ТИПОВОЙ ПРОЕКТ
801-4-173.87

ТЕЛЯТНИК НА 300 ГОЛОВ

(СТЕНЫ КИРПИЧНЫЕ)

АЛЬБОМ II

СТРОИТЕЛЬНЫЕ ИЗДЕЛИЯ

22355 - 02

Отпускная цена
на момент реализации
Указана в счет- накладной

				Привязан
Инв. №				

gost.e-ecolog.ru

ТИПОВОЙ ПРОЕКТ
801-4-173.87

ТЕЛЯТНИК НА 300 ГОЛОВ
(СТЕНЫ КИРПИЧНЫЕ)

АЛЬБОМ II
СТРОИТЕЛЬНЫЕ ИЗДЕЛИЯ

Разработан
институтом „Гипронисельхоз"

Гл. инженер института В.А. Чернояров
Гл. инженер проекта Д.С. Клейн

Утвержден и введен в действие
Госагропромом СССР,
приказ от 29.05.87 г. N 149

				Привязан
Инв. N				

Обозначение	Наименование	Стр.
	Содержание альбома	
КЖИ-ТУ	Технические условия на изготовление	
	сборных железобетонных, арматурных	
	и закладных изделий.	3
-1ФТ9-5АIIIТ-П-α	ферма 1ФТ9-5АIIIТ-П-α	
	1ФТ9-6АIIIТ-П-α	4
-1ФТ9-5АIIIТ-П-α СБ	ферма 1ФТ9-5АIIIТ-П-α, 1ФТ9-6АIIIТ-П-α	
	Сборочный чертеж	5
-Б66-5АIVТ-П-α	Балка Б66-5АIVТ-П-α	6
-1ПГ-3АVТ-П-α	Плита 1ПГ-3АVТ-П-α, 1ПГ-3АVТ-П-б,	
	1ПВ7-3АVТ-П-α, 1ПВ10-3АVТ-П-α,	
	1ПВ10-3АVТ-П-б, 2ПГ-3АVТ-П-α,	
	1ПВ4-3АVТ-П-α, 1ПВ4-4АVТ-П-α.	7
-1ПГ-3АVТ-П-α СБ	Плита 1ПГ-3АVТ-П-α, 1ПГ-3АVТ-П-б,	
	1ПВ7-3АVТ-П-α, 1ПВ10-3АVТ-П-α,	
	1ПВ10-3АVТ-П-б, 2ПГ-3АVТ-П-α,	
	1ПВ4-3АVТ-П-α, 1ПВ4-4АVТ-П-α	
	Сборочный чертеж.	8
-3ЛК298.140.75-α	Лоток 3ЛК298.140.75-α, 3ЛК298.140.75-б,	
	3ЛК298.140.75-в, 3ЛК73.140.100-α,	
	3ЛК 73.140.75-α, 3ЛК73.140.75-б,	
	3ЛК73.140.75-в, 3ЛК73.140.75-г	9
-3ЛК298.140.75-α СБ	Лоток 3ЛК298.140.75-α, 3ЛК298.140.75-б,	
	3ЛК298.140.75-в, 3ЛК73.140.100-α,	
	3ЛК73.140.75-α, 3ЛК73.140.75-б,	
	3ЛК73.140.75-в, 3ЛК73.140.75-г	
	Сборочный чертеж	10, 11

Обозначение	Наименование	Стр.
КЖИ-3ЛК298.140.55.000	Лоток 3ЛК298.140.55, 3ЛК73.140.55.	12
-3ЛК298.140.55.000 СБ	Лоток 3ЛК298.140.55, 3ЛК73.140.55	
	Сборочный чертеж	13, 14
-3ЛК298.140.55.010	Сетка арматурная С1, С2	15
-3ЛК298.140.55.020	Петля для подъема ПМ1, ПМ2	16
-ПОГ149.58.000	Панель ограждения ПОГ149.58,	
	ПОГ149.45	17
-ПОГ149.58.010	Каркас пространственный	
	КП1, КП2	18
-ОП4-5-α	Опорная подушка ОП4-5-α	19
-КТ68.70.37	Кормушка КТ68.70.37	19
-ПВ1.000	Подвеска ПВ1... ПВ8	20
-ПВ1.000 СБ	Подвеска ПВ1... ПВ8	
	Сборочный чертеж	21
-МН1.000	Изделие закладное МН1, МН2	22
-МС1.000	Изделие соединительное МС1, МС2	23

Инв.№ подл. | Подпись и дата | Взам.инв.№

1. Технические условия на изготовление сборных железобетонных изделий

1.1. Технические условия на изготовление сборных железобетонных изделий принимать в соответствии с указаниями на чертежах примененных серий и дополнительных требований, указанных, на листах основного комплекта марки КЖ

1.2. Изготовление изделий вести в соответствии с требованиями:
ГОСТ 13015.0-83 „Конструкции и изделия бетонные и железобетонные сборные. Общие технические требования."
ГОСТ 13015.1-81 „Конструкции и изделия бетонные и железобетонные сборные. Правила приёмки."
ГОСТ 13015.2-81 „Конструкции и изделия бетонные и железобетонные сборные. Правила маркировки."
ГОСТ 13015.3-81 „Конструкции и изделия бетонные и железобетонные сборные. Документ о качестве."
ГОСТ 13015.4-84 „Правила транспортировки и хранения."

1.3. Для обеспечения требуемой толщины защитного слоя бетона под арматуру следует устанавливать специальные прокладки из плотного цементно-песчаного раствора состава 1:2, асбестоцемента или из пластмассы. Предусматривать стальные прокладки или фиксаторы, выходящие на поверхность бетона, не допускается.

2. Технические условия на изготовление арматурных и закладных изделий.

2.1. Изготовление арматурных и закладных изделий вести в соответствии с требованиями следующих нормативных документов:
ГОСТ 10922-75 „Арматурные изделия и закладные детали сварные для железобетонных конструкций."
ГОСТ 19292-73 „Соединения сварные элементов закладных деталей сборных железобетонных конструкций. Контактная и автоматическая сварка плавлением. Основные типы и конструктивные элементы."
СН 393-78 „Инструкция по сварке соединений арматуры и закладных деталей железобетонных конструкций."
ГОСТ 14098-68 „Соединения сварные арматуры железобетонных изделий и конструкций. Контактная и ванная сварка. Основные типы и конструктивные элементы."

2.2. Сварку сеток производить во всех точках пересечения стержней.

2.3. Для сборки плоских каркасов в пространственные рекомендуется использовать типовые кондукторы.

2.4. Сварные швы выполнять электродами типа Э42 по ГОСТ 9467-75.

Инв. № подл. | Подпись и дата | Взам. инв. №

Привязан

Инв. №

Нач.отд	Вилогузов	
Н.контр.	Харламова	
Гл.констр.	Олешко	
Гл.спец.	Алексеенко	
Ст.инж.	Божко	
Инж.	Сажин	

801-4-173.87-КЖИ-ТУ

Технические условия на к изготовлению сборных железобетонных, арматурных и закладных изделий.

Стадия	Лист	Листов
Р		1

ГИПРОНИСЕЛЬХОЗ

Альбом II

Формат	Зона	Поз.	Обозначение	Наименование	Количество на исполнен. КЖИ-1ФТ9-5АIIIТ-П-а. —	01			Примечание
				Документация					
А3			-КЖИ-ТТ	Технические требования					
А3			-КЖИ-1ФТ9-5АIIIТ-П-аСБ	Сборочный чертеж					
				Сборочные единицы					
А3		1	1.063.1-1, вып. 1	ферма 1ФТ9-5АIIIТ-П	1				
			1.063.1-1, вып. 1	1ФТ9-6АIIIТ-П		1			
А4		2	1.400-6/76, вып. 1	Изделие закладное М4-1-4	2	2			
А4		3	1.400-6/76, вып. 1	М4-3-2	4	2			
А4		4	1.063.1-1, вып.2	М1	2	2			

Остальное - см. ферму 1ФТ9-5АIIIТ-П, 1ФТ9-6АIIIТ-П серии 1.063.1-1 вып. 1,2

Покрытие закладных изделий гор. Ц100 ГОСТ 9.073-77

Инв. № подл. | Подпись и дата | Взам. инв. №

Привязан:

Инв. №

Нач.отд	Вислогузов	
Н.контр.	Хамамова	
Гл.констр.	Олешко	
Гл.спец.	Алексеенко	
Инж.	Колесник	

801-4-173.87 - КЖИ-1ФТ9-5АIIIТ-П-а

Ферма 1ФТ9-5АIIIТ-П-а
1ФТ9-6АIIIТ-П-а

Стадия	Лист	Листов
Р		1

ГИПРОНИСЕЛЬХОЗ

Альбом II

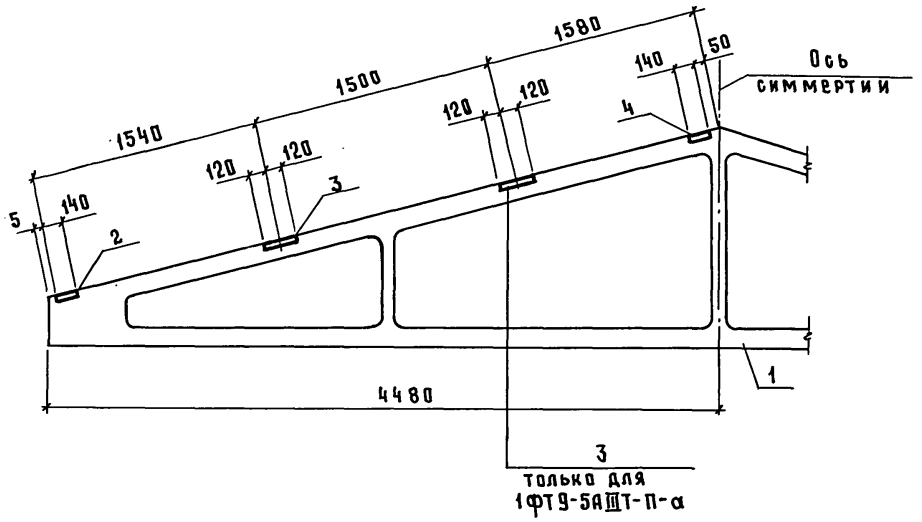

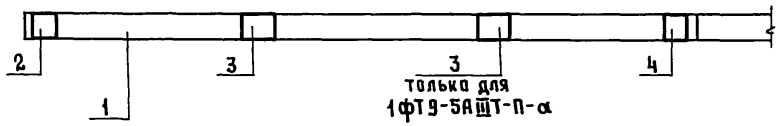

Ведомость расхода стали на дополнительные закладные изделия, кг

Марка элемента	Изделия закладные						
	Арматура класса		Прокат марки				Всего
	А-III		Вст3 кп 2				
	ГОСТ 5781-82		ГОСТ 103-76		ГОСТ 19903-74		
	ø 8	Итого	δ=6	Итого	δ=6	Итого	
1ФТ9-5АIIIТ-П-α	1,48	1,48	2,5	2,5	11,4	11,4	15,03
1ФТ9-6АIIIТ-П-α	1,08	1,08	2,5	2,5	7,0	7,0	10,58

Обозначение	Наименование
КЖИ-1ФТ9-5АIIIТ-П-α	1ФТ9-5АIIIТ-П-α
-01	1ФТ9-6АIIIТ-П-α

Взам. инв. №
Подпись и дата
Инв. № подл.

Привязан

Инв. №

Нач.отд	Вислогузов	
Н.контр.	Харламова	
Гл.констр	Олешко	
Гл.спец	Алексеенко	
Инж	Колесник	
Инж.	Корчунова	

801-4-173.87 - КЖИ-1ФТ9-5АIIIТ-П-α СБ

ферма
1ФТ9-5АIIIТ-П-α
1ФТ9-6АIIIТ-П-α
Сборочный чертеж

Стадия	Масса	Масштаб
Р	см.табл.	1:50
Лист	Листов 1	

ГИПРОНИСЕЛЬХОЗ

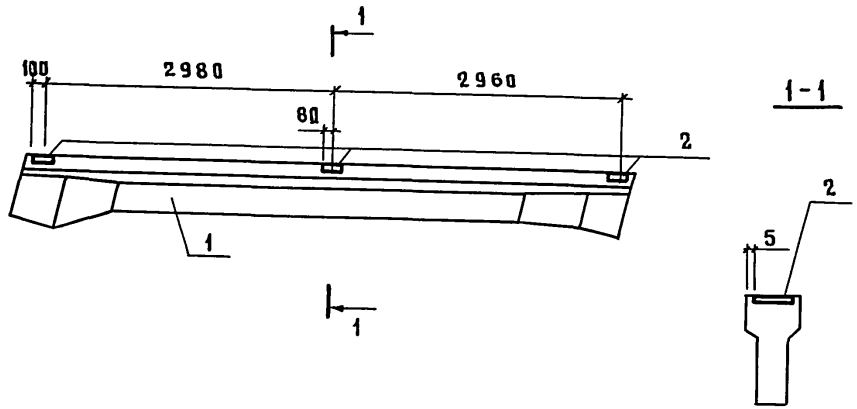

Формат	Зона	Поз.	Обозначение	Наименование	Кол.	Примечание
				Документация		
А3			КЖИ-ТТ	Технические требования		
				к изготовлению сборных		
				железобетонных		
				изделий	X	
				Сборочные единицы		
А3		1	1.862.1-5, вып.1	БС6-5АIV-П	1	
А4		2	1.862.1-5 вып.2	Изделие закладное М2	3	

1. Разбивка дополнительных закладных изделий по данному чертежу, остальное по серии 1.862.1-5 вып.1 и КЖИ-ТТ.
2. Покрытие закладных изделий гор. ц100 ГОСТ 9.073-77

Ведомость расхода стали
на дополнительные закладные изделия, кг

Марка элемента	Изделия закладные								Всего
	Арматура класса				Прокат марки				
	А-III				Вст3кп2				
	ГОСТ 5781-82				ГОСТ 19903-74				
	⌀8			Итого	δ=6			Итого	
БС6-5АIV-П-α	0,72			0,72	4,3			4,3	5,02

Привязан

Инв. №

Взам. инв. №

Подпись и дата

Инв. № подл.

Нач.отд	Вислогузов	
Н.контр.	Харламова	
Гл.констр.	Олешко	
Гл.спец.	Алексеенко	
Инж.	Сажин	
Инж.	Коршунова	

801-4-173.87 - КЖИ-БС6-5АIV-П-α

Балка
БС6-5АIV-П-α

Стадия	Масса	Масштаб
Р		1:50
Лист	Листов 1	

ГИПРОНИСЕЛЬХОЗ

Альбом II

Формат	Зона	Поз.	Обозначение	Наименование	Количество на исполнение КЖИ-1ПГ-3АIVТ-П-α										Примечание
					—	01	02	03	04	05	06	07			
				Документация											
А3			-КЖИ-ТТ	Технические требования											
				к изготовлению сборных											
				железобетонных изделий.											
А3			-КЖИ-1ПГ-3АIVТ-П-α СБ	Сборочный чертеж											
				Сборочные единицы											
А3		1	1.865.1-4/84, вып.1	Плита 1ПГ-3АIVТ-П	1	1									
			1.865.1-4/84, вып.1	1ПВ7-3АIVТ-П			1								
			1.865.1-4/84, вып.1	1ПВ10-3АIVТ-П				1	1						
			1.865.1-4/84, вып.3	2ПГ-3АIVТ-П						1					
			1.865.1-4/84, вып.1	1ПВ4-3АIVТ-П							1				
			1.865.1-4/84, вып.1	1ПВ4-4АIVТ-П								1			
А4		2	1.865.1-4/84, вып.2	Изделие закладное М13	3	3	3	3	3		3	3			
		3	1.865.1-4/84, вып.2	М11		2		2							
		4	1.865.1-4/84, вып.4	М11						2					

Остальное - см. плиты 1ПГ-3АIVТ-П, 1ПВ7-3АIVТ-П, 1ПВ10-3АIVТ-П, 2ПГ-3АIVТ-П, 1ПВ4-3АIVТ-П, 1ПВ4-4АIVТ-П серию 1.865.1-4/84 вып.1,3

Инв. N подл. | Подпись и дата | Взам. инв. N

Привязан

Инв. N

Нач.отд.	Вислогузов	
Н.контр.	Харламова	
Гл.констр.	Олешко	
Гл.спец.	Алексеенко	
Ст.инж.	Божко	
Инж.	Сажин	

801-4-173.87 - -КЖИ-1ПГ-3АIVТ-П-α

Плита 1ПГ-3АIVТ-П-α, 1ПГ-3АIVТ-П-б, 1ПВ7-3АIVТ-П-α, 1ПВ10-3АIVТ-П-α, 1ПВ10-3АIVТ-П-б, 2ПГ-3АIVТ-П-α, 1ПВ4-3АIVТ-П-α, 1ПВ4-4АIVТ-П-α.

Стадия	Лист	Листов
Р		1

ГИПРОНИСЕЛЬХОЗ

Рис.1

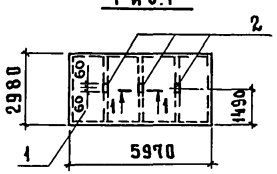

Рис.2

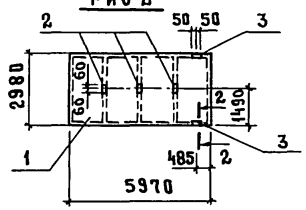

Рис.3

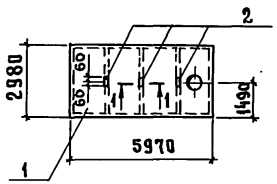

Рис.4

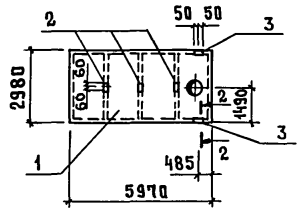

Рис.5

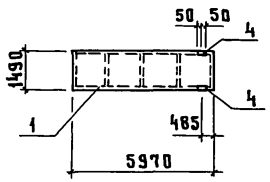

1-1

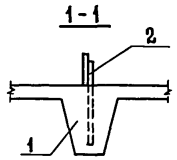

2-2

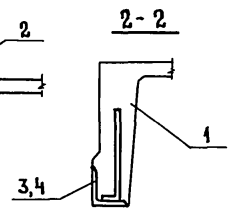

Ведомость расхода стали на дополнительные закладные изделия, кг

Марка элемента	Изделия закладные								
	Арматура класса А-III ГОСТ 5781-82			Прокат марки ВСт3кп2 ГОСТ 103-76			ГОСТ 8509-72		Всего
	⌀10	⌀8	Итого	δ=6	δ=8	Итого	L 70×70×6	Итого	
1ПГ-3АIVТ-П-а	0,6		0,6	0,3		0,3			0,9
1ПВ7-3АIVТ-П-а									
1ПВ10-3АIVТ-П-а									
1ПВ4-3АIVТ-П-а									
1ПВ4-4АIVТ-П-а									
1ПГ-3АIVТ-П-б	1,0		1,0	0,3	0,16	0,46	1,2	1,2	2,7
1ПВ10-3АIVТ-П-а									
2ПГ-3АIVТ-П-а		0,32	0,32		0,08	0,08	1,2	1,2	1,6

Обозначение	Марка	Масса ед, кг	Рис.
КЖИ-1ПГ-3АIVТ-П-а	1ПГ-3АIVТ-П-а	2250,0	1
-01	1ПГ-3АIVТ-П-б	2250,0	2
-02	1ПВ7-3АIVТ-П-а	2850,0	3
-03	1ПВ10-3АIVТ-П-а	2800,0	4
-04	1ПВ10-3АIVТ-П-б	2800,0	3
-05	2ПГ-3АIVТ-П-а	1230,0	5
-06	1ПВ4-3АIVТ-П-а	2900,0	3
-07	1ПВ4-4АIVТ-П-а	2900,0	3

Взам. инв. №

Подпись и дата

Инв. № подл.

Привязан

Инв. №

Нач.отд.	Вислогузов	
Н.контр.	Харлямова	
Гл.констр.	Олешко	
Гл.спец.	Алексеенко	
Ст.инж.	Божко	
Инж.	Сажин	

801-4-173.87 - КЖИ-1ПГ-3АIVТ-П-а СБ

ПЛИТА 1ПГ-3АIVТ-П-а; 1ПГ-3АIVТ-П-б, 1ПВ7-3АIVТ-П-а, 1ПВ10-3АIVТ-П-а, 1ПВ10-3АIVТ-П-б, 2ПГ-3АIVТ-П-а, 1ПВ4-3АIVТ-П-а, 1ПВ4-4АIVТ-П-а

Сборочный чертеж.

Стадия	Масса	Масштаб
Р	см.	1:200
	табл.	1:10
Лист	Листов 1	

ГИПРОНИСЕЛЬХОЗ

Альбом II

Формат	Зона	Поз.	Обозначение	Наименование	Количество на исполнение КЖИ-3ЛК298.140.75-а										Примечание
					—	01	02	03	04	05	06	07			
				Документация											
А3			КЖИ-ТТ	Технические требования											
				к изготовлению сборных											
				железобетонных изделий											
А3			КЖИ-3ЛК298.140.75-аСБ	Сборочный чертеж											
				Сборочные единицы											
А4		1	3.818.9-2, вып.4	Лоток 3ЛК298.140.75	1	1	1								
			3.818.9-2, вып.4	3ЛК73.140.100				1							
			3.818.9-2, вып.4	3ЛК73.140.75					1	1	1	1			
А4		2	1.400-15, вып.1	Изделие закладное МН403-2	3	3	3	2	2	2	2	2			

Остальное - см. лотки 3ЛК298.140.75, 3ЛК73.140.100, 3ЛК73.140.75 по серии 3.818.9-2, вып. 4

Инв. № подл. | Подпись и дата | Взам. инв. №

Привязан

Инв. №

Нач. отд	Вислогузов	
Н. контр.	Харламова	
Гл. констр.	Олешко	
Гл. спец.	Алексеенко	
Ст. инж.	Потапова	

801-4-173.87 - КЖИ-3ЛК298.140.75-а

Лоток 3ЛК298.140.75-а, 3ЛК298.140.75-б, 3ЛК298.140.75-в, 3ЛК73.140.100-а, 3ЛК73.140.75-а, 3ЛК73.140.75-б, 3ЛК73.140.75-в, 3ЛК73.140.75-г

Стадия	Лист	Листов
Р		1

ГИПРОНИСЕЛЬХОЗ

Формат А3

Рис. 1

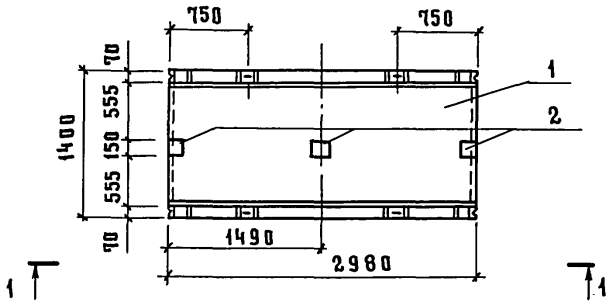

Рис. 2

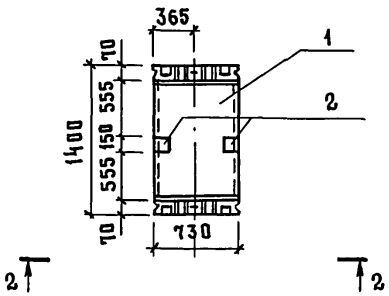

1-1

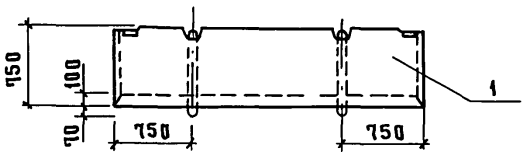

2-2

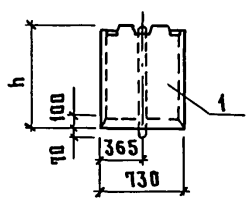

Обозначение	Марка	Рис.	Размеры		Масса ед, кг
			h	ℓ	
КЖИ-298.140.75-а	ЗЛК 298.140.75-а	1	—	—	1900
-01	ЗЛК 298.140.75-б	3	—	975	1900
-02	ЗЛК 298.140.75-в	3	—	1705	1900
-03	ЗЛК 73.140.100-а	2	1000	—	575
-04	ЗЛК 73.140.75-а	2	750	—	550
-05	ЗЛК 73.140.75-б	4	—	—	550
-06	ЗЛК 73.140.75-в	5	—	—	550
-07	ЗЛК 73.140.75-г	6	—	—	550

1. Рис. 4... 6 – см. на листе 2, поз. 1, 2 – на листе КЖИ-ЗЛК 298.140.75-а
2. Покрытие поз. 2 – гор. ц 100 ГОСТ 9.073-77

Рис. 3

(остальное - см. рис. 1)

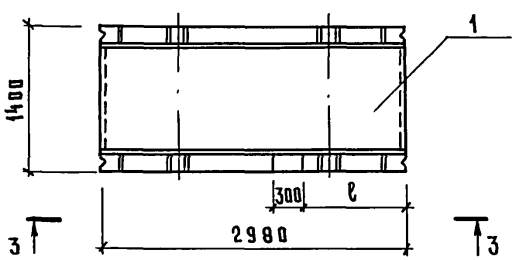

3-3

(остальное - см. сеч. 1-1)

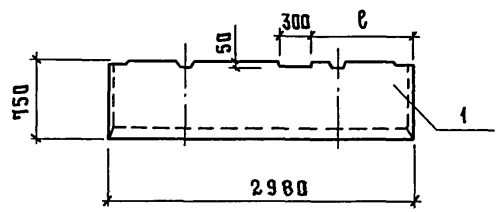

Привязан

Инв. №

Нач. отд.	Вислогузов	
Н. контр.	Харламова	
Гл. констр.	Олешко	
Гл. спец.	Алексеенко	
Ст. инж.	Потапова	

801-4-173.87 - КЖИ-ЗЛК 298.140.75-а СБ

Лоток ЗЛК 298.140.75-а, ЗЛК 298.140.75-б, ЗЛК 298.140.75-в, ЗЛК 73.140.100-а, ЗЛК 73.140.75-а, ЗЛК 73.140.75-б, ЗЛК 73.140.75-в, ЗЛК 73.140.75-г. Сборочный чертеж

Стадия	Масса	Масштаб
Р	см. табл.	1:50
Лист 1	Листов 2	

ГИПРОНИСЕЛЬХОЗ

Инв. № подл. | Подпись и дата | Взам. инв. №

Рис.4

(остальное - см.рис. 2)

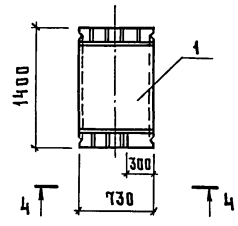

Рис. 5

(остальное-см.рис. 2)

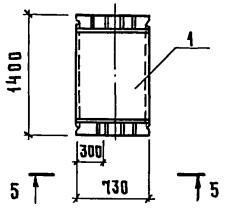

4 - 4

(остальное-см. сеч. 2-2)

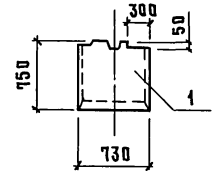

5 - 5

(остальное-см. сеч. 2-2)

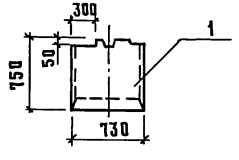

Рис. 6

(остальное-см. рис. 2)

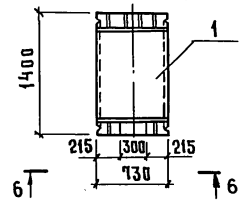

6 - 6

(остальное-см. сеч. 2-2)

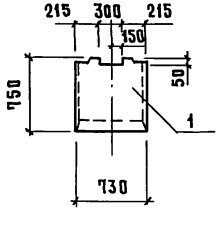

Ведомость расхода стали на дополнительные закладные изделия, кг

Марка элемента	Изделия закладные						
	Арматура класса			Прокат марки			Всего
	А-III			Вст3кп2			
	ГОСТ 5781-82			ГОСТ 103-76			
	ø 8		Итого	δ=6		Итого	
ЗЛК 298.140.75-а	1,32		1,32	4,2		4,2	5,52
ЗЛК 298.140.75-б							
ЗЛК 298.140.75-в							
ЗЛК 73.140.75-а	0,88		0,88	2,8		2,8	3,68
ЗЛК 73.140.75-а							
ЗЛК 73.140.75-б							
ЗЛК 73.140.75-в							
ЗЛК 73.140.75-г							

Рис. 2 и сеч. 2-2 – смотреть на листе 1, поз. 1, 2 на листе КЖИ-ЗЛК 298.140.75-а

Привязан

Инв. №

801-4-173.87 – КЖИ-ЗЛК 298.140.75-а СБ

Лист 2

Инв. № подл. | Подпись и дата | Взам. инв. №

Альбом II

Формат	Зона	Поз.	Обозначение	Наименование	Количество на исполнение КЖИ-ЗЛК 298.140.55.000-					Примечание
					–	01				
				Документация						
А3			КЖИ-ТТ	Технические требования						
				к изготовлению сборных						
				железобетонных изделий						
А3			КЖИ-ЗЛК 298.140.55.000 СБ	Сборочный чертёж						
				Сборочные единицы						
А3		1	КЖИ-ЗЛК 298.140.55.010	Сетка арматурная С1	1					
			-01	С2		1				
БЧ		2		С $\frac{4Вр1-250}{6АIII-100}$ 1350×2940 $\frac{20}{50}$ ГОСТ 8478-81						
					1					10,73 кг
				С $\frac{4Вр1-250}{6АIII-100}$ 1350×680 $\frac{40}{50}$ ГОСТ 8478-81						
						1				2,5 кг
БЧ		3		С $\frac{4Вр1-250}{6АIII-100}$ 530×2940 $\frac{20}{15}$ ГОСТ 8478-81						
					2					4,4 кг
				С $\frac{4Вр1-250}{6АIII-100}$ 530×680 $\frac{40}{15}$ ГОСТ 8478-81						
						2				1,02 кг
АЧ		4	3.818.9-2, вып.4	Изделие закладное МН1	4	4				
АЧ		5	1.400-15, вып.1	МН403-2	3	2				
А3		6	КЖИ-ЗЛК 298.140.55.020	Петля для подъема ПМ1	4					
			-01	ПМ2						
				Детали						
БЧ		7	КЖИ-ЗЛК 298.140.55.001	⌀4Вр1 ГОСТ 6727-80, ℓ=180	35	10				0,016 кг
				Материалы						
		8		Бетон класса В25, W6	0,78	0,19				м³

Инв. № подл. | Подпись и дата | Взам. инв. №

Привязан

Инв. №

Нач. отд.	Вислогузов	
Нач. отд	Харламова	
Гл. констр	Олешко	
Гл. спец.	Алексеенко	

801-4-173.87 - КЖИ-ЗЛК 298.140.55.000

Лоток
ЗЛК 298.140.55
ЗЛК 73.140.55

Стадия	Лист	Листов
Р		1

ГИПРОНИСЕЛЬХОЗ

Рис.1

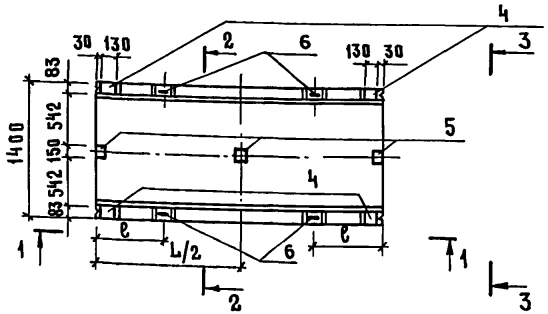

Рис.2 *)

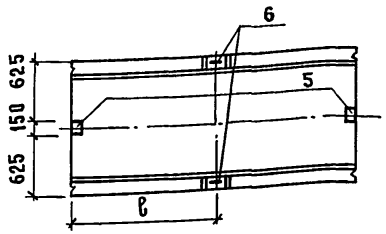

3 - 3

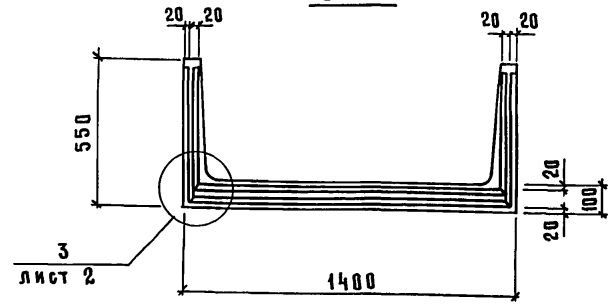

1 - 1

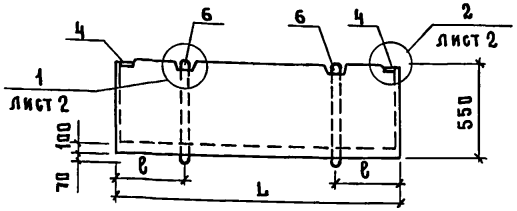

2 - 2

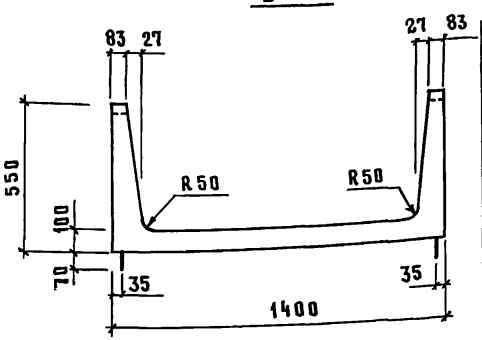

Ведомость расхода стали на элемент, кг

Марка элемента	Изделия арматурные					Изделия закладные								Общий расход
	Арматура класса				Всего	Арматура класса					Прокат марки		Всего	
	А-III		Вр I			А-I	А-III				Ст3кп2-1			
	ГОСТ 5781-82		ГОСТ 6727-80			ГОСТ 5781-82					ГОСТ 103-76			
	∅6		∅4			∅6	∅10	∅8	∅10	Итого	-6×180	-8×60		
3ЛК 298.140.55	41,02		8,71		49,73	0,89	2,47	1,50	0,96	5,82	2,7	2,0	10,57	60,3
3ЛК 73.140.55	9,57		2,03		11,60	0,44	1,23	1,00	0,96	3,63	1,8	2,0	7,43	19,03

2 - 2 (схема армирования)

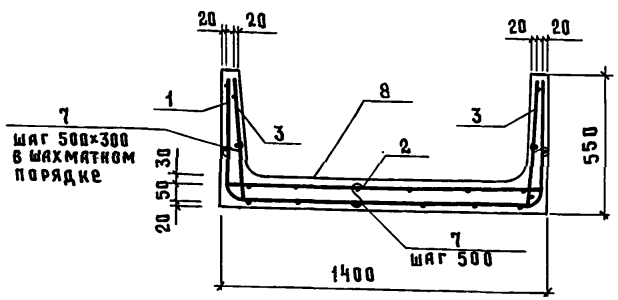

Поз.7

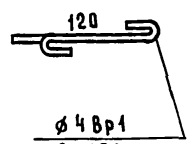

1. *) Разбивка поз.3 и 4 по данному чертежу, остальное см. рис.1
2. Лотки 3ЛК 298.140.55, 3ЛК 73.140.55 изготовить, соответственно, в опалубке лотков 3ЛК 298.140.75 и 3ЛК 73.140.75 по серии 3.819.9-2, вып.4 путем установки вкладышей в опалубке стенок лотка.
3. Покрытие закладных поз.1,4 гор. Ц 100 ГОСТ 9.703-77

Обозначение	Марка	Рис	Размеры L	Размеры ℓ	Масса, кг
КЖИ-3ЛК 298.140.55.000	3ЛК 298.140.55	1	2980	150	1950
-ОВ	3ЛК 73.140.55	2	730	365	475

Привязан

Инв. №

Нач.отд	Вислогузов	
Н.контр.	Харламова	
Гл.констр.	Олешко	
Гл.спец.	Алексеенко	
Инж.	Коршунова	
Инж.	Колесник	

801-4-173.87- КЖИ-3ЛК 298.140.55.000 СБ

Лоток 3ЛК 298.140.55, 3ЛК 73.140.55 Сборочный чертеж

Стадия	Масса	Масштаб
Р	см. табл.	1:50 1:20
Лист 1	Листов 2	

ГИПРОНИСЕЛЬХОЗ

Инв. № подл. | Подпись и дата | Взам. инв. №

Альбом II

1

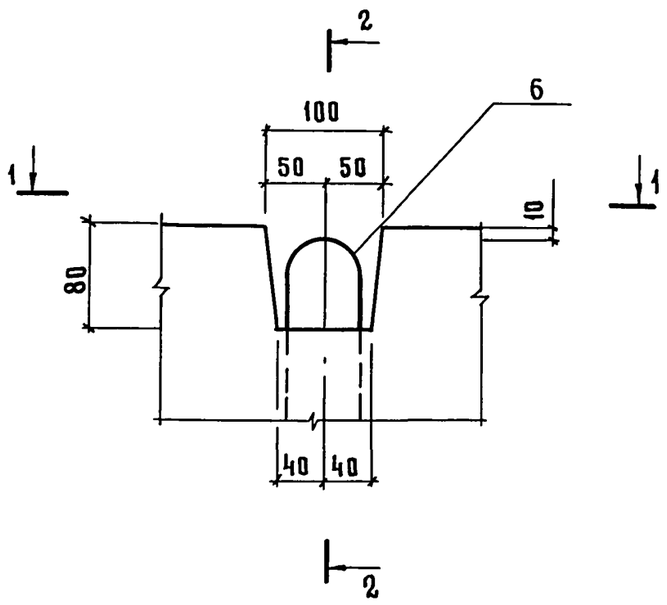

1 - 1

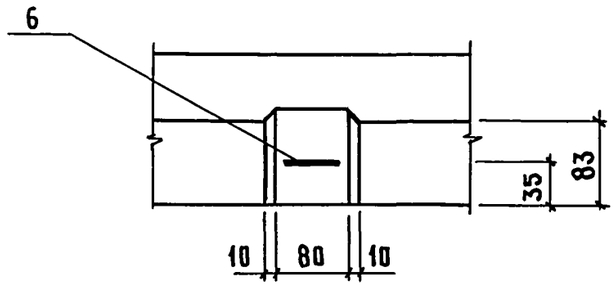

2 - 2

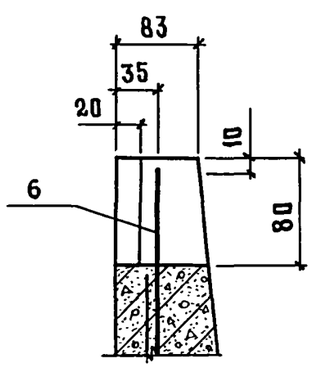

2

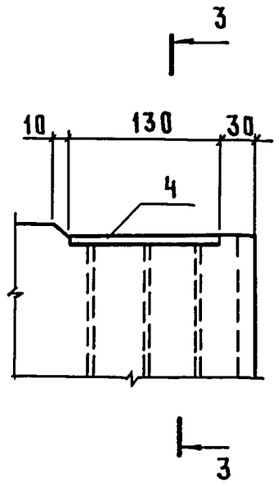

3 - 3

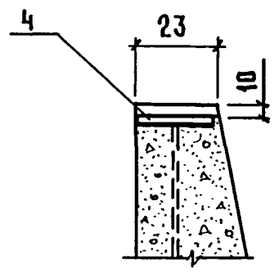

3

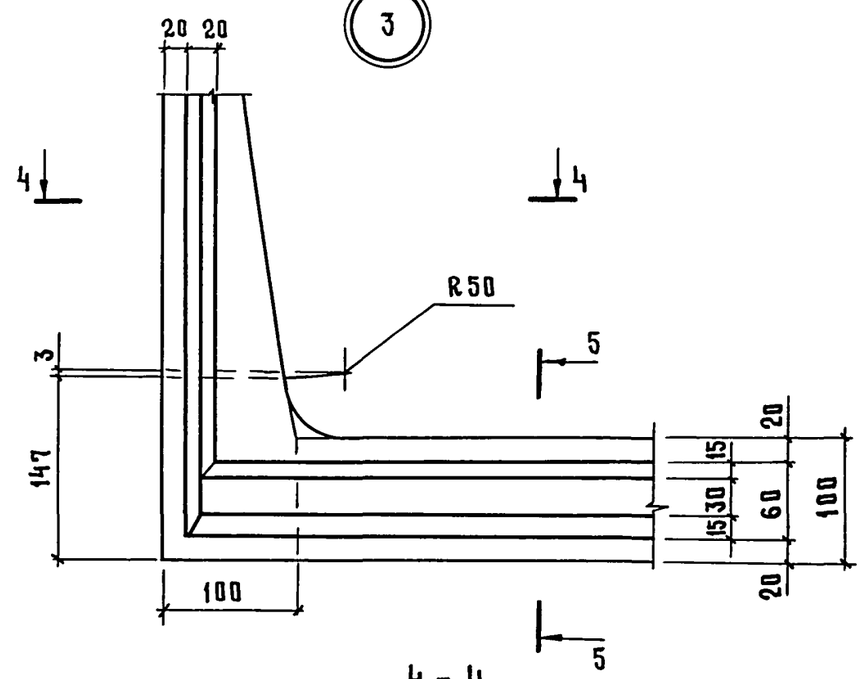

4 - 4

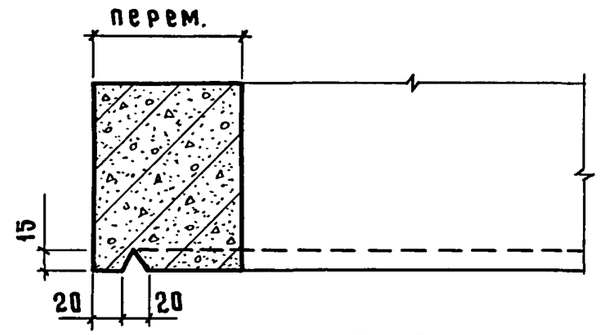

5 - 5

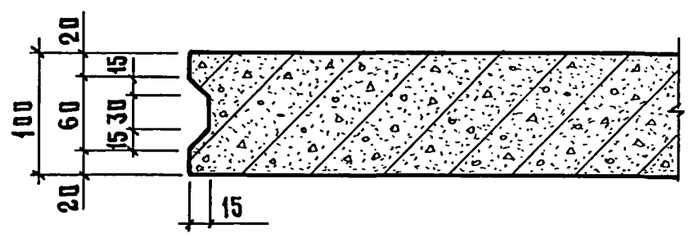

Инв. № подл.	Подпись и дата	Взам. инв. №

Привязан

Инв. №

801-4-173.87-КЖИ-ЗЛК298.140.55.000 СБ

Лист 2

Альбом III

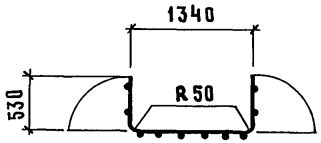

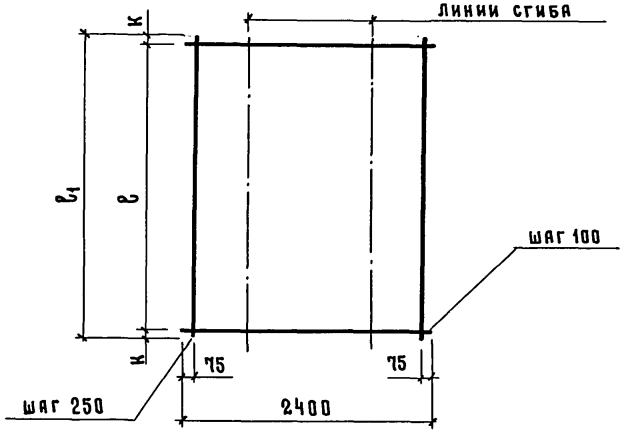

Формат	Зона	Поз	Обозначение	Наименование	Кол. на испол. КЖИ-ЗЛК298.140.55.010 —	Кол. на испол. КЖИ-ЗЛК298.140.55.010 01	Примечание
				Документация			
А3			-КЖИ-ТТ	Технические требования к изготовлению арматурных и закладных изделий			
				Детали			
БЧ		1		$C\frac{4Bp1-250}{6AIII-100}\times 2400\times 2940\frac{20}{75}$ ГОСТ 8478-81	1		18,9 кг
БЧ		2		$C\frac{4Bp1-250}{6AIII-100}\times 2400\times 680\frac{40}{75}$ ГОСТ 8478-81		1	4,4 кг

Обозначение	Марка	Размеры, мм К	Размеры, мм ℓ	Размеры, мм ℓ_1	Масса ед. кг
КЖИ-ЗЛК298.140.55.010	С1	20	2900	2940	18,9
-01	С2	40	600	680	4,4

Взам. инв. №
Подпись и дата
Инв. № подл.

Привязан

Инв. №

Нач. отд.	Вислогузов	
Н. контр.	Харламова	
Гл. констр.	Олешко	
Гл. спец.	Алексеенко	
Инж.	Сажин	
Инж.	Коршунова	

801-4-173.87- КЖИ-ЗЛК298.140.55.010

Сетка арматурная С1, С2

Стадия	Масса	Масштаб
Р	см. табл.	1:50
Лист	Листов 1	

ГИПРОНИСЕЛЬХОЗ

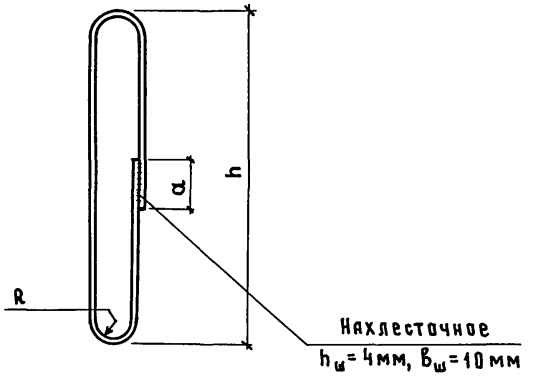

Обозначение	Марка	Размеры, мм					Масса, кг
		ϕ	h	R	a	L	
КЖИ-ЗЛК 298.140.55.020	ПМ1	8	610	20	64	1330	0,53
-01	ПМ2	10	610	20	80	1346	0,83

Привязан

Инв. №

Нач.отд.	Вислогузов	
Н.контр.	Харламова	
Гл.констр	Олешко	
Гл.спец	Алексеенко	
Ст.инж.	Потапова	

801-4-173.87- КЖИ-ЗЛК 298.140.55.020

Петля для подъема ПМ1, ПМ2

Стадия	Масса	Масштаб
Р	см. табл.	1:10
Лист	Листов 1	

ГИПРОНИСЕЛЬХОЗ

Инв. № подл. | Подпись и дата | Взам. инв. №

Формат А4

Альбом II

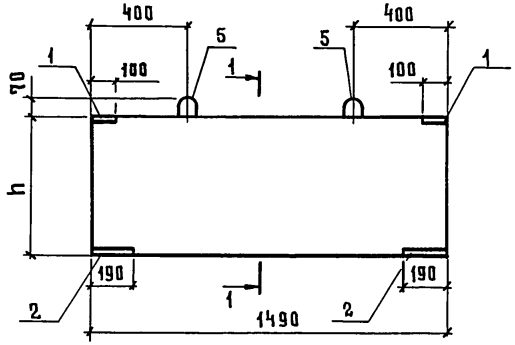

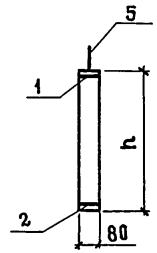

1-1

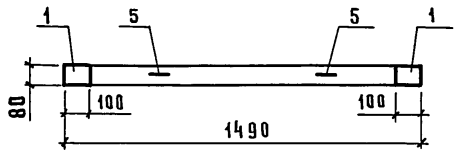

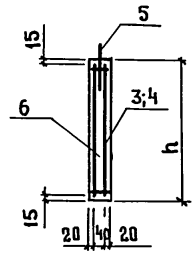

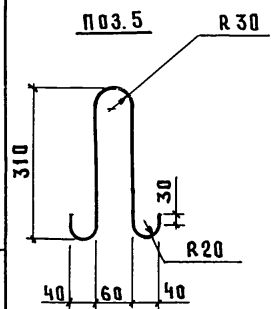

1. Панели ПОГ149.58, ПОГ149.45 изготовить в опалубке панели ПОГ199.58 по серии 3.818.9-2, вып.2

2. Покрытие поз. 1,2 гор. Ц100 ГОСТ 9.073-77.

Формат	Зона	Поз	Обозначение	Наименование	Кол. на исполнение КЖИ-ПОГ149.58.000 —	Кол. на исполнение КЖИ-ПОГ149.58.000 -01			Примечание
				Документация					
А3			КЖИ-ТТ	Технические требования					
				к изготовлению сборных					
				железобетонных изделий					
				Сборочные единицы					
А4		1	3.818.9-2, вып.2	Изделие закладное МН1	2	2			
А4		2	3.818.9-2, вып.2	МН2	2	2			
А3		3	КЖИ-ПОГ149.58.010	Каркас пространственный КП1	1				
А3		4	-01	КП2		1			
				Детали					
А3		5	КЖИ-ПОГ149.58.001	⌀8 AI ГОСТ 5781-82 ℓ=800	2	2			0,32 кг
				Материал					
		6		Бетон класса В15, W6	0,07	0,054			м³

Ведомость расхода стали на элемент, кг

Марка элемента	Изделия арматурные						Изделия закладные							Общий расход
	Арматура класса					Всего	Арматура класса				Прокат марки		Всего	
	AIII ГОСТ 5781-82		Bp-I ГОСТ 6727-80				A-I ГОСТ 5781-82		A-III ГОСТ 5781-82		Вст3кп2-1 ГОСТ 103-76			
	⌀6	Итого	⌀4	⌀5	Итого		⌀8	Итого	⌀10	Итого	δ=8	Итого		
ПОГ149.58	3,66	3,66	0,79	0,12	0,91	4,57	0,64	0,64	2,52	2,52	2,9	2,9	6,06	10,63
ПОГ149.45	2,86	2,86	0,79	0,12	0,91	3,78	0,64	0,64	2,52	2,52	2,9	2,9	6,06	9,84

Обозначение	Марка	Размеры h мм	Масса ед. кг
КЖИ-ПОГ149.58.000	ПОГ149.58	580	175,0
-01	ПОГ149.45	450	134,1

Привязан

Инв.№

Нач.отд	Вислогузов	
Н.контр.	Харламова	
Гл.констр	Олешко	
Гл.спец	Алексеенко	
Ст.инж.	Божко	

801-4-173.87-КЖИ-ПОГ149.58.000

Панель ограждения ПОГ149.58; ПОГ149.45

Стадия	Масса	Масштаб
Р	см. табл.	1:20 1:10
Лист	Листов 1	

ГИПРОНИСЕЛЬХОЗ

Инв.№ подл. | Подпись и дата | Взам.инв.№

Альбом II

Рис.1

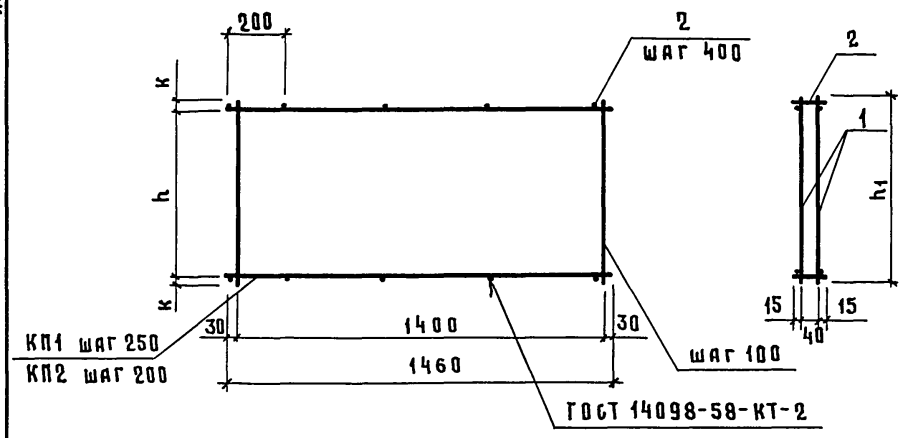

Формат	Зона	Поз	Обозначение	Наименование	Кол. на исполнение КЖИ-ПОГ149.58.010- —	01			Примечание
				Документация					
А3			КЖИ-ТТ	Технические требования					
				к изготовлению арматурных и закладных изделий.					
				Сборочные единицы					
БЧ		1		С $\frac{4BpI-250}{6AIII-100}$ 550×1460 $\frac{30}{25}$ ГОСТ8478-81	2				2,2 кг
БЧ				С $\frac{4BpI-200}{6AIII-100}$ 430×1460 $\frac{30}{15}$ ГОСТ8478-81		2			1,8 кг
				Детали					
БЧ		2	КЖИ-ПОГ149.58.001	⌀5 BpI ГОСТ6727-80 ℓ=70	10	10			0,01 кг

Обозначение	Марка	Размеры, мм			Масса ед., кг
		к	h	h1	
КЖИ-ПОГ149.58.010	КП1	25	500	550	4,5
-01	КП2	15	400	430	3,7

Взам. инв. №

Подпись и дата

Инв. № подл.

Привязан

Инв. №

Нач. отд.	Вислогузов	
Н. контр.	Хамамова	
Гл. констр	Олешко	
Гл. спец.	Алексеенко	
Ст. инж.	Божко	
Инж.	Сажин	

801-4-173.87-КЖИ-ПОГ149.58.010

Каркас пространственный КП1; КП2

Стадия	Масса	Масштаб
Р	см. табл.	1:20
Лист	Листов 1	

ГИПРОНИСЕЛЬХОЗ

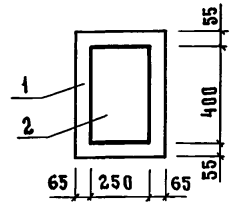

Формат	Зона	Поз	Обозначение	Наименование	Кол.	Примечание
				Документация		
А3			КЖИ-ТТ	Технические требования		
				Сборочные единицы		
А4		1	1.869.1-1	Опорная подушка ОП4-5	1	
А4		2	1.400-15, вып.1	Изделие закладное МН142-6	1	

Остальное - см. опорную подушку ОП4-5 по серии 1.869.1-1

Ведомость расхода стали
на дополнительные закладные изделия, кг

Марка элемента	Изделия закладные				
	Арматура класса		Прокат марки		Всего
	А-III		Вст3кп2		
	ГОСТ 5781-82		ГОСТ 103-76		
	⌀10	Итого	δ=8	Итого	
ОП4-5-а	0,4	0,4	6,9	6,9	7,3

Привязан

Инв. №

Взам. инв. №

Подпись и дата

Инв. № подл.

Нач.отд.	Вислогузов	
Н.контр.	Харламова	
Гл.констр.	Олешко	
Гл.спец.	Алексеенко	
Рук.гр.	Кириллова	
Ст.инж.	Божко	

801-4-173.87-КЖИ-ОП4-5-а

Опорная подушка ОП4-5-а

Стадия	Масса	Масштаб
Р	68,0	1:20
Лист	Листов 1	

ГИПРОНИСЕЛЬХОЗ

Формат А4

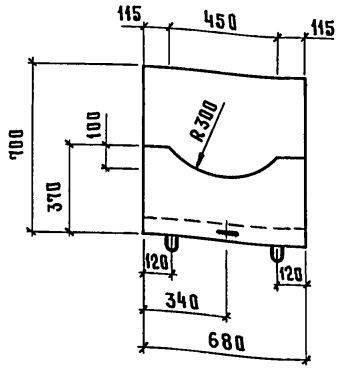

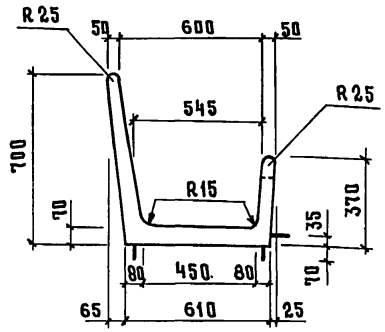

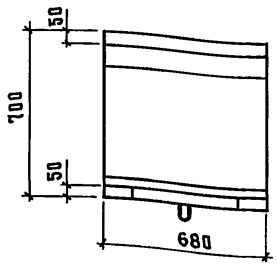

Кормушку КТ68.70.37 изготовить в опалубке кормушки КТ88.70.37 по серии 3.818.9-2 с укорочением длины по 100 мм с каждой стороны.

Остальное по серии 3.818.9-2, вып.1

Привязан

Инв. №

Взам. инв. №

Подпись и дата

Инв. № подл.

Нач.отд.	Вислогузов	
Н.контр.	Харламова	
Гл.констр.	Олешко	
Гл.спец.	Алексеенко	
Рук.гр.	Кириллова	
Ст.инж.	Божко	

801-4-173.87-КЖИ-КТ68.70.37

Кормушка КТ68.70.37

Стадия	Масса	Масштаб
Р		1:20
Лист	Листов 1	

ГИПРОНИСЕЛЬХОЗ

Альбом II

Формат	Зона	Поз.	Обозначение	Наименование	Количество на исполнение КЖИ-ПВ1.000 —	01	02	03	04	05	06	07	Примечание
				Документация									
А3			КЖИ-ТТ	Технические требования									
				к изготовлению арматурных									
				и закладных изделий									
А3			ПВ1.000 СБ	Сборочный чертеж									
				Детали									
				Швеллер 10 ГОСТ 8240-72 / Вст3кп2 ГОСТ 535-79									
Бч		1	-001	ℓ = 2450							2		21,1кг
			-01	ℓ = 1700			1					1	14,6
			-02	ℓ = 1600	1								13,8
			-03	ℓ = 1350					1				11,6
			-04	ℓ = 800						1			6,9
Бч		2	-05	ℓ = 1800	1								15,5
			-06	ℓ = 1550			1		1				13,3
			-07	ℓ = 950						1			8,15
Бч		3	-08	ℓ = 940	1				1		1		8,06
			-09	ℓ = 740			1			1			6,35
Бч		4	-10	ℓ = 950				1					8,15
			-11	ℓ = 500		1							4,30

Взам. инв. №

Подпись и дата

Инв. № подл.

Привязан

Инв. №

Нач. отд.	Вислогузов	
Н. контр.	Харламова	
Гл. констр.	Олешко	
Гл. спец.	Алексеенко	
Инж.	Сажин	
Инж.	Корытнова	

801-4-173.87-КЖИ-ПВ1.000

Подвеска ПВ1...ПВ8

Стадия	Лист	Листов
Р		1

ГИПРОНИСЕЛЬХОЗ

Альбом II

1-1 Рис.1

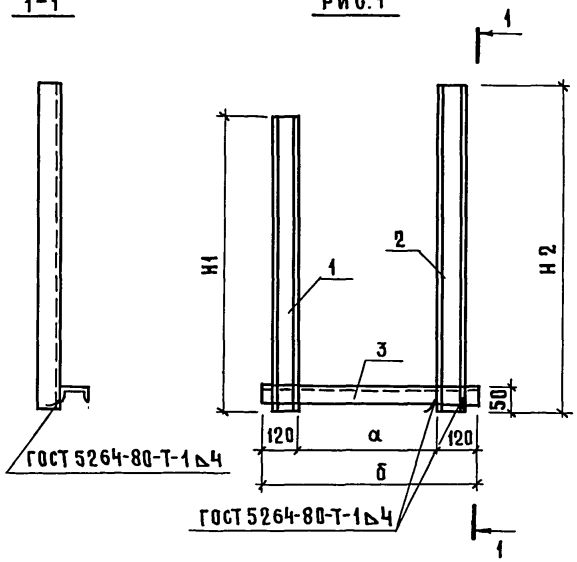

2-2 Рис.2

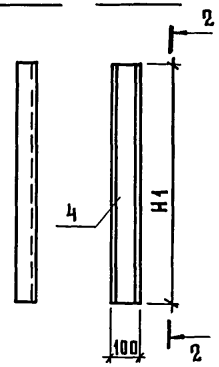

Обозначение	Марка	Рис.	Размеры, мм H1	H2		а	б	Масса, кг
КЖИ-ПВ1.000	ПВ1	1	1600	1800		700	940	37,4
-01	ПВ2	2	500	—		—	—	4,3
-02	ПВ3	1	1700	1550		500	740	34,3
-03	ПВ4	2	950	—		—	—	8,15
-04	ПВ5	1	1350	1550		700	940	32,96
-05	ПВ6	1	800	950		500	740	21,4
-06	ПВ7	3	2450	—		700	940	29,16
-07	ПВ8	2	1700	—		—	—	14,6

Покрытие гор. Ц 100 ГОСТ 9.073-77

3-3 Рис.3

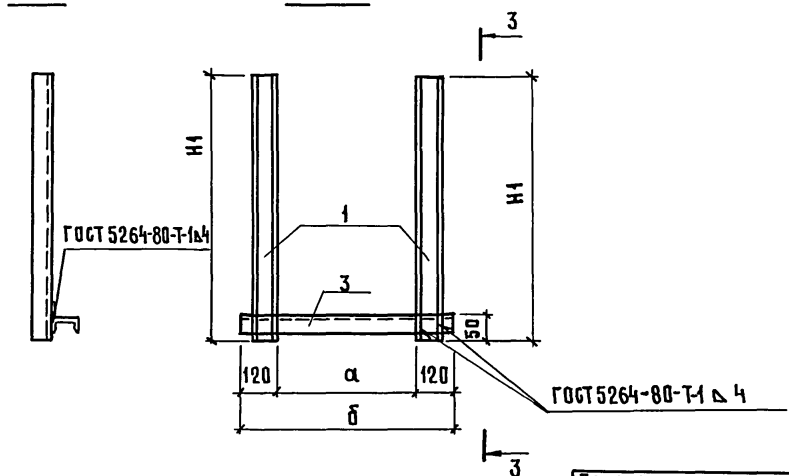

Привязан

Инв. N

Нач.отд	Вислогузов	
Н.контр.	Харламова	
Гл.констр	Олешко	
Гл.спец	Алексеенко	
Инж.	Сажин	
Инж.	Корчунова	

801-4-173.87- КЖИ-ПВ1.000 СБ

Подвеска ПВ1...ПВ8
Сборочный чертеж

Стадия	Масса	Масштаб
Р	см. табл.	1:20
Лист	Листов 1	

ГИПРОНИСЕЛЬХОЗ

Инв. N подл. | Подпись и дата | Взам. инв. N

Альбом II

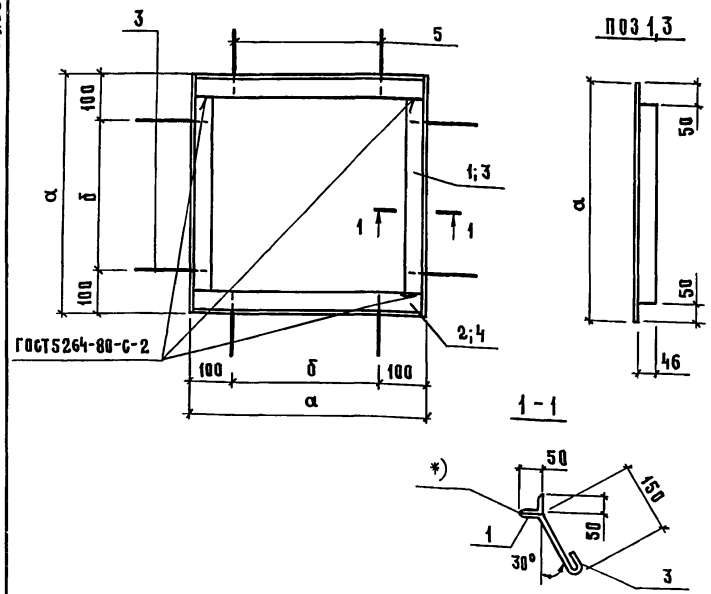

Формат	Зона	Поз.	Обозначение	Наименование	Кол. на исп. КЖИ-МН1.000 —	01			Примечание
				Документация					
А3			КЖИ-ТТ	Технические требования					
				к изготовлению арматурных					
				и закладных изделий					
				Детали					
				Уголок Б-50×50×5 ГОСТ 8509-72 / Вст3кп2-1 ГОСТ 535-79					
Бч		1	КЖИ-МН1.001	ℓ = 400	2				1,5 кг
Бч		2	-01	ℓ = 392	2				1,5 кг
Бч		3	-02	ℓ = 550		2			2,1 кг
Бч		4	-03	ℓ = 542		2			2,1 кг
Бч		5	КЖИ-МН1.002	⌀10 AI ГОСТ 5781-82 ℓ=260	8	8			0,2 кг

*) Сварка ручная дуговая фланговыми швами,
$h_{шв}$ = 4мм $\delta_{шв}$ = 8 мм.
Покрытие гор. Ц100 ГОСТ 9.073-77

Обозначение	Наименование	Масса ед. кг	Размеры, мм а	б
КЖИ-МН1.000	Изделие закладное МН1	7,6	400	200
-01	МН2	10,0	550	350

Взам. инв. N | Подпись и дата | Инв. N подл.

Привязан

Инв. N

Нач. отд.	Вислогузов	
Н. контр.	Харламова	
Гл. констр.	Олешко	
Гл. спец.	Алексеенко	
Ст. инж.	Божко	

801-4-173.87- КЖИ-МН1.000

Изделие закладное МН1; МН2

Стадия	Масса	Масштаб
Р	см. табл.	1:10
Лист	Листов 1	

ГИПРОНИСЕЛЬХОЗ

Рис. 1

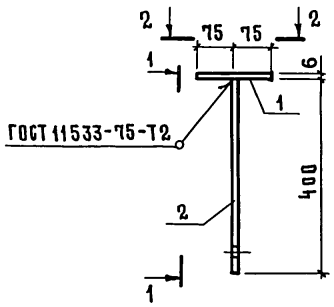

Рис. 2

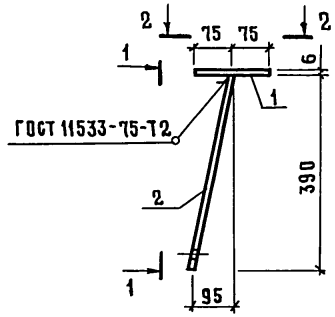

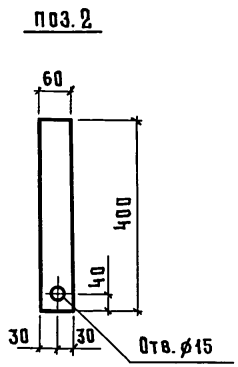

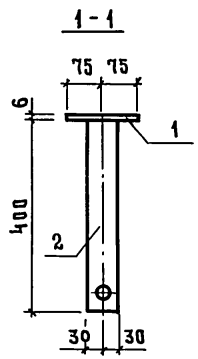

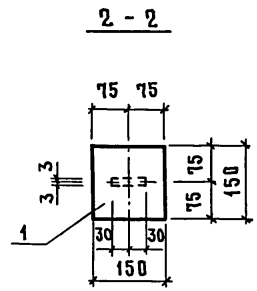

Формат	Зона	Поз.	Обозначение	Наименование	Кол. на исп. КЖИ-МС1.000 —	Кол. на исп. КЖИ-МС1.000 01			Примечание
				Документация					
А3			КЖИ-ТТ	Технические требования к изготовлению арматурных и закладных изделий					
				Детали					
БЧ		1	—МС1.001	Лист 6×150×150 ГОСТ19903-74 / Вст3кп2 ГОСТ14637-79	1	1			1,1 кг
БЧ		2	—МС1.002	Лист 6×60×400 ГОСТ19903-74 / Вст3кп2 ГОСТ14637-79	1	1			1,1

Покрытие гор. Ц100 ГОСТ 9.073-77

Обозначение	Марка	Рис.	Размеры, мм a		Масса ед. кг
КЖИ-МС1.000	МС1	1	400		2,2
-01	МС2	2	390		2,2

Привязан

Инв. №

Нач.отд.	Вислогузов	
Н.контр.	Харлямова	
Гл.констр.	Олешко	
Гл.спец.	Алексеенко	
Инж.	Сажин	
Инж.	Коршунова	

801-4-173.87 - КЖИ-МС1.000

Изделие соединительное МС1, МС2

Стадия	Масса	Масштаб
Р	2,2	1:10
Лист	Листов 1	

ГИПРОНИИСЕЛЬХОЗ

Взам. инв. № | Подпись и дата | Инв. №

gost.e-ecolog.ru