УДК 669.14-272.272 ГРУППА Г11

ОТРАСЛЕВОЙ СТАНДАРТ

ПРУЖИНЫ ВИНТОВЫЕ ЦИЛИНДРИЧЕСКИЕ РАСТЯЖЕНИЯ II КЛАССА ИЗ СТАЛИ КРУГЛОГО СЕЧЕНИЯ Конструкция и размеры

ОСТ2
Д81-6-73
Взамен Д81-3,
ТУД81-3

Утвержден Министерством Станкостроительной и инструментальной промышленности СССР 28 сентября 1973 г.

Срок действия установлен
с 1 января 1975 г.
до 1 января 1980 г.

Несоблюдение стандарта преследуется по закону

1. Настоящий стандарт распространяется на конструкцию и размеры винтовых цилиндрических пружин растяжения II класса из стали круглого сечения с диаметрами проволоки от 0,3 до 6 мм включительно с силами от 0,17 до 140 кгс.

Стандарт не распространяется на пружины, предназначенные для работы при повышенных температурах, в агрессивных и иных средах, обязывающих к применению специальных материалов.

2. Пружины могут выполняться 2-х исполнений:

Исполнение 1- пружина с зацепами, расположенными под углом 90^0.

Исполнение 2- пружина с зацепами, расположенными в одной плоскости.

2.1. Конструкция и размеры пружин должны соответствовать указанным на черт. 1 и в табл. 1.

gost.e-ecolog.ru

Исполнение I

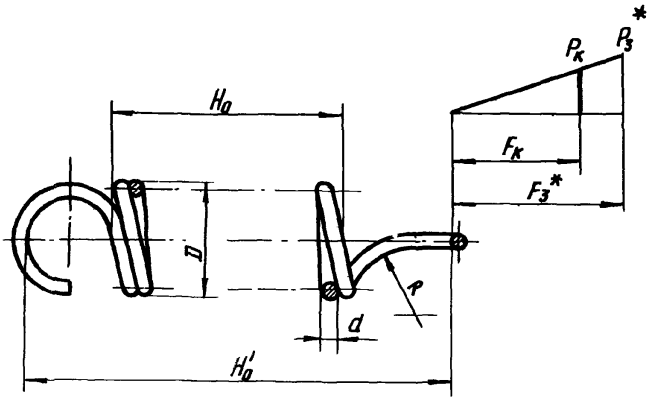

Исполнение 2

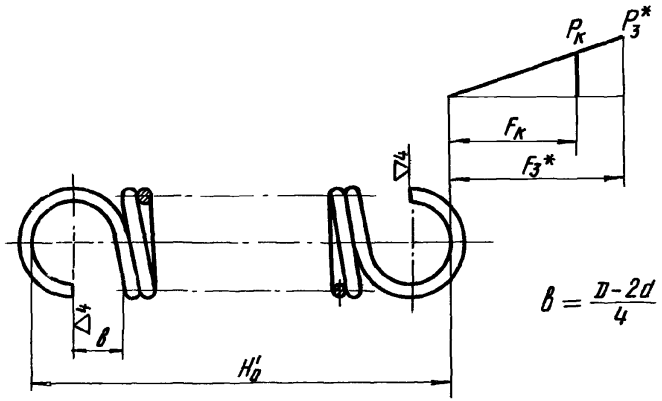

Черт. I**

*Размеры для справок

Пример условного обозначения пружины исполнения I, d =4 мм, D =25 мм, H_0 =45 мм :

ПРУЖИНА 4х25х45 ОСТ2 Д8I-6-73

То же, исполнения 2, d =4 мм, D =25 мм, H_0 =46 мм :

ПРУЖИНА 2 - 4х25х46 ОСТ2 Д8I-6-73

** По ГОСТ 2.40I-68

Таблица I

Размеры в мм

Исполнение I						Исполнение 2						Масса 100шт, кг
H_0	H_0'	n	F_K	F_3	●	H_0	H_0'	n	F_K	F_3	●	
d = 0,3, D = 2±0,07, P_K =0,28±0,03кгс, P_3 =0,315 кгс												
I,6	4,4	4,25	0,7	0,8		I,7	4,5	4,5	0,8	0,9		0,0I
2,2	5,0	6,25	I,I	I,2		2,3	5,I	6,5	I,I	I,2		0,0I
2,8	5,6	8,25	I,4	I,6		2,9	5,7	8,5	I,5	I,6		0,0I
3,4	6,2	I0,25	I,8	2,0		3,5	6,3	I0,5	I,8	2,0		0,0I
4,0	6,8	I2,25	2,I	2,3		4,I	6,9	I2,5	2,2	2,4		0,0I
4,6	7,4	I4,25	2,5	2,7		4,7	7,5	I4,5	2,5	2,8		0,0I
5,2	8,0	I6,25	2,8	3,I		5,3	8,I	I6,5	2,8	3,2		0,0I
5,8	8,6	I8,25	3,I	3,5		5,9	8,7	I8,5	3,2	3,5		0,0I
6,4	9,2	20,25	3,5	3,9		6,5	9,3	20,5	3,5	3,9		0,0I
7,0	9,8	22,25	3,8	4,2		7,I	9,9	22,5	3,9	4,3		0,0I
7,6	I0,4	24,25	4,2	4,6		7,7	I0,5	24,5	4,2	4,7		0,0I
8,2	II,0	26,25	4,5	5,0		8,3	II,I	26,5	4,6	5,I		0,0I
8,8	II,6	28,25	4,9	5,4		8,9	II,7	28,5	4,9	5,4		0,0I
9,4	I2,2	30,25	5,2	5,8		9,5	I2,3	30,5	5,3	5,8		0,0I
I0,0	I2,8	32,25	5,6	6,2		I0,I	I2,9	32,5	5,6	6,2		0,0I
I0,6	I3,4	34,25	5,9	6,5		I0,7	I3,5	34,5	5,9	6,6		0,0I
II,2	I4,0	36,25	6,2	6,9		II,3	I4,I	36,5	6,3	7,0		0,0I
II,8	I4,6	38,25	6,6	7,3		II,9	I4,7	38,5	6,6	7,4		0,0I
I2,4	I5,2	40,25	6,9	7,7		I2,5	I5,3	40,5	7,0	7,7		0,0I
d = 0,3, D = 2,5±0,09, P_K =0,23 ±0,02кгс, P_3 =0,25кгс												
I,6	5,4	4,25	I,3	I,4		I,7	5,5	4,5	I,3	I,5		0,0I
2,2	6,0	6,25	I,8	2,I		2,3	6,I	6,5	I,9	2,I		0,0I
2,8	6,6	8,25	2,4	2,7		2,9	6,7	8,5	2,5	2,8		0,0I
3,4	7,2	I0,25	3,0	3,4		3,5	7,3	I0,5	3,I	3,4		0,0I
4,0	7,8	I2,25	3,6	4,0		4,I	7,9	I2,5	3,7	4,I		0,0I
4,6	8,4	I4,25	4,2	4,7		4,7	8,5	I4,5	4,3	4,8		0,0I
5,2	9,0	I6,25	4,8	5,3		5,3	9,I	I6,5	4,9	5,4		0,0I
5,8	9,6	I8,25	5,4	6,0		5,9	9,7	I8,5	5,5	6,I		0,0I
6,4	I0,2	20,25	6,0	6,6		6,5	I0,3	20,5	6,I	6,7		0,0I
7,0	I0,8	22,25	6,6	7,3		7,I	I0,9	22,5	6,6	7,4		0,0I
7,6	II,4	24,25	7,2	8,0		7,7	II,5	24,5	7,2	8,0		0,0I
8,2	I2,0	26,25	7,8	8,6		8,3	I2,I	26,5	7,8	8,7		0,0I

Знаком ● отмечена графа применяемости

Продолжение табл.I

Размеры в мм

Исполнение I						Исполнение 2						Масса 100шт, кг
H_0	H_0'	n	F_K	F_3	●	H_0	H_0'	n	F_K	F_3	●	
d =0,3, D =2,5±0,09, P_K =0,23±0,02 кгс, P_3 =0,25кгс												
8,8	I2,6	28,25	8,3	9,3		8,9	I2,7	28,5	8,4	9,3		0,0I
9,4	I3,2	30,25	8,9	9,9		9,5	I3,3	30,5	9,0	I0,0		0,0I
I0,0	I3,8	32,25	9,5	I0,6		I0,I	I3,9	32,5	9,6	I0,7		0,0I
I0,6	I4,4	34,25	I0,I	II,2		I0,7	I4,5	34,5	I0,2	II,3		0,0I
II,2	I5,0	36,25	I0,7	II,9		II,3	I5,I	36,5	I0,8	I2,0		0,0I
II,8	I5,6	38,25	II,3	I2,5		II,9	I5,7	38,5	II,4	I2,6		0,02
I2,4	I6,2	40,25	II,9	I3,2		I2,5	I6,3	40,5	I2,0	I3,3		0,02
d =0,3, D = 3±0,I2, P_K =0,I9±0,02кгс, P_3 =0,2I2кгс												
I,6	6,4	4,25	2,0	2,2		I,7	6,5	4,5	2,I	2,3		0,0I
2,2	7,0	6,25	2,9	3,2		2,3	7,I	6,5	3,0	3,3		0,0I
2,8	7,6	8,25	3,8	4,2		2,9	7,7	8,5	3,9	4,4		0,0I
3,4	8,2	I0,25	4,7	5,3		3,5	8,3	I0,5	4,9	5,4		0,0I
4,0	8,8	I2,25	5,7	6,3		4,I	8,9	I2,5	5,8	6,4		0,0I
4,6	9,4	I4,25	6,6	7,3		4,7	9,5	I4,5	6,7	7,5		0,0I
5,2	I0,0	I6,25	7,5	8,4		5,3	I0,I	I6,5	7,6	8,5		0,0I
5,8	I0,6	I8,25	8,5	9,4		5,9	I0,7	I8,5	8,6	9,5		0,0I
6,4	II,2	20,25	9,4	I0,4		6,5	II,3	20,5	9,5	I0,5		0,0I
7,0	II,8	22,25	I0,3	II,4		7,I	II,9	22,5	I0,4	II,6		0,0I
7,6	I2,4	24,25	II,2	I2,5		7,7	I2,5	24,5	II,3	I2,6		0,0I
8,2	I3,0	26,25	I2,2	I3,5		8,3	I3,I	26,5	I2,3	I3,6		0,0I
8,8	I3,6	28,25	I3,I	I4,5		8,9	I3,7	28,5	I3,2	I4,6		0,02
9,4	I4,2	30,25	I4,0	I5,5		9,5	I4,3	30,5	I4,I	I5,7		0,02
I0,0	I4,8	32,25	I4,9	I6,6		I0,I	I4,9	32,5	I5,I	I6,7		0,02
I0,6	I5,4	34,25	I5,9	I7,6		I0,7	I5,5	34,5	I6,0	I7,7		0,02
II,2	I6,0	36,25	I6,8	I8,6		II,3	I6,I	36,5	I6,9	I8,8		0,02
II,8	I6,6	38,25	I7,7	I9,7		II,9	I6,7	38,5	I7,8	I9,8		0,02
I2,4	I7,2	40,25	I8,6	20,7		I2,5	I7,3	40,5	I8,8	20,8		
d =0,3, D =3,8±0,I5, P_K =0,I5±0,02 кгс, P_3 =0,I7кгс												
I,6	8,0	4,25	3,4	3,8		I,7	8,I	4,5	3,6	4,0		0,0I
2,2	8,6	6,25	5,I	5,6		2,3	8,7	6,5	5,3	5,8		0,0I
2,8	9,2	8,25	6,7	7,4		2,9	9,3	8,5	6,9	7,6		0,0I
3,4	9,8	I0,25	8,3	9,2		3,5	9,9	I0,5	8,5	9,4		0,0I

Продолжение табл.I

Размеры в мм

Исполнение I						Исполнение 2						Масса 100шт, кг
H_0	H_0'	n	F_K	F_3	•	H_0	H_0'	n	F_K	F_3	•	
d=0,3, D=3,8±0,I5, P_K=0,I5 ±0,02 кгс, P_3=0,I7кгс												
4,0	I0,4	I2,25	9,9	II,0		4,I	I0,5	I2,5	I0,I	II,2		0,0I
4,6	II,0	I4,25	II,5	I2,8		4,7	II,I	I4,5	II,7	I3,0		0,0I
5,2	II,6	I6,25	I3,2	I4,6		5,3	II,7	I6,5	I3,4	I4,8		0,0I
5,8	I2,2	I8,25	I4,8	I6,4		5,9	I2,3	I8,5	I5,0	I6,6		0,0I
6,4	I2,8	20,25	I6,4	I8,2		6,5	I2,9	20,5	I6,6	I8,4		0,0I
7,0	I3,4	22,25	I8,0	20,0		7,I	I3,5	22,5	I8,2	20,2		0,0I
7,6	I4,0	24,25	I9,6	2I,8		7,7	I4,I	24,5	I9,8	22,0		0,02
8,2	I4,6	26,25	2I,3	23,6		8,3	I4,7	26,5	2I,5	23,8		0,02
8,8	I5,2	28,25	22,9	25,4		8,9	I5,3	28,5	23,I	25,6		0,02
9,4	I5,8	30,25	24,5	27,2		9,5	I5,9	30,5	24,7	27,4		0,02
I0,0	I6,4	32,25	26,I	29,0		I0,I	I6,5	32,5	26,3	29,2		0,02
I0,6	I7,0	34,25	27,7	30,8		I0,7	I7,I	34,5	27,9	3I,0		0,02
II,2	I7,6	36,25	29,3	32,6		II,3	I7,7	36,5	29,5	32,8		0,02
II,8	I8,2	38,25	3I,0	34,4		II,9	I8,3	38,5	3I,2	34,6		0,02
I2,4	I8,8	40,25	32,6	36,2		I2,5	I8,9	40,5	32,8	36,4		0,03
d=0,4, D=2,5 $^{+0,II}_{-0,08}$, P_K=0,54±0,05кгс, P_3=0,6 кгс												
2,I	5,5	4,25	0,8	0,9		2,2	5,6	4,5	0,9	I,0		0,0I
2,9	6,3	6,25	I,2	I,4		3,0	6,4	6,5	I,3	I,4		0,0I
3,7	7,I	8,25	I,6	I,8		3,8	7,2	8,5	I,7	I,8		0,0I
4,5	7,9	I0,25	2,0	2,2		4,6	8,0	I0,5	2,I	2,3		0,0I
5,3	8,7	I2,25	2,4	2,7		5,4	8,8	I2,5	2,4	2,7		0,0I
6,I	9,5	I4,25	2,8	3,I		6,2	9,6	I4,5	2,8	3,I		0,0I
6,9	I0,3	I6,25	3,2	3,5		7,0	I0,4	I6,5	3,2	3,6		0,0I
7,7	II,I	I8,25	3,6	4,0		7,8	II,2	I8,5	3,6	4,0		0,0I
8,5	II,9	20,25	4,0	4,4		8,6	I2,0	20,5	4,0	4,4		0,02
9,3	I2,7	22,25	4,3	4,8		9,4	I2,8	22,5	4,4	4,9		0,02
I0,I	I3,5	24,25	4,7	5,3		I0,2	I3,6	24,5	4,8	5,3		0,02
I0,9	I4,3	26,25	5,I	5,7		II,0	I4,4	26,5	5,2	5,8		0,02
II,7	I5,I	28,25	5,5	6,I		II,8	I5,2	28,5	5,6	6,2		0,02
I2,5	I5,9	30,25	5,9	6,6		I2,6	I6,0	30,5	6,0	6,6		0,02
I3,3	I6,7	32,25	6,3	7,0		I3,4	I6,8	32,5	6,3	7,I		0,02

Продолжение табл. I

Размеры в мм

Исполнение I						Исполнение I						Масса 100шт, кг
H_0	H_0'	n	F_K	F_3	•	H_0	H_0'	n	F_K	F_3	•	
$d = 0,4$, $D = 2,5^{+0,11}_{-0,08}$, $P_K = 0,54 \pm 0,05$ кгс, $P_3 = 0,6$ кгс												
I4,I	I7,5	34,25	6,7	7,4		I4,2	I7,6	34,5	6,7	7,5		0,02
I4,9	I8,3	36,25	7,I	7,9		I5,0	I8,4	36,5	7,I	7,9		0,02
I5,7	I9,I	38,25	7,5	8,3		I5,8	I9,2	38,5	7,5	8,4		0,03
I6,5	I9,9	40,25	7,9	8,7		I6,6	20,0	40,5	7,9	8,8		0,03
$d = 0,4$, $D = 3^{+0,14}_{-0,10}$, $P_K = 0,45 \pm 0,05$ кгс, $P_3 = 0,5$ кгс												
2,I	6,5	4,25	I,3	I,5		2,2	6,6	4,5	I,4	I,5		0,0I
2,9	7,3	6,25	I,9	2,2		3,0	7,4	6,5	2,0	2,2		0,0I
3,7	8,I	8,25	2,5	2,8		3,8	8,2	8,5	2,6	2,9		0,0I
4,5	8,9	I0,25	3,2	3,5		4,6	9,0	I0,5	3,2	3,6		0,0I
5,3	9,7	I2,25	3,8	4,2		5,4	9,8	I2,5	3,9	4,3		0,0I
6,I	I0,5	I4,25	4,4	4,9		6,2	I0,6	I4,5	4,5	5,0		0,0I
6,9	II,3	I6,25	5,0	5,6		7,0	II,4	I6,5	5,I	5,7		0,0I
7,7	I2,I	I8,25	5,6	6,3		7,8	I2,2	I8,5	5,7	6,4		0,02
8,5	I2,9	20,25	6,3	7,0		8,6	I3,0	20,5	6,3	7,I		0,02
9,3	I3,7	22,25	6,9	7,7		9,4	I3,8	22,5	6,9	7,7		0,02
I0,I	I4,5	24,25	7,5	8,3		I0,2	I4,6	24,5	7,6	8,4		0,02
I0,9	I5,3	26,25	8,I	9,0		II,0	I5,4	26,5	8,2	9,I		0,02
II,7	I6,I	28,25	8,7	9,7		II,8	I6,2	28,5	8,8	9,8		0,02
I2,5	I6,9	30,25	9,3	I0,4		I2,6	I7,0	30,5	9,4	I0,5		0,03
I3,3	I7,7	32,25	I0,0	II,I		I3,4	I7,8	32,5	I0,0	II,2		0,03
I4,I	I8,5	34,25	I0,6	II,8		I4,2	I8,6	34,5	I0,7	II,9		0,03
I4,9	I9,3	36,25	II,2	I2,5		I5,0	I9,4	36,5	II,3	I2,6		0,03
I5,7	20,I	38,25	II,8	I3,2		I5,8	20,2	38,5	II,9	I3,2		0,03
I6,5	20,9	40,25	I2,4	I3,8		I6,6	2I,0	40,5	I2,5	I3,9		0,03
$d = 0,4$, $D = 4^{+0,18}_{-0,12}$, $P_K = 0,34 \pm 0,03$ кгс, $P_3 = 0,38$ кгс												
2,I	8,5	4,25	2,6	2,9		2,2	8,6	4,5	2,8	3,I		0,0I
2,9	9,3	6,25	3,8	4,3		3,0	9,4	6,5	4,0	4,4		0,0I
3,7	I0,I	8,25	5,I	5,4		3,8	I0,2	8,5	5,2	5,8		0,0I

ОСТ2 Д8I-6-73 Стр.7

Продолжение табл.I

Размеры в мм

Исполнение I						Исполнение 2						Масса 100шт, кг
H_0	H_0'	n	F_K	F_3	•	H_0	H_0'	n	F_K	F_3	•	
d=0,4, $D=4^{+0,I8}_{-0,I2}$,						P_K=0,34±0,03 кгс,			P_3= 0,38 кгс			
4,5	I0,9	I0,25	6,3	7,0		4,6	II,0	I0,5	6,5	7,2		0,0I
5,3	II,7	I2,25	7,5	8,4		5,4	II,8	I2,5	7,7	8,5		0,02
6,I	I2,5	I4,25	8,8	9,7		6,2	I2,6	I4,5	8,9	9,9		0,02
6,9	I3,3	I6,25	I0,0	II,I		7,0	I3,4	I6,5	I0,I	II,3		0,02
7,7	I4,I	I8,25	II,2	I2,5		7,8	I4,2	I8,5	II,4	I2,6		0,02
8,5	I4,9	20,25	I2,4	I3,8		8,6	I5,0	20,5	I2,0	I4,0		0,02
9,3	I5,7	22,25	I3,7	I5,2		9,4	I5,8	22,5	I3,8	I5,4		0,03
I0,I	I6,5	24,25	I4,9	I6,6		I0,2	I6,6	24,5	I5,I	I6,7		0,03
I0,9	I7,3	26,25	I6,I	I7,9		II,0	I7,4	26,5	I6,3	I8,I		0,03
II,7	I8,I	28,25	I7,4	I9,3		II,8	I8,2	28,5	I7,5	I9,5		0,03
I2,5	I8,9	30,25	I8,6	20,7		I2,6	I9,0	30,5	I8,8	20,8		0,04
I3,3	I9,7	32,25	I9,8	22,0		I3,4	I9,8	32,5	20,0	22,2		0,04
I4,I	20,5	34,25	2I,I	23,4		I4,2	20,6	34,5	2I,2	23,6		0,04
I4,9	2I,3	36,25	22,3	24,8		I5,0	2I,4	36,5	22,4	24,9		0,04
I5,7	22,I	38,25	23,5	26,I		I5,8	22,2	38,5	23,7	26,3		0,04
I6,5	22,9	40,25	24,7	27,5		I6,6	23,0	40,5	24,9	27,7		0,05
d=0,4, $D=5^{+0,22}_{-0,I4}$,						P_K=0,27 ± 0,03 кгс,			P_3=0,3 кгс			
2,I	I0,5	4,25	4,4	4,8		2,2	I0,6	4,5	4,6	5,I		0,0I
2,9	II,3	6,25	6,4	7,I		3,0	II,4	6,5	6,7	7,4		0,0I
3,7	I2,I	8,25	8,5	9,4		3,8	I2,2	8,5	8,7	9,7		0,0I
4,5	I2,9	I0,25	I0,5	II,7		4,6	I3,0	I0,5	I0,8	I2,0		0,02
5,3	I3,7	I2,25	I2,6	I4,0		5,4	I3,8	I2,5	I2,8	I4,3		0,02
6,I	I4,5	I4,25	I4,6	I6,3		6,2	I4,6	I4,5	I4,9	I6,5		0,02
6,9	I5,3	I6,25	I6,7	I8,5		7,0	I5,4	I6,5	I6,9	I8,8		0,03
7,7	I6,I	I8,25	I8,7	20,8		7,8	I6,2	I8,5	I9,0	2I,I		0,03
8,5	I6,9	20,25	20,8	23,I		8,6	I7,0	20,5	2I,0	23,4		0,03
9,3	I7,7	22,25	22,8	25,4		9,4	I7,8	22,5	23,I	25,7		0,03
I0,I	I8,5	24,25	24,9	27,7		I0,2	I8,6	24,5	25,2	28,0		0,04
I0,9	I9,3	26,25	26,9	30,0		II,0	I9,4	26,5	27,2	30,2		0,04
II,7	20,I	28,25	29,0	32,2		II,8	20,2	28,5	29,3	32,5		0,04
I2,5	20,9	30,25	3I,I	34,5		I2,6	2I,0	30,5	3I,3	34,8		0,05

Продолжение табл. I

Размеры в мм

Исполнение I						Исполнение 2						Масса 100шт, кг
H_0	H_0'	n	F_K	F_3	•	H_0	H_0'	n	F_K	F_3	•	
d=0,4, $D=5^{+0,22}_{-0,14}$,						P_K=0,27±0,03 кгс,				P_3=0,3 кгс		
I3,3	2I,7	32,25	33,I	36,8		I3,4	2I,8	32,5	33,4	37,I		0,05
I4,I	22,5	34,25	35,2	39,I		I4,2	22,6	34,5	35,4	39,4		0,05
I4,9	23,3	36,25	37,2	4I,4		I5,0	23,4	36,5	37,5	4I,6		0,05
I5,7	24,I	38,25	39,3	43,6		I5,8	24,2	38,5	39,5	43,9		0,06
I6,5	24,9	40,25	4I,3	45,9		I6,6	25,0	40,5	4I,6	46,2		0,06
d=0,5, $D=3^{+0,09}_{-0,06}$,						P_K=0,9 ±0,09 кгс,				P_3= I кгс		
2,6	6,6	4,25	I,0	I,I		2,8	6,8	4,5	I,0	I,I		0,0I
3,6	7,6	6,25	I,4	I,6		3,8	7,8	6,5	I,5	I,6		0,0I
4,6	8,6	8,25	I,9	2,I		4,8	8,8	8,5	I,9	2,I		0,0I
5,6	9,6	I0,25	2,3	2,6		5,8	9,8	I0,5	2,4	2,6		0,0I
6,6	I0,6	I2,25	2,8	3,I		6,8	I0,8	I2,5	2,8	3,I		0,02
7,6	II,6	I4,25	3,2	3,6		7,8	II,8	I4,5	3,3	3,6		0,02
8,6	I2,6	I6,25	3,7	4,I		8,8	I2,8	I6,5	3,7	4,I		0,02
9,6	I3,6	I8,25	4,I	4,6		9,8	I3,8	I8,5	4,2	4,6		0,02
I0,6	I4,6	20,25	4,6	5,I		I0,8	I4,8	20,5	4,6	5,I		0,03
II,6	I5,6	22,25	5,0	5,6		II,8	I5,8	22,5	5,I	5,6		0,03
I2,6	I6,6	24,25	5,5	6,I		I2,8	I6,8	24,5	5,5	6,I		0,03
I3,6	I7,6	26,25	5,9	6,6		I3,8	I7,8	26,5	6,0	6,6		0,03
I4,6	I8,6	28,25	6,4	7,I		I4,8	I8,8	28,5	6,4	7,I		0,04
I5,6	I9,6	30,25	6,8	7,6		I5,8	I9,8	30,5	6,9	7,6		0,04
I6,6	20,6	32,25	7,3	8,I		I6,8	20,8	32,5	7,3	8,I		0,04
I7,6	2I,6	34,25	7,7	8,6		I7,8	2I,8	34,5	7,8	8,6		0,04
I8,6	22,6	36,25	8,2	9,I		I8,8	22,8	36,5	8,2	9,I		0,05
I9,6	23,6	38,25	8,6	9,6		I9,8	23,8	38,5	8,7	9,6		0,05
20,6	24,6	40,25	9,I	I0,I		20,8	24,8	40,5	9,I	I0,I		0,05
d=0,5, $D=4^{+0,I4}_{-0,I0}$,						P_K=0,68 ± 0,07 кгс,				P_3=0,75 кгс		
2,6	8,6	4,25	2,0	2,2		2,8	8,8	4,5	2,I	2,3		0,0I
3,6	9,6	6,25	2,9	3,2		3,8	9,8	6,5	3,0	3,3		0,0I
4,6	I0,6	8,25	3,8	4,2		4,8	I0,8	8,5	3,9	4,4		0,02

Продолжение табл. I

Размеры в мм

Исполнение I						Исполнение 2						Масса 100шт, кг
H_0	H_0'	n	F_K	F_3	•	H_0	H_0'	n	F_K	F_3	•	
$d = 0,5$, $D = 4^{+0,I4}_{-0,I0}$, $P_K = 0,68 \pm 0,07$ кгс, $P_3 = 0,75$ кгс												
5,6	II,6	I0,25	4,7	5,3		5,8	II,8	I0,5	4,9	5,4		0,02
6,6	I2,6	I2,25	5,7	6,3		6,8	I2,8	I2,5	5,8	6,4		0,02
7,6	I3,6	I4,25	6,6	7,3		7,8	I3,8	I4,5	6,7	7,5		0,03
8,6	I4,6	I6,25	7,5	8,4		8,8	I4,8	I6,5	7,6	8,5		0,03
9.6	I5,6	I8,25	8,4	9,4		9,8	I5,8	I8,5	8,6	9,5		0,03
I0,6	I6,6	20,25	9,4	I0,4		I0,8	I6,8	20,5	9,5	I0,5		0,04
II,6	I7,6	22,25	I0,3	II,4		II,8	I7,8	22,5	I0,4	II,6		0,04
I2,6	I8,6	24,25	II,2	I2,5		I2,8	I8,8	24,5	II,3	I2,6		0,04
I3,6	I9,6	26,25	I2,2	I3,5		I3,8	I9,8	26,5	I2,3	I3,6		0,05
I4,6	20,6	28,25	I3,I	I4,5		I4,8	20,8	28,5	I3,2	I4,6		0,05
I5,6	2I,6	30,25	I4,0	I5,5		I5,8	2I,8	30,5	I4,I	I5,7		0,05
I6,6	22,6	32,25	I4,9	I6,6		I6,8	22,8	32,5	I5,0	I6,7		0,06
I7,6	23,6	34,25	I5,9	I7,6		I7,8	23,8	34,5	I6,0	I7,7		0,06
I8,6	24,6	36,25	I6,8	I8,6		I8,8	24,8	36,5	I6,9	I8,8		0,06
I9,6	25,6	38,25	I7,7	I9,7		I9,8	25,8	38,5	I7,8	I9,8		0,07
20,6	26,6	40,25	I8,6	20,7		20,8	26,8	40,5	I8,8	20,8		0,07
$d = 0,5$, $D = 5^{+0,I8}_{-0,I2}$, $P_K = 0,54 \pm 0,05$кгс, $P_3 = 0,6$ кгс												
2,6	I0,6	4,25	3,3	3,7		2,8	I0,8	4,5	3,5	3,9		0,0I
3,6	II,6	6,25	4,9	5,5		3,8	II,8	6,5	5,I	5,7		0,02
4,6	I2,6	8,25	6,5	7,2		4,8	I2,8	8,5	6,7	7,4		0,02
5,6	I3,6	I0,25	8,I	9,0		5,8	I3,8	I0,5	8,3	9,2		0,03
6,6	I4,6	I2,25	9,6	I0,7		6,8	I4,8	I2,5	9,8	I0,9		0,03
7,6	I5,6	I4,25	II,2	I2,5		7,8	I5,8	I4,5	II,4	I2,7		0,04
8,6	I6,6	I6,25	I2,8	I4,2		8,8	I6,8	I6,5	I3,0	I4,4		0,04
9,6	I7,6	I8,25	I4,4	I6,0		9,8	I7,8	I8,5	I4,6	I6,2		0,04
I0,6	I8,6	20,25	I5,9	I7,7		I0,8	I8,8	20,5	I6,I	I7,9		0,05
II,6	I9,6	22,25	I7,5	I9,5		II,8	I9,8	22,5	I7,7	I9,7		0,05
I2,6	20,6	24,25	I9,I	2I,2		I2,8	20,8	24,5	I9,3	2I,4		0,06
I3,6	2I,6	26,25	20,7	23,0		I3,8	2I,8	26,5	20,9	23,2		0,06
I4,6	22,6	28,25	22,2	24,7		I4,8	22,8	28,5	22,4	24,9		0,07
I5,6	23,6	30,25	23,8	26,5		I5,8	23,8	30,5	24,0	26,7		0,07

Продолжение табл.I

Размеры в мм

Исполнение I						Исполнение 2						Масса I00шт, кг
H_0	H_0'	n	F_K	F_3	•	H_0	H_0'	n	F_K	F_3	•	
d = 0,5, $D = 5^{+0,I8}_{-0,I2}$, P_K=0,54 ± 0,05 кгс, P_3 = 0,6 кгс												
I6,6	24,6	32,25	25,4	28,2		I6,8	24,8	32,5	25,6	28,4		0,07
I7,6	25,6	34,25	27,0	30,0		I7,8	25,8	34,5	27,2	30,2		0,08
I8,6	26,6	36,25	28,5	3I,7		I8,8	26,8	36,5	28,7	3I,9		0,08
I9,6	27,6	38,25	30,I	33,5		I9,8	27,8	38,5	30,3	33,7		0,09
20,6	28,6	40,25	3I,7	35,2		20,8	28,8	40,5	3I,9	35,4		0,09
d =0,5, $D = 6^{+0,22}_{-0,I4}$, P_K = 0,45 ± 0,05 кгс, P_3 = 0,5 кгс												
2,6	I2,6	4,25	5,I	5,7		2,8	I2,8	4,5	5,4	6,0		0,02
3,6	I3,6	6,25	7,5	8,3		3,8	I3,8	6,5	7,8	8,6		0,02
4,6	I4,6	8,25	9,9	II,0		4,8	I4,8	8,5	I0,2	II,3		0,03
5,6	I5,6	I0,25	I2,3	I3,6		5,8	I5,8	I0,5	I2,6	I4,0		0,03
6,6	I6,6	I2,25	I4,7	I6,3		6,8	I6,8	I2,5	I5,0	I6,6		0,04
7,6	I7,6	I4,25	I7,I	I9,0		7,8	I7,8	I4,5	I7,4	I9,3		0,04
8,6	I8,6	I6,25	I9,4	2I,6		8,8	I8,8	I6,5	I9,7	2I,9		0,05
9,6	I9,6	I8,25	2I,8	24,3		9,8	I9,8	I8,5	22,I	24,6		0,05
I0,6	20,6	20,25	24,2	26,9		I0,8	20,8	20,5	24,5	27,3		0,06
II,6	2I,6	22,25	26,6	29,6		II,8	2I,8	22,5	26,9	29,9		0,06
I2,6	22,6	24,25	29,0	32,3		I2,8	22,8	24,5	29,3	32,6		0,07
I3,6	23,6	26,25	3I,4	34,9		I3,8	23,8	26,5	3I,7	35,2		0,07
I4,6	24,6	28,25	33,8	37,6		I4,8	24,8	28,5	34,I	37,9		0,08
I5,6	25,6	30,25	36,2	40,2		I5,8	25,8	30,5	36,5	40,6		0,09
I6,6	26,6	32,25	38,6	42,9		I6,8	26,8	32,5	38,9	43,2		0,09
I7,6	27,6	34,25	4I,0	45,6		I7,8	27,8	34,5	4I,3	45,9		0,I0
I8,6	28,6	36,25	43,4	48,2		I8,8	28,8	36,5	43,7	48,5		0,I0
I9,6	29,6	38,25	45,8	50,9		I9,8	29,8	38,5	46,I	5I,2		0,II
20,6	30,6	40,25	48,2	53,5		20,8	30,8	40,5	48,5	53,9		0,II
d = 0,6, $D = 4^{+0,II}_{-0,08}$, P_K = I,I3 ±0,II кгс, P_3 = I,25 кгс												
3,2	8,8	4,25	I,5	I,6		3,3	8,9	4,5	I,5	I,7		0,0I
4,4	I0,0	6,25	2,I	2,4		4,5	I0,I	6,5	2,2	2,5		0,02
5,6	II,2	8,25	2,8	3,I		5,7	II,3	8,5	2,9	3,2		0,02
6,8	I2,4	I0,25	3,5	3,9		6,9	I2,5	I0,5	3,6	4,0		0,03

Продолжение табл.I

Размеры в мм

Исполнение I						Исполнение 2						Масса 100шт, кг
H_0	H_0'	n	F_K	F_3	•	H_0	H_0'	n	F_K	F_3	•	
$d = 0{,}6$, $D = 4^{+0,11}_{-0,08}$, P_K=I,I3 ±0,II кгс, P_3 = I,25 кгс												
8,0	I3,6	I2,25	4,2	4,6		8,I	I3,7	I2,5	4,3	4,7		0,03
9,2	I4,8	I4,25	4,9	5,4		9,3	I4,9	I4,5	4,9	5,5		0,04
I0,4	I6,0	I6,25	5,5	6,2		I0,5	I6,I	I6,5	5,6	6,3		0,04
II,6	I7,2	I8,25	6,2	6,9		II,7	I7,3	I8,5	6,3	7,0		0,05
I2,8	I8,4	20,25	6,9	7,7		I2,9	I8,5	20,5	7,0	7,8		0,05
I4,0	I9,6	22,25	7,6	8,4		I4,I	I9,7	22,5	7,7	8,5		0,06
I5,2	20,8	24,25	8,3	9,2		I5,3	20,9	24,5	8,4	9,3		0,06
I6,4	22,0	26,25	9,0	9,9		I6,5	22,I	26,5	9,0	I0,0		0,07
I7,6	23,2	28,25	9,6	I0,7		I7,7	23,3	28,5	9,7	I0,8		0,07
I8,8	24,4	30,25	I0,3	II,5		I8,9	24,5	30,5	I0,4	II,6		0,08
20,0	25,6	32,25	II,0	I2,2		20,I	25,7	32,5	II,I	I2,3		0,08
2I,2	26,8	34,25	II,7	I3,0		2I,3	26,9	34,5	II,8	I3,I		0,09
22,4	28,0	36,25	I2,4	I3,7		22,5	28,I	36,5	I2,5	I3,8		0,09
23,6	29,2	38,25	I3,I	I4,5		23,7	29,3	38,5	I3,I	I4,6		0,09
24,8	30,4	40,25	I3,7	I5,3		24,9	30,5	40,5	I3,8	I5,3		0,I0
$d = 0{,}6$, $D = 5^{+0,I4}_{-0,I0}$, P_K = 0,9 ± 0,09 кгс, P_3 = I кгс												
3,2	I0,8	4,25	2,5	2,8		3,3	I0,9	4,5	2,7	3,0		0,02
4,4	I2,0	6,25	3,7	4,I		4,5	I2,I	6,5	3,8	4,3		0,03
5,6	I3,2	8,25	4,9	5,4		5,7	I3,3	8,5	5,0	5,6		0,03
6,8	I4,4	I0,25	6,I	6,7		6,9	I4,5	I0,5	6,2	6,9		0,04
8,0	I5,6	I2,25	7,2	8,0		8,I	I5,7	I2,5	7,4	8,2		0,04
9,2	I6,8	I4,25	8,4	9,3		9,3	I6,9	I4,5	9,6	9,5		0,05
I0,4	I8,0	I6,25	9,6	I0,7		I0,5	I8,I	I6,5	9,7	I0,8		0,06
II,6	I9,2	I8,25	I0,8	I2,0		II,7	I9,3	I8,5	I0,9	I2,I		0,06
I2,8	20,4	20,25	I2,0	I3,3		I2,9	20,5	20,5	I2,I	I3,4		0,07
I4,0	2I,6	22,25	I3,I	I4,6		I4,I	2I,7	22,5	I3,3	I4,8		0,07
I5,2	22,8	24,25	I4,3	I5,9		I5,3	22,9	24,5	I4,5	I6,I		0,08
I6,4	24,0	26,25	I5,5	I7,2		I6,5	24,I	26,5	I5,6	I7,4		0,09
I7,6	25,2	28,25	I6,7	I8,5		I7,7	25,3	28,5	I6,8	I8,7		0,09
I8,8	26,4	30,25	I7,9	I9,8		I8,9	26,5	30,5	I8,0	20,0		0,I0
20,0	27,6	32,25	I9,0	2I,2		20,I	27,7	32,5	I9,2	2I,3		0,I0
2I,2	28,8	34,25	20,2	22,5		2I,3	28,9	34,5	20,4	22,6		0,II

Продолжение табл.I

Размеры в мм

Исполнение I						Исполнение 2						Масса 100шт, кг
H_0	H_0'	n	F_K	F_3	•	H_0	H_0'	n	F_K	F_3	•	
d = 0,6, $D = 5^{+0,I4}_{-0,I0}$,						P_K=0,9 ± 0,09 кгс,				P_3 = I кгс		
22,4	30,0	36,25	2I,4	23,8		22,5	30,I	36,5	2I,6	23,9		0,I2
23,6	3I,2	38,25	22,6	25,I		23,7	3I,3	38,5	22,7	25,3		0,I2
24,8	32,4	40,25	23,8	26,4		24,9	32,5	40,5	23,9	26,6		0,I3
d = 0,6, $D = 6^{+0,I8}_{-0,I2}$,						P_K=0,77 ± 0,08 кгс,				P_3=0,85кгс		
3,2	I2,8	4,25	4,0	4,4		3,3	I2,9	4,5	4,2	4,6		0,02
4,4	I4,0	6,25	5,8	6,5		4,5	I4,I	6,5	6,0	6,7		0,03
5,6	I5,2	8,25	7,7	8,5		5,7	I5,3	8,5	7,9	8,8		0,04
6,8	I6,4	I0,25	9,5	I0,6		6,9	I6,5	I0,5	9,8	I0,8		0,05
8,0	I7,6	I2,25	II,4	I2,7		8,I	I7,7	I2,5	II,6	I2,9		0,05
9,2	I8,8	I4,25	I3,2	I4,7		9,3	I8,9	I4,5	I3,5	I5,0		0,06
I0,4	20,0	I6,25	I5,I	I6,8		I0,5	20,I	I6,5	I5,3	I7,0		0,07
II,6	2I,2	I8,25	I7,0	I8,9		II,7	2I,3	I8,5	I7,2	I9,I		0,08
I2,8	22,4	20,25	I8,8	20,9		I2,9	22,5	20,5	I9,I	2I,2		0,08
I4,0	23,6	22,25	20,7	23,0		I4,I	23,7	22,5	20,9	23,2		0,09
I5,2	24,8	24,25	22,5	25,I		I5,3	24,9	24,5	22,8	25,3		0,I0
I6,4	26,0	26,25	24,4	27,I		I6,5	26,I	26,5	24,6	27,4		0,II
I7,6	27,2	28,25	26,3	29,2		I7,7	27,3	28,5	26,5	29,4		0,II
I8,8	28,4	30,25	28,I	3I,2		I8,9	28,5	30,5	28,4	3I,5		0,I2
20,0	29,6	32,25	30,0	33,3		20,I	29,7	32,5	30,2	33,6		0,I3
2I,2	30,8	34,25	3I,8	35,4		2I,3	30,9	34,5	32,I	35,6		0,I4
22,4	32,0	36,25	33,7	37,4		22,5	32,I	36,5	33,9	37,7		0,I4
23,6	33,2	38,25	35,6	39,5		23,7	33,3	38,5	35,8	39,8		0,I5
24,8	34,4	40,25	37,4	4I,6		24,9	34,5	40,5	37,6	4I,8		0,I6
d = 0,6, $D = 7^{+0,22}_{-0,I4}$,						P_K=0,64 ± 0,06 кгс,				P_3 = 0,7I кгс		
3,2	I4,8	4,25	5,5	6,I		3,3	I4,9	4,5	5,8	6,5		0,03
4,4	I6,0	6,25	8,I	9,0		4,5	I6,I	6,5	8,4	9,3		0,04
5,6	I7,2	8,25	I0,7	II,9		5,7	I7,3	8,5	II,0	I2,2		0,05
6,8	I8,4	I0,25	I3,3	I4,7		6,9	I8,5	I0,5	I3,6	I5,I		0,05
8,0	I9,6	I2,25	I5,3	I7,6		8,I	I9,7	I2,5	I6,2	I8,0		0,06
9,2	20,8	I4,25	I8,4	20,5		9,3	20,9	I4,5	I8,8	20,8		0,07

Продолжение табл. I

Размеры в мм

Исполнение I						Исполнение 2						Масса 100шт, кг
H_0	H_0'	n	F_K	F_3	•	H_0	H_0'	n	F_K	F_3	•	
$d = 0{,}6$, $D = 7^{+0{,}22}_{-0{,}14}$, $P_K = 0{,}64 \pm 0{,}06$ кгс, $P_3 = 0{,}71$ кгс												
I0,4	22,0	I6,25	2I,0	23,4		I0,5	22,I	I6,5	2I,3	23,7		0,08
II,6	23,2	I8,25	23,6	26,2		II,7	23,3	I8,5	23,9	26,6		0,09
I2,8	24,4	20,25	26,2	29,I		I2,9	24,5	20,5	26,5	29,5		0,I0
I4,0	25,6	22,25	28,8	32,0		I4,I	25,7	22,5	29.I	32,3		0,II
I5,2	26,8	24,25	3I,4	34,8		I5,3	26,9	24,5	3I,7	35,2		0,I2
I6,4	28,0	26,25	34,0	37,7		I6,5	28,I	26,5	34,3	38,I		0,I3
I7,6	29,2	28,25	36,5	40,6		I7,7	29,3	28,5	36,9	4I,0		0,I3
I8,8	30,4	30,25	39,I	43,5		I8,9	30,5	30,5	39,5	43,8		0,I4
20,0	3I,6	32,25	4I,7	46,3		20,I	3I,7	32,5	42,0	46,7		0,I5
2I,2	32,8	34,25	44,3	49,2		2I,3	32,9	34,5	44,6	49,6		0,I6
22,4	34,0	36,25	46,9	52,I		22,5	34,I	36,5	47,2	52,5		0,I7
23,6	35,2	38,25	49,5	55,0		23,7	35,3	38,5	49,8	55,3		0,I8
24,8	36,4	40,25	52,I	57,8		24,9	36,5	40,5	52,4	58,2		0,I9
$d = 0{,}6$, $D = 8^{+0{,}22}_{-0{,}14}$, $P_K = 0{,}57 \pm 0{,}06$ кгс, $P_3 = 0{,}63$ кгс												
3,2	I6,8	4,25	7,5	8,4		3,3	I6,9	4,5	8,0	8,9		0,03
4,4	I8,0	6,25	II,I	I2,3		4,5	I8,I	6,5	II,5	I2,8		0,04
5,6	I9,2	8,25	I4,6	I6,2		5,7	I9,3	8,5	I5,I	I6,7		0,05
6,8	20,4	I0,25	I8,2	20,2		6,9	20,5	I0,5	I8,6	20,7		0,06
8,0	2I,6	I2,25	2I,7	24,I		8,I	2I,7	I2,5	22,I	24,6		0,07
9,2	22,8	I4,25	25,2	28,I		9,3	22,9	I4,5	25,7	28,6		0,08
I0,4	24,0	I6,25	28,8	32,0		I0,5	24,I	I6,5	29,2	32,5		0,09
II,6	25,2	I8,25	32,3	35,9		II,7	25,3	I8,5	32,8	36,4		0,I0
I2,8	26,4	20,25	35,9	39,9		I2,9	26,5	20,5	36,3	40,4		0,II
I4,0	27,6	22,25	39,4	43,8		I4,I	27,7	22,5	39,9	44,3		0,I2
I5,2	28,8	24,25	43,0	47,7		I5,3	28,9	24,5	43,4	48,2		0,I3
I6,4	30,0	26,25	46,5	5I,7		I6,5	30,I	26,5	47,0	52,2		0,I4
I7,6	3I,2	28,25	50,I	55,6		I7,7	3I,3	28,5	50,5	56,I		0,I6
I8,8	32,4	30,25	53,6	59,6		I8,9	32,5	30,5	54,0	60,I		0,I7
20,0	33,6	32,25	57,I	63,5		20,I	33,7	32,5	57,6	64,0		0,I8
2I,2	34,8	34,25	60,7	67,4		2I,3	34,9	34,5	6I,I	67,9		0,I9
22,4	36,0	36,25	64,2	7I,4		22,5	36,I	36,5	64,7	7I,9		0,20

ОСТ2 Д8I-6-73 Стр. I4

Продолжение табл. I

Размеры в мм

Исполнение I						Исполнение 2						Масса I00шт, кг
H_a	H'_a	n	$F_к$	$F_з$	•	H_a	H'_a	n	$F_к$	$F_з$	•	
d=0,6, $D=8^{+0,22}_{-0,I4}$,						$P_к$=0,57 ±0,06 кгс,				$P_з$=0,63 кгс		
23,6	37,2	38,25	67,8	75,3		23,7	37,3	38,5	68,2	75,8		0,2I
24,8	38,4	40,25	7I,3	79,3		24,9	38,5	40,5	7I,8	79,7		0,22
d=0,8, $D=5^{+0,I5}_{-0,07}$,						$P_к$=2,I2 ±0,2I кгс,				$P_з$=2,36 кгс		
4,2	II,0	4,25	I,6	I,8		4,4	II,2	4,5	I,7	I,9		0,03
5,8	I2,6	6,25	2,4	2,7		6,0	I2,8	6,5	2,5	2,8		0,04
7,4	I4,2	8,25	3,2	3,5		7,6	I4,4	8,5	3,3	3,6		0,05
9,0	I5,8	I0,25	3,9	4,4		9,2	I6,0	I0,5	4,0	4,5		0,06
I0,6	I7,4	I2,25	4,7	5,2		I0,8	I7,6	I2,5	4,8	5,3		0,07
I2,2	I9,0	I4,25	5,5	6,I		I2,4	I9,2	I4,5	5,6	6,2		0,08
I3,8	20,6	I6,25	6,2	6,9		I4,0	20,8	I6,5	6,3	7,0		0,09
I5,4	22,2	I8,25	7,0	7,8		I5,6	22,4	I8,5	7,I	7,9		0,I0
I7,0	23,8	20,25	7,8	8,6		I7,2	24,0	20,5	7,9	8,8		0,I2
I8,6	25,4	22,25	8,5	9,5		I8,8	25,6	22,5	8,6	9,6		0,I3
20,2	27,0	24,25	9,3	I0,4		20,4	27,2	24,5	9,4	I0,5		0,I4
2I,8	28,6	26,25	I0,I	II,2		22,0	28,8	26,5	I0,2	II,3		0,I5
23,4	30,2	28,25	I0,9	I2,I		23,6	30,4	28,5	I0,9	I2,2		0,I6
25,0	3I,8	30,25	II,6	I2,9		25,2	32,0	30,5	II,7	I3,0		0,I7
26,6	33,4	32,25	I2,4	I3,8		26,8	33,6	32,5	I2,5	I3,9		0,I8
28,2	35,0	34,25	I3,2	I4,6		28,4	35,2	34,5	I3,3	I4,7		0,I9
29,8	36,6	36,25	I3,9	I5,5		30,0	36,8	36,5	I4,0	I5,6		0,20
3I,4	38,2	38,25	I4,7	I6,3		3I,6	38,4	38,5	I4,8	I6,4		0,2I
33,0	39,8	40,25	I5,5	I7,2		33,2	40,0	40,5	I5,6	I7,3		0,22
d= 0,8, $D=6^{+0,I9}_{-0,09}$,						$P_к$=I,8 ± 0,I8 кгс,				$P_з$= 2 кгс		
4,2	I3,0	4,25	2,6	2,9		4,4	I3,2	4,5	2,8	3,I		0,04
5,8	I4,6	6,25	3,9	4,3		6,0	I4,8	6,5	4,0	4,5		0,05
7,4	I6,2	8,25	5,I	5,7		7,6	I6,4	8,5	5,3	5,8		0,07
9,0	I7,8	I0,25	6,3	7,0		9,2	I8,0	I0,5	6,5	7,2		0,08
I0,6	I9,4	I2,25	7,6	8,4		I0,8	I9,6	I2,5	7,7	8,6		0,09
I2,2	2I,0	I4,25	8,8	9,8		I2,4	2I,2	I4,5	9,0	9,9		0,I0

ОСТ2 Д8I-6-73 Стр. I5

Продолжение табл. I

Размеры в мм

Исполнение I						Исполнение 2						Масса 100шт, кг
H_0	H_0'	n	F_K	F_3	●	H_0	H_0'	n	F_K	F_3	●	
d= 0,8,		D =6 $^{+0,19}_{-0,09}$,				P_K=I,8 ± 0,I8 кгс,			P_3=2 кгс			
I3,8	22,6	I6,25	I0,0	II,I		I4,0	22,8	I6,5	I0,2	II,3		0,I2
I5,4	24,2	I8,25	II,3	I2,5		I5,6	24,4	I8,5	II,4	I2,7		0,I3
I7,0	25,8	20,25	I2,5	I3,9		I7,2	26,0	20,5	I2,7	I4,I		0,I4
I8,6	27,4	22,25	I3,7	I5,3		I8,8	27,6	22,5	I3,9	I5,4		0,I6
20,2	29,0	24,25	I5,0	I6,6		20,4	29,2	24,5	I5,I	I6,8		0,I7
2I,8	30,6	26,25	I6,2	I8,0		22,0	30,8	26,5	I6,4	I8,2		0,I8
23,4	32,2	28,25	I7,5	I9,4		23,6	32,4	28,5	I7,6	I9,6		0,I9
25,0	33,8	30,25	I8,7	20,8		25,2	34,0	30,5	I8,8	20,9		0,2I
26,6	35,4	32,25	I9,9	22,I		26,8	35,6	32,5	20,I	22,3		0,22
28,2	37,0	34,25	2I,2	23,5		28,4	37,2	34,5	2I,3	23,7		0,23
29,8	38,6	36,25	22,4	24,9		30,0	38,8	36,5	22,6	25,0		0,25
3I,4	40,2	38,25	23,6	26,2		3I,6	40,4	38,5	23,8	26,4		0,26
33,0	4I,8	40,25	24,9	27,6		33,2	42,0	40,5	25,0	27,8		0,27
d=0,8,		D = 7 $^{+0,19}_{-0,09}$,				P_K= I,53 ± 0,I5 кгс, P_3= I,7 кгс						
4,2	I5,0	4,25	3,8	4,2		4,4	I5,2	4,5	4,0	4,5		0,05
5,8	I6,6	6,25	5,6	6,2		6,0	I6,8	6,5	5,8	6,4		0,06
7,4	I8,2	8,25	7,3	8,2		7,6	I8,4	8,5	7,6	8,4		0,08
9,0	I9,8	I0,25	9,I	I0,I		9,2	20,0	I0,5	9,4	I0,4		0,09
I0,6	2I,4	I2,25	I0,9	I2,I		I0,8	2I,6	I2,5	II,I	I2,4		0,II
I2,2	23,0	I4,25	I2,7	I4,I		I2,4	23,2	I4,5	I2,9	I4,4		0,I2
I3,8	24,6	I6,25	I4,5	I6,I		I4,0	24,8	I6,5	I4,7	I6,3		0,I4
I5,4	26,2	I8,25	I6,3	I8,I		I5,6	26,4	I8,5	I6,5	I8,3		0,I5
I7,0	27,8	20,25	I8,0	20,0		I7,2	28,0	20,5	I8,3	20,3		0,I7
I8,6	29,4	22,25	I9,8	22,0		I8,8	29,6	22,5	20,0	22,3		0,I9
20,2	3I,0	24,25	2I,6	24,0		20,4	3I,2	24,5	2I,8	24,3		0,20
2I,8	32,6	26,25	23,4	26,0		22,0	32,8	26,5	23,6	26,2		0,22
23,4	34,2	28,25	25,2	28,0		23,6	34,4	28,5	25,4	28,2		0,23
25,0	35,8	30,25	26,9	29,9		25,2	36,0	30,5	27,2	30,2		0,25
26,6	37,4	32,25	28,7	3I,9		26,8	37,6	32,5	28,9	32,2		0,26
28,2	39,0	34,25	30,5	33,9		28,4	39,2	34,5	30,7	34,2		0,28
29,8	40,6	36,25	32,3	35,9		30,0	40,8	36,5	32,5	36,I		0,29

Продолжение табл. I

Размеры в мм

Исполнение I						Исполнение 2						Масса 100шт, кг
$H_в$	$H'_в$	n	$F_к$	$F_з$	•	$H_в$	$H'_в$	n	$F_к$	$F_з$	•	
d = 0,8, $D = 7^{+0,19}_{-0,09}$, $P_к$ =I,53 ± 0,I5 кгс, $P_з$ = I,7 кгс												
3I,4	42,2	38,25	34,I	37,9		3I,6	42,4	38,5	34,3	38,I		0,3I
33,0	43,8	40,25	35,8	39,8		33,2	44,0	40,5	36,I	40,I		0,32
d = 0,8, $D = 8^{+0,24}_{-0,I2}$, $P_к$ =I,35 ± 0,I4 кгс, $P_з$ = I,5 кгс												
4,2	I7,0	4,25	5,2	5,8		4,4	I7,2	4,5	5,5	6,2		0,06
5,8	I8,6	6,25	7,7	8,5		6,0	I8,8	6,5	8,0	8,9		0,07
7,4	20,2	8,25	I0,2	II,3		7,6	20,4	8,5	I0,5	II,6		0,09
9,0	2I,8	I0,25	I2,6	I4,0		9,2	22,0	I0,5	I2,9	I4,4		0,II
I0,6	23,4	I2,25	I5,I	I6,7		I0,8	23,6	I2,5	I5,4	I7,I		0,I3
I2,2	25,0	I4,25	I7,5	I9,5		I2,4	25,2	I4,5	I7,8	I9,8		0,I4
I3,8	26,6	I6,25	20,0	22,2		I4,0	26,8	I6,5	20,3	22,6		0,I6
I5,4	28,2	I8,25	22,5	24,9		I5,6	28,4	I8,5	22,8	25,3		0,I8
I7,0	29,8	20,25	24,9	27,7		I7,2	30,0	20,5	25,2	28,0		0,20
I8,6	3I,4	22,25	27,4	30,4		I8,8	3I,6	22,5	27,7	30,8		0,22
20,2	33,0	24,25	29,8	33,I		20,4	33,2	24,5	30,2	33,5		0,23
2I,8	34,6	26,25	32,3	35,9		22,0	34,8	26,5	32,6	36,2		0,25
23,4	36,2	28,25	34,8	38,6		23,6	36,4	28,5	35,I	39,0		0,27
25,0	37,8	30,25	37,2	4I,4		25,2	38,0	30,5	37,5	4I,7		0,29
26,6	39,4	32,25	39,7	44,I		26,8	39,6	32,5	40,0	44,4		0,30
28,2	4I,0	34,25	42,I	46,8		28,4	4I,2	34,5	42,5	47,2		0,32
29,8	42,6	36,25	44,6	49,6		30,0	42,8	36,5	44,9	49,9		0,34
3I,4	44,2	38,25	47,I	52,3		3I,6	44,4	38,5	47,4	52,6		0,36
33,0	45,8	40,25	49,5	55,0		33,2	46,0	40,5	49,8	55,4		0,37
d=0,8, $D = I0^{+0,30}_{-0,I5}$, $P_к$ = I,06 ± 0,II кгс, $P_з$ = I,I8 кгс												
4,2	2I,0	4,25	8,6	9,5		4,4	2I,2	4,5	9,I	I0,I		0,07
5,8	22,6	6,25	I2,6	I4,0		6,0	22,8	6,5	I3,I	I4,6		0,09
7,4	24,2	8,25	I6,7	I8,5		7,6	24,4	8,5	I7,2	I9,I		0,I2
9,0	25,8	I0,25	20,7	23,0		9,2	26,0	I0,5	2I,2	23,6		0,I4
I0,6	27,4	I2,25	24,7	27,5		I0,8	27,6	I2,5	25,2	28,0		0,I6

Продолжение табл. I

Размеры в мм

Исполнение I						Исполнение 2						Масса 100шт, кг
H_0	H_0'	n	F_K	F_3	•	H_0	H_0'	n	F_K	F_3	•	
d = 0,8, $D = 10^{+0,3}_{-0,15}$, P_K = I,06 ± 0,IIкгс, P_3 = I,I8 кгс												
I2,2	29,0	I4,25	28,8	32,0		I2,4	29,2	I4,5	29,3	32,5		0,I8
I3,8	30,6	I6,25	32,8	36,4		I4,0	30,8	I6,5	33,3	37,0		0,2I
I5,4	32,2	I8,25	36,8	40,9		I5,6	32,4	I8,5	37,4	4I,5		0,23
I7,0	33,8	20,25	40,9	45,4		I7,2	34,0	20,5	4I,4	46,0		0,25
I8,6	35,4	22,25	44,9	49,9		I8,8	35,6	22,5	45,4	50,5		0,27
20,2	37,0	24,25	49,0	54,4		20,4	37,2	24,5	49,5	55,0		0,30
2I,8	38,6	26,25	53,0	58,9		22,0	38,8	26,5	53,5	59,4		0,32
23,4	40,2	28,25	57,0	63,4		23,6	40,4	28,5	57,5	63,9		0,34
25,0	4I,8	30,25	6I,I	67,9		25,2	42,0	30,5	6I,6	68,4		0,37
26,6	43,4	32,25	65,I	72,3		26,8	43,6	32,5	65,6	72,9		0,39
28,2	45,0	34,25	69,2	76,8		28,4	45,2	34,5	69,7	77,4		0,4I
29,8	46,6	36,25	73,2	8I,3		30,0	46,8	36,5	73,7	8I,9		0,43
3I,4	48,2	38,25	77,2	85,8		3I,6	48,4	38,5	77,7	86,4		0,46
33,0	49,8	40,25	8I,3	90,3		33,2	50,0	40,5	8I,8	90,8		0,48
d = I, $D = 6^{+0,I2}_{-0,06}$, P_K =3,38 ± 0,34кгс, P_3 = 3,75 кгс												
7,3	I5,3	6,25	2,6	2,9		7,5	I5,5	6,5	2,7	3,0		0,08
9,3	I7,3	8,25	3,5	3,9		9,5	I7,5	8,5	3,6	4,0		0,I0
II,3	I9,3	I0,25	4,3	4,8		II,5	I9,5	I0,5	4,4	4,9		0,I2
I3,3	2I,3	I2,25	5,2	5,7		I3,5	2I,5	I2,5	5,3	5,9		0,I4
I5,3	23,3	I4,25	6,0	6,7		I5,5	23,5	I4,5	6,I	6,8		0,I6
I7,3	25,3	I6,25	6,9	7,6		I7,5	25,5	I6,5	7,0	7,7		0,I8
I9,3	27,3	I8,25	7,7	8,6		I9,5	27,5	I8,5	7,8	8,7		0,I9
2I,3	29,3	20,25	8,5	9,5		2I,5	29,5	20,5	8,6	9,6		0,2I
23,3	32,3	22,25	9,4	I0,4		23,5	3I,5	22,5	9,5	I0,6		0,23
25,3	33,3	24,25	I0,2	II,4		25,5	33,5	24,5	I0,3	II,5		0,25
27,3	35,3	26,25	II,I	I2,3		27,5	35,5	26,5	II,2	I2,4		0,27
29,3	37,3	28,25	II,9	I3,2		29,5	37,5	28,5	I2,0	I3,4		0,29
3I,3	39,3	30,25	I2,8	I4,2		3I,5	39,5	30,5	I2,9	I4,3		0,3I
33,3	4I,3	32,25	I3,6	I5,I		33,5	4I,5	32,5	I3,7	I5,2		0,33
35,3	43,3	34,25	I4,4	I6,I		35,5	43,5	34,5	I4,6	I6,2		0,35
37,3	45,3	36,25	I5,3	I7,0		37,5	45,5	36,5	I5,4	I7,I		0,37

ОСТ2 Д8I-6-73 Стр. I8

Продолжение табл. I

Размеры в мм

Исполнение I						Исполнение 2						Масса 100шт, кг
$H_в$	$H_в'$	n	$F_к$	$F_з$	•	$H_в$	$H_в'$	n	$F_к$	$F_з$	•	
$d = I$, $D = 6^{+0,I2}_{-0,06}$,						$P_к = 3,38 \pm 0,34$ кгс,			$P_з = 3,75$кгс			
39,3	47,3	38,25	I6,I	I7,9		39,5	47,5	38,5	I6,2	I8,I		0,39
4I,3	49,3	40,25	I7,0	I8,9		4I,5	49,5	40,5	I7,I	I9,0		0,4I
$d = I$, $D = 7^{+0,I5}_{-0,07}$,						$P_к = 2,84 \pm 0,28$ кгс,			$P_з = 3,I5$ кгс			
7,3	I7,3	6,25	3,8	4,3		7,5	I7,5	6,5	4,0	4,4		0,I0
9,3	I9,3	8,25	5,I	5,6		9,5	I9,5	8,5	5,2	5,8		0,I2
II,3	2I,3	I0,25	6,3	7,0		II,5	2I,5	I0,5	6,4	7,I		0,I4
I3,3	23,3	I2,25	7,5	8,3		I3,5	23,5	I2,5	7,7	8,5		0,I6
I5,3	25,3	I4,25	8,7	9,7		I5,5	25,5	I4,5	8,9	9,9		0,I9
I7,3	27,3	I6,25	I0,0	II,I		I7,5	27,5	I6,5	I0,I	II,2		0,2I
I9,3	29,3	I8,25	II,2	I2,4		I9,5	29,5	I8,5	II,3	I2,6		0,23
2I,3	3I,3	20,25	I2,4	I3,8		2I,5	3I,5	20,5	I2,6	I3,9		0,26
23,3	33,3	22,25	I3,6	I5,I		23,5	33,5	22,5	I3,8	I5,3		0,28
25,3	35,3	24,25	I4,8	I6,5		25,5	35,5	24,5	I5,0	I6,7		0,30
27,3	37,3	26,25	I6,I	I7,9		27,5	37,5	26,5	I6,2	I8,0		0,33
29,3	39,3	28,25	I7,3	I9,2		29,5	39,5	28,5	I7,5	I9,4		0,35
3I,3	4I,3	30,25	I8,5	20,6		3I,5	4I,5	30,5	I8,7	20,7		0,37
33,3	43,3	32,25	I9,7	2I,9		33,5	43,5	32,5	I9,9	22,I		0,40
35,3	45,3	34,25	2I,0	23,3		35,5	45,5	34,5	2I,I	23,5		0,42
37,3	47,3	36,25	22,2	24,7		37,5	47,5	36,5	22,3	24,8		0,44
38,3	49,3	38,25	23,4	26,0		39,5	49,5	38,5	23,6	26,2		0,46
4I,3	5I,3	40,25	24,6	27,4		4I,5	5I,5	40,5	24,8	27,5		0,49
$d = I$, $D = 8^{+0,I9}_{-0,09}$,						$P_к = 2,52 \pm 0,25$ кгс,			$P_з = 2,8$ кгс			
7,3	I9,3	6,25	5,4	6,0		7,5	I9,5	6,5	5,6	6,2		0,II
9,3	2I,3	8,25	7,I	7,9		9,5	2I,5	8,5	7,3	8,2		0,I4
II,3	23,3	I0,25	8,9	9,8		II,5	23,5	I0,5	9,I	I0,I		0,I7
I3,3	25,3	I2,25	I0,6	II,8		I3,5	25,5	I2,5	I0,8	I2,0		0,I9
I5,3	27,3	I4,25	I2,3	I3,7		I5,5	27,5	I4,5	I2,5	I3,9		0,22
I7,3	29,3	I6,25	I4,0	I5,6		I7,5	29,5	I6,5	I4,3	I5,8		0,25
I9,3	3I,3	I8,25	I5,8	I7,5		I9.5	3I,5	I8,5	I6,0	I7,8		0,27
2I,3	33,3	20,25	I7,5	I9,4		2I,5	33,5	20,5	I7,7	I9,7		0,30

ОСТ 2 Д8I-6-73 Стр. I9

Продолжение табл.I

Размеры в мм

Исполнение I						Исполнение 2						Масса 100шт, кг
H_0	H_0'	n	$F_к$	$F_з$	●	H_0	H_0'	n	$F_к$	$F_з$	●	
d = I, $D = 8^{+0,I9}_{-0,09}$, $P_к$ = 2,52 ± 0,25 кгс, $P_з$ =2,8 кгс												
23,3	35,3	22,25	I9,2	2I,4		23,5	35,5	22,5	I9,5	2I,6		0,33
25,3	37,3	24,25	2I,0	23,3		25,5	37,5	24,5	2I,2	23,5		0,35
27,3	39,3	26,25	22,7	25,2		27,5	39,5	26,5	22,9	25,4		0,38
29,3	4I,3	28,25	24,4	27,I		29,5	4I,5	28,5	24,6	27,4		0,4I
3I,3	43,3	30,25	26,2	29,0		3I,5	43,5	30,5	26,4	29,3		0,43
33,3	45,3	32,25	27,9	3I,0		33,5	45,5	32,5	28,I	3I,2		0,46
35,3	47,3	34,25	29,6	32,9		35,5	47,5	34,5	29,8	33,I		0,49
37,3	49,3	36,25	3I,3	34,8		37,5	49,5	36,5	3I,6	35,0		0,52
39,3	5I,3	38,25	33,I	36,7		39,5	5I,5	38,5	33,3	37,0		0,54
4I,3	53,3	40,25	34,8	38,6		4I,5	53,5	40,5	35,0	38,9		0,57
d=1, $D = I0^{+0,24}_{-0,I2}$, $P_к$= 2,02 ± 0,2 кгс, $P_з$ = 2,24 кгс												
7,3	23,3	6,25	9,2	I0,2		7,5	23,5	6,5	9,6	I0,6		0,I4
9,3	25,3	8,25	I2,I	I3,5		9,5	25,5	8,5	I2,5	I3,9		0,I8
II,3	27,3	I0,25	I5,I	I6,7		II,5	27,5	I0,5	I5,4	I7,I		0,2I
I3,3	29,3	I2,25	I8,0	20,0		I3,5	29,5	I2,5	I8,4	20,4		0,25
I5,3	3I,3	I4,25	20,9	23,3		I5,5	3I,5	I4,5	2I,3	23,7		0,28
I7,3	33,3	I6,25	23,9	26,5		I7,5	33,5	I6,5	24,2	26,9		0,32
I9,3	35,3	I8,25	26,8	29,8		I9,5	35,5	I8,5	27,2	30,2		0,35
2I,3	37,3	20,25	29,8	33,I		2I,5	37,5	20,5	30,I	33,5		0,39
23,3	39,3	22,25	32,7	36,3		23,5	39,5	22,5	33,I	36,7		0,42
25,3	4I,3	24,25	35,6	39,6		25,5	4I,5	24,5	36,0	40,0		0,45
27,3	43,3	26,25	38,6	42,9		27,5	43,5	26,5	38,9	43,3		0,49
29,3	45,3	28,25	4I,5	46,I		29,5	45,5	28,5	4I,9	46,5		0,52
3I,3	47,3	30,25	44,4	49,4		3I,5	47,5	30,5	44,8	49,8		0,56
33,3	49,3	32,25	47,4	52,7		33,5	49,5	32,5	47,8	53,I		0,59
35,3	5I,3	34,25	50,3	55,9		35,5	5I,5	34,5	50,7	56,3		0,63
37,3	53,3	36,25	53,3	59,2		37,5	53;5	36,5	53,6	59,6		0,66
39,3	55,3	38,25	56,2	62,5		39,5	55,5	38,5	56,6	62,9		0,70
4I,3	57,3	40,25	59,I	65,7		4I,5	57,5	40,5	59,5	66,I		0,73

ОСТ2 Д8I-6-73Стр. 20
Продолжение табл.I

Размеры в мм

Исполнение I						Исполнение 2						Масса
H_0	H_0'	n	F_K	F_3	●	H_0	H_0'	n	F_K	F_3	●	100шт, кг
d = I, D = I2 $^{+0,3}_{-0,I5}$, P_K = I,62 ± 0,I6 кгс, P_3 = I,8 кгс												
7,3	27,3	6,25	I3,5	I5,0		7,5	27,5	6,5	I4,0	I5,6		0,I7
9,3	29,3	8,25	I7,8	I9,8		9,5	29,5	8,5	I8,3	20,4		0,22
II,3	3I,3	I0,25	22,I	24,6		II,5	3I,5	I0,5	22,6	25,2		0,26
I3,3	33,3	I2,25	26,4	29,4		I3,5	33,5	I2,5	27,0	30,0		0,30
I5,3	35,3	I4,25	30,7	34,2		I5,5	35,5	I4,5	3I,3	34,8		0,34
I7,3	37,3	I6,25	35,I	39,0		I7,5	37,5	I6,5	35,6	39,6		0,39
I9,3	39,3	I8,25	39,4	43,7		I9,5	39,5	I8,5	39,9	44,3		0,43
2I,3	4I,3	20,25	43,7	48,5		2I,5	4I,5	20,5	44,2	49,I		0,47
23,3	43,3	22,25	48,0	53,3		23,5	43,5	22,5	48,5	53,9		0,5I
25,3	45,3	24,25	52,3	58,I		25,5	45,5	24,5	52,8	58,7		0,56
27,3	47,3	26,25	56,6	62,9		27,5	47,5	26,5	57,2	63,5		0,60
29,3	49,3	28,25	60,9	67,7		29,5	49,5	28,5	6I,5	68,3		0,64
3I,3	5I,3	30,25	65,3	72,5		3I,5	5I,5	30,5	65,8	73,I		0,68
33,3	53,3	32,25	69,6	77,3		33,5	53,5	32,5	70,I	77,9		0,73
35,3	55,3	34,25	73,9	82,I		35,5	55,5	34,5	74,4	82,7		0,77
37,3	57,3	36,25	78,2	86,9		37,5	57,5	36.5	78,7	87,5		0,8I
39,3	59,3	38,25	82,5	9I,7		39,5	59,5	38,5	83,0	92,3		0,85
4I,3	6I,3	40,25	86,8	96,5		4I,5	6I,5	40,5	87,4	97,I		0,89
d =I,2, D = 7 ± 0,09, P_K = 4,5 ± 0,45кгс, P_3 = 5 кгс												
8,7	I7,9	6,25	2,6	2,9		9,0	I8,2	6,5	2,8	3,I		0,I3
II,I	20,3	8,25	3,5	3,9		II,4	20,6	8,5	3,6	4,0		0,I6
I3,5	22,7	I0,25	4,3	4,8		I3,8	23,0	I0,5	4,4	4,9		0,20
I5,9	25,I	I2,25	5,2	5,8		I6,2	25,4	I2,5	5,3	5,9		0,23
I8,3	27,5	I4,25	6,0	6,7		I8,6	27,8	I4,5	6,I	6,8		0,26
20,7	29,9	I6,25	6,9	7,6		2I,0	30,2	I6,5	7,0	7,8		0,29
23,I	32,3	I8,25	7,7	8,6		23,4	32,6	I8,5	7,8	8,7		0,33
25,5	34,7	20,25	8,6	9,5		25,8	35,0	20,5	8,7	9,6		0,36
27,9	37,I	22,25	9,4	I0,5		28,2	37,4	22,5	9,5	I0,6		0,39
30,3	39,5	24,25	I0,3	II,4		30,6	39,8	24,5	I0,4	II,5		0,42
32,7	4I,9	26,25	II,I	I2,3		33,0	42,2	26,5	II,2	I2,5		0,45
35,I	44,3	28,25	I2,0	I3,3		35,4	44,6	28,5	I2,I	I3,4		0,49
37,5	46,7	30,25	I2,8	I4,2		37,8	47,0	30,5	I2,9	I4,3		0,52

ОСТ2 Д8I-6-73 Стр. 2I

Продолжение табл. I

Размеры в мм

Исполнение I						Исполнение 2						Масса 100шт, кг
H_0	H_0'	n	F_K	F_3	•	H_0	H_0'	n	F_K	F_3	•	
d = I,2, D = 7± 0,09, P_K= 4,5 ± 0,45 кгс, P_3 =5 кгс												
39,9	49,I	32,25	I3,7	I5,2		40,2	49,4	32,5	I3,8	I5,3		0,55
42,3	5I,5	34,25	I4,5	I6,I		42,6	5I,8	34,5	I4,6	I6,2		0,58
44,7	53,9	36,25	I5,3	I7,0		45,0	54,2	36,5	I5,5	I7,2		0,6I
47,I	56,3	38,25	I6,2	I8,0		47,4	56,6	38,5	I6,3	I8,I		0,65
49,5	58,7	40,25	I7,0	I8,9		49,8	59,0	40,5	I7,I	I9,0		0,68
d = I,2, D = 8± 0,II, P_K= 4,05 ± 0,4I кгс, P_3 = 4,5 кгс												
8,7	I9,9	6,25	3,8	4,3		9,0	20,2	6,5	4,0	4,4		0,I6
II,I	22,3	8,25	5,I	5,6		II,4	22,6	8,5	5,2	5,8		0,I9
I3,5	24,7	I0,25	6,3	7,0		I3,8	25,0	I0,5	6,4	7,2		0,23
I5,9	27,I	I2,25	7,5	8,4		I6,2	27,4	I2,5	7,7	8,5		0,27
I8,3	29,5	I4,25	8,8	9,7		I8,6	29,8	I4,5	8,9	9,9		0,3I
20,7	3I,9	I6,25	I0,0	II,I		2I,0	32,2	I6,5	I0,I	II,3		0,34
23,I	34,3	I8,25	II,2	I2,4		23,4	34,6	I8,5	II,4	I2,6		0,38
25,5	36,7	20,25	I2,4	I3,8		25,8	37,0	20,5	I2,6	I4,0		0,42
27,9	38,I	22,25	I3,7	I5,2		28,2	39,4	22,5	I3,8	I5,3		0,46
30,3	4I,5	24,25	I4,9	I6,5		30,6	4I,8	24,5	I5,0	I6,7		0,49
32,7	43,9	26,25	I6,I	I7,9		33,0	44,2	26,5	I6,3	I8,I		0,53
35,I	46,3	28,25	I7,3	I9,3		35,4	46,6	28,5	I7,5	I9,4		0,57
37,5	48,7	30,25	I8,6	20,6		37,8	49,0	30,5	I8,7	20,8		0,6I
39,9	5I,I	32,25	I9,8	22,0		40,2	5I,4	32,5	20,0	22,2		0,65
42,3	53,5	34,25	2I,0	23,4		42,6	53,8	34,5	2I,2	23,5		0,68
44,7	55,9	36,25	22,3	24,7		45,0	56,2	36,5	22,4	24,9		0,72
47,I	58,3	38,25	23,5	26,I		47,4	58,6	38,5	23,6	26,3		0,76
49,5	60,7	40,25	24,7	27,5		49,8	6I,0	40,5	24,9	27,6		0,80
d = I,2, D = I0± 0,I4, P_K=3,2 ± 0,32 кгс, P_3 = 3,55кгс												
8,7	23,9	6,25	6,6	7,3		9,0	24,2	6,5	6,8	7,6		0,20
II,I	26,3	8,25	8,7	9,6		II,4	26,6	8,5	8,9	9,9		0,25
I3,5	28,7	I0,25	I0,8	I2,0		I3,8	29,0	I0,5	II,0	I2,3		0,30
I5,9	3I,I	I2,25	I2,9	I4,3		I6,2	3I,4	I2,5	I3,I	I4,6		0,35
I8,3	33,5	I4,25	I5,0	I6,6		I8,6	33,8	I4,5	I5,2	I6,9		0,40
20,7	35,9	I6,25	I7,I	I9,0		2I,0	36,2	I6,5	I7,3	I9,3		0,45

ОСТ2 И8I-6-73 Стр.22

Продолжение табл. I

Размеры в мм

Исполнение I						Исполнение 2						Масса 100шт, кг
H_0	H_0'	n	F_K	F_3	•	H_0	H_0'	n	F_K	F_3	•	
d =I,2,			D= I0± 0,I4,			P_K=3,2± 0,32кгс,			P_3= 3,55кгс			
23,I	38,3	I8,25	I9,2	2I,3		23,4	38,6	I8,5	I9,4	2I,6		0,49
25,5	40,7	20,25	2I,3	23,6		25,8	4I,0	20,5	2I,5	23,9		0,54
27,9	43,I	22,25	23,4	26,0		28,2	43,4	22,5	23,6	26,3		0,59
30,3	45,5	24,25	25,5	28,3		30,6	45,8	24,5	25,7	28,6		0,64
32,7	47,9	26,25	27,6	30,6		33,0	48,2	26,5	27,8	30,9		0,69
35,I	50,3	28,25	29,7	33,0		35,4	50,6	28,5	29,9	33,3		0,74
37,5	52,7	30,25	3I,8	35,3		37,8	53,0	30,5	32,0	35,6		0,79
39,9	55,I	32,25	33,9	37,6		40,2	55,4	32,5	34,I	37,9		0,84
42,3	57,5	34,25	36,0	40,0		42,6	57,8	34,5	36,2	40,3		0,88
44,7	59,9	36,25	38,I	42,3		45,0	60,2	36,5	38,3	42,6		0,93
47,I	62,3	38,25	40,2	44,6		47,4	62,6	38,5	40,4	44,9		0,98
49,5	64,7	40,25	42,3	47,0		49,8	65,0	40,5	42,5	47,3		I,03
d = I,2,			D = I2± 0,I8,			P_K= 2,52 ± 0,25 кгс,			P_3= 2,8кгс			
8,7	27,9	6,25	9,6	I0,6		9,0	28,2	6,5	I0,0	II,I		0,25
II,I	30,3	8,25	I2,6	I4,0		II,4	30,6	8,5	I3,0	I4,5		0,3I
I3,5	32,7	I0,25	I5,7	I7,4		I3,8	33,0	I0,5	I6,I	I7,9		0,37
I5,9	35,I	I2,25	I8,8	20,8		I6,2	35,4	I2,5	I9,I	2I,3		0,43
I8,3	37,5	I4,25	2I,8	24,2		I8,6	37,8	I4,5	22,2	24,7		0,49
20,7	39,9	I6,25	24,9	27,6		2I,0	40,2	I6,5	25,3	28,I		0,55
23,I	42,3	I8,25	27,9	3I,0		23,4	42,6	I8,5	28,3	3I,5		0,6I
25,5	44,7	20,25	3I,0	34,4		25,8	45,0	20,5	3I,4	34,9		0,67
27,9	47,I	22,25	34,I	37,8		28,2	47,4	22,5	34,4	38,3		0,73
30,3	49,5	24,25	37,I	4I,2		30,6	49,8	24,5	37,5	4I,7		0,79
32,7	5I,9	26,25	40,2	44,7		33,0	52,2	26,5	40,6	45,I		0,85
35,I	54,3	28,25	43,3	48,I		35,4	54,6	28,5	43,6	48,5		0,9I
37,5	56,7	30,25	46,3	5I,5		37,8	57,0	30,5	46,7	5I,9		0,97
39,9	59,I	32,25	49,4	54,9		40,2	59,4	32,5	49,8	55,3		I,03
42,3	6I,5	34,25	52,4	58,3		42,6	6I,8	34,5	52,8	58,7		I,09
44,7	63,9	36,25	55,5	6I,7		45,0	64,2	36,5	55,9	62,I		I,I5
47,I	66,3	38,25	58,6	65,I		47,4	66,6	38,5	58,9	65,5		I,20
48,5	68,7	40,25	6I,6	68,5		49,8	69,0	40,5	62,0	68,9		I,26

Продолжение табл. I

Размеры в мм

Исполнение I						Исполнение 2						Масса 100шт, кг
H_0	H_0'	n	F_K	F_3	●	H_0	H_0'	n	F_K	F_3	●	
d = I,2,		D = I4 ± 0,22,				P_K = 2,25 ± 0,23 кгс,			P_3 = 2,5 кгс			
8,7	3I,9	6,25	I4,2	I5,8		9,0	32,2	6,5	I4,8	I6,4		0,29
II,I	34,3	8,25	I8,8	20,9		II,4	34,6	8,5	I9,4	2I,5		0,36
I3,5	36,7	I0,25	23,3	25,9		I3,8	37,0	I0,5	23,9	26,6		0,43
I5,9	39,I	I2,25	27,9	3I,0		I6,2	39,4	I2,5	28,5	3I,6		0,5I
I8,3	4I,5	I4,25	32,5	36,I		I8,6	4I,8	I4,5	33,0	36,7		0,58
20,7	43,9	I6,25	37,0	4I,I		2I,0	44,2	I6,5	37,6	4I,7		0,65
23,I	46,3	I8,25	4I,6	46,2		23,4	46,6	I8,5	42,I	46,8		0,72
25,5	48,7	20,25	46,I	5I,2		25,8	49,0	20,5	46,7	5I,9		0,79
27,9	5I,I	22,25	50,7	56,3		28,2	5I,4	22,5	5I,2	56,9		0,86
30,3	53,5	24,25	55,2	6I,4		30,6	53,8	24,5	55,8	62,0		0,93
32,7	55,9	26,25	59,8	66,4		33,0	56,2	26,5	60,3	67,0		I,00
35,I	58,3	28,25	64,3	7I,5		35,4	58,6	28,5	64,9	72,I		I,07
37,5	60,7	30,25	68,9	76,5		37,8	6I,0	30,5	69,5	77,2		I,I4
39,9	63,I	32,25	73,4	8I,6		40,2	63,4	32,5	74,0	82,2		I,22
42,3	65,5	34,25	78,0	86,7		42,6	65,8	34,5	78,6	87,3		I,29
44,7	67,9	36,25	82,6	9I,7		45,0	68,2	36,5	83,I	92,3		I,36
47,I	70,3	38,25	87,I	96,8		47,4	70,6	38,5	87,7	97,4		I,43
49,5	72,7	40,25	9I,7	I02,0		49,8	73,0	40,5	92,2	I02,0		I,50
d = I,2,		D = I6± 0,22,				P_K =2,02 ± 0,2 кгс,			P_3 = 2,24 кгс			
8,7	35,9	6,25	I9,7	2I,9		9,0	36,2	6,5	20,5	22,8		0,34
II,I	38,3	8,25	26,0	28,9		II,4	38,6	8,5	26,8	29,8		0,42
I3,5	40,7	I0,25	32,3	35,9		I3,8	4I,0	I0,5	33,I	36,8		0,50
I5,9	43,I	I2,25	38,6	42,9		I6,2	43,4	I2,5	39,4	43,8		0,58
I8,3	45,5	I4,25	44,9	49,9		I8,6	45,8	I4,5	45,7	50,8		0,67
20,7	47,9	I6,25	5I,2	56,9		2I,0	48,2	I6,5	52,0	57,8		0,75
23,I	50,3	I8,25	57,5	63,9		23,4	50,6	I8,5	58,3	64,8		0,83
25,5	52,7	20,25	63,8	70,9		25,8	53,0	20,5	64,6	7I,8		0,9I
27,9	55,I	22,25	70,I	77,9		28,2	55,4	22,5	70,9	78,8		0,99
30,3	57,5	24,25	76,4	84,9		30,6	57,8	24,5	77,2	85,8		I,08
32,7	59,9	26,25	82,7	9I,9		33,0	60,2	26,5	83,5	92,8		I,I6
35,I	62,3	28,25	89,0	98,9		35,4	62,6	28,5	89,8	I00,0		I,24
37,5	64,7	30,25	95,3	I06,0		37,8	65,0	30,5	96,I	I07,0		I,32

Продолжение табл. I

Размеры мм

Исполнение I						Исполнение 2						Масса 100шт. кг
H_0	H_0'	n	F_K	F_3	●	H_0	H_0'	n	F_K	F_3	●	
d = I,2, D = I6± 0,22, P_K = 2,02 ± 0,2 кгс, P_3 = 2,24кгс												
39,9	67,I	32,25	I02,0	II3,0		40,2	67,4	32,5	I02,0	II4,0		I,4I
42,3	69,5	34,25	I08,0	I20,0		42,6	69,8	34,5	I09,0	I2I,0		I,49
44,7	7I,9	36,25	II4,0	I27,0		45,0	72,2	36,5	II5,0	I28,0		I,57
47,I	74,3	38,25	I20,0	I34,0		47,4	74,6	38,5	I2I,0	I35,0		I,65
49,5	76,7	40,25	I27,0	I4I,0		49,8	77,0	40,5	I28,0	I42,0		I,73
d = I,6, D = I0 ± 0,3, P_K = 7,65±0,77 кгс, P_3 = 8,5 кгс												
II,6	25,2	6,25	4,3	4,8		I2,0	25,6	6,5	4,5	5,0		0,34
I4,8	28,4	8,25	5,7	6,3		I5,2	28,8	8,5	5,8	6,5		0,42
I8,0	3I,6	I0,25	7,I	7,8		I8,4	32,0	I0,5	7,2	8,0		0,5I
2I,2	34,8	I2,25	8,4	9,4		2I,6	35,2	I2,5	8,6	9,6		0,59
24,4	38,0	I4,25	9,8	I0,9		24,8	38,4	I4,5	I0,0	II,I		0,67
27,6	4I,2	I6,25	II,2	I2,4		28,0	4I,6	I6,5	II,4	I2,6		0,76
30,8	44,4	I8,25	I2,6	I3,9		3I,2	44,8	I8,5	I2,7	I4,I		0,84
34,0	47,6	20,25	I3,9	I5,5		34,4	48,0	20,5	I4,I	I5,7		0,92
37,2	50,8	22,25	I5,3	I7,0		37,6	5I,2	22,5	I5,5	I7,2		I,00
40,4	54,0	24,25	I6,7	I8,5		40,8	54,4	24,5	I6,9	I8,7		I,09
43,6	57,2	26,25	I8,I	20,I		44,0	57,6	26,5	I8,2	20,2		I,I7
46,8	60,4	28,25	I9,4	2I,6		47,2	60,8	28,5	I9,6	2I,8		I,25
50,0	63,6	30,25	20,8	23,I		50,4	64,0	30,5	2I,0	23,3		I,33
53,2	66,8	32,25	22,2	24,6		53,6	67,2	32,5	22,4	24,8		I,42
56,4	70,0	34,25	23,6	26,2		56,8	70,4	34,5	23,7	26,4		I,50
59,6	73,2	36,25	24,9	27,7		60,0	73,6	36,5	25,I	27,9		I,58
62,8	76,4	38,25	26,3	29,2		63,2	76,8	38,5	26,5	29,4		I,67
66,0	79,6	40,25	27,7	30,8		66,4	80,0	40,5	27,9	30,9		I,75
d = I,6, D = I2± 0,37, P_K = 6,03± 0,6 кгс, P_3=6,7 кгс												
II,6	29,2	6,25	6,5	7,2		I2,0	29,6	6,5	6,7	7,5		0,42
I4,8	32,4	8,25	8,5	9,5		I5,2	32,8	8,5	8,8	9,8		0,53
I8,0	35,6	I0,25	I0,6	II,8		I8,4	36,0	I0,5	I0,9	I2,I		0,63
2I,2	38,8	I2,25	I2,7	I4,I		2I,6	39,2	I2,5	I2,9	I4,4		0,73
24,4	42,0	I4,25	I4,7	I6,4		24,8	42,4	I4,5	I5,0	I6,7		0,83

Продолжение табл. I

Размеры в мм

Исполнение I						Исполнение 2						Масса 100шт, кг
H_0	H_0'	n	F_K	F_3	•	H_0	H_0'	n	F_K	F_3	•	
d = I,6,	D = I2± 0,37 к,					P_K = 6,03 ± 0,6 кгс,				P_3 = 6,7 кгс		
27,6	45,2	I6,25	I6,8	I8,7		28,0	45,6	I6,5	I7,I	I9,0		0,94
30,8	48,4	I8,25	I8,9	2I,0		3I,2	48,8	I8,5	I9,I	2I,3		I,04
34,0	5I,6	20,25	2I,0	23,3		34,4	52,0	20,5	2I,2	23,6		I,I4
37,2	54,8	22,25	23,0	25,6		37,6	55,2	22,5	23,3	25,9		I,24
40,4	58,0	24,25	25,I	27,9		40,8	58,4	24,5	25,4	28,2		I,35
43,6	6I,2	26,25	27,2	30,2		44,0	6I,6	26,5	27,4	30,5		I,45
46,8	64,4	28,25	29,2	32,5		47,2	64,8	28,5	29,5	32,8		I,55
50,0	67,6	30,25	3I,3	34,8		50,4	68,0	30,5	3I,6	35,I		I,65
53,2	70,8	32,25	33,4	37,I		53,6	7I,2	32,5	33,6	37,4		I,76
56,4	74,0	34,25	35,4	39,4		56,8	74,4	34,5	35,7	39,7		I,86
59,6	77,2	36,25	37,5	4I,7		60,0	77,6	36,5	37,8	42,0		I,96
62,8	80,4	38,25	39,6	44,0		63,2	80,8	38,5	39,8	44,3		2,06
66,0	83,6	40,25	4I,7	46,3		66,4	84,0	40,5	4I,9	46,6		2,I7
d = I,6,	D = I4± 0,37,					P_K=5,4± 0,54 кгс,				P_3 = 6 кгс		
II,6	33,2	6,25	9,8	I0,9		I2,0	33,6	6,5	I0,2	II,3		0,50
I4,8	36,4	8,25	I3,0	I4,4		I5,2	36,8	8,5	I3,4	I4,8		0,63
I8,0	39,6	I0,25	I6,I	I7,9		I8,4	40,0	I0,5	I6,5	I8,3		0,75
2I,2	42,8	I2,25	I9,2	2I,4		2I,6	43,2	I2,5	I9,6	2I,8		0,87
24,4	46,0	I4,25	22,4	24,9		24,8	46,4	I4,5	22,8	25,3		0,99
27,6	49,2	I6,25	25,5	28,4		28,0	49,6	I6,5	25,9	28,8		I,I2
30,8	52,4	I8,25	28,7	3I,9		3I,2	52,8	I8,5	29,I	32,3		I,24
34,0	55,6	20,25	3I,8	35,4		34,4	56,0	20,5	32,2	35,8		I,36
37,2	58,8	22,25	35,0	38,8		37,6	59,2	22,5	35,4	39,3		I,48
40,4	62,0	24,25	38,I	42,3		40,8	62,4	24,5	38,5	42,8		I,60
43,6	65,2	26,25	4I,2	45,8		44,0	65,6	26,5	4I,6	46,3		I,73
46,8	68,4	28,25	44,4	49,3		47,2	68,8	28,5	44,8	49,8		I,85
50,0	7I,6	30,25	47,5	52,8		50,4	72,0	30,5	47,9	53,3		I,97
53,2	74,8	32,25	50,7	56,3		53,6	75,2	32,5	5I,I	56,7		2,09
56,4	78,0	34,25	53,8	59,8		56,8	87,4	34,5	54,2	60,2		2,22
59,6	8I,2	36,25	57,0	63,3		60,0	8I,6	36,5	57,3	63,7		2,34
62,8	84,4	38,25	60,I	66,8		63.2	84,8	38,5	60,5	67,2		2,46

ОСТ2 Д8I-6-73 Стр.26

Продолжение табл. I

Размеры в мм

Исполнение I						Исполнение 2						Масса 100шт, кг
H_8	H_8'	n	F_K	F_3	•	H_8	H_8'	n	F_K	F_3	•	
d = I,6,		D = I4± 0,37,				P_K = 5,4 ± 0,54 кгс,			P_3 = 6 кгс			
66,0	87,6	40,25	63,2	70,3		66,4	88,0	40,5	63,6	70,7		2,58
d = I,6,		D = I6± 0,48,				P_K= 4,77± 0,48 кгс,			P_3= 5,3 кгс			
II,6	37,2	6,25	I3,6	I5,I		I2,0	37,6	6,5	I4,I	I5,7		0,59
I4,8	40,4	8,25	I7,9	I9,9		I5,2	40,8	8,5	I8,5	20,5		0,73
I8,0	43,6	I0,25	22,3	24,7		I8,4	44,0	I0,5	22,8	25,3		0,87
2I,2	46,8	I2,25	26,6	29,6		2I,6	47,2	I2,5	27,2	30,2		I,0I
24,4	50,0	I4,25	3I,0	34,4		24,8	50,4	I4,5	3I,5	35,0		I,I5
27,6	53,2	I6,25	35,3	39,2		28,0	53,6	I6,5	35,9	39,8		I,30
30,8	56,4	I8,25	39,7	44,I		3I,2	56,8	I8,5	40,2	44,7		I,44
34,0	59,6	20,25	44,0	48,9		34,4	60,0	20,5	44,5	49,5		I,58
37,2	62,8	22,25	48,4	53,7		37,6	63,6	22,5	48,9	54,3		I,72
40,4	66,0	24,25	52,7	58,5		40,8	66,4	24,5	53,2	59,I		I,86
43,6	69,2	26,25	57,0	63,4		44,0	69,6	26,5	57,6	64,0		2,00
46,8	72,4	28,25	6I,4	68,2		47,2	72,8	28,5	6I,9	68,8		2,I5
50,0	75,6	30,25	65,7	73,0		50,4	76,0	30,5	66,3	73,6		2,29
53,2	78,8	32,25	70,I	77,9		53,6	79,2	32,5	70,6	78,5		2,43
56,4	82,0	34,25	74,4	82,7		56,8	82,4	34,5	75,0	85,3		2,57
59,6	85,2	36,25	78,8	87,5		60,0	85,6	36,5	79,3	88,I		2,7I
62,8	88,4	38,25	83,I	92,3		63,2	88,8	38,5	83,7	92,9		2,86
66,0	9I,6	40,25	87,5	97,2		66,4	92,0	40,5	88,0	97,8		3,00
d = I,6,		D= I8 ± 0,6,				P_K= 4,28± 0,43 кгс,			P_3= 4,75кгс			
II,6	4I,2	6,25	I8,0	20,0		I2,0	4I,6	6,5	I8,7	20,8		0,67
I4,8	44,4	8,25	23,7	26,4		I5,2	44,8	8,5	24,5	27,2		0,83
I8,0	47,6	I0,25	29,5	32,8		I8,4	48,0	I0,5	30,2	33,6		0,99
2I,2	50,8	I2,25	35,2	39,2		2I,6	5I,2	I2,5	36,0	40,0		I,I5
24,4	54,0	I4,25	4I,0	45,5		24,8	54,4	I4,5	4I,7	46,3		I,3I
27,6	57,2	I6,25	46,7	5I,9		28,0	57,6	I6,5	47,5	52,7		I,47
30,8	60,4	I8,25	52,5	58,3		3I,2	60,8	I8,5	53,2	59,I		I,64
34,0	63,6	20,25	58,3	64,7		34,4	64,0	20,5	59,0	65,5		I,80
37,2	66,8	22,25	64,0	7I,I		37,6	67,2	22,5	64,7	7I,9		I,96

ОСТ2 Д8I-6-73 Стр. 27

Продолжение табл. I

Размеры в мм

Исполнение I						Исполнение 2						Масса 100шт, кг
$H_в$	$H'_в$	n	$F_к$	$F_з$	•	$H_в$	$H'_в$	n	$F_к$	$F_з$	•	
d = I,6,	D = I8± 0,6,					$P_к$ = 4,28±0,43 кгс,				$P_з$ = 4,75кгс		
40,4	70,0	24,25	69,8	77,5		40,8	70,4	24,5	70,5	78,3		2,I2
43,6	73,2	26,25	75,5	83,9		44,0	73,6	26,5	76,2	84,7		2,28
46,8	76,4	28,25	8I,3	90,3		47,2	76,8	28,5	82,0	9I,I		2,44
50,0	79,6	30,25	87,0	96,7		50,4	80,0	30,5	87,7	97,5		2,6I
53,2	82,8	32,25	92,8	I03,0		53,6	83,2	32,5	93,5	I04,0		2,77
56,4	86,0	34,25	98,5	I09,0		56,8	86,4	34,5	99,3	II0,0		2,93
59,6	89,2	36,25	I04,0	II6,0		60,0	89,6	36,5	I05,0	II7,0		3,09
62,8	92,4	38,25	II0,0	I22,0		63,2	92,8	38,5	III,0	I25,0		3,25
66,0	95,6	40,25	II6,0	I29,0		66,4	96,0	40,5	II7,0	I29,0		3,4I
d =I,6,	D =20± 0,6,					$P_к$ =3,83±0,38 кгс,				$P_з$ =4,25 кгс		
II,6	45,2	6,25	22,7	25,3		I2,0	45,6	6,5	23,6	26,3		0,75
I4,8	48,4	8,25	30,0	33,3		I5,2	48,8	8,5	30,9	34,3		0,93
I8,0	5I,6	I0,25	37,3	4I,4		I8,4	52,0	I0,5	38,2	42,4		I,II
2I,2	54,8	I2,25	44,5	49,5		2I,6	55,2	I2,5	45,4	50,5		I,29
24,4	98,0	I4,25	5I,8	57,6		24,8	58,4	I4,5	52,7	58,6		I,47
27,6	6I,2	I6,25	59,I	65,7		28,0	6I,6	I6,5	60,0	66,7		I,65
30,8	64,4	I8,25	66,4	73,7		3I,2	64,8	I8,5	67,3	74,7		I,84
34,0	67,6	20,25	73,6	8I,8		34,4	68,0	20,5	74,5	82,8		2,02
37,2	70,8	22,25	80,9	89,9		37,6	7I,2	22,5	8I,8	90,9		2,20
40,4	74,0	24,25	88,2	98,0		40,8	74,4	24,5	89,I	99,0		2,38
43,6	77,2	26,25	95,4	I06,0		44,0	77,6	26,5	96,4	I07,0		2,56
46,8	80,4	28,25	I03,0	II4,0		47,2	80,8	28,5	I04,0	II5,0		2,74
50,0	83,6	30,25	II0,0	I22,0		50,4	84,0	30,5	III,0	I23,0		2,92
53,2	86,8	32,25	II7,0	I30,0		53,6	87,2	32,5	II8,0	I3I,0		3,II
56,4	90,0	34,25	I25,0	I38,0		56,8	90,4	34,5	I25,0	I39,0		3,29
59,6	93,2	36,25	I32,0	I46,0		60,0	93,6	36,5	I33,0	I47,0		3,47
62,8	96,4	38,25	I39,0	I55,0		63,2	96,8	38,5	I40,0	I56,0		3,65
66,0	I00,0	40,25	I46,0	I63,0		66,4	I00,0	40,5	I47,0	I64,0		3,83
d =2,	D = I2±0,24,					$P_к$ =II,30±I,I кгс,				$P_з$ =I2,5кгс		
I4,5	30,5	6,25	4,4	4,9		I5,0	3I,0	6,5	4,6	5,I		0,64
I8,5	34,5	8,25	5,8	6,4		I9,0	35,0	8,5	6,0	6,6		0,79

ОСТ2 Д8I-6-73 Стр. 28

Продолжение табл.I

Размеры в мм

Исполнение I						Исполнение 2						Масса 100шт, кг
H_0	H_0'	n	$F_к$	$F_з$	•	H_0	H_0'	n	$F_к$	$F_з$	•	
d = 2,		D =I2± 0,24,				$P_к$=II,30 ±I,I кгс,			$P_з$=I2,5 кгс			
22,5	38,5	I0,25	7,2	8,0		23,0	39,0	I0,5	7,4	8,2		0,94
26,5	42,5	I2,25	8,	9,6		27,0	43,0	I2,5	8,8	9,8		I,I0
30,5	46,5	I4,25	I0,0	II,I		3I,0	47,0	I4,5	I0,2	II,3		I,25
34,5	50,5	I6,25	II,4	I2,7		35,0	5I,0	I6,5	II,6	I2,9		I,4I
38,5	54,5	I8,25	I2,8	I4,3		39,0	55,0	I8,5	I3,0	I4,4		I,56
42,5	58,5	20,25	I4,2	I5,8		43,0	59,0	20,5	I4,4	I6,0		I,7I
46,5	62,5	22,25	I5,6	I7,4		47,0	63,0	22,5	I5,8	I7,6		I,87
50,5	66,5	24,25	I7,I	I8,9		5I,0	67,0	24,5	I7,2	I9,I		2,02
54,5	70,5	26,25	I8,5	20,5		55,0	7I,0	26,5	I8,6	20,7		2,I8
58,5	74,5	28,25	I9,9	22,I		59,0	75,0	28,5	20,0	22,3		2,33
62,5	78,5	30,25	2I,3	23,6		63,0	79,0	30,5	2I,4	23,8		2,48
66,5	82,5	32,25	22,7	25,2		67,0	83,0	32,5	22,9	25,4		2,64
70,5	86,5	34,25	24,I	26,7		7I,0	87,0	34,5	24,3	26,9		2,79
74,5	90,5	36,25	25,5	28,3		75,0	9I,0	36,5	25,7	28,5		2,95
78,5	94,5	38,25	26,9	29,9		79,0	95,0	38,5	27,I	30,I		3,I0
82,5	98,5	40,25	28,3	3I,4		83,0	99,0	40,5	28,5	3I,6		3,25
d =2,		D =I4± 0,3,				$P_к$=I0,I0 ± I,0Iкгс,			$P_з$=II,2 кгс			
I4,5	34,5	6,25	6,8	7,6		I5,0	35,0	6,5	7,I	7,9		0,76
I8,5	38,5	8,25	9,0	I0,0		I9,0	39,0	8,5	9,3	I0,3		0,95
22,5	42,5	I0,25	II,2	I2,4		23,0	43,0	I0,5	II,4	I2,7		I,I3
26,5	46,5	I2,25	I3,3	I4,8		27,0	47,0	I2,5	I3,6	I5,I		I,32
30,5	50,5	I4,25	I5,5	I7,2		3I,0	5I,0	I4,5	I5,8	I7,5		I,50
34,5	54,5	I6,25	I7,7	I9,7		35,0	55,0	I6,5	I8,0	20,0		I,69
38,5	58,5	I8,25	I9,9	22,I		39,0	59,0	I8,5	20,I	22,4		I,87
42,5	62,5	20,25	22,0	24,5		43,0	63,0	20,5	22,3	24,8		2,06
46,5	66,5	22,25	24,2	26,9		47,0	67,0	22,5	24,5	27,2		2,24
50,5	70,5	24,25	26,4	29,3		5I,0	7I,0	24,5	26,7	29,6		2,43
54,5	74,5	26,25	28,6	3I,8		55,0	75,0	26,5	28,8	32,I		2,6I
58,5	78,5	28,25	30,8	34,2		59,0	79,0	28,5	3I,0	34,5		2,80
62,5	82,5	30,25	32,9	36,6		63,0	83,0	30,5	33,2	36,9		2,98
66,5	86,5	32,25	35,I	39,0		67,0	87,0	32,5	35,4	39,3		3,I6
70,5	90,5	34,25	37,3	4I,4		7I,0	9I,0	34,5	37,6	4I,7		3,35

ОСТ2 Д8I-6-73 Стр. 29

Продолжение табл. I

Размеры в мм

Исполнение I						Исполнение 2						Масса 100шт, кг
H_0	H_0'	n	F_K	F_3	•	H_0	H_0'	n	F_K	F_3	•	
d = 2, D = I4± 0,3, P_K = I0,I0 ± I,0I кгс, P_3 = II,2кгс												
74,5	94,5	36,25	39,5	43,9		75,0	95,0	36,5	39,7	44,2		3,53
78,5	98,5	38,25	4I,6	46,3		79,0	99,0	38,5	4I,9	46,6		3,72
82,5	I03,0	40,25	43,8	48,7		83,0	I03,0	40,5	44,I	49,0		3,90
d = 2, D = I6± 0,37, P_K= 9± 0,9 кгс, P_3 = I0кгс												
I4,5	38,5	6,25	9,6	I0,7		I5,0	39,0	6,5	I0,0	II,I		0,89
I8,5	42,5	8,25	I2,7	I4,I		I9,0	43,0	8,5	I3,I	I4,6		I,I0
22,5	46,5	I0,25	I5,8	I7,6		23,0	47,0	I0,5	I6,2	I8,0		I,32
26,5	50,5	I2,25	I8,9	2I,0		27,0	5I,0	I2,5	I9,3	2I,4		I,54
30,5	54,5	I4,25	22,0	24,4		3I,0	55,0	I4,5	22,4	24,9		I,75
34,5	58,5	I6,25	25,I	27,9		35,0	59,0	I6,5	25,5	28,3		I,97
38,5	62,5	I8,25	28,2	3I,3		39,0	63,0	I8,5	28,6	3I,7		2,I8
42,5	66,5	20,25	3I,3	34,7		43,0	67,0	20,5	3I,6	35,2		2,20
46,5	70,5	22,25	34,3	38,2		47,0	7I,0	22,5	34,7	38,6		2,6I
50,5	74,5	24,25	37,4	4I,6		5I,0	75,0	24,5	37,8	42,0		2,83
54,5	78,5	26,25	40,5	45,0		55,0	79,0	26,5	40,9	45,4		3,05
58,5	82,5	28,25	43,6	48,4		59,0	83,0	28,5	44,0	48,9		3,26
62,5	86,5	30,25	46,7	5I,9		63,0	87,0	30,5	47,I	52,3		3,48
66,5	90,5	32,25	49,8	55,3		67,0	9I,0	32,5	50,2	55,7		3,69
70,5	94,5	34,25	52,9	58,7		7I,0	95,0	34,5	53,2	59,2		3,9I
74,5	98,5	36,25	56,0	62,2		75,0	99,0	36,5	56,3	62,6		4,I2
78,5	I03,0	38,25	59,0	65,6		79,0	I03,0	38,5	59,4	66,0		4,34
82,5	I07,0	40,25	62,I	69,0		83,0	I07,0	40,5	62,5	69,5		4,55
d = 2, D = I8± 0,37, P_K = 8,I ± 0,8I кгс, P_3 = 9 кгс												
I4,5	42,5	6,25	I3,0	I4,4		I5,0	43,0	6,5	I3,5	I5,0		I,02
I8,5	46,5	8,25	I7,I	I9,0		I9,0	47,0	8,5	I7,6	I9,6		I,26
22,5	50,5	I0,25	2I,3	23,6		23,0	5I,0	I0,5	2I,8	24,2		I,5I
26,5	54,5	I2,25	25,4	28,2		27,0	55,0	I2,5	25,9	28,8		I,76
30,5	58,5	I4,25	29,6	32,8		3I,0	59,0	I4,5	30,I	33,4		2,00
34,5	62,5	I6,25	33,7	37,4		35,0	63,0	I6,5	34,2	38,0		2,25
38,5	66,5	I8,25	37,8	42,0		39,0	67,0	I8,5	38,4	42,6		2,49
42,5	70,5	20,25	42,0	46,7		43,0	7I,0	20,5	42,5	47,2		2,74

Продолжение табл. I

Размеры в мм

Исполнение I						Исполнение 2						Масса I00шт, кг
H_0	H_0'	n	F_K	F_3	•	H_0	H_0'	n	F_K	F_3	•	
d = 2,		D = I8± 0,37,				P_K = 8,I ±0,8I кгс,			P_3 =9 кгс			
46,5	74,5	22,25	46,I	5I,3		47,0	75,0	22,5	46,7	5I,8		2,99
50,5	78,5	24,25	50,3	55,9		5I,0	79,0	24,5	60,8	56,4		3,23
54,5	82,5	26,25	54,4	60,5		55,0	83,0	26,5	55,0	6I,I		3,48
58,5	86,5	28,25	58,6	65,I		59,0	87,0	28,5	59,I	65,7		3,73
62,5	90,5	30,25	62,7	69,7		63,0	9I,0	30,5	63,2	70,3		3,97
66,5	94,5	32,25	66,9	74,3		67,0	95,0	32,5	67,4	74,9		4,22
70,5	98,5	34,25	7I,0	78,9		7I,0	99,0	34,5	7I,5	79,5		4,47
74,5	I03,0	36,25	75,2	83,5		75,0	I03,0	36,5	75,7	84,I		4,7I
78,5	I07,0	38,25	79,3	88,I		79,0	I07,0	38,5	79,8	88,7		4,96
82,5	III,0	40,25	83,5	92,7		83,0	III,0	40,5	84,0	93,3		5,2I
d =2,		D = 20± 0,48,				P_K = 7,2 ± 0,72 кгс,			P_3 = 8 кгс			
I4,5	46,5	6,25	I6,4	I8,2		I5,0	47,0	6,5	I7,I	I9,0		I,I4
I8,5	50,5	8,25	2I,7	24,I		I9,0	5I,0	8,5	22,3	24,8		I,42
22,5	54,5	I0,25	26,9	29,9		23,0	55,0	I0,5	27,6	30,6		I,70
26,5	58,5	I2,25	32,2	35,7		27,0	59,0	I2,5	32,8	36,5		I,98
30,5	62,5	I4,25	37,4	4I,6		3I,0	63,0	I4,5	38,I	42,3		2,25
34,5	66,5	I6,25	42,7	47,4		35,0	67,0	I6,5	43,3	48,I		2,53
38,5	70,5	I8,25	47,9	53,2		39,0	7I,0	I8,5	48,6	53,9		2,8I
42,5	74,5	20,25	53,2	59,0		43,0	75,0	20,5	53,8	59,8		3,08
46,5	78,5	22,25	58,4	64,9		47,0	79,0	22,5	59,I	65,6		3,36
50,5	82,5	24,25	63,7	70,7		5I,0	83,0	24,5	64,3	7I,4		3,64
54,5	86,5	26,25	68,9	76,5		55,0	87,0	26,5	69,6	77,3		3,92
58,5	90,5	28,25	74,2	82,4		59,0	9I,0	28,5	74,8	83,I		4,I9
62,5	94,5	30,25	79,4	88,2		63,0	95,0	30,5	80,I	88,9		4,47
66,5	98,5	32,25	84,7	94,0		67,0	99,0	32,5	85,3	94,8		4,75
70,5	I03,0	34,25	89,9	I00,0		7I,0	I03,0	34,5	90,6	I0I,0		5,02
74,5	I07,0	36,25	95,2	I06,0		75,0	I07,0	36,5	95,8	I06,0		5,30
78,5	III,0	38,25	I00,0	II2,0		79,0	III,0	38,5	I0I,0	II2,0		5,58
82,5	II5,0	40,25	I06,0	II7,0		83,0	II5,0	40,5	I06,0	II8,0		5,86

ОСТ2 Д8I-6-73 Стр. 3I

Продолжение табл. I

Размеры в мм

Исполнение I						Исполнение 2						Масса 100шт, кг
H_0	H_0'	n	F_K	F_3	•	H_0	H_0'	n	F_K	F_3	•	
d = 2,		D = 22±0,48,				P_K = 6,39 ± 0,64 кгс,			P_3 = 7,I кгс			
I4,5	50,5	6,25	20,0	22,2		I5,0	5I,0	6,5	20,8	23,I		I,27
I8,5	54,5	8,25	26,4	29,3		I9,0	55,0	8,5	27,2	30,2		I,58
22,5	58,5	I0,25	32,7	36,4		23,0	59,0	I0,5	33,5	37,3		I,89
26,5	62,5	I2,25	39,I	43,5		27,0	63,0	I2,5	39,9	44,4		2,I9
30,5	66,5	I4,25	45,5	50,6		3I,0	67,0	I4,5	46,3	5I,5		2,50
34,5	70,5	I6,25	5I,9	57,7		35,0	7I,0	I6,6	52,7	58,6		2,8I
38,5	74,5	I8,25	58,3	64,8		39,0	75,0	I8,5	59,I	65,7		3,I2
42,5	78,5	20,25	64,7	7I,9		43,0	79,0	20,5	65,5	72,8		3,43
46,5	82,5	22,25	7I,I	79,0		47,0	83,0	22,5	7I,9	79,9		3,73
50,5	86,5	24,25	77,5	86,I		5I,0	87,0	24,5	78,3	87,0		4,04
54,5	90,5	26,25	83,9	93,2		55,0	9I,0	26,5	84,7	94,I		4,35
58,5	94,5	28,25	90,3	I00,0		59,0	95,0	28,5	9I,I	I0I,0		4,66
62,5	98,5	30,25	96,6	I07,0		63,0	99,0	30,5	97,4	I08,0		4,97
66,5	I03,0	32,25	I03,0	II4,0		67,0	I03,0	32,5	I04,0	II5,0		5,27
70,5	I07,0	34,25	I09,0	I22,0		7I,0	I07,0	34,5	II0,0	I22,0		5,58
74,5	III,0	36,25	II6,0	I29,0		75,0	III,0	36,5	II7,0	I30,0		5,89
78,5	II5,0	38,25	I22,0	I36,0		79,0	II5,0	38,5	I23,0	I37,0		6,20
82,5	II9,0	40,25	I29,0	I43,0		83,0	II9,0	40,5	I29,0	I44,0		6,5I
d = 2,		D =25±0,06,				P_K= 5,67± 0,57 кгс,			P_3= 6,3 кгс			
I4,5	56,5	6,25	26,9	29,9		I5,0	57,0	6,5	28,0	3I,I		I,46
I8,5	60,5	8,25	35,6	39,5		I9,0	6I,0	8,5	36,7	40,7		I,82
22,5	64,5	I0,25	44,2	49,I		23,0	65,0	I0,5	45,3	50,3		2,I7
26,5	68,5	I2,25	52,8	58,7		27,0	69,0	I2,5	53,9	59,9		2,52
30,5	72,5	I4,25	6I,4	68,3		3I,0	73,0	I4,5	62,5	69,5		2,88
34,5	76,5	I6,25	70,I	77,9		35,0	77,0	I6,5	7I,I	79,I		3,23
38,5	80,5	I8,25	78,7	87,4		39,0	8I,0	I8,5	79,8	88,6		3,59
42,5	84,5	20,25	87,3	97,0		43,0	85,0	20,5	88,4	98,2		3,94
46,5	88,5	22,25	95,9	I07,0		47,0	89,0	22,5	97,0	I08,0		4,29
50,5	92,5	24,25	I05,0	II6,0		5I,0	93,0	24,5	I06,0	II7,0		4,65
54,5	96,5	26,25	II3,0	I26,0		55,0	97,0	26,5	II4,0	I27,0		5,00
58,5	I0I,0	28,25	I22,0	I35,0		59,0	I0I,0	28,5	I23,0	I37,0		5,36
62,5	I05,0	30,25	I30,0	I45,0		63,0	I05,0	30,5	I32,0	I46,0		5,7I

ОСТ2 Д8I-6-73 Стр. 32

Продолжение табл. I

Размеры в мм

Исполнение I						Исполнение 2						Масса 100шт, кг
H_0	H_0'	n	F_K	F_3	•	H_0	H_0'	n	F_K	F_3	•	
d = 2,	D = 25± 0,06,		P_K = 5,67± 0,57 кгс,		P_3 = 6,3 кгс							
66,5	I09,0	32,25	I39,0	I55,0		67,0	I09,0	32,5	I40,0	I56,0		6,07
70,5	II3,0	34,25	I48,0	I64,0		7I,0	II3,0	34,5	I49,0	I65,0		6,42
74,5	II7,0	36,25	I56,0	I74,0		75,0	II7,0	36,5	I57,0	I75,0		6,77
78,5	I2I,0	38,25	I65,0	I83,0		79,0	I2I,0	38,5	I66,0	I84,0		7,I3
82,5	I25,0	40,25	I74,0	I93,0		83,0	I25,0	40,5	I75,0	I94,0		7,48
d = 2,5,	D = I4± 0,24,		P_K = I9,I0 ± I,9кгс,		P_3 = 2I,2 кгс							
I8,I	36,I	6,25	4,6	5,2		I8,8	36,8	6,5	4,8	5,4		I,I4
23,I	4I,I	8,25	6,I	6,8		23,8	4I,8	8,5	6,3	7,0		I,42
28,I	46,I	I0,25	7,6	8,5		28,8	46,8	I0,5	7,8	8,7		I,69
33,I	5I,I	I2,25	9,I	I0,I		33,8	5I,8	I2,5	9,3	I0,3		I,97
38,I	56,I	I4,25	I0,6	II,8		38,8	56,8	I4,5	I0,8	I2,0		2,25
43,I	6I,I	I6,25	I2,I	I3,4		43,8	6I,8	I6,5	I2,3	I3,6		2,53
48,I	66,I	I8,25	I3,6	I5,I		48,8	66,8	I8,5	I3,7	I5,3		2,80
53,I	7I,I	20,25	I5,0	I6,7		53,8	7I,8	20,5	I5,2	I6,9		3,08
58,I	76,I	22,25	I6,5	I8,4		58,8	76,8	22,5	I6,7	I8,6		3,36
63,I	8I,I	24,25	I8,0	20,0		63,8	8I,8	24,5	I8,2	20,2		3,63
68,I	86,I	26,25	I9,5	2I,7		68,8	86,8	26,5	I9,7	2I,9		3,9I
73,I	9I,I	28,25	2I,0	23,3		73,8	9I,8	28,5	2I,2	23,5		4,I9
78,I	96,I	30,25	22,5	25,0		78,8	96,8	30,5	22,7	25,2		4,46
83,I	I0I,0	32,25	24,0	26,6		83,8	I02,0	32,5	24,I	26,8		4,74
88,I	I06,0	34,25	25,4	28,3		88,8	I07,0	34,5	25,6	28,5		5,02
93,I	III,0	36,25	26,9	29,9		93,8	II2,0	36,5	27,I	30,I		5,29
98,I	II6,0	38,25	28,4	3I,6		98,8	II7,0	38,5	28,6	3I,8		5,57
I03,0	I2I,0	40,25	29,9	33,2		I04,0	I22,0	40,5	30,I	33,4		5,85
d = 2,5,	D =I6± 0,3,		P_K =I7±I,7 кгс,		P_3 = I9 кгс							
I8,I	40,I	6,25	6,7	7,5		I8,8	40,8	6,5	7,0	7,8		I,34
23,I	45,I	8,25	8,9	9,9		23,8	45,8	8,5	9,2	I0,2		I,66
28,I	50,I	I0,25	II,0	I2,3		28,8	50,8	I0,5	II,3	I2,6		I,99
33,I	55,I	I2,25	I3,2	I4,7		33,8	55,8	I2,5	I3,5	I5,0		2,3I
38,I	60,I	I4,25	I5,3	I7,0		38,8	60,8	I4,5	I5,6	I7,3		2,64

Продолжение табл. I

Размеры в мм

Исполнение I						Исполнение 2						Масса 100шт кг
H_0	H_0'	n	$F_к$	$F_з$	●	H_0	H_0'	n	$F_к$	$F_з$	●	
d = 2,5,		D = I6± 0,3,		$P_к$ = I7,I± I,7 кгс,		$P_з$ = I9 кгс						
43,I	65,I	I6,25	I7,5	I9,4		43,8	65,8	I6,5	I7,8	I9,7		2,96
48,I	70,I	I8,25	I9,7	2I,8		48,8	70,8	I8,5	I9,9	22,I		3,29
53,I	75,I	20,25	2I,8	24,2		53,8	75,8	20,5	22,I	24,5		3,6I
58,I	80,I	22,25	24,0	26,6		58,8	80,8	22,5	24,2	26,9		3,94
63,I	85,I	24,25	26,I	29,0		63,8	85,8	24,5	26,4	29,3		4,26
68,I	90,I	26,25	28,3	3I,4		68,8	90,8	26,5	28,5	3I,7		4,59
73,I	95,I	28,25	30,4	33,8		73,8	95,8	28,5	30,7	34,I		4,9I
78,I	I00,0	30,25	32,6	36,2		78,8	I0I,0	30,5	32,8	36,5		5,24
83,I	I05,0	32,25	34,7	38,6		83,8	I06,0	32,5	35,0	38,9		5,56
88,I	II0,0	34,25	36,9	4I,0		88,8	III,0	34,5	37,2	4I,3		5,89
93,I	II5,0	36,25	39,0	43,4		93,8	II6,0	36,5	39,3	43,7		6,2I
98,I	I20,0	38,25	4I,2	45,7		98,8	I2I,0	38,5	4I,5	46,0		6,54
I03,0	I25,0	40,25	43,3	48,I		I04,0	I26,0	40,5	43,6	48,4		6,86
d =2,5,		D = I8±0,3,		$P_к$ = I5,3± I,5 кгс,		$P_з$ =I7 кгс						
I8,I	44,I	6,25	9,I	I0,I		I8,8	44,8	6,5	9,5	I0,5		I,54
23,I	49,I	8,25	I2,0	I3,4		23,8	49,8	8,5	I2,4	I3,8		I,9I
28,I	54,I	I0,25	I4,9	I6,6		28,8	54,8	I0,5	I5,3	I7,0		2,28
33,I	59,I	I2,25	I7,9	I9,8		33,8	59,8	I2,5	I8,2	20,3		2,66
38,I	64,I	I4,25	20,8	23,I		38,8	64,8	I4,5	2I,I	23,5		3,03
43,I	69,I	I6,25	23,7	26,3		43,8	69,8	I6,5	24,I	26,7		3,40
48,I	74,I	I8,25	26,6	29,6		48,8	74,8	I8,5	27,0	30,0		3,78
53,I	79,I	20,25	29,5	32,8		53,8	79,8	20,5	29,9	33,2		4,I5
58,I	84,I	22,25	32,5	36,0		58,8	84,8	22,5	32,8	36,5		4,52
63,I	89,I	24,25	35,4	39,3		63,8	89,8	24,5	35,7	39,7		4,90
68,I	94,I	26,25	38,3	42,5		68,8	94,8	26,5	38,7	42,9		5,27
73,I	99,I	28,25	4I,2	45,8		73,8	I00,0	28,5	4I,6	46,2		5,64
78,I	I04,0	30,25	44,I	49,0		78,8	I05,0	30,5	44,5	49,4		6,0I
83,I	I09,0	32,25	47,0	52,2		83,8	II0,0	32,5	47,4	52,7		6,39
88,I	II4,0	34,25	50,0	55,5		88,8	II5,0	34,5	50,3	55,9		6,76
93,I	II9,0	36,25	52,9	58,7		93,8	I20,0	36,5	53,2	59,I		7,I3
98,I	I24,0	38,25	55,8	62,0		98,8	I25,0	38,5	56,2	62,4		7,5I
I03,0	I29,0	40,25	58,7	65,2		I04,0	I30,0	40,5	59,I	65,6		7,88

Продолжение табл. I

Размеры в мм

Исполнение I						Исполнение 2						Масса 100шт, кг
H_0	H_0'	n	$F_к$	$F_з$	•	H_0	H_0'	n	$F_к$	$F_з$	•	
d= 2,5,		D=20±0,37,		$P_к$=I3,5±I,4 кгс,			$P_з$ = I5кгс					
I8,I	48,I	6,25	II,6	I2,9		I8,8	48,8	6,5	I2,0	I3,4		I,74
23,I	53,I	8,25	I5,3	I7,0		23,8	53,8	8,5	I5,7	I7,5		2,I6
28,I	58,I	I0,25	I9,0	2I,I		28,8	58,8	I0,5	I9,4	2I,6		2,58
33,I	63,I	I2,25	22,7	25,2		33,8	63,8	I2,5	23,2	25,7		3,00
38,I	68,I	I4,25	26,4	29,3		38,8	68,8	I4,5	26,9	29,8		3,42
43,I	73,I	I6,25	30,I	33,4		43,8	73,8	I6,5	30,6	34,0		3,84
48,I	78,I	I8,25	33,8	37,6		48,8	78,8	I8,5	34,3	38,I		4,26
53,I	83,I	20,25	37,5	4I,7		53,8	83,8	20,5	38,0	42,2		4,68
58,I	88,I	22,25	4I,2	45,8		58,8	88,8	22,5	4I,7	46,3		5,II
63,I	93,I	24,25	44,9	49,9		63,8	93,8	24,5	45,4	50,4		5,53
68,I	98,I	26,25	48,6	54,0		68,8	98,8	26,5	49,I	54,5		5,95
73,I	I03,0	28,25	52,3	58,I		73,8	I04,0	28,5	52,8	58,7		6,37
78,I	I08,0	30,25	56,0	62,3		78,8	I09,0	30,5	56,5	62,8		6,79
83,I	II3,0	32,25	59,7	66,4		83,8	II4,0	32,5	60,2	66,9		7,2I
88,I	II8,0	34,25	63,4	70,5		88,8	II9,0	34,5	63,9	7I,0		7,63
93,I	I23,0	36,25	67,I	74,6		93,8	I24,0	36,5	67,6	75,I		8,05
98,I	I28,0	38,25	70,8	78,7		98,8	I29,0	38,5	7I,3	79,2		8,47
I03,0	I33,0	40,25	74,5	82,8		I04,0	I34,0	40,5	75,0	83,3		8,90
d= 2,5,		D=22±0,37,		$P_к$=II,^{90} ±I,2 кгс,			$P_з$=I3,2 кгс					
I8,I	52,I	6,25	I4,I	I5,7		I8,8	52,8	6,5	I4,7	I6,3		I,94
23,I	57,I	8,25	I8,6	20,7		23,8	57,8	8,5	I9,2	2I,3		2,40
28,I	62,I	I0,25	23,I	25,7		28,8	62,8	I0,5	23,7	26,3		2,87
33,I	67,I	I2,25	27,6	30,7		33,8	67,8	I2,5	28,2	3I,3		3,34
38,I	72,I	I4,25	32,	35,7		38,8	72,8	I4,5	32,7	36,3		3,8I
43,I	77,I	I6,25	36,6	40,7		43,8	77,8	I6,5	37,2	4I,3		4,28
48,I	82,I	I8,25	4I,2	45,7		48,8	82,8	I8,5	4I,7	46,4		4,75
53,I	87,I	20,25	45,7	50,7		53,8	87,8	20,5	46,2	5I,4		5,22
58,I	92,I	22,25	50,2	55,8		58,8	92,8	22,5	50,7	56,4		5,69
63,I	97,I	24,25	54,7	60,8		63,8	97,8	24,5	55,3	6I,4		6,I6
68,I	I02,0	26,25	59,2	65,8		68,8	I03,0	26,5	59,8	66,4		6,63
73,I	I07,0	28,25	63,7	70,8		73,8	I08,0	28,5	64,3	7I,4		7,I0
78,I	II2,0	30,25	68,2	75,8		78,8	II3,0	30,5	68,8	76,4		7,57

ОСТ2 Д8I-6-73 Стр. 35

Продолжение табл. I

Размеры в мм

Исполнение I						Исполнение 2						Масса 100шт, кг
H_0	H_0'	n	F_K	F_3	•	H_0	H_0'	n	F_K	F_3	•	
d = 2,5		D = 22± 0,37,				P_K=II,90± I,2 кгс,				P_3 =I3,2 кгс		
83,I	II7,0	32,25	72,9	80,8		83,8	II8,0	32,5	73,3	8I,4		8,04
88,I	I22,0	34,25	77,4	85,8		88,8	I23,0	34,5	77,8	86,5		8,50
93,I	I27,0	36,25	8I,9	90,8		93,8	I28,0	36,5	82,5	9I,5		8,97
98,I	I32,0	38,25	86,3	95,9		98,8	I33,0	38,5	87,0	96,5		9,44
I03,0	I37,0	40,25	90,8	I0I,0		I04,0	I38,0	40,5	9I,5	I0I,0		9,9I
d = 2,5,		D = 25± 0,48,				P_K= I0,60± I,Iкгс,				P_3 = II,8 кгс		
I8,I	58,I	6,25	I9,4	2I,5		I8,8	58,8	6,5	20,I	22,4		2,23
23,I	63,I	8,25	25,6	28,4		23,8	63,8	8,5	26,3	29,2		2,77
28,I	68,I	I0,25	3I,7	35,3		28,8	68,8	I0,5	32,5	36,I		3,32
33,I	73,I	I2,25	37,9	42,2		33,8	73,8	I2,5	38,7	43,0		3,86
38,I	78,I	I4,25	44,I	49,0		38,8	78,8	I4,5	44,9	49,9		4,40
43,I	83,I	I6,25	50,3	55,9		43,8	83,8	I6,5	5I,I	56,8		4,94
48,I	88,I	I8,25	56,5	62,8		48,8	88,8	I8,5	57,3	63,7		5,48
53,I	93,I	20,25	62,7	69,7		53,8	93,8	20,5	63,5	70,5		6,02
58,I	98,I	22,25	68,9	76,6		58,8	98,8	22,5	69,7	77,4		6,56
63,I	I03,0	24,25	75,I	83,4		63,8	I04,0	24,5	75,7	84,3		7,II
68,I	I08,0	26,25	8I,I	90,3		68,8	I09,0	26,5	8I,9	9I,2		7,65
73,I	II3,0	28,25	87,3	97,2		73,8	II4,0	28,5	88,I	98,I		8,I9
78,I	II8,0	30,25	93,5	I04,0		78,8	II9,0	30,5	94,3	I05,0		8,73
83,I	I23,0	32,25	99,9	III,0		83,8	I24,0	32,5	I00,0	II2,0		9,27
88,I	I28,0	34,25	I06,0	II8,0		88,8	I29,0	34,5	I07,0	II9,0		9,8I
93,I	I33,0	36,25	II2,0	I25,0		93,8	I34,0	36,5	II3,0	I26,0		I0,30
98,I	I38,0	33,25	II8,0	I32,0		98,8	I39,0	38,5	II9,0	I32,0		I0,90
I03,0	I43,0	40,25	I24,0	I39,0		I04,0	I44,0	40,5	I25,0	I39,0		II,40
d=2,5,		D=28±0,6,				P_K=9,54±I,0 кгс,				P_3=I0,6 кгс		
I8,I	64,I	6,25	25,3	28,I		I8,8	64,8	6,5	26,3	29,2		2,53
23,I	69,I	8,25	33,4	37,I		23,8	69,8	8,5	34,4	38,2		3,I4
28,I	74,I	I0,25	4I,5	46,I		28,8	74,8	I0,5	42,5	47,2		3,76
33,I	79,I	I2,25	49,6	55,I		33,8	79,8	I2,5	50,6	56,2		4,37
38,I	84,I	I4,25	57,7	64,I		38,8	84,8	I4,5	58,7	65,2		4,99
43,I	89,I	I6,25	65,8	73,I		43,8	89,8	I6,5	66,8	74,2		5,60

Продолжение табл. I

Размеры в мм

Исполнение I						Исполнение 2						Масса 100шт, кг
H_0	H_0'	n	F_K	F_3	•	H_0	H_0'	n	F_K	F_3	•	
d = 2,5,		D = 28± 0,6,				P_K = 9,54±I0 кгс,			P_3 = I0,6 кгс			
48,I	94,I	I8,25	73,9	82,I		48,8	94,8	I8,5	74,9	83,2		6,2I
53,I	99,I	20,25	82,0	9I,I		53,8	I00,0	20,5	83,0	92,2		6,83
58,I	I04,0	22,25	90,I	I00,0		58,8	I05,0	22,5	9I,I	I0I,0		7,44
63,I	I09,0	24,25	98,2	I09,0		63,8	II0,0	24,5	99,2	II0,0		8,05
68,I	II4,0	26,25	I06,0	II8,0		68,8	II5,0	26,5	I07,0	II9,0		8,67
73,I	II9,0	28,25	II4,0	I27,0		73,8	I20,0	28,5	II5,0	I28,0		9,28
78,I	I24,0	30,25	I22,0	I36,0		78,8	I25,0	30,5	I24,0	I37,0		9,89
83,I	I29,0	32,25	I3I,0	I45,0		83,8	I30,0	32,5	I32,0	I46,0		I0,50
88,I	I34,0	34,25	I39,0	I54,0		88,8	I35,0	34,5	I40,0	I55,0		II,I0
93,I	I39,0	36,25	I47,0	I63,0		93,8	I40,0	36,5	I48,0	I64,0		II,70
98,I	I44,0	38,25	I55,0	I72,0		98,8	I45,0	38,5	I56,0	I73,0		I2,30
I03,0	I49,0	40,25	I63,0	I8I,0		I04,0	I50,0	40,5	I64,0	I82,0		I2,90
d = 2,5,		D = 32±0,6,				P_K =8,55± 0,9 кгс,			P_3 =9,5 кгс			
I8,I	72,I	6,25	35,I	39,0		I8,8	72,8	6,5	36,5	40,6		2,93
23,I	77,I	8,25	46,3	5I,5		23,8	77,8	8,5	47,7	53,I		3,64
28,I	82,I	I0,25	57,6	64,0		28,8	82,8	I0,5	59,0	65,5		4,35
33,I	87,I	I2,25	68,8	76,5		33,8	87,8	I2,5	70,2	78,0		5,06
38,I	92,I	I4,25	80,I	88,9		38,8	92,8	I4,5	8I,5	90,5		5,77
43,I	97,I	I6,25	9I,3	I0I,0		43,8	97,8	I6,5	92,7	I05,0		6,48
48,I	I02,0	I8,25	I03,0	II4,0		48,8	I03,0	I8,5	I04,0	II5,0		7,I9
53,I	I07,0	20,25	II4,0	I26,0		53,8	I08,0	20,5	II5,0	I28,0		7,90
58,I	II2,0	22,25	I25,0	I39,0		58,8	II3,0	22,5	I26,0	I40,0		8,6I
63,I	II7,0	24,25	I36,0	I5I,0		63,8	II8,0	24,5	I38,0	I53,0		9,32
68,I	I22,0	26,25	I47,0	I64,0		68,8	I23,0	26,5	I49,0	I65,0		I0,00
73,I	I27,0	28,25	I59,0	I76,0		73,8	I28,0	28,5	I60,0	I78,0		I0,70
78,I	I32,0	30,25	I70,0	I89,0		78,8	I33,0	30,5	I7I,0	I90,0		II,40
83,I	I37,0	32,25	I8I,0	20I,0		83,8	I38,0	32,5	I83,0	203,0		I2,I0
88,I	I42,0	34,25	I92,0	2I4,0		88,8	I43,0	34,5	I94,0	2I5,0		I2,80
93,I	I47,0	36,25	204,0	226,0		93,8	I48,0	36,5	205,0	228,0		I3,50
98,I	I52,0	38,25	2I5,0	239,0		98,8	I53,0	38,5	2I6,0	240,0		I4,20
I03,0	I57,0	40,25	226,0	25I,0		I04,0	I58,0	40,5	228,0	253,0		I5,00

Продолжение табл. I

Размеры в мм

Исполнение I						Исполнение 2						Масса 100шт, кг
H_0	H_0'	n	F_K	F_3	•	H_0	H_0'	n	F_K	F_3	•	
d = 3,		D = I6± 0,24,				P_K=27± 2,7 кгс,			P_3=30 кгс			
2I,8	4I,8	6,25	4,6	5,I		22,5	42,5	6,5	4,8	5,3		I,86
27,8	47,8	8,25	6,0	6,7		28,5	48,5	8,5	6,2	6,9		2,3I
33,8	53,8	I0,25	7,5	8,3		34,5	54,5	I0,5	7,7	8,5		2,76
39,8	59,8	I2,25	9,0	I0,0		40,5	60,5	I2,5	9,2	I0,2		3,2I
45,8	65,8	I4,25	I0,4	II,6		46,5	66,5	I4,5	I0,6	II,8		3,66
5I,8	7I,8	I6,25	II,9	I3,2		52,5	72,5	I6,5	I2,I	I3,4		4,II
57,8	77,8	I8,25	I3,4	I4,9		58,5	78,5	I8,5	I3,5	I5,I		4,56
63,8	83,8	20,25	I4,8	I6,5		64,5	84,5	20,5	I5,0	I6,7		5,0I
69,8	89,8	22,25	I6,3	I8,I		70,5	90,5	22,5	I6,5	I8,3		5,46
75,8	95,8	24,25	I7,8	I9,7		76,5	96,5	24,5	I7,9	I9,9		5,9I
8I,8	I02,0	26,25	I9,2	2I,4		82,5	I03,0	26,5	I9,4	2I,6		6,36
87,8	I08,0	28,25	20,7	23,0		88,5	I09,0	28,5	20,9	23,2		6,8I
93,8	II4,0	30,25	22,2	24,6		94,5	II5,0	30,5	22,3	24,8		7,26
I00,0	I20,0	32,25	23,6	26,3		I0I,0	I2I,0	32,5	23,8	26,5		7,7I
I06,0	I26,0	34,25	25,I	27,9		I07,0	I27,0	34,5	25,3	28,I		8,I6
II2,0	I32,0	36,25	26,5	29,5		II3,0	I33,0	36,5	26,7	29,7		8,6I
II8,0	I38,0	38,25	28,0	3I,I		II9,0	I39,0	38,5	28,2	3I,3		9,07
I24,0	I44,0	40,25	29,5	32,8		I25,0	I45,0	40,5	29,7	33,0		9,52
d= 3,		D = I8± 0,24,				P_K= 23,90± 2,39 кгс,			P_3 = 26,5кгс			
2I,8	45,8	6,25	6,2	6,9		22,5	46,5	6,5	6,5	7,2		2,I4
27,8	5I,8	8,25	8,2	9,I		28,5	52,5	8,5	8,4	9,4		2,66
33,8	57,8	I0,25	I0,2	II,3		34,5	58,5	I0,5	I0,4	II,6		3,I8
39,8	63,8	I2,25	I2,2	I3,5		40,5	64,5	I2,5	I2,4	I3,8		3,70
45,8	69,8	I4,25	I4,2	I5,7		46,5	70,5	I4,5	I4,4	I6,0		4,22
5I,8	75,8	I6,25	I6,I	I7,9		52,5	76,5	I6,5	I6,4	I8,2		4,74
57,8	8I,8	I8,25	I8,I	20,I		58,5	82,5	I8,5	I8,4	20,4		5,26
63,8	87,8	20,25	20,I	22,4		64,5	88,5	20,5	20,4	22,6		5,78
69,8	93,8	22,25	22,I	24,6		70,5	94,5	22,5	22,4	24,8		6,30
75,8	I00,0	24,25	24,I	26,8		76,5	I0I,0	24,5	24,3	27,0		6,82
8I,8	I06,0	26,25	26,I	29,0		82,5	I07,0	26,5	26,3	29,3		7,34
87,8	II2,0	28,25	28,I	3I,2		88,5	II3,0	28,5	28,3	3I,5		7,86
93,8	II8,0	30,25	30,I	33,4		94,5	II9,0	30,5	30,3	33,7		8,38

Продолжение табл. I

Размеры в мм

Исполнение I						Исполнение 2						Масса 100шт, кг
H_0	H_0'	n	F_K	F_3	•	H_0	H_0'	n	F_K	F_3	•	
d = 3,	D = I8±0,24,					P_K = 23,90± 2,39 кгс,			P_3 = 26,5 кгс			
I00,0	I24,0	32,25	32,0	35,6		I0I,0	I25,0	32,5	32,3	35,9		8,90
I06,0	I30,0	34,25	34,0	37,8		I07,0	I3I,0	34,5	34,3	38,I		9,42
II2,0	I36,0	36,25	36,0	40,0		II3,0	I37,0	36,5	36,3	40,3		9,94
II8,0	I42,0	38,25	38,0	42,2		II9,0	I43,0	38,5	38,3	42,5		I0,40
I24,0	I48,0	40,25	40,0	44,4		I25,0	I49,0	40,5	40,2	44,7		I0,90
d = 3,	D = 20± 0,3,					P_K=2I,20± 2,I кгс,			P_3 =23,6 кгс			
2I,8	49,8	6,25	8,I	9,0		22,5	50,5	6,5	8,4	9,3		2,43
27,8	55,8	8,25	I0,6	II,8		28,5	56,5	8,5	II,0	I2,2		3,02
33,8	6I,8	I0,25	I3,2	I4,7		34,5	62,5	I0,5	I3,5	I5,I		3,6I
39,8	67,8	I2,25	I5,8	I7,6		40,5	68,5	I2,5	I6,I	I7,9		4,20
45,8	73,8	I4,25	I8,4	20,4		46,5	74,5	I4,5	I8,7	20,8		4,79
5I,8	79,8	I6,25	2I,0	23,3		52,5	80,5	I6,5	2I,3	23,7		5,38
57,8	85,8	I8,25	23,5	26,2		58,5	86,5	I8,5	23,9	26,5		5,96
63,8	9I,8	20,25	26,I	29,0		64,5	92,5	20,5	26,5	29,4		6,55
69,8	97,8	22,25	28,7	3I,9		70,5	98,5	22,5	29,0	32,3		7,I4
75,8	I04,0	24,25	3I,3	34,8		76,5	I05,0	24,5	3I,6	35,I		7,73
8I,8	II0,0	26,25	33,9	37,6		82,5	III,0	26,5	34,2	38,0		8,32
87,8	II6,0	28,25	36,5	40,5		88,5	II7,0	28,5	36,8	40,9		8,9I
93,8	I22,0	30,25	39,0	43,4		94,5	I23,0	30,5	39,4	43,7		9,50
I00,0	I28,0	32,25	4I,6	46,2		I0I,0	I29,0	32,5	4I,9	46,6		I0,00
I06,0	I34,0	34,25	44,2	49,I		I07,0	I35,0	34,5	44,5	49,5		I0,60
II2,0	I40,0	36,25	46,8	52,0		II3,0	I4I,0	36,5	47,I	52,3		II,20
II8,0	I46,0	38,25	49,4	54,9		II9,0	I47,0	38,5	49,7	55,2		II,80
I24,0	I52,0	40,25	5I,9	57,7		I25,0	I53,0	40,5	52,3	58,I		I2,40
d = 3,	D = 22± 0,3,					P_K = I9,I0±I,9 кгс,			P_3 = 2I,2 кгс			
2I,8	53,8	6,25	I0,I	II,2		22,5	54,5	6,5	I0,5	II,6		2,72
27,8	59,8	8,25	I3,3	I4,8		28,5	60,5	8,5	I3,7	I5,2		3,37
33,8	65,8	I0,25	I6,5	I8,4		34,5	66,5	I0,5	I6,9	I8,8		4,03
39,8	7I,8	I2,25	I9,8	22,0		40,5	72,5	I2,5	20,2	22,4		4,69
45,8	77,8	I4,25	23,0	25,5		46,5	78,5	I4,5	23,4	26,0		5,35
5I,8	83,8	I6,25	26,2	29,I		52,5	84,5	I6,5	26,6	29,6		6,0I

ОСТ2 Д8I-6-73 Стр. 39

Продолжение табл. I

Размеры в мм

Исполнение I						Исполнение 2						Масса 100шт, кг
H_0	H_0'	n	$F_к$	$F_з$	●	H_0	H_0'	n	$F_к$	$F_з$	●	
d= 3,		D = 22±0,3,				$P_к$= I9,I0±I,9 кгс,				$P_з$=2I,2 кгс		
57,8	89,8	I8,25	29,4	32,7		58,5	90,5	I8,5	29,8	33,2		6,67
63,8	95,8	20,25	32,7	36,3		64,5	96,5	20,5	33,I	36,7		7,32
69,8	I02,0	22,25	35,9	39,9		70,5	I03,0	22,5	36,3	40,3		7,98
75,8	I08,0	24,25	39,I	43,5		76,5	I09,0	24,5	39,5	43,9		8,64
8I,8	II4,0	26,25	42,3	47,0		82,5	II5,0	26,5	42,7	47,5		9,30
87,8	I20,0	28,25	45,6	50,6		88,5	I2I,0	28,5	46,0	5I,I		9,96
93,8	I26,0	30,25	48,8	54,2		94,5	I27,0	30,5	49,2	54,7		I0,60
I00,0	I32,0	32,25	52,0	57,8		I0I,0	I33,0	32,5	52,4	58,2		II,20
I06,0	I38,0	34,25	55,2	6I,4		I07,0	I39,0	34,5	55,6	6I,8		II,90
II2,0	I44,0	36,25	58,5	65,0		II3,0	I45,0	36,5	58,9	65,4		I2,50
II8,0	I50,0	38,25	6I,7	68,5		II9,0	I5I,0	38,5	62,I	69,0		I3,20
I24,0	I56,0	40,25	64,9	72,I		I25,0	I57,0	40,5	65,3	72,6		I3,90
d=3,		D = 25±0,37,				$P_к$= I7,I±I,7 кгс,				$P_з$ = I9 кгс		
2I,8	59,8	6,25	I4,0	I5,6		22,5	60,5	6,5	I4,6	I6,2		3,I4
27,8	65,8	8,25	I8,5	20,6		28,5	66,5	8,5	I9,I	2I,2		3,9I
33,8	7I,8	I0,25	23,0	25,6		34,5	72,5	I0,5	23,6	26,2		4,67
39,8	77,8	I2,25	27,5	30,6		40,5	78,5	I2,5	28,I	3I,2		5,43
45,8	83,8	I4,25	32,0	35,6		46,5	84,5	I4,5	32,6	36,2		6,I9
5I,8	89,8	I6,25	36,5	40,6		52,5	90,5	I6,5	37,I	4I,2		6,96
57,8	95,8	I8,25	4I,0	45,6		58,5	96,5	I8,5	4I,6	46,2		7,72
63,8	I02,0	20,25	45,5	50,6		64,5	I03,0	20,5	46,I	5I,2		8,48
69,8	I08,0	22,25	50,0	55,6		70,5	I09,0	22,5	50,6	56,2		9,24
75,8	II4,0	24,25	54,5	60,6		76,5	II5,0	24,5	55,I	6I,2		I0,00
8I,8	I20,0	26,25	59,0	65,6		82,5	I2I,0	26,5	59,6	66,2		I0,70
87,8	I26,0	28,25	63,5	70,6		88,5	I27,0	28,5	64,I	7I,2		II,50
93,8	I32,0	30,25	68,0	75,6		94,5	I33,0	30,5	68,6	76,2		I2,20
I00,0	I38,0	32,25	72,5	80,6		I0I,0	I39,0	32,5	73,I	8I,2		I3,00
I06,0	I44,0	34,25	77,0	85,6		I07,0	I45,0	34,5	77,6	86,2		I3,80
II2,0	I50,0	36,25	8I,5	90,6		II3,0	I5I,0	36,5	82,0	9I,2		I4,50
II8,0	I56,0	38,25	86,0	95,5		II9,0	I57,0	38,5	86,5	96,2		I5,30
I24,0	I62,0	40,25	90,5	I0I,0		I25,0	I63,0	40,5	9I,0	I0I,0		I6,I0

Продолжение табл. I

Размеры в мм

Исполнение I						Исполнение 2						Масса 100шт, кг
H_0	H_0'	n	F_K	F_3	•	H_0	H_0'	n	F_K	F_3	•	
d = 3,			D = 28± 0,48,			P_K = I5,3± I,5 кгс,				P_3 =I7кгс		
2I,8	65,8	6,25	I8,4	20,5		22,5	66,5	6,5	I9,2	2I,3		3,57
27,8	7I,8	8,25	24,3	27,I		28,5	72,5	8,5	25,I	27,9		4,44
33,8	77,8	I0,25	30,3	33,6		34,5	78,5	I0,5	3I,0	34,4		5,3I
39,8	83,8	I2,25	36,2	40,2		40,5	84,5	I2,5	36,9	4I,0		6,I7
45,8	89,8	I4,25	42,I	46,7		46,5	90,5	I4,5	42,8	47,5		7,04
5I,8	95,8	I6,25	48,0	53,3		52,5	96,5	I6,5	48,7	54,I		7,90
57,8	I02,0	I8,25	53,9	59,8		58,5	I03,0	I8,5	54,6	60,7		8,77
63,8	I08,0	20,25	59,8	66,4		64,5	I09,0	20,5	60,5	67,2		9,64
69,8	II4,0	22,25	65,7	73,0		70,5	II5,0	22,5	66,4	73,8		I0,50
75,8	I20,0	24,25	7I,6	79,5		76,5	I2I,0	24,5	72,3	80,3		II,30
8I,8	I26,0	26,25	77,5	86,I		82,5	I27,0	26,5	78,2	86,9		I2,20
87,8	I32,0	28,25	83,4	92,6		88,5	I33,0	28,5	84,I	93,5		I3,I0
93,8	I38,0	30,25	89,3	99,2		94,5	I39,0	30,5	90,0	I00,0		I3,90
I00,0	I44,0	32,25	95,2	I06,0		I0I,0	I45,0	32,5	95,9	I07,0		I4,80
I06,0	I50,0	34,25	I0I,0	II2,0		I07,0	I5I,0	34,5	I02,0	II3,0		I5,70
II2,0	I56,0	36,25	I07,0	II9,0		II3,0	I57,0	36,5	I08,0	I20,0		I6,50
II8,0	I62,0	38,25	II3,0	I25,0		II9,0	I63,0	38,5	II4,0	I26,0		I7,40
I24,0	I68,0	40,25	II9,0	I32,0		I25,0	I69,0	40,5	I20,0	I35,0		I8,30
d = 3,			D = 32± 0,48,			P_K = I3,5± I,4 кгс,				P_3 = I5кгс		
2I,8	73,8	6,25	25,4	28,3		22,5	74,5	6,5	26,4	29,4		4,I5
27,8	79,8	8,25	33,6	37,3		28,5	80,5	8,5	34,6	38,4		5,I5
33,8	85,8	I0,25	4I,7	46,3		34,5	86,5	I0,5	42,7	47,5		6,I5
39,8	9I,8	I2,25	49,8	55,4		40,5	92,5	I2,5	50,9	56,5		7,I6
45,8	97,8	I4,25	58,0	64,4		46,5	98,5	I4,5	59,0	65,6		8,I6
5I,8	I04,0	I6,25	66,I	73,5		52,5	I05,0	I6,5	67,I	74,6		9,I7
57,8	II0,0	I8,25	74,3	82,5		58,5	III,0	I8,5	75,3	83,6		I0,I0
63,8	II6,0	20,25	82,4	9I,6		64,5	II7,0	20,5	83,4	92,7		II,I0
69,8	I22,0	22,25	90,5	I0I,0		70,5	I23,0	22,5	9I,5	I02,0		I2,I0
75,8	I28,0	24,25	98,7	II0,0		76,5	I29,0	24,5	I00,0	III,0		I3,I0
8I,8	I34,0	26,25	I07,0	II9,0		82,5	I35,0	26,5	I08,0	I20,0		I4,I0
87,8	I40,0	28,25	II5,0	I28,0		88,5	I4I,0	28,5	II6,0	I29,0		I5,20
93,8	I46,0	30,25	I23,0	I37,0		94,5	I47,0	30,5	I24,0	I38,0		I6,20
I00,0	I52,0	32,25	I3I,0	I46,0		I0I,0	I53,0	32,5	I32,0	I47,0		I7,20

ОСТ2 Д8I-6-73 Стр. 4I

Продолжение табл. I

Размеры в мм

Исполнение I						Исполнение 2						Масса 100шт, кг
H_0	H_0'	n	$F_к$	$F_з$	•	H_0	H_0'	n	$F_к$	$F_з$	•	
d = 3,		D = 32± 0,48,				$P_к$ = I3,5± I,4 кгс,			$P_з$ =I5кгс			
I06,0	I58,0	34,25	I39,0	I55,0		I07,0	I59,0	34,5	I40,0	I56,0		I8,20
II2,0	I64,0	36,25	I47,0	I64,0		II3,0	I65,0	36,5	I49,0	I65,0		I9,20
II8,0	I70,0	38,25	I56,0	I73,0		II9,0	I7I,0	38,5	I57,0	I74,0		20,20
I24,0	I76,0	40,25	I64,0	I82,0		I25,0	I77,0	40,5	I65,0	I83,0		2I,20
d = 3,		D=36± 0,6,				$P_к$= II,90± I,2 кгс,				$P_з$=I3,2кгс		
2I,8	8I,8	6,25	32,9	36,6		22,5	82,5	6,5	34,3	38,I		4,72
27,8	87,8	8,25	43,5	48,3		28,5	88,5	8,5	44,8	49,8		5,86
33,8	93,8	I0,25	54,0	60,0		34,5	94,5	I0,5	55,3	6I,5		7,00
39,8	I00,0	I2,25	64,6	7I,7		40,5	I0I,0	I2,5	65,9	73,2		8,I5
45,8	I06,0	I4,25	75,I	83,4		46,5	I07,0	I4,5	76,6	84,9		9,29
5I,8	II2,0	I6,25	85,8	95,2		52,5	II3,0	I6,5	87,0	96,6		I0,40
57,8	II8,0	I8,25	96,4	I07,0		58,5	II9,0	I8,5	97,7	I08,0		II,50
63,8	I24,0	20,25	I07,0	II9,0		64,5	I25,0	20,5	I08,0	I20,0		I2,70
69,8	I30,0	22,25	II7,0	I30,0		70,5	I3I,0	22,5	II9,0	I32,0		I3,80
75,8	I36,0	24,25	I28,0	I42,0		76,5	I37,0	24,5	I29,0	I43,0		I5,00
8I,8	I42,0	26,25	I39,0	I54,0		82,5	I43,0	26,5	I40,0	I55,0		I6,I0
87,8	I48,0	28,25	I49,0	I65,0		88,5	I49,0	28,5	I50,0	I67,0		I7,20
93,8	I54,0	30,25	I60,0	I77,0		94,5	I55,0	30,5	I6I,0	I79,0		I8,40
I00,0	I60,0	32,25	I70,0	I89,0		I0I,0	I6I,0	32,5	I72,0	I90,0		I9,50
I06,0	I66,0	34,25	I8I,0	20I,0		I07,0	I67,0	34,5	I82,0	202,0		20,70
II2,0	I72,0	36,25	I9I,0	2I2,0		II3,0	I73,0	36,5	I98,0	2I4,0		2I,80
II8,0	I78,0	38,25	202,0	224,0		II9,0	I79,0	38,5	203,0	225,0		23,00
I24,0	I84,0	40,25	2I3,0	236,0		I25,0	I85,0	40,5	2I4,0	237,0		24,I0
d = 3,		D =40± 0,6,				$P_к$=I0,60±I,I кгс				$P_з$= II,8кгс		
2I,8	89,8	6,25	4I,5	46,I		22,5	90,5	6,5	43,I	47,9		5,29
27,8	95,8	8,25	54,8	60,8		28,5	96,5	8,5	56,4	62,7		6,57
33,8	I02,0	I0,25	68,0	75,6		34,5	I03,0	I0,5	69,7	77,4		7,85
39,8	I08,0	I2,25	8I,3	90,3		40,5	I09,0	I2,5	82,8	92,2		9,I3
45,8	II4,0	I4,25	94,4	I05,0		46,5	II5,0	I4,5	96,2	I07,0		I0,40
5I,8	I20,0	I6,25	I08,0	I20,0		52,5	I2I,0	I6,5	I09,0	I22,0		II,70

Продолжение табл. I

Размеры в мм

Исполнение I						Исполнение 2						Масса 100шт, кг
H_8	H_8'	n	F_K	F_3	•	H_8	H_8'	n	F_K	F_3	•	
d = 3,		D =40±0,6,				P_K=I0,60±I,I кгс,			P_3 =II,8кгс			
57,8	I26,0	I8,25	I2I,0	I35,0		59,5	I27,0	I8,5	I23,0	I36,0		I2,90
63,8	I32,0	20,25	I34,0	I49,0		64,5	I33,0	20,5	I36,0	I5I,0		I4,20
69,8	I38,0	22,25	I47,0	I64,0		70,5	I39,0	22,5	I49,0	I66,0		I5,50
75,8	I44,0	24,25	I6I,0	I79,0		76,5	I45,0	24,5	I62,0	I8I,0		I6,80
8I,8	I50,0	26,25	I74,0	I94,0		82,5	I5I,0	26,5	I76,0	I95,0		I8,I0
87,8	I56,0	28,25	I87,0	208,0		88,5	I57,0	28,5	I89,0	2I0,0		I9,30
93,8	I62,0	30,25	200,0	223,0		94,5	I63,0	30,5	202,0	225,0		20,60
I00,0	I68,0	32,25	2I4,0	238,0		I0I,0	I69,0	32,5	2I5,0	240,0		2I,90
I06,0	I74,0	34,25	227,0	253,0		I07,0	I75,0	34,5	229,0	254,0		23,20
II2,0	I80,0	36,25	240,0	267,0		II3,0	I8I,0	36,5	242,0	269,0		24,50
II8,0	I86,0	38,25	253,0	282,0		II9,0	I87,0	38,5	255,0	284,0		25,80
I24,0	I92,0	40,25	267,0	297,0		I25,0	I93,0	40,5	268,0	299,0		27,00
d = 4,		D =22± 0,47,				P_K =42,80± 4,3 кгс,				P_3 =47,5 кгс		
29,0	57,0	6,25	6,I	6,8		30,0	58,0	6,5	6,3	7,0		4,57
37,0	65,0	8,25	8,0	8,9		38,0	66,0	8,5	8,3	9,2		5,68
45,0	73,0	I0,25	I0,0	II,I		46,0	74,0	I0,5	I0,2	II,4		6,79
53,0	8I,0	I2,25	II,9	I3,3		54,0	82,0	I2,5	I2,2	I3,5		7,90
6I,0	89,0	I4,25	I3,9	I5,4		62,0	90,0	I4,5	I4,I	I5,7		9,0I
69,0	97,0	I6,25	I5,8	I7,6		70,0	98,0	I6,5	I6,I	I7,9		I0,I0
77,0	I05,0	I8,25	I7,8	I9,7		78,0	I06,0	I8,5	I8,0	20,0		II,20
85,0	II3,0	20,25	I9,7	2I,9		86,0	II4,0	20,5	20,0	22,2		I2,30
93,0	I2I,0	22,25	2I,7	24,I		94,0	I22,0	22,5	2I,9	24,3		I3,40
I0I,0	I29,0	24,25	23,6	26,2		I02,0	I30,0	24,5	23,9	26,5		I4,50
I09,0	I37,0	26,25	25,6	28,4		II0,0	I38,0	26,5	25,8	28,7		I5,60
II7,0	I45,0	28,25	27,5	30,6		II8,0	I46,0	28,5	27,8	30,8		I6,70
I25,0	I53,0	30,25	29,5	32,7		I26,0	I54,0	30,5	29,7	33,0		I7,80
I33,0	I6I,0	32,25	3I,4	34,9		I34,0	I62,0	32,5	3I,6	35,2		I8,90
I4I,0	I69,0	34,25	33,4	37,I		I42,0	I70,0	34,5	33,6	37,3		20,I0
I49,0	I77,0	36,25	35,3	39,2		I50,0	I78,0	36,5	35,5	39,5		2I,20
I57,0	I85,0	38,25	37,2	4I,4		I58,0	I86,0	38,5	37,5	4I,7		22,30
I65,0	I93,0	40,25	39,2	43,6		I66,0	I94,0	40,5	39,4	43,8		23,40

ОСТ2 Л8I-6-73 Стр. 43

Продолжение табл. I

Размеры в мм

Исполнение I						Исполнение 2						Масса 100шт, кг
H_0	H_0'	n	F_K	F_3	•	H_0	H_0'	n	F_K	F_3	•	
$d = 4$,		$D = 25 \pm 0,6$,				$P_K = 38,30 \pm 3,8$ кгс,			$P_3 = 42,5$ кгс			
29,0	63,0	6,25	8,6	9,6		30,0	64,0	6,5	9,0	I0,0		5,34
37,0	7I,0	8,25	II,4	I2,7		38,0	72,0	8,5	II,8	I3,I		6,63
45,0	79,0	I0,25	I4,2	I5,8		46,0	80,0	I0,5	I4,5	I6,I		7,92
53,0	87,0	I2,25	I7,0	I8,8		54,0	88,0	I2,5	I7,3	I9,2		9,22
6I,0	95,0	I4,25	I9,7	2I,9		62,0	96,0	I4,5	20,I	22,3		I0,50
69,0	I03,0	I6,25	22,5	25,0		70,0	I04,0	I6,5	22,8	25,4		II,80
77,0	III,0	I8,25	25,3	28,I		78,0	II2,0	I8,5	25,6	28,5		I3,I0
85,0	II9,0	20,25	28,0	3I,I		86,0	I20,0	20,5	28,4	3I,5		I4,30
93,0	I27,0	22,25	30,8	34,2		94,0	I28,0	22,5	3I,I	34,6		I5,60
I0I,0	I35,0	24,25	33,6	37,3		I02,0	I36,0	24,5	33,9	37,7		I6,90
I09,0	I43,0	26,25	36,3	40,4		II0,0	I44,0	26,5	36,7	40,8		I8,20
II7,0	I5I,0	28,25	39,I	43,4		II8,0	I52,0	28,5	39,4	43,8		I9,50
I25,0	I59,0	30,25	4I,9	46,5		I26,0	I60,0	30,5	42,2	46,9		20,80
I33,0	I67,0	32,25	44,6	49,6		I34,0	I68,0	32,5	45,0	50,0		22,I0
I4I,0	I75,0	34,25	47,4	52,7		I42,0	I76,0	34,5	47,7	53,I		23,40
I49,0	I83,0	36,25	50,2	55,8		I50,0	I84,0	36,5	50,5	56,I		24,70
I57,0	I9I,0	38,25	52,9	58,8		I58,0	I92,0	38,5	53,3	59,2		26,00
I65,0	I99,0	40,25	55,7	6I,9		I66,0	200,0	40,5	56,0	62,3		27,30
$d = 4$,		$D = 28 \pm 0,6$,				$P_K = 33,80 \pm 3,4$ кгс,			$P_3 = 37,5$ кгс			
29,0	69,0	6,25	II,4	I2,7		30,0	70,0	6,5	II,8	I3,2		6,I0
37,0	77,0	8,25	I5,0	I6,7		38,0	78,0	8,5	I5,5	I7,2		7,58
45,0	85,0	I0,25	I8,7	20,8		46,0	86,0	I0,5	I9,I	2I,3		9,06
53,0	93,0	I2,25	22,3	24,8		54,0	94,0	I2,5	22,8	25,3		I0,50
6I,0	I0I,0	I4,25	26,0	28,9		62,0	I02,0	I4,5	26,4	29,4		I2,00
69,0	I09,0	I6,25	29,6	32,9		70,0	II0,0	I6,5	30,I	33,4		I3,40
77,0	II7,0	I8,25	33,3	37,0		78,0	II8,0	I8,5	33,7	37,5		I4,90
85,0	I25,0	20,25	36,9	4I,0		86,0	I26,0	20,5	37,4	4I,5		I6,40
93,0	I33,0	22,25	40,5	45,I		94,0	I34,0	22,5	4I,0	45,6		I7,90
I0I,0	I4I,0	24,25	44,2	49,I		I02,0	I42,0	24,5	44,6	49,6		I9,40
I09,0	I49,0	26,25	47,8	53,2		II0,0	I50,0	26,5	48,3	53,7		20,80
II7,0	I57,0	28,25	5I,5	57,2		II8,0	I58,0	28,5	5I,9	57,7		22,30
I25,0	I65,0	30,25	55,I	6I,3		I26,0	I66,0	30,5	55,6	6I,8		23,80

ОСТ2 Д8I-6-73 Стр. 44

Продолжение табл. I

Размеры в мм

Исполнение I						Исполнение 2						Масса 100шт, кг
$H_в$	$H'_в$	n	$F_к$	$F_з$	•	$H_в$	$H'_в$	n	$F_к$	$F_з$	•	
d = 4,		D =28±0,6,				$P_к$ =33,80±3,4кгс				$P_з$ =37,5 кгс		
I33,0	I73,0	32,25	58,8	65,3		I34,0	I74,0	32,5	59,2	65,8		25,30
I4I,0	I8I,0	34,25	62,4	69,4		I42,0	I82,0	34,5	62,9	69,9		26,80
I49,0	I89,0	36,25	66,I	73,4		I50,0	I90,0	36,5	66,5	73,9		28,20
I57,0	I97,0	38,25	69,7	77,5		I58,0	I98,0	38,5	70,2	78,0		29,70
I65,0	205,0	40,25	73,5	8I,5		I66,0	206,0	40,5	73,8	82,0		3I,20
d =4,		D =32± 0,75,				$P_к$ =30,20±3,0 кгс,				$P_з$ =33,5 кгс		
29,0	77,0	6,25	I6,2	I8,0		30,0	78,0	6,5	I6,8	I8,7		7,II
37,0	85,0	8,25	2I,3	23,7		38,0	86,0	8,5	22,0	24,4		8,84
45,0	93,0	I0,25	26,5	29,4		46,0	94,0	I0,5	27,2	30,2		I0,50
53,0	I0I,0	I2,25	3I,7	35,2		54,0	I02,0	I2,5	32,3	35,9		I2,20
6I,0	I09,0	I4,25	36,8	40,9		62,0	II0,0	I4,5	37,5	4I,7		I4,00
69,0	II7,0	I6,25	42,0	46,7		70,0	II8,0	I6,5	42,7	47,4		I5,70
77,0	I25,0	I8,25	47,2	52,4		78,0	I26,0	I8,5	47,8	53,2		I7,40
85,0	I33,0	20,25	52,4	58,2		86,0	I34,0	20,5	53,0	58,9		I9,I0
93,0	I4I,0	22,25	57,5	63,9		94,0	I42,0	22,5	58,2	64,6		20,90
I0I,0	I49,0	24,25	62,7	69,7		I02,0	I50,0	24,5	63,4	70,4		22,60
I09,0	I57,0	26,25	67,9	75,4		II0,0	I58,0	26,5	68,5	76,I		24,30
II7,0	I65,0	28,25	73,2	8I,2		II8,0	I66,0	28,5	73,7	8I,9		26,00
I25,0	I73,0	30,25	78,2	86,9		I26,0	I74,0	30,5	78,9	87,6		27,80
I33,0	I8I,0	32,25	83,4	92,7		I34,0	I82,0	32,5	84,2	93,4		29,50
I4I,0	I89,0	34,25	88,6	98,4		I42,0	I90,0	34,5	89,4	99,I		3I,20
I49,0	I97,0	36,25	93,9	I04,0		I50,0	I98,0	36,5	94,4	I05,0		32,90
I57,0	205,0	38,25	99,I	II0,0		I58,0	206,0	38,5	I00,0	III,0		34,70
I65,0	2I3,0	40,25	I04,0	II6,0		I66,0	2I4,0	40,5	I05,0	II6,0		36,40
d = 4,		D =36± 0,75,				$P_к$ =27±2,7 кгс,				$P_з$ = 30 кгс		
29,0	85,0	6,25	2I,6	24,0		30,0	86,0	6,5	22,5	25,0		8,I3
37,0	93,0	8,25	28,5	3I,7		38,0	94,0	8,5	29,4	32,6		I0,I0
45,0	I0I,0	I0,25	35,4	39,4		46,0	I02,0	I0,5	36,3	40,3		I2,00
53,0	I09,0	I2,25	42,3	47,0		54,0	II0,0	I2,5	43,2	48,0		I4,00
6I,0	II7,0	I4,25	49,3	54,7		62,0	II8,0	I4,5	50,I	55,7		I6,00

Продолжение табл. I

Размеры в мм

Исполнение I						Исполнение 2						Масса 100шт, кг
H_0	H_0'	n	$F_к$	$F_з$	•	H_0	H_0'	n	$F_к$	$F_з$	•	
d = 4,		D = 36±0,75,		$P_к$=27±2,7 кгс,			$P_з$= 30 кгс					
69,0	I25,0	I6,25	56,2	62,4		70,0	I26,0	I6,5	57,0	63,4		I7,90
77,0	I33,0	I8,25	63,I	70,I		78,0	I34,0	I8,5	63,9	7I,0		I9,90
85,0	I4I,0	20,25	70,0	77,8		86,0	I42,0	20,5	70,9	78,7		2I,90
93,0	I49,0	22,25	76,9	85,4		94,0	I50,0	22,5	77,8	86,4		23,90
I0I,0	I57,0	24,25	83,8	93,I		I02,0	I58,0	24,5	84,7	94,I		25,80
I09,0	I65,0	26,25	90,7	I0I,0		II0,0	I66,0	26,5	9I,6	I02,0		27,80
II7,0	I73,0	28,25	97,6	I08,0		II8,0	I74,0	28,5	98,5	I09,0		29,80
I25,0	I8I,0	30,25	I05,0	II6,0		I26,0	I82,0	30,5	I05,0	II7,0		3I,70
I33,0	I89,0	32,25	III,0	I24,0		I34,0	I90,0	32,5	II2,0	I25,0		33,70
I4I,0	I97,0	34,25	II8,0	I32,0		I42,0	I98,0	34,5	II9,0	I32,0		35,70
I49,0	205,0	36,25	I25,0	I39,0		I50,0	206,0	36,5	I26,0	I40,0		37,70
I57,0	2I3,0	38,25	I32,0	I47,0		I58,0	2I4,0	38,5	I33,0	I48,0		39,60
I65,0	22I,0	40,25	I39,0	I55,0		I66,0	222,0	40,5	I40,0	I56,0		4I,60
d = 4,		D = 40±0,95,		$P_к$=23,90±2,4 кгс,			$P_з$= 26,5 кгс					
29,0	93,0	6,25	27,2	30,2		30,0	94,0	6,5	28,3	3I,4		9,I5
37,0	I0I,0	8,25	35,9	39,8		38,0	I02,0	8,5	36,9	4I,I		II,30
45,0	I09,0	I0,25	44,6	49,5		46,0	II0,0	I0,5	45,6	50,7		I3,50
53,0	II7,0	I2,25	53,4	59,2		54,0	II8,0	I2,5	54,3	60,4		I5,80
6I,0	I25,0	I4,25	62,I	68,8		62,0	I26,0	I4,5	63,2	70,0		I8,00
69,0	I33,0	I6,25	70,8	78,5		70,0	I34,0	I6,5	7I,9	79,7		20,20
77,0	I4I,0	I8,25	79,5	88,I		78,0	I42,0	I8,5	80,6	89,4		22,40
85,0	I49,0	20,25	88,2	97,8		86,0	I50,0	20,5	89,3	99,0		24,60
93,0	I57,0	22,25	96,9	I07,0		94,0	I58,0	22,5	98,0	I09,0		26,80
I0I,0	I65,0	24,25	I06,0	II7,0		I02,0	I66,0	24,5	I07,0	II8,0		29,I0
I09,0	I73,0	26,25	II4,0	I27,0		II0,0	I74,0	26,5	II5,0	I28,0		3I,30
II7,0	I8I,0	28,25	I23,0	I36,0		II8,0	I82,0	28,5	I24,0	I38,0		33,50
I25,0	I89,0	30,25	I32,0	I46,0		I26,0	I90,0	30,5	I33,0	I47,0		35,70
I33,0	I97,0	32,25	I40,0	I56,0		I34,0	I98,0	32,5	I42,0	I57,0		37,90
I4I,0	205,0	34,25	I49,0	I65,0		I42,0	206,0	34,5	I50,0	I67,0		40,I0
I49,0	2I3,0	36,25	I58,0	I75,0		I50,0	2I4,0	36,5	I59,0	I76,0		42,40
I57,0	22I,0	38,25	I67,0	I85,0		I58,0	222,0	38,5	I68,0	I86,0		44,60
I65,0	229,0	40,25	I75,0	I94,0		I66,0	230,0	40,5	I76,0	I96,0		46,80

ОСТ2 Д8I-6-73 Стр. 46

Продолжение табл. I

Размеры в мм

Исполнение I						Исполнение 2						Масса 100шт, кг
H_0	H_0'	n	$F_к$	$F_з$	●	H_0	H_0'	n	$F_к$	$F_з$	●	
d = 4,		D = 45± 0,I2,				$P_к$ = 2I,20 ± 2,I кгс,				$P_з$ =23,6кгс		
29,0	I03,0	6,25	35,7	39,7		30,0	I04,0	6,5	37,2	4I,3		I0,40
37,0	III,0	8,25	47,2	52,4		38,0	II2,0	8,5	48,6	54,0		I2,90
45,0	II9,0	I0,25	58,6	65,I		46,0	I20,0	I0,5	60,0	66,7		I5,40
53,0	I27,0	I2,25	70,0	77,8		54,0	I28,0	I2,5	7I,5	79,4		I7,90
6I,0	I35,0	I4,25	8I,8	90,5		62,0	I36,0	I4,5	82,9	92,I		20,50
69,0	I43,0	I6,25	92,9	I03,0		70,0	I44,0	I6,5	94,2	I05,0		23,00
77,0	I5I,0	I8,25	I04,0	II6,0		78,0	I52,0	I8,5	I06,0	II8,0		25,50
85,0	I59,0	20,25	II6,0	I29,0		86,0	I60,0	20,5	II7,0	I30,0		28,I0
93,0	I67,0	22,25	I27,0	I4I,0		94,0	I68,0	22,5	I28,0	I43,0		30,60
I0I,0	I75,0	24,25	I38,0	I54,0		I02,0	I76,0	24,5	I40,0	I56,0		33,I0
I09,0	I83,0	26,25	I50,0	I67,0		II0,0	I84,0	26,5	I5I,0	I68,0		35,60
II7,0	I9I,0	28,25	I6I,0	I80,0		II8,0	I92,0	28,5	I63,0	I8I,0		38,20
I25,0	I99,0	30,25	I73,0	I92,0		I26,0	200,0	30,5	I74,0	I94,0		40,70
I33,0	207,0	32,25	I84,0	205,0		I34,0	208,0	32,5	I86,0	207,0		43,20
I4I,0	2I5,0	34,25	I96,0	2I8,0		I42,0	2I6,0	34,5	I97,0	2I9,0		45,70
I49,0	223,0	36,25	207,0	230,0		I50,0	224,0	36,5	208,0	232,0		48,30
I57,0	23I,0	38,25	2I8,0	243,0		I58,0	232,0	38,5	220,0	245,0		50,80
I65,0	239,0	40,25	230,0	256,0		I66,0	240,0	40,5	23I,0	257,0		53,30
d = 4,		D = 50± 0,I2,				$P_к$ =I9,I0± I,9 кгс,				$P_з$ =2I,2 кгс		
29,0	II3,0	6,25	45,3	50,4		30,0	II4,0	6,5	47,2	52,4		II,60
37,0	I2I,0	8,25	59,9	66,5		38,0	I22,0	8,5	6I,7	68,5		I4,50
45,0	I29,0	I0,25	74,4	82,6		46,0	I30,0	I0,5	76,2	84,6		I7,30
53,0	I37,0	I2,25	88,9	98,7		54,0	I38,0	I2,5	90,7	I0I,0		20,I0
6I,0	I45,0	I4,25	I03,0	II5,0		62,0	I46,0	I4,5	I05,0	II7,0		23,00
69,0	I53,0	I6,25	II8,0	I3I,0		70,0	I54,0	I6,5	I20,0	I33,0		25,80
77,0	I6I,0	I8,25	I33,0	I47,0		78,0	I62,0	I8,5	I34,0	I49,0		28,60
85,0	I69,0	20,25	I47,0	I63,0		86,0	I70,0	20,5	I49,0	I65,0		3I,50
93,0	I77,0	22,25	I62,0	I79,0		94,0	I78,0	22,5	I63,0	I8I,0		34,30
I0I,0	I85,0	24,25	I76,0	I95,0		I02,0	I86,0	24,5	I78,0	I97,0		37,I0
I09,0	I93,0	26,25	I9I,0	2I2,0		II0,0	I94,0	26,5	I92,0	2I4,0		40,00
II7,0	20I,0	28,25	205,0	228,0		II8,0	202,0	28,5	207,0	230,0		42,80
I25,0	209,0	30,25	220,0	244,0		I26,0	2I0,0	30,5	222,0	246,0		45,60

ОСТ2 Д8I-6-73 Стр. 47

Продолжение табл. I

Размеры в мм

Исполнение						Исполнение 2						Масса 100шт, кг
H_0	H_0'	h	F_K	F_3	•	H_0	H_0'	n	F_K	F_3	•	
d = 4,		D = 50± 0,I2,				P_K =I9,I0± I,9 кгс,				P_3 =2I,2 кгс		
I33,0	2I7,0	32,25	234,0	260,0		I34,0	2I8,0	32,5	236,0	262,0		48,50
I4I,0	225,0	34,25	249,0	276,0		I42,0	226,0	34,5	25I,0	278,0		5I,30
I49,0	233,0	36,25	263,0	292,0		I50,0	234,0	36,5	265,0	294,0		54,I0
I57,0	24I,0	38,25	278,0	308,0		I58,0	242,0	38,5	280,0	3I0,0		57,00
I65,0	249,0	40,25	292,0	324,0		I66,0	250,0	40,5	294,0	326,0		59,80
d = 5,		D = 28± 0,47,				P_K = 64,0± 6,4 кгс,				P_3 = 7I кгс		
36,3	72,3	6,25	7,8	8,6		37,5	73,5	6,5	8,I	9,0		9,I3
46,3	82,3	8,25	I0,3	II,4		47,5	83,5	8,5	I0,6	II,7		II,30
56,3	92,3	I0,25	I2,8	I4,2		57,5	93,5	I0,5	I3,I	I4,5		I3,50
66,3	I02,0	I2,25	I5,2	I6,9		67,5	I04,0	I2,5	I5,5	I7,3		I5,70
76,3	II2,0	I4,25	I7,7	I9,7		77,5	II4,0	I4,5	I8,0	20,0		I7,90
86,3	I22,0	I6,25	20,2	22,5		87,5	I24,0	I6,5	20,5	22,8		20,20
96,3	I32,0	I8,25	22,7	25,2		97,5	I34,0	I8,5	23,0	25,6		22,40
I06,0	I42,0	20,25	25,2	28,0		I08,0	I44,0	20,5	25,5	28,3		24,60
II6,0	I52,0	22,25	27,7	30,7		II8,0	I54,0	22,5	28,0	3I,I		26,80
I26,0	I62,0	24,25	30,2	33,5		I28,0	I64,0	24,5	30,5	33,9		29,00
I36,0	I72,0	26,25	32,7	36,3		I38,0	I74,0	26,5	33,0	36,6		3I,20
I46,0	I82,0	28,25	35,I	39,0		I48,0	I84,0	28,5	35,5	39,4		33,40
I56,0	I92,0	30,25	37,6	4I,8		I58,0	I94,0	30,5	37,9	42,2		35,70
I66,0	202,0	32,25	40,I	44,6		I68,0	204,0	32,5	40,4	44,9		37,90
I76,0	2I2,0	34,25	42,6	47,3		I78,0	2I4,0	34,5	42,9	47,7		40,I0
I86,0	222,0	36,25	45,I	50,I		I88,0	224,0	36,5	45,4	50,4		42,30
I96,0	232,0	38,25	47,6	52,9		I98,0	234,0	38,5	47,9	53,2		44,50
206,0	242,0	40,25	50,I	55,6		208,0	244,0	40,5	50,4	56,0		46,70
d = 5,		D = 32± 0,6,				P_K = 57,0 ± 5,7 кгс,				P_3 = 63 кгс		
36,3	80,3	6,25	II,2	I2,4		37,5	8I,5	6,5	II,6	I2,9		I0,70
46,3	90,3	8,25	I4,7	I6,4		47,5	9I,5	8,5	I5,2	I6,9		I3,30
56,3	I00,0	I0,25	I8,3	20,3		57,5	I02,0	I0,5	I8,8	20,8		I5,90
66,3	II0,0	I2,25	2I,9	24,3		67,5	II2,0	I2,5	22,3	24,8		I8,50
76,3	I20,0	I4,25	25,6	28,3		77,5	I22,0	I4,5	25,9	28,8		2I,I0
86,3	I30,0	I6,25	29,2	32,2		87,5	I32,0	I6,5	29,5	32,7		23,70

Продолжение табл. I

Размеры в мм

Исполнение I						Исполнение 2						Масса 100шт, кг
H_0	H_0'	n	$F_к$	$F_з$	•	H_0	H_0'	n	$F_к$	$F_з$	•	
d= 5,		D= 32± 0,6,		$P_к$= 57,0± 5,7 кгс			$P_з$= 63 кгс					
96,3	I40,0	I8,25	32,8	36,2		97,5	I42,0	I8,5	33,2	36,7		26,30
I06,0	I50,0	20,25	36,4	40,2		I08,0	I52,0	20,5	36,8	40,7		28,90
II6,0	I60,0	22,25	39,9	44,I		II8,0	I62,0	22,5	40,4	44,6		3I,50
I26,0	I70,0	24,25	43,5	48,I		I28,0	I72,0	24,5	44,0	48,6		34,I0
I36,0	I80,0	26,25	47,I	52,I		I38,0	I82,0	26,5	47,6	52,6		36,70
I46,0	I90,0	28,25	50,7	56,0		I48,0	I92,0	28,5	5I,2	56,5		39,30
I56,0	200,0	30,25	54,3	60,0		I58,0	202,0	30,5	54,8	60,5		4I,90
I66,0	2I0,0	32,25	57,9	64,0		I68,0	2I2,0	32,5	58,3	64,5		44,50
I76,0	220,0	34,25	6I,5	68,0		I78,0	222,0	34,5	6I,9	68,4		47,I0
I86,0	230,0	36,25	65,I	7I,9		I88,0	232,0	36,5	65,5	72,4		49,70
I96,0	240,0	38,25	68,7	75,9		I98,0	242,0	38,5	69,I	76,4		52,30
206,0	250,0	40,25	72,3	79,9		208,0	252,0	40,5	72,7	80,4		54,90
d= 5,		D= 36± 0,6,				$P_к$= 50,0± 5,0 кгс,				$P_з$= 56 кгс		
36,3	88,3	6,25	I5,0	I6,7		37,5	89,5	6,5	I5,5	I7,3		I2,30
46,3	98,3	8,25	I9,8	22,0		47,5	I00,0	8,5	20,4	22,7		I5,20
56,3	I08,0	I0,25	24,4	27,4		57,5	II0,0	I0,5	25,0	28,0		I8,20
66,3	II8,0	I2,25	29,2	32,7		67,5	I20,0	I2,5	29,8	33,4		2I,20
76,3	I28,0	I4,25	34,0	38,0		77,5	I30,0	I4,5	34,6	38,7		24,20
86,3	I38,0	I6,25	38,7	43,4		87,5	I40,0	I6,5	39,3	44,0		27,20
96,3	I48,0	I8,25	43,5	48,7		97,5	I50,0	I8,5	44,I	49,4		30,20
I06,0	I58,0	20,25	48,3	54,0		I08,0	I60,0	20,5	48,9	54,7		33,I0
II6,0	I68,0	22,25	53,0	59,4		II8,0	I70,0	22,5	53,6	60,I		36,I0
I26,0	I78,0	24,25	57,8	64,7		I28,0	I80,0	24,5	58,4	65,4		39,I0
I36,0	I88,0	26,25	62,6	70,I		I38,0	I90,0	26,5	63,2	70,7		42,I0
I46,0	I98,0	28,25	67,3	75,4		I48,0	200,0	28,5	67,9	76,I		45,I0
I56,0	208,0	30,25	72,I	80,7		I58,0	2I0,0	30,5	72,7	8I,4		48,I0
I66,0	2I8,0	32,25	76,9	86,I		I68,0	220,0	32,5	77,5	86,7		5I,I0
I76,0	228,0	34,25	8I,6	9I,4		I78,0	230,0	34,5	82,2	92,I		54,00
I86,0	238,0	36,25	86,4	96,8		I88,0	240,0	36,5	87,0	97,4		57,00
I96,0	248,0	38,25	9I,2	I02,0		I98,0	250,0	38,5	9I,8	I03,0		60,00
206,0	258,0	40,25	95,9	I07,0		208,0	260,0	40,5	96,5	I08,0		63,00

Размеры в мм

Исполнение I						Исполнение 2						Масса 100шт, кг
H_0	H_0'	n	F_K	F_3	•	H_0	H_0'	n	F_K	F_3	•	
d = 5,		D = 40± 0,75,				P_K = 45±4,5 кгс,			P_3 =50 кгс			
36,3	96,3	6,25	I9,3	2I,4		37,5	97,5	6,5	20,I	22,3		I3,90
46,3	I06,0	8,25	25,5	28,3		47,5	I08,0	8,5	26,2	29,I		I7,20
56,3	II6,0	I0,25	3I,6	35,I		57,5	II8,0	I0,5	32,4	36,0		20,60
66,3	I26,0	I2,25	37,8	42,0		67,5	I28,0	I2,5	38,6	42,9		24,00
76,3	I36,0	I4,25	44,0	48,9		77,5	I38,0	I4,5	44,8	49,7		27,30
86,3	I46,0	I6,25	50,2	55,7		87,5	I48,0	I6,5	50,9	56,6		30,70
96,3	I56,0	I8,25	56,3	62,6		97,5	I58,0	I8,5	57,I	63,4		34,I0
I06,0	I66,0	20,25	62,5	69,4		I08,0	I68,0	20,5	63,3	70,3		37,40
II6,0	I76,0	22,25	68,7	76,3		II8,0	I78,0	22,5	69,4	77,2		40,80
I26,0	I86,0	24,25	74,8	83,2		I28,0	I88,0	24,5	75,6	84,0		44,20
I36,0	I96,0	26,25	8I,0	90,0		I38,0	I98,0	26,5	8I,8	90,9		47,50
I46,0	206,0	28,25	87,2	96,9		I48,0	208,0	28,5	88,0	97,7		50,90
I56,0	2I6,0	30,25	93,4	I04,0		I58,0	2I8,0	30,5	94,I	I05,0		54,30
I66,0	226,0	32,25	I00,0	III,0		I68,0	228,0	32,5	I00,0	III,0		57,60
I76,0	236,0	34,25	I06,0	II7,0		I78,0	238,0	34,5	I06,0	II8,0		6I,00
I86,0	246,0	36,25	II2,0	I24,0		I88,0	248,0	36,5	II3,0	I25,0		64,40
I96,0	256,0	38,25	II8,0	I3I,0		I98,0	258,0	38,5	II9,0	I32,0		67,80
206,0	266,0	40,25	I24,0	I38,0		208,0	268,0	40,5	I25,0	I39,0		7I,I0
d = 5,		D = 45± 0,75,				P_K = 40,5±4,I кгс,			P_3 = 45 кгс			
36,3	I06,0	6,25	25,9	28,8		37,5	I08,0	6,5	27,0	30,0		I5,80
46,3	II6,0	8,25	34,2	38,0		47,5	II8,0	8,5	35,2	39,2		I9,70
56,3	I26,0	I0,25	42,5	47,2		57,5	I28,0	I0,5	43,5	48,4		23,50
66,3	I36,0	I2,25	50,8	56,4		67,5	I38,0	I2,5	5I,8	57,6		27,40
76,3	I46,0	I4,25	59,I	65,7		77,5	I48,0	I4,5	60,I	66,8		3I,20
86,3	I56,0	I6,25	67,4	74,9		87,5	I58,0	I6,5	68,4	76,0		35,I0
96,3	I66,0	I8,25	75,7	84,I		97,5	I68,0	I8,5	76,7	85,2		38,90
I06,0	I76,0	20,25	84,0	93,3		I08,0	I78,0	20,5	85,0	94,5		42,80
II6,0	I86,0	22,25	92,3	I03,0		II8,0	I88,0	22,5	93,3	I04,0		46,60
I26,0	I96,0	24,25	I0I,0	II2,0		I28,0	I98,0	24,5	I02,0	II3,0		50,50
I36,0	206,0	26,25	I09,0	I2I,0		I38,0	208,0	26,5	II0,0	I22,0		54,30
I46,0	2I6,0	28,25	II7,0	I30,0		I48,0	2I8,0	28,5	II8,0	I3I,0		58,20
I56,0	226,0	30,25	I25,0	I39,0		I58,0	228,0	30,5	I26,0	I4I,0		62,00

ОСТ2 И81-6-73 Стр.50

Продолжение табл. I

Размеры в мм

Исполнение I						Исполнение 2						Масса 100шт, кг
H_0	H_0'	n	F_K	F_3	●	H_0	H_0'	n	F_K	F_3	●	
d = 5,		D =45± 0,75,		P_K =40,5± 4,1 кгс,			P_3 =45кгс					
I66,0	236,0	32,25	I34,0	I49,0		I68,0	238,0	32,5	I36,0	I50,0		65,90
I76,0	246,0	34,25	I42,0	I58,0		I78,0	248,0	34,5	I43,0	I59,0		69,70
I86,0	256,0	36,25	I50,0	I67,0		I88,0	258,0	36,5	I5I,0	I68,0		73,60
I96,0	266,0	38,25	I59,0	I76,0		I98,0	268,0	38,5	I60,0	I77,0		77,40
206,0	276,0	40,25	I67,0	I85,0		208,0	278,0	40,5	I68,0	I97,0		8I,30
d = 5,		D = 50± 0,95,		P_K =36±3,6 кгс,			P_3 = 40 кгс					
36,3	II6,0	6,25	32,8	36,5		37,5	II8,0	6,5	34,I	37,9		I7,80
46,3	I26,0	8,25	43,3	48,I		47,5	I28,0	8,5	44,6	49,6		22,20
56,3	I36,0	I0,25	53,8	59,8		57,5	I38,0	I0,5	55,I	6I,2		26,50
66,3	I46,0	I2,25	64,3	7I,4		67,5	I48,0	I2,5	65,6	72,9		30,80
76,3	I56,0	I4,25	74,8	83,I		77,5	I58,0	I4,5	76,I	84,6		35,I0
86,3	I66,0	I6,25	85,3	94,8		87,5	I68,0	I6,5	86,6	96,2		39,50
96,3	I76,0	I8,25	95,8	I06,0		97,5	I78,0	I8,5	97,I	I08,0		43,80
I06,0	I86,0	20,25	I06,0	II8,0		I08,0	I88,0	20,5	I08,0	I20,0		48,I0
II6,0	I96,0	22,25	II7,0	I30,0		II8,0	I98,0	22,5	II8,0	I3I,0		52,50
I26,0	206,0	24,25	I27,0	I4I,0		I28,0	208,0	24,5	I29,0	I43,0		56,80
I36,0	2I6,0	26,25	I38,0	I53,0		I38,0	2I8,0	26,5	I39,0	I55,0		6I,I0
I46,0	226,0	28,25	I48,0	I65,0		I48,0	228,0	28,5	I50,0	I66,0		65,50
I56,0	236,0	30,25	I59,0	I76,0		I58,0	238,0	30,5	I60,0	I78,0		69,80
I66.0	246,0	32,25	I69,0	I88,0		I68,0	248,0	32,5	I7I,0	I90,0		74,I0
I76,0	256,0	34,25	I80,0	200,0		I78,0	258,0	34,5	I8I,0	20I,0		78,50
I86,0	266,0	36,25	I90,0	2II,0		I88,0	268,0	36,5	I92,0	2I3,0		82,80
I96,0	276,0	38,25	20I,0	223,0		I98,0	278,0	38,5	202,0	225,0		87,I0
206,0	286,0	40,25	2II,0	235,0		208,0	288,0	40,5	2I3,0	236,0		9I,50
d =5,		D = 55± 0,95,		P_K =32,0 ±3,2 кгс,			P_3 = 35,5 кгс					
36,3	I26,0	6,25	39,9	44,4		37,5	I28,0	6,5	4I,5	46,2		I9,80
46,3	I36,0	8,25	52,7	58,6		47,5	I38,0	8,5	54,3	60,4		24,60
56,3	I46,0	I0,25	65,5	72,8		57,5	I48,0	I0,5	67,I	74,6		29,40
66,3	I56,0	I2,25	78,3	87,0		67,5	I58,0	I2,5	79,9	88,8		34,20
76,3	I66,0	I4,25	9I,I	I0I,0		77,5	I68,0	I4,5	92,7	I03,0		39,I0
86,3	I76,0	I6,25	I04,0	II5,0		87,5	I78,0	I6,5	I06,0	II7,0		43,90

ОСТ2 Д8I-6-73 Стр. 5I

Продолжение табл. I

Размеры в мм

Исполнение I						Исполнение 2						Масса 100шт, кг
H_0	H_0'	n	F_K	F_3	●	H_0	H_0'	n	F_K	F_3	●	
d =5, D =55± 0,95,						P_K= 32,0 ± 3,2 кгс,				P_3 = 35,5кгс		
96,3	I86,0	I8,25	II7,0	I30,0		97,5	I88,0	I8,5	II8,0	I3I,0		48,7
I06,0	I96,0	20,25	I30,0	I44,0		I08,0	I98,0	20,5	I32,0	I46,0		53,5
II6,0	206,0	22,25	I42,0	I58,0		II8,0	208,0	22,5	I44,0	I60,0		58,3
I26,0	2I6,0	24,25	I55,0	I72,0		I28,0	2I8,0	24,5	I57,0	I74,0		63,I
I36,0	226,0	26,25	I68,0	I86,0		I38,0	228,0	26,5	I70,0	I88,0		67,9
I46,0	236,0	28,25	I8I,0	20I,0		I48,0	238,0	28,5	I82,0	202,0		72,7
I56,0	246,0	30,25	I94,0	2I5,0		I58,0	248,0	30,5	I95,0	2I7,0		77,6
I66,0	256,0	32,25	206,0	229,0		I68,0	258,0	32,5	208,0	23I,0		82,4
I76,0	266,0	34,25	2I9,0	243,0		I78,0	268,0	34,5	22I,0	245,0		87,2
I86,0	276,0	36,25	232,0	257,0		I88,0	278,0	36,5	234,0	259,0		92,0
I96,0	286,0	38,25	245,0	272,0		I98,0	288,0	38,5	246,0	273,0		96,8
206,0	296,0	40,25	258,0	286,0		208,0	298,0	40,5	259,0	288,0		I02,0
d = 5, D = 60±0,I2,						P_K=30,2 ± 3,0кгс,				P_3 = 33,5 кгс		
36,3	I36,0	6,25	50,2	55,7		37,5	I38,0	6,5	52,2	58,0		2I,8
46,3	I46,0	8,25	66,2	73,6		47,5	I48,0	8,5	68,2	75,8		27,I
56,3	I56,0	I0,25	82,3	9I,4		57,5	I58,0	I0,5	84,3	93,6		32,4
66,3	I66,0	I2,25	98,5	I09,0		67,5	I68,0	I2,5	I0I,0	III,0		37,7
76,3	I76,0	I4,25	II5,0	I27,0		77,5	I78,0	I4,5	II7,0	I29,0		43,0
86,3	I86,0	I6,25	I3I,0	I45,0		87,5	I88,0	I6,5	I33,0	I47,0		48,3
96,3	I96,0	I8,25	I47,0	I63,0		97,5	I98,0	I8,5	I49,0	I65,0		53,6
I06,0	206,0	20,25	I63,0	I8I,0		I08,0	208,0	20,5	I65,0	I83,0		58,8
II6,0	2I6,0	22,25	I79,0	I98,0		II6,0	2I8,0	22,5	I8I,0	20I,0		64,I
I26,0	226,0	24,25	I95,0	2I6,0		I28,0	228,0	24,5	I97,0	2I9,0		69,4
I36,0	236,0	26,25	2II,0	234,0		I38,0	238,0	26,5	2I3,0	236,0		74,7
I46,0	246,0	28,25	227,0	252,0		I48,0	248,0	28,5	229,0	254,0		80,0
I56,0	256,0	30,25	243,0	270,0		I58,0	258,0	30,5	245,0	272,0		85,3
I66,0	266,0	32,25	259,0	288,0		I68,0	268,0	32,5	26I,0	290,0		90,6
I76,0	276,0	34,25	275,0	305,0		I78,0	278,0	34,5	277,0	308,0		95,9
I86,0	286,0	36,25	29I,0	323,0		I88,0	288,0	36,5	293,0	328,0		I0I,0
I96,0	296,0	38,25	308,0	34I,0		I98,0	298,0	38,5	3I0,0	343,0		I07,0
206,0	306,0	40,25	324,0	359,0		208,0	308,0	40,5	326,0	36I,0		II2,0

ОСТ2 И81-6-73 Стр. 52

Продолжение табл. I

Размеры в мм

Исполнение I						Исполнение 2						Масса 100 шт. кг
H_0	H_0'	n	F_K	F_3	•	H_0	H_0'	n	F_K	F_3	•	
d = 6,		D = 32 ± 0,47				P_K = I26 ± I3 кгс,			P_3 = I40 кгс			
43,5	83,5	6,25	I0,7	II,9		45,0	85,0	6,5	II,I	I2,3		I4,80
55,5	95,5	8,25	I4,I	I5,7		57,0	97,0	9,5	I4,5	I6,I		I8,40
67,5	I08,0	I0,25	I7,5	I9,5		69,0	I09,0	I0,5	I7,9	I9,9		22,00
79,5	I20,0	I2,25	20,9	23,3		8I,0	I2I,0	I2,5	2I,4	23,7		25,60
9I,5	I32,0	I4,25	24,3	27,I		93,0	I33,0	I4,5	24,8	27,5		29,20
I04,0	I44,0	I6,25	27,8	30,9		I05,0	I45,0	I6,5	28,2	3I,3		32,80
II6,0	I56,0	I8,25	3I,2	34,7		II7,0	I57,0	I8,5	3I,6	35,I		36,40
I28,0	I68,0	20,25	34,6	38,5		I29,0	I69,0	20,5	35,0	38,9		40,00
I40,0	I80,0	22,25	38,0	42,3		I4I,0	I8I,0	22,5	38,4	42,7		43,60
I52,0	I92,0	24,25	4I,4	46,I		I53,0	I93,0	24,5	4I,9	46,5		47,30
I64,0	204,0	26,25	44,9	49,8		I65,0	205,0	26,5	45,3	50,3		50,90
I76,0	2I6,0	28,25	48,3	53,6		I77,0	2I7,0	28,5	48,7	54,I		54,50
I88,0	228,0	30,25	5I,7	57,4		I89,0	229,0	30,5	52,I	57,9		58,I0
200,0	240,0	32,25	55,I	6I,2		20I,0	24I,0	32,5	55,5	6I,7		6I,70
2I2,0	252,0	34,25	58,5	65,0		2I3,0	253,0	34,5	59,0	65,5		65,30
224,0	264,0	36,25	6I,9	68,8		225,0	265,0	36,5	62,4	69,3		68,90
236,0	276,0	38,25	65,4	72,6		237,0	277,0	38,5	65,8	73,I		72,50
248,0	288,0	40,25	68,8	76,4		249,0	289,0	40,5	69,2	76,9		76,I0
d = 6,		D = 36±0,47,				P_K = II3,0 ±II кгс,			P_3 = I25 кгс			
43,5	9I,5	6,25	I4,6	I6,3		45,0	93,0	6,5	I5,2	I6,9		I7,I0
55,5	I04,0	8,25	I9,3	2I,5		57,0	I05,0	8,5	I9,9	22,I		2I,30
67,5	II6,0	I0,25	24,0	26,7		69,0	II7,0	I0,5	24,6	27,3		25,40
79,5	I28,0	I2,25	28,7	3I,9		8I,0	I29,0	I2,5	29,3	32,6		29,60
9I,5	I40,0	I4,25	33,4	37,I		93,0	I4I,0	I4,5	34,0	37,8		33,70
I04,0	I52,0	I6,25	38,3	42,3		I05,0	I53,0	I6,5	38,7	43,0		37,90
II6,0	I64,0	I8,25	43,0	47,5		II7,0	I65,0	I8,5	43,6	48,2		42,I0
I28,0	I76,0	20,25	47,7	52,7		I29,0	I77,0	20,5	48,8	53,4		46,20
I40,0	I88,0	22,25	52,4	57,9		I4I,0	I89,0	22,5	53,0	58,6		50,40
I52,0	200,0	24,25	57,I	63,I		I53,0	20I,0	24,5	57,7	63,8		54,50
I64,0	2I2,0	26,25	6I,8	68,4		I65,0	2I3,0	26,5	62,4	69,0		58,70
I76,0	224,0	28,25	66,5	73,6		I77,0	225,0	28,5	67,I	74,2		62,80
I88,0	236,0	30,25	7I,2	78,8		I89,0	237,0	30,5	7I,8	79,4		67,00

ОСТ2 I8I-6-73 Стр. 53

Продолжение табл. I

Размеры в мм

Исполнение 1						Исполнение 2						Масса 100 шт, кг
H_0	H_0'	n	$F_к$	$F_з$	•	H_0	H_0'	n	$F_к$	$F_з$	•	
d=6,	D= 36± 0,47,		$P_к$=II3,0 ± II кгс,			$P_з$ = I25 кгс						
200,0	248,0	32,25	75,9	84,0		20I,0	249,0	32,5	76,5	84,6		7I,20
2I2,0	260,0	34,25	80,6	89,2		2I3,0	26I,0	34,5	8I,2	89,8		75,30
224,0	272,0	36,25	85,3	94,4		225,0	273,0	36,5	85,9	95,0		79,50
236,0	284,0	38,25	90,0	I00,0		237,0	285,0	38,5	90,6	I00,0		83,60
248,0	296,0	40,25	94,8	I05,0		249,0	297,0	40,5	95,3	I05,0		87,80
d= 6,	D= 40±0,6,		$P_к$=I0I,0 ±I0 кгс,			$P_з$= II2 кгс						
43,5	I00,0	6,25	I9,I	2I,2		45,0	I0I,0	6,5	I9,9	22,I		I9,40
55,5	II2,0	8,25	25,2	28,0		57,0	II3,0	8,5	26,0	28,9		24,I0
67,5	I24,0	I0,25	3I,3	34,8		69,0	I25,0	I0,5	32,I	35,7		28,80
79,5	I36,0	I2,25	37,5	4I,6		8I,0	I37,0	I2,5	38,2	42,5		33,50
9I,5	I48,0	I4,25	43,6	48,4		93,0	I49,0	I4,5	44,3	49,3		38,20
I04,0	I60,0	I6,25	49,7	55,2		I05,0	I6I,0	I6,5	50,4	56,I		43,00
II6,0	I72,0	I8,25	55,8	62,0		II7,0	I73,0	I8,5	56,6	62,8		47,70
I28,0	I84,0	20,25	6I,9	68,8		I29,0	I85,0	20,5	62,7	69,6		52,40
I40,0	I96,0	22,25	68,2	75,6		I4I,0	I97,0	22,5	68,8	76,4		57,I0
I52,0	208,0	24,25	74,3	82,4		I53,0	209,0	24,5	74,9	83,2		6I,80
I64,0	220,0	26,25	80,3	89,2		I65,0	22I,0	26,5	8I,2	90,0		66,50
I76,0	232,0	28,25	86,4	96,0		I77,0	233,0	28,5	87,3	96,8		7I,20
I88,0	244,0	30,25	92,7	I03,0		I89,0	245,0	30,5	93,4	I04,0		75,90
200,0	256,0	32,25	98,8	II0,0		20I,0	257,0	32,5	I00,0	II0,0		80,70
2I2,0	268,0	34,25	I05,0	II6,0		2I3,0	269,0	34,5	I06,0	II7,0		85,40
224,0	280,0	36,25	III,0	I23,0		225,0	28I,0	36,5	II2,0	I24,0		90,I0
236,0	292,0	38,25	II7,0	I30,0		237,0	293,0	38,5	II8,0	I3I,0		94,80
248,0	304,0	40,25	I23,0	I37,0		249,0	305,0	40,5	I24,0	I38,0		99,50
d=8,	D= 45± 0,75,		$P_к$=90± 9 кгс,			$P_з$ = I00 кгс						
43,5	II0,0	6,25	25,7	28,6		45,0	III,0	6,5	26,8	29,8		22,30
55,5	I22,0	8,25	34,0	37,8		57,0	I23,0	8,5	35,0	38,9		27,70
67,5	I34,0	I0,25	42,2	46,9		69,0	I35,0	I0,5	43,2	48,I		33,I0
79,5	I46,0	I2,25	50,5	56,I		8I,0	I47,0	I2,5	5I,5	57,2		38,50
9I,5	I58,0	I4,25	58,7	65,2		93,0	I59,0	I4,5	59,7	66,4		43,90
I04,0	I70,0	I6,25	66,9	74,4		I05,0	I7I,0	I6,5	68,0	75,5		49,30

ЭСТ2 I8I-6-73 Стр. 54

Продолжение табл. I

Размеры в мм

Исполнение I						Исполнение 2						Масса 100 шт, кг
$H_в$	$H_в$	n	$F_к$	$F_з$	●	$H_в$	$H'_в$	n	$F_к$	$F_з$	●	
d = 6, D = 45 ± 0,75,						$P_к$ = 90 ± 9 кгс,			$P_з$ = I00 кгс			
II6,0	I82,0	I8,25	75,2	83,5		II7,0	I83,0	I8,5	76,2	84,7		54,7
I28,0	I94,0	20,25	83,4	92,7		I29,0	I95,0	20,5	84,4	93,8		60,I
I40,0	206,0	22,25	9I,6	I02,0		I4I,0	207,0	22,5	92,7	I03,0		65,5
I52,0	2I8,0	24,25	I00,0	III,0		I53,0	2I9,0	24,5	I0I,0	II2,0		70,9
I64,0	230,0	26,25	I08,0	I20,0		I65,0	23I,0	26,5	I09,0	I2I,0		76,3
I76,0	242,0	28,25	II6,0	I29,0		I77,0	243,0	28,5	II7,0	I30,0		8I,7
I88,0	254,0	30,25	I25,0	I38,0		I89,0	255,0	30,5	I26,0	I40,0		87,I
200,0	266,0	32,25	I33,0	I48,0		20I,0	267,0	32,5	I34,0	I49,0		92,5
2I2,0	278,0	34,25	I4I,0	I57,0		2I3,0	279,0	34,5	I42,0	I58,0		97,9
224,0	290,0	36,25	I49,0	I66,0		225,0	29I,0	36,5	I50,0	I67,0		I03,0
236,0	302,0	38,25	I58,0	I75,0		237,0	303,0	38,5	I59,0	I76,0		I09,0
248,0	3I4,0	40,25	I66,0	I84,0		249,0	3I5,0	40,5	I67,0	I85,0		II4,0
d = 6, D = 50 ± 0,75,						$P_к$ = 8I ± 8,I кгс,			$P_з$ = 90 кгс			
43,5	I20,0	6,25	33,2	36,9		45,0	I2I,0	6,5	34,5	38,4		25,I
55,5	I32,0	8,25	43,8	48,7		57,0	I33,0	8,5	45,2	50,2		3I,2
67,5	I44,0	I0,25	54,5	60,5		69,0	I45,0	I0,5	55,8	62,0		37,3
79,5	I56,0	I2,25	65,I	72,3		8I,0	I57,0	I2,5	66,4	73,8		43,4
9I,5	I68,0	I4,25	75,7	84,2		93,0	I69,0	I4,5	77,I	85,6		49,5
I04,0	I80,0	I6,25	86,4	96,0		I05,0	I8I,0	I6,5	87,7	97,4		55,6
II6,0	I92,0	I8,25	97,0	I08,0		II7,0	I93,0	I8,5	98,3	I09,0		6I,7
I28,0	204,0	20,25	I08,0	I20,0		I29,0	205,0	20,5	I09,0	I2I,0		67,8
I40,0	2I6,0	22,25	II8,0	I3I,0		I4I,0	2I7,0	22,5	I20,0	I33,0		73,9
I52,0	228,0	24,25	I29,0	I43,0		I53,0	229,0	24,5	I30,0	I45,0		80,0
I64,0	240,0	26,25	I40,0	I55,0		I65,0	24I,0	26,5	I4I,0	I57,0		86,I
I76,0	252,0	28,25	I50,0	I67,0		I77,0	253,0	28,5	I5I,0	I68,0		92,2
I88,0	264,0	30,25	I6I,0	I79,0		I89,0	265,0	30,5	I62,0	I80,0		98,3
200,0	276,0	32,25	I7I,0	I90,0		20I,0	277,0	32,5	I73,0	I92,0		I04,0
2I2,0	288,0	34,25	I82,0	202,0		2I3,0	289,0	34,5	I83,0	204,0		III,0
224,0	300,0	36,25	I93,0	2I4,0		225,0	30I,0	36,5	I94,0	2I6,0		II7,0
236,0	3I2,0	38,25	203,0	226,0		237,0	3I3,0	38,5	205,0	227,0		I23,0
248,0	324,0	40,25	2I4,0	238,0		249,0	325,0	40,5	2I5,0	239,0		I29,0

Продолжение табл. I

Размеры в мм

Исполнение I						Исполнение 2						Масса 100шт, кг
H_0	H_0'	n	F_K	F_3	●	H_0	H_0'	n	F_K	F_3	●	
d= 6,		D = 55± 0,95,				P_K=72 ± 7,2 кгс			P_3=80 кгс			
43,5	I30,0	6,25	40,9	45,5		45,0	I3I,0	6,5	42,5	47,3		28,0
55,5	I42,0	8,25	54,0	60,0		57,0	I43,0	8,5	55,6	6I,8		34,8
67,5	I54,0	I0,25	67,I	74,5		69,0	I55,0	I0,5	68,7	76,4		4I,6
79,5	I66,0	I2,25	80,2	89,I		8I,0	I67,0	I2,5	8I,8	90,9		48,3
9I,5	I78,0	I4,25	93,3	I04,0		93,0	I79,0	I4,5	94,9	I05,0		55,I
I04,0	I90,0	I6,25	I06,0	II8,0		I05,0	I9I,0	I6,5	I08,0	I20,0		6I,9
II6,0	202,0	I8,25	II9,0	I33,0		II7,0	203,0	I8,5	I2I,0	I35,0		68,7
I28,0	2I4,0	20,25	I33,0	I47,0		I29,0	2I5,0	20,5	I34,0	I49,0		75,5
I40,0	226,0	22,25	I46,0	I62,0		I4I,0	227,0	22,5	I47,0	I64,0		82,3
I52,0	238,0	24,25	I59,0	I76,0		I53,0	239,0	24,5	I60,0	I78,0		89,I
I64,0	250,0	26,25	I72,0	I9I,0		I65,0	25I,0	26,5	I73,0	I93,0		95,9
I76,0	262,0	28,25	I85,0	205,0		I77,0	263,0	28,5	I87,0	207,0		I03,0
I88,0	274,0	30,25	I98,0	220,0		I89,0	275,0	30,5	200,0	222,0		II0,0
200,0	286,0	32,25	2II,0	235,0		20I,0	287,0	32,5	2I3,0	236,0		II6,0
2I2,0	298,0	34,25	224,0	249,0		2I3,0	299,0	34,5	226,0	25I,0		I23,0
224,0	3I0,0	36,25	237,0	264,0		225,0	3II,0	36,5	239,0	265,0		I30,0
236,0	322,0	38,25	250,0	278,0		237,0	323,0	38,5	252,0	280,0		I37,0
248,0	334,0	40,25	263,0	293,0		249,0	335,0	40,5	265,0	295,0		I43,0
d= 6,		D = 60± 0,95,				P_K= 68,0 ± 6,8 кгс,			P_3 = 75 кгс			
43,5	I40,0	6,25	5I,6	57,0		45,0	I4I,0	6,5	53,7	59,2		30,6
55,5	I52,0	8,25	68,2	75,2		57,0	I53,0	8,5	70,2	77,5		38,3
67,5	I64,0	I0,25	84,7	93,4		69,0	I65,0	I0,5	86,8	95,7		45,8
79,5	I76,0	I2,25	I0I,0	II2,0		8I,0	I77,0	I2,5	I03,0	II4,0		53,3
9I,5	I88,0	I4,25	II8,0	I30,0		93,0	I89,0	I4,5	I20,0	I32,0		60,8
I04,0	200,0	I6,25	I34,0	I48,0		I05,0	20I,0	I6,5	I36,0	I50,0		68,3
II6,0	2I2,0	I8,25	I5I,0	I66,0		II7,0	2I3,0	I8,5	I53,0	I69,0		75,7
I28,0	224,0	20,25	I67,0	I85,0		I29,0	225,0	20,5	I69,0	I87,0		83,2
I40,0	236,0	22,25	I84,0	203,0		I4I,0	237,0	22,5	I86,0	205,0		90,7
I52,0	248,0	24,25	200,0	22I,0		I53,0	249,0	24,5	202,0	223,0		98,2
I64,0	260,0	26,25	2I7,0	239,0		I65,0	26I,0	26,5	2I9,0	24I,0		I06,0
I76,0	272,0	28,25	233,0	257,0		I77,0	273,0	28,5	235,0	260,0		II3,0
I88,0	284,0	30,25	250,0	276,0		I89,0	285,0	30,5	252,0	278,0		I2I,0
200,0	296,0	32,25	266,0	294,0		20I,0	297,0	32,5	269,0	296,0		I28,0

Продолжение табл.I

Размеры в мм

Исполнение I						Исполнение 2						Масса 100 шт., кг
$H_в$	$H'_в$	n	$F_к$	$F_з$	•	$H_в$	$H'_в$	n	$F_к$	$F_з$	•	
d = 6,		D = 60± 0,95,				$P_к$=68,0± 6,8 кгс,		$P_з$ = 75 кгс				
2I2,0	308,0	34,25	283,0	3I2,0		2I3,0	309,0	34,5	285,0	3I4,0		I36,0
224,0	320,0	36,25	300,0	330,0		225,0	32I,0	36,5	302,0	333,0		I43,0
236,0	332,0	38,25	3I6,0	349,0		237,0	333,0	38,5	3I8,0	35I,0		I5I,0
248,0	344,0	40,25	333,0	367,0		249,0	345,0	40,5	335,0	369,0		I58,0
d = 6,		D = 65± 0,95,				$P_к$ =60,0 ± 6 кгс,		$P_з$ = 67 кгс				
43,5	I50,0	6,25	59,4	66,4		45,0	I5I,0	6,5	62,0	69,0		33,7
55,5	I62,0	8,25	78,4	87,6		57,0	I63,0	8,5	8I,0	90,3		4I,9
67,5	I74,0	I0,25	98,0	I09,0		69,0	I75,0	I0,5	I00,0	II2,0		50,0
79,5	I86,0	I2,25	II6,0	I30,0		8I,0	I87,0	I2,5	II9,0	I33,0		58,2
9I,5	I98,0	I4,25	I35,0	I5I,0		93,0	I99,0	I4,5	I38,0	I54,0		66,4
I04,0	2I0,0	I6,25	I55,0	I73,0		I05,0	2II,0	I6,5	I57,0	I75,0		74,6
II6,0	222,0	I8,25	I74,0	I94,0		II7,0	223,0	I8,5	I76,0	I96,0		82,8
I28,0	234,0	20,25	I93,0	2I5,0		I29,0	235,0	20,5	I95,0	2I8,0		90,9
I40,0	246,0	22,25	2I2,0	236,0		I4I,0	247,0	22,5	2I4,0	239,0		99,I
I52,0	258,0	24,25	23I,0	258,0		I53,0	259,0	24,5	233,0	260,0		I07,0
I64,0	270,0	26,25	250,0	279,0		I65,0	27I,0	26,5	252,0	28I,0		II6,0
I76,0	282,0	28,25	269,0	300,0		I77,0	283,0	28,5	27I,0	303,0		I24,0
I88,0	294,0	30,25	288,0	32I,0		I89,0	295,0	30,5	290,0	324,0		I32,0
200,0	306,0	32,25	307,0	342,0		20I,0	307,0	32,5	309,0	345,0		I40,0
2I2,0	3I8,0	34,25	326,0	364,0		2I3,0	3I9,0	34,5	328,0	366,0		I48,0
224,0	330,0	36,25	345,0	385,0		225,0	33I,0	36,5	347,0	388,0		I56,0
236,0	342,0	38,25	364,0	406,0		237,0	343,0	38,5	366,0	409,0		I65,0
248,0	354,0	40,25	383,0	427,0		249,0	355,0	40,5	385,0	430,0		I73,0
d = 6,		D = 70± I,2,				$P_к$ = 57,0 ± 5,7 кгс, $P_з$ = 63 кгс						
43,5	I60,0	6,25	72,I	79,8		45,0	I6I,0	6,5	75,0	82,9		36,5
55,5	I72,0	8,25	95,2	I05,0		57,0	I73,0	8,5	98,I	I08,0		45,4
67,5	I84,0	I0,25	II8,0	I3I,0		69,0	I85,0	I0,5	I2I,0	I34,0		54,3
79,5	I96,0	I2,25	I4I,0	I56,0		8I,0	I97,0	I2,5	I44,0	I60,0		63,2
9I,5	208,0	I4,25	I64,0	I82,0		93,0	209,0	I4,5	I67,0	I85,0		72,0
I04,0	220,0	I6,25	I88,0	207,0		I05,0	22I,0	I6,5	I90,0	2II,0		80,9

ОСТ2 И81-6-73 Стр.57

Продолжение табл. I

Размеры в мм

Исполнение I						Исполнение 2						Масса 100 шт., кг
H_0	H_0'	n	F_K	F_3	●	H_0	H_0'	n	F_K	F_3	●	
d = 6,		D = 70± I,2,				P_K = 57,0 ± 5,7 кгс,			P_3 =63 кгс			
II6,0	232,0	I8,25	2II,0	233,0		II7,0	233,0	I8,5	2I4,0	236,0		89,8
I28,0	244,0	20,25	234,0	258,0		I29,0	245,0	20,5	237,0	262,0		98,6
I40,0	256,0	22,25	257,0	284,0		I4I,0	257,0	22,5	260,0	287,0		I08,0
I52,0	268,0	24,25	280,0	309,0		I53,0	269,0	24,5	283,0	3I3,0		II6,0
I64,0	280,0	26,25	303,0	335,0		I65,0	28I,0	26,5	306,0	338,0		I25,0
I76,0	292,0	28,25	326,0	360,0		I77,0	293,0	28,5	329,0	364,0		I34,0
I88,0	304,0	30,25	349,0	386,0		I89,0	305,0	30,5	352,0	389,0		I43,0
200,0	3I6,0	32,25	372,0	4I2,0		20I,0	3I7,0	32,5	375,0	4I5,0		I52,0
2I2,0	328,0	34,25	395,0	437,0		2I3,0	329,0	34,5	398,0	440,0		I6I,0
224,0	340,0	36,25	4I8,0	463,0		225,0	34I,0	36,5	42I,0	466,0		I70,0
236,0	352,0	38,25	44I,0	488,0		237,0	353,0	38,5	444,0	49I,0		I79,0
248,0	364,0	40,25	465,0	5I4,0		249,0	365,0	40,5	467,0	5I7,0		I87,0

3. Форма радиуса (R) должна соответствовать указанной на черт. 2, размеры радиуса должны быть равны $\approx 3d$.

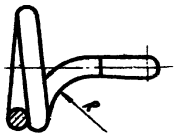

Черт.2

4. Взаимное смещение зацепов может быть в пределах $\pm \Delta$ и соответствовать указанным на черт.3 и в табл. 2

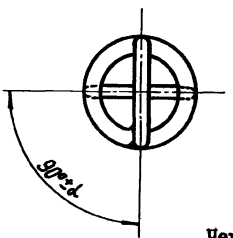

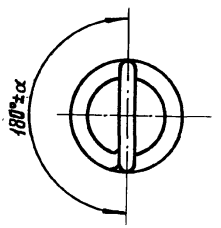

Черт.3

Таблица 2

$C=\frac{D-d}{d}$	До 4 вкл.	Св.4 до 5 вкл.	Св.5 до 6 вкл.	Св.6 до 7 вкл.	Св.7 до 8 вкл.	Св.8 до 9 вкл.	Св.9 до I2 вкл.
$\pm \Delta$	6^0	8^0	9^0	$I0^0$	$I2^0$	$I3^0$	$I5^0$

5. Предельные смещения зацепов от оси пружины должны соответствовать указанным в табл. 3

Таблица 3

мм

Наружный диаметр D, мм	До 6	7–I0	I2–I8	20–30	32–40	45–50	55–65	70–80
Пред. откл., мм $\pm$	0,5	0,6	0,7	0,8	I,0	I,3	I,7	2,2

6 . Основные параметры витков пружин:

для d = 0,3... 5 мм – по ГОСТ I3767-68;

для d = 6 мм – по ГОСТ I3768-68

7 . Материал:

для d = 0,3... 5 мм – стальная проволока II класса по ГОСТ 9389-60;

для d =6 мм –проволока для холодной навивки –по ГОСТ I4963-69; сталь 60С2А –по ГОСТ I4959-69; группа точности проволоки:

для d =0,3... I,2 мм IT3а и

для d = I,6... 6 мм IT4 – по ГОСТ 2771-57

8. Термическая обработка пружин:

для d = 0,3... 5 мм низкотемпературный отпуск –по ГОСТ I6II8-70 и

для d = 6 мм HRC 46 ...52 – по ГОСТ I3764-68

9. Направление витков правое

I0 . Полное число витков $n_1 = n + 2$

II . Покрытие –Хим.окс.прм. –по ГОСТ 9791-68.

I2 . Остальные технические условия – по ГОСТ I6II8-70; группа точности пружин вторая.

I3. Допускается:

а) силу P_K для пружин с d = 0,3 ... 0,8 мм не контролировать ;

б) для пружин с d = I ... 6 мм отклонение силы $P_K \pm 20\ \%$.

(по третьей группе точности – по ГОСТ I6II8-70)

СОДЕРЖАНИЕ

	Стр.
I. ОСТ2 Д80-I-73. Классы, основные параметры витков и методика определения размеров	I-3I
2. ОСТ2 Д8I-4-73. Пружины винтовые цилиндрические сжатия I класса из стали круглого сечения. Конструкция и размеры	32-74
3. ОСТ2 Д8I-5-73. Пружины винтовые цилиндрические сжатия II класса из стали круглого сечения. Конструкция и размеры	75-II7
4. ОСТ2 Д8I-6-73. Пружины винтовые цилиндрические растяжения II класса из стали круглого сечения. Конструкция и размеры	II8-I76
5. Содержание	I77

Подписано в печать 27/VI-1974 г.
Формат бумаги 70x108/8 Печ.лист. 22,5 Тираж 3000 экз.
Изд. № 1187-2 Заказ № 2313 Цена 2 р. 25 к.

НИИМАШ
Москва, Ж-264, 9-я Парковая ул.,37, корп. 2

Ротапринт типографии НИИМАШ, ст.Щербинка

gost.e-ecolog.ru