ТИПОВОЙ ПРОЕКТ

ТП 401-11-56

ГЛАВНЫЕ ВОДООТЛИВНЫЕ УСТАНОВКИ /НАСОС ЦНС 300-180...600/

СОСТАВ ПРОЕКТА

Альбом I	Пояснительная записка
Альбом II	Водоотливная установка на 3 агрегата. Технологическая и горная части.
Альбом III	Водоотливная установка на 5 агрегатов. Технологическая и горная части.
Альбом IV	Водотрубные ходки. Технологическая и горная части.
Альбом V	Водоотливная установка на 3 агрегата. Автоматизация и электросиловое оборудование.
Альбом VI	Водоотливная установка на 5 агрегатов. Автоматизация и электросиловое оборудование.
Альбом VII	Водоотливная установка на 3 агрегата. Технологическая и электротехническая части. Заказные спецификации.
Альбом VIII	Водоотливная установка на 5 агрегатов Технологическая и электротехническая части. Заказные спецификации.
Альбом IX	Нестандартизированное оборудование. Узлы и детали (часть 1 и часть 2)
Альбом X	Водоотливная установка на 3 агрегата. Сметы.
Альбом XI	Водоотливная установка на 5 агрегатов. Сметы.

АЛЬБОМ IX

Часть 1.

(стр 1-74)

Разработан
Институтом „Южгипрошахт"
Минуглепрома СССР

Утвержден
Минуглепромом СССР
Введен в действие
Институтом „Южгипрошахт"
Приказ №470т от 24.11 1976г.

6996/IX т.1

gost.e-ecolog.ru

Содержание альбома

№№ п/п	Наименование	N листа	Страница
1	2	3	4
	Часть 1		
1	Содержание альбома	ТХДIX	2,3
2	Заглавный лист	ТХДIX-0	4
3	Перекрытие	ТХДIX-1СБ	5,6,7,8,9
4	Спецификации	ТХДIX-1	9
5	Спецификации	ТХДIX-1;010;020,030	10
6	Рельс	ТХДIX-1-001	11
7	Рельс	ТХДIX-1-002	12
8	Швеллер, уголок, прокладка	ТХДIX-1-003;004;011	13
9	Лист, лист	ТХДIX-1-005;009	14
10	Лист, лист	ТХДIX-1-006;007	15
11	Лист, лист	ТХДIX-1-008;106	16
12	Балка	ТХДIX-1-010СБ	17
13	Двутавр	ТХДIX-1-014	18
14	Уголок, уголок, ребро, лист	ТХДIX-1-015;016;017;018	19
15	Балка	ТХДIX-1-020СБ	20
16	Уголок, уголок, двутавр	ТХДIX-1-023;024;028	21
17	Двутавр, швеллер	ТХДIX-1-021;049	22
18	Балка	ТХДIX-1-030СБ	23
19	Спецификации	ТХДIX-1-040;050;060;070	24
20	Балка	ТХДIX-1-040СБ	25
21	Двутавр, лист, лист	ТХДIX-1-034;035;037	26
22	Балка	ТХДIX-1-050СБ	27
23	Балка	ТХДIX-1-060СБ	28
24	Швеллер, уголок, лист	ТХДIX-1-041;042;043	29
25	Балка	ТХДIX-1-070СБ	30
26	Крюк, швеллер, полоса	ТХДIX-1-044;047;057	31
27	Спецификации	ТХДIX-1-080;090;100;110	32
28	Балка	ТХДIX-1-080СБ	33
29	Балка	ТХДIX-1-090СБ	34
30	Швеллер, круг, уголок	ТХДIX-1-053;058;089	35
31	Балка	ТХДIX-1-100СБ	36
32	Балка	ТХДIX-1-110СБ	37
33	Швеллер, швеллер	ТХДIX-1-061;064	38
34	Спецификации	ТХДIX-1-120;130;140;150	39
35	Балка	ТХДIX-1-120СБ	40
36	Балка	ТХДIX-1-130СБ	41
37	Швеллер, уголок, уголок	ТХДIX-1-067;071;072	42
38	Опора, уголок, уголок	ТХДIX-1-140СБ;079;082	43
39	Балка	ТХДIX-1-150СБ	44
40	Уголок, спецификации	ТХДIX-1-086;160;170;180	45
41	Пол	ТХДIX-1-160СБ	46
42	Лист, лист	ТХДIX-1-083;091	47
43	Пол	ТХДIX-1-170СБ	48
44	Пол	ТХДIX-1-180СБ	49
45	Спецификации	ТХДIX-1-190;200;210;220	50
46	Лист, лист	ТХДIX-1-097;102	51
47	Пол	ТХДIX-1-190СБ	52
48	Пол	ТХДIX-1-200СБ	53
49	Уголок, уголок, петля, ручка	ТХДIX-1-094;095;112;113	54
50	Крышка люка	ТХДIX-1-210СБ	55
51	Крышка люка	ТХДIX-1-220СБ	56
52	Перекрытие	ТХДIX-2СБ	57,58,59,60,61,62
53	Спецификации	ТХДIX-2	62
54	Спецификации	ТХДIX-2-010;020;030	63
55	Лист, лист	ТХДIX-2,001;002	64
56	Лист, лист	ТХДIX-2-005;006	65
57	Балка	ТХДIX-2-010СБ	66
58	Балка	ТХДIX-2-020СБ	67
59	Балка	ТХДIX-2-030СБ	68
60	Швеллер, лист	ТХДIX-2-012,018	69
61	Спецификации	ТХДIX-2-040;050;060;070	70
62	Балка, швеллер, швеллер	ТХДIX-2-040СБ;003;004	71
63	Швеллер, швеллер, швеллер	ТХДIX-2-014;023;026	72
64	Пол	ТХДIX-2-050СБ	73
65	Балка, балка	ТХДIX-2-060СБ;070СБ	74

Подпись и дата | Инв. № дубл. | Взам. инв. № | Подпись и дата

ТП 401-11-56 6996/IX-1

ТХДIX

Изм.	Лист	N документ	Подпись	Дата
Разраб.		Баланевская		
Рук. гр.		Блинкин		
Гл. конар.		Горенцвейг		
Нач. отд.		Бадак		

Содержание альбома

Литера	Масса	Масштаб

Лист 1 | Листов 2

NN п/п	Наименование	N листа	Страница
1	2	3	4
	Часть 2		
66	Дверь герметическая	ТХДТХ-3СБ	75,76,77
67	Спецификация, лист, лист	ТХДТХ-3, 016, 017	78
68	Швеллер	ТХДТХ-3-001	79
69	Прокладка, прокладка, ребро	ТХДТХ-3-003, 002, 02У	80
70	Валик, кольцо, кольцо, валик	ТХДТХ-3-004, 005, 006, 007	81
71	Упор, втулка, упорная рукоятка, натяжной винт	ТХДТХ-3-008, 009, 011, 014	82
72	Балка	ТХДТХ-3-010СБ	83
73	Спецификация, прошивка, лист	ТХДТХ-3-010, 018, 032	84
74	Швеллер, угольник, двутавр	ТХДТХ-3-013, 014, 015	85
75	Спецификации	ТХДТХ-3-020, 03Д, 04Д, 05С	86
76	Балка	ТХДТХ-3-020СБ	87
77	Полотно	ТХДТХ-3-030СБ	88
78	Балка, балка	ТХДТХ-3-040СБ, 050СБ	89
79	Угольник, лист, петля, петля	ТХДТХ-3-021, 025, 027, 028	90
80	Дверь противопожарная в наборной камере	ТХДТХ-4СБ	91,92,93
81	Спецификации, лист	ТХДТХ-4-010, 001	94
82	Полотно левое	ТХДТХ-4-010СБ	94,96
83	Швеллер, лист	ТХДТХ-4-002, 004	97
84	Петля, петля, ухо, петля	ТХДТХ-4-005, 006, 008, 015	98
85	Полотно правое	ТХДТХ-4-020СБ	99,100
86	Стойка левая	ТХДТХ-4-030СБ	101
87	Стойка правая	ТХДТХ-4-040СБ	102

1	2	3	4
88	Спецификации	ТХДТХ-4-00,030,040	103
89	Стержень, лист, крючок, крюк	ТХДТХ-4-07, 026, 027, 03У	104
90	Спецификация, стержень в сборе, стержень	ТХДТХ-4-00СБ, 050, 032	105
91	Дверка лава, лист, лист	ТХДТХ-4-00СБ, 001, 036	106
92	Спецификации, скоба	ТХДТХ-4-160, 070, 035	107
93	Крюк со скобой, петля	ТХДТХ-4-170СБ, 037	108
94	Дверь противопожарная в бабатурном ходке	ТХДТХ-5СБ	109,110,111
95	Спецификации, швеллер	ТХДТХ-5-001	112
96	Стойка, спецификации	ТХДТХ-5-010СБ, 010	113
97	Дверь решетчатая	ТХДТХ-6СБ	114,115
98	Полотно левое	ТХДТХ-6-010СБ	116
99	Полотно правое	ТХДТХ-6-020СБ	117
100	Кронштейн, крюк, спецификация	ТХДТХ-6-030СБ, 030, 015	118
101	Петля, угольник, скоба, полоса	ТХДТХ-6-001, 002, 003, 012	119
102	Спецификаций	ТХДТХ-6-010, 020, 040	120
103	Рукоятка, скоба, скоба	ТХДТХ-6-040СБ, 017, 018	121
104	Рукоятка, рукоятка спецификация	ТХДТХ-6-050СБ, 050, 019	122
105	Рама под мотор ЦАС 400-80 и электродвигатель "Уралмаш" 4501-4У5	ТХДТХ-7СБ	123,124
106	Спецификации, ребро, ребро	ТХДТХ-7-006, 008	125
107	Ребро, ребро, болт	ТХДТХ-7-005, 007, 009	126
108	Вставка, вставка	ТХДТХ – 001, 002	127
109	Вставка, вставка	ТХДТХ – 003, 004	128
110	Вставка, вставка	ТХДТХ – 005, 006	129
111	Отвод, отвод	ТХДТХ – 009, 011	130
112	Отвод, отвод	ТХДТХ – 013, 014	131
113	Отвод, отвод	ТХДТХ – 012, 015	132

1	2	3	4
114	Отвод, отвод	ТХДТХ – 015, 017	133
115	Отвод	ТХДТХ – 018	134
116	Вставка, спецификация, труба	ТХДТХ-8СБ, 8, 001	135
117	Фланец с выступом, фланец с выступом	ТХДТХ-8-002, 9-002	136
118	Вставка, труба, спецификация	ТХДТХ-9СБ, 9-001	137
119	Переход, переход	ТХДТХ-9-007, 10СБ	138
120	Фланец с выступом, переход, спецификация	ТХДТХ-10-001, 002, 10	139
121	Отвод, отвод	ТХДТХ-10-11СБ, 12СБ	140
122	Отвод, отвод спецификации	ТХДТХ-11-00Х, 11, 12-001, 12	141
123	Опора, лист, спецификация	ТХДТХ – 13СБ, 001, 13	142
124	Лист, лист, спецификации	ТХДТХ-14, 15-001, 003, 15	143
125	Опора	ТХДТХ-14СБ	144
126	Лист, лист, лист	ТХДТХ-8-002, 14-001, 003	145
127	Лист, лист	ТХДТХ-14-002, 15-002	146
128	Опора	ТХДТХ-15СБ	147
129	Труба, труба, спецификация	ТХДТХ-16-002, 17-002, 16, 17	148
130	Тройник	ТХДТХ-16СБ	149
131	Тройник, тройник	ТХДТХ-16-001, 17-001	150
132	Тройник, тройник	ТХДТХ-16-004, 17СБ	151
133	Стул опорный	ТХДТХ-18СБ	152
134	Лист, лист, спецификация	ТХДТХ-18-002, 003, 18	153
135	Привод заслонки, валик, втулка	ТХДТХ-19СБ, 001, 002	154
136	Труба, труба, спецификация	ТХДТХ-19-003, 001, 15	155
137	Крепление датчика давления РДВ, штуцер, шайба	ТХДТХ-20СБ	156
138	Крепление датчика преобразователя РПИ, спецификация	ТХДТХ-21, 20	157
139	Вставка, труба, спецификация	ТХДТХ-22СБ, 001, 22	158

Инв.№ подл. | Подпись и дата | Взам.инв.№ | Инв.№ дубл. | Подпись и дата

ТП401-11-56 6996/IX-1

ТХДТХ

Содержание альбома.

Изм.	Лист	N докум.	Подпись	Дата
Разработал		Галанская		
Рук. гр.		Блинкин		
Н. контр.		Гольцейер		
Нач. отд.		Бабак		

Литера	Масса	Масштаб
Лист 2	Листов	

Перечень применяемых в проекте стандартов или серий

Шифр стандарта или серия	Наименование стандарта или листа типовой серии.	Страница
1	2	3
ГОСТ 103-57	Сталь прокатная полосовая	
ГОСТ 380-71	Сталь углеродистая обыкновенного качества	
ГОСТ 397-66	Шплинты	
ГОСТ 481-71	Паронит	
ГОСТ 535-58	Сталь сортовая низколегированная и углеродистая обыкновенного и повышенного качества, горячекатаная	
ГОСТ 977-65	Отливки из конструкционной нелегированной стали.	
ГОСТ 1050-74	Сталь углеродистая, качественная конструкционная.	
ГОСТ 2590-71	Сталь горячекатаная круглая.	
ГОСТ 2591-71	Сталь горячекатаная квадратная	
ГОСТ 5260-68	Маховики чугунные	
ГОСТ 5264-69	Сварка ручная электродуговая	
ГОСТ 5915-70	Гайки	
ГОСТ 5919-73	Гайки	
ГОСТ 6202-70	Шайбы	
ГОСТ 7338-65	Резина листовая техническая	
ГОСТ 7796-70	Болты	

1	2	3
ГОСТ 7805-70	Болты	
ГОСТ 8239-72	Сталь прокатная. Двутавры	
ГОСТ 8240-72	Сталь прокатная. Швеллеры.	
ГОСТ 8509-72	Сталь прокатная угловая равнополочная.	
ГОСТ 8510-72	Сталь прокатная угловая неравнополочная.	
ГОСТ 8568-57	Сталь листовая рифленая	
ГОСТ 8732-70	Трубы стальные бесшовные горячекатаные.	
ГОСТ 9649-66	Шайбы	
ГОСТ 9650-71	Оси, типы. Конструкция и размеры Технические требования.	
ГОСТ 10906-66	Шайбы	
ГОСТ 11371-68	Шайбы	
ГОСТ 14637-69	Сталь толстолистовая и широкополосная (универсальная) углеродистая обыкновенного качества общего назначения	
ГОСТ 19903-74	Сталь прокатная толстолистовая	
ОСТ 24.071.01	Оборудование угольное и горнорудное. Общие технические условия на изготовление	
ОСТ 24080 07-73	Единая система защиты от коровии и старения. Оборудование горное и горнообогатительное. Покрытия лакокрасочные.	

В настоящем альбоме представлены чертежи нестандартизированного оборудования:

1. Перекрытие водозаборных колодцев.
2. Двери герметические, решетчатые и противопожарные.
3. Рама под насос и электродвигатель.
4. Опоры трубопроводов
5. Привод задвижки.
6. Крепление датчиков.

ТП 401-11-56 6996/IX

ТХД IX-0

Изм.	Лист	N документ	Подпись	Дата
Разработ.		Болочевская		
Руковод.		Блинкин		
Гл. констр.		Горенцвейг		
Нач. отд.		Бабак		
Гл. инжен.		Тютюник		

Заглавный лист.

Литера | Масса | Масштаб

Лист | Листов 1

Инв. № подл. | Подп. и дата | Взам. инв. № | Инв. № дубл. | Подпись и дата

ТХД IX-1сб

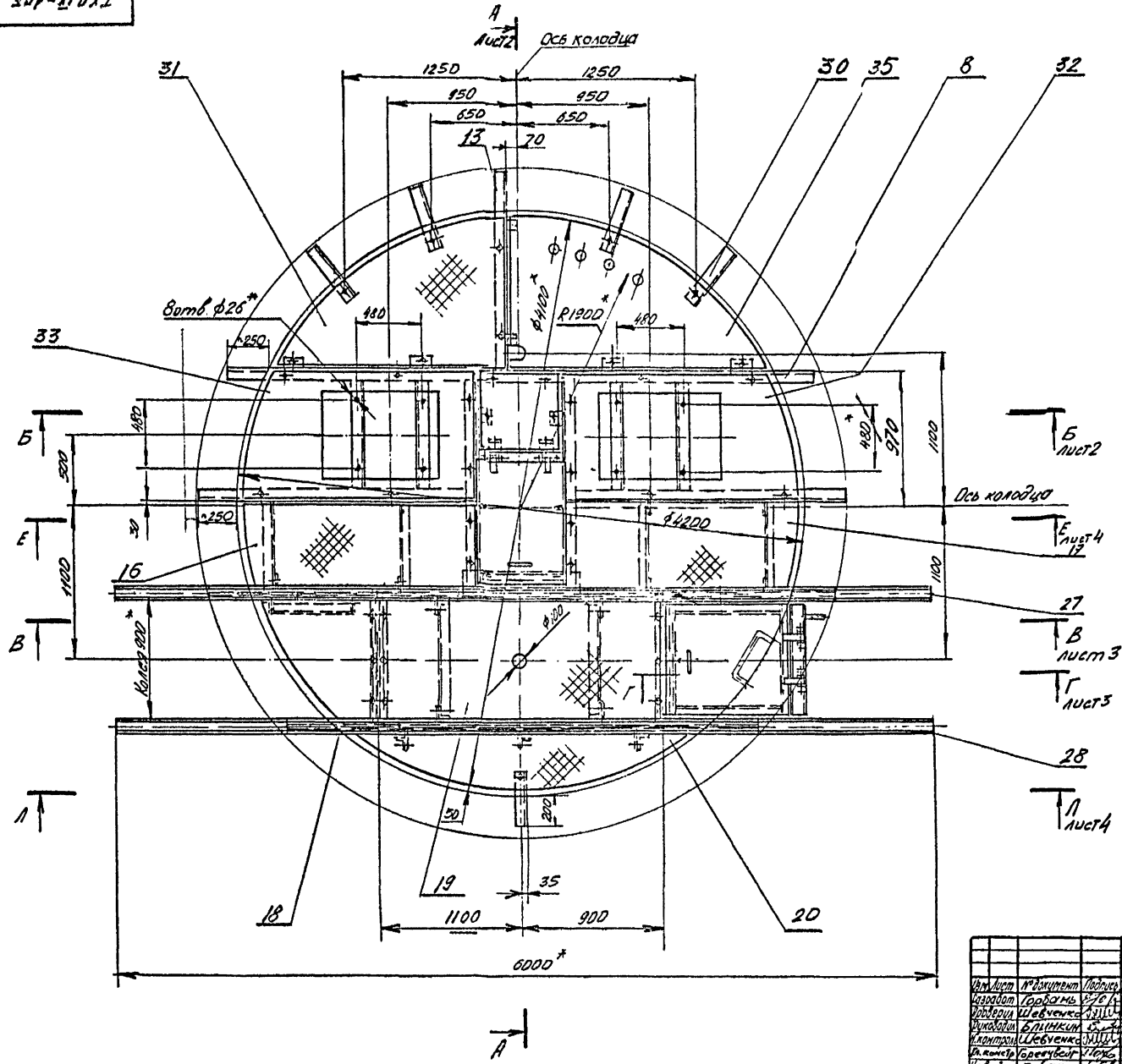

1 Общие технические условия на изготовление угольного и горнорудного оборудования см. ОСТ 24.070.01.

2. Технические требования на покрытия лакокрасочные по ОСТ 24.080.07-73.

3. Заделку лунок произвести бетоном марки М150.

4.* Размеры для справок.

ТП401-11-56 6996/IX-1

ТХД IX-1сб

Изм.	Лист	№ документ	Подпись	Дата	Водозаборный колодец при установке пяти агрегатов. Перекрытие Сборочный чертеж	Литера	Масса	Масштаб
Разработ.		Горбань					1800	1:20
Проверил		Шевченко				Лист 1	Листов 5	
Руководил		Блинкин						
Н.контроль		Шевченко						
Гл.констр.		Гореичвейг						
Утвердил		Бабак						

Согласовано

Инв. № подл. | Подп. и дата | Взам. инв. № | Инв. № дубл. | Подпись и дата

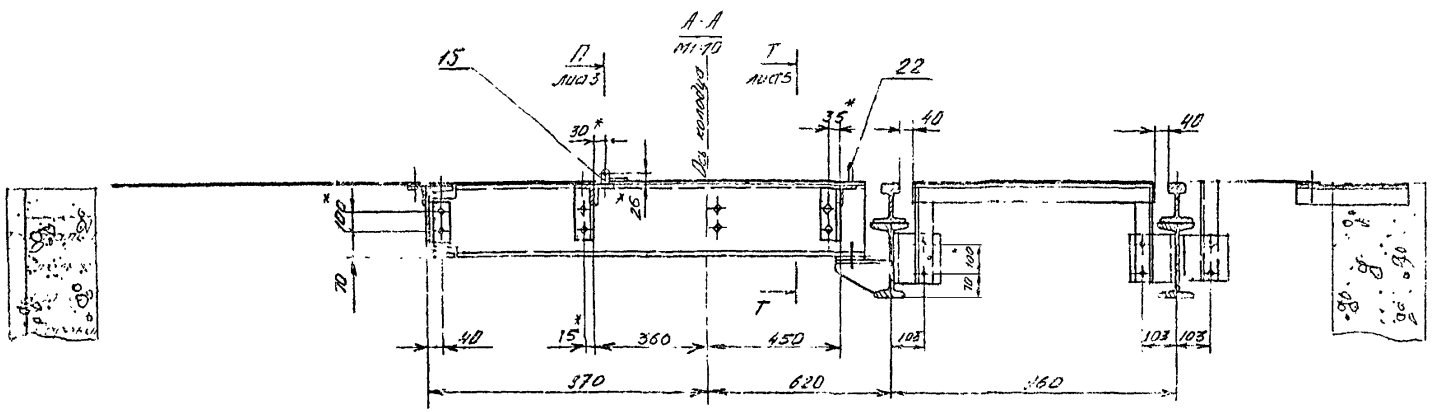

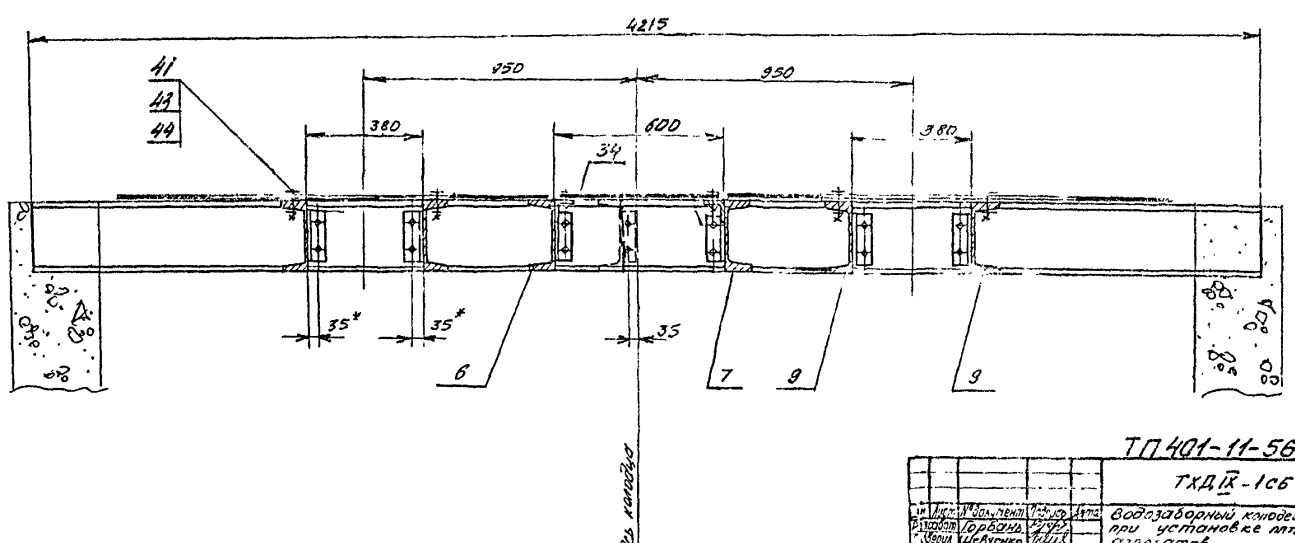

ТП 401-11-56 6996/IX-1

ТХД IX-1сб

Изм.	Лист	№ документ	Подпись	Дата
Разработ.		Горбань		
Сверил.		Шевченко		
Руководит.		Блинкин		
Контрол.		Шевченко		
Гл. контр.		Гореницкий		
Утвердил.		Бабак		

Водозаборный колодец при установке пяти агрегатов.
Перекрытие.
Сборочный чертеж

Литера	Масса	Масштаб

Лист 2 | Листов

Инв. № подл. | Подп. и дата | Взам. инв. № | Инв. № дубл. | Подпись и дата

В-В
М1:10

лист 1

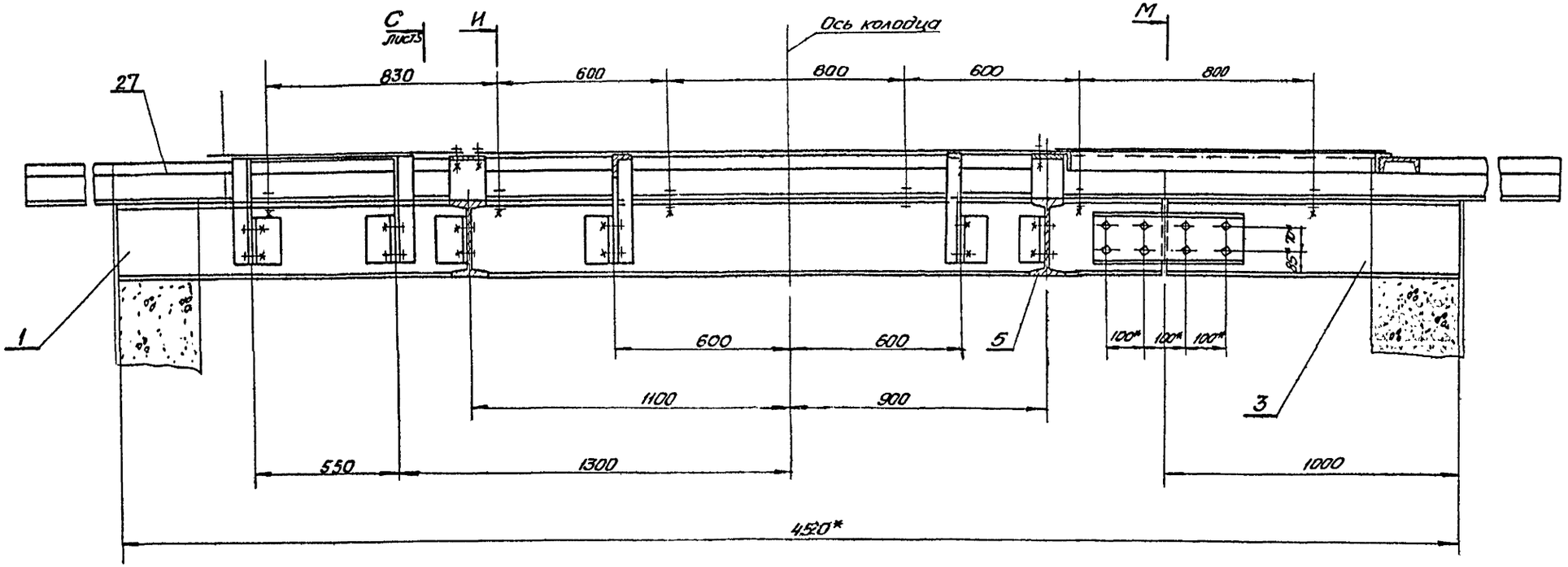

Г-Г
М1:5

Лист 1

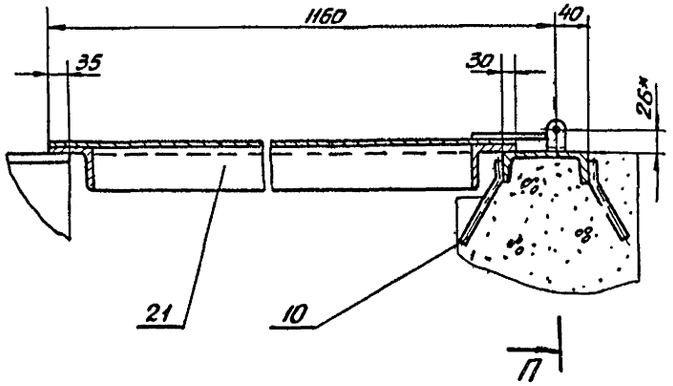

И-И
М1:5

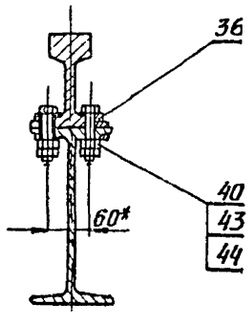

П-П
М1:2

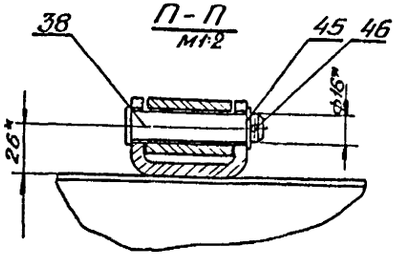

М-М
М1:5

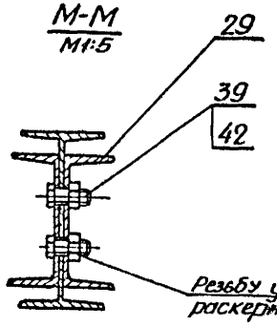

ТП401-11-56 6996/IX-1

				ТХДIX-1СБ	
Изм.	Лист	№ докум.	Подпись	Дата	Водозаборный колодец при установке пяти агрегатов. Перекрытие. Сборочный чертеж.	Литера	Масса	Масштаб
Разраб.		Горбачев						
Провер.		Шевченко						
Рук.гр.		Блинецин						
Н.контр.		Шевченко				Лист 3	Листов 8	
Гл.инж.пр.		Горенцвей						
Утверд.		Бабак						

ТХД IX-106

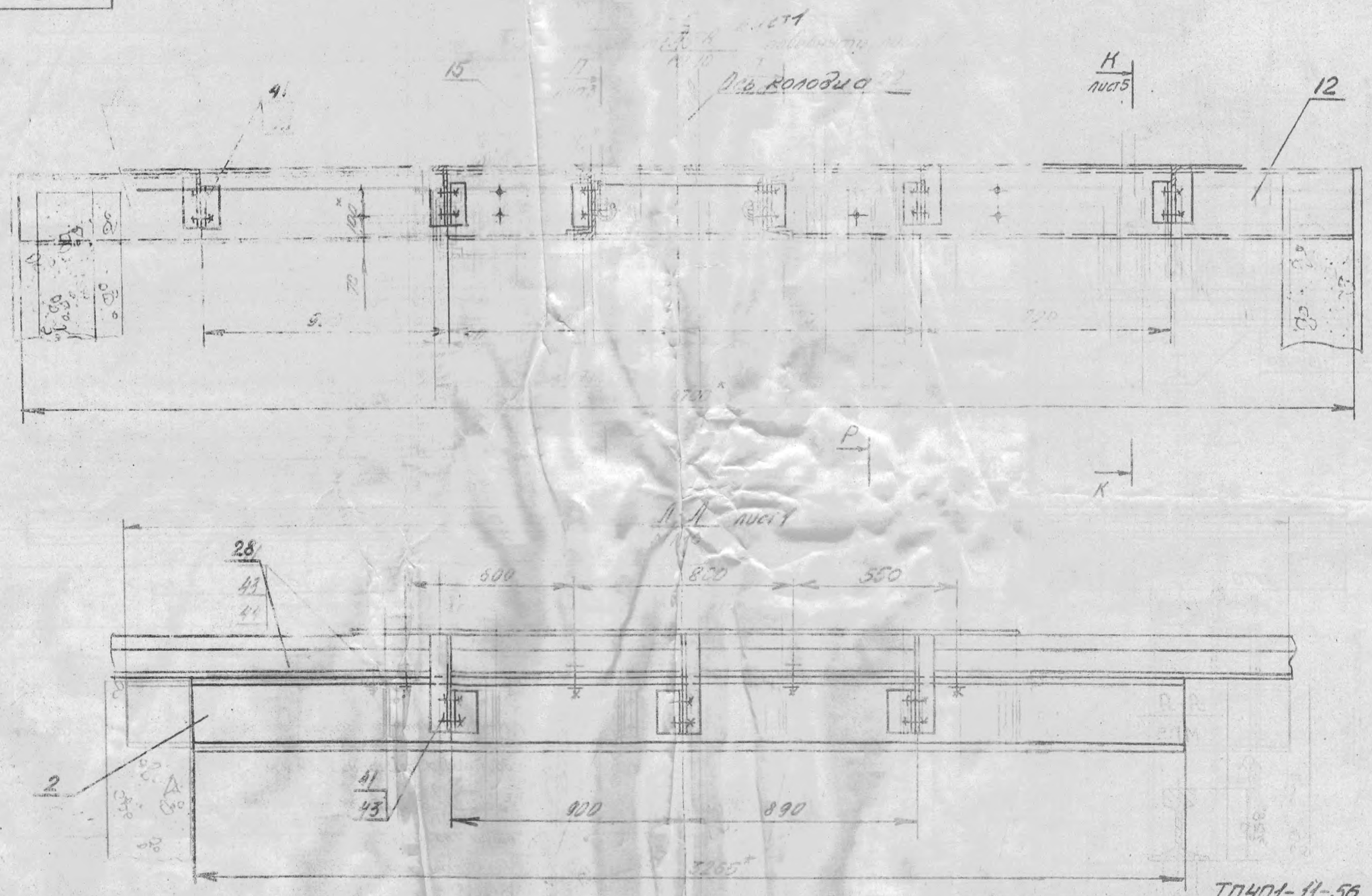

ТП401-11-56 6996/IX

ТХД IX-106

Изм.	Лист	№ документа	Подпись	Дата
Разработ.		Горбань		
Проверил		Шевченко		
Руководил		Блинкин		
Н. контроль		Шевченко		
Гл. конструктор		Горенцвейг		
Утвердил		Бабак		

Водозаборный колодец при установке пяти агрегатов. Перекрытие. Сборочный чертеж

Литера	Масса	Масштаб

Лист 4 Листов

Инв. № подл. | Подп. и дата | Взам. инв. № | Инв. № дубл. | Подпись и дата

ТХЭIX-1СБ

С-С Лист 3
М1:10

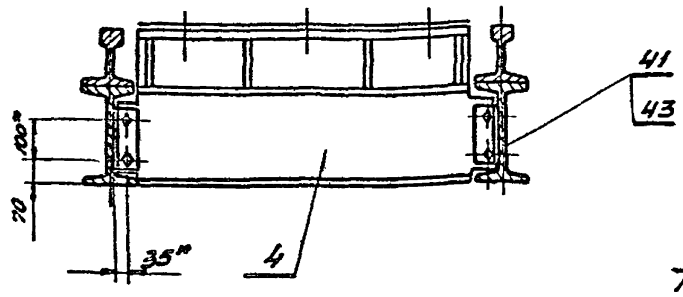

Т-Т Лист 2
М1:10

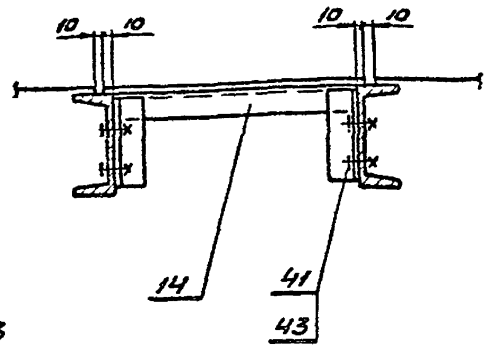

Р-Р Лист 3
М1:10

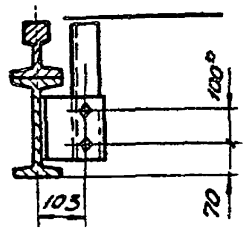

К-К Лист 3
М1:10

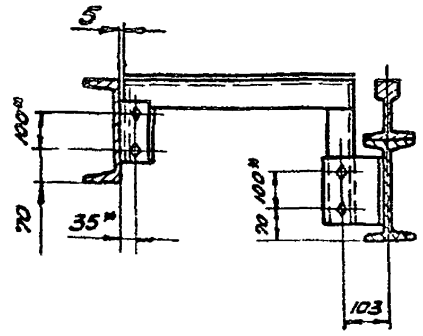

ТП 401-11-56 6996/IX

					ТХЭIX-1СБ			
Изм.	Лист	N докум.	Подпись	Дата	Водозаборный колодец при установке пяти агрегатов. Перекрытие Сборочный чертеж	Литера	Масса	Масшт
Разраб.		Горбань						
Провер.		Шевченко						
Руковод.		Блинкин				Лист 5	Листов	
Н.контрол.		Шевченко						
Гл.констр.		Горенцвейг						
Утверд.		Бабак						

Формат	Зона	Позиц.	Обозначение	Наименование	Колич.	Примечание
				Документация		
*			ТХЭIX-1СБ	Сборочный чертеж		*22,22,22,12
				Сборочные единицы		
11		1	ТХЭIX-1-010	Балка	1	117кг
11		2	ТХЭIX-1-020	Балка	1	113кг
11		3	ТХЭIX-1-030	Балка	1	39кг
11		4	ТХЭIX-1-040	Балка	1	31,5кг
11		5	ТХЭIX-1-050	Балка	1	31,5кг
11		6	ТХЭIX-1-060	Балка	1	38кг
11		7	ТХЭIX-1-070	Балка	1	38кг
11		8	ТХЭIX-1-080	Балка	1	105кг
11		9	ТХЭIX-1-090	Балка	4	25кг
11		10	ТХЭIX-1-100	Балка	1	17кг
11		11	ТХЭIX-1-110	Балка	1	54кг
11		12	ТХЭIX-1-120	Балка	1	54кг
11		13	ТХЭIX-1-130	Балка	1	37кг
11		14	ТХЭIX-1-140	Опора	1	7кг
11		15	ТХЭIX-1-150	Опора	1	8кг
11		16	ТХЭIX-1-160	Пол	1	55кг
11		17	ТХЭIX-1-170	Пол	1	55кг
11		18	ТХЭIX-1-180	Пол	1	28кг
11		19	ТХЭIX-1-190	Пол	1	90,5кг
11		20	ТХЭIX-1-200	Пол	1	34кг
11		21	ТХЭIX-1-210	Крышка люка	1	52кг

ТП401-11-56 6996/IX

					ТХЭIX-1			
Изм.	Лист	N докум.	Подпись	Дата	Водозаборный колодец при установке пяти агрегатов Перекрытие.	Литера	Лист 1	Листов 3
Разраб.		Горбань						
Провер.		Шевченко						
Руковод.		Блинкин						
Н.контр.		Шевченко						
Утверд.		Бабак						

Формат	Зона	Позиц.	Обозначение	Наименование	Колич.	Примечание
11		22	ТХЭIX-1-220	Крышка люка	1	35кг
				Детали		
22		27	ТХЭIX-1-001	Рельс	1	200
22		28	ТХЭIX-1-002	Рельс	1	200
11		29	ТХЭIX-1-003	Швеллер	2	6,5кг
11		30	ТХЭIX-1-004	Уголок	5	2,0кг
12		31	ТХЭIX-1-005	Лист	1	58кг
12		32	ТХЭIX-1-006	Лист	1	36кг
12		33	ТХЭIX-1-007	Лист	1	36кг
12		34	ТХЭIX-1-008	Лист	1	18кг
12		35	ТХЭIX-1-009	Лист	1	62кг
11		36	ТХЭIX-1-011	Подкладка	20	0,5кг
				Стандартные изделия		
		38		Ось 1-16 Х5×80-010 Гост 9650-71	4	0,13кг
		39		Болт М20×90 36 С Гост 7796-70	8	0,146кг
		40		Болт М16×70,36 С Гост 7796-70	20	0,127кг
		41		Болт М16×45 36 С Гост 7796-70	114	0,088кг

ТП401-11-56 6996/IX

Изм.	Лист	N докум.	Подп.	Дата	ТХЭIX-1	Лист 2

Инв. № подл.	Подп. и дата	Взам. инв. №	Инв. № дубл.	Подп. и дата

Формат	Зона	Поз.	Обозначение	Наименование	Кол.	Примечание
		42		Гайка М20.4С		
				ГОСТ 5915-70	8	0,063 кг
		43		Гайка М16.4С		
				ГОСТ 5915-70	114	0,033 кг
		44		Шайба 16		
				ГОСТ 10906-66	41	0,03 кг
		45		Шайба 16		
				ГОСТ 9649-66	4	0,028 кг
		46		Шплинт 4×25		
				ГОСТ 397-66	4	0,0027 кг

ТП 401-11-56 6996/IX-1

Изм.	Лист	№ докум.	Подп.	Дата	ТХД IX-1	Лист 3

Формат	Зона	Позиция	Обозначение	Наименование	Количест.	Примечание
				Документация		
22			ТХД IX-1-010 СБ	Сборочный чертеж		
				Детали		
22		1	ТХД IX-1-014	Двутавр	1	96 кг
11		2	ТХД IX-1-015	Уголок	7	1,9 кг
11		3	ТХД IX-1-016	Уголок	2	0,97 кг
11		4	ТХД IX-1-017	Ребро	6	0,34 кг
11		5	ТХД IX-1-018	Лист	2	1,1 кг

ТП 401-11-56 6996/IX-1

Изм.	Лист	№ докум.	Подп.	Дата	ТХД IX-1-010	Литера	Лист	Листов
Разработ.		Мелехова			Балка			1
Проверил		Шевченко						
Нач. отдел		Блинкин						
Н. контр.		Шевченко						
Утвержд.		Бабак						

Формат	Зона	Позиция	Обозначение	Наименование	Количест.	Примечание
				Документация		
22			ТХД IX-1-020 СБ	Сборочный чертеж		
				Детали		
12		1	ТХД IX-1-021	Двутавр	1	90 кг
11		2	ТХД IX-1-015	Уголок	6	1,9 кг
Бч.		3	ТХД IX-1-022	Уголок Б-125×80×8 ГОСТ 8510-72		
				Вст3 кп2 ГОСТ 535-58		
				ℓ=170	2	2,13 кг
11		4	ТХД IX-1-023	Уголок	1	1,8 кг
11		5	ТХД IX-1-016	Уголок	1	0,97 кг
11		6	ТХД IX-1-024	Уголок	1	1,8 кг
Бч.		7	ТХД IX-1-025	Уголок Б-63×63×6 ГОСТ 8509-72		
				Вст3 кп2 ГОСТ 535-58		
				ℓ=350	1	2,0 кг

ТП 401-11-56 6996/IX-1

Изм.	Лист	№ докум.	Подп.	Дата	ТХД IX-1-020	Литера	Лист	Листов
Разработ.		Мелехова			Балка			1
Проверил		Шевченко						
Нач. отдел		Блинкин						
Н. контр.		Шевченко						
Утвержд.		Бабак						

Формат	Зона	Позиция	Обозначение	Наименование	Количест.	Примечание
				Документация		
22			ТХД IX-1-030 СБ	Сборочный чертеж		
				Детали		
12		1	ТХД IX-1-028	Двутавр	1	27,2 кг
11		2	ТХД IX-1-015	Уголок	1	1,9 кг
Бч.		3	ТХД IX-1-029	Уголок Б-160×100×10 ГОСТ 8510-72		
				Вст3 кп2 ГОСТ 535-58		
				ℓ=170	1	1,8 кг
11		4	ТХД IX-1-024	Уголок	1	1,8 кг
11		5	ТХД IX-1-023	Уголок	1	1,8 кг
Бч.		6	ТХД IX-1-031	Уголок Б-63×63×6 ГОСТ 8509-72		
				Вст3 кп2 ГОСТ 535-58		
				ℓ=420	1	2,4 кг

ТП 401-11-56 6996/IX-1

Изм.	Лист	№ докум.	Подп.	Дата	ТХД IX-1-030	Литера	Лист	Листов
Разработ.		Мелехова			Балка			1
Проверил		Шевченко						
Нач. отдел		Блинкин						
Н. контр.		Шевченко						
Утвержд.		Бабак						

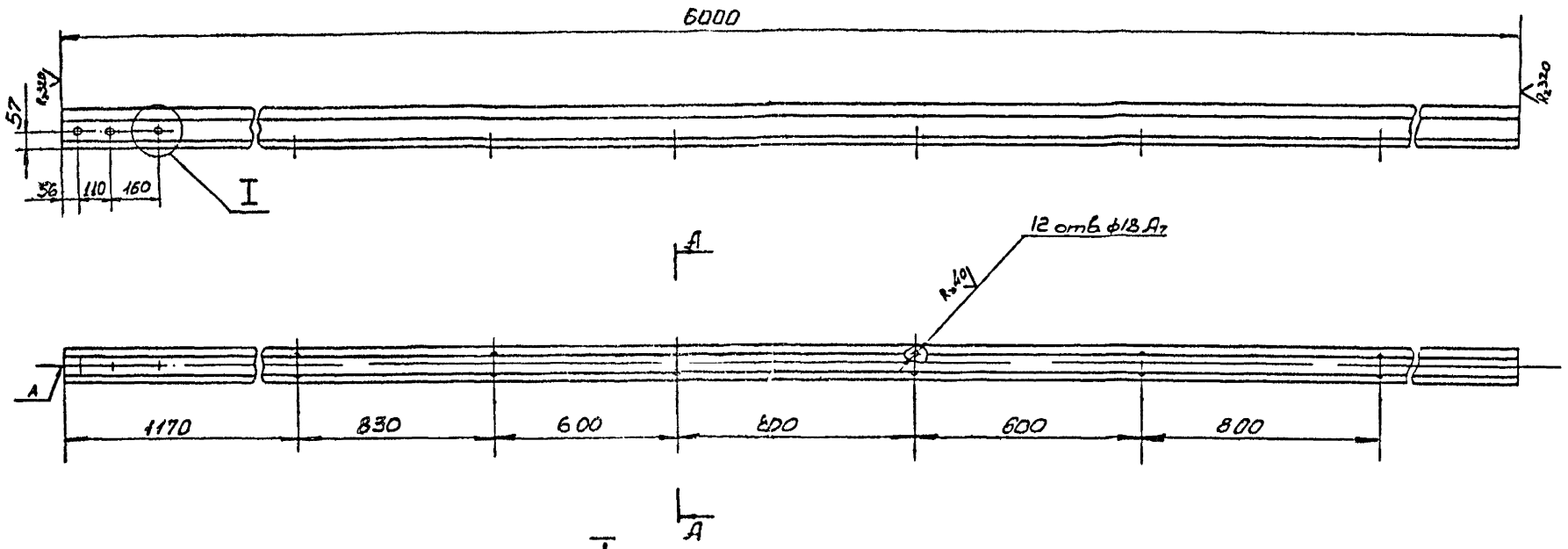

А-А
М1:5

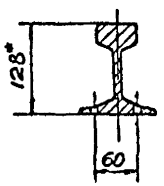

I
М1:2

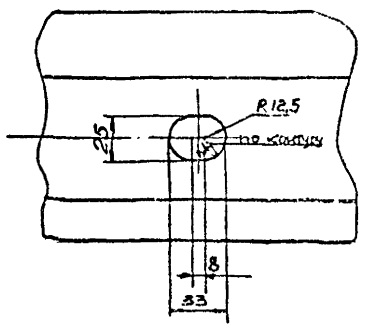

1. Неуказанные предельные отклонения размеров: между осями двух любых отверстий ±1,4 мм;
смещение осей от плоскости А не более 0,7 мм;
прочих – по СМ10.
2.* Размеры для справок

ТП 401-11-56 6996/IX-1

ТХД IX-1-001

Изм	Лист	№ документ	Подпись	Дата	Рельс	Литера	Масса	Масштаб
Разработ.		Долановская					200	1:10
Проверил		Шевченко				Лист	Листов 1	
Руководил		Елинкин						
Н.контрол.		Шевченко						
Утвердил		Бабак			Рельс Р33 ТУ 14-2-190-75			

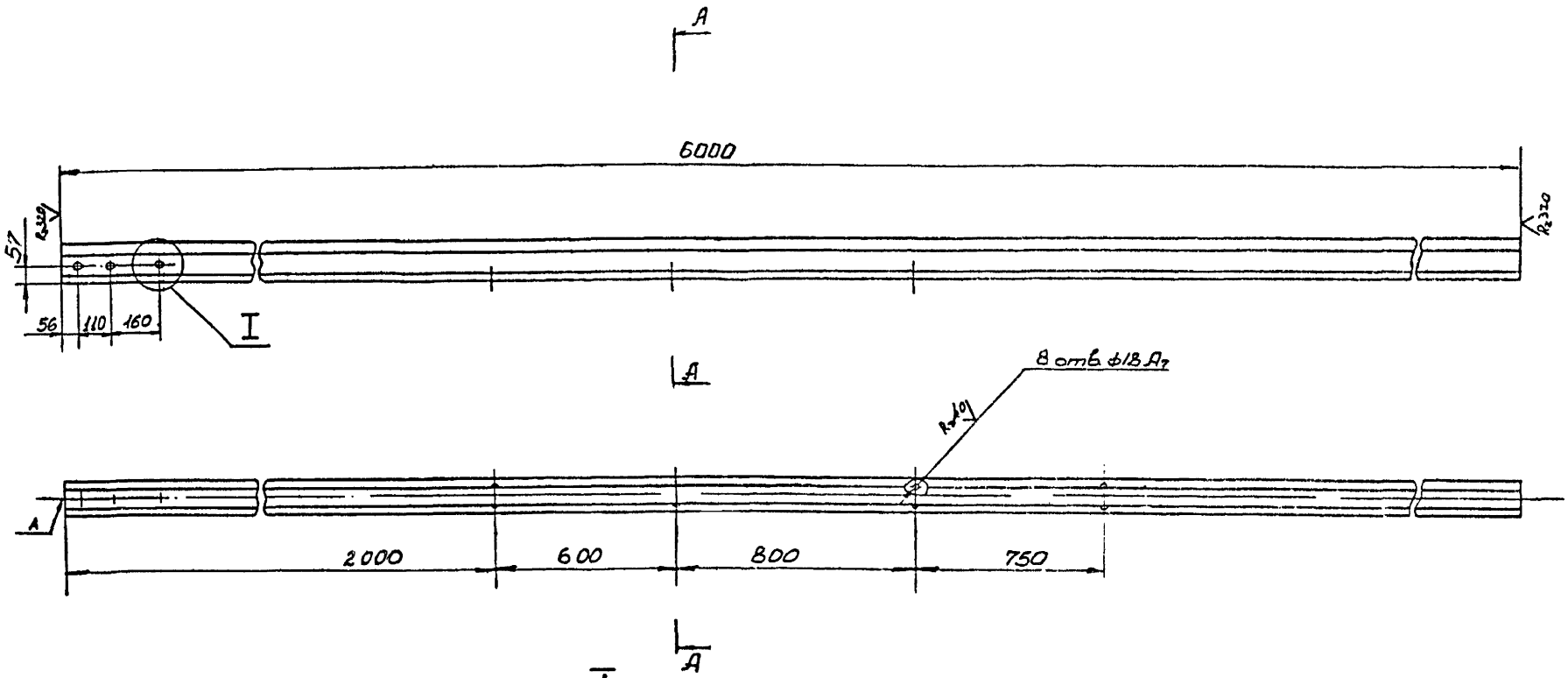

А-А
М1:5

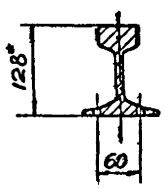

I
М1:2

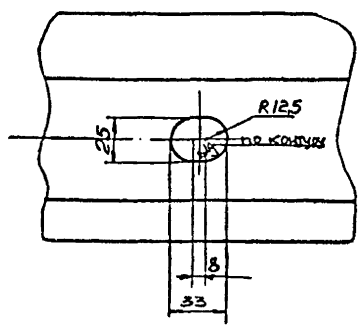

1. Неуказанные предельные отклонения размеров: между осями двух любых отверстий ±1,4 мм;
смещение осей от плоскости А не более 0,9 мм
прочих – по IT_{16}.
2 * Размеры для справок

ТП 401-11-56 6996/IX-1

ТХД IX-1-002

Изм.	Лист	№ документ.	Подпись	Дата
Разработ.		Залашевская		
Проверил		Шевченко		
Гл.инженер		Елинкин		
Н.контр.		Шевченко		
Утвердил		Бобак		

Рельс

Литера	Масса	Масштаб
	200	1:10
Лист	Листов 1	

Рельс Р33
ТУ 14-2-190-75

Инв.№ подл. | Подп. и дата | Взам.инв.№ | Инв.№ дубл. | Подпись и дата

Инв.№ подл. | Подп. и дата | Взам.инв.№ | Инв.№ дубл. | Подпись и дата

ТХД IX-1-004

∇(√)

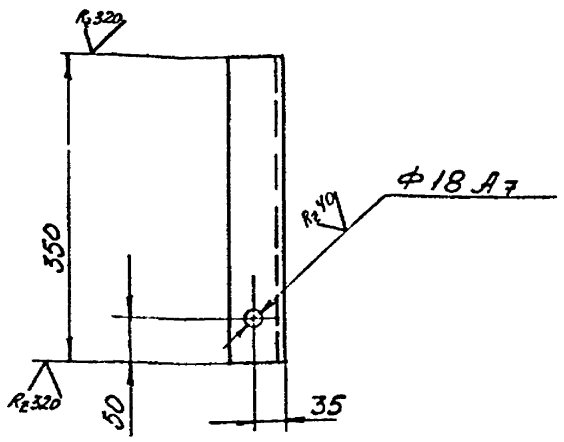

Неукозонные предельные отклонения размеров по СМ10.

ТП 401-11-56 6996/IX т.1

ТХД IX-1-004

Изм.	Лист	№ документа	Подпись	Дата
Разработ.		Мелехово		
Проверил		Шевченко		
Руковод.		Блинкин		
Н.контр.		Шевченко		
Утвердил		Бабак		

Уголок

Литера	Масса	Масштаб
	2,0	1:5
Лист	Листов 1	

Уголок Б-63×63×6 ГОСТ 8509-72 / Вст3кп2 ГОСТ 535-88

∇(√)

Изм.	Лист	№ документа	Подпись	Дата
Разработ.				
Проверил				
Руковод.				
Н.контр.				
Утвердил				

Литера	Масса	Масштаб
Лист	Листов	

Инв.№ подл. | Подп. и дата | Взам.инв.№ | Инв.№ дубл. | Подпись и дата

ТХД IX-1-003

∇(√)

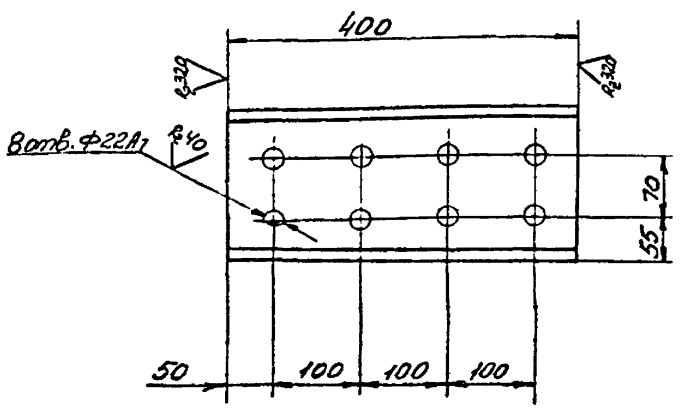

Неукозанные предельные отклонения размеров между осями двух любых отверстии ±1,4мм, по диагонали между осями двух любых отверстий ±2мм, прочих - по СМ10.

ТП 401-11-56 6996/IX т.1

ТХД IX-1-003

Изм.	Лист	№ документа	Подпись	Дата
Разработ.		Мелехово		
Проверил		Шевченко		
Руковод.		Блинкин		
Н.контр.		Шевченко		
Утвердил		Бабак		

Швеллер

Литера	Масса	Масштаб
	6,5	1:5
Лист	Листов 1	

Швеллер 18 ГОСТ 8240-72 / Вст3кп2 ГОСТ 535-88

∇(√) R80

ТХД IX-1-011

A-A

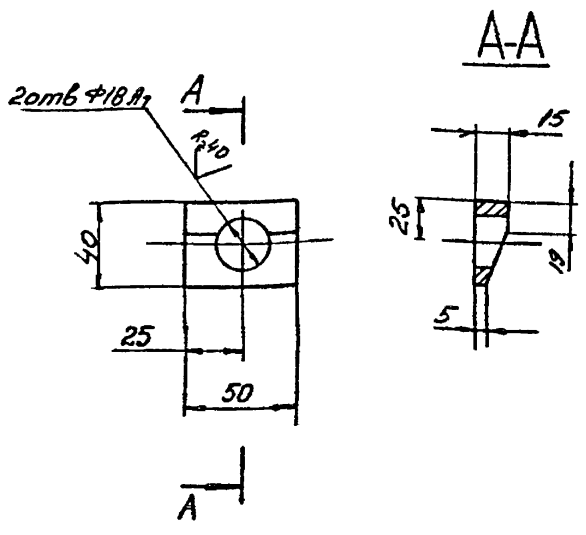

Неукозанные предельные отклонения размеров по СМ10

ТП 401-11-56 6996/IX т.1

13

ТХД IX-1-011

Изм.	Лист	№ документа	Подпись	Дата
Разработ.		Мелехово		
Проверил		Шевченко		
Руковод.		Блинкин		
Н.контр.		Шевченко		
Утвердил		Бабак		

Подкладк

Литера	Масса	Масштаб
	0,5	1:2
Лист	Листов 1	

Сталь 3 ГОСТ 380-71

Инв. № подл.	Подп. и дата	Взам. инв. №	Инв. № дубл.	Подпись и дата

ТХД IX-1-009

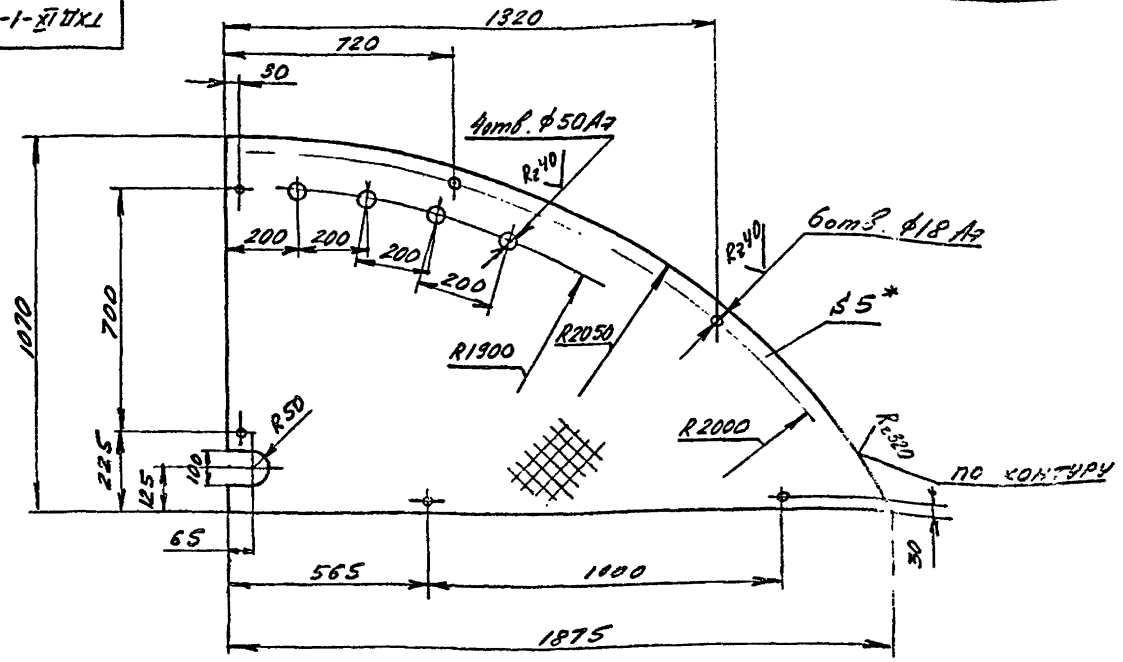

1. Неуказанные предельные отклонения размеров между осями двух любых отверстий ±1,4мм, прочих - по СМ10.
2. * Размеры для справок.

ТП 401-11-56 6996/IX-1

ТХД IX-1-009

Изм.	Лист	№ документа	Подпись	Дата
Разработ.		Горбань		
Проверил		Шевченко		
Н.контр.		Блинкин		
Н.контр.		Шевченко		
Утвердил		Бабак		

Лист

Литера	Масса	Масштаб
	62	1:10
Лист	Листов 1	

Лист прок. 5 ГОСТ 8568-57
ромб. Вст3кп2 ГОСТ 380-71

ТХД IX-1-006

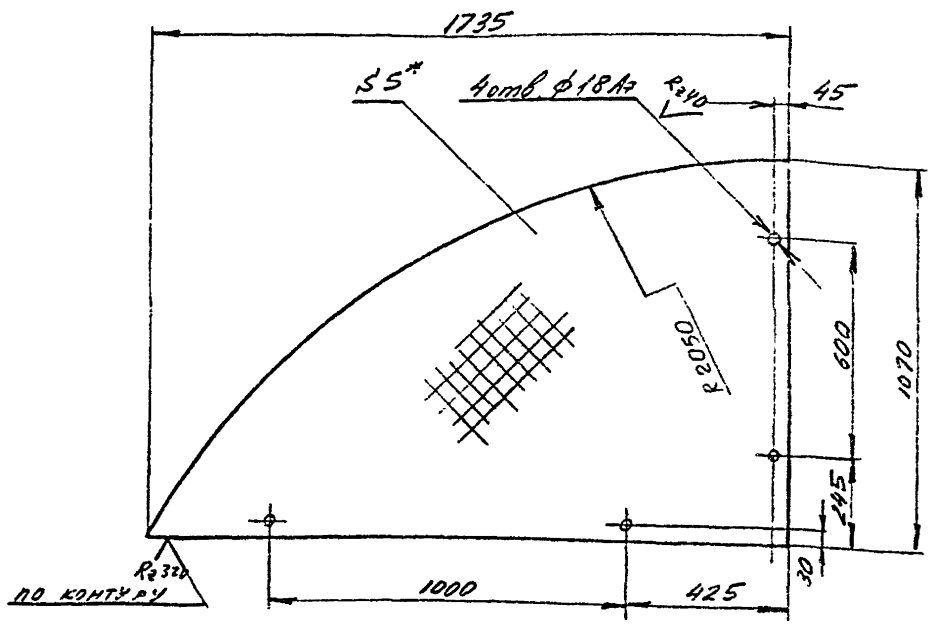

1. Неуказанные предельные отклонения размеров между осями двух любых отверстий ±1,4мм., прочих по СМ10.
2. * Размеры для справок.

ТП 401-11-56 6996/IX-1

ТХД IX-1-005

Изм.	Лист	№ документа	Подпись	Дата
Разработ.		Горбань		
Проверил		Шевченко		
Н.контр.		Блинкин		
Н.контр.		Шевченко		
Утвердил		Бабак		

Лист

Литера	Масса	Масштаб
	58	1:10
Лист	Листов 1	

Лист прок. 5 ГОСТ 8568-57
ромб. Вст3кп2 ГОСТ 380-71

Инв. № подл.	Подп. и дата	Взам. инв. №	Инв. № дубл.	Подпись и дата

ТХД IX-1-007

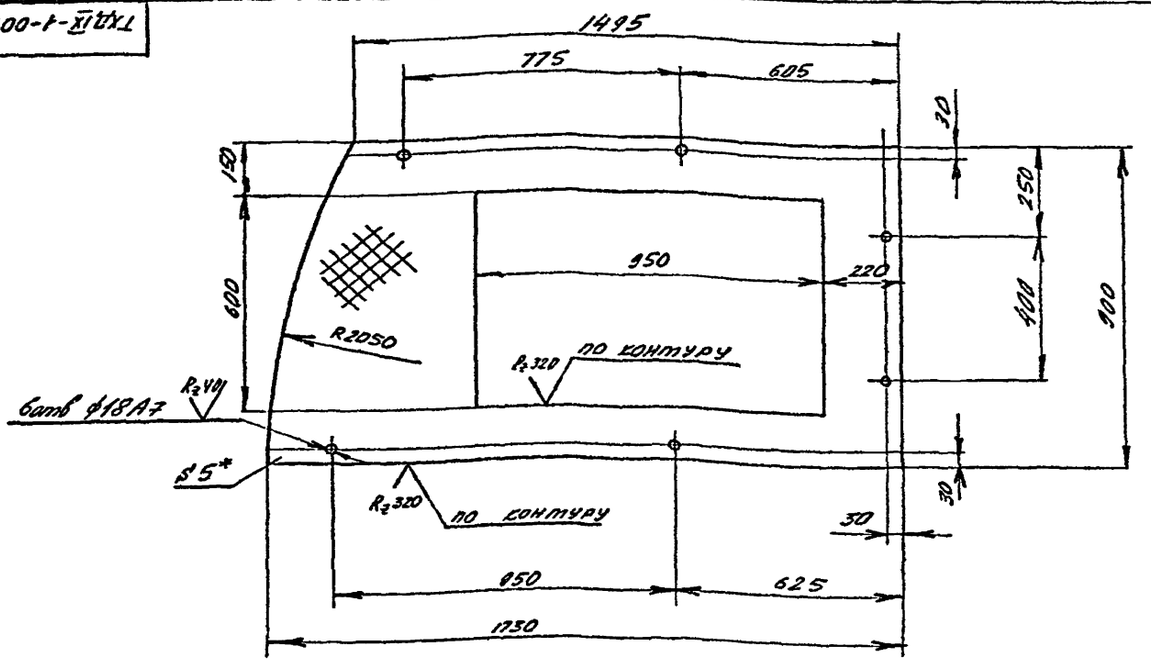

1. Неуказанные предельные отклонения размеров между осями двух любых отверстий ±1,4мм., прочих - по СМ10.
2. * Размеры для справок.

ТП 401-11-56 6996/IX-1

ТХД IX-1-007

Изм.	Лист	№ докумен.	Подпись	Дата
Разраб.		Горбань		
Проверил		Шевченко		
Руководит.		Блинкин		
Н. контр.		Шевченко		
Утвердил		Бабак		

Лист

Литера	Масса	Масштаб
	36	1:10

Лист | Листов 1

Лист рифл. ромб. 5 ГОСТ 8568-57 Вст3кп2 ГОСТ 380-71

ТХД IX-1-006

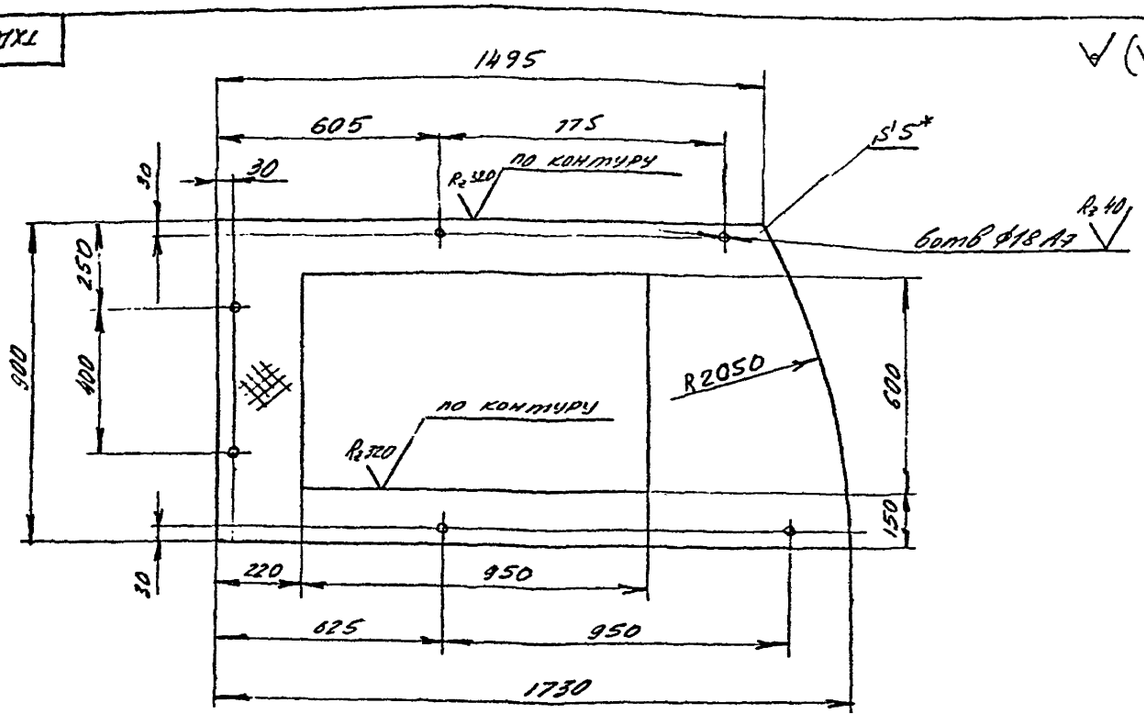

1. Неуказанные предельные отклонения размеров между осями двух любых отверстий ±1,4мм., прочих по СМ10.
2. * Размеры для справок.

ТП 401-11-56 6996/IX-1

15

ТХД IX-1-006

Изм.	Лист	№ докумен.	Подпись	Дата
Разраб.		Горбань		
Проверил		Шевченко		
Руководит.		Блинкин		
Н. контр.		Шевченко		
Утвердил		Бабак		

Лист

Литера	Масса	Масштаб
	36	1:10

Лист | Листов 1

Лист рифл. ромб. 5 ГОСТ 8568-57 Вст3кп2 ГОСТ 380-71

Инв. № подл.	Подп. и дата	Взам. инв. №	Инв. № дубл.	Подпись и дата

ТХД IX-1-106

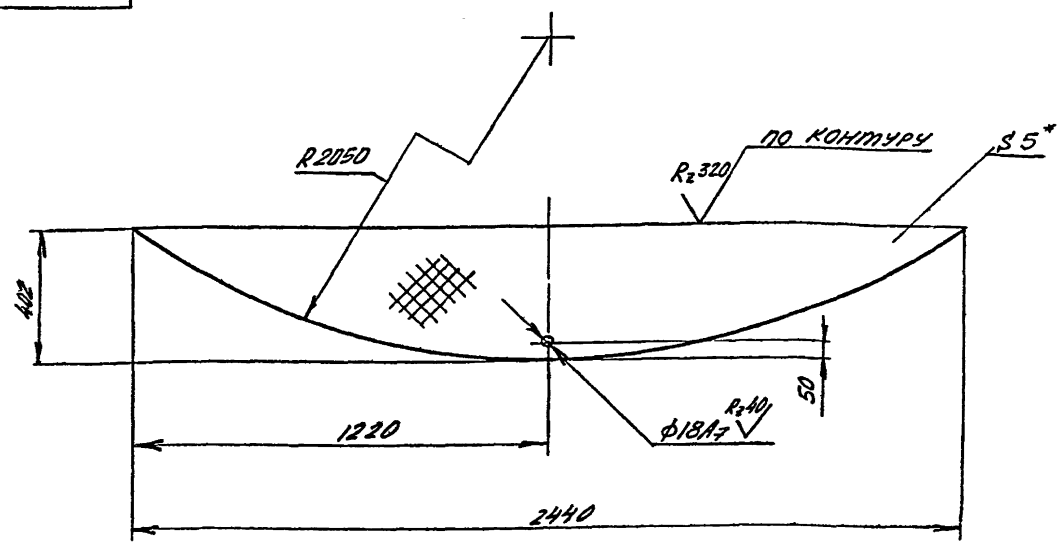

1. Неуказанные предельные отклонения размеров по СМ10.

2.* Размеры для справок.

ТП 401-11-56 6996/IX-1

ТХД IX-1-106

Изм	Лист	N документ	Подпись	Дата		Литера	Масса	Масштаб
Разработ.		Горбань			Лист		28	1:10
Проверил		Шевченко				Лист	Листов 1	
Руководил		Блинкин						
Н. контрол.		Шевченко						
Утвердил		Бабак			Лист рифл. ромб. 5 ГОСТ 8568-57 Вст3кп2 ГОСТ 380-71			

ТХД IX-1-008

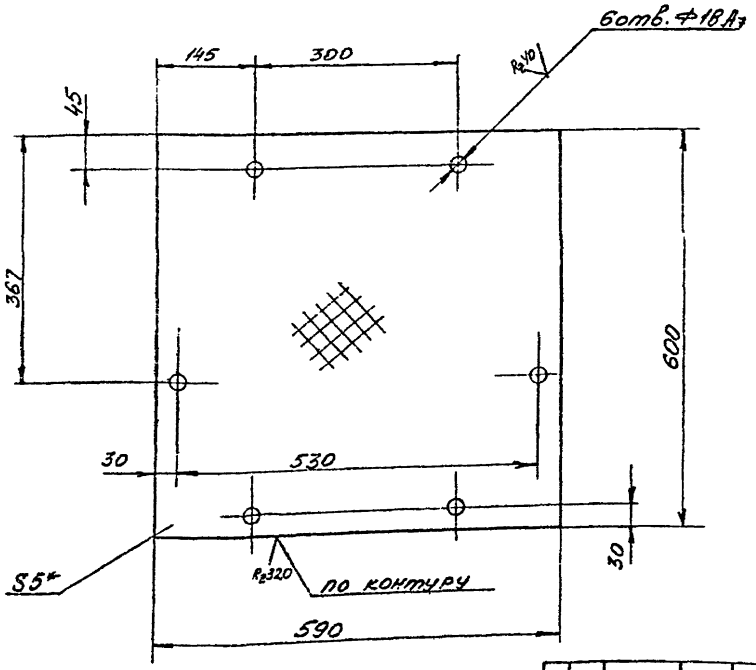

1 Неуказанные предельные отклонения размеров между осями двух любых отверстий ±1,4мм., прочих по СМ10.

2.* Размеры для справок.

ТП 401-11-56 6996/IX-1

ТХД IX-1-008

Изм	Лист	N документ	Подпись	Дата		Литера	Масса	Масштаб
Разработ.		Мелехова			Лист		12	1:5
Проверил		Шевченко				Лист	Листов 1	
Руководил		Блинкин						
Н. контрол.		Шевченко						
Утвердил		Бабак			Лист рифл. ромб. 5 ГОСТ 8568-57 Вст3кп2 ГОСТ 380-71			

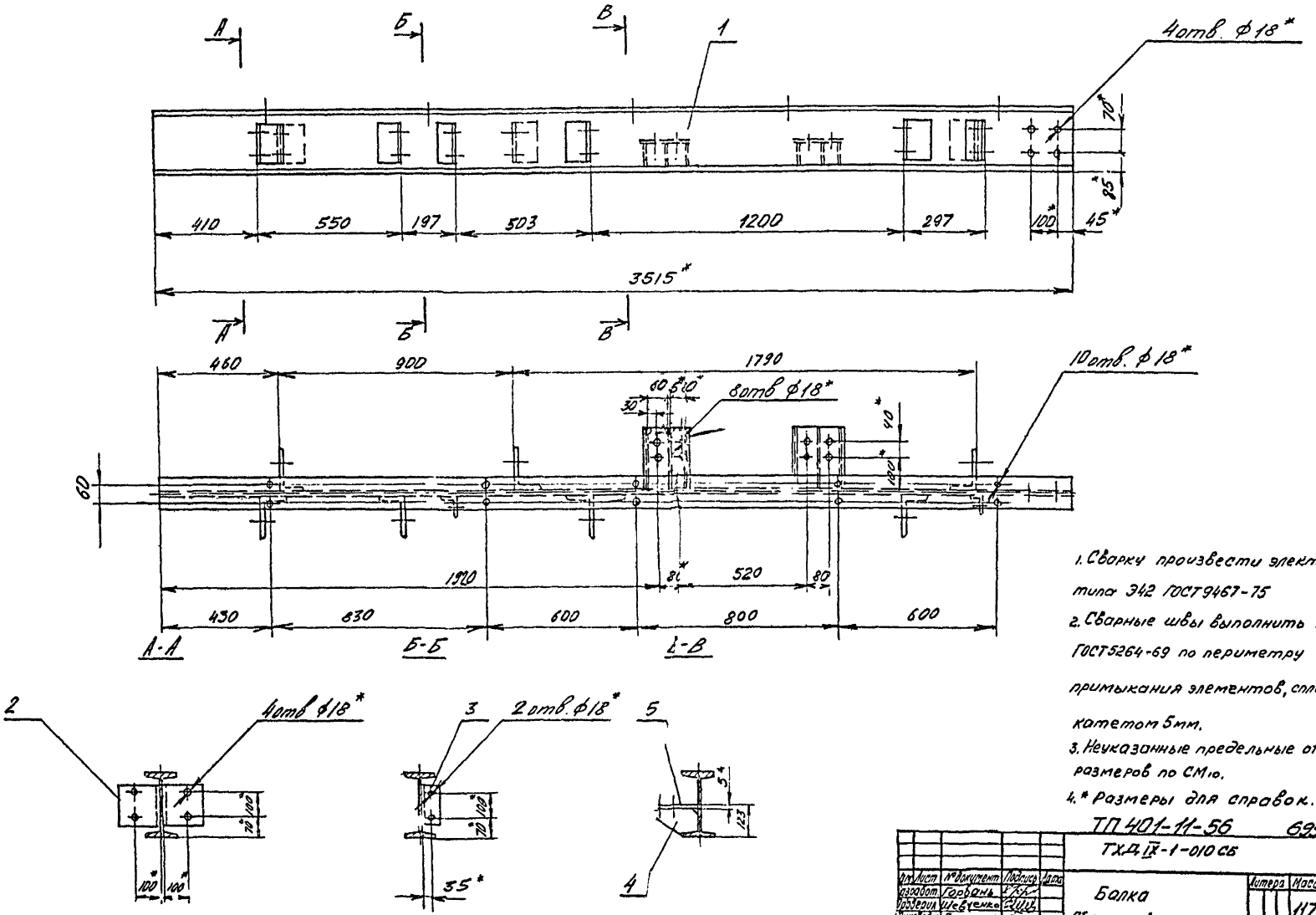

1. Сварку произвести электродами типа Э42 ГОСТ 9467-75
2. Сварные швы выполнить по ГОСТ 5264-69 по периметру примыкания элементов, сплошными, катетом 5мм.
3. Неуказанные предельные отклонения размеров по СМ10.
4. * Размеры для справок.

ТП 401-11-56 6996/IX-1

ТХД IX-1-010 СБ

Изм.	Лист	№ документ	Подпись	Дата
Разработ.		Горбань		
Проверил		Шевченко		
Руководил		Блинкин		
Н.контроль		Шевченко		
Утвердил		Бабак		

Балка
Сборочный чертеж

Литера	Масса	Масштаб
	117	1:10

Лист | Листов 1

Инв.№ подл. | Подп. и дата | Взам. инв.№ | Инв.№ дубл. | Подпись и дата

ТХД IX-1-014

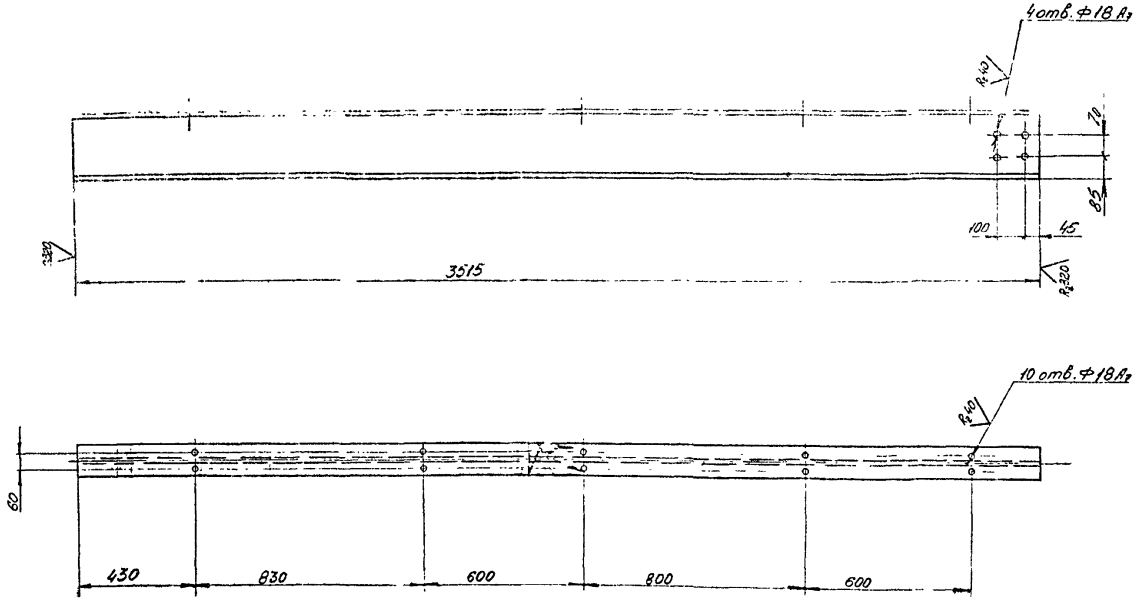

Неуказанные предельные отклонения размеров между осями двух любых отверстий ±1,4мм.
по диагонали между осями двух любых отверстий ±2мм,
прочих - по СМ10

ТП 401-11-56 6996/IX-1

ТХД IX-1-014

Изм	Лист	№ докум.	Подпись	Дата			
Гл.		Мелкова			Двутавр	Литера	Масса 96	Масштаб 1:10
Рукоп.		Шевченко				Лист	Листов 1
Рукоп.		Блинкин					
Гл.		Шевченко					
Утв.		Бабак			Двутавр 24ГОСТ 8239-72 / Вст3кп2 ГОСТ 535-58		

Инв. № подл. | Подп. и дата | Взам. инв. № | Инв. № дубл. | Подпись и дата

Инв.№ подл. | Подп. и дата | Взам. инв.№ | Инв.№ дубл. | Подпись и дата

ТХД IX-1-017

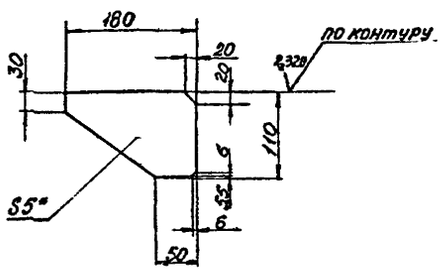

1. Неуказанные предельные отклонения размеров по СМ10.
2.* Размеры для справок

ТП 401-11-56 6996/IXт.1

ТХД IX-1-017

Изм.	Лист	№ документа	Подпись	Дата
Разработ.		Мелехова		
Проверил		Шевченко		
Гл.конструк.		Блинкин		
Н.контроль		Шевченко		
Утвердил		Бабак		

Ребро

Литера	Масса	Масштаб
	0,34	1:5
Лит.	Листов 1	

Лист 5 ГОСТ 19903-74
Вст3кп2 ГОСТ 14637-69

ТХД IX-1-015

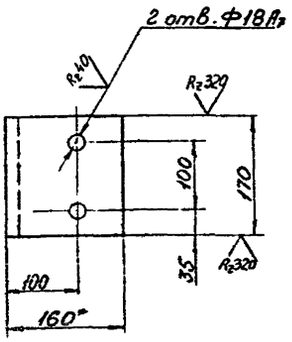

1. Неуказанные предельные отклонения размеров между осями двух любых отверстий ±1,4мм, прочих - по СМ10
2.* Размеры для справок.

ТП 401-11-56 6996/IXт.1

ТХД IX-1-015

Изм.	Лист	№ документа	Подпись	Дата
Разработ.		Мелехова		
Проверил		Шевченко		
Гл.конструк.		Блинкин		
Н.контроль		Шевченко		
Утвердил		Бабак		

Уголок

Литера	Масса	Масштаб
	1,9	1:5
Лист	Листов 1	

Уголок Б-160×100×10 ГОСТ 8510-72
Вст3кп2 ГОСТ 535-58

ТХД IX-1-016

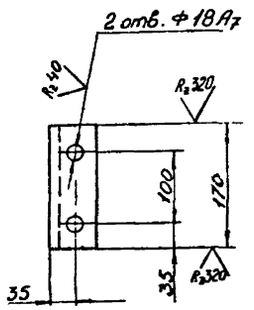

Неуказанные предельные отклонения размеров между осями двух любых отверстий ±1,4мм., прочих - по СМ10.

ТП 401-11-56 6996/IXт.1

ТХД IX-1-016

Изм.	Лист	№ документа	Подпись	Дата
Разработ.		Мелехова		
Проверил		Шевченко		
Гл.конструк.		Блинкин		
Н.контроль		Шевченко		
Утвердил		Бабак		

Уголок

Литера	Масса	Масштаб
	0,97	1:5
Лит.	Листов 1	

Уголок Б-63×63×6 ГОСТ 8509-72
Вст3кп2 ГОСТ 535-58

ТХД IX-1-018

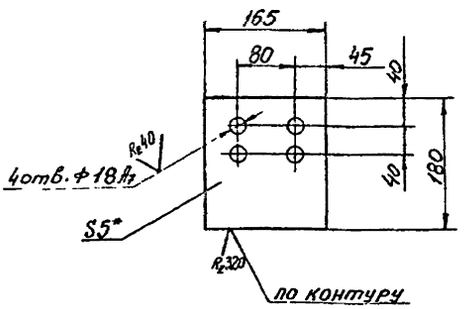

1. Неуказанные предельные отклонения размеров между осями двух любых отверстий ±1,4мм, по диагонали между осями двух любых отверстий ±2мм., прочих - по СМ10.
2.* Размеры для справок.

ТП 401-11-56 6996/IXт.1

19

ТХД IX-1-018

Изм.	Лист	№ документа	Подпись	Дата
Разработ.		Мелехова		
Проверил		Шевченко		
Гл.конструк.		Блинкин		
Н.контроль		Шевченко		
Утвердил		Бабак		

Лист

Литера	Масса	Масштаб
	1,1	1:5
Лит.	Листов 1	

Лист 5 ГОСТ 19903-74
Вст3кп2 ГОСТ 14637-69

ТХД IX-1-020сб

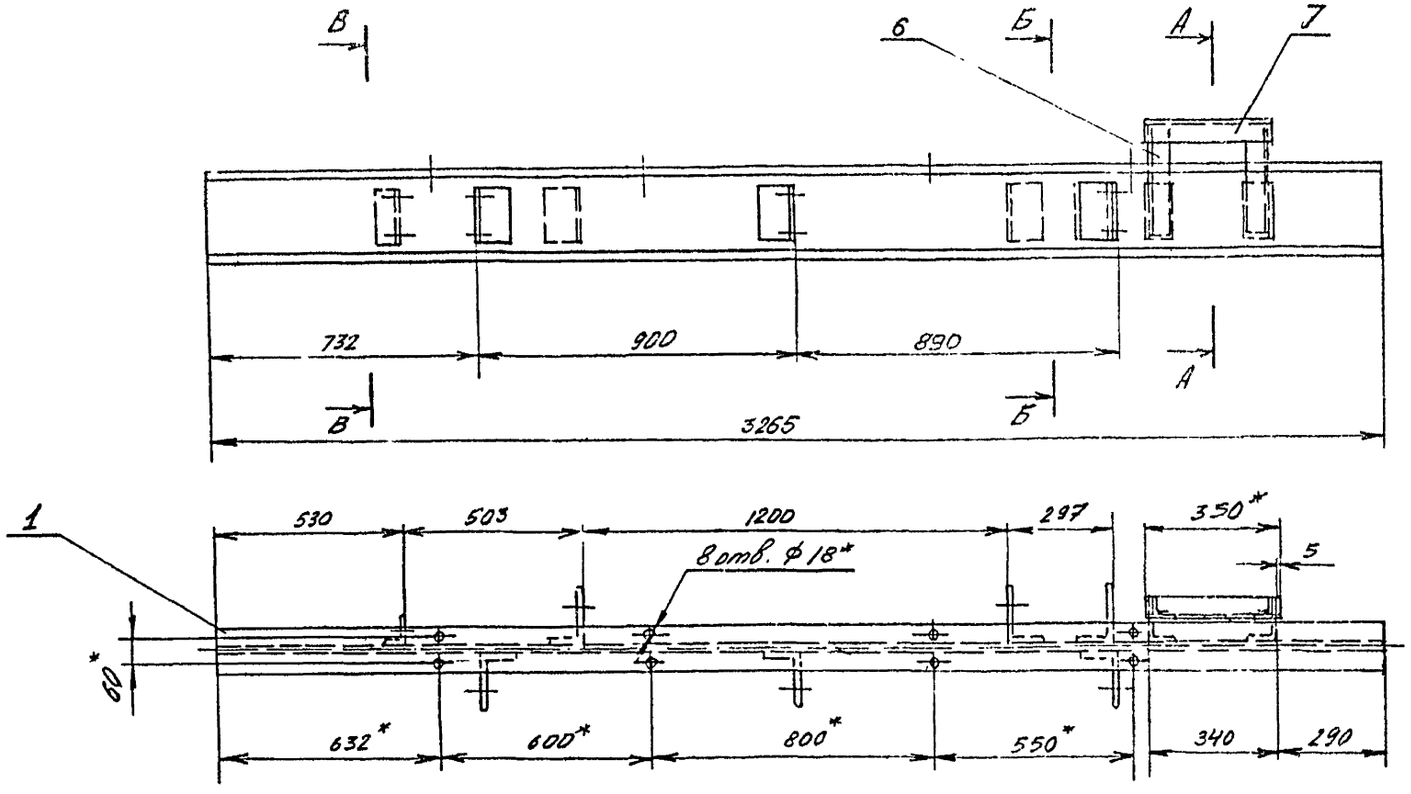

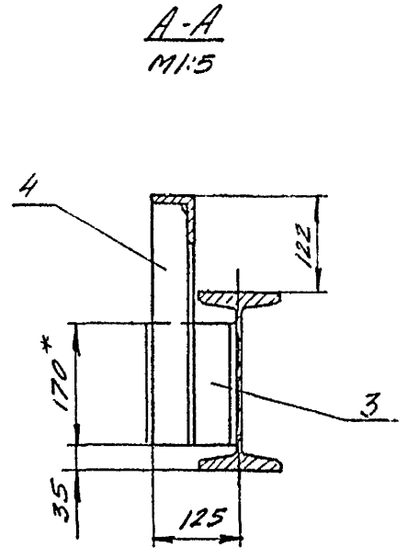

1. Сварку произвести электродами типа Э42 ГОСТ 9467-75.
2. Сварные швы выполнить по ГОСТ 5264-69 по периметру примыкания элементов, сплошными, катетом 5мм.
3. Неуказанные предельные отклонения размеров по СМ10
4. * Размеры для справок

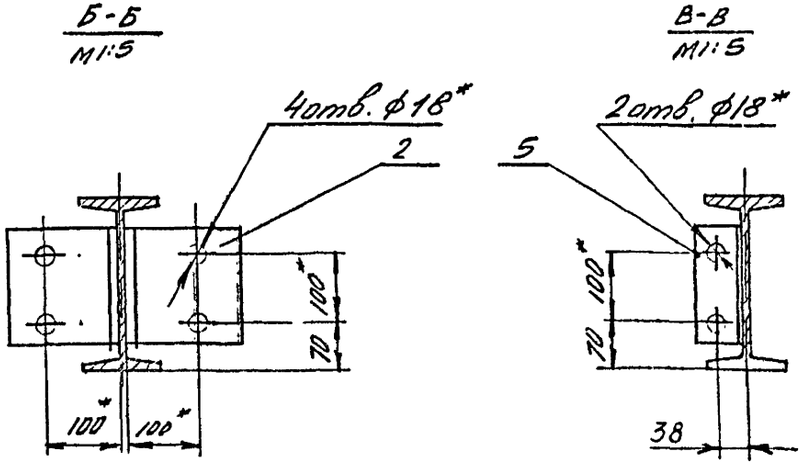

ТП401-11-56 6996/IX-1

ТХД IX-1-020сб

Изм.	Лист	N документ	Подпись	Дата	Балка Сборочный чертеж	Литера	Масса	Масштаб
Разработ.		Горбань					113	1:10
Проверил		Шевченко				Лист	Листов 1	
Нач. отдела		Блинкин						
Н. контрол.		Шевченко						
Утвердил		Бабак						

Инв. № подл. | Подп. и дата | Взам. инв. № | Инв. № дубл. | Подпись и дата

Инв.№ подл. | Подп. и дата | Взам. инв.№ | Инв.№ дубл. | Подпись и дата

ТХД IX-1-028

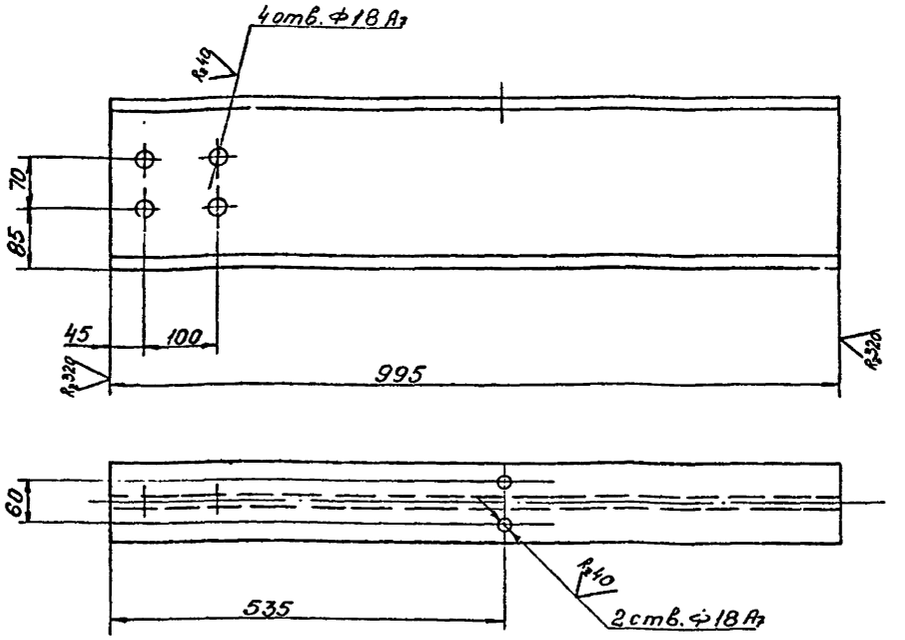

Неуказанные предельные отклонения размеров между осями двух любых отверстий ±1,4 мм., по диагонали между осями двух любых отверстий ±2мм., прочих-по СМ10.

ТП 401-11-56 9669/IX-1

ТХД IX-1-028

Изм.	Лист	№ докумен.	Подпись	Дата
Разработ.		Мелехова		
Проверил		Шевченко		
Гл. специал.		Блинкин		
Н. контр.		Шевченко		
Утвердил		Бобак		

Двутавр

Литера	Масса	Масштаб
	27,2	1:5
Лист	Листов 1	

Двутавр 24 ГОСТ 8239-72 Ст3кп2 ГОСТ 535-58

ТХД IX-1-024

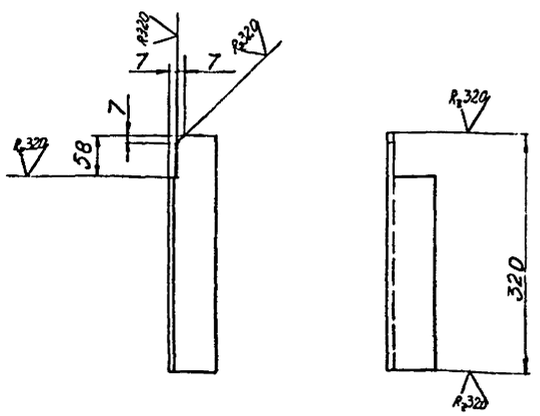

Неуказанные предельные отклонения размеров по СМ10

ТП 401-11-56 6996/IX-1

ТХД IX-1-024

Изм.	Лист	№ докумен.	Подпись	Дата
Разработ.		Мелехова		
Проверил		Шевченко		
Гл. специал.		Блинкин		
Н. контр.		Шевченко		
Утвердил		Бобак		

Уголок

Литера	Масса	Масштаб
	1,8	1:5
Лист	Листов 1	

Уголок Б-63х63х6 ГОСТ 8509-72 Ст3кп2 ГОСТ 535-58

ТХД IX-1-023

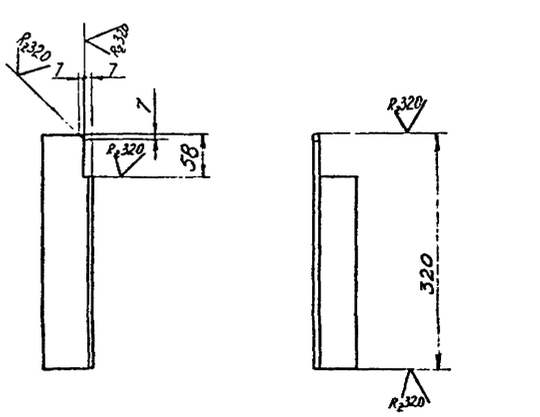

Неуказанные предельные отклонения размеров по СМ10

ТП 401-11-56 6996/IX-1

12

ТХД IX-1-023

Изм.	Лист	№ докумен.	Подпись	Дата
Разработ.		Мелехова		
Проверил		Шевченко		
Гл. специал.		Блинкин		
Н. контр.		Шевченко		
Утвердил		Бобак		

Уголок

Литера	Масса	Масштаб
	1.8	1:5
Лист	Листов 1	

Уголок Б-63х63х6 ГОСТ 8509-72 Ст3кп2 ГОСТ 535-58

Инв.№ подл. | Подп. и дата | Взам. инв.№ | Инв.№ дубл. | Подпись и дата

ТХДIX-1-021

А(V)

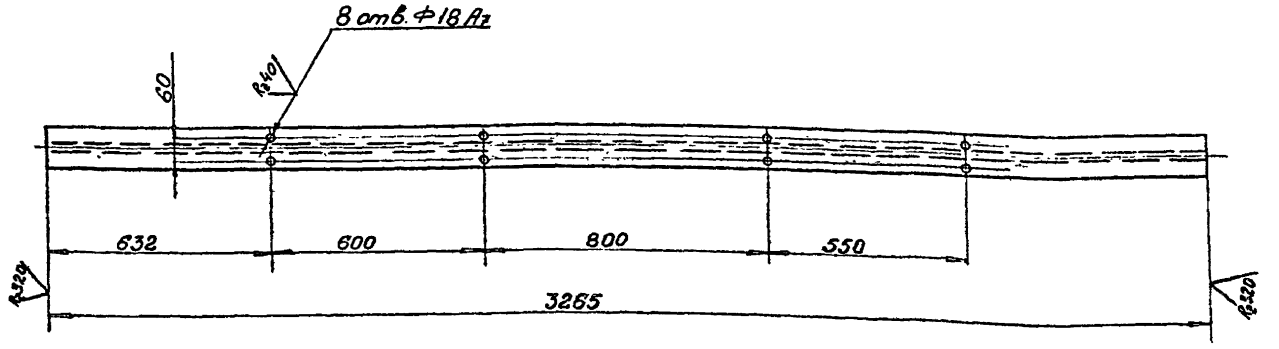

Неуказанные предельные отклонения размеров между осями двух любых отверстий ±1,4мм., по диагонали между осями двух любых отверстий ±2мм., прочих - по СМ10.

ТП401-11-56 6996/IXс.1

ТХДIX-1-021

Изм.	Лист	№ документа	Подпись	Дата
Разработал		Мелехова		
Проверил		Шевченко		
Гл.специалист		Блинкин		
Н.контр.		Шевченко		
Утвердил		Бабак		

Двутавр

Литера	Масса	Масштаб
	90	1:10
Лист	Листов 1	

Двутавр 24ЛОСТ 8239-72
Вст3кп2 ЛОСТ 535-58

ТХДIX-1-049

А(V)

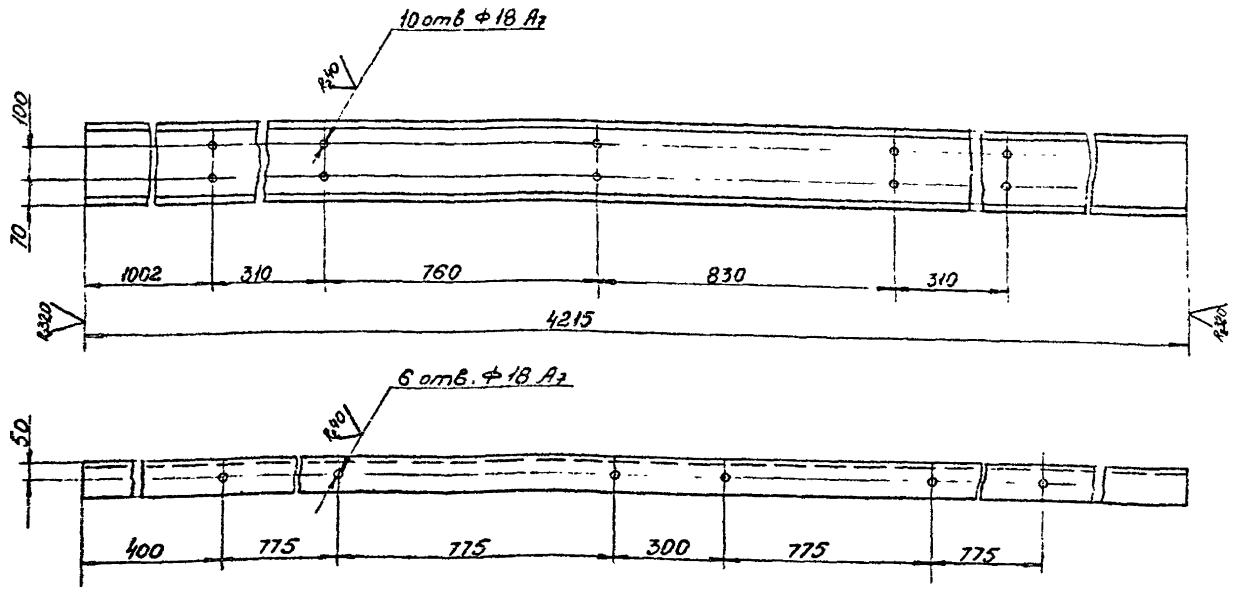

Неуказанные предельные отклонения размеров между осями двух любых отверстий ±1,4мм., по диагонали между осями двух любых отверстий ±2мм., прочих - по СМ10.

ТП401-11-56 6996/IXс.1 22

ТХДIX-1-049

Изм.	Лист	№ документа	Подпись	Дата
Разработал		Мелехова		
Проверил		Шевченко		
Гл.специалист		Блинкин		
Н.контр.		Шевченко		
Утвердил		Бабак		

Швеллер

Литера	Масса	Масштаб
	101,2	1:10
Лист	Листов 1	

Швеллер 24ЛОСТ 8240-72
Вст3кп2 ЛОСТ 535-58

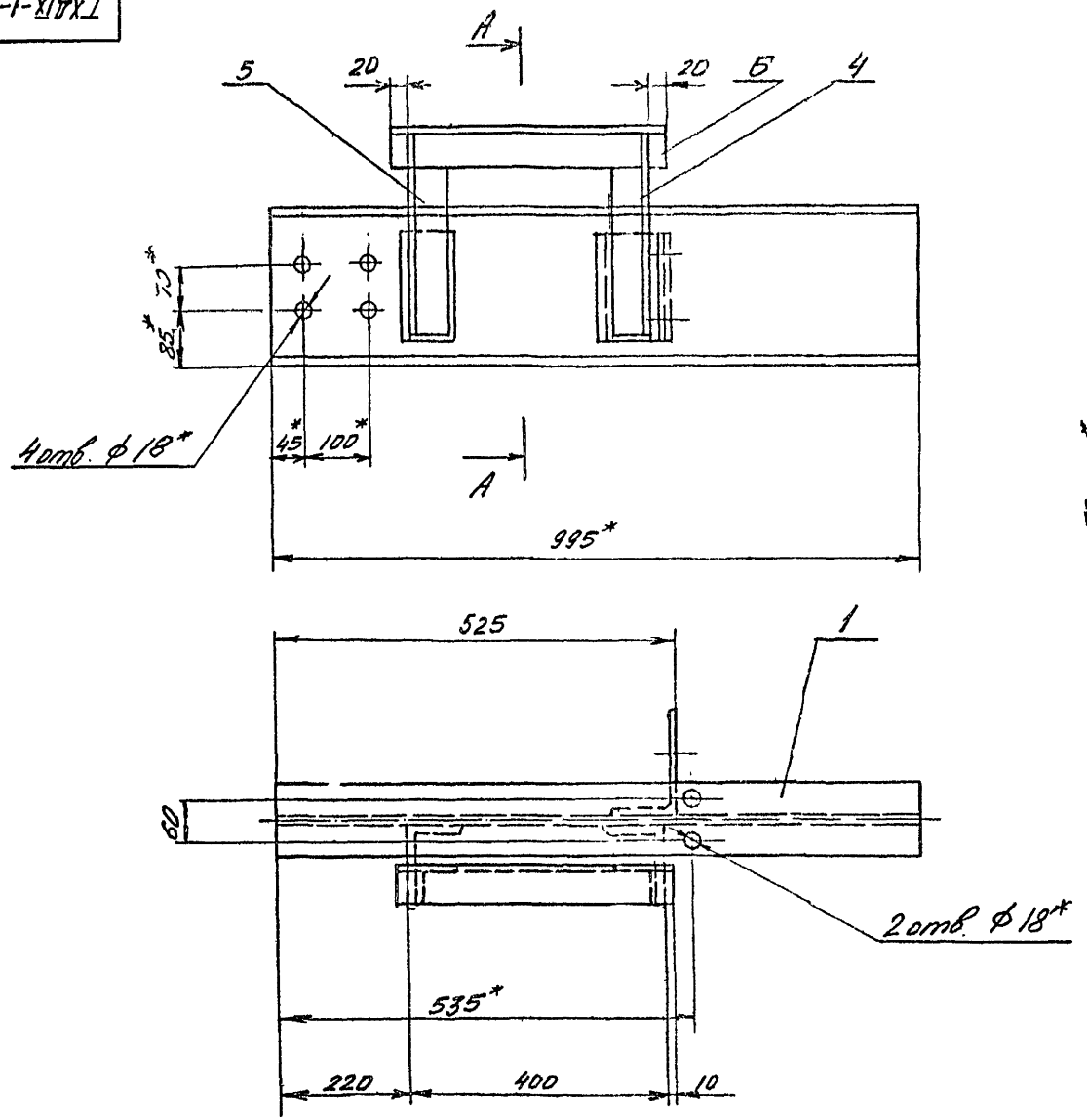

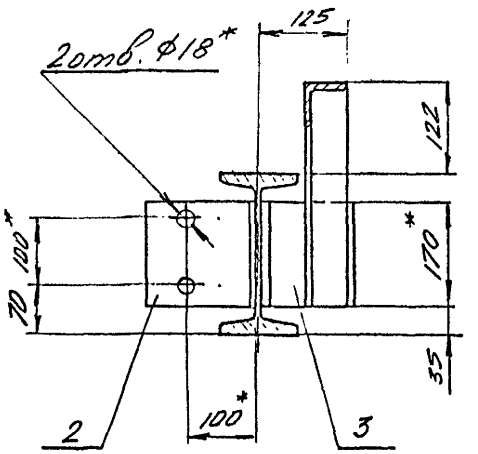

1. Сварку произвести электродами типа Э42 ГОСТ 9467-75.
2. Сварные швы выполнить по ГОСТ 5264-69 по периметру примыкания элементов, сплошными, катетом 5мм.
3. Неуказанные предельные отклонения размеров по СМ10.
4. * Размеры для справок.

ТП 401-11-56 6996/IX.1

ТХД IX-1-030сб

Изм.	Лист	№ документа	Подпись	Дата
Разработ.		Горбань		
Проверил		Шевченко		
Н.контр.		Ефимкин		
Н.контр.		Шевченко		
Утвердил		Бабак		

Балка
Сборочный чертеж

Литера	Масса	Масштаб
	39	1:5
Лист	Листов 1	

Инв. № подл. | Подпись и дата | Взам. инв. №

Инв. № подл.	Подп. и дата	Взам. инв. №	Инв. № дубл.	Подпись и дата

Формат	Зона	Поз.	Обозначение	Наименование	Кол.	Примечание
				Документация		
22			ТХД IX-1-040 сб	Сборочный чертеж		
				Детали		
12		1	ТХД IX-1-034	Двутавр	1	25,5 кг
11		2	ТХД IX-1-035	Лист	1	3,5 кг
Бч		3	ТХД IX-1-036	Лист Б5 ГОСТ 19903-74		
				Вст3кп2 ГОСТ 14637-69		
				123×110	4	0,5 кг

ТП 401-11-56 6996/IX ч.1

ТХД IX-1-040

Изм.	Лист	№ докум.	Подпись	Дата
Разраб.		Мелехова		
Пров.		Шевченко		
Рукоп.		Бринкин		
Н. контр.		Шевченко		
Утв.		Бобок		

Балка

Литера	Лист	Листов
		1

Формат	Зона	Поз.	Обозначение	Наименование	Кол.	Примечание
				Документация		
22			ТХД IX-1-050 сб	Сборочный чертеж		
				Детали		
12		1	ТХД IX-1-034	Двутавр	1	25,5 кг
11		2	ТХД IX-1-037	Лист	1	3,5 кг
Бч		3	ТХД IX-1-038	Лист Б5 ГОСТ 19903-74		
				Вст3кп2 ГОСТ 14637-69		
				123×110	4	0,5 кг

ТП 401-11-56 6996/IX ч.1

ТХД IX-1-050

Изм.	Лист	№ докум.	Подпись	Дата
Разраб.		Мелехова		
Пров.		Шевченко		
Рукоп.		Бринкин		
Н. контр.		Шевченко		
Утв.		Бобок		

Балка

Литера	Лист	Листов
		1

Формат	Зона	Поз.	Обозначение	Наименование	Кол.	Примечание
				Документация		
22			ТХД IX-1-060 сб	Сборочный чертеж		
				Детали		
12		1	ТХД IX-1-041	Швеллер	1	36,1 кг
11		2	ТХД IX-1-042	Уголок	1	0,34 кг
11		3	ТХД IX-1-043	Лист	1	0,7 кг
11		4	ТХД IX-1-044	Крюк	1	0,1 кг

ТП 401-11-56 6996/IX ч.1

ТХД IX-1-060

Изм.	Лист	№ докум.	Подпись	Дата
Разраб.		Мелехова		
Пров.		Шевченко		
Рукоп.		Бринкин		
Н. контр.		Шевченко		
Утв.		Бобок		

Балка

Литера	Лист	Листов
		1

Формат	Зона	Поз.	Обозначение	Наименование	Кол.	Примечание
				Документация		
22			ТХД IX-1-070 сб	Сборочный чертеж		
				Детали		
12		1	ТХД IX-1-047	Швеллер	1	36,1 кг
11		2	ТХД IX-1-042	Уголок	1	0,34 кг
11		3	ТХД IX-1-043	Лист	1	0,7 кг
11		4	ТХД IX-1-044	Крюк	1	0,1 кг

ТП 401-11-56 6996/IX ч.1

ТХД IX-1-070

Балка

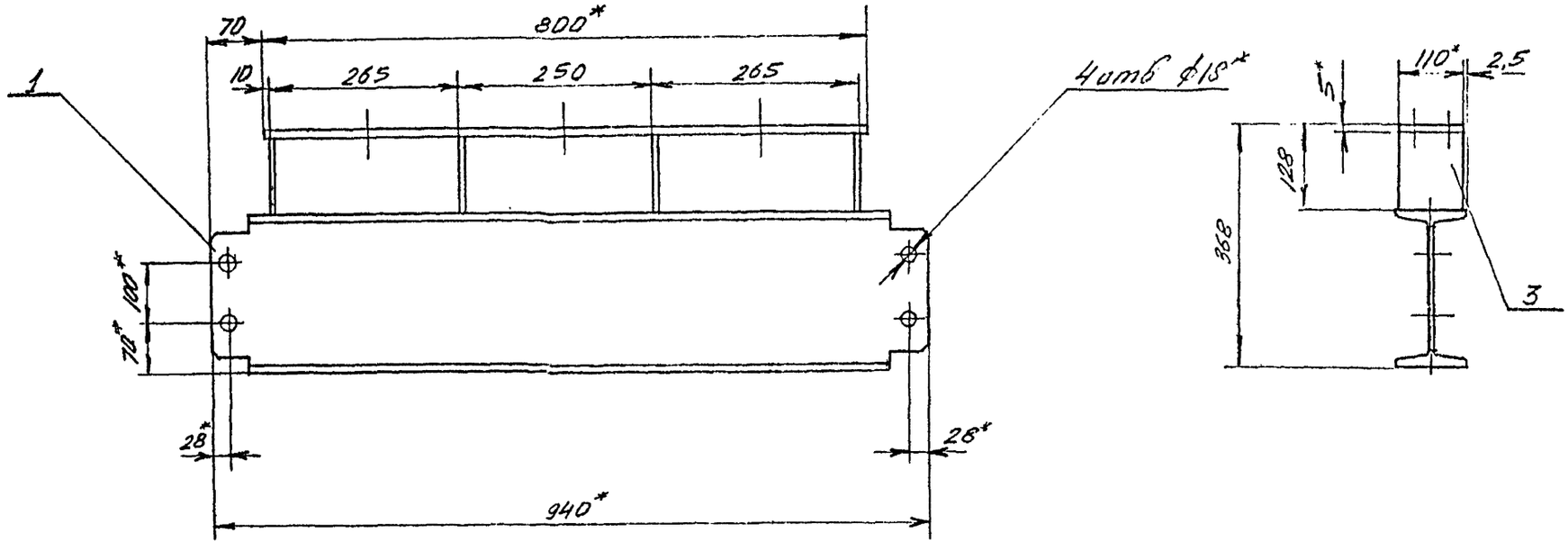

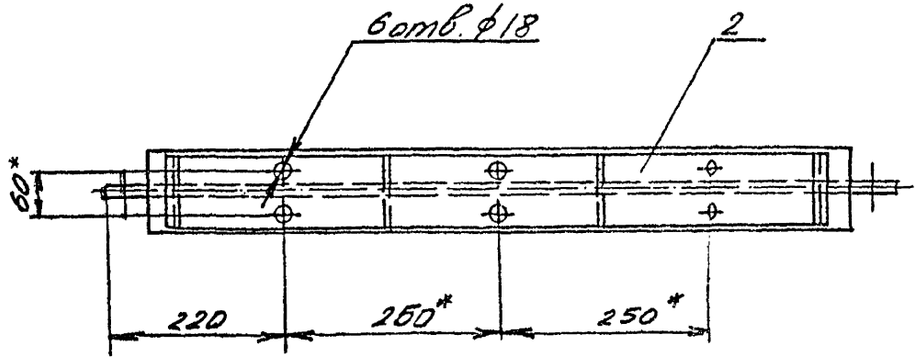

1. * Размеры для справок.
2. Сварку произвести электродами типа Э42. ГОСТ 9467-75.
3. Сварные швы выполнить по ГОСТ 5264-69 по периметру примыкания элементов, сплошными, катетом 5 мм
4. Неуказанные предельные отклонения размеров по СМ 10.

ТП 401-11-56 6996/IX вып. 1

ТХД IX-1-040 сб

Изм.	Лист	№ документа	Подпись	Дата
Разработ.		Горбань		
Проверил		Шевченко		
Рук. сектора		Блинкин		
Н. контроль		Шевченко		
Утвердил		Бабак		

Балка. Сборочный чертеж

Литера	Масса	Масштаб
	31,5	1:5
Лист	Листов 1	

Инв. № подл. | Подпись и дата | Взам. инв. №

ТХД IX-1-034

А(V)

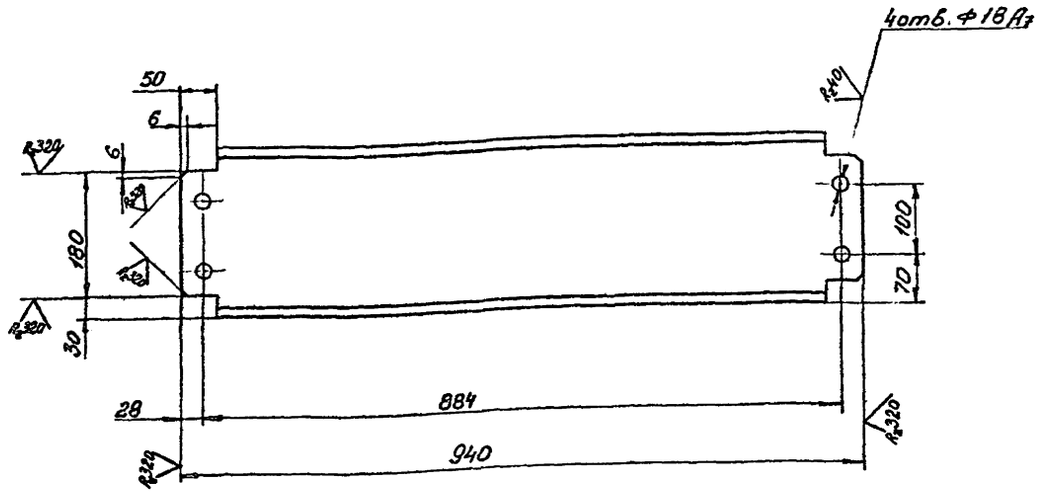

Неуказанные предельные отклонения размеров между осями двух любых отверстий ±1,4мм, по диагонали между осями двух любых отверстий ±2мм, прочих - по СМ.10

ТП 401-11-56 6996/IX

ТХД IX-1-034

Изм.	Лист	№ документа	Подпись	Дата
Разработ.		Мелехова		
Проверил		Шевченко		
Гл.специал.		Брынкин		
Н.контр.		Шевченко		
Утвердил		Бобак		

Двутавр

Литера	Масса	Масштаб
	25,5	1:5
Лист	Листов 1	

Двутавр 24 ГОСТ 8239-72
Ст3кп2 ГОСТ 535-58

ТХД IX-1-037

А(V)

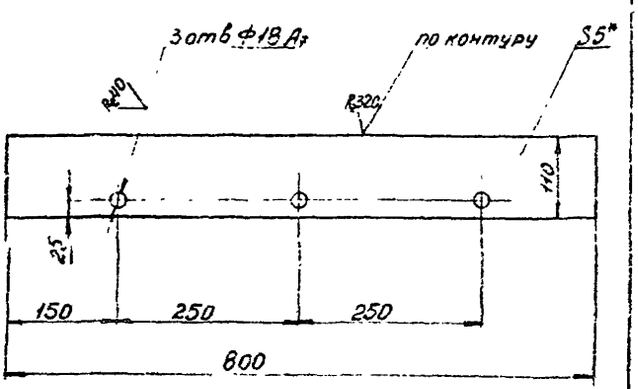

1. Неуказанные предельные отклонения размеров между осями двух любых отверстий ±1,4мм., прочих - по СМ.10.

2. * Размеры для справок.

ТП 401-11-56 6996/IX.1

ТХД IX-1-037

Изм.	Лист	№ докум.	Подпись	Дата
Разработ.		Мелехова		
Проверил		Шевченко		
Гл.специал.		Брынкин		
Н.контр.		Шевченко		
Утвердил		Бобак		

Лист

Литера	Масса	Масштаб
	3,5	1:5
Лист	Листов 1	

Лист Б5 ГОСТ 19903-74
Ст3кп2 ГОСТ 535-58

ТХД IX-1-035

А(V)

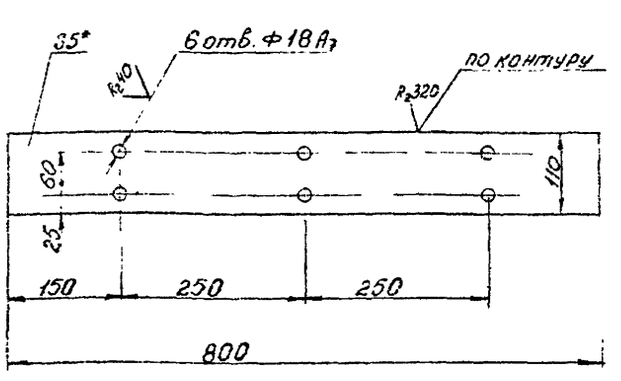

1. Неуказанные предельные отклонения размеров между осями двух любых отверстий ±1,4мм., по диагонали между осями двух любых отверстий ±2мм., прочих - по СМ.10

2. * Размеры для справок.

ТП 401-11-56 6996/IX.1

ТХД IX-1-035

Изм.	Лист	№ докум.	Подпись	Дата
Разработ.		Мелехова		
Проверил		Шевченко		
Гл.специал.		Брынкин		
Н.контр.		Шевченко		
Утвердил		Бобак		

Лист

Литера	Масса	Масштаб
	3,5	1:5
Лист	Листов 1	

Лист Б5 ГОСТ 19903-74
Ст3кп2 ГОСТ 535-58

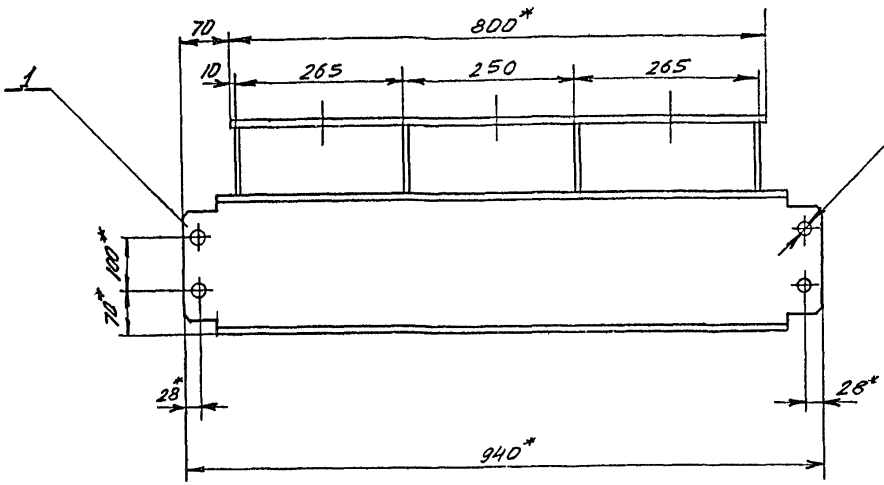

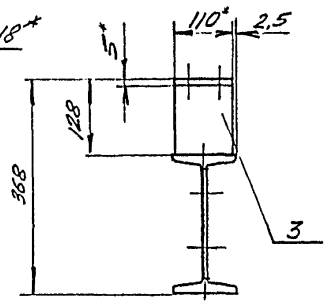

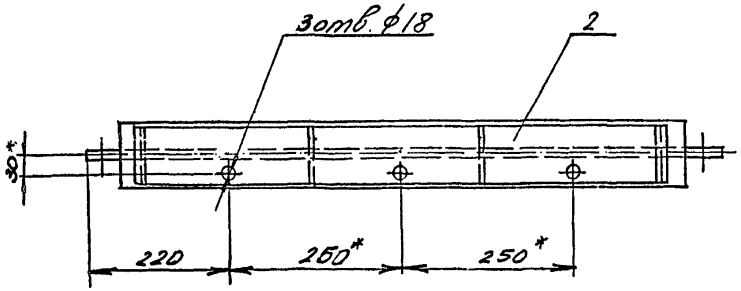

1.* Размеры для справок.

2. Сварку произвести электродами типа Э42 ГОСТ 9467-75.

3. Сварные швы выполнить по ГОСТ 5264-69 по периметру примыкания элементов, сплошными катетом 5мм

4. Неуказонные предельные отклонения размеров по СМ10.

ТП 401-11-56 6998/IX-1

ТХД IX-1-050 сб

Изм.	Лист	№ докумен.	Подпись	Дата
Разработ.		Гербань		
Проверил		Шевченко		
Гл.специал.		Блинкин		
Н.контр.		Шевченко		
Утвердил		Бабак		

Балка
Сборочный чертеж

Литера	Масса	Масштаб
	31,5	1:5
Лист	Листов 1	

Инв. № подл. | Подпись и дата | Взам. инв. №

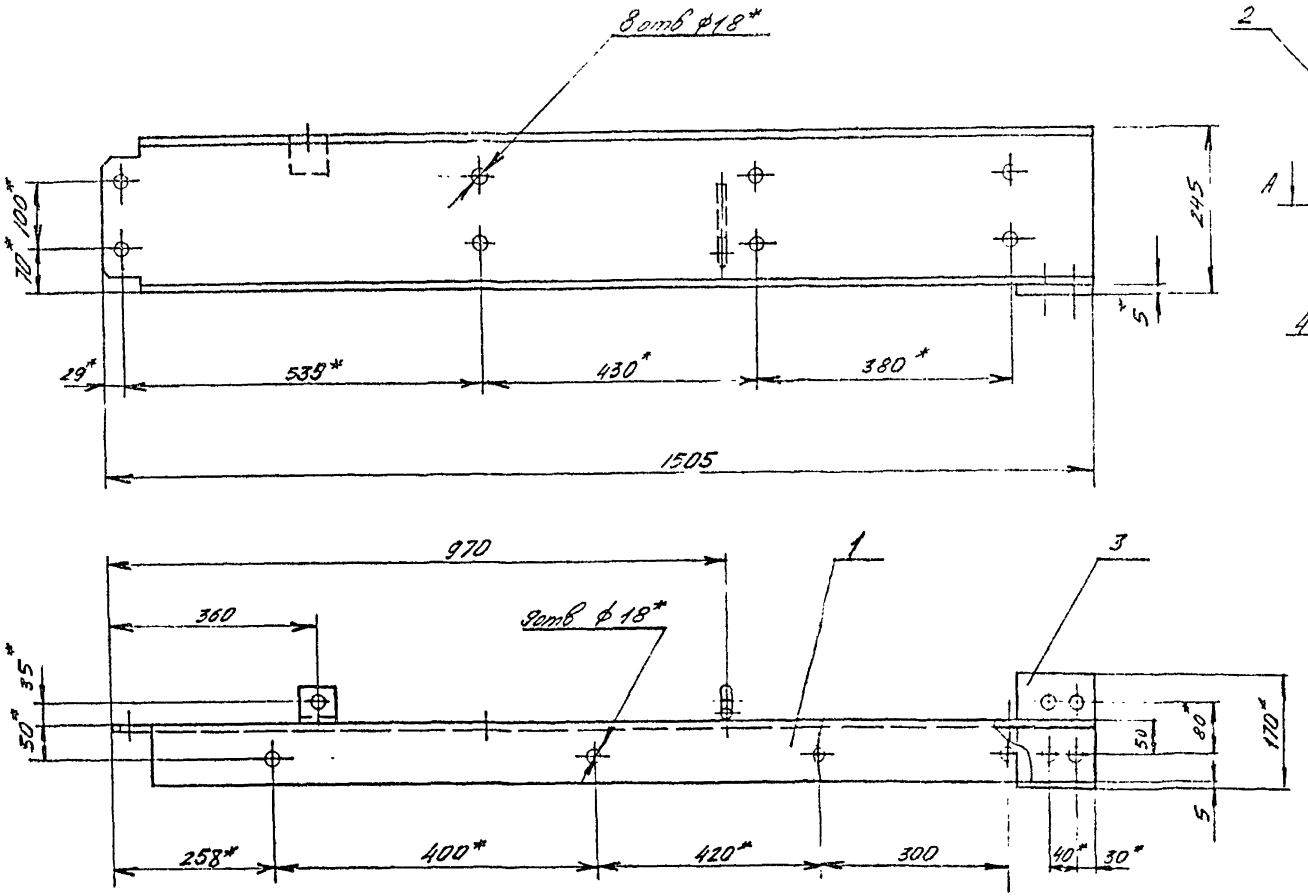

А-А
М1:1

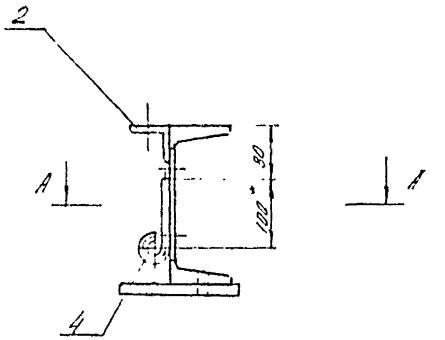

1. Сварку произвести электродами типа Э42 ГОСТ 9467-75.
2. Сварные швы выполнить по ГОСТ 5264-69 по периметру примыкания элементов, сплошными, катетом 5мм., кроме мест, указанных особо.
3. Неуказанные предельные отклонения размеров по СМ10.
4. * Размеры для справок.

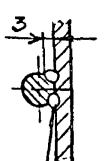

Сварка ручная электродуговая

ТП401-11-56 6996/IX-1

ТХД IX-1-060 сб

Изм.	Лист	№ документ	Подпись	Дата	Балка Сборочный чертеж	Литера	Масса	Масштаб
		Горбань					38	1:6
		Шевченко				Лист	Листов 1	
		Блинкин						
		Шевченко						
		Бабак						

Инв.№ подл. | Подп. и дата | Взам.инв.№ | Инв.№ дубл. | Подпись и дата

ТХД IX-1-042

А(V)

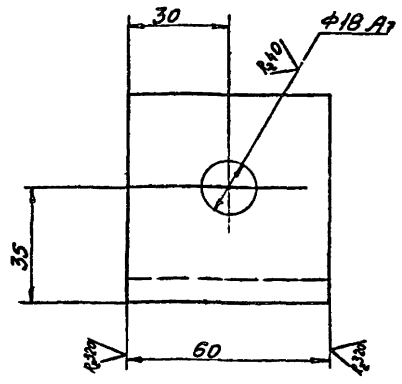

Неуказанные предельные отклонения размеров по СМ10

ТП401-11-56 6996/IX

ТХД IX-1-042

Изм.	Лист	№ документа	Подпись	Дата
Разработ.		Мелехова		
Проверил		Шевченко		
Гл.конструктор		Бринкин		
Н.контр.		Шевченко		
Утвердил		Бабак		

Уголок

Литера	Масса	Масштаб
	0,34	1:1
Лист	Листов 1	

Уголок 6-63×63×6 ГОСТ 8509-72 / Ст3кп2 ГОСТ 535-58

А(V)

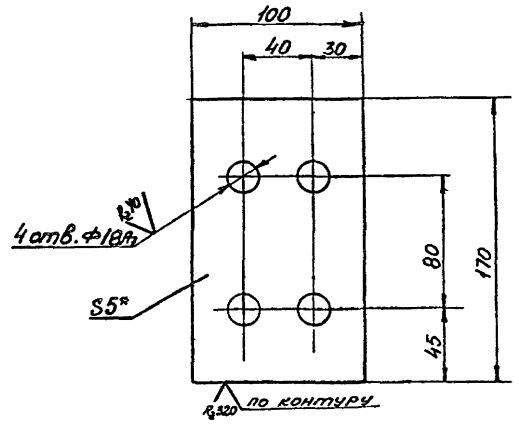

1. Неуказанные предельные отклонения размеров между осями двух любых отверстий ±1,4мм., по диагонали между осями двух любых отверстий ±3мм., прочих - по СМ10.

2* размеры для справок

ТП401-11-56 6996/IX

ТХД IX-1-043

Изм.	Лист	№ документа	Подпись	Дата
Разработ.		Мелехова		
Проверил		Шевченко		
Гл.конструктор		Бринкин		
Н.контр.		Шевченко		
Утвердил		Бабак		

Лист

Литера	Масса	Масштаб
	0,7	1:2
Лист	Листов 1	

Лист 6-5 ГОСТ 19903-74 / Ст3кп2 ГОСТ 14637-69

ТХД IX-1-041

А(V)

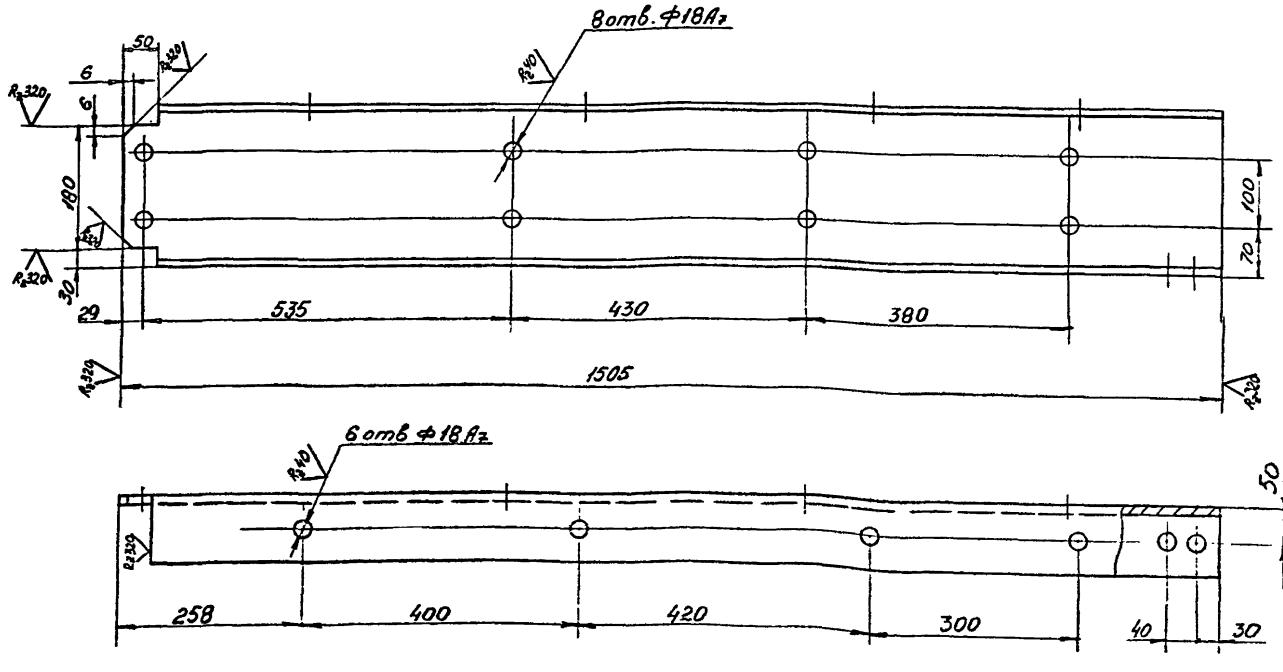

Неуказанные предельные отклонения размеров между осями двух любых отверстий ±1,4мм, по диагонали между осями двух любых отверстий ±2мм., прочих-по СМ10.

ТП401-11-56 6996/IX.1

ТХД IX-1-041

Изм.	Лист	№ докум.	Подпись	Дата
Разработ.		Мелехова		
Проверил		Шевченко		
Гл.конструктор		Бринкин		
Н.контр.		Шевченко		
Утвердил		Бабак		

Швеллер

Литера	Масса	Масштаб
	36,1	1:5
Лист	Листов 1	

Швеллер 24 ГОСТ 8240-72 / Ст3кп2 ГОСТ 535-58

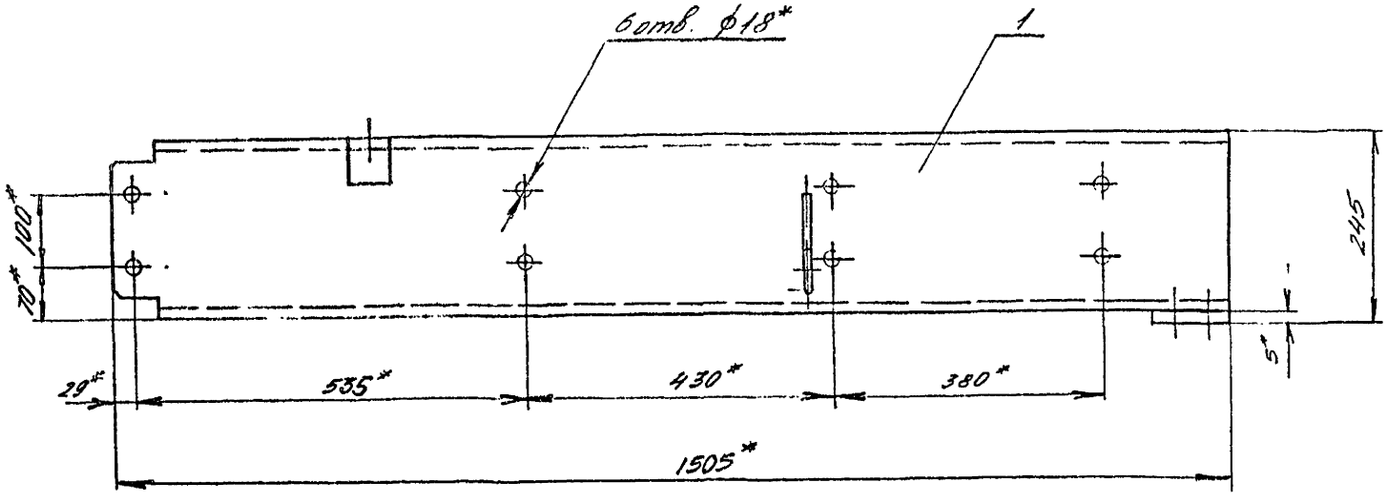

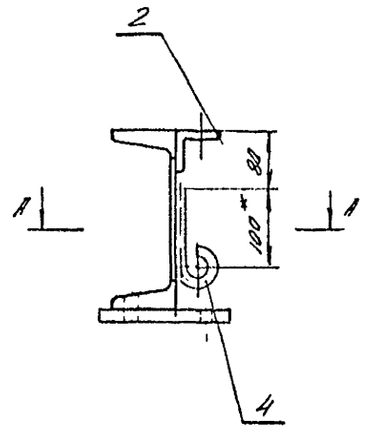

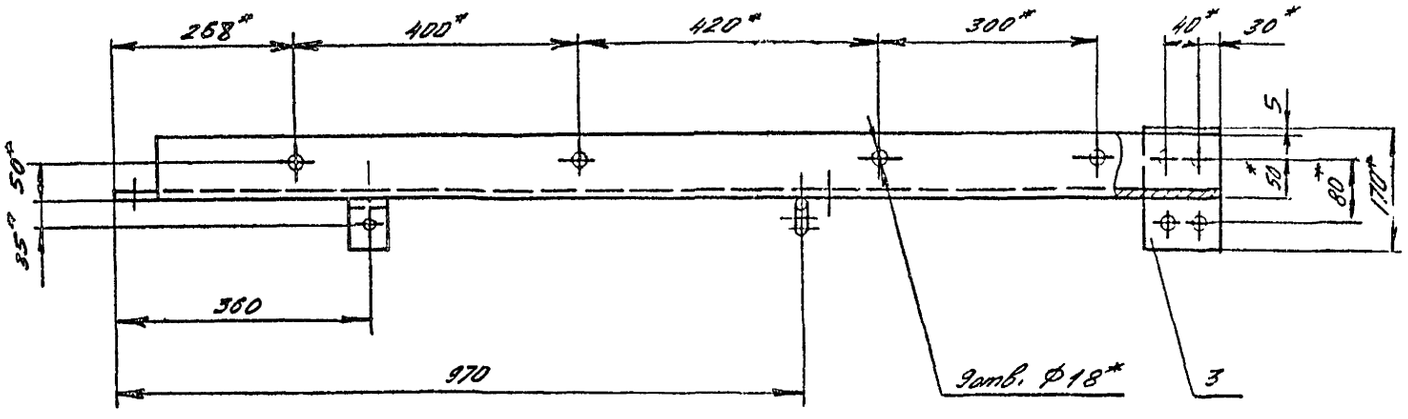

1. Сварку произвести электродами типа Э42 ГОСТ 9467-75
2. Сварные швы выполнить по ГОСТ 5264-69 по периметру примыкания элементов, сплошными, катетом 5мм., кроме мест указанных особо.
3. Неукозанные предельные отклонения размеров по СМ10.
4.* Размеры для справок.

А-А
М1:1

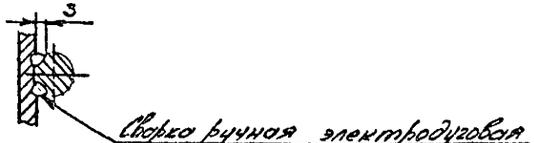

					ТП401-11-56 6996/IX-к.1		
					ТХД IX-1-070СБ		
Зм.	Лист	№ документ.	Подпись	Дата	Балка Сборочный чертеж	Литера	Масса / Масштаб
Разработ.		Горбань					38 / 1:10
Проверил		Шевченко				Лист	Листов 1
Гл. конструктор проекта		Блинкин					
Н. контр.		Шевченко					
Утвердил		Бабак					

Инв. № подл. | Подпись и дата | Взам. инв. №

Инв. № подл. | Подп. и дата | Взам. инв. № | Инв. № дубл. | Подпись и дата

ТХД IX-1-047

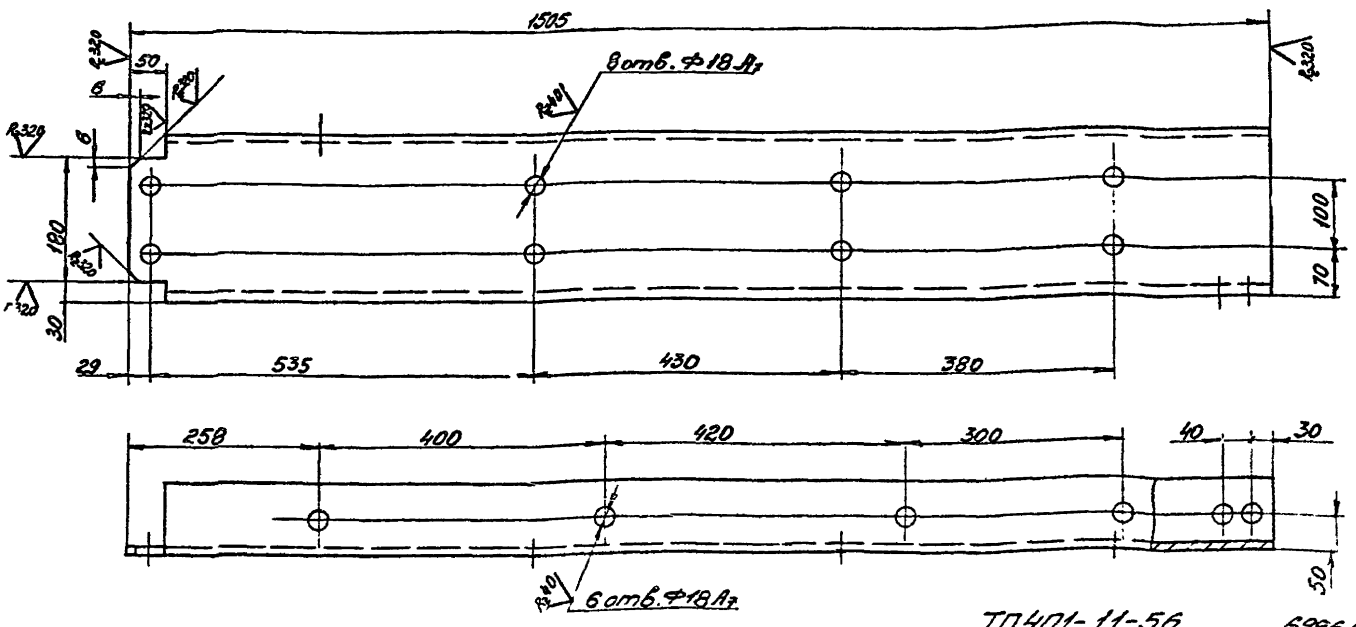

Неуказанные предельные отклонения размеров между осями двух любых отверстий ±1,4мм., по диагонали между осями двух любых отверстий ±2мм, прочих - по СМ10.

ТП401-11-56 6996/IX

ТХД IX-1-047

Изм.	Лист	№ документ.	Подпись	Дата
Разработ.		Мелехова		
Нач. отд.		Шевченко		
Руководит.		Блинкин		
Н. контр.		Шевченко		
Утвердил		Бабак		

Швеллер

Литера	Масса	Масштаб
	36,1	1:5
Лист	Листов 1	

Швеллер 24 ГОСТ 8240-72 / Вст3кп2 ГОСТ 535-58

ТХД IX-1-044

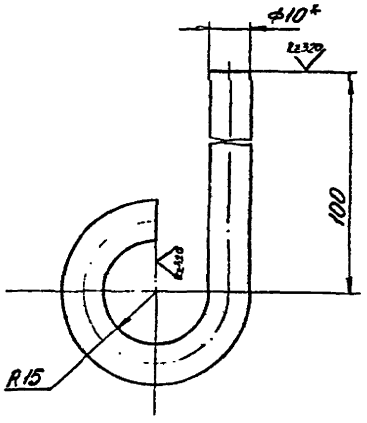

1. Неуказанные предельные отклонения размеров по СМ10.
2. * размеры для справок.

ТП401-11-56 6996/IX

ТХД IX-1-044

Изм.	Лист	№ документ.	Подпись	Дата
Разработ.		Мелехова		
Нач. отд.		Шевченко		
Руководит.		Блинкин		
Н. контр.		Шевченко		
Утвердил		Бабак		

Крюк

Литера	Масса	Масштаб
	0,1	1:1
Лист	Листов 1	

Круг 10 ГОСТ 2590-71 / Вст3кп2 ГОСТ 535-58

ТХД IX-1-057

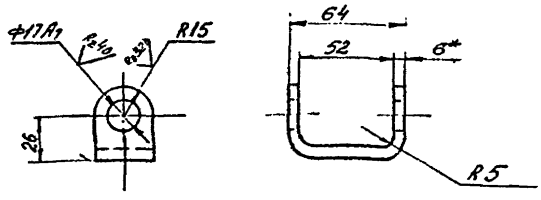

1. Неуказанные предельные отклонения размеров по СМ10.
2. * размеры для справок.

ТП401-11-56 6996/IX

ТХД IX-1-057

Изм.	Лист	№ документ.	Подпись	Дата
Разработ.		Мелехова		
Нач. отд.		Шевченко		
Руководит.		Блинкин		
Н. контр.		Шевченко		
Утвердил		Бабак		

Полоса

Литера	Масса	Масштаб
	0,15	1:2
Лист	Листов 1	

Полоса 6×30 ГОСТ 103-57 / Вст3кп2 ГОСТ 535-58

Формат	Зона	Поз.	Обозначение	Наименование	Кол.	Примечание
				Документация		
22			ТХД IX-1-080 СБ	Сборочный чертеж		
				Детали		
12		1	ТХД IX-1-049	Швеллер	1	101,2 кг
11		2	ТХД IX-1-016	Уголок	2	0,97 кг
11		3	ТХД IX-1-042	Уголок	4	0,34 кг

ТП 401-11-56 6996/IX вып.1

Изм.	Лист	№ докум.	Подпись	Дата
Разработ.		Мелехова		
Проверил		Шевченко		
Гл. специал.		Блинкин		
Н. контр.		Шевченко		
Утвердил		Бабак		

ТХД IX-1-080

Балка

Литера	Лист	Листов
		1

Формат	Зона	Поз.	Обозначение	Наименование	Кол.	Примечание
				Документация		
22			ТХД IX-1-090 СБ	Сборочный чертеж		
				Детали		
12		1	ТХД IX-1-053	Швеллер	1	21,5 кг
11		2	ТХД IX-1-016	Уголок	2	0,97 кг

ТП 401-11-56 6996/IX вып.1

Изм.	Лист	№ докум.	Подпись	Дата
Разработ.		Мелехова		
Проверил		Шевченко		
Гл. специал.		Блинкин		
Н. контр.		Шевченко		
Утвердил		Бабак		

ТХД IX-1-090

Балка

Литера	Лист	Листов
		1

Формат	Зона	Поз.	Обозначение	Наименование	Кол.	Примечание
				Документация		
22			ТХД IX-1-100 СБ	Сборочный чертеж		
				Детали		
64		1	ТХД IX-1-056	Швеллер 24 ГОСТ 8240-72		
				Ст3кп2 ГОСТ 535-58		
				ℓ=670	1	16 кг
11		2	ТХД IX-1-057	Полоса	2	0,15 кг
11		3	ТХД IX-1-058	Круг	4	0,09 кг

ТП 401-11-56 6996/IX вып.1

Изм.	Лист	№ докум.	Подпись	Дата
Разработ.		Мелехова		
Проверил		Шевченко		
Гл. специал.		Блинкин		
Н. контр.		Шевченко		
Утвердил		Бабак		

ТХД IX-1-100

Балка

Литера	Лист	Листов
		1

Формат	Зона	Поз.	Обозначение	Наименование	Кол.	Примечание
				Документация		
22			ТХД IX-1-110 СБ	Сборочный чертеж		
				Детали		
12		1	ТХД IX-1-061	Швеллер	1	49 кг
11		2	ТХД IX-1-016	Уголок	3	0,97 кг

ТП 401-11-56 6996/IX вып.1

Изм.	Лист	№ докум.	Подпись	Дата
Разработ.		Мелехова		
Проверил		Шевченко		
Гл. специал.		Блинкин		
Н. контр.		Шевченко		
Утвердил		Бабак		

ТХД IX-1-110

Балка

Литера	Лист	Листов
		1

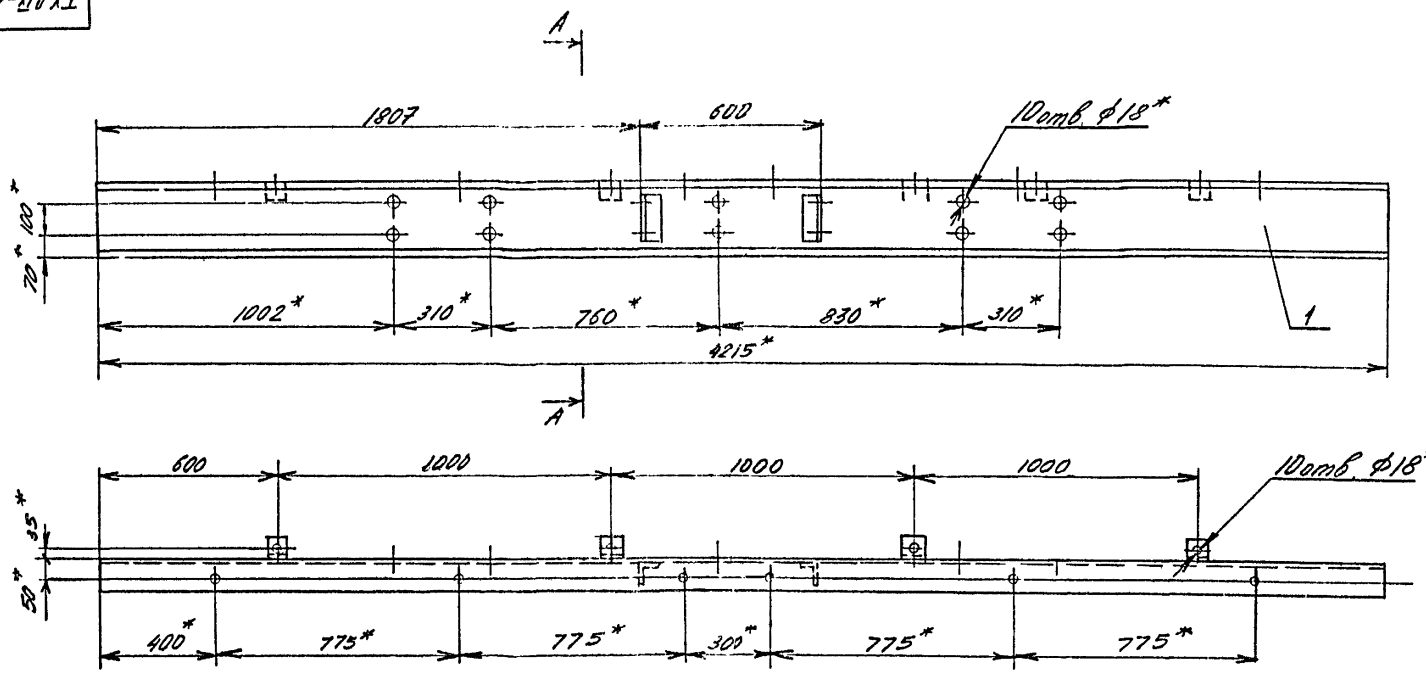

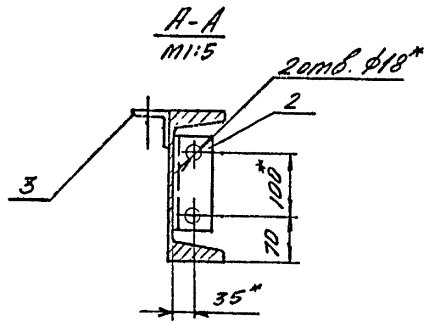

1. Сварку произвести электродами типа Э42 ГОСТ 9467-75.

2. Сварные швы выполнить по ГОСТ 5264-69 по периметру примыкания элементов, сплошными, катетом 5мм.

3. Неуказанные предельные отклонения размеров по СМ10

4. * Размеры для справок.

ТП 401-11-56 6996/IX ч.1

ТХДIX-1-080 сб

Изм.	Лист	№ документ.	Подпись	Дата	Балка Сборочный чертеж	Литера	Масса	Масштаб
Разработ.		Горбань					105	1:10
Проверил		Шевченко				Лист	Листов 1	
Руководил		Блинкин						
Н.контрол.		Шевченко						
Утвердил		Бабак						

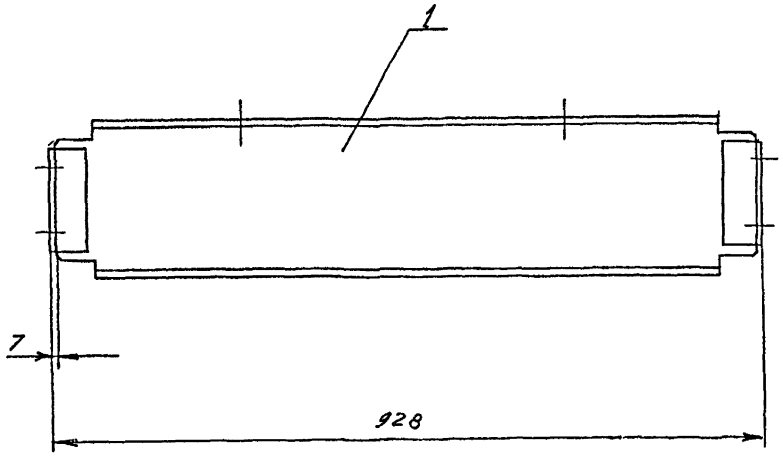

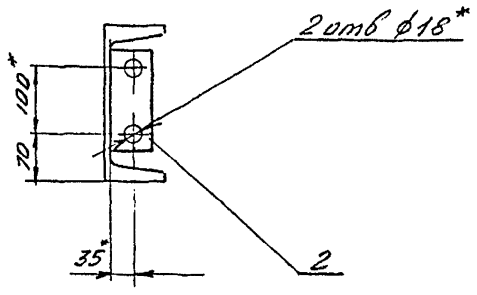

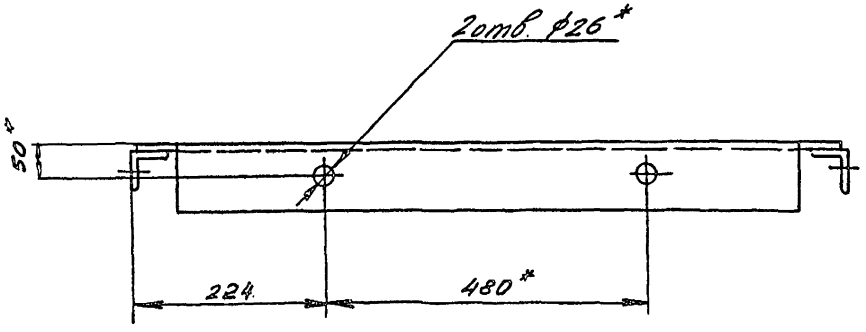

1. Сварку произвести электродами типа Э42 ГОСТ 9467-75.

2. Сварные швы выполнить по ГОСТ 5264-69 по периметру примыкания элементов, сплошными, катетом 5мм

3. Неуказанные предельные отклонения размеров по СТМ.

4. * Размеры для справок.

ТП401-11-56 6996/IX-1

ТХД IX-1-090 сб

Изм.	Лист	№ докумен.	Подпись	Дата
Разработ.		Горбань		
Проверил		Шевченко		
Гл. специал.		Блинкин		
Н. контр.		Шевченко		
Утвердил		Бабак		

Балка
Сборочный чертеж

Литера	Масса	Масштаб
	25	1:5
Лист	Листов 1	

Инв. № подл. | Подпись и дата | Взам. инв. №

Инв.№ подл.	Подп. и дата	Взам. инв.№	Инв.№ дубл.	Подпись и дата

ТХД IX-1-053

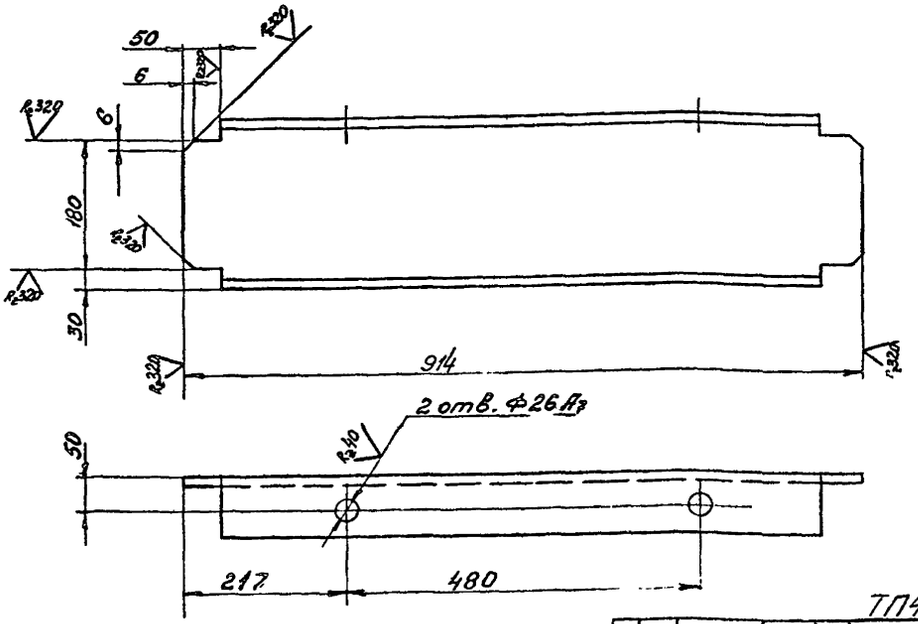

Неуказанные предельные отклонения размеров между осями двух отверстий ±1,4мм., прочих - по СМ10.

ТП401-11-56 6996/IX т.1

ТХД IX-1-053

Изм.	Лист	№ документа	Подпись	Дата	Швеллер	Литера	Масса	Масштаб
Разработал		Мелехова					21,5	1:5
Проверил		Шевченко				Лист	Листов 1	
Нач.сект.		Башкин						
Н.контр.		Шевченко						
Утвердил		Бобак			Швеллер 24 ГОСТ 8240-72 / Ст3кп2 ГОСТ 535-58			

ТХД IX-1-058

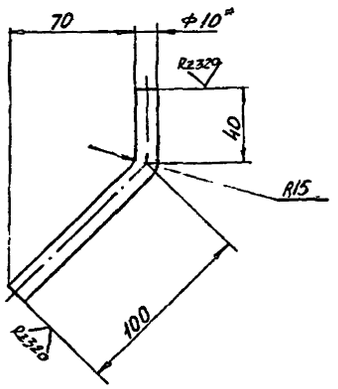

1. Неуказанные предельные отклонения размеров по СМ10.
2. * Размеры для справок.

ТП401-11-56 6996/IX т.1

ТХД IX-1-058

Изм.	Лист	№ документа	Подпись	Дата	Круг	Литера	Масса	Масштаб
Разработал		Мелехова					0,09	1:2
Проверил		Шевченко				Лист	Листов 1	
Нач.сект.		Башкин						
Н.контр.		Шевченко						
Утвердил		Бобак			Круг 10 ГОСТ 2590-71 / Ст3кп2 ГОСТ 535-57			

ТХД IX-1-089

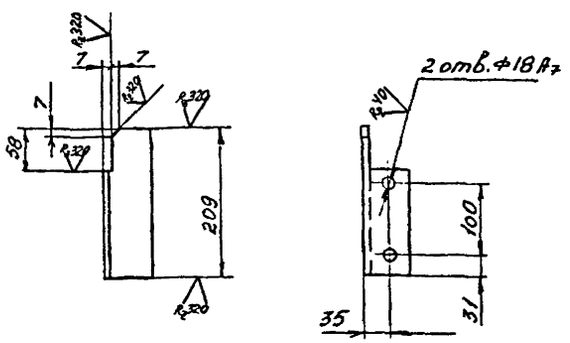

Неуказанные предельные отклонения размеров между осями двух любых отверстий ±1,4мм., прочих - по СМ10.

ТП401-11-56 6996/IX т.1

35

ТХД IX-1-089

Изм.	Лист	№ документа	Подпись	Дата	Уголок	Литера	Масса	Масштаб
Разработал		Мелехова					1,0	1:10
Проверил		Шевченко				Лист	Листов 1	
Нач.сект.		Башкин						
Н.контр.		Шевченко						
Утвердил		Бобак			Уголок Б-63х63х6 ГОСТ 8509-72 / Ст3кп2 ГОСТ 535-58			

ТХДIX-1-100сб

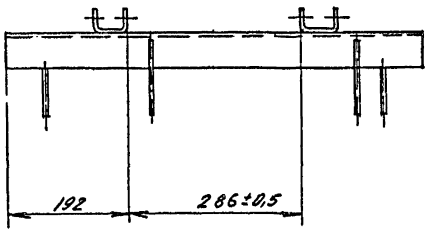

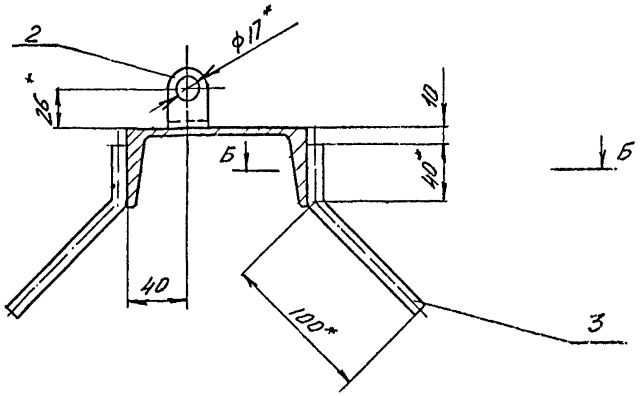

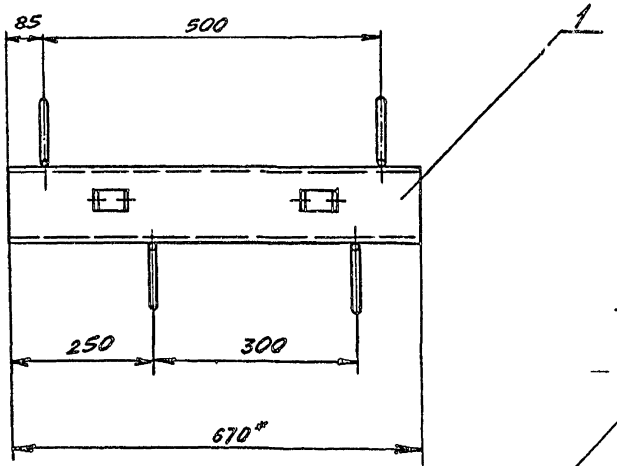

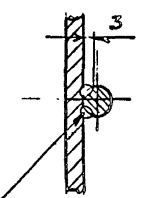

Сборка ручная электродуговая

1. Сварку произвести электродами типа Э42 ГОСТ 9467-75

2. Сварные швы выполнить по ГОСТ 5264-69 по периметру примыкания элементов, сплошными, катетом 5мм., кроме мест, указанных особо.

3. Неуказанные предельные отклонения размеров по СМ10

4. * Размеры для справок.

ТП 401-11-56 А996/IX.1

					ТХДIX-1-100сб		
Изм.	Лист	№ документ.	Подпись	Дата			
Разраб.		Горбань			Балка Сборочный чертеж	Литера	Масса	Масштаб
Проверил		Шевченко					17	1:10
Утвердил		Блинкин				Лист	Листов 1
Н. контр.		Шевченко					
Утвердил		Бабак					

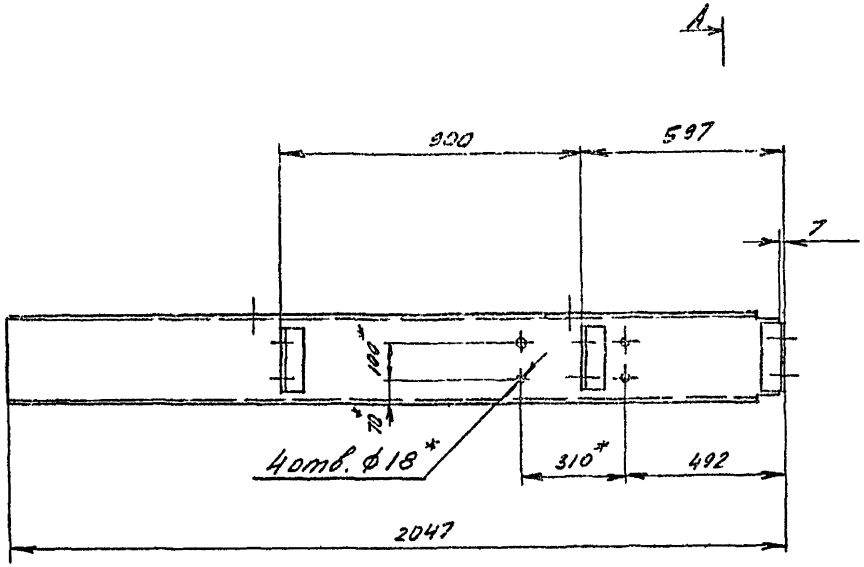

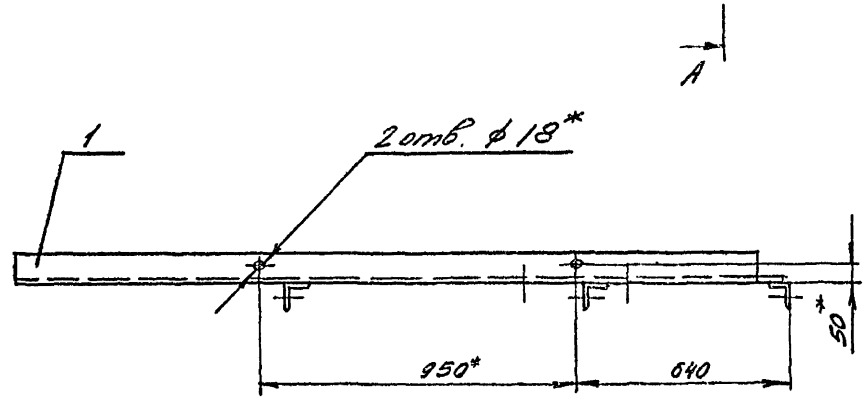

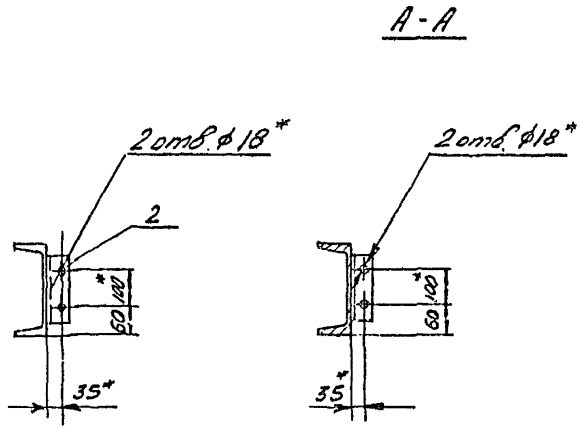

1 Сварку произвести электродами типа Э42 ГОСТ 9467-75.

2. Сварные швы выполнить по ГОСТ 5264-69 по периметру примыкания элементов, сплошными, катетом 5мм.

3. Неуказанные предельные отклонения размеров по СМ10.

4. * Размеры для справок.

ТП 401-11-56 6996/IX-1

Изм	Лист	№ документ	Подпись	Дата	ТХД IX-1-110сб			
Разработ		Горбань			Балка Сборочный чертеж	Литера	Масса	Масштаб
Проверил		Шевченко					54	1:10
Руководил		Блинкин				Лист	Листов 1	
Н контрол		Шевченко						
Утвердил		Бабак						

Инв.№ подл. | Подп. и дата | Взам. инв. № | Инв.№ дубл. | Подпись и дата

ТХД IX-1-061

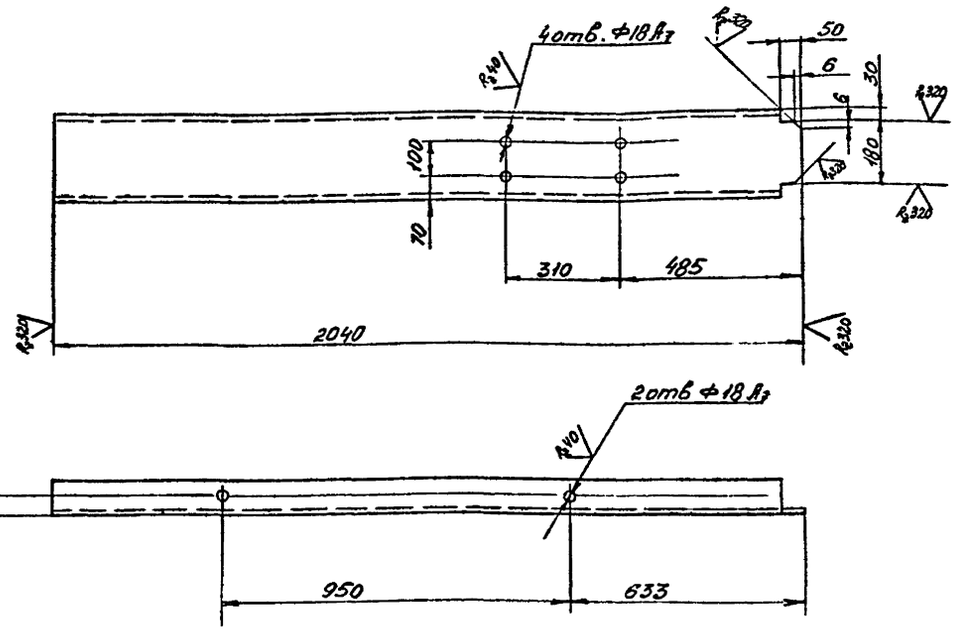

Неуказанные предельные отклонения размеров между осями двух любых отверстий ±1,4 мм, по диагонали между осями двух любых отверстий ±2мм., прочих-по СМ10.

ТП 401-11-56 6996/IX-1

ТХД IX-1-061

Изм.	Лист	№ документа	Подпись	Дата
Разработал		Нелехова		
Проверил		Шевченко		
Руководитель		Блинкин		
Н. контр.		Шевченко		
Утвердил		Бабак		

Швеллер

Литера	Масса	Масштаб
	49	1:10
Лист	Листов 1	

Швеллер 24 ГОСТ 8240-72 Вст3кп2 ГОСТ 535-58

IV/A

ТХД IX-1-064

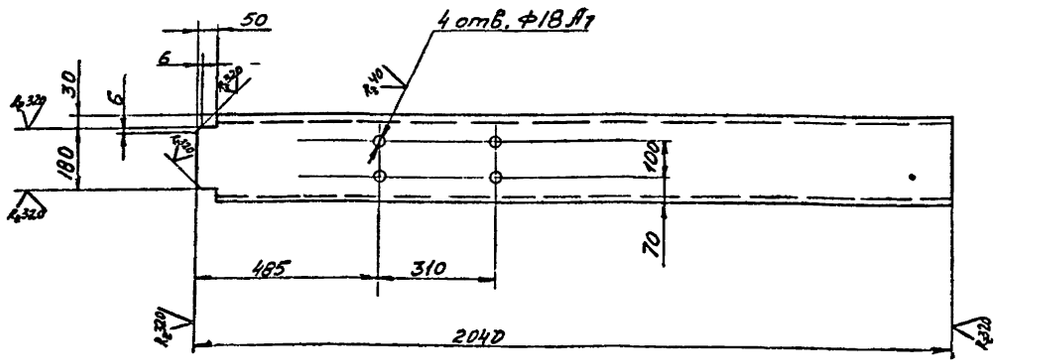

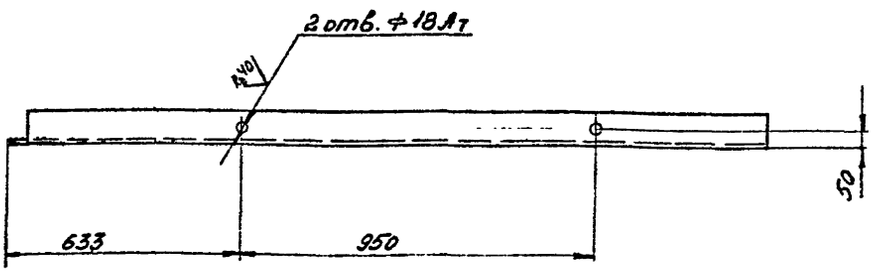

Неуказанные предельные отклонения размеров между осями двух любых отверстий ±1,4мм., по диагонали между осями двух любых отверстий ±2мм., прочих-по СМ10.

ТП 401-11-56 6996/IX-1

ТХД IX-1-064

Изм.	Лист	№ документа	Подпись	Дата
Разработал		Нелехова		
Проверил		Шевченко		
Руководитель		Блинкин		
Н. контр.		Шевченко		
Утвердил		Бабак		

Швеллер

Литера	Масса	Масштаб
	49	1:10
Лист	Листов 1	

Швеллер 24 ГОСТ 8240-72 Вст3кп2 ГОСТ 535-58

Формат	Зона	Позиция	Обозначение	Наименование	Количество	Примечание
				Документация		
22			ТХД IX-1-120сб	Сборочный чертеж		
				Детали		
12		1	ТХД IX-1-064	Швеллер	1	49 кг
11		2	ТХД IX-1-016	Уголок	3	0,97 кг

ТП 401-11-56 6996/IX-1

ТХД IX-1-120

Изм	Лист	№ докум.	Подпись	Дата
Разработ.		Мелехова		
Проверил		Шевченко		
Руководит.		Блинкин		
Н. контроль		Шевченко		
Утвердил		Бабак		

Балка

Литера	Лист	Листов
		1

Формат	Зона	Позиция	Обозначение	Наименование	Количество	Примечание
				Документация		
22			ТХД IX-1-130сб	Сборочный чертеж		
				Детали		
12		1	ТХД IX-1-067	Швеллер	1	35 кг
11		2	ТХД IX-1-016	Уголок	1	0,97 кг
11		3	ТХД IX-1-042	Уголок	2	0,34 кг

ТП 401-11-56 6996/IX-1

ТХД IX-1-130

Изм	Лист	№ докум.	Подпись	Дата
Разработ.		Мелехова		
Проверил		Шевченко		
Руководит.		Блинкин		
Н. контроль		Шевченко		
Утвердил		Бабак		

Балка

Литера	Лист	Листов
		1

Формат	Зона	Позиция	Обозначение	Наименование	Количество	Примечание
				Документация		
22			ТХД IX-1-140сб	Сборочный чертеж		
				Детали		
11		1	ТХД IX-1-071	Уголок	1	1,1 кг
11		2	ТХД IX-1-072	Уголок	1	1,1 кг
Бч		3	ТХД IX-1-073	Уголок Б-63×63×6 ГОСТ 8509-72	1	3,4 кг
				Вст3кп2 ГОСТ 535-58		
				ℓ=590		

ТП 401-11-56 6996/IX-1

ТХД IX-1-140

Изм	Лист	№ докум.	Подпись	Дата
Разработ.		Мелехова		
Проверил		Шевченко		
Руководит.		Блинкин		
Н. контроль		Шевченко		
Утвердил		Бабак		

Балка

Литера	Лист	Листов
		1

Формат	Зона	Позиция	Обозначение	Наименование	Количество	Примечание
				Документация		
22			ТХД IX-1-150сб	Сборочный чертеж		
				Детали		
11		1	ТХД IX-1-072	Уголок	1	1,1 кг
11		2	ТХД IX-1-071	Уголок	1	1,1 кг
Бч.		3	ТХД IX-1-076	Уголок Б-63×63×6 ГОСТ 8509-72		
				Вст3кп2 ГОСТ 535-58		
				ℓ=590	1	3,4 кг
11		4	ТХД IX-1-042	Уголок	4	0,34 кг
11		5	ТХД IX-1-057	Полоса	2	0,15 кг

ТП 401-11-56 6996/IX-1

39

ТХД IX-1-150

Изм	Лист	№ докум.	Подпись	Дата
Разработ.		Мелехова		
Проверил		Шевченко		
Руководит.		Блинкин		
Н. контроль		Шевченко		
Утвердил		Бабак		

Балка

Литера	Лист	Листов
		1

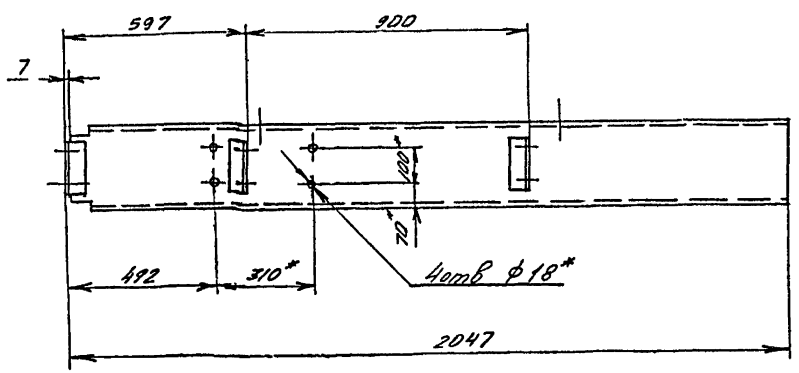

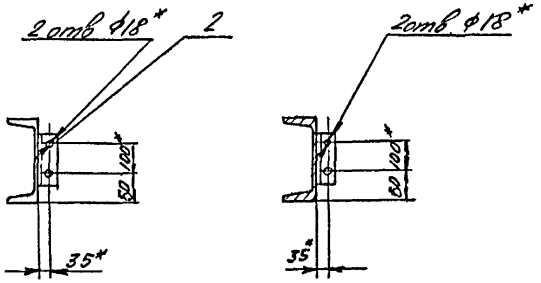

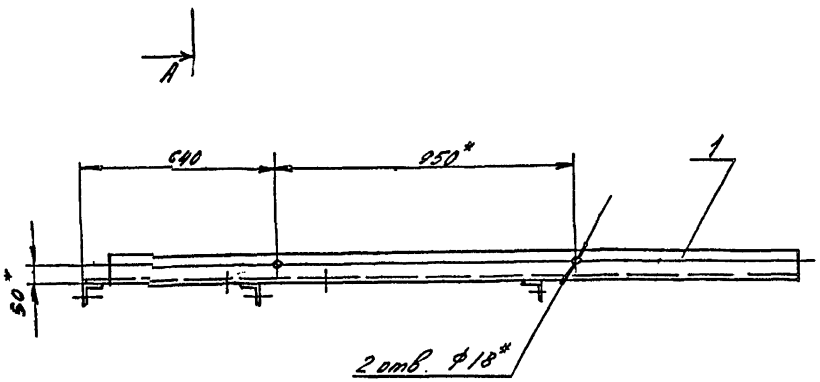

1. Сварку произвести электродами типа Э42 ГОСТ 9467-75.

2. Сварные швы выполнить по ГОСТ 5264-69 по периметру примыкания элементов, сплошными, катетом 5мм.

3. Неуказанные предельные отклонения размеров по СМ10.

4.* Размеры для справок.

ТП 401-11-56 6296/IX-1

ТХД IX-1-120с6

Изм.	Лист	№ документ.	Подпись	Дата
Разработ.		Орбань		
Проверил		Шевченко		
Руководил		Блинкин		
Н.контр.		Шевченко		
Утвердил		Бабак		

Балка
Сборочный чертеж

Литера	Масса	Масшт.
	54	1:10
Лист	Листов 1	

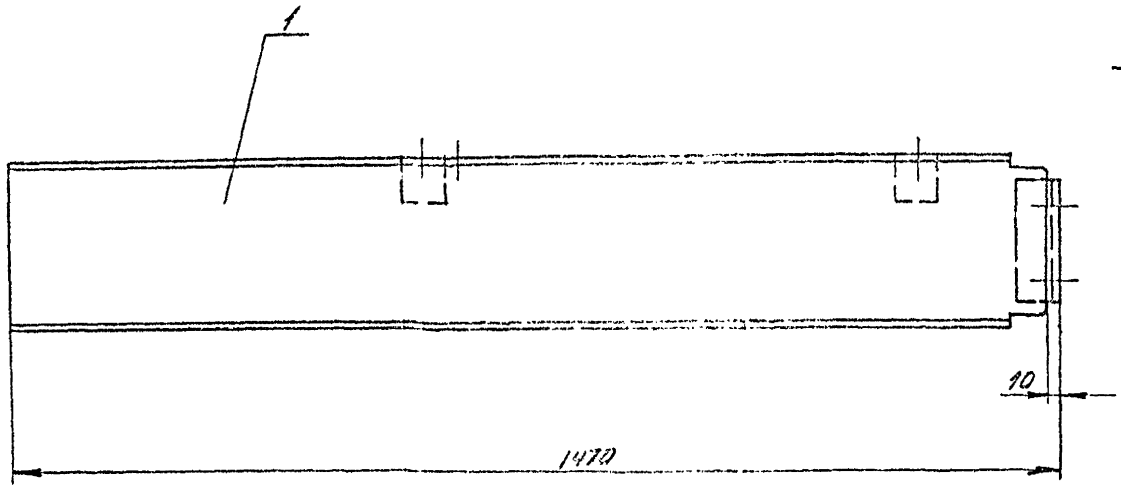

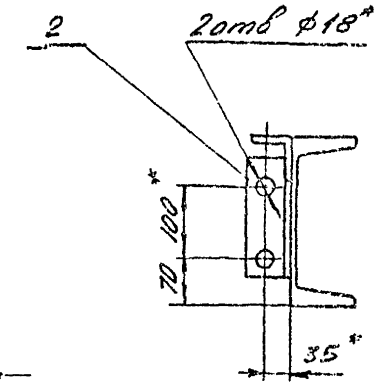

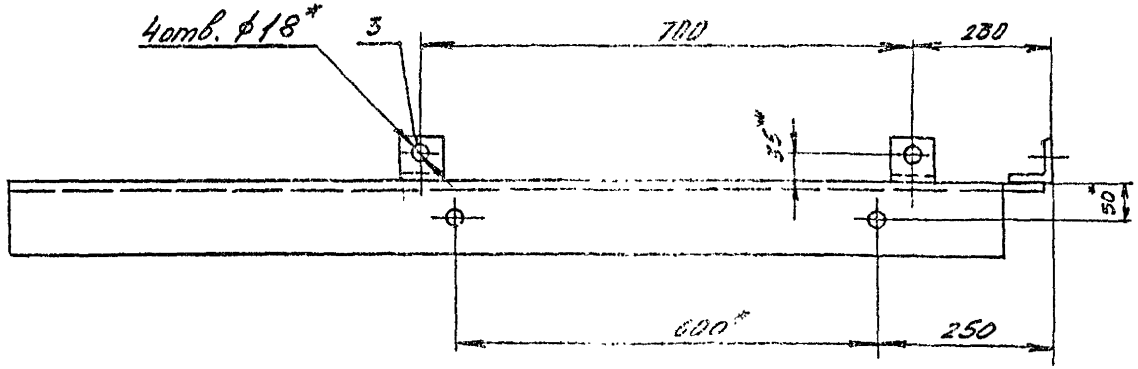

1. Сварк
Э42 Гпроизвести электродами типа
2. Сва467-75.
швы выполнить по ГОСТ5264-69
по пер.ру примыкания элементов,
с плошнь катетом 5мм.
3. h. Неуказан предельные отклонения
разм еров ГСМ10.
4. * Размеры в справок.

ТП 401-11-56 6996/IX-1

ТХД IX-1-130сб

Изм	Лист	№ документ	Подпись	Дата
Разработ.		Горбань		
Проверил		Левченко		
Руководил		Блинкин		
Н. контроль		Левченко		
Утвердил		Бабак		

Балка
Сборочный чертеж

Литера	Масса	Масштаб
	37	1:5

Лист | Листов 2

ТХДIX-1-067

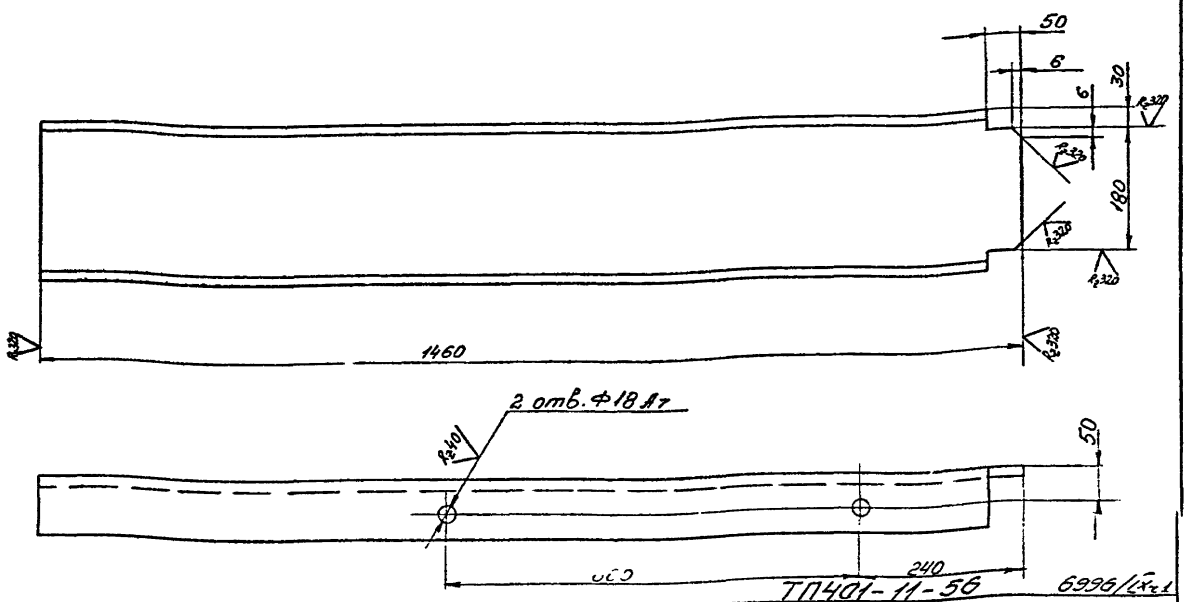

Неуказанные предельные отклонения размеров между осями двух любых отверстий ±1,4мм., прочих-по СМ10.

ТП401-11-56 6996/IX-1

				ТХДIX-1-067	
Изм.	Лист	№ документа	Подпись	Дата	
Разраб.		Мелехова			Швеллер
Проверил		Шевченко			
Гл.специал.		Блинкин			
Н.контр.		Шевченко			
Утвердил		Бабак			

Литера	Масса	Масштаб
	35	1:5
Лист	Листов	

Швеллер 24 ГОСТ 8240-72 В ст3кп2 ГОСТ 535-58

ТХДIX-1-071

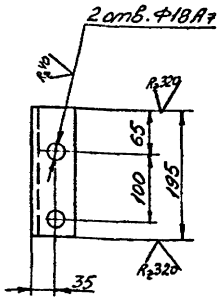

Неуказанные предельные отклонения размеров между осями двух любых отверстий ±1,4мм., прочих - по СМ10.

ТП401-11-56 6996/IX-1

				ТХДIX-1-071	
Изм.	Лист	№ документа	Подпись	Дата	
Разраб.		Мелехова			Уголок
Проверил		Шевченко			
Гл.специал.		Блинкин			
Н.контр.		Шевченко			
Утвердил		Бабак			

Литера	Масса	Масштаб
	1,1	1:5
Лист	Листов 1	

Уголок Б-63х63х6 ГОСТ 8509-72 / 2 ст3кп2 ГОСТ 535-58

ТХДIX-1-072

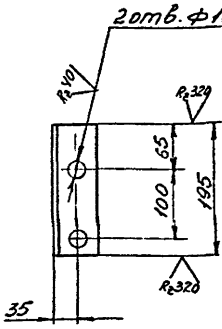

Неуказанные предельные отклонения размеров между осями двух любых отверстий ±1,4мм., прочих - по СМ10.

ТП401-11-56 6996/IX-1

				ТХДIX-1-072	
Изм.	Лист	№ документа	Подпись	Дата	
Разраб.		Мелехова			Уголок
Проверил		Шевченко			
Гл.специал.		Блинкин			
Н.контр.		Шевченко			
Утвердил					

Литера	Масса	Масштаб
	1,1	1:5
Лист	Листов 1	

Уголок Б-63х63х6 ГОСТ 8509-72 / В ст3кп2 ГОСТ 535-58

Инв.№ подл.	Подп. и дата	Взам.инв.№	Инв.№ дубл.	Подпись и дата

ТХД IX-1-140СБ

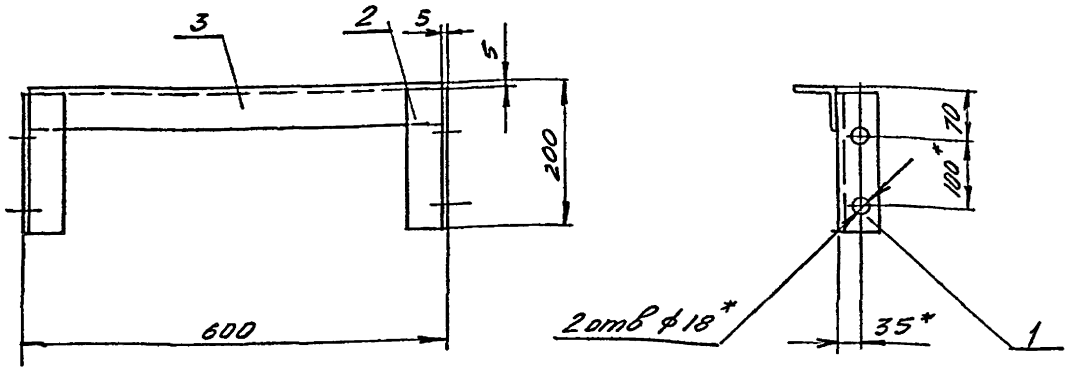

1. Сварку произвести электродами типа Э42 ГОСТ 9467-75
2. Сварные швы выполнить по ГОСТ 5264-69 по периметру примыкания элементов, сплошными, катетом 5мм.
3. Неуказанные предельные отклонения размеров по СМ1о.
4. * Размеры для справок.

ТП 401-11-56 6996/IX-к.1

ТХД IX-1-140СБ

Изм.	Лист	№ документ	Подпись	Дата	Опора сборочный чертеж	Литера	Масса	Масштаб
Разработ.		Горбань					7	1:5
Проверил		Шевченко				Лист	Листов 1	
Гл.конструк.		Блинкин						
Н.контр.		Шевченко						
Утвердил		Бабак						

ТХД IX-1-079

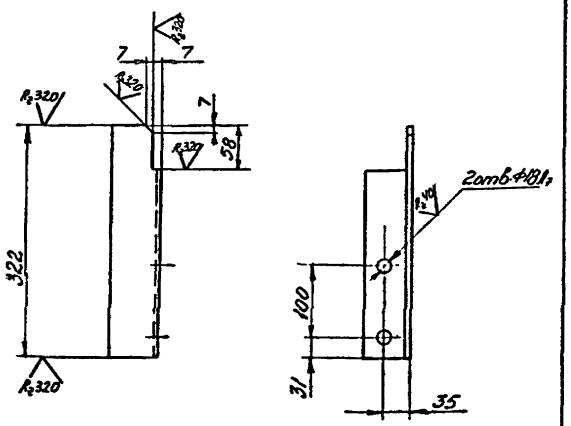

Неуказанные предельные отклонения размеров между осями двух любых отверстий ±1,4 мм., прочих - по СМ1о,

ТП 401-11-56 6996/IX-к.1

ТХД IX-1-079

Изм.	Лист	№ докум.	Подпись	Дата	Уголок	Литера	Масса	Масштаб
Разработ.		Мелехова					1,7	1:5
Проверил		Шевченко				Лист	Листов 1	
Гл.конструк.		Блинкин						
Н.контр.		Шевченко						
Утвердил		Бабак			Уголок Б-63х63х6/ГОСТ 8509-72 Ст3кп2/ГОСТ 535-58			

ТХД IX-1-082

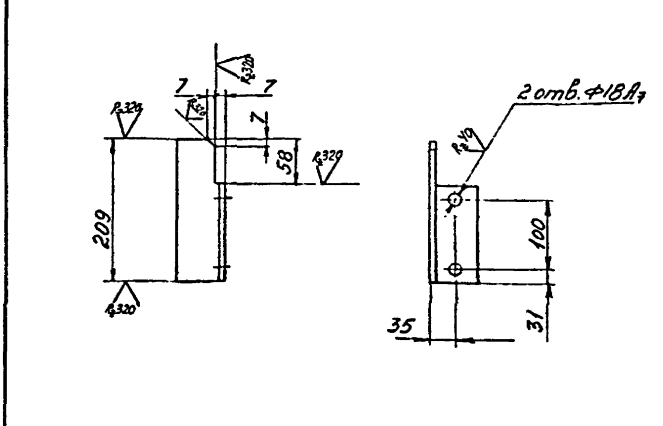

Неуказанные. предельные отклонения размеров между осями двух любых отверстий ± 1,4мм., прочих - по СМ1о.

ТП 401-11-56 6996/IX-к.1

ТХД IX-1-082

Изм.	Лист	№ докум.	Подпись	Дата	Уголок	Литера	Масса	Масштаб
Разработ.		Мелехова					1,0	1:5
Проверил		Шевченко				Лист	Листов 1	
Гл.конструк.		Блинкин						
Н.контр.		Шевченко						
Утвердил		Бабак			Уголок Б-63х63х6/ГОСТ 8509-72 Ст3кп2/ГОСТ 535-58			

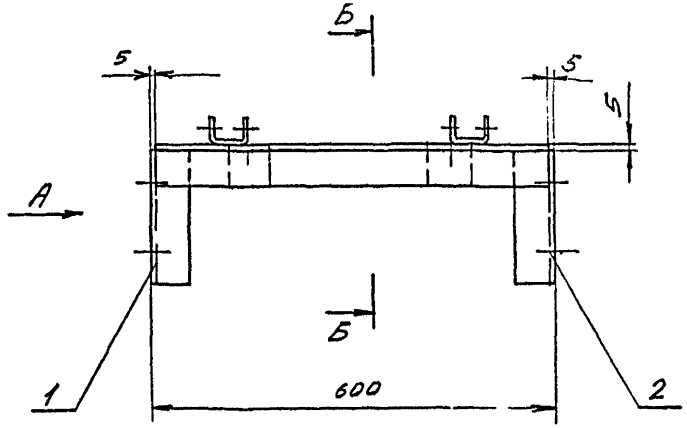

Вид А

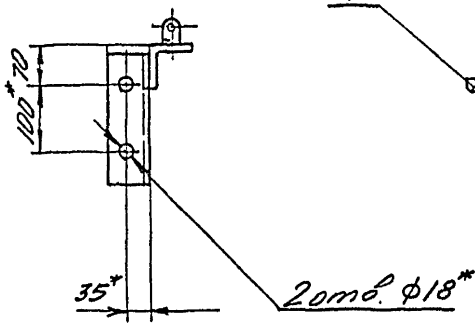

Б-Б
М1:2

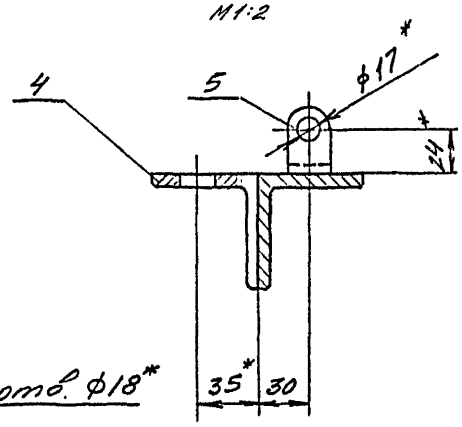

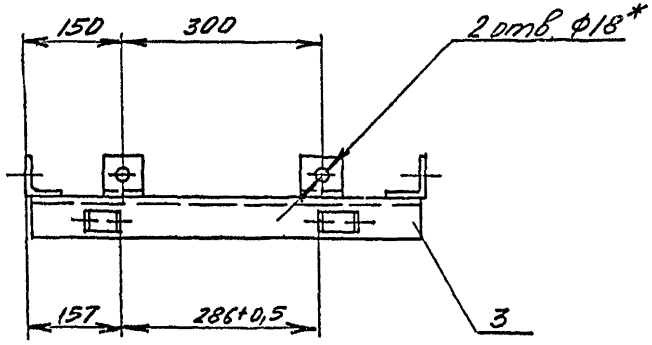

1. Сварку произвести электродами типа Э42 ГОСТ 9467-75
2. Сварные швы выполнить по ГОСТ 5264-69 по периметру примыкания элементов, сплошными, катетом 5мм.
3. Неуказанные предельные отклонения размеров по СМ 10.
4. * Размеры для справок.

ТП 401-11-56 6996/IX.1

ТХД IX-1-150сб

Изм.	Лист	№ докумен.	Подпись	Дата
Разработ.		Горбань		
Проверил		Шевченко		
Гл.специал.		Блинкин		
Н.контр.		Шевченко		
Утвердил		Бабак		

Балка
Сборочный чертеж

Литера	Масса	Масштаб
	8	1:5
Лист	Листов	

Инв.№ подл. | Подп. и дата | Взам.инв.№ | Инв.№ дубл. | Подпись и дата

Инв.№ подл.	Подп. и дата	Взам.инв.№	Инв.№ дубл.	Подпись и дата

Формат	Зона	Позиция	Обозначение	Наименование	Кол.	Примечание
				Документация		
22			ТХД IX-1-160 СБ	Сборочный чертеж		
				Детали		
11		1	ТХД IX-1-079	Уголок	2	1,7 кг
61		2	ТХД IX-1-081	Уголок Б-63х63х6 ГОСТ 8509-72		
				Ст3кп2 ГОСТ 535-58		
				ℓ=577	2	3,3 кг
11		3	ТХД IX-1-082	Уголок	2	1,0 кг
12		4	ТХД IX-1-083	Лист	1	41,5 кг

ТП 401-11-56 6996/IX.1

Изм.	Лист	№ докум.	Подпись	Дата	ТХД IX-1-160			
Разработ.		Мелехова				Литера	Лист	Листов
Провер.		Шевченко			Пол			1
Гл.спец.		Блинкин						
Н.контр.		Шевченко						
Утвердил		Бабак						

Формат	Зона	Позиция	Обозначение	Наименование	Кол.	Примечание
				Документация		
22			ТХД IX-1-170 СБ	Сборочный чертеж		
				Детали		
11		1	ТХД IX-1-086	Уголок	2	1,7 кг
61		2	ТХД IX-1-087	Уголок Б-63х63х6 ГОСТ 8509-72		
				Ст3кп2 ГОСТ 535-58		
				ℓ=577	2	3,3 кг
11		3	ТХД IX-1-089	Уголок	2	1,0 кг
12		4	ТХД IX-1-091	Лист	1	41,5 кг

ТП 401-11-56 6996/IX.1

Изм.	Лист	№ докум.	Подпись	Дата	ТХД IX-1-170			
Разработ.		Мелехова				Литера	Лист	Листов
Провер.		Шевченко			Пол			1
Гл.спец.		Блинкин						
Н.контр.		Шевченко						
Утвердил		Бабак						

ТХД IX-1-086

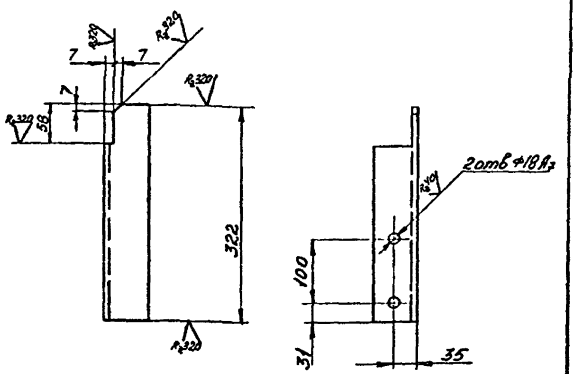

Неуказанные предельные отклонения размеров между осями двух любых отверстий ±1,4 мм; прочих-по СМ10.

ТП 401-11-56 6996/IX.1

Изм.	Лист	№ докум.	Подпись	Дата	ТХД IX-1-086			
Разработ.		Мелехова				Литера	Масса	Масштаб
Провер.		Шевченко			Уголок		1,7	1:5
Гл.спец.		Блинкин				Лист	Листов 1	
Н.контр.		Шевченко						
Утвердил		Бабак			Уголок Б-63х63х6 ГОСТ 8509-72 Ст3кп2 ГОСТ 535-58			

Формат	Зона	Позиция	Обозначение	Наименование	Кол.	Примечание
				Документация		
22			ТХД IX-1-180 СБ	Сборочный чертеж		
				Детали		
11		1	ТХД IX-1-094	Уголок	1	1,8 кг
11		2	ТХД IX-1-095	Уголок	1	1,8 кг
61		3	ТХД IX-1-096	Уголок Б-63х63х6 ГОСТ 8509-72		
				Ст3кп2 ГОСТ 535-58		
				ℓ=550	1	3,1 кг
12		4	ТХД IX-1-097	Лист	1	19,5 кг

ТП 401-11-56 6996/IX

Изм.	Лист	№ докум.	Подпись	Дата	ТХД IX-1-180			
Разработ.		Мелехова				Литера	Лист	Листов
Провер.		Шевченко			Пол			1
Гл.спец.		Блинкин						
Н.контр.		Шевченко						
Утвердил		Бабак						

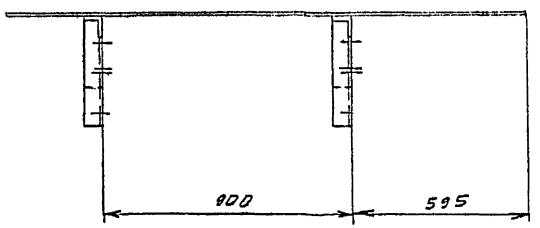

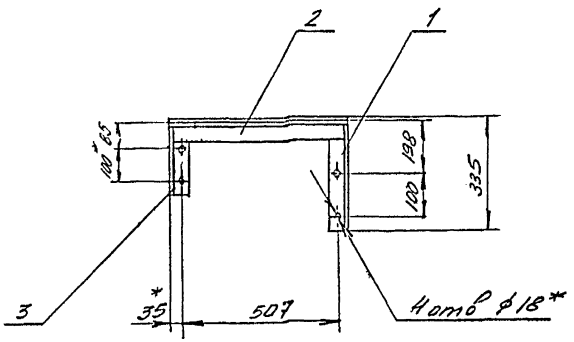

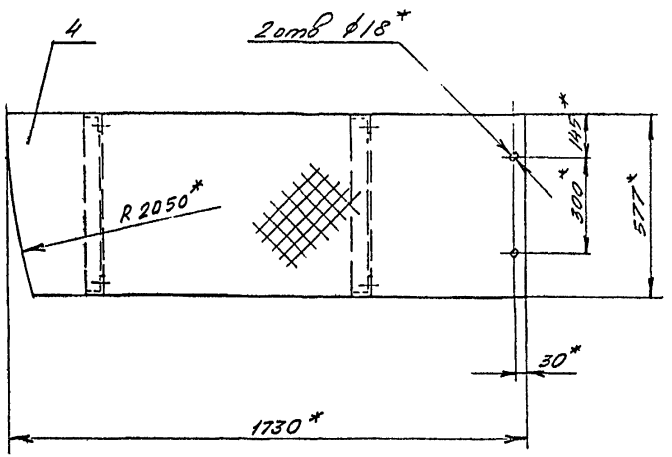

1. Сварку произвести электродами типа Э42ГОСТ9467-75.
2. Сварные швы выполнить по ГОСТ5264-69 по периметру примыкания элементов, сплошными катетом 5мм
3. Неуказанные предельные отклонения размеров по СМ10.
4. * Размеры для справок.

ТП401-11-56 6996/IX.1

ТХД IX-1-160 сб

Изм	Лист	№ документ	Подпись	Дата		Литера	Масса	Масштаб
Разработ.		Горбань			Пол Сборочный чертеж		55	1:10
Проверил		Шевченко				Лист	Листов 1	
Руководит.		Блинкин						
Р. контр.		Шевченко						
Утвердил		Бабак						

Инв. № подл. | Подп. и дата | Взам. инв. № | Инв. № дубл. | Подпись и дата

Инв.№ подл.	Подп. и дата	Взам.инв.№	Инв.№ дубл.	Подпись и дата

ТХД IX-1-083

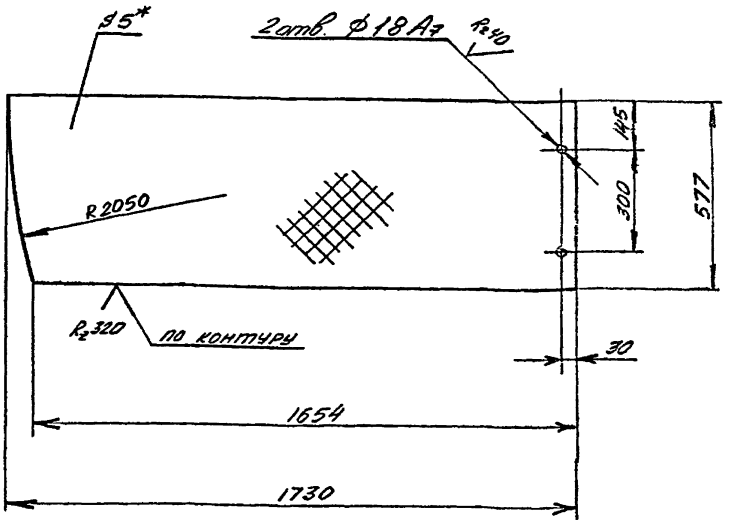

1. Неуказанные предельные отклонения размеров между осями двух любых отверстий ±1,4 мм., прочих - по СМ10.
2. * Размеры для справок.

ТП401-11-56 6996/IX ч.1

ТХД IX-1-083

Изм	Лист	№ документ	Подпись	Дата		Литера	Масса	Масштаб
Разработ.		Горбань			Лист		41,5	1:10
Проверил		Шевченко				Лист	Листов 1	
Руководил		Блинкин						
Н.контрол.		Шевченко						
Утвердил		Бабак			Лист. рифл. ромб 5 ГОСТ 8568-57 Вст3кп2 ГОСТ 380-71			

ТХД IX-1-091

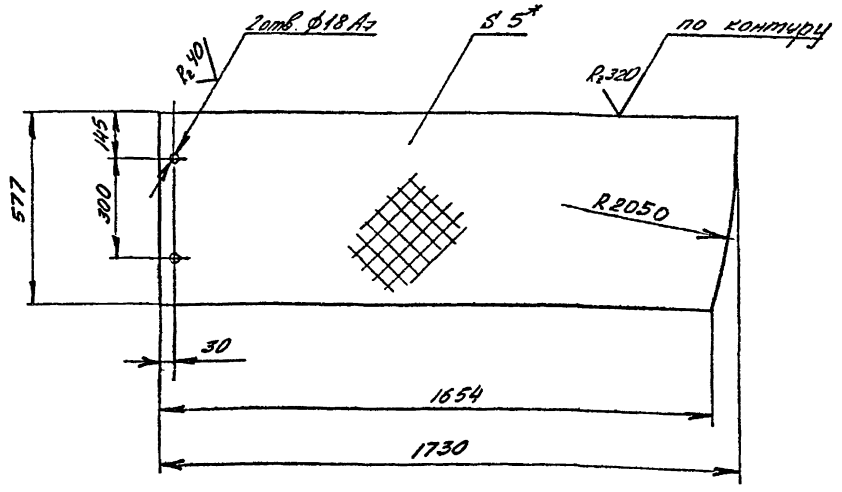

1. Неуказанные предельные отклонения размеров между осями двух любых отверстий ±1,4 мм., прочих - по СМ10.
2. * Размеры для справок.

ТП401-11-56 6996/IX ч.1

ТХД IX-1-091

Изм	Лист	№ документ	Подпись	Дата		Литера	Масса	Масштаб
Разработ.		Горбань			Лист		41,5	1:10
Проверил		Шевченко				Лист	Листов 1	
Руководил		Блинкин						
Н.контрол.		Шевченко						
Утвердил		Бабак			Лист. рифл. ромб 5 ГОСТ 8568-57 Вст3кп2 ГОСТ 380-71			

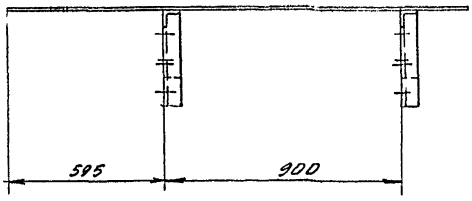

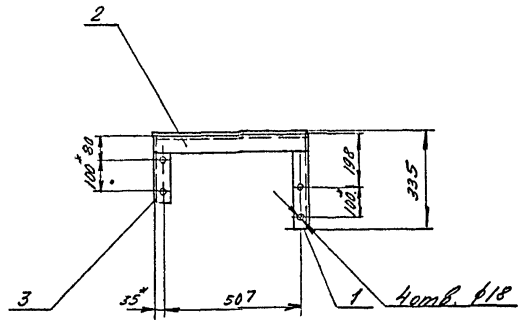

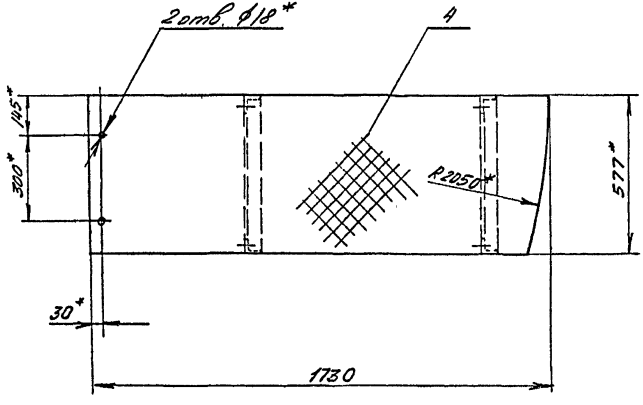

1. Сварку произвести электродами типа Э42 ГОСТ 9467-75.
2. Сварные швы выполнить по ГОСТ 5264-69 по периметру примыкания элементов, сплошными, катетом 5мм.
3. Неуказанные предельные отклонения размеров по см. 0.
4. * Размеры для справок.

ТП 401-11-56 6996/IX.1

ТХД IX-1-170 сб

Изм.	Лист	№ докумен.	Подпись	Дата	Пол сборочный чертеж	Литера	Масса	Масштаб
Разработ.		Горбенко					55	1:10
Гл. специал.		Шевченко				Лист	Листов 1	
Гл. специал.		Шевченко						
Н. контр.		Бабаи						

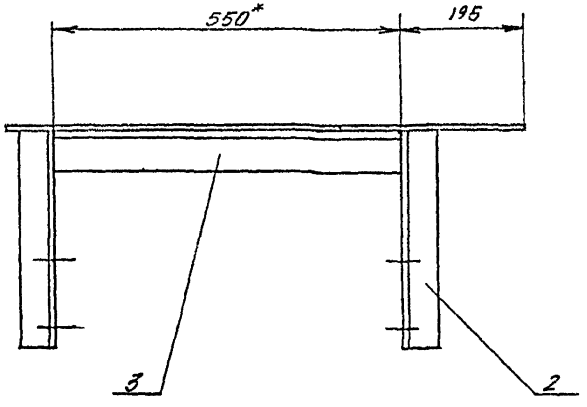

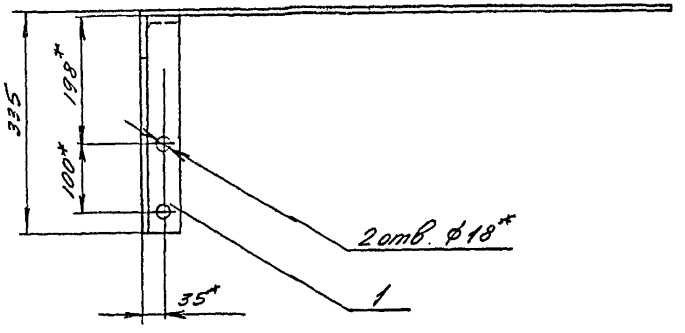

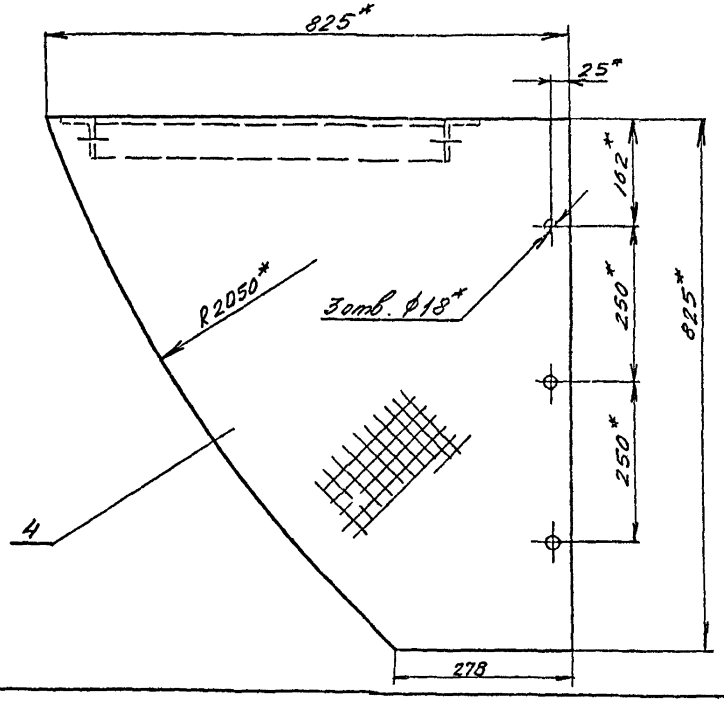

1. Сварку произвести электродами типа Э42 ГОСТ 9467-75.
2. Сварные швы выполнить по ГОСТ 5264-69, по периметру примыкания элементов, сплошными катетом 5 мм.
3. Неуказанные предельные отклонения размеров по СМ10.
4. * Размеры для справок.

ТП 401-11-56 6996/IX.1

ТХД IX-1-180сб

Изм.	Лист	№ докумен.	Подпись	Дата
Разработ.		Горбань		
Провери.		Шевченко		
Руковод.		Блинкин		
Н. контр.		Шевченко		
Утвердил		Бабак		

Пол
Сборочный чертеж

Литера	Масса	Масштаб
	28	1:5
Лист	Листов 1	

Инв.№ подл. | Подп. и дата | Взам.инв.№ | Инв.№ дубл. | Подпись и дата

Формат	Зона	Позиция	Обозначение	Наименование	Кол.	Примечание
				Документация		
22			ТХД IX-1-190 сб	Сборочный чертеж		
				Детали		
11		1	ТХД IX-1-079	Уголок	2	1,7 кг
11		2	ТХД IX-1-086	Уголок	2	1,7 кг
Бч		3	ТХД IX-1-101	Уголок Б-63х63х6 ГОСТ 8509-72		
				Ст3кп2 ГОСТ 535-58		
				ℓ=825	2	4,7 кг
12		4	ТХД IX-1-102	Лист	1	69,5 кг
Бч		5	ТХД IX-1-103	Полоса 5х50 ГОСТ 103-57		
				Ст3кп2 ГОСТ 535-58		
				ℓ=1000	2	1,96 кг

ТП 401-11-56 6996/IXк.1

ТХД IX-1-190

Изм. | Лист | № докум. | Подпись | Дата

Разработ. Мелехова
Пров. Шевченко
Т.контр. Блинкин
Н.контр. Шевченко
Утв. Бабак

Пол

Литера | Лист | Листов: 1

Формат	Зона	Позиция	Обозначение	Наименование	Кол.	Примечание
				Документация		
22			ТХД IX-1-200 СБ	Сборочный чертеж		
				Детали		
11		1	ТХД IX-1-094	Уголок	1	1,8 кг
11		2	ТХД IX-1-095	Уголок	2	1,8 кг
12		3	ТХД IX-1-106	Лист	1	28 кг

ТП 401-11-56 6996/IXк.1

ТХД IX-1-200

Изм. | Лист | № докум. | Подпись | Дата

Разработ. Мелехова
Пров. Шевченко
Т.контр. Блинкин
Н.контр. Шевченко
Утв. Бабак

Пол

Литера | Лист | Листов: 1

Формат	Зона	Позиция	Обозначение	Наименование	Кол.	Примечание
				Документация		
22			ТХД IX-1-210 СБ	Сборочный чертеж		
				Детали		
Бч		1	ТХД IX-1-109	Уголок Б-63х63х6 ГОСТ 8509-72		
				Ст3кп2 ГОСТ 535-58		
				ℓ=665	2	3,8 кг
Бч		2	ТХД IX-1-111	Уголок Б-63х63х6 ГОСТ 8509-72		
				Ст3кп2 ГОСТ 535-58		
				ℓ=980	2	5,6 кг
11		3	ТХД IX-1-112	Петля	2	0,5 кг
11		4	ТХД IX-1-113	Ручка	1	0,2 кг
Бч		5	ТХД IX-1-114	Лист Б-5 ГОСТ 19903-74		
				Ст3кп2 ГОСТ 14637-69		
				665х1160	1	30,3 кг
Бч		6	ТХД IX-1-115	Полоса 5х50 ГОСТ 103-57		
				Ст3кп2 ГОСТ 535-58		
				ℓ=540	1	1,1 кг

ТП 401-11-56 6996/IXк.1

ТХД IX-1-210

Изм. | Лист | № докум. | Подпись | Дата

Разработ. Мелехова
Пров. Шевченко
Т.контр. Блинкин
Н.контр. Шевченко
Утв. Бабак

Крышка люка

Литера | Лист | Листов: 1

Формат	Зона	Позиция	Обозначение	Наименование	Кол.	Примечание
				Документация		
22			ТХД IX-1-220 СБ	Сборочный чертеж		
				Детали		
Бч		1	ТХД IX-1-118	Уголок Б-63х63х6 ГОСТ 8509-72		
				Ст3кп2 ГОСТ 535-58		
				ℓ=710	2	4,1 кг
Бч		2	ТХД IX-1-119	Уголок Б-63х63х6 ГОСТ 8509-72		
				Ст3кп2 ГОСТ 535-58		
				ℓ=504	2	2,9 кг
11		3	ТХД IX-1-112	Петля	2	0,5 кг
Бч		4	ТХД IX-1-121	Лист Б-5 ГОСТ 19903-74		
				Ст3кп2 ГОСТ 14637-69		
				620х785	1	19,1 кг

ТП 401-11-56 6996/IXк.1

ТХД IX-1-220

Изм. | Лист | № докум. | Подпись | Дата

Разработ. Мелехова
Пров. Шевченко
Т.контр. Блинкин
Н.контр. Шевченко
Утв. Бабак

Крышка люка

Литера | Лист | Листов: 1

Инв. № подл. | Подп. и дата | Взам. инв. № | Инв. № дубл. | Подпись и дата

ТХДIX-1-091

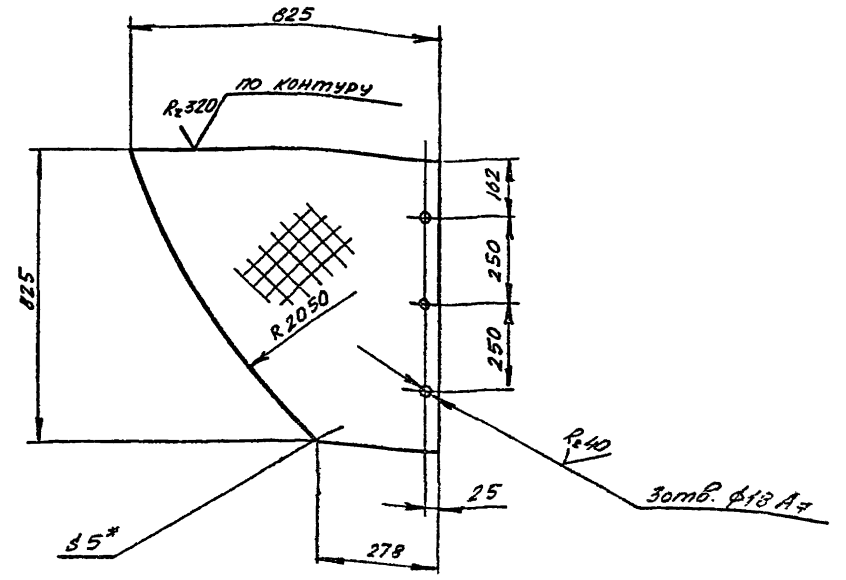

1. Неуказанные предельные отклонения размеров между осями двух любых отверстий ±1,4 мм., прочих - по СМ10
2. * Размеры для справок.

ТП 401-11-56 6996/IX-2

ТХДIX-1-091

Изм.	Лист	№ документ.	Подпись	Дата
Разработ.		Горбань		
Проверил		Шевченко		
Руководит.		Блинкин		
Н. контр.		Шевченко		
Утвердил		Бабак		

Лист

Литера	Масса	Масштаб
	19,5	1:10
Лист	Листов 1	

Лист 5 ГОСТ 8568-57
рифл. ромб. Вст3кп2 ГОСТ 380-71

ТХДIX-1-102

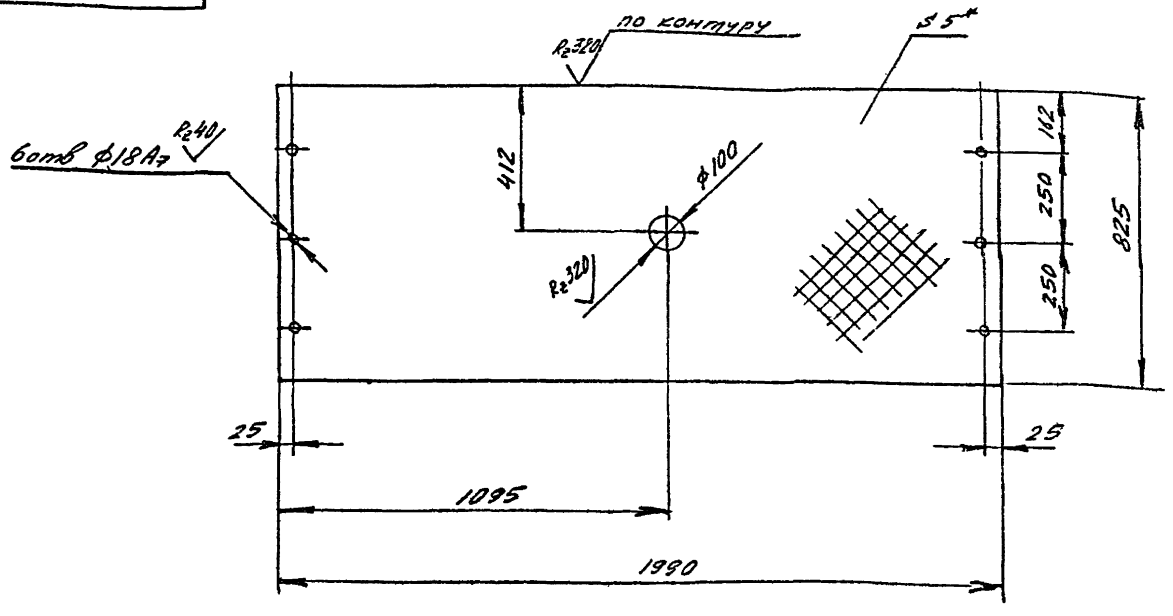

1. Неуказанные предельные отклонения размеров между осями двух любых отверстий ±1,4 мм., прочих - по СМ10
2. * Размеры для справок.

ТП 401-11-56 6996/IX-1

ТХДIX-1-102

Изм.	Лист	№ документ	Подпись	Дата
Разработ.		Горбань		
Проверил		Шевченко		
Руководит.		Блинкин		
Н. контр.		Шевченко		
Утвердил		Бабак		

Лист

Литера	Масса	Масштаб
	69,5	1:10
Лист	Листов 1	

Лист 5 ГОСТ 8568-57
рифл. ромб. Вст3кп2 ГОСТ 380-71

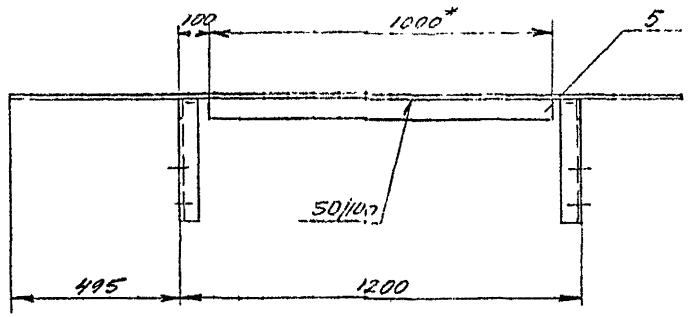

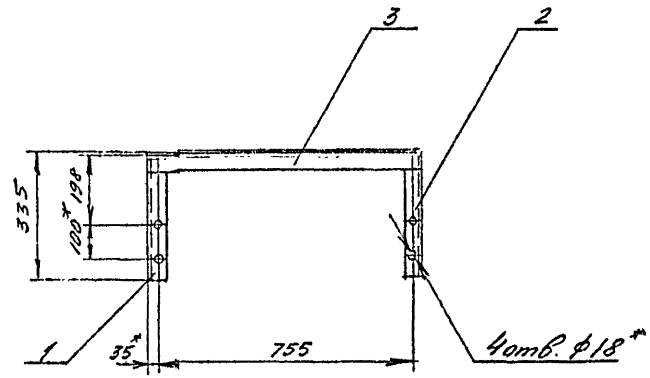

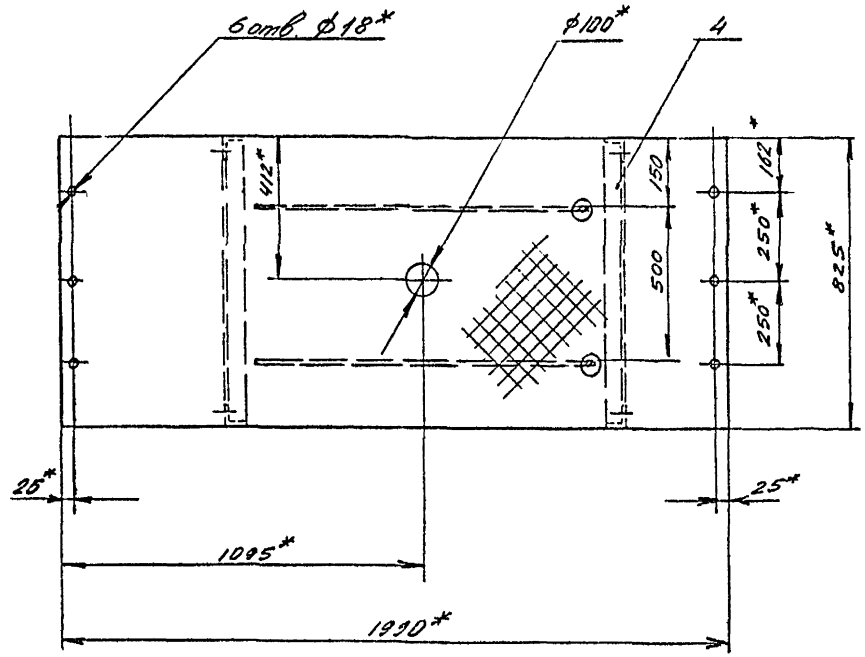

1. Сварку произвести электродами типа Э42 ГОСТ 9467-75
2. Сварные швы выполнить по ГОСТ 5264-69 по периметру примыкания элементов, сплошными, катетом 5мм, кроме мест, указанных особо.
3. Неуказанные предельные отклонения размеров по СМ10.
4. * Размеры для справок.

ТП401-11-56 6996/IXс.1

ТХДIX-1-190с6

Изм.	Лист	№ документа	Подпись	Дата
Разработал		Горбочь		
Проверил		Шевченко		
Руководитель		Клинкин		
Н. контр.		Шевченко		
Утвердил		Бабак		

Пол
Сборочный чертеж

Литера	Масса	Масштаб
	90,5	1:10
Лист	Листов 1	

Инв.№ подл. | Подпись и дата | Взам.инв.№ | Инв.№ дубл. | Подпись и дата

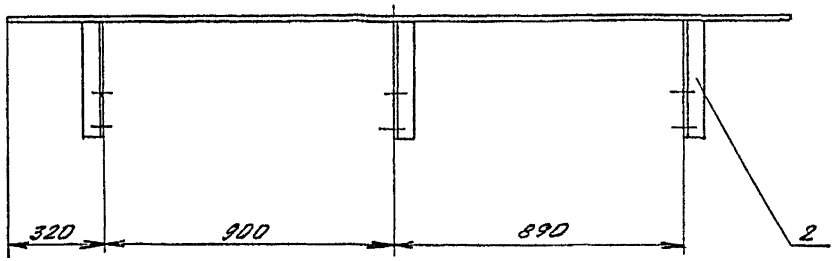

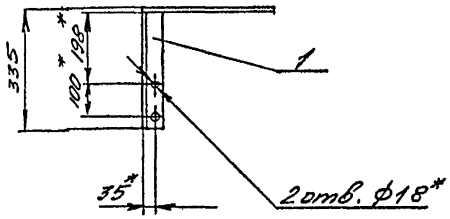

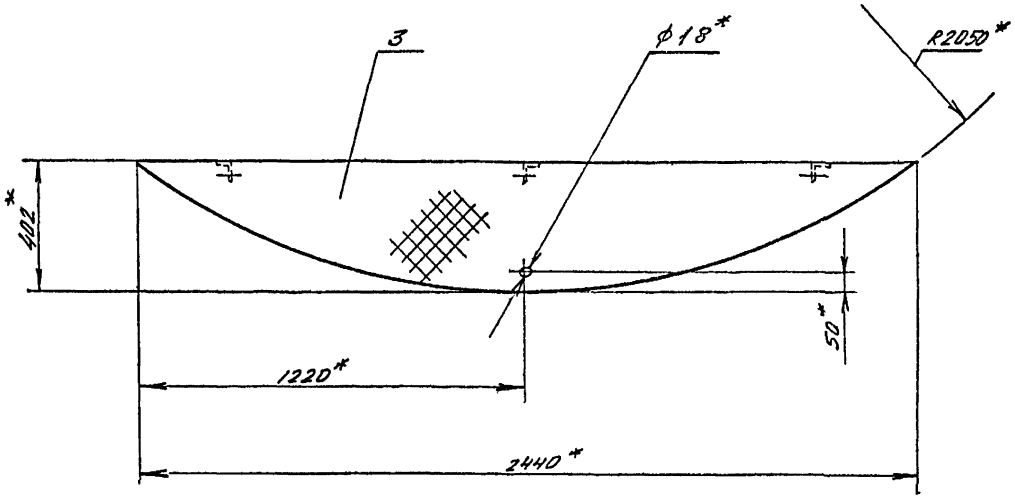

1. Сварку произвести электродами типа Э42. ГОСТ 9467-75.
2. Сварные швы выполнить по ГОСТ 5264-69 по периметру примыкания элементов, сплошными, катетом 5мм.
3. Неуказанные предельные отклонения размеров по СМ10.
4. * Размеры для справок.

ТП401-11-56 6996/IX.1

ТХДIX-1-200С6

Изм.	Лист	№ документа	Подпись	Дата
Разработ.		Горбань		
Проверил		Шевченко		
Руководит.		Блинкин		
Гл. инженер		Шевченко		
Утвердил		Кабак		

Пол сборочный чертеж

Литера	Масса	Масштаб
	34	1:10
Лист	Листов 1	

Инв. № подл. | Подп. и дата | Взам. инв. № | Инв. № дубл. | Подпись и дата

Инв.№ подл. | Подп. и дата | Взам. инв.№ | Инв.№ дубл. | Подпись и дата

ТХД IX-1-094

(\/)А

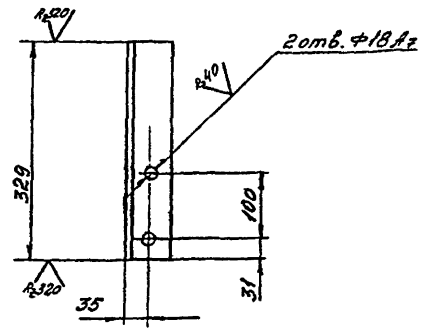

Неуказанные предельные отклонения размеров между осями двух любых отверстий ±1,4мм., прочих - по СМ10.

ТП401-11-56 6996/IX-1

Изм.	Лист	№ докумен.	Подпись	Дата	ТХД IX-1-094			
Разработ.		Мелехова			Уголок	Литера	Масса	Масштаб
Проверил		Шевченко					1,8	1:5
Руководил		Блинкин				Лист	Листов 1	
Н.контр.		Шевченко						
Утвердил		Бабак			Уголок Б-63×63×6/ГОСТ 8509-72 Вст3кп2/ГОСТ 535-58			

ТХД IX-1-095

(\/)А

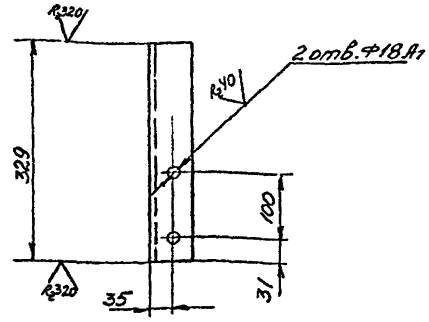

Неуказанные предельные отклонения размеров между осями двух любых отверстий ±1,4мм., прочих - по СМ10.

ТП401-11-56 6996/IX-1

Изм.	Лист	№ докумен.	Подпись	Дата	ТХД IX-1-095			
Разработ.		Мелехова			Уголок	Литера	Масса	Масштаб
Проверил		Шевченко					1,8	1:5
Руководил		Блинкин				Лист	Листов 1	
Н.контр.		Шевченко						
Утвердил		Бабак			Уголок Б-63×63×6/ГОСТ 8509-72 Вст3кп2/ГОСТ 535-58			

ТХД IX-1-112

(\/)А

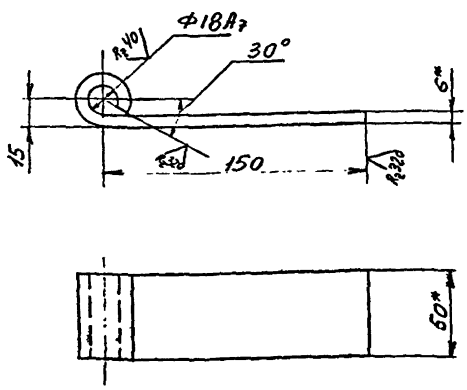

1. Неуказанные предельные отклонения размеров по СМ10.
2. * Размеры для справок.

ТП401-11-56 6996/IX-1

Изм.	Лист	№ докумен.	Подпись	Дата	ТХД IX-1-112			
Разработ.		Мелехова			Петля	Литера	Масса	Масштаб
Проверил		Шевченко					0,5	1:2
Руководил		Блинкин				Лист	Листов 1	
Н.контр.		Шевченко						
Утвердил		Бабак			Полоса 6×50/ГОСТ 103-57 Вст3кп2/ГОСТ 535-58			

ТХД IX-1-113

(\/)*

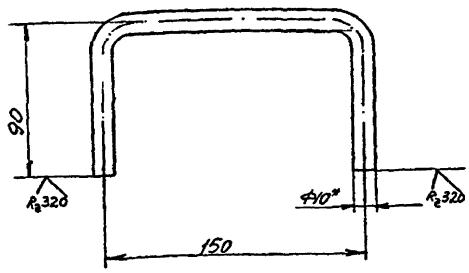

1. Неуказанные предельные отклонения размеров по СМ10
2. * Размеры для справок

ТП401-11-56 6996/IX-1

Изм.	Лист	№ докумен.	Подпись	Дата	ТХД IX-1-113			
Разработ.		Мелехова			Ручка	Литера	Масса	Масштаб
Проверил		Шевченко					0,2	1:2
Руководил		Блинкин				Лист	Листов 1	
Н.контр.		Шевченко						
Утвердил		Бабак			Круг 10/ГОСТ 2590-71 Вст3кп2/ГОСТ 535-58			

115

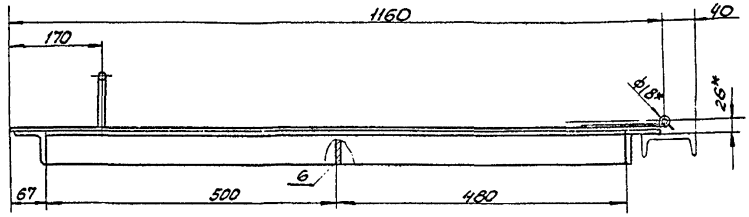

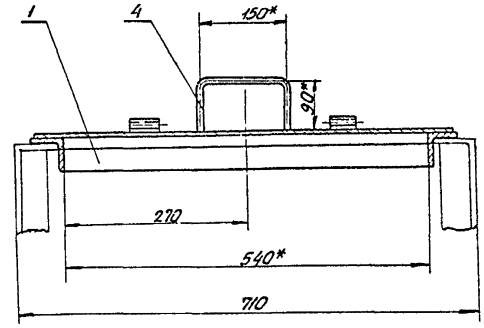

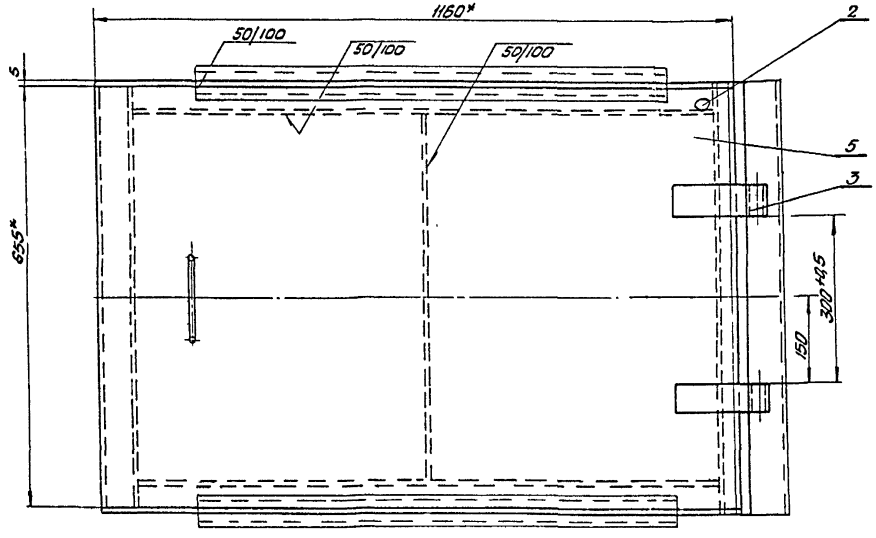

1. Сварку произвести электродами типа Э42 ГОСТ 9467-75.
2. Сварные швы выполнить по ГОСТ 5264-69 по периметру примыкания элементов, сплошными, катетом 4мм, кроме мест, указанных особо.
3. Неуказанные предельные отклонения размеров по 2кл.
4* Размеры для справок.

ТП401-11-56 6996/IX-1

ТХДIX-1-210СБ

Изм.	Лист	№ докум.	Подп.	Дата
Разработ.		Горбачев		
Проверил		Шевченко		
Руковод.		Еликин		
Н. контр.		Шевченко		
Утверд.		Бабак		

Крышка люка
Сборочный чертеж.

Литера	Масса	Масшт.
	52	1:5
Лист	Листов 1	

Инв.№ подл. | Подп. и дата | Взам. инв.№ | Инв.№ дубл. | Подпись и дата

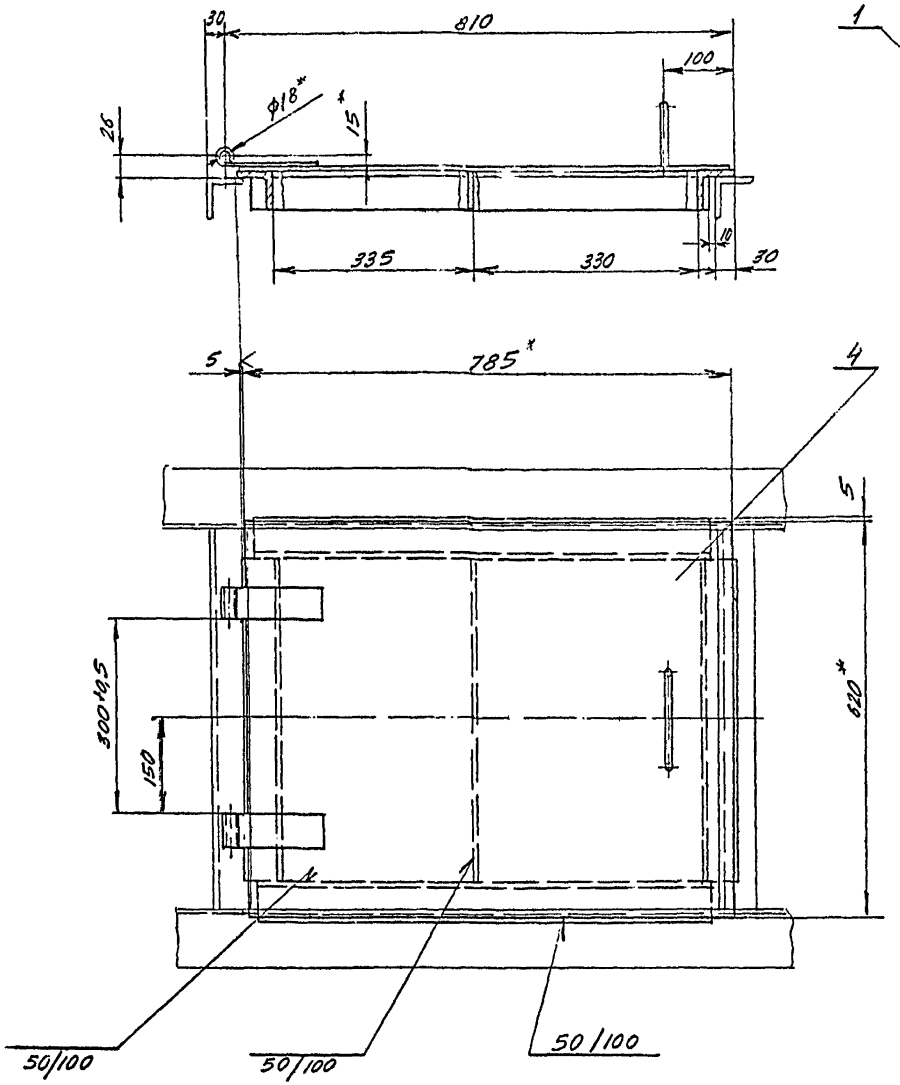

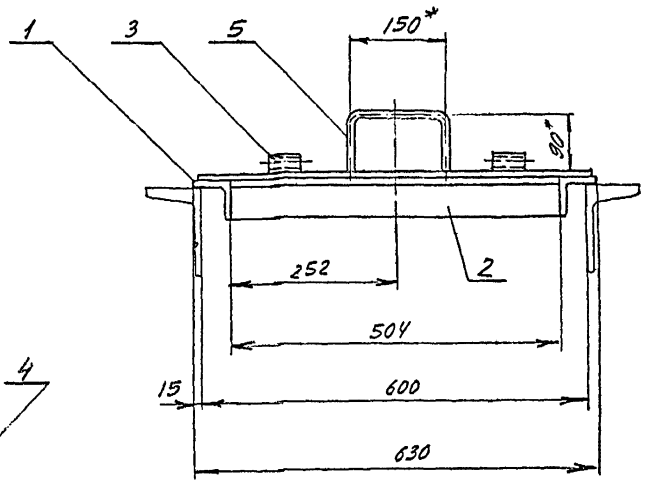

1. Сварку произвести электродами типа Э42 ГОСТ 9467-75.
2. Сварные швы выполнить по ГОСТ 5264-69 по периметру примыкания элементов, сплошными, катетом 4мм., кроме мест, указанных особо.
3. Неуказанные предельные отклонения размеров по СМ10.
4. * Размеры для справок.

ТП 401-11-56 6996/IX

ТХД IX-1-220 СБ

Изм.	Лист	№ документ	Подпись	Дата	Крышка люка Сборочный чертеж	Литера	Масса	Масштаб
Разработ.		Горбань					35	1:5
Проверил		Шевченко				Лист	Листов 1	
Ст. инж.		Блинкин						
Инженер		Шевченко						
Утвердил		Бабак						

Инв. № подл. | Подп. и дата | Взам. инв. № | Инв. № дубл. | Подпись и дата

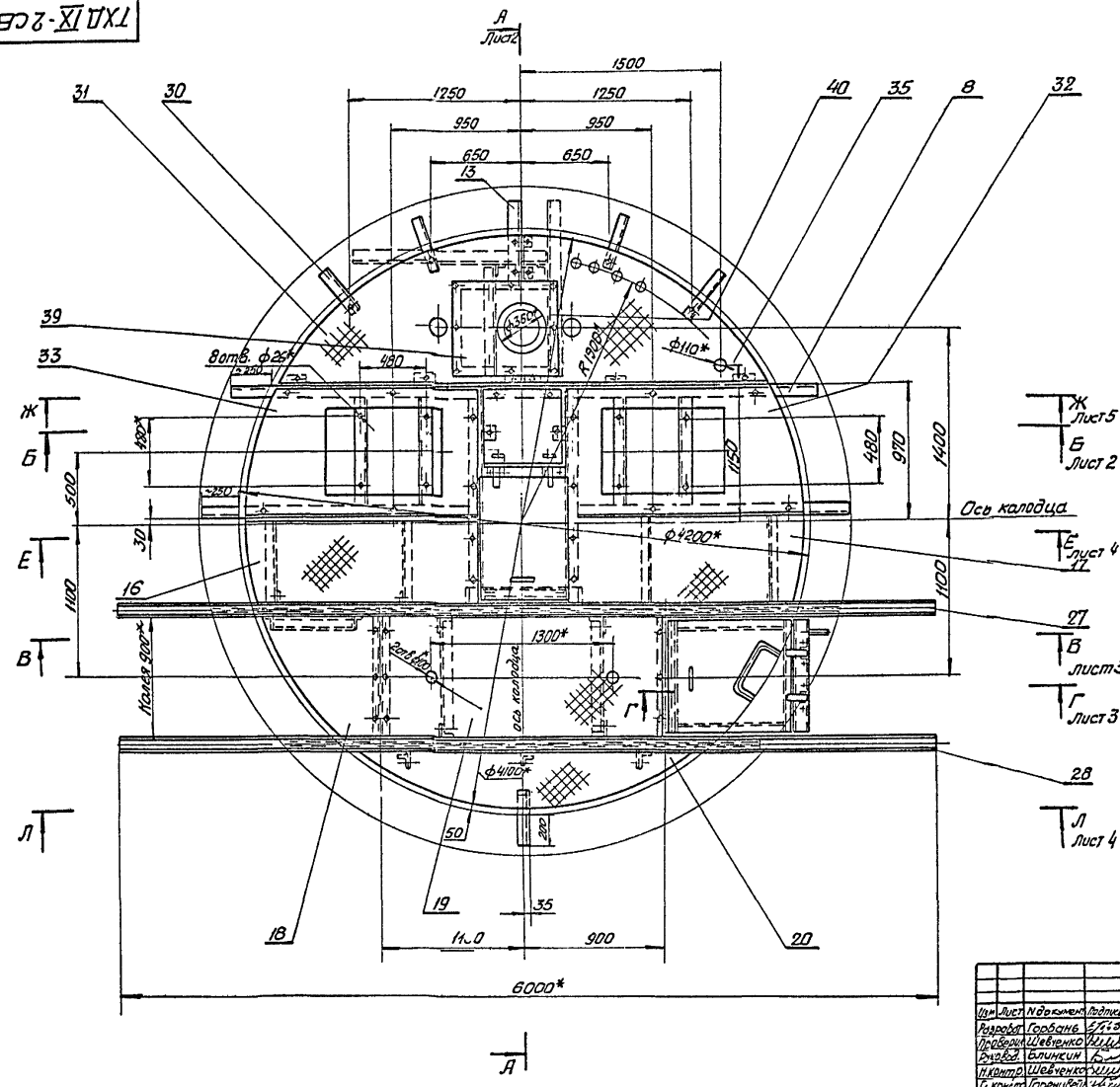

1. Общие технические условия на изготовление угольного и горнорудного оборудования см. ОСТ 24.070.01.
2. Технические требования на покрытия лакокрасочные по ОСТ 24.080.07-73.
3. Заделку лунок произвести бетоном марки М150.
4* Размеры для справок.

Согласовано

Инв.№ подл. | Подпись и дата | Взам.инв.№ | Инв.№ дубл. | Подпись и дата

ТП401-11-56 6996/IX-1

ТХДIX-2СБ

Изм.	Лист	№ документ	Подпись	Дата
Разраб.		Горбань		
Проверил		Шевченко		
Гл.спец.		Блинкин		
Н.контр.		Шевченко		
Гл.констр.		Горенцвейг		
Утверд.		Бобик		

Водозаборный колодец при установке трех и пяти агрегатов. Перекрытие. Сборочный чертеж.

Литера	Масса	Масштаб
	1936	1:20
Лист 1	Листов 6	

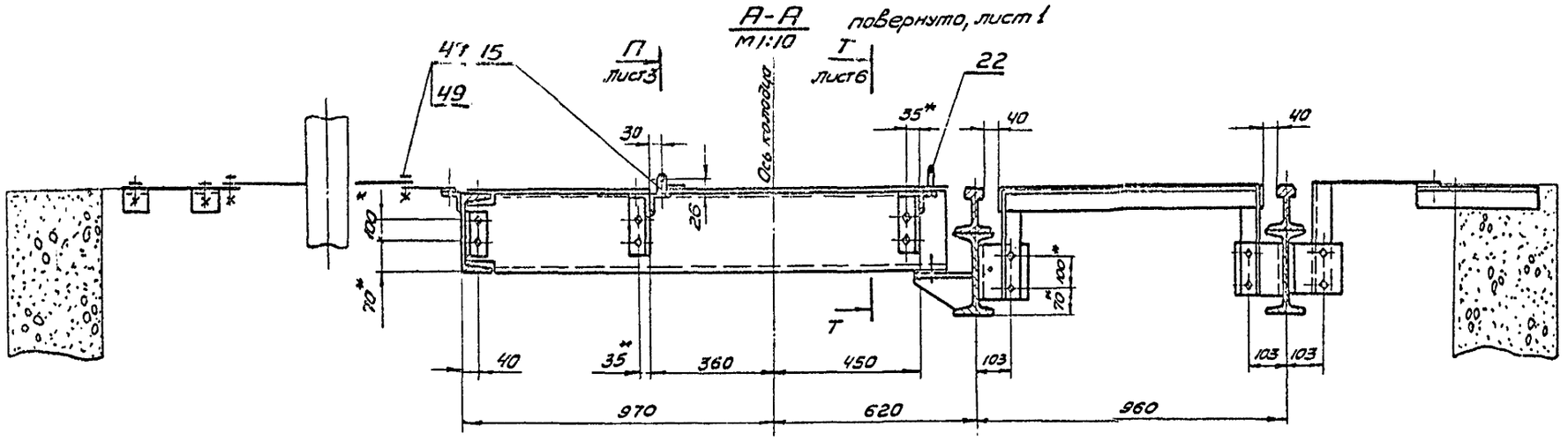

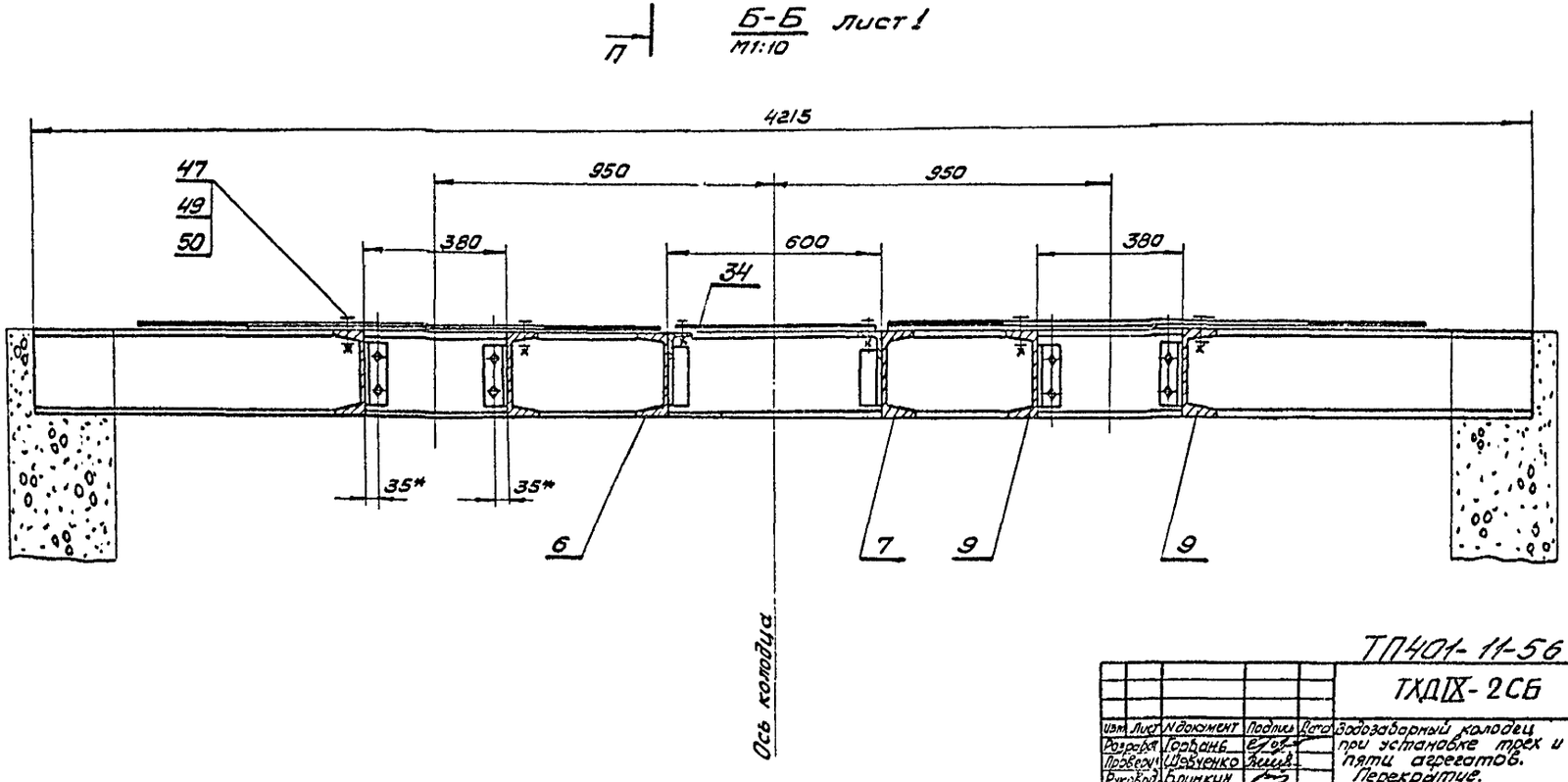

ТП401-11-56 6996/IX-ч.1

ТХДIX-2СБ

Изм.	Лист	N документ	Подпись	Дата	Водозаборный колодец при установке трех и пяти агрегатов. Перекрытие. Сборочный чертеж.	Литера	Масса	Масштаб
Разраб.		Горбань						
Проверил		Шевченко						
Руковод.		Блинкин						
Н.контр.		Шевченко				Лист 2	Листов	
Гл.констр.		Горенцвейг						
Утверд.		Бабак						

Инв. № подл. | Подп. и дата | Взам. инв. № | Инв. № дубл. | Подпись и дата

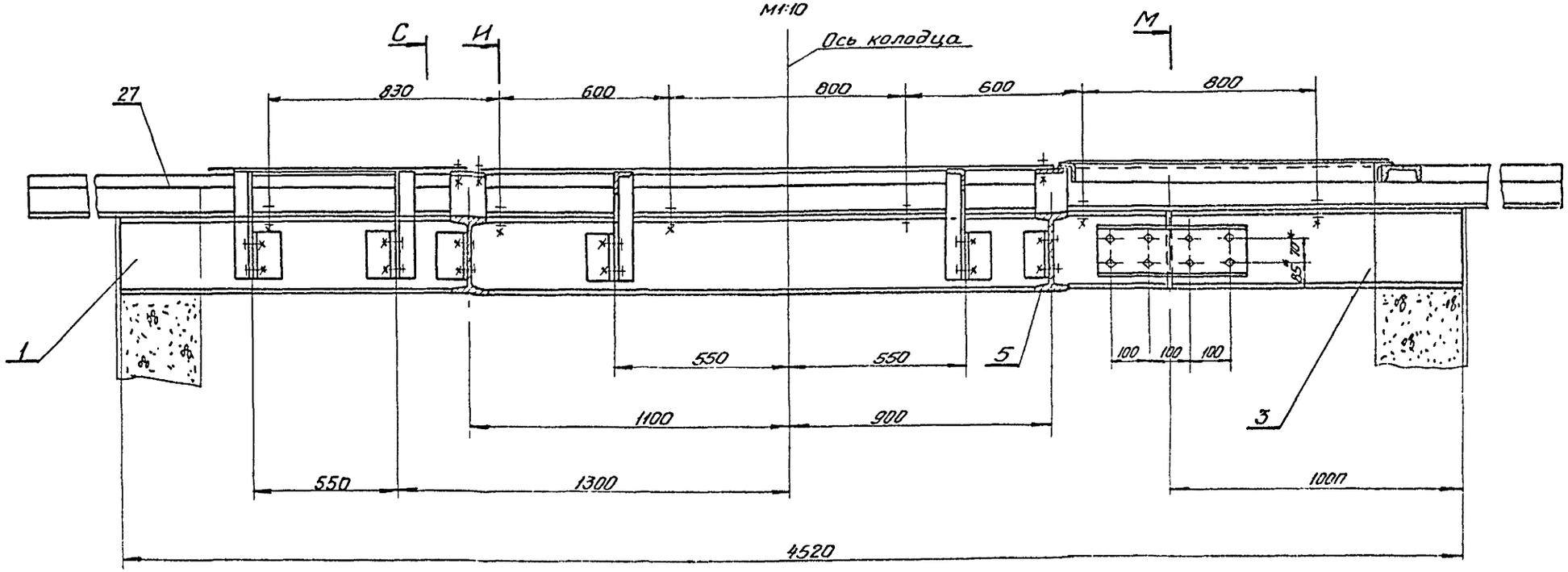

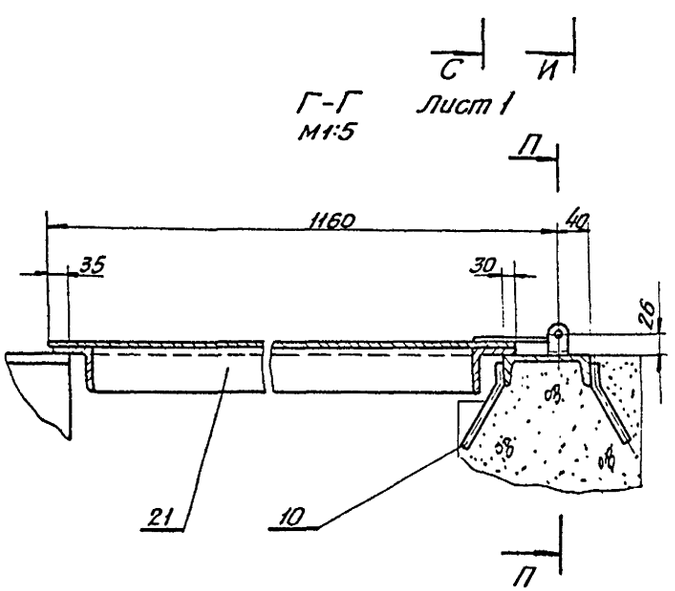

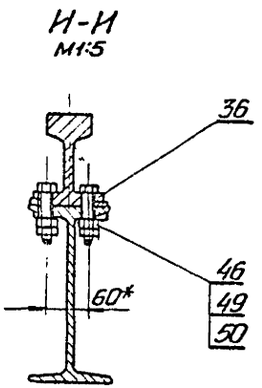

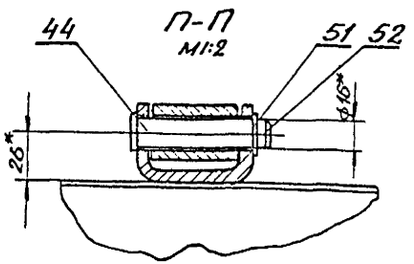

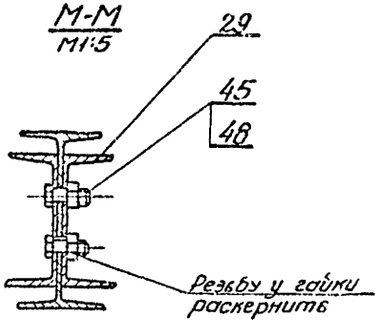

ТП 401-11-56 6996/IX

ТХД IX-2СБ

Изм.	Лист	№ документ	Подпись	Дата	Водозаборный колодец при установке трех и пяти агрегатов. Перекрытие. Сборочный чертеж.	Литера	Масса	Масштаб
Разраб.		Горбань						
Провер.		Шевченко						
Руковод.		Блинкин						
Н. контр.		Шевченко				Лист 3	Листов	
Гл. констр.		Горенцвейг						
Утверд.		Бабак						

Инв. № подл. | Подп. и дата | Взам. инв. № | Инв. № дубл. | Подпись и дата

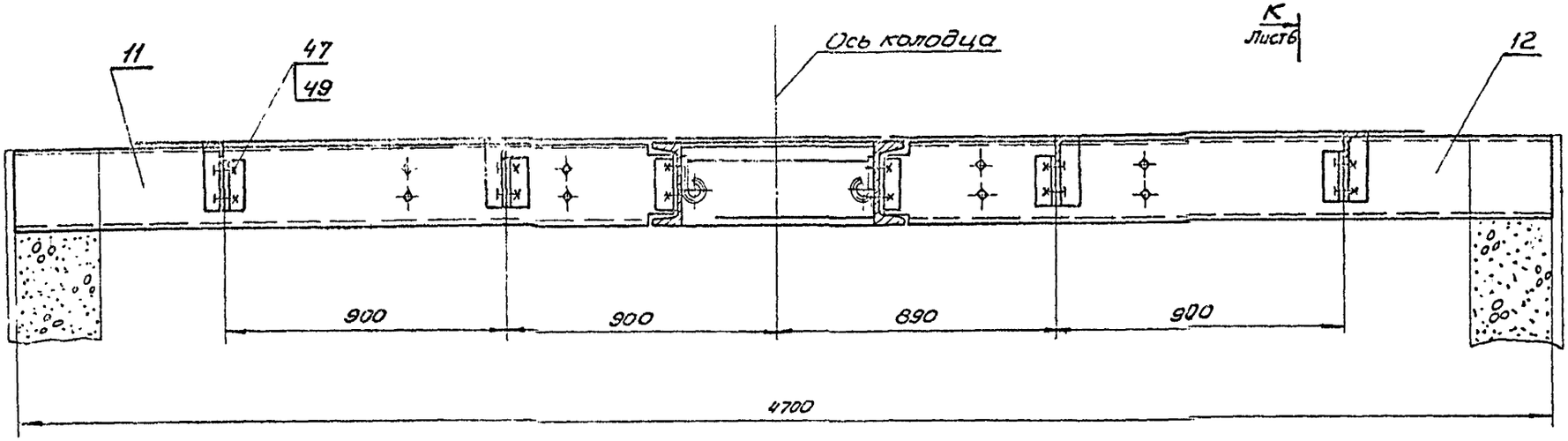

Л Л
М1:10 Лист1

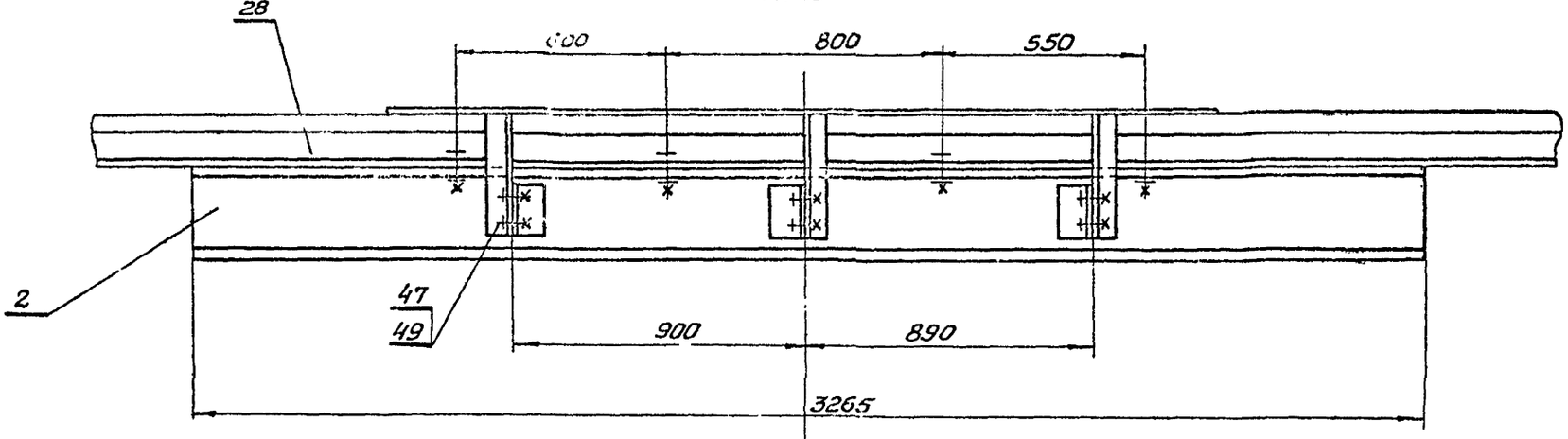

ТП 401-11-56 6996/1Х-1

ТХЭIX-2СБ

Водозаборный колодец при установке трех и пяти агрегатов. Перекрытие Сборочный чертеж

Изм.	Лист	N докум.	Подпись	Дата
Разраб.		Зорбань		
Провер.		Шевченко		
Руковод.		Блинкин		
Н. контр.		Шевченко		
Гл. констр.		Гоженцвейг		
Утверд.		Бабаж		

Литера	Масса	Масшт.
Лист 4	Листов 6	

Инв. № подл. | Подп. и дата | Взам. инв. № | Инв. № дубл. | Подп. и дата

ТХД IX-2сб

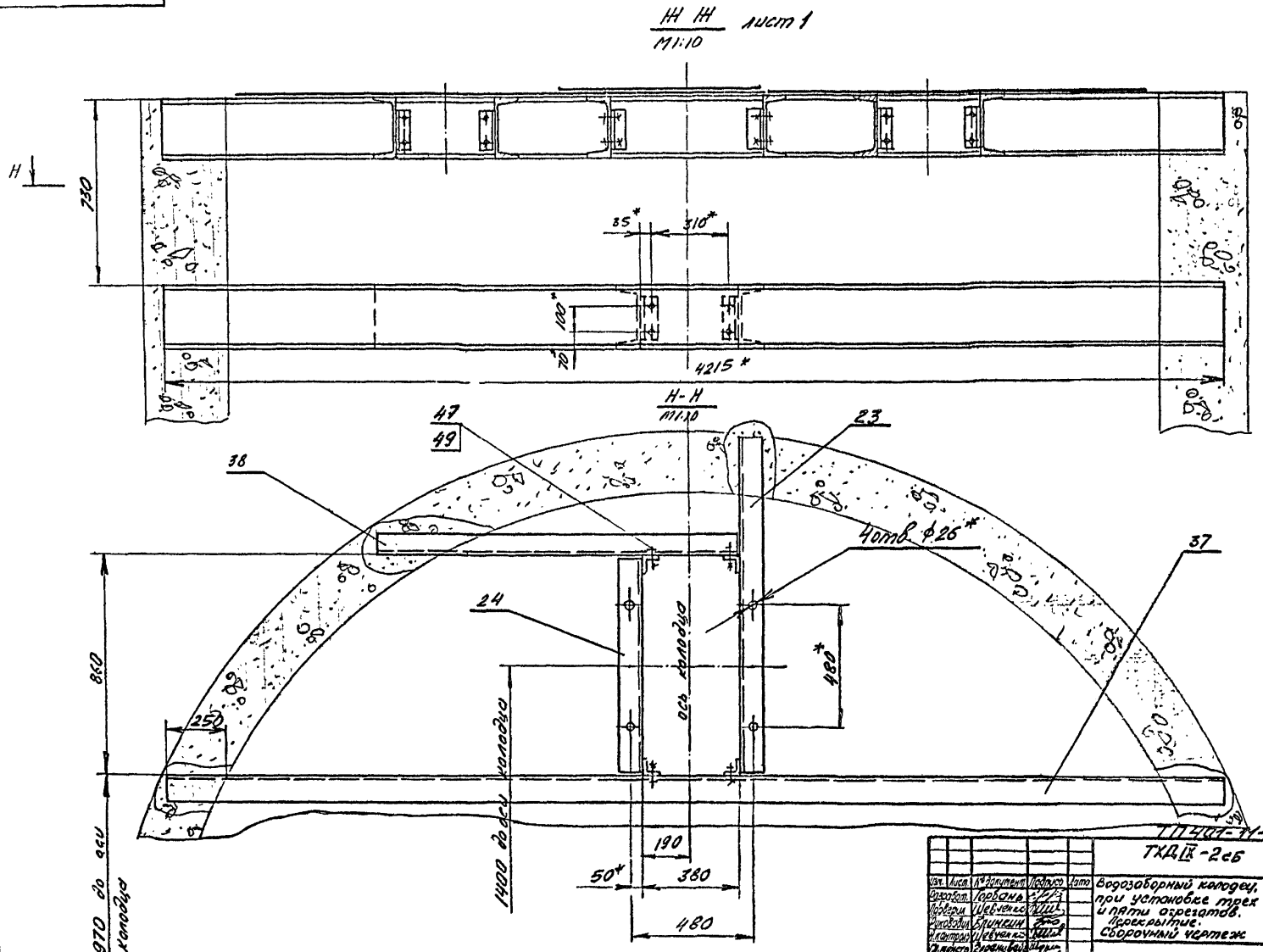

ТП 407-11-56 6996/IX

ТХД IX-2сб

Изм.	Лист	№ документ	Подпись	Дата	Водозаборный колодец, при установке трех и пяти агрегатов. Перекрытие. Сборочный чертеж	Литера	Масса	Масштаб
Разработ.		Горбань						
Проверил		Шевченко						
Руководил		Блинкин						
Н.контроль		Шевченко				Лист 5	Листов	
Гл.констр.		Гераньвайн						
Утвердил		Бабак						

Инв. № подл.	Подп. и дата	Взам. инв. №	Инв. № дубл.	Подпись и дата

ТХЭ-IX-2СБ

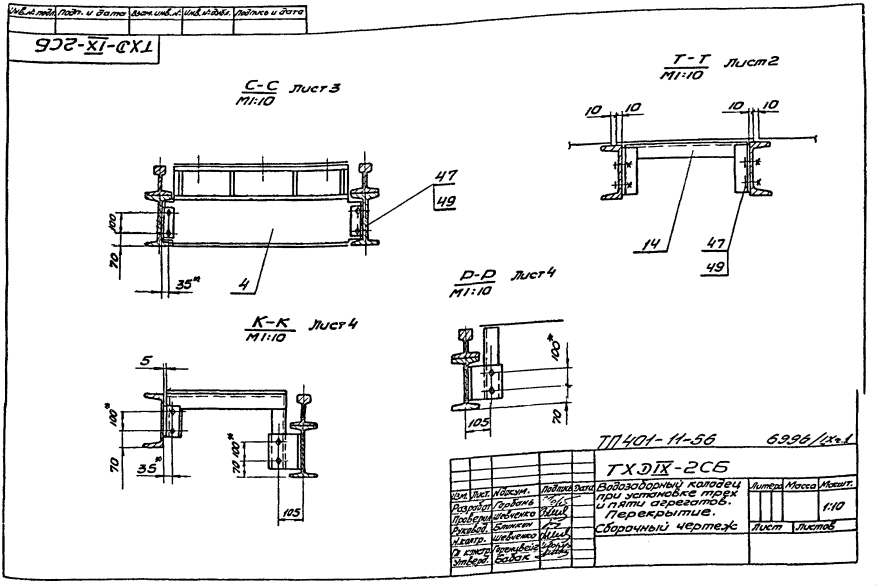

ТП401-11-56 6996/IX-1

Изм.	Лист	№ докум.	Подпись	Дата	ТХЭ IX-2СБ	Литера	Масса	Масшт.
Разраб.		Горбань			Водозаборный колодец при установке трех и пяти агрегатов. Перекрытие. Сборочный чертеж			1:10
Проверил		Шевченко				Лист	Листов	
Руковод.		Блинкин						
Н.контр.		Шевченко						
Гл. контр.		Перевойс						
Утверд.		Бабак						

Формат	Зона	Позиц.	Обозначение	Наименование	Колич.	Примечание
				Документация		
*			ТХЭ IX-2СБ	Сборочный чертеж		*22,22,22,12
				Сборочные единицы		
11		1	ТХЭ IX-2-010	Балка	1	117кг
11		2	ТХЭ IX-2-020	Балка	1	113 кг
11		3	ТХЭ IX-1-030	Балка	1	39 кг
11		4	ТХЭ IX-1-040	Балка	1	31,5кг
11		5	ТХЭ IX-1-050	Балка	1	31,5кг
11		6	ТХЭ IX-1-060	Балка	1	38 кг
11		7	ТХЭ IX-1-070	Балка	1	38 кг
11		8	ТХЭ IX-2-030	Балка	1	106кг
11		9	ТХЭ IX-1-090	Балка	4	26кг
11		10	ТХЭ IX-1-100	Балка	1	17кг
11		11	ТХЭ IX-1-110	Балка	1	54 кг
11		12	ТХЭ IX-1-120	Балка	1	54кг
11		13	ТХЭ IX-2-040	Балка	1	15 кг
11		14	ТХЭ IX-1-140	Опора	1	7 кг
11		15	ТХЭ IX-1-150	Опора	1	8 кг
11		16	ТХЭ IX-1-160	Пол	1	55кг
11		17	ТХЭ IX-1-170	Пол	1	55кг
11		18	ТХЭ IX-1-180	Пол	1	28кг
11		19	ТХЭ IX-2-050	Пол	1	90кг
11		25	ТХЭ IX-1-200	Пол	1	34кг
11		21	ТХЭ IX-1-210	Крышка люка	1	52 кг

ТП401-11-56

Изм.	Лист	№ докум.	Подпись	Дата	ТХЭ IX-2	Литера	Лист	Листов
Разраб.		Горбань			Водозаборный колодец при установке трех и пяти агрегатов. Перекрытие		1	3
Проверил		Шевченко						
Руковод.		Блинкин						
Н.контр.		Шевченко						
Утверд.		Бабак						

6996/IX-1

Формат	Зона	Позиц.	Обозначение	Наименование	Колич.	Примечание
11		22	ТХЭ IX-1-220	Крышка люка	1	35кг
11		23	ТХЭ IX-2-060	Балка	1	33кг
11		24	ТХЭ IX-2-070	Балка	1	23кг
				Детали		
22		27	ТХЭ IX-1-001	Рельс	1	200кг
22		28	ТХЭ IX-1-002	Рельс	1	200кг
11		29	ТХЭ IX-1-003	Швеллер	2	6,5кг
		30	ТХЭ IX-1-004	Уголок	5	2,0кг
		31	ТХЭ IX-2-001	Лист	1	69,8кг
		32	ТХЭ IX-1-006	Лист	1	3 6кг
		33	ТХЭ IX-1-007	Лист	1	36 кг
		34	ТХЭ IX-1-008	Лист	1	18 кг
		35	ТХЭ IX-2-002	Лист	1	80 кг
		36	ТХЭ IX-1-011	Подкладка	20	0,5кг
11		37	ТХЭ IX-2-003	Швеллер	1	10,2кг
11		38	ТХЭ IX-2-004	Швеллер	1	35 кг
		39	ТХЭ IX-2-005	Лист	1	17,6кг.
		40	ТХЭ IX-2-006	Лист	1	5,3кг

ТП401-11-56 6996/IX-1

Изм.	Лист	№ докум.	Подп.	Дата	ТХЭ IX-2	Лист 2

Инв. № подл. | Подп. и дата | Взам. инв. № | Инв. № дубл. | Подпись и дата

Формат	Зона	Позиция	Обозначение	Наименование	Кол.	Примечание
				Стандартные изделия		
		44		ОСТ 1-16 Х5 х 80-010		
				ГОСТ 9650-71	4	0,13 кг
		45		Болт М20х40 36С		
				ГОСТ 7796-70	8	0,146кг
		46		Болт М16х70 36С		
				ГОСТ 7796-70	20	0,121кг
		47		Болт М16х45 36С		
				ГОСТ 7796-70	132	0,08 кг
		48		Гайка М20. УС		
				ГОСТ 5915-70	8	0,063кг
		49		Гайка М16. УС		
				ГОСТ 5915-70	132	0,033кг
		50		Шайба 16 ГОСТ 10906-66	43	0,030 кг
		51		Шайба 16		
				ГОСТ 9649-66	4	0,028 кг
		52		Шплинт 4х25		
				ГОСТ 397-66	4	0,0027кг

ТП401-11-56 6996/IX-к.1

Изм. | Лист | № докум. | Подп. | Дата

ТХД IX-2

Лист 3

Формат	Зона	Позиция	Обозначение	Наименование	Кол.	Примечание
				Документация		
22			ТХД IX-2-010 СБ	Сборочный чертеж		
				Детали		
22		1	ТХД IX-1-014	Двутавр	1	96 кг
11		2	ТХД IX-1-015	Уголок	7	1,9 кг
11		3	ТХД IX-1-016	Уголок	2	0,97 кг
11		4	ТХД IX-1-017	Ребро	6	0,34 кг
11		5	ТХД IX-1-018	Лист	2	1,1 кг

ТП401-11-56 6996/IX-к.1

Изм. | Лист | № докум. | Подпись | Дата

ТХД IX-2-010

Балка

Литера | Лист | Листов 1

Формат	Зона	Позиция	Обозначение	Наименование	Кол.	Примечание
				Документация		
22			ТХД IX-2-020 СБ	Сборочный чертеж		
				Детали		
12		1	ТХД IX-1-021	Двутавр	1	89,1 кг
11		2	ТХД IX-1-015	Уголок	6	1,9 кг
Бч		3	ТХД IX-2-009	Уголок Б-125х80х8 ГОСТ 8510-72		
				Вст3кп2 ГОСТ 535-58		
				ℓ=170	2	2,31 кг
11		4	ТХД IX-1-023	Уголок	1	1,8 кг
11		5	ТХД IX-1-016	Уголок	1	0,97кг
11		6	ТХД IX-1-024	Уголок	1	1,8 кг
Бч		7	ТХД IX-2-011	Уголок Б 63х63х6 ГОСТ 8509-72		
				Вст3кп2 ГОСТ 535-58		
				ℓ=350	1	2,0кг

ТП401-11-56 6996/IX-к.1

Изм. | Лист | № докум. | Подпись | Дата

ТХД IX-2-020

Балка

Литера | Лист | Листов 1

Формат	Зона	Позиция	Обозначение	Наименование	Кол.	Примечание
				Документация		
22			ТХД IX-2-030 СБ	Сборочный чертеж		
				Детали		
12		1	ТХД IX-2-012	Швеллер	1	101,5кг
11		2	ТХД IX-1-016	Уголок	2	0,97кг
11		3	ТХД IX-1-042	Уголок	6	0,34кг

ТП401-11-56 6996/IX-к.1 Б3

Изм. | Лист | № докум. | Подпись | Дата

ТХД IX-2-030

Балка

Литера | Лист | Листов 1

ТХД IX-2-002

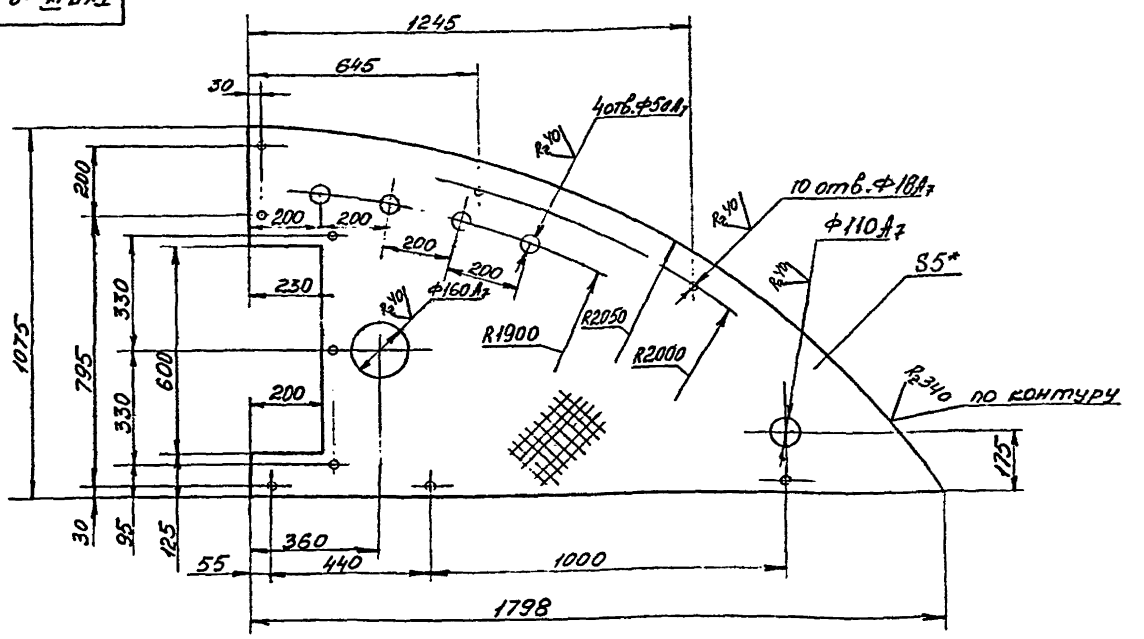

1. Неуказанные предельные отклонения размеров между осями двух любых отверстий ±1,4мм., прочих - по СМ10.
2.* Размеры для справок.

ТП 401-11-56 6996/IX вып.1

ТХД IX-2-002

Изм.	Лист	№ докумен.	Подпись	Дата
Разработ.		Мелехов		
Нач.отдела		Шевченко		
Проверил		Блинкин		
Н.контр.		Шевченко		
Утвердил		Бобак		

Лист

Литера	Масса	Масштаб
	80	1:10

Лист | Листов 1

Лист 5 ГОСТ 8568-57
ригель
разм. Вст3кп2 ГОСТ 380-71

ТХД IX-2-001

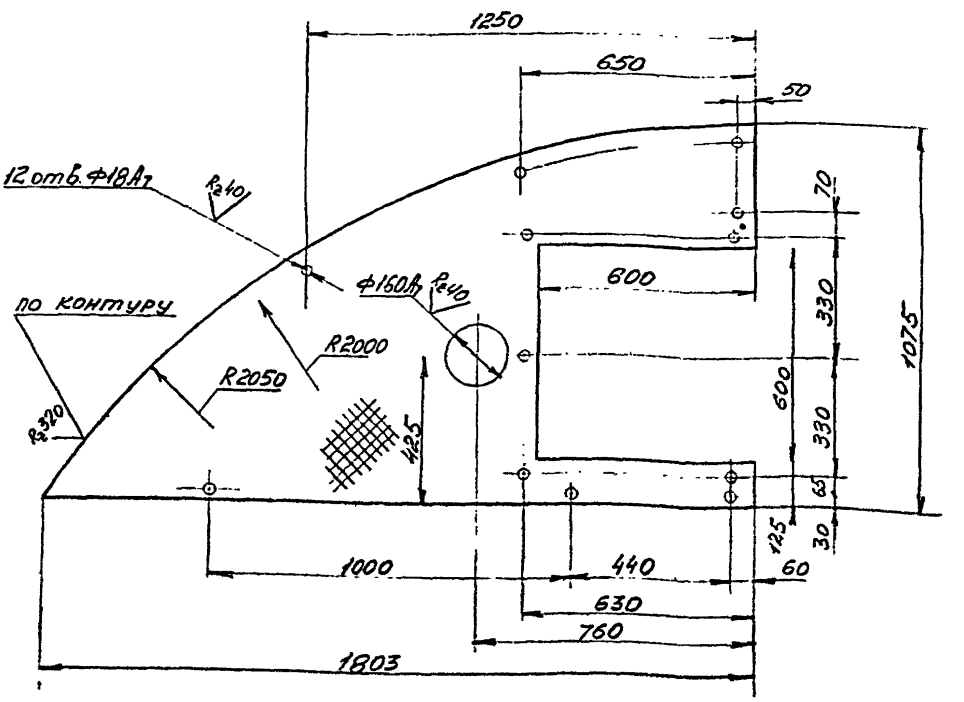

1. Неуказанные предельные отклонения размеров между осями двух любых отверстий ±1,4мм., по диагонали между осями двух любых отверстий ±2мм., прочих - по СМ10.
2.* Размеры для справок.

ТП 401-11-56 6996/IX вып.1

ТХД IX-2-001

Изм.	Лист	№ докумен.	Подпись	Дата
Разработ.		Мелехов		
Нач.отдела		Шевчен.		
Проверил		Блинкин		
Н.контр.		Шевчен.		
Утвердил		Бобак		

Лист

Литера	Масса	Масштаб
	69,8	1:10

Лист | Листов 1

Лист 5 ГОСТ 8568-57
ригель
разм. Вст3кп2 ГОСТ 380-71

69

ТХД IX-2-005

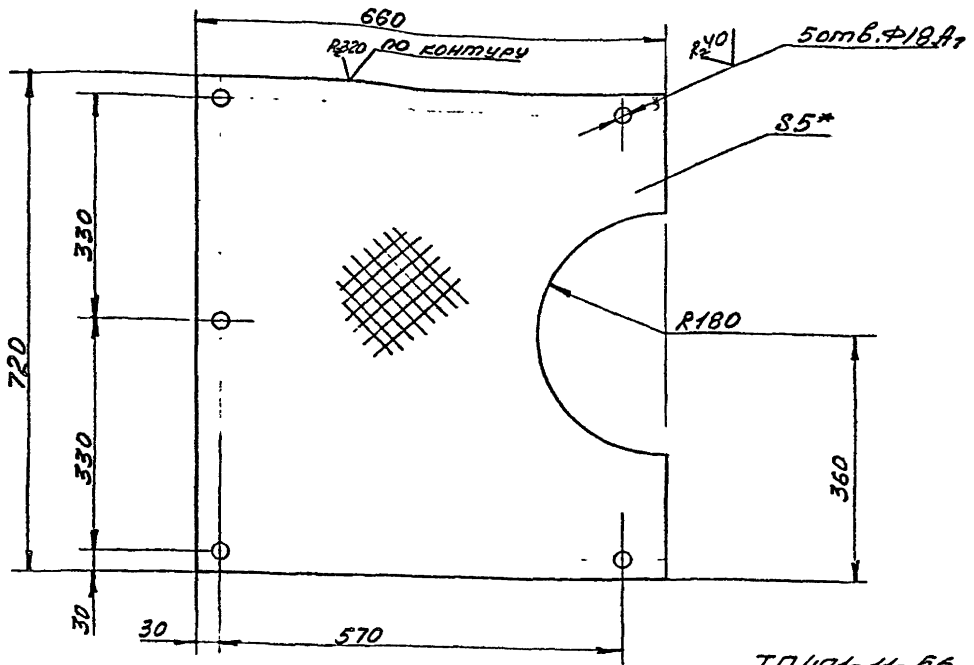

ТП 401-11-56 6996/IX-с.1

1. Неуказанные предельные отклонения размеров между осями двух любых отверстий ±1,4мм., прочих - по СМ10.
2. * Размеры для справок.

Изм.	Лист	№ документа	Подпись	Дата
Разработал		Мелехова		
Проверил		Шевченко		
Руководил		Блинкин		
Н.контр.		Шевченко		
Утвердил		Бабак		

ТХД IX-2-005

Лист

Литера	Масса	Масштаб
	17,6	1:5
Лит.	Листов 1	

Лист 5 ГОСТ 8568-57
Рифл. ромб. Вст3кп2 ГОСТ 380-71

ТХД IX-2-006

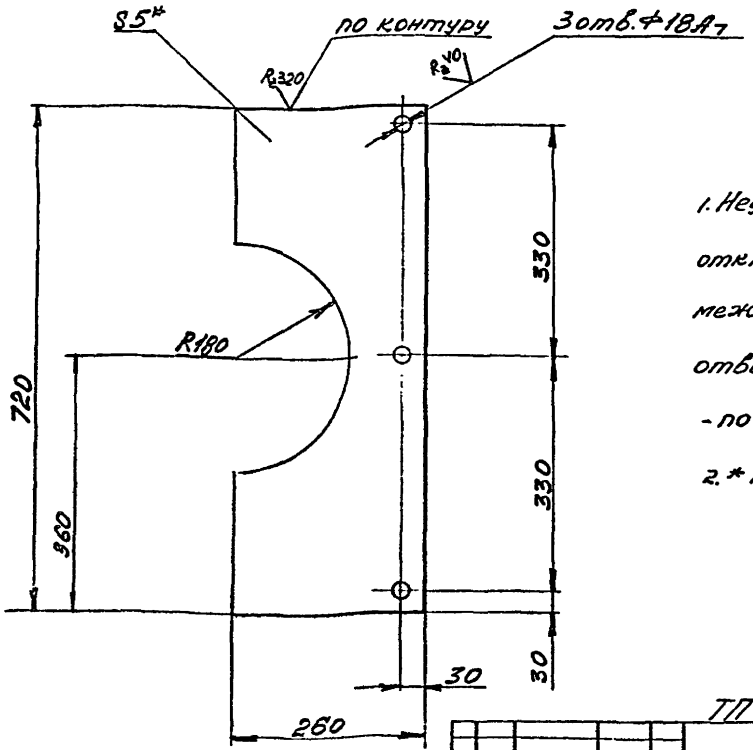

1. Неуказанные предельные отклонения размеров между осями двух любых отверстий ±1,4мм., прочих - по СМ10.
2. * Размеры для справок.

ТП 401-11-56 6996/IX-с.1

69

Изм.	Лист	№ документа	Подпись	Дата
Разработал		Мелехова		
Проверил		Шевченко		
Руководил		Блинкин		
Н.контр.		Шевченко		
Утвердил		Бабак		

ТХД IX-2-006

Лист

Литера	Масса	Масштаб
	5,3	1:5
Лит.	Листов 1	

Лист 5 ГОСТ 8568-57
Рифл. ромб. Вст3кп2 ГОСТ 380-71

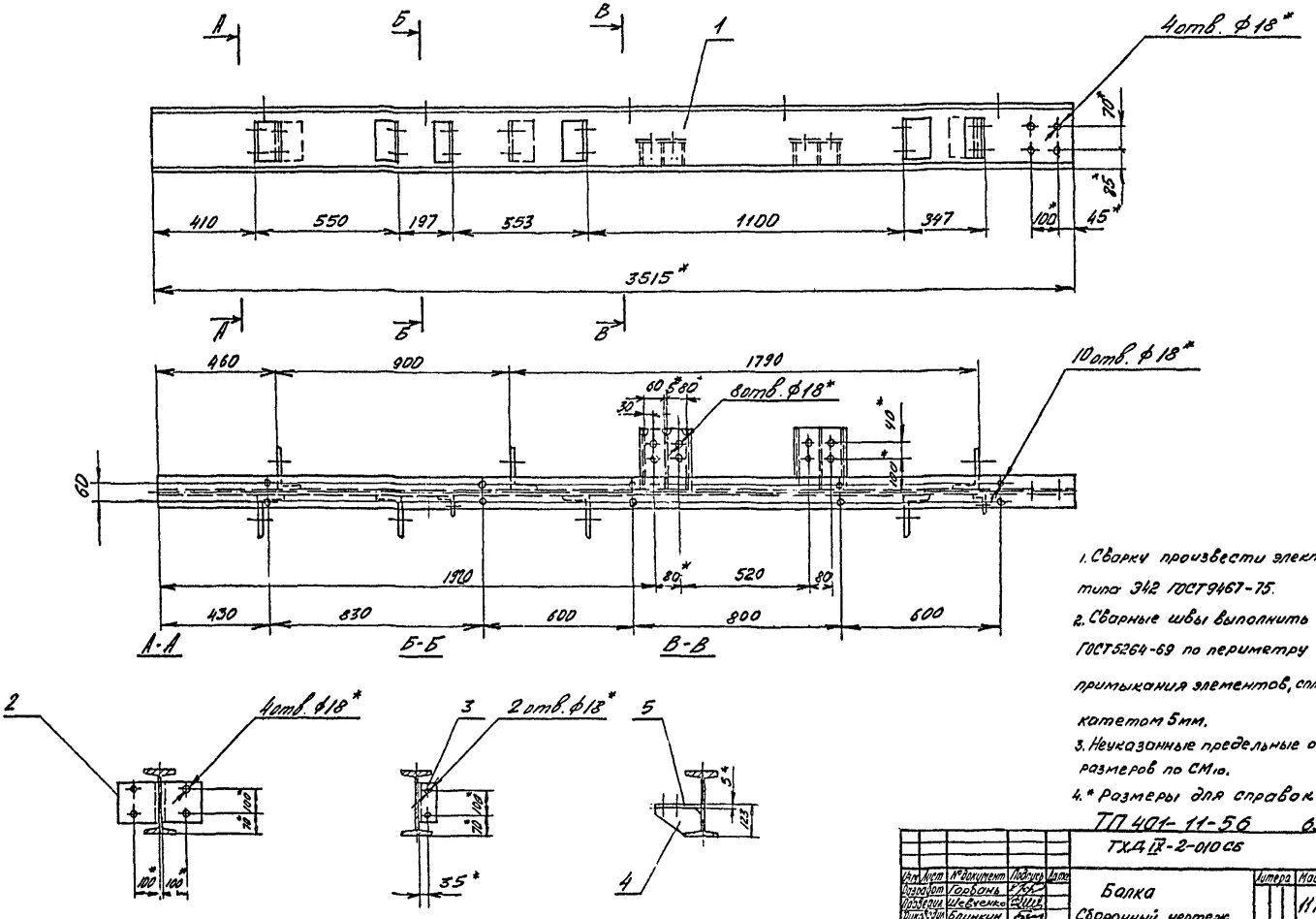

1. Сварку произвести электродами типа Э42 ГОСТ 9467-75.
2. Сварные швы выполнить по ГОСТ 5264-69 по периметру примыкания элементов, сплошными, катетом 5мм.
3. Неуказанные предельные отклонения размеров по СМ10.
4.* Размеры для справок.

ТП 401-11-56 6996/IX

ТХД IX-2-010СБ

Изм.	Лист	№ документ	Подпись	Дата	Балка Сборочный чертеж	Литера	Масса	Масштаб
Разработ.		Горбань					117	1:10
Проверил		Шевченко						
Рукоп.		Блинкин				Лист	Листов 1	
Контроль		Шевченко						
Утвердил		Бабак						

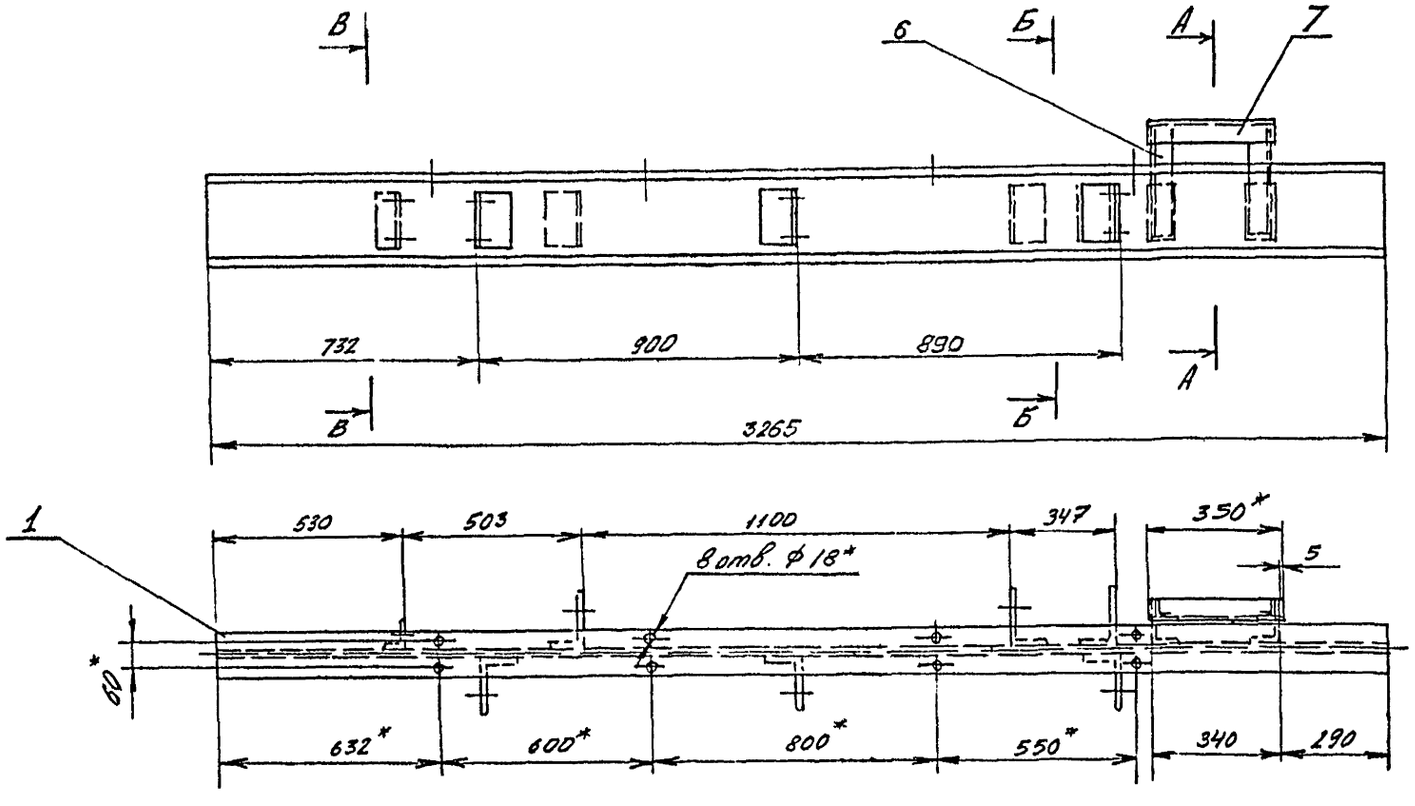

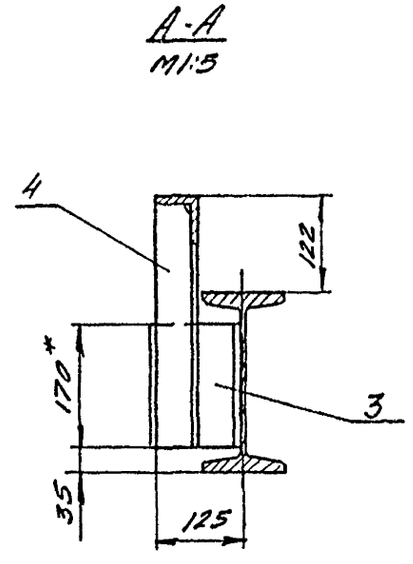

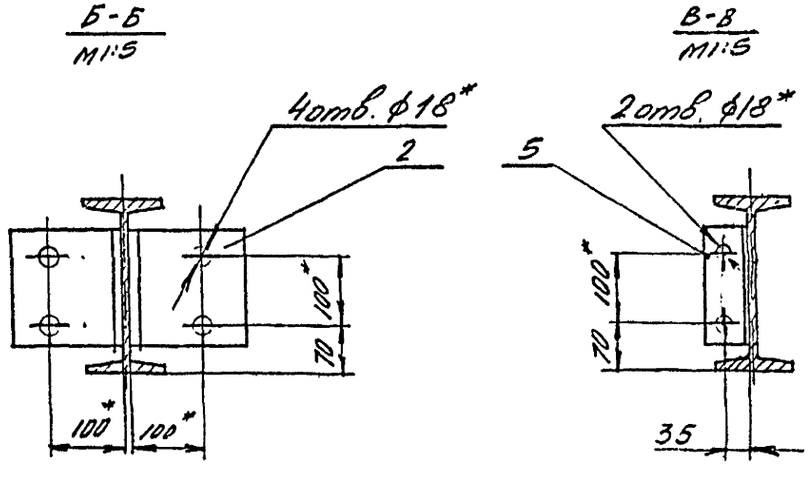

1. Сварку произвести электродами типа Э42 ГОСТ 9467-75
2. Сварные швы выполнить по ГОСТ 5264-69 по периметру примыкания элементов, сплошными, катетом 5мм.
3. Неуказанные предельные отклонения размеров по СМ10
4. * Размеры для справок

ТП 401-11-56 6996/IX-1

ТХД IX-2-020сб

Изм	Лист	N документ	Подпись	Дата	Балка Сборочный чертеж	Литера	Масса	Масштаб
Разработ.		Горбань					113	1:10
Проверил		Шевченко				Лист	Листов 1	
Руководил		Блинкин						
Н.контроль		Шевченко						
Утвердил		Бабак						

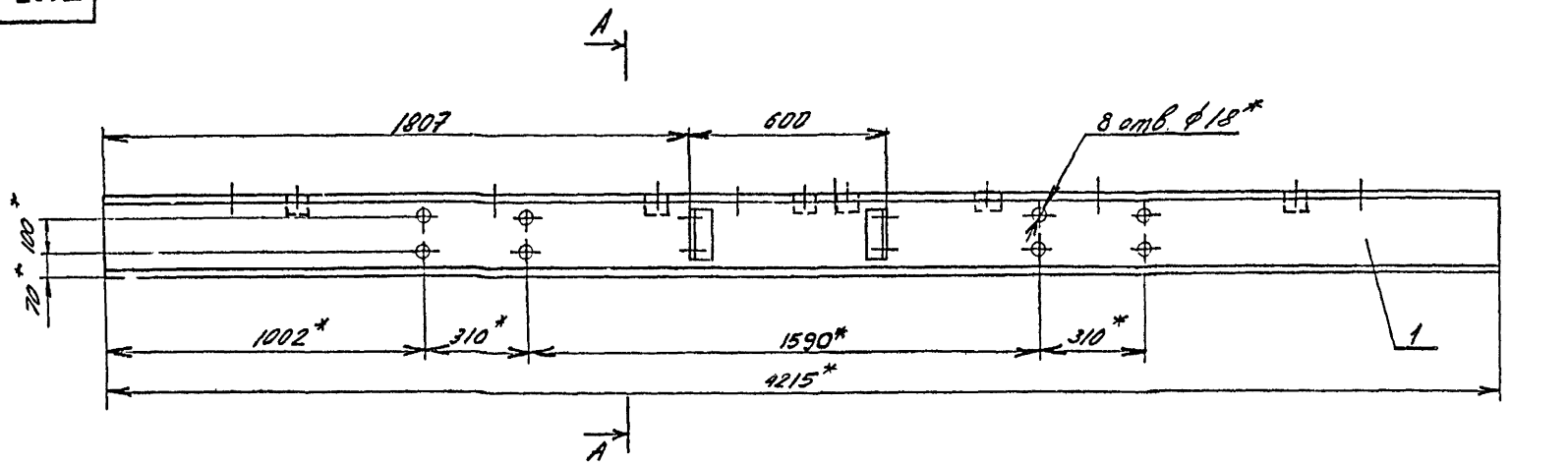

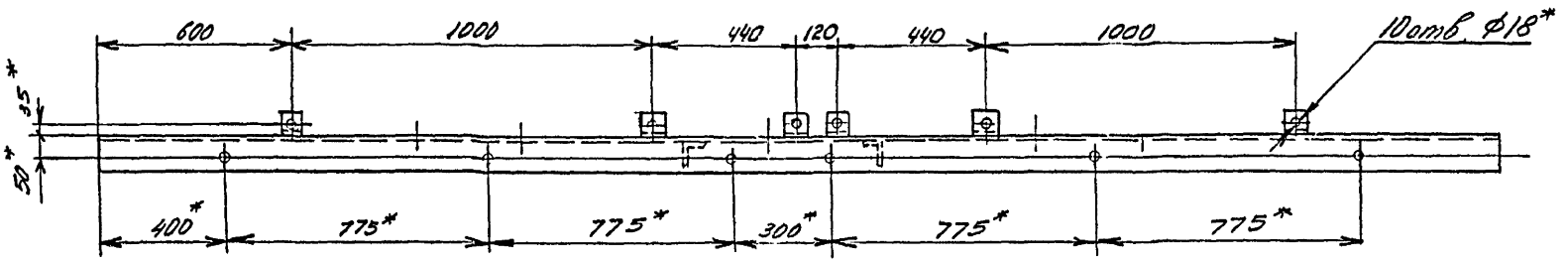

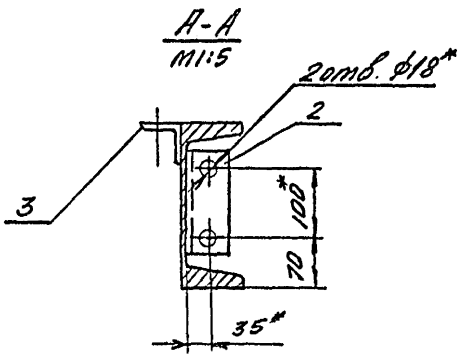

1. Сварку произвести электродами типа Э42 ГОСТ 9467-75.
2. Сварные швы выполнить по ГОСТ 5264-69 по периметру примыкания элементов сплошными, катетом 5мм.
3. Неуказанные предельные отклонения размеров по СМ10
4. * Размеры для справок.

ТП 401-11-56 6996/12.1

ТХАIX-2-030 сб

Изм.	Лист	№ документа	Подпись	Дата	Балка сборочный чертеж	Литера	Масса	Масштаб
Разработ.		Горбань					106	1:10
Проверил		Шевченко				Лист	Листов 1	
Руководил		Ермакин						
Н.контр.		Шевченко						
Утвердил		Бабак						

Инв.№ подл. | Подпись и дата | Взам.инв.№ | Инв.№ дубл. | Подпись и дата

ТХД IX-2-018

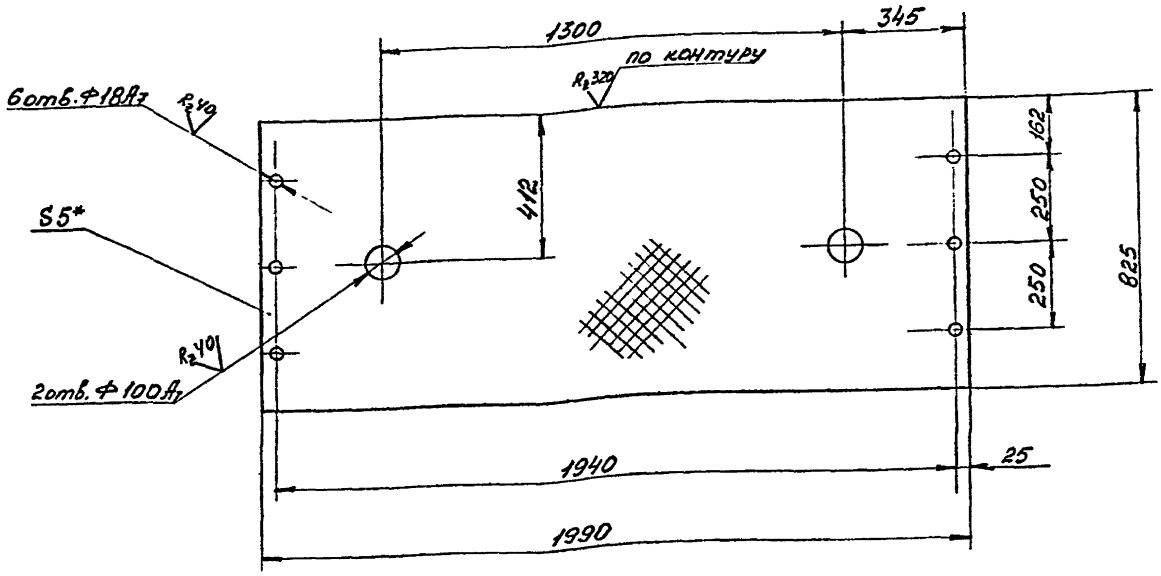

1. Неуказанные предельные отклонения размеров между осями двух любых отверстий ±1,4мм., прочих - по СМ10.
2. * Размеры для справок.

ТП401-11-56 6996/IX-1

ТХД IX-2-018

Изм	Лист	№ документ	Подпись	Дата	Лист	Литера	Масса	Масштаб
Разработ		Мелехова					69,5	1:10
Проверил		Шевченко						
Руководил		Блинкин						
Н.контрол		Шевченко						
Утвердил		Бабак			Лист 5ГОСТ8568-57 Рифл. ромб. Вст3кп2ГОСТ380-71		Листов 1	

ТХД IX-2-012

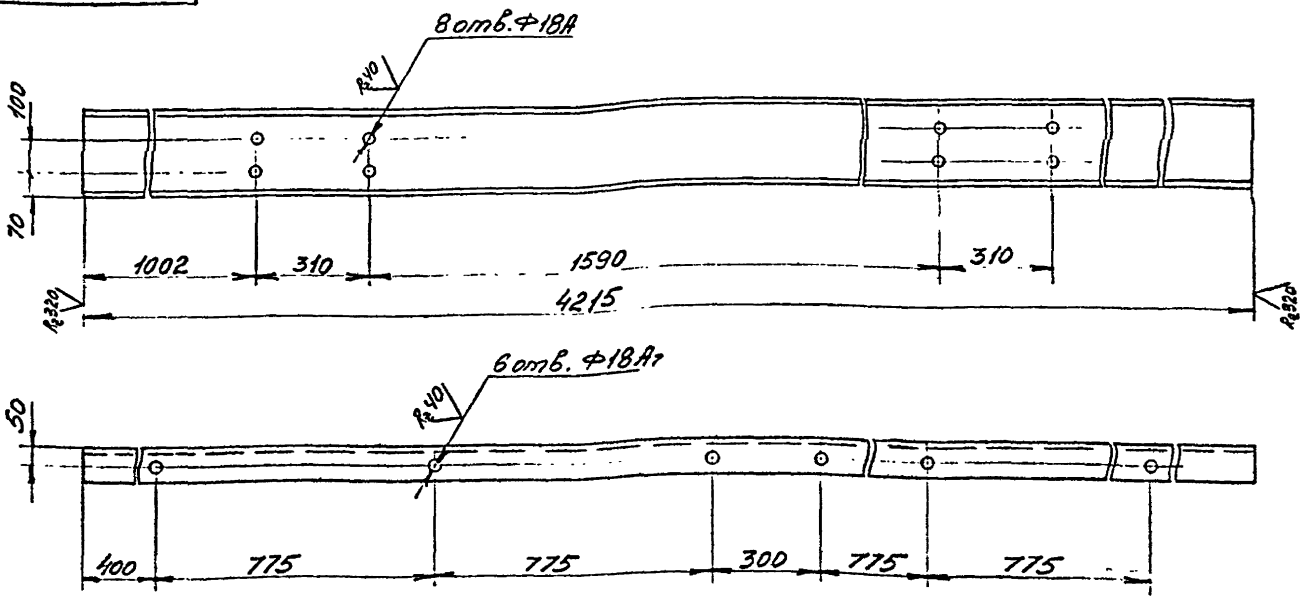

Неуказанные предельные отклонения размеров между осями двух любых отверстий ±1,4мм, по диагонали между осями двух любых отверстий ±2 мм., прочих - по СМ10.

Т.П 401-11-56 6996/IX-1

69

ТХД IX-2-012

Изм	Лист	№ документ	Подпись	Дата	Швеллер	Литера	Масса	Масштаб
Разработ		Мелехова					101,2	1:10
Проверил		Шевченко						
Руководил		Блинкин						
Н.контрол		Шевченко						
Утвердил		Бабак			Швеллер 24ГОСТ8240-72 Вст3кп2ГОСТ535-58		Листов 1	

Инв. № подл. | Подп. и дата | Взам. инв. № | Инв. № дубл. | Подпись и дата

Формат	Зона	Позиция	Обозначение	Наименование	Кол.	Примечание
				Документация		
22			ТХД IX-2-040 СБ	Сборочный чертеж		
				Детали		
11	1		ТХД IX-2-014	Швеллер	1	14,2 кг
11	2		ТХД IX-1-042	Уголок	2	0,34 кг

ТП 401-11-56 6996/IX вып.1

Изм.	Лист	№ докум.	Подпись	Дата
Разработ.		Терехова		
Проверил		Шевченко		
Гл. спец.		Блинкин		
Н. контр.		Шевченко		
Утвердил		Бобак		

ТХД IX-2-040

Балка

Литера	Лист	Листов
		1

Формат	Зона	Позиция	Обозначение	Наименование	Кол.	Примечание
				Документация		
22			ТХД IX-2-050 СБ	Сборочный чертеж		
				Детали		
11	1		ТХД IX-1-079	Уголок	2	1,7 кг
11	2		ТХД IX-1-086	Уголок	2	1,7 кг
Бч	3		ТХД IX-2-017	Уголок Б-63×63×6 ГОСТ 8509-72		
				Вст3кп2 ГОСТ 535-58		
				ℓ=825	2	4,7 кг
12	4		ТХД IX-2-018	Лист	1	6,95 кг
Бч	5		ТХД IX-2-019	Полоса 5×50 ГОСТ 103-57		
				Вст3кп2 ГОСТ 535-58		
				ℓ=900	2	1,76 кг

ТП 401-11-56 6996/IX вып.1

Изм.	Лист	№ докум.	Подпись	Дата
Разработ.		Мельхова		
Проверил		Шевченко		
Гл. спец.		Блинкин		
Н. контр.		Шевченко		
Утвердил		Бобак		

ТХД IX-2-050

Пол

Литера	Лист	Листов
		1

Формат	Зона	Позиция	Обозначение	Наименование	Кол.	Примечание
				Документация		
22			ТХД IX-2-060 СБ	Сборочный чертеж		
				Детали		
11	1		ТХД IX-2-023	Швеллер	1	30,5 кг
11	2		ТХД IX-1-016	Уголок	2	0,97 кг

ТП 401-11-56 6996/IX вып.1

Изм.	Лист	№ докум.	Подпись	Дата
Разработ.		Мельхова		
Проверил		Шевченко		
Гл. спец.		Блинкин		
Н. контр.		Шевченко		
Утвердил		Бобак		

ТХД IX-2-060

Балка

Литера	Лист	Листов
		1

Формат	Зона	Позиция	Обозначение	Наименование	Кол.	Примечание
				Документация		
22			ТХД IX-2-070 СБ	Сборочный чертеж		
				Детали		
11	1		ТХД IX-2-026	Швеллер	1	20,2 кг
11	2		ТХД IX-1-016	Уголок	2	0,97 кг

ТП 401-11-56 6996/IX вып.2

Изм.	Лист	№ докум.	Подпись	Дата
Разработ.		Мельхова		
Проверил		Шевченко		
Гл. спец.		Блинкин		
Н. контр.		Шевченко		
Утвердил		Бобак		

ТХД IX-2-070

Балка

Литера	Лист	Листов
		1

ТХД IX-2-040СБ

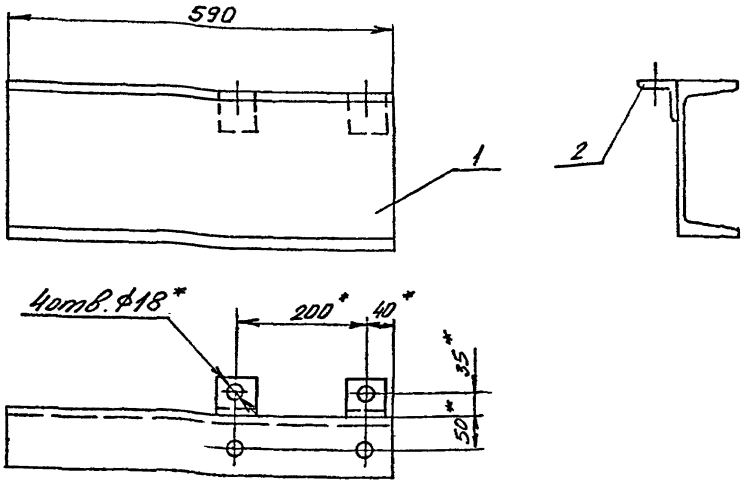

1. Сварку произвести электродами типа Э42 ГОСТ 9467-75
2. Сварные швы выполнить по ГОСТ 5264-69 по периметру примыкания элементов, сплошными, катетом 5мм.
3. Неуказанные предельные отклонения размеров по СМ10.
4. * Размеры для справок.

ТП 401-11-56 6396/IX-1

ТХД IX-2-040СБ

Изм.	Лист	№ докумен.	Подпись	Дата
Разработ.		Горбань		
Проверил		Шевченко		
Гл.специал.		Блинкин		
Н.контр.		Шевченко		
Утвердил		Бабак		

Балка
Сборочный чертеж

Литера	Масса	Масштаб
	15	1:10
Лист	Листов 1	

ТХД IX-2-004

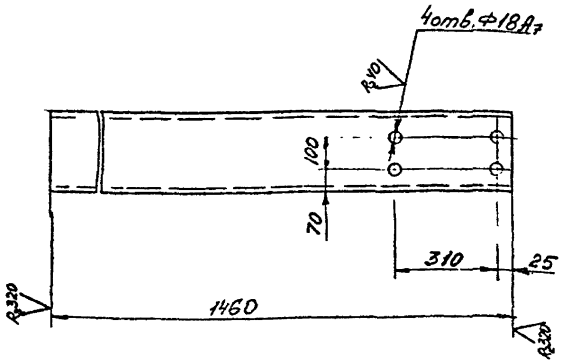

Неуказанные предельные отклонения размеров между осями двух любых отверстий ±1,4мм., по диагонали между осями двух любых отверстий ±2мм., прочих - по СМ10.

ТП 401-11-56 6396/IX-1

ТХД IX-2-004

Изм.	Лист	№ докумен.	Подпись	Дата
Разработ.		Мельков		
Проверил		Шевченко		
Гл.специал.		Блинкин		
Н.контр.		Шевченко		
Утвердил		Бабак		

Швеллер

Литера	Масса	Масштаб
	35	1:10
Лист	Листов 1	

Швеллер 24 ГОСТ 8240-72
Вст3кп2 ГОСТ 535-58

ТХД IX-2-003

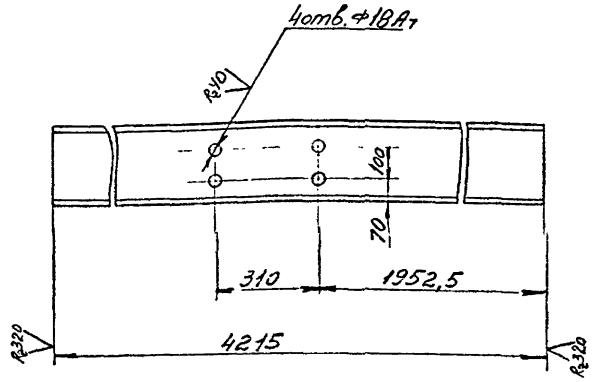

Неуказанные предельные отклонения размеров между осями двух любых отверстий ±1,4мм., по диагонали между осями двух любых отверстий ±2мм., прочих - по СМ10.

ТП 401-11-56 6396/IX-1

ТХД IX-2-003

Изм.	Лист	№ докумен.	Подпись	Дата
Разработ.		Мельков		
Проверил		Шевченко		
Гл.специал.		Блинкин		
Н.контр.		Шевченко		
Утвердил		Бабак		

Швеллер

Литера	Масса	Масштаб
	10,11	1:10
Лист	Листов 1	

Швеллер 24 ГОСТ 8240-72
Вст3кп2 ГОСТ 535-58

Инв. № подл. | Подп. и дата | Взам. инв. № | Инв. № дубл. | Подпись и дата

ТХД IX-2-014

(√)А

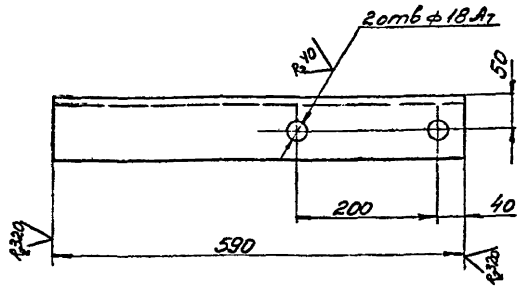

Неуказанные предельные отклонения размеров между осями двух любых отверстий ±1,4 мм., прочих - по СМ10.

ТП 401-11-56 6996/IX-1

ТХД IX-2-014

Изм.	Лист	№ докумен.	Подпись	Дата	Швеллер	Литера	Масса	Масштаб
Разработ.		Мелехова					14,2	1:5
Проверил		Шевченко				Лист	Листов 1	
Гл. специал.		Блинкин						
Н. контр.		Шевченко						
Утвердил		Бабак			Швеллер 24 ГОСТ 8240-72 Ст3кп2 ГОСТ 535-58			

ТХД IX-2-023

(√)А

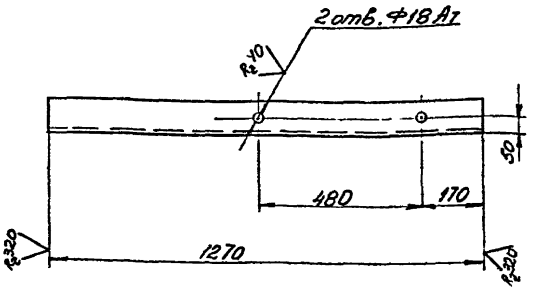

Неуказанные предельные отклонения размеров между осями двух любых отверстий ±1,4 мм., прочих - по СМ10.

ТП 401-11-56 6996/IX-1

ТХД IX-2-023

Изм.	Лист	№ докумен.	Подпись	Дата	Швеллер	Литера	Масса	Масштаб
Разработ.		Мелехов					30,5	1:10
Проверил		Шевченко				Лист	Листов 1	
Гл. специал.		Блинкин						
Н. контр.		Шевченко						
Утвердил		Бабак			Швеллер 24 ГОСТ 8240-72 Ст3кп2 ГОСТ 535-58			

ТХД IX-2-026

(√)А

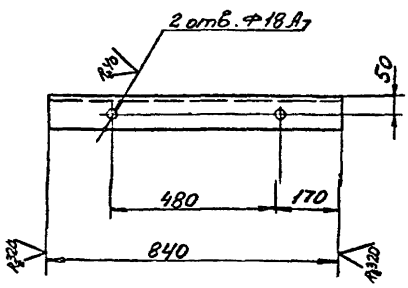

Неуказанные предельные отклонения размеров между осями двух любых отверстий ±1,4 мм, прочих - по СМ10.

ТП 401-11-56 6996/IX-1

ТХД IX-2-026

Изм.	Лист	№ докумен.	Подпись	Дата	Швеллер	Литера	Масса	Масштаб
Разработ.		Мелехова					20,2	1:10
Проверил		Шевченко				Лист	Листов 1	
Гл. специал.		Блинкин						
Н. контр.		Шевченко						
Утвердил		Бабак			Швеллер 24 ГОСТ 8240-72 Ст3кп2 ГОСТ 535-58			

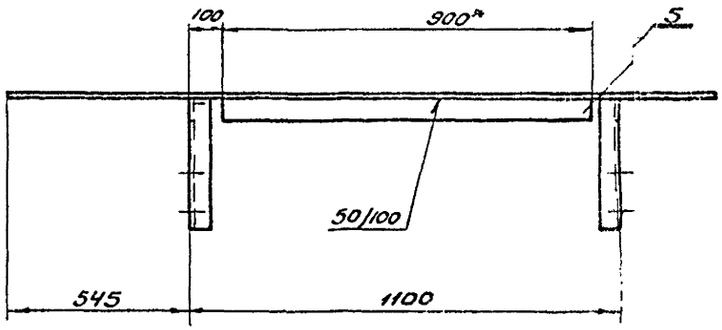

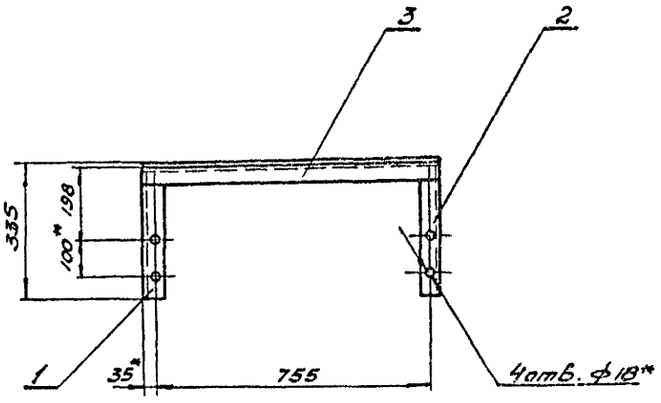

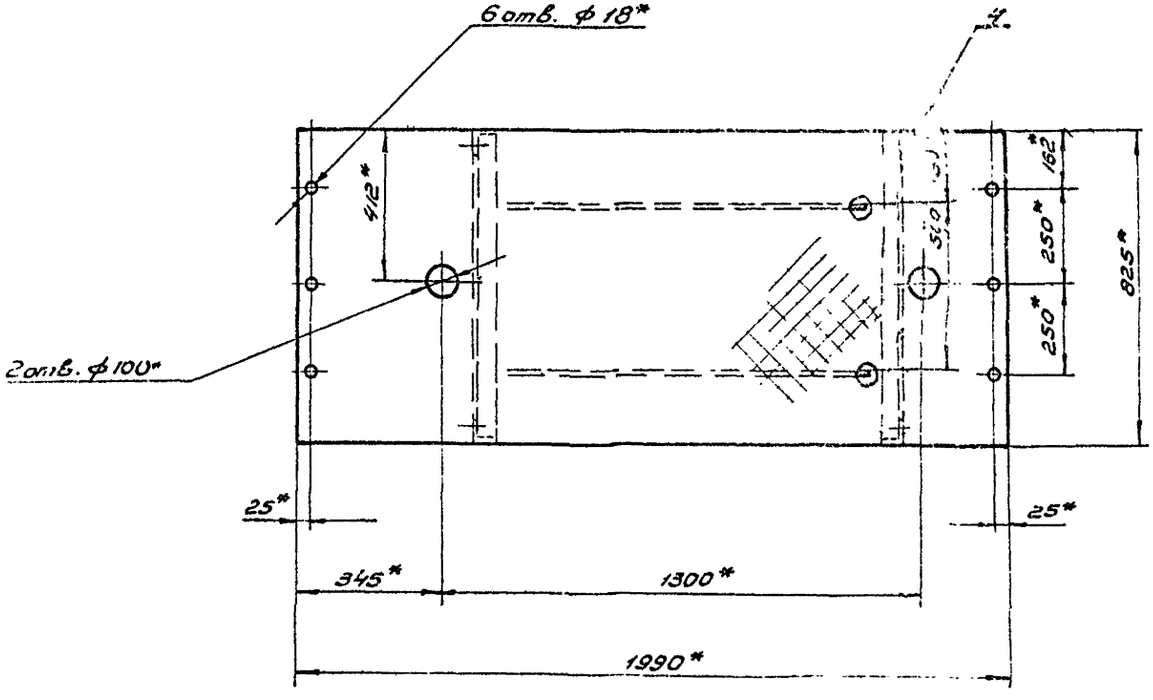

1. Сварку произвести электродами типа Э42 ГОСТ 9467-75.
2. Сварные швы выполнить по ГОСТ 5264-69 по периметру примыкания элементов, сплошными, катетом 5мм., кроме мест, указанных особо
3. Неуказанные предельные отклонения размеров по СМ10.
4. * Размеры для справок.

ТП401-11-56 6996/IX-1

					ТХЭIX-2-050СБ			
Изм.	Лист	№ докум.	Подпись	Дата	Пол Сборочный чертеж	Литера	Масса	Масшт.
Разработ.		Горбань					90	1:10
Провер.		Шевченко				Лист	Листов	
Руковод.		Блинкин						
Н.контр.		Шевченко						
Утверд.		Бабак						

ТХД IX-2-060сб

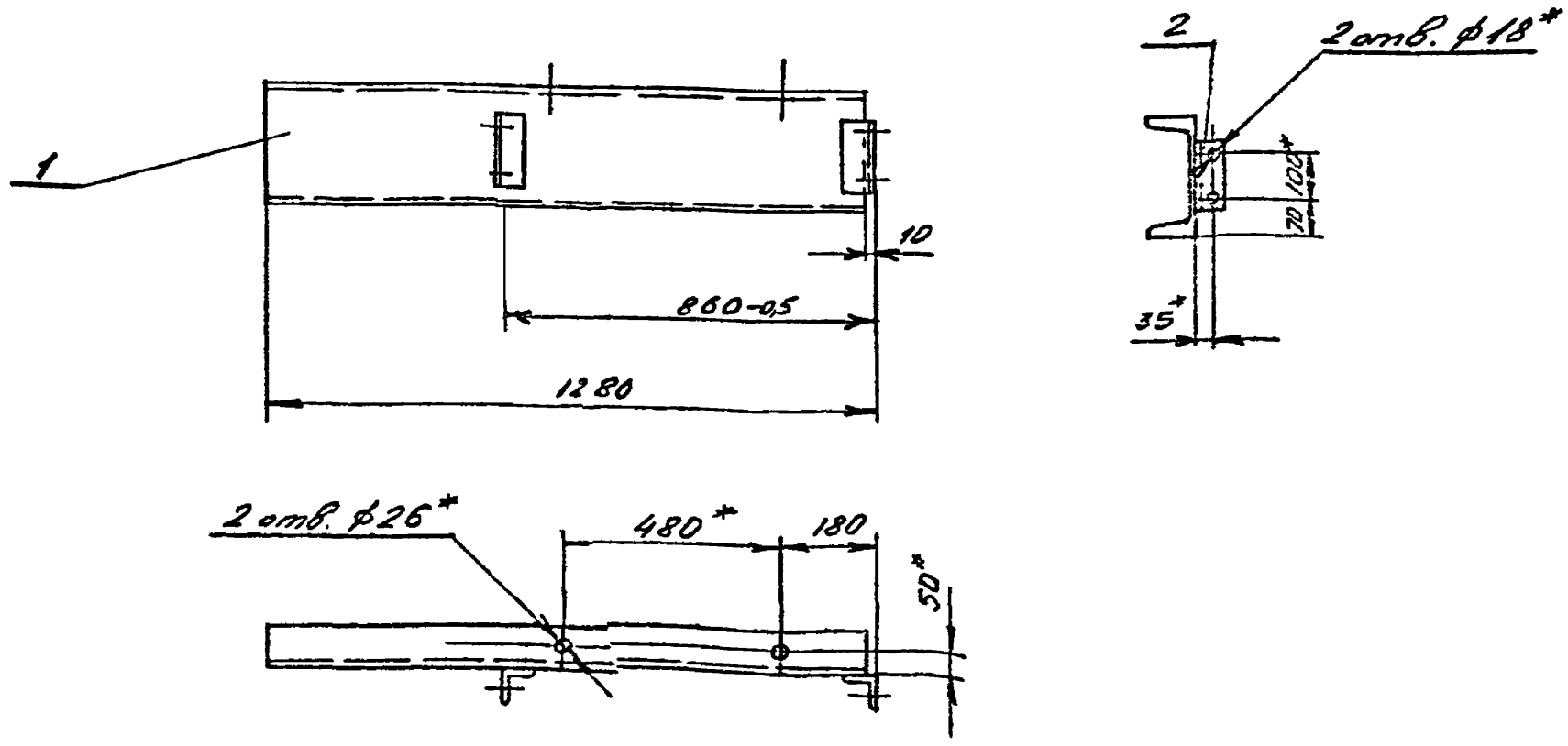

1. Неуказанные предельные отклонения размеров по СМ10.
2. Сварку произвести электродами типа Э42 ГОСТ 9467-75
3. Сварные швы выполнить по ГОСТ 5264-69 по периметру примыкания элементов, сплошными катетом 5мм.
4. * Размеры для справок.

Изм.	Лист	№ документ	Подпись	Дата
Разработ.		Горбань		
Проверил		Шевченко		
Руководил		Блинкин		
Н.контрол.		Шевченко		
Утвердил		Бабак		

ТП 401-11-56 6996/IX-2

ТХД IX-2-060сб

Балка
Сборочный чертеж

Литера	Масса	Масштаб
	33	1:10

Лист | Листов

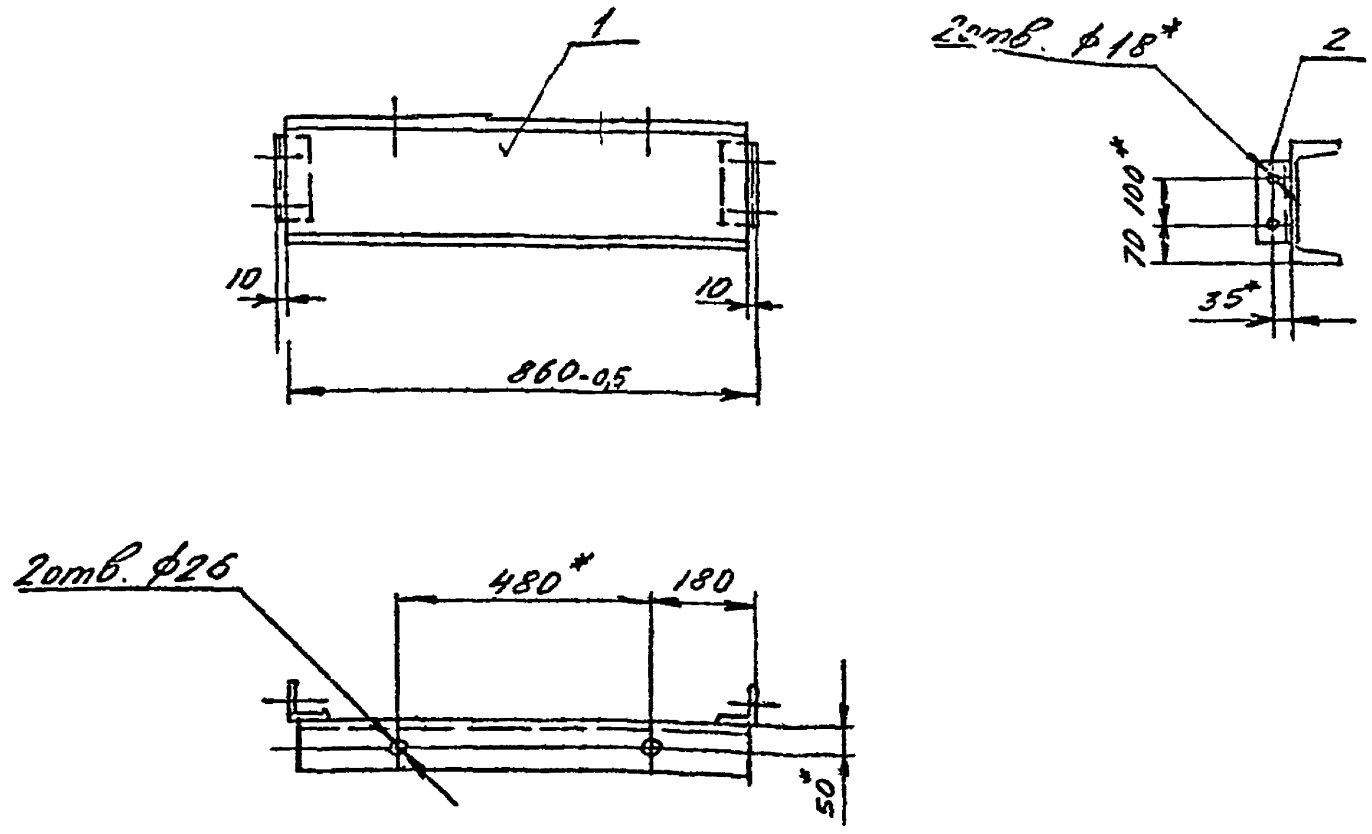

1. Сварку произвести электродами типа Э42 ГОСТ 9467-75.
2. Сварные швы выполнить по ГОСТ 5264-69 по периметру примыкания элементов, сплошными, катетом 5мм.
3. Неуказанные предельные отклонения размеров по СМ10.
4. * Размеры для справок.

ТП 401-11-56 6996/IX-2

ТХД IX-2-070сб

Балка
Сборочн

gost.e-ecolog.ru