ГОССТРОЙ СССР
Государственный проектный институт
САНТЕХПРОЕКТ

# РУКОВОДСТВО

по подбору радиальных вентиляторов общего назначения типа В.Ц4-75 для санитарно-технических систем

АЗ - 970

Москва 1989

gost.e-ecolog.ru

Настоящее Руководство содержит технические данные, указания по подбору, аэродинамические характеристики, габаритные, установочные и присоединительные размеры радиальных вентиляторов общего назначения (стальных) типа В.Ц4-75, а также их индексы и коды по ОКП в соответствии с действующими техническими условиями.

Работа составлена в конструкторском отделе Государственного проектного института Сантехпроект (ответственные исполнители Ушомирская А.И. и Фрадкин М.В.).

Сведения, приведенные в Руководстве, даны по состоянию на I квартал 1988г.

С выходом в свет настоящей работы аннулируются данные по вентиляторам В.Ц4-75 № 5 и 6,3, приведенные в "Руководстве по подбору радиальных вентиляторов общего назначения для санитарно-технических систем" АЗ-907.

СОДЕРЖАНИЕ


| | Стр. |
|---|---|
| I. Общие указания ... ..... | 3 |
| 2. Условные обозначения..... | 5 |
| 3. Подбор вентиляторов ..... | 7 |
| ПРИЛОЖЕНИЕ I. Индексы и коды ОКП по техническим условиям на вентиляторы ..... | I03 |
| ПРИЛОЖЕНИЕ 2. Динамические нагрузки от виброизолированных вентиляторов ..... | II2 |
| ПРИЛОЖЕНИЕ 3. (справочное). Размеры и технические характеристики виброизоляторов ..... | II4 |

## I. ОБЩИЕ УКАЗАНИЯ

I.I. Настоящее Руководство разработано в дополнение к "Руководству по подбору радиальных вентиляторов общего назначения для санитарно-технических систем" серии АЗ-907.

I.2. Руководство составлено на основании действующих технических условий.

I.3. В Руководство включены данные по радиальным вентиляторам общего назначения (стальным) В.Ц4-75, предназначенным, в соответствии с ГОСТ 5976-73, для перемещения воздуха и других газовых смесей с температурой до 80°С, агрессивность которых по отношению к углеродистым сталям обыкновенного качества не выше агрессивности воздуха, и не содержащих липких веществ и волокнистых материалов. Количество пыли и других твердых примесей не должно превышать I00 мг/м$^3$.

В соответствии с требованиями технических условий рекомендуется эксплуатировать вентиляторы при температуре окружающей среды от минус 40 до плюс 40°С (45°С для вентиляторов тропического исполнения).

I.4. В руководстве приведена комплектация вентиляторов двигателями серии 4А. Заводы могут комплектовать вентиляторы двигателями других типов, в том числе импортными, имеющими те же технические характеристики.

I.5. В Руководстве дана комплектация двигателями, работающими от электрической сети с частотой тока 50 Гц.

I.6. Частота вращения двигателей приведена по данным информации 0I.40.22-8I "Двигатели асинхронные единой серии 4А мощностью 0,06.... 400 кВт".

I.7. Номенклатура выпускаемых вентиляторов должна уточняться по ежегодно издаваемым информационным материалам "Отопительно-вентиляционное оборудование, выпускаемое промышленностью".

I.8. Комплектация двигателями, приведенная в настоящем Руководстве, должна уточняться по ежегодно выпускаемым

информационным материалам "Комплектация электродвигателями выпускаемых вентиляторов санитарно-технических систем".

I.9. В соответствии с техническими условиями вентиляторы предназначены для работы в странах с умеренным (У) и тропическим (Т) климатом 2-ой или 3-ей категорий размещения по ГОСТ I5I50-69:

№ 2,5-4(ТУ22-5933-85); 8; I0 и I2,5 (ТУ22-II-I-88) и № I6 ( ТУ22-I24-II-88 ) - У2; Т2. При выполнении защиты двигателей от атмосферных воздействий допускается использование вентиляторов в условиях умеренного климата I категории размещения;

№ 5 и 6,3 (ТУ22-5335-82) - У3; Т2. При выполнении защиты двигателей от атмосферных воздействий допускается использование вентиляторов в условиях умеренного климата 2-ой категории размещения;

№ I0 и I2,5 (ТУ22-3I2/28-0I-87) -У3; Т3.

I.I0. Среднее квадратическое значение виброскорости внешних источников вибрации в местах установки вентиляторов не должно превышать 2 мм/с.

I.II. В соответствии с техническими условиями по заказу потребителя вентиляторы комплектуются виброизолирующими устройствами.

I.I2. В табл.I приведены основные технические данные вентиляторов.

I.I3. В табл. 2 для удобства подбора вентиляторов дан перечень номеров рисунков аэродинамических характеристик, габаритных и установочных чертежей и таблиц к ним для всех типоразмеров вентиляторов.

I.I4. В Руководстве приведены два сводных графика аэродинамических характеристик (рис.I,2), объединенных по следующему принципу:

рис.I - сводный график характеристик вентиляторов, выполненных по конструктивному исполнению I (ГОСТ 5976-73);

рис.2 - сводный график характеристик вентиляторов, выполненных по конструктивному исполнению 6;

I.I5. Индивидуальные аэродинамические характеристики даны на рис. 3-43.

I.I6. Габаритные, присоединительные и установочные размеры вентиляторов приведены на рис. 44-7I.

I.I7. Индексы вентиляторов в соответствии с действующими техническими условиями, обозначения технических условий, а также коды ОКП для вентиляторов общесоюзного, экспортного и тропического исполнения приведены в приложении I.

I.I8. Данные о динамических нагрузках от вентиляторов на строительные конструкции приведены в приложении 2.

I.I9 Для справок в приложении 3 даны размеры и технические характеристики виброизоляторов.

## 2. УСЛОВНЫЕ ОБОЗНАЧЕНИЯ

2.I. Запись вентиляторов в проектную документацию на строительство следует производить в соответствии с действующей нормативно-технической документацией. Пример записи приведен в п.3.II.

2.2. Для облегчения связи между данными, помещенными в различных разделах Руководства и относящимися к одним и тем же вентиляторам, в настоящей работе по аналогии с "Руководством" АЗ-907 введены условные обозначения вентиляторов и их рабочих характеристик, которые не являются обозначениями для заказа.

2.3. В Руководстве по аналогии с "Руководством" АЗ-907 принята следующая структура условных обозначений вентиляторов и их рабочих характеристик

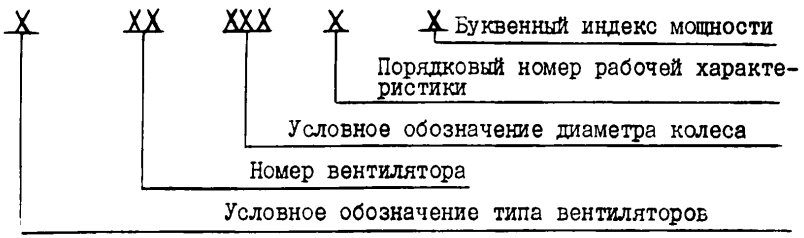

Условное обозначение типа вентилятора:

Е - для В.Ц4-75.

Номер вентилятора (согласно ГОСТ 10616-73) соответствует номинальному диаметру рабочего колеса в дм.

Условное обозначение диаметра колеса (только для вентиляторов с промежуточными диаметрами колес):

090 - при Д = 0,90 $Д_{ном}$; 095 - при 0,95 $Д_{ном}$;

100 - при Д = 1,00 $Д_{ном}$; 105 - при Д =1,05 $Д_{ном}$:

110 - при Д = 1,1 $Д_{ном}$.

Порядковый номер рабочей характеристики обозначается арабской цифрой - по возрастанию частот вращения для данного вентиллятора.

Буквенный индекс мощности обозначается прописной буквой (в случае, когда на данной частоте вращения принята комплектация разными двигателями).

Примеры условных обозначений, принятых в Руководстве:

1. вентилятор В.Ц4-75 № 3,15 с диаметром рабочего колеса, равным 1,05 $Д_{ном}$, с частотой вращения $n_ℓ$ =1365 об/мин (первая характеристика по возрастанию частот вращения), с двигателем мощностью $N_y$ =0,25 кВт

Е 3,15.105 - 1 а;

2. вентилятор В.Ц4-75 № 6,3 с диаметром рабочего колеса, равным 0,95 $Д_{ном}$, с частотой вращения $n_ℓ$ =1445 об/мин (вторая характеристика по возрастанию частот вращения), с двигателем мощностью $N_y$ = 5,5 кВт

Е6,3095 - 2б;

3. вентилятор В.Ц4-75 № 10 с диаметром рабочего колеса 1,05 $Д_{ном}$, с частотой вращения $n$ = 975 об/мин (вторая характеристика) с двигателем мощностью $N_y$ =18,5 кВт

Е10.105-2а;

4) вентилятор В.Ц4-75 № I6 с частотой вращения $n_в$ = 450 об/мин (вторая характеристика), с двигателем мощностью $N_y$ = I8,5 кВт

EI6 - 2

## 3. ПОДБОР ВЕНТИЛЯТОРОВ

3.I. Выбор типоразмера вентилятора сводится, как правило, к подбору машины, потребляющей наименьшее количество энергии, то есть имеющей наибольший к.п.д. в данной "рабочей точке".

3.2. Подбор вентилятора по заданным значениям производительности Q и оптимальному значению величины полного давления $p_v$ производится по сводным графикам (см.рис.I,2), причем величина $p_v$ уточняется по ближайшей характеристике сводного графика. Полученная точка со значениями Q и $p_v$ принимается "рабочей точкой" вентилятора.

По "рабочей точке" вентилятора производится окончательный расчет вентиляционной сети, при котором следует учитывать допуски на полное давление, установленные ГОСТом 5976-73 для характеристик радиальных вентиляторов.

3.3. На сводных графиках характеристики показаны в границах, рекомендуемых по энергетическим показателям. В графиках индивидуальных характеристик (см.рис.3-43) эти участки выделены утолщенной линией.

При подборе вентиляторов в пределах приведенной характеристики не рекомендуется использовать режимы работы, при которых к.п.д. меньше 0,85 $\eta$ макс.

3.4. Сводные графики характеристик и индивидуальные аэродинамические характеристики приведены для вентиляторов, перемещающих воздух при нормальных условиях: плотность I,2 кг/м$^3$ (0,I22 кгс . с$^2$/м$^4$), барометрическое давление I0I,4 кПа (760 мм рт.ст.), температура 20°С и относительная влажность 50%.

3.5. На сводном графике и на индивидуальных аэродинамических характеристиках основная шкала полного давления $p_v$ дана в Па, дополнительная в кгс/м$^2$.

3.6. На графиках индивидуальных характеристик по выбранной "рабочей точке" находят полное обозначение индивидуальной характеристики вентилятора.

На указанных графиках нанесены линии установочных мощностей $N_y$, а также приведены частоты вращения $n$ и окружные скорости колес по кромкам лопаток $u$.

3.7. По полученному обозначению рабочей характеристики вентилятора в табл. I находят тип и установочную мощность двигателя, а также массу вентилятора. При этом следует учитывать, что установочные мощности двигателей приведены для условий, когда двигатель находится в помещении с температурой менее 40°С и на высоте над уровнем моря менее I000 м. При установке двигателей в помещениях с более высокой температурой окружающей среды или на высоте более I000 м над уровнем моря расчетную установочную мощность двигателей следует увеличить, руководствуясь указаниями ГОСТ I83-74 (с допустимой для практики проектирования степенью точности).

3.8. Для выбранного типоразмера вентилятора определяют габаритные, присоединительные и установочные размеры по рис. 44-7I (пользуясь табл.2).

3.9. Индексы вентиляторов в соответствии с действующими техническими условиями, коды ОКП и обозначения технических условий определяют по приложению I.

3.I0. При выдаче задания на динамический расчет строительных конструкций указывают:

I) частоту вращения вентилятора $n_в$;

2) частоту вращения электродвигателя $n_{дв}$ (только для исполнения 6);

3) план расположения и количество виброизоляторов;

4) динамическую нагрузку при частоте вращения $n_4$ ;

5) динамическую нагрузку при частоте вращения $n_{эд}$ (только для исполнения 6).

Динамические нагрузки на один виброизолятор $P_{дин}$ принимаются по приложению 2.

3.10. Пример подбора вентилятора.

Подобрать вентилятор левого вращения (по ГОСТ 10616-73) в экспортном исполнении при $Q$ =3000 м$^3$/ч, $p_v$ =600 Па.

1. По сводным графикам (см.рис.1,2) находится "рабочая характеристика", ближе всего расположенная к этим параметрам. В данном случае это Е4.110-2 (см.рис.1). Определяются координаты "рабочей точки" $Q$ =3000 м$^3$/ч, $p_v$ =615 Па, по которым производится окончательный расчет сети.

2. По найденной "рабочей точке" на графике индивидуальных характеристик ( см.рис.16) находится полное обозначение необходимой "рабочей характеристики" - Е4.110-2б.

3. По полученному обозначению в табл.1 определяется типоразмер двигателя - 4А80А4, его установочная мощность $N_y$ =1,1 кВт и масса вентилятора с двигателем - 65,9 кг.

4. Габаритные, присоединительные и установочные размеры вентилятора и тип виброизоляторов принимаются по рис. 44-48 (см.табл.2).

5. По таблице, приведенной в приложении 1, определяется индекс вентилятора по ТУ 22-5933-85 и код ОКП для требуемого исполнения (общесоюзного, экспортного или тропического): индекс - В.Ц4-75-4-Л05; код ОКП для экспортного исполнения - 48 6124 4438.

6. Динамическая нагрузка $P_{дин}$ на один виброизолятор находится по приложению 2

$$P_{дин} = 0,7 \text{ Н } (0,07 \text{ кг})$$

3.11. Примеры записи вентиляторов в спецификации оборудования:

I) пример записи вентилятора В.Ц4-75 № 4, исполнение I, с положением корпуса Л0°, с колесом I,I $Д_{ном}$, с двигателем 4А80А4 мощностью I,I кВт, в экспортном исполнении, без виброизолирующего основания

| Наименование и техническая характеристика оборудования и материалов (для импортного оборудования - страна, фирма) | Тип, марка оборудования. Обозначение документа и № опросного листа | Код по ОКП | Масса с электродвигателем, кг |
|---|---|---|---|
| Вентилятор радиальный № 4, исполнение I, диаметр колеса I,I $Д_{ном}$, Л0°, с электродвигателем I420 об/мин, I,I кВт | В.Ц4-75-4-Л05У2 ТУ22-5933-85<br>4А80А4Т2 | 48 6I24 4438 | 65,9 |

2) пример записи вентилятора В.Ц4-75 № I0, исполнение 6, с частотой вращения рабочего колеса 845 об/мин, с положением корпуса Пр 45°, с двигателем 4АI60S6 мощностью II кВт, с виброизоляторами, в тропическом исполнении.

| Наименование и техническая характеристика оборудования и материалов (для импортного оборудования - страна, фирма) | Тип, марка оборудования. Обозначение документа и № опросного листа | Код по ОКП | Масса с электродвигателем, кг |
|---|---|---|---|
| Вентилятор радиальный № I0, исполнение 6, Пр45° с виброизоляторами, 845 об/мин, с электродвигателем 975 об/мин, II кВт | В.Ц4-75-I0-IIТ3 ТУ22-3I2/28--0I-87<br>4АI60S6Т3 | 486I32 486I | 678 |

Таблица I

| Обозначение по Руководству | Вентилятор | | | Двигатель | | | Масса вентилятора (с двигателем), кг |
|---|---|---|---|---|---|---|---|
| | Номер | Диаметр колеса, % $Д_{ном}$ | Частота вращения $n_в$, об/мин | Тип | Мощность кВт | Частота вращения $n_д$, об/мин | |
| Вентиляторы В.Ц4-75 (исполнение I) с промежуточными диаметрами колес | | | | | | | |
| Е 2,5.090-I | 2,5 | 90 | I380 | 4АА50А4 | 0,06 | I380 | 24 |
| Е 2,5.090-2 | | | 2750 | 4АА63А2 | 0,37 | 2750 | 27 |
| Е 2,5.095-I | | 95 | I380 | 4АА50А4 | 0,06 | I380 | 24,2 |
| Е 2,5.095-2а | | | 2750 | 4АА63А2 | 0,37 | 2750 | 27,2 |
| Е 2,5.095-2б | | | 2740 | 4АА63В2 | 0,55 | 2740 | 27,2 |
| Е 2,5.I00-I | | I00 | I380 | 4АА50А4 | 0,06 | I380 | 24,3 |
| Е 2,5.I00-2 | | | 2740 | 4АА63В2 | 0,55 | 2740 | 27,3 |
| Е 2,5.I05-I | | I05 | I370 | 4АА50В4 | 0,09 | I370 | 24,5 |
| Е 2,5.I05-2а | | | 2740 | 4АА63В2 | 0,55 | 2740 | 27,5 |
| Е 2,5.I05-2б | | | 2840 | 4А7IА2 | 0,75 | 2840 | 36,3 |
| Е 2,5.I0-Iа | | II0 | I370 | 4АА50В4 | 0,09 | I370 | 24,6 |
| Е 2,5.II0-Iб | | | I375 | 4АА56А4 | 0,I2 | I375 | 25,8 |
| Е 2,5.II0-2 | | | 2840 | 4А7IА2 | 0,75 | 2840 | 36,4 |
| Е 3,I5.090-Iа | 3,I5 | 90 | I375 | 4АА56А4 | 0,I2 | I375 | 35,5 |
| Е 3,I5.090-Iб | | | I365 | 4АА56В4 | 0,I8 | I365 | 35,5 |
| Е 3,I5.090-2 | | | 28I0 | 4А7IВ2 | I,I | 28I0 | 46,I |
| Е 3,I5.095-I | | 95 | I365 | 4АА56В4 | 0,I8 | I365 | 35,8 |
| Е 3,I5.095-2 | | | 28I0 | 4А7IВ2 | I,I | 28I0 | 46,4 |
| Е 3,I5.I00-I | | I00 | I365 | 4АА56В4 | 0,I8 | I365 | 36 |
| Е 3,I5.I00-2а | | | 28I0 | 4А7IВ2 | I,I | 28I0 | 46,6 |
| Е 3,I5.I00-2б | | | 2850 | 4А80А2 | I,5 | 2850 | 48,9 |

Продолжение табл. I

| Обозначение по Руководству | Вентилятор | | | Двигатель | | | Масса вентилятора (с двигателем), кг |
|---|---|---|---|---|---|---|---|
| | Номер | Диаметр колеса, % $Д_{ном}$ | Частота вращения $n_1$, об/мин | Тип | Мощность, кВт | Частота вращения $n_2$, об/мин | |
| Е 3,I5.I05-Iа | 3,I5 | I05 | I380 | 4АА63А4 | 0,25 | I380 | 38,I |
| Е 3,I5.I05-Iб | | | I365 | 4АА63В4 | 0,37 | I365 | 38,I |
| Е 3,I5.I05-2а | | | 2850 | 4А80А2 | I,5 | 2850 | 49,2 |
| Е 3,I5.I05-2б | | | 2850 | 4А80В2 | 2,2 | 2850 | 52,2 |
| Е 3,I5.II0-I | | II0 | I365 | 4АА63В4 | 0,37 | I365 | 38,3 |
| Е 3,I5.II0-2 | | | 2850 | 4А80В2 | 2,2 | 2850 | 52,4 |
| Е 4.090-I | 4 | 90 | 885 | 4АА63А6 | 0,I8 | 885 | 53 |
| Е 4.090-2а | | | I365 | 4АА63В4 | 0,37 | I365 | 53 |
| Е 4.090-2б | | | I390 | 4А7IА4 | 0,55 | I390 | 6I,8 |
| Е 4.095-I | | 95 | 885 | 4АА63А6 | 0,I8 | 885 | 53,5 |
| Е 4.095-2 | | | I390 | 4А7IА4 | 0,55 | I390 | 62,3 |
| Е 4.I00-I | | I00 | 885 | 4АА63А6 | 0,I8 | 885 | 53,9 |
| Е 4.I00-2 | | | I390 | 4А7IА4 | 0,55 | I390 | 62,7 |
| Е 4.I05-Iа | | I05 | 890 | 4АА63В6 | 0,25 | 890 | 54,3 |
| Е 4.I05-Iб | | | 9I0 | 4А7IА6 | 0,37 | 9I0 | 63,I |
| Е 4.I05-2а | | | I390 | 4А7IВ4 | 0,75 | I390 | 63,I |
| Е 4.I05-2б | | | I420 | 4А80А4 | I,I | I420 | 65,4 |
| Е 4.II0-Iа | | II0 | 890 | 4АА63В6 | 0,25 | 890 | 54,8 |
| Е 4.II0-Iб | | | 9I0 | 4А7IА6 | 0,37 | 9I0 | 63,6 |
| Е 4.II0-2а | | | I390 | 4А7IВ4 | 0,75 | I390 | 63,6 |
| Е 4.II0-2б | | | I420 | 4А80А4 | I,I | I420 | 65,9 |

Продолжение табл. I

| Обозначение по Руководству | Вентилятор | | | Двигатель | | | Масса вентилятора (с двигателем) кг |
|---|---|---|---|---|---|---|---|
| | Номер | Диаметр колеса, % $Д_{ном}$ | Частота вращения $n_в$, об/мин | Тип | Мощность, кВт | Частота вращения $n_{дв}$, об/мин | |
| Е 5.090-I | 5 | 90 | 9I0 | 4A7IA6 | 0,37 | 9I0 | 89,4 |
| Е 5.090-2 | | | I420 | 4A80A4 | I,I | I420 | 9I,8 |
| Е 5.095-I | | 95 | 900 | 4A7IB6 | 0,55 | 900 | 90,3 |
| Е 5.095-2 | | | I4I5 | 4A80B4 | I,5 | I4I5 | 95,2 |
| Е 5.I00-I | | I00 | 900 | 4A7IB6 | 0,55 | 900 | 9I,I |
| Е 5.I00-2 | | | I4I5 | 4A80B4 | I,5 | I4I5 | 96 |
| Е 5.I05-I | | I05 | 9I5 | 4A80A6 | 0,75 | 9I5 | 94,3 |
| Е 5.I05-2а | | | I425 | 4A90L4 | 2,2 | I425 | I05,5 |
| Е 5.I05-2б | | | I435 | 4AI00S4 | 3 | I435 | II2,8 |
| Е 5.II0-Iа | | II0 | 9I5 | 4A80A6 | 0,75 | 9I5 | 95,I |
| Е 5.II0-Iб | | | 920 | 4A80B6 | I,I | 920 | 97,6 |
| Е 5.II0-2а | | | I425 | 4A90L4 | 2,2 | I425 | I06,3 |
| Е 5.II0-2б | | | I435 | 4AI00S4 | 3 | I435 | II3,6 |
| Е 6,3.090-I | 6,3 | 90 | 920 | 4A80B6 | I,I | 920 | I60,2 |
| Е 6,3.090-2а | | | I435 | 4AI00S4 | 3 | I435 | I76,2 |
| Е 6,3.090-2б | | | I430 | 4AI00L4 | 4 | I430 | I82,2 |
| Е 6,3.095-Iа | | 95 | 920 | 4A80B6 | I,I | 920 | I6I |
| Е 6,3.095-Iб | | | 935 | 4A90L6 | I,5 | 935 | I69,7 |
| Е 6,3.095-2а | | | I430 | 4AI00L4 | 4 | I430 | I83 |
| Е 6,3.095-2б | | | I445 | 4AII2M4 | 5,5 | I445 | I97 |
| Е 6,3.I00-I | | I00 | 935 | 4A90L6 | I,5 | 935 | I7I,7 |
| Е 6,3.I00-2 | | | I445 | 4AII2M4 | 5,5 | I445 | I99 |

Продолжение табл. I

| Обозначение по Руководству | Вентилятор | | | Двигатель | | | Масса вентилятора (с двигателем), кг |
|---|---|---|---|---|---|---|---|
| | Номер | Диаметр колеса, % $Д_{ном}$ | Частота вращения $n_в$, об/мин | Тип | Мощность, кВт | Частота вращения $n_д$, об/мин | |
| Е 6,3.I05-I | 6,3 | I05 | 950 | 4AI00Ł6 | 2,2 | 950 | I86,3 |
| Е 6,3.I05-2 | | | I455 | 4AI32Ŝ4 | 7,5 | I455 | 22I,3 |
| Е 6,3.II0-Ia | | II0 | 950 | 4AI00Ł6 | 2,2 | 950 | I87,7 |
| Е 6,3.II0-Iб | | | 955 | 4AII2MA6 | 3 | 955 | 20I,7 |
| Е 6,3.II0-2а | | | I455 | 4AI32Ŝ4 | 7,5 | I455 | 222,7 |
| Е 6,3.II0-2б | | | I460 | 4AI32M4 | II | I460 | 238,7 |
| Е 8.095-Ia | 8 | 95 | 950 | 4AII2MB6 | 4 | 950 | 30I |
| Е 8.095-Iб | | | 965 | 4AI32Ŝ6 | 5,5 | 965 | 322 |
| Е 8. I00-I | | I00 | 965 | 4AI32Ŝ6 | 5,5 | 965 | 322 |
| Е 8.I05-I | | I05 | 700 | 4AII2MB8 | 3 | 700 | 30I |
| Е 8.I05-2 | | | 970 | 4AI32M6 | 7,5 | 970 | 338 |
| Е 8.II0-Ia | | II0 | 700 | 4AII2MB8 | 3 | 700 | 30I |
| Е 8.II0-Iб | | | 720 | 4AI32Ŝ8 | 4 | 720 | 322 |
| Е 8.II0-2а | | | 970 | 4AI32M6 | 7,5 | 970 | 338 |
| Е 8.II0-2б | | | 975 | 4AI60Ŝ6 | II | 975 | 380 |
| Е I0.095-I | I0 | 95 | 720 | 4AI32M8 | 5,5 | 720 | 438 |
| Е I0.095-2 | | | 975 | 4AI60M6 | I5 | 975 | 505 |
| Е I0.I00-I | | I00 | 730 | 4AI60Ŝ8 | 7,5 | 730 | 480 |
| Е I0.I00-2 | | | 975 | 4AI60M6 | I5 | 975 | 505 |
| Е I0. I05-I | | I05 | 730 | 4AI60M8 | II | 730 | 505 |
| Е I0.I05-2а | | | 975 | 4AI80M6 | I8,5 | 975 | 540 |
| Е I0.I05-2б | | | 975 | 4A200M6 | 22 | 975 | 6I5 |
| Е I0.II0-I | | II0 | 730 | 4AI60M8 | II | 730 | 505 |

Продолжение табл. I

| Обозначение по Руководству | Вентилятор | | | Двигатель | | | Масса вентилятора (с двигателем), кг |
|---|---|---|---|---|---|---|---|
| | Номер | Диаметр колеса, % $Д_{ном}$ | Частота вращения $n_в$, об/мин | Тип | Мощность, кВт | Частота вращения $n_{дв}$, об/мин | |
| Е I2,5.090-I | I2,5 | 90 | 730 | 4AI80M8 | I5 | 730 | 7I5 |
| Е I2,5.095-I | | 95 | 735 | 4A200M8 | I8,5 | 735 | 790 |
| Е I2,5.I00-I | | I00 | 735 | 4A200M8 | I8,5 | 735 | 790 |
| Е I2,5.I05-I | | I05 | 735 | 4A225M8 | 30 | 735 | 875 |
| Е I2,5.II0-Iа | | II0 | 735 | 4A225M8 | 30 | 735 | 875 |
| Е I2,5.II0-Iб | | | 735 | 4A250S8 | 37 | 735 | I0I0 |
| Вентиляторы В.Ц4-75 (исполнение 6) | | | | | | | |
| Е I0-I | I0 | - | 530 | 4AII2MA6 | 3 | 955 | 600 |
| Е I0-2 | | | 600 | 4AII2MB6 | 4 | 950 | 600 |
| Е I0-3 | | | 670 | 4AI32S6 | 5,5 | 965 | 620 |
| Е I0-4 | | | 750 | 4AI32M6 | 7,5 | 970 | 636 |
| Е I0-5 | | | 845 | 4AI60S6 | II | 975 | 678 |
| Е I0-6 | | | 950 | 4AI60M6 | I5 | 975 | 703 |
| Е I0-7 | | | I070 | 4AI80M6 | I8,5 | 975 | 738 |
| Е I2,5-I | I2,5 | - | 425 | 4AII2MB6 | 4 | 950 | 920 |
| Е I2,5-2 | | | 475 | 4AI32S6 | 5,5 | 965 | 960 |
| Е I2,5-3 | | | 530 | 4AI32M6 | 7,5 | 970 | 980 |
| Е I2,5-4 | | | 600 | 4AI60S6 | II | 975 | I020 |
| Е I2,5-5 | | | 670 | 4AI60M6 | I5 | 975 | I060 |
| Е I2,5-6 | | | 755 | 4A200M6 | 22 | 975 | II65 |
| Е I2,5-7 | | | 800 | 4A200L6 | 30 | 980 | I2I0 |

Продолжение табл.I

| Обозначение по Руководству | Вентилятор | | | Двигатель | | | Масса вентилятора (с двигателем), кг |
|---|---|---|---|---|---|---|---|
| | Номер | Диаметр колеса, % $Д_{ном}$ | Частота вращения $n_в$, об/мин | Тип | Мощность, кВт | Частота вращения $n_{дв}$, об/мин | |
| Е I6-I | I6 | - | 400 | 4AI60S4 | I5 | I465 | 2065(2425)* |
| Е I6-2 | | | 450 | 4AI60M4 | I8,5 | I465 | 2095(2450) |
| Е I6-3 | | | 505 | 4AI80M4 | 30 | I470 | 2I25(2485) |
| Е I6-4 | | | 565 | 4A200M4 | 37 | I475 | 2200(2560) |
| Е I6-5 | | | 640 | 4A225M4 | 55 | I480 | 2285(2645) |
| Е I6-6а | | | 720 | 4A225M4 | 55 | I480 | 2285(2645) |
| Е I6-6б | | | 720 | 4A250S4 | 75 | I480 | 2465(2825) |

* В скобках приведена масса вентиляторов в виброизолированном исполнении.

Таблица 2

| Вентиляторы: Номер | Вентиляторы: Конструктивное исполнение по ГОСТу 5976-73 | Индивидуальные аэродинамические характеристики | Габаритные и присоединительные размеры | Положение корпусов | План расположения отверстий для крепления вентиляторов: без виброизоляторов: для всех положений корпуса, кроме ПрI80° и ЛI80° | без виброизоляторов: для положений корпуса ПрI80° и ЛI80° | с виброизоляторами: для всех положений корпуса, кроме ПрI80° и ЛI80° | с виброизоляторами: для положений корпуса ПрI80° и ЛI80° |
|---|---|---|---|---|---|---|---|---|
| 2,5<br>3,I5<br>4 | I | Рис. 3-I7 | Рис.44, табл.3 | Рис.45, табл.4 | Рис.46, табл.5 | Рис.46, табл.5 | Рис.47, табл.6 и 7 | Рис.48, табл.8 |
| 5<br>6,3 | I | Рис.I8-27 | Рис.49, табл.9 | Рис.50, табл.I0 | Рис.5I, табл.II | Рис.5I, табл.II | Рис.52, табл.I2 и I3 | Рис.52, табл.I2 и I3 |
| 8<br>I0<br>I2,5 | I | Рис.28-40 | Рис.53, табл.I4 | Рис.54, табл.I5 | Рис.55,56,57 табл.I6,I7, I8,I9 | - | Рис.55.56,57, табл.I6,I7, I8,I9 | - |
| I0<br>I2,5 | 6 | Рис.4I,42 | Рис.58, табл.20 | Рис.59, табл.2I | Рис.60, табл.22 | Рис.6I, табл.23 | Рис.62, табл.24,25 | Рис.63, табл.26 |
| I6 | 6 | Рис.43 | Рис.64,68* | Рис.65,66, 69*,70* | Рис.67 | Рис.67 | Рис.7I, табл.27* | Рис.7I, табл.27* |

* В виброизолированном исполнении.

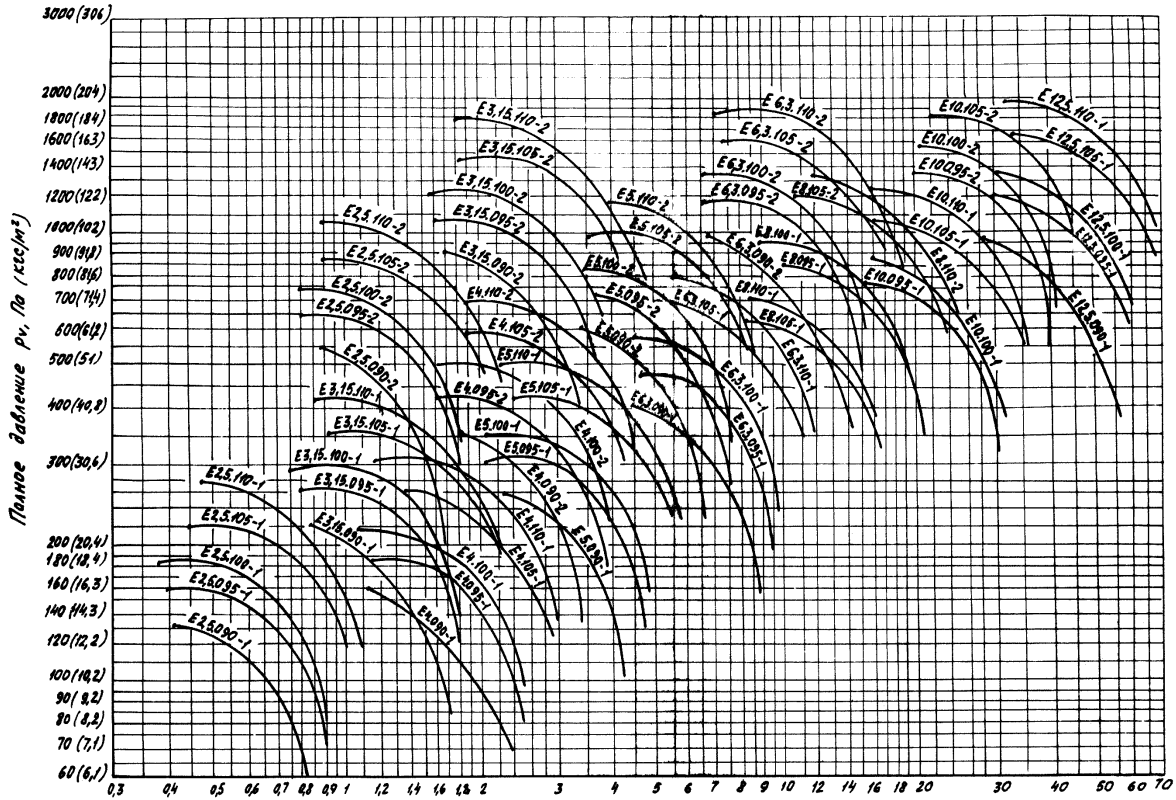


Рис. 1 Сводный график характеристик вентиляторов В.Ц4-75 (исполнение 1)

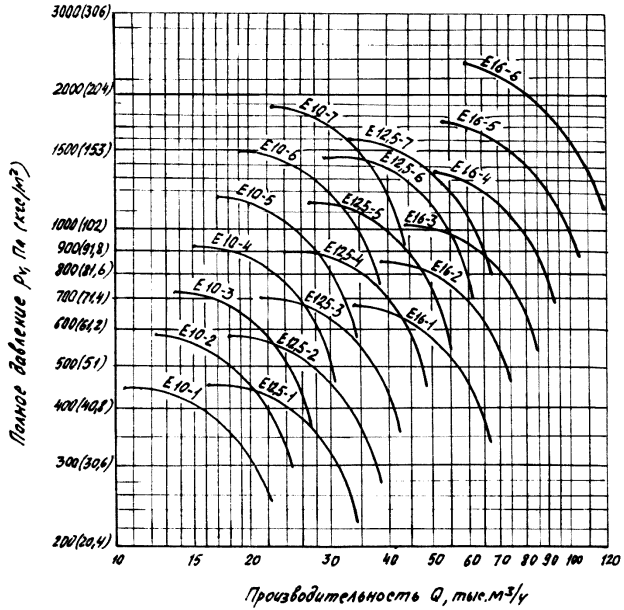


Рис. 2 Сводный график характеристик вентиляторов В.Ц4-75 (исполнение 6)

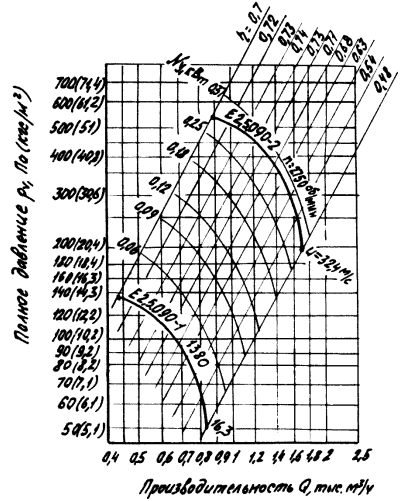


Рис. 3 Аэродинамическая характеристика вентилятора В.Ц4-75-2,5 с колесом диаметром 0,9 Dном (исполнение 1)

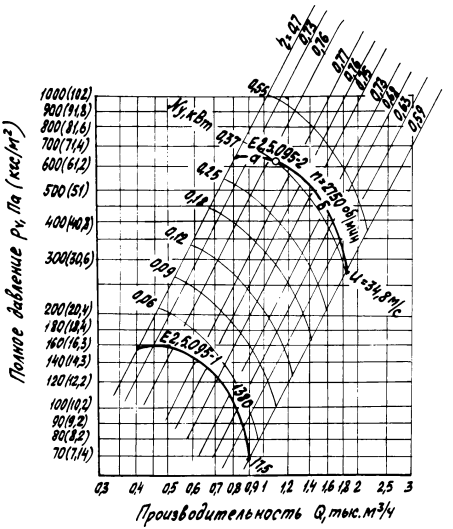


Рис. 4 Аэродинамическая характеристика вентилятора В.Ц4-75-2,5 с колесом диаметром 0,95 Dном (исполнение 1)

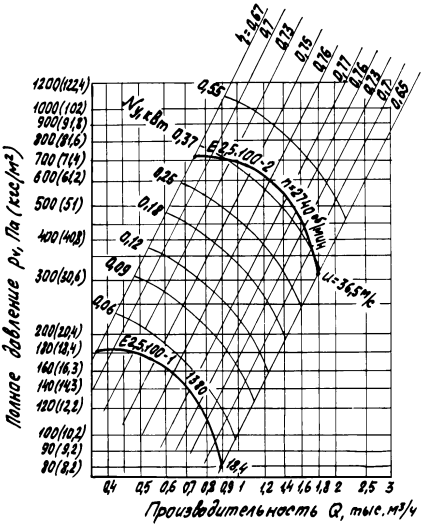


Рис. 5 Аэродинамическая характеристика вентилятора В.Ц4-75-2,5 с колесом диаметром Dном (исполнение 1)

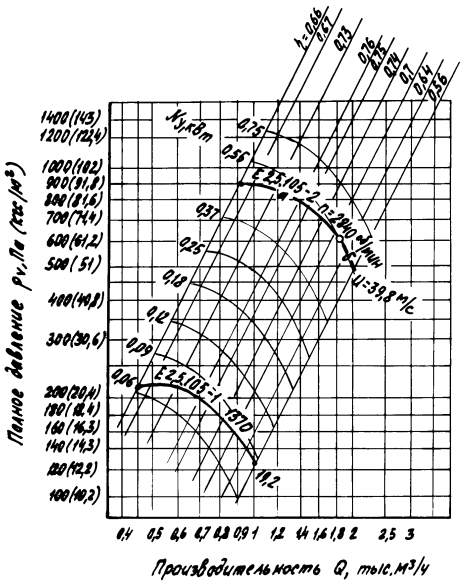


Рис. 6 Аэродинамическая характеристика вентилятора В.Ц4-75-2,5 с колесом диаметром 1,05 Dном (исполнение 1)

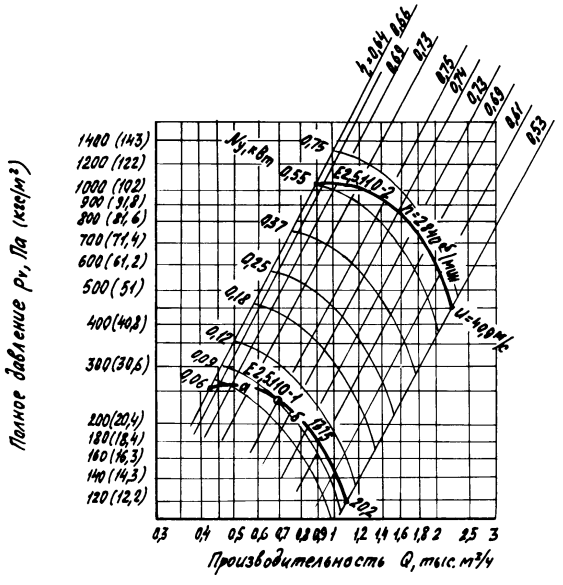


Рис. 7 Аэродинамическая характеристика вентилятора В.Ц4-75-2,5 с колесом диаметром 1,1 Dном (исполнение 1)

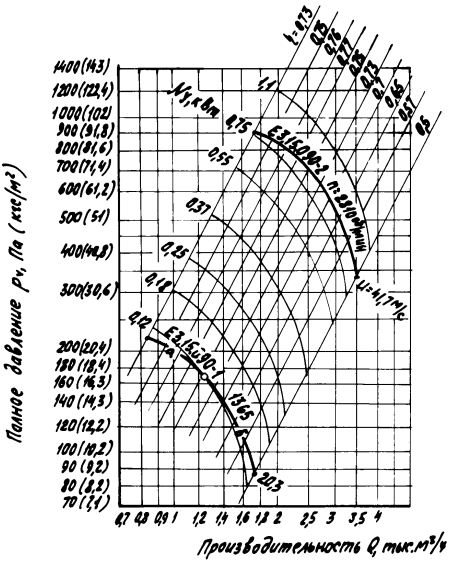
Полное давление $p_v$, Па (кгс/м²)
Производительность Q, тыс.м³/ч
1400(143)
1200(122,4)
1000(102)
900(91,8)
800(81,6)
700(71,4)
600(61,2)
500(51)
400(40,8)
300(30,6)
200(20,4)
180(18,4)
160(16,3)
140(14,3)
120(12,2)
100(10,2)
90(9,2)
80(8,2)
70(7,1)
0,7 0,8 0,9 1 1,2 1,4 1,6 1,8 2 2,5 3 3,5 4
№ 1,1 с $\delta_{пр}$
0,75
0,55
0,37
0,25
0,18
0,12
E3,15(30)90-1
E3,15(30)90-2
n=880 об/мин
η=0,87
η=0,85
η=0,83
η=0,77
η=0,73
η=0,65
η=0,57
η=0,5

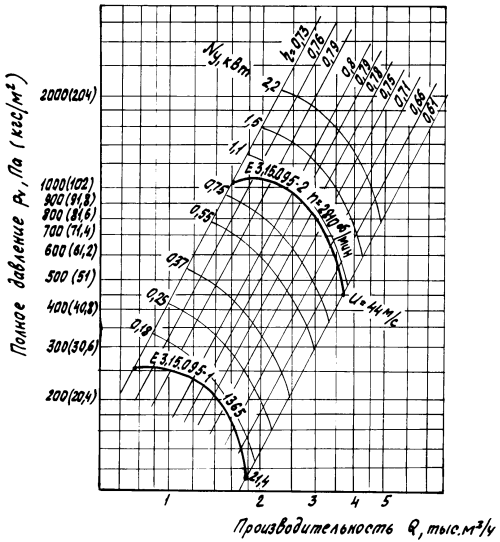


Рис. 9 Аэродинамическая характеристика вентилятора В.Ц4-75-3,15 с колесом диаметром 0,95 Dном (исполнение 1)

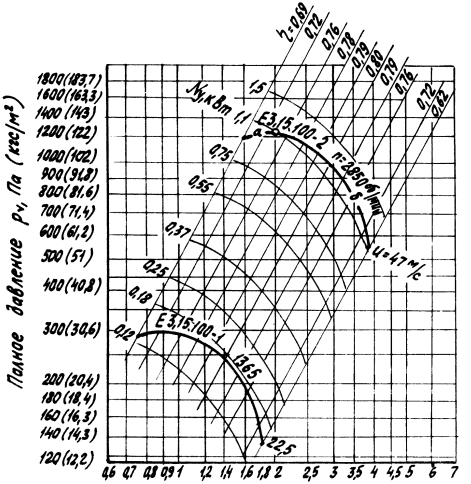


Производительность Q, тыс.м³/ч

Рис. 10 Аэродинамическая характеристика вентилятора В.Ц4-75-3,15 с колесом диаметром Dном (исполнение 1)

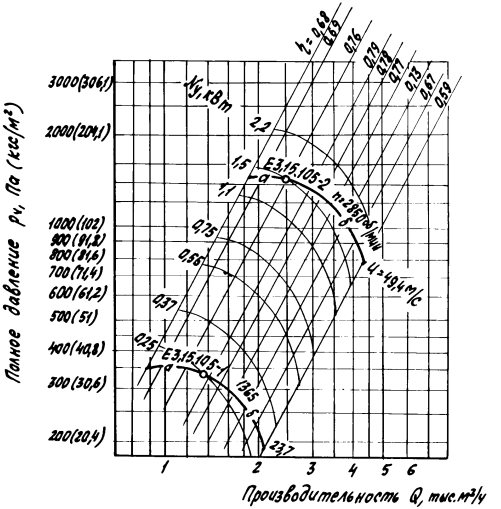


Рис. 11 Аэродинамическая характеристика вентилятора В.Ц4-75-3,15 с колесом диаметром 1,05 Dном (исполнение 1)

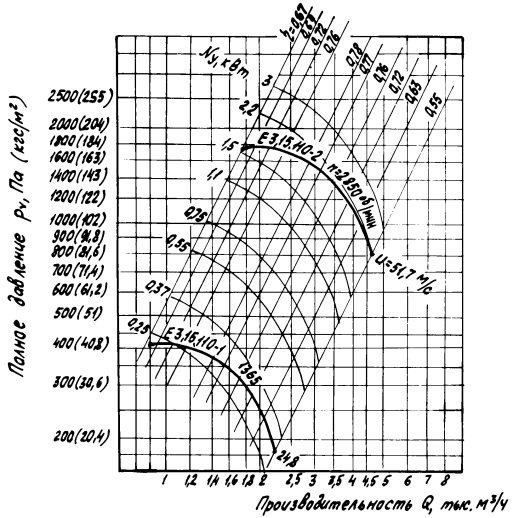


Рис. 12 Аэродинамическая характеристика вентилятора В.Ц4-75-3,15 с колесом диаметром 1,1 Dном (исполнение 1)

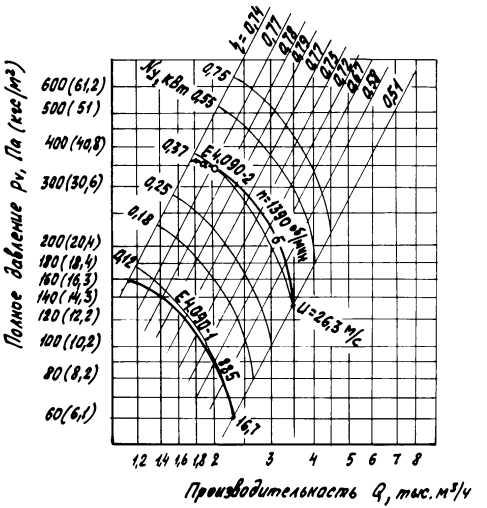


Рис. 13 Аэродинамическая характеристика вентилятора В.Ц4-75-4 с колесом диаметром 0,9 Dном (исполнение 1)

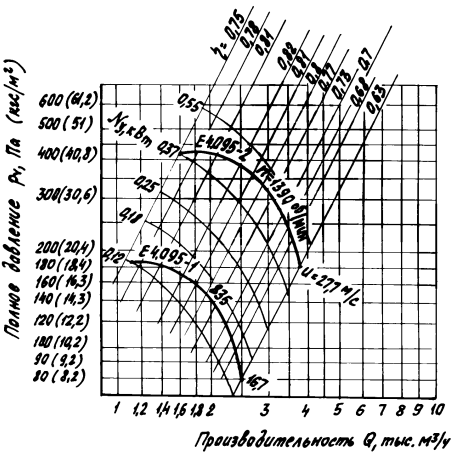


Рис. 14 Аэродинамическая характеристика вентилятора В.Ц4-75-4 с колесом диаметром 0,95 Дном (исполнение 1)

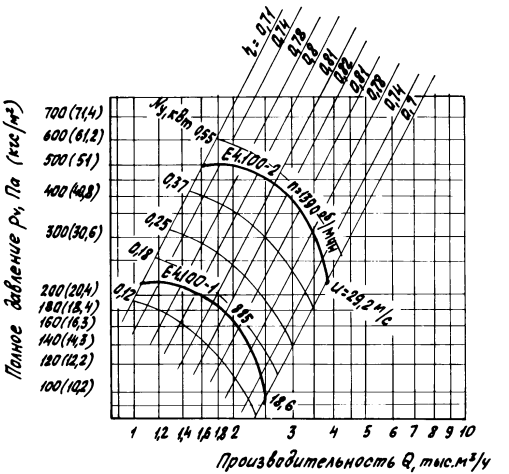


Рис. 15 Аэродинамическая характеристика вентилятора В.Ц4-75-4 с колесом диаметром Dном (исполнение 1)

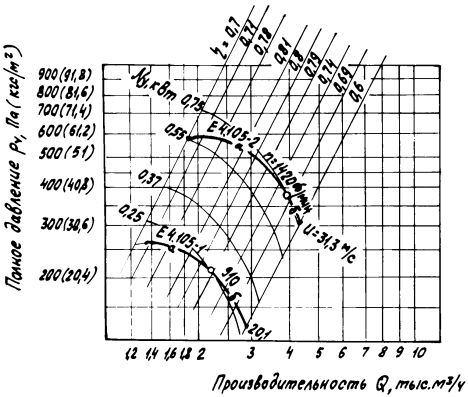


Рис. 16 Аэродинамическая характеристика вентилятора В.Ц4-75-4 с колесом диаметром 1,05 Dном (исполнение 1)

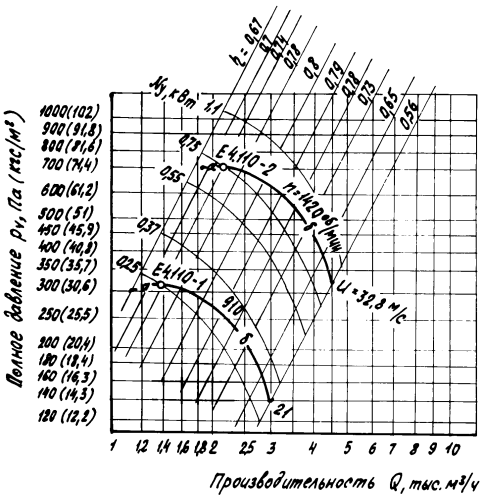


Рис. 17 Аэродинамическая характеристика вентилятора В.Ц4-75-4 с колесом диаметром 1,1Dном (исполнение 1)

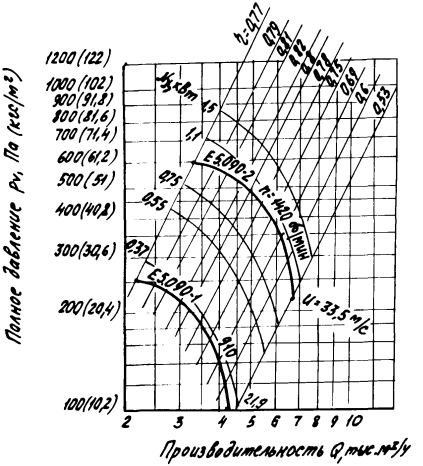


Рис. 18 Аэродинамическая характеристика вентилятора В.Ц4-75-5 с колесом диаметром 0,9 Дном (исполнение 1)

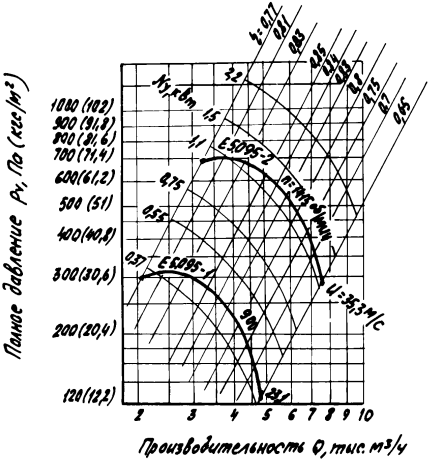


Рис. 19 Аэродинамическая характеристика вентилятора В.Ц4-75-5 с колесом диаметром 0,95 Dном (исполнение 1)

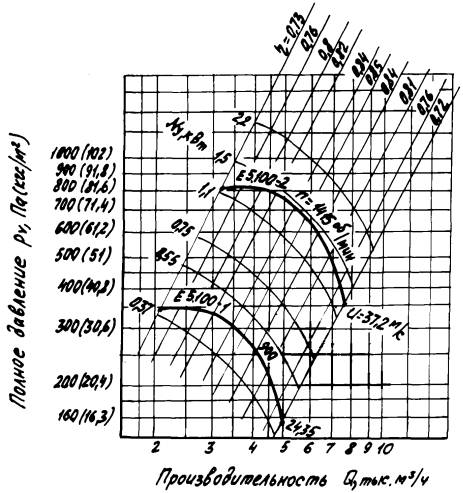


Рис. 20 Аэродинамическая характеристика вентилятора В.Ц4-75-5 с колесом диаметром Dном (исполнение 1)

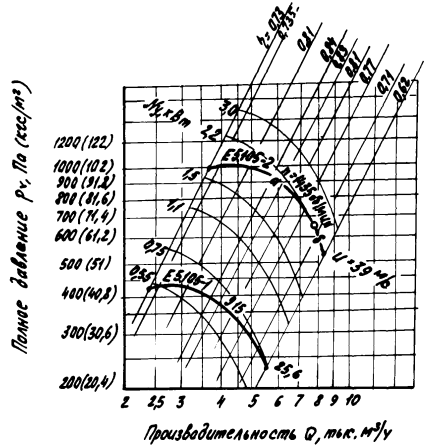


Рис. 21 Аэродинамическая характеристика вентилятора В.Ц4-75-5 с колесом диаметром 1,05 Dном (исполнение 1)

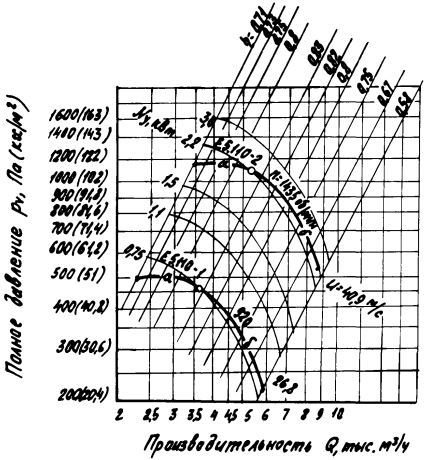


Рис. 22 Аэродинамическая характеристика вентилятора В.Ц4-75-5 с колесом диаметром 1,1 Дном (исполнение 1)

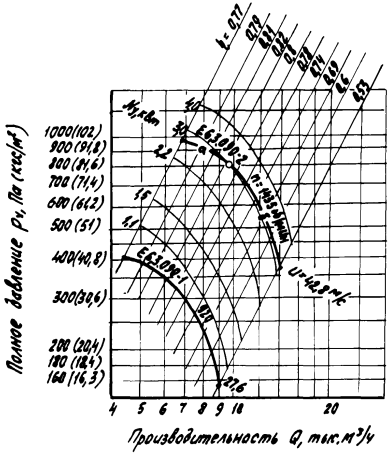


Рис. 23 Аэродинамическая характеристика вентилятора В.Ц4-75-6,3 с колесом диаметром 0,9 Dном (исполнение 1)

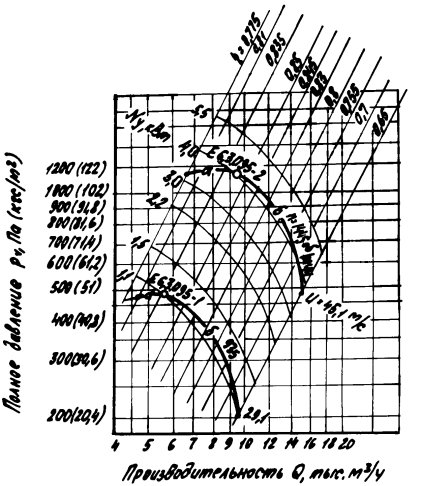
Полное давление $P_v$, Па (кгс/м²)
1200 (122)
1100 (102)
900 (91,8)
800 (81,6)
700 (71,4)
600 (61,2)
500 (51)
400 (40,8)
300 (30,6)
200 (20,4)
$N_y$, кВт
5,5
4,0
3,0
2,2
1,5
1,1
0,75
4 5 6 7 8 9 10 12 14 16 18 20
Производительность Q, тыс. м³/ч
№ 12,5 Исп. 1
№ 12,5 Исп. 2
№ 10 Исп. 1
№ 10 Исп. 2
№ 8 Исп. 1
№ 8 Исп. 2
№ 6,3 Исп. 1
№ 6,3 Исп. 2
№ 5 Исп. 1
№ 5 Исп. 2
№ 4 Исп. 1
№ 4 Исп. 2
№ 3,15 Исп. 1
№ 3,15 Исп. 2
№ 2,5 Исп. 1
№ 2,5 Исп. 2
№ 2 Исп. 1
№ 2 Исп. 2
№ 1,6 Исп. 1
№ 1,6 Исп. 2
№ 1,25 Исп. 1
№ 1,25 Исп. 2
№ 1 Исп. 1
№ 1 Исп. 2
№ 0,8 Исп. 1
№ 0,8 Исп. 2
№ 0,63 Исп. 1
№ 0,63 Исп. 2
№ 0,5 Исп. 1
№ 0,5 Исп. 2
№ 0,4 Исп. 1
№ 0,4 Исп. 2
№ 0,315 Исп. 1
№ 0,315 Исп. 2
№ 0,25 Исп. 1
№ 0,25 Исп. 2
№ 0,2 Исп. 1
№ 0,2 Исп. 2
№ 0,16 Исп. 1
№ 0,16 Исп. 2
№ 0,125 Исп. 1
№ 0,125 Исп. 2
№ 0,1 Исп. 1
№ 0,1 Исп. 2
№ 0,08 Исп. 1
№ 0,08 Исп. 2
№ 0,063 Исп. 1
№ 0,063 Исп. 2
№ 0,05 Исп. 1
№ 0,05 Исп. 2
№ 0,04 Исп. 1
№ 0,04 Исп. 2
№ 0,032 Исп. 1
№ 0,032 Исп. 2
№ 0,025 Исп. 1
№ 0,025 Исп. 2
№ 0,02 Исп. 1
№ 0,02 Исп. 2
№ 0,016 Исп. 1
№ 0,016 Исп. 2
№ 0,0125 Исп. 1
№ 0,0125 Исп. 2
№ 0,01 Исп. 1
№ 0,01 Исп. 2
№ 0,008 Исп. 1
№ 0,008 Исп. 2
№ 0,0063 Исп. 1
№ 0,0063 Исп. 2
№ 0,005 Исп. 1
№ 0,005 Исп. 2
№ 0,004 Исп. 1
№ 0,004 Исп. 2
№ 0,0032 Исп. 1
№ 0,0032 Исп. 2
№ 0,0025 Исп. 1
№ 0,0025 Исп. 2
№ 0,002 Исп. 1
№ 0,002 Исп. 2
№ 0,0016 Исп. 1
№ 0,0016 Исп. 2
№ 0,00125 Исп. 1
№ 0,00125 Исп. 2
№ 0,001 Исп. 1
№ 0,001 Исп. 2
№ 0,0008 Исп. 1
№ 0,0008 Исп. 2
№ 0,00063 Исп. 1
№ 0,00063 Исп. 2
№ 0,0005 Исп. 1
№ 0,0005 Исп. 2
№ 0,0004 Исп. 1
№ 0,0004 Исп. 2
№ 0,00032 Исп. 1
№ 0,00032 Исп. 2
№ 0,00025 Исп. 1
№ 0,00025 Исп. 2
№ 0,0002 Исп. 1
№ 0,0002 Исп. 2
№ 0,00016 Исп. 1
№ 0,00016 Исп. 2
№ 0,000125 Исп. 1
№ 0,000125 Исп. 2
№ 0,0001 Исп. 1
№ 0,0001 Исп. 2
№ 0,00008 Исп. 1
№ 0,00008 Исп. 2
№ 0,000063 Исп. 1
№ 0,000063 Исп. 2
№ 0,00005 Исп. 1
№ 0,00005 Исп. 2
№ 0,00004 Исп. 1
№ 0,00004 Исп. 2
№ 0,000032 Исп. 1
№ 0,000032 Исп. 2
№ 0,000025 Исп. 1
№ 0,000025 Исп. 2
№ 0,00002 Исп. 1
№ 0,00002 Исп. 2
№ 0,000016 Исп. 1
№ 0,000016 Исп. 2
№ 0,0000125 Исп. 1
№ 0,0000125 Исп. 2
№ 0,00001 Исп. 1
№ 0,00001 Исп. 2
№ 0,000008 Исп. 1
№ 0,000008 Исп. 2
№ 0,0000063 Исп. 1
№ 0,0000063 Исп. 2
№ 0,000005 Исп. 1
№ 0,000005 Исп. 2
№ 0,000004 Исп. 1
№ 0,000004 Исп. 2
№ 0,0000032 Исп. 1
№ 0,0000032 Исп. 2
№ 0,0000025 Исп. 1
№ 0,0000025 Исп. 2
№ 0,000002 Исп. 1
№ 0,000002 Исп. 2
№ 0,0000016 Исп. 1
№ 0,0000016 Исп. 2
№ 0,00000125 Исп. 1
№ 0,00000125 Исп. 2
№ 0,000001 Исп. 1
№ 0,000001 Исп. 2
№ 0,0000008 Исп. 1
№ 0,0000008 Исп. 2
№ 0,0000006 Исп. 1
№ 0,0000006 Исп. 2
№ 0,0000005 Исп. 1
№ 0,0000005 Исп. 2
№ 0,0000004 Исп. 1
№ 0,0000004 Исп. 2
№ 0,0000003 Исп. 1
№ 0,0000003 Исп. 2
№ 0,0000002 Исп. 1
№ 0,0000002 Исп. 2
№ 0,0000001 Исп. 1
№ 0,0000001 Исп. 2
№ 0,00000008 Исп. 1
№ 0,00000008 Исп. 2
№ 0,00000006 Исп. 1
№ 0,00000006 Исп. 2
№ 0,00000005 Исп. 1
№ 0,00000005 Исп. 2
№ 0,00000004 Исп. 1
№ 0,00000004 Исп. 2
№ 0,00000003 Исп. 1
№ 0,00000003 Исп. 2
№ 0,00000002 Исп. 1
№ 0,00000002 Исп. 2
№ 0,00000001 Исп. 1
№ 0,00000001 Исп. 2
№ 0,000000008 Исп. 1
№ 0,000000008 Исп. 2
№ 0,000000006 Исп. 1
№ 0,000000006 Исп. 2
№ 0,000000005 Исп. 1
№ 0,000000005 Исп. 2
№ 0,000000004 Исп. 1
№ 0,000000004 Исп. 2
№ 0,000000003 Исп. 1
№ 0,000000003 Исп. 2
№ 0,000000002 Исп. 1
№ 0,000000002 Исп. 2
№ 0,000000001 Исп. 1
№ 0,000000001 Исп. 2
№ 0,0000000008 Исп. 1
№ 0,0000000008 Исп. 2
№ 0,0000000006 Исп. 1
№ 0,0000000006 Исп. 2
№ 0,0000000005 Исп. 1
№ 0,0000000005 Исп. 2
№ 0,0000000004 Исп. 1
№ 0,0000000004 Исп. 2
№ 0,0000000003 Исп. 1
№ 0,0000000003 Исп. 2
№ 0,0000000002 Исп. 1
№ 0,0000000002 Исп. 2
№ 0,0000000001 Исп. 1
№ 0,0000000001 Исп. 2
№ 0,00000000008 Исп. 1
№ 0,00000000008 Исп. 2
№ 0,00000000006 Исп. 1
№ 0,00000000006 Исп. 2
№ 0,00000000005 Исп. 1
№ 0,00000000005 Исп. 2
№ 0,00000000004 Исп. 1
№ 0,00000000004 Исп. 2
№ 0,00000000003 Исп. 1
№ 0,00000000003 Исп. 2
№ 0,00000000002 Исп. 1
№ 0,00000000002 Исп. 2
№ 0,00000000001 Исп. 1
№ 0,00000000001 Исп. 2
№ 0,000000000008 Исп. 1
№ 0,000000000008 Исп. 2
№ 0,000000000006 Исп. 1
№ 0,000000000006 Исп. 2
№ 0,000000000005 Исп. 1
№ 0,000000000005 Исп. 2
№ 0,000000000004 Исп. 1
№ 0,000000000004 Исп. 2
№ 0,000000000003 Исп. 1
№ 0,000000000003 Исп. 2
№ 0,000000000002 Исп. 1
№ 0,000000000002 Исп. 2
№ 0,000000000001 Исп. 1
№ 0,000000000001 Исп. 2
№ 0,0000000000008 Исп. 1
№ 0,0000000000008 Исп. 2
№ 0,0000000000006 Исп. 1
№ 0,0000000000006 Исп. 2
№ 0,0000000000005 Исп. 1
№ 0,0000000000005 Исп. 2
№ 0,0000000000004 Исп. 1
№ 0,0000000000004 Исп. 2
№ 0,0000000000003 Исп. 1
№ 0,0000000000003 Исп. 2
№ 0,0000000000002 Исп. 1
№ 0,0000000000002 Исп. 2
№ 0,0000000000001 Исп. 1
№ 0,0000000000001 Исп. 2
№ 0,00000000000008 Исп. 1
№ 0,00000000000008 Исп. 2
№ 0,00000000000006 Исп. 1
№ 0,00000000000006 Исп. 2
№ 0,00000000000005 Исп. 1
№ 0,00000000000005 Исп. 2
№ 0,00000000000004 Исп. 1
№ 0,00000000000004 Исп. 2
№ 0,00000000000003 Исп. 1
№ 0,00000000000003 Исп. 2
№ 0,00000000000002 Исп. 1
№ 0,00000000000002 Исп. 2
№ 0,00000000000001 Исп. 1
№ 0,00000000000001 Исп. 2
№ 0,000000000000008 Исп. 1
№ 0,000000000000008 Исп. 2
№ 0,000000000000006 Исп. 1
№ 0,000000000000006 Исп. 2
№ 0,000000000000005 Исп. 1
№ 0,000000000000005 Исп. 2
№ 0,000000000000004 Исп. 1
№ 0,000000000000004 Исп. 2
№ 0,000000000000003 Исп. 1
№ 0,000000000000003 Исп. 2
№ 0,000000000000002 Исп. 1
№ 0,000000000000002 Исп. 2
№ 0,000000000000001 Исп. 1
№ 0,000000000000001 Исп. 2
№ 0,0000000000000008 Исп. 1
№ 0,0000000000000008 Исп. 2
№ 0,0000000000000006 Исп. 1
№ 0,0000000000000006 Исп. 2
№ 0,0000000000000005 Исп. 1
№ 0,0000000000000005 Исп. 2
№ 0,0000000000000004 Исп. 1
№ 0,0000000000000004 Исп. 2
№ 0,0000000000000003 Исп. 1
№ 0,0000000000000003 Исп. 2
№ 0,0000000000000002 Исп. 1
№ 0,0000000000000002 Исп. 2
№ 0,0000000000000001 Исп. 1
№ 0,0000000000000001 Исп. 2
№ 0,00000000000000008 Исп. 1
№ 0,00000000000000008 Исп. 2
№ 0,00000000000000006 Исп. 1
№ 0,00000000000000006 Исп. 2
№ 0,00000000000000005 Исп. 1
№ 0,00000000000000005 Исп. 2
№ 0,00000000000000004 Исп. 1
№ 0,00000000000000004 Исп. 2
№ 0,00000000000000003 Исп. 1
№ 0,00000000000000003 Исп. 2
№ 0,00000000000000002 Исп. 1
№ 0,00000000000000002 Исп. 2
№ 0,00000000000000001 Исп. 1
№ 0,00000000000000001 Исп. 2
№ 0,000000000000000008 Исп. 1
№ 0,000000000000000008 Исп. 2
№ 0,000000000000000006 Исп. 1
№ 0,000000000000000006 Исп. 2
№ 0,000000000000000005 Исп. 1
№ 0,000000000000000005 Исп. 2
№ 0,000000000000000004 Исп. 1
№ 0,000000000000000004 Исп. 2
№ 0,000000000000000003 Исп. 1
№ 0,000000000000000003 Исп. 2
№ 0,000000000000000002 Исп. 1
№ 0,000000000000000002 Исп. 2
№ 0,000000000000000001 Исп. 1
№ 0,000000000000000001 Исп. 2
№ 0,0000000000000000008 Исп. 1
№ 0,0000000000000000008 Исп. 2
№ 0,0000000000000000006 Исп. 1
№ 0,0000000000000000006 Исп. 2
№ 0,0000000000000000005 Исп. 1
№ 0,0000000000000000005 Исп. 2
№ 0,0000000000000000004 Исп. 1
№ 0,0000000000000000004 Исп. 2
№ 0,0000000000000000003 Исп. 1
№ 0,0000000000000000003 Исп. 2
№ 0,0000000000000000002 Исп. 1
№ 0,0000000000000000002 Исп. 2
№ 0,0000000000000000001 Исп. 1
№ 0,0000000000000000001 Исп. 2
№ 0,00000000000000000008 Исп. 1
№ 0,00000000000000000008 Исп. 2
№ 0,00000000000000000006 Исп. 1
№ 0,00000000000000000006 Исп. 2
№ 0,00000000000000000005 Исп. 1
№ 0,00000000000000000005 Исп. 2
№ 0,00000000000000000004 Исп. 1
№ 0,00000000000000000004 Исп. 2
№ 0,00000000000000000003 Исп. 1
№ 0,00000000000000000003 Исп. 2
№ 0,00000000000000000002 Исп. 1
№ 0,00000000000000000002 Исп. 2
№ 0,00000000000000000001 Исп. 1
№ 0,00000000000000000001 Исп. 2
№ 0,000000000000000000008 Исп. 1
№ 0,000000000000000000008 Исп. 2
№ 0,000000000000000000006 Исп. 1
№ 0,000000000000000000006 Исп. 2
№ 0,000000000000000000005 Исп. 1
№ 0,000000000000000000005 Исп. 2
№ 0,000000000000000000004 Исп. 1
№ 0,000000000000000000004 Исп. 2
№ 0,000000000000000000003 Исп. 1
№ 0,000000000000000000003 Исп. 2
№ 0,000000000000000000002 Исп. 1
№ 0,000000000000000000002 Исп. 2
№ 0,000000000000000000001 Исп. 1
№ 0,000000000000000000001 Исп. 2
№ 0,0000000000000000000008 Исп. 1
№ 0,0000000000000000000008 Исп. 2
№ 0,0000000000000000000006 Исп. 1
№ 0,0000000000000000000006 Исп. 2
№ 0,0000000000000000000005 Исп. 1
№ 0,0000000000000000000005 Исп. 2
№ 0,0000000000000000000004 Исп. 1
№ 0,0000000000000000000004 Исп. 2
№ 0,0000000000000000000003 Исп. 1
№ 0,0000000000000000000003 Исп. 2
№ 0,0000000000000000000002 Исп. 1
№ 0,0000000000000000000002 Исп. 2
№ 0,0000000000000000000001 Исп. 1
№ 0,0000000000000000000001 Исп. 2
№ 0,00000000000000000000008 Исп. 1
№ 0,00000000000000000000008 Исп. 2
№ 0,00000000000000000000006 Исп. 1
№ 0,00000000000000000000006 Исп. 2
№ 0,00000000000000000000005 Исп. 1
№ 0,00000000000000000000005 Исп. 2
№ 0,00000000000000000000004 Исп. 1
№ 0,00000000000000000000004 Исп. 2
№ 0,00000000000000000000003 Исп. 1
№ 0,00000000000000000000003 Исп. 2
№ 0,00000000000000000000002 Исп. 1
№ 0,00000000000000000000002 Исп. 2
№ 0,00000000000000000000001 Исп. 1
№ 0,00000000000000000000001 Исп. 2
№ 0,000000000000000000000008 Исп. 1
№ 0,000000000000000000000008 Исп. 2
№ 0,000000000000000000000006 Исп. 1
№ 0,000000000000000000000006 Исп. 2
№ 0,000000000000000000000005 Исп. 1
№ 0,000000000000000000000005 Исп. 2
№ 0,000000000000000000000004 Исп. 1
№ 0,000000000000000000000004 Исп. 2
№ 0,000000000000000000000003 Исп. 1
№ 0,000000000000000000000003 Исп. 2
№ 0,000000000000000000000002 Исп. 1
№ 0,000000000000000000000002 Исп. 2
№ 0,000000000000000000000001 Исп. 1
№ 0,000000000000000000000001 Исп. 2
№ 0,0000000000000000000000008 Исп. 1
№ 0,0000000000000000000000008 Исп. 2
№ 0,0000000000000000000000006 Исп. 1
№ 0,0000000000000000000000006 Исп. 2
№ 0,0000000000000000000000005 Исп. 1
№ 0,0000000000000000000000005 Исп. 2
№ 0,0000000000000000000000004 Исп. 1
№ 0,0000000000000000000000004 Исп. 2
№ 0,0000000000000000000000003 Исп. 1
№ 0,0000000000000000000000003 Исп. 2
№ 0,0000000000000000000000002 Исп. 1
№ 0,0000000000000000000000002 Исп. 2
№ 0,0000000000000000000000001 Исп. 1
№ 0,0000000000000000000000001 Исп. 2
№ 0,00000000000000000000000008 Исп. 1
№ 0,00000000000000000000000008 Исп. 2
№ 0,00000000000000000000000006 Исп. 1
№ 0,00000000000000000000000006 Исп. 2
№ 0,00000000000000000000000005 Исп. 1
№ 0,00000000000000000000000005 Исп. 2
№ 0,00000000000000000000000004 Исп. 1
№ 0,00000000000000000000000004 Исп. 2
№ 0,00000000000000000000000003 Исп. 1
№ 0,00000000000000000000000003 Исп. 2
№ 0,00000000000000000000000002 Исп. 1
№ 0,00000000000000000000000002 Исп. 2
№ 0,00000000000000000000000001 Исп. 1
№ 0,00000000000000000000000001 Исп. 2
№ 0,000000000000000000000000008 Исп. 1
№ 0,000000000000000000000000008 Исп. 2
№ 0,000000000000000000000000006 Исп. 1
№ 0,000000000000000000000000006 Исп. 2
№ 0,000000000000000000000000005 Исп. 1
№ 0,000000000000000000000000005 Исп. 2
№ 0,000000000000000000000000004 Исп. 1
№ 0,000000000000000000000000004 Исп. 2
№ 0,000000000000000000000000003 Исп. 1
№ 0,000000000000000000000000003 Исп. 2
№ 0,000000000000000000000000002 Исп. 1
№ 0,000000000000000000000000002 Исп. 2
№ 0,000000000000000000000000001 Исп. 1
№ 0,000000000000000000000000001 Исп. 2
№ 0,0000000000000000000000000008 Исп. 1
№ 0,0000000000000000000000000008 Исп. 2
№ 0,0000000000000000000000000006 Исп. 1
№ 0,0000000000000000000000000006 Исп. 2
№ 0,0000000000000000000000000005 Исп. 1
№ 0,0000000000000000000000000005 Исп. 2
№ 0,0000000000000000000000000004 Исп. 1
№ 0,0000000000000000000000000004 Исп. 2
№ 0,0000000000000000000000000003 Исп. 1
№ 0,0000000000000000000000000003 Исп. 2
№ 0,0000000000000000000000000002 Исп. 1
№ 0,0000000000000000000000000002 Исп. 2
№ 0,0000000000000000000000000001 Исп. 1
№ 0,0000000000000000000000000001 Исп. 2
№ 0,00000000000000000000000000008 Исп. 1
№ 0,00000000000000000000000000008 Исп. 2
№ 0,00000000000000000000000000006 Исп. 1
№ 0,00000000000000000000000000006 Исп. 2
№ 0,00000000000000000000000000005 Исп. 1
№ 0,00000000000000000000000000005 Исп. 2
№ 0,00000000000000000000000000004 Исп. 1
№ 0,00000000000000000000000000004 Исп. 2
№ 0,00000000000000000000000000003 Исп. 1
№ 0,00000000000000000000000000003 Исп. 2
№ 0,00000000000000000000000000002 Исп. 1
№ 0,00000000000000000000000000002 Исп. 2
№ 0,00000000000000000000000000001 Исп. 1
№ 0,00000000000000000000000000001 Исп. 2
№ 0,000000000000000000000000000008 Исп. 1
№ 0,000000000000000000000000000008 Исп. 2
№ 0,000000000000000000000000000006 Исп. 1
№ 0,000000000000000000000000000006 Исп. 2
№ 0,000000000000000000000000000005 Исп. 1
№ 0,000000000000000000000000000005 Исп. 2
№ 0,000000000000000000000000000004 Исп. 1
№ 0,000000000000000000000000000004 Исп. 2
№ 0,000000000000000000000000000003 Исп. 1
№ 0,000000000000000000000000000003 Исп. 2
№ 0,000000000000000000000000000002 Исп. 1
№ 0,000000000000000000000000000002 Исп. 2
№ 0,000000000000000000000000000001 Исп. 1
№ 0,000000000000000000000000000001 Исп. 2
№ 0,0000000000000000000000000000008 Исп. 1
№ 0,0000000000000000000000000000008 Исп. 2
№ 0,0000000000000000000000000000006 Исп. 1
№ 0,0000000000000000000000000000006 Исп. 2
№ 0,0000000000000000000000000000005 Исп. 1
№ 0,0000000000000000000000000000005 Исп. 2
№ 0,0000000000000000000000000000004 Исп. 1
№ 0,0000000000000000000000000000004 Исп. 2
№ 0,0000000000000000000000000000003 Исп. 1
№ 0,0000000000000000000000000000003 Исп. 2
№ 0,0000000000000000000000000000002 Исп. 1
№ 0,0000000000000000000000000000002 Исп. 2
№ 0,0000000000000000000000000000001 Исп. 1
№ 0,0000000000000000000000000000001 Исп. 2
№ 0,00000000000000000000000000000008 Исп. 1
№ 0,00000000000000000000000000000008 Исп. 2
№ 0,00000000000000000000000000000006 Исп. 1
№ 0,00000000000000000000000000000006 Исп. 2
№ 0,00000000000000000000000000000005 Исп. 1
№ 0,00000000000000000000000000000005 Исп. 2
№ 0,00000000000000000000000000000004 Исп. 1
№ 0,00000000000000000000000000000004 Исп. 2
№ 0,00000000000000000000000000000003 Исп. 1
№ 0,00000000000000000000000000000003 Исп. 2
№ 0,00000000000000000000000000000002 Исп. 1
№ 0,00000000000000000000000000000002 Исп. 2
№ 0,00000000000000000000000000000001 Исп. 1
№ 0,00000000000000000000000000000001 Исп. 2
№ 0,000000000000000000000000000000008 Исп. 1
№ 0,000000000000000000000000000000008 Исп. 2
№ 0,000000000000000000000000000000006 Исп. 1
№ 0,000000000000000000000000000000006 Исп. 2
№ 0,000000000000000000000000000000005 Исп. 1
№ 0,000000000000000000000000000000005 Исп. 2
№ 0,000000000000000000000000000000004 Исп. 1
№ 0,000000000000000000000000000000004 Исп. 2
№ 0,000000000000000000000000000000003 Исп. 1
№ 0,000000000000000000000000000000003 Исп. 2
№ 0,000000000000000000000000000000002 Исп. 1
№ 0,000000000000000000000000000000002 Исп. 2
№ 0,000000000000000000000000000000001 Исп. 1
№ 0,000000000000000000000000000000001 Исп. 2
№ 0,0000000000000000000000000000000008 Исп. 1
№ 0,0000000000000000000000000000000008 Исп. 2
№ 0,0000000000000000000000000000000006 Исп. 1
№ 0,0000000000000000000000000000000006 Исп. 2
№ 0,0000000000000000000000000000000005 Исп. 1
№ 0,0000000000000000000000000000000005 Исп. 2
№ 0,0000000000000000000000000000000004 Исп. 1
№ 0,0000000000000000000000000000000004 Исп. 2
№ 0,0000000000000000000000000000000003 Исп. 1
№ 0,0000000000000000000000000000000003 Исп. 2
№ 0,0000000000000000000000000000000002 Исп. 1
№ 0,0000000000000000000000000000000002 Исп. 2
№ 0,0000000000000000000000000000000001 Исп. 1
№ 0,0000000000000000000000000000000001 Исп. 2
№ 0,00000000000000000000000000000000008 Исп. 1
№ 0,00000000000000000000000000000000008 Исп. 2
№ 0,00000000000000000000000000000000006 Исп. 1
№ 0,00000000000000000000000000000000006 Исп. 2
№ 0,00000000000000000000000000000000005 Исп. 1
№ 0,00000000000000000000000000000000005 Исп. 2
№ 0,00000000000000000000000000000000004 Исп. 1
№ 0,00000000000000000000000000000000004 Исп. 2
№ 0,00000000000000000000000000000000003 Исп. 1
№ 0,00000000000000000000000000000000003 Исп. 2
№ 0,00000000000000000000000000000000002 Исп. 1
№ 0,00000000000000000000000000000000002 Исп. 2
№ 0,00000000000000000000000000000000001 Исп. 1
№ 0,00000000000000000000000000000000001 Исп. 2
№ 0,000000000000000000000000000000000008 Исп. 1
№ 0,000000000000000000000000000000000008 Исп. 2
№ 0,000000000000000000000000000000000006 Исп. 1
№ 0,000000000000000000000000000000000006 Исп. 2
№ 0,000000000000000000000000000000000005 Исп. 1
№ 0,000000000000000000000000000000000005 Исп. 2
№ 0,000000000000000000000000000000000004 Исп. 1
№ 0,000000000000000000000000000000000004 Исп. 2
№ 0,000000000000000000000000000000000003 Исп. 1
№ 0,000000000000000000000000000000000003 Исп. 2
№ 0,000000000000000000000000000000000002 Исп. 1
№ 0,000000000000000000000000000000000002 Исп. 2
№ 0,000000000000000000000000000000000001 Исп. 1
№ 0,000000000000000000000000000000000001 Исп. 2
№ 0,0000000000000000000000000000000000008 Исп. 1
№ 0,0000000000000000000000000000000000008 Исп. 2
№ 0,0000000000000000000000000000000000006 Исп. 1
№ 0,0000000000000000000000000000000000006 Исп. 2
№ 0,0000000000000000000000000000000000005 Исп. 1
№ 0,0000000000000000000000000000000000005 Исп. 2
№ 0,0000000000000000000000000000000000004 Исп. 1
№ 0,0000000000000000000000000000000000004 Исп. 2
№ 0,0000000000000000000000000000000000003 Исп. 1
№ 0,0000000000000000000000000000000000003 Исп. 2
№ 0,0000000000000000000000000000000000002 Исп. 1
№ 0,0000000000000000000000000000000000002 Исп. 2
№ 0,0000000000000000000000000000000000001 Исп. 1
№ 0,0000000000000000000000000000000000001 Исп. 2
№ 0,00000000000000000000000000000000000008 Исп. 1
№ 0,00000000000000000000000000000000000008 Исп. 2
№ 0,00000000000000000000000000000000000006 Исп. 1
№ 0,00000000000000000000000000000000000006 Исп. 2
№ 0,00000000000000000000000000000000000005 Исп. 1
№ 0,00000000000000000000000000000000000005 Исп. 2
№ 0,00000000000000000000000000000000000004 Исп. 1
№ 0,00000000000000000000000000000000000004 Исп. 2
№ 0,00000000000000000000000000000000000003 Исп. 1
№ 0,00000000000000000000000000000000000003 Исп. 2
№ 0,00000000000000000000000000000000000002 Исп. 1
№ 0,00000000000000000000000000000000000002 Исп. 2
№ 0,00000000000000000000000000000000000001 Исп. 1
№ 0,00000000000000000000000000000000000001 Исп. 2
№ 0,000000000000000000000000000000000000008 Исп. 1
№ 0,000000000000000000000000000000000000008 Исп. 2
№ 0,000000000000000000000000000000000000006 Исп. 1
№ 0,000000000000000000000000000000000000006 Исп. 2
№ 0,000000000000000000000000000000000000005 Исп. 1
№ 0,000000000000000000000000000000000000005 Исп. 2
№ 0,000000000000000000000000000000000000004 Исп. 1
№ 0,000000000000000000000000000000000000004 Исп. 2
№ 0,000000000000000000000000000000000000003 Исп. 1
№ 0,000000000000000000000000000000000000003 Исп. 2
№ 0,000000000000000000000000000000000000002 Исп. 1
№ 0,000000000000000000000000000000000000002 Исп. 2
№ 0,000000000000000000000000000000000000001 Исп. 1
№ 0,000000000000000000000000000000000000001 Исп. 2
№ 0,0000000000000000000000000000000000000008 Исп. 1
№ 0,0000000000000000000000000000000000000008 Исп. 2
№ 0,0000000000000000000000000000000000000006 Исп. 1
№ 0,0000000000000000000000000000000000000006 Исп. 2
№ 0,0000000000000000000000000000000000000005 Исп. 1
№ 0,0000000000000000000000000000000000000005 Исп. 2
№ 0,0000000000000000000000000000000000000004 Исп. 1
№ 0,0000000000000000000000000000000000000004 Исп. 2
№ 0,0000000000000000000000000000000000000003 Исп. 1
№ 0,0000000000000000000000000000000000000003 Исп. 2
№ 0,0000000000000000000000000000000000000002 Исп. 1
№ 0,0000000000000000000000000000000000000002 Исп. 2
№ 0,0000000000000000000000000000000000000001 Исп. 1
№ 0,0000000000000000000000000000000000000001 Исп. 2
№ 0,00000000000000000000000000000000000000008 Исп. 1
№ 0,00000000000000000000000000000000000000008 Исп. 2
№ 0,00000000000000000000000000000000000000006 Исп. 1
№ 0,00000000000000000000000000000000000000006 Исп. 2
№ 0,00000000000000000000000000000000000000005 Исп. 1
№ 0,00000000000000000000000000000000000000005 Исп. 2
№ 0,00000000000000000000000000000000000000004 Исп. 1
№ 0,00000000000000000000000000000000000000004 Исп. 2
№ 0,00000000000000000000000000000000000000003 Исп. 1
№ 0,00000000000000000000000000000000000000003 Исп. 2
№ 0,00000000000000000000000000000000000000002 Исп. 1
№ 0,00000000000000000000000000000000000000002 Исп. 2
№ 0,00000000000000000000000000000000000000001 Исп. 1
№ 0,00000000000000000000000000000000000000001 Исп. 2
№ 0,000000000000000000000000000000000000000008 Исп. 1
№ 0,000000000000000000000000000000000000000008 Исп. 2
№ 0,000000000000000000000000000000000000000006 Исп. 1
№ 0,000000000000000000000000000000000000000006 Исп. 2
№ 0,000000000000000000000000000000000000000005 Исп. 1
№ 0,000000000000000000000000000000000000000005 Исп. 2
№ 0,000000000000000000000000000000000000000004 Исп. 1
№ 0,000000000000000000000000000000000000000004 Исп. 2
№ 0,000000000000000000000000000000000000000003 Исп. 1
№ 0,000000000000000000000000000000000000000003 Исп. 2
№ 0,000000000000000000000000000000000000000002 Исп. 1
№ 0,000000000000000000000000000000000000000002 Исп. 2
№ 0,000000000000000000000000000000000000000001 Исп. 1
№ 0,000000000000000000000000000000000000000001 Исп. 2
№ 0,0000000000000000000000000000000000000000008 Исп. 1
№ 0,0000000000000000000000000000000000000000008 Исп. 2
№ 0,0000000000000000000000000000000000000000006 Исп. 1
№ 0,0000000000000000000000000000000000000000006 Исп. 2
№ 0,0000000000000000000000000000000000000000005 Исп. 1
№ 0,0000000000000000000000000000000000000000005 Исп. 2
№ 0,0000000000000000000000000000000000000000004 Исп. 1
№ 0,0000000000000000000000000000000000000000004 Исп. 2
№ 0,0000000000000000000000000000000000000000003 Исп. 1
№ 0,0000000000000000000000000000000000000000003 Исп. 2
№ 0,0000000000000000000000000000000000000000002 Исп. 1
№ 0,0000000000000000000000000000000000000000002 Исп. 2
№ 0,0000000000000000000000000000000000000000001 Исп. 1
№ 0,0000000000000000000000000000000000000000001 Исп. 2
№ 0,00000000000000000000000000000000000000000008 Исп. 1
№ 0,00000000000000000000000000000000000000000008 Исп. 2
№ 0,00000000000000000000000000000000000000000006 Исп. 1
№ 0,00000000000000000000000000000000000000000006 Исп. 2
№ 0,00000000000000000000000000000000000000000005 Исп. 1
№ 0,00000000000000000000000000000000000000000005 Исп. 2
№ 0,00000000000000000000000000000000000000000004 Исп. 1
№ 0,00000000000000000000000000000000000000000004 Исп. 2
№ 0,00000000000000000000000000000000000000000003 Исп. 1
№ 0,00000000000000000000000000000000000000000003 Исп. 2
№ 0,00000000000000000000000000000000000000000002 Исп. 1
№ 0,00000000000000000000000000000000000000000002 Исп. 2
№ 0,00000000000000000000000000000000000000000001 Исп. 1
№ 0,00000000000000000000000000000000000000000001 Исп. 2
№ 0,000000000000000000000000000000000000000000008 Исп. 1
№ 0,000000000000000000000000000000000000000000008 Исп. 2
№ 0,000000000000000000000000000000000000000000006 Исп. 1
№ 0,000000000000000000000000000000000000000000006 Исп. 2
№ 0,000000000000000000000000000000000000000000005 Исп. 1
№ 0,000000000000000000000000000000000000000000005 Исп. 2
№ 0,000000000000000000000000000000000000000000004 Исп. 1
№ 0,000000000000000000000000000000000000000000004 Исп. 2
№ 0,000000000000000000000000000000000000000000003 Исп. 1
№ 0,000000000000000000000000000000000000000000003 Исп. 2
№ 0,000000000000000000000000000000000000000000002 Исп. 1
№ 0,000000000000000000000000000000000000000000002 Исп. 2
№ 0,000000000000000000000000000000000000000000001 Исп. 1
№ 0,000000000000000000000000000000000000000000001 Исп. 2
№ 0,0000000000000000000000000000000000000000000008 Исп. 1
№ 0,0000000000000000000000000000000000000000000008 Исп. 2
№ 0,0000000000000000000000000000000000000000000006 Исп. 1
№ 0,0000000000000000000000000000000000000000000006 Исп. 2
№ 0,0000000000000000000000000000000000000000000005 Исп. 1
№ 0,0000000000000000000000000000000000000000000005 Исп. 2
№ 0,0000000000000000000000000000000000000000000004 Исп. 1
№ 0,0000000000000000000000000000000000000000000004 Исп. 2
№ 0,0000000000000000000000000000000000000000000003 Исп. 1
№ 0,0000000000000000000000000000000000000000000003 Исп. 2
№ 0,0000000000000000000000000000000000000000000002 Исп. 1
№ 0,0000000000000000000000000000000000000000000002 Исп. 2
№ 0,0000000000000000000000000000000000000000000001 Исп. 1
№ 0,0000000000000000000000000000000000000000000001 Исп. 2
№ 0,00000000000000000000000000000000000000000000008 Исп. 1
№ 0,00000000000000000000000000000000000000000000008 Исп. 2
№ 0,00000000000000000000000000000000000000000000006 Исп. 1
№ 0,00000000000000000000000000000000000000000000006 Исп. 2
№ 0,00000000000000000000000000000000000000000000005 Исп. 1
№ 0,00000000000000000000000000000000000000000000005 Исп. 2
№ 0,00000000000000000000000000000000000000000000004 Исп. 1
№ 0,00000000000000000000000000000000000000000000004 Исп. 2
№ 0,00000000000000000000000000000000000000000000003 Исп. 1
№ 0,00000000000000000000000000000000000000000000003 Исп. 2
№ 0,00000000000000000000000000000000000000000000002 Исп. 1
№ 0,00000000000000000000000000000000000000000000002 Исп. 2
№ 0,00000000000000000000000000000000000000000000001 Исп. 1
№ 0,00000000000000000000000000000000000000000000001 Исп. 2
№ 0,000000000000000000000000000000000000000000000008 Исп. 1
№ 0,000000000000000000000000000000000000000000000008 Исп. 2
№ 0,000000000000000000000000000000000000000000000006 Исп. 1
№ 0,000000000000000000000000000000000000000000000006 Исп. 2
№ 0,000000000000000000000000000000000000000000000005 Исп. 1
№ 0,000000000000000000000000000000000000000000000005 Исп. 2
№ 0,000000000000000000000000000000000000000000000004 Исп. 1
№ 0,000000000000000000000000000000000000000000000004 Исп. 2
№ 0,000000000000000000000000000000000000000000000003 Исп. 1
№ 0,000000000000000000000000000000000000000000000003 Исп. 2
№ 0,000000000000000000000000000000000000000000000002 Исп. 1
№ 0,000000000000000000000000000000000000000000000002 Исп. 2
№ 0,000000000000000000000000000000000000000000000001 Исп. 1
№ 0,000000000000000000000000000000000000000000000001 Исп. 2
№ 0,0000000000000000000000000000000000000000000000008 Исп. 1
№ 0,0000000000000000000000000000000000000000000000008 Исп. 2
№ 0,0000000000000000000000000000000000000000000000006 Исп. 1
№ 0,0000000000000000000000000000000000000000000000006 Исп. 2
№ 0,0000000000000000000000000000000000000000000000005 Исп. 1
№ 0,0000000000000000000000000000000000000000000000005 Исп. 2
№ 0,0000000000000000000000000000000000000000000000004 Исп. 1
№ 0,0000000000000000000000000000000000000000000000004 Исп. 2
№ 0,0000000000000000000000000000000000000000000000003 Исп. 1
№ 0,0000000000000000000000000000000000000000000000003 Исп. 2
№ 0,0000000000000000000000000000000000000000000000002 Исп. 1
№ 0,0000000000000000000000000000000000000000000000002 Исп. 2
№ 0,0000000000000000000000000000000000000000000000001 Исп. 1
№ 0,0000000000000000000000000000000000000000000000001 Исп. 2
№ 0,00000000000000000000000000000000000000000000000008 Исп. 1
№ 0,00000000000000000000

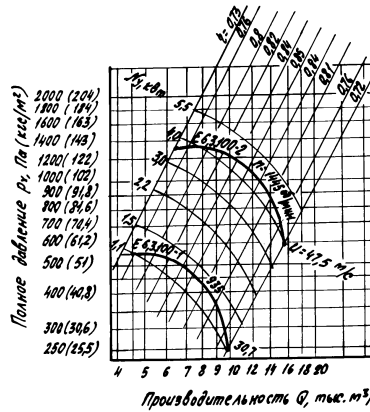


Рис. 25 Аэродинамическая характеристика вентилятора В.Ц4-75-6,3 с колесом диаметром Dном (исполнение 1)

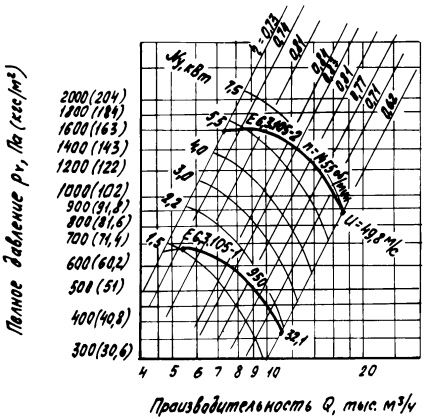


Рис. 26 Аэродинамическая характеристика вентилятора В.Ц4-75-6,3 с колесом диаметром 1,05 Dном (исполнение 1)

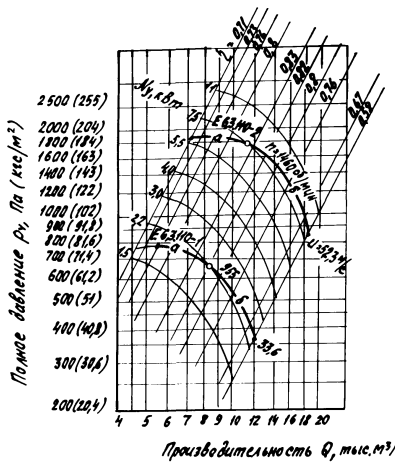


Рис. 27 Аэродинамическая характеристика вентилятора В.Ц4-75-6,3 с колесом диаметром 1,1 Dном (исполнение 1)

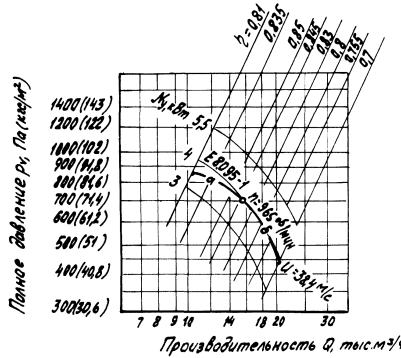


Рис. 28 Аэродинамическая характеристика вентилятора В.Ц4-75-8 с колесом диаметром 0,95 Дном (исполнение 1)

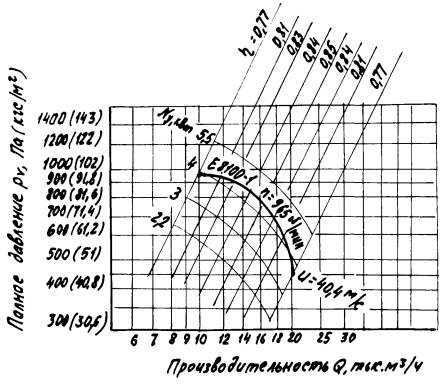


Рис. 29 Аэродинамическая характеристика вентилятора В.Ц4-75-8 с колесом диаметром Дном (исполнение 1)

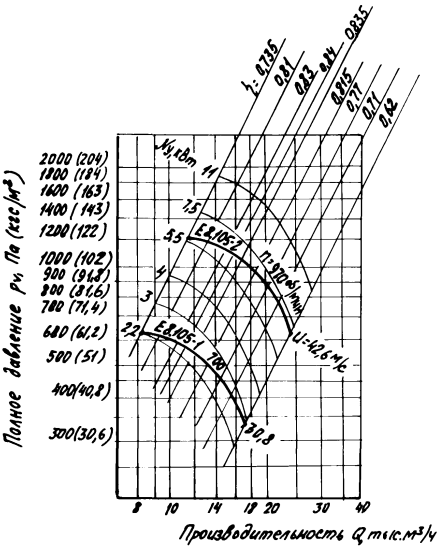


Рис. 30 Аэродинамическая характеристика вентилятора В.Ц4-75-8 с колесом диаметром 1,05 Dном (исполнение 1)

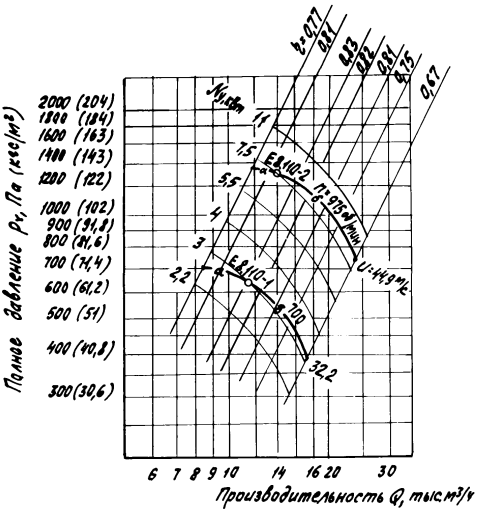


Рис. 31 Аэродинамическая характеристика вентилятора В.Ц4-75-8 с колесом диаметром 1,1 Дном (исполнение 1)

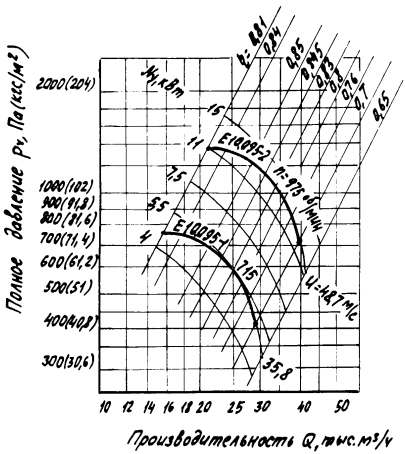


Рис. 32 Аэродинамическая характеристика вентилятора В. Ц4-75-10 с колесом диаметром 0,95 Dном (исполнение 1)

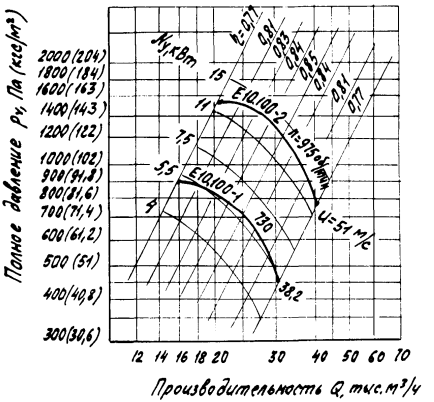


Рис. 33 Аэродинамическая характеристика вентилятора В.Ц4-75-10 с колесом диаметром Дном (исполнение 1)

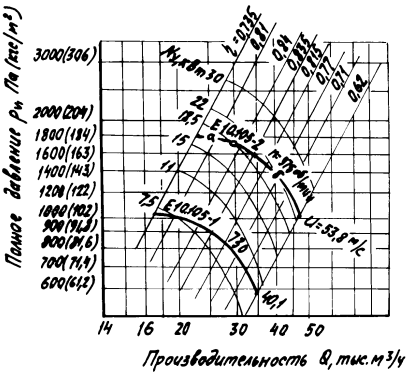
Полное давление $p_w$ Па (кгс/м²)
3000(306)
2000(204)
1800(184)
1600(163)
1400(143)
1200(122)
1000(102)
900(91,8)
800(81,6)
700(71,4)
600(61,2)
$N_{уст}$ 30
22
18,5
15
11
7,5
E(1,105-2
E(1,105-1
$n = 977$ об/мин
$\varphi_{уст}$
$\eta_{max}$
$\varphi_{max}$
$\varphi_{уст}$
$\varphi_{max}$
$\varphi_{max}$
$\varphi_{max

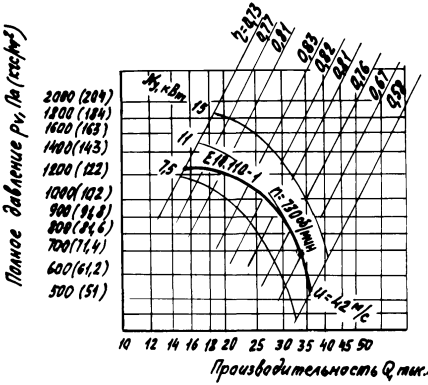


Рис. 35 Аэродинамическая характеристика вентилятора В.Ц4-75-10 с колесом диаметром 1,1 D ном (исполнение 1)

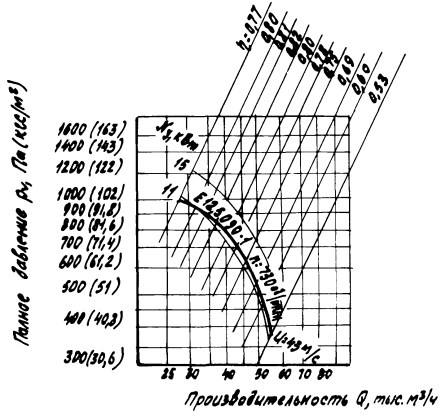


Рис. 36 Аэродинамическая характеристика вентилятора В.Ц4-75-12,5 с колесом диаметром 0,9 Дном (исполнение 1)

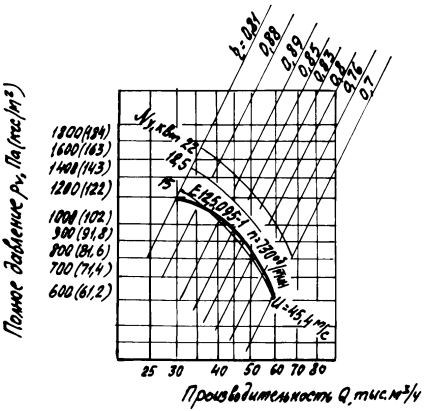


Рис. 37 Аэродинамическая характеристика вентилятора В.Ц4-75-12,5 с колесом диаметром 0,95 Дном (исполнение 1)

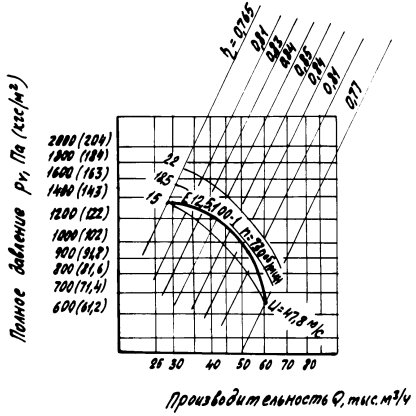


Рис. 38 Аэродинамическая характеристика вентилятора В.Ц4-75-12,5 с колесом диаметром Dнон (исполнение 1)

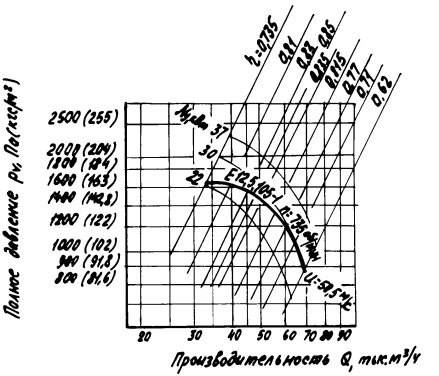


Рис. 39 Аэродинамическая характеристика вентилятора В.Ц4-75-12,5 с колесом диаметром 1,05 Dном (исполнение 1)

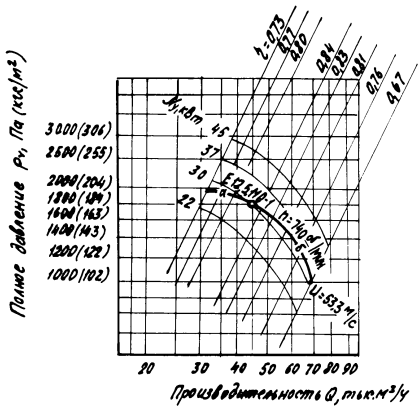


Рис. 40 Аэродинамическая характеристика вентилятора В.Ц4-75-12,5 с колесом диаметром 1,1 Dном (исполнение 1)

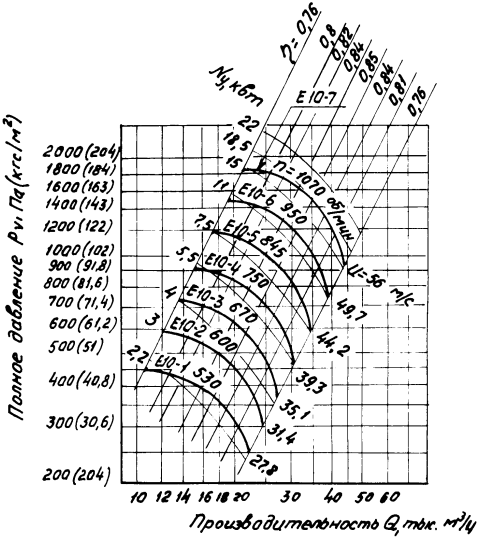


Рис. 41 Аэродинамическая характеристика вентилятора В.Ц4-75-10 (исполнение 6)

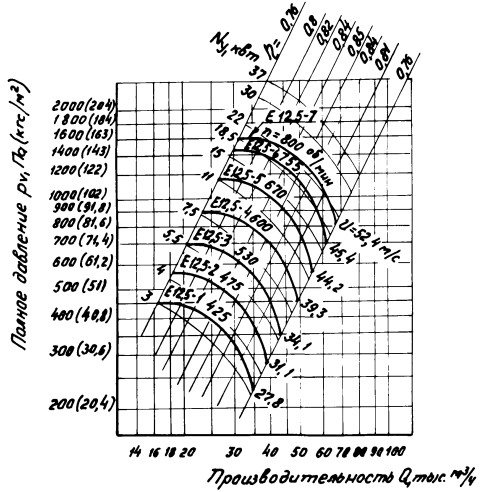


Рис. 42 Аэродинамическая характеристика вентилятора В.Ц4-75-12,5 (исполнение 6)

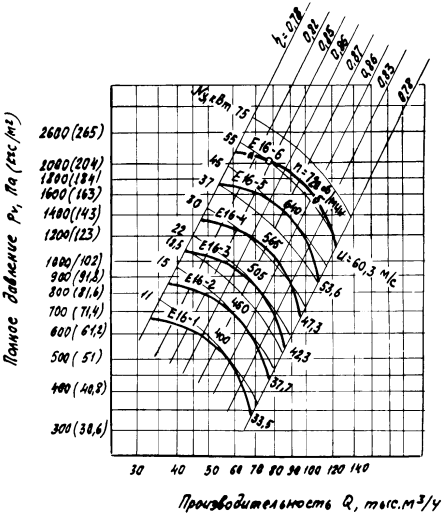


Рис. 43 Аэродинамическая характеристика вентилятора В.Ц4-75-16 (исполнение 6)

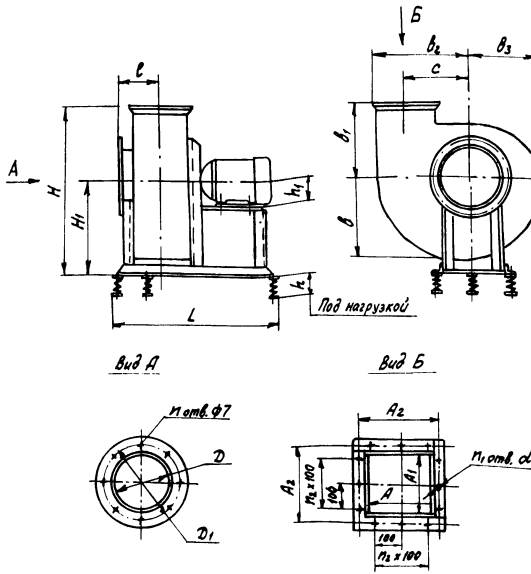


Рис. 44 Вентиляторы В.Ц4-75-2,5 ÷ В.Ц4-75-4 (исполнение 1)
Габаритные и присоединительные размеры.

Вентиляторы изготавливают правого и левого вращения со всеми положениями корпуса по ГОСТу 5976-73 (рис. 45, табл. 4), габаритные и присоединительные размеры приведены в табл. 3, установочные размеры – на рис. 46-49 и в табл. 5, 6.

Таблица 3 (к рис. 44)

| Номер вентилятора | Тип двигателя | Размеры, мм | | | | | | | | | | | | | | | | | Количество, шт. | | |
|---|---|---|---|---|---|---|---|---|---|---|---|---|---|---|---|---|---|---|---|---|---|
| | | H | $H_1$ | h | $h_1$ | L | l | c | B | $B_1$ | $B_2$ | $B_3$ | D | $D_1$ | A | $A_1$ | $A_2$ | d | n | $n_1$ | $n_2$ |
| 2,5 | 4AA50A | 502 | 305 | 68 | 50 | 500 | 141 | 161,5 | 234 | 197 | 276 | 202 | 250 | 280 | 175 | 175 | 200 | 7x10 | 8 | 8 | — |
| | 4AA50B | | | | | | | | | | | | | | | | | | | | |
| | 4AA56A | 508 | 311 | | 56 | | | | | | | | | | | | | | | | |
| | 4AA63A | 515 | 318 | | 63 | | | | | | | | | | | | | | | | |
| | 4AA63B | | | | | | | | | | | | | | | | | | | | |
| | 4A71A | 523 | 326 | | 71 | | | | | | | | | | | | | | | | |
| 3,15 | 4AA56A | 616 | 376 | 66 | 56 | 600 | 165 | 204 | 290 | 240 | 341 | 252 | 320 | 345 | 220 | 220 | 255 | | 12 | 12 | 2 |
| | 4AA56B | | | | | | | | | | | | | | | | | | | | |
| | 4AA63A | 623 | 383 | | 63 | | | | | | | | | | | | | | | | |
| | 4AA63B | | | | | | | | | | | | | | | | | | | | |
| | 4A71B | 631 | 391 | | 71 | | | | | | | | | | | | | | | | |
| | 4A80A | 640 | 400 | | 80 | | | | | | | | | | | | | | | | |
| | 4A80B | | | | | | | | | | | | | | | | | | | | |

Продолжение табл. 3 (к рис. 44)

| Номер вентилятора | Тип двигателя | Размеры, мм | | | | | | | | | | | | | | | | | Количество, шт. | | |
|---|---|---|---|---|---|---|---|---|---|---|---|---|---|---|---|---|---|---|---|---|---|
| | | H | $H_1$ | h | $h_1$ | L | l | c | b | $b_1$ | $b_2$ | $b_3$ | D | $D_1$ | A | $A_1$ | $A_2$ | d | n | $n_1$ | $n_2$ |
| 4 | 4АА63А | 754 | 463 | 76 | 63 | 750 | 204,5 | 260 | 366 | 290 | 434 | 315 | 400 | 430 | 280 | 280 | 310 | 7х10 | 8 | 12 | 2 |
| | 4АА63В | | | | | | | | | | | | | | | | | | | | |
| | 4А71А | 762 | 471 | | 71 | | | | | | | | | | | | | | | | |
| | 4А71В | | | | | | | | | | | | | | | | | | | | |
| | 4А80А | 771 | 480 | | 80 | | | | | | | | | | | | | | | | |

Положение корпуса Пр 45°

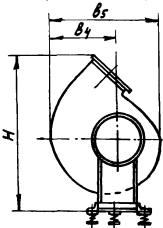


Положение корпуса Пр 90°

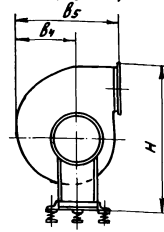


Положение корпуса Пр 135°

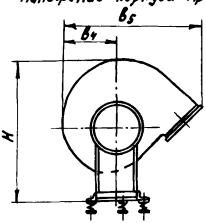


Положение корпуса Пр 180°

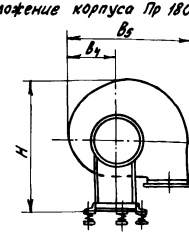


Положение корпуса Пр 270°

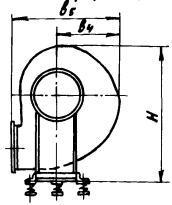


Положение корпуса Пр 315°

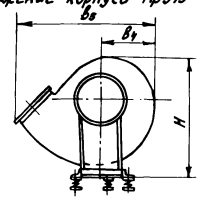


Для вентиляторов левого вращения - зеркальное отражение

Рис. 45 Вентиляторы В.Ц4-75-2,5 ÷ В.Ц4-75-4 (исполнение 1)
Положения поворотных корпусов.

Таблица 4 (к рис. 45)

| Номер вентилятора | Тип двигателя | Положение корпуса | | | | | | | | | | | | | | | | | |
|---|---|---|---|---|---|---|---|---|---|---|---|---|---|---|---|---|---|---|---|
| | | 45° | | | 90° | | | 135° | | | 180° | | | 270° | | | 315° | | |
| | | Размеры, мм | | | | | | | | | | | | | | | | | |
| | | H | $B_4$ | $B_5$ | H | $B_4$ | $B_5$ | H | $B_4$ | $B_5$ | H | $B_4$ | $B_5$ | H | $B_4$ | $B_5$ | H | $B_4$ | $B_5$ |
| 2,5 | 4АА50 | 640 | 250 | 442 | 581 | 234 | 431 | 487 | 212 | 542 | 507 | 202 | 478 | 507 | 234 | 431 | 487 | 212 | 542 |
| | 4АА56 | 646 | | | 587 | | | 493 | | | 513 | | | 513 | | | 493 | | |
| | 4АА63 | 654 | | | 594 | | | 500 | | | 520 | | | 520 | | | 500 | | |
| | 4А71 | 662 | | | 602 | | | 508 | | | 528 | | | 528 | | | 508 | | |
| 3,15 | 4АА56 | 783 | 310 | 542 | 717 | 290 | 530 | 686 | 272 | 680 | 628 | 252 | 593 | 628 | 290 | 530 | 608 | 272 | 680 |
| | 4АА63 | 790 | | | 724 | | | 693 | | | 635 | | | 635 | | | 615 | | |
| | 4А71 | 798 | | | 732 | | | 701 | | | 643 | | | 643 | | | 623 | | |
| | 4А80 | 807 | | | 741 | | | 710 | | | 652 | | | 652 | | | 632 | | |
| 4 | 4АА63 | 977 | 388 | 670 | 897 | 366 | 656 | 851 | 338 | 842 | 778 | 315 | 749 | 778 | 336 | 656 | 747 | 338 | 842 |
| | 4А71 | 985 | | | 905 | | | 859 | | | 786 | | | 786 | | | 755 | | |
| | 4А80 | 994 | | | 914 | | | 868 | | | 795 | | | 795 | | | 764 | | |

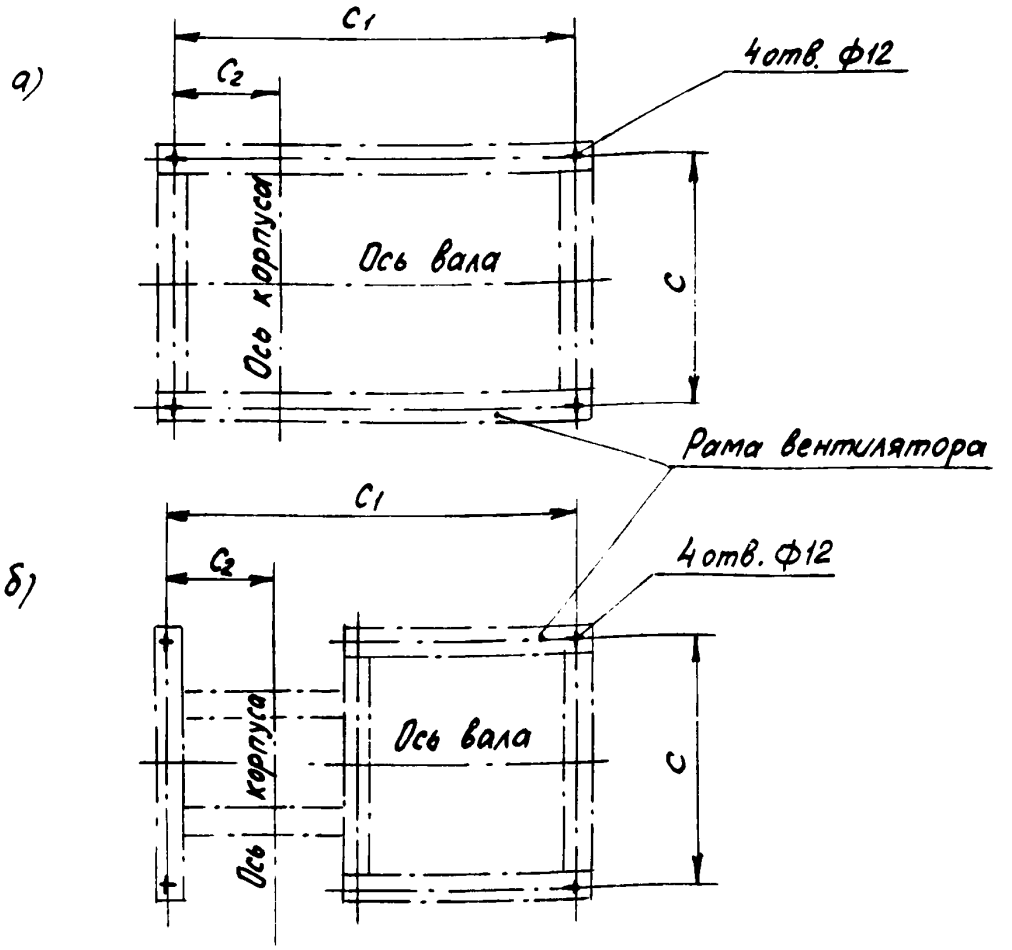


Рис. 46 Вентиляторы В.Ц4-75-2,5 ÷ В.Ц4-75-4 (исполнение 1)
План расположения отверстий для крепления вентиляторов без виброизоляторов
а - для всех положений корпуса, кроме Пр 180° и Л 180°
б - для положений корпуса Пр 180° и Л 180°

Таблица 5 (к рис. 46)

| Номер вентилятора | Размеры, мм | | |
|---|---|---|---|
| | C | $C_1$ | $C_2$ |
| 2,5 | 260 | 400 | 116 |
| 3,15 | 340 | 540 | 144 |
| 4 | 370 | 620 | 182 |

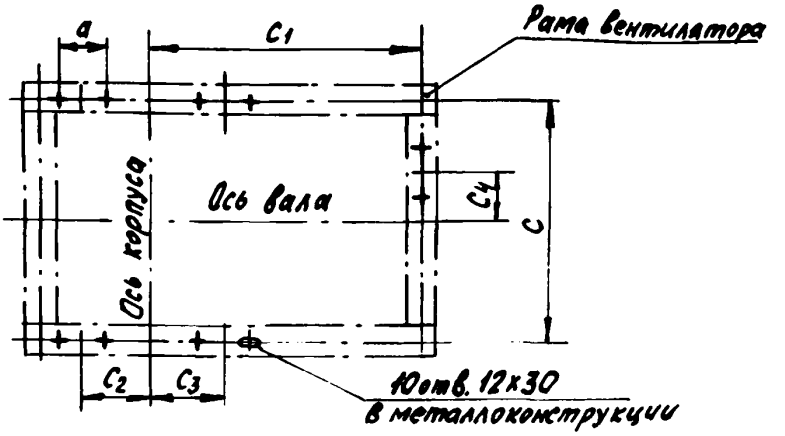


Рис. 47 Вентиляторы В.Ц4-75-2,5÷В.Ц4-75-4 (исполнение 1) План расположения отверстий для крепления вентиляторов с виброизоляторами для всех положений корпуса, кроме Пр 180° и Л180°

Таблица 6 (к рис. 47)

| Номер вентилятора | | 2,5 | | | | 3,15 | | | | 4 | | |
|---|---|---|---|---|---|---|---|---|---|---|---|---|
| Тип двигателя | | 4АА50 | 4АА56 | 4АА63 | 4А71 | 4А56 | 4А63 | 4А71 | 4А80 | 4АА63 | 4А71 | 4А80 |
| Тип виброизолятора | | ДО38 | | | | ДО38 | | | | ДО39 | | |
| Размеры, мм | a | 70 | | | | 70 | | | | 80 | | |
| | c | 260 | | | | 340 | | | | 378 | | |
| | $c_1$ | 284 | | | | 396 | | | | 438 | | |
| | $c_2$ | 85 | | | | 90 | | | | 140 | | |
| | $c_3$ | 30 | | | | 92 | | 192 | | 205 | | 230 |
| | $c_4$ | см. табл. 7 | | | | | | | | | | |

Таблица 7 (к рис. 47)

| Номер вентилятора | | | | 2,5 | 3,15 | 4 |
|---|---|---|---|---|---|---|
| $C_4$, мм | Правое вращение | Положение корпуса | 0°; 45°; 315° | +50 | +50 | +50 |
| | | | 135° | -50 | -50 | -50 |
| | | | 90°; 270° | 0 | 0 | 0 |
| | Левое вращение | | 0°; 45°; 315° | -50 | -50 | -50 |
| | | | 135° | +50 | +50 | +50 |
| | | | 90°; 270° | 0 | 0 | 0 |

Примечания к табл. 6 и 7 :

1. Знак минус перед размером $C_4$ означает, что виброизолятор расположен с противоположной стороны от оси вала

2. Количество виброизоляторов - 5

3. Виброизоляторы к полу крепить не требуется.

4. При монтаже вентиляторов на металлоконструкциях виброизоляторы следует крепить к ним. Элементы металлоконструкций, к которым крепятся виброизоляторы, должны совпадать в плане с соответствующими элементами рамы вентилятора. Отверстия для крепления виброизоляторов в металлоконструкции выполняются после корректировки положения виброизоляторов.

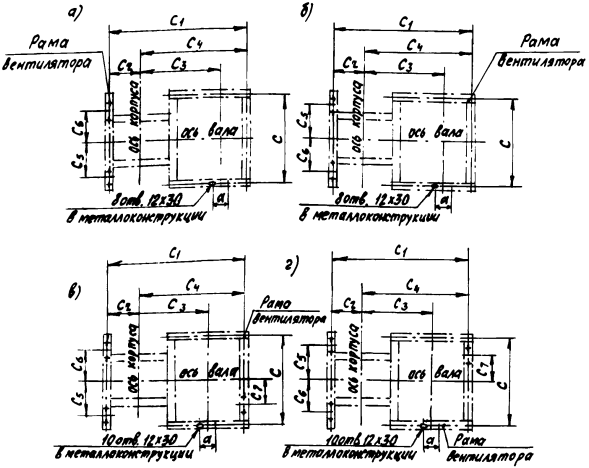


Рис. 48 Вентиляторы В.Ц4-75-2,5 ÷ В.Ц4-75-4 (исполнение 1)
План расположения отверстий для крепления вентиляторов с виброизоляторами для положений корпуса Пр 180° и Л 180°

Таблица 8 (к рис. 48)

| Номер вентилятора | Тип двигателя | Рисунок для вентиляторов с положением корпуса | | Виброизолятор | | Размеры, мм | | | | | | | | |
|---|---|---|---|---|---|---|---|---|---|---|---|---|---|---|
| | | Пр 180° | Л 180° | Тип | Кол., шт. | C | $C_1$ | $C_2$ | $C_3$ | $C_4$ | $C_5$ | $C_6$ | $C_7$ | a |
| 2,5 | 4АА 50 | а | б | Д038 | 4 | 260 | 400 | 116 | 186 | 284 | 80 | 40 | — | 70 |
| | 4АА 56 | | | | | | | | | | | | | |
| | 4АА 63 | | | | | | | | | | | | | |
| | 4А 71 | | | | | | | | | | | | | |
| 3,15 | 4АА 56 | а | б | Д038 | 4 | 340 | 540 | 144 | 304 | 396 | 110 | 70 | — | 70 |
| | 4АА 63 | | | | | | | | | | | | | |
| | 4А 71 | в | г | Д038 | 5 | | | | 246 | | | 110 | 50 | |
| | 4А 80 | | | | | | | | | | | | | |
| 4 | 4АА 63 | в | г | Д039 | 5 | 370 | 620 | 182 | 248 | 438 | 130 | 130 | 50 | 80 |
| | 4А 71 | | | | | | | | | | | | | |
| | 4А 80 | | | | | | | | 273 | | | | | |

Примечание: См. примечания 3 и 4 к табл. 6 и 7

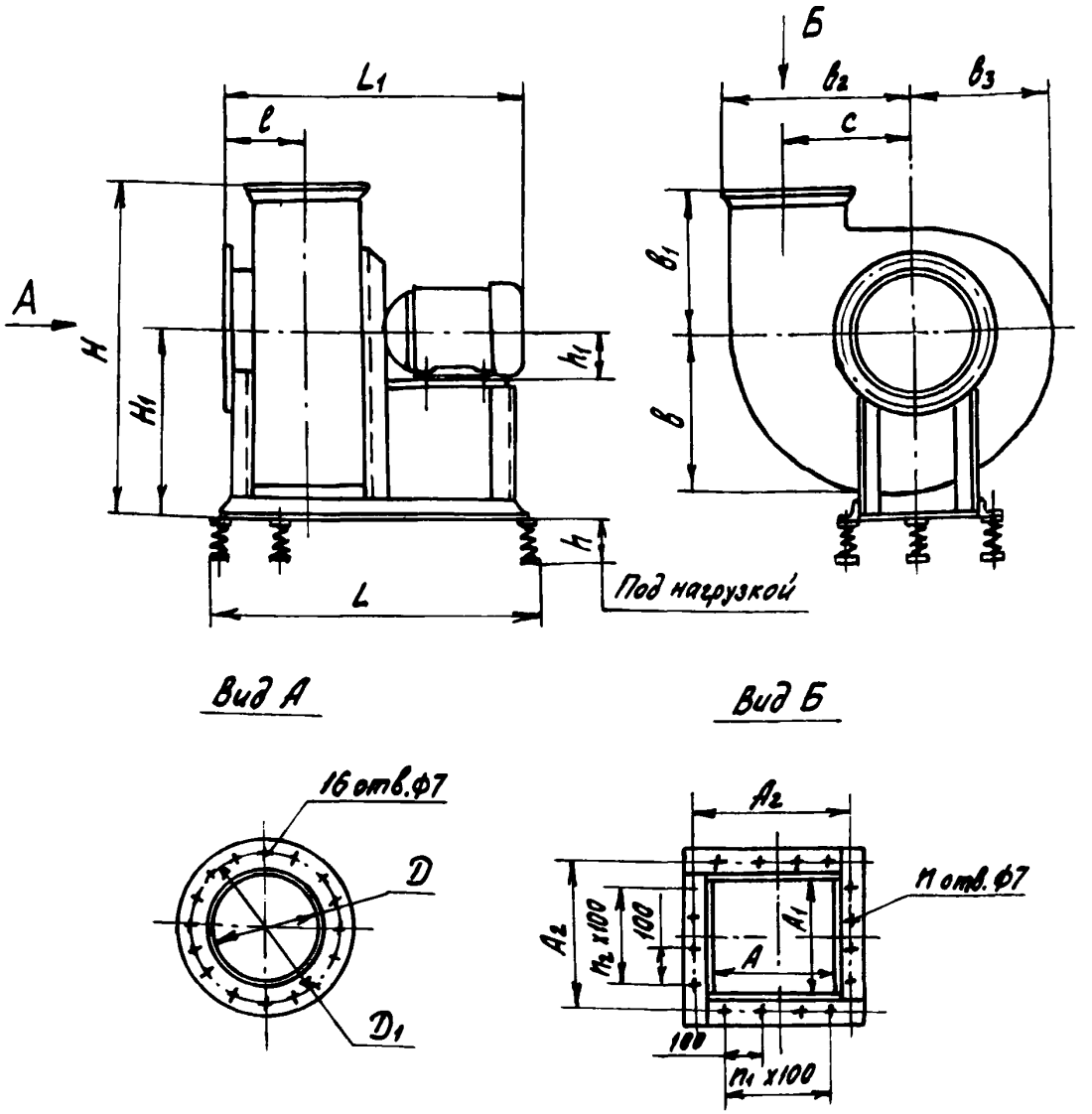


Рис. 49 Вентиляторы В.Ц4-75-5; В.Ц4-75-6,3 (исполнение 1)
Габаритные и присоединительные размеры

Вентиляторы изготавливают правого и левого вращения со всеми положениями корпуса по ГОСТу 5976-73 (рис. 50, табл. 10), габаритные и присоединительные размеры приведены в табл 9, установочные размеры - на рис. 51, 52 и в табл. 11-13

Таблица 9 (к рис. 49)

| Номер вентилятора | Тип двигателя | Размеры, мм | | | | | | | | | | | | | | | | | Кол. шт | |
|---|---|---|---|---|---|---|---|---|---|---|---|---|---|---|---|---|---|---|---|---|
| | | H | $H_1$ | h | $h_1$ | L | $L_1$ | l | c | b | $b_1$ | $b_2$ | $b_3$ | D | $D_1$ | A | $A_1$ | $A_2$ | n | $n_1$ |
| 5 | 4А71А | 898 | 571 | 98 | 71 | 750 | 680 | 256 | 325 | 451 | 327 | 527 | 390 | 504 | 530 | 355 | 350 | 380 | 16 | 3 |
| | 4А71В | | | | | | 685 | | | | | | | | | | | | | |
| | 4А80А | 907 | 580 | | 80 | | 705 | | | | | | | | | | | | | |
| | 4А80В | | | | | | 735 | | | | | | | | | | | | | |
| | 4А90L | 917 | 590 | | 90 | | 740 | | | | | | | | | | | | | |
| | 4А100S | 927 | 600 | | 100 | | 795 | | | | | | | | | | | | | |
| 6,3 | 4А80В | 1102 | 694 | 110 | 80 | 920 | 825 | 301 | 409 | 564 | 408 | 656 | 487 | 636 | 660 | 444 | 441 | 470 | 20 | 4 |
| | 4А90L | 1112 | 704 | | 90 | | 830 | | | | | | | | | | | | | |
| | 4А100S | 1122 | 714 | | 100 | | 860 | | | | | | | | | | | | | |
| | 4А100L | | | | | | 897 | | | | | | | | | | | | | |
| | 4А112М | 1134 | 726 | | 112 | | 925 | | | | | | | | | | | | | |
| | 4А132S | 1154 | 746 | | 132 | | 915 | | | | | | | | | | | | | |
| | 4А132М | | | | | | | | | | | | | | | | | | | |

Положение корпуса Пр 45°

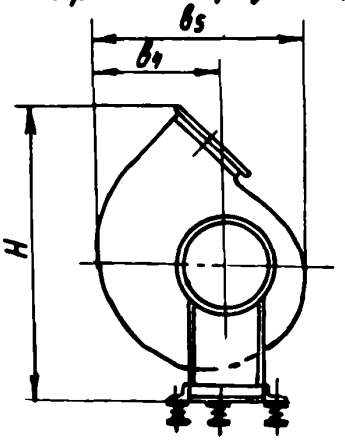


Положение корпуса Пр 90°

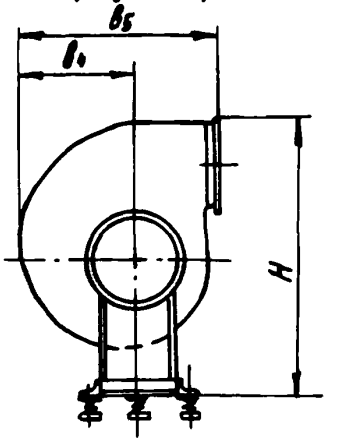


Положение корпуса Пр 135°

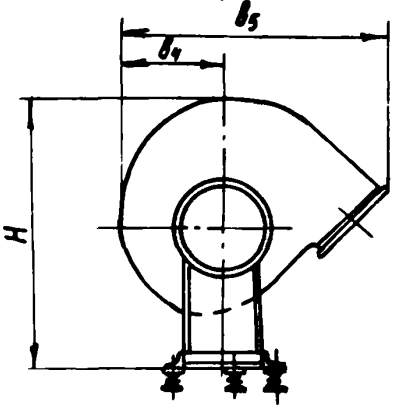


Положение корпуса Пр 180°

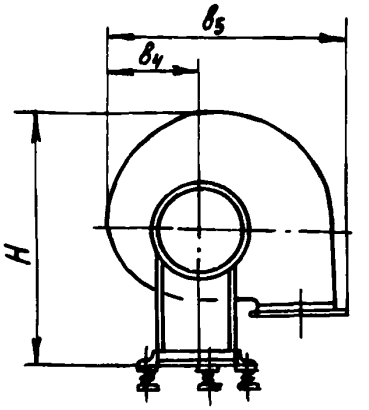


Положение корпуса Пр 270°

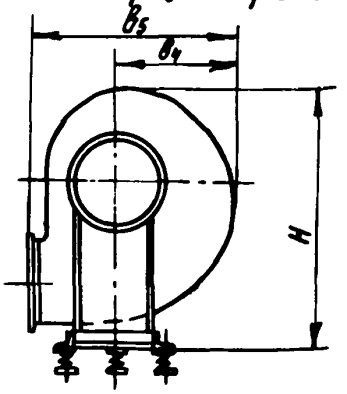


Положение корпуса Пр 315°

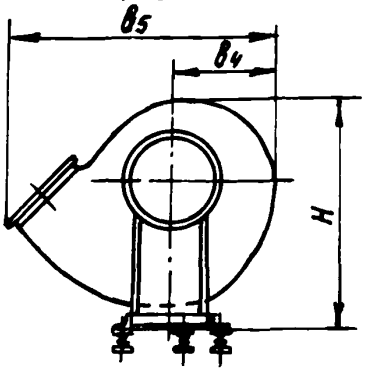


Для вентиляторов левого вращения – зеркальное отражение

Рис. 50 Вентиляторы В.Ц4-75-5; В.Ц4-75-6,3 (исполнение 1)
Положения поворотных корпусов

Таблица 40 (к рис. 50)

| Номер вентилятора | Тип двигателя | Положение корпуса | | | | | | | | | | | | | | | | | |
|---|---|---|---|---|---|---|---|---|---|---|---|---|---|---|---|---|---|---|---|
| | | 45° | | | 90° | | | 135° | | | 180° | | | 270° | | | 315° | | |
| | | Размеры, мм | | | | | | | | | | | | | | | | | |
| | | H | $B_4$ | $B_5$ | H | $B_4$ | $B_5$ | H | $B_4$ | $B_5$ | H | $B_4$ | $B_5$ | H | $B_4$ | $B_5$ | H | $B_4$ | $B_5$ |
| 5 | 4А71 | 1173 | 482 | 840 | 1098 | 451 | 778 | 1053 | 420 | 1023 | 1022 | 390 | 917 | 961 | 451 | 778 | 929 | 420 | 1023 |
| | 4А80 | 1183 | | | 1107 | | | 1062 | | | 1031 | | | 970 | | | 938 | | |
| | 4А90 | 1193 | | | 1117 | | | 1072 | | | 1041 | | | 980 | | | 948 | | |
| | 4А100 | 1203 | | | 1127 | | | 1082 | | | 1051 | | | 990 | | | 958 | | |
| 6,3 | 4А80 | 1450 | 610 | 1052 | 1350 | 564 | 972 | 1299 | 526 | 1282 | 1258 | 487 | 1143 | 1181 | 564 | 972 | 1141 | 526 | 1282 |
| | 4А90 | 1460 | | | 1368 | | | 1309 | | | 1268 | | | 1191 | | | 1151 | | |
| | 4А100 | 1470 | | | 1370 | | | 1319 | | | 1278 | | | 1201 | | | 1161 | | |
| | 4А112 | 1482 | | | 1382 | | | 1331 | | | 1290 | | | 1213 | | | 1173 | | |
| | 4А132 | 1502 | | | 1402 | | | 1351 | | | 1310 | | | 1233 | | | 1193 | | |

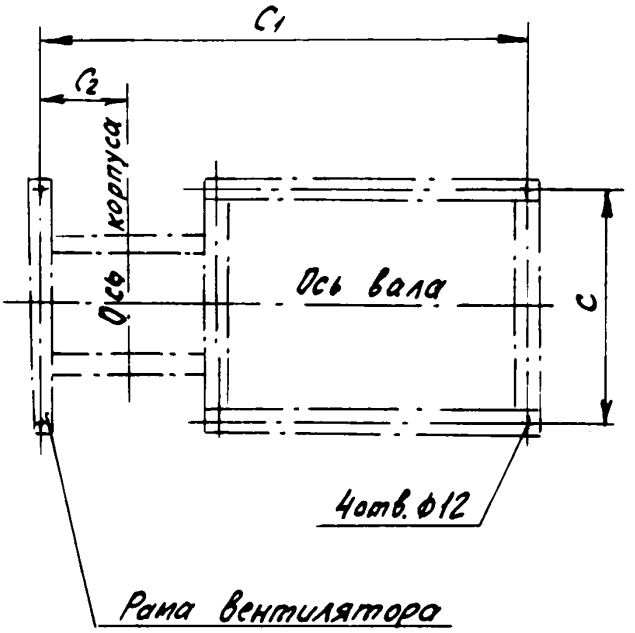


Рис. 51 Вентилятор В.Ц4-75-5; В.Ц4-75-6,3 (исполнение1). План расположения отверстий для крепления вентиляторов без виброизоляторов для всех положений корпуса.

Таблица 11 (к рис. 51)

| Номер вентилятора | Размеры, мм | | |
|---|---|---|---|
| | C | $C_1$ | $C_2$ |
| 5 | 380 | 660 | 230 |
| 6,3 | 460 | 830 | 285 |

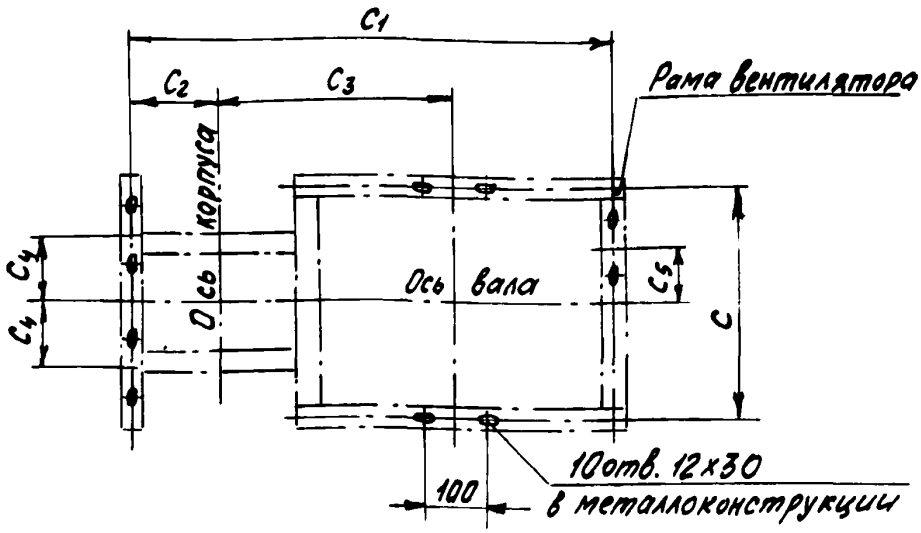


Рис. 52 Вентилятор В.Ц4-75-5; В.Ц4-75-6,3 (исполнение 1)
План расположения отверстий для крепления вентиляторов с виброизоляторами для всех положений корпуса

Таблица 12 (к рис. 52)

| Номер вентилятора | Тип двигателя | Виброизолятор | | Размеры, мм | | | | | |
|---|---|---|---|---|---|---|---|---|---|
| | | Тип | Кол., шт. | C | C1 | C2 | C3 | C4 | C5 |
| 5 | 4А71 | Д040 | 5 | 380 | 660 | 230 | 310 | 130 | см. табл. 13 |
| | 4А80 | | | | | | 320 | | |
| | 4А90 | | | | | | 330 | | |
| | 4А100 | | | | | | 340 | | |
| | 4А112 | | | | | | 350 | | |
| 6,3 | 4А90 | Д041 | | 460 | 830 | 285 | 450 | 180 | |
| | 4А100 | | | | | | | | |
| | 4А112 | | | | | | 470 | | |
| | 4А132 | | | | | | 490 | | |

Таблица 13 (к рис. 52)

| Номер вентилятора | | | | 5 | 6,3 |
|---|---|---|---|---|---|
| $C_3$, мм | Правое вращение | Положение корпуса | 0°, 45°, 315° | +100 | +120 |
| | | | 135°, 180° | -100 | -120 |
| | | | 90°, 270° | -40 | -50 |
| | Левое вращение | | 0°, 45°, 315° | -100 | -120 |
| | | | 135°, 180° | +100 | +120 |
| | | | 90°, 270° | +40 | +50 |

Примечания к таблице 12 и 13: 1. Знак минус перед размером $C_3$ означает, что виброизолятор расположен с противоположной стороны.

2. См. примечания 3 и 4 к табл. 6 и 7

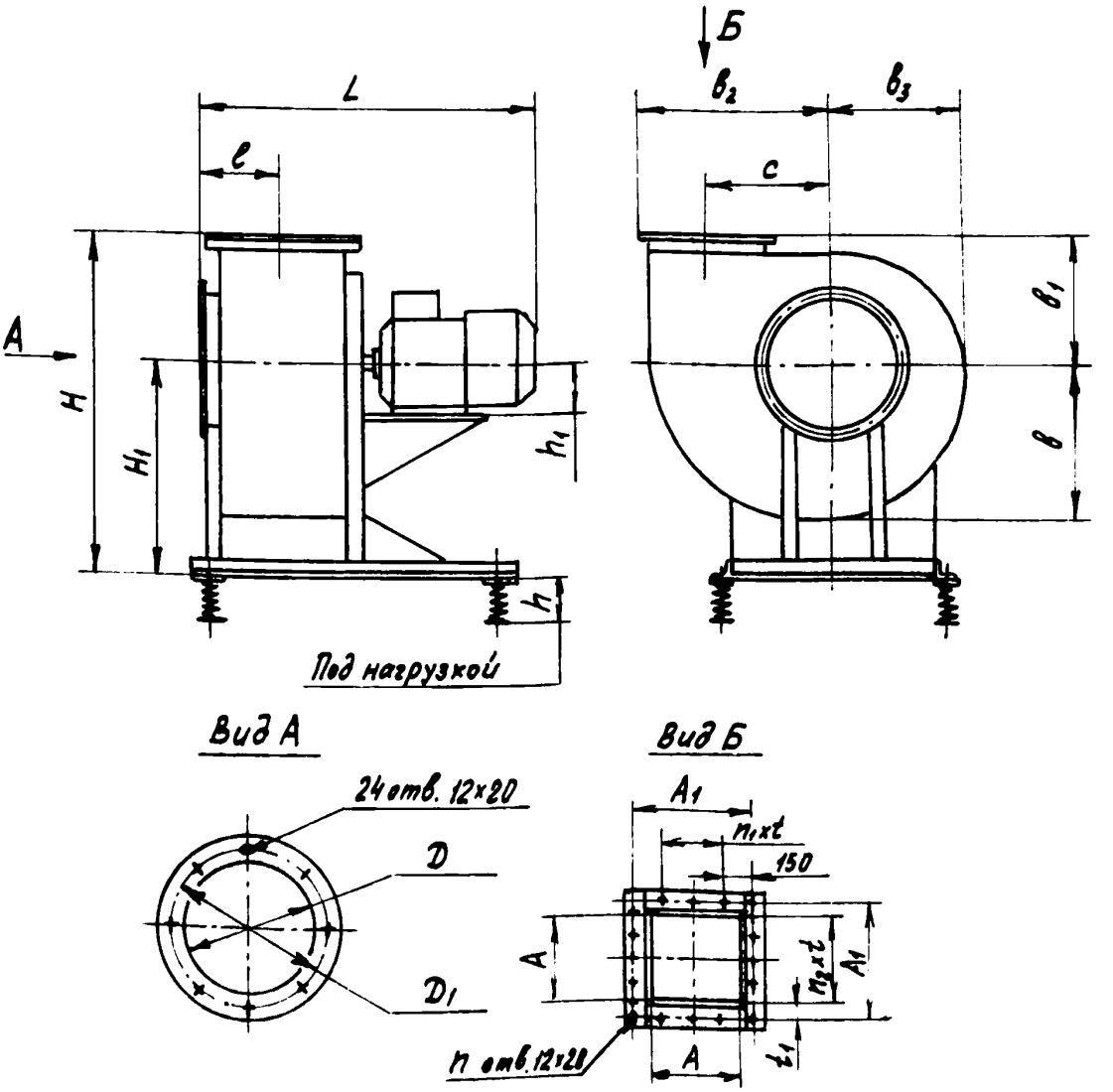


Рис. 53 Вентиляторы В.Ц4-75-8; В.Ц4-75-10; В.Ц4-75-125 (исполнение 1) Габаритные и присоединительные размеры.

Вентиляторы изготовливают правого и левого вращения со всеми положениями корпуса, кроме Пр 180° и Л 180° по ГОСТу 5976-73 (рис. 54, табл. 15), габаритные и присоединительные размеры приведены в табл. 14, установочные размеры - на рис. 55-57 и в табл. 16-19

Таблица 14 (к рис. 53)

| Номер вентилятора | Тип двигателя | Размеры, мм | | | | | | | | | | | | | | | | | | Количество, шт. | | |
|---|---|---|---|---|---|---|---|---|---|---|---|---|---|---|---|---|---|---|---|---|---|---|
| | | H | $H_1$ | h | $h_1$ | L | l | c | b | $b_1$ | $b_2$ | $b_3$ | D | $D_1$ | A | $A_1$ | t | $t_1$ | n | $n_1$ | $n_2$ |
| 8 | 4А 112МВ | 1460 | 930 | 130 | 112 | 1090 | 385 | 520 | 715 | 530 | 842 | 615 | 800 | 835 | 560 | 600 | 150 | – | 16 | 2 | 4 |
| | 4А 132S | | | | 132 | 1120 | | | | | | | | | | | | | | | |
| | 4А 132М | | | | | 1200 | | | | | | | | | | | | | | | |
| | 4А 160S | | | | 160 | 1270 | | | | | | | | | | | | | | | |
| 10 | 4А 132М | 1756 | 1100 | 130 | 132 | 1385 | 455 | 650 | 890 | 656 | 1042 | 765 | 1000 | 1035 | 700 | 750 | | | 20 | 3 | 5 |
| | 4А 160S | | | | 160 | 1370 | | | | | | | | | | | | | | | |
| | 4А 160М | | | | | 1410 | | | | | | | | | | | | | | | |
| | 4А 180М | | | | 180 | 1450 | | | | | | | | | | | | | | | |
| | 4А 200М | | | | 200 | 1500 | | | | | | | | | | | | | | | |
| 12,5 | 4А 180М | 2160 | 1350 | 160 | 180 | 1620 | 543 | 812,5 | 1110 | 810 | 1292 | 952 | 1250 | 1285 | 875 | 925 | 125 | 25 | 28 | 5 | 7 |
| | 4А 200М | | | | 200 | 1680 | | | | | | | | | | | | | | | |
| | 4А 225М | | | | 225 | 1730 | | | | | | | | | | | | | | | |
| | 4А 250S | | | | 250 | 1800 | | | | | | | | | | | | | | | |

Положение корпуса Пр 45°

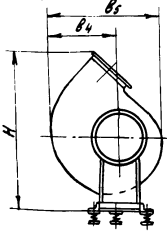


Положение корпуса Пр 90°

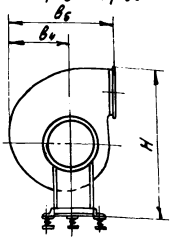


Положение корпуса Пр 135°

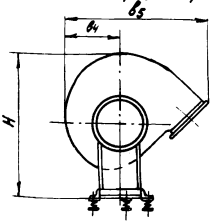


Положение корпуса Пр 270°

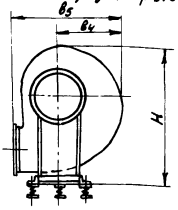


Положение корпуса Пр 315°

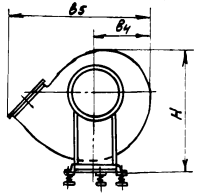


Для вентиляторов левого вращения - зеркальное отражение

Рис. 54 Вентиляторы В.Ц4-75-8; В.Ц4-75-10; В.Ц4-75-12,5 (исполнение 1)
Положения поворотных корпусов

Таблица 15 (к рис. 54)

| Номер вентилятора | Положение корпуса | | | | | | | | | | | | | | | |
|---|---|---|---|---|---|---|---|---|---|---|---|---|---|---|---|---|
| | 45° | | | 90° | | | 135° | | | 270° | | | 315° | | | |
| | Размеры, мм | | | | | | | | | | | | | | | |
| | $H$ | $B_4$ | $B_5$ | $H$ | $B_4$ | $B_5$ | $H$ | $B_4$ | $B_5$ | $H$ | $B_4$ | $B_5$ | $H$ | $B_4$ | $B_5$ | |
| 8 | 1900 | 765 | 1330 | 1770 | 715 | 1245 | 1695 | 665 | 1665 | 1545 | 715 | 1245 | 1595 | 665 | 1665 | |
| 10 | 2300 | 955 | 1660 | 2140 | 890 | 1546 | 2055 | 830 | 2050 | 1870 | 890 | 1546 | 1935 | 830 | 2050 | |
| 12,5 | 2840 | 1190 | 2065 | 2645 | 1110 | 1920 | 2540 | 1030 | 2520 | 2305 | 1110 | 1920 | 2230 | 1030 | 2520 | |

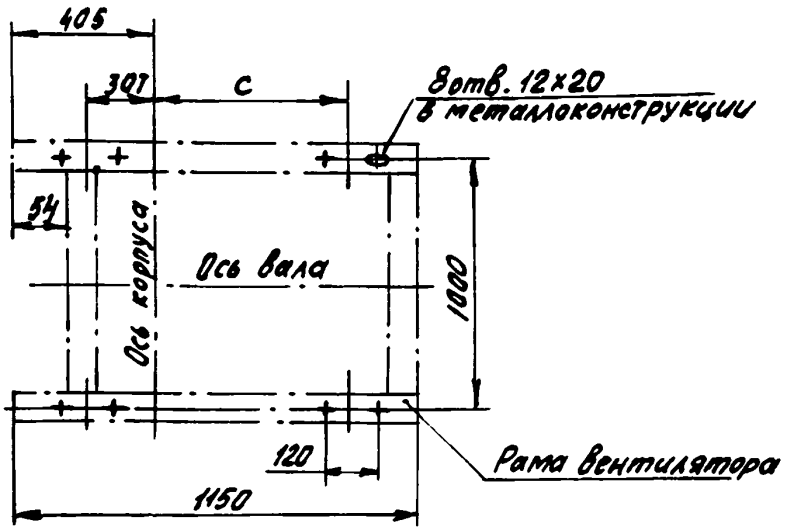


Рис. 55 Вентилятор В.Ц4-75-8 (исполнение 1)
План расположения отверстий для крепления вентиляторов с виброизоляторами и без них.

Таблица 16 (к рис. 55)

| Тип двигателя | С, мм |
|---|---|
| 4А112МВ | 468 |
| 4А132S | 520 |
| 4А132М | 564 |
| 4А160S | 650 |

Примечания: 1. При установке вентиляторов без виброизоляторов под фундаментные болты следует использовать отверстия для виброизоляторов.
2. Тип виброизоляторов Д042
3. Количество виброизоляторов - 4
4. См. примечания 3 и 4 к табл. 6 и 7

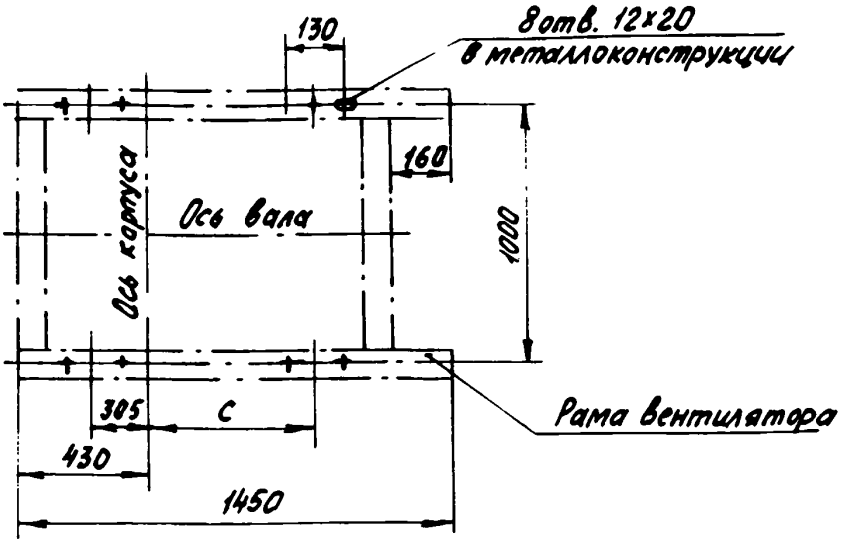


Рис. 56 Вентилятор В.Ц4-75-10 (исполнение 1)
План расположения отверстий для крепления вентиляторов с виброизоляторами и без них.

Таблица 17 (к рис. 56)

| Тип двигателя | C, мм |
|---|---|
| 4А132М | 784 |
| 4А160S | 845 |
| 4А160М | 880 |
| 4А180М | 935 |
| 4А200М | 1025 |

Примечания: 1. При установке вентиляторов без виброизоляторов под фундаментные болты следует использовать отверстия для виброизоляторов.
2. Тип виброизоляторов ДО43
3. Количество виброизоляторов - 4
4. См. примечания 3 и 4 к табл. 6 и 7

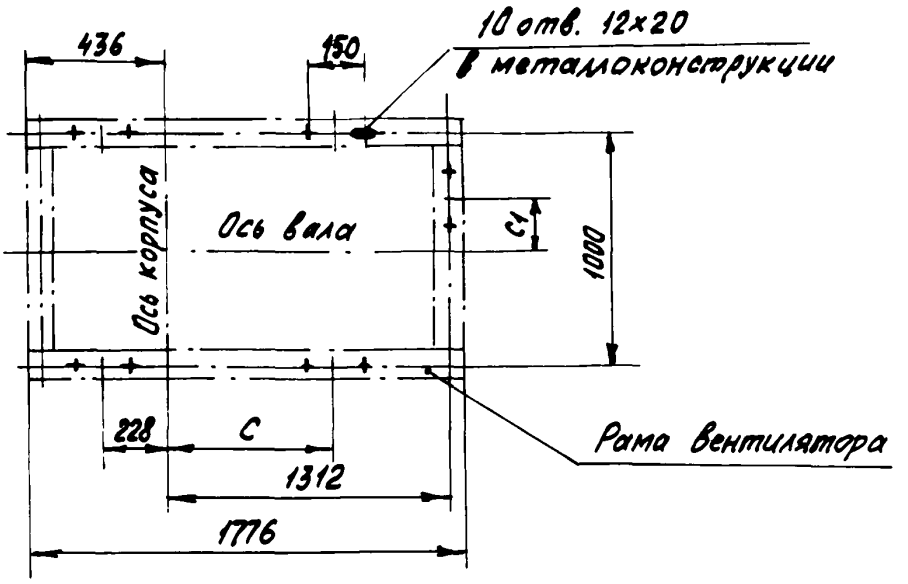


Рис. 57 Вентилятор В.Ц4-75-12,5 (исполнение 1)
План расположения отверстий для крепления вентиляторов с виброизоляторами и без них.

Таблица 18 (к рис. 57)

| Двигатель | Размеры, мм | |
|---|---|---|
| | c | $c_1$ |
| 4А180М | 592 | см. табл. 19 |
| 4А200М | 710 | |
| 4А225М | 840 | |
| 4А250S6 | 988 | |

Таблица 19 (к рис. 57)

| $C_1$, мм | | Положение корпуса | | |
|---|---|---|---|---|
| | Правое вращение | | 0°; 45°; 315° | +360 |
| | | | 135° | -360 |
| | | | 90°; 270° | 0 |
| | Левое вращение | | 0°; 45°; 315° | -360 |
| | | | 135° | +360 |
| | | | 90°; 270° | 0 |

Примечания к табл. 18 и 19 : 1. Знак минус перед размером $C_1$ означает, что виброизолятор расположен с противоположной стороны от оси вала.

2. При установке вентиляторов без виброизоляторов под фундаментные болты следует использовать отверстия для виброизоляторов.

3. Тип виброизоляторов - Д044

4. Количество виброизоляторов - 5

5. См. примечания 3 и 4 к табл. 6 и 7

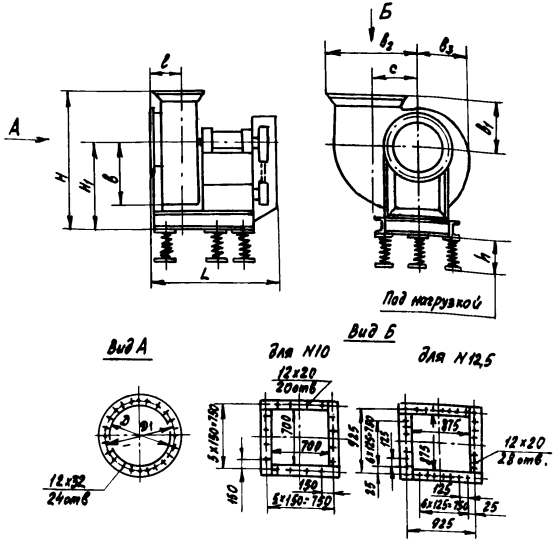


Рис. 58 Вентиляторы В.Ц4-75-10; В.Ц4-75-12,5 (исполнение 6)
Габаритные и присоединительные размеры

Вентиляторы изготавливают правого и левого вращения со всеми положениями корпуса по ГОСТу 5976-73 (рис. 59, табл. 21), габаритные и присоединительные размеры приведены в табл. 20, установочные размеры - на рис. 60-63 и в табл. 22-26.

Таблица 20 (к рис. 58)

| Номер вентилятора | Тип двигателя | Размеры, мм | | | | | | | | | | | | Масса (с двигателем), кг |
|---|---|---|---|---|---|---|---|---|---|---|---|---|---|---|
| | | H | H1 | h | L | l | c | b | b1 | b2 | b3 | D | D1 | |
| 10 | 4А112МА6 | 1345 | 1200 | 125 | 1553 | 454 | 650 | 890 | 650 | 1040 | 770 | 1000 | 1035 | 600 |
| | 4А112МВ6 | | | | | | | | | | | | | 600 |
| | 4А132S6 | | | | | | | | | | | | | 620 |
| | 4А132М6 | | | | | | | | | | | | | 635 |
| | 4А160S6 | | | | | | | | | | | | | 678 |
| | 4А160М6 | | | | | | | | | | | | | 703 |
| | 4А180М6 | | | | | | | | | | | | | 738 |
| 12,5 | 4А112МВ6 | 2355 | 1540 | 110 | 1947 | 543,5 | 812 | 1100 | 815 | 1290 | 955 | 1250 | 1285 | 920 |
| | 4А132S6 | | | | | | | | | | | | | 960 |
| | 4А132М6 | | | | | | | | | | | | | 980 |
| | 4А160S6 | | | | | | | | | | | | | 1020 |
| | 4А160М6 | | | | | | | | | | | | | 1060 |
| | 4А200М6 | | | | | | | | | | | | | 1165 |
| | 4А200L6 | | | | | | | | | | | | | 1210 |

Положение корпуса Пр 45°

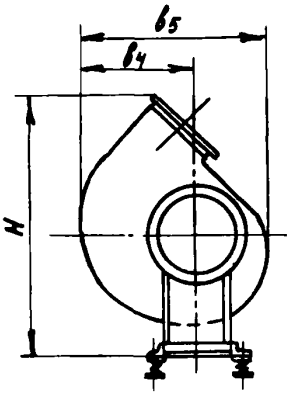


Положение корпуса Пр 90°

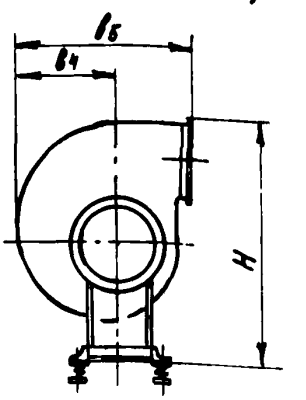


Положение корпуса Пр 135°

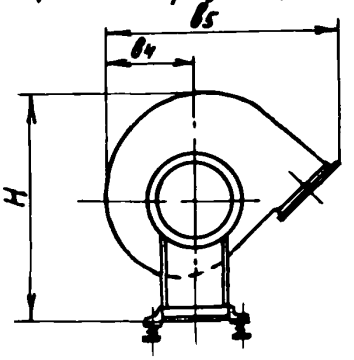


Положение корпуса Пр 180°

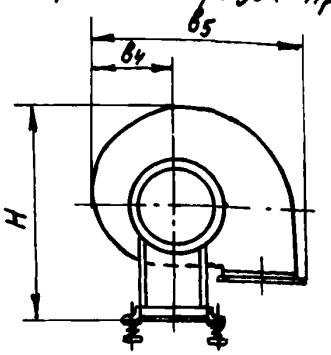


Положение корпуса Пр 270°

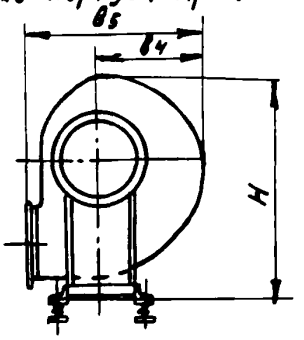


Положение корпуса Пр 315°

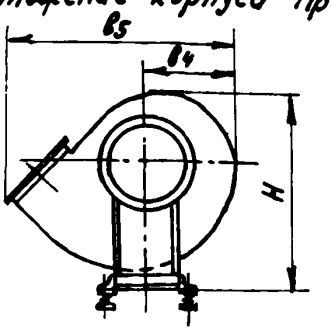


Для вентиляторов левого вращения - зеркальное отражение

Рис. 59 Вентиляторы В.Ц4-75-10; В.Ц4-75-12,5 (исполнение 6)
Положения поворотных корпусов

Таблица 21 (к рис. 59)

| Номер вентилятора | Положение корпуса | | | | | | | | |
|---|---|---|---|---|---|---|---|---|---|
| | 45° | | | 90° | | | 135° | | |
| | Размеры, мм | | | | | | | | |
| | H | $B_4$ | $B_5$ | H | $B_4$ | $B_5$ | H | $B_4$ | $B_5$ |
| 10 | 2395 | 955 | 1660 | 2240 | 890 | 1540 | 2155 | 830 | 2050 |
| 12,5 | 3030 | 1190 | 2065 | 2835 | 1110 | 1925 | 2730 | 1030 | 2520 |

Продолжение табл. 21 (к рис. 59)

| Номер вентилятора | Положение корпуса | | | | | | | | |
|---|---|---|---|---|---|---|---|---|---|
| | 180° | | | 270° | | | 315° | | |
| | Размеры, мм | | | | | | | | |
| | H | $B_4$ | $B_5$ | H | $B_4$ | $B_5$ | H | $B_4$ | $B_5$ |
| 10 | 2090 | 770 | 1810 | 1970 | 890 | 1540 | 2035 | 830 | 2050 |
| 12,5 | 2650 | 960 | 2245 | 2495 | 1110 | 1925 | 2420 | 1030 | 2520 |

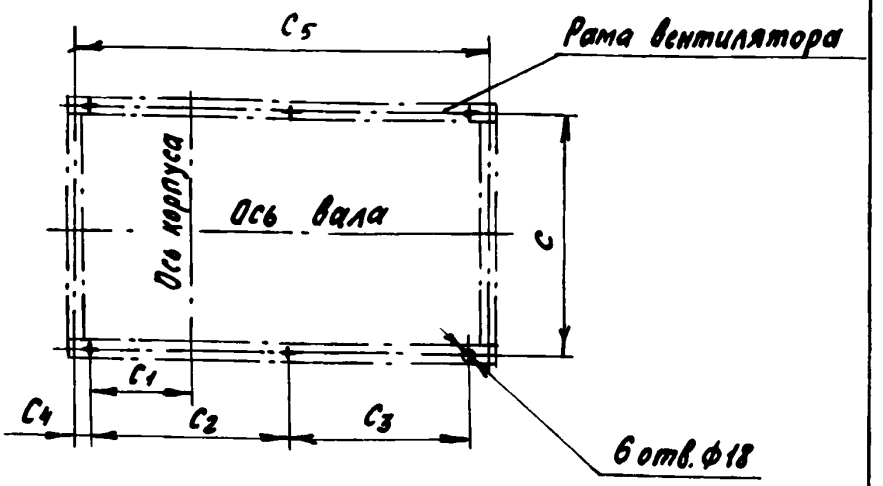


Рис. 60 Вентиляторы В.Ц4-75-10; В.Ц4-75-12,5 (исполнение 6) План расположения отверстий для крепления вентиляторов без виброизоляторов для всех положений корпусов, кроме Пр 180° и Л 180°

Таблица 22 (к рис. 60)

| Номер вентилятора | Размеры, мм | | | | | |
|---|---|---|---|---|---|---|
| | C | $C_1$ | $C_2$ | $C_3$ | $C_4$ | $C_5$ |
| 10 | 840 | 376 | 720 | 540 | 63 | 1408 |
| 12,5 | 1080 | 484 | 785 | 750 | 114 | 1753 |

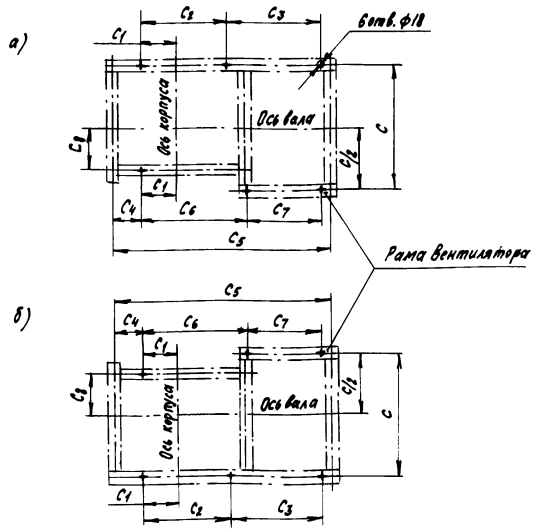


Рис. 61 Вентиляторы В.Ц4-75-10; В.Ц4-75-12,5 (исполнение 6). План расположения отверстий для крепления вентиляторов без виброизоляторов

а - для положения корпуса Пр 180°
б - для положения корпуса Л 180°

Таблица 23 (к рис. 61)

| Номер вентилятора | Размеры, мм | | | | | | | | |
|---|---|---|---|---|---|---|---|---|---|
| | c | $c_1$ | $c_2$ | $c_3$ | $c_4$ | $c_5$ | $c_6$ | $c_7$ | $c_8$ |
| 10 | 840 | 376 | 720 | 540 | 63 | 1408 | 870 | 390 | 210 |
| 12,5 | 1090 | 484 | 785 | 750 | 114 | 1753 | 992 | 543 | 300 |

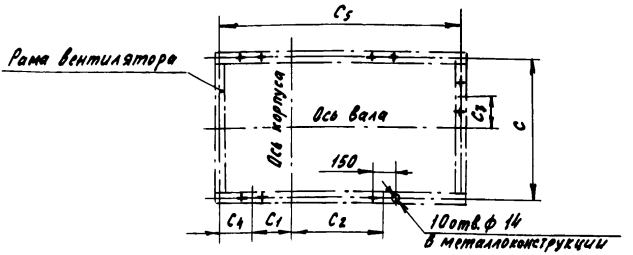


Рис. 62 Вентиляторы В.Ц4-75-10; В.Ц4-75-12,5 (исполнение 6)
План расположения отверстий для крепления вентиляторов с виброизоляторами для всех положений корпусов, кроме Пр180° и Л180°

Таблица 24 (к рис. 62)

| Номер вентилятора | | 10 | | | | | | 12,5 | | | | | |
|---|---|---|---|---|---|---|---|---|---|---|---|---|---|
| Тип двигателя | | 4А112МА6 | 4А112МВ6 | 4А132S6 | 4А132М6 | 4А160S6 | 4А160М6 | 4А180М6 | 4А112МВ6 | 4А132S6 | 4А132М6 | 4А160S6 | 4А160М6 | 4А200М6 | 4А200L6 |
| Размеры, мм | C | 840 | | | | | | | 1090 | | | | | | |
| | $C_1$ | 296 | | | | | | | 386 | | | | | | |
| | $C_2$ | 590 | 605 | 625 | 635 | 655 | 685 | | 715 | 805 | 855 | 875 | 930 | 975 | |
| | $C_3$ | См. табл. 25 | | | | | | | | | | | | | |
| | $C_4$ | 143 | | | | | | | 211 | | | | | | |
| | $C_6$ | 1408 | | | | | | | 1753 | | | | | | |

Таблица 25 (прис. 62)

| Номер вентилятора | | | | 10 | 12,5 |
|---|---|---|---|---|---|
| $C_3$, мм | Правое вращение | Положение корпуса | 0°; 45°; 315° | +285 | +400 |
| | | | 135 | -285 | -400 |
| | | | 90°; 270° | 0 | 0 |
| | Левое вращение | | 0°; 45°; 315° | -285 | -400 |
| | | | 135° | +285 | +400 |
| | | | 90°; 270° | 0 | 0 |

Примечания к табл. 24 и 25: 1. Знак минус перед размером $C_3$ означает, что виброизолятор расположен с противоположной стороны от оси вала

2. Тип виброизоляторов – равночастотный (черт. В.Ц4-75-10-11-08.00)

3. Количество виброизоляторов – 6

4. См. примечания 3 и 4 к табл. 6 и 7

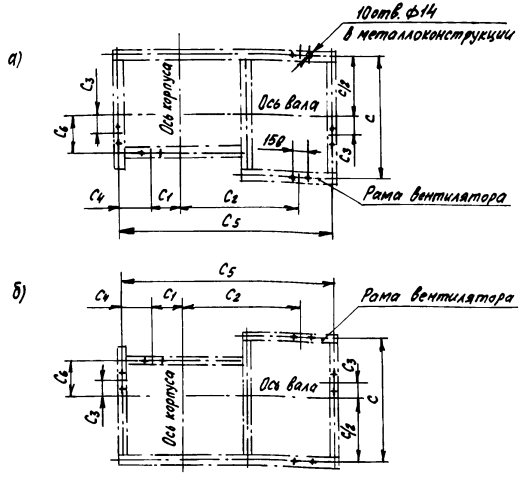


Рис. 63 Вентиляторы В.Ц4-75-10; В.Ц4-75-12,5 (исполнение 6)
План расположения отверстий для крепления вентиляторов с виброизоляторами
а - для положения корпуса Пр 180°
б - для положения корпуса Л 180°

Таблица 26 (к рис. 63)

| Номер вентилятора | | 10 | | | | | | 12,5 | | | | | |
|---|---|---|---|---|---|---|---|---|---|---|---|---|---|
| Тип двигателя | | 4А112МА6 | 4А112МВ6 | 4А132S6 | 4А132М6 | 4А160S6 | 4А160М6 | 4А112МВ6 | 4А132S6 | 4А132М6 | 4А160S6 | 4А160М6 | 4А200М6 | 4А200L6 |
| Размеры, мм | $C$ | 840 | | | | | | 1080 | | | | | | |
| | $C_1$ | 163 | | | | | | 211 | | | | | | |
| | $C_2$ | 590 | 605 | 625 | 635 | 655 | 685 | 785 | 805 | 855 | 875 | 930 | 975 | |
| | $C_3$ | 37,5 | | | | | | 50 | | | | | | |
| | $C_4$ | 296 | | | | | | 306 | | | | | | |
| | $C_5$ | 1408 | | | | | | 1753 | | | | | | |
| | $C_6$ | 210 | | | | | | 300 | | | | | | |

Примечания: 1. Тип виброизолятора - равночастотный (черт. В.Ц4-75-10-11-08.00)

2. Количество виброизоляторов - 5

3. См. примечания 3 и 4 к табл. 6 и 7

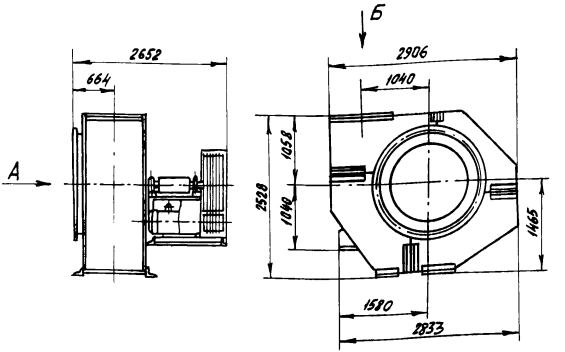


Масса без двигателя ~ 1930 кг

Рис. 64 Вентилятор В.Ц4-75-16-01 (исполнение 6)
Габаритные и присоединительные размеры

Вентилятор изготовляют правого и левого вращения со всеми положениями корпуса по ГОСТ 5976-73 (рис. 65, 66) установочные размеры приведены на рис. 67

Положение корпуса Пр 45°

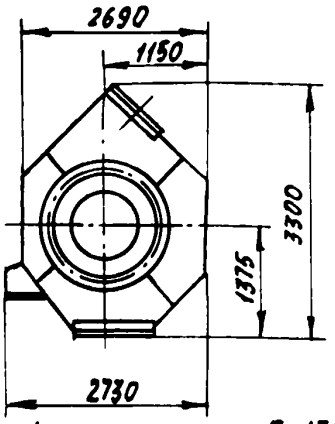


Положение корпуса Пр 90°

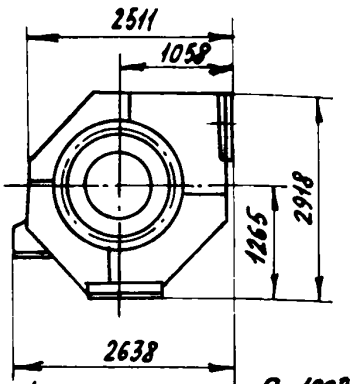


Положение корпуса Пр 135°

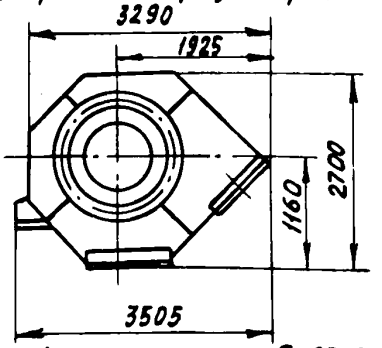


Положение корпуса Пр 180°

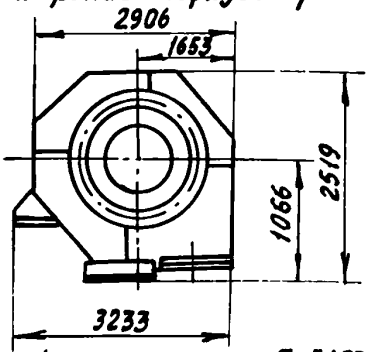


Положение корпуса Пр 270°

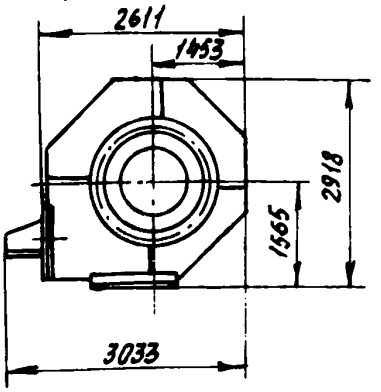


Положение корпуса Пр 315°

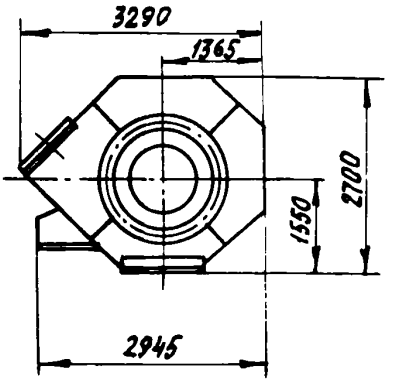


Рис. 65 Вентилятор В.Ц4-75-16-01 (исполнение 6) правого вращения. Положения корпусов.

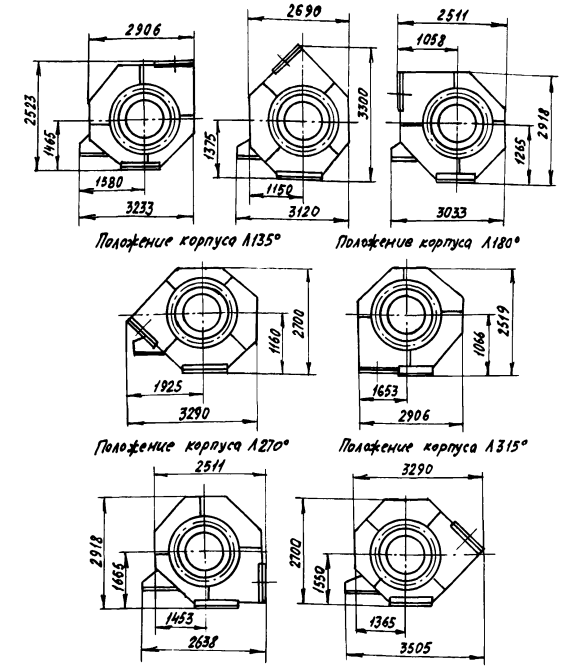


Рис. 66 Вентилятор В.Ц4-75-16-01 (исполнение 6) левого вращения. Положения корпусов.

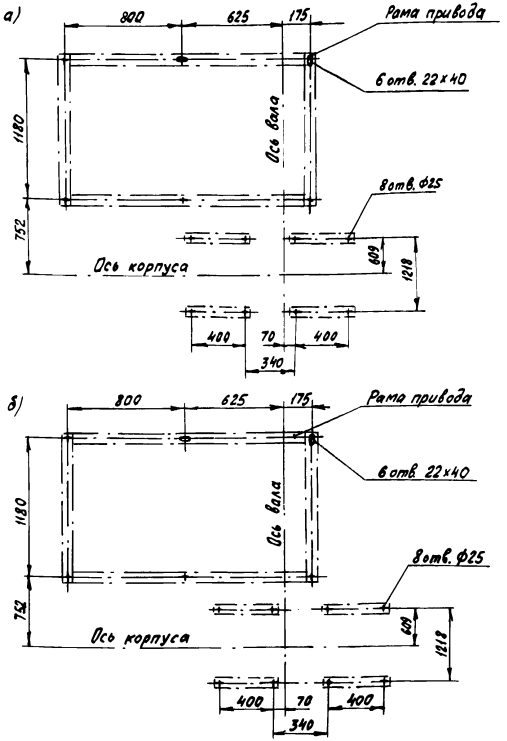


Рис. 67 Вентилятор В.Ц4-75-16-01 (исполнение 6) План расположения отверстий для крепления вентиляторов без виброизоляторов: а- правого вращения, б- левого вращения

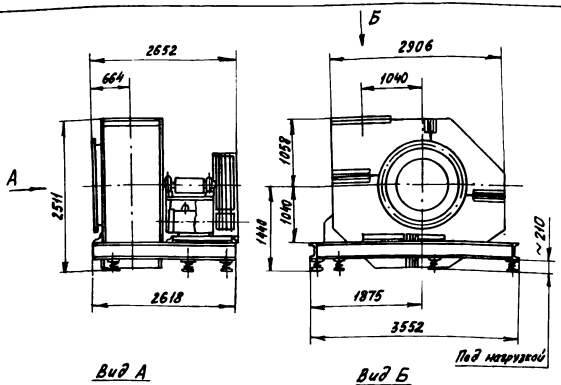


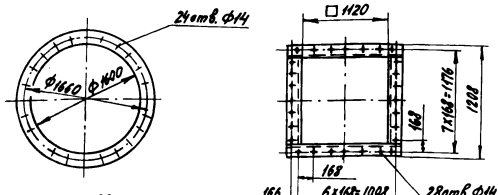


Масса без двигателя ~ 2290 кг

Рис. 68 Вентилятор В.Ц4-75-16-02 виброизолированный (исполнение 6)
Габаритные и присоединительные размеры

Вентилятор изготавливают правого и левого вращения со всеми положениями корпуса по ГОСТу 5976-73 (рис. 69, 70), установочные размеры приведены на рис. 71 и в табл. 27

Положение корпуса Пр 45°

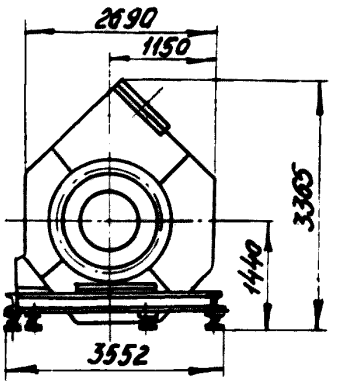


Положение корпуса Пр 90°

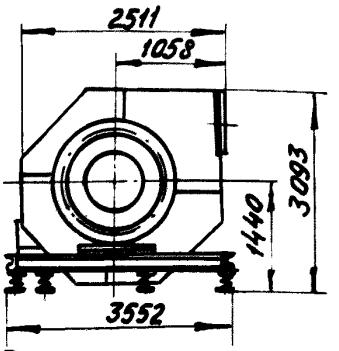


Положение корпуса Пр 135°

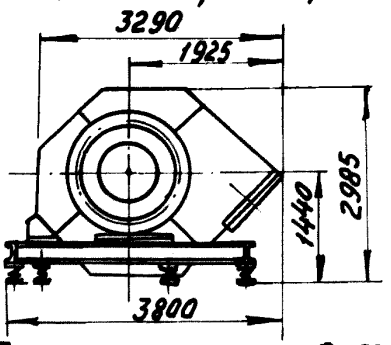


Положение корпуса Пр 180°

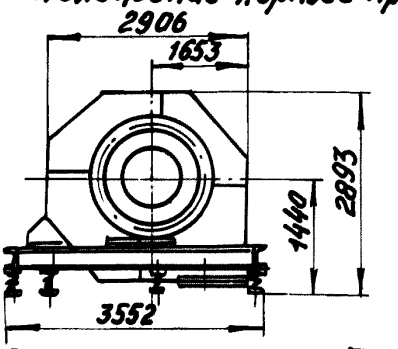


Положение корпуса Пр 270°

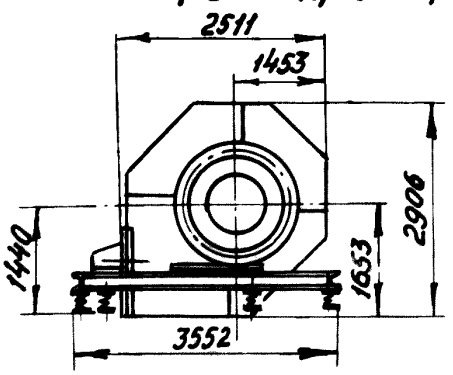


Положение корпуса Пр 315°

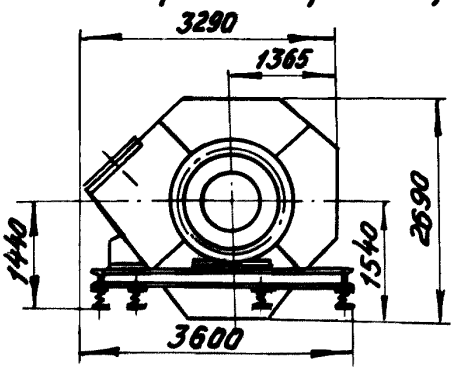


Рис. 69. Вентилятор В.Ц4-75-16-02 виброизолированный (исполнение 6) правого вращения Положения корпусов.

Положение корпуса Л0°

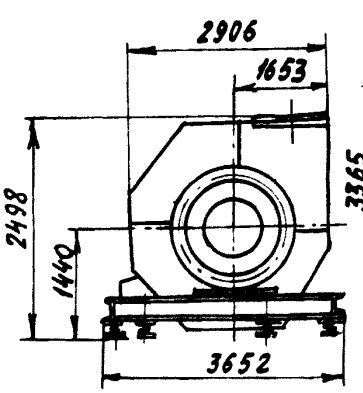


Положение корпуса Л45°

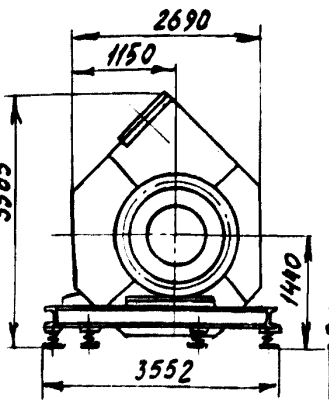


Положение корпуса Л90°

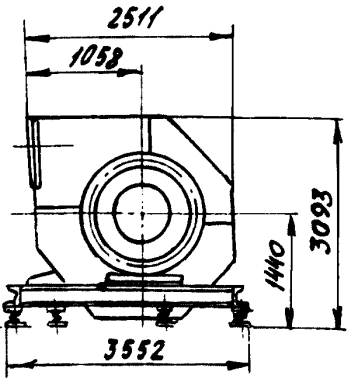


Положение корпуса Л135°

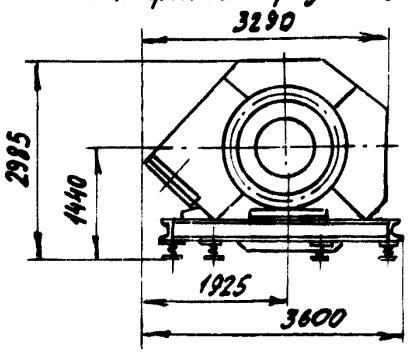


Положение корпуса Л180°

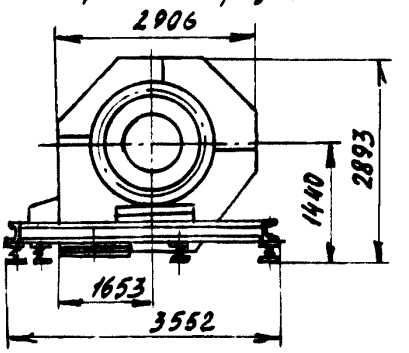


Положение корпуса Л270°

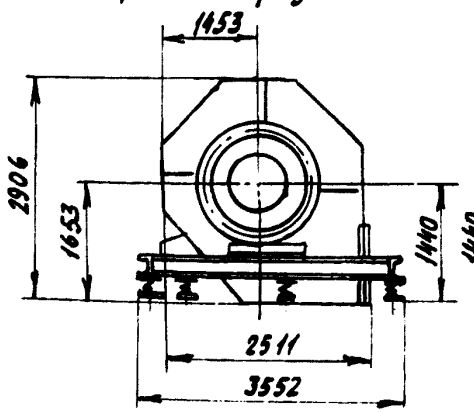


Положение корпуса Л315°

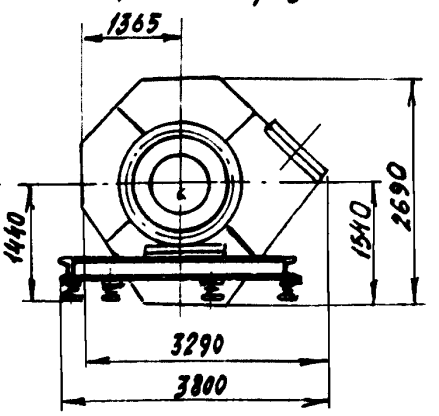


Рис. 70 Вентилятор В.Ц4-75-16-02 виброизолированный (исполнение 6) левого вращения. Положения корпусов.

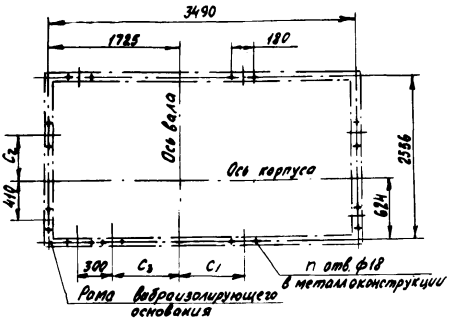


Рис. 71 Вентилятор В.Ц4-75-16-02 виброизолированный (исполнение 6). План расположения отверстий для крепления вентиляторов с виброизоляторами.

Таблица 27 (к рис. 71)

| Номер вентилятора | Тип двигателя | Виброизолятор | | Размеры, мм | | | Количество, шт. |
|---|---|---|---|---|---|---|---|
| | | Тип | Количество, шт. | $C_1$ | $C_2$ | $C_3$ | n |
| 16 | 4А160S4 | ДО45 | 8 | 840 | 650 | — | 16 |
| | 4А160М4 | | | 820 | 710 | | |
| | 4А180S4 | | | 740 | 770 | | |
| | 4А180М4 | | | 700 | 810 | | |
| | 4А200М4 | | 9 | 420 | 860 | 1175 | 18 |
| | 4А200L4 | | | 370 | 970 | | |
| | 4А225М4 | | | 360 | 1070 | | |
| | 4А250S4 | | | 350 | 1170 | | |
| | 4А250М6 | | | 340 | 1260 | | |

Примечание: См. примечания 3 и 4 к табл. 6 и 7

Приложение I

Индексы и коды по ОКП по техническим условиям на вентиляторы

| Обозначение по Руководству | Индекс вентилятора по техническим условиям | Код по ОКП | | | Номер технических условий |
|---|---|---|---|---|---|
| | | Общесоюзное исполнение | Экспортное исполнение | Тропическое исполнение | |
| Е2,5.090-I | В-Ц4-75-2,5-02 | 48 6I24 42I7 | 48 6I24 42I8 | 48 6I24 42I9 | ТУ22-5933-85 |
| Е2,5.090-2 | В-Ц4-75-2,5-Л.02 | 48 6I24 422I | 48 6I24 4222 | 48 6I24 4223 | |
| Е2,5.095-I | В-Ц4-75-2,5-03 | 48 6I24 4225 | 48 6I24 4225 | 48 6I24 4226 | |
| Е2,5.095-2а<br>Е2,5.095-2б | В-Ц4-75-2,5-Л.03 | 48 6I24 4227 | 48 6I24 4228 | 48 6I24 4229 | |
| Е2,5.I00-I | В-Ц4-75-2,5-0I | 48 6I24 42II | 48 6I24 42I2 | 48 6I24 42I3 | |
| Е2,5.I00-2 | В-Ц4-75-2,5-Л.0I | 48 6I24 42I4 | 48 6I24 42I5 | 48 6I24 42I6 | |
| Е2,5.I05-I | В-Ц4-75-2,5-04 | 48 6I24 423I | 48 6I24 4232 | 48 6I24 4233 | |
| Е2,5.I05-2а<br>Е2,5.I05-2б | В-Ц4-75-2,5-Л.04 | 48 6I24 4234 | 48 6I24 4235 | 48 6I24 4236 | |
| Е2,5.II0-Iа | В-Ц4-75-2,5-05 | 48 6I24 4237 | 48 6I24 4238 | 48 6I24 4239 | |
| Е2,5.II0-Iб<br>Е2,5.II0-2 | В-Ц4-75-2,5-Л.05 | 48 6I24 424I | 48 6I24 4242 | 48 6I24 4243 | |

Продолжение приложения I

| Обозначение по Руководству | Индекс вентилятора по техническим условиям | Код по О К П | | | Номер технических условий |
|---|---|---|---|---|---|
| | | Общесоюзное исполнение | Экспортное исполнение | Тропическое исполнение | |
| Е3,I5.090-Iа<br>Е3,I5.090-Iб | В-Ц4-75-3,I5-02 | 48 6I24 43I7 | 48 6I24 43I8 | 48 6I24 43I9 | ТУ22-5933-85 |
| Е3,I5.090-2 | В-Ц4-75-3,I5-Л.02 | 48 6I24 432I | 48 6I24 4322 | 48 6I24 4323 | |
| Е3,I5.095-I | В-Ц4-75-3,I5-03 | 48 6I24 4324 | 48 6I24 4325 | 48 6I24 4326 | |
| Е3,I5.095-2 | В-Ц4-75-3,I5-Л.03 | 48 6I24 4327 | 48 6I24 4328 | 48 6I24 4329 | |
| Е3,I5.I00-I | В-Ц4-75-3,I5-0I | 48 6I24 43II | 48 6I24 43I2 | 48 6I24 43I3 | |
| Е3,I5.I00-2а<br>Е3,I5.I00-2б | В-Ц4-75-3,I5-Л.0I | 48 6I24 43I4 | 48 6I24 43I5 | 48 6I24 43I6 | |
| Е3,I5.I05-Iа<br>Е3,I5.I05-Iб | В-Ц4-75-3,I5-04 | 48 6I24 433I | 48 6I24 4332 | 48 6I24 4333 | |
| Е3,I5.I05-2а<br>Е3.I5.I05-2б | В-Ц4-75-3,I5-Л.04 | 48 6I24 4334 | 48 6I24 4335 | 48 6I24 4336 | |
| Е3,I5.II0-I | В-Ц4-75-3,I5-05 | 48 6I24 4337 | 48 6I24 4338 | 48 6I24 4339 | |
| Е3,I5.II0-2 | В-Ц4-75-3,I5-Л.05 | 48 6I24 434I | 48 6I24 4342 | 48 6I24 4343 | |

Продолжение приложения I

| Обозначение по Руководству | Индекс вентилятора по техническим условиям | Код по О К П | | | Номер технических условий |
|---|---|---|---|---|---|
| | | Общесоюзное исполнение | Экспортное исполнение | Тропическое исполнение | |
| Е4.090-I<br>Е4.090-2а<br>Е4.090-2б | В-Ц4-75-4-02<br>В-Ц4-75-4-Л.02 | 48 6I24 44I7<br>48 6I24 442I | 48 6I24 44I8<br>48 6I24 4422 | 48 6I24 44I9<br>48 6I24 4423 | ТУ22-5933-85 |
| Е4.095-I<br>Е4.095-2 | В-Ц4-75-4-03<br>В-Ц4-75-4-Л.03 | 48 6I24 4424<br>48 6I24 4427 | 48 6I24 4425<br>48 6I24 4428 | 48 6I24 4426<br>48 6I24 4429 | |
| Е4.I00-I<br>Е4.I00-2 | В-Ц4-75-4-0I<br>В-Ц4-75-4-Л.0I | 48 6I24 44II<br>48 6I24 44I4 | 48 6I24 44I2<br>48 6I24 44I5 | 48 6I24 44I3<br>48 6I24 44I6 | |
| Е4.I05-Iа<br>Е4.I05-Iб<br>Е4.I05-2а<br>Е4.I05-2б | В-Ц4-75-4-04<br>В-Ц4-75-4-Л.04 | 48 6I24 443I<br>48 6I24 4434 | 48 6I24 4432<br>48 6I24 4435 | 48 6I24 4433<br>48 6I24 4436 | |
| Е4.II0-Iа<br>Е4.II0-Iб<br>Е4.II0-2а<br>Е4.II0-2б | В-Ц4-75-4-05<br>В-Ц4-75-4-Л.05 | 48 6I24 4437<br>48 6I24 444I | 48 6I24 4438<br>48 6I24 4442 | 48 6I24 4439<br>48 6I24 4443 | |

| Обозначение по Руководству | Индекс вентилятора по техническим условиям | Код по О К П | | | Номер технических условий |
|---|---|---|---|---|---|
| | | Общесоюзное исполнение | Экспортное исполнение | Тропическое исполнение | |
| E5.090-I | В-Ц4-75-5-02 | 48 6I24 45I7 | 48 6I24 45I8 | 48 6I24 45I9 | ТУ22-5335-82 |
| E5.090-2 | В-Ц4-75-5-Л.02 | 48 6I24 4520 | 48 6I24 452I | 48 6I24 4522 | |
| E5.095-I | В-Ц4-75-5-03 | 48 6I24 4523 | 48 6I24 4524 | 48 6I24 4525 | |
| E5.095-2 | В-Ц4-75-5-Л.03 | 48 6I24 4526 | 48 6I24 4527 | 48 6I24 4528 | |
| E5.I00-I | В-Ц4-75-5-0I | 48 6I24 45II | 48 6I24 45I2 | 48 6I24 45I3 | |
| E5.I00-2 | В-Ц4-75-5-Л.0I | 48 6I24 45I4 | 48 6I24 45I5 | 48 6I24 45I6 | |
| E5.I05-I | В-Ц4-75-5-04 | 48 6I24 4529 | 48 6I24 4530 | 48 6I24 453I | |
| E5.I05-2а<br>E5.I05-2б | В-Ц4-75-5-Л.04 | 48 6I24 4532 | 48 6I24 4533 | 48 6I24 4534 | |
| E5.II0-Iа<br>E5.II0-Iб | В-Ц4-75-5-05 | 48 6I24 4535 | 48 6I24 4536 | 48 6I24 4537 | |
| E5.II0-2а<br>E5.II0-2б | В-Ц4-75-5-Л.05 | 48 6I24 4538 | 48 6I24 4539 | 48 6I24 4540 | |
| E6,3.090-I | В-Ц4-75-6,3-02 | 48 6I24 46I7 | 48 6I24 46I8 | 48 6I24 46I9 | |
| E6,3.090-2а<br>E6,3.090-2б | В-Ц4-75-6,3-Л.02 | 48 6I24 4620 | 48 6I24 462I | 48 6I24 4622 | |

Продолжение приложения I

| Обозначение по Руководству | Индекс вентилятора по техническим условиям | Код по О К П | | | Номер технических условий |
|---|---|---|---|---|---|
| | | Общесоюзное исполнение | Экспортное исполнение | Тропическое исполнение | |
| Е6,3.095-Iа<br>Е6,3.095-Iб<br>Е6,3.095-2а<br>Е6,3.095-2б | В-Ц4-75-6,3-03<br>В-Ц4-75-6,3-Л.03 | 48 6I24 4623<br>48 6I24 4626 | 48 6I24 4624<br>48 6I24 4627 | 48 6I24 4625<br>48 6I24 4628 | |
| Е6,3.I00-I<br>Е6,3.I00-2 | В-Ц4-75-6,3-0I<br>В-Ц4-75-6,3-Л.0I | 48 6I24 46II<br>48 6I24 46I4 | 48 6I24 46I2<br>48 6I24 46I5 | 48 6I24 46I3<br>48 6I24 46I6 | ТУ22-5335-82 |
| Е6,3.I05-I<br>Е6,3.I05-2 | В-Ц4-75-6,3-04<br>В-Ц4-75-6,3-Л.04 | 48 6I24 4629<br>48 6I24 4632 | 48 6I24 4630<br>48 6I24 4633 | 48 6I24 463I<br>48 6I24 4634 | |
| Е6,3.II0-Iа<br>Е6,3.II0-Iб<br>Е6,3.II0-2а<br>Е6,3.II0-2б | В-Ц4-75-6,3-05<br>В-Ц4-75-6,3-Л.05 | 48 6I24 4635<br>48 6I24 4638 | 48 6I24 4636<br>48 6I24 4639 | 48 6I24 4637<br>48 6I24 4640 | |
| Е8.095-Iа<br>Е8.095-Iб | В-Ц4-75-8-03<br>В-Ц4-75-8-Л.03 | 48 6I32 4I04 | 48 6I32 4I05 | 48 6I32 4I06 | ТУ22-II-I-88 |
| Е8.I00-I | В-Ц4-75-8-0I<br>В-Ц4-75-8-Л.0I | 48 6I32 4I0I | 48 6I32 4I02 | 48 6I32 4I03 | |

| Обозначение по Руководству | Индекс вентилятора по техническим условиям | Код по О К П | | | Номер технических условий |
|---|---|---|---|---|---|
| | | Общесоюзное исполнение | Экспортное исполнение | Тропическое исполнение | |
| Е8.I05-I<br>Е8.I05-2 | В-Ц4-75-8-04<br>В-Ц4-75-8-Л.04 | 48 6I32 4I07 | 48 6I32 4I08 | 48 6I32 4I09 | ТУ22-II-I-88 |
| Е8.II0-Iа<br>Е8.II0-Iб<br>Е8.II0-2а<br>Е8.II0-2б | В-Ц4-75-8-05<br>В-Ц4-75-8-Л.05 | 48 6I32 4II0 | 48 6I32 4III | 48 6I32 4II2 | |
| ЕI0.095-I<br>ЕI0.095-2 | В-Ц4-75-I0-08<br>В-Ц4-75-I0-Л.08 | 48 6I32 4247 | 48 6I32 4248 | 48 6I32 4249 | |
| ЕI0.I00-I<br>ЕI0.I00-2 | В-Ц4-75-I0-06<br>В-Ц4-75-I0-Л.06 | 48 6I32 4244 | 48 6I32 4245 | 48 6I32 4246 | |
| ЕI0.I05-I<br>ЕI0.I05-2а<br>ЕI0.I05-2б | В-Ц4-75-I0-09<br>В-Ц4-75-I0-Л.09 | 48 6I32 4250 | 48 6I32 425I | 48 6I32 4252 | |
| ЕI0.II0-I | В-Ц4-75-I0-I0<br>В-Ц4-75-I0-Л.I0 | 48 6I32 4253 | 48 6I32 4254 | 48 6I32 4255 | |

Продолжение приложения I

| Обозначение по Руководству | Индекс вентилятора по техническим условиям | Код по О К П | | | Номер технических условий |
|---|---|---|---|---|---|
| | | Общесоюзное исполнение | Экспортное исполнение | Тропическое исполнение | |
| EI2,5.090-I | В-Ц4-75-I2,5-02<br>В-Ц4-75-I2,5-Л.02 | 48 6I32 4304 | 48 6I32 4305 | 48 6I32 4306 | ТУ 22-II-88 |
| EI2,5.095-I | В-Ц4-75-I2,5-03<br>В-Ц4-75-I2,5-Л.03 | 48 6I32 4307 | 48 6I32 4308 | 48 6I32 4309 | |
| EI2,5.I00-I | В-Ц4-75-I2,5-0I<br>В-Ц4-75-I2,5-Л.0I | 48 6I32 430I | 48 6I32 4302 | 48 6I32 4303 | |
| EI2,5.I05-I | В-Ц4-75-I2,5-04<br>В-Ц4-75-I2,5-Л.04 | 48 6I32 43I0 | 48 6I32 43II | 48 6I32 43I2 | |
| EI2,5.II0-I<br>EI2,5.II0-2 | В-Ц4-75-I2,5-05<br>В-Ц4-75-I2,5-Л.05 | 48 6I32 4332 | 48 6I32 4333 | 48 6I32 4334 | |

| Обозначение по Руководству | Индекс вентилятора по техническим условиям | Код по О К П | | | Номер технических условий |
|---|---|---|---|---|---|
| | | Общесоюзное исполнение | Экспортное исполнение | Тропическое исполнение | |
| ЕІО-І<br>ЕІО-2<br>ЕІО-3<br>ЕІО-4<br>ЕІО-5<br>ЕІО-6<br>ЕІО-7 | В-Ц4-75-І0-ІІ<br>В-Ц4-75-І0-ІІ-Л | 48 6І32 4259 | 48 6І32 4260 | 48 6І32 486І | ТУ 22-312/28-0І-87 |
| ЕІ2,5-І<br>ЕІ2,5-2<br>ЕІ2,5-3<br>ЕІ2,5-4<br>ЕІ2,5-5<br>ЕІ2,5-6<br>ЕІ2,5-7 | В-Ц4-75-І2,5-06<br>В-Ц4-75-І2,5-06-Л | 48 6І32 43І3 | 48 6І32 43І4 | 48 6І32 43І5 | |

588

| Обозначение по Руководству | Индекс вентилятора по техническим условиям | Код по О К П | | | Номер технических условий |
|---|---|---|---|---|---|
| | | Общесоюзное исполнение | Экспортное исполнение | Тропическое исполнение | |
| ЕI6-I | | | | | ТУ22-I24-II-88 |
| ЕI6-2 | В-Ц4-75-I6-0I | 48 6I32 440I | 48 6I32 4402 | 48 6I32 4403 | |
| ЕI6-3 | В-Ц4-75-I6-0I-Л | 48 6I38 4404 | 48 6I32 4405 | 48 6I32 4406 | |
| ЕI6-4 | | | | | |
| ЕI6-5 | В-Ц4-75-I6-02 * | 48 6I32 4407 | 48 6I32 4408 | 48 6I32 4409 | |
| ЕI6-6 | В-Ц4-75-I6-02-Л * | 48 6I32 44I0 | 48 6I32 44II | 48 6I32 44I2 | |

* Для вентиляторов в виброизолированном исполнении.

Приложение 2

Динамические нагрузки от виброизолированных вентиляторов В.Ц4-75

| Номер вентилятора | Конструктивное исполнение по ГОСТ 5976-73 | Тип виброизолятора | Частота вращения, об/мин | | Динамическая нагрузка на один виброизолятор, Н | |
|---|---|---|---|---|---|---|
| | | | вентилятора $n_в$ | двигателя $n_{дв}$ | при частоте вращения вентилятора | при частоте вращения двигателя |
| 2,5 | Исполнение I | Д038 | I400<br>2800 | I400<br>2800 | 0,50<br>0,24 | 0,50<br>0,24 |
| 3,I5 | | Д038 | I400<br>2850 | I400<br>2850 | 0,50<br>0,24 | 0,50<br>0,24 |
| 4 | | Д039 | 900<br>I400 | 900<br>I400 | I,I<br>0,7 | I,I<br>0,7 |
| 5 | | Д040 | 900<br>I420 | 900<br>I420 | I,4<br>0,9 | I,4<br>0,9 |
| 6,3 | | Д04I | 935<br>I445 | 935<br>I445 | 2,0<br>I,3 | 2,0<br>I,3 |
| 8 | | Д04I | 700<br>970 | 700<br>970 | 3,7<br>2,7 | 3,7<br>2,7 |
| I0 | | Д043 | 725<br>975 | 725<br>975 | 6,2<br>4,7 | 6,2<br>4,7 |
| I2,5 | | Д044 | 735 | 735 | 7,5 | 7,5 |
| I0 | Исполнение 6 | Равночастотный В.Ц4-75-I0-II-08 | 530<br>600<br>670<br>750<br>845<br>950<br>I070 | 955<br>950<br>965<br>970<br>975<br>975<br>975 | 9,7<br>8,4<br>8,I<br>7,I<br>6,3<br>5,9<br>5,2 | 5,5<br>5,5<br>5,5<br>5,5<br>5,6<br>5,7<br>5,9 |

| Номер вентилятора | Конструктивное исполнение по ГОСТ 5976-73 | Тип виброизолятора | Частота вращения, об/мин | | Динамическая нагрузка на один виброизолятор, Н | |
|---|---|---|---|---|---|---|
| | | | вентилятора $n_в$ | двигателя $n_{дв}$ | при частоте вращения вентилятора | при частоте вращения двигателя |
| I2,5 | Исполнение 6 | Равночастотный В.Ц4-75-I0-II-08 | 425 | 950 | I2,9 | 5,2 |
| | | | 475 | 965 | I2,9 | 6,7 |
| | | | 530 | 970 | I2,2 | 6,7 |
| | | | 600 | 975 | II,3 | 7,I |
| | | | 670 | 975 | I0,7 | 7,3 |
| | | | 755 | 975 | 9,3 | 7,3 |
| | | | 800 | 980 | 8,9 | 7,2 |
| I6 | | Д044 | 400 | I465 | I3,7 | 4,5 |
| | | | 450 | I465 | I3,7 | 4,5 |
| | | | 505 | I470 | I3,0 | 4,5 |
| | | | 565 | I475 | II,7 | 4,5 |
| | | | 640 | I480 | I0,6 | 4,5 |
| | | | 720 | I480 | 9,3 | 4,5 |

Приложение 3
(справочное),
лист 1

# Размеры и технические характеристики виброизоляторов

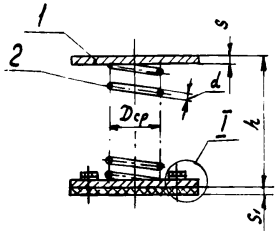


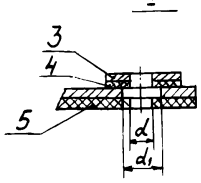


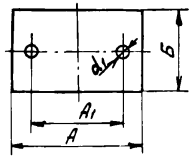


Рис. 3.1 Виброизоляторы ДО38-ДО45
1 - планка; 2 - пружина; 3 - шайба стальная;
4 - шайба резиновая; 5 - прокладка резиновая

Таблица (к рис. 3.1)

| Обозначение | Нагрузка Н | | Вертикальная жесткость, Н/см | Высота в свободном состоянии, мм | Осадка пружины, мм под нагрузкой, Н | | Число рабочих витков пружины | Размеры, мм | | | | | | | | Масса, кг |
|---|---|---|---|---|---|---|---|---|---|---|---|---|---|---|---|---|
| | рабочая $P_{раб}$ | предельная, $P_{пр}$ | | | $P_{раб}$ | $P_{пр}$ | | A | $A_1$ | Б | $D_{ср}$ | d | $d_1$ | $d_2$ | s | $s_1$ | |
| ДО38 | 122 | 152 | 45 | 72 | 27 | 33,7 | 6,5 | 100 | 70 | 60 | 30 | 3 | 12 | 8,5 | 2 | 5 | 0,3 |
| ДО39 | 219 | 273 | 61 | 92,5 | 36 | 45 | | 110 | 80 | 70 | 40 | 4 | | | | | 0,4 |
| ДО40 | 339 | 424 | 81 | 113 | 41,7 | 52 | | 130 | 100 | 90 | 50 | 5 | 14 | 8,5 | 3 | 10 | 1,0 |
| ДО41 | 540 | 674 | 124 | 129 | 43,4 | 54 | | | | | 54 | 6 | | | | | 1,0 |
| ДО42 | 942 | 1177 | 165 | 170 | 57,2 | 72 | | 150 | 120 | 110 | 72 | 8 | | 10,5 | | | 1,8 |
| ДО43 | 1648 | 2060 | 294 | 192 | 56 | 70 | | 160 | 130 | 120 | 80 | 10 | | | | | 2,5 |
| ДО44 | 2384 | 2979 | 357 | 226 | 66,5 | 83 | | 180 | 150 | 140 | 96 | 12 | | | | | 3,8 |
| ДО45 | 3728 | 4660 | 442 | 281 | 84,5 | 106 | | 220 | 180 | 170 | 120 | 16 | 16 | 12,5 | | | 6,6 |

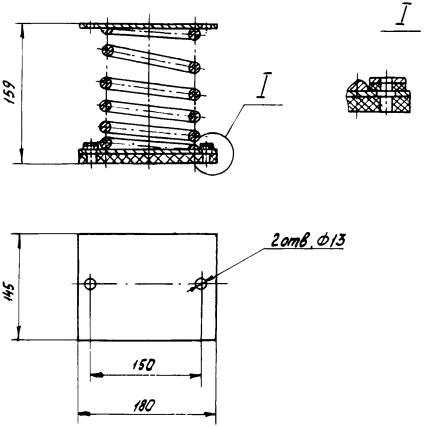


Рис. 3.2 Виброизолятор равночастотный
В. Ц4-75-10-11-08
Рабочая нагрузка 1,15 - 2,5 кН;
предельная нагрузка 3,3 кН;
вертикальная жесткость 335-460 Н/см;
масса виброизолятора - 3,52 кг

Подп.к печ.21.05.88г.60х84 1/8 Офсетная печать
13,5усл.-печ.л. 10,7уч.-изд.л. 10,7кр.-отт. Тираж 7500 Заказ 588
Без права размножения. Цена 11-50

ВНИИИС, 125047 Москва, ул.Горького,38, тел. 251-03-90
ПЭМ ВНИИИС, 121471 Москва, Можайское шоссе,25

gost.e-ecolog.ru