# ТИПОВОЙ ПРОЕКТ
# 904-1-96.92

# КОМПРЕССОРНАЯ СТАНЦИЯ ДЛЯ ПНЕВМАТИЧЕСКОЙ ОЧИСТКИ СТРЕЛОК ПРОИЗВОДИТЕЛЬНОСТЬЮ 28 КУБ. М ВОЗДУХА В МИНУТУ

## АЛЬБОМ 3


| | | |
|---|---|---|
| АР | Архитектурно-строительные решения. | Стр. 3. |
| КЖ | Конструкции железобетонные. | Стр. 6 |
| КЖИ | Строительные изделия. | Стр. 21 |
| КМ | Конструкции металлические. | Стр. 25 |
| ОВ | Отопление и вентиляция. | Стр. 32 |
| ВК | Внутренний водопровод и канализация | Стр. 28 |


400050-03

gost.e-ecolog.ru

ТИПОВОЙ ПРОЕКТ
904-1-96.92

# КОМПРЕССОРНАЯ СТАНЦИЯ ДЛЯ ПНЕВМАТИЧЕСКОЙ ОЧИСТКИ СТРЕЛОК ПРОИЗВОДИТЕЛЬНОСТЬЮ 28 КУБ.М ВОЗДУХА В МИНУТУ

## АЛЬБОМ 3
## ПЕРЕЧЕНЬ АЛЬБОМОВ

| | | |
|---|---|---|
| Альбом 1 | ПЗ | Пояснительная записка |
| Альбом 2 | ТХ | Технологические решения |
| | ЭМ | Силовое электрооборудование |
| | ЭО | Электроосвещение |
| | АТХ | Автоматизация технологических процессов |
| | СС | Связь и сигнализация |
| Альбом 3 | АР | Архитектурно-строительные решения |
| | КЖ | Конструкции железобетонные |
| | КЖИ | Строительные изделия |
| | КМ | Конструкции металлические |
| | ОВ | Отопление и вентиляция |
| | ВК | Внутренний водопровод и канализация |
| Альбом 4 | СО | Спецификации оборудования |
| Альбом 5 | ВМ | Ведомости потребности в материалах |
| Альбом 6 | С | Сметы |

Разработан
Гипропромтрансстроем

Главный инженер института Н.А. Пискунов
Главный инженер проекта Л.И. Блувштейн

Утвержден и введен в действие
„Гипропромтрансстроем
Приказ от 21.12.92 г. № 98

# Содержание альбома 3


| №№ листов | Наименование и назначение документов Наименование листа | Стр. |
|---|---|---|
| | Титульный лист | |
| | Содержание альбома | 2 |
| | | |
| | Чертежи комплекта марки „АР" | |
| 1 | Общие данные | 3 |
| 2 | Планы | 4 |
| 3 | Фасады, разрезы | 5 |
| | | |
| | Чертежи комплекта марки „КЖ" | |
| 1 | Общие данные | 6 |
| 2 | Схема расположения элементов фундаментов. Фундамент монолитный ФМ1, ФМ2. | 7 |
| 3 | Фундаменты монолитные ФМ3...ФМ7 | 8 |
| 4 | Узлы 1...6 | 9 |
| 5 | Схемы расположения элементов каркаса, плит покрытия и ограждения | 10 |
| 6 | Схема расположения элементов стен | 11 |
| 7 | Спецификация элементов к схемам, расположенным на листе КЖ-6. | 12 |
| 8 | Схема расположения каналов, приямков и закладных деталей в полах. Приямки ПР1, ПР2. | 13 |
| 9 | Канал К1 | 14 |
| 10 | Канал К1. Сечения 1-1...11-11. | 15 |
| 11 | Канал К1. Сечения 12-12...13-13. Узлы 1...9. | 16 |
| 12 | Приямок ПР3. Опалубочные чертежи. Схемы расположения блоков и съемного щита. | 17 |
| 13 | Приямок ПР3. Схемы расположения арматурных элементов | 18 |
| 14 | Схема расположения фундаментов под оборудование | 19 |
| 15 | Фундамент ФОм1. Разрезы 1-1; 2-2. | 20 |
| | | |
| | | |

| №№ листов | Наименование и назначение документов Наименование листа | Стр. |
|---|---|---|
| КЖСИ-01.00 | Колонна 1К42-3Ми1, 1К42-3Ми2, 1КФ49-1и1 | 21 |
| КЖСИ-01.00.СБ | Колонна 1К42-3Ми1, 1К42-3Ми2, 1КФ49-1и1 | 21 |
| КЖСИ-02.00 | Балка БСП 9.2-8 IVу и | 22 |
| КЖСИ-03.00 | Анкерный болт А1 | 22 |
| КЖСИ-04.00 | Анкерный болт А2 | 22 |
| КЖСИ-05.00 | Закладная деталь ЗД1 | 23 |
| КЖСИ-06.00 | Закладная деталь ЗД2 | 23 |
| КЖСИ-07.00 | Закладная деталь ЗД3 | 23 |
| КЖСИ-08.00 | Детали крепления ДК1, ДК2, ДК3 | 23 |
| КЖСИ-09.00 | Сетка арматурная С1 | 24 |
| КЖСИ-10.00 | Сетка арматурная С2. | 24 |
| | | |
| | Чертежи комплекта марки „КМ" | |
| 1 | Общие данные | 25 |
| 2 | Схема расположения путей подвесного крана. Съемный щит Щ1. Металлическая плита МП1. | 26 |
| 3 | Схема расположения лестницы | 27 |
| | | |
| | Чертежи комплекта марки „ВК" | |
| 1 | Общие данные | 28 |
| 2 | План на отм. 0.000 М 1:50 с системами В1, В4, В5, К1. План кровли | 29 |
| 3 | Схемы систем В1, В4, В5, К1, К3 | 30 |
| 4 | Промежуточный бак для воды | 31 |
| | | |
| | Чертежи комплекта марки „ОВ" | |
| 1 | Общие данные | 32 |
| 2 | План на отм. 0.000. Схемы систем П1, R1, ВЕ1 ÷ ВЕ3 и отопления. | |
| | Узел управления | 33 |
| | | |




Инв.№ подл. | Подп. и дата | Взам. инв.№

Альбом 3

## Ведомость рабочих чертежей основного комплекта АР

| Лист | Наименование | Примечание |
|---|---|---|
| | | |
| 1 | Общие данные | |
| 2 | Планы | |
| 3 | Фасады, разрезы | |

## Ведомость спецификаций

| Лист | Наименование | Примечание |
|---|---|---|
| 2 | Спецификация перемычек | |
| 2 | Спецификация элементов заполнения проемов | |
| | | |

## Ведомость ссылочных и прилагаемых документов

| Обозначение | Наименование | Примечание |
|---|---|---|
| | Ссылочные документы | |
| 1.038.1-1 в.1 | Перемычки железобетонные для зданий | |
| | с кирпичными стенами. | |
| 1.136.1-13 в.1 | Плиты подоконные для жилых и об- | |
| | щественных зданий | |
| 2.244-1 в.1 | Детали полов общественных зданий | |
| 2.436-17 в.1 | Узлы окон с деревянными перепле- | |
| | тами по ГОСТ 12506-81. | |
| 2.460-14 в.1 | Типовые узлы покрытий промышлен- | |
| | ных зданий в местах пропуска | |
| | вентиляционных шахт | |
| 1.236.5-12 в.1 | Окна и балконные двери деревян- | |
| | ные для общественных зданий | |
| 2.260 -1 в.1,3 | Детали покрытий общественных | |
| | зданий | |
| 2.460-18 в.1 | Узлы покрытий одноэтажных производ- | |
| | ственных зданий с рулонными кровлями | |
| | и железобетонными плитами | |
| 2.430-20 в.2 | Узлы стен из кирпича одноэтажных | |
| | зданий промышленных предприятий | |
| | | |
| | Прилагаемые документы | |
| Альбом 5 | Ведомости потребности в материалах | АР ВМ |
| | | |

Типовой проект разработан в соответствии с действующими нормами и правилами и предусматривает мероприятия, обеспечивающие взрывную, взрывопожарную и пожарную безопасность при эксплуатации здания.

Главный инженер проекта /Блувштейн/

Инв.№ подл. | Подп. и дата | Взам.инв.№

## Ведомость отделки помещений

Площадь м²

| Наименование или номер помещения | Потолок | | Стены или перегородки | | Низ стен или перегородок (панель) | | | Примечание |
|---|---|---|---|---|---|---|---|---|
| | Площадь | Вид отделки | Площадь | Вид отделки | Площадь | Вид отделки | Высота, мм | |
| 1 | 82.08<br>(81.93)<br>[81.78] | Затирка известковая окраска | 38.00<br>67.07<br>119.92 | Штукатурка<br>Затирка<br>Известковая окраска | 51,46 | Облицовка плиткой | 1800 | |
| 2 | 4.48<br>(4.39)<br>[4.31] | Затирка<br>Клеевая окраска | 28.33<br>14.28<br>45.59 | Штукатурка<br>Затирка<br>Водно-дисперсная окраска | | | | |
| 3 | 3.62<br>(3.55)<br>[3.49] | Затирка<br>Водно-дисперсная окраска | 38.24<br>39.46 | Штукатурка<br>Водно-дисперсная окраска | 13,25 | Облицовка плиткой | 1500 | |
| 4 | 9.65 | Затирка<br>Водно-дисперсная окраска | 29.42<br>32.13<br>64.26 | Штукатурка<br>Затирка<br>Водно-дисперсная окраска | | | | |
| 5 | 5.96 | Затирка<br>Известковая окраска | 37.54<br>10,86<br>50,29 | Штукатурка<br>Затирка<br>Известковая окраска | | | | |

## Общие указания

1. За относительную отметку 0.000 принята отметка чистого пола, что соответствует абсолютной отметке ▭.
2. Привязка проекта возможна в районах с температурой наружного воздуха до -40°С, кроме сейсмических районов, районов вечной мерзлоты и участков с просадочными грунтами.
3. Наружные стены приняты из легких железобетонных панелей, кирпичные участки стен приняты из керамического пустотного кирпича ($\gamma$ = 1500 кг/м³ при $t_н \geq -30°С$, $\gamma$ = 1000 кг/м³ при $t_н \geq -40°С$, ГОСТ 530-80) на цементном растворе марки 50.
4. Перегородки приняты из обыкновенного глиняного кирпича КОП/1650/15 ГОСТ 530-80 на растворе марки 50.
5. Принятая марка раствора для кирпичной кладки рассчитана на производство работ при положительных температурах воздуха, при производстве работ в отрицательных температурах следует руководствоваться указаниями СНиП 11-22-81 „Каменные и армокаменные конструкции" СНиП 3.03.01-87 „Несущие и ограждающие конструкции."
6. Значения в круглых скобках даны для $t_н = -30°С$, в квадратных – для $t_н = -40°С$.

| | | | | |
|---|---|---|---|---|
| Привязан | | | | |
| Инв.№ | | 904-1-96.92 | | АР |
| Гл.инж.пр. | Блувштейн | Компрессорная станция для пневматической очистки стрелок производительностью 28 куб.м воздуха в минуту | Стадия | Лист | Листов |
| Н.контр. | Соколова | | Р | 1 | 3 |
| Нач.отд. | Одиноков | | | | |
| Гл.спец. | Твердохлеб | Общие данные | Гипропромтранспстрой | | |
| Гл.спец. | Кореневский | | | | |
| Нач.груп. | Васильева | | | | |

Альбом 3

## План

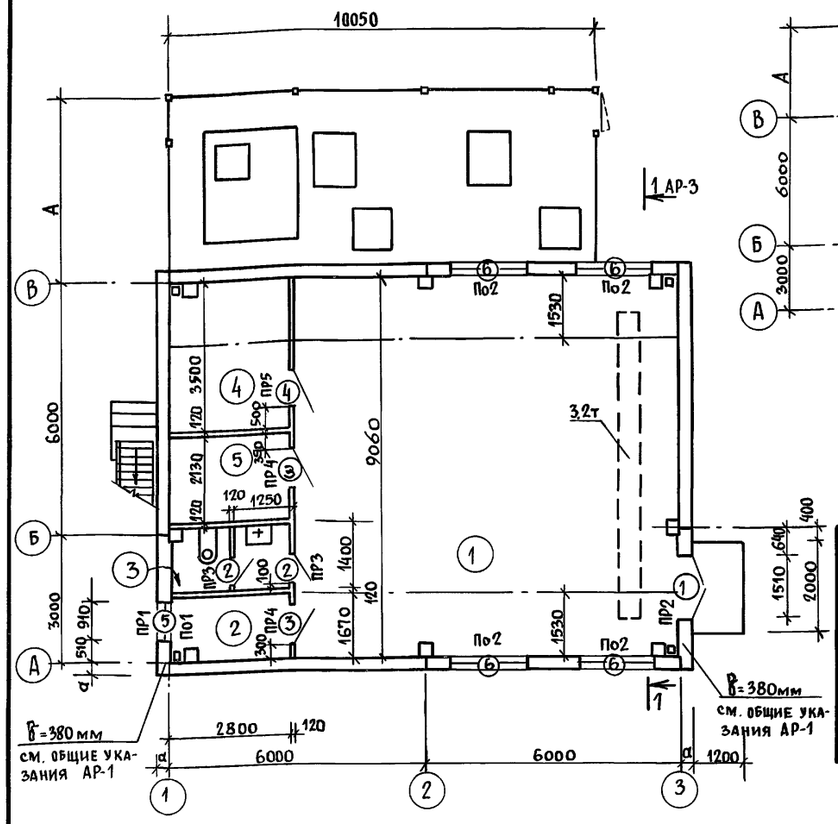


## План полов на отм. 0.000

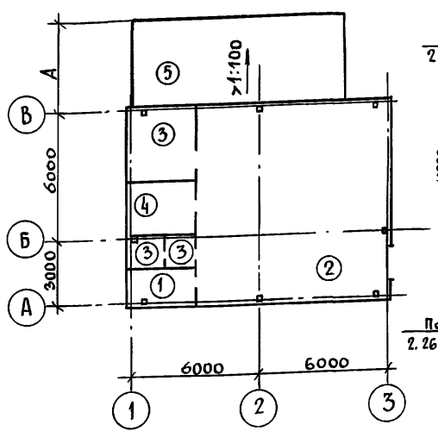


## План кровли

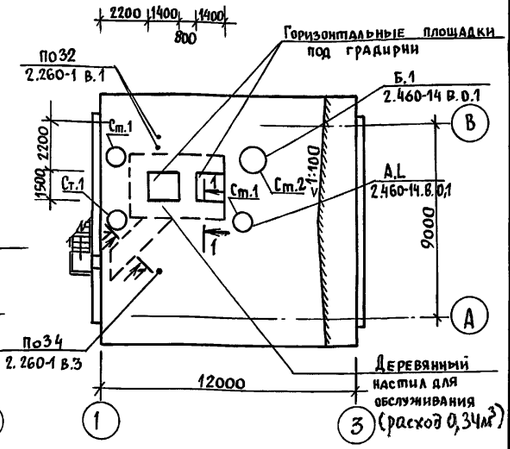


## Экспликация полов

| Наименование или номер помещения по проекту | Тип пола по проекту | Схема пола или номер узла по серии | Элементы пола и их толщина | Площадь пола, м² |
|---|---|---|---|---|
| 2 | 1 | 225<br>2.244-1, вып. 4 | Покрытие – линолеум поливинилхлоридный на тканевой основе ГОСТ 7251-77 –2,5мм | 4.48<br>(4.39)<br>[4,31] |
| 1 | 2 | 239<br>2.244-1, вып. 4 | Покрытие – мозаичные плиты из бетона класса В15 – 20мм | 58,95<br>(58,80)<br>[58,65] |
| 3,4 | 3 | 240<br>2.244-1, вып. 4 | Покрытие – керамические плитки, ГОСТ 6787-80 – 10мм | 12,40<br>(12,33)<br>[12,27] |
| 5 | 4 | 245<br>2.244-1, вып. 4 | Покрытие – бетон класса В15 – 20мм | 5,96 |
| | 5 | 245<br>2.244-1, вып. 4 | Покрытие – бетон класса В25 – 20мм | 32,64<br>(33,14)<br>[33,64] |

## Ведомость проемов

| Марка, поз. | Размер проема в кладке |
|---|---|
| 1 | 1510×2370 |
| 2 | 710×2070 |
| 3 | 910×2070 |
| 4 | 1310×2070 |
| 5 | 910×1210 |

## Ведомость перемычек

| Марка поз. | Схема сечения |
|---|---|
| ПР1 | 2ПБ13-1; 2,210; 380; 140; ① |
| ПР2 | 2ПБ19-3; 140; 380; 2.370; ③ |
| ПР3<br>ПР4 | 1ПБ10-1 для ПР3<br>1ПБ13-1 для ПР4<br>2.070; 120; 65 |
| ПР5 | 2ПБ16-2; 2.070; 120; 140 |

## Спецификация перемычек

| Марка, поз. | Обозначение | Наименование | Кол. | Масса ед. кг | Примечание |
|---|---|---|---|---|---|
| ПР1 | 1.038.1-1.1 020000-01 | 2ПБ13-1 | 3 | 54 | |
| ПР2 | 030000-02 | 2ПБ19-3 | 3 | 91 | |
| ПР3 | 010000 | 1ПБ10-1 | 2 | 20 | |
| ПР4 | – 01 | 1ПБ13-1 | 2 | 25 | |
| ПР5 | 020000-04 | 2ПБ16-2 | 1 | 65 | |

## Спецификация элементов заполнения проемов

| Марка, поз. | Обозначение | Наименование | Кол. | Масса ед, кг | Примечание |
|---|---|---|---|---|---|
| 1 | ГОСТ 24698-81 | Дверной блок ДН 24-15Щ | 1 | | |
| 2 | ГОСТ 6629-88 | ДГ21-7 | 2 | | |
| 3 | " | ДГ21-9 | 2 | | |
| 4 | " | ДГ21-13 | 1 | | |
| 5 | 1.236.5-12.1-1000-08 | Оконный блок ОС 12-9В | 1 | | |
| 6 | ГОСТ 12506-81 | ПВД 18-18.1 | 4 | | |
| ПО1 | 1.136.1-13.1 2.0-17 | Подоконная плита ПО10.35.45-Т | 1 | 39 | |
| | | Переменные данные | | | |
| | | для $t_н$ = -20°С | | | |
| ПО2 | 1.136.1-13.1 2.0-01 | Подоконная плита ПО19.15.45-Т-Э | 4 | 32 | |
| | | для $t_н$ = -30°С | | | |
| ПО2 | 1.136.1-13.1 2.0-06 | Подоконная плита ПО19.20.45-Т-Э | 4 | 43 | |
| | | для $t_н$ = -40°С | | | |
| ПО2 | 1.136.1-13.1 2.0-11 | Подоконная плита ПО19.25.45-Т-Э | 4 | 53 | |

## План отверстий в перегородках

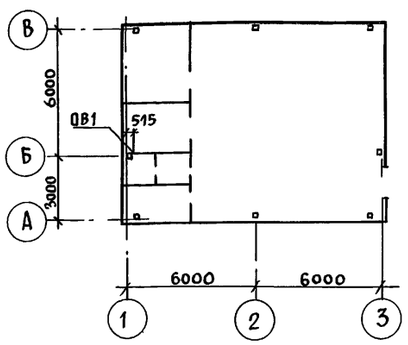


## Экспликация отверстий

| Раздел проекта | Обозначение отверстий | Размеры отверстий в×h мм | Размер от пола до низа отверстия в мм | Кол. | Примеч. |
|---|---|---|---|---|---|
| ОВ | ОВ1 | 300×300 | 2850 | 1 | См. примеч. п. |

## Экспликация помещений

| Номер по плану | Наименование | | Площадь м² | Категория производства по взрывной, взрыво-пожарной и пожарной опасности |
|---|---|---|---|---|
| 1 | Машинный зал | $t_н$=-20°С | 82.08 | Д |
| | | $t_н$=-30°С | 81,93 | " |
| | | $t_н$=-40°С | 81,78 | " |
| 2 | Помещение машиниста | $t_н$=-20°С | 4,48 | |
| | | $t_н$=-30°С | 4,39 | |
| | | $t_н$=-40°С | 4,31 | |
| 3 | Уборная | $t_н$=-20°С | 3.62 | |
| | | $t_н$=-30°С | 3,55 | |
| | | $t_н$=-40°С | 3,49 | |
| 4 | Насосная | | 9.65 | Д |
| 5 | Кладовая | | 5.96 | В |

## Таблица толщин и привязок

| Размеры в мм | Температура наруж. воздуха °С | | |
|---|---|---|---|
| | -20 | -30 | -40 |
| $a(\lambda=1100\frac{кг}{м^3})$ | 250 | 300 | 350 |
| А | 4260 | 4310 | 4360 |
| h(утеплит.) | 80 | 105 | 130 |
| В(кирп.стена) | 380 | 380 | 380 |

## 1-1

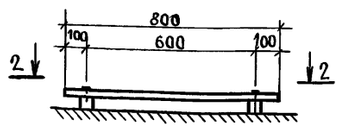


## 2-2




Привязан:

Инв. №

Примечания см. лист АР-3.

| | | | |
|---|---|---|---|
| Гл.инж. пр. | Блувштейн | | |
| Н.контр. | Соколова | | |
| Нач.отд. | Одиноков | | |
| Гл.спец. | Твердохлеб | | |
| Гл.спец. | Корженевский | | |
| Нач.гр. | Васильева | | |

904-1-96.92 АР

Компрессорная станция для пневматической очистки стрелок производительностью 28 куб.м воздуха в минуту

| Стадия | Лист | Листов |
|---|---|---|
| Р | 2 | |

ПЛАНЫ

ГИПРОПРОМТРАНССТРОЙ

Технол. часть Феронов; Отопл. и вентил. Зайцева; Водопровод и канал. Матвеев

Взам. инв. № | Подпись и дата | Инв. № подл.

Альбом 3

Фасад 1-3

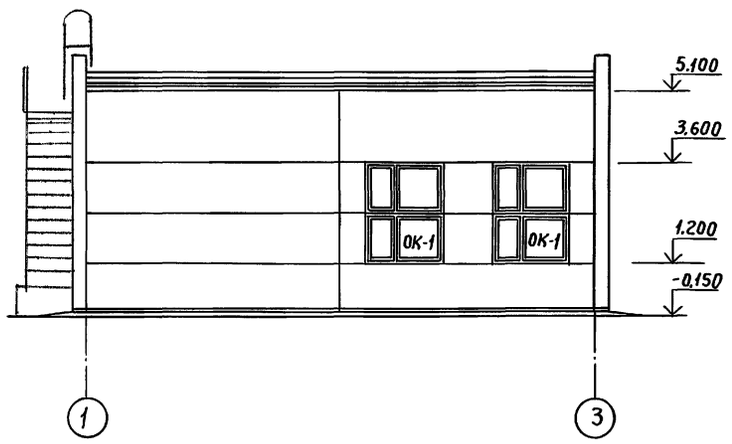


Фасад В-А

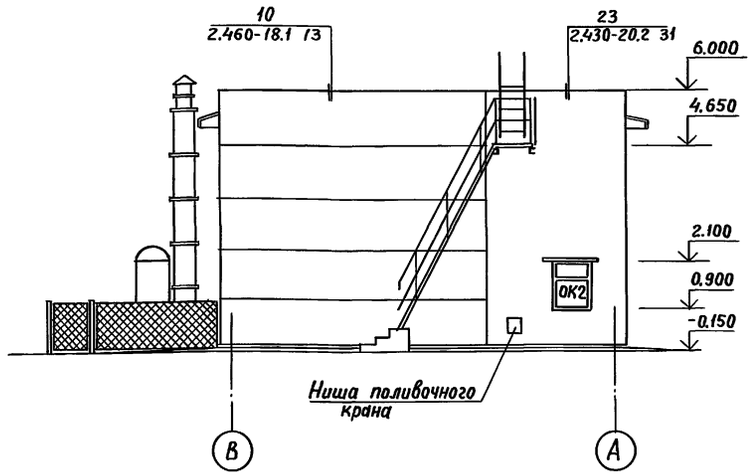


1-1

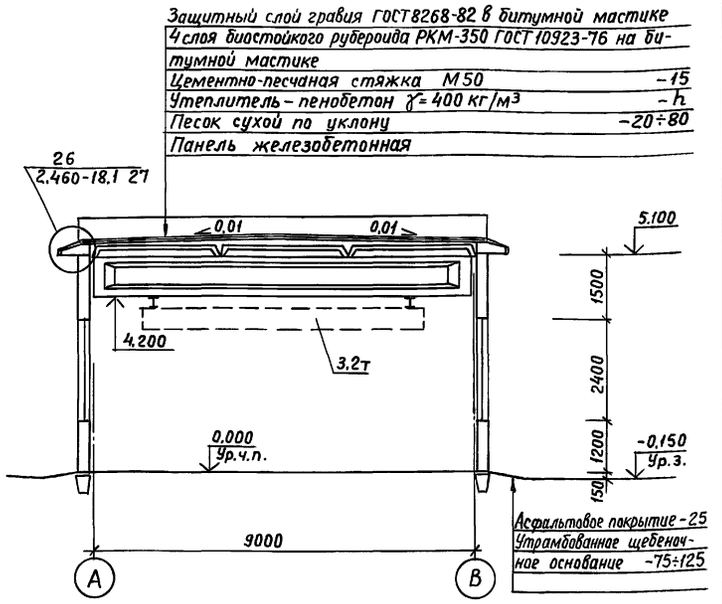


Фасад 3-1

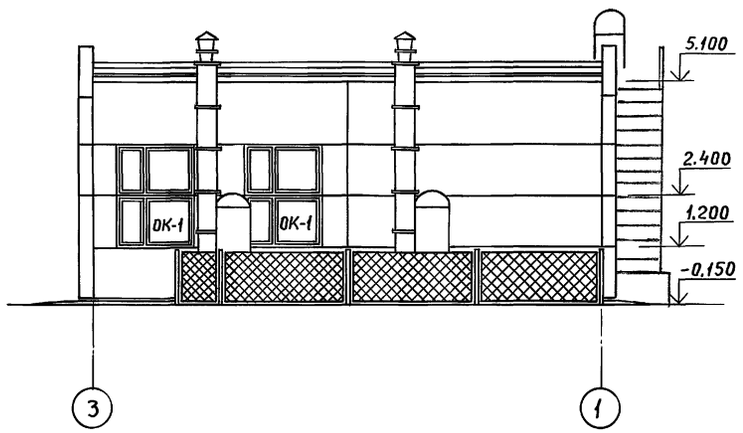


Фасад В-А

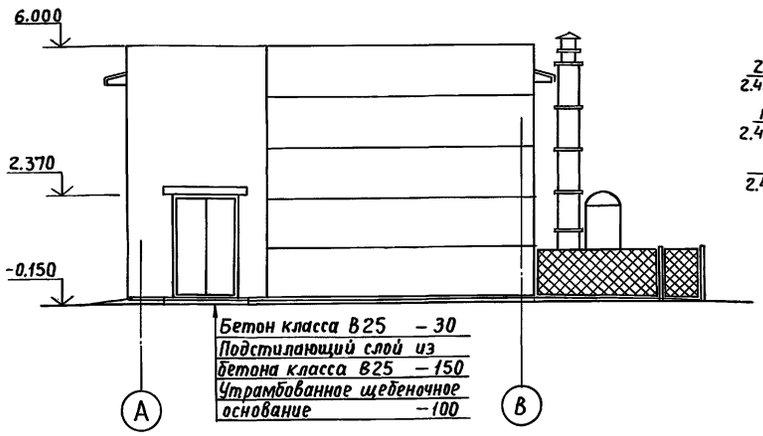


Схема расположения элементов оконных проемов.

ОК-1.

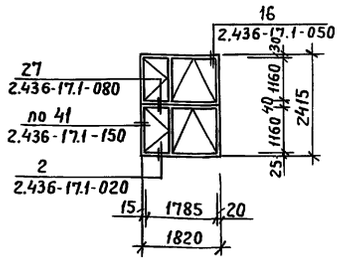


ОК-2.

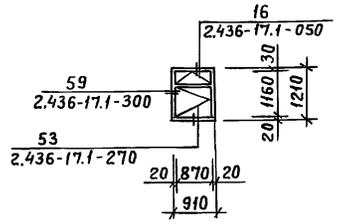


1. Горизонтальные площадки, указанные на плане кровли, выполняются при устройстве стяжки под кровлю.
2. Устройство полов и подстилающих слоев производить после устройства приямков и фундаментов по чертежам КЖ.
3. Деревянные оконные переплеты с наружней стороны окрасить эмалью белого цвета.
4. Над проемом ОВ1 (см. лист АР-2) проложить 2 стержня ф12 А-I, ГОСТ 5781-82 L=450мм.
5. Толщину утеплителя см. таблицу на листе АС-2.
6. Значения площади пола в круглых скобках даны для $t_н = -30°C$, а значения в квадратных скобках даны для $t_н = 40°C$.

| | | | |
|---|---|---|---|
| Гл.инж.пр. | Блувштейн | | 904-1-96.92 АР |
| Н.контр. | Соколова | | |
| Нач.отд. | Одинаков | | Компрессорная станция для пневматической очистки стрелок производительностью 28куб.м воздуха в минуту. |
| Гл.спец. | Твердохлеб | | Стадия Р; Лист 3; Листов |
| Гл.спец. | Кореневский | | |
| Нач.груп. | Васильева | | Фасады, разрезы |
| | | | Гипропромтрансстрой |

Привязан:

Инв.N

Инв.N подл. | Подпись и дата | Взам.инв.N

Альбом 3

## Ведомость рабочих чертежей основного комплекта КЖ

| Лист | Наименование | Примечание |
|---|---|---|
| 1 | Общие данные | |
| 2 | Схема расположения элементов фундаментов | |
| | Фундамент монолитный ФМ1, ФМ2 | |
| 3 | Фундаменты монолитные ФМ3...ФМ7 | |
| 4 | Узлы 1...6 | |
| | | |
| 5 | Схемы расположения элементов каркаса, плит покры- | |
| | тия и ограждения | |
| 6 | Схема расположения элементов стен | |
| 7 | Спецификация элементов к схемам, расположен- | |
| | ным на листе КЖ-6. | |
| 8 | Схема расположения каналов, приямков и закладных | |
| | деталей в полах. Приямки ПР1, ПР2. | |
| 9 | Канал К1 | |
| 10 | Канал К1. Сечения 1-1...11-11. | |
| 11 | Канал К1. Сечения 12-12...13-13. Узлы 1...9 | |
| 12 | Приямок ПР3. Опалубочные чертежи. Схемы распо- | |
| | ложения блоков и съемного щита. | |
| 13 | Приямок ПР3. Схемы расположения арматурных элементов | |
| 14 | Схема расположения фундаментов под оборудование | |
| 15 | Фундамент ФОм1. Разрезы 1-1; 2-2. | |

Ведомость объемов сборных бетонных и железобетонных конструкций по чертежам основного комплекта марки КЖ

| Наименование группы элементов конструкции | Код | Кол. м³ | Примечание |
|---|---|---|---|
| Фундаментные балки | 582421 | 1,96 [2,52] | |
| Колонны | 582121 | 4,24 | |
| Балки | 582211 | 3,3 | |
| Стеновые панели | 583122 | (36,6)45,5 [53,3] | |
| Перемычки | 582821 | 0,315 | |
| Стаканы железобетонные | 589621 | 0,46 | |
| Плиты покрытия | 584121 | 7,52 | |
| Столбы | 589900 | 0,175 | |
| Карнизная панель | 589421 | (3,28)3,56 [3,84] | |
| Бетонные блоки стен подвалов | 583521 | 2,79 | |
| Подоконная плита | 589421 | (0,06)0,075 [0,09] | |
| | | | |
| Всего бетона и железобетона | | (40,6)51,0 [59,6] | |

Значения в круглых скобках даны для $t_н = -20°C$, в квадратных – для $t_н = -40°C$.

Типовой проект разработан в соответствии с действующими нормами и правилами и предусматривает мероприятия, обеспечивающие взрывную, взрывопожарную и пожарную безопасность при эксплуатации здания.

Главный инженер проекта /Блувштейн/

## Ведомость ссылочных и прилагаемых документов

| Обозначение | Наименование | Примечание |
|---|---|---|
| | Ссылочные документы | |
| 1.412.1-4 | Монолитные железобетонные фундаменты на естественном основании под железобетонные стойки фахверка | |
| 1.410-3 в.1 | Сетки сварные для армирования железобетонных конструкций | |
| 1.415.1-2 в.1 | Балки фундаментные железобетонные для наружных и внутренних стен производственных зданий промышленных предприятий | |
| 1.030.1-1/88 | Стены наружные из однослойных панелей для каркасных общественных зданий, производственных и вспомогательных зданий промышленных предприятий | |
| 1.400-15 в.1 | Унифицированные закладные изделия железобетонных конструкций для крепления технологических коммуникаций и устройств | |
| 3.017-1 в.1,2 | Ограждения площадок и участков предприятий, зданий и сооружений | |
| 1.494-24 в.1 | Стаканы для крепления крышных вентиляторов, дефлекторов и зонтов | |
| 1.494-30 в.1 | Установка и крепление вентиляторов к строительным конструкциям | |
| 1.038.1-1 в.1 | Перемычки железобетонные для зданий с кирпичными стенами | |
| 1.439-2 | Стальные изделия креплений панельных стен одноэтажных производственных зданий с железобетонным каркасом | |
| 1.465.1-17 в.1 | Плиты железобетонные ребристые размером 3×6м для покрытий одноэтажных производственных зданий | |
| 2.400-7 в.2 | Монтажные узлы сопряжений сборных железобетонных конструкций одноэтажных производственных зданий | |
| | Прилагаемые документы | |
| Альбом 5 | Ведомости потребности в материалах | ВМ КЖ |
| КЖИ-01.00 | Колонна 1К42-3Ми1, 1К42-3Ми2, 1КФ49-1и1 | |
| КЖИ-01.00СБ | Колонна 1К42-3Ми1, 1К42-3Ми2, 1КФ49-1и1 | |
| КЖИ-02.00 | Балка БСП 9.2-8 IV и | |
| КЖИ-03.00 | Анкерный болт А1 | |
| КЖИ-04.00 | Анкерный болт А2 | |
| КЖИ-05.00 | Закладная деталь ЗД1 | |
| КЖИ-06.00 | Закладная деталь ЗД2 | |
| КЖИ-07.00 | Закладная деталь ЗД3 | |
| КЖИ-08.00 | Детали крепления ДК1, ДК2, ДК3. | |
| КЖИ-09.00 | Сетка арматурная С1 | |
| КЖИ-10.00 | Сетка арматурная С2 | |

## Ведомость спецификаций

| Лист | Наименование | Примечание |
|---|---|---|
| 2 | Спецификация к схеме расположения элементов фундаментов | |
| | Спецификация элементов монолитного фундамента ФМ1; ФМ2 | |
| 3 | Спецификация элементов монолитных фундаментов | |
| 5 | Спецификация элементов к схемам, расположенным | |
| | на данном листе | |
| | | |
| 7 | Спецификация элементов к схемам, расположенным | |
| | на листе КЖ-6 | |
| 8 | Спецификация элементов к схеме расположения | |
| | каналов, приямков и закладных деталей в полах | |
| | Спецификация элементов к монолитным конструкциям | |
| 11 | Спецификация элементов к монолитным конструкциям | |
| 12 | Спецификация к схемам, расположенным на данном | |
| | листе | |
| 13 | Спецификация арматурных элементов к схемам, рас- | |
| | положенным на данном листе | |
| | | |
| 14 | Спецификация элементов к схеме расположения фунда- | |
| | ментов и опор под оборудование | |
| | Спецификация элементов к монолитным конструкциям | |

Взам. инв. N

Подпись и дата

Инв. N подл.

Привязан

Инв. N

904-1-96.92 КЖ

| | | | |
|---|---|---|---|
| Гл. инж. пр. | Блувштейн | | |
| Н. контр. | Соколова | | |
| Нач. отд. | Одинокова | | |
| Гл. спец. | Кореневский | | |
| Нач. груп. | Васильева | | |

Компрессорная станция для пневматической очистки стрелок производительностью 28 куб.м воздуха в минуту

| Стадия | Лист | Листов |
|---|---|---|
| Р | 1 | 15 |

Общие данные

Гипропромтрансстрой

Альбом 3

## Схема расположения элементов фундамента

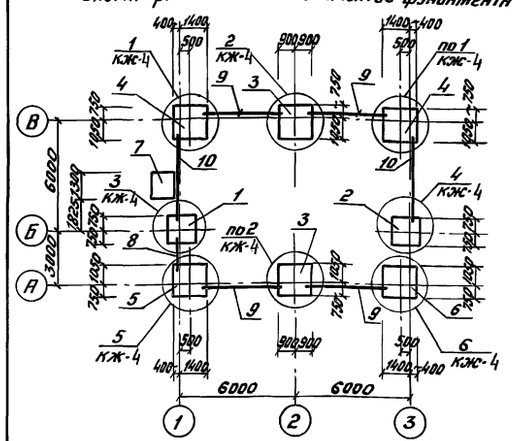


## Схемы нагрузок на отм. -0.150

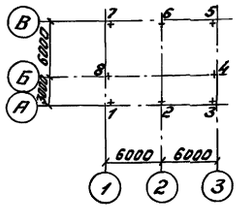


## Схема раскладки сеток подошвы

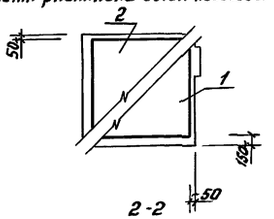


## Фундамент ФМ1

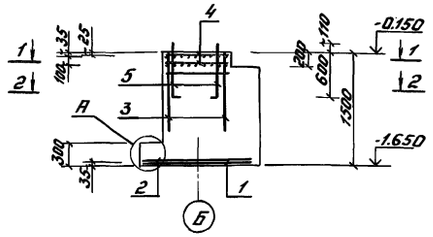


ФМ1

## План на отм. -0.150 (повернуто)

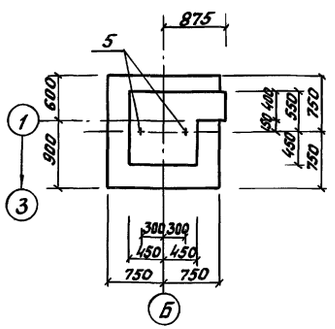


## 1-1

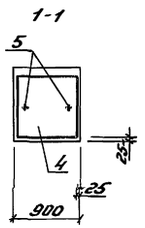


## 2-2

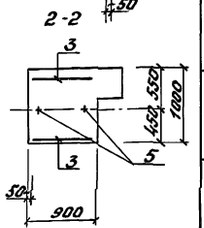


## 3-3

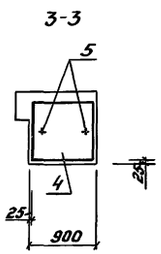


## 4-4

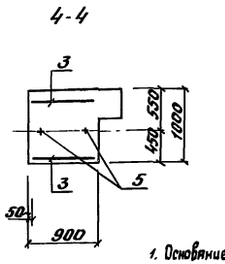


## Фундамент ФМ2

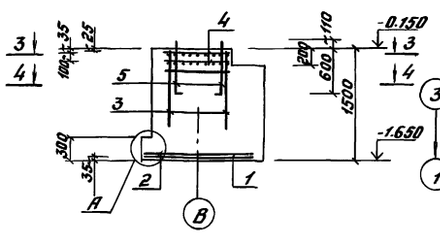


ФМ2

## План на отм. -0.150 (повернуто)

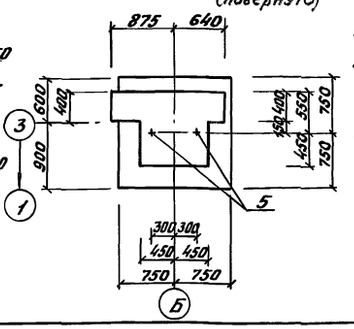


## Таблица нормативных и расчетных нагрузок на отм. -0.150

| NN точек | Схема | Нагрузки | N кН / тс | Mx кН·м / тс·м | My кН·м / тс·м | Qy кН / тс | Qx кН / тс |
|---|---|---|---|---|---|---|---|
| 1 | 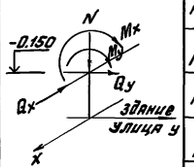 | нормативная | 199.36 / 20.33 | 8.26 / 0.84 | 14.37 / 1.46 | 4.62 / 0.47 | 1.45 / 0.15 |
| | | расчетная | 237.0 / 24.17 | 11.57 / 1.18 | 15.81 / 1.64 | 5.08 / 0.52 | 2.02 / 0.21 |
| 2 | | нормативная | 199.36 / 20.33 | 8.26 / 0.84 | 8.79 / 0.90 | 1.6 / 0.16 | 1.45 / 0.15 |
| | | расчетная | 237.0 / 24.17 | 11.57 / 1.18 | 15.81 / 1.64 | 5.08 / 0.52 | 2.02 / 0.21 |
| 3 | | нормативная | 199.36 / 20.33 | 8.26 / 0.84 | -14.37 / -1.46 | -4.62 / -0.47 | 1.45 / 0.15 |
| | | расчетная | 237.0 / 24.17 | 11.57 / 1.18 | 15.81 / 1.64 | 5.08 / 0.52 | 2.02 / 0.21 |
| 4 | | нормативная | 11.55 / 1.18 | — | — | -3.27 / -0.33 | — |
| | | расчетная | 12.7 / 1.29 | — | — | -4.58 / -0.47 | — |
| 5 | | нормативная | 199.36 / 20.33 | -8.26 / -0.84 | -14.37 / -1.46 | -4.62 / -0.47 | -1.45 / -0.15 |
| | | расчетная | 237.0 / 24.17 | -11.57 / -1.18 | -15.81 / -1.64 | -5.08 / -0.52 | -2.02 / -0.21 |
| 6 | | нормативная | 199.36 / 20.33 | -8.26 / -0.84 | -8.79 / -0.90 | -1.6 / -0.16 | -1.45 / -0.15 |
| | | расчетная | 237.0 / 24.17 | -11.57 / -1.18 | -12.3 / -1.25 | -2.24 / -0.23 | -2.02 / -0.21 |
| 7 | | нормативная | 199.36 / 20.33 | -8.26 / -0.84 | 14.37 / 1.46 | 4.62 / 0.47 | -1.45 / -0.15 |
| | | расчетная | 237.0 / 24.17 | -11.57 / -1.18 | 15.81 / 1.64 | 5.08 / 0.52 | -2.02 / -0.21 |
| 8 | | нормативная | 11.55 / 1.18 | — | — | 3.27 / 0.33 | — |
| | | расчетная | 12.7 / 1.29 | — | — | 4.58 / 0.47 | — |



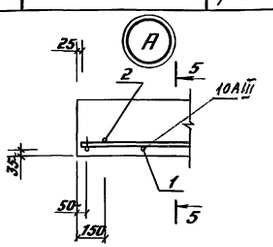


## 5-5

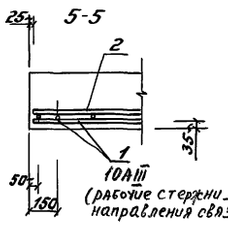


10AIII (рабочие стержни ⊥ направления связать)

1. Основанием под фундаменты приняты непучинистые, непросадочные грунты со следующими нормативными характеристиками $\varphi=28°$, $C=0.02$ кгс/см², $E=150$ кгс/см², $\gamma=1.8$ тс/м³, $K_г=1$
2. В случае обнаружения на уровне подошв фундаментов грунтов с физическими характеристиками отличными от принятых в проекте, выполняется расчет фундаментов с учетом конкретных характеристик грунта.
3. Под монолитными фундаментами выполнить бетонную подготовку из бетона В3.5 толщиной 100мм, превышающую габариты подошвы на 100мм вокруг всю сторону.
4. Горизонтальная гидроизоляция выполняется на отм. -0.030 по периметру здания из цементно-песчаного раствора М50.
5. Обратную засыпку грунта под полы рекомендуется производить дренирующим (песчаным или крупнообломочными) грунтами. Допускается использовать местные связные грунты-суглинки и супеси. При этом их необходимо послойно трамбовать до достижения коэффициента уплотнения 0.95.
6. В таблице нагрузок в числителе приведены значения усилий в системе СН.
7. При привязке проекта учесть, что нагрузки в таблице даны без учета веса стен, а усилия по осям X и Y действуют неодновременно.

## Спецификация к схеме расположения элементов фундаментов

| Марка поз. | Обозначение | Наименование | Кол. | Масса ед., кг | Примечание |
|---|---|---|---|---|---|
| | | Фундаменты монолитные | | | |
| 1 | кж-2 | ФМ1 | 1 | | |
| 2 | кж-2 | ФМ2 | 1 | | |
| 3 | кж-3 | ФМ3 | 2 | | |
| 4 | кж-3 | ФМ4 | 2 | | |
| 5 | кж-3 | ФМ5 | 1 | | |
| 6 | кж-3 | ФМ6 | 1 | | |
| 7 | кж-3 | ФМ7 | 1 | | |
| 8 | 1.038.1-1.2 | Перемычка 2ПП23-7 | 1 | 310 | |
| | | Фундаментные балки | | | |
| | | для $t_н$=-20°С | | | |
| 9 | 1.415.1-2.1-2-96 | 2БФ6-21АтVСК | 4 | 750 | |
| 10 | -91 | 2БФ6-16АтVСК | 2 | 800 | |
| | | для $t_н$=-30°С | | | |
| 9 | 1.415.1-2.1-2-95 | 2БФ6-20АтVСК | 4 | 750 | |
| 10 | -90 | 2БФ6-15АтVСК | 2 | 800 | |
| | | для $t_н$=-40°С | | | |
| 9 | 1.415.1-2.1-3-99 | 3БФ6-23АтVСК | 4 | 970 | |
| 10 | -94 | 3БФ6-18АтVСК | 2 | 1000 | |

## Спецификация элементов монолитного фундамента ФМ1, ФМ2

| Формат | Зона | Поз. | Обозначение | Наименование | Кол. | Примечание |
|---|---|---|---|---|---|---|
| | | | | Сборочные единицы | | |
| А4 | | 1 | 1.410-3.1-04 | Сетка арматурная 1С 10AIII/6AIII 145×145 | 1 | |
| А4 | | 2 | 1.410-3.1-04 | 1С 10AIII/6AIII 145×145 | 1 | |
| А4 | | 3 | 1.410-3.1-01 | 1С 12AIII/6AIII 85×145 | 2 | |
| А4 | | 4 | 1.412.1-4.050 | СН-6АI | 2 | |
| А4 | | 5 | 1.412.1-4.060 | Закладной элемент МН1 | 2 | |
| | | | | Детали | | |
| А4 | | 6 | 1.412.1-4.080 | Соединительный элемент ММ1 | 4 | |
| А4 | | 7 | 1.412.1-4.080-01 | ММ2 | 4 | |
| А4 | | 8 | 1.412.1-4.080-08 | ММ3 | 4 | |
| | | | | Материалы | | |
| | | | | для ФМ1 | | |
| | | | | Бетон класса В12.5 | 1.97 | м³ |
| | | | | для ФМ2 | | |
| | | | | Бетон класса В12.5 | 2.07 | м³ |

Привязан

Инв.№

| | | |
|---|---|---|
| ГИП | Блувштейн | |
| Н.контр. | Соколова | |
| Нач.отд. | Одиноков | |
| Гл.спец. | Кореневский | |
| Нач.гр. | Васильева | |

904-1-96.92 КЖС

Компрессорная станция для пневматической очистки стеклопакетов производительностью 28 куб.м воздуха в минуту

| Стадия | Лист | Листов |
|---|---|---|
| Р | 2 | |

Схема расположения элементов фундаментов. Фундаменты монолитные ФМ1, ФМ2

Гипропромтрансгрой

Инв.№ подл. | Подпись и дата | Взам.инв.№

Копировал: Формат А2

Ц60050-03 8

Альбом 3

## Фундамент ФМ3

1-1

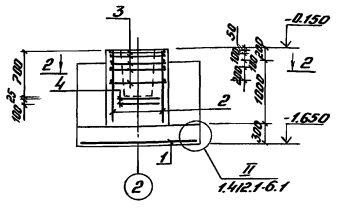

2-2

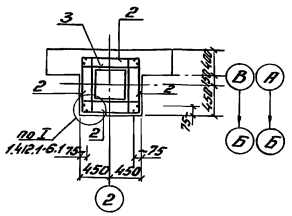

План на отм. -0.150

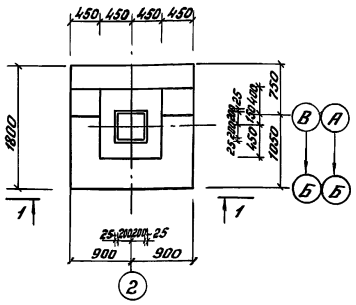

План сеток подошвы

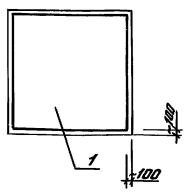

## Фундамент ФМ4

3-3

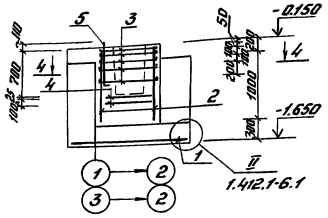

4-4

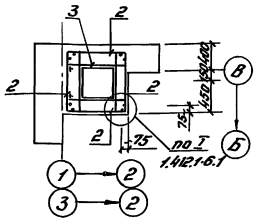

План на отм. -0.150

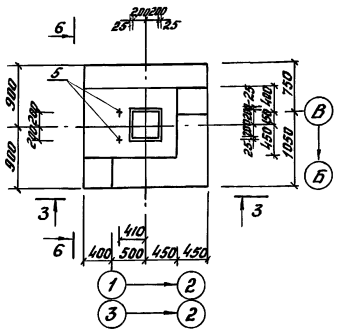

6-6

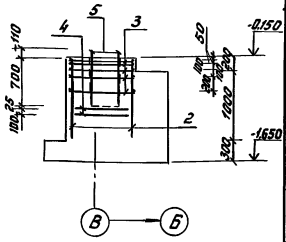

## Фундамент ФМ5

7-7

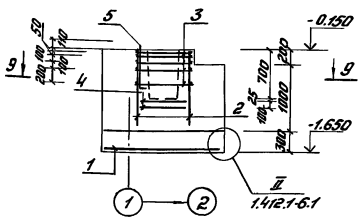

План на отм. -0.150

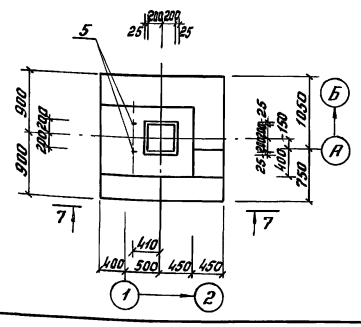

## Фундамент ФМ6

8-8

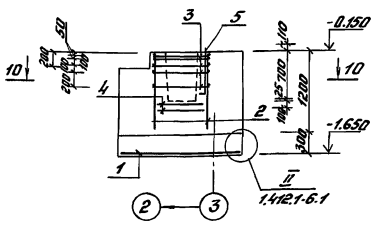

План на отм. -0.150

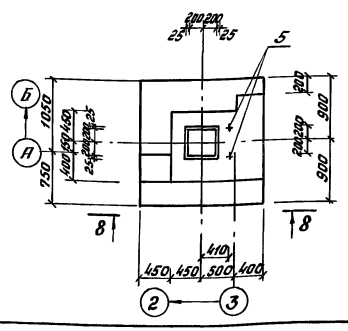

9-9

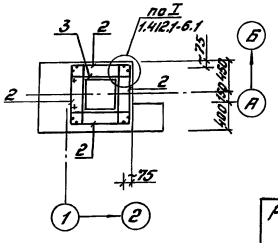

10-10

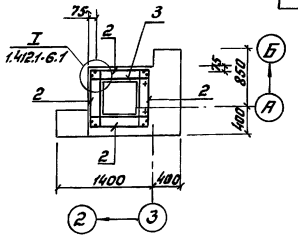

## Фундамент ФМ7

План на отм. 0.450

5-5

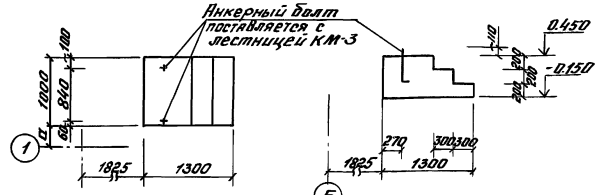


### Спецификация элементов монолитных фундаментов

| Формат | Зона | Поз. | Обозначение | Наименование | Кол. | Примечание |
|---|---|---|---|---|---|---|
| | | | | ФМ3, ФМ4, ФМ5, ФМ6 | | |
| | | | | Сборочные единицы | | |
| А3 | | 1 | 1.412.1-6.2-1 | Сетка арматурная С1-6 | 1 | |
| А3 | | 2 | 1.412.1-6.2-3 | С2-1 | 4 | |
| А3 | | 3 | 1.412.1-6.2-4 | С3-9 | 5 | |
| А3 | | 4 | 1.412.1-6.2-6 | С4-1 | 2 | |
| | | | | Переменные данные | | |
| | | | | ФМ4, ФМ5, ФМ6 | | |
| | | 5 | 1.412.1-4.060 | Закладной элемент МН1 | 2 | |
| | | | | Материалы: | | |
| | | | | ФМ3 | | |
| | | | | Бетон класса В15 | 2,18 | м³ |
| | | | | ФМ4 | | |
| | | | | Бетон класса В15 | 2,83 | м³ |
| | | | | ФМ5 | | |
| | | | | Бетон класса В15 | 2,59 | м³ |
| | | | | ФМ6 | | |
| | | | | Бетон класса В15 | 2,71 | м³ |
| | | | | ФМ7 | | |
| | | | | Материалы: | | |
| | | | | Бетон класса В15 | 0,96 | м³ |

### Таблица привязок

| Размеры в мм | Температура наружного воздуха | | |
|---|---|---|---|
| | -20°С | -30°С | -40°С |
| a | 250 | 300 | 350 |
| | | | |
| | | | |

Ведомость расхода стали на элемент см. на листе КЖ-4

Привязан

Инв. № подл.

| | | | |
|---|---|---|---|
| ГИП | Блувштейн | | 904-1-96.92 КЖ |
| Н.контр. | Соколова | | |
| Нач.отд. | Пряников | | Компрессорная станция для пневматической очистки стрелок производительностью 28 куб.м воздуха в минуту |
| Гл.спец. | Кореневский | | Стадия Р; Лист 3; Листов |
| Нач.гр. | Васильева | | Фундаменты монолитные ФМ3...ФМ7 |
| | | | Гипропромтрансстрой |

Копировал: Формат А2

400050-03 9

Альбом 3

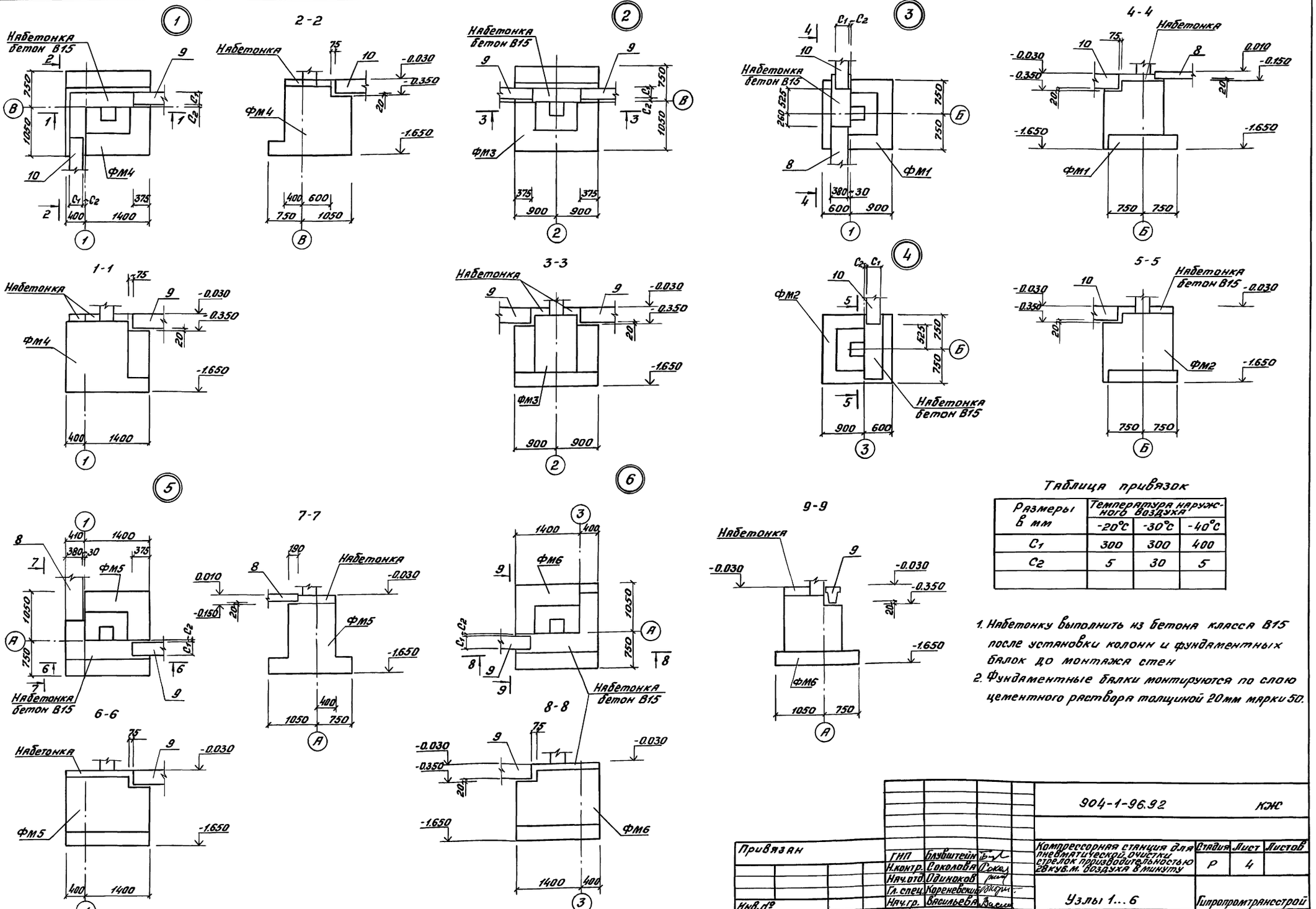


Таблица привязок

| Размеры в мм | Температура наружного воздуха | | |
|---|---|---|---|
| | -20°С | -30°С | -40°С |
| $C_1$ | 300 | 300 | 400 |
| $C_2$ | 5 | 30 | 5 |
| | | | |

1. Набетонку выполнить из бетона класса В15 после установки колонн и фундаментных балок до монтажа стен
2. Фундаментные балки монтируются по слою цементного раствора толщиной 20мм марки 50.

| | | | | | | |
|---|---|---|---|---|---|---|
| | | | | 904-1-96.92 | | КЖ |
| Привязан | | | | | | |
| ГИП | Блувштейн | | | Компрессорная станция для пневматической очистки стрелок производительностью 28 куб.м. воздуха в минуту | Стадия | Лист | Листов |
| Н.контр. | Соколова | | | | Р | 4 | |
| Нач.отд. | Одинаков | | | | | | |
| Гл.спец. | Кореневский | | | Узлы 1...6 | Гипропромтранспстрой | | |
| Нач.гр. | Васильева | | | | | | |
| Инв.№ | | | | | | | |

Копировал: Формат А2

Ц00050-03 10

Инв.№подл. | Подпись и дата | Взам.инв.№

Альбом 3

Схема расположения элементов каркаса

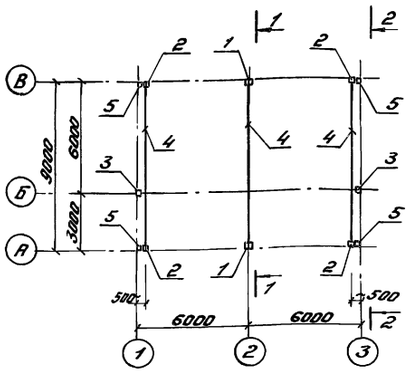

1-1

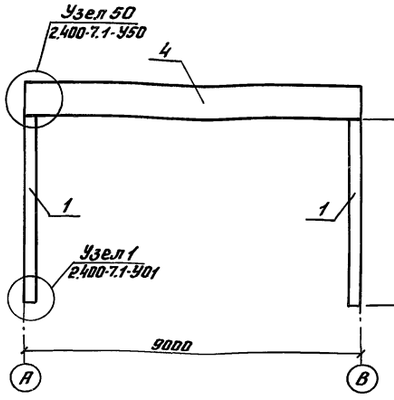


2-2

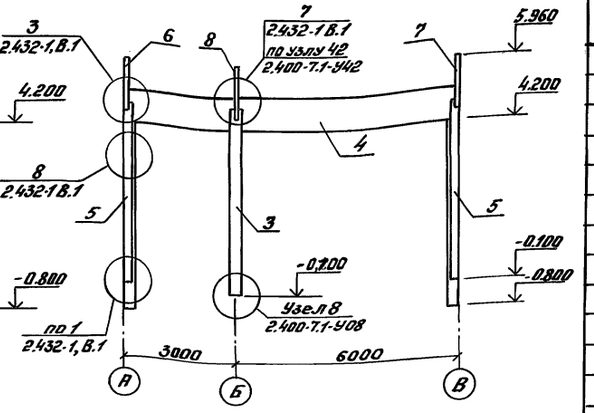


Схема расположения ограждения

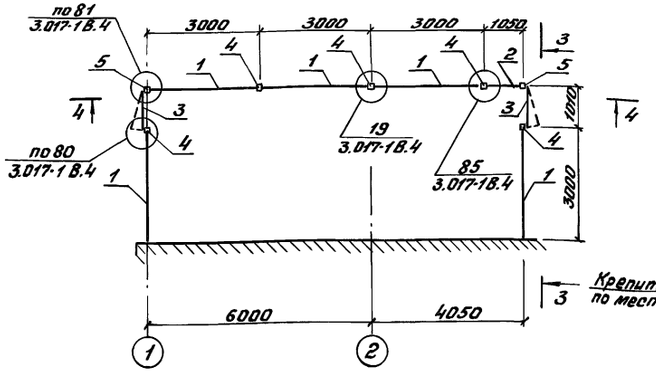


3-3

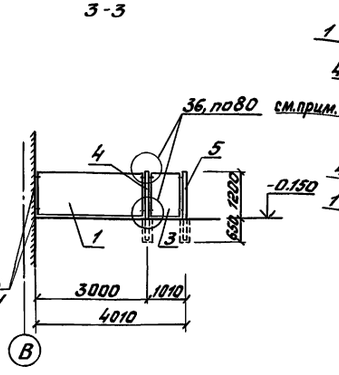


Схема расположения плит покрытия

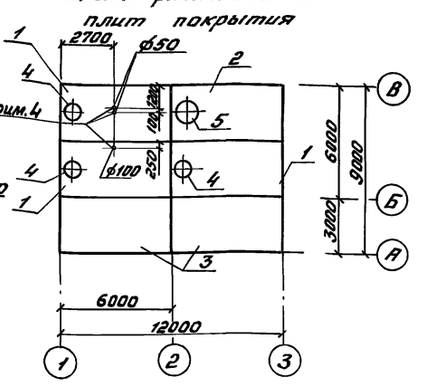


4-4

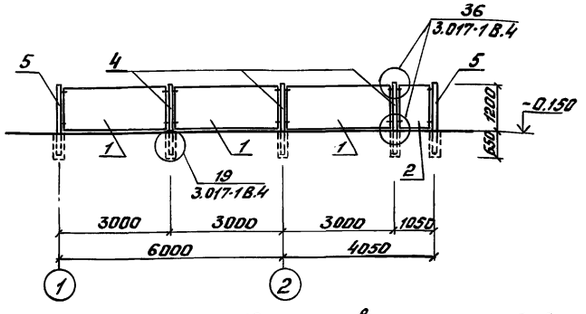


Спецификация элементов к схемам, расположенным на данном листе

| Марка, поз. | Обозначение | Наименование | Кол. | Масса ед., кг. | Примечание |
|---|---|---|---|---|---|
| | | Схема расположения | | | |
| | | элементов каркаса | | | |
| 1 | КЖН-01.00 | Колонна 1К42-3М-Н1 | 2 | 1100 | |
| 2 | -01 | 1К42-3М-Н2 | 4 | 1100 | |
| 3 | -02 | 1КФ49-1-Н | 2 | 1100 | |
| 4 | КЖН-02.00 | Балка БСП92-8IV-Н | 3 | 2750 | |
| 5 | 1.439-2 | Стойка СФ-1Н | 4 | 274.4 | см. прим 8 |
| 6 | | Накладка НУ-1 | 2 | 25.2 | |
| 7 | | НУ-2 | 2 | 25.2 | |
| 8 | | НФ-4 | 2 | 35.2 | |
| | | Соединительные изделия | | | |
| Т-13 | 1.439-2 | Т-13 | 16 | 2.0 | |
| МС4 | 2.400-7.2-02 | МС4 | 2 | 7.8 | |
| МС41 | 2.400-7.2-14 | МС41 | 2 | 6.2 | |
| | | Схема расположения | | | |
| | | плит покрытия | | | |
| 1 | 1.465.1-17.1-2 | Плита 3ПВ6-3АтVI-7Д | 3 | 3280 | |
| 2 | 1.465.1-17.1-3 | 3ПВ6-3АтVI-10Д | 1 | 3630 | |
| 3 | 1.465.1-17.1-1 | 3ПГ6-2АтVI-Д | 2 | 2680 | |
| 4 | 1.494-24 Вып. 1 | Стакан СБ7А-1 | 3 | 290 | |
| 5 | | СБ10А-1 | 1 | 250 | |
| | | Схема расположения | | | |
| | | ограждения | | | |
| 1 | 3.017-1 Вып.2 | Панель ПМ1 | 5 | 25.7 | |
| 2 | 3.017-1.05.110.000-21 | Полотно калитки (ложной) КМЛ1А | 1 | 16.3 | |
| 3 | -14 | Полотно калитки КМ1А | 2 | 23.3 | |
| 4 | 3.017-1 В.1 | Столб СЗАа | 5 | 60.0 | |
| 5 | | СЗАб | 2 | 60.0 | |
| | | Изделия соединительные | | | |
| | 3.017-1. В.2 | МС9 | 16 | 0.12 | |
| | | МС10 | 4 | 0.15 | |
| | | МС11 | 16 | 0.10 | |

10. Отверстия в плите пробить по месту привязки.

1. При монтаже каркаса колонны поз.1,2 ориентировать знаком ♦ к оси Б; колонны поз.3 ориентировать к оси 2.
2. Для замоноличивания колонн в стаканах фундаментов применять бетон В12.5 на мелком заполнителе.
3. Швы между плитами тщательно заполнить цементным раствором М200 или бетоном на мелком заполнителе В15.
4. Отверстия диаметром до 150мм сверлить по месту.
5. Все металлические элементы, а также соединительные и закладные изделия железобетонных конструкций покрываются лакокрасочными материалами I группы СНиП 2.03.11-85.
6. Для наружного ограждения принята ограда типа М4А по серии 3.017-1 Вып. 0
7. Рекомендации по наружной отделке:
   - стальные панели ограждений, калиток окрасить эмалью ХВ-124 светло-серого цвета;
   - железобетонные стойки ограждений окрасить кремний-органической эмалью КО-174 белого цвета (ТУ6-102-576-70).
8. Стойки фахверка Сф-1и должны быть изготовлены на 200мм короче.

| | | | |
|---|---|---|---|
| Привязан: | | 904-1-96.92 | КЖ |
| ГИП | Блувштейн | Компрессорная станция для пневматической очистки стрелок производительностью 28 куб.м воздуха в минуту | Стадия: Р; Лист: 5; Листов: |
| Н.контр. | Соколова | | |
| Нач. отд. | Одиноков | Схемы расположения элементов каркаса, плит покрытия и ограждения | Гипропромтрансстрой |
| Гл. спец. | Кореневский | | |
| Нач. гр. | Васильева | | |
| Инв. № | | | |

Копировал: Формат А2



Инв. № подл. | Подпись и дата | Взам. инв. №

Альбом 3

## Схема расположения элементов стен

### по оси А

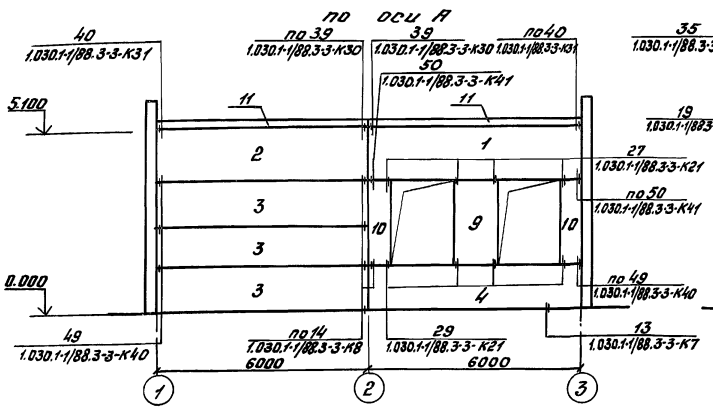


### по оси 1

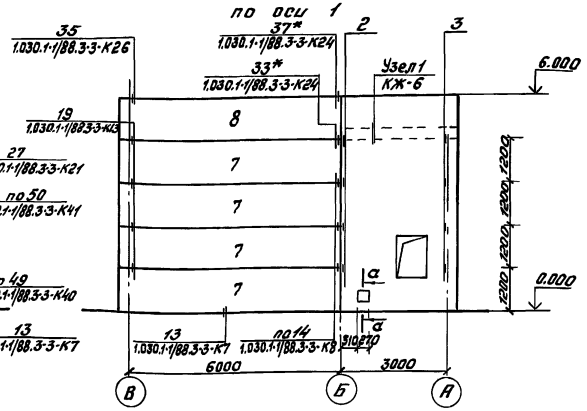


### по оси В

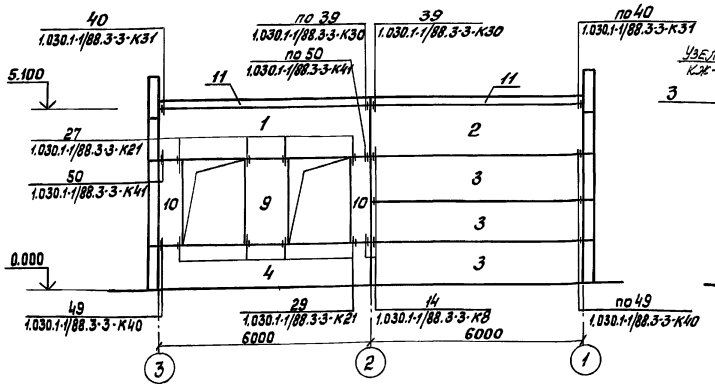


### по оси 3

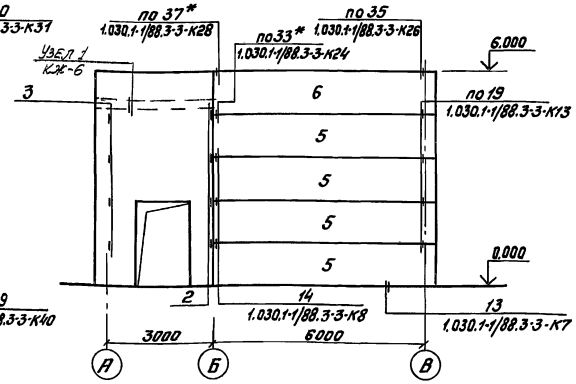


### 1

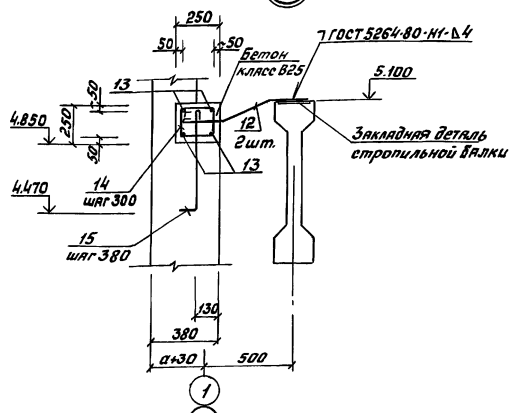


### а-а

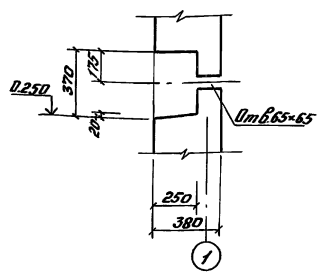


### 2

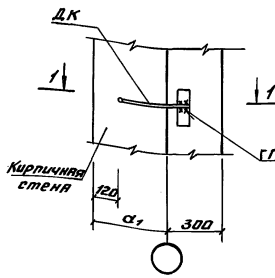


1-1

### 3

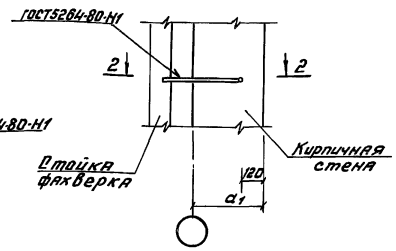


2-2

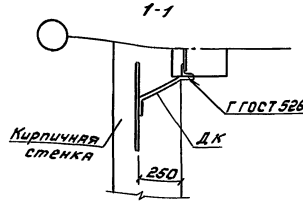


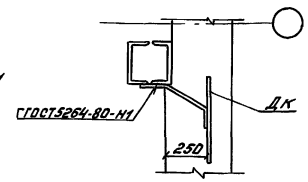


### Таблица размеров и привязок

| Температура наружного воздуха | Размеры в мм | | | |
|---|---|---|---|---|
| | а | $а_1$ | $а_2$ | с |
| -20°С | 250 | 280 | 30 | 180 |
| -30°С | 300 | 330 | 80 | 230 |
| -40°С | 350 | 380 | 130 | 280 |

1. Стеновые панели, карнизные плиты монтировать на цементном растворе М50 согласно указаниям серии 1.030.1-1/88 вып. 0-3, 3-3.
2. Спецификацию к схемам расположения элементов стен смотри лист КЖС-7.
3. В стеновых панелях по оси В при монтаже оборудования раздела ТХ просверлить по месту отверстия.
4. Стеновые панели из керамзитобетона, $\gamma = 1100\ кг/м^3$
5. Металлические соединения должны быть защищены лакокрасочными покрытиями группы I по СНиП 2.03.11-85

Привязан

Инв. № подл. | Подпись и дата | Взам. инв. №

| | | | |
|---|---|---|---|
| ГИП | Блувштейн | | |
| Н.контр. | Соколова | | |
| Нач.отд. | Одинокова | | |
| Гл.спец. | Кореневский | | |
| Нач.гр. | Васильева | | |

| | | | |
|---|---|---|---|
| 904-1-96.92 | | | КЖС |
| Компрессорная станция для пневматической очистки стрелок производительностью 28 куб.м воздуха в минуту | Стадия | Лист | Листов |
| | Р | 6 | |
| Схема расположения элементов стен | Гипропромтрансстрой | | |

Копировал: Бар.

Формат А2

400050-03 12

Альбом 3

Спецификация элементов к схемам, расположенным на листе КЖС-6 (начало)

| Марка, поз. | Обозначение | Наименование | Кол. | Масса ед., кг | Примечание |
|---|---|---|---|---|---|
| | Сборные железобетонные конструкции | | | | |
| | | для $t_н$=-20°С | | | |
| | | Стеновая панель | | | |
| 1 | 1.030.1-1/88.2-2-3 | ПС60.15.2.5-2.Л-63 | 2 | 3030 | |
| 2 | | ПС60.15.2.5-2.Л-60 | 2 | 3030 | |
| 3 | 1.030.1-1/88.2-2-2 | ПС60.12.2.5-2.Л-20 | 6 | 2430 | |
| 4 | | ПС60.12.2.5-4.Л-23 | 2 | 2430 | |
| 5 | 1.030.1-1/88.2-2-6 | ПС63.12.2.5-2.Л-20.2 | 4 | 2540 | |
| 6 | | ПС63.12.2.5-2.Л-50.2 | 1 | 2540 | |
| 7 | | ПС63.12.2.5-2.Л-20.1 | 4 | 2540 | |
| 8 | | ПС63.12.2.5-2.Л-50.1 | 1 | 2540 | |
| 9 | 1.030.1-1/88.2-2-14 | ПС12.18.2.5-Л | 2 | 730 | |
| 10 | 1.030.1-1/88.2-2-15 | ПС6.18.2.5-Л | 4 | 370 | |
| 11 | 1.030.1-1/88.2-8-2 | Карнизная панель ПК60.7-Л | 4 | 1350 | |
| | | для $t_н$=-30°С | | | |
| | | Стеновая панель | | | |
| 1 | 1.030.1-1/88.2-3-3 | ПС60.15.3.0-2.Л-63 | 2 | 3590 | |
| 2 | | ПС60.15.3.0-2.Л-60 | 2 | 3590 | |
| 3 | 1.030.1-1/88.2-3-2 | ПС60.12.3.0-3.Л-20 | 6 | 2880 | |
| 4 | | ПС60.12.3.0-3.Л-23 | 2 | 2880 | |
| 5 | 1.030.1-1/88.2-3-6 | ПС63.12.3.0-3.Л-20.2 | 4 | 3040 | |
| 6 | | ПС63.12.3.0-3.Л-50.2 | 1 | 3040 | |
| 7 | | ПС63.12.3.0-3.Л-20.1 | 4 | 3040 | |
| 8 | | ПС63.12.3.0-3.Л-50.1 | 1 | 3040 | |
| 9 | 1.030.1-1/88.2-3-14 | ПС12.18.3.0-Л | 2 | 860 | |
| 10 | 1.030.1-1/88.2-3-15 | ПС6.18.3.0-Л | 4 | 430 | |
| 11 | 1.030.1-1/88.2-8-3 | Карнизная панель ПК60.7.5-Л | 4 | 1470 | |
| | | для $t_н$=-40°С | | | |
| | | Стеновая панель | | | |
| 1 | 1.030.1-1/88.2-4-3 | ПС60.15.3.5-3.Л-63 | 2 | 4160 | |
| 2 | | ПС60.15.3.5-3.Л-60 | 2 | 4160 | |
| 3 | 1.030.1-1/88.2-4-2 | ПС60.12.3.5-4.Л-20 | 6 | 3330 | |
| 4 | | ПС60.12.3.5-4.Л-23 | 2 | 3330 | |
| 5 | 1.030.1-1/88.2-4-6 | ПС63.12.3.5-4.Л-20.2 | 4 | 3550 | |
| 6 | | ПС63.12.3.5-4.Л-50.2 | 1 | 3550 | |
| 7 | | ПС63.12.3.5-4.Л-20.1 | 4 | 3550 | |

Спецификация элементов к схемам, расположенным на листе КЖС-6 (окончание)

| Марка, поз. | Обозначение | Наименование | Кол. | Масса ед., кг | Примечание |
|---|---|---|---|---|---|
| | | Стеновая панель | | | |
| 8 | 1.030.1-1/88.2-4-6 | ПС63.12.3.5-4.Л-50.1 | 1 | 3550 | |
| 9 | 1.030.1-1/88.2-4-14 | ПС12.18.3.5-Л | 2 | 1000 | |
| 10 | 1.030.1-1/88.2-4-15 | ПС6.18.3.5-Л | 4 | 500 | |
| 11 | 1.030.1-1/88.2-8-4 | Карнизная панель ПК60.8-Л | 4 | 1590 | |
| | Соединительные изделия | | | | |
| Т3 | 1.030.1-1/88.4-2-14 | Деталь крепления Т3 | 32 | 0.4 | |
| Т8 | -16 | Т8 | 8 | 0.5 | |
| Т9 | -16 | Т9 | 4 | 0.4 | |
| Т10 | -16 | Т10 | 4 | 1.3 | |
| | б.ч. | Лист $\frac{Б\text{-}ПН\text{-}6\ ГОСТ19903\text{-}74^*}{ВСт3пс\ ГОСТ14637\text{-}74}$ ℓ=250 | 4 | 0.71 | |
| | б.ч. | 6×60×250 ГОСТ19903-74 | 4 | 0.71 | |
| | | Переменные данные | | | |
| | | для $t_н$=-20°С | | | |
| ДК | 1.030.1-1/88.4-2-14 | Деталь крепления ДК1 | 16 | 1,3 | |
| Т27 | б.ч. | Лист $\frac{Б\text{-}ПН\text{-}8\ ГОСТ19903\text{-}74^*}{ВСт3пс\ ГОСТ14637\text{-}74}$ 80×160 | 16 | 0.80 | |
| Т31 | " | 120×160 | 2 | 1.21 | |
| 12 | " | Ф16АI, ГОСТ5781-82, ℓ=750 | 4 | 1.19 | |
| | | для $t_н$=-30°С | | | |
| ДК | КЖИ-08.00 | Деталь крепления ДК2 | 16 | 1,2 | |
| Т28 | б.ч | Лист $\frac{Б\text{-}ПН\text{-}8\ ГОСТ19903\text{-}74^*}{ВСт3пс\ ГОСТ14637\text{-}74}$ 80×210 | 16 | 1,06 | |
| Т32 | " | 120×210 | 2 | 1.59 | |
| 12 | " | Ф16АI, ГОСТ5781-82, ℓ=800 | 4 | 1.26 | |
| | | для $t_н$=-40°С | | | |
| ДК | КЖИ-08.00-01 | Деталь крепления ДК3 | 16 | 1.1 | |
| Т29 | б.ч. | Лист $\frac{Б\text{-}ПН\text{-}8\ ГОСТ19903\text{-}74^*}{ВСт3пс\ ГОСТ14637\text{-}74}$ 80×260 | 16 | 1.31 | |
| Т33 | " | 120×260 | 2 | 1.96 | |
| 12 | " | Ф16АI, ГОСТ5781-82, ℓ=850 | 2 | 1.34 | |
| 13 | " | Ф12АIII, ГОСТ5781-82 ℓ=3200 | 4 | 2.84 | |
| 14 | " | Ф6АI, ГОСТ5781-82 ℓ=960 | 11 | 0.21 | |
| 15 | " | Ф10АI, ГОСТ5781-82, ℓ=680 | 8 | 0.42 | |

Ведомость деталей (начало)

| Поз. | Эскиз |
|---|---|
| 14 | 370, 80 |
| 16 | 280, 200, 480 |

Ведомость деталей (окончание)

| Поз. | Эскиз |
|---|---|
| 17 | 600, 80 |
| 12 | $\ell_1$, 240, 200 |

Таблица размеров

| Обозначение | Температура наружного воздуха | | |
|---|---|---|---|
| | -20°С | -30°С | -40°С |
| $\ell_1$ | 320 | 370 | 410 |

Привязан

Инв. №

| | | |
|---|---|---|
| ГИП | Блувштейн | |
| Н.контр. | Соколова | |
| Нач.отд. | Одиноков | |
| Гл.спец. | Кореневский | |
| Нач.гр. | Васильева | |

904-1-96.92 КЖС

Компрессорная станция для пневматической очистки стрелок производительностью 28 куб.м воздуха в минуту

Спецификация элементов к схемам, расположенным на листе КЖС-6

| Стадия | Лист | Листов |
|---|---|---|
| Р | 7 | |

Гипропромтрансстрой

Копировал: Формат А2

400050-03 13

Инв. № подл. | Подпись и дата | Взам. инв. №

Альбом 3

## Схема расположения каналов, приямков и закладных деталей в полах

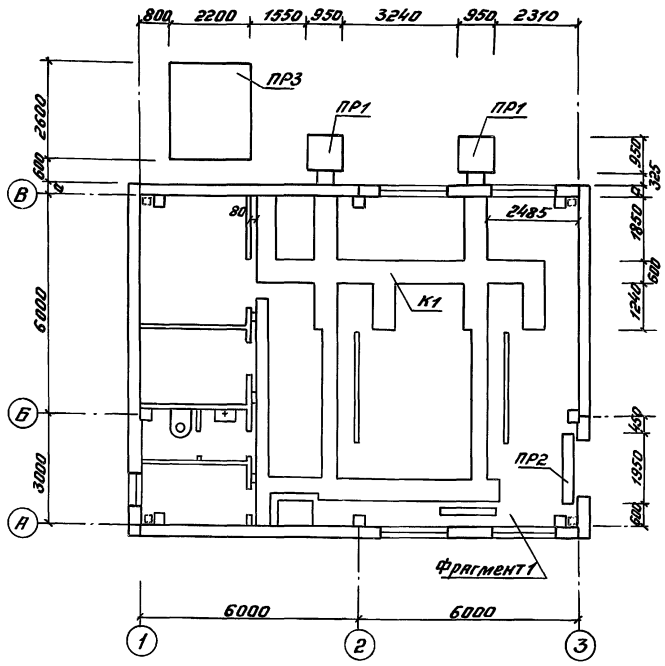


## Приямок ПР1

План

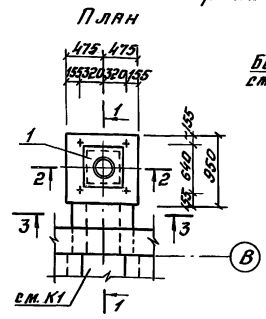


1-1

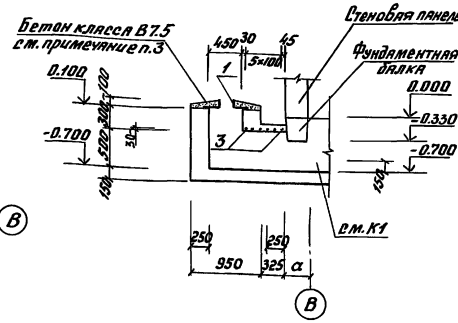


2-2

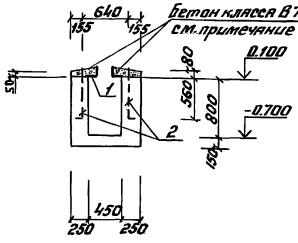


3-3

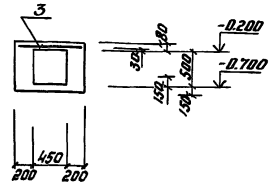


## Спецификация элементов к схеме расположения каналов, приямков и закладных деталей в полах

| Марка, поз. | Обозначение | Наименование | Кол. | Масса ед., кг | Примечание |
|---|---|---|---|---|---|
| ПР1 | КЖС-8 | Приямок ПР1 | 2 | | |
| ПР2 | КЖС-8 | ПР2 | 1 | | |
| ПР3 | КЖС-12 | ПР3 | 1 | | |
| К1 | КЖС-9 | Канал К1 | 1 | | |
| ЗД1 | 1.400-15 В.1.110-05 | Закладная деталь МН102-6 | 4 | 0.7 | |

## Спецификация элементов к монолитным конструкциям

| Формат | Зона | Поз. | Обозначение | Наименование | Кол. | Примечание |
|---|---|---|---|---|---|---|
| | | | | Приямок ПР1 | | |
| | | | | Детали | | |
| | | 1 | КМ-2 | Металлическая плита МП1 | 1 | |
| | | 2 | КЖСН-03.00 | Анкерный болт А-1 | 4 | |
| | | 3 | Б.Ч. | ф12АIIГОСТ5781-82 ℓ=750 | 6 | 0.67кг |
| | | | | Материалы | | |
| | | | | Бетон класса В7.5 | 0.87 | м³ |
| | | | | Приямок ПР2 | | |
| | | | | Детали | | |
| | | 5 | КЖСН-06.00 | Закладная деталь ЗД2 | 4.7 | м |
| | | 6 | Б.Ч | Лист чечевица О-ПН-60 ВСт3кп2 ГОСТ 8568-77* 350×2000 | 1 | 35.1кг |
| | | 7 | " | Квадрат А-IV ГОСТ 2591-88 ВСт3кп2 ГОСТ 535-79* | 4.7 | м 0.785кг |
| | | | | Материалы: | | |
| | | | | Бетон класса В7.5 | 0.42 | м³ |

## Фрагмент 1

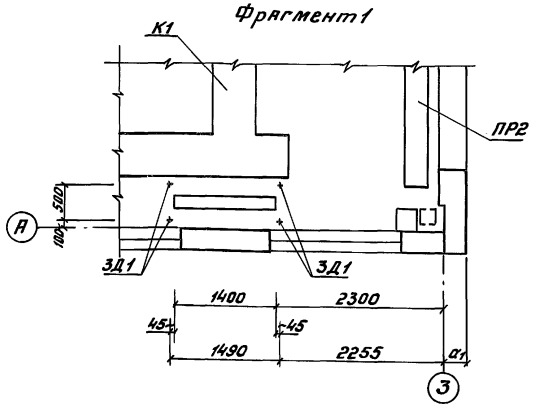


## Приямок ПР2

План на отм. 0.000

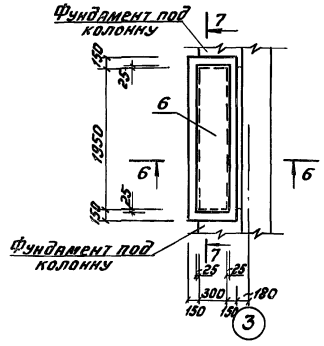


Схема расположения закладных деталей

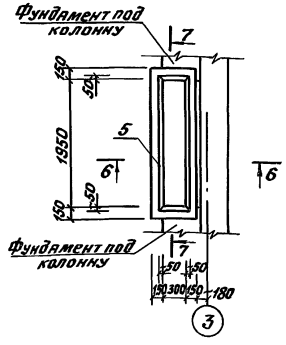


6-6

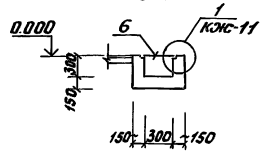


7-7

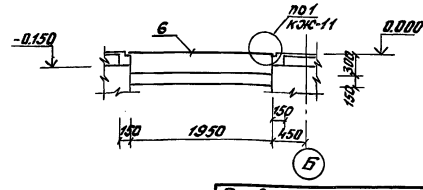


## Таблица размеров в мм

| Обозначение | Температура наружного воздуха | | |
|---|---|---|---|
| | -20°С | -30°С | -40°С |
| а | 250 | 300 | 350 |
| а1 | 280 | 330 | 380 |

1. Стены приямков и каналов, соприкасающиеся с грунтом, покрыть горячим битумом за два раза
2. Привязка анкерных болтов уточняется после получения оборудования.
3. Обетонирование приямка ПР1 производить после установки воздушного фильтра, узел пропуска воздуховода выполнить по типу узла I серия 2.260-14 Вып. 1.
4. Выборка стали на закладные детали установленные в полу см. лист КЖС-11
5. Закладные детали должны быть защищены лакокрасочными покрытиями I группы по СНиП 2.03.11-85

| | | | | | | | |
|---|---|---|---|---|---|---|---|
| | | | | 904-1-96.92 | | | КЖС |
| ГИП | Блувштейн | | | Компрессорная станция для пневматической очистки стрелок производительностью 28 куб.м. воздуха в минуту | Стадия | Лист | Листов |
| Н.контр. | Соколова | | | | Р | 8 | |
| Нач.отд. | Одинаков | | | Схема расположения каналов, приямков и закладных деталей в полах. Приямки ПР1, ПР2 | Гипропромтрансстрой | | |
| Гл.спец. | Кореневский | | | | | | |
| Нач.гр. | Васильева | | | | | | |

Привязан

Инв. № подл. | Подпись и дата | Взам. инв. № | Инв. № дубл. | Подпись и дата | Перепеч. | Электротехн. часть | Отопл. и вентил. | Технол. часть | Водопровод | Газ | Архитектурно-строит. часть | Конструкции ж/б | Генплан и сводный

Копировал: Бах. 400050-03 Формат А2 14

Альбом 3

План на отм. 0.000

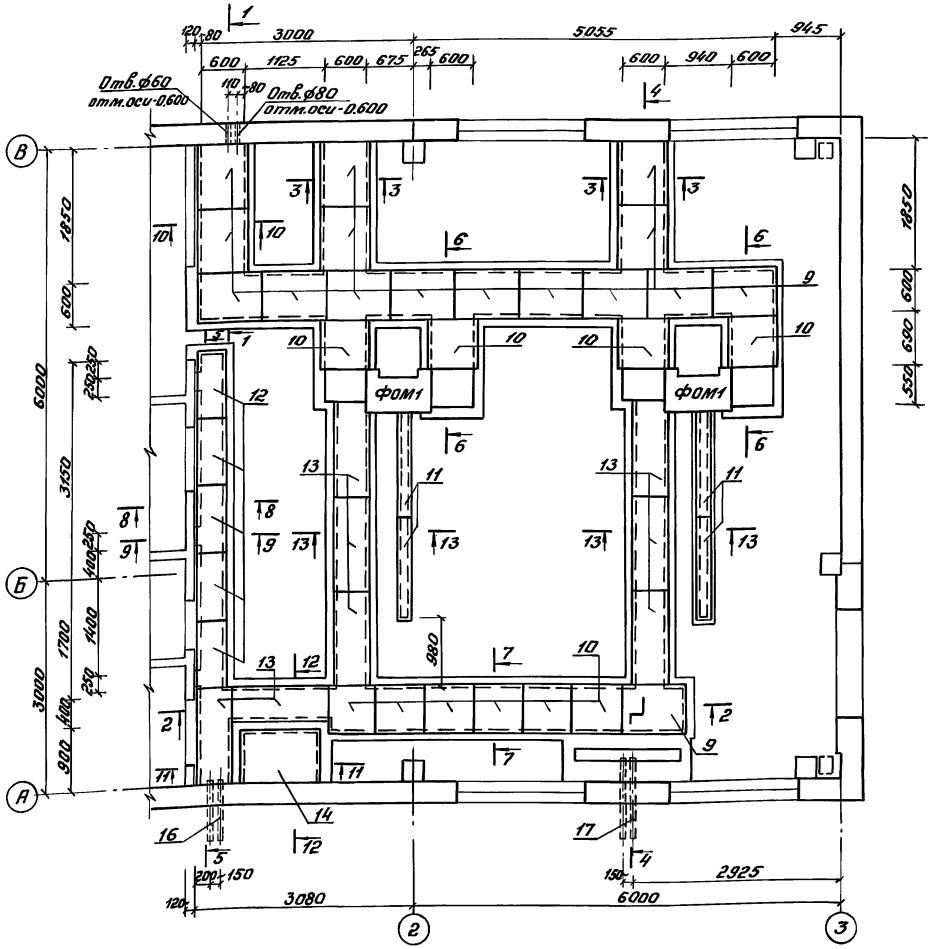


Схема расположения арматурных и закладных деталей

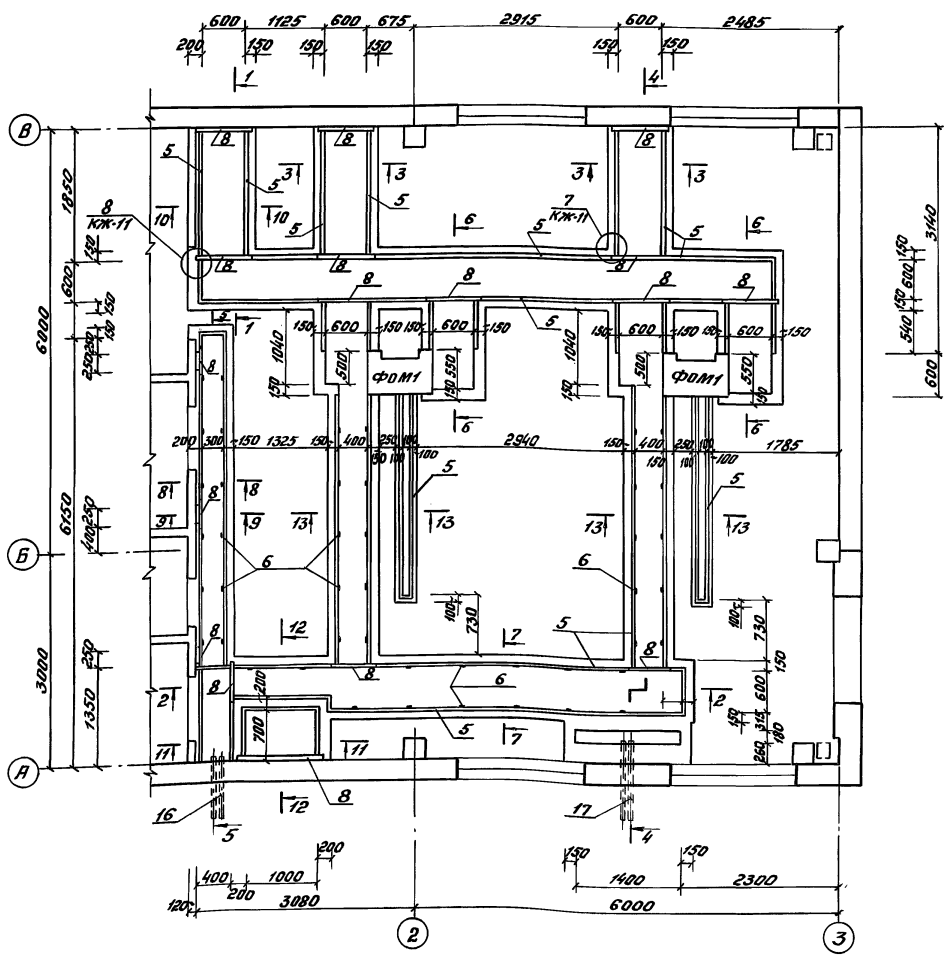


1. Сечения 1-1...11-11 смотри лист КЖ-10, сечения 12-12, 13-13 - лист КЖ-11
2. Ось поз. 4 на отметке -0.550, а ось поз. 6 на отм. -0.160
3. Узлы 1...9 смотри лист КЖ-11
4. Спецификацию элементов к монолитным конструкциям см. лист КЖ-11
5. Ведомость расхода стали смотри лист КЖ-11.
6. Поз. 8 опереть на стенки приямка на 100 мм.
7. Нагрузка на перекрытия каналов не более 400 кг/м²

| | | | | | | | |
|---|---|---|---|---|---|---|---|
| | | | | 904-1-96.92 | | | КЖ |
| Привязан | | ГИП | Блувштейн | Компрессорная станция для пневматической очистки стрелок производительностью 28 куб. м. воздуха в минуту | Стадия | Лист | Листов |
| | | Н. контр. | Соколова | | Р | 9 | |
| | | Нач. отд. | Одиноков | | | | |
| | | Гл. спец. | Кореневский | Канал К1 | Гипропромтрансстрой | | |
| Инв. № | | Нач. гр. | Васильева | | | | |

Инв. № подл. | Подпись и дата | Взам. инв. №

Копировал: Формат А2

Ц00050-03 15

Альбом 3

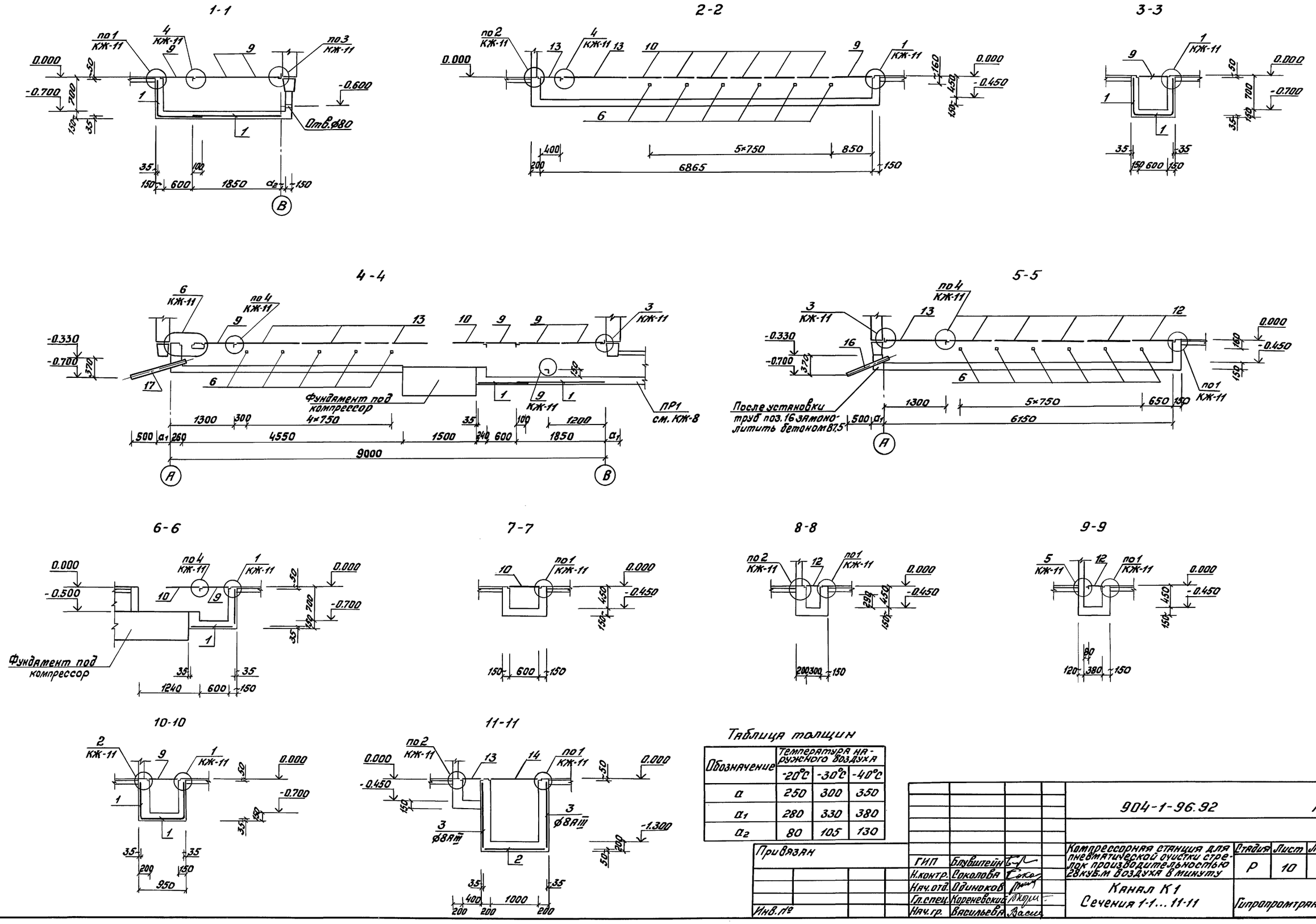


Таблица толщин

| Обозначение | Температура наружного воздуха | | |
|---|---|---|---|
| | -20°С | -30°С | -40°С |
| a | 250 | 300 | 350 |
| $a_1$ | 280 | 330 | 380 |
| $a_2$ | 80 | 105 | 130 |

Привязан

Инв. №

| | | |
|---|---|---|
| ГИП | Блувштейн | |
| Н.контр. | Соколова | |
| Нач.отд. | Одиноков | |
| Гл.спец. | Кореневский | |
| Нач.гр. | Васильева | |

904-1-96.92 КЖ

Компрессорная станция для пневматической очистки стрелок производительностью 28 куб.м воздуха в минуту

| Стадия | Лист | Листов |
|---|---|---|
| Р | 10 | |

Канал К1
Сечения 1-1...11-11

Гипропромтрансстрой

Инв. № подл. | Подпись и дата | Взам. инв. №

Копировал: Формат А2

Ц00050-03 16

Альбом 3

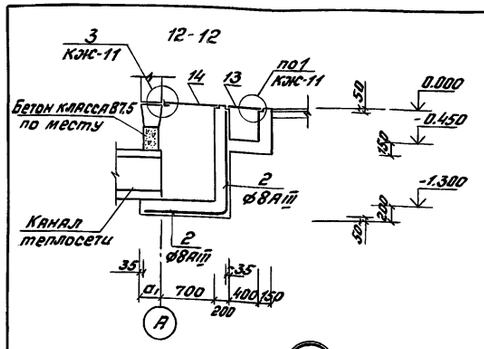


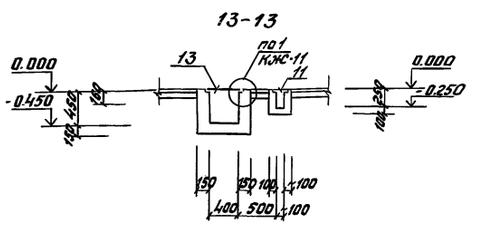


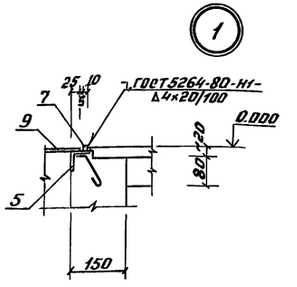


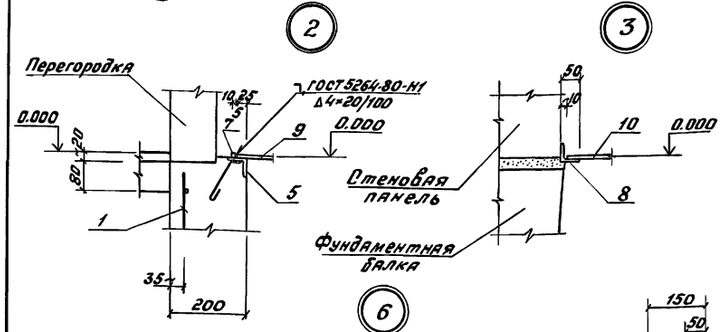


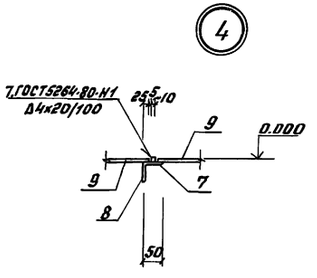


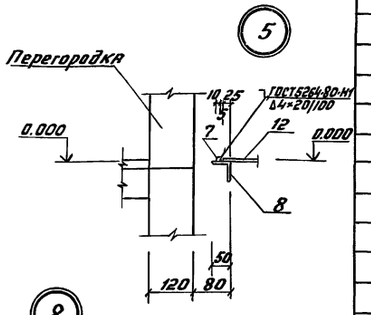


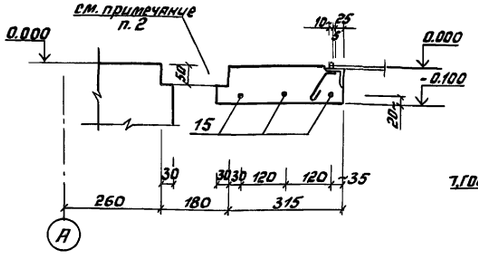


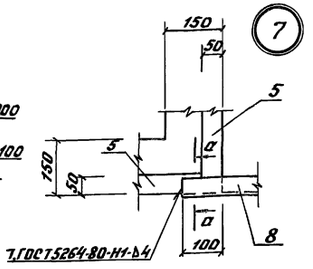


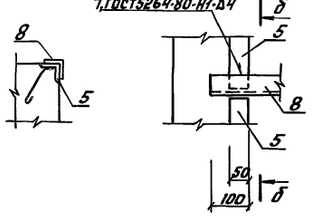


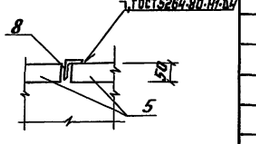


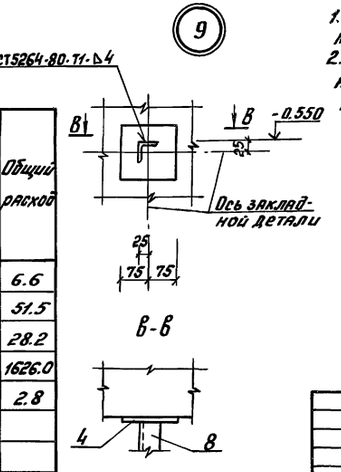


## Спецификация элементов к монолитным конструкциям

| Формат | Зона | Поз. | Обозначение | Наименование | Кол. | Примечание |
|---|---|---|---|---|---|---|
| | | | | Сборочные единицы | | |
| | | 1 | ГОСТ 23279 | 5С $\frac{5Вр1-100}{5Вр1-100}$ 2500×17600 | 1 | |
| | | 2 | " | 4С $\frac{5Вр1-100}{8AIII-100}$ 2400×1300 | 1 | |
| | | 3 | " | 4С $\frac{5Вр1-100}{8AIII-100}$ 1400×900 | 2 | |
| | | | | Детали | | |
| | | 4 | КЖН-07.00 | Закладная деталь ЗД3 | 4 | |
| | | 5 | КЖН-06.00 | ЗД2 | 65.8 | п.м |
| | | 6 | 1.400-15 В.1.110-02 | МН101-6 | 45 | |
| | | 7 | Б.ч | Квадрат $\frac{В10\ ГОСТ\ 2591-88}{ВСт3кп2\ ГОСТ\ 535-79^{*}}$ | 65.8 | п.м 0.785кг |
| | | 8 | " | Уголок $\frac{Б-60×50×5\ ГОСТ\ 8509-86}{ВСт3кп2\ ГОСТ\ 535-79^{*}}$ | 26.3 | п.м 3.77кг |
| | | 9 | " | Лист чечевица 0-ПН-60 $\frac{}{ВСт3кп2\ ГОСТ\ 8568-77^{*}}$ 900×650 | 16 | 29,3кг |
| | | 10 | " | 690×650 | 10 | 22,5кг |
| | | 11 | " | 1490×150 | 4 | 11,2кг |
| | | 12 | " | 820×350 | 5 | 14,4кг |
| | | 13 | " | 1350×450 | 8 | 30.4кг |
| | | 14 | " | 720×1050 | 1 | 37.9кг |
| | | 15 | " | ф12 AIII, ГОСТ 5781-82, ℓ=1640 | 3 | 1.46кг |
| | | 16 | " | Труба асбестоцементная БНТ 100 ГОСТ 18379-80 ℓ=930 | 2 | 4.7кг |
| | | 17 | " | ℓ=1180 | 2 | 6.0кг |
| | | | | Материалы: | | |
| | | | | Бетон класса В7.5 | 12.96 | м³ |

1. В спецификации указано суммарное количество элементов, при установке его разрезают по месту.
2. После установки электромонтажниками блоков из патрубков и заглушек, заполнить верхнюю часть проема бетоном, причем, поверхность должна быть выполнена заподлицо с чистым полом.

## Ведомость расхода стали на элемент, кг

| Марка элемента | Изделия арматурные | | | | | | | | | | Изделия закладные | | | | | | | | | | | | | | Общий расход |
|---|---|---|---|---|---|---|---|---|---|---|---|---|---|---|---|---|---|---|---|---|---|---|---|---|---|
| | Арматура класса | | | | | | | | | Всего | Прокат марки | | | | | | | | | | Арматура класса | | | Всего | |
| | AIII | | | | AI | | Вр1 | | | | ВСт3кп2 | | | | | | | | | | AI | AIII | | | |
| | ГОСТ 5781-82 | | | | ГОСТ 6727-80 | | | | | | ГОСТ 8509-86 | | ГОСТ 2591-88 | | ГОСТ 2590-88 | | ГОСТ 8568-77* | | ГОСТ 19902-74 | | | | ГОСТ 5781-82 | | | |
| | ф8 | ф10 | ф12 | Итого | ф6 | Итого | ф3 | ф5 | Итого | | L50×5 | Итого | В10 | Итого | В12 | Итого | О-ПН-60 | Итого | δ=6 | δ=8 | Итого | ф6 | ф8 | | |
| Приямок ПР1 | | | 4,0 | 4,0 | | | | | | 4.0 | | | | | 2.6 | 2.6 | | | | | | | | 2.6 | 6.6 |
| Приямок ПР2 | | | | | | | | | | | 10.8 | 10.8 | 3.7 | 3.7 | | | 35.1 | 35.1 | | | | 1.9 | | 51.5 | 51.5 |
| Приямок ПР3 | | 2.3 | | 2.3 | 8.3 | 8.3 | 0.66 | 0.98 | 1.64 | 12.24 | 13.6 | 13.6 | | | 1.4 | 1.4 | | | | | | 1.0 | | 16.0 | 28.2 |
| Канал К1 | 22.3 | | 4.4 | 26.7 | | | | 142.9 | 142.9 | 169.6 | 255.0 | 255.0 | 51.7 | 51.7 | | | 1091.7 | 1091.7 | 17.7 | 9.0 | 26.7 | 26.3 | 5.0 | 1456.4 | 1626.0 |
| Закл. дет. в полу | | | | | | | | | | | | | | | | | | | 1.6 | 0.8 | 2.4 | | 0.4 | 2.8 | 2.8 |

Привязан

Инв. № подл. | Подпись и дата | Взам. инв. №

| | | | |
|---|---|---|---|
| ГИП | Блувштейн | | 904-1-96.92 КЖС |
| Н.контр. | Соколова | | Компрессорная станция для пневматической очистки стрелок производительностью 28 куб.м. воздуха в минуту |
| Нач.от. | Одинаков | | Стадия Р; Лист 11; Листов |
| Гл.спец. | Коремевская | | Канал К1. Сечения 12-12...13-13 Узлы 1...9 |
| Нач.гр. | Васильева | | Гипропромтранстрой |

Инв. № | Копировал: | Формат А2

Альбом 3

## Опалубочные чертежи

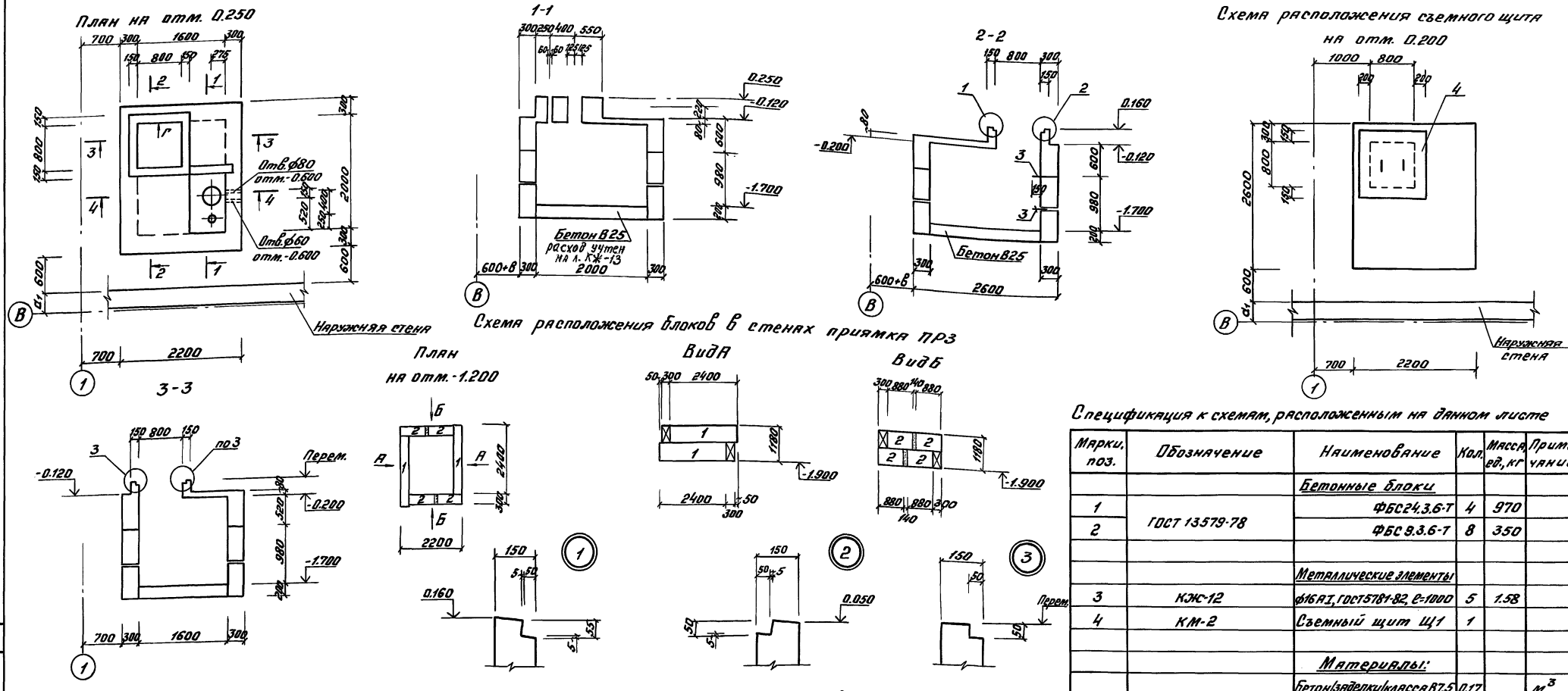


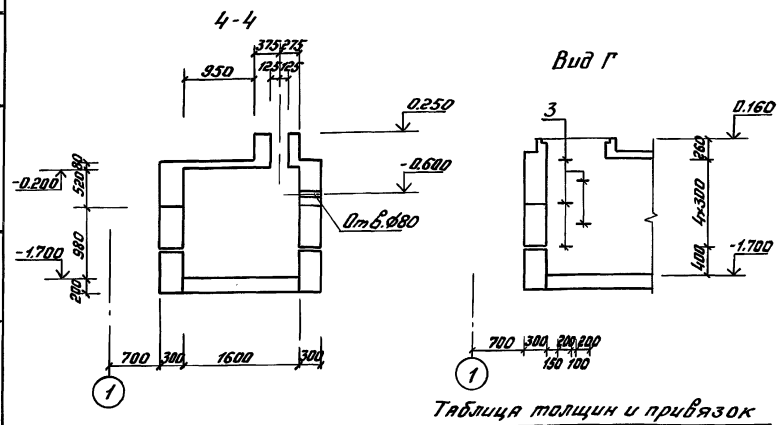


### Спецификация к схемам, расположенным на данном листе

| Марки, поз. | Обозначение | Наименование | Кол. | Масса ед., кг | Примечание |
|---|---|---|---|---|---|
| | | Бетонные блоки | | | |
| 1 | ГОСТ 13579-78 | ФБС24.3.6-Т | 4 | 970 | |
| 2 | | ФБС 9.3.6-Т | 8 | 350 | |
| | | | | | |
| | | Металлические элементы | | | |
| 3 | КЖ-12 | Ø16 А I, ГОСТ 5781-82, e=1000 | 5 | 1.58 | |
| 4 | КМ-2 | Съемный щит Щ1 | 1 | | |
| | | | | | |
| | | Материалы: | | | |
| | | Бетон/заделки/класса В7,5 | 0.17 | | $м^3$ |

### Ведомость деталей/начало/

| Поз. | Эскиз |
|---|---|
| 8 | 60, 100, 60, 200 |
| 9 | 60, 400 |
| 10 | 60, 300 |

### Ведомость деталей/окончание/

| Поз. | Эскиз |
|---|---|
| 3 | 100, 200, 100, 300 |

1. Схемы расположения арматурных элементов и закладных деталей см. лист КЖ-13.
2. Блоки стен укладывать на цементно-песчаном растворе М100. Швы кладки с внутренней стороны расшиваются, с наружной затираются.

### Таблица толщин и привязок

| Обозначение | Температура наружного воздуха °С | | |
|---|---|---|---|
| | -20 | -30 | -40 |
| $a_1$ | 280 | 330 | 380 |

Привязан

Инв. №

| | | |
|---|---|---|
| ГИП | Блувштейн | |
| Н.контр. | Соколова | |
| Нач.отд. | Одиноков | |
| Гл.спец. | Кореневский | |
| Нач.гр. | Васильева | |

904-1-96.92 КЖ

Компрессорная станция для пневматической очистки стрелок производительностью 28 куб.м воздуха в минуту

Приямок ПР3. Опалубочные чертежи. Схемы расположения блоков и съемного щита

| Стадия | Лист | Листов |
|---|---|---|
| Р | 12 | |

Гипропромтрансстрой

Инв. № подл. | Подпись и дата | Взам. инв. | Технол. часть | Феронов

Копировал: Формат А2

Ц00050-03 18

Альбом 3

Схема расположения арматурных сеток
План на отм. -0.150

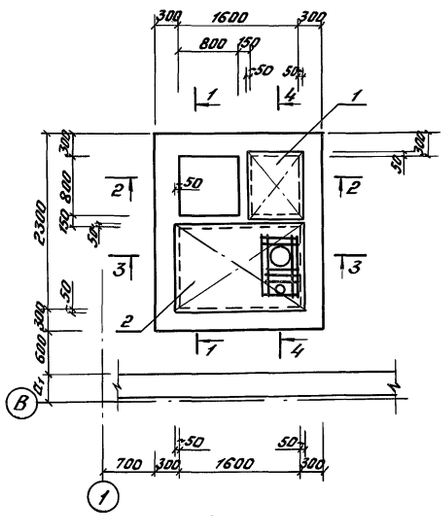

Схема расположения отдельных стержней.
План на отм. 0.000

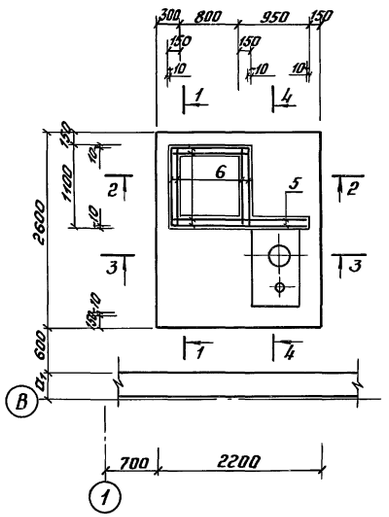

Схема расположения закладных деталей
План на отм. 0.250

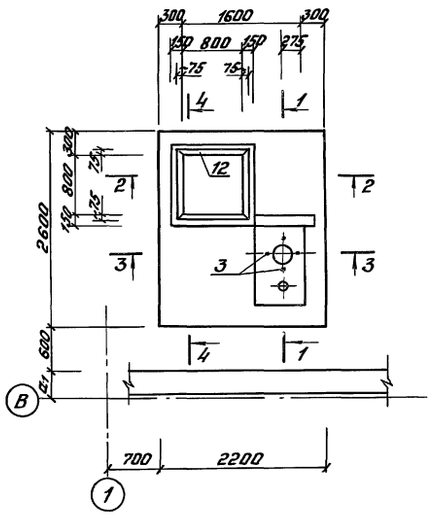

1-1

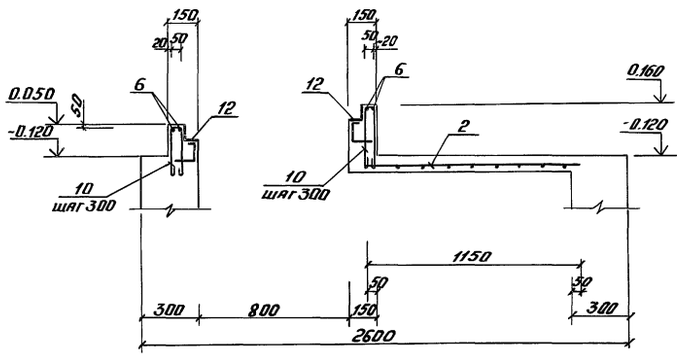

2-2

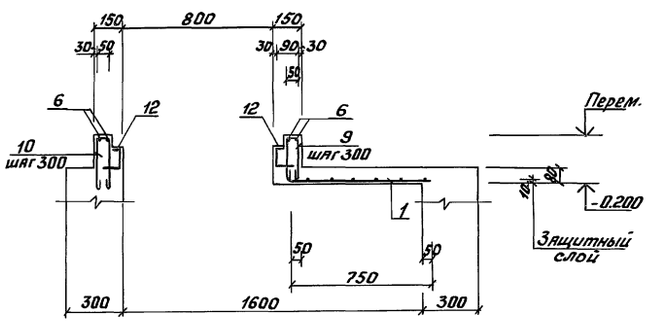

3-3

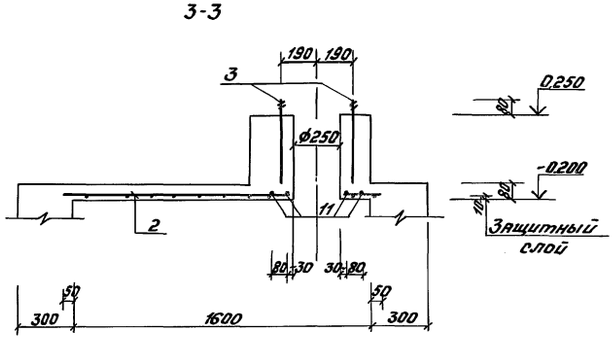

4-4

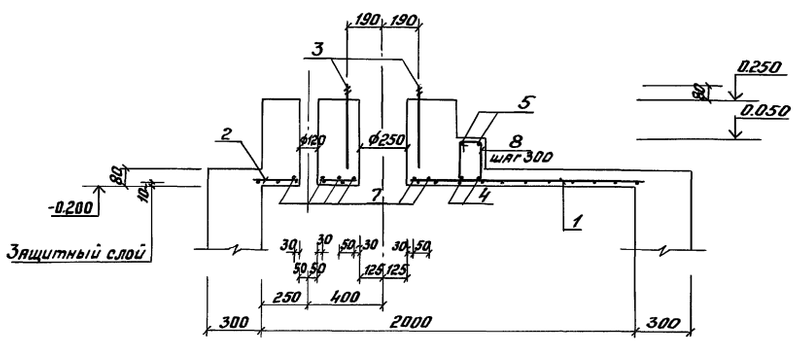

Спецификация арматурных элементов к схемам, расположенным на данном листе

| Формат | Зона | Поз. | Обозначение | Наименование | Кол. | Примечание |
|---|---|---|---|---|---|---|
| | | | | ПРЗ | | |
| | | | | Сборочные единицы | | |
| | | 1 | ГОСТ5336-80* | 4Ср $\frac{3Вр1-300}{3Вр1-300}$ 900×750 | 1 | |
| | | 2 | | 4Ср $\frac{3Вр1-300}{5Вр1-300}$ 1150×1700 | 1 | |
| | | | | Детали | | |
| | | 3 | КЖН-04.00 | Анкерный болт А2 | 4 | |
| | | 4 | б.ч. | ф10АIII, ГОСТ5781-82, ℓ=1880 | 2 | 1.16 |
| | | 5 | " | ф6АI, ГОСТ5781-82, ℓ=1880 | 2 | 0.42 |
| | | 6 | " | ℓ=1080 | 8 | 0.24 |
| | | 7 | " | ℓ=520 | 6 | 0.12 |
| | | 8 | КЖ-12 | ℓ=700 | 8 | 0.15 |
| | | 9 | КЖ-12 | ℓ=940 | 4 | 0.21 |
| | | 10 | КЖ-12 | ℓ=740 | 12 | 0.16 |
| | | 11 | б.ч | ℓ=740 | 4 | 0.16 |
| | | 12 | КЖН-05.00 | ЗД1 | 4 | |
| | | | | | | |
| | | | | Материалы: | | |
| | | | | Бетон класса В25 | 2.83 | $м^3$ |

1. Сетку поз.2 в месте проемов вырезать по месту. По контуру отверстия положить стержни поз.7.
2. Ведомость расхода стали на элемент смотри на листе КЖ-11.
3. Таблицу толщин и привязок см. лист КЖ-12.

| | | | | | | |
|---|---|---|---|---|---|---|
| | | | | 904-1-96.92 | | КЖ |
| Привязан | | | | Компрессорная станция для пневматической очистки стрелок производительностью 28 куб.м. воздуха в минуту | Стадия | Лист | Листов |
| | ГИП | Блувштейн | | | Р | 13 | |
| | Н.контр. | Соколова | | | | | |
| | Нач.отд. | Одиноков | | Приямок ПРЗ. Схемы расположения арматурных элементов. | Гипропромтрансстрой | | |
| | Гл.спец. | Кореневский | | | | | |
| Инв.№ | Нач.гр. | Васильева | | | | | |

Копировал: Формат А2

Инв.№ подл. | Подпись и дата | Взам.инв.№

Альбом 3

Схема расположения фундаментов и опор под оборудование.

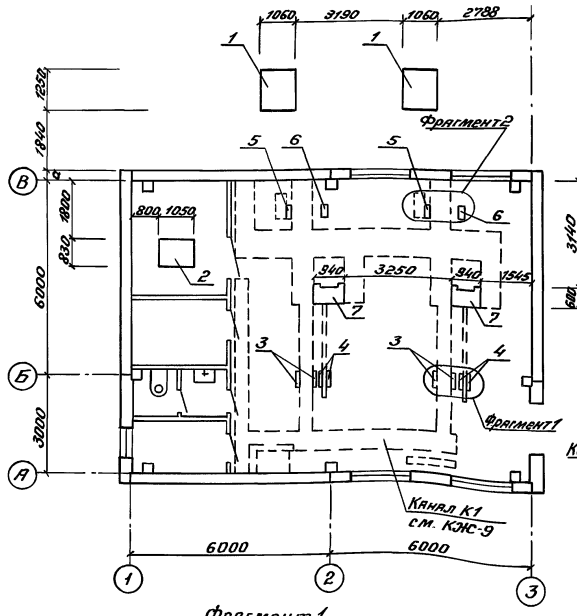


## Фундамент ОФМ1

План

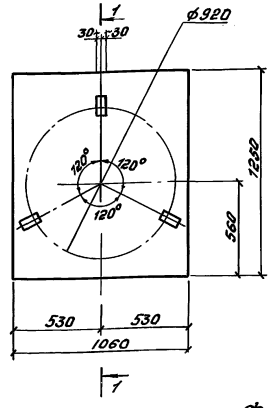


1-1

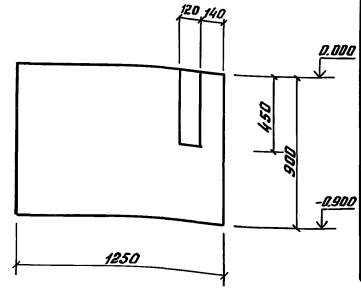


## Фундамент ОФМ2

План

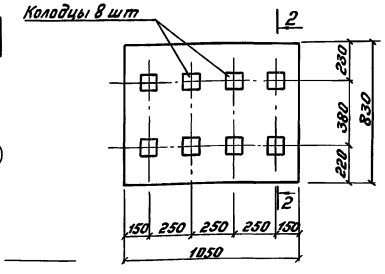


2-2

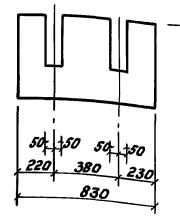


Фрагмент 1

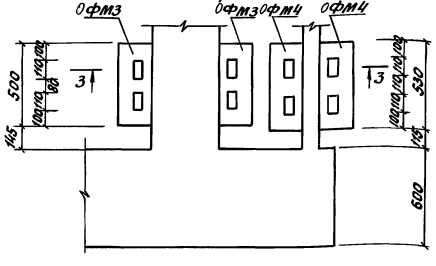


Фрагмент 2

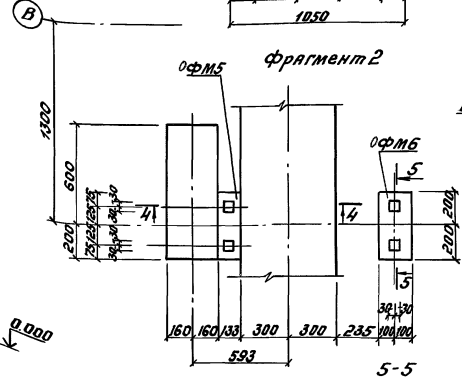


4-4

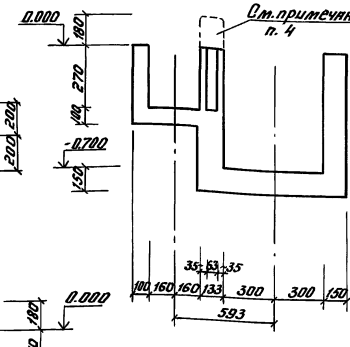


3-3

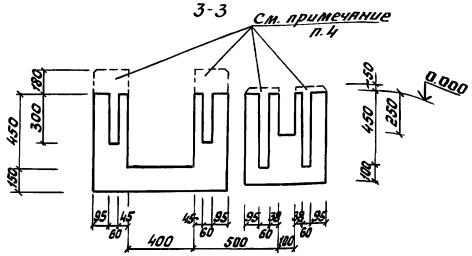


5-5

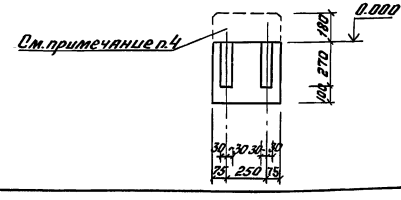


## Спецификация элементов к схеме расположения фундаментов и опор под оборудование

| Марка поз. | Обозначение | Наименование | Кол. | Масса ей, кг | Приме-чание |
|---|---|---|---|---|---|
| | | Фундаменты под оборудование | | | |
| 1 | КЖС-14 | Фундамент ОФМ1 | 2 | | |
| 2 | КЖС-14 | Фундамент ОФМ2 | 1 | | |
| 3 | КЖС-14 | Фундамент ОФМ3 | 4 | | |
| 4 | КЖС-14 | Фундамент ОФМ4 | 4 | | |
| 5 | КЖС-14 | Фундамент ОФМ5 | 2 | | |
| 6 | КЖС-14 | Фундамент ОФМ6 | 2 | | |
| 7 | | Фундамент ФОМ1 | 2 | | |

## Спецификация элементов к монолитным конструкциям

| Формат | Зона | Поз. | Обозначение | Наименование | Кол. | Приме-чание |
|---|---|---|---|---|---|---|
| | | | | ФМ1 | | |
| | | | | Материалы | | |
| | | | | Бетон класса В12.5 | 1.18 | м³ |
| | | | | ФМ2 | | |
| | | | | Материалы: | | |
| | | | | Бетон класса В12.5 | 0.41 | м³ |
| | | | | ФМ3 | | |
| | | | | Материалы: | | |
| | | | | Бетон класса В12.5 | 0.03 | м³ |
| | | | | ФМ4 | | |
| | | | | Материалы: | | |
| | | | | Бетон класса В12.5 | 0.04 | м³ |
| | | | | ФМ5 | | |
| | | | | Материалы: | | |
| | | | | Бетон класса В12.5 | 0.10 | м³ |
| | | | | ФМ6 | | |
| | | | | Материалы: | | |
| | | | | Бетон класса В12.5 | 0.04 | м³ |

1. Общие указания о грунтах смотри на листе КЖС-2
2. Перед началом работ по возведению фундаментов произвести сверку, а в случае необходимости-корректировку габаритов его верхней части в соответствии с требованиями паспорта соответствующего оборудования.
3. Бетонирование фундаментов производить непрерывно. Укладку бетона вести горизонтальными слоями.
4. После установки анкерных болтов выполнить набетонки (размеры обозначены пунктиром) из бетона класса В12.5

Привязан

Инв.№ подл. | Подпись и дата | Взам.инв.№ | Гипроагропромтранс | Госкомсельхозтехника | Башгипрагропромстрой | Гипрозернопродмаш

| | | | | | | |
|---|---|---|---|---|---|---|
| | | | | 904-1-96.92 | | КЖС |
| ГИП | Блувштейн | | | Компрессорная станция для пневматической очистки стрел производительностью 28 куб.м воздуха в минуту | Стадия | Лист | Листов |
| Н.контр. | Соколова | | | | Р | 14 | |
| Нач.отд. | Одинокая | | | Схема расположения фундаментов под оборудование | Гипропромтранссстрой | | |
| Гл.спец. | Кореневский | | | | | | |
| Нач.гр. | Васильева | | | | | | |

Копировал: Формат А2

Альбом 3

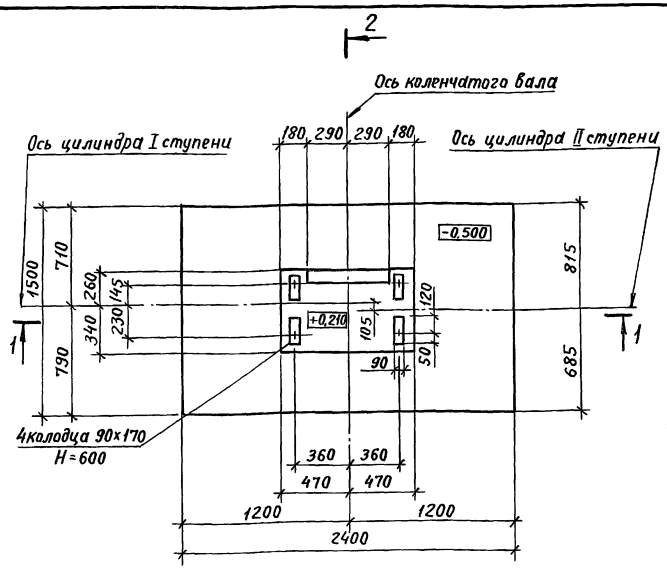


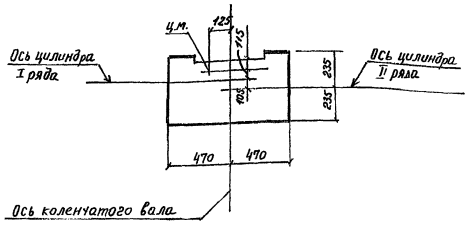


1. Масса компрессора - 2,21т
2. Максимальное значение горизонтальной неуравновешенной силы инерции I порядка - 526 Н
3. Максимальное значение момента сил инерции I порядка - 2100 Нм
4. Частота вращения коленчатого вала - 490/980 об/мин
5. Центр масс компрессора расположен в точке „Ц.М" на отм. +0,685м
6. Полная амплитуда горизонтальных колебаний - 0.000056870

## Спецификация к фундаменту ФОм1

| Формат | Зона | Поз. | Обозначение | Наименование | Кол. | Примечание |
|---|---|---|---|---|---|---|
| | | | | | | |
| | | | | Сборочные единицы | | |
| | | | | Сетки арматурные | | |
| А4 | | 1 | КЖИ - С1 | С1 | 1 | |
| А4 | | 2 | КЖИ - С2 | С2 | 1 | |
| | | | | | | |
| | | | | Стандартные изделия | | |
| | | 3 | | Болт 1.1 М20х710 | 4 | 2,1 кг |
| | | | | ВСт3пс2 ГОСТ 24379.1-80 | | |
| | | | | | | |
| | | | | Материалы | | |
| | | | | Бетон класса В 12,5 | 2,6 | м³ |

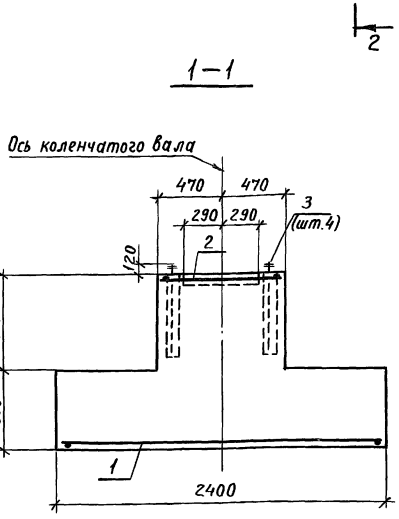


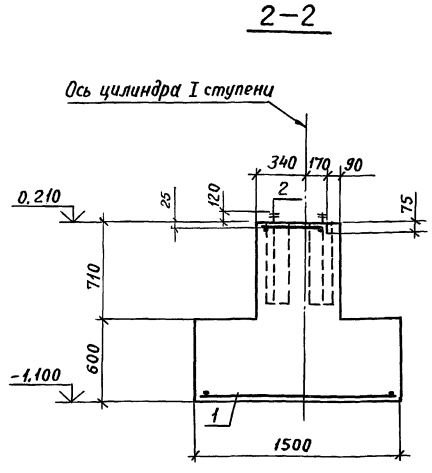


1. За условную отметку 0,000 в проекте принят уровень чистого пола машзала.
2. Бетонирование фундамента под компрессор производить без перерывов.
3. Под подошвой фундамента выполнить бетонную подготовку из бетона класса В3,5 толщиной 100мм
4. Защитный слой бетона для арматурных сеток принят 35мм по подошве фундамента и 25мм по верхней грани фундамента.
5. Основание фундамента под компрессор должно быть принято техническим контролем с оформлением акта освидетельствования скрытых работ.
6. Работы по возведению фундамента под компрессор осуществить в соответствии с требованиями глав СНиП 3.02.01-87, СНиП 3.03.01-87, СНиП III-4-80.*
7. Монтаж оборудования производить в соответствии с требованиями СНиП 3.05.05-84 и „Руководства по креплению технологического оборудования фундаментными болтами "(М. Стройиздат. 1979).
8. В качестве основания фундамента приняты грунты с модулем деформации E=15,0 МПа

## Ведомость расхода стали на элемент, кг

| Марка элемента | Изделия арматурные | | | | | Изделия закладные | | | | | Общий расход |
|---|---|---|---|---|---|---|---|---|---|---|---|
| | Арматура класса | | | | Всего | Прокат марки | | | | Всего | |
| | AIII | | | | | ВСт3пс2 | | | | | |
| | ГОСТ 5781-82 | | | | | ГОСТ 24379.0-80 | | | | | |
| | Ф10 | | | Итого | | Штырь М20 | Шайба М20 | Гайка М20 | Итого | | |
| ФОм1 | 25,6 | | | 25,6 | 25,6 | 7,56 | 0,3 | 0,6 | 8,16 | 8,46 | 34,1 |

| | | | | | | |
|---|---|---|---|---|---|---|
| | | | | 904-1-96.92 | КЖ | |
| ГИП | Александров | | | | | |
| Нач.отд. | Пятецкий | | | Компрессорная станция для пневматической очистки стрелок производительностью 28 куб.м воздуха в минуту. | Стадия | Лист | Листов |
| Н.контр. | Аксенова | | | | Р | 15 | |
| Гл.спец. | Александров | | | | | | |
| Инженер | Горовая | | | Фундамент ФОм1 Разрезы 1-1; 2-2 | Ленинградский ПРОМСТРОЙПРОЕКТ | |
| Инженер | Подегалова | | | | | |

Инв.N подл. | Подпись и дата | Взам.инв.N

Альбом 3

Изготовление, приемку, паспортизацию, транспортирование и складирование сборных железобетонных изделий, арматурных сеток осуществлять в соответствии с требованиями СНиП 2.03.01-84* „Бетонные и железобетонные конструкции сборные"; СНиП 3.09.01-85 „Производство сборных железобетонных конструкций и изделий"; ГОСТ 10922-90 „Арматура и закладные детали сварные для железобетонных конструкций. Технические требования и методы испытаний"; ГОСТ 14098-85 „Соединения сварные арматуры и закладных изделий ж.б. конструкций." Сетки изготавливаются с применением контактной точечной электросварки. Для арматурных сеток предусмотрена стержневая сталь гладкая класса AIII по ГОСТ 5781-82* марки Ст3пс3. Сетки транспортируются с применением траверс и подкладок. Остаточные деформации в изделиях не допускаются. Закладные детали изготавливаются согласно требованиям СН 313-65* „Инструкции по технологии изготовления и установки стальных закладных деталей в сборных железобетонных и бетонных изделиях" и „Руководство по конструированию бетонных и железобетонных конструкций из тяжелого бетона." Для закладных деталей принята сталь углеродистая обыкновенного качества из проката сортового по ГОСТ 535-85* марки ВСт3кп. Электродуговая сварка производится электродами Э42 по ГОСТ 9467-75.*

Установку закладных изделий в сборных железобетонных элементах производить без нарушения армирования конструкции. Закладные изделия должны быть защищены от коррозии лакокрасочными покрытиями I группы согласно СНиП 2.03.11-85

Привязан

Инв. N

Инв. N подл. | Подпись и дата | Взам. инв. N

| | | | |
|---|---|---|---|
| Гл.инж.пр. | Блувштейн | | |
| Н.контр. | Соколова | | |
| Нач.отд. | Одиноков | | |
| Гл.спец. | Кореневский | | |
| Нач.гр. | Васильева | | |

904-1-96.92 ТУ1

Технические условия

| Стадия | Лист | Листов |
|---|---|---|
| Р | | 1 |

Гипропромтрансстрой

Альбом 3

| Инв. N подл. | Подпись и дата | Взам. инв. N | Формат | Зона | Поз. | Обозначение | Наименование | Количество на исполнение КЖИ-01.00 — | 01 | 02 | Примечание |
|---|---|---|---|---|---|---|---|---|---|---|---|
| | | | А4 | | | 1.423.1-3.88 01-00П3 | Документация | | | | |
| | | | А4 | | | 1.427.1-3.1/87-1ТУ | Пояснительная записка | | | | |
| | | | А3 | | | КЖИ-01.00 СБ | Технические условия | | | | |
| | | | | | | | Сборочный чертеж | | | | |
| | | | | | | | Сборочные единицы | | | | |
| | | | А3 | | 1 | 1.423.1-3/88.2-5 | 1К42-3М2 | 1 | 1 | | |
| | | | А3 | | | 1.427.1-3.1/87-2 | 1КФ49-1 | | | 1 | |
| | | | | | | | Детали | | | | |
| | | | А4 | | 2 | 1.423.1-3/88.2-256 | Закладная деталь М1-13 | 3 | | 3 | |
| | | | А4 | | 3 | - 239 | МН1 | 1 | 1 | | |
| | | | А4 | | 4 | - 255 | М1-12 | | 2 | | |
| | | | А4 | | 5 | - 285 | М10-150 | 2 | 2 | 2 | |
| | | | А4 | | 6 | 1.427.1-3.2/87-125 | МН7 | | | 1 | |
| | | | А4 | | 7 | - 120 | МН2 | | 1 | | |
| | | | А4 | | 8 | - 119 | МН1 | | 1 | | |

| | | | |
|---|---|---|---|
| Гл.инж.пр. | Блувштейн | | |
| Н.контр. | Соколова | | |
| Нач.отд. | Одиноков | | |
| Гл.спец. | Кореневский | | |
| Нач.гр. | Васильева | | |
| Инж.тех. | Борисикова | | |

Привязан

Инв. №

904-1-96.92 КЖИ-01.00

Колонна 1К42-3М и1, 1К42-3М и2 1КФ49-1 и1.

| Стадия | Лист | Листов |
|---|---|---|
| Р | | 1 |

Гипропромтрансстрой

1К42-3м и1

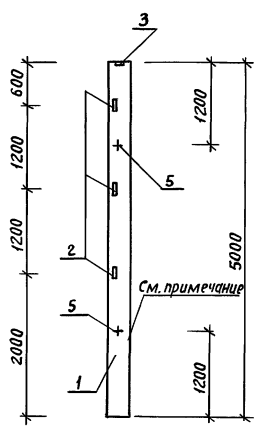


1К42-3м и2

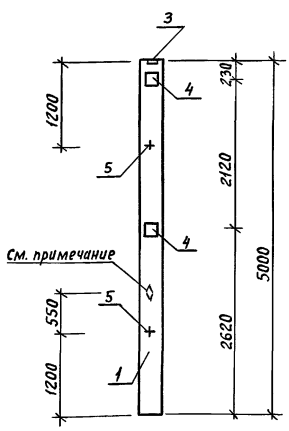


1КФ49-1и1

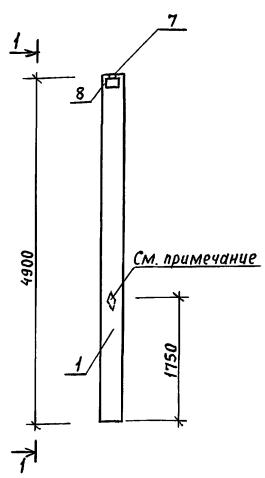


1-1

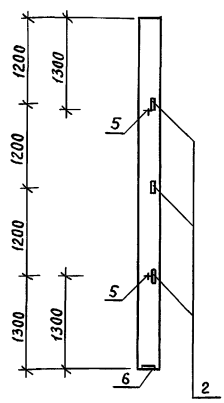


Ведомость расхода стали на дополнительные закладные детали

| Марка элемента | Изделия закладные: Арматура класса A-III ГОСТ 5781-82 ф10 | ф12 | Итого | Прокат марки Вст3пс6 ГОСТ 103-76 δ=10 | δ=14 | Итого | ГОСТ 5781-82 L63×5 | L90×6 | Итого | Всего | Общий расход |
|---|---|---|---|---|---|---|---|---|---|---|---|
| 1К42-3м-и1 | 1,72 | 4,32 | 6,04 | | 9 | 9 | 9 | | 9 | 24,04 | 24,04 |
| 1К42-3м-и2 | 3,44 | 17,28 | 20,72 | 36,8 | 18 | 54,8 | | | | 75,52 | 75,52 |
| 1КФ49-1-и | 3,92 | 1,44 | 5,36 | | | | 9 | 8,4 | 17,4 | 22,76 | 22,76 |

На грань колонны нанести знак несмываемой краской.

Привязан

Инв. №

| Обозначение | Марка |
|---|---|
| КЖИ-01.00 | 1К42-3м и1 |
| -01 | 1К42-3м и2 |
| -02 | 1КФ49-1 и1 |

| | | | |
|---|---|---|---|
| Гл.инж.пр. | Блувштейн | | |
| Н.контр. | Соколова | | |
| Нач.отд. | Одиноков | | |
| Гл.спец. | Кореневский | | |
| Нач.гр. | Васильева | | |

904-1-96.92 КЖИ-01.00СБ

Колонна 1К42-3м и1. 1К42-3м и2. 1КФ49-1 и1.

| Стадия | Масса | Масштаб |
|---|---|---|
| Р | 1100 кг | — |
| Лист | Листов 1 | |

Гипропромтрансстрой

Альбом 3

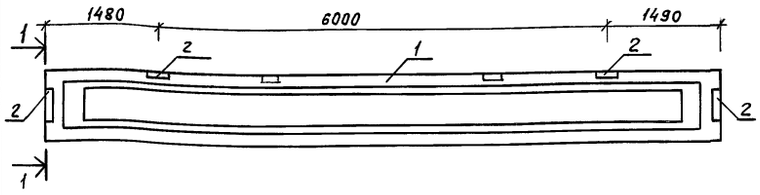


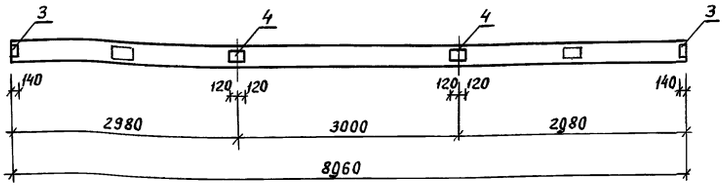


1-1

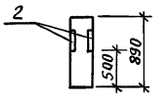


| Формат | Зона | Поз. | Обозначение | Наименование | Кол. | Примечание |
|---|---|---|---|---|---|---|
| | | | | Документация | | |
| | | | 1.462.1-10/89.1-ПЗ | Пояснительная записка | X | |
| | | | | Сборочные единицы | | |
| А3 | | 1 | 1.462.1-10/89.1-2НИ | БСП 9.2-8IV | 1 | |
| | | | | Детали | | |
| А4 | | 2 | 1.462.1-10/89.2-21 | Закладная деталь МН 3-2 | 3 | |
| А4 | | 3 | -20 | МН2-1 | 2 | |
| А4 | | 4 | -20 | МН2-2 | 2 | |

Ведомость расхода стали на дополнительные закладные детали

| Марка элемента | Изделия закладные | | | | | | | Всего | Общий расход |
|---|---|---|---|---|---|---|---|---|---|
| | Арматура класса AIII | | | Прокат марки ВСт3пс6-1 | | | | | |
| | ГОСТ 5781-82 | | | ГОСТ 19903-74/ГОСТ 8509-86 | | | | | |
| | ф8 | ф10 | Итого | δ=6 | Итого | L75×6 | Итого | | |
| БСП 9.2-8IV и | 0.72 | 2.10 | 2.82 | 6.8 | 6,8 | 10,32 | 10,32 | 19,94 | 19,94 |

Устройство монтажных петель в балках осуществляется в соответствии с требованиями серии 1.462.1-10/89.1-ТТ

Взам. инв. N | Подпись и дата | Инв. N подл.

Привязан

Инв. №

| | | |
|---|---|---|
| ГИП | Блувштейн | |
| Н. контр. | Соколова | |
| Нач. отд. | Одинаков | |
| Гл. спец. | Кореневский | |
| Нач. гр. | Васильева | |
| Инж. 1 кат. | Борисикова | |

904-1-96.92 КЖИ-02.00

Балка БСП 9.2-8IV и

| Стадия | Масса | Масштаб |
|---|---|---|
| Р | 2750 кг | - |
| Лист | Листов 1 | |

Гипропромтранстрой

Альбом 3

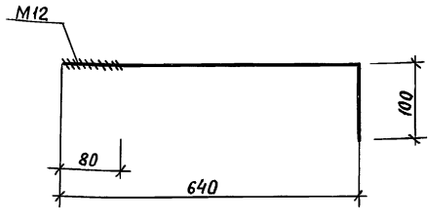


Длина развертки $\ell$=740мм

Взам. инв. N | Подпись и дата | Инв. N подл.

Привязан

Инв. №

| | | |
|---|---|---|
| Гл. инж. пр. | Блувштейн | |
| Н. контр. | Соколова | |
| Нач. отд. | Одинаков | |
| Гл. спец. | Кореневский | |
| Нач. гр. | Васильева | |

904-1-96.92 КЖИ-03.00

Анкерный болт А1

| Стадия | Масса | Масштаб |
|---|---|---|
| Р | 0,66 кг | 1:5 |
| Лист | Листов 1 | |

Круг $\frac{\text{В12 ГОСТ 2590-88}}{\text{ВСт3кп2 ГОСТ 535-88*}}$

Гипропромтранстрой

Альбом 3

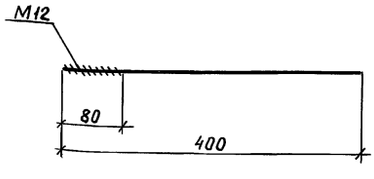


Взам. инв. N | Подпись и дата | Инв. N подл.

Привязан

Инв. №

| | | |
|---|---|---|
| Гл. инж. пр. | Блувштейн | |
| Н. контр. | Соколова | |
| Нач. отд. | Одинаков | |
| Гл. спец. | Кореневский | |
| Нач. груп. | Васильева | |

904-1-96.92 КЖИ-04.00

Анкерный болт А2

| Стадия | Масса | Масштаб |
|---|---|---|
| Р | 0,36 кг | 1:5 |
| Лист | Листов 1 | |

Круг $\frac{\text{В12 ГОСТ 2590-88}}{\text{ВСт3кп2 ГОСТ 535-88*}}$

Гипропромтранстрой

Альбом 3

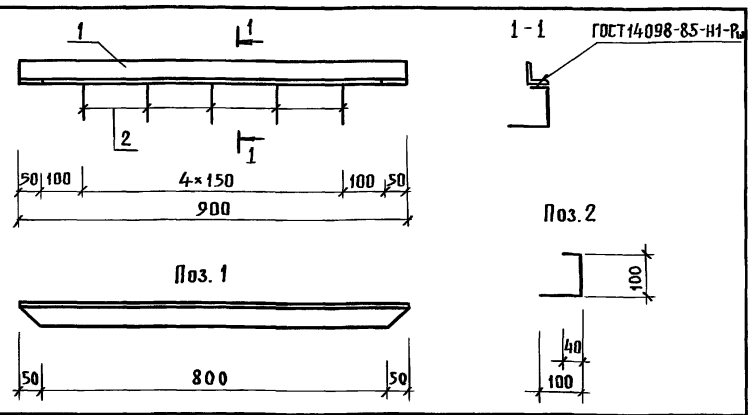


| Формат | Зона | Поз. | Обозначение | Наименование | Кол. | Примечание |
|---|---|---|---|---|---|---|
| | | | | Документация | | |
| А4 | | | ТУ1 | Технические условия | | |
| | | | | Детали | | |
| Б.ч. | | 1 | КЖ-05.01 | Уголок Б-50×50×5 ГОСТ8509-86 / ВСт3кп2 ГОСТ535-79* ℓ=900 | 1 | 3,4 |
| Б.ч. | | 2 | КЖИ-05.02 | ф6АI, ГОСТ5781-82, ℓ=240 | 5 | 0,05 |

Привязан

Инв. №

| | | | |
|---|---|---|---|
| Гл.инж.пр. | Блувштейн | | |
| Н.контр. | Соколова | | |
| Нач.отд. | Одиноков | | |
| Гл.спец. | Кореневский | | |
| Нач.гр. | Васильева | | |

904-1-96.92 КЖИ-05.00

Закладная деталь ЗД1

| Стадия | Масса | Масштаб |
|---|---|---|
| Р | 3,6 кг | 1:10 |
| Лист | Листов 1 | |

Гипропромтрансстрой

Альбом 3

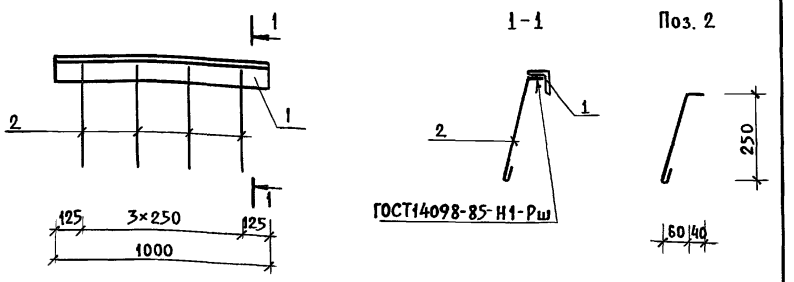


| Формат | Зона | Поз. | Обозначение | Наименование | Кол. | Примечание |
|---|---|---|---|---|---|---|
| | | | | Документация | | |
| А4 | | | ТУ1 | Технические условия | | |
| | | | | Детали | | |
| Б.ч. | | 1 | КЖИ-06.01 | Уголок Б-50×50×5 ГОСТ8509-86 / ВСт3кп2 ГОСТ535-79* ℓ=600 | 1 | 2,3 |
| Б.ч. | | 2 | КЖИ-06.02 | ф6АI, ГОСТ5781-82, ℓ=300 | 4 | 0,1 |

Привязан

Инв. №

| | | | |
|---|---|---|---|
| Гл.инж.пр. | Блувштейн | | |
| Н.контр. | Соколова | | |
| Нач.отд. | Одиноков | | |
| Гл.спец. | Кореневский | | |
| Нач.гр. | Васильева | | |

904-1-96.92 КЖИ-06.00

Закладная деталь ЗД2

| Стадия | Масса | Масштаб |
|---|---|---|
| Р | 2,7 кг | 1:10 |
| Лист | Листов 1 | |

Гипропромтрансстрой

Альбом 3

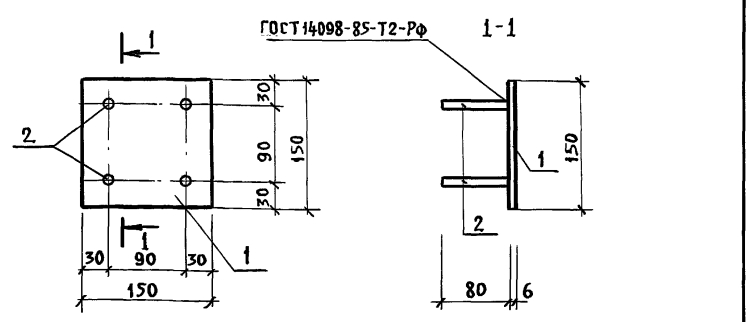


| Формат | Зона | Поз. | Обозначение | Наименование | Кол. | Примечание |
|---|---|---|---|---|---|---|
| | | | | Документация | | |
| А4 | | | ТУ1 | Технические условия | | |
| | | | | Детали | | |
| Б.ч | | 1 | КЖИ-07.01 | Лист Б-ПН-6 ГОСТ19903-74 150×150 / ВСт.3кп2 ТУ14-1-3023-80 | 1 | 1,06кг |
| Б.ч | | 2 | КЖИ-07.02 | ф8АIII, ГОСТ5781-82, ℓ=80 | 4 | 0,03кг |

Инв. № подл. | Подпись и дата | Взам. инв. №

| | | | |
|---|---|---|---|
| Гл.инж.пр. | Блувштейн | | |
| Н.контр. | Соколова | | |
| Нач.отд. | Одиноков | | |
| Гл.спец. | Кореневский | | |
| Нач.груп. | Васильева | | |

904-1-96.92 КЖИ-07.00

Закладная деталь ЗД3

| Стадия | Масса | Масшт. |
|---|---|---|
| Р | 1,18 кг | 1:5 |
| Лист | Листов 1 | |

Гипропромтрансстрой

Альбом 3

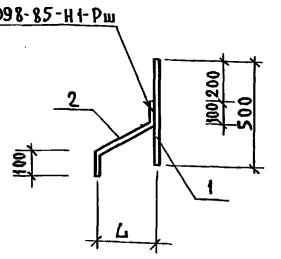


| Обозначение | Марка | L мм | Масса кг |
|---|---|---|---|
| КЖИ-08.00 | ДК1 | 280 | 1,3 |
| -01 | ДК2 | 230 | 1,2 |
| -02 | ДК3 | 180 | 1,1 |

| Формат | Зона | Поз. | Обозначение | Наименование | Кол. | Примечание |
|---|---|---|---|---|---|---|
| | | | | Документация | | |
| А4 | | | ТУ1 | Технические условия | | |
| | | | | Детали | | |
| Б.ч. | | 1 | КЖИ-08.01 | ф14АI, ГОСТ5781-82 ℓ=500 | 1 | 0,6 кг |
| | | | | Переменные данные | | |
| | | | | для КЖИ-08.00 | | |
| Б.ч. | | 2 | КЖИ-08.02 | ф14АI, ГОСТ5781-82 ℓ=550 | 1 | 0,7 кг |
| | | | | для КЖИ-08.00-01 | | |
| Б.ч | | 2 | КЖИ-08.03 | ф14АI, ГОСТ5781-82 ℓ=490 | 1 | 0,6 кг |
| | | | | для КЖИ-08.00-02 | | |
| Б.ч | | 2 | КЖИ-08.04 | ф14АI, ГОСТ5781-82 ℓ=430 | 1 | 0,5 кг |

Взам. инв. № | Подп. и дата | Инв. № подл.

| | | | |
|---|---|---|---|
| Гл.инж.пр. | Блувштейн | | |
| Н.контр. | Соколова | | |
| Нач.отд. | Одиноков | | |
| Гл.спец. | Кореневский | | |
| Нач.гр. | Васильева | | |

904-1-96.92 КЖИ-08.00

Детали крепления ДК1, ДК2, ДК3.

| Стадия | Масса | Масшт. |
|---|---|---|
| Р | см. табл. | — |
| Лист | Листов 1 | |

Гипропромтрансстрой

Альбом 3

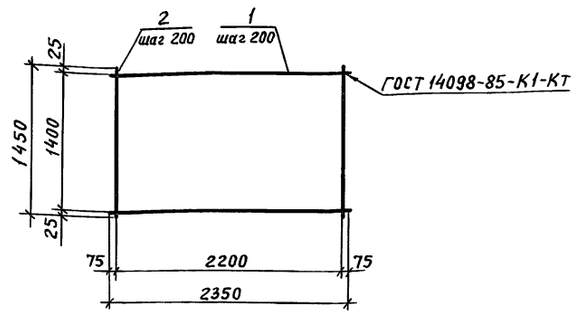


| Формат | Зона | Поз. | Обозначение | Наименование | Кол. | Примечание |
|---|---|---|---|---|---|---|
| | | | | | | |
| | | | | Детали | | |
| | | 1 | | ГОСТ5781-82 ф10А III ℓ=2350 | 8 | 1,4 кг |
| | | 2 | | ф10А III ℓ=1450 | 12 | 3,9 кг |

Привязан

Инв. N

| | | | |
|---|---|---|---|
| Нач. отд. | Пятецкий | | |
| Н.контр. | Аксенова | | |
| Гл. спец. | Александрова | | |
| Инженер | Головая | | |
| Инженер | Побегалова | | |

904-1-96.92 КЖИ-09.00

Сетка арматурная С1

| Стадия | Масса | Масштаб |
|---|---|---|
| Р | 22,0 | |

Лист | Листов 1

Ленинградский ПРОМСТРОЙПРОЕКТ

Инв. N подл. | Подпись и дата | Взам. инв. N

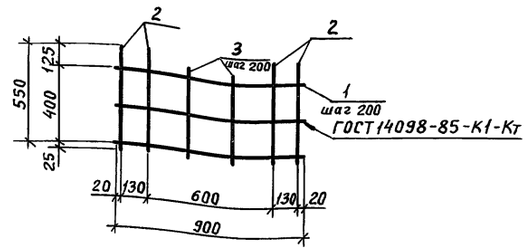


| Формат | Зона | Поз. | Обозначение | Наименование | Кол | Примечание |
|---|---|---|---|---|---|---|
| | | | | | | |
| | | | | Детали | | |
| | | | | ГОСТ 5781-82 | | |
| | | 1 | | ф10 А-III ℓ = 900 | 3 | 0,6 кг |
| | | 2 | | ф10 А-III ℓ = 550 | 4 | 0,3 кг |
| | | 3 | | ф10 А-III ℓ = 450 | 2 | 0,3 кг |

Привязан

Инв. N

| | | | |
|---|---|---|---|
| Нач. отд. | Пятецкий | | |
| Н.контр. | Аксенова | | |
| Гл. спец. | Александрова | | |
| Инженер | Головая | | |
| Инженер | Побегалова | | |

904-1-96.92 КЖИ-10.00

Сетка арматурная С2

| Стадия | Масса | Масштаб |
|---|---|---|
| Р | 3,6 | |

Лист | Листов 1

Ленинградский ПРОМСТРОЙПРОЕКТ

Инв. N подл. | Подпись и дата | Взам. инв. N

Инв. N подл. | Подпись и дата | Взам. инв. N

Альбом 3

## Ведомость чертежей основного комплекта КМ

| Лист | Наименование | Примечание |
|---|---|---|
| 1 | Общие данные | |
| 2 | Схема расположения путей подвесного крана | |
| | Съемный щит Щ1. Металлическая плита МП1 | |
| 3 | Схема расположения лестницы | |

## Ведомость металлоконструкций по видам профилей.

| Наименование конструкций | Код конструкции | Масса конструкций, кг по видам профилей стали | | | | | | | |
|---|---|---|---|---|---|---|---|---|---|
| | | Балки и швеллеры | Крупносортная | Мелкосортная | Толстолистовая | Тонколистовая | Гнутые профили | Трубы | Всего |
| Пути подвесного крана | | 1431.3 | 37.7 | | 214.4 | | 69.1 | | 1770.0 |
| Съемный щит Щ1 | | | 11.6 | 0.6 | 49.5 | | | | 62.3 |
| Металлическая плита МП1 | | | | | 20.2 | | | 2.8 | 23.2 |
| Лестница | | 21.2 | 59.6 | 14.6 | 2.3 | 71.5 | 148.3 | | 320.7 |
| Итого: | | 1452.5 | 108.9 | 15.2 | 286.4 | 71.5 | 217.4 | 2.8 | 2176.2 |

## Техническая спецификация металла

| Вид профиля и ГОСТ, ТУ | Марка металла и ГОСТ | Обозначение и размер профиля, мм | № п/п | Код: Марки металла | Код: Вида профиля | Код: Размера профиля | Количество, шт. | Длина, мм | Масса металла по элементам конструкций: Пути подвесного крана | Съемный щит Щ1 | Металлическая плита МП1 | Общая масса, кг |
|---|---|---|---|---|---|---|---|---|---|---|---|---|
| Двутавр ТУ 14-2-427-80 | С255 ГОСТ27772-88 | I36м | 1 | | | | | | 1389.6 | | | 1389.6 |
| Всего профиля | | | 2 | | | | | | 1389.6 | | | 1389.6 |
| Швеллер ГОСТ8278-83* | С235 ГОСТ27772-88 | [Гн 80×50×4 | 3 | | | | | | 67.1 | | | 67.1 |
| Всего профиля | | | 4 | | | | | | 67.1 | | | 67.1 |
| Уголок ГОСТ8509-86 | | 50×5 | 5 | | | | | | 13.8 | 11.3 | | 25.1 |
| | | 63×5 | 6 | | | | | | 14.4 | | | 14.4 |
| | | 100×7 | 7 | | | | | | 8.4 | | | 8.4 |
| Всего профиля | | | 8 | | | | | | 36.6 | 11.3 | | 47.9 |
| Труба ГОСТ10704-76* | | 245×4.5 | 9 | | | | | | | | 2.7 | 2.7 |
| Всего профиля | | | 10 | | | | | | | | 2.7 | 2.7 |
| Лист ГОСТ19903-74* | | δ=4 | 11 | | | | | | | 48.1 | 19.6 | 67.7 |
| | | δ=6 | 12 | | | | | | 21.2 | | | 21.2 |
| | | δ=8 | 13 | | | | | | 53.8 | | | 53.8 |
| | | δ=16 | 14 | | | | | | 133.2 | | | 133.2 |
| Всего профиля | | | 15 | | | | | | 208.2 | 48.1 | 19.6 | 275.9 |
| Круглая сталь ГОСТ5781-82* | | ф10 AI | 16 | | | | | | | 0.6 | | 0.6 |
| Всего профиля | | | 17 | | | | | | | 0.6 | | 0.6 |
| Всего масса металла | | | 18 | | | | | | | | | 1783.8 |
| В том числе по маркам | С255 | | 19 | | | | | | 1389.6 | | | 1389.6 |
| | С235 | | 20 | | | | | | 311.9 | 60.0 | 22.3 | 394.2 |

## Техническая спецификация металла на тип. конструкции

| Вид профиля и ГОСТ, ТУ | Марка металла и ГОСТ | Обозначение и размер профиля, мм | № п/п | Код: Марки металла | Код: Вида профиля | Код: Размера профиля | Количество, шт. | Длина, мм | Масса металла по элементам конструкций: Лестница | Стремянка | Общая масса, кг |
|---|---|---|---|---|---|---|---|---|---|---|---|
| Швеллер ГОСТ8240-89 | С235 ГОСТ27772-88 | С10 | 21 | | | | | | 20.6 | | 20.6 |
| Всего профиля | | | 22 | | | | | | 20.6 | | 20.6 |
| Швеллер ГОСТ8278-83* | | [Гн 160×50×4 | 23 | | | | | | 88.9 | | 88.9 |
| | | [Гн 100×50×3 | 24 | | | | | | 7.9 | | 7.9 |
| Всего профиля | | | 25 | | | | | | 96.8 | | 96.8 |
| Швеллер ГОСТ8281-80* | | [Гн 50×40×12×2.5 | 26 | | | | | | 30.4 | | 30.4 |
| Всего профиля | | | 27 | | | | | | 30.4 | | 30.4 |
| Уголок ГОСТ19771-74* | | 70×4 | 28 | | | | | | 10.4 | | 10.4 |
| Всего профиля | | | 29 | | | | | | 10.4 | | 10.4 |
| Уголок ГОСТ19772-74* | | 40×32×2.5 | 30 | | | | | | 1.2 | | 1.2 |
| Всего профиля | | | 31 | | | | | | 1.2 | | 1.2 |
| Уголок ГОСТ8509-86 | | 63×5 | 32 | | | | | | 57.7 | | 57.7 |
| Всего профиля | | | 33 | | | | | | 57.7 | | 57.7 |
| Корытный профиль ГОСТ8283-77* | | 90×30×22×2 | 34 | | | | | | 5.4 | | 5.4 |
| Всего профиля | | | 35 | | | | | | 5.4 | | 5.4 |
| Профиль ГОСТ16523-89 | | ГЛ3-150 | 36 | | | | | | 1.0 | | 1.0 |
| | | ГС-280 | 37 | | | | | | 55.3 | | 55.3 |
| | | | 38 | | | | | | 13.1 | | 13.1 |
| Всего профиля | | | 39 | | | | | | 69.4 | | 69.4 |
| Лист ГОСТ19903-74* | | Б-ПН-6 | 40 | | | | | | 1.5 | | 1.5 |
| | | Б-ПН-4 | 41 | | | | | | 0.7 | | 0.7 |
| Всего профиля | | | 42 | | | | | | 2.2 | | 2.2 |
| Квадрат ГОСТ2591-88 | | В 40 | 43 | | | | | | 0.2 | | 0.2 |
| Всего профиля | | | 44 | | | | | | 0.2 | | 0.2 |
| Круглая сталь ГОСТ5781-82* | | ф18 AI | 45 | | | | | | 14.2 | | 14.2 |
| Всего профиля | | | 46 | | | | | | 14.2 | | 14.2 |
| Всего масса металла | | | 47 | | | | | | | | |
| В том числе по маркам | С235 | | 48 | | | | | | 308.5 | | 308.5 |

Типовой проект разработан в соответствии с действующими нормами и правилами и обеспечивает пожаро и взрывобезопасную эксплуатацию здания при соблюдении предусмотренных проектом мероприятий.

Главный инженер проекта [Блувштейн]

В ведомости металлоконструкций по видам профилей масса определена по технической спецификации металла с учетом массы наплавленного металла в размере 1% массы профилей и уточнения массы конструкций в деталировочных чертежах (КМД) в размере 3% массы профилей.

Инв.№подл. | Подпись и дата | Взам.инв.№

Привязан

Инв.№

904-1-96.92 КМ

| | | |
|---|---|---|
| ГИП | Блувштейн | |
| Н.контр. | Соколова | |
| Нач.отд. | Одиноков | |
| Гл.спец. | Кореневский | |
| Нач.гр. | Васильева | |
| Инж.тех. | Борисикова | |

Компрессорная станция для пневматической очистки стеблей производительностью 60 куб.м. воздуха в минуту

| Стадия | Лист | Листов |
|---|---|---|
| Р | 1 | 3 |

Общие данные

Гипропромтрансстрой

Копировал: Бор. Формат А2

Ц00050-03 26

Альбом 3

## Схема расположения путей подвесного крана

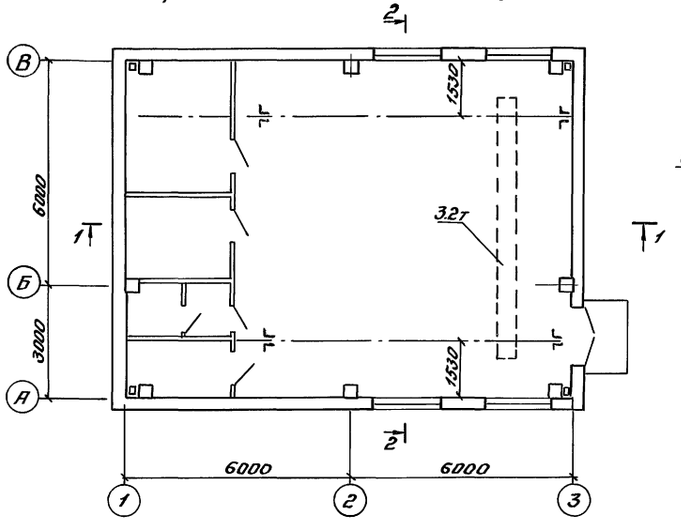


1-1

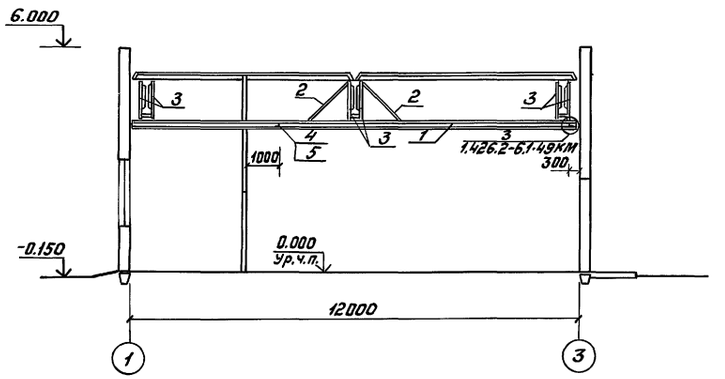


2-2

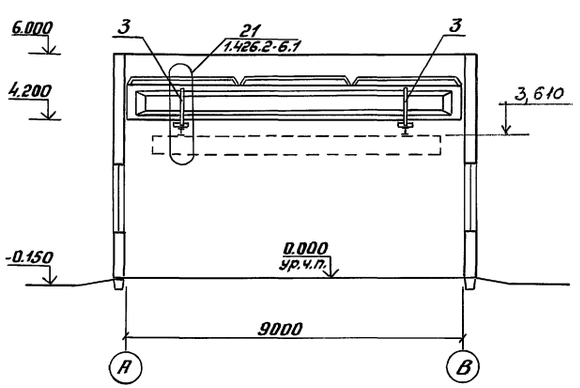


Щ1

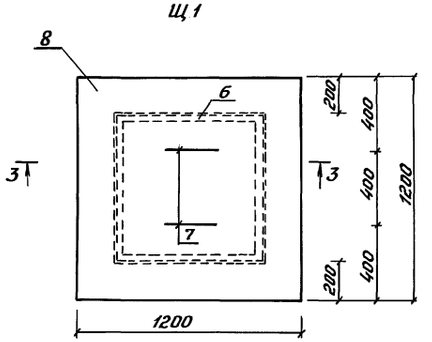


3-3

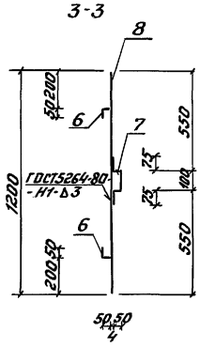


МП1

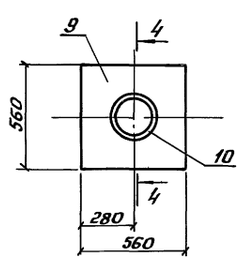


4-4

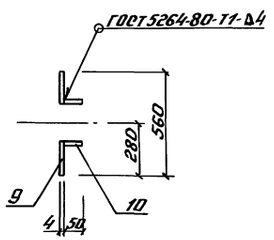


### Ведомость элементов

| Марка | Сечение: Эскиз | Поз. | Состав | Опорные усилия: M тс.м | N тс | Q тс | Группа конструк. | Марка металла | Примечание |
|---|---|---|---|---|---|---|---|---|---|
| | Схема расположения путей подвесного крана | | | | | | | | |
| | I | 1 | 36М | | | | 2 | С255 | |
| | ∟ | 2 | L63×5 | | | | 2 | С235 | |
| | ⊏ | 3 | [80×50×4 | | | | 2 | " | |
| | ∟ | 4 | L100×7 | | | | 2 | " | |
| | | 5 | δ=6 | | | | 2 | " | |
| | Съемный щит Щ1 | | | | | | | | |
| | см.чертеж | 6 | L50×5 | | | | 4 | С235 | |
| | " | 7 | •10 АI | | | | 4 | " | |
| | " | 8 | δ=4 | | | | 4 | " | |
| | Металлическая плита МП1 | | | | | | | | |
| | | 9 | δ=4 | | | | 4 | С235 | |
| | Труба | 10 | 245×4.5 | | | | 4 | " | |

1. Пути подвесного крана разработаны на основании серии 1.426.2-6 В.1
2. Расположение упора ниже или выше ездовой поверхности балки определяется по оборудованию.
3. Все стальные элементы должны быть защищены от коррозии лакокрасочными покрытиями I группы согласно СНиП 2.03.11-85

| | | | | | | |
|---|---|---|---|---|---|---|
| Привязан | ГИП | Блувштейн | | 904-1-96.92 КМ | | |
| | Н.контр. | Соколова | | Компрессорная станция для пневматической очистки строительных конструкций производительностью 28 куб.м воздуха в минуту | Стадия: Р | Лист: 2 | Листов: |
| | Нач.отд. | Одиноков | | | | | |
| | Гл.спец. | Кореневский | | Схема расположения путей подвесного крана. Съемный щит Щ1. Металлическая плита МП1. | Гипропромтранспстрой | | |
| | Нач.гр. | Васильева | | | | | |
| Инв.№ | Нач.тех. | Борисикова | | | | | |

Копировал: Формат А2



Инв.№ подл. | Подпись и дата | Взам.инв.№

Альбом 3

Схема расположения лестницы

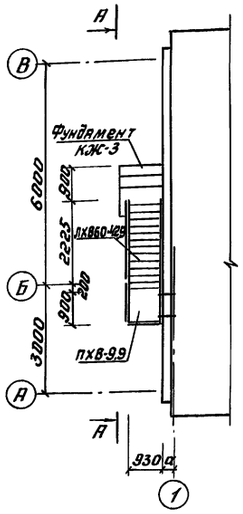


А-А

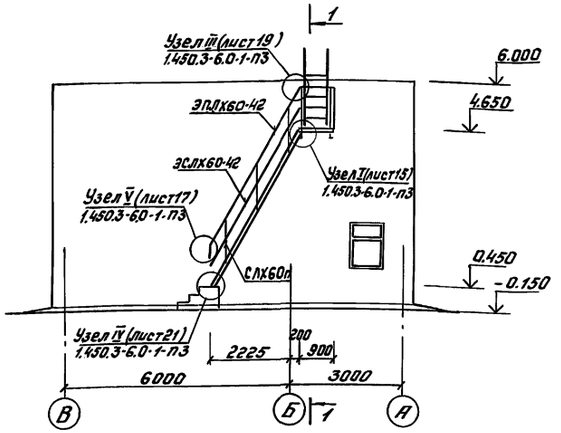


1-1

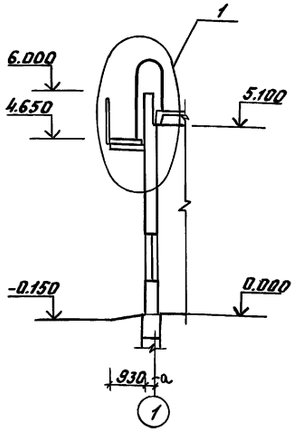


2-2

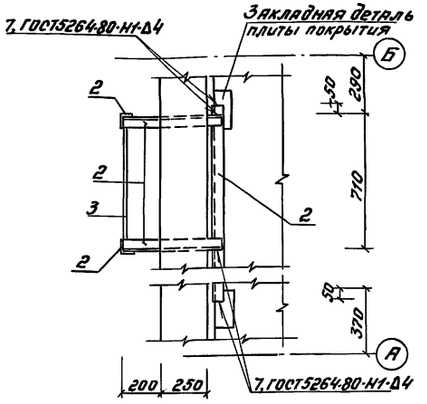


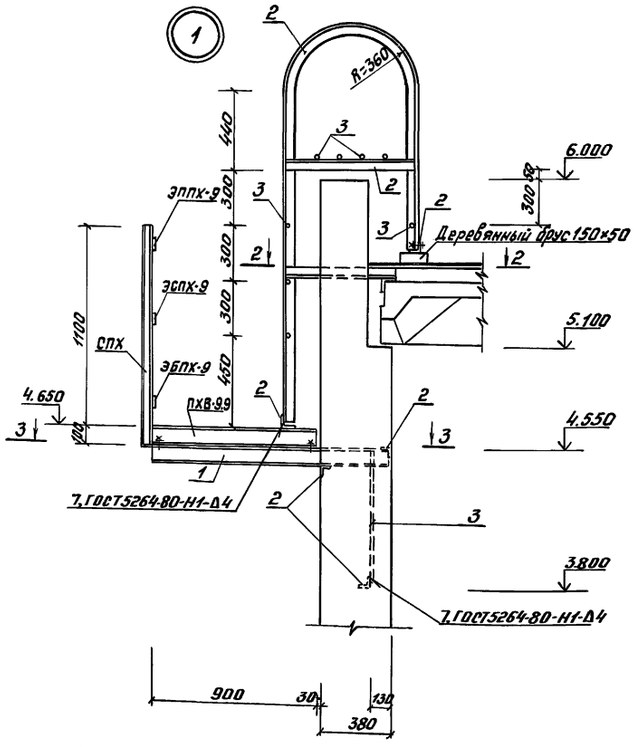


3-3

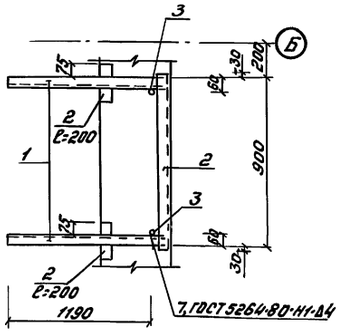


## Ведомость элементов

| Марка | Сечение: Эскиз | Поз. | Состав | Опорные усилия: M тс·м | N т·с | Q тс | Группа конструк. | Марка металла | Примечание |
|---|---|---|---|---|---|---|---|---|---|
| | Лестница | | | | | | | | |
| ЛХВ60-42.9 | 1.450.3-6.11.2.0.2.0.0-09 | | | | | | 4 | С235 | |
| ПХВ-9.9 | 2.0.0.2.0.0-01 | | | | | | " | " | |
| СЛХ60п | 4.0.0.0.0.0 | | | | | | " | " | |
| ЭПЛХ60-42 | 4.0.0.0.0.1-29 | | | | | | " | " | |
| ЭСЛХ60-42 | 2-29 | | | | | | " | " | |
| СПХ | 4.0.0.0.0.0 | | | | | | " | " | |
| ЭППХ-9 | 4.0.0.0.0.1-01 | | | | | | " | " | |
| ЭСПХ-9 | 2-01 | | | | | | " | " | |
| ЭБПХ-9 | 3-01 | | | | | | " | " | |
| ДПУХ-60 | 6.0.0.0.0.4 | | | | | | " | " | |
| ДПУХ-90 | 0.9 | | | | | | " | " | |
| | | 1 | [10 | | | | " | " | |
| | | 2 | L63×63×5 | | | | " | " | |
| | | 3 | ⌀18АI | | | | " | " | |

1. Все стальные элементы должны быть защищены от коррозии лакокрасочными покрытиями III группы согласно СНиП2.03.11-85.
2. Узлы крепления конструкций лестниц, площадок и стремянок с ограждениями приведены в серии 1.450.3-6 Вып. 0-1

| | | | | | | | |
|---|---|---|---|---|---|---|---|
| Привязан | ГИП | Блувштейн | | 904-1-96.92 КМ | | | |
| | Н.контр. | Соколова | | Компрессорная станция для пневматической очистки стрелок производительностью 28 куб.м. воздуха в минуту | Стадия | Лист | Листов |
| | Нач.отд. | Одиноков | | | Р | 3 | |
| | Гл.спец. | Кореневский | | Схема расположения лестницы | Гипропромтрансстрой | | |
| Инв.№ | Нач.гр. | Васильева | | | | | |

Копировал: Формат А2



Инв.№ подл. | Подпись и дата | Взам.инв.№

Альбом 3

### Ведомость рабочих чертежей основного комплекта

| Лист | Наименование | Примечание |
|---|---|---|
| 1 | Общие данные | |
| 2 | План на отм. 0.000 М1:50 с системами | |
| | В1, В4, В5, К1 План кровли | |
| 3 | Схемы систем В1, В4, В5, К1, К3 | |
| 4 | Промежуточный бак для воды | |
| | | |
| | | |

### Ведомость ссылочных и прилагаемых документов

| Обозначение | Наименование | Примечание |
|---|---|---|
| | Ссылочные документы | |
| Серия 4.900-10 | Альбом оборудования, фасонных | |
| Выпуск I, IV | частей и арматуры для сетей | |
| | и сооружений водопровода и | |
| | канализации | |
| | Прилагаемые документы | |
| ВК СО | Спецификация оборудования | |
| ВК ВМ | Ведомость потребности в материалах | |

### Основные показатели по чертежам водопровода и канализации

| Наименование системы | Потребный напор на вводе, м | Расчетный расход | | | | Установленная мощн. электродвигателей, кВт. | Примечание |
|---|---|---|---|---|---|---|---|
| | | м³/сут | м³/ч | л/с | при пожаре, л/с | | |
| В1 | 10.0 | 0.37 | 0.046 | 0.11 | — | — | В т.ч. 0.21 м³/сут. полив. |
| В4 | | 121.0 | 5.04 | 1.40 | — | 5.5 | Насос ВК2/26 |
| В5 | | 121.0 | 5.04 | 1.40 | — | 4.5 | Вентилятор градирни |
| К1 | | 0.10 | 0.046 | 1.71 | — | — | |
| | | | | | | | |
| | | | | | | | |

### Данные по производственному водопотреблению и водоотведению

| № потребителя по плану | Наименование потребителя | Количество потребителей | Количество часов работы в сутки | Водопотребление: Требования к качеству воды | Потребный напор у потребителя, м | Режим водопотребления | Расход воды на одного потребителя, м³/ч | из хозяйственно-питьевого водопровода: м³/сут. | м³/ч | л/с | из обратного водопровода: м³/сут | м³/ч | л/с | Водоотведение: Характеристика сточных вод | Режим водоотведения | В водопровод оборотной воды, обратный: м³/сут | м³/ч | л/с | в производственную канализацию: м³/сут | м³/ч | л/с | Концентрация загрязнений сточных вод после локальных очистных сооружений, мг/л | Примечание |
|---|---|---|---|---|---|---|---|---|---|---|---|---|---|---|---|---|---|---|---|---|---|---|---|
| 1 | Компрессор воздушный | | | | | | | | | | | | | | | | | | | | | | |
| | 2ВМ2,5-14/9 УХЛ4 | 2 | 24 | техн.** | 25 | непрерыв. | 252 | | | | 121.0 | 5.04 | 1.40 | t=40°C | непрерывн. | 121.0 | 5.04 | 1.40 | — | — | — | | |
| | Подпитка оборотн. системы | — | 24 | — — | 3 | — — | | 0.06* | 0.01* | 0.01* | — | — | — | | | — | — | — | — | — | — | | |
| | | | | | | | | | | | | | | | | | | | | | | | |
| | | | | | | | | | | | | | | | | | | | | | | | |

Расход воды, отмеченный знаком *, в расчетный расход основных показателей не включен

** Качество-охлаждающей воды компрессоров: 1. Содержание растительных и механ. примесей ≤40 мг/л; 2. Температура не более 30°С; 3. Общая жесткость ≤7.0 мг-экв/л

## Общие указания

1. Определение расчетных расходов в системах водопровода и канализации проведено в соответствии со СНиП 2.04.01-85.
2. Системы водопровода и канализации запроектированы: система В1 - из стальных водогазопроводных труб ГОСТ3262-75,
   - системы В4, В5 из стальных электросварных труб ГОСТ10704-76
   - система К1 - из пластмассовых труб ГОСТ22689-89;
   - система К3 - из стальных труб ГОСТ10704-76
3. Стальные трубопроводы после монтажа окрашиваются эмалью ПФ-115 в два слоя по одному слою грунтовки ПФ-020
4. За условную отметку 0.000 принята отметка уровня чистого пола машинного зала.
5. Указания по привязке проекта приведены в пояснительной записке.

Типовой проект разработан в соответствии с действующими нормами и правилами.

Главный инженер проекта [подпись] /Л.И.Блувштейн/

| | | | |
|---|---|---|---|
| Инв. № | | | |
| ГИП | Блувштейн | [подпись] | |
| Нач. отд. | Никонов | [подпись] | |
| Н. контр. | Матвеев | [подпись] | |
| Нач. гр. | Матвеев | [подпись] | |
| Инж. | Мочалова | [подпись] | |

Привязан

904-1-96.92 ВК

Компрессорная станция для пневматической очистки стрелок производительностью 28 м³ воздуха в минуту

| Стадия | Лист | Листов |
|---|---|---|
| Р | 1 | 4 |

Общие данные

Гипропромтрансстрой

Инв. № подл. | Подпись и дата | Взам. инв. №

Копировал: [подпись] Формат А2

400050-03 29

Альбом 3

## План

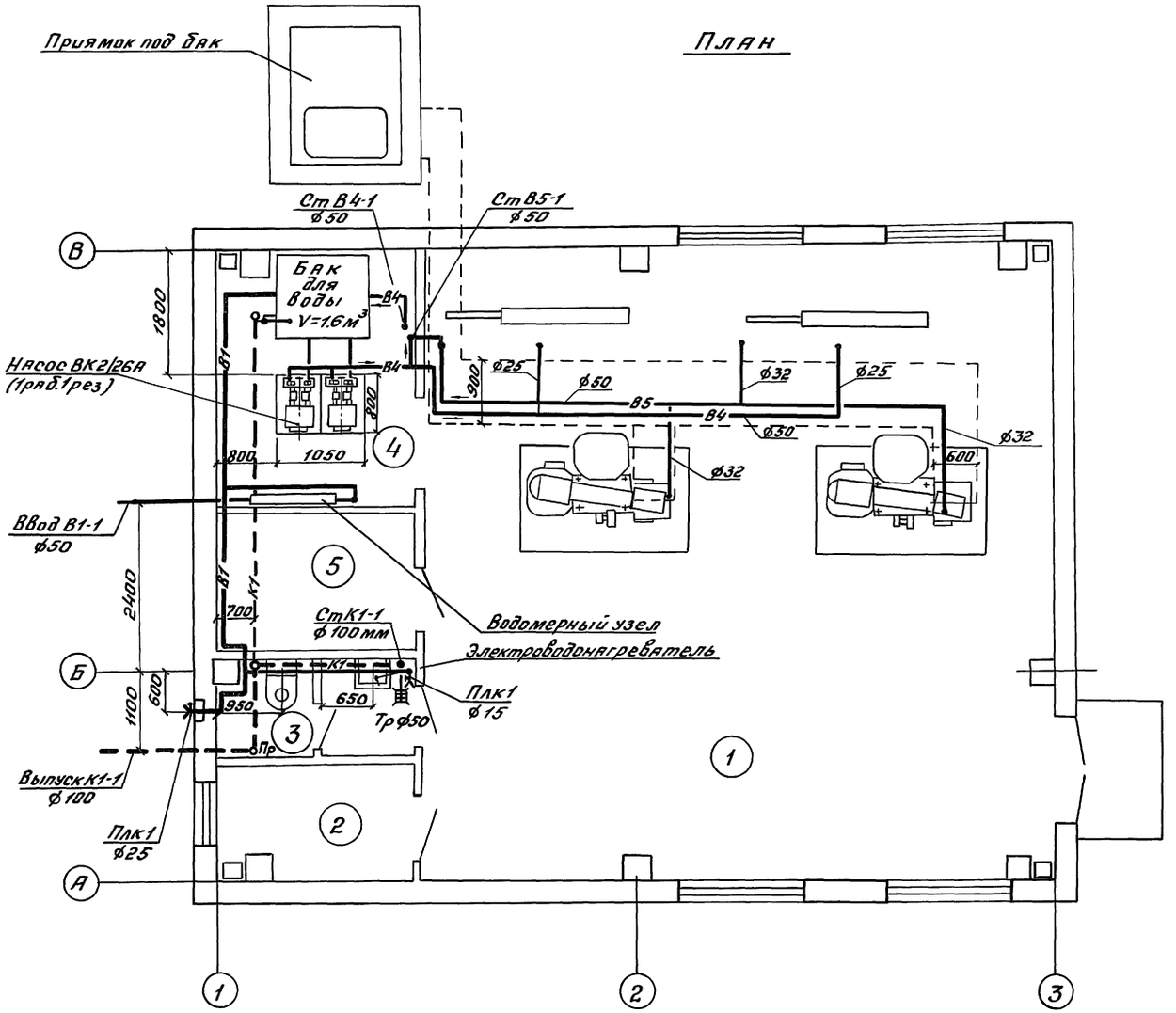


## Фрагмент плана кровли

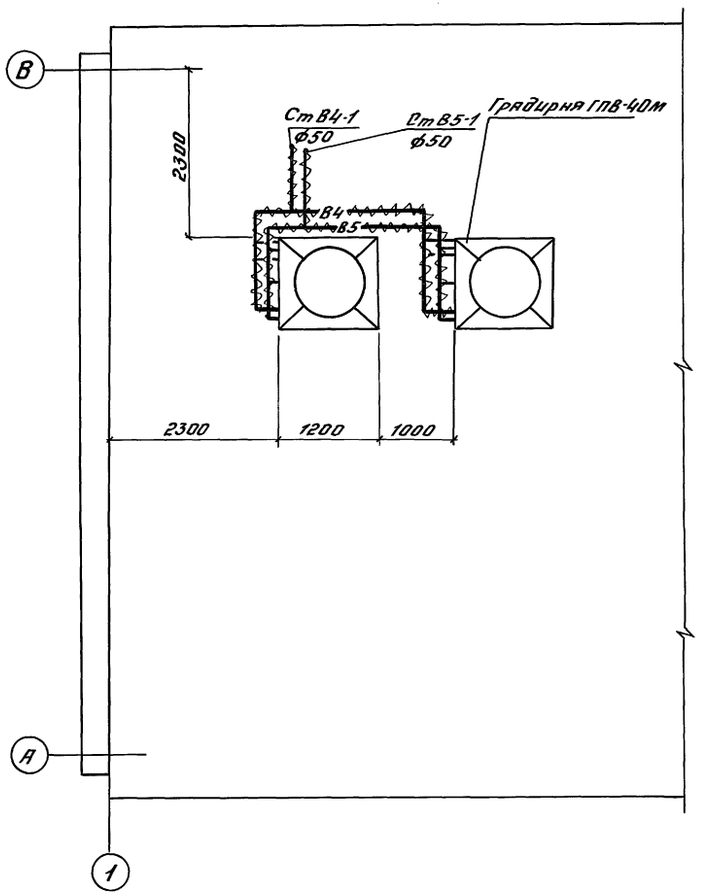


## Экспликация помещений

| | Наименование |
|---|---|
| 1 | Машинный зал |
| 2 | Помещение машиниста |
| 3 | Уборная |
| 4 | Насосная |
| 5 | Кладовая |

| | | | | | | | |
|---|---|---|---|---|---|---|---|
| | | | | 904-1-96.92 | | | ВК |
| Привязан | | ГИП | Блувштейн | Компрессорная станция для пневматической очистки стрелок производительностью 28 куб.м воздуха в минуту | Стадия | Лист | Листов |
| | | Нач.отд. | Никонов | | Р | 2 | |
| | | Н.контр. | Матвеев | План на отм. 0.000 М1:50 с системами В1, В4, В5, К1. План кровли | Гипропромтрансстрой | | |
| | | Нач.гр. | Матвеев | | | | |
| Инв.№ | | Инж. | Крылова | | | | |

Инв.№ подл. | Подпись и дата | Взам.инв.№

Копировал: Бар. Формат А2

Ц00050-03 30

Альбом 3

## В1

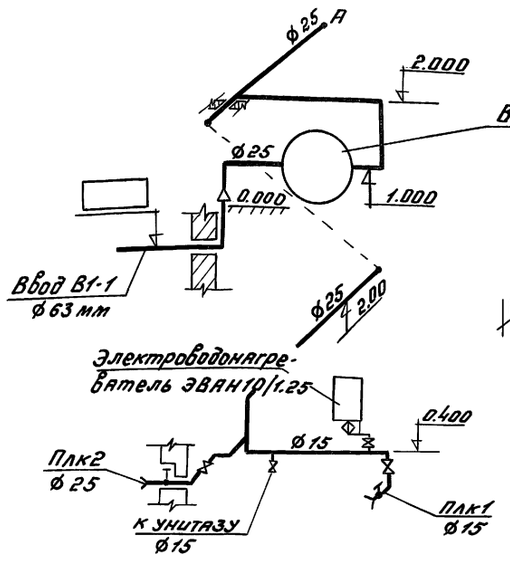


## В4, В5

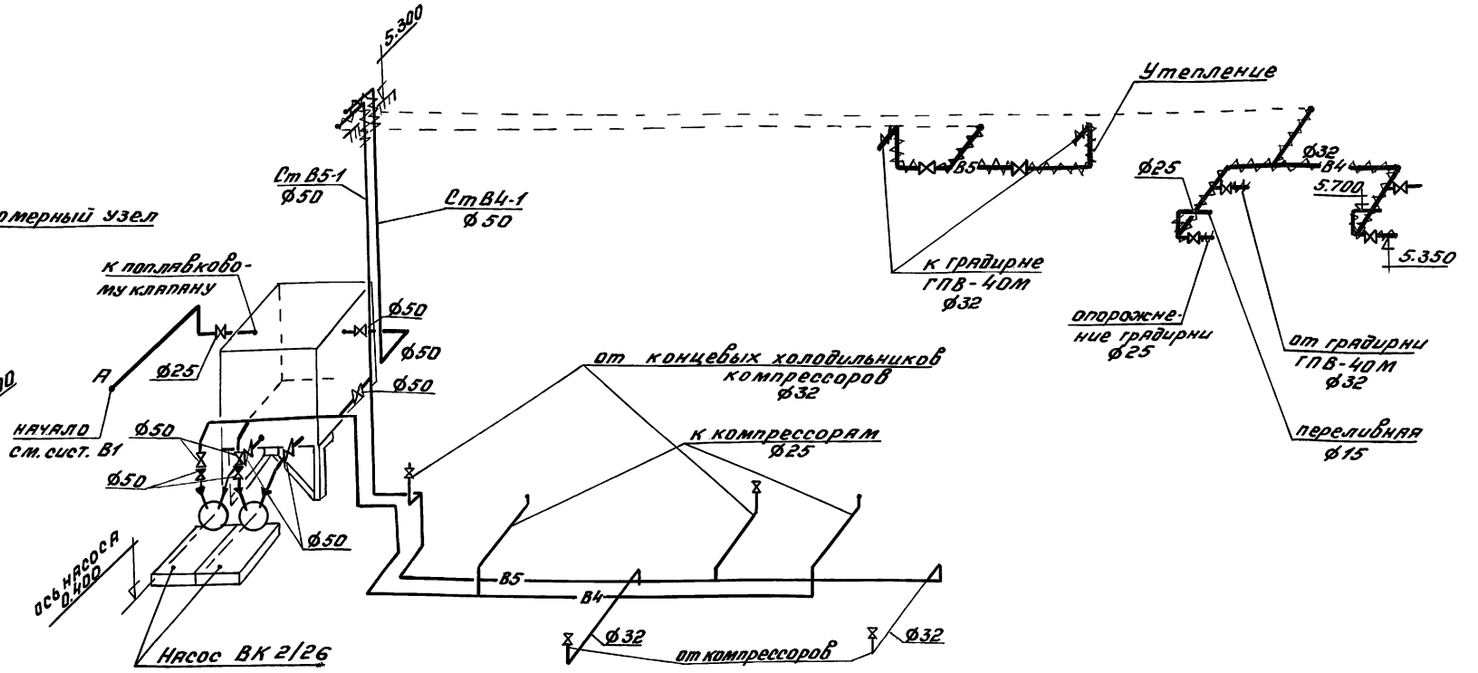


## К1

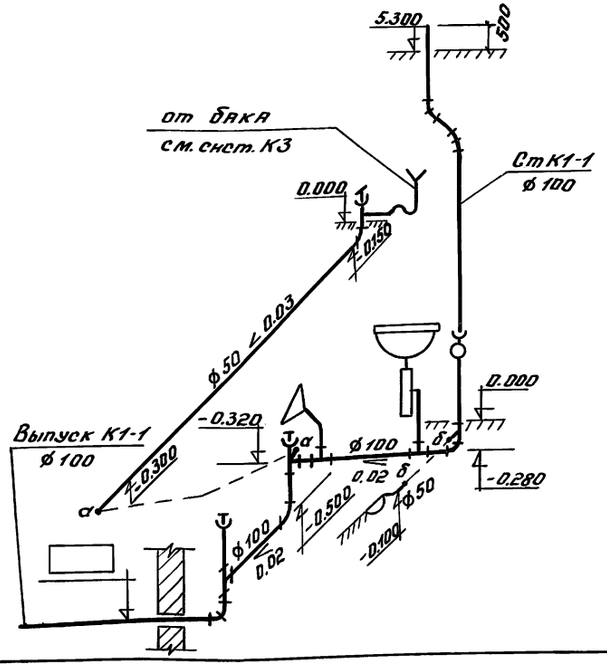


## К3

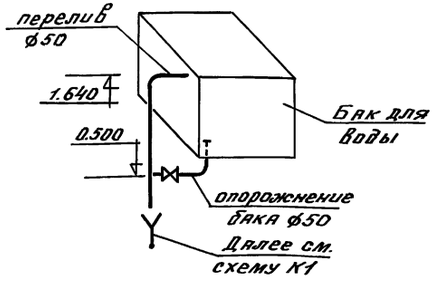


## Водомерный узел

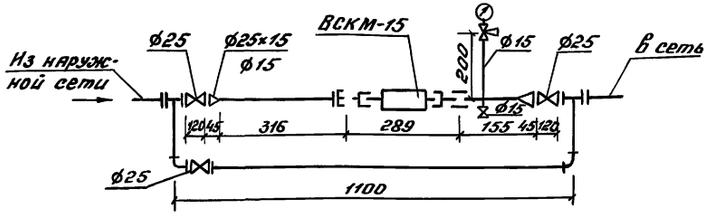


| | | | | | |
|---|---|---|---|---|---|
| | | | | 904-1-96.92 | ВК |
| Привязан | | | | | |
| | | | | Компрессорная станция для пневматической очистки стрелок производительностью 28 куб.м. воздуха в минуту | Стадия: Р; Лист: 3; Листов: |
| | | ГИП | Блувштейн | | |
| | | Нач.отд. | Никонов | | |
| | | Н.контр. | Матвеев | Схемы систем В1, В4, В5, К1, К3 | Гипропромтрансстрой |
| | | Нач.гр. | Матвеев | | |
| Инв.№ | | Инж. | Крылова | | |

Инв.№ подл. | Подпись и дата | Взам.инв.№

Копировал: Бар. Формат А2

Альбом 3

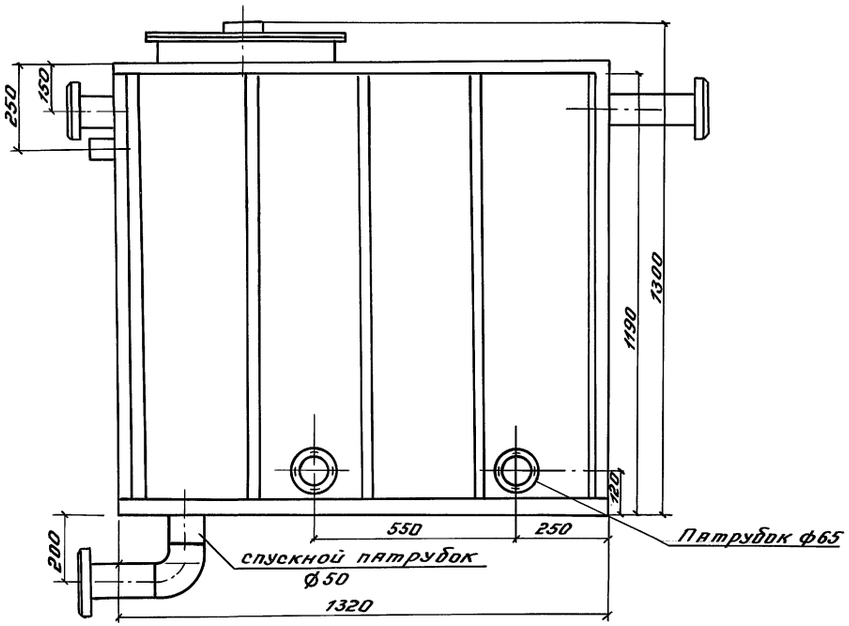


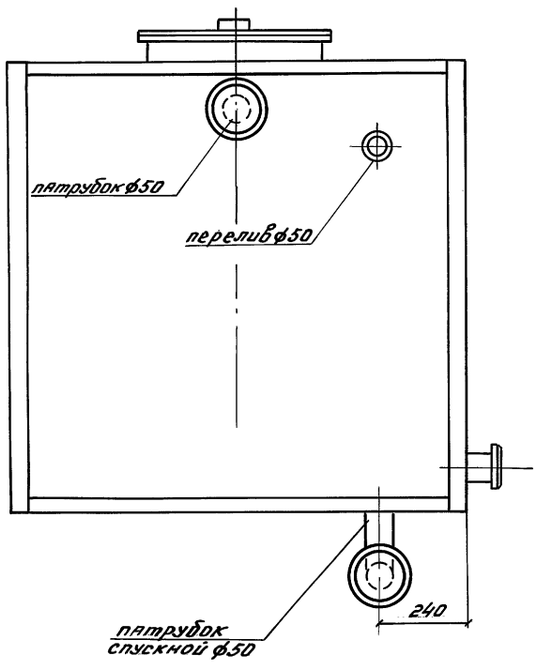


Опора бака

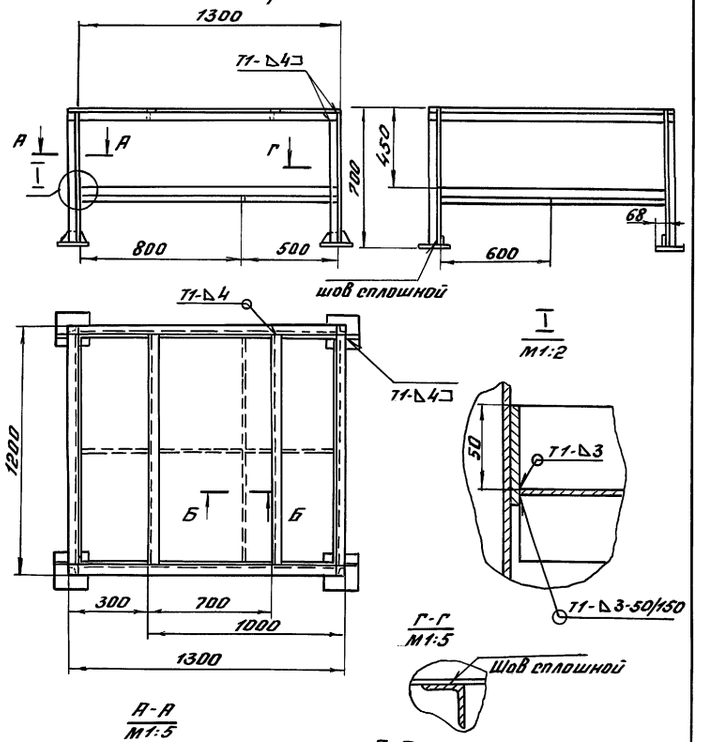


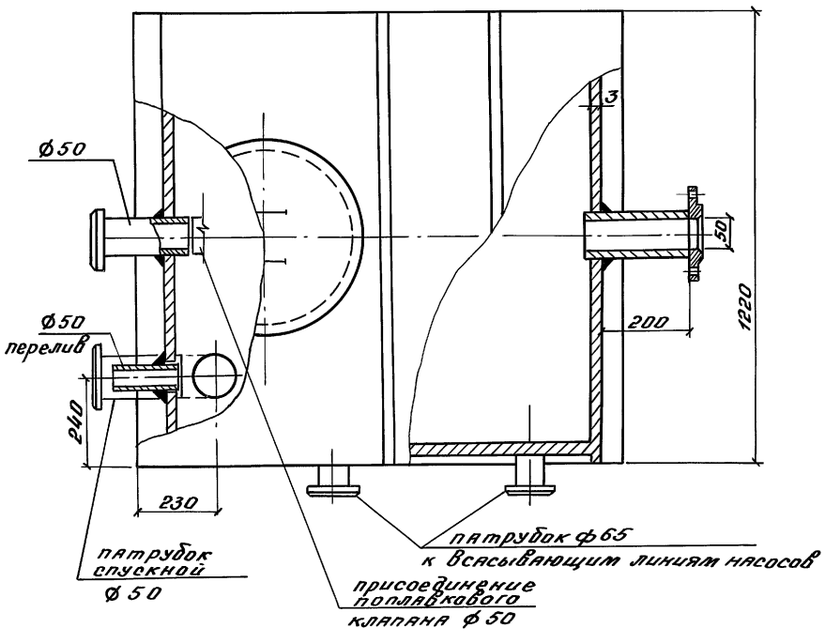


Патрубок спускной

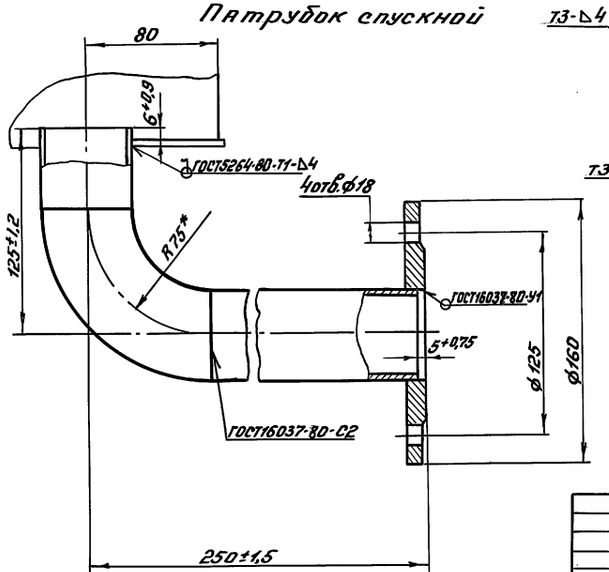


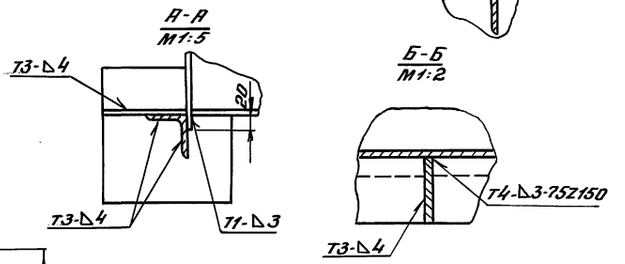


1. Бак принят по ОСТ34-42-559-82 „Бак прямоугольный" $V=1,6\ м^3$
2. Общий вес металла опоры бака 120 кг.

| | | | | | | | |
|---|---|---|---|---|---|---|---|
| | | | | 904-1-96.92 | | | ВК |
| Привязан | | | | Компрессорная станция для пневматической очистки стрелок производительностью 28 куб.м воздуха в минуту | Стадия | Лист | Листов |
| | ГИП | Блувштейн | | | Р | 4 | |
| | Нач.отд. | Никонов | | | | | |
| | Н.контр. | Матвеев | | Промежуточный бак для воды | Гипропромтрансстрой | | |
| | Нач.гр. | Матвеев | | | | | |
| Инв.№ | Инж. | Крылова | | | | | |

Инв.№ подл. | Подпись и дата | Взам.инв.№

Копировал: Бар. Формат А2

400050-03 32

Альбом 3

## Ведомость рабочих чертежей основного комплекта

| Лист | Наименование | Примечание |
|---|---|---|
| 1 | Общие данные | |
| 2 | План на отм. 0.000. Схемы систем П1, В1, ВЕ1÷ВЕ3 | |
| | и отопления. Узел управления | |
| | | |

## Ведомость ссылочных и прилагаемых документов

| Обозначение | Наименование | Примечание |
|---|---|---|
| | *Ссылочные документы* | |
| 1.494-10 | Решетки щелевые регулирующие | |
| | типа Р | |
| 5.904-51 | Зонты и дефлекторы вентиля- | |
| | ционных систем | |
| 5.904-45 | Узлы прохода вентиляционных | |
| | вытяжных шахт через покрытия | |
| | зданий | |
| 5.904-13 | Заслонки воздушные унифициро- | |
| | ванные для систем вентиляции | |
| | *Прилагаемые документы* | |
| ОВ. СО | Спецификация оборудования | Альбом |
| ОВ. ВМ | Ведомость потребности в материалах | Альбом |
| | | |

## План-схема

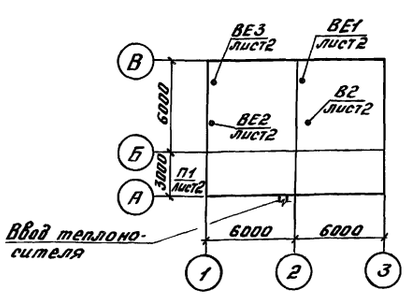


Типовой проект разработан в соответствии с действующими нормами и правилами.

Главный инженер проекта /Блувштейн/

## Характеристика отопительно-вентиляционных систем

| Обозначение системы | Кол. систем | Наименование обслуживаемого помещения (технологического оборудования) | Тип установки, агрегата | Вентилятор: Тип, исполнение по взрывозащ. | № | Схема исполнения | Положение | L, м³/ч | P, Па (кгс/м²) | n, об/мин. | Электродвигатель: Тип, исполнение по взрывозащите | N, кВт | n, об/мин | Воздухонагреватель: Тип | № | Кол. | Т-ра нагрева, °С от | до | Расход тепла, Вт (ккал/ч) | ΔP, Па (кгс/м²) | Примечание |
|---|---|---|---|---|---|---|---|---|---|---|---|---|---|---|---|---|---|---|---|---|---|
| П1 | 1 | Комната машиниста | осевой | „ АИСИ-3" | | | | | | | | 0,035 | | | | | | | | | |
| В1 | 1 | Машинный зал | крышный | ВКР4,00.45.6 | | | | 4800 | 210 | 915 | АИР71А6У2 | 0,37 | 910 | | | | | | | | В летнее время года |
| | | | | | | | | | (21) | | | | | | | | | | | | |
| ВЕ1 | 1 | То же | дефлектор | Д710.00.000 | | | | 1700 | — | — | — | — | | | | | | | | | |
| ВЕ2 | 1 | Насосная | —"— | Д315.00.000-01 | | | | 170 | — | — | — | — | | | | | | | | | |
| ВЕ3 | 1 | Кладовая, санузел | —"— | Д315.00.000 | | | | 110 | — | — | — | — | | | | | | | | | |

## Таблица воздушно-тепловых балансов помещений

| Наименование помещений | Объем помещения V м³ | Период | Расчетная наружная температура °С | Температура воздуха в рабочей зоне °С | Теплопотери помещения при t в | Тепловыделения в ккал/час: от оборудования | от солнечной радиации | от системы ден. отопл. | Всего | Теплоизбытки теплопоступления | Необходимый воздухообмен м³/ч | Вытяжка: Объем воздуха м³/ч | Чем удаляется | Приток: Объем воздуха м³/ч | Откуда поступает |
|---|---|---|---|---|---|---|---|---|---|---|---|---|---|---|---|
| Машинный зал | 430 | Зимний | -20° | 25 | -15140 | 12650 | — | 10630 | 23280 | 7540 | 580 | 580 | ВЕ1 | 580 | верхний |
| | | | -30° | 25 | -17900 | 12650 | — | 13330 | 25980 | 8080 | 510 | 510 | " | 510 | фрамуги |
| | | | -40° | 25 | -19850 | 12650 | — | 15670 | 28320 | 8480 | 450 | 450 | " | 450 | окон |
| | | Переходный | +10 | 25 | -4250 | 12650 | — | — | 12650 | 8400 | 1560 | 1560 | " | 1560 | " |
| | | | +10 | 25 | -3800 | 12650 | — | — | 12650 | 8855 | 1640 | 1640 | " | 1640 | " |
| | | | +10 | 25 | -3480 | 12650 | — | — | 12650 | 9170 | 1700 | 1700 | " | 1700 | " |
| | | Летний | 22 | 30 | — | 12650 | 1060 | — | 13710 | 13710 | 4760 | 4760 | В1 | 4760 | нижний |
| | | | 22 | 30 | — | 12650 | 1120 | — | 13770 | 13770 | 4780 | 4780 | В1 | 4780 | фрамуги |
| | | | 21 | 30 | — | 12650 | 1080 | — | 13730 | 13730 | 4770 | 4770 | В1 | 4770 | окон $F_{необ}=2,7м^2$ |

## Общие указания

1. Проект отопления и вентиляции разработан на основании технологического задания и архитектурно-строительных чертежей с учетом действующих строительных норм и правил: СНиП 2.04.05-86; ГОСТ 12.1.005-88.
2. Основные показатели по чертежам отопления и вентиляции:

| Наименование здания (сооружения), помещения | Объем м³ | Периоды года при t н, °С | Расход тепла, Вт (ккал/ч): На отопление | На вентиляцию | На горячее водоснабжение | Общий | Расход холода, Вт (ккал/ч) | Устан. влек. мощн. эл. двигат. кВт. |
|---|---|---|---|---|---|---|---|---|
| Компрессорная станция производительностью 28 куб.м | 540 | -20° | 17490 | — | — | 17490 | — | 1,155 |
| | | | (15080) | — | — | (15080) | — | |
| | | -30° | 21250 | — | — | 21250 | — | 1,155 |
| | | | (18320) | — | — | (18320) | — | |
| | | -40° | 24050 | — | — | 24050 | — | 1,155 |
| | | | (20735) | — | — | (20735) | — | |

3. Расчетные параметры наружного воздуха приняты: для проектирования отопления и вентиляции -20°, -30°, -40°С
4. Источником теплоснабжения являются внешние тепловые сети. Теплоносителем служит перегретая вода 150-70°С.
5. Трубопроводы системы отопления выполняются из труб стальных электросварных по ГОСТ 10704-76 и для гнутых участков - из труб водогазопроводных легких по ГОСТ 3262-75*.
6. Трубопроводы и нагревательные приборы окрашиваются краской БТ-177 в 2 слоя по грунтовке ГФ-021.
7. Трубопроводы проходящие в подпольном канале и узла управления изолируются шнурами теплоизоляционными из минеральной ваты δ=30мм, в чулке из металлической проволоки (ТУ36-1695-73). В качестве покровного слоя применяется стеклопластик рулонный для теплоизоляции РСТ (ТУ6-11-146-74).
8. Изготовление и монтаж систем отопления и вентиляции осуществляется по СНиП 3.05.01-85.

Привязан

904-1-96.92 ОВ

| | | |
|---|---|---|
| ГИП | Блувштейн | |
| Н. контр. | Зайцева | |
| Нач. отд. | Никонов | |
| Гл. спец. | Зайцева | |
| Инженер | Кушнина | |

Компрессорная станция для пневматической очистки стрелок производительностью 28 куб.м воздуха в минуту

| Стадия | Лист | Листов |
|---|---|---|
| Р | 1 | 2 |

Общие данные

Гипропромтрансстрой

Инв. № подл. | Подпись и дата | Взам. инв. №

Копировал: Гор. Формат А2

Ц00050-03 33

Альбом 3

# План на отм 0.000

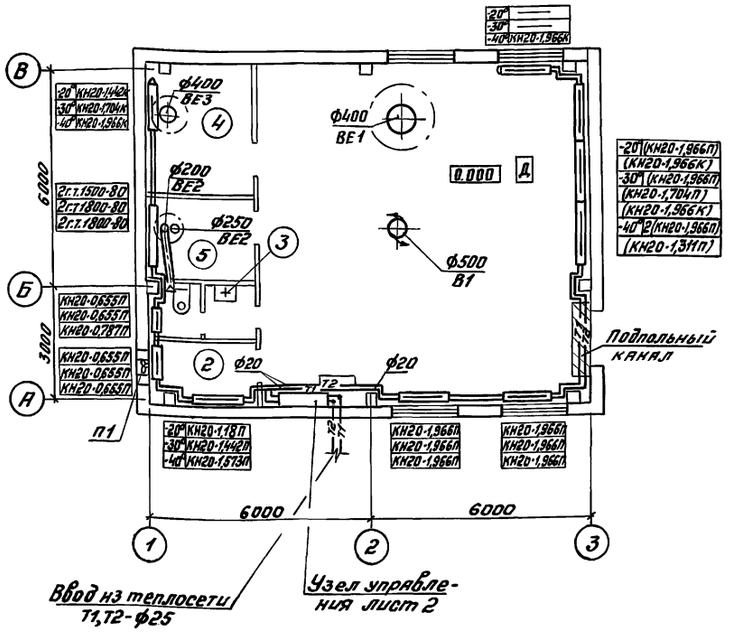


# Система отопления

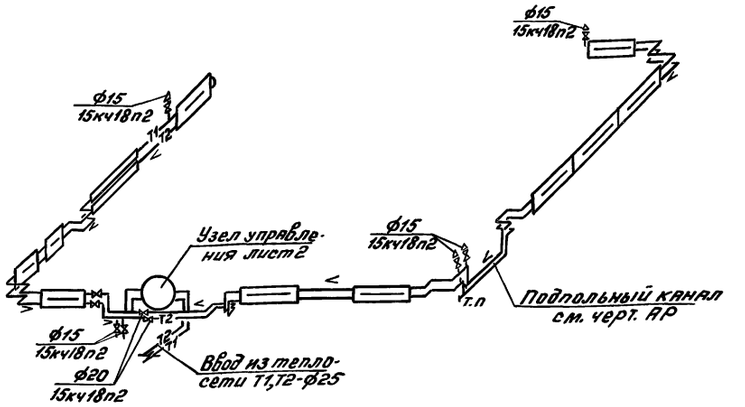


# Узел управления

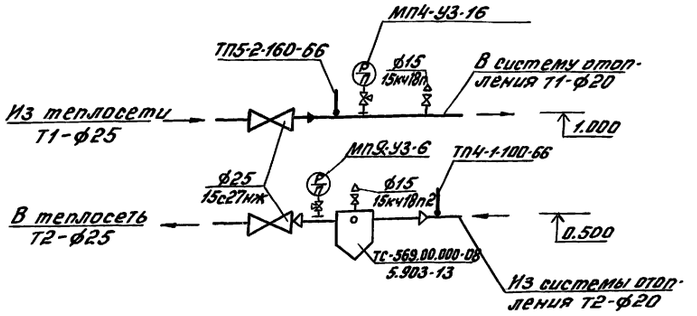


## ВЕ3

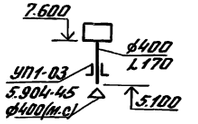


## В1

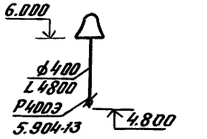


## ВЕ1

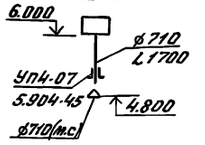


## ВЕ2

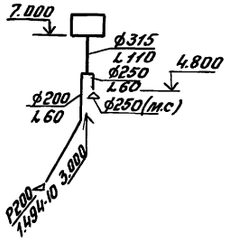


## Экспликация помещений

| Номер по плану | Наименование | | Площадь м² | Категория производства по взрывной взрыво-пожарной и пожарной опасности |
|---|---|---|---|---|
| 1 | Машинный зал | $t_н$=-20°С | 81,59 | Д |
| | | $t_н$=-30°С | 81,71 | |
| | | $t_н$=-40°С | 81,84 | |
| 2 | Помещение машиниста | $t_н$=-20°С | 5,99 | Д |
| | | $t_н$=-30°С | 6,13 | |
| | | $t_н$=-40°С | 6,28 | |
| 3 | Уборная | | 2,52 | |
| 4 | Насосная | | 9,95 | Д |
| 5 | Кладовая | | 5,06 | В |

| | | | |
|---|---|---|---|
| АР | Васильева | | 3 |
| ВК | Муравьев | | |
| | Сахутейкин | | |

Инв.№ подл. | Подпись и дата | Взам.инв.№

| | | | | | | |
|---|---|---|---|---|---|---|
| | | | | 904-1-96.92 | | ОВ |
| Привязан | | ГИП | Блувштейн | Компрессорная станция для пневматической очистки стрелок производительностью 28куб.м воздуха в минуту | Стадия | Лист | Листов |
| | | Н.контр. | Зайцева | | Р | 2 | |
| | | Нач. отд. | Никонов | План на отм.0.000. Схемы систем П1, В1, ВЕ1-ВЕ3 и отопления. Узел управления | Упропромтранспстрой | | |
| Инв.№ подл. | | Гл.спец. | Зайцева | | | | |
| | | Инженер | Кушнина | | | | |

Копировал: Гаф. Формат А2

400050-03 34

gost.e-ecolog.ru