ТИПОВОЙ ПРОЕКТ

А-II-450-264.84

СКЛАД МАТЕРИАЛОВ

Альбом V

СТРОИТЕЛЬНЫЕ КОНСТРУКЦИИ И ИЗДЕЛИЯ

Выпуск I

ВАРИАНТ РЕШЕНИЯ В СУХИХ ГРУНТАХ

20132-06

gost.e-ecolog.ru

ТИПОВОЙ ПРОЕКТ
А-II-450-264.84
СКЛАД МАТЕРИАЛОВ
Альбом V
Выпуск I

СОСТАВ ПРОЕКТА

АЛЬБОМ I	Архитектурно-строительные чертежи
	Выпуск I – Вариант решения в сухих грунтах
	Выпуск 2 – Вариант решения в водонасыщенных грунтах
АЛЬБОМ II	Чертежи санитарно-технических систем
АЛЬБОМ III	Технологические чертежи. Электротехнические чертежи. Чертежи по связи и сигнализации
АЛЬБОМ IУ	Заказные спецификации
АЛЬБОМ У	Строительные конструкции и изделия
	Выпуск I – Вариант решения в сухих грунтах
	Выпуск 2 – Вариант решения в водонасыщенных грунтах
АЛЬБОМ УI	Сметы
	Выпуск I – Объектные сметы и сметы к архитектурно-строительным чертежам для варианта решения в сухих грунтах
	Выпуск 2 – Объектные сметы и сметы к архитектурно-строительным чертежам для варианта решения в водонасыщенных грунтах
	Выпуск 3 – Сметы к чертежам санитарно-технических систем
	Выпуск 4 – Сметы к технологическим чертежам, электротехническим чертежам, чертежам по связи и сигнализации
АЛЬБОМ УП	Ведомости потребности в материалах и ведомости объемов строительно-монтажных работ к архитектурно-строительным чертежам
	Выпуск I – Вариант решения в сухих грунтах
	Выпуск 2 – Вариант решения в водонасыщенных грунтах
АЛЬБОМ УШ	Ведомости потребности в материалах и ведомости объемов строительно-монтажных работ к санитарно-техническим, технологическим, электротехническим чертежам, чертежам по связи и сигнализации

РАЗРАБОТАН
ГПИ "КИЕВСКИЙ ПРОМСТРОЙПРОЕКТ"

ГЛАВНЫЙ ИНЖЕНЕР
ИНСТИТУТА ХАРИТОНОВ И.Г.

ГЛАВНЫЙ ИНЖЕНЕР
ПРОЕКТА АЛЬШИЦ В.Д.

УТВЕРЖДЕН
ГОССТРОЕМ СССР
/протокол от 11.11.83г./

ВВЕДЕН В ДЕЙСТВИЕ
ГПИ "КИЕВСКИЙ ПРОМСТРОЙПРОЕКТ"
с 01 января 1984 г.
/приказ № 85 от 12.12. 1983г./

ФОР МАТ	ОБОЗНАЧЕНИЕ	НАИМЕНОВАНИЕ	СТР.
12	ТПА-II-450-264.84-КЖИ	Содержание листов альбома	2,3
12	-ТТ	Технические требования к изготовлению сборных железобетонных, арматурных, закладных и соединительных изделий.	4
12	-ПС2-2А	Стеновая панель ПС2-2А	5
12	-П11д-8-1	Плита перекрытия П11д-8-1	6
12	-П1	Плита П1	7
12	-БВТс-II-1,2×2,2а-1	Блок железобетонный БВТс-II-1,2×2,2а-1	8
12	-БВТс-II-1,2×2,2пВа-1	то же БВТс-II-1,2×2,2пВа-1	9
12	- С-1а	Ступень С-1а	10
12	-МН1	Изделие закладное МН1	11
12	-МН2	то же МН2	12
12	-МН3	" МН3	12
12	-МН4	" МН4	13
12	-МН5	" МН5	13
12	-КП1	Каркас пространственный КП1	14
12	-КП2	то же КП2	14
12	-КР1	Каркас плоский КР1	15
12	-КР2	то же КР2	15
12	-КР3	" КР3	16
12	-КР4	" КР4	16
12	-КР5	Каркас плоский КР5	17
12	-КР6	то же КР6	17
12	-КР7	" КР7	18
12	-КР8	" КР8	18
12	-КР9	" КР9	19
12	-КР10	" КР10	19
12	-КР11	" КР11	20
12	-КР12	" КР12	20
12	-КР13	" КР13	21
12	-КР17	" КР17	21
12	-КР14, КР16	" КР14, КР16	22

Инв. № подл. | Подпись и дата | Взам. инв. №

ТПА-II-450-264.84 альбом V. вып.1

Провер	Славинская		
Исполн.	Нечаева		
Рук. бр.	Хоровецкая		
ГИП	Альшиц		
Нач. отд.	Савускан		

ТПА-II-450-264 84 · КЖИ

Содержание листов альбома

Стадия	Лист	Листов
РП	1	2

ГОССТРОЙ СССР
КИЕВСКИЙ ПРОМСТРОЙПРОЕКТ

20132-06 3

ФОРМАТ	ОБОЗНАЧЕНИЕ	НАИМЕНОВАНИЕ	СТР.
12	-КР18, КР19	Каркасы плоские КР18, КР19	23
12	-КР20, КР21	То же КР20, КР21	24
12	-КР15	" КР15	25
12	-КР22, КР23	" КР22, КР23	25
12	-КР24	" КР24	26
12	-КР25	" КР25	26
12	-КР27	" КР27	27
12	-КР26	" КР26	27
12	-КР28	" КР28	28
12	-КР29	" КР29	28
12	-НС1	Сетка арматурная НС1	29
12	-НС2	То же НС2	29
12	-НС3	" НС3	30
12	-НС4	" НС4	30

ФОРМАТ	ОБОЗНАЧЕНИЕ	НАИМЕНОВАНИЕ	СТР.

ТПА-II-450-264.84 -альбом I вып.1

Инв. № подл. | Подпись и дата | Взам. инв. №

Провер.	Славинская			ТПА-II-450-264.84 -КЖИ	Лист 2
Исполн.	Нечаева				

Технические требования к изготовлению сборных железобетонных изделий.

1. Изготовление, складирование и монтаж стеновых панелей производить в соответствии с пояснительной запиской серии У-01-02/80 вып.1 стр.6.

2. Изготовление и монтаж сборных железобетонных блоков „БТ" производить в соответствии с пояснительной запиской серии ТДК-Н-1-15/2 вып.5 стр.3.

3. Изготовление плиты перекрытия ПН выполнять в соответствии с требованиями главы СНиП-III-16-73 „Бетонные и железобетонные конструкции сборные. Правила производства и приемки работ."

Технические требования к изготовлению закладных и арматурных изделий.

1. Изготовление и приемка закладных и арматурных изделий должны производиться в соответствии с требованиями следующих нормативных документов:

-СНиП II-21-75 „Бетонные и железобетонные конструкции";

-ГОСТ 10922-75 „Арматурные изделия и закладные детали сварные для железобетонных конструкций. Технические требования и методы испытаний";

-СН 393-78 „Инструкция по сварке соединений арматуры и закладных деталей железобетонных конструкций."

2. При изготовлении арматурных изделий контактную точечную сварку следует производить во всех точках пересечения стержней (ТИП КТ-2 ГОСТ 14098-68).

3. Материал изделий указан на чертежах.

4. Приварку анкеров к пластинам втавр выполнять на сварочных автоматах под слоем флюса в соответствии с ГОСТ 19292-73 и СН 393-78.

5. Во всех арматурных каркасах указаны размеры (в) во наружной грани продольных крайних стержней.

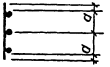

Размеры гнутых стержней даны по наружным граням. Радиус загиба (R) гнутых стержней дан до внутренней грани стержня, кроме оговоренных.

6. Сварку закладных и соединительных изделий производить электродами типа Э42 по ГОСТ 9467-75.

7. Защита изделий от коррозии предусмотрена в общих данных, лист КЖ-1.

Провер.	Хорольский		
Исполн.	Неговора		
Рук. брит.	Хорольская		
Нач. отд.	Собуский		
ГИП	Альшиц		

ТПА-II-450-264.84 -КЖИ-ТТ

Технические требования к изготовлению сборных железобетонных, арматурных, закладных и соединительных изделий.

Стадия	Масса	Масштаб
РП		
Лист	Листов 1	

Госстрой СССР Киевский Промстройпроект

ТПА-II-450-264.84 альбом II вып.1.

Инв.№ подл. | Подпись и дата | Взам.инв.№

ПС2-2А

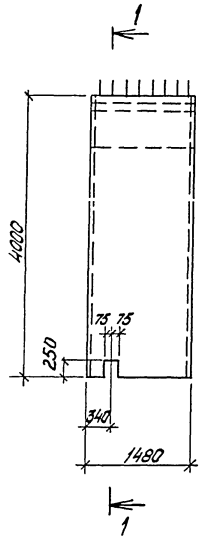

1-1

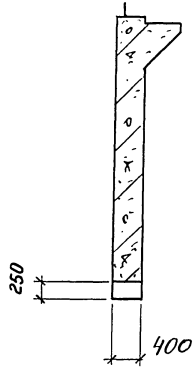

Формат	Зона	Позиц	Обозначение	Наименование	Кол-во	Примечание
				Сборочные единицы		
			У-01-02/80 вып. 3 л. 8	Стеновая панель плоская ПС2-2		со всеми закладными

ТПА-II-450-264.84 альбом V вып 1

Инв. № подл. | Подпись и дата | Взам. инв. №

			ТПА-II-450-264.84 -КЖИ-ПС2-2А
			Стеновая панель ПС2-2А
Пробер.	Хоробрицкая		Стадия: РП; Масса: 6420; Масштаб:
Исполн.	Слывинская		Лист; Листов 1
Рук. бр.	Харовецкая		Госстрой СССР Киевский Промстройпроект
Нач. отд.	Собыскон		
Гл. инж. пр.	Альшиц		

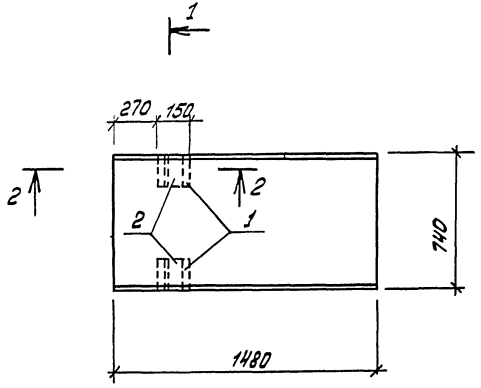



1-1

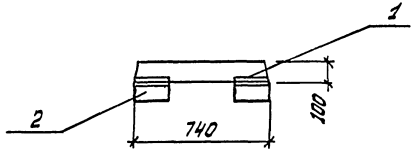

2-2

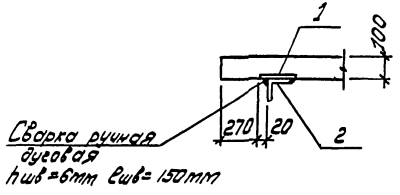

Сварка ручная дуговая
$h_{шв}$=6мм $e_{шв}$=150мм

Формат	Зона	Позиц.	Обозначение	Наименование	Кол.	Примеч.
				Сборочные единицы		
			3.006-26.II 2 л.38	Плита покрытия ПНд-8		со своей закл.
Б.Ч		1	3.400-6/76	Изделие закладное МН1-21	2	
Б.Ч		2		L100×8 ГОСТ 8509-72* ℓ=150	2	

Ведомость расхода стали на дополнительные закладные изделия

Марка элемента	Изделия закладные									Всего
	Арм. класса AIII			Прокат марки ВСт3 кп 2						
	ГОСТ 5781-82			ГОСТ 103-76			ГОСТ 8509-72*			
	⌀8		Итого	-6х150		Итого	L100х8		Итого	
ПНд-8-1	0,2		0,2	2,2		2,2	3,7		3,7	6,1

				ТПА-II-450-264.84	КЖИ-ПНд-8-1	
				Плита перекрытия ПНд-8-1	Стадия	Масса	Масштаб
					РП	270	
Провер.	Азарова				Лист	Листов 1	
Исполн.	Нечаева				Госстрой СССР Киевский Промстройпроект		
Стинж.	Мухно						
Рук.бриг.	Хорвецкая						
ГИП	Альшиц						
Нач.отд.	Савуская						

Инв.№ подл. | Подпись и дата | Взам. инв.№

ТПА-II-450-264.84 -альбом V вып 1

ТП А-II-450-26.84 альбом V вып 1

Инв. № подл. | Подпись и дата | Взам. инв. №

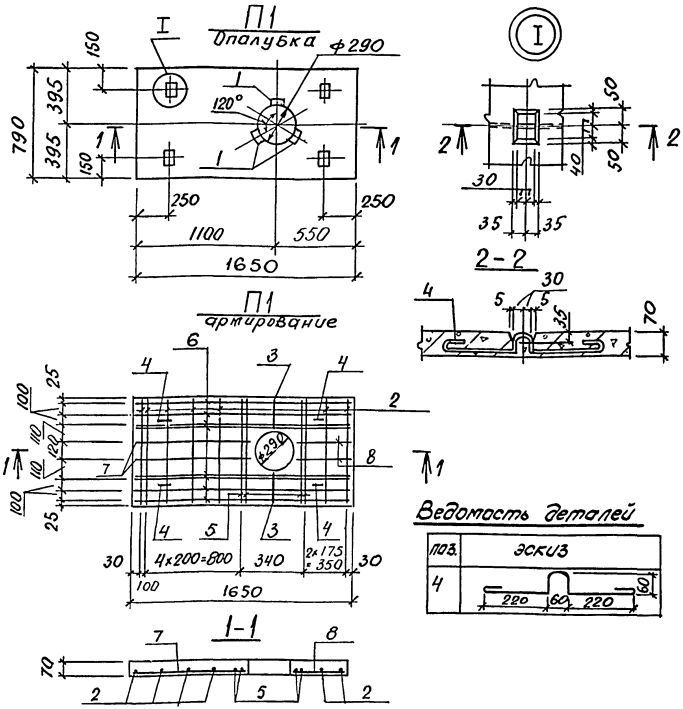

Ведомость деталей

поз.	эскиз
4	220, 60, 220, 60

Спецификация элементов сборной конструкции

Формат	Зона	Позиц.	Обозначение	Наименование	Кол-во	Примечание
				Документация		
12			ТПА-II-450-26.84-КЖИ-ТТ	Технические требования к изготовлению сборных железобетонных изделий		
				Сборочные единицы		
11		1	ТПА-II-450-26.84-КЖИ-МН4	Изделие закладное МН4	3	
				Детали		
Б.Ч.		2		ф6 А1 ГОСТ 5781-82 ℓ=770	7	0,17 кг
Б.Ч.		3		ℓ=230	2	0,05 кг
12		4*		ℓ=690	4	0,15 кг
Б.Ч.		5		ф8 АIII ГОСТ 5781-82 ℓ=770	4	0,3 кг
Б.Ч.		6		ℓ=1630	8	0,65 кг
Б.Ч.		7		ℓ=930	2	0,35 кг
Б.Ч.		8		ℓ=380	2	0,15 кг
				Материалы		
				Бетон марки 200		0,09 м³

*) позицию 4 см. ведомость деталей.

Ведомость расхода стали на один элемент, кг

Марка	Изделия арматурные						Изделия закладные						Всего	Общ. расход
	Арматура класса						Арм. класса		Прокат марки					
	A I			A III			A III		ВСт3кп2					
	ГОСТ 5781-82			ГОСТ 5781-82			ГОСТ 5781-82		ГОСТ 103-76					
	ф6	Итого		ф8	Итого		ф8	Итого	б=6	б=8	Итого			
П1	1,9	1,9		7,4	7,4	9,3	0,2	0,2	0,9	0,3	1,2	1,4		10,7

ТП А-II-450-26.84-КЖИ-П1

Плита П1.

Стадия	Масса	Масштаб	
РП	225		
Лист	Листов 1		

Провер. Хоровецкая
Испол. Славинская
Рук. бр. Хоровецкая
Нач. отд. Савускан
Гл. инж. пр. Альшиц

Госстрой СССР Киевский Промстройпроект

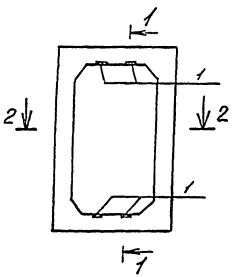

1-1

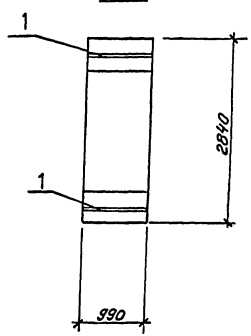

Формат	Зона	Позиц.	Обозначение	Наименование	Кол-во	Примечание
				Сборочные единицы		
			ТДК-Н-I-75/2 вып. 4	Блок БВТс-II-1,2×2,2^{а}		
		1	3.400-6/76	Изделие закладное МН1-7	4.0	п.м.

Остальное см. ТДК-Н-I-75/2 вып. 4
блок БВТс-II-1,2×2,2^{а}

2-2

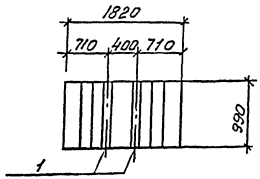

Ведомость расхода стали
на дополнительные закладные изделия

Марка элемента	Закладные изделия						Всего
	Арм. класса			Прокат марки			
	АIII			Вст3пс6			
	ГОСТ 5781-82			ГОСТ 103-76			
	⌀8		Итого	-8×100		Итого	
БВТс-II-1,2×2,2^{а}-1	4.0		4.0	25,2		25,2	29,2

Провер.	Хоровецкая		
Исполн.	Славинская		
Рук. гр.	Хоровецкая		
Нач. отд.	Савускан		
Гл. инж. пр.	Альшиц		

ТПА-II-450-264 84 -КЖИ-БВТс-II-1,2×2,2^{а}-1

Блок железобетонный БВТс-II-1,2×2,2^{а}-1

Стадия	Масса	Масштаб
РП	6400	
Лист	Листов 1	

Госстрой СССР
Киевский
Промстройпроект

ТПА-II-450-264 84 альбом V вып 1

Инв. № подл. | Подпись и дата | Взам. инв. №

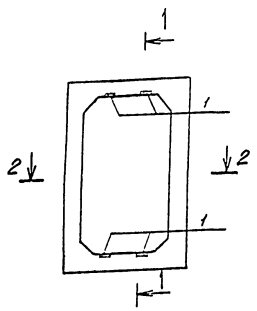

1-1

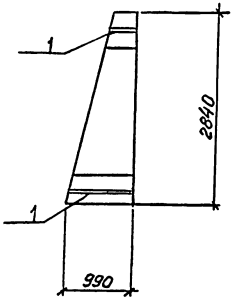

2-2

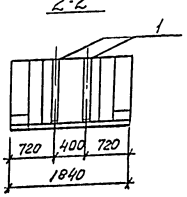

Формат	Зона	Позиц.	Обозначение	Наименование	Кол-во	Примечание
				Сборочные единицы		
			ТДК-Н-1-75/2 Вып. 4	блок железобетонный БВТс-II-1.2×2.2 ПВ^{a}		
		1	3.400-6/76	Изделие закл. МН1-7	2.8	п.м

Остальное см. ТДК-Н-I-75/2 Вып. 4
блок БВТс-II-1,2×2,2 ПВ^{a}

Ведомость расхода стали
на дополнительные закладные изделия

Марка элемента	Изделия закладные						Всего
	Арм. класса			Прокат марки			
	AIII			Вст3пс6			
	ГОСТ 5781-82			ГОСТ 103-76			
	ø 8		Итого	-Вх 100		Итого	
БВТс-II-1.2×2.2 ПВ^{a}-1	2.8		2.8	17.64		17.64	20.44

ТПА-II-450-264.84 -КЖИ-БВТс-II-1.2×2.2ПВ^{a}-1			
Блок железобетонный БВТс-II-1.2×2.2ПВ-1	Стадия	Масса	Масштаб
	РП	4200	
	Лист	Листов 1	
Госстрой СССР Киевский Промстройпроект			

Провер. Хоровецкая
Испол. Словинская
Рук. гр. Хоровецкая
Нач. отд. Савусган
Гл. инж. пр. Альшиц

Инв. № подл. | Подпись и дата | Взам. инв. №

ТП АП-450-264.84 Альбом V, вып.1

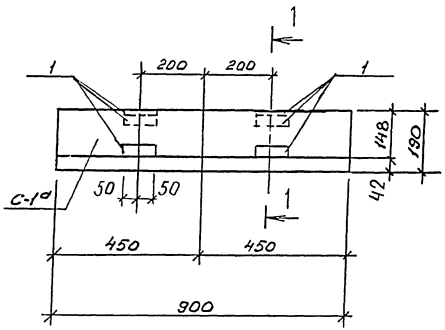

1-1

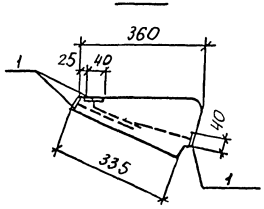

Ведомость расхода стали на дополнительные закладные изделия.

Марка элемента	Закладные изделия						Всего
	Арм. класса			Прокат марки			
	А-III			Вст 3пс6			
	ГОСТ 5781-82			ГОСТ 103-76			
	ø8		Итого	-6х40		Итого	
С-1а	1.0		1.0	1.2		1.2	2,2

Остальное – см. С-1 серии ТДК-Н-I-75/2 в.з.

1. При установке закладных изделий в опалубку анкерные стержни отогнуть по месту.

Формат	Зона	Позиц.	Обозначение	Наименование	Кол-во	Примечание
				Сборочные единицы.		
			ТДК-Н-I-75/2 в.з л. 6В	Ступень основная С-1		
		1	ТП А-II-450-264.84-КЖИ-МН5	Изделие закладн. МН5	6	

Провер.	Михно		
Исполн.	Славинская		
Рук. гр.	Хоровецкая		
Нач. отд.	Савускан		
Гл. инж. пр.	Альшиц		

ТП А-II-450-264.84-КЖИ-С-1а

Ступень С-1а

Стадия	Масса	Масштаб
РП	100	
Лист	Листов 1	

Госстрой СССР Киевский Промстройпроект

Инв. № подл. | Подпись и дата | Взам. инв. №

ТПА-II-450-264.84 -альбом V вып. 1

20132-06 11

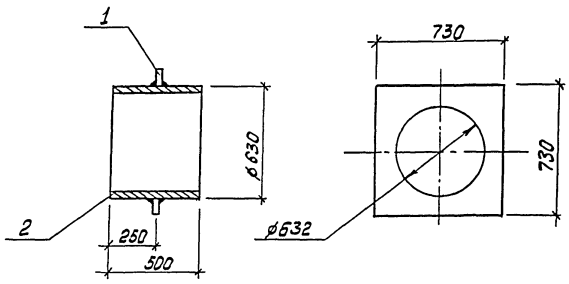

Формат	Зона	Позиц.	Обозначение	Наименование	Кол	Примечание
				Документация		
12			ТПА-II-450-264.84 -КЖИ-ТТ	Технические требования к изготовлению арматурных и закладных изделий.		
				Детали		
Б4		1		-730х6 ГОСТ 19903-74* ℓ=730	1	10,3 кг
Б4		2		тр.ф630х9 ГОСТ 8732-78 ℓ=500	1	68,9кг

ТПА-II-450-264.84 альбом V вып. 1

Инв.№ подл. | Подпись и дата | Взам. инв.№

				ТПА-II-450-264.84		-КЖИ-МН1
				Изделие закладное МН1	Стадия: РП	Масса: 79,2	Масштаб:
					Лист:	Листов 1
Провер.	Славинская			ВСт3кп2	Госстрой СССР Киевский Промстройпроект	
Исполн.	Некляева					
Рук.бриг	Хоровецкая					
ГИП	Альшиц					
Нач.отд.	Сывуском					

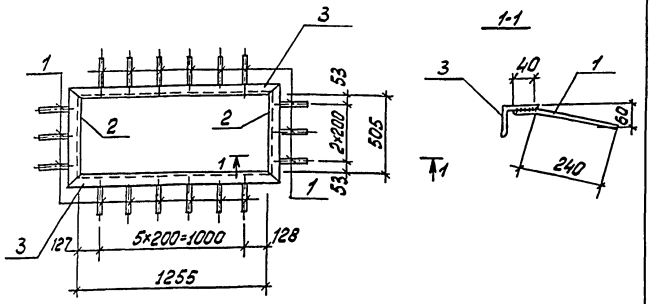

Формат	Зона	Позиц.	Обозначение	Наименование	Кол.	Примечание
				Документация		
12			ТПА-II-450-264.84 КЖИ-ТТ	Технические требования к изготовлению арматурных и закладных изделий.		
				Детали		
Б.4		1		⌀8АIII ГОСТ 5781-82 ℓ=240	18	0,09кг
Б.4		2		L90×56×6 ГОСТ 8510-72* ℓ=685	2	4,6кг
Б.4		3		L90×56×6 ГОСТ 8510-72* ℓ=1435	2	9,6кг

ТПА-II-450-264.84 альбом V вып.1

Взам инв.№ | Подпись и дата | Инв.№ подл.

Провер.	Славинская		
Исполн.	Нечаева		
Рук.бриг.	Хоровецкая		
Нач.отд.	Савускан		
Гл.инж.пр.	Альшиц		

ТПА-II-450-264.84 -КЖИ-МН2

Изделие закладное МН2

Стадия	Масса	Масштаб
РП	30,0	
Лист	Листов 1	

ВСт3кп2

Госстрой СССР Киевский Промстройпроект

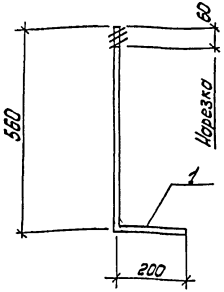

Формат	Зона	Позиц.	Обозначение	Наименование	Кол.	Примечание
				Документация		
12			ТПА-II-450-264.84 КЖИ-ТТ	Технические требования к изготовлению арматурных и закладных изделий.		
				Детали		
11		1		Болт ⌀20АI ГОСТ 2590-71* ℓ=760	1	1,9кг
Б.4		2		Гайка ГОСТ 5915-70*	1	0,06кг
Б.4		3		Шайба ГОСТ 11371-78	1	0,02 кг

В случаях эксплуатации при температуре ниже -30°С применять марку стали ВСт3сп2.

ТПА-II-450-264.84 альбом V вып.1

Взам инв.№ | Подпись и дата | Инв.№ подл.

Провер.	Славинская		
Исполн.	Нечаева		
Рук.бриг.	Хоровецкая		
ГИП	Альшиц		
Нач.отд.	Савускан		

ТПА-II-450-264.84 -КЖИ-МН3

Изделие закладное МН3

Стадия	Масса	Масштаб
РП	2,0	
Лист	Листов 1	

ВСт3кп2

Госстрой СССР Киевский Промстройпроект

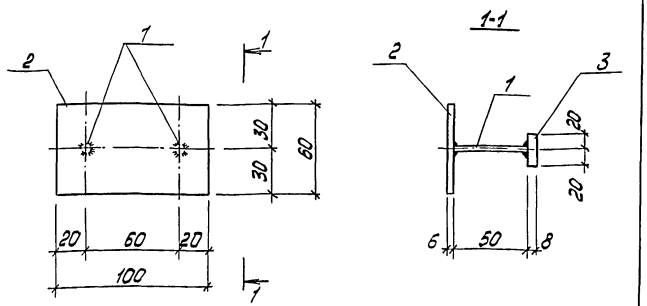

Формат	Зона	Позиц.	Обозначение	Наименование	Кол.	Примечание
				Документация		
12			ТПА-II-450-264.84 -КЖИ-ТТ	Технические требования к изготовлению арматурных и закладных изделий		
				Детали		
Б.4		1		⌀8АIII ГОСТ 5781-82 l=50	2	0,02кг
Б.4		2		-60х6 ГОСТ 103-76 l=100	1	0,3кг
Б.4		3		-8х40 ГОСТ 103-76 l=40	1	0,1кг

Взам. инв. №

Подпись и дата

Инв. № подл.

Провер.	Славинская	
Исполн.	Нечаева	
Рук. бриг.	Хоровецкая	
ГИП	Альшиц	
Нач. отд.	Савускан	

ТПА-II-450-264.84 -КЖИ-МН4

Изделие закладное МН4

Стадия	Масса	Масштаб
РП	0,44	
Лист	Листов 1	

ВСт3кп2

Госстрой СССР Киевский Промстройпроект

альбом V вып. 1

ТПА-II-450-264.84

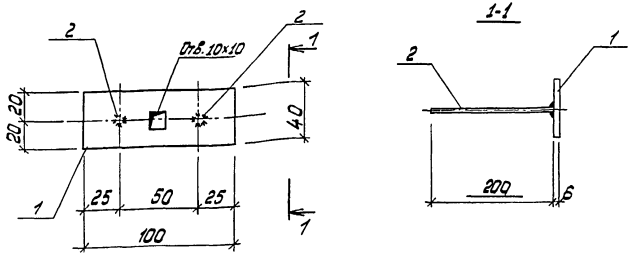

Формат	Зона	Позиц.	Обозначение	Наименование	Кол.	Примечание
				Документация		
12			ТПА-II-450-264.84 -КЖИ-ТТ	Технические требования к изготовлению арматурных и закладных изделий.		
				Детали		
Б.4		1		-40х6 ГОСТ 103-76 l=100	1	0,2кг
Б.4		2		⌀8АIII ГОСТ 5781-82 l=200	2	0,08кг

Взам. инв. №

Подпись и дата

Инв. № подл.

Провер.	Славинская	
Исполн.	Нечаева	
Рук. бриг.	Хоровецкая	
ГИП	Альшиц	
Нач. отд.	Савускан	

ТПА-II-450-264.84 КЖИ-МН5

Изделие закладное МН5

Стадия	Масса	Масштаб
РП	0,36	
Лист	Листов 1	

ВСт3кп2

Госстрой СССР Киевский Промстройпроект

альбом V вып. 1

ТПА-II-450-264.84

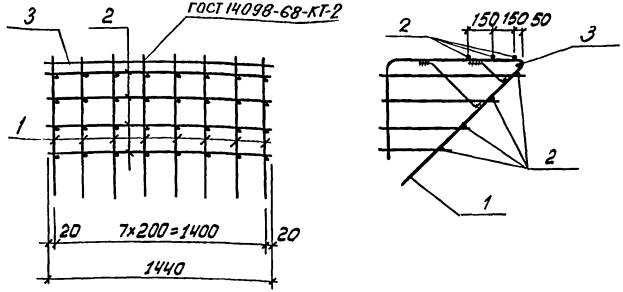

Формат	Зона	Позиц.	Обозначение	Наименование	Кол.	Примечание
				Документация		
12			ТПА-II-450-264.84 -КЖИ-ТТ	Технические требования к изготовлению арматурных и закладных изделий.		
				Сборочные единицы		
11		1	ТПА-II-450-264.84 -КЖИ-КР9	Каркас плоский КР9	8	10.6 кг
				Детали		
Б4		2		⌀6AI ГОСТ5781-82 ℓ=1440	7	0,3кг
Б4		3		⌀12AIII ГОСТ5781-82 ℓ=1440	1	1,3

Инв.№ подл. | Подпись и дата | Взам.инв.№ | ТПА-II-450-264.84 - альбом V вып.1

Провер.	Михно		
Испол.	Нечаева		
Ст.инж.	Славинская		
Рук.бриг.	Хоревецкая		
ГИП	Альшиц		
Нач.отд.	Совуская		

ТПА-II-450-264.84 -КЖИ-КП1

Каркас пространственный КП1

Стадия	Масса	Масштаб
РП	88,2	
Лист	Листов 1	

Госстрой СССР Киевский Протстройпроект

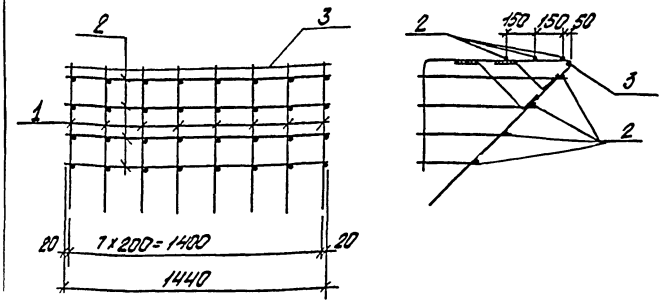

Формат	Зона	Позиц.	Обозначение	Наименование	Кол.	Примечание
				Документация		
12			ТПА-II-450-264.84 -КЖИ-ТТ	Технические требования к изготовлению арматурных и закладных изделий.		
				Сборочные единицы		
11		1	ТПА-II-450-264.84-КЖИ-КР24	Каркас плоский КР24	8	11.9кг
				Детали		
Б4		2		⌀6AI ГОСТ5781-82 ℓ=1440	7	0.3кг
Б4		3		⌀12AIII ГОСТ5781-82 ℓ=1440	1	1.3кг

Инв.№ подл. | Подпись и дата | Взам.инв.№ | ТПА-II-450-264.84 - альбом V вып.1

Провер.	Михно		
Испол.	Нечаева		
Ст.инж.	Славинская		
Рук.бриг.	Хоревецкая		
Нач.отд.	Совуская		
ГИП	Альшиц		

ТПА-II-450-264.84 -КЖИ-КП2

Каркас плоский КП2

Стадия	Масса	Масштаб
РП	98,6	
Лист	Листов 1	

Госстрой СССР Киевский Протстройпроект

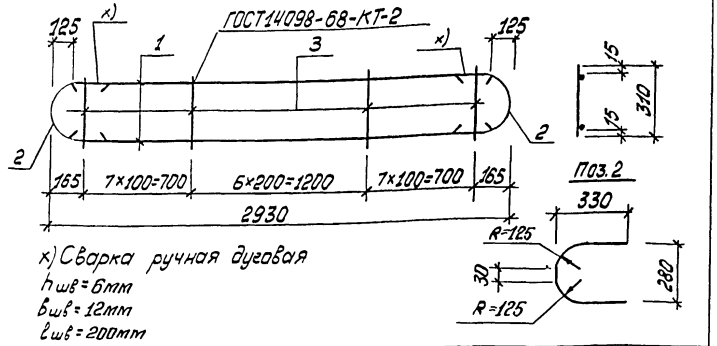

x) Сварка ручная дуговая
$h_{шв}$ = 6мм
$b_{шв}$ = 12мм
$l_{шв}$ = 200мм

Формат	Зона	Позиц	Обозначение	Наименование	Кол.	Примечание
				Документация		
12			ТПА-II-450.264.84 -КЖИ-ТТ	Технические требования к изготовлению арматурных и закладных изделий.		
				Детали		
Б.4		1		⌀25АIII ГОСТ 5781-82 l=2680	2	10,3кг
11		2		⌀25АIII ГОСТ 5781-82 l=840	2	3,2кг
Б.4		3		⌀10 АIII ГОСТ5781-82 l=310	21	0,2кг

Радиус загиба (R) дан до наружной грани стержня.

ТПА-II-450.264.84 -КЖИ-КР1

Каркас плоский КР1

Стадия	Масса	Масштаб
РП	31,2	
Лист	Листов 1	

Госстрой СССР Киевский Промстройпроект

Провер	Азарова	Азарова
Исполн	Нечаева	
Ст инж	Михно	
Рук бриг	Хоровецкая	
ГИП	Альшиц	
Нач отд	Савускан	

Инв № подл. | Подпись и дата | Взам инв №

ТПА-II-450-264.84 альбом V вып 1

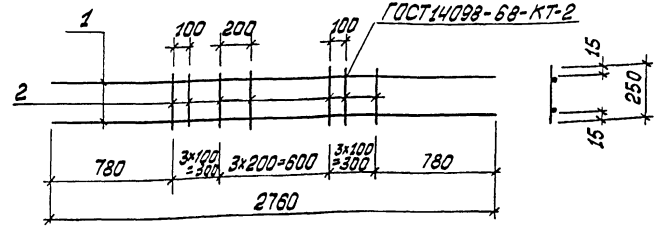

Формат	Зона	Позиц	Обозначение	Наименование	Кол.	Примечание
				Документация		
12			ТПА-II-450-264.84 -КЖИ-ТТ	Технические требования к изготовлению арматурных и закладных изделий.		
				Детали		
Б.4		1		⌀16АIII ГОСТ5781-82 l=2760	2	4,4кг
Б.4		2		⌀10 АIII ГОСТ5781-82 l=250	10	0,15кг

ТПА-II-450-264.84 -КЖИ-КР2

Каркас плоский КР2

Стадия	Масса	Масштаб
РП	10,3	
Лист	Листов 1	

Госстрой СССР Киевский Промстройпроект

Провер	Азарова	Азарова
Исполн	Нечаева	
Ст инж	Михно	
Рук бриг	Хоровецкая	
ГИП	Альшиц	
Нач отд	Савускан	

Инв № подл. | Подпись и дата | Взам инв №

ТПА-II-450-264.84 альбом V вып 1

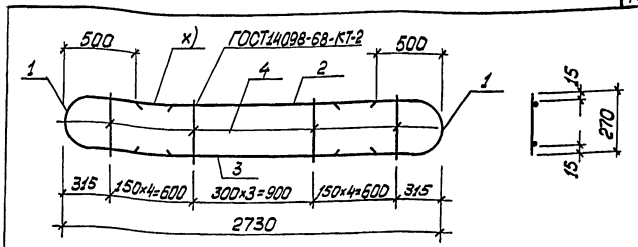

Поз.1

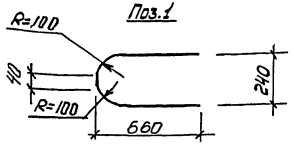

х) Сварка ручная дуговая
$h_{шв}$= 5мм
$b_{шв}$= 10мм
$l_{шв}$= 160мм

Формат	Зона	Позиц.	Обозначение	Наименование	Кол.	Примечания
				Документация		
12			ТПА-II-450-264.84 -КЖИ-ТТ	Технические требования к изготовлению арматурных и закладных изделий.		
				Детали		
11		1		⌀20AIII ГОСТ5781-82 l= 1470	2	3,6кг
Б.Ч		2		⌀12AIII ГОСТ5781-82 l= 1730	1	1,5кг
Б.Ч		3		⌀20AIII ГОСТ5781-82 l= 1730	1	4,3кг
Б.Ч		4		⌀10AIII ГОСТ5781-82 l= 270	12	0,17кг

Радиус загиба (R) дан до наружной грани стержня.

Провер.	Азарова	
Исполн	Нечаева	
Ст.инж.	Михно	
Рук.бриг.	Хоровецкая	
ГИП	Алешин	
Нач.отд	Савуская	

ТПА-II-450-264.84 -КЖИ-КР3

Каркас плоский КР3

Стадия	Масса	Масштаб
РП	15,0	
Лист	Листов1	

Госстрой СССР Киевский Промстройпроект

Альбом V Вып.1

ТПА-II-450-264.84

Инв.№подл. | Подпись и дата | Взам.инв.№

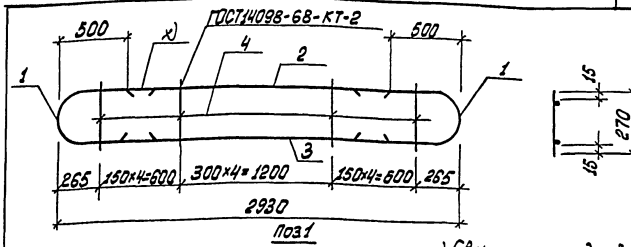

Поз1

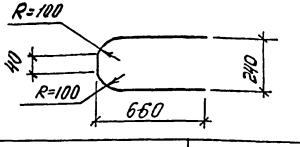

х) Сварка ручная дуговая
$h_{шв}$= 5мм
$b_{шв}$= 10мм
$l_{шв}$= 160мм

Формат	Зона	Позиц.	Обозначение	Наименование	Кол.	Примечание
				Документация		
12			ТПА-II-450-26484 -КЖИ-ТТ	Технические требования к изготовлению арматурных и закладных изделий.		
				Детали		
11		1		⌀20AIII ГОСТ5781-82 l= 1470	2	3,6 кг
Б.Ч		2		⌀20AIII ГОСТ5781-82 l= 1930	1	4,8кг
Б.Ч		3		⌀12AIII ГОСТ5781-82 l= 1930	1	1,7кг
Б.Ч		4		⌀10AIII ГОСТ5781-82 l= 270	13	0,17кг

Радиус загиба (R) дан до наружной грани стержня.

Провер.	Азорова	
Исполн.	Нечаева	
Ст.инж.	Михно	
Рук.бриг.	Хоровецкая	
ГИП	Алешин	
Нач.отд	Савуская	

ТПА-II-450-264.84 -КЖИ-КР4

Каркас плоский КР4

Стадия	Масса	Масштаб
РП	15,9	
Лист	Листов1	

Госстрой СССР Киевский Промстройпроект

Альбом V Вып.1

ТПА-II-450-264.84

Инв.№подл. | Подпись и дата | Взам.инв.№

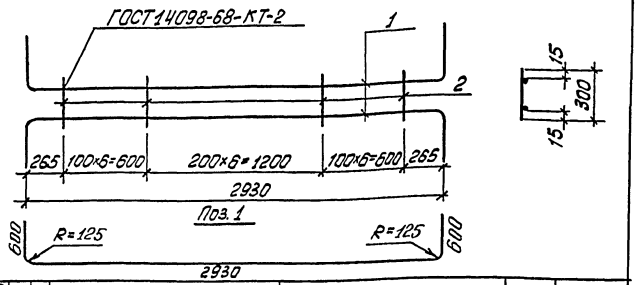

Формат	Зона	Позиц.	Обозначение	Наименование	Кол.	Примечание
				Документация		
12			ТПА-II-450-264.84 -КЖИ-ТГ	Технические требования к изготовлению арматурных и закладных изделий		
				Детали		
11		1		⌀25AIII ГОСТ5781-82 ℓ=3950	2	15,2 кг
БЧ		2		⌀10AIII ГОСТ5781-82 ℓ=300	19	0,19 кг

Провер.	Азарова		
Исполн.	Нечаева		
Ст.инж.	Михно		
Рук.брит.	Хоревецкая		
ГИП	Альшиц		
Нач.отд.	Совуская		

ТПА-II-450-264.84 -КЖИ-КР5

Каркас плоский КР5

Стадия	Масса	Масштаб
РП	34,0	
Лист	Листов 1	

Госстрой СССР Киевский Промстройпроект

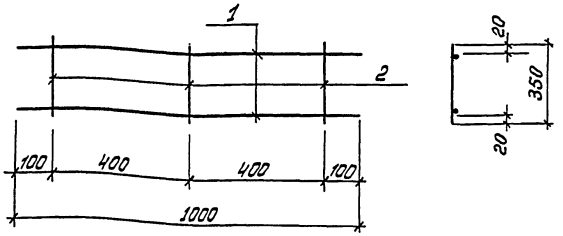

Формат	Зона	Позиц.	Обозначение	Наименование	Кол.	Примечание
				Документация		
12			ТПА-II-450-264.84 -КЖИ-ТГ	Технические требования к изготовлению арматурных и закладных изделий		
				Детали		
БЧ		1		⌀8AI ГОСТ5781-82 ℓ=1000	2	0,4 кг
БЧ		2		⌀8AI ГОСТ5781-82 ℓ=350	3	0,14 кг

Провер.	Азарова		
Исполн.	Нечаева		
Ст.инж.	Михно		
Рук.брит.	Хоревецкая		
ГИП	Альшиц		
Нач.отд.	Совуская		

ТПА-II-450-264.84 -КЖИ-КР6

Каркас плоский КР6

Стадия	Масса	Масштаб
РП	1,22	
Лист	Листов 1	

Госстрой СССР Киевский Промстройпроект

ТПА-II-450-264.84 альбом 7 вып. 1

Инв.№ подл. | Подпись и дата | Взам.инв.№

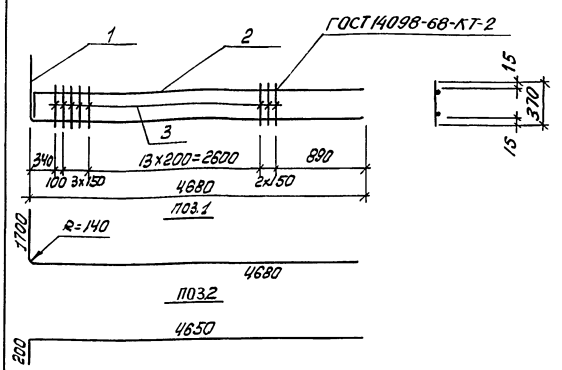

Формат	Зона	Позиц.	Обозначение	Наименование	Кол.	Примечание
				Документация		
12			ТПА-II-450-264.84 -КЖИ-ТТ	Технические требования к изготовлению арматурных и закладных изделий.		
				Детали		
Б.Ч.		1		⌀28АIII ГОСТ 5781-82 ℓ=6280	1	30,3кг
Б.Ч.		2		⌀14АIII ГОСТ 5781-82 ℓ=4850	1	5,9кг
Б.Ч.		3		⌀10АIII ГОСТ 5781-82 ℓ=370	20	0,2кг

Радиус загиба (R) дан до наружной грани стержня.

ТПА-II-450-264.84 альбом V вып.1

Взам. инв. №

Подпись и дата

Инв. № подл.

Провер.	Михно		
Исполн.	Нечаева		
Ст. инж.	Славинская		
Рук. бр.	Хоровецкая		
Нач. отд.	Савускан		
ГИП	Альшиц		

ТПА-II-450-264.84 КЖИ-КР7

Каркас плоский КР7

Стадия	Масса	Масштаб
РП	40,2	
Лист	Листов 1	

Госстрой СССР Киевский Промстройпроект

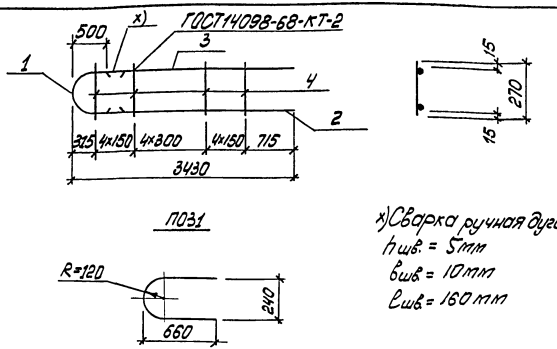

x) Сварка ручная дуговая
$h_{шв.}$ = 5мм
$b_{шв.}$ = 10мм
$\ell_{шв.}$ = 160мм

Формат	Зона	Позиц.	Обозначение	Наименование	Кол.	Примечание
				Документация		
12			ТПА-II-450-264.84 -КЖИ-ТТ	Технические требования к изготовлению арматурных и закладных изделий		
				Детали		
Б.Ч.		1		⌀20АIII ГОСТ 5781-82 ℓ=1460	1	3,6кг
Б.Ч.		2		⌀20АIII ГОСТ 5781-82 ℓ=2930	1	7,2кг
Б.Ч.		3		⌀12АIII ГОСТ 5781-82 ℓ=2930	1	2,6кг
Б.Ч.		4		⌀10АIII ГОСТ 5781-82 ℓ=270	13	0,2кг

Радиус загиба (R) дан до наружной грани стержня.

ТПА-II-450-264.84 альбом V вып.1

Взам. инв. №

Подпись и дата

Инв. № подл.

Провер.	Михно		
Исполн.	Нечаева		
Ст. инж.	Славинская		
Рук. бриг.	Хоровецкая		
Нач. отд.	Савускан		
ГИП	Альшиц		

ТПА-II-450-264.84 КЖИ-КР8

Каркас плоский КР8

Стадия	Масса	Масштаб
РП	16,0	
Лист	Листов 1	

Госстрой СССР Киевский Промстройпроект

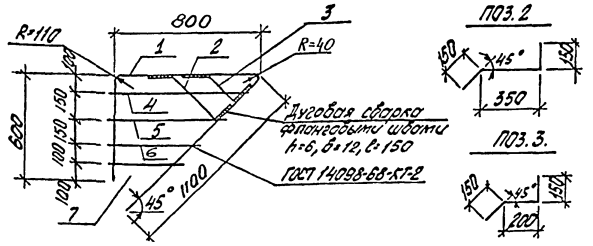

Формат	Зона	Позиц.	Обозначение	Наименование	Кол.	Примечание
				Документация		
12			ТПА-II-450-264.84-КЖИ-ТТ	Технические требования к изготовлению арматурных и закладных изделий		
				Детали		
Б.Ч.		1		ф22АIII ГОСТ 5781-82 ℓ=2420	1	7.2 кг
Б.Ч.		2		ф22АIII ГОСТ 5781-82 ℓ=570	1	1.7 кг
Б.Ч.		3		ф22АIII ГОСТ 5781-82 ℓ=420	1	1.2 кг
Б.Ч.		4		ф6АI ГОСТ 5781-82 ℓ=800	1	0.2 кг
Б.Ч.		5		ф6АI ГОСТ 5781-82 ℓ=650	1	0.1 кг
Б.Ч.		6		ф6АI ГОСТ 5781-82 ℓ=500	1	0.1 кг
Б.Ч.		7		ф6АI ГОСТ 5781-82 ℓ=350	1	0.1 кг

ТПА-II-450-264.84 альбом V вып. 1

Инв. № подл.	Подпись и дата	Взам. инв. №

Провер.	Михно	
Исполн.	Славинская	
Рук. бр.	Хоровецкая	
Нач. отд.	Собуская	
ГИП	Альшиц	

ТПА-II-450-264.84 -КЖИ-КР9

Каркас плоский КР9

Стадия	Масса	Масштаб
РП	10,6	

Лист | Листов 1

Госстрой СССР Киевский Промстройпроект

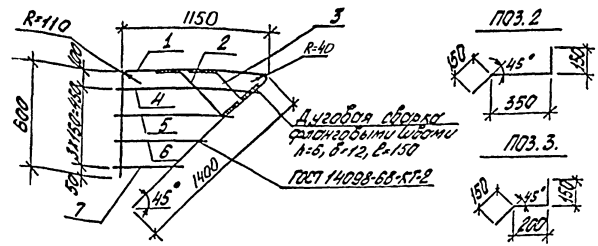

Формат	Зона	Позиц.	Обозначение	Наименование	Кол.	Примечание
				Документация		
12			ТПА-II-450-264.84-КЖИ-ТТ	Технические требования к изготовлению арматурных и закладных изделий		
				Детали		
Б.Ч.		1		ф22АIII ГОСТ 5781-82 ℓ=3070	1	9.2 кг
Б.Ч.		2		ф22АIII ГОСТ 5781-82 ℓ=570	1	1.7 кг
Б.Ч.		3		ф22АIII ГОСТ 5781-82 ℓ=420	1	1.2 кг
Б.Ч.		4		ф6АI ГОСТ 5781-82 ℓ=1150	1	0,3 кг
Б.Ч.		5		ф6АI ГОСТ 5781-82 ℓ=1000	1	0,2 кг
Б.Ч.		6		ф6АI ГОСТ 5781-82 ℓ=850	1	0,2 кг
Б.Ч.		7		ф6АI ГОСТ 5781-82 ℓ=700	1	0,2 кг

ТПА-II-450-264.84 альбом V вып. 1

Инв. № подл.	Подпись и дата	Взам. инв. №

Провер.	Михно	
Исполн.	Славинская	
Рук. бр.	Хоровецкая	
Нач. отд.	Собуская	
ГИП	Альшиц	

ТПА-II-450-264.84 -КЖИ-КР10

Каркас плоский КР10

Стадия	Масса	Масштаб
РП	13,0	

Лист | Листов 1

Госстрой СССР Киевский Промстройпроект

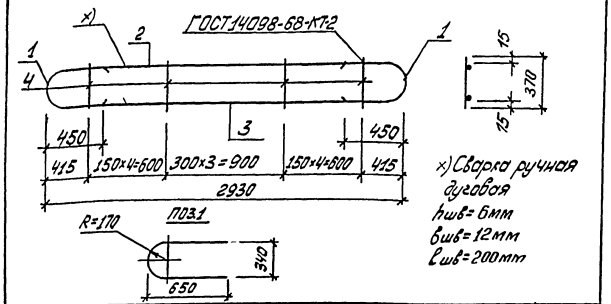

х) Сварка ручная дуговая
$h_{шв}$= 6мм
$в_{шв}$= 12мм
$l_{шв}$= 200мм

Формат	Зона	Позиц.	Обозначение	Наименование	Кол.	Примечание
				Документация		
12			ТПА-II-450-264.84 -КЖИ-ТТ	Технические требования к изготовлению арматурных и закладных изделий		
				Детали		
Б4		1		⌀25 AIII ГОСТ5781-82 l= 1500	2	5.8кг
Б4		2		⌀25 AIII ГОСТ5781-82 l= 2030	1	7.8кг
Б4		3		⌀20 AIII ГОСТ5781-82 l= 2030	1	5.0кг
Б4		4		⌀10 AIII ГОСТ5781-82 l= 370	12	0.2кг

Радиус загиба (R) дан до наружной грани стержня.

ТПА-II-450-264.84 -КЖИ-КР11

Каркас плоский КР11

Стадия	Масса	Масштаб
РП	26,8	
Лист	Листов 1	

Госстрой СССР Киевский Промстройпроект

Провер.	Михно	
Испол.	Нечаева	
Ст. инж.	Славинский	
Рук. бриг.	Коровецкая	
ГИП	Алышин	
Нач. отд.	Сукусан	

Инв. № подл. | Подпись и дата | Взам. инв. №

ТПА-II-450-264.84 альбом V вып. 1

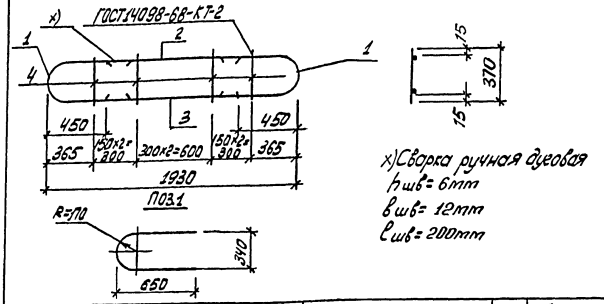

х) Сварка ручная дуговая
$h_{шв}$= 6мм
$в_{шв}$= 12мм
$l_{шв}$= 200мм

Формат	Зона	Позиц.	Обозначение	Наименование	Кол.	Примечание
				Документация		
12			ТПА-II-450-264.84 -КЖИ-ТТ	Технические требования к и изготовлению арматурных и закладных изделий.		
				Детали		
Б4		1		⌀25 AIII ГОСТ5781-82 l= 1500	2	5.8кг
Б4		2		⌀25 AIII ГОСТ5781-82 l= 1030	1	4,0 кг
Б4		3		⌀12 AIII ГОСТ5781-82 l= 1030	1	0,9 кг
Б4		4		⌀10 AIII ГОСТ5781-82 l= 370	7	0.2кг.

Радиус загиба (R) дан до наружной грани стержня.

ТПА-II-450-264.84 -КЖИ-КР12

Каркас плоский КР12

Стадия	Масса	Масштаб
РП	17,9	
Лист	Листов 1	

Госстрой СССР Киевский Промстройпроект

Провер.	Михно	
Испол.	Нечаева	
Ст. инж.	Славинский	
Рук. бриг.	Коровецкая	
ГИП	Алышин	
Нач. отд.	Сукусан	

Инв. № подл. | Подпись и дата | Взам. инв. №

ТПА-II-450-264.84 альбом V вып. 1

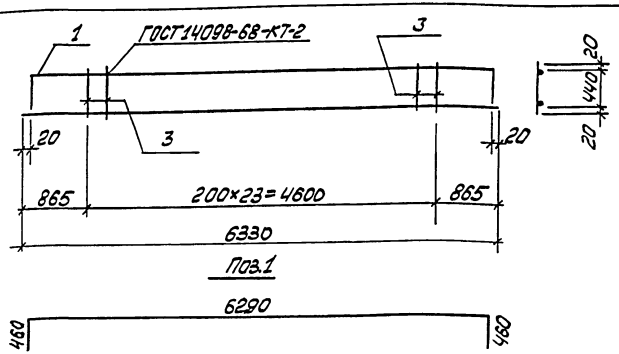

Формат	Зона	Позиц.	Обозначение	Наименование	Кол.	Примечание
				Документация		
12			ТПА-II-450-264.84-КЖИ-ТТ	Технические требования		
				к изготовлению арматурных и закладных изделий		
				Детали		
Б.Ч.		1		⌀16AIII ГОСТ 5781-82 ℓ=7210	1	11.4кг
Б.Ч		2		⌀16AIII ГОСТ 5781-82 ℓ=6330	1	10.0кг
Б.Ч		3		⌀ 8AI ГОСТ 5781-82 ℓ= 480	24	0.2кг

ТПА-II-450-264.84 -КЖИ-КР13

Каркос плоский КР13

			Стадия	Масса	Масштаб
Провер.	Михно		РП	26.2	
Исполн.	Нечоева		Лист	Листов 1	
Ст.инж.	Словинская		Госстрой СССР Киевский Промстройпроект		
Рук.бр.	Хоровецкая				
Нач.отд	Собуская				
ГИП	Альшиц				

Инв.№ подл. | Подпись и дата | Взам.инв.№

ТПА-II-450-264.84 -альбом I вып.1

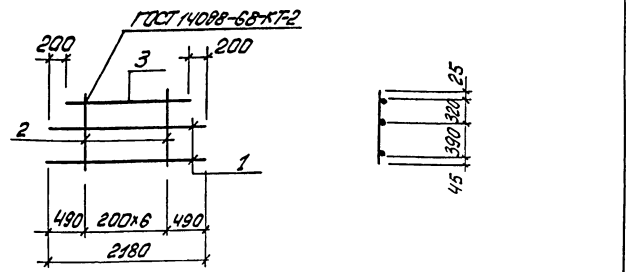

Формат	Зона	Позиц.	Обозначение	Наименование	Кол.	Примечание
				Документация		
12			ТПА-II-450-264.84-КЖИ-ТТ	Технические требования		
				к изготовлению арматурных изакладных изделий		
				Детали		
Б.Ч		1		⌀16AIII ГОСТ 5781-82 ℓ=2180	2	3.4кг
Б.Ч		2		⌀ 8AI ГОСТ 5781-82 ℓ= 750	7	0.3кг
Б.Ч		3		⌀16AIII ГОСТ 5781-82 ℓ= 1780	1	2.8кг

ТПА-II-450-264.84 -КЖИ-КР17

Каркос плоский КР17

			Стадия	Масса	Масштаб
Провер.	Михно		РП	11.8	
Исполн.	Нечоева		Лист	Листов 1	
Ст.инж.	Словинская		Госстрой СССР Киевский Промстройпроект		
Рук.бр.	Хоровецкая				
Нач.отд	Собуская				
ГИП	Альшиц				

Инв.№ подл. | Подпись и дата | Взам.инв.№

ТПА-II-450-264.84 -альбом I вып.1

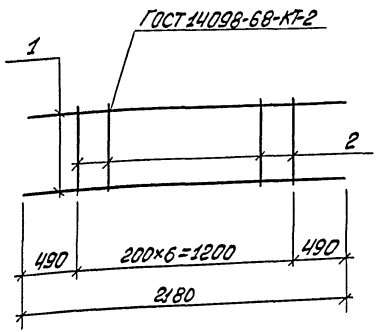

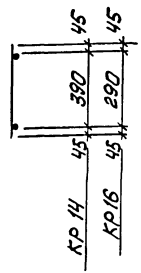

Формат	Зона	Позиц.	Обозначение	Наименование	Кол.	Примечание
				Документация		
А2			ТПА-II-450-264.84 -КЖИ-ТТ	Технические требования к изготовлению арматурных и закладных изделий		
				Детали		
Б4		1		ф16 AIII ГОСТ 5781-82 ℓ=2180	2	3,44кг
			Переменные данные	для исполнений КР 14		
				Детали		
Б4		2		ф8 AI ГОСТ 5781-82 ℓ=480	7	0,19кг
				КР 16		
				Детали		
Б4		2		ф8 AI ГОСТ 5781-82 ℓ=380	7	0,15кг

Марка	Масса
КР 14	8,21
КР 16	7,93

Проверил	Михно	
Исполн.	Неворва	
Ст. инж.	Словинская	
Рук. гр.	Хоровецкая	
Нач. отд.	Савуссан	
ГИП	Альшиц	

ТПА-II-450-264.84 -КЖИ-КР14, КР16

Каркасы плоские КР14, КР16.

Стадия	Масса	Масштаб
РП	см. табл.	
Лист	Листов 1	

Госстрой СССР Киевский Промстройпроект

Инв. № подл. | Подпись и дата | Взам. инв. №

ТПА-II-450-264.84 -альбом V вып. 1

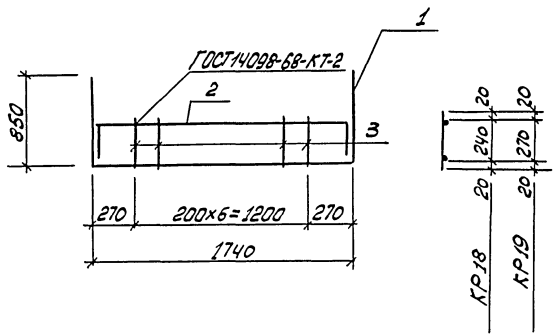

Поз.1

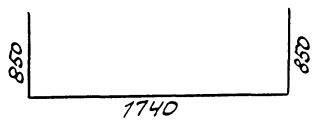

Поз.2

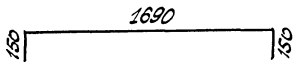

Формат	Зона	Позиц.	Обозначение	Наименование	Кол.	Примечание
				Документация		
12			ТПА-II-450-264.84-КЖИ-ТТ	Технические требования		
				к изготовлению арматур-		
				ных и закладных изделий		
				Детали		
Б.4		1		⌀16АIII ГОСТ 5781-82 ℓ=3440	1	5.43кг
Б.4		2		⌀16АIII ГОСТ 5781-82 ℓ=1990	1	3.14кг
			Переменные данные для исполнений			
				КР18		
				Детали		
Б.4		3		⌀8АI ГОСТ 5781-82 ℓ=280	7	0,11кг
				КР19		
				Детали		
Б.4		3		⌀8АI ГОСТ 5781-82 ℓ=310	7	0,12кг

Марка	Масса
КР18	9,34
КР19	9,41

Провер.	Михно		
Исполн.	Нечаева		
Ст. инж.	Славинская		
Рук. бриг.	Харовецкая		
Нач. отд.	Савускан		
ГИП	Альшиц		

ТПА-II-450-264.84 -КЖИ-КР18, КР19

Каркасы плоские КР18, КР19

Стадия	Масса	Масштаб
РП	Ст. табл.	
Лист	Листов 1	

ГОСстрой СССР
Киевский
Промстройпроект

ТПА-II-450-264.84 альбом V вып.1

Инв. № подл. | Подпись и дата | Взам. инв. №

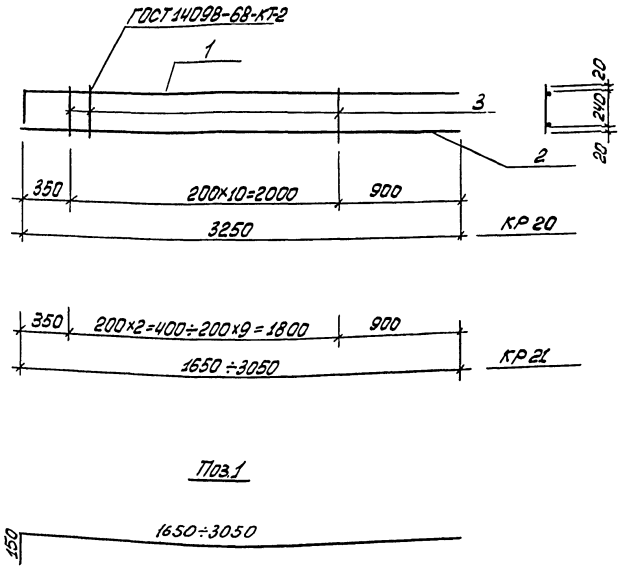

Форма	Зона	Позиц.	Обозначение	Наименование	Кол.	Примечание
				Документация		
12			ТПА-II-450-264.84-КЖИ-ТТ	Технические требования к изготовлению арматурных и закладных изделий		
				Переменные данные для исполнений:		
				КР20		
				Детали		
Б4		1		⌀16 А III ГОСТ 5781-82 l=3400	1	5,4 кг
Б4		2		⌀16 А III ГОСТ 5781-82 l=3250	1	5,1 кг
Б4		3		⌀8 А I ГОСТ 5781-82 l=280	11	0,11 кг
				КР21		
				Детали		
12		1		⌀16 А III ГОСТ 5781-82 $l_{ср}$=2500	1	3,95 кг
Б4		2		⌀16 А III ГОСТ 5781-82 $l_{ср}$=2350	1	3,7 кг
Б4		3		⌀8 А I ГОСТ 5781-82 l=280	ср.7	0,11 кг

Марка	Масса
КР20	11,7
КР21	8,4

Провер.	Михно	
Исполн.	Нечаева	
Ст.инж.	Славинская	
Рук.др.	Харовецкая	
Нач.отд.	Савускан	
ГИП	Альшиц.	

ТПА-II-450-264.84 -КЖИ-КР20,КР21

Каркасы плоские КР20, КР21

Стадия	Масса	Масштаб
РП	см. табл.	
Лист	Листов 1	

Госстрой СССР Киевский Промстройпроект

Инв. № подл. | Подпись и дата | Взам. инв. №

ТПА-II-450-264.84 альбом V вып.1

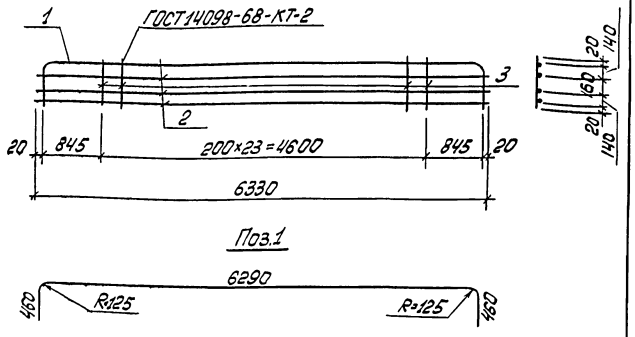

Формат	Зона	Позиц.	Обозначение	Наименование	Кол.	Примечание
				Документация		
12			ТПА-II-450-264.84 КЖИ-ТТ	Технические требования		
				к изготовлению арматурных и закладных изделий		
				Детали		
Б.Ч.		1		⌀28AIII ГОСТ 5781-82 ℓ=7030	1	34,0кг
Б.Ч		2		⌀28AIII ГОСТ 5781-82 ℓ=6330	3	30,6кг
Б.Ч		3		⌀ 8AI ГОСТ 5781-82 ℓ= 480	24	0,2 кг

Провер.	Михно		ТПА-II-450-264.84 -КЖИ-КР15
Испол.	Нечаева		Каркас плоский КР15
Ст.инж.	Славинская		Стадия: РП; Масса: 13,6; Масштаб:
Рук.гр.	Хоровецкая		Лист; Листов1
Нач.отд.	Савченко		Госстрой СССР Киевский Промстройпроект
ГИП	Альшиц		

Инв.№ подл. | Подпись и дата | Взам. инв.№ | ТПА-II-450-264.84 -альбом V вып.1

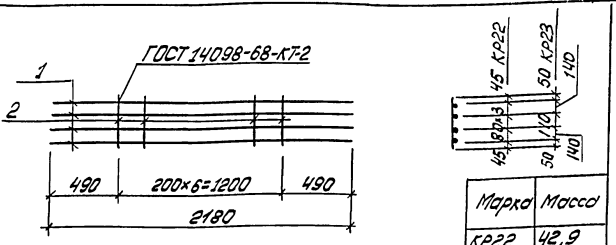

Марка	Масса
КР22	42,9
КР23	43,3

Формат	Зона	Позиц.	Обозначение	Наименование	Кол.	Примеч.
				Документация		
12			ТПА-II-450-264.84-КЖИ-ТТ	Технические требования		
				к изготовлению арматурных и закладных изделий		
				Детали		
Б.Ч		1		⌀28AIII ГОСТ 5781-82 ℓ=2180	4	10,5кг
				Переменные данные для исполнений		
				КР22		
				Детали		
Б.Ч		2		⌀8AI ГОСТ 5781-82 ℓ= 330	7	0,13кг
				КР23		
				Детали		
Б.Ч		2		⌀ 8AI ГОСТ 5781-82 ℓ= 480	7	0,2 кг

Провер.	Михно		ТПА-II-450-264.84 -КЖИ-КР22, КР23
Испол.	Нечаева		Каркасы плоские КР22, КР23
Ст.инж.	Славинская		Стадия: РП; Масса: ст. табл.; Масштаб:
Рук.гр.	Хоровецкая		Лист; Листов1
Нач.отд.	Савченко		Госстрой СССР Киевский Промстройпроект
ГИП	Альшиц		

Инв.№ подл. | Подпись и дата | Взам. инв.№ | ТПА-II-450-264.84 -альбом V вып.1

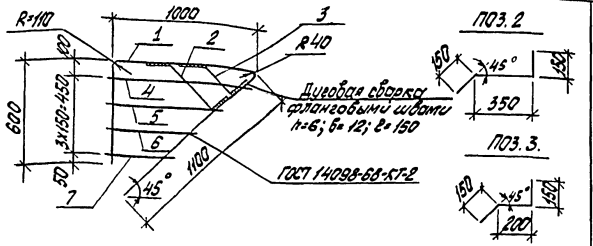

Формат	Зона	Позиц.	Обозначение	Наименование	Кол.	Примечание
				Документация		
12			ТПА-II-450-264.84-КЖИ-ТТ	Технические требования к изготовлению арматурных и закладных изделий		
				Детали		
Б.Ч.		1		⌀22 AIII ГОСТ 5781-82 ℓ=2620	1	7,8 кг
Б.Ч.		2		⌀22 AIII ГОСТ 5781-82 ℓ=650	1	1,9 кг
Б.Ч.		3		⌀22 AIII ГОСТ 5781-82 ℓ=500	1	1,5 кг
Б.Ч.		4		⌀6 AI ГОСТ 5781-82 ℓ=1000	1	0,2 кг
Б.Ч.		5		⌀6 AI ГОСТ 5781-82 ℓ=850	1	0,2 кг
Б.Ч.		6		⌀6 AI ГОСТ 5781-82 ℓ=700	1	0,2 кг
Б.Ч.		7		⌀6 AI ГОСТ 5781-82 ℓ=550	1	0,1 кг

Альбом V вып 1 ТПА-II-450-264.84

Инв. № подл. | Подпись и дата | Взам. инв. №

Пров.	Михно	
Испол.	Словинская	
Рук. гр.	Хоровецкая	
Нач. отд.	Собисевич	
ГИП	Алешин	

ТПА-II-450-264.84 -КЖИ-КР24

Каркас плоский КР24

Стадия	Масса	Масштаб
РП	11,9	
Лист	Листов 1	

Госстрой СССР Киевский Промстройпроект

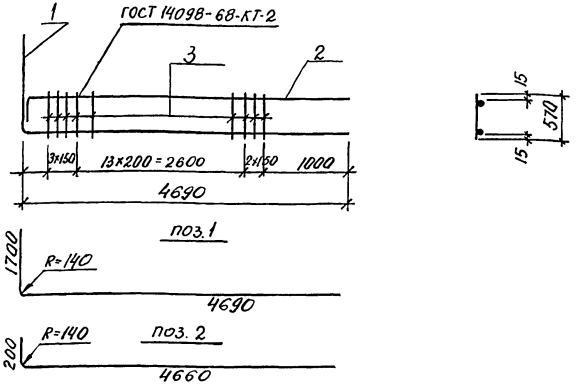

Формат	Зона	Позиц.	Обозначение	Наименование	Кол.	Примечание
				Документация		
12			ТПА-II-450-264.84-КЖИ-ТТ	Технические требования к изготовлению арматурных и закладных изделий		
				Детали		
Б.Ч.		1		⌀28 AIII ГОСТ 5781-82 ℓ=6290	1	30,4 кг
Б.Ч.		2		⌀28 AIII ГОСТ 5781-82 ℓ=4760	1	23,0 кг
Б.Ч.		3		⌀14 AII ГОСТ 5781-82 ℓ=570	19	0,7 кг

Радиус загиба (R) дан до наружной грани стержня.

Альбом V вып 1 ТПА-II-450-264.84

Инв. № подл. | Подпись и дата | Взам. инв. №

Пров.	Михно	
Испол.	Словинская	
Рук. гр.	Хоровецкая	
Нач. отд.	Собисевич	
ГИП	Алешин	

ТПА-II-450-264.84 -КЖИ-КР25

Каркас плоский КР25

Стадия	Масса	Масштаб
РП	66,5	
Лист	Листов 1	

Госстрой СССР Киевский Промстройпроект

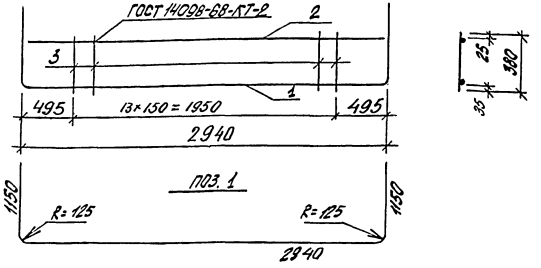

Формат	Зона	Позиц.	Обозначение	Наименование	Кол.	Примечание
				Документация		
12			ТПА-II-450-264.84-КЖИ-ТТ	Технические требования к изготовлению арматурных и закладных изделий		
				Детали		
Б.Ч.		1		⌀25 А III ГОСТ 5781-82 ℓ=5060	1	19,5 кг
Б.Ч.		2		⌀16 А III ГОСТ 5781-82 ℓ=2880	1	4,5 кг
Б.Ч.		3		⌀10 А III ГОСТ 5781-82 ℓ=380	14	0,2 кг

Радиус загиба (R) дан до наружной грани стержня.

Гл. инж. проекта	Гойхман		ТПА-II-450-264.84 -КЖИ-КР27		
			Каркас плоский КР27	Стадия: РП	Масса: 26,8
Гл. инж. мастерской	Ушакова			Лист	Листов 1
Провер.	Мухно			Госстрой СССР Киевский Промстройпроект	
Испол.	Славинская				
Рук. гр.	Хоровецкая				
Нач. отд.	Субисон				
ГИП	Ашинец				

Альбом I Вып. 1 — ТПА-II-450-264.84

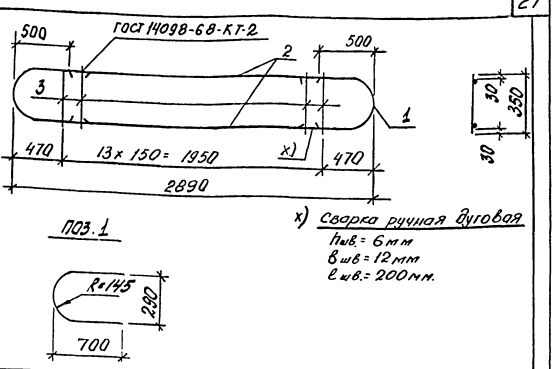

x) Сварка ручная дуговая
$h_{шв}$ = 6 мм
$b_{шв}$ = 12 мм
$\ell_{шв}$ = 200 мм.

Формат	Зона	Позиц.	Обозначение	Наименование	Кол.	Примечание
				Документация		
12			ТПА-II-450-264.84ЖЖИ-ТТ	Технические требования к изготовлению арматурных и закладных изделий		
				Детали		
Б.Ч.		1		⌀25 А III ГОСТ 5781-82 ℓ=1560	2	6,0 кг
Б.Ч.		2		⌀25 А III ГОСТ 5781-82 ℓ=1890	2	7,3 кг
Б.Ч.		3		⌀10 А III ГОСТ 5781-82 ℓ=350	14	0,2 кг

Радиус загиба (R) дан до наружной грани стержня.

Гл. инж. проекта	Гойхман		ТПА-II-450-264.84 -КЖИ-КР26		
			Каркас плоский КР26	Стадия: РП	Масса: 29,6
Гл. инж. мастерской	Ушакова			Лист	Листов 1
Провер.	Мухно			Госстрой СССР Киевский Промстройпроект	
Испол.	Славинская				
Рук. гр.	Хоровецкая				
Нач. отд.	Субисон				
ГИП	Ашинец				

Альбом I Вып. 1 — ТПА-II-450-264.84

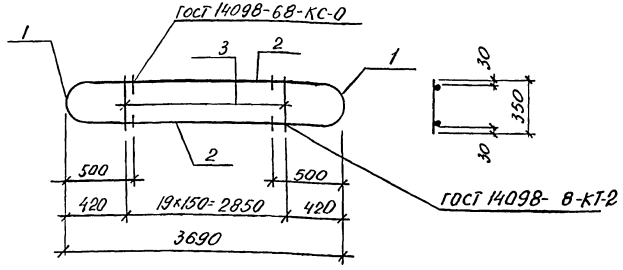

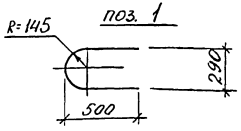

Формат	Зона	Позиц.	Обозначение	Наименование	Кол.	Примечание
				Документация		
12			ТПА-II-450-264.84-КЖИ-ТТ	Технические требования к изготовлению арматурных и закладных изделий		
				Детали		
Б.Ч.		1		ф28 А III ГОСТ 5781-82 l=1170	2	5,6 кг
Б.Ч.		2		ф28 А III ГОСТ 5781-82 l=2690	2	13,0 кг
Б.Ч.		3		ф12 А III ГОСТ 5781-82 l= 350	20	0,3 кг

Радиус загиба (R) дан до наружной грани стержня.

ТПА-II-450-264.84 -КЖИ-КР28

Каркас плоский КР28

Стадия	Масса	Масштаб
РП	43,2	

Лист | Листов 1

Госстрой СССР Киевский Промстройпроект

Провер.	Михно	
Исполн.	Славинская	
Рук. бр.	Хоровецкая	
Нач. отд.	Сабускан	
ГИП	Ильшиц	

Инв. № подл. | Подпись и дата | Взам. инв. №

ТПА-II-450-264.84 - альбом V вып.1

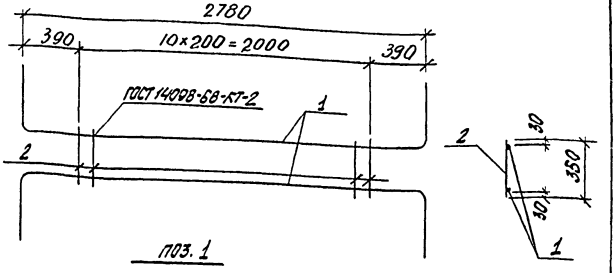

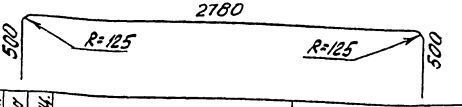

Формат	Зона	Позиц.	Обозначение	Наименование	Кол.	Примечание
				Документация		
12			ТПА-II-450-264.84-КЖИ-ТТ	Технические требования к изготовлению арматурных и закладных изделий.		
				Детали		
Б.Ч.		1		ф25 А III ГОСТ 5781-82 l=3600	2	13,9 кг
Б.Ч.		2		ф12 А III ГОСТ 5781-82 l=350	11	0,3 кг

Радиус загиба (R) дан до наружной грани стержня.

ТПА II-450-264.84 -КЖИ-КР29

Каркас плоский КР 29

Стадия	Масса	Масштаб
РП	31,3	

Лист | Листов 1

Госстрой СССР Киевский Промстройпроект

Провер.	Михно	
Исполн.	Славинская	
Рук. бр.	Хоровецкая	
Нач. отд.	Сабускан	
ГИП	Ильшиц	

Инв. № подл. | Подпись и дата | Взам. инв. №

ТПА-II-450-264.84 - альбом V вып.1

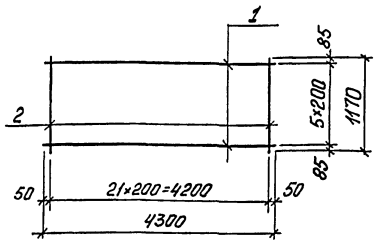

Формат	Зона	Позиц.	Обозначение	Наименование	Кол.	Примечание
				Документация		
12			ТПА-II-450-264.84 -КЖИ-ТТ	Технические требования к изготовлению арматурных и закладных изделий.		
				Детали		
Б.Ч		1		⌀10AI ГОСТ 5781-82 ℓ=4300	6	2,7 кг
Б.Ч		2		⌀10AIII ГОСТ 5781-82 ℓ=1170	22	0,72 кг

Альбом V. Вып. 1

ТПА-II-450-264.84

Инв.№ подл. | Подпись и дата | Взам. инв.№

Провер.	Славинская		
Исполн.	Нечаева		
Ст. инж.	Славинская		
Рук. брига.	Хоробецкая		
ГИП	Альшиц		
Нач. отд.	Савинкин		

ТПА-II-450-264.84 -КЖИ-НС1

Сетка арматурная НС1

Стадия	Масса	Масштаб
РП	31,6	
Лист	Листов 1	

Госстрой СССР Киевский Промстройпроект

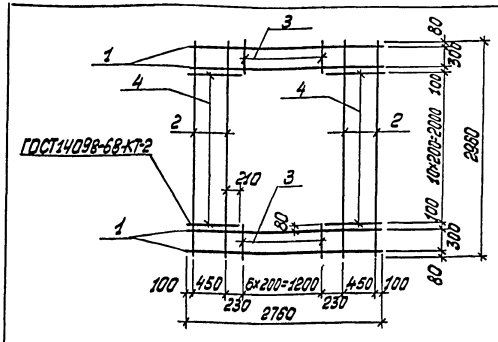

Формат	Зона	Позиц.	Обозначение	Наименование	Кол.	Примечание
				Документация		
12			ТПА-II-450-264.84 -КЖИ-ТТ	Технические требования к изготовлению арматурных и закладных изделий.		
				Детали		
Б.Ч		1		⌀16AIII ГОСТ 5781-82 ℓ=2760	4	4,4 кг
Б.Ч		2		⌀14AIII ГОСТ 5781-82 ℓ=2960	4	3,6 кг
Б.Ч		3		⌀14AIII ГОСТ 5781-82 ℓ=460	14	0,6 кг
Б.Ч		4		⌀16AIII ГОСТ 5781-82 ℓ=760	22	1,2 кг

Альбом V. Вып. 1

ТПА-II-450-264.84

Инв.№ подл. | Подпись и дата | Взам. инв.№

Провер.	Азарова		
Исполн.	Нечаева		
Ст. инж.	Михно		
Рук. брига	Хоробецкая		
ГИП	Альшиц		
Нач. отд.	Савинкин		

ТПА-II-450-264.84 -КЖИ-НС2

Сетка арматурная НС2

Стадия	Масса	Масштаб
РП	66,8	
Лист	Листов 1	

Госстрой СССР Киевский Промстройпроект

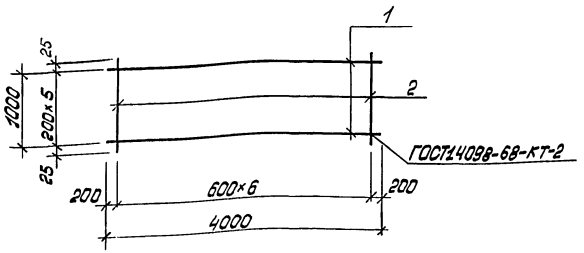

Формат	Зона	Позиц.	Обозначение	Наименование	Кол.	Примечание
				Документация		
11			ТПА-II-450-264.84 КЖИ-ТТ	Технические требования к изготовлению арматурных и закладных изделий.		
				Детали.		
Б4		1		⌀12AIII ГОСТ5781-82 ℓ=4000	6	3,56кг
Б4		2		⌀8AI ГОСТ5781-82 ℓ=1050	7	0,4кг

Инв.№ подл. | Подпись и дата | Взам.инв.№ | ТПА-II-450-264.84 альбом V вып.1

Ст.инж.	Михно	
Рук.бриг.	Коровецкая	
Гл.инж.пр.	Альшиц	
Нач.отд.	Совыскан	

ТПА-II-450-264.84 -КЖИ-НС3

Сетка арматурная НС3

Стадия	Масса	Масштаб
РП	24,3	
Лист	Листов 1	

Госстрой СССР Киевский Промстройпроект

gost.e-ecolog.ru

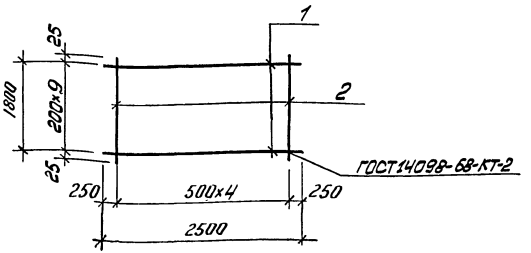

Формат	Зона	Позиц.	Обозначение	Наименование	кол.	Примечание
				Документация		
12			ТПА-II-450-264.84 -КЖИ-ТТ	Технические требования к изготовлению арматурных изделий.		
				Детали		
Б4		1		⌀12AIII ГОСТ 5781-82 ℓ=2850	10	2,2кг
Б4		2		⌀8AI ГОСТ 5781-82 ℓ=1250	5	0,7кг

Инв.№ подл. | Подпись и дата | Взам.инв.№ | ТПА-I-450-264.84 альбом V вып.1

Провер.	Азарова	
Исполн.	Исчаева	
Ст.инж.	Михно	
Рук.бр.	Коровецкая	
Гл.инж.пр.	Альшиц	
Нач.отд.	Совыскан	

ТПА-II-450-264.84 -КЖИ-НС4

Сетка арматурная НС4

Стадия	Масса	Масштаб
РП	25,5	
Лист	Листов 1	

Госстрой СССР Киевский Промстройпроект

Акт 11.12.84.