ТИПОВОЙ ПРОЕКТ
А-II-450-264.84

СКЛАД МАТЕРИАЛОВ

Альбом III

ТЕХНОЛОГИЧЕСКИЕ ЧЕРТЕЖИ. ЭЛЕКТРОТЕХНИЧЕСКИЕ ЧЕРТЕЖИ.
ЧЕРТЕЖИ ПО СВЯЗИ И СИГНАЛИЗАЦИИ

gost.e-ecolog.ru

ТИПОВОЙ ПРОЕКТ
А-II-450-264.84

СКЛАД МАТЕРИАЛОВ

Альбом III

СОСТАВ ПРОЕКТА

АЛЬБОМ I	Архитектурно-строительные чертежи Выпуск I – Вариант решения в сухих грунтах Выпуск 2 – Вариант решения в водонасыщенных грунтах
АЛЬБОМ II	Чертежи санитарно-технических систем
АЛЬБОМ III	Технологические чертежи. Электротехнические чертежи. Чертежи по связи и сигнализации
АЛЬБОМ IУ	Заказные спецификации
АЛЬБОМ У	Строительные конструкции и изделия Выпуск I – Вариант решения в сухих грунтах Выпуск 2 – Вариант решения в водонасыщенных грунтах
АЛЬБОМ УI	С м е т ы Выпуск I – Объектные сметы и сметы к архитектурно-строительным чертежам для варианта решения в сухих грунтах Выпуск 2 – Объектные сметы и сметы к архитектурно-строительным чертежам для варианта решения в водонасыщенных грунтах Выпуск 3 – Сметы к чертежам санитарно-технических систем Выпуск 4 – Сметы к технологическим чертежам электротехническим чертежам, чертежам по связи и сигнализации
АЛЬБОМ УП	Ведомости потребности в материалах и ведомости объемов строительно-монтажных работ к архитектурно-строительным чертежам Выпуск I – Вариант решения в сухих грунтах Выпуск 2 – Вариант решения в водонасыщенных грунтах
АЛЬБОМ УШ	Ведомости потребности в материалах и ведомости объемов строительно-монтажных работ к санитарно-техническим, технологическим, электротехническим чертежам, чертежам по связи и сигнализации

РАЗРАБОТАН
ГИПРОНИИЭЛЕКТРО

ГЛАВНЫЙ ИНЖЕНЕР ИНСТИТУТА УКСУСНИКОВ Г.В.
ГЛАВНЫЙ ИНЖЕНЕР ПРОЕКТА СМИРНОВ Ю.А.

УТВЕРЖДЕН
ГОССТРОЕМ СССР
/протокол от II.II.83г./

ВВЕДЕН В ДЕЙСТВИЕ
ГПИ "КИЕВСКИЙ ПРОМСТРОЙПРОЕКТ"
с 0I.0I.I984г.
/приказ № 85 от I2.I2.I983г./

Привязан

Инв.№

СОДЕРЖАНИЕ АЛЬБОМА

Лист №	НАИМЕНОВАНИЕ	№№ страниц
-	Титульный лист	I
-	Содержание альбома	2
-	Пояснительная записка	3
	КОМПЛЕКТ ТМ	
I	План расположения технологического оборудования склада	4
	КОМПЛЕКТ ЭС	
I	Силовое электрооборудование.Планы и принципиальная однолинейная схема для I климатической зоны	5
2	Силовое электрооборудование. Планы и принципиальная однолинейная схема для II климатической зоны	6
3	Силовое электрооборудование.Планы и принципиальная однолинейная схема для III климатической зоны	7
4	Силовое электрооборудование.Планы и принципиальная однолинейная схема для IУ климатической зоны	8
5	Электроосвещение.План на отм. - 4,8 для I-II-III-IУ климатических зон	9
6,7	Ведомость электрооборудования и материалов для силового электрооборудования и электроосвещения	I0,II
	КОМПЛЕКТ АВ	
I	Схема внешних проводок и план расположения	I2
2	Схема функциональная. Управление задвижкой	I3
3	Схема электрическая принципиальная. Управление задвижкой	I4
	КОМПЛЕКТ СС	
I	Сети связи и сигнализации на плане отм. - 4,800	I5

Инв.№подл | Подпись и дата | Взамен №

Привязан

Инв.№

ТП А - П - 450 - 264.84 Альбом III

Склад материалов | Стад. РП | Лист I | Листов

Содержание альбома

Нач.от.Интрилитатор
Гл.инж.пр.Смирнов

ГИПРОНИИЭЛЕКТРО г.Москва

Пояснительная записка

I. Технологическая часть

Склад материалов и оборудования предназначен для хранения негорючих материалов /метизы, мелкие запасные части, инструмент и т. п./ и разного оборудования /электродвигатели малых габаритов, штампы, оргтехоснастки, редукторы и т. п./.
Категория помещения „Д" – по СНиП-II М. 2-72. Складирование осуществляется в ящичной металлической таре грузоподъемностью 250кгс на металлических стеллажах.
В качестве стеллажей используются нары металлические трехярусные.
Операции загрузки и выгрузки материалов складирования осуществляются при помощи подъемника непрерывного действия марки ПНД-2, расположенного в тамбурном отделении. Внутри склада перемещение материалов, а также загрузка стеллажей производится тележкой-штабелером на ручном ходу с гидравлическим приводом подъема груза. Максимальная грузоподъемность штабелера-250кгс.
Высота подъема – 2.0 метра.
Все операции по обслуживанию склада материалов производятся персоналом в количестве 2-х человек в смену. Количество рабочих смен-2.
Емкость хранения склада составляет 30,0 тонн.
Общая полезная площадь хранения-216 кв. метров.

II. Электротехническая часть

Электротехническая часть разработана согласно техническому заданию для строительства складов в I, II, III, IV климатических зонах в сухих и водонасыщенных грунтах.
По надежности электроснабжения электроприемники относятся ко второй категории. Напряжение питающей сети 380/220в.
Проект разработан в соответствии с требованиями УЭ76, СНиП II-II-77 и СНиП II-104-76.
Условные обозначения на планах приняты по ГОСТ 2.754-72

ЭЛЕКТРООБОРУДОВАНИЕ

Для склада, размещаемого в I, II климатических зонах, питание электроэнергией предусмотрено от одного источника.
Для склада, размещаемого в III, IV климатических зонах, питание электроэнергией предусмотрено от двух источников-основного и резервного.
Основное питание предусматривается от ближайшего источника электроэнергии.
Резервное питание предусматривается кабелем от внешнего защищенного источника – дизельной электростанции.
Вводы питающих кабелей в склад производятся через закладные стальные трубы, запроектированные в архитектурно-строительной части проекта, с последующей заделкой сальников уплотняющей массой. Для восприятия возможной осадки корпуса, кабельные вводы у наружной стены корпуса выполнить с компенсационной петлей (в коробе).
Марка, сечение, длина и место ввода питающих кабелей уточняются при привязке проекта.

У мест ввода питающих кабелей в склад предусмотрена установка вводных устройств – ящиков с рубильниками и предохранителями. Напряжение электроприемников – 380 в.
Управление электродвигателями вентиляционных агрегатов – местное.
Высота установки от пола до низа переключателя, автоматических выключателей, магнитных пускателей и кнопочных постов управления – 1,4 м.

Электроосвещение

Проектом предусмотрено рабочее и ремонтное освещение, выполняемое светильниками с лампами накаливания.
Управление рабочим освещением предусмотрено выключателями, устанавливаемыми у входов в отдельные помещения.
Ремонтное освещение осуществляется ручными переносными светильниками с защитной сеткой. Напряжение ламп рабочего освещения – 220в, напряжение сети ремонтного освещения – 36 в.
Аварийное освещение обеспечивается 5-ю переносными аккумуляторными фонарями, которые хранятся на складе инвентаря объекта.

Защитное зануление

Проектом предусмотрено защитное зануление всех металлических нетоковедущих частей электрооборудования и электрических сетей. В качестве зануляющих проводников используются:

- нулевые жилы и металлические оболочки (кроме свинцовых) питающих кабелей, соединенные с заземленными нулевыми точками источников питания;
- специальные жилы кабелей (проводов) распределительной сети силового электрооборудования;
- нулевые проводники сети электроосвещения.

III. Автоматизация

На случай аварии в наружных канализационных сетях проектом предусматривается автоматическое закрывание задвижки на выпуске бытовой канализации из помещения. Задвижка с электроприводом устанавливается на трубопроводе в приямке. Закрывание задвижки осуществляется при полном заполнении отводящей канализационной трубы, при этом подается звуковой сигнал в помещение. Открывание задвижки осуществляется вручную.

IV. Связь и сигнализация

Проект связи и сигнализации разработан в соответствии со СНиП-II-II-77 и СНиП-II-10-74.
Помещение склада оборудуется телефонной и радиосвязью. Телефонная связь осуществляется путем подсоединения к местной (городской) радиотрансляционной сети или радиоузлу пункта управления. Виды связи, тип, сечение кабелей и присоединение определяются, а места вводов сетей в помещение, предусмотренные в строительной части, уточняются при привязке проекта. Прокладка сетей связи подземная.

										ТП А-II-450-264.84			Альбом III
				Привязан						Склад материалов	Стад.	Лист	Листов
											РП	1	
								Нач. отд.	Интрилигатор	Пояснительная записка	ГИПРОНИИЭЛЕКТРО г. Москва		
								Гл. инж. пр.	Смирнов				
Инв. №													

20132-04 4

Инв. № подл. | Подпись и дата | Взам. №

Пров. Опекунов 25.12.85г

Коп. [signature]

План на отм. 0.000

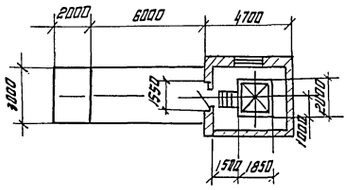

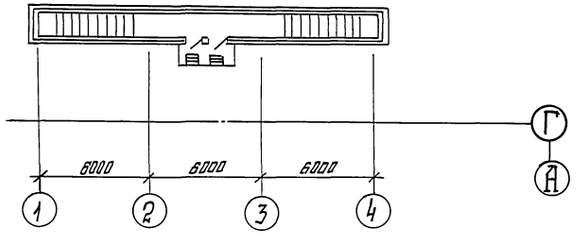

План на отм. - 4.800

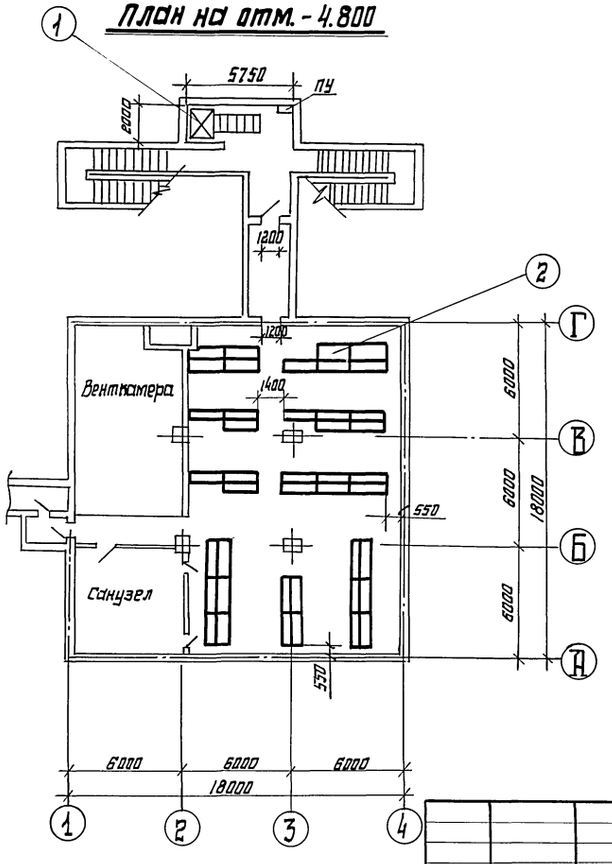

поз.	Обозначение	Наименование и характеристика	Кол.	Масса
1.	ПНД-2.000. 00-04	Подъемник непрерывного действия Грузоподъемность - 400 кг.		
	Опытный завод	Высота подъема - 4.8 м		
	"Киевторг-маш"	Габариты (д.л. х шир. х выс.) 6230×1570×6220		
		Производительность - 48.7 т/ч.	1	2.256
2	У-02-03	Нары высокие металлические 3х-ярусные тип II		
	ГПИ-1, г. Москва	Габаритные размеры (д.л. × шир. × выс.) 1800×550×2150	42	0.202
б/п	ШМГ-250	Штабелер магазинный гидравлический		
	Опытный завод "Киевторг маш."	Грузоподъемность - 250 кг Высота подъема - 2.0 м Габариты (д.л.× шир.) 1104×874 Высота с поднятой рамой - 2686	2	0.147
б/п	Черт. N 753027-01	Тара ящичная металлическая Грузоподъемность - 250 кг.		
	СКБС г. Москва	Габариты 800×600×350	200	0.03

ГИП	Смирнов	
Нач. отд.	Шмытинский	
Рук. гр.	Панков	
Исполн.	Денисов	
Пробер.	Полухин	

ТПА-II-450-264.84 ТМ альбом III

Склад материалов

План расположения техн. оборудования склада.

Стадия	Лист	Листов
Р	1	

ГИПРОНИИЭЛЕКТРО г. Москва.

Привязан

Инв. №

Инв. № подл. | Подпись и дата | Взам. инв. № | Рук. гр.

План на отм. -4.800 м 1:50

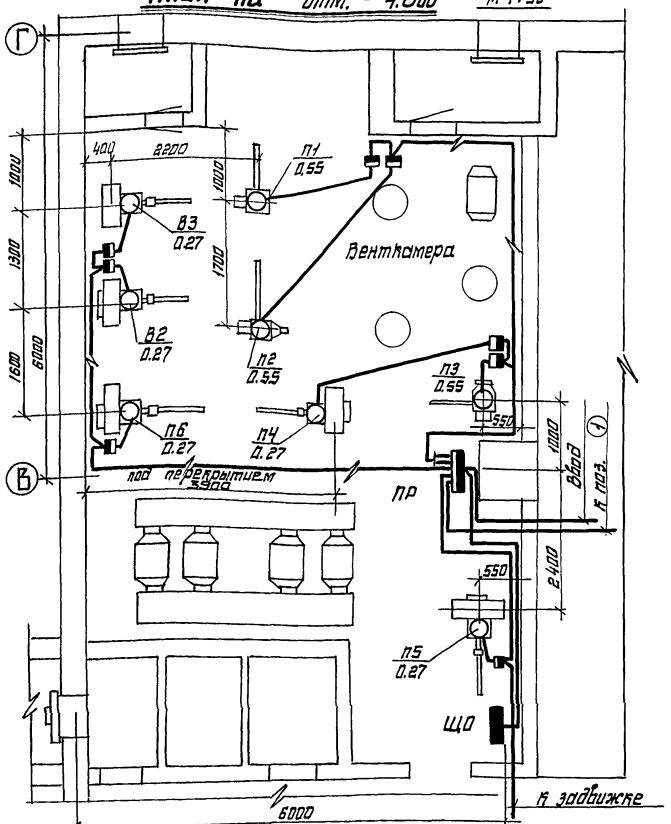

План на отм. -4.800 для I II III IV климатических зон. м 1:200

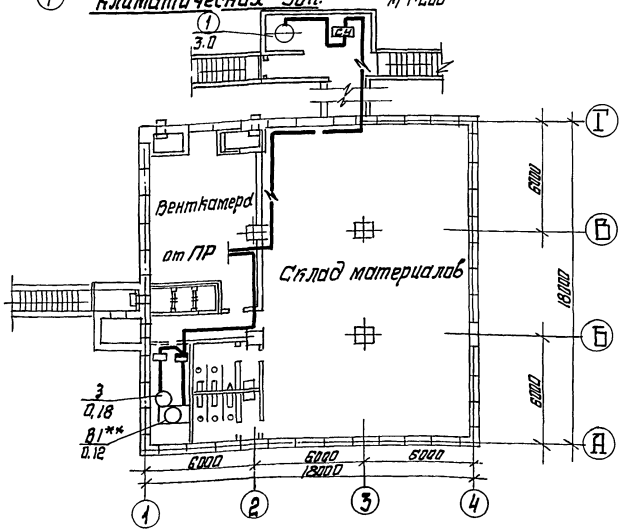

Принципиальная одналинейная схема распределительной сети 380/220 В

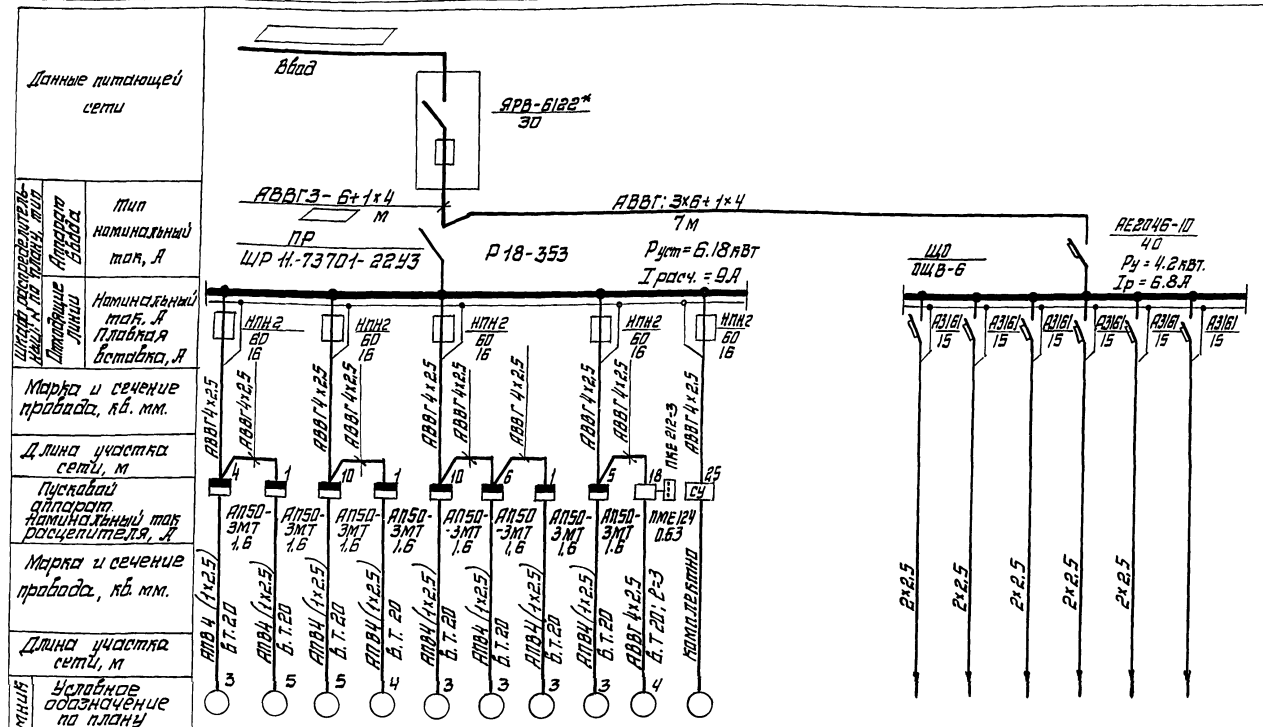

1. Пояснительную записку см. стр 3.
2. Автоматические выключатели и пускатели устанавливаются на высоте 1,5 м от пола.
3. ** Ящик с блоком рубильник-предохранитель устанавливается в месте ввода питающего кабеля.
4. ** Только для III и IV зоны.

ГИП	Смирнов	
Нач.отд	Немцова	
Гл.спец.	Рацкун	
Рук.гр.	Фельдман	
Ст.инж.	Свирина	

ТП-А-II-450-264.84 ЭС альбом III

Склад материалов

Стадия	Лист	Листов
Р	1	

Силовое электрооборудование План и принципиальная одналинейная схема. 15 климатическая зона.

ГИПРОНИИЭЛЕКТРО, г. Москва

привязан

инв. №

Инв.№ подл. | Подпись и дата | Взам. инв.№

20132-04 6

План на отм. - 4.800, м 1:50

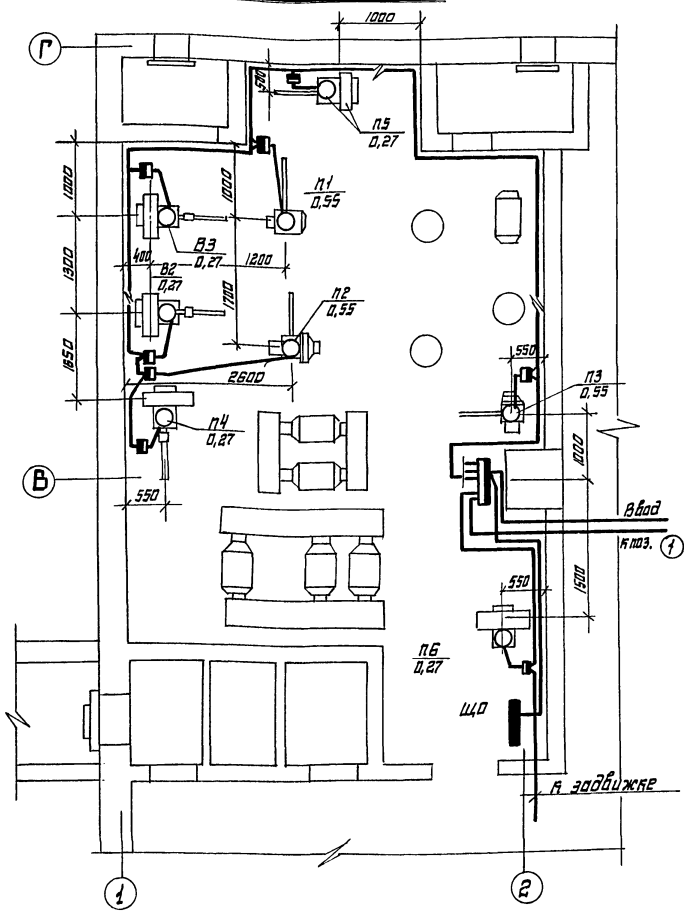

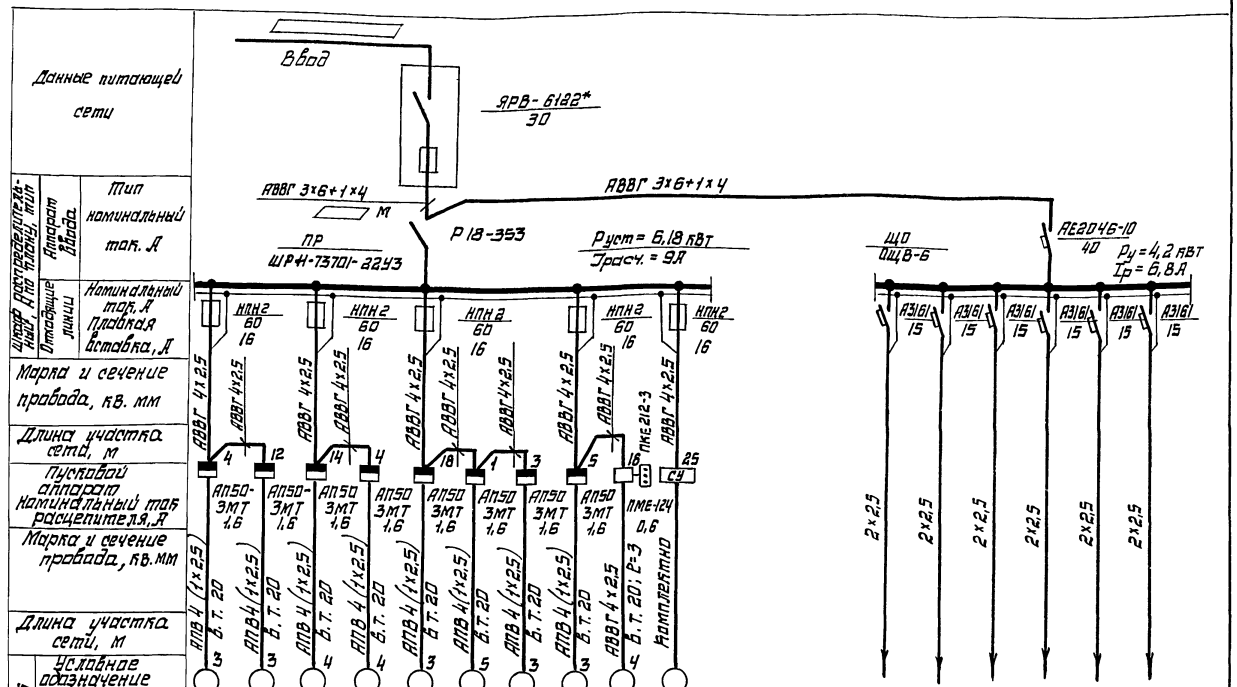

Электроприемник																	
Условное обозначение по плану																	
N по плану	П3	П5	П1	В3	В2	П2	П4	П6	3	1		1	2	3	6	5	4
Тип	4А63В2У3	АОЛ-21-4	4А63В2У3	4А71А6У3	4А71А6У3	4А63В2У3	АОЛ-21-4	АОЛ21-4									
Номинальная мощность, кВт	0,55	0,27	0,55	0,37	0,37	0,55	0,27	0,27	0,18	3,0		1,3	0,7	0,3	1,1	0,8	
Ток	1,33/6,0	0,8/3,0	1,33/6,0	0,8/3,0	0,8/3,0	1,33/6,0	0,8/3,0	0,8/3,0	0,5/2,5	6,1		6	3,2	1,4	5	3,6	
Наименование механизма и N по технологическому проекту	Приточная система	— " —	— " —	Вытяжная система	— " —	Приточная система	— " —	— " —	Задвижка	Подъемник		Электроосвещение	— " —	— " —	— " —	— " —	Резерв

1. Пояснительную записку см. стр. 3
2. Автоматические выключатели и пускатели устанавливаются на высоте 1,5м от пола.
3* Ящик с блоком рубильник-предохранитель устанавливается в месте ввода питающего кабеля.
4. План с расположением задвижки и подъемника поз. 1 см. лист 1.

ГИП	Смирнов	
Нач. отд	Немцова	
Гл. спец.	Райцын	
Рук. гр.	Фельдман	
Ст. инж.	Свирина	

Привязан

Инв. N

ТП-А-II-450-264.84 ЭС альбом III

Склад материалов

Стадия	Лист	Листов
Р	2	

Силовое электрооборудование. План и принципиальная однолинейная схема. II климатическая зона.

ГИПРОНИИЭЛЕКТРО, г. Москва

20132-04 7

Инв. N подл. | Подпись и дата | Взам. инв. N

План на отм. 4.800 м 1:50

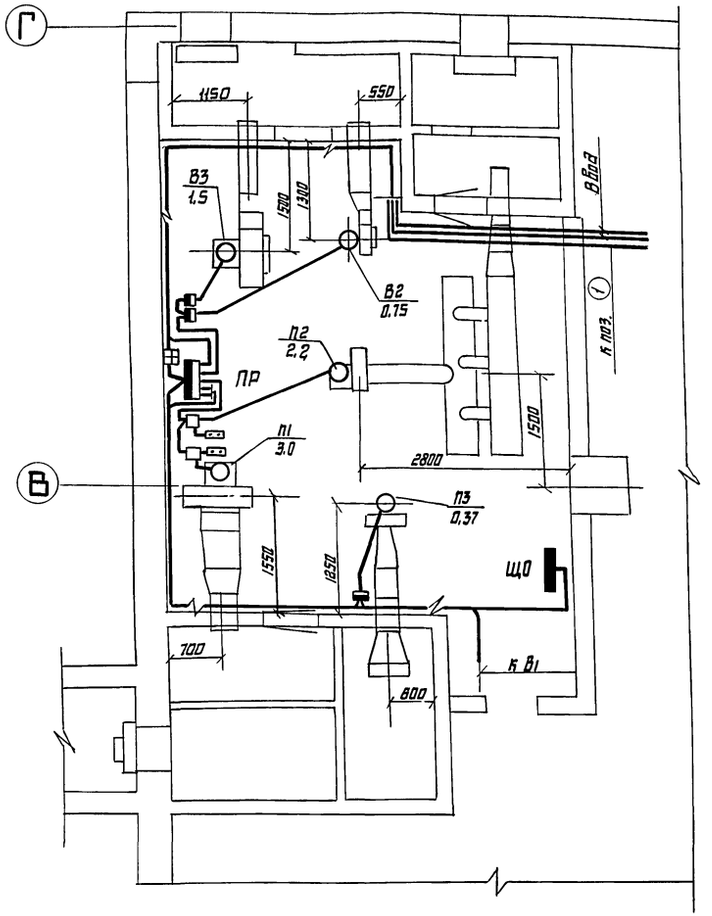

1. Пояснительную записку см. стр. 3
2. Автоматические выключатели и пускатели устанавливаются на высоте 1,5 м от пола.
3. Ящик с блоком рубильник - предохранитель устанавливается в месте ввода питающего кабеля.
4. План с расположением задвижки, подъемника поз. (1) и В1 см. лист 1.

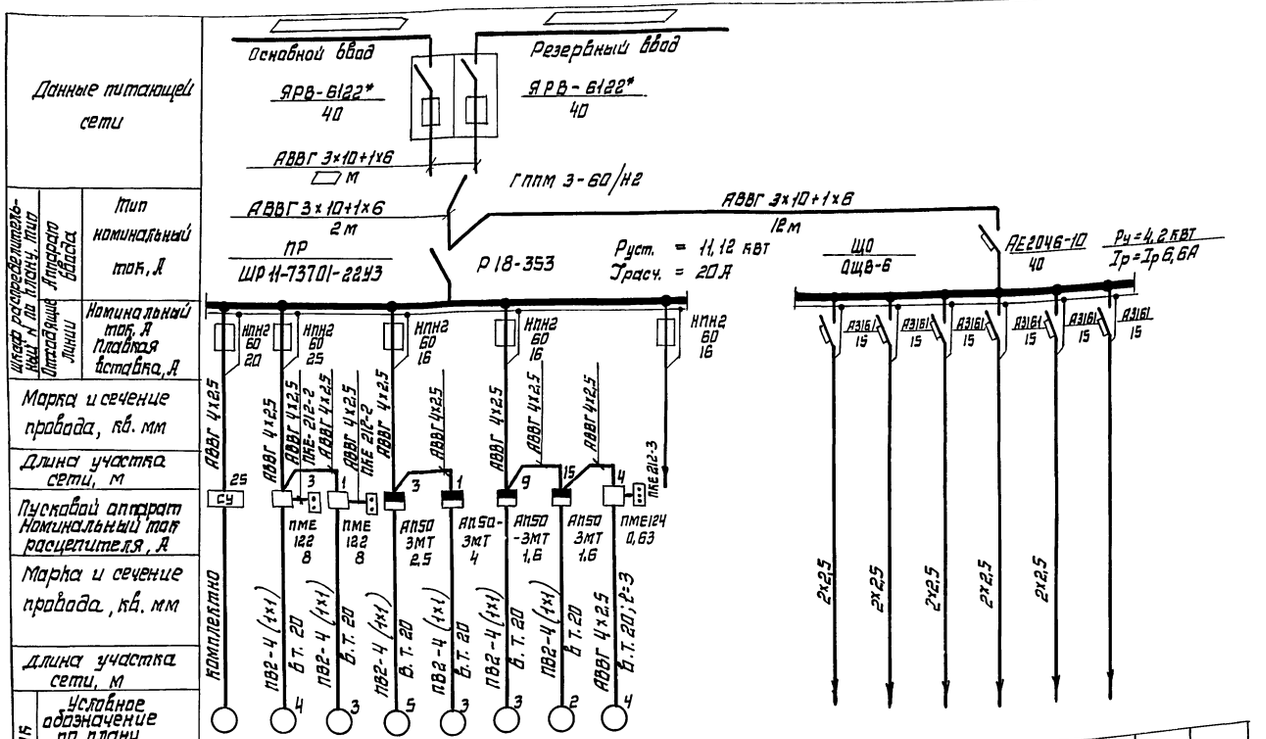

ГИП	Смирнов		ТП-А-II-450-264.84 ЭС альбом III
Нач. отд.	Немцова		
Гл. спец.	Райцин		
Рук. гр.	Фрейдман		
Ст. инж.	Свирина		Склад материалов
Привязан			Стадия Р; Лист 3; Листов
Инв. №			Силовое электрооборудование план и принципиальная однолинейная схема. III климатическая зона.
			ГИПРОНИИЭЛЕКТРО г. Москва

Инв. № подл. | Подпись и дата | Взам. инв. №

План на отм. -4.800 м1:50

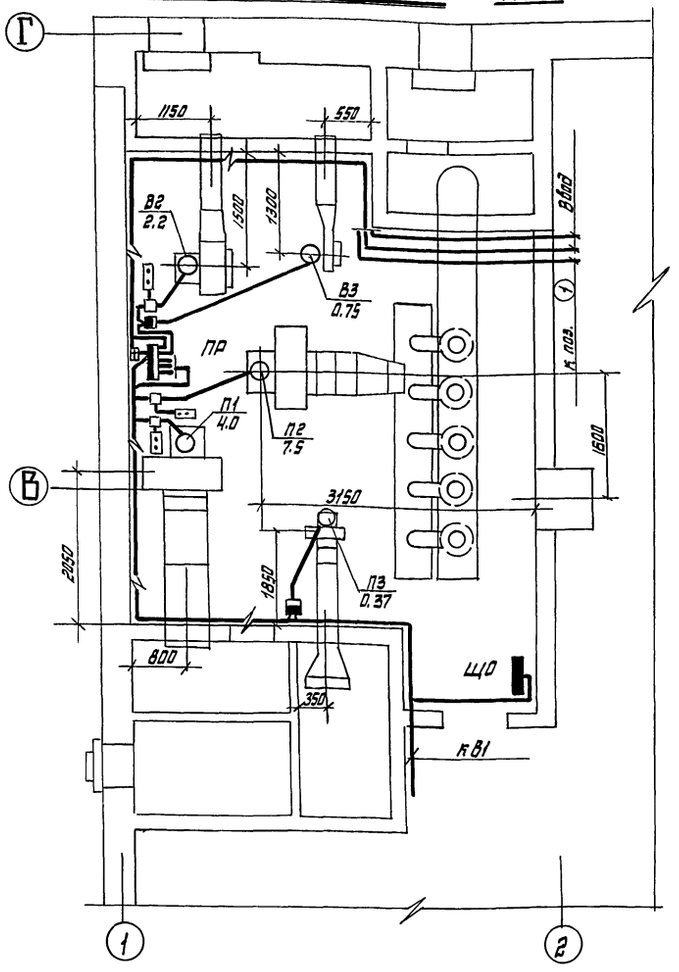

1. Пояснительную записку см. стр. 3
2. Автоматические выключатели и пускатели устанавливаются на высоте 1,5 м. от пола.
3* Ящик с блоком рубильник-предохранитель устанавливается в месте ввода питающего кабеля.
4. План с расположением задвижки подъемника поз 1 и В1 см. лист 1.

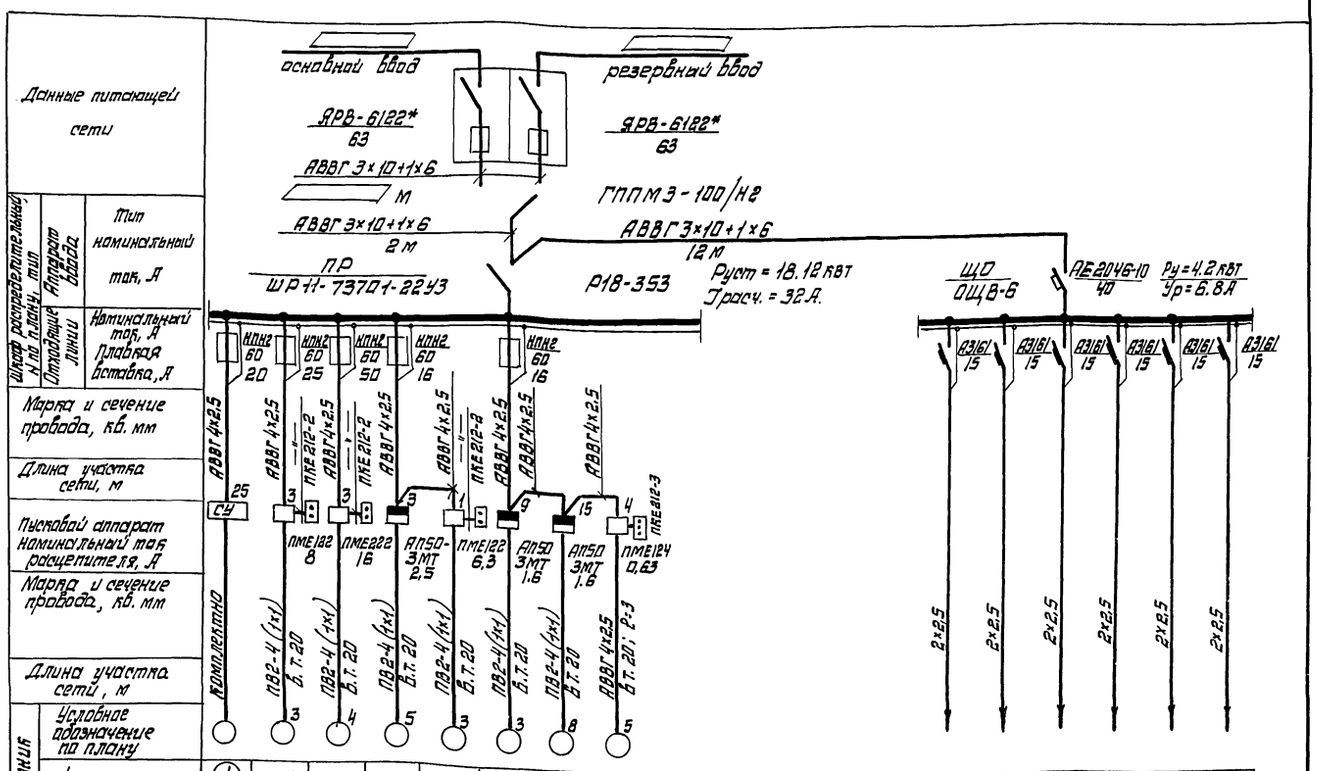

Электроприемник	№ по плану	1	П1	П2	В3	В2	П3	В1	3						1	2	3	6	5	4
	Тип		4А100L4У3	4А132С4У3	4А71А2У3	4А90L4У3	4А63А2У3	4А56В4У3												
	Номинальная мощность, кВт	3.0	4.0	7.5	0.75	2.2	0.37	0.12	0.18						1.3	0.7	0.3	1.1	0.8	
	Ток Iн / Iп	6.7 / 40.2	7.8 / 58.5	14.9 / 112.0	1.7 / 9.3	4.7 / 30.6	0.93 / 4.2	0.32 / 1.28	0.5 / 2.5						6	3.2	1.4	5	3.6	
	Наименование механизма и № по технологическому проекту.	Подъемник	Приточная система	—"—	Вытяжная система	—"—	Приточная система	Вытяжная система	Задвижка						Электрораспределение	—"—	—"—	—"—	—"—	Резерв

ГИП	Смирнов		ТП-А-II-450-264.84 ЭС альбом III
Нач. отд.	Немцова		
Гл. спец.	Рацкын		
Рук. груп.	Фельдман		
Ст. инж.	Свирина		
Привязан			Склад материалов — Стадия: Р; Лист: 4; Листов:
Инв. N			Силовое электрооборудование, план и принципиальная однолинейная схема. IV климатическая зона. — ГИПРОНИИЭЛЕКТРО, г. Москва.

20132-04 9

Инв. N подл. | Подп. и дата | Взам. инв. N

План на отм. -4.800
м 1:100

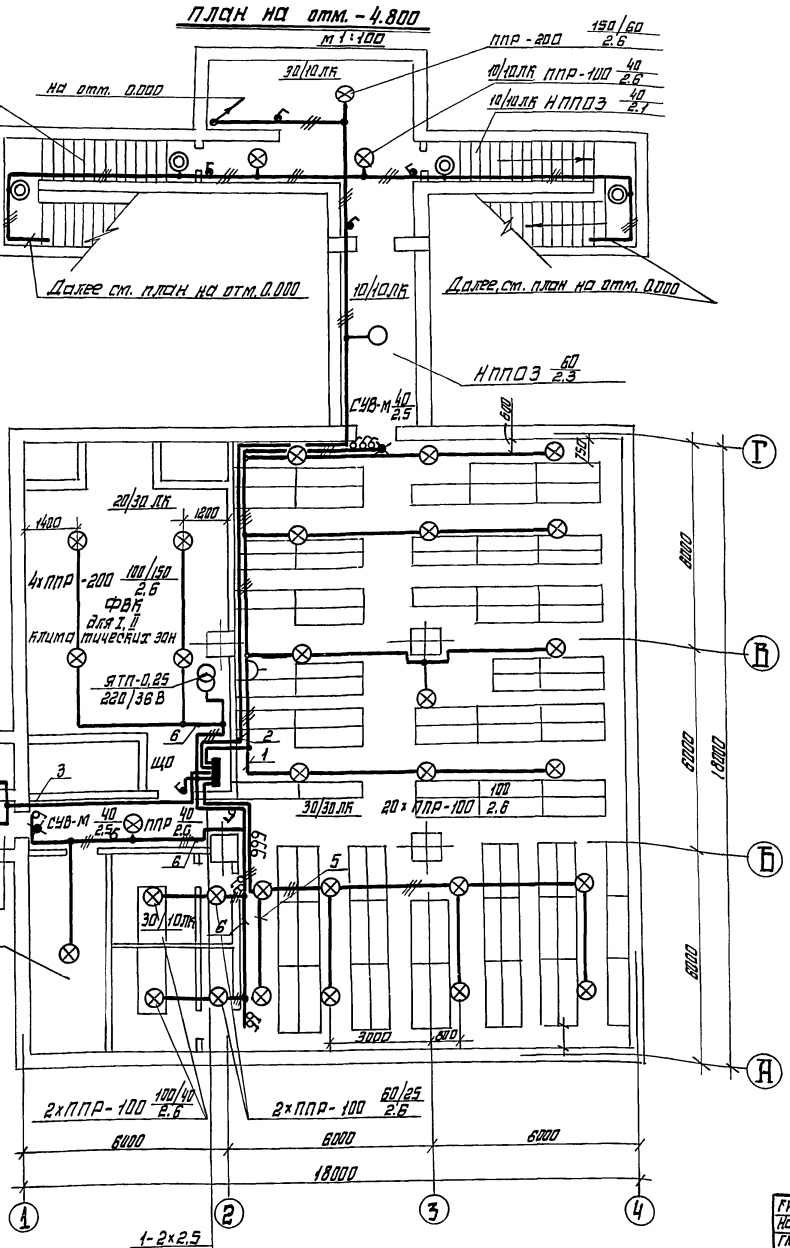

План на отм. 0.000
м-б 1:200

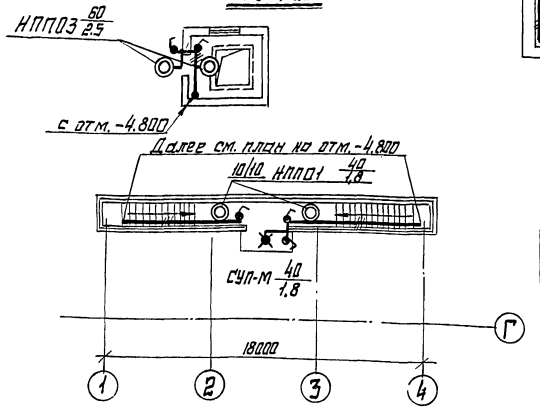

План на отм -0.000
м 1:200

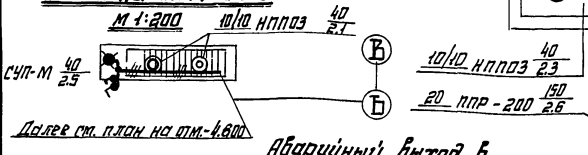

Аварийный выход в водонасыщенных грунтах
м 1:200

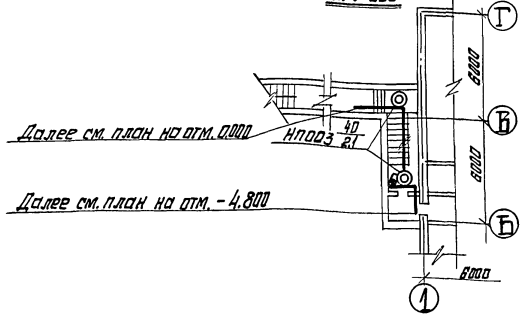

Установить равномерно по всей длине светильники через 3 м /количество светильников уточняется при привязке проекта./

Далее см. план на отм. 0.000

10/10 НППО3 40/2.1

20 ППР-200 150/2.6

1- 2х2,5
2- 2х2,5
3- 2х2,5
6- 2х2,5
5- 2х2,5
4- резерв.

Фрагмент плана (ФВК)
для III IV климатических зон.

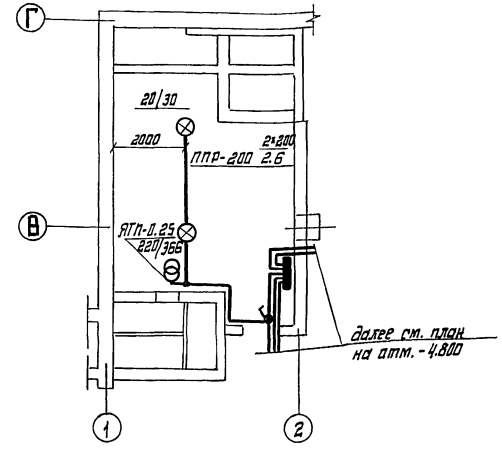

1. Пояснительную записку см. на стр. 3
2. На плане мощность лампы указана дробью: числитель означает мощность лампы для складского помещения
3. В числителе дроби минимальной нормируемой освещенности указана освещенность помещения при расположении в нем складских устройств
4. Принципиальную однолинейную схему распределительной сети см. на листах 1, 2, 3, 4.
5. Вся сеть освещения выполняется кабелем АВВГ
6. Количество светильников для аварийного выхода уточняется при привязке проекта.
7. Вариант планировки аварийного выхода выбирается в зависимости от грунтовых условий.
8. Помещение склада запроектировано для хранения негорючих материалов в негорючей упаковке.

ГИП	Смирнов		ТП-А-II-450-264.84 ЭС альбом III
Нач. отд.	Немцова		
Гл. спец.	Райцын		
Рук. гр.	Фельдман		Склад материалов
Ст. инж.	Маслова		Электроосвещение. План на отм.-4.800 для I, II, III, IV климатических зон.

Стадия	Лист	Листов
Р	5	

ГИПРОНИИЭЛЕКТРО г. Москва

Привязан

Инв. N

Взам. инв. N | Подп. и дата | Инв. N подл.

Ведомость электрооборудования и материалов для силового электрооборудования

№№ п/п	Наименование и техническая характеристика основного комплектующего оборудования приборов, арматуры, кабельных и др. изделий	Тип, марка, каталог и № чертежа	Единица измерения	Количество для климатической зоны I	II	III	IV	Примечания завод изготовитель
1	2	3	4	5	6	7	8	9
	2. Кабельные изделия.							
	Кабель силовой, с алюминиевыми жилами, без защитного покрова, ГОСТ 16442-80:							
2.1	4×2,5-0,66	АВВГ	м	90	115	—	—	Заводы электротехнической промышленности
2.2	3×6+1×4-0,66	—"—	—"—	7	7	—	—	
2.3	3×10+1×6-0,66	—"—	—"—	—	—	14	14	
2.4	Провод с алюминиевой жилой, ГОСТ 6323-79: 1×2,5-0,38	АПВ	—"—	120	120	—	—	
2.5	Провод с медной жилой ГОСТ 6323-79: 1×1-0,38	ПВ2	—"—	—	—	80	120	
2.6	Кабель контрольный с алюминиевыми жилами, ГОСТ-1508-78 5×2,5	АКВВГ	—"—	5	3	9	12	
	3. Трубы пластмассовые							
3.1	Труба винипластовая по ТУ6-05-1179-76 среднего типа, условное давление 6 кгс/см², прямая, длиной не менее 6 м, с условным проходом: 6-20		км	0,03	0,03	0,02	0,03	Бровар-ский завод
			Т	0,004	0,004	0,003	0,004	
3.2	Металл разного размера и профиля.		Т	0,05	0,05	0,05	0,05	

Ведомость электрооборудования и материалов для электроосвещения.

№№ п/п	Наименование и техническая характеристика основного комплектующего оборудования, приборов, арматуры, кабельных и других изделий	Тип, марка, каталог № чертежа	Единица измерения	Количество климатических зон I II	III IV	Примечания, завод изготовитель
1	2	3	4	5		6
	I Комплектные устройства для распределения энергии до 1000 В					
1.1.	Щиток осветительный с автоматом на вводе АЕ2046 с расцепителем 40 А и 8-ю автоматами на группах А-3161 с тепловыми расцепителями на токи 15А. Степень защиты Iр20 ГОСТ 14254-80.	ОЩВ-6	шт	1	1	Заводы Главэлектро монтажа ммсс
	2. Трансформаторы					
2.1.	Ящик с понижающим трансформатором ОСО-0,25 250 ВА 220/36 В с предохранителями Е 27. Степень защиты I 30 по ГОСТ 14254-80.	ЯТП-0,25-1343	шт	1	1	Красноярский з-д Электромонтажных изделий
	3. Электроустановочные изделия.					
3.1	Выключатель однополюсный брызгозащищенный 250 В, 6 А ГОСТ 7397-69.	индекс 03620	шт	13	13	Завод электроизделий Главмосстроя
3.2	Выключатель однополюсный защищенный 250 В. 6А для открытой установки ГОСТ 7397-69	Индекс 03020	шт	13	13	УПП УТОГ г. Киев
3.3	Розетка штепсельная 2508, 6а двухполюсная защищенная общего применения. ГОСТ 7369-89.	Индекс 03220	шт	1	1	Упп Утос г. Киев
	Коробка ответвительная:					
3.4	трехрожковая.	кор-73	шт	70	70	
3.5	четырехрожковая.	кор-74	шт	10	10	
	4. Осветительные приборы источники света.					
	светильник подвесной с сеткой, для подвешивания на крюк с лампой накаливания					Тернопольский завод „Электроарматура"
4.1	до 200 ВТ	ппр-200	шт	6	4	
4.2	до 100 ВТ	ппр 100	шт	27	27	
4.3	светильник потолочный пылеепроницаемый с лампой накаливания мощностью до 100 Вт	НППО3-100-001Ц3	шт	15	15	Производственное объединение „электролуч" г. Москва
4.4.	световой указатель „Выход"	СУВ-М	шт	2	2	Казанский завод электроконструкций.
4.5	световой указатель.	СУП-М	шт	2	2	
	Лампа накаливания 220В с цоколем Е 27 ГОСТ 2239-79 мощностью:					
4.6	40 Вт	6215-225-40	шт	19	19	Московский электроарматурный завод
4.7	60 Вт	6215-225-60	шт	5	5	
4.8	100 Вт	6215-225-100	шт	26	24	
4.9	150 Вт	6215-225-150	шт	2	2	
4.10	200 Вт	6215-225-200	шт	—	2	
	5. Кабельные изделия					
	Кабель силовой, с алюминиевыми жилами поливинилхлоридной изоляцией. ГОСТ 16442-80:	АВВГ				
5.1	2×2,5-0,66		км	0,1	0,1	Завод Москабель
5.2	3×2,5-0,66		км	0,1	0,1	
5.3	3×6+1×4-0,66		км	0,01	—	
5.4	3×10+1×6-0,66		км	—	0,03	
	6. Металл					
6.1	Металл разного размера и профиля.		Т	0,05	0,05	

Привязан

Инв. №

ГИП	Смирнов		ТП-А-II-450-264.84 ЭС альбом III
Нач. отд	Немцова		
Гл. спец.	Рацкин		
Рук. груп.	Фельдман		
Ст. инж.	Свирина		Склад материалов — Стадия: Р; Лист: 7; Листов:
Ст. инж.	Маслова		Ведомость электрооборудования и материалов для силового электрооборудования и электроосвещения. — ГИПРОНИИЭЛЕКТРО г. Москва

Инв. № подл. | Подпись и дата | Взам. инв. №

Ведомость электрооборудования и материалов для силового электрооборудования

NN п/п	Наименование и техническая характеристика основного комплектующего оборудования, приборов, арматуры, кабельных и др. изделий.	Тип, марка, каталог и N° чертежа	Единица измерения	Количество для климатической зоны I	II	III	IV	Примечания, завод изготовитель
1	2	3	4	5	6	7	8	9
	1. Комплектные устройства для распределения энергии.							
1.1.	Шкаф силовой распределительный со степенью защиты оболочки IP22, с рубильником ввода Р17-353 на 250А, с 5 группами предохранителей НПН-2-60 на отходящих линиях, с плавкими вставками на ток 5х16А	ШРН-73701 2293	шт	1	1	—	—	Октябрьский завод нижегородский электроаппаратуры
1.2	Шкаф силовой распределительный со степенью защиты оболочки IP22, с рубильником ввода Р17-353 на 250А, с 5 группами предохранителей НПН 2-60 на отходящих линиях, с плавкими вставками на ток 3х16; 1х20; 1х25А	ШРН-73701 2293	шт	—	—	1	—	— " —
1.3	Шкаф силовой распределительный со степенью защиты оболочки IP22, с рубильником ввода Р17-353 на 250А, с 5 группами предохранителей НПН 2-60 на отходящих линиях, с плавкими вставками на ток 2х16; 1х20; 1х25; 1х50А.	ШРН-73701 2293	шт	—	—	—	1	— " —
1.4	Ящик распределительный, 60А, 380В, закрытого исполнения с трехполюсным рубильником и 3 предохранителями НПН-2 с плавкими вставками на ток 30А.	ЯРВ-6122	шт	1	1	—	—	— " —
1.5	Ящик распределительный, 60А, 380В, закрытого исполнения с трехполюсным рубильником и 3 предохранителями НПН-2 с плавкими вставками на ток 40А	ЯРВ-6122	шт	—	—	2	—	— " —
1.6	Ящик распределительный, 60А, 380В, закрытого исполнения с трехполюсным рубильником и 3 предохранителями НПН-2 с плавкими вставками на ток 63А.	ЯРВ-6122	шт	—	—	—	2	— " —
1.7	Переключатель трехполюсный на два направления с двумя нулевыми положениями на ток 40А; 380В.	ГПП МЗ-60/Н2	шт	—	—	1	—	
1.8	Переключатель трехполюсный на два направления с двумя нулевыми положениями на ток 63А, 380В.	ГПП МЗ-100/Н2	шт	—	—	—	1	
1.9	Автоматический выключатель с комбинированным расцепителем 1,6А.	АП50-3МТ	шт	8	8	2	2	Курский электроаппаратный завод
1.10.	Автоматический выключатель с комбинированным расцепителем 2,5А	АП50-3МТ	шт	—	—	1	1	
1.11.	Автоматический выключатель с комбинированным расцепителем 4А.	АП50-3МТ	шт	—	—	1	—	
1.12	Пост управления кнопочный для крепления к поверхности, с тремя толкателями черного и красного цвета с надписями „Открыть- закрыть- стоп" ТУ 16. 526-216. Степень защиты IP-23.	ПКЕ-212 ЗУЗ	шт	1	1	1	1	— " —
1.13	Пост управления кнопочный для крепления к поверхности, с двумя толкателями черного и красного цвета с надписями „Пуск- Стоп" ТУ16. 526-216. Степень защиты IP-23	ПКЕ-212 2У3	шт	—	—	2	3	
1.14	Пускатель магнитный реверсивный защищенного исполнения, с катушкой 380В. с 2_3+2р блок-контактами, с тепловым реле, с уставкой 0,63А.	ПМЕ-124	шт	1	1	1	1	— " —
	Пускатель магнитный нереверсивный защищенного исполнения с катушкой 380В, с 2_3+2р блок контактами, с тепловым реле, с уставкой							
1.15	8А	ПМЕ-122	шт	—	—	2	1	
1.16	6,3А	ПМЕ-122	шт	—	—	—	1	
1.17	Пускатель магнитный нереверсивный защищенного исполнения, с катушкой 380В, с 2_3+2р блок контактами, с тепловым реле, с уставкой 16А	ПМЕ-222	шт.	—	—	—	1	

Инв. N подл. | Подпись и дата | Взам. инв. N

Привязан

Инв. N

ГИП	Смирнов	
Нач. отд.	Нетцова	
Ст. спец.	Райцын	
Рук. гр.	Фрельман	
Ст. инж.	Свирина	

ТП-А-II-450-264.84 ЭС альбом III

Склад материалов.

Стадия	Лист	Листов
Р	6	

Ведомость электрооборудования и материалов для силового электрооборудования и электроосвещения.

ГИПРОНИИЭЛЕКТРО г. Москва

Фрагмент плана подвала

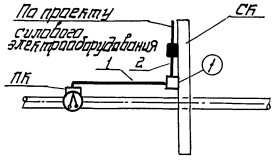

Условные обозначения	Наименование
▭	Прибор
▬	Соединительная и протяжная коробки
———	Провод в трубе
— — —	Провод в металлорукаве
①	Позиция прибора по спецификации
1	Номер трубы на схеме внешних соединений

Агрегат		Канализируемый подвал
Среда		Сточные воды
Место установки первичных приборов и отборных устройств		Трубопровод
№ установочного чертежа	первичных приборов	ТМ4/132-74
	отборных устройств	ТМ4 122-74
№ позиции по спецификации		1
Обозначение по электрической схеме		РУВ

Наименование	Марка и размер	Ед. изм.	Кол-во	Примечание
Провод установочный с медной жилой	ПГВ (1×0,75)	м	50	
Труба стальная водогазопроводная	Ду-20мм. Гост 3262-75	м	13	
Металлорукав гибкий	РЗ-Ц-Х Ду-15мм	м	8	
Протяжная коробка	ПК 90×200	шт	1	
Соединительная коробка	КСК-8	шт	1	

Фрагмент плана на отм. -4.800

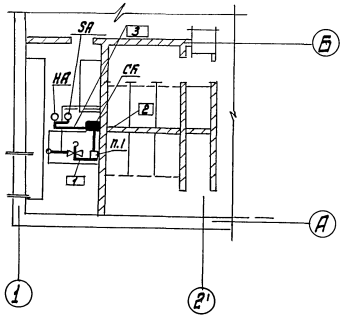

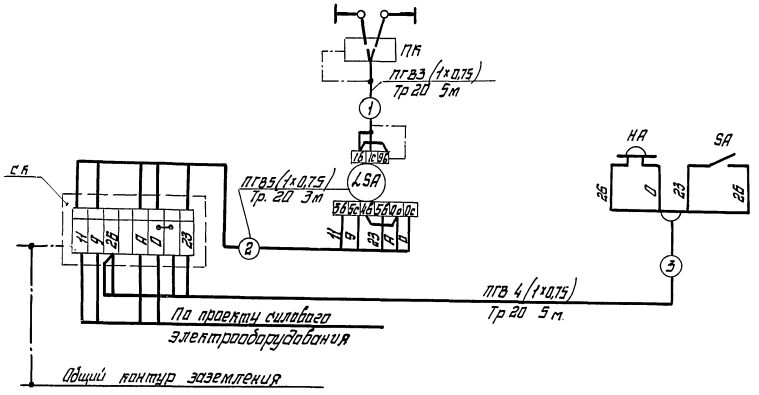

ГИП	Смирнов		ТП-А-II-450-264.84 АВ альбом-III
Нач. отд.	Ильичев		
Гл. спец.	Арановский		
Рук. гр.	Прохоренкова		
Н. контр.	Прохоренкова		
Инж.	Дьякова		Склад материалов. Стадия: РП; Лист: 1; Листов: 3
			Схема внешних проводок и план расположения. ГИПРОНИИЭЛЕКТРО, г. Москва

Привязан

Инв. N

Инв. N подл. | Подпись и дата | Взам. инв. N

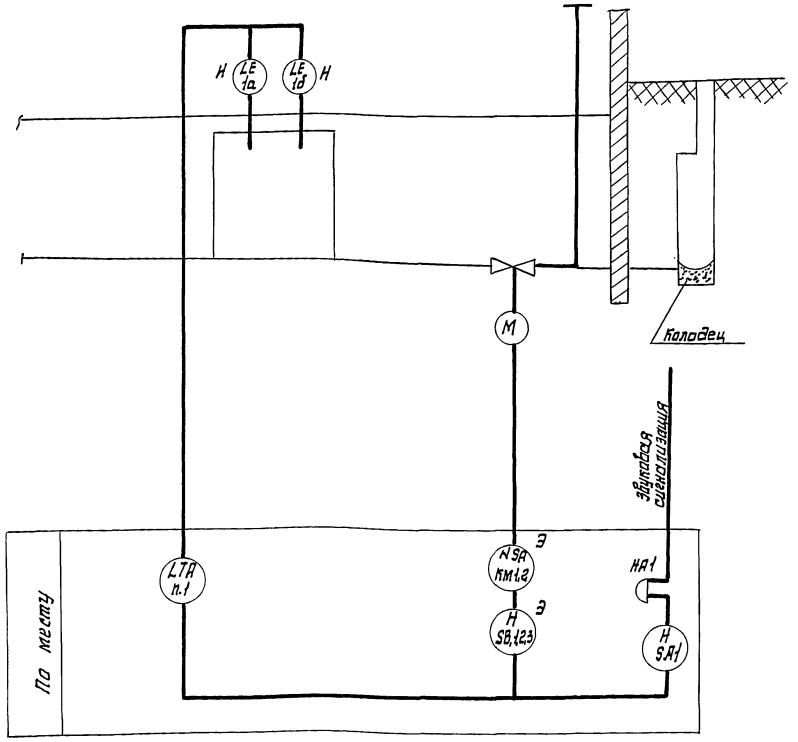

Примечание:

1. Цифра у прибора означает номер позиции по спецификации.
2. Приборы и аппараты с буквой „Э" заказываются по проекту силового электрооборудования.

Пояснение к схеме:

Система канализации нормально эксплуатируется при открытой задвижке. При достижении верхнего уровня в трубопроводе, задвижка автоматически закрывается по команде сигнализатора уровня.

Открытие задвижки производится по месту вручную.

Сигнал об аварийном переполнении системы должен быть передан в служебное помещение.

N п/п	N по функциональной схеме	Наименование и техническая характеристика	Тип и марка	Завод изготовитель	Единица измерения	Количество
1	1	Регулятор-сигнализатор уровня с двумя датчиками, длиной 0,25 м.	ЭРСУ-3	Завод „Теплоприбор", г. Рязань	шт	1
2		Провод установочный с медной жилой однопроволочный, сеч. 0,75 мм.	ПГВ ГОСТ 6323-71		м	50
3		Труба стальная водопроводная Ду-20 мм.	ГОСТ 3262-75		м	13
4		Металлорукав гибкий Ду-15 мм.	ГОСТ 3535-75 РЗ-Ц-Х		м	8
5		Протяжная коробка.	КЛ 90×200		шт.	1
6		Соединительная коробка.	КСК-8		шт.	1

Гл. инж. пр.	Смирнов		ТП-А-II-450-264.84 АВ альбом III
Нач. отд.	Ильичев		
Гл. спец.	Яроновский		
Рук. гр.	Прохоренкова		
Н. контр.	Прохоренкова		Склад материалов
Инж.	Дьякова		Стадия: РП; Лист: 2; Листов:
Привязан			Схема функциональная управление задвижкой.
Инв. N			ГИПРОНИИЭЛЕКТРО, г. Москва

Инв. N подл. | Подпись и дата | Взам. инв. N

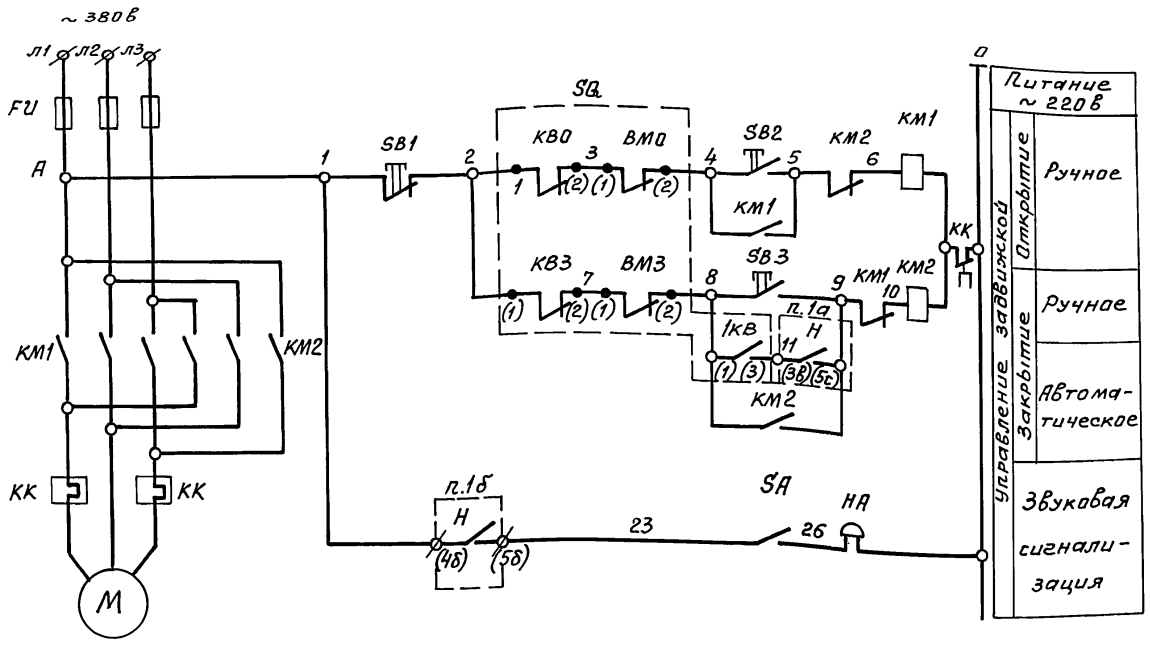

Диаграмма работы контактов конечных выключателей КВ0, КВ3, 1КВ

Наименование конечного выключателя	Обозначение контактов	Положение задвижки: Открыто	Закрыто
КВ0	1-2		■
КВ3	1-2	■	
1КВ	1-3	■	

Диаграмма работы контактов конечных выключателей ВМ0, ВМ3.

Наименование Выключателя	Обозначение контактов	Крутящий момент: Норма	Выше нормы
ВМ0	1-2	■	
ВМ3	1-2	■	

Примечание

Маркировка контактов конечных выключателей данная в скобках, соответствует маркировке на штепсельном разъеме или соединительной коробке привода задвижки.

Поз.	Обозначение	Наименование	Тип	Кол-во	Техническая характеристика	Примечание
		По месту				
	SQ	Выключатель конечный	—	5	—	Компл. с эл. прив. задвижки
	SB1 SB2 SB3	Кнопка управления	—	3	—	По проекту силового электрооборудования
	FU	Предохранитель	—	3	—	
	KM1 KM2	Пускатель магнитный	—	1	~ 220 в	
	KK	Тепловое реле	—	1		
п.1	A	Регулятор-сигнализатор уровня	ЭРСУ-3	1	~ 220 в	
	SA	Переключатель с рукояткой флажковой	ПКУ3-2-0102-У3	1	~ 220 в	
	HA	Звонок	ЗВП-220	1	~ 220 в	

Взам. инв. N | Подпись и дата | Инв. N подл.

Привязан

Инв. N

ГИП	Смирнов	
Нач. отд.	Ильичев	
Гл. спец.	Арановский	
Рук. гр.	Прохоренкова	
Н. контр.	Прохоренкова	
Инж.	Дьяква	

ТП-А-II-450-264.84 АВ альбом III

Склад материалов

Стадия	Лист	Листов
РП	3	

Схема электрическая принципиальная Управление задвижкой

ГИПРОНИИЭЛЕКТРО г. Москва

20132-04 15

Пров. Охотников 25.12.85г. Коп. Вершалец

План на отм. -4.800

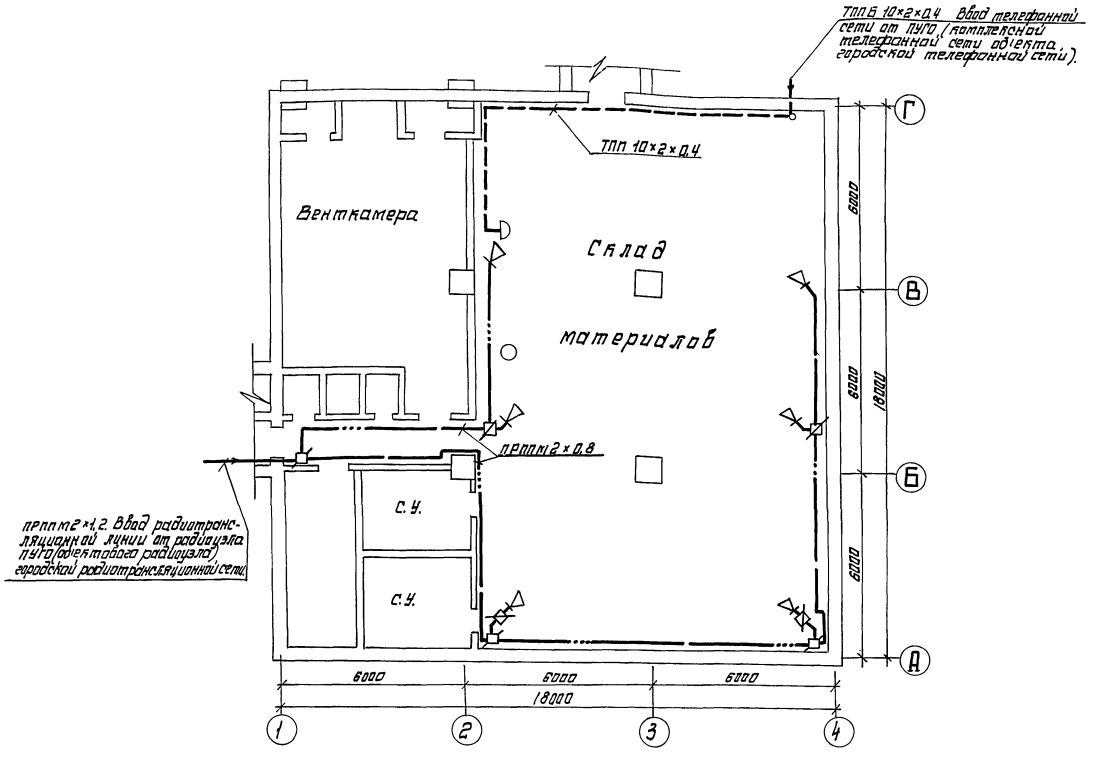

1. Вводы линий связи в подвале произвести через закладные трубы, предусмотренные в строительной части проекта, с последующей заливкой кабельной мастикой.
   Для телефонных и радиотрансляционных линий предусмотрены самостоятельные трубы.
2. Установку абонентских громкоговорителей произвести на высоте 2,2 м от уровня чистого пола.
3. Прокладка линий связи до распределительной коробки и от коробки до оконечных абонентских приборов производится открытым способом.

Ведомость оборудования и материалов.

NN п/п	Наименование и техническая характеристика основного комплектующего оборудования, кабелей, проводов и др. изделий.	Тип, марка, каталог, № черт.	Ед. изм.	Количество для климатических зон I, II	Количество для климатических зон III, IV	Примечание, завод изготовитель
1.	Аппарат телефонный	ТАСт-70 РТ2.184. ОТВ ТУ	шт.	1	1	телефон. з-д, г. Пермь
2	Громкоговоритель абонентский	„Латас" Г23.243. 006 ТУ	шт.	6	6	МРП
3	Кабель телефонный	ТППВ 10×2×0,4 ГОСТ 22498-77	М	5	5	
4	Кабель телефонный	ТПП 10×2×0,4 ГОСТ 22498-77	М	15	15	
5	Кабель радиофикации	ПРППМ 2×1,2 ТУ16.505. 755-75	М	5	5	
6	Кабель радиофикации	ПРППМ 2×0,8 ТУ16.505 755-75	М	60	60	
7	Коробка телефонная распределительная	КРТП-10 ГОСТ 8525-78	шт.	1	1	
8	Коробка универсальная ответвительная	УК-2 ГОСТ 10040-75	шт.	2	2	
9	Коробка универсальная ограничительная	УК-2Р ГОСТ 10040-75	шт.	4	4	
10	Муфта телефонная соединительная на кабель ТПП емк. 10×2	1СП-12 ТУ16.538 149-72	шт.	1	1	
11	Провод телефонный абонентский.	ТРП 2×0,4 ГОСТ 20575-75	М	15	15	

ГИП	Смирнов	
Нач. отд	Ильичев	
Рук. гр.	Фишбейн	
Испол.	Симагин	
Провер.	Степанова	

Привязан

Инв. №

ТП А-II-450-264.84 -СС альбом III

Склад материалов

Стадия Р | Лист 1 | Листов

Сети связи отм. -4.800.

ГИПРОНИИЭЛЕКТРО, г. Москва

20132-04

Инв. № подл. | Подпись и дата | Взам. инв. №
Гип. Ст. 214 Чинилкин Стеклов
gost.e-ecolog.ru