ТИПОВОЙ ПРОЕКТ

А-II -450-264.84

СКЛАД МАТЕРИАЛОВ

Альбом II

ЧЕРТЕЖИ САНИТАРНО-ТЕХНИЧЕСКИХ СИСТЕМ

20132-03

gost.e-ecolog.ru

ТИПОВОЙ ПРОЕКТ
А-II-450-264.84

СКЛАД МАТЕРИАЛОВ

Альбом II

СОСТАВ ПРОЕКТА

АЛЬБОМ I	Архитектурно-строительные чертежи Выпуск I – Вариант решения в сухих грунтах Выпуск 2 – Вариант решения в водонасыщенных грунтах
АЛЬБОМ II	Чертежи санитарно-технических систем
АЛЬБОМ III	Технологические, чертежи. Электротехнические чертежи. Чертежи по связи и сигнализации
АЛЬБОМ IУ	Заказные спецификации
АЛЬБОМ У	Строительные конструкции и изделия Выпуск I – Вариант решения в сухих грунтах Выпуск 2 – Вариант решения в водонасыщенных грунтах
АЛЬБОМ УI	С м е т ы Выпуск I – Объектные сметы и сметы к архитектурно-строительным чертежам для варианта решения в сухих грунтах Выпуск 2 – Объектные сметы и сметы к архитектурно-строительным чертежам для варианта решения в водонасыщенных грунтах Выпуск 3 – Сметы к чертежам санитарно-технических систем Выпуск 4 – Сметы к технологическим чертежам электротехническим чертежам, чертежам по связи и сигнализации
АЛЬБОМ УП	Ведомости потребности в материалах и ведомости объемов строительно-монтажных работ к архитектурно-строительным чертежам Выпуск I – Вариант решения в сухих грунтах Выпуск 2 – Вариант решения в водонасыщенных грунтах
АЛЬБОМ УШ	Ведомости потребности в материалах и ведомости объемов строительно-монтажных работ к санитарно-техническим, технологическим, электротехническим чертежам, чертежам по связи и сигнализации

РАЗРАБОТАН
ГПИ "КИЕВСКИЙ ПРОМСТРОЙПРОЕКТ"

ГЛАВНЫЙ ИНЖЕНЕР ИНСТИТУТА ХАРИТОНОВ И.Г.

ГЛАВНЫЙ ИНЖЕНЕР ПРОЕКТА АЛЬШИЦ В.Д.

УТВЕРЖДЕН
ГОССТРОЕМ СССР 83г
/протокол № от 11.11.83г/

ВВЕДЕН В ДЕЙСТВИЕ
ГПИ "КИЕВСКИЙ ПРОМСТРОЙПРОЕКТ"
с 01.01 1983 г
/приказ № 85 от 12/12 1983 г/

Лист	Наименование	№ № стр.
	Титульный лист	I
	Содержание альбома. Комплект чертежей марки ОВ и ВК	2
	Комплект ОВ	
I	Общие данные /начало/	3
2	Общие данные /продолжение/	4
3и	Общие данные /продолжение/	5
4	Общие данные /продолжение/	6
5	Общие данные /продолжение/	7
6	Общие данные /продолжение/	8
7и	Общие данные /продолжение/	9
8	Общие данные /окончание/	I0
9и	Принципиальная схема вентиляции I климатическая зона	II
I0и	План на отм. -4.800. Разрезы I-I, 2-2 I климатическая зона	I2
II	Схемы систем П1,П2,П3,П4,П5,ВЕ1,В2,В3 I климатическая зона	I3
I2и	Установка систем П1,П2,П3,П4,П5 I климатическая зона	I4
I3	Спецификации систем П1,П2,П3 I климатическая зона	I5
I4и	Спецификации систем П4,П5,ВЕ1,В2,В3 I климатическая зона	I6
I5и	Принципиальная схема вентиляции 2 климатическая зона	I7
I6и	План на отм. -4.800. Разрезы I-I, 2-2 2 климатическая зона	I8
I7	Схемы систем П1,П2,П3,П4,П5,П6,ВЕ1,В2,В3 2 климатическая зона	I9
I8и	Установка систем П1,П2,П3,П4,П5,П6 2 климатическая зона	20
I9и	Спецификации систем П1,П2,П3,П4 2 климатическая зона	2I

Лист	Наименование	№ № стр.
20и	Спецификации систем П5,П6,ВЕ1,В2,В3 2 климатическая зона	22
2I	Принципиальная схема вентиляции 3 климатическая зона	23
22	План на отм. -4.800. Разрезы I-I,2-2 3 климатическая зона	24
23	Схемы систем П1,П2,П3,В1,В2,В3 3 климатическая зона	25
24	Установка систем П1,П2,П3,В2,В3 3 климатическая зона	26
25	Спецификации систем П1,П2 3 климатическая зона	27
26	Спецификации систем П3,В1,В2,В3 3 климатическая зона	28
27	Принципиальная схема вентиляции 4 климатическая зона	29
28	План на отм. -4.800. Разрезы I-I,2-2 4 климатическая зона	30
29	Схемы систем П1,П2,П3,В1,В2,В3 4 климатическая зона	3I
30	Установка систем П1,П2,П3,В2,В3 4 климатическая зона	32
3I	Спецификации систем П1,П2 4 климатическая зона	33
32	Спецификации систем П3,В1,В2,В3 4 климатическая зона	34
33	Система отопления и теплоснабжения I и 2 климатические зоны	35
34	Система отопления и теплоснабжения 3 и 4 климатические зоны	36
35	Шибер размером I80xI80	37
36	Шибер размером 220x220	38
37	Шибер размером 350x350	39
38	Шибер размером 440x440 Ограждение входного патрубка вентилятора	40

Лист	Наименование	№ № стр.
39	Рамы для фильтров типа ФЯР Общий вид. Спецификация	4I
40	Рамы для фильтров типа ФЯР Детали. Узлы	42
4I	Подставки под вентиляторы ЭРВ600/300 и ЭРВ72-2	43
42	Подставки под вентилятор ЭРВ72-3 и фильтр-поглотитель ФП	44
	Комплект чертежей марки ВК	
I	Общие данные / начало /	45
2	Общие данные / продолжение /	46
3	Общие данные / окончание /	47
4	План с сетями водопровода и канализации в сухих грунтах/ Фрагмент плана, разрезы I-I; 2-2	48
5	План с сетями водопровода и канализации / в водонасыщенных грунтах/. План и разрезы приямка	49
6	Схемы систем В1, В10	50
7	Схемы систем К1, К13	5I

Взамен листа 20.12.85г Гл. инж. проекта /Анисимова/

ТП А-II-450-264.84 -ОВ-альбом II

Ст. инж.	Пугачева		
Рук. гр.	Фоменкова		
Гл. спец.	Горленко		
Гл. сант.	Волкова		
Нач. отд.	Загродский		
Гл. инж. пр.	Яльшиц		

Привязан

Инв. №

Склад материалов

Стадия	Лист	Листов
РП		

Содержание альбома. Комплект чертежей марки ОВ и ВК

Госстрой СССР Киевский Промстройпроект

20132-03 3

Инв. № подл. | Подпись и дата | Взам. инв. №

ПОЯСНИТЕЛЬНАЯ ЗАПИСКА

I. Общая часть

I.1. Типовой проект А-II-450 „Склад материалов и оборудования" разработан институтом „Киевский Промстройпроект" / ведущий/, институтом „ГипроНИИэлектро" г. Москва по плану типового проектирования Госстроя СССР на 1982 год, раздел XII, тема XII.1.1.13 на стадии рабочего проекта в соответствии с программой, согласованной НГО СССР и утвержденной Госстроем СССР.

I.2. Проект разработан в соответствии со СНиП II-11-77 „Защитные сооружения гражданской обороны", изменений и дополнений глав СНиП II-11-77 „Приложение к постановлению Госстроя СССР" от 14 июля 1980г. №103.

II. Отопление

II.1. Проект отопления разработан для применения в районах с расчетной зимней температурой для проектирования отопления -20°, -30°, -40°.

II.2. Внутренняя температура помещения склада материалов для всех районов принята равной 10°С.

II.3. В качестве теплоносителя для системы отопления используется горячая вода с параметрами 105-70°, получаемая от узла теплового ввода надземного здания.

II.4. В качестве нагревательных приборов приняты гладкие трубы, проложенные по периметру подвала и имеющие самостоятельное подключение к узлу теплового ввода.

На вводе в подвал на подающей и обратной линиях устанавливаются фланцевые вентили.

II.5. Расходы тепла на отопление приведены в таблице основных показателей проекта на листе ОВ-2.

II.6. Трубопроводы системы теплоснабжения, прокладываемые в форкамере приточных установок, изолируются пухшнуром из минваты в оплетке из хлопчатобумажной ткани, толщиной 20 мм с последующим покрытием лакостеклотканью по рубероиду.

Трубопроводы перед изоляцией покрываются грунтом ГФ-020, затем краской БТ-177 за два раза.

Остальные трубопроводы окрашиваются масляной краской за два раза под колер помещения.

III. Вентиляция

III.1. Проект вентиляции выполнен для четырех климатических зон. Климатические зоны, различаемые по параметрам „А" наружного воздуха

Номер зоны	Температура °С	Теплосодержание ккал/кг
1	до 20	до 10,5
2	Более 20 до 25	Более 10,5 до 12,5
3	Более 25 до 30	Более 12,5 до 14
4	Более 30	Более 14

III.2. Системы вентиляции запроектированы исходя из условий обеспечения их работы по режимам чистой вентиляции /режим I/ и фильтровентиляции/режим II/, а также для периода мирного времени.

III.3. Количество наружного воздуха, подаваемого в помещения по режиму чистой вентиляции принято согласно таблице 34 изменений и дополнений к главе СНиП II-11-77 и составляет для:

1 климатической зоны – 3600 м³/час.
2 климатической зоны – 4500 м³/час.
3 климатической зоны – 4950 м³/час.
4 климатической зоны – 5850 м³/час.

III.4. По режиму фильтровентиляции /согласно СНиП II-11-77/ количество наружного воздуха принято: для 1 и 2 климатических зон - 2м³/ч. на одного укрываемого; для 3 и 4 климатических зон произведен тепловой расчет.

3 климатическая зона

1. Тепловыделения – 50340 ккал/ч.
2. Поглощение тепла строительными конструкциями – 25310 ккал/ч.
3. Избыточные тепловыделения - 25030 ккал/ч.

В результате произведенного теплового расчета количество наружного воздуха на одного укрываемого составляет 4,7м³/ч.

4 климатическая зона

Тепловыделения – 50340 ккал/ч.

Количество наружного воздуха на одного укрываемого составляет 9,8 м³/ч.

III.5. Вентиляция 3 и 4 климатических районов решена с помощью промышленных вентиляторов общего назначения с электропитанием от групповой ДЭС привязываемого объекта.

III.6. Воздухозабор для режима чистой вентиляции совмещен с аварийным выходом, а по режиму фильтровентиляции осуществляется через вентиляционную шахту.

Воздухозаборы чистой вентиляции и фильтровентиляции должны быть расположены на расстоянии не ближе 10 м от выбросов вытяжных систем убежища.

Расстояние между воздухозаборами, выбросами и стенами здания необходимо указывать при привязке типового проекта.

III.7. На воздухозаборах и вытяжных каналах предусмотрена установка противовзрывных устройств.

III.8. Раздача приточного воздуха в помещении осуществляется воздуховодами равномерной раздачи через металлические сетки.

Воздушные потоки направлены под углом 45° к потолку.

На всех воздуховодах равномерной раздачи установлены дроссель-клапаны.

III.9. При режиме фильтровентиляции предусмотрена рециркуляция воздуха в объеме, обеспечивающем сохранение в системе количества воздуха, подаваемого при чистой вентиляции.

III.10. Таблица балансов воздуха по сооружению приведена на листе ОВ-2.

III.11. Схема взаимной работы вентиляционных систем в зависимости от режима вентиляции и климатического района приведена в таблице на л. ОВ-1.

III.12. Для обеспечения отдельных выходов укрываемых из убежища на поверхность и входов обратно при режиме фильтровентиляции предусмотрена вентиляция тамбура аварийного выхода, которая производится за счет воздуха, подаваемого системой фильтровентиляции, без увеличения ее производительности.

III.13. В момент пуска вентилятора шибер должен быть закрыт.

III.14. В помещении ФВК предусматривается разряжение воздуха по отношению к помещению для укрываемых, которое достигается за счет работы вытяжных систем.

III.15. После каждого герметического клапана, со стороны чистого воздуха, устанавливаются съемные фасонные части или патрубки, длиной 300 мм, для возможности осмотра гермоклапанов.

III.16. Пропуск коммуникаций через стены убежища по линии герметизации выполнять согласно узлам, приведенным в серии 03.005-5.150 вариант 4, выпуск 1 „Конструкции ввода и пропуска коммуникаций в убежищах гражданской обороны".

III.17. Закладные детали для крепления трубопроводов и воздуховодов пристрелить на месте при помощи строительно-монтажных пистолетов.

Взам. инв. №
Подп. и дата
Инв. № подл.

Привязан
Инв. №

Провер.	Фоменкова	
Ст. инж.	Пугачева	
Рук. гр.	Фоменкова	
Гл. спец.	Гораенко	
Гл. сант.	Волкова	
Нач. отд.	Загрядский	
Гл. инж. пр.	Альшиц	

ТП А-II-450-264.84-ОВ-альбом II

Склад материалов

Стадия	Лист	Листов
РП	1	42

Общие данные (начало)

Госстрой СССР Киевский Промстройпроект

20132-03 4

Пров. Мария 27.5.86 Коп.

ПЛАН - СХЕМА

1, 2 климатические зоны

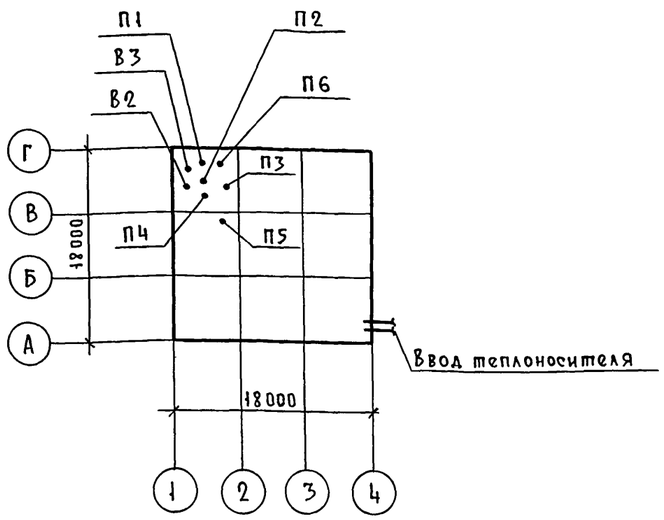

ПЛАН-СХЕМА

3, 4 климатические зоны

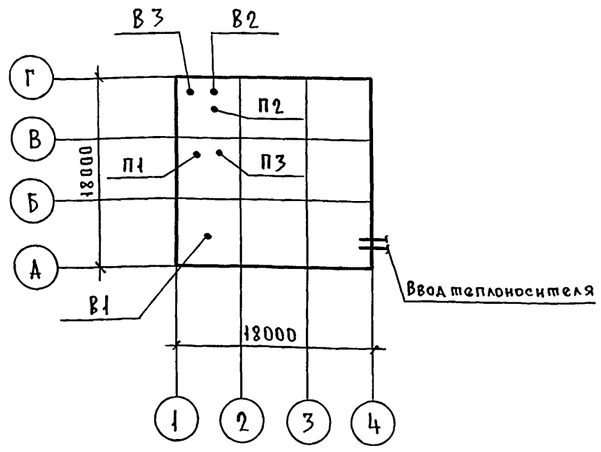

Работа вентиляционных систем при различных режимах

NN систем вентиляции	Первый режим				Второй режим				Мирное время			
	1 кл. зона	2 кл. зона	3 кл. зона	4 кл. зона	1 кл. зона	2 кл. зона	3 кл. зона	4 кл. зона	1 кл. зона	2 кл. зона	3 кл. зона	4 кл. зона
П1	+	+	+	+	+	+	—	—	—	—	—	—
П2	+	+	—	—	+	+	+	+	—	—	—	—
П3	+	+	—	—	+	+	—	—	—	—	+	+
П4	+	+	—	—	+	+	—	—	—	+	—	—
П5	+	+	—	—	+	+	—	—	+	+	—	—
П6	—	—	—	—	—	+	—	—	—	—	—	—
В1	—	—	+	+	—	—	+	+	—	—	—	—
В2	+	+	+	+	—	—	+	+	—	—	+	—
В3	+	+	+	+	—	—	—	—	+	+	—	+
ВЕ	+	+	—	—	+	+	—	—	—	—	—	—

Ведомость применённых и прилагаемых документов

Обозначение	Наименование	Примечание
3.904-10	Крепление стальных неизолированных воздуховодов	
2.494-8 вып.1	Гибкие вставки к вентиляторам общего назначения Ц4-70, Ц4-76	
1.494-14 вып.2	Заслонки воздушные прямоугольного сечения	
1.494-25	Подставки под калориферы	
1.494-30 вып.2	Установка и крепление ЦІБ вентиляторов Ц4-70 к строительным конструкциям	
1.494-39	Дроссель-клапаны с ручным управлением круглого и прямоугольного сечения	
ТДК-Н-1-70 часть II раздел III, альбом 3	Установка дверей и противовзрывных устройств	
ТДК-Н-1-70 часть II раздел III, альбом 3 приложение	Рабочие чертежи коробок для УЗС, МЗС и масляного фильтра	

Основные показатели по чертежам отопления и вентиляции

Наименование здания, помещения	Объем м³	Период года при t°C	Климатическая зона	Расход тепла ккал/ч: На отопление	На вентиляцию	На горячее водоснабжение	Общий	Расход холода ккал/ч	Установленная мощность электродвигателей квт
Склад		−40	1	13350	9900	—	23250	—	3.0
материалов		−30	2	10700	14200	—	24900	—	3.2
		−20	3	8100	6750	—	14850	—	7.94
		−20	4	8100	8000	—	16100	—	14.92

Типовой проект марки ОВ выполнен в соответствии с действующими строительными нормами и правилами проектирования, которые предусматривают мероприятия в строительной части, обеспечивающие взрывную, взрывопожарную и пожарную безопасность при соблюдении правил безопасности в эксплуатации здания.

Мероприятия выполнены на основании технологических заданий и категорий производств, определенных по СНИП II М2-72

Главный инженер проекта Альшиц В. А.

Привязан

Инв. №

Провер.	Фоменкова	
Ст. инж.	Пугачева	
Рук. гр.	Фоменкова	
Гл. спец.	Горленко	
Гл. сант	Волкова	
Нач. отд.	Загродский	
Гл. инж. пр.	Альшиц	

ТП А-II-450-264.84 - ОВ - Альбом II

Склад материалов

Общие данные (продолжение)

Стадия	Лист	Листов
РП	2	

Госстрой СССР Киевский Промстройпроект

20132-03 5

Инв. № подл. | Подпись и дата | Взам. инв. № | КЖ | ВК | Коровецкая | Гомон

ХАРАКТЕРИСТИКА ОТОПИТЕЛЬНО-ВЕНТИЛЯЦИОННЫХ СИСТЕМ

№ системы	Количество	Климатическая зона	Обозначение вент-агрегата	Вентиляторы: Тип	Серия	№	Схема исполнения	Положение камер направление вращения	Производительность м³/час: I режим	II режим	мирное время	Напор кг/м²: I режим	II режим	мирное время	Количество об/мин.	Электродвигатели: Тип	Мощность квт	Количество об/мин.	Вес агрегата кг	Предфильтры ПФП-1000 К-во: I режим	II режим	Вес кг	Фильтры: Фильтры-поглотители типа ФП: Тип	К-во: I режим	II режим	Вес в кг	Фильтры ячейковые типа ФЯР: К-во: I режим	мирное время	Вес в кг	Калориферы: Модель	Количество	Сопротивление кГ/м²	t°C воздуха: начальная	конечная	Расход тепла ккал/час	Примечания
1,2 климатические зоны																																				
П1	1	1/2	—	Электроручной	ЭРВ-600/300	—	1	Л0°	600	300	—	60	125	—	3000	ЧАА63В2УП3	0,55	3000	55	—	1	53	ФПУ-200	—	3	31	4/5	—	8,4	—	—	—	—	—	—	
П2	1	1/2	—	Электроручной	ЭРВ-600/300	—	1	Л0°	600	300	—	60	125	—	3000	ЧАА63В2УП3	0,55	3000	55				ФПУ-200	—	3	31				—	—	—	—	—	—	
П3	1	1/2	—	Электроручной	ЭРВ-600/300	—	1	Л0°	600	300	—	60	125	—	3000	ЧАА63В2УП3	0,55	3000	55				ФПУ-200	—	3	31				—	—	—	—	—	—	
П4	1	1/2	—	Электроручной	ЭРВ-72-2	—	1	ПрО°	900	1350	—	27	27	—	1400	АОЛ-21-4	0,27	1400	77	—	—	—	—	—	—	—				—	—	—	—	—	—	
								ПрО°	1350	1350																											
П5	1	1/2	—	Электроручной	ЭРВ-72-2	—	1	ПрО°	900	1350	900	—	27	27	1400	АОЛ-21-4	0,27	1400	77	—	—	—	—	—	—	—		1	8,4	КСк3-6	1	-28	10	9900	
									1350	900	1650																					-19,8	10	14200	
П6	1	1/2	—	Электроручной	ЭРВ-72-2	—	1	ПрО°	—	—	—	27	27	—	1400	АОЛ-21-4	0,27	1400	77	—	—	—	—	—	—	—	—	—	—	—	—	—	—	—	—	
										1350																										
В2	1	1/2	—	Электроручной	ЭРВ-72-2	—	1	ПрО°	1470	—	—	27	27	—	1400	АОЛ-21-4	0,27	1400	77	—	—	—	—	—	—	—	—	—	—	—	—	—	—	—	—	
					ЭРВ-72-3	—	1	ПрО°	1875	—	—	25	25	—	935	4А71А6У3	0,4	935	100	—	—	—	—	—	—	—	—	—	—	—	—	—	—	—	—	
В3	1	1/2	—	Электроручной	ЭРВ-72-2	—	1	ПрО°	1470	—	900	27	27	27	1400	АОЛ-21-4	0,27	1400	77	—	—	—	—	—	—	—	—	—	—	—	—	—	—	—	—	
					ЭРВ-72-3	—	1	ПрО°	1875	—	1650	25	25	25	935	4А71А6У3	0,4	935	100	—	—	—	—	—	—	—	—	—	—	—	—	—	—	—	—	—	

Взамен листа 3
20.12.85 г.

Гл. инж. проекта — /Онисимова/

ТП А-II-450-264.84 -ОВ- альбом II

Провер.	Фоменкова	
Ст. инж.	Пугачева	
Рук. гр.	Фоменкова	
Гл. спец.	Горленко	
Гл. сант.	Волкова	
Нач. отд.	Загородский	
Гл. инж. пр.	Альшиц	

Привязан

Инв. №

Склад материалов

Стадия	Лист	Листов
РП	3и	

Общие данные (продолжение)

Госстрой СССР Киевский промстройпроект

20132-03 6

Инв. № подл. | Подпись и дата | Взам. инв. №

ХАРАКТЕРИСТИКА ОТОПИТЕЛЬНО-ВЕНТИЛЯЦИОННЫХ СИСТЕМ

№ системы	Количество	Климатическая зона	Обозначение вент-агрегата	Вентиляторы: Тип	Серия	№	Схема исполнения	Положение кожуха на правление вращения	Производительн. м³/час: I режим	II режим	Мирное время	Напор кг/м²: I режим	II режим	Мирное время	Количество об/мин.	Электродвигатели: Тип	Мощность квт	Количество об/мин.	Вес агрегата кг	Фильтры: Фильтры-поглотители типа ФП: Тип	К-во: I режим	II режим	Вес в кг	Фильтры ячейковые типа ФЯП: Количество: I режим	II режим	Мирное время	Вес в кг	Калориферы: Модель	Количество	Сопротивление кг/м²	t°C воздух: Начальная	Конечная	Расход тепла ккал/час.	Примечания
3, 4 климатические зоны																																		
П1	1	3	А5 105-2а	Центробежный	ЦЧ-70	5	1	Пр 0°	4950	4950	—	90	90	—	1425	4А100S4У3	3,0	1435	124	—	—	—	—	4	—	—		—	—	—	—	—	—	
		4	А6,3 095-2б		ЦЧ-70	6,3	1	Пр 0°	5850	5850	—	102	102	—	1425	4А100L4У3	4,0	1430	197					4	—	—								
П2	1	3	А3,2 105-2	Центробежный	ЦЧ-70	3,2	1	Л 0°	—	2100	—	170	170	—	2860	4А80В2У3	2,2	2850	57	ФП-300	—	7		—	2	—		—	—	—	—	—	—	
		4	А6,3 105-2		ЦЧ-70	6,3	1	Л 0°	—	4420	—	178	178	—	1450	4А132S4У3	7,5	1455	281	ФП-300	—	15		—	3	—								
П3	1	3	А2,5095-2б	Центробежный	ЦЧ-70	2,5	1	Пр 0°	—	—	1200	—	—	62	2800	4А63А2У3	0,37	2750	28	—	—	—	—	—	—	1	7,9	КСк3-Б	1		-9,5	10	6750	
		4	А2,5095-2б		ЦЧ-70	2,5	1	Пр 0°	—	—	1420	—	—	62	2800	4А63А2У3	0,37	2750	28														8000	
В1	1	3	А2,5095-1	Центробежный	ЦЧ-70	2,5	1	Пр 90°	300	300	—	18	18	18	1400	4А56А4У3	0,12	1375	26	—	—	—	—	—	—	—	—	—	—	—	—	—	—	
		4	А2,5095-1		ЦЧ-70	2,5	1	Пр 90°	300	300	—	18	18	18	1400	4А56А4У3	0,12	1375	26															
В2	1	3	А2,5105-2	Центробежный	ЦЧ-70	2,5	1	Пр 90°	1200	1200	1200	85	85	85	2810	4А71А2У3	0,75	2840	30	—	—	—	—	—	—	—	—	—	—	—	—	—	—	
		4	А5095-2а		ЦЧ-70	5	1	Пр 90°	3550	3520	—	70	70	—	1420	4А90LА4У3	2,2	1425	113															
В3	1	3	А5100-2б	Центробежный	ЦЧ-70	5	1	Пр 90°	2950	—	—	80	—	—	1400	4А80В4У3	1,5	1415	118	—	—	—	—	—	—	—	—	—	—	—	—	—	—	
		4	А2,5105-2		ЦЧ-70	2,5	1	Пр 90°	1420	—	1420	80	—	80	2810	4А71А2У3	0,75	2840	30															

БАЛАНС ОБЪЕМОВ ВОЗДУХА ПО РЕЖИМАМ ВЕНТИЛЯЦИИ

Климатические зоны	Режим чистой вентиляции: Приток м³/ч: Наружный воздух	Вытяжка м³/ч: Механическая	Вытяжка м³/ч: Естественная	Подпор м³/ч / мм вст	Режим фильтровентиляции: Приток м³/ч: Наружный воздух	Приток м³/ч: Рециркуляционный воз	Вытяжка м³/ч: Механическая	Вытяжка м³/ч: Естественная	Подпор м³/ч / мм вст.	Режим мирного времени: Приток м³/ч: Механический	Вытяжка м³/ч: Механическая
1	3600	2940	300	360/5	900	2700	—	300	600/6	900	900
2	4500	3750	300	450/5	900	3600	—	300	600/6	1650	1650
3	4950	4450	—	500/6	2100	2850	1500	—	600/6	1200	1200
4	5850	5270	—	580/6	4420	1430	3820	—	600/6	1420	1420

Провер.	Фоменкова	ТП А-II-450-264.84 - ОВ - альбом II	
Ст. инж.	Пугачева		
Рук. гр.	Фоменкова	Склад материалов	Стадия: РП; Лист: 4; Листов:
Гл. спец.	Горленко		
Гл. сант.	Волкова	Общие данные (продолжение)	Госстрой ССР Киевский Промстройпроект
Нач. отд.	Загродский		
Гл. инж. пр.	Альшиц		

Привязан

Инв. №

Пров. Тоф 27.5.86 Коп.

20132-03 7

СПЕЦИФИКАЦИЯ СИСТЕМ ОТОПЛЕНИЯ И ВЕНТИЛЯЦИИ

Марка, поз.	Обозначение	Наименование	Количество Климатич. зоны I	II	III	IV	Масса ед., кг	Примечание
		I. Отопление						
1.	Каталог ЦКБА	Вентиль запорный фланцевый 15кч19п ф 25	2	2	2	2	2,7	
2.	Каталог ЦКБА	Вентиль запорный муфтовый 15кч18п ф 15	4	4	4	4	0,7	
3.		Трубопровод из водогазопроводных труб по ГОСТ 3262-75* ф 50	85	–	–	–	4,22	м
		ф 40	–	85	85	85	3,33	
		ф 15	40	40	40	40	1,16	
4.		Изоляция трубопроводов: а) грунт ГФ020	0,5	0,5	0,5	0,5		м²
		б) пухшнур из минваты б=20	0,03	0,03	0,03	0,03		м³
		в) лакостеклоткань по рубероиду	1,2	1,2	1,2	1,2		м²
5.		Масляная окраска трубопроводов	20	16	16	16		м²
6.		Испытание системы отопления	85	85	85	85		пм
		II. Вентиляция						
7.	ГОСТ 5976-73*	Агрегат Вентиляторный А2,5095-1, компл	–	–	1	1	26,0	
		а. Вентилятор центробежный Ц4-70 N2,5 с колесом Дн=95мм исполнение 1, положение Пр0°						
		б. Электродвигатель 4А56А4У3, 1375 об/мин. 0,12 кВт						
8.	ГОСТ 5976-73*	Агрегат Вентиляторный А2,5095-2б, компл:	–	–	1	1	28,0	
		а. Вентилятор центробежный Ц4-70 N2,5 с колесом Дн=95мм исполнение 1, положение Пр0°						
		б. Электродвигатель 4А63А2У3, 2750 об/мин, 0,37 кВт						
9.	ГОСТ 5976-73*	Агрегат Вентиляторный А2,5105-2, компл.:	–	–	1	1	30,0	
		а. Вентилятор центробежный Ц4-70 N2,5 с колесом Дн=105мм исполнение 1, положение Пр90°						
		б. Электродвигатель 4А71А2У3, 2840 об/мин, 0,75 кВт						
10.	ГОСТ 5976-73*	Агрегат Вентиляторный А3,2105-2, компл:	–	–	1	–	57,0	
		а. Вентилятор центробежный Ц4-70 N3,2 с колесом Дн=105мм исполнение 1, положение Л0°						
		б. Электродвигатель 4А80В2У3, 2850 об/мин, 2,2 кВт						
11.	ГОСТ 5976-73*	Агрегат Вентиляторный А5095-2а, компл:	–	–	–	1	113,0	
		а. Вентилятор центробежный Ц4-70 N5 с колесом Дн=95мм исполнение 1, положение Пр90°						
		б. Электродвигатель 4А90LА4У3, 1425 об/мин, 2,2 кВт						
12.	ГОСТ 5976-73*	Агрегат Вентиляторный А5100-2б, компл:	–	–	1	–	118,0	

Инв. № подл. | Подпись и дата | Взам. инв. №

Привязан

Инв. №

Провер.	Фоменкова	
Ст. инж.	Пугачева	
Рук. гр.	Фоменкова	
Гл. спец.	Горленко	
Гл. сант.	Волкова	
Нач. отд.	Заградский	
Гл. инж. пр.	Альшиц	

ТП А-II-450-264.84 -ОВ- альбом II

Склад материалов

Общие данные (продолжение)

Стадия	Лист	Листов
РП	5	

Госстрой СССР Киевский Промстройпроект

20132-03 8

СПЕЦИФИКАЦИЯ СИСТЕМ ОТОПЛЕНИЯ И ВЕНТИЛЯЦИИ

Марка, поз.	Обозначение	Наименование	Количество климатич. зоны I	II	III	IV	Масса ед., кг	Примечание
		а. Вентилятор центробежный Ц4-70 N5 с колесом Dн=100мм исполнение 1, положение Пр90°						
		б. Электродвигатель 4АВ0В4У3, 1415 об/мин, 1,5 квт						
13.	ГОСТ 5976-73*	Агрегат вентиляторный А5105-2а, компл.:	—	—	1	—	124,0	
		а. Вентилятор центробежный Ц4-70 N5 с колесом Dн=105мм исполнение 1, положение Пр0°						
		б. Электродвигатель 4А100S4У3, 1435 об/мин, 3,0 квт						
14.	ГОСТ 5976-73*	Агрегат вентиляторный А6,3 095-2б, компл.:	—	—	—	1	197,0	
		а. Вентилятор центробежный Ц4-70 N6,3 с колесом Dн=95мм исполнение 1, положение Пр0°						
		б. Электродвигатель 4А100L4У3, 1430 об/м 4,0 квт						
15.	ГОСТ 5976-73*	Агрегат вентиляторный А6,3 105-2, компл.:	—	—	—	1	258,0	
		а. Вентилятор центробежный Ц4-70 N6,3 с колесом Dн=105мм исполнение 1, положение Л0°						
		б. Электродвигатель 4А132S4У3, 1455 об/мин 7,5 квт						

Марка, поз.	Обозначение	Наименование	Количество климатич. зоны I	II	III	IV	Масса ед., кг	Примечание
16.	Акимовский литейно-механический завод, Стандарт	Электроручной вентилятор ЭРВ72-2 положение Пр0° с электродвигателем АОЛ21-4, 1400 об/мин, 0,27 квт	4	3	—	—	77,0	
17.	Предприятие п/я Р-6914 г. Дзержинск Горьковской области	Электроручной вентилятор ЭРВ 600/300 положение Л0° с электродвигателем 4АА63В2У2У3, 3000 об/мин, 0,55 квт	3	3	—	—	55,0	
18.	Акимовский литейно-механический завод „Стандарт"	Электроручной вентилятор ЭРВ72-3 положение Пр0° с электродвигателем 4А71А6У3, 935 об/мин, 0,4 квт	—	2	—	—	100,0	
19.	2.494-8 л.л.3÷19	Гибкая вставка ВВ2,5	—	—	3	3	2,43	
		ВВ3,2	—	—	1	—	3,02	
		ВВ5	—	—	2	1	5,98	
		ВВ6,3	—	—	3	3	9,56	
20.	2.494-8 л.л. 3÷19	Гибкая вставка ВНА 2,5	—	—	3	3	2,35	
		ВНА 3,2	—	—	1	—	2,93	
		ВНА 5	—	—	2	1	4,48	
		ВНА 6,3	—	—	3	3	5,56	
21.		Подставки под						
	Лист ОВ-41	вентиляторы ЭРВ 600/300	3	3	—	—	49,8	кг
	Лист ОВ-41	ЭРВ 72-2	4	3	—	—	46,7	
	Лист ОВ-42	ЭРВ 72-3	—	2	—	—	41,4	

Инв.№ подл. | Подпись и дата | Взам.инв.№

Привязан

Инв. №

ТП А-II-450-264.84 -ОВ-альбом II

Провер.	Фоменкова	
Ст.инж.	Пугачева	
Рук.гр.	Фоменкова	
Гл.спец.	Горленко	
Нач.сект.	Волкова	
Нач.отд.	Загродский	
Гл.инж.пр.	Альшиц	

Склад материалов

Стадия	Лист	Листов
РП	6	

Общие данные (продолжение)

Госстрой СССР Киевский Промстройпроект

СПЕЦИФИКАЦИЯ СИСТЕМ ОТОПЛЕНИЯ И ВЕНТИЛЯЦИИ

Марка, поз.	Обозначение	Наименование	Количество Климатич. зоны I	II	III	IV	Масса ед., кг	Примечание
22.		Шибер на выхлопном						
		отверстии вентиля-						
	лист ОВ-35	тора разм. 180×180	–	–	3	3	3,4	
	лист ОВ-36	220×220	–	–	1	–	4,0	
	лист ОВ-37	350×350	–	–	2	1	8,6	
	лист ОВ-38	440×440	–	–	–	2	13,0	
23.		Калорифер биме-						
		таллический КСк3-6	1	1	1	1	39,9	
24.	1.494-25	Подставки под						
		калорифер Н=104мм	4	4	4	4		
25.	1.494-14	Заслонка утепле-						
	Вып. 2	нная КВУ600×1000с						
		исполнительным меха-						
		низмом МЭО-4/25-0,25	1	1	1	1	57,6	
26.	Учреждение	фильтр ячейковый						
	УС-319/56	типа ФЯР	5	6	6	7	8,4	
27.	Предприятие Р-6780	Предфильтр						
	г. Электросталь	ПФП-1000	1	1	–	–	53,0	
28.	лист ОВ-39	Рама для установ-						
		ки 2-х фильтров	–	–	1	–		
29.	лист ОВ-39	Рама для установ-						
		ки 3-х фильтров	–	–	–	1		
30.	лист ОВ-39	Рама для установ-						
		ки 4-х фильтров	–	–	1	1		
30.а		Коробка ФМ для фильтра ФЯР	4	5	–	–	101,6	
31.	Предприятие Р-6780	Фильтр-поглотитель						
	г. Электросталь	ФПУ-200	9	9	–	–	31,0	
32.		Подставка под						
		фильтр-поглотитель						
		ФПУ-200	3	3	–	–		
33.	Предприятие Р-6780	Фильтр-поглотитель						
	г. Электросталь	ФП-300	–	–	7	15	65,0	
34.	лист ОВ-42	Подставка под						
		фильтр-поглотитель						
		ФП-300	–	–	3	5		
35.	ТЭК-Н-1-70 часть II	Противовзрывное						
	разд. III альбом 3	Устройства УЗС-В	1	1	1	1	75,0	
36.	ТЭК-Н-1-70 часть II разд. альбом 3 (приложение)	Коробка М31	2	2	1	1	224,5	
37.	ТЭК-Н-1-70 часть II разд. III альбом 3 (приложение)	Коробка УЗ-2	1	1	2	2	503,0	
38.	Киевский ремонтно-	Клапан герметиче-						
	механический завод	ский с ручным приво						
	коммунального оборудования	дом КБ 0112. Ду=150	2	2	2	2		
39.	Людиновский агрегат-	Клапан герметиче-						
	ный завод	ский с ручным при-						

Марка, поз.	Обозначение	Наименование	Количество Климатич. зоны I	II	III	IV	Масса ед., кг	Примечание
		водом МАО1013 Ду=200	1	1	1	1	27,0	
		МАО1013. Ду=300	3	3	5	3	82,0	
40.	Ивано-Франковский	Клапан герметиче-						
	арматурный завод	ский с ручным прио-						
		дом ИА01010. Ду=400	1	1	1	–	194,0	
		ИА01010 Ду=600	1	1	–	3	230,0	
41.	Голынковский завод	Жидкостный тяго-						
	„Стеклоприбор"	напоромер ТНЖ-Н	1	1	1	1		
42.	1.494-14 Вып. 2	Заслонка воздуш-						
		ная унифицирован-						
		ная прямоугольного						
		сечения Р200×400Р	1	1	1	1	7,1	
43.	1.494-39	Дроссель-клапан						
		круглого сечения с						
		ручным приводом						
		ДКБ-02	9	9	9	9	3,2	
		ДКБ-04	1	–	–	1	4,16	
		ДКБ-06	2	1	1	–	5,54	
		ДКБ-10	–	1	–	–	14,64	
44.	1.494-30 Вып. 2	Кронштейн для уста-						
		новки вентагрегата						
		Установка Б7А002.000						
		тип I	–	–	1	1	16,2	
45.	П1353	Лючки питомет-						
		ражные						шт
46.	лист ОВ-38	Ограждение отвер						
		стия входного пат-						
		рубка вентилятора						
		ф250	–	–	1	1	0,82	
		ф315	2	1	–	–	0,87	
		ф400	–	2	–	–	1,36	
		ф500	–	–	1	1	1,75	
47.		Сетка металличе-						
		ская площадью до 0,2м²						
		в рамках	1,0	1,0	1,0	1,0		м²

Взамен листа 7
20.12.85г.

Гл. инж. проекта /Онисимова/

ТП А-II-450-264.84 -ОВ-альбом III

Провер.	Фоменкова		
Ст. инж.	Пугачева		
Рук. гр.	Фоменкова		
Гл. спец.	Гарленко		
Н. контр.	Волкова		
Нач. отд.	Загродский		
Гл. инж. пр.	Ямшиц		

Привязан

Инв. №

Склад материалов

Общие данные (продолжение)

Стадия	Лист	Листов
РП	7и	

Госстрой СССР Киевский Промстройпроект

20132-03 10

Инв. № подл. | Подпись и дата | Взам. инв. №

Спецификация систем отопления и вентиляции

Марка поз.	Обозначение	Наименование	Количество Климатич. зоны I	II	III	IV	Масса ед., кг	Примечание
48	ГОСТ 19904-74	Конусный воздуховод						
		из тонколистовой						
		оцинкованной стали						
		δ = 0,6 мм ℓ = 3000 мм						
		Dн = 250 мм ; Dк = 160 мм	3	3	3	3		шт.
		δ = 0,6 мм ; ℓ = 5000 мм						
		Dн = 250 мм ; ℓк = 160 мм	6	6	6	6		
49	ГОСТ 19904-74	Воздуховод из тонко-						
		листовой оцинкован-						
		ной стали δ = 0,5 мм						
		ф 100	39	39	30	30	1.26	пм
		ф 160	13	13	8	–		
		ф 180	10	7	–	7		
		ф 200	32	22	6	5		
50	ГОСТ 19904-74	Воздуховод из тон-						
		колистовой оцинко-						
		ванной стали δ = 0,6 мм						
		ф 225	7	11	4	–	3,4	
		ф 250	14	17	9	13	3.77	
		ф 280	14	14	6	3	4,2	
		ф 315	10	29	20	5	4,9	
		ф 400	9	5	–	11	6,05	
		ф 450	–	7	16	–	6,8	
51	ГОСТ 19904-74	Воздуховод из тонко-						
		листовой оцинко-						
		ванной стали δ = 0,7 мм						
		ф 500	–	14	–	17	8,8	
		ф 560	10	–	–	–	9,8	
		ф 630	6	10	–	8	11,2	
		ф 710	14	–	–	–		
52	ГОСТ 19904-74	Воздуховод из						
		тонколистовой						
		оцинкованной ста-						
		ли δ = 2.0 мм ф 125	10	10	–	–		
		ф 200	–	–	10	17	10.04	
		ф 400	–	–	6	–	20.0	
		ф 500	–	–	–	10	25,1	
53	ГОСТ 10704-76	Воздуховод из						
		стальных электро-						
		сварных труб ф 219×6	3	3	5	5	31,52	
		ф 325×8	17	17	17	4	62,54	
		ф 426×9	4	4	–	–	92.56	
		ф 530×9	–	–	–	9	115,64	
		ф 630×9	7	7	–	8	141.3	

Марка, поз.	Обозначение	Наименование	Количество Климатич. зоны I	II	III	IV	Масса ед. кг	Примечание
54		Прокладка трубо-						
		проводов в траншее						
		глубиной до 3м ширин-						
		ной 1.3м ф 219×6	25	25	25	25		
		ф 325×8	20	20	20	–		
		ф 426×9	20	20	–	–		
		ф 530×9	–	–	20	20		
		ф 630×9	–	–	–	20		
55		Весьма усиленная						
		антикоррозийная						
		изоляция трубопро-						
		водов ф 219×6	25	25	25	25		пм
		ф 325×8	20	20	20	–		
		ф 426×9	20	20	–	–		
		ф 530×9	–	–	20	20		
		ф 630×9	–	–	–	20		
56		Покрытие внутрен-						
		ней и наружной						
		поверхности про-						
		тивовзрывных						
		устройств:						
		а. Грунт ГФ-020						
		ГОСТ 4056-63						
		б. Окраска перхлор-						
		виниловой эмалью						
		ХСЭ-23 ГОСТ 7313-53						
		за 2 раза	9	9	12	12		м²
57		Масляная окраска						
		трубопроводов	40	40	22	45		м²

Взам. инв. №

Подп. и дата

Инв. № подл.

Привязан			
Инв. №			

Провер.	Фоменкова	
Ст. инж.	Пугачева	
Рук. гр.	Фоменкова	
Гл. спец.	Горленко	
Гл. сант.	Волкова	
Нач. отд.	Загродский	
Гл. инж. пр.	Альшиц	

ТП А-II-450-264.84 - ОВ-альбом II

Склад материалов

Стадия	Лист	Листов
РП	8	

Общие данные (окончание)

Госстрой СССР Киевский Промстройпроект

20132-03 11

Пров. Жарий 27.5.86 г. Коп. fs –

1 климатическая зона

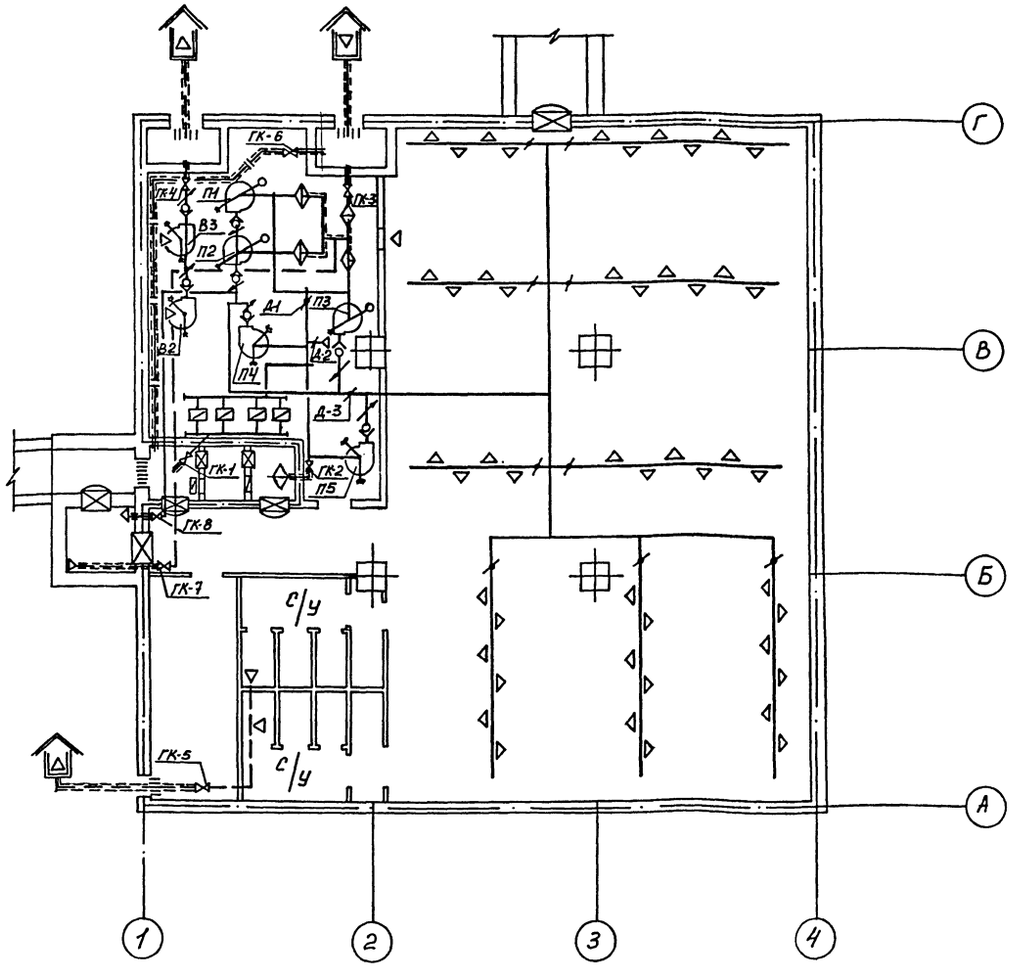

Таблица
положения герметических клапанов в зависимости от режима работы

№ систем	№ ГК	Чистая вентиляция	Фильтро-вентиляция	Мирное время
П1÷П5	ГК-1	+	—	—
П5	ГК-2	—	—	+
П1÷П3	ГК-3	—	+	—
В2,В3	ГК-4	+	—	+
	ГК-5	+	+	—
	ГК-6	открыт при аварийном состоянии воздухозабора фильтровентиляции		
	ГК-7	открыт для проветривания тамбура в случае отдельных выходов укрываемых на поверхность		
	ГК-8			
П1÷П3	Д-1	+	—	—
П4, П5	Д-2	—	+	—
П1÷П5	Д-3	+	+	—

Условные обозначения

- Граница герметизации
- Ставень защитно-герметический
- Дверь герметическая
- Защитное устройство в стене
- То же, в герметическом корпусе
- Приточный воздуховод
- Вытяжной воздуховод
- Соединительная труба
- Приточное отверстие
- Вытяжное отверстие
- Предфильтр ПФП-1000
- Фильтр-поглотитель ФПУ-200
- Фильтр ФЯР
- Калорифер
- Электроручной вентилятор типа ЭРВ 800/300
- Электроручной вентилятор типа ЭРВ-72
- Обратный клапан-расходомер
- Клапан герметический с ручным приводом
- Дроссель-клапан
- Воздуховод из листовой стали толщиной 2мм
- Воздуховод из электросварных труб

Взамен листа 9
20.12.85г.

Гл. инж. проекта _____ /Онисимова/

			ТП А-II-450-264.84 -ОВ-альбом II		
Провер.	Роменкова				
Техник	Марцева				
Ст. инж.	Пугачева				
Рук. гр.	Роменкова		Склад материалов	Стадия: РП	Лист: 9и	Листов:
Гл. спец.	Горленко				
Гл. сант.	Волкова		Принципиальная схема вентиляции. 1 климатическая зона.	Госстрой СССР Киевский Промстройпроект	
Нач. отр.	Загородский				
Гл. инж. пр.	Альшиц				

Привязан

Инв. №

Инв. № подл. | Подпись и дата | Взам. инв. №

20132-03 12

ПЛАН

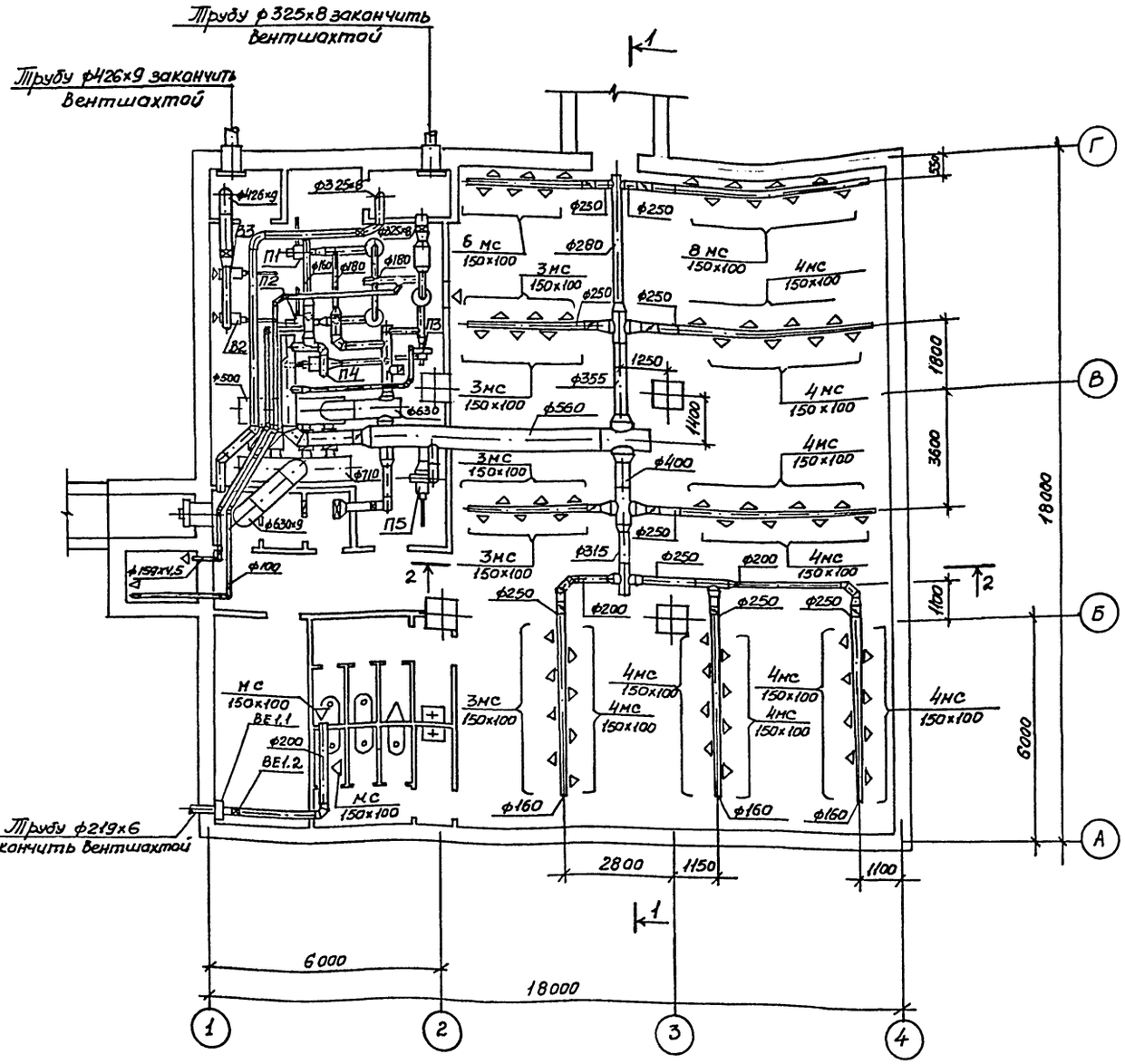

РАЗРЕЗ 1–1

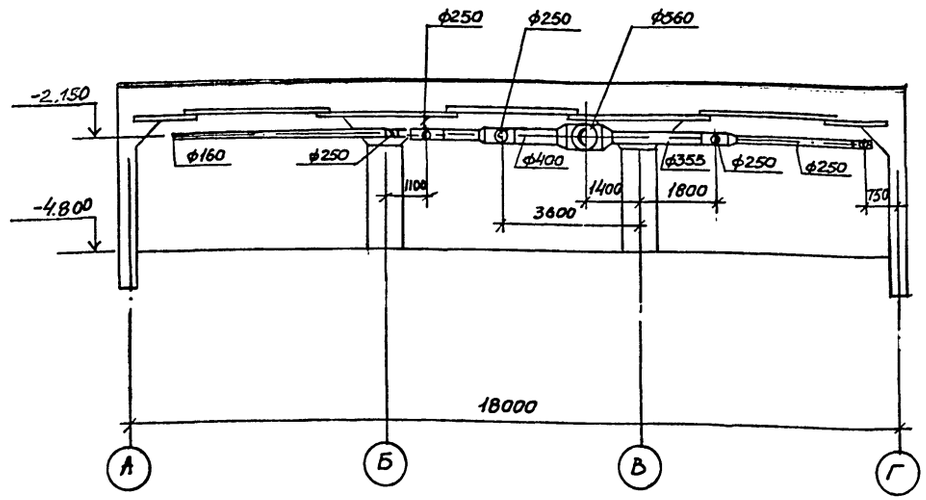

РАЗРЕЗ 2–2

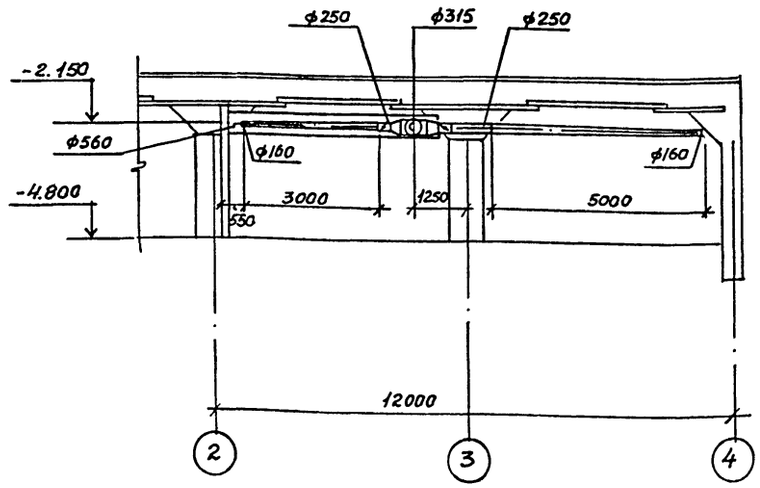

Взамен листа 10
20.12.85г. Гл. инж. проекта Оц- /Онисимова/

Провер.	Фоменкова		ТП А-II-450-264.84	-ОВ- альбом II
Техник	Мараева			
Ст.инж.	Пугачева			
Рук.гр.	Фоменкова		Склад материалов	Стадия: РП; Лист: 10и; Листов:
Гл.спец.	Горленко			
Гл.сант.	Волкова		План на отм.-4.800. Разрезы 1-1, 2-2. 1 климатическая зона.	Госстрой СССР Киевский Промстройпроект
Нач.отд.	Загродский			
Гл.инж.пр.	Альшиц			

Привязан

Инв. №

Инв. № подл. | Подпись и дата | Взам. инв. №

20132-03 13

П1, П2, П3, П4, П5

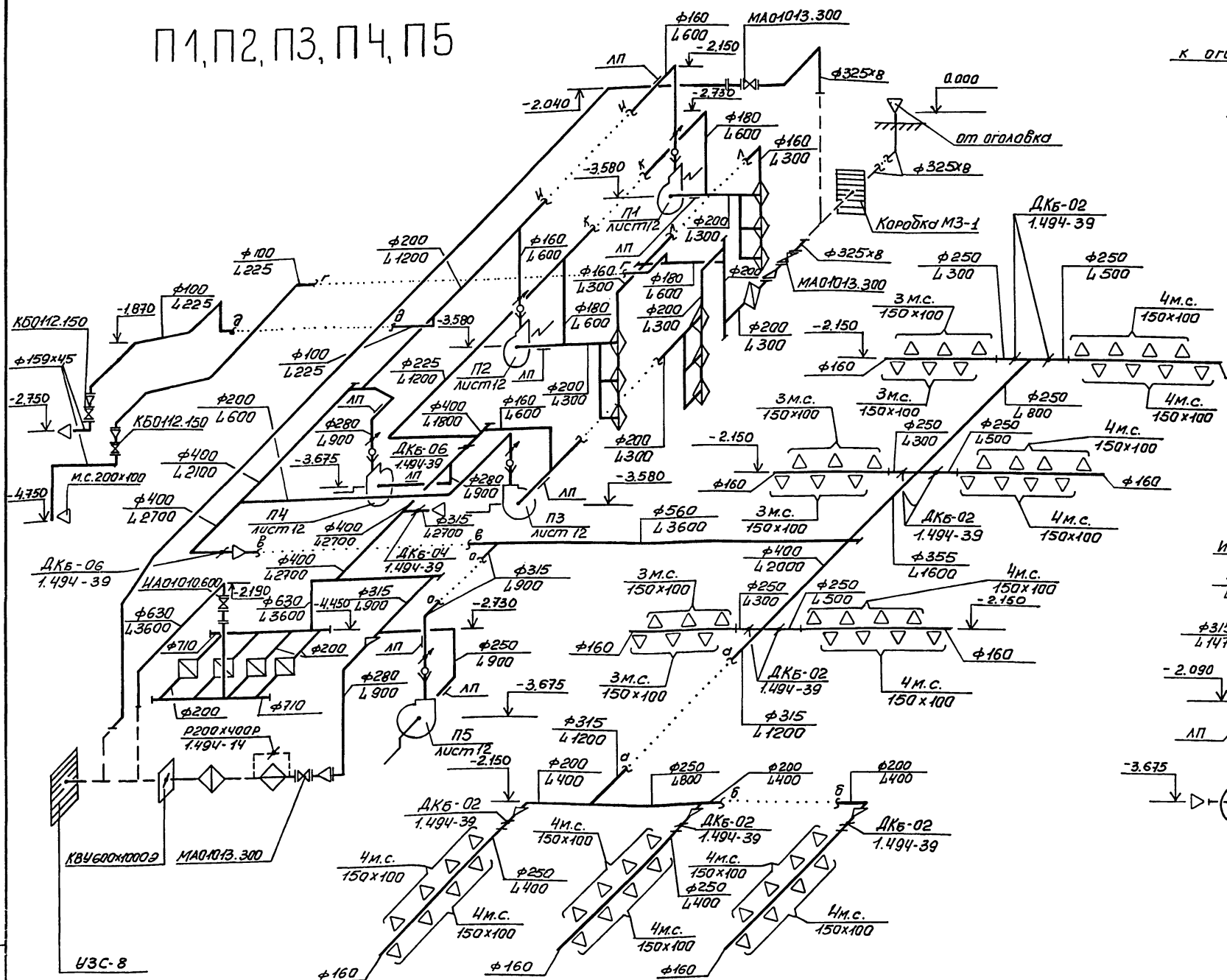

ВЕ1

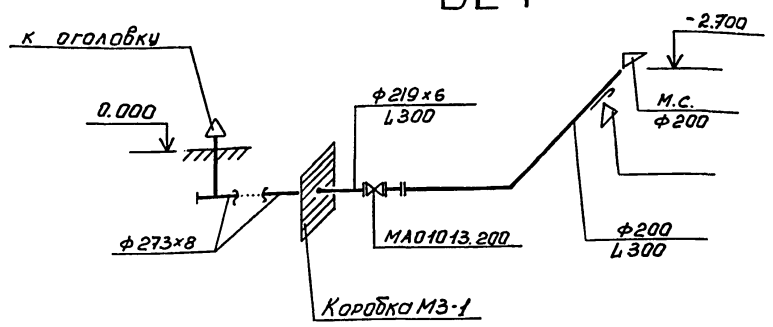

В2, В3

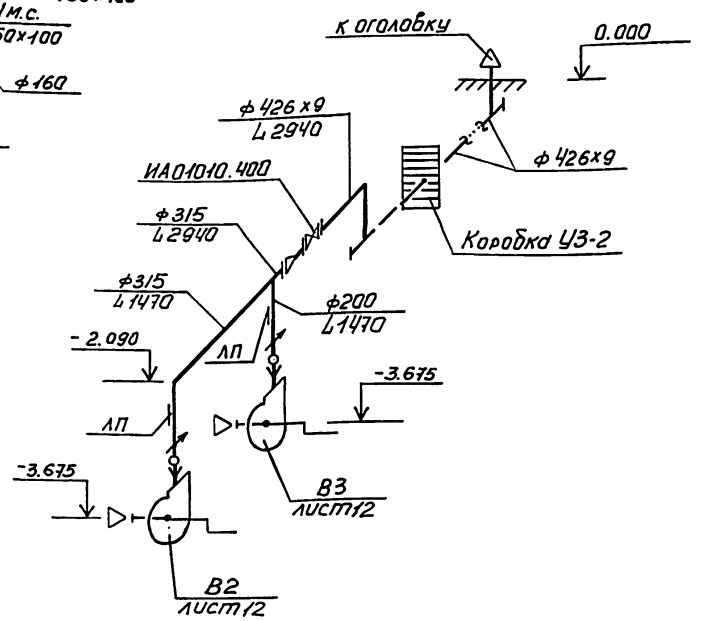

				ТП А-II-450-264.84 -ОВ- альбом II
Провер	Фоменкова			
Техник	Маркева			
Ст.инж.	Пугачева			
Рук.гр.	Фоменкова			Склад материалов
Гл.спец	Горленко			
Гл.сант	Волкова			
Нач.отд	Заградский			Схемы систем П1, П2, П3, П4, П5, ВЕ1, В2, В3, 1 климатическая зона.
Гл.инж.пр	Яльшиц			

Привязан

Инв. №

Стадия	Лист	Листов
РП	11	

Госстрой СССР Киевский Промстройпроект

Инв. № подл. | Подпись и дата | Взам. инв. №

ПЛАН

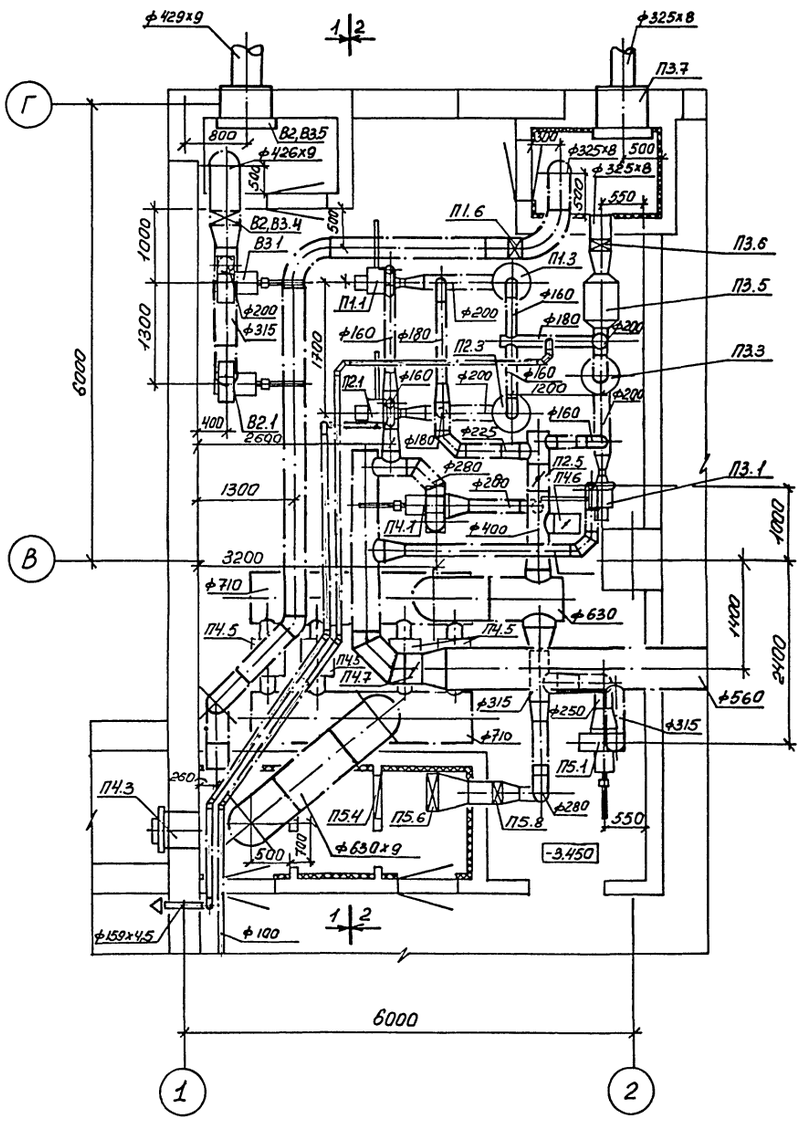

РАЗРЕЗ 1–1

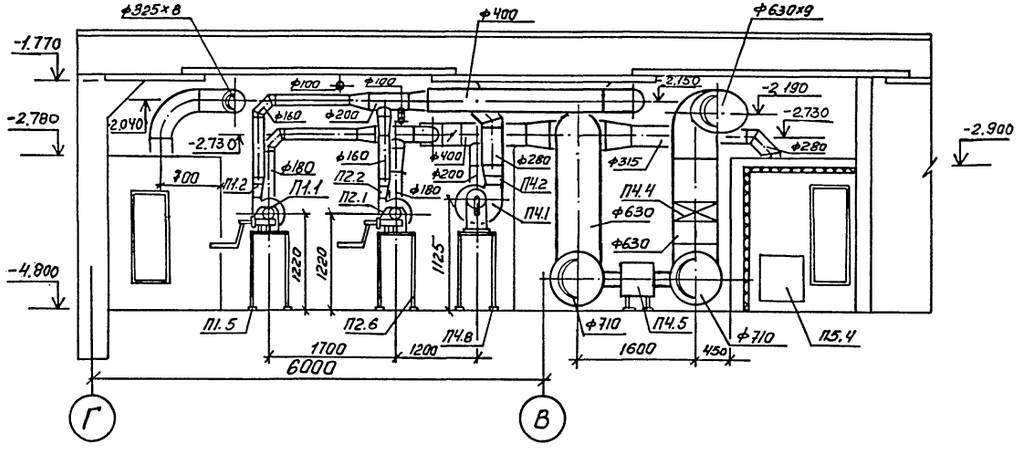

РАЗРЕЗ 2–2

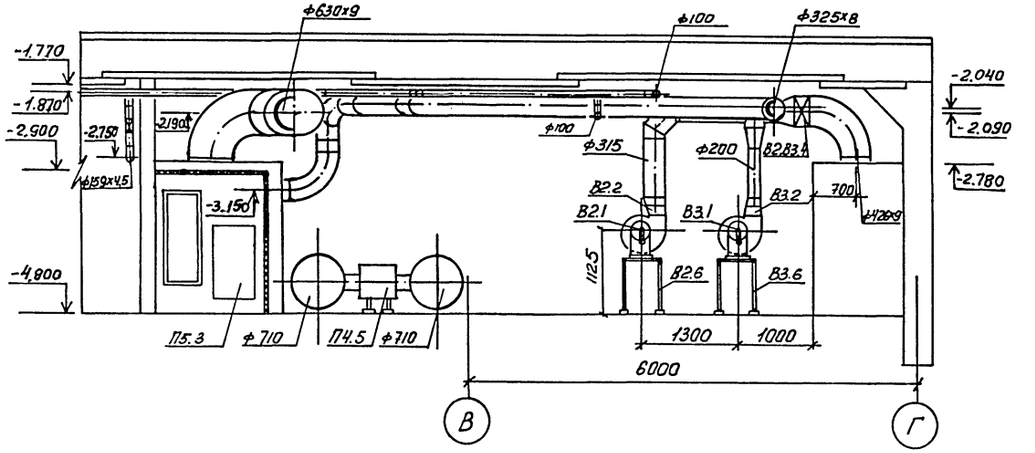

Взамен листа 12
20.12.85г.

Гл. инж. проекта Ц4- /Онисимова/

				ТП А-II-450-264.84 -ОВ-альбом II	
Пробер.	Фоменкова				
Техник	Маркева				
Ст. инж.	Пугачева			Склад материалов	Стадия: РП; Лист: 12и; Листов:
Рук. гр.	Фоменкова				
Гл. спец.	Горленко				
Гл. сант.	Волкова			Установка систем П1, П2, П3, П4, П5. 1 климатическая зона.	Госстрой СССР Киевский Промстройпроект
Нач. отд.	Загродский				
Гл. инж. пр.	Альшиц				

Привязан

Инв. №2

Инв. №подл. | Подпись и дата | Взам. инв. №

20132-03 15

СПЕЦИФИКАЦИЯ ОТОПИТЕЛЬНО-ВЕНТИЛЯЦИОНОЙ УСТАНОВКИ

Марка, поз.	Обозначение	Наименование	Кол.	Масса ед.кг	Примечание.
		П1			
П1.1	Предприятие Р-6914	Электроручной вентилятор ЭРВ600/300, положение Л0° с электро			
	г.Дзержинск, Горьковской области	двигателем 4АА63В2УШУ3			
		3000 об/мин, 0,55 квт	1	55,0	
П1.2		Обратный клапан-указатель расхода	1		
П1.3		Фильтр-поглотитель ФПУ-200 в колонке из 3-х штук	3	31,0	
П1.4	ОВ-42	Подставка под ФПУ-200	1	23,4	
П1.5	ОВ-41	Подставка под вентилятор	1	49,8	
П1.6	Людиновский агрегатный завод	Герметический клапан МАО 10113.300	1	82,0	

Марка, поз.	Обозначение	Наименование	Кол.	Масса ед.кг	Примечание.
		П2			
П2.1	Предприятие Р-6914 г.Дзержинск, Горьковской области	Электроручной вентилятор ЭРВ600/300, положение Л0° с электродвигателем 4АА63В2УШУ3			
		3000 об/мин, 0,55 квт	1	55,0	
П2.2		Обратный клапан указатель расхода	1		
П2.3		Фильтр-поглотитель ФПУ-200 в колонке из 3-х штук	3	31,0	
П2.4	ОВ-42	Подставка под ФПУ-200	1	23,4	
П2.5	1.494-39	Дроссель-клапан с ручным управлением круглого сечения ДКБ-06	1	5,54	
П2.6	ОВ-41	Подставка под вентилятор	1	49,8	

Марка, поз.	Обозначение	Наименование	Кол.	Масса ед.кг	Примечание.
		П3			
П3.1	Предприятие Р-6914 г.Дзержинск, Горьковской области	Электроручной вентилятор ЭРВ600/300, положение Л0° с электродвигателем 4АА63В2УШУ3			
		3000 об/мин, 0,55 квт	1	55,0	
П3.2		Обратный клапан-указатель расхода	1		
П3.3		Фильтр-поглотитель ФПУ-200 в колонке из 3-х штук	3	31,0	
П3.4	ОВ-42	Подставка под ФПУ-200	1	23,4	
П3.5		Предфильтр ПФП-1000	1	53,0	
П3.6	Людиновский агрегатный завод	Клапан герметический с ручным приводом МАО10113.300	1	82,0	
П3.7	ТДК-Н 1-70 ч.П разд.Ш альбом 3/приложение/	Противовзрывное устройство МЗС в коробке МЗ-1	1	95,0	
П3.8	ОВ-41	Подставка под вентилятор	1	49,8	

Взамен листа 13
20.12.85г.

Гл.инж. проекта Оц- /Онисимова/

ТП А-II-450-264.84 -ОВ-альбом II

Провер.	Фоменкова		
Техник	Мараева		
Ст.инж.	Пугачева		
Рук. гр.	Фоменкова		
Гл.спец.	Горленко		
Гл.сант.	Волкова		
Нач.отд.	Загродский		
Гл.инж.пр.	Ялышиц		

Привязан

Инв.№

Склад материалов

Стадия	Лист	Листов
РП	13и	

Спецификации систем П1, П2, П3. 1 климатическая зона.

Госстрой СССР Киевский Промстройпроект

20132-03 16

Инв.№подл. | Подпись и дата | Взам.инв.№

СПЕЦИФИКАЦИЯ ОТОПИТЕЛЬНО-ВЕНТИЛЯЦИОННОЙ УСТАНОВКИ

Марка, поз.	Обозначение	Наименование	Кол.	Масса ед,кг	Примечание.
		П4			
П4.1	Акимовский литейно-"	Электроручной вентиля-			
	механический завод	тор ЭРВ72-2,положение			
	"Стандарт"	Пр0°С электродвигате-			
		лем АОЛ21-4,1400об/мин			
		0,27 квт	I	77,0	
П4.2		Обратный клапан-ука-			
		затель.расхода	I		
П4.3	ТДК-Н-I-70 ч.II,	Противовзрывное уст-			
	разд.III альбом 3	ройство УЗС-8	I	75,0	
П4.4	Ивано-Франковский	Герметический клапан			
	арматурный завод	ИАОIOIO.600	I	230,0	
П4.5		фильтр ФЯР	4	8,4	
П4.6	I.494-39	Дроссель-клапан с			
		ручным управлением			
		круглого сечения			
		ДКБ-04	I	4,16	
П4.7	I.494-39	Дроссель-клапан с			
		ручным управлением			
		круглого сечения			
		ДКБ-06	I	5,54	
П4.8	ОВ-41	Подставка под венти-	I	46,74	
		лятор			

Марка, поз.	Обозначение	Наименование	Кол.	Масса ед,кг	Примечание.
		П5			
П5.I	Акимовский литейно-	Электроручной венти-			
	механический завод	лятор ЭРВ-72-2 поло-			
	"Стандарт"	жение Пр0°С электро-			
		двигателем АОЛ21-4,			
		I400об/мин 0,27квт	I	77,0	
П5.2		Обратный клапан-ука-			
		затель расхода	I		
П5.3	I.494-I4 вып.2	Утепленная воздушная			
		заслонка КВУ600хI0003			
		с исполнительным меха-			
		низмом М30-4/25-0,25	I	57,6	
П5.4	Учреждение УС-3I9/56	Фильтр ФЯР	I	8,4	
П5.5	ОВ-41	Подставка под венти-			
		лятор	I	46,74	
П5.6	ГОСТ 720I-70	Калорифер биметалли-			
		ческий КСК3-6	I	39,9	
П5-7	I.494-25	Подставка под калорифер			
		тип I	4	0,8	
П5.8	Людиновский агрегат-	Герметический клапан			
	ный завод	МАОIOI3.300	I	82,0	
П5.9	I.494-I4 вып.2	Заслонка воздушная уни-			
		фицированная прямоу-			
		гольного сечения			
		Р200х400Р	I	7,I	

Марка, поз.	Обозначение	Наименование	Кол.	Масса ед,кг	Примечание.
		В2, В3			
В2,В3.I	Акимовский литейно-	Электроручной венти-			
	механический завод	лятор ЭРВ 72-2,поло-			
	"Стандарт"	жение Л0°С электро-			
		двигателем АОЛ2I-4,			
		I400об/мин 0,27 квт	2	77,0	
В2,В3.2		Обратный клапан-ука-			
		затель расхода	2		
В2,В3.3	ОВ-38	Ограждение входного			
		патрубка вентилятора			
		Д-3I5	2	0,87	
В2,В3.4	Ивано-Франковский	Герметический клапан			
	арматурный завод	ИАОIOI0.400	I	I94,0	
В2.В3.5	ТДК-Н-I-70ч.II разд.III	Коробка УЗ-2	I	503,0	
	альбом 3 Приложение				
В2,В3.6	ОВ-41	Подставка под венти-			
		лятор	2	46,74	
		ВЕI			
ВЕI.I	ТДК-Н-I-70 часть II	Противовзрывное устрой-			
	раздел III альбом 3	ство МЗС-I в коробке			
	/приложение/	МЗ-I I	I	224,5	
ВЕI.2	Людиновский агрегат-	Герметический клапан			
	ный завод	МАОIOI3.200	I	27,0	

Взамен листа 14
20.12.85г.

Гл. инж. проекта /Анисимова/

ТП А-II-450-264.84 -ОВ-альбом

Провер.	Фоменкова		
Техник	Мардева		
Ст. инж.	Пугачева		
Рук. гр.	Фоменкова		
Гл. спец.	Горленко		
Гл. сант.	Валкова		
Нач. отд.	Загродский		
Гл. инж. пр.	Яльшиц		

Привязан

Инв.№

Склад материалов

Стадия	Лист	Листов
РП	14	

Спецификации систем П4,П5 ВЕ1, В2,В3. 1 климатическая зона.

Госстрой СССР Киевский Промстройпроект

Инв.№подл. | Подпись и дата | Взам. инв.№

2 климатическая зона

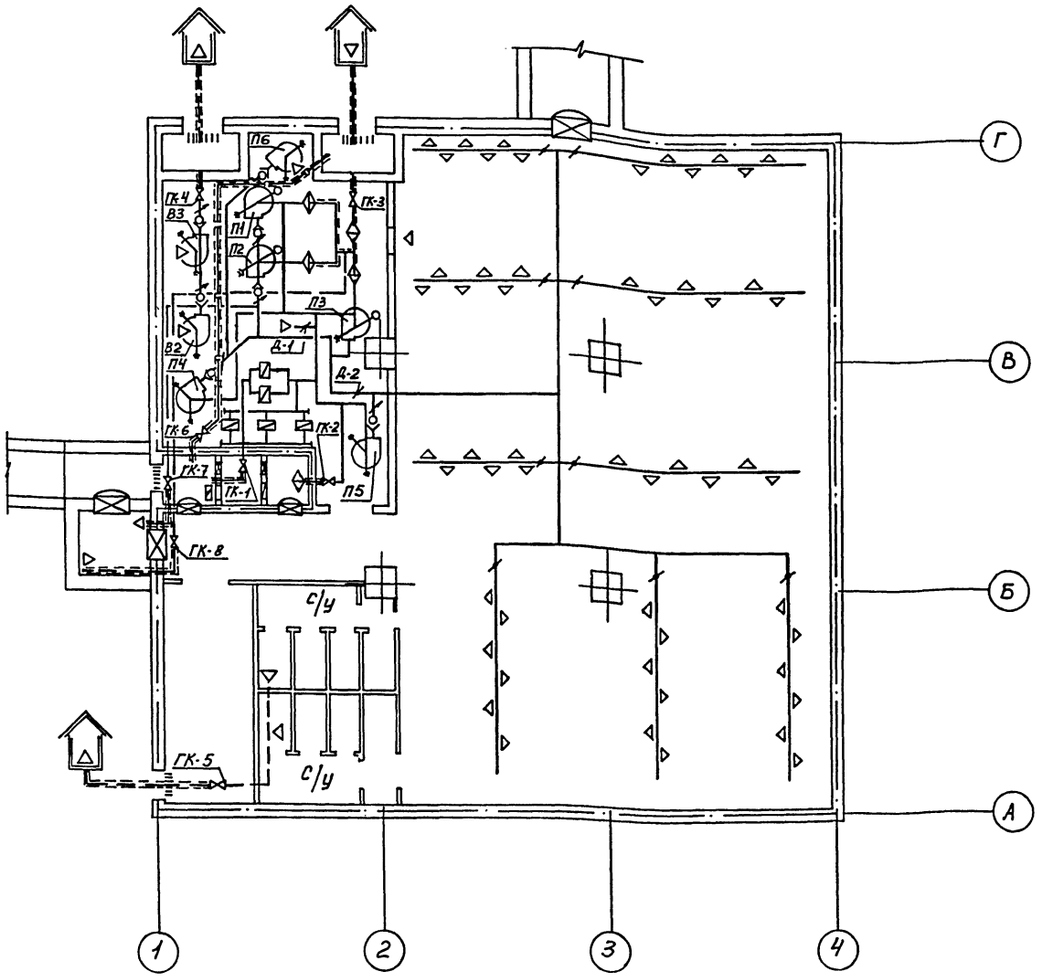

Таблица

положения герметических клапанов в зависимости от режима работы

№ систем	№ ГК	Чистая вентиляция	Фильтро-вентиляция	Мирное время
П1÷П5	ГК-1	+	—	—
П5	ГК-2	—	—	+
П1÷П3	ГК-3	—	+	+
В2, В3	ГК-4	+	—	—
	ГК-5	+	+	—
	ГК-6	открыт при аварийном состоянии воздухозабора фильтровентиляции		
	ГК-7	открыт для проветривания тамбура в случае отдельных выходов укрываемых на поверхность		
	ГК-8			
П4÷П6	Д-1	—	+	—
П1÷П4	Д-2	+	+	—

Условные обозначения

- Граница герметизации
- Дверь герметическая
- Ставень защитно-герметический
- Защитное устройство в стене
- То же, в герметическом корпусе
- Приточный воздуховод
- Вытяжной воздуховод
- Соединительная труба
- Приточное отверстие
- Вытяжное отверстие
- Предфильтр ПФП-1000
- Фильтр-поглотитель ФПУ-200
- Фильтр ФЯР
- Калорифер
- Электроручной вентилятор типа ЭРВ-600/300
- Электроручной вентилятор типа ЭРВ-72
- Обратный клапан-расходомер (ГК)
- Клапан герметический с ручным приводом
- Дроссель-клапан
- Воздуховод из листовой стали толщиной 2 мм
- Воздуховод из электросварных труб
- Воздушная заслонка

Взамен листа 15 20.12.85г.

Гл. инж. проекта Оц. /Анисимова/

ТП А-II-450-264.84 -ОВ-альбом II

Привязан	Провер.	Фоменкова		Склад материалов	Стадия: РП; Лист: 15и; Листов:
	Техник	Маркева			
	Ст. инж.	Пугачева			
	Рук. гр.	Фоменкова			
	Гл. спец.	Горленко		Принципиальная схема вентиляции. 2 климатическая зона.	Госстрой СССР Киевский Промстройпроект
	Гл. сант.	Волкова			
Инв. №	Нач. отд.	Загорский			
	Гл. инж. пр.	Альшиц			

20132-03 18

Инв. № подл. | Подпись и дата | Взам. инв. №

ПЛАН

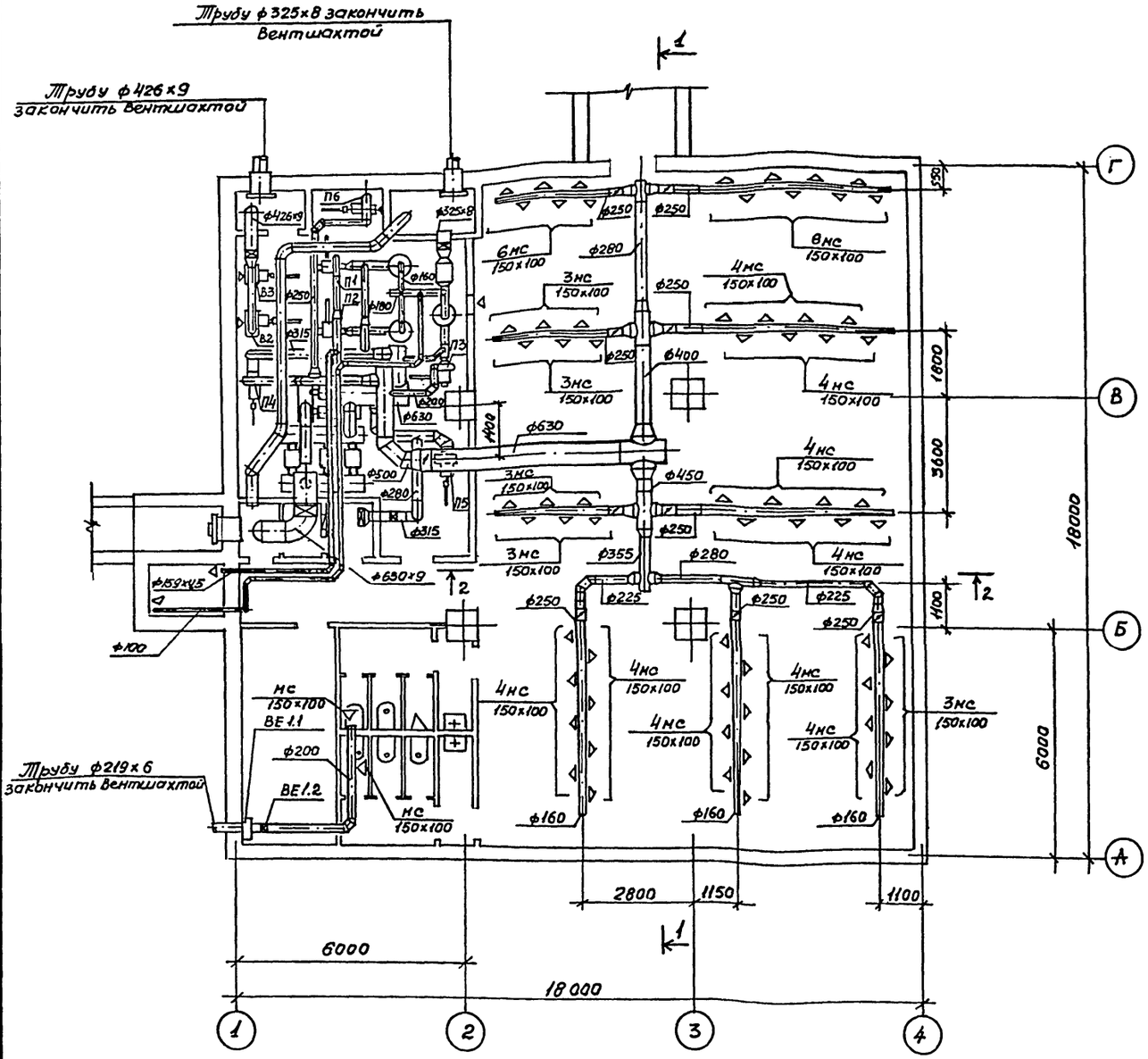

РАЗРЕЗ 1–1

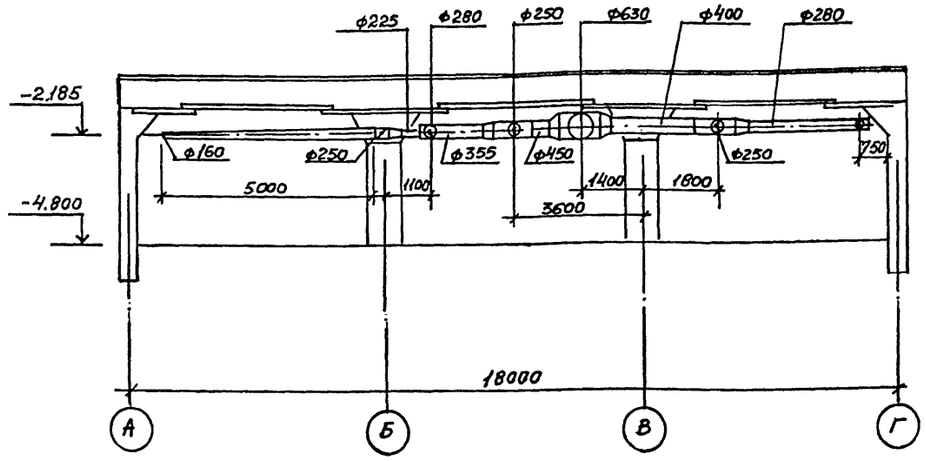

РАЗРЕЗ 2–2

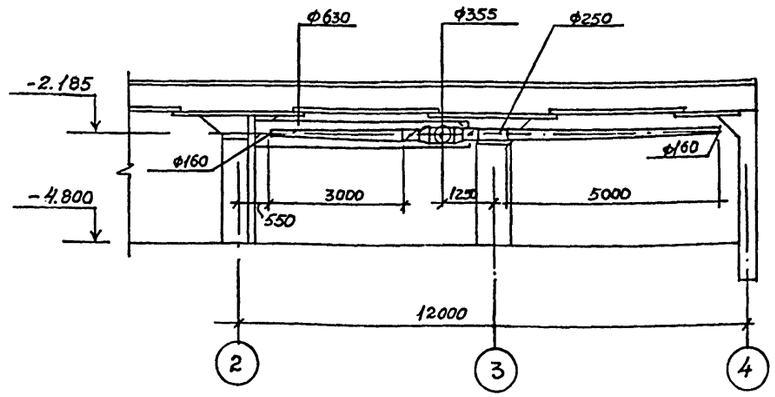

Взамен листа 16
20.12.85г.

Гл. инж. проекта Оц- /Онисимова/

				ТП А-II-450-264.84	-ОВ-альбом II
Провер.	Фоменкова				
Техник	Мараева				
Ст. инж.	Пугачева			Склад материалов	Стадия: РП; Лист: 16и; Листов:
Рук. гр.	Фоменкова				
Гл. спец.	Горленко				
Гл. сант.	Волкова			План на отм. –4.800. Разрезы 1-1, 2-2. 2 климатическая зона.	Госстрой СССР Киевский Промстройпроект
Нач. отд.	Загродский				
Гл. инж. пр.	Альшиц				

Привязан

Инв. №

20132-03 19

П1, П2, П3, П4, П5, П6

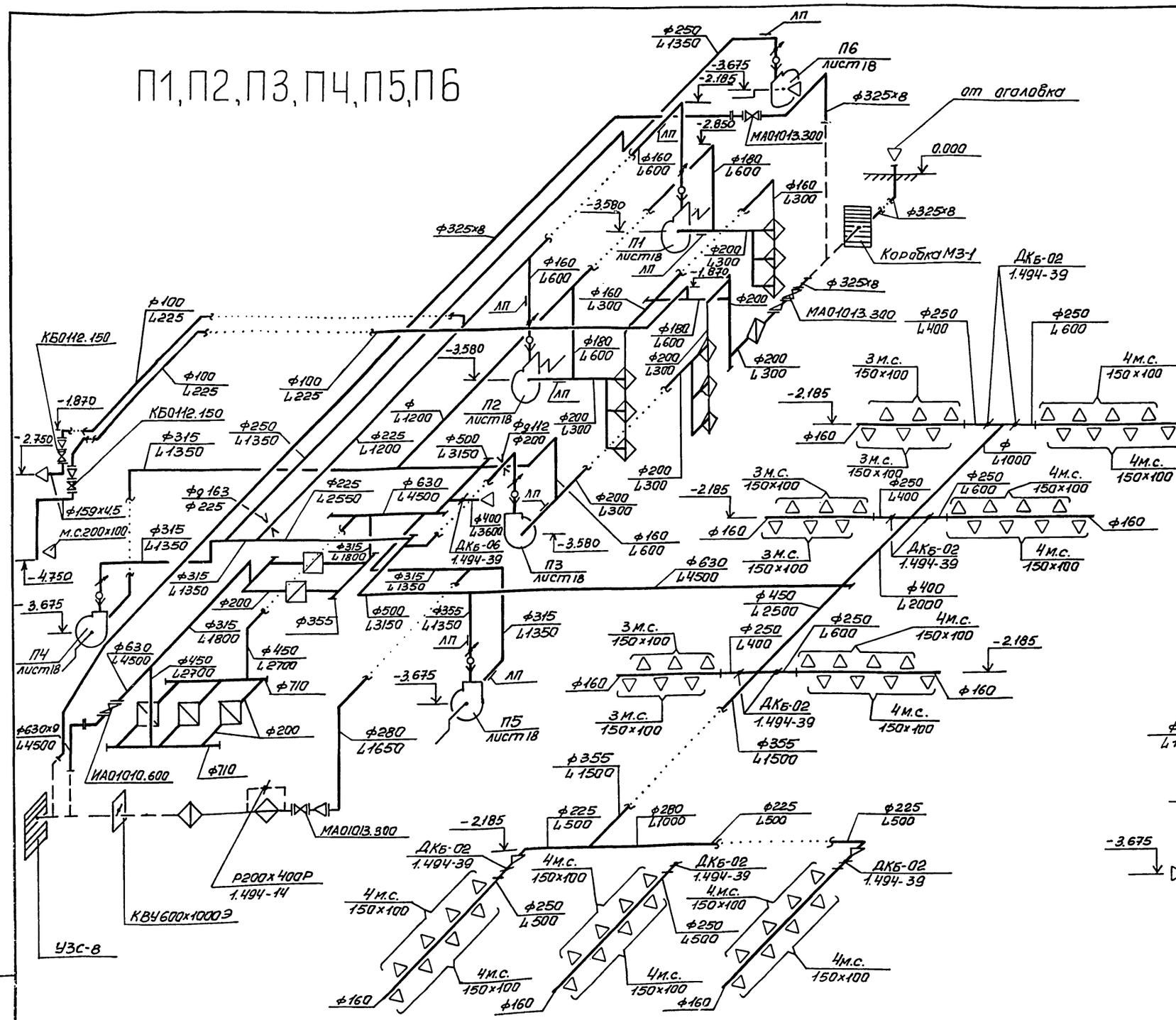

ВЕ1

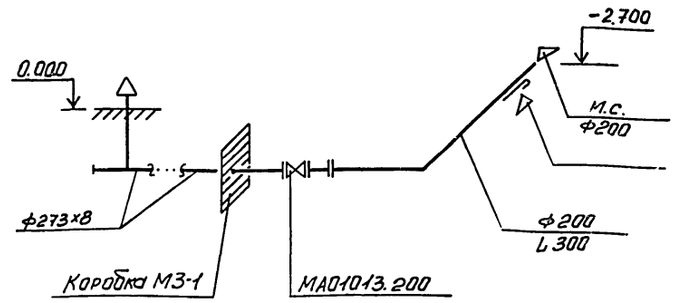

В2, В3

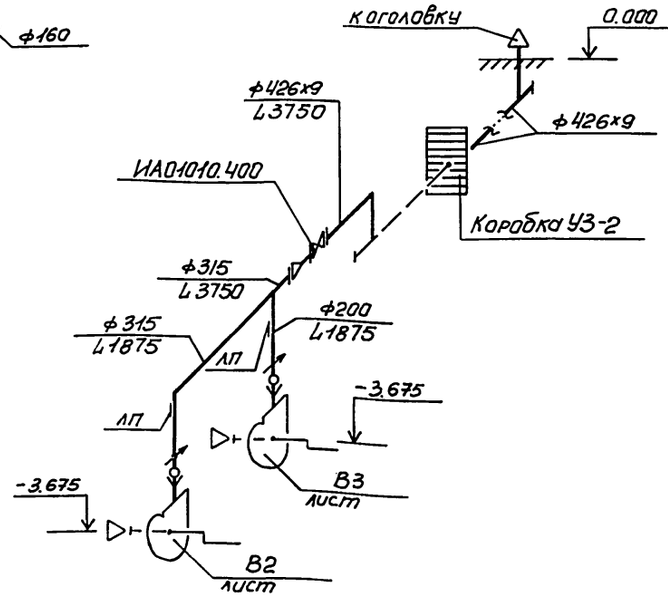

Привязан		ТП А-II-450-264.84	-ОВ- альбом II
Инв. №	Провер. Фоменкова		
	Техник Мараева		
	Ст. инж. Пугачева		
	Рук. гр. Фоменкова	Склад материалов	Стадия: РП; Лист: 17; Листов:
	Гл. спец. Горленко		
	Гл. сонт. Волкова	Схемы систем П1, П2, П3, П4, П5, П6, ВЕ1, В2, В3. 2 климатическая зона.	Госстрой СССР Киевский Промстройпроект
	Нач. отд. Загродский		
	Гл. инж. пр. Альшиц		

Инв. № подл. | Подпись и дата | Взам. инв. №

20132-03.20

ПЛАН

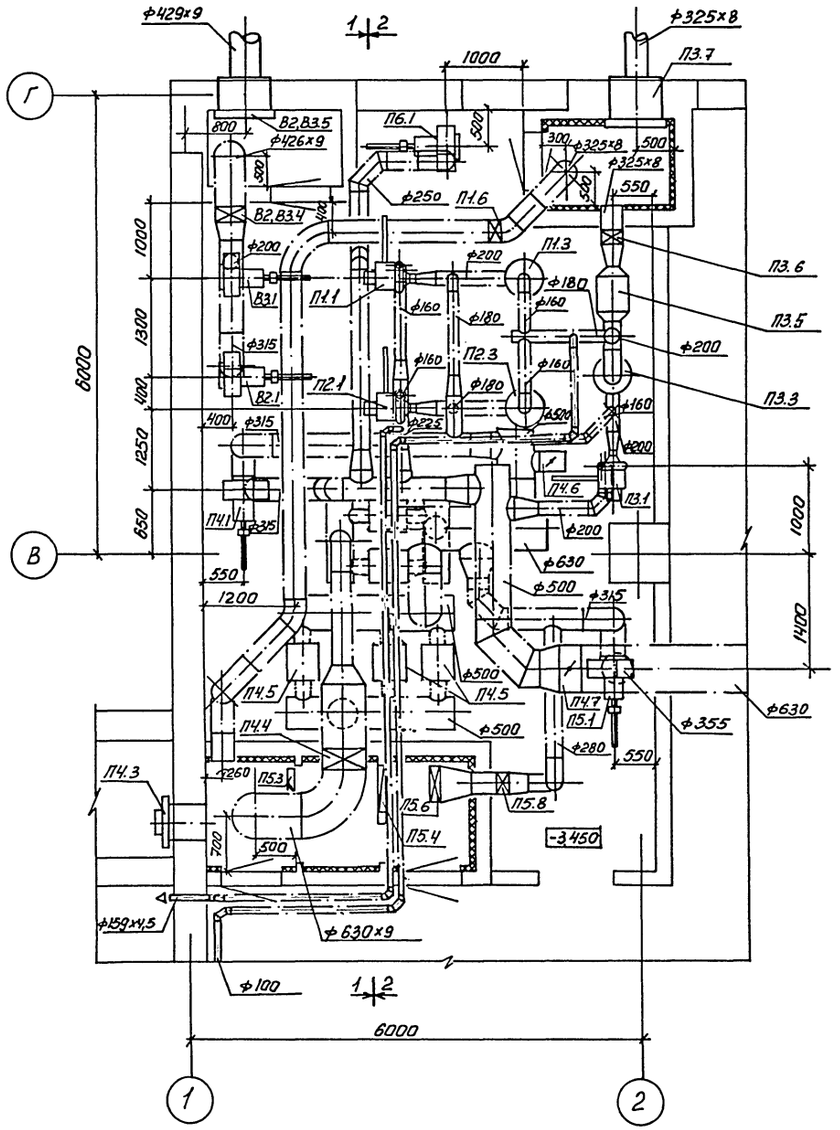

РАЗРЕЗ 1–1

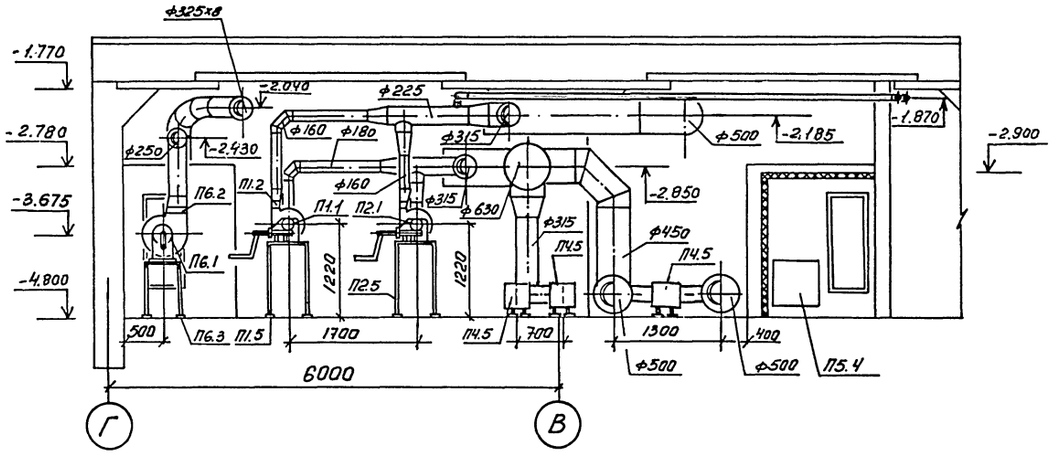

РАЗРЕЗ 2–2

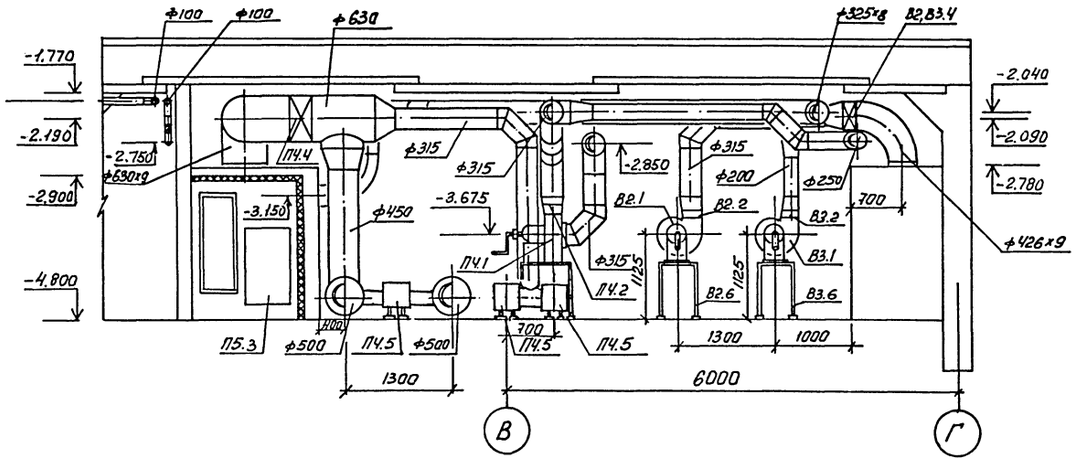

Взамен листа 18
20.12.85г.

Гл. инж. проекта Ог- /Онисимова/

				ТП А-II-450-264.84 - ОВ-альбом II
Провер.	Фоменкова			
Техник	Мараева			
Ст. инж.	Пугачева			
Рук. гр.	Фоменкова			Склад материалов
Гл. спец.	Горленко			
Гл. сант.	Волкова			Установка систем П1, П2, П3, П4, П5, П6, 2 климатическая зона.
Нач. отд.	Загродский			
Гл. инж. пр.	Альшиц			

Стадия	Лист	Листов
РП	18 и	

Госстрой СССР
Киевский
Промстройпроект

Привязан

Инв. №

Инв. № подл. | Подпись и дата | Взам. инв. №

20132-03 21

СПЕЦИФИКАЦИЯ ОТОПИТЕЛЬНО-ВЕНТИЛЯЦИОННОЙ УСТАНОВКИ

Марка, поз.	Обозначение	Наименование	Кол.	Масса ед,кг	Примечание.
		П1			
П1.1	Предприятие Р-6914 г.Дзержинск,Горьковской области	Электроручной вентилятор ЭРВ600/300,положение Л0° с электродвигателем 4АА63В2УПУ3 3000 об/мин, 0,55квт	1	55,0	
П1.2		Обратный клапан - указатель расхода	1		
П1.3		Фильтр-поглотитель ФПУ-200 в колонке из 3-х штук	3	31,0	
П1.4	ОВ-42	Подставка под ФПУ-200	1	23,4	
П1.5	ОВ-41	Подставка под вентилятор	1	49,8	
П1.6	Людиновский агрегатный завод	Герметический клапан МАО1013.300	1	82,0	
		П2			
П2.1	Предприятие Р-6914 г.Дзержинск,Горьковской области	Электроручной вентилятор ЭРВ600/300, положение Л0° с электродвигателем 4АА63В2УПУ3 3000 об/мин, 0,55 квт	1	55,0	
П2.2		Обратный клапан - указатель расхода	1		
П2.3		Фильтр-поглотитель ФПУ-200 в колонке из 3-х штук	3	31,0	
П2.4	ОВ-42	Подставка под ФПУ-200	1	23,4	
П2.5	ОВ-41	Подставка под вентилятор	1	49,8	

Марка, поз.	Обозначение	Наименование	Кол.	Масса ед,кг	Примечание.
		П3			
П3.1	Предприятие Р-6914 г.Дзержинск, Горьковской области	Электроручной вентилятор ЭРВ600/300, положение Л0° с электродвигателем 4АА63В2УПУ3 3000 об/мин, 0,55 квт	1	55,0	
П3.2		Обратный клапан-указатель расхода	1		
П3.3		Фильтр-поглотитель ФПУ-200 в колонке из 3-х штук	3	31,0	
П3.4	ОВ-42	Подставка под ФПУ-200	1	23,4	
П3.5		Предфильтр ПФП-1000	1	53,0	
П3.6	Людиновский агрегатный завод	Клапан герметический с ручным приводом МАО-1013.300	1	82,0	
П3.7	ТДК-Н-1-70 ч.П,разд.Ш альбом 3/приложение/	Противовзрывное устройство МЗС в коробке МЗ-1	1	95,0	
П3.8	ОВ-41	Подставка под вентилятор	1	49,8	

Марка, поз.	Обозначение	Наименование	Кол.	Масса ед,кг	Примечание.
		П4			
П4.1	Акимовский литейно-механический завод "Стандарт"	Электроручной вентилятор ЭРВ72-2,положение Л0° с электродвигателем АОЛ21-4;1400об/мин 0,27 квт	1	77,0	
П4.2		Обратный клапан - указатель расхода	1		
П4.3	ТДК-Н-1-70 ч.П разд.Ш альбом 3	Противовзрывное устройство УЗС-8	1	75,0	
П4.4	Ивано-Франковский арматурный завод	Герметический клапан ИАО1010.600	1	230,0	
П4.5		фильтр ФЯР	5	8,4	
П4.6	1.494-39	Дроссель-клапан с ручным управлением круглого сечения ДКб-06	1	5,54	
П4.7	1.494-39	Дроссель-клапан с ручным круглого сечения ДКБ-10	1	14,64	
П4.8	ОВ-41	Подставка под вентилятор	1	46,74	

Взамен листа 19
20.12.85г. Гл. инж. проекта /Онисимова/

ТП А-II-450-264.84 ОВ-альбом II

Пробер.	Роменкова		
Техник	Мороева		
Ст.инж.	Пугачева		
Рук.гр.	Роменкова		
Гл.спец.	Горленко		
Гл.сант.	Волкова		
Нач.отд.	Загродский		
Гл.инж.пр.	Альшиц		

Привязан

Инв.№

Склад материалов

Стадия	Лист	Листов
РП	19и	

Спецификации систем П1, П2, П3, П4. 2 климатическая зона.

Госстрой СССР Киевский Промстройпроект

20132-03 22

Инв.№подл. | Подпись и дата | Взам.инв.№

СПЕЦИФИКАЦИЯ ОТОПИТЕЛЬНО-ВЕНТИЛЯЦИОНОЙ УСТАНОВКИ

Марка, поз.	Обозначение	Наименование	Кол.	Масса ед.кг	Примечание.
		П5			
П5.1	Акимовский литейно-	Электроручной вентилятор ЭРВ 72-2,положение			
	механический завод	Пр0° с электродвигателем АОЛ2I-4 I400об/мин			
	"Стандарт"	0,27 квт	I	77,0	
П5.2		Обратный клапан-указатель расхода	I		
П5.3	I.494-I4 вып.2	Утепленная воздушная заслонка КВУ600хI0003 с исполнительным механизмом МЭО-4/25-0,25	I	57,6	
П5.4	Учреждение УС-319/56	Фильтр ФЯР	I	8,4	
П5.5	ОВ-41	Подставка под вентилятор	I	46,74	
П5.6	ГОСТ 7201-70	Калорифер биметаллический КСк3-6	I	39,9	
П5.7	I.494-25	Подставка под калорифер тип I	4	0,8	
П5.8	Людиновский агрегатный завод	Герметический клапан МАОIOI3.300	I	82,0	
П5.9	I.494-I4 вып.2	Заслонка воздушная унифицированная прямоугольного сечения Р200х400Р	I	7,I	

Марка, поз.	Обозначение	Наименование	Кол.	Масса ед.кг	Примечание.
		П6			
П6.I	Акимовский литейно-	Электроручной вентилятор ЭРВ 72-2,положение			
	механический завод	Л0° с электродвигателем АОЛ2I-4			
	"Стандарт"	I400об/мин;0,27квт	I	77,0	
П6.2		Обратный клапан - указатель расхода	I		
П6.3	ОВ-41	Подставка под вентилятор	I	46,74	
П6.4	ОВ-38	Ограждение входного патрубка вентилятора Д=3I5	I	0,87	
		ВЕI			
ВЕI.I	ТДК-Н-I-70 часть II раздел III альбом 3 /приложение/	Противовзрывное устройство МЗС-I в коробке МЗ-I	I	224,5	
ВЕI.2	Людиновский агрегатный завод	Герметический клапан МАОIOI3.200	I	27,0	

Марка, поз.	Обозначение	Наименование	Кол.	Масса ед.кг	Примечание.
		В2, В3			
В2,В3.I	Акимовский литейно-	Электроручной вентилятор ЭРВ 72-3,положение			
	механический завод	Л0° с электродвигателем 4А7IA6У3			
	"Стандарт"	935 об/мин, 0,4 квт	2	I00,0	
В2,В3.2		Обратный клапан-указатель расхода	2		
В2,В3.3	ОВ-38	Ограждение входного патрубка вентилятора Д=400	2	I,36	
В2,В3.4	Ивано-Франковский арматурный завод	Герметический клапан ИАОIOIO.400	I	I94,0	
В2,В3.5	ТДК-Н-I-704.II разд.III альбом 3,приложение	Коробка У3-2	I	503,0	
В2,В3.6	ОВ-42	Подставка под вентилятор	2	4I,36	

Взамен листа 20

20.12.85г. Гл. инж. проекта Оц- /Онисимова/

ТП А-II-450-264.84 -ОВ-альбом II

Провер.	Фоменкова		
Техн.к.	Маркева		
Гл. инж.	Пугачева		
Рук. гр.	Фоменкова		
Гл. спец.	Горленко		
Гл. сант.	Волкова		
Нач. отд.	Загродский		
Гл. инж. пр.	Альшиц		

Привязан

Инв. №

Склад материалов

Стадия	Лист	Листов
РП	20и	

Спецификации систем П5,П6, ВЕI, В2,В3, 2 климатическая зона

Госстрой СССР Киевский Промстройпроект

Инв. № подл. | Подпись и дата | Взам. инв. №

20132-03 23

3 климатическая зона

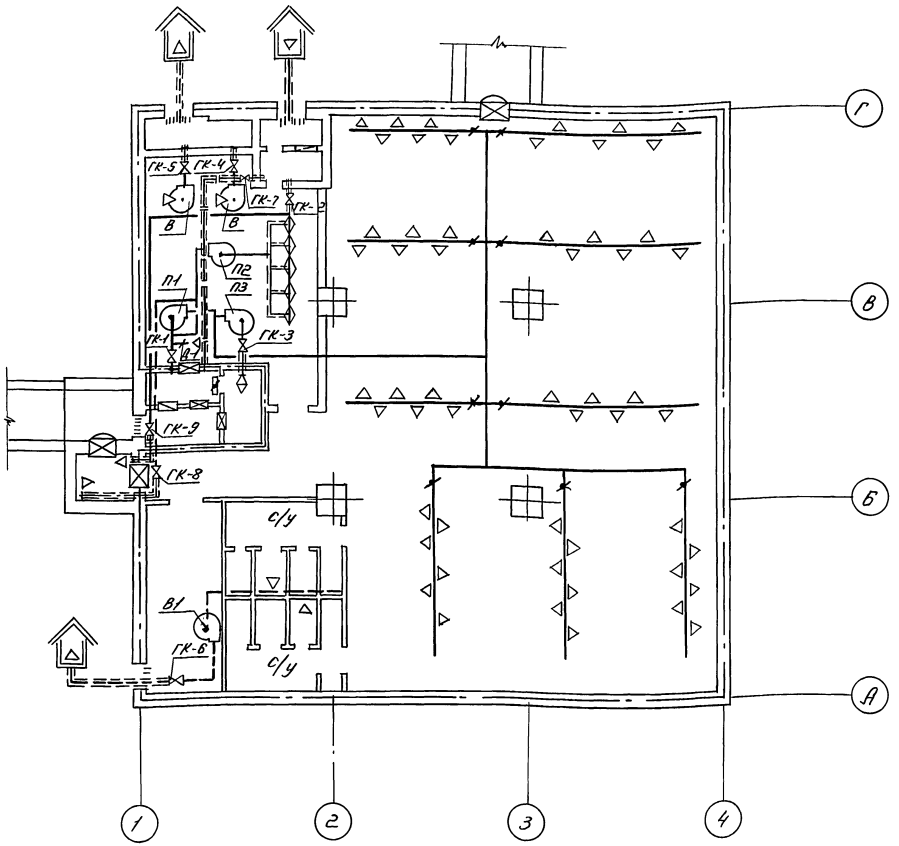

Таблица
положений герметических клапанов
в зависимости от режима работы

№ систем	№ ГК	Чистая вентиляция	Фильтро-вентиляция	Мирное время
П1	ГК-1	+	—	—
П2	ГК-2	—	+	—
П3	ГК-3	—	—	+
	ГК-4			
	ГК-5			
В1	ГК-6	+	+	—
	ГК-7	открыт при аварийном состоянии воздуха завода фильтровентиляции		
	ГК-8	открыт для проветривания тамбура в случае отдельных выходов укрываемых на поверхность		
	ГК-9			
П1	Д-1	—	+	—

Условные обозначения

- Граница герметизации
- Дверь герметическая
- Ставень защитно-герметический
- Защитное устройство в стене
- То же, в герметическом кожухе
- Приточный воздуховод
- Вытяжной воздуховод
- ГК — Клапан герметический с ручным приводом
- Воздуховод из листовой стали толщиной 2мм
- Приточное отверстие
- Вытяжное отверстие
- Фильтр ФЯП
- Фильтр поглотитель ФПУ-300
- Калорифер
- Вентилятор
- Соединительная труба
- Дроссель-клапан
- Воздуховод из электросварных труб

Привязан

Инв. №

Провер.	Роменкова	
Техник	Маркаева	
Ст. инж.	Пугачева	
Рук. гр.	Роменкова	
Гл. спец.	Горденко	
Гл. сант.	Волкова	
Нач. отд.	Загородский	
Гл. ин. пр.	Альшиц	

ТПА-II-450-264.84-ОВ-альбом II

Склад материалов

Принципиальная схема вентиляции. 3 климатическая зона.

Стадия	Лист	Листов
РП	21	

Госстрой СССР Киевский Промстройпроект

20132-03 24

Инв. № подл. | Подп. и дата | Взам. инв. №

Пров. Мария 30.12.85 г. Коп. Петрук

ПЛАН

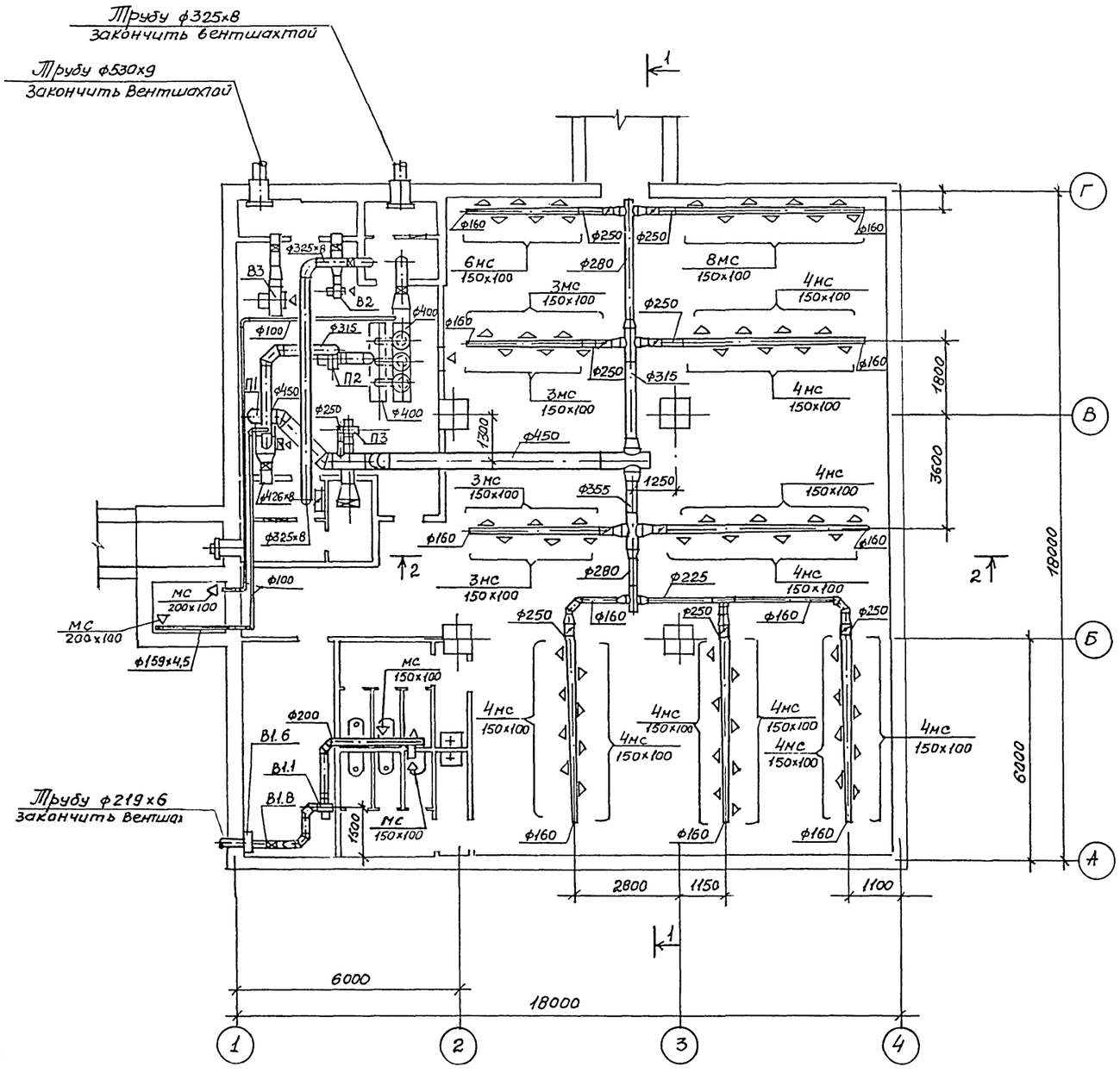

РАЗРЕЗ 1–1

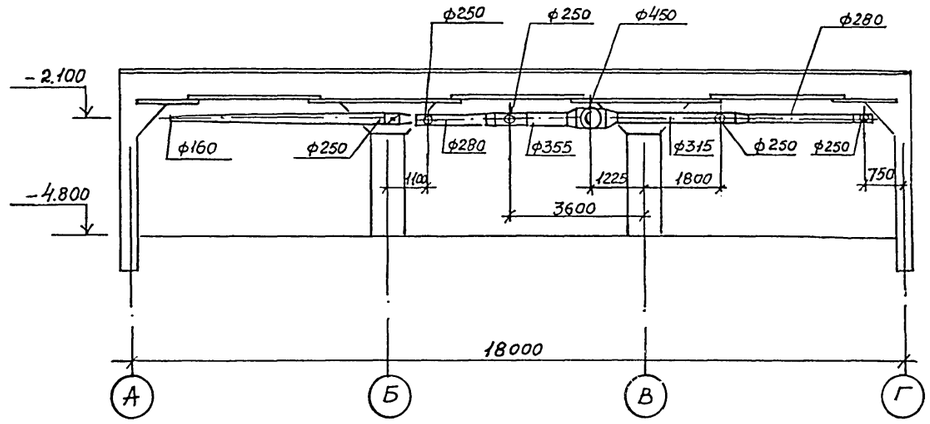

РАЗРЕЗ 2–2

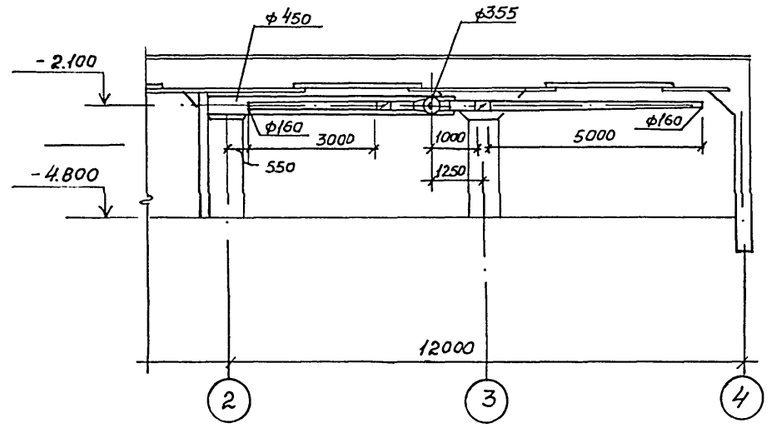

				ТП А-II-450-264.84 -ОВ-альбом II		
	Провер.	Фоменкова				
	Техник	Маркева				
	Ст.инж.	Пугачева		Склад материалов	Стадия: РП	Лист: 22 / Листов:
Привязан	Рук.гр.	Фоменкова				
	Гл.спец.	Гарленко				
	Гл.сант.	Волкова		План на отм. -4.800. Разрезы 1-1, 2-2. 3 климатическая зона.	Госстрой СССР Киевский Промстройпроект	
Инв.№	Нач.отд.	Загородский				
	Гл.инж.пр.	Альшиц				

20132-03 25

Инв.№ подл. | Подпись и дата | Взам.инв.№

П1, П2, П3

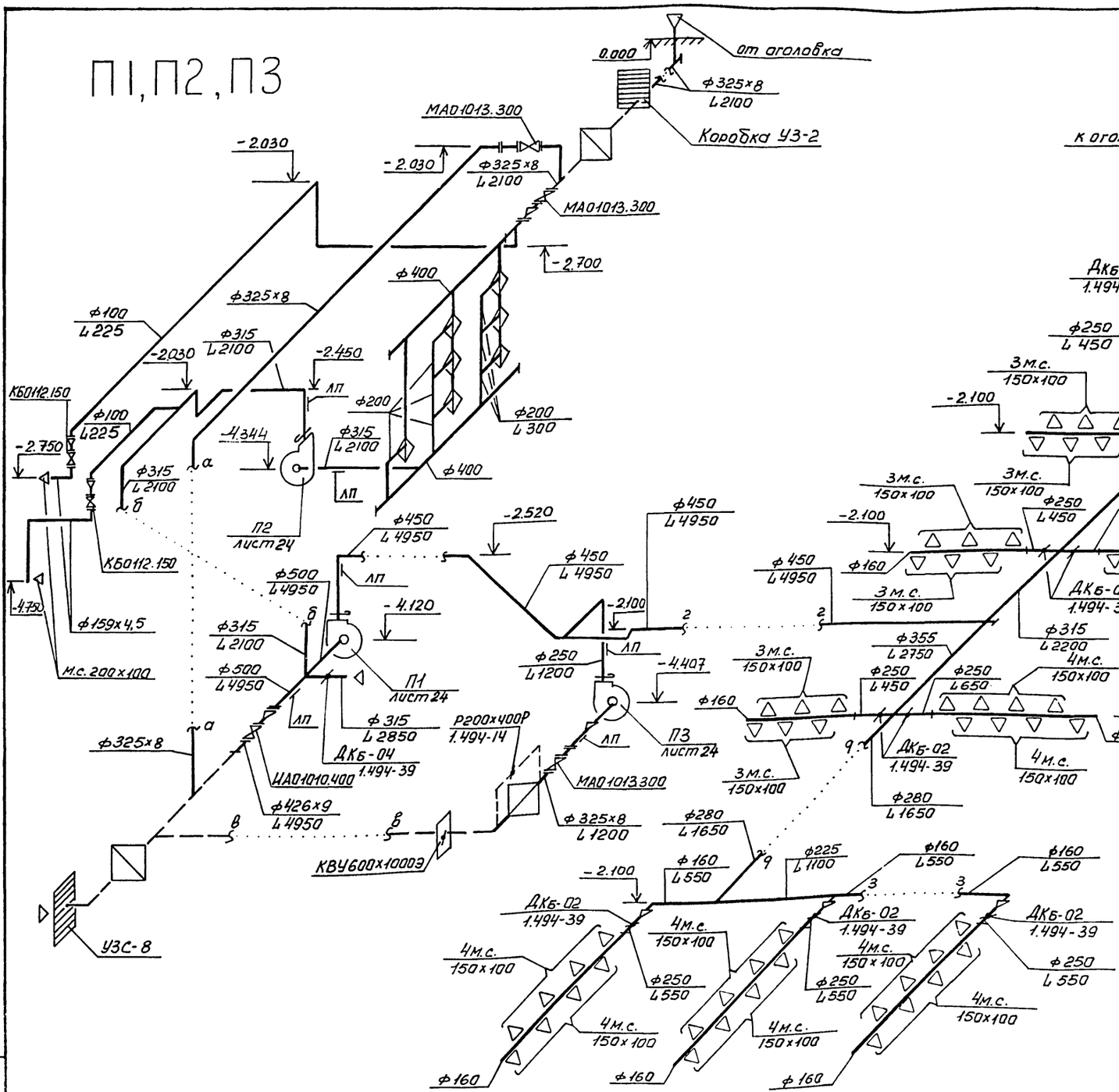

В1

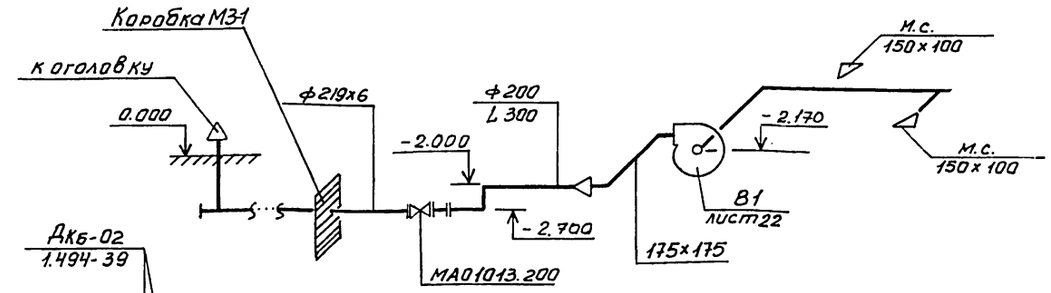

В2, В3

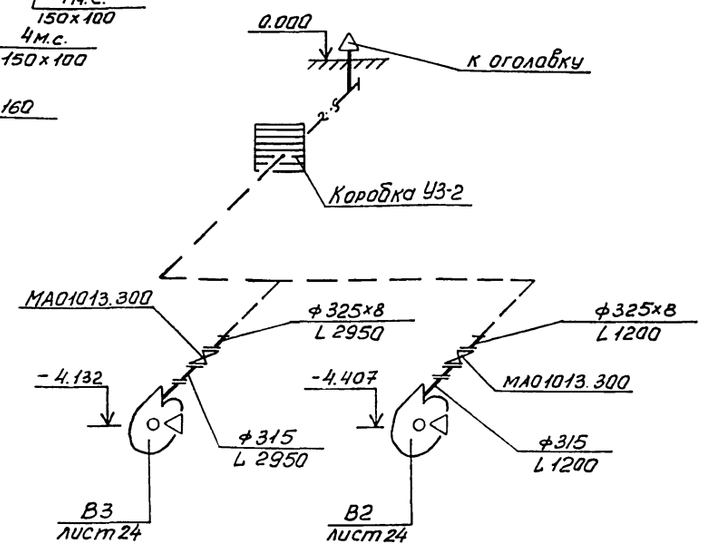

			ТП А-II-450-264.84 -ОВ- альбом II
Провер.	Фоменкова		
Техник	Маркева		
Ст. инж.	Пугачева		Склад материалов
Рук. гр.	Фоменкова		Стадия: РП; Лист: 23; Листов:
Гл. спец.	Горленко		
Гл. сант.	Волкова		Схемы систем П1, П2, П3, В1, В2, В3. 3 климатическая зона.
Нач. отд.	Загродский		Госстрой СССР Киевский Промстройпроект
Гл. инж. пр.	Альшиц		

Привязан

Инв. №

Инв. № подл. | Подпись и дата | Взам. инв. №

20132-03 26

ПЛАН

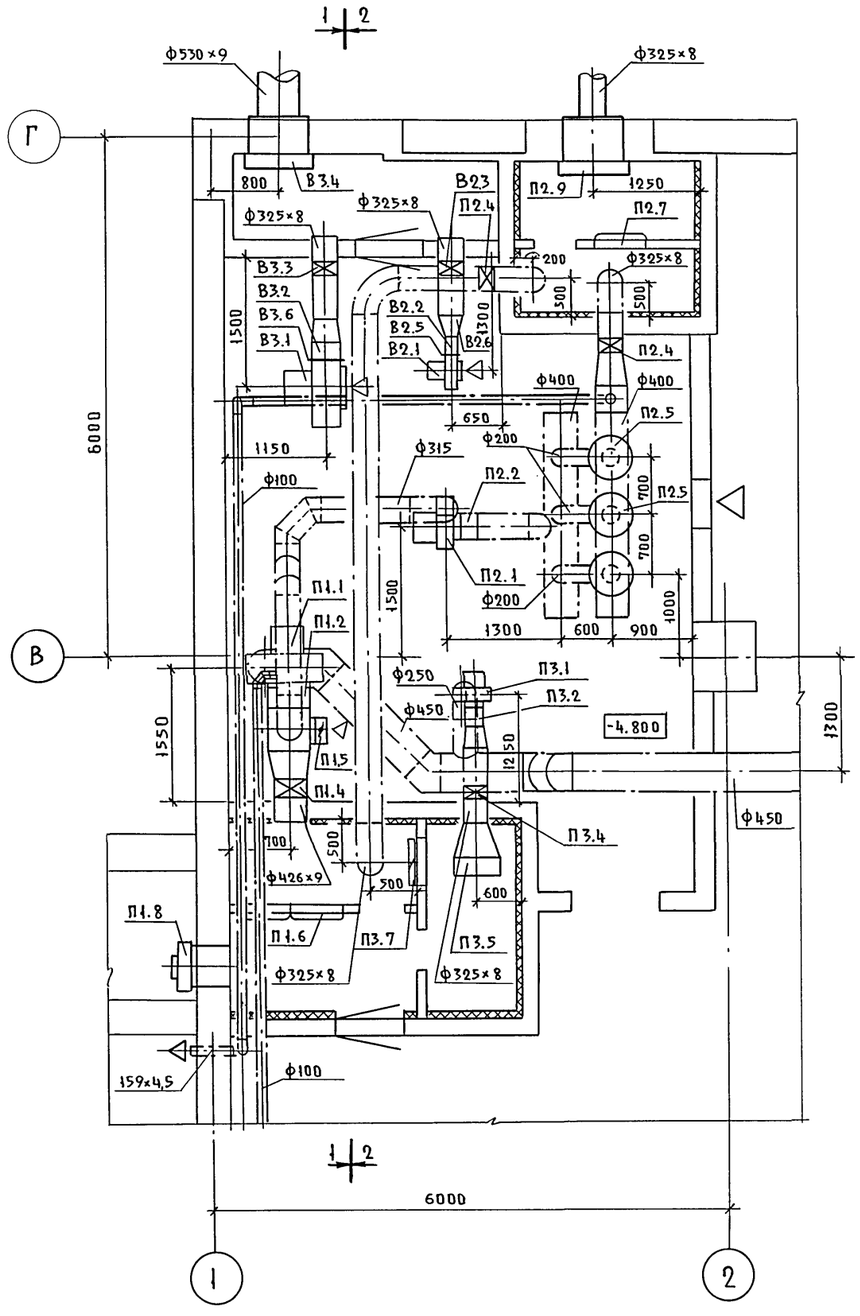

РАЗРЕЗ 1–1

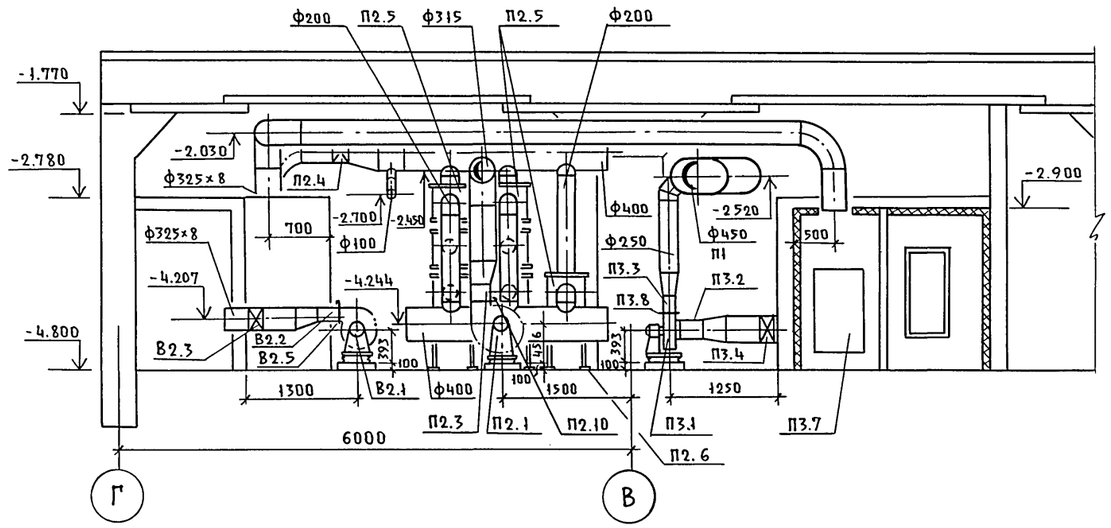

РАЗРЕЗ 2-2

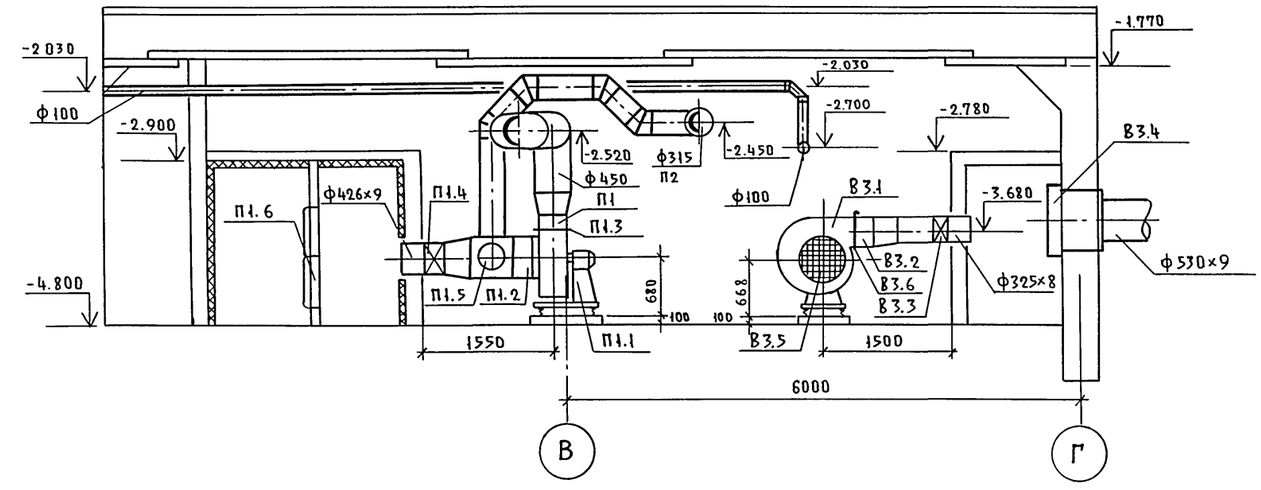

				ТП А-II-450-264.64	-ОВ-Альбом II
Провер.	Фоменкова				
Техник	Маркева				
Ст. инж.	Пугачева			Склад материалов	Стадия: РП; Лист: 24; Листов:
Рук. гр.	Фоменкова				
Гл. спец.	Горленко			Установка систем П1, П2, П3, В1, В2, В3, 3 климатическая зона.	Госстрой СССР Киевский Промстройпроект
Гл. сант.	Волкова				
Нач. отд.	Заградский				
Гл. инж. пр.	Альшиц				

Привязан

Инв. №

Инв. № подл. | Подп. и дата | Взам. инв. №

Пров. Дюрич 27.5.86 Ккоп. 6с

20132-03 27

СПЕЦИФИКАЦИЯ ОТОПИТЕЛЬНО-ВЕНТИЛЯЦИОНОЙ УСТАНОВКИ

Марка, поз.	Обозначение	Наименование	Кол.	Масса ед,кг	Примечание.
		П1.			
П1.1	ГОСТ 5976-73 *	Агрегат вентиляторный			
		А5I05-2а,комплектно:	I	I24,0	
		а/вентилятор центро-			
		бежный Ц4-70 №5			
		исполнение I,положение			
		Пр0°			
		б/Электродвигатель			
		4АI00S4У3 1435 об/мин,			
		3,0квт			
П1.2	2.494-8	Гибкая вставка ВВ-5	I	5,98	
П1.3	2.494-8	Гибкая вставка ВНА-5	I	4,48	
П1.4	Ивано-Франковский	Герметический клапан			
	арматурный завод	ИА0I0I0.400	I	I94,0	
П1.5	I.494-39	Дроссель-клапан с руч-			
		ным управлением круг-			
		лого сечения ДКб-06	I	5,54	
П1.6	Учреждение УС-3I9/56	Фильтр ФЯП	4	7,9	
П1.7	ОВ-39	Рама под фильтр тип Ш	I		
П1.8	ТДК-Н-I-70,чП,разд.Ш	Противовзрывное устрой			
	альбом 3	ство УЗС-8	I	75,0	
П1.9	ОВ-37	Шибер разм.350х350	I	8,6	
П1.I0	б=I мм	Переход с ø 400 на ø			
		500 ℓ=250 мм	I		
П1.II	б=I мм	Переход с сеч.350х350			
		на ø 450 ℓ=250 мм	I		

Марка, поз.	Обозначение	Наименование	Кол.	Масса ед,кг	Примечание.
		П2			
П2.1	ГОСТ 5976-73 *	Агрегат вентиляторный			
		А3,2 I05-2,комплектно	I	57,0	
		а/вентилятор центро-			
		бежный Ц4-70 №3,2,			
		исполнение I,положение			
		Л0°			
		б/электродвигатель			
		4А80В2У3 2850 об/мин			
		2,2квт			
П2.2	2.494-8	Гибкая вставка ВВ-3,2	I	3,02	
П2.3	2.494-8	Гибкая вставка ВНА-3,2	I	2,93	
П2.4	Людиновский агрегат-	Герметический клапан			
	ный завод	МА0I0I3.300	2	82,0	
П2.5	П/я Р-6780	Фильтр-поглотитель			
		ФП-300	7	66,0	
П2.6	ОВ-42	Подставка под фильтр			
		ФП-300	3	26,2	
П2.7	Учреждение УС-3I9/56	Фильтр ФЯП	2	7,9	
П2.8	ОВ-39	Рама под фильтр тип I	I		
П2.9	ТДК-Н-I-70ч.П,разд.Ш	Коробка УЗ-2	I	503	
	альбом 3.Приложение				
П2.I0	ОВ-36	Шибер разм.220х220	I	4,0	
П2.II	б=I мм	Переход с сеч.220х220			
		на ø 3I5 ℓ=250 мм	I		

Инв.№подл. | Подпись и дата | Взам. инв.№

Привязан

Инв.№

Провер.	Фоменкова		
Техник	Мороева		
Ст.инж.	Лугачева		
Рук.гр.	Фоменкова		
Гл.спец.	Горленко		
Гл.сант.	Волкова		
Нач.отд.	Загородский		
Гл.инж.пр.	Альшиц		

ТП А-II-450-264.84 -ОВ-альбом II

Склад материалов

Стадия	Лист	Листов
РП	25	

Спецификации систем П1,П2. 3 климатическая зона

Госстрой СССР Киевский Промстройпроект

СПЕЦИФИКАЦИЯ ОТОПИТЕЛЬНО-ВЕНТИЛЯЦИОНОЙ УСТАНОВКИ

Марка, поз.	Обозначение	Наименование	Кол.	Масса ед,кг	Примечание.
		П3			
П3.I	ГОСТ 5976-73*	Агрегат вентиляторный			
		А2.5095-2б комплектно:	I	28,0	
		а/вентилятор центробеж-			
		ный Ц4-70 №2,5,исполне-			
		ние I,положение Пр0°			
		б/электродвигатель			
		4А63А2У3 2750об/мин			
		0,37квт			
П3.2	2.494-8	Гибкая вставка ВВ-2,5	I	2,43	
П3.3	2.494-8	Гибкая вставка ВНА-2,5	I	2,35	
П3.4	Людиновский агрегатный	Герметический клапан			
	завод	МА0I0I3.300	I	82,0	
П3.5	ГОСТ 720I-70	Калорифер биметаллическ			
		ийКСк3-6	I	39,9	
П3.6	I.494-25	Подставка под калори-			
		фер тип I	4	0,8	
П3.7	I.494-I4вып.2	Утепленная воздушная			
		заслонка КВУ 600хI000Э			
		с исполнительным меха-			
		низмом МЭ0-4/25-0,25	I	57,6	
П3.8	0В-35	Шибер разм: I80хI80	I	3,4	
П3.9	I.494-I4вып.2	Заслонка воздушная уни			
		фицированная прямоу-			
		гольного сечения Р200х			
		х400Р	I	7,I	
П3.I0	б=I мм	Переход с ∅ 3I5 на			
		∅ 250 ℓ=250 мм	I		
П3.II	б=Iмм	Переход с сеч.I75хI75			
		на ∅ 250 ℓ=250 мм	I		
		ВI			
ВI.I	ГОСТ 5976-73*	Агрегат вентиляторный			
		А2,5095-I комплектно:			
		а/вентилятор центробеж-			
		ный Ц4-70 №2,5,испол-			
		нение I,положение			
		Пр90°			
		б/электродвигатель			
		4А56А4У3 I375 об/мин			
		0,I2 квт			

Марка, поз.	Обозначение	Наименование	Кол.	Масса ед,кг	Примечание
ВI.2	2.494-8	Гибкая вставка ВВ-2,5	I	2,43	
ВI.3	2.494-8	Гибкая вставка ВНА-2,5	I	2,35	
ВI.4	б = I мм	Переход в сеч.I75хI75			
		на ∅200 ℓ=250	I		
ВI.5	б = I мм	Переход с ∅ 200 на			
		∅ 250 ℓ= 250	I		
ВI.6	ТДК-Н-I-70 часть П	Противовзрывное устрой			
	раздел Ш альбом 3	ство МЗС-I	I	224,5	
	/ приложение /				
ВI.7	I.494-30	Кронштейн для установ-			
		ки вентиляторного агре-			
		гата тип I	I	I6,2	
ВI.8	Людиновский агрегат-	Герметический клапан			
	ный завод	МА0I0I3.200	I	27	
ВI.8	0В-35	Шибер разм.I80хI80	I	3,4	
		В2			
В2.I	ГОСТ 5976-73*	Агрегат вентиляторный			
		А2,5I05-2 комплектно:	I	30,0	
		а/вентилятор центробеж-			
		ный Ц4-70 №2,5,испол-			
		нение I положение Пр90°			
		б/электродвигатель			
		4А7IА2У3 2840об/мин			
		0,75 квт			
В2.2	2.494-8	Гибкая вставка ВНА-2,5	I	2,35	
В2.3	Людиновский агрегат-	Герметический клапан			
	ный завод	МА0I0I3.300	I	82,0	
В2.4	0В-38	Ограждение входного па-			
		трубка ц/б вентилятора			
		Д=250	I	0,82	
В2.5	0В-35	Шибер разм. I80хI80	I	3,4	
В2.6	б=I мм	Переход с сеч.I75хI75			
		на ∅ 3I5 ℓ=250 мм	I		

Марка, поз.	Обозначение	Наименование	Кол.	Масса ед,кг	Примечание.
		В3			
В3.I	ГОСТ 5976-73*	Агрегат вентиляторный			
		А5I00-2б,комплектно:	I	II8,0	
		а/вентилятор центробеж-			
		ный Ц4-70 №5,исполнение			
		I,положение Пр90°			
		б/электродвигатель			
		4А80В4У3 1415об/мин			
		I,5 квт			
В3.2	2.494-8	Гибкая вставка ВНА-5	I	4,48	
В3.3	Людиновский агрегат-	Герметический клапан			
	ный завод	МА0I0I3.300	I	82,0	
В3.4	ТДК-Н-I-70,ч.Празд.Ш	Коробка УЗ-2	I	503.	
	альбом 3 приложение.				
В3.5	0В-38	Ограждение входного			
		патрубка ц/б вентиля-			
		тора Д=500	I	I,75	
В3,6	0В-37	Шибер разм.350х350	I	8,6	
В3.7	б=I мм	Переход с см.350х350			
		на ∅ 3I5 ℓ=250 мм	I		

Привязан

Инв.№

Инв.№подл. | Подпись и дата | Взам.инв.№

Провер.	Фоменкова		
Техник	Маркева		
Ст.инж.	Пугачева		
Рук.гр.	Фоменкова		
Гл.спец.	Горленко		
Гл.сант.	Волкова		
Нач.отд.	Загородский		
Гл.инж.пр.	Альшиц		

ТП А-II-450-264.84 - ОВ-альбом II

Склад материалов

Стадия	Лист	Листов
РП	28	

Спецификации систем П3, В1, В2, В3. 3 климатическая зона.

Госстрой СССР Киевский Проектстройпроект

4 климатическая зона

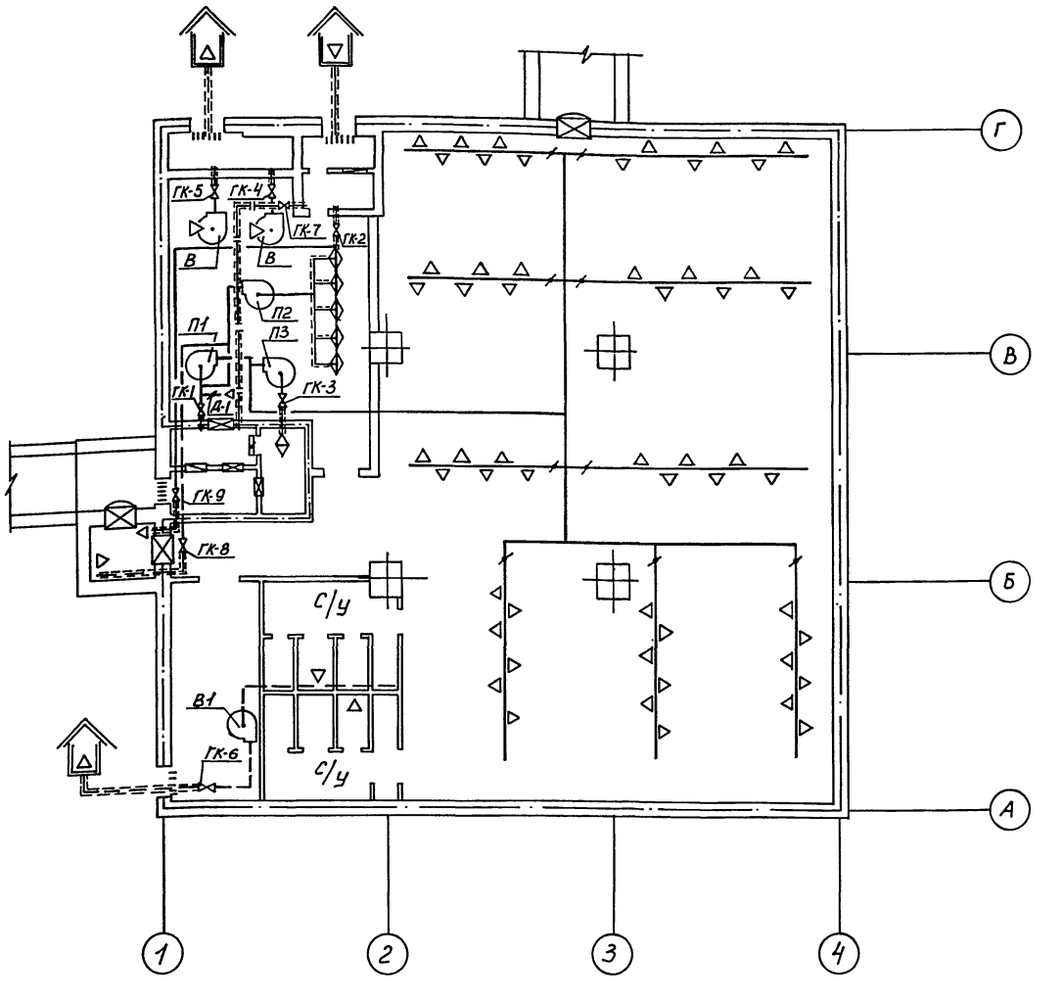

Таблица

положений герметических клапанов в зависимости от режима работы

№ систем	№ ГК	Чистая вентиляция	Фильтро-вентиляция	Мирное время
П1	ГК-1	+	—	—
П2	ГК-2	—	+	—
П3	ГК-3	—	—	+
	ГК-4			
	ГК-5			
В1	ГК-6	+	+	—
	ГК-7	открыт при аварийном состоянии воздухозабора фильтровентиляции		
	ГК-8	открыт для проветривания тамбура в случае отдельных выходов укрываемых на поверхность		
	ГК-9			
П1	Д-1	—	+	—

Условные обозначения

- Граница герметизации
- Дверь герметическая
- Ставень защитно-герметический
- Защитное устройство в стене
- То же, в герметическом кожухе
- Приточный воздуховод
- Вытяжной воздуховод
- ГК — Клапан герметический с ручным приводом
- Воздуховод из листовой стали толщиной 2мм
- Приточное отверстие
- Вытяжное отверстие
- Фильтр ФЯП
- Фильтр поглотитель ФПУ-300
- Калорифер
- Вентилятор
- Соединительная труба
- Дроссель-клапан
- Воздуховод из электросварных труб

Инв.№подл. | Подпись и дата | Взам.инв.№

Привязан

Инв.№

Провер.	Фоменкова	
Техник	Марьева	
Ст.инж.	Пугачева	
Рук.гр.	Фоменкова	
Гл.спец.	Горленко	
Гл.сант.	Волкова	
Нач.отд.	Загородский	
Гл.инж.пр.	Альшиц	

ТП А-II-450-264.84 -ОВ-альбом II

Склад материалов

Стадия	Лист	Листов
РП	27	

Принципиальная схема вентиляции. 4 климатическая зона

Госстрой СССР Киевский Промстройпроект

ПЛАН

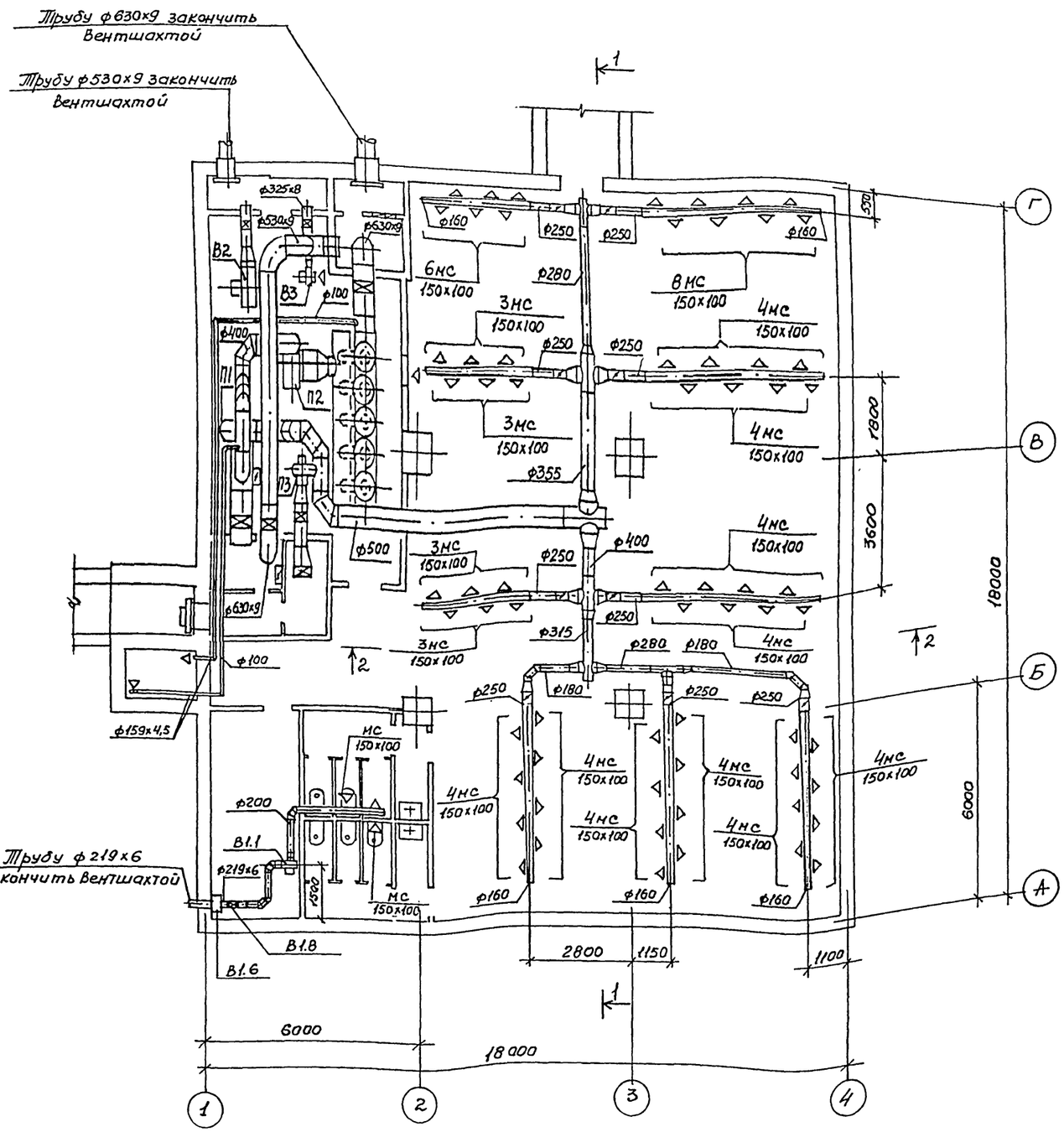

РАЗРЕЗ 1–1

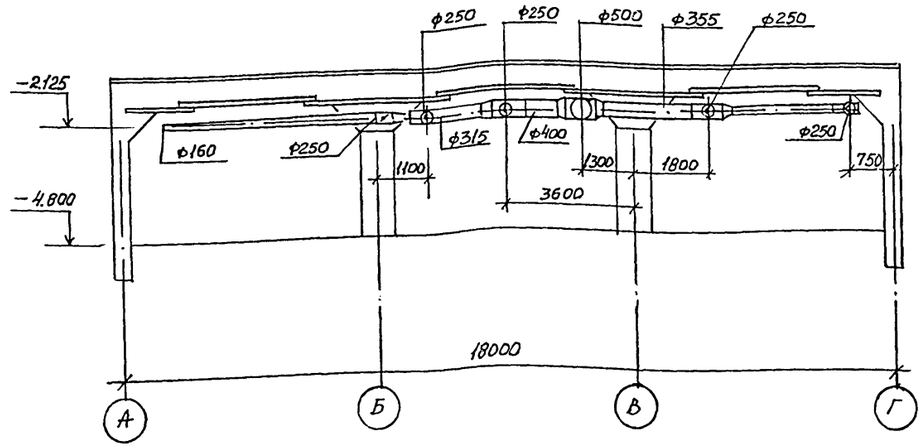

РАЗРЕЗ 2–2

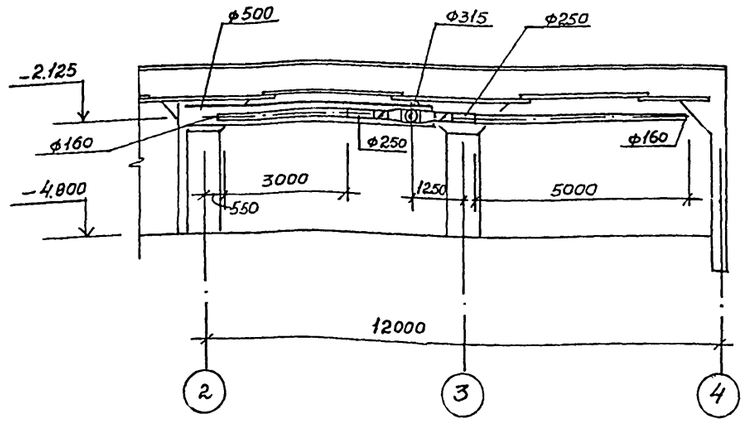

				ТП А-II-450-264.84		-ОВ- альбом II
Провер.	Фоменкова					
Техник	Мараева					
Ст.инж.	Пугачева					
Рук. гр.	Фоменкова					
Гл. спец.	Горленко			Склад материалов	Стадия: РП	Лист: 28	Листов:
Гл. сант.	Волкова					
Нач. отд.	Загородский			План на отм. -4.800. Разрезы 1-1, 2-2. 4 климатическая зона	Госстрой СССР Киевский Промстройпроект	
Гл. инж. пр.	Альшиц					

Привязан

Инв. №

Инв. № подл. | Подпись и дата | Взам. инв. №

20132-03 31

П1, П2, П3

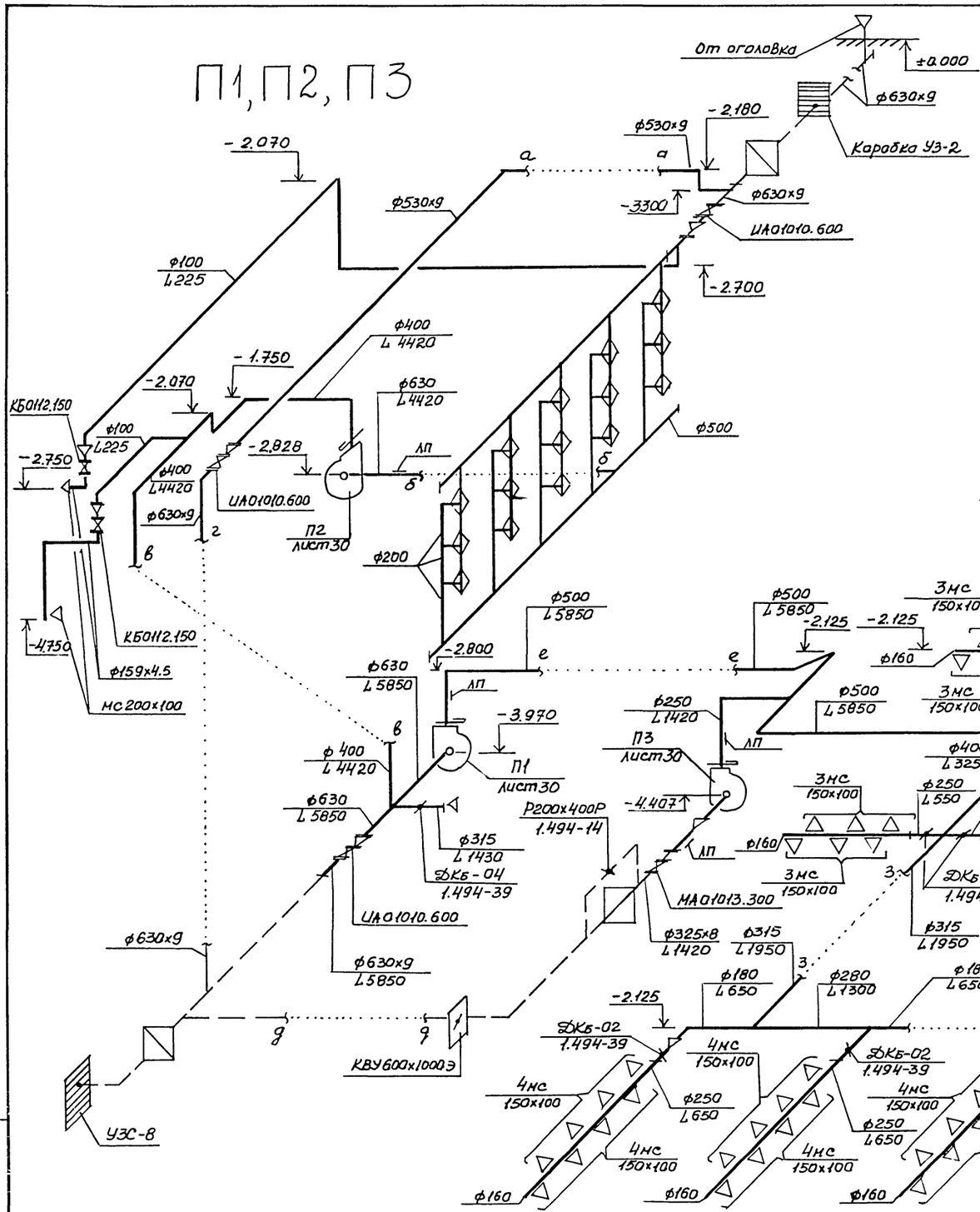

В1

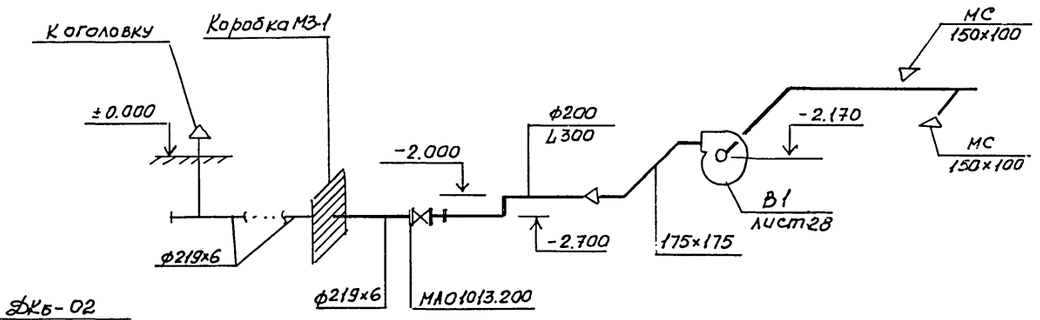

В2, В3

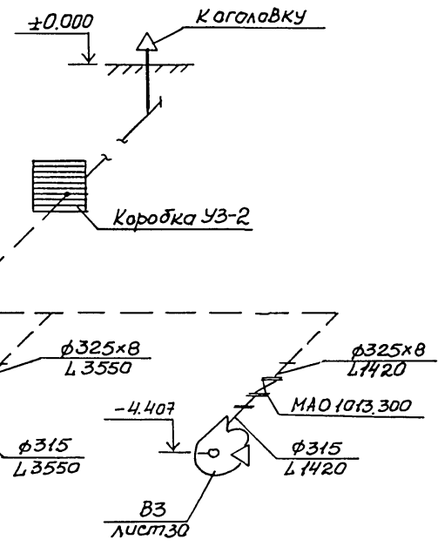

				ТП А-II-450-264.84 -ОВ- альбом II	
Провер.	Фоменкова				
Техник	Мараева				
Ст. инж.	Пугачева			Склад материалов	Стадия: РП; Лист: 29; Листов:
Рук. гр.	Фоменкова				
Гл. спец.	Горленко				
Гл. сант.	Волкова			Схемы систем П1, П2, П3, В1, В2, В3. 4 климатическая зона.	Госстрой СССР Киевский Промстройпроект
Нач. отд.	Загродский				
Гл. инж. пр.	Альшиц				

Привязан

Инв. №

Инв. № подл. | Подпись и дата | Взам. инв. №

20132-03 32

ПЛАН

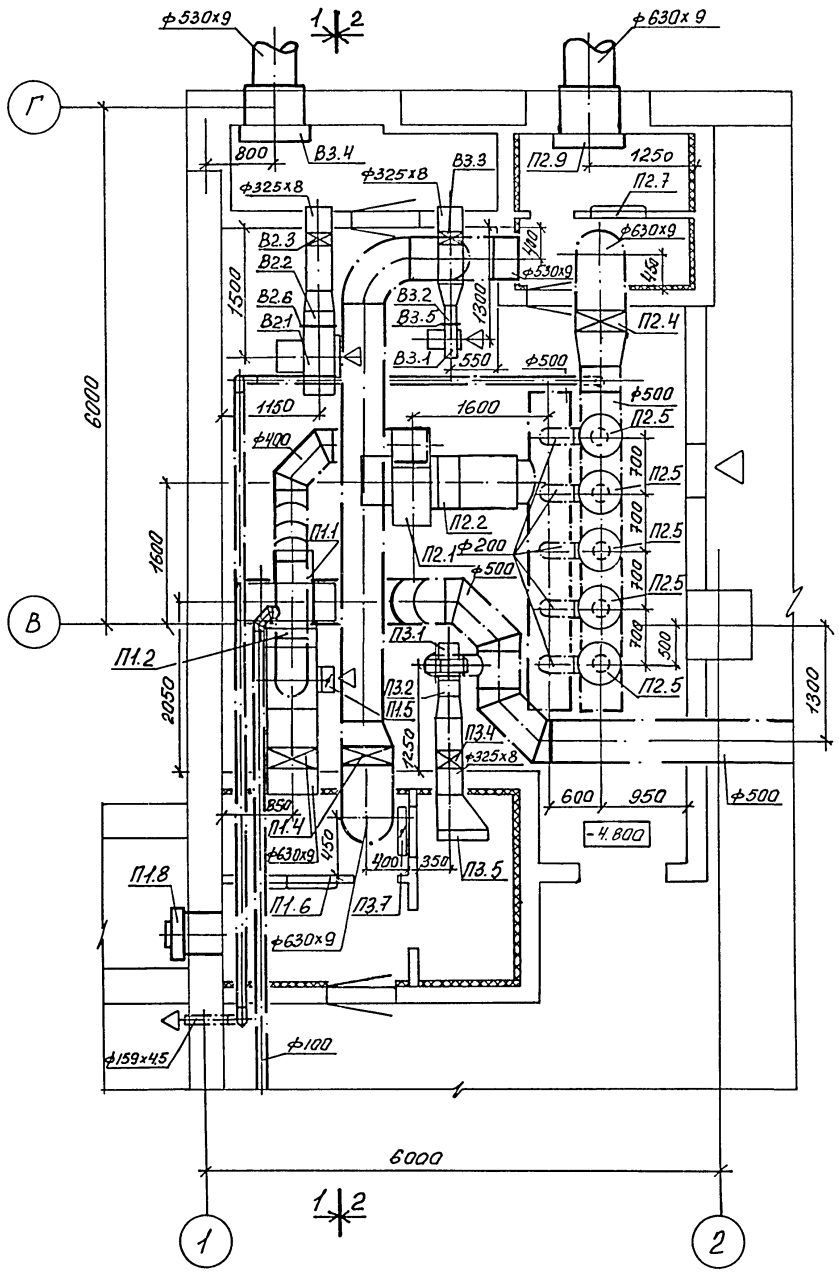

РАЗРЕЗ 1—1

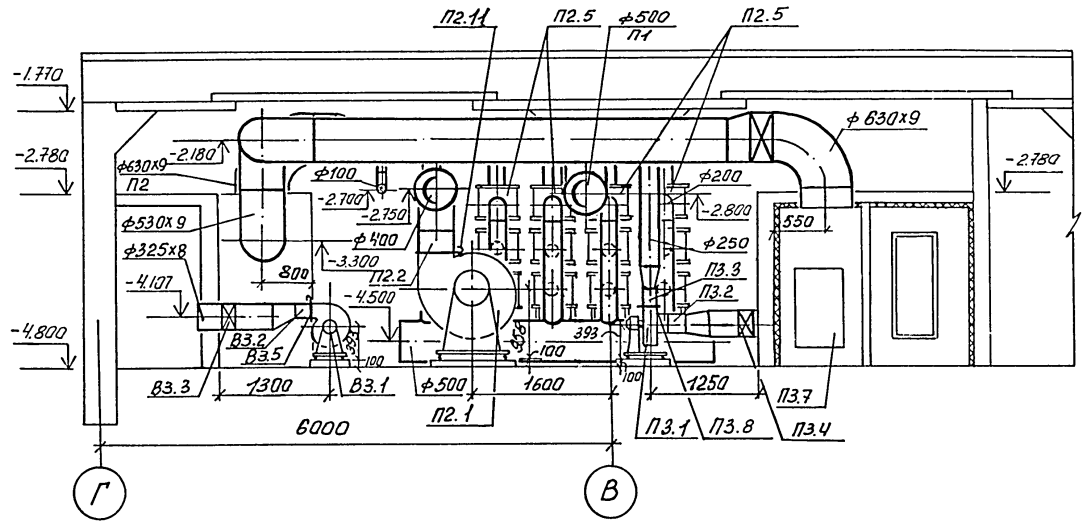

РАЗРЕЗ 2—2

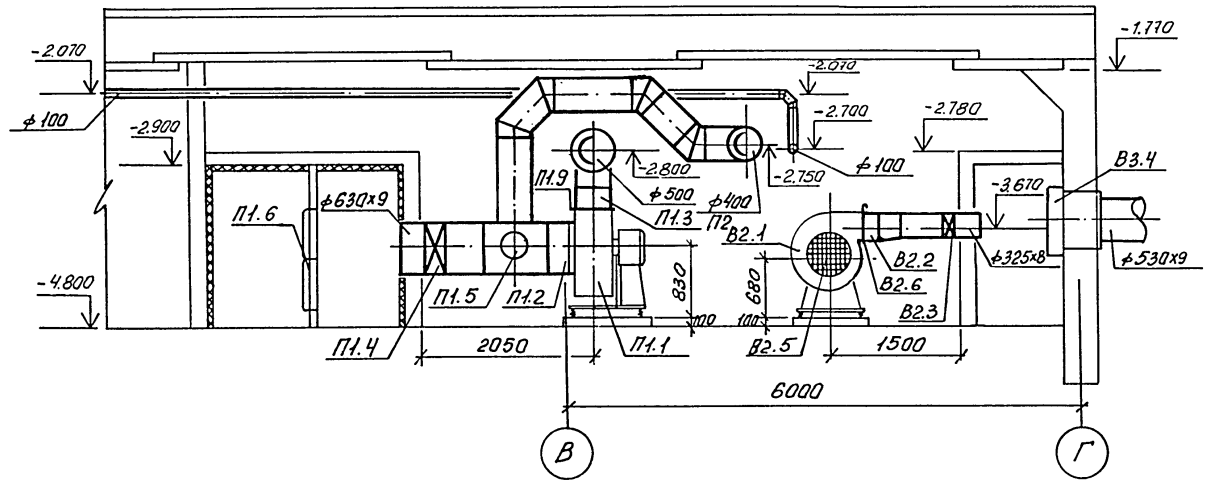

				ТП А-II-450-264.84 -ОВ-альбом II	
Провер.	Фоменкова				
Техник	Мараева				
Ст.инж.	Пугачева				
Рук.гр.	Фоменкова			Склад материалов	Стадия: РП; Лист: 30; Листов:
Гл.спец.	Горленко				
Гл.сант.	Волкова			Установка систем П1, П2, П3, В1, В2, В3. 4 климатическая зона.	Госстой СССР Киевский Промстройпроект
Нач.отд.	Загродский				
Гл.инж.пр.	Альшиц				

Привязан

Инв. №

Инв. №подл. | Подпись и дата | Взам. инв. №

20132-03 33

СПЕЦИФИКАЦИЯ ОТОПИТЕЛЬНО-ВЕНТИЛЯЦИОНОЙ УСТАНОВКИ

Марка, поз.	Обозначение	Наименование	Кол.	Масса ед,кг	Примечание.
		II1			
II1.1	ГОСТ 5976-73 *	Агрегат вентиляторный			
		А6,3095-2б комплектно:	I	I97,0	
		а/вентилятор центро-			
		бежный Ц4-70 №6,3,ис-			
		полнение I,положение			
		Пр0°			
		б/электродвигатель			
		4AI00L4У3 I430об/мин,			
		4,0 квт			
II1.2	2.494-8	Гибкая вставка ВВ-6,3	I	9,56	
II1.3	2.494-8	Гибкая вставка ВНА-6,3	I	5,56	
II1.4	Ивано-Франковский ар-	Герметический клапан			
	матурный завод	ИА0I0I0.600	2	230,0	
II1.5	I.494-39	Дроссель-клапан с руч-			
		ным управлением круг-			
		лого сечения ДКб-04	I	4,I6	
II1.6	Учреждение УС-3I9/56	Фильтр ФЯП	4	7,9	
II1.7	ОВ-39	Рама под фильтр тип III	I		
II1.8	ТДК-Н-I-70,ч.П,разд.III	Противовзрывное устрой			
	альбом 3	ство УЗС-8	I	75,0	
II1.9	ОВ-38	Шибер разм.440х440	I	I3,0	
II1.I0	бо=Iмм	Переход с 44Iх44I на	I		
		ø 500 ℓ=250 мм			

Марка, поз.	Обозначение	Наименование	Кол.	Масса ед,кг	Примечание.
		II2			
II2.I	ГОСТ 5976-73 *	Агрегат вентиляторный			
		А6,3I05-2 комп.:	I	258,0	
		а/вентилятор центробеж-			
		ный Ц4 70 №6,3,исполь-			
		нение I, положение Л0°			
		б/электродвигатель			
		4AI32S4У3 I455об/мин,			
		7,5 квт			
II2.2	2.494-8	Гибкая вставка ВВ-6,3	I	9,56	
II2.3	2.494-8	Гибкая вставка ВНА-6,3	I	5,56	
II2.4	Ивано-Франковский	Герметический клапан			
	арматурный завод	ИА0I0I0.600	I	230,0	
II2.5	п/я Р-6780	Фильтр поглотитель			
		ФП-300	I5	66,0	
II2.6	ОВ-42	Подставка под фильтр	5	26.2	
		ФП-300			
II2.7	УЧреждение УС-3I9/56	Фильтр ФЯП	3	7,9	
II2.8	ОВ-39	Рама под фильтр тип II	I		
II2.9	ТДК-Н-I-70,чП,разд.III	КоробкаУЗ-2	I	503	
	альбом 3 Приложение				
II2.I0	ОВ-38	Шибер разм. 440х440	I	I3,0	
II2.II	б=I мм	Переход с сеч.44Iх44I			
		на ø 400 ℓ=250 мм	I		

Инв. № подл. | Подпись и дата | Взам. инв. №

Привязан

Инв. №

Провер.	Фоменкова	
Техник	Маркева	
Ст. инж.	Пугачева	
Рук. гр.	Фоменкова	
Гл. спец.	Гарленко	
Гл. сант.	Волкова	
Нач. отд.	Загородский	
Гл. инж. пр.	Альшиц	

ТП А-II-450-264.84 -ОВ- альбом II

Склад материалов

Спецификации систем П1,П2
4 климатическая зона

Стадия	Лист	Листов
РП	31	

Госстрой СССР
Киевский
Промстройпроект

Спецификация отопительно-вентиляционной установки

Марка, поз.	Обозначение	Наименование	Кол.	Масса ед. кг	Примечание
		П3			
П3.1	ГОСТ 5976-73 *	Агрегат вентиляторный			
		А2,5095-2б комплектно:	1	28,0	
		а/ вентилятор центро-			
		бежный Ц4-70 №2,5, ис-			
		полнение 1, положение			
		ПрО°			
		б/электродвигатель			
		4АА63А2У3 2750об/мин.			
		0,37 квт			
П3.2	2.494-8	Гибкая вставка ВВ-2,5	1	2,43	
П3.3	2.494-8	Гибкая вставка ВНА-2,5	1	2,35	
П3.4	Людиновский агрегатный	Герметический клапан			
	завод	МА01013.300	1	82,0	
П3.5	ГОСТ 7201-70	Калорифер биметал-	1	39,9	
		лический КСк3-6			
П3.6	1.494-25	Подставка под калори-			
		фер тип 1	4	0,8	
П3.7	1.494-14 вып.2	Утепленная воздушная			
		заслонка КВУ 600х1000Э			
		с исполнительным меха-			
		низмом МЭО-4/25-0,25	1	57,6	
П3.8	ОВ-35	Шибер разм. 180х180	1	3,4	
П3.8	1.494-14 вып. 2	Заслонка воздушная			
		унифицированная прямо			
		угольного сечения			
		Р200х400Р	1	7,1	
П3.10	δ=1 мм	Переход с ф 315 на			
		ф 250 l=250 мм	1		
П3.11	δ=1 мм	Переход с сеч. 175х175			
		на ф 250 l=250 мм	1		
		В1			
В1.1	ГОСТ 5976-73*	Агрегат вентиляторный			
		А2, 5095-1 комплектно:			
		а) вентилятор центробеж-			
		ный Ц4-70 N 2.5, испол-			
		нение 1, положение			
		Пр 90°			
		б/электродвигатель			
		4А56А4У3 1375 об/мин.			
		0,12 квт			

Марка, поз.	Обозначение	Наименование	Кол.	Масса ед.кг	Примечание
В1.2	2.494-8	Гибкая вставка ВВ-2,5	1	2,43	
В1.3	2.494-8	Гибкая вставка ВНА-2,5	1	2,35	
В1.4	δ=1 мм	Переход в сеч. 175х175			
		на ф 200 l=250	1		
В1.5	δ=1 мм	Переход с ф 200 на			
		ф 250 l=250	1		
В1.6	ТДК-II-1-70 часть II	Противовзрывное устрой-			
	раздел III альбом 3	ство МЗС-1	1	224,5	
	/приложение/				
В1.7	У.494-30	Кронштейн для установки			
		вентиляторного агрегата			
		тип 1	1	16,2	
В1.8	Людиновский агрегат-	Герметический клапан			
	ный завод	МА01013.200	1	27	
В1.8	ОВ-35	Шибер разм. 180х180	1	3,4	
		В2			
В2.1	ГОСТ 5976-73	Агрегат вентиляторный			
		А5095-2а комплектно:	1	113,0	
		а/вентилятор центро-			
		бежный Ц4-70 N5, испол-			
		нение 1, положение Пр90°			
		б/Электродвигатель			
		4А90LААУ3 1425 об/мин.			
		2,2 квт			
В2.2	2.494-8	Гибкая вставка ВНА-5	1	4,48	
В2.3	Людиновский агрегат-	Герметический клапан			
	ный завод	МА01013.300	1	82,0	
В2.4	ТДК-II-1-70, ч. II, раз. III	Коробка У3-2	1	503	
	альбом 3. Приложение				
В2.5	ОВ-38	Ограждение входного			
		патрубка ц/б вентиля-			
		тора А=500	1	1,75	
В2.6	ОВ-37	Шибер разм. 350х350	1	8,6	
В2.7	δ=1 мм	Переход с сеч. 350х350			
		на ф 315 l=250 мм	1		

Марка, поз.	Обозначение	Наименование	Кол.	Масса ед, кг	Примечание
		В3			
В3.1	ГОСТ 5976-73 *	Агрегат вентиляторный			
		А2,5 105-2 комплектно:	1	30,0	
		а/ вентилятор центро			
		бежный Ц4-70 №2,5 ис-			
		полнение 1, положение			
		Пр90°			
		б/электродвигатель			
		4А71А2У3 2840 об/мин.			
		0,75 квт			
В3.2	2.494-8	Гибкая вставка ВНА-2,5	1	2,35	
В3.3	Людиновский агрегатный	Герметический клапан			
	завод	МА01013.300	1	82,0	
В3.4	ОВ. 38	Ограждение входного			
		патрубка п/б вентиля-			
		тора А=250	1	0,82	
В3,5	δ=1 мм	Переход с сеч. 175х175			
		на ф 315, l=250 мм	1		
В3.6	ОВ-35	Шибер разм. 180х180	1	3,4	

Привязан

Инв. №

Провер.	Фоменкова	
Техник	Мараева	
Ст. инж.	Пугачева	
Рук. гр.	Фоменкова	
Гл. спец.	Горлачко	
Гл. сант.	Волкова	
Нач. отд.	Заградский	
Гл. инж. пр.	Альшиц	

ТПА-II-450-264.84 -ОВ-альбом II

Склад материалов

Стадия	Лист	Листов
РП	32	

Спецификации систем П3, В1, В2, В3. 4 климатическая зона.

Госстрой СССР Киевский Промстройпроект

20132-03 35

Инв. № подл. | Подпись и дата | Взам. инв. №

Копировал 27.5.86 Коп. [illegible]

СИСТЕМА ОТОПЛЕНИЯ И ТЕПЛОСНАБЖЕНИЯ УСТАНОВКИ П5

ПЛАН

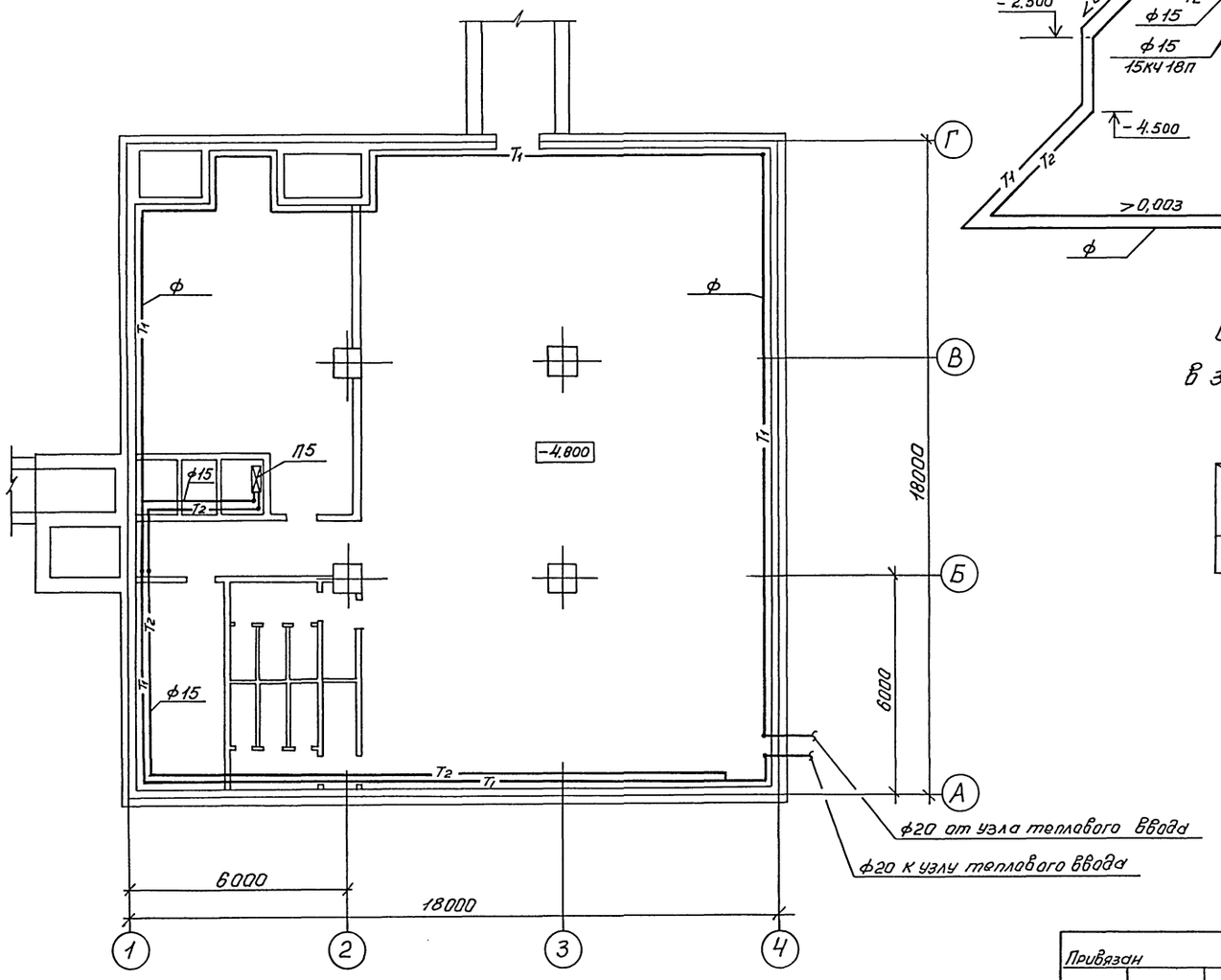

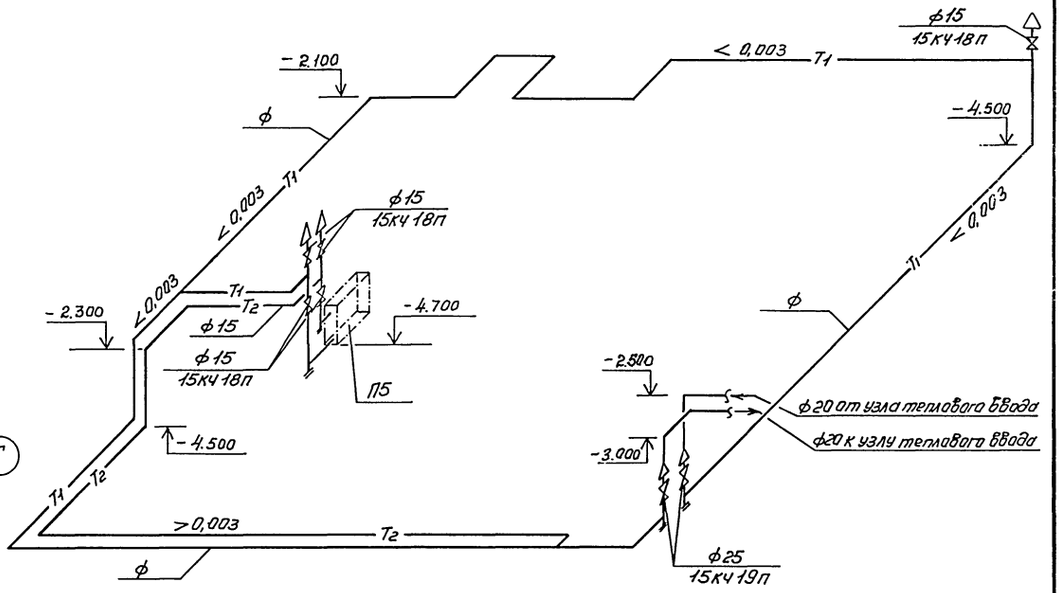

Изменение диаметров трубопроводов в зависимости от наружной температуры

$t_н$ °С / ф в мм	-40	-30
	50	40

Привязан	Побер.	Фоменкова	
	Техник	Мараева	
	Ст.инж.	Лугачева	
	Рук.гр.	Фоменкова	
	Гл.спец.	Горленко	
	Гл.сонт.	Волкова	
	Нач.отд.	Загродский	
Инв. №	Гл.инж.пр.	Альшиц	

ТП А-II-450-264.84 - ОВ- альбом II

Склад материалов

Стадия	Лист	Листов
РП	33	

Схема отопления и теплоснабжения. 1 и 2 климатические зоны.

Госстрой СССР Киевский Промстройпроект

Инв. № подл. | Подпись и дата | Взам. инв. №

СИСТЕМА ОТОПЛЕНИЯ И ТЕПЛОСНАБЖЕНИЯ УСТАНОВКИ П3

ПЛАН

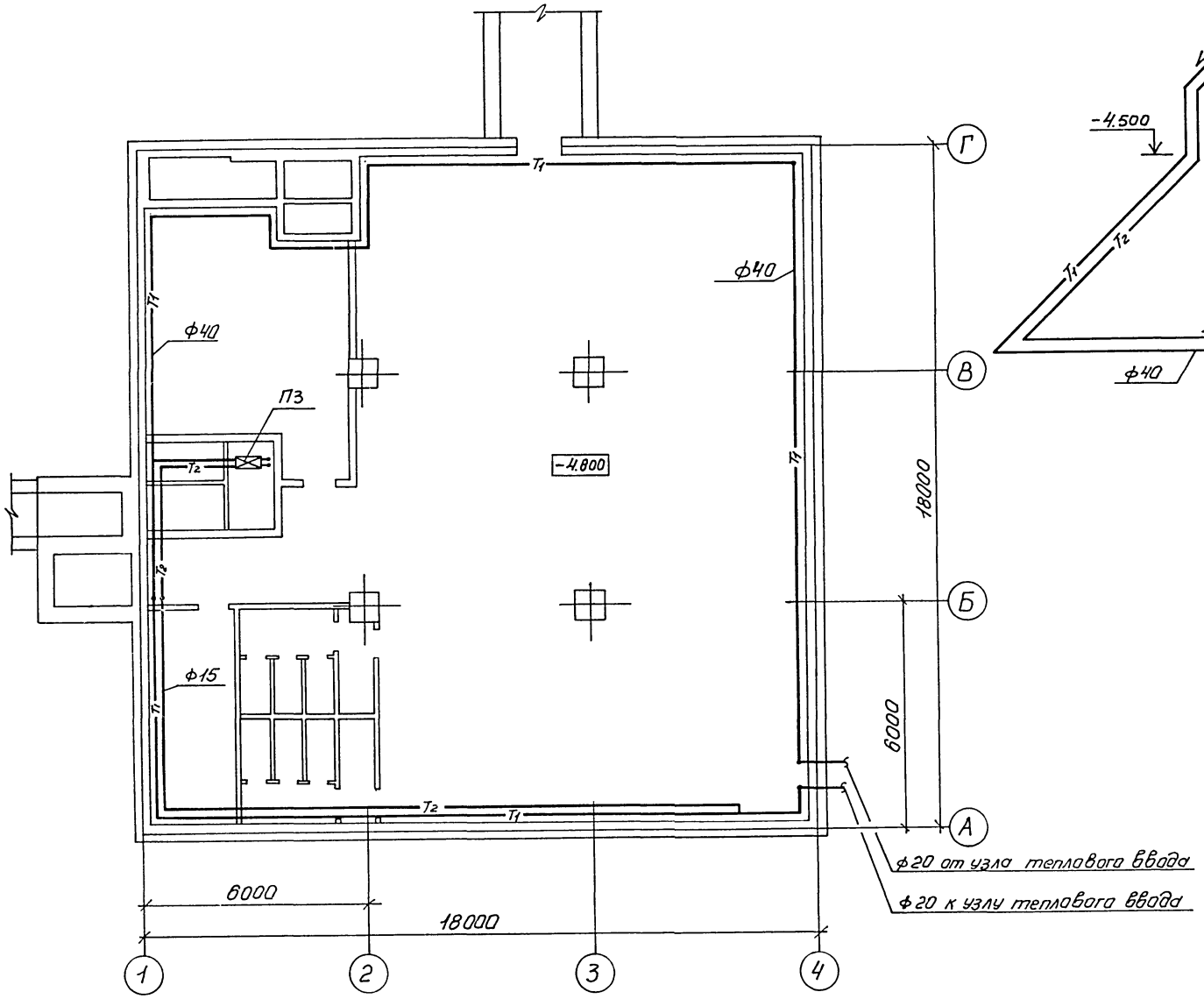

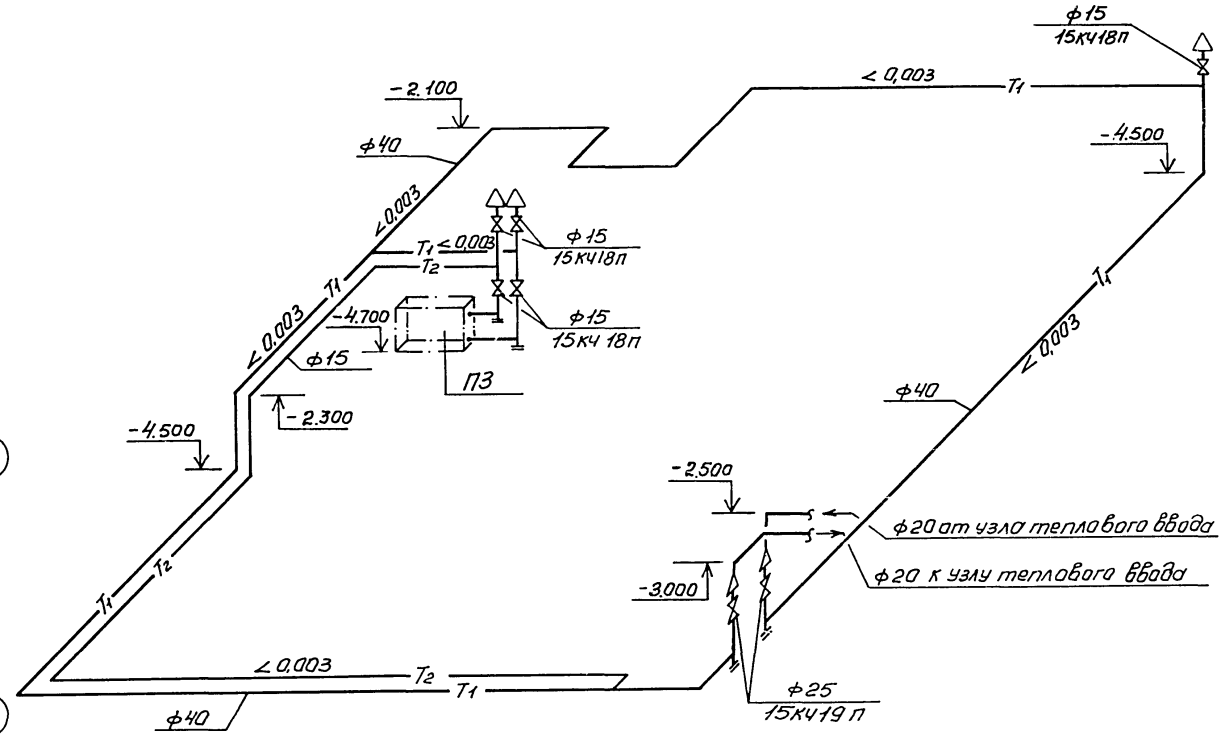

				ТП А-II-450-264.84 -ОВ-альбом II	
Провер.	Фоменкова				
Техник	Мараева				
Ст.инж.	Пугачева			Склад материалов	Стадия: РП; Лист: 34; Листов:
Рук.гр.	Фоменкова				
Гл.спец.	Горленко				
Гл.сант.	Волкова			Схема отопления и теплоснабжения. 3 и 4 климатические зоны.	Госстой СССР Киевский Промстройпроект
Нач.отд.	Заградский				
Гл.инж.пр.	Альшиц				

Привязан

Инв. №

Инв. № подл. | Подпись и дата | Взам.инв. №

20132-03 37

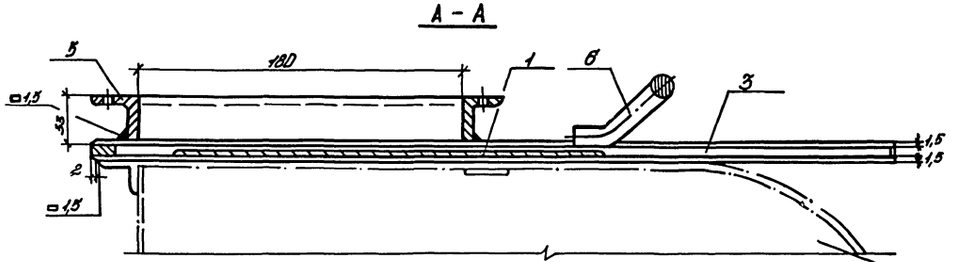

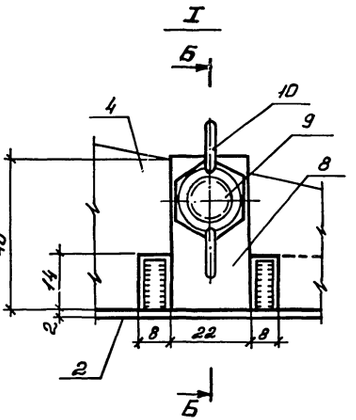

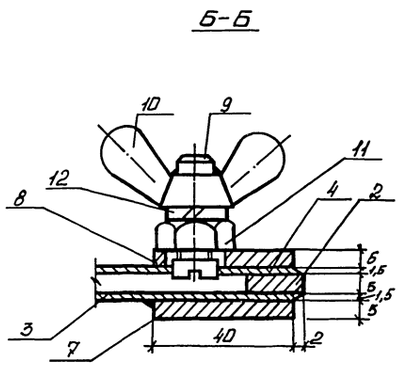

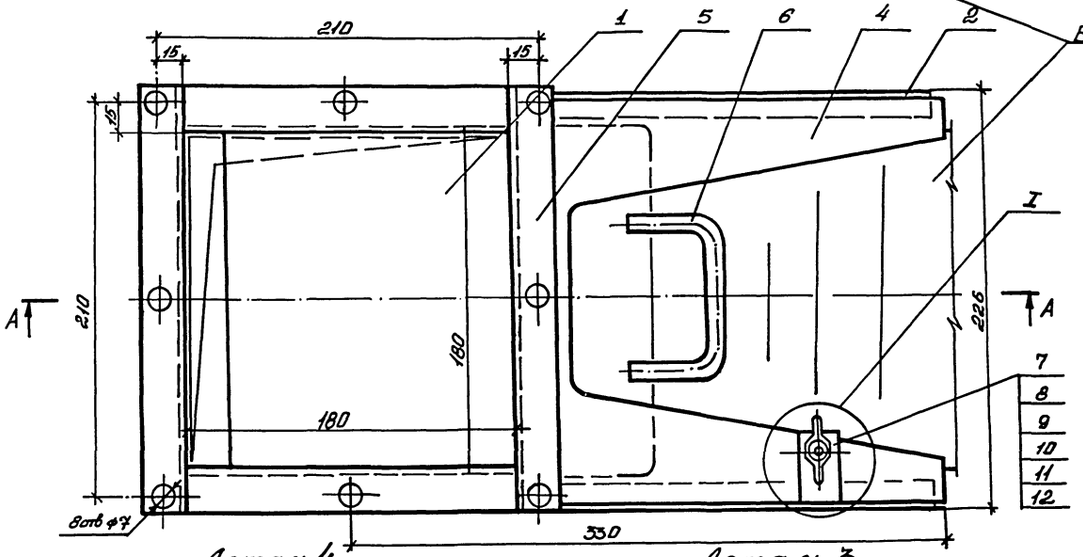

Спецификация материалов.

№ поз.	Наименование	Ед. изм.	Кол.	Размер	Мат.	Вес в кг: ед.	Вес в кг: общ.	ОСТ или чертеж
1.	Полотно шибера Сталь листовая δ=2мм	шт.	1	235×190	Ст.3	0,72	0,72	19904-74
2.	Рама сварная трехсторонняя; полосовая сталь 16×5	шт.	1	см. деталь	Ст.3	0,7	0,7	103-76
3.	Лист нижний Сталь листовая δ=1,5мм	шт.	1	см. деталь	Ст.3	0,46	0,46	19904-74
4.	Лист верхний. Сталь листовая δ=1,5мм	шт.	1	см. деталь	Ст.3	0,46	0,46	19904-74
5.	Фланец ∠25×3	шт.	1	180×180	Ст.3	0,84	0,84	8509-72*
6.	Ручка Сталь круглая ф10	шт.	1	Заготовка 240	Ст3	0,12	0,12	2590-71*
7.	Накладка. Сталь листовая	шт.	1	ℓ=22	Ст.3	0,03	0,03	103-76
8.	Накладка. Сталь полосовая 40×3	шт.	1	ℓ=22	Ст.3	0,03	0,03	103-76
9.	Винт	шт.	1	М10×30	Ст.3	0,02	0,02	1491-72*
10.	Гайка-барашек	шт.	1	М10×I	Ст.3	0,02	0,02	3032-76
11.	Гайка	шт.	1	М10	Ст.3	–	–	5915-70*
12.	Шайба пружинная	шт.	1	10Н65Г	–	–	–	6402-70*
	Общий вес ≈ 3,4 кг							

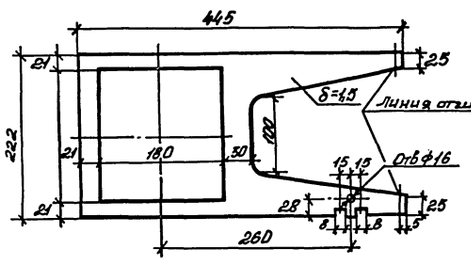

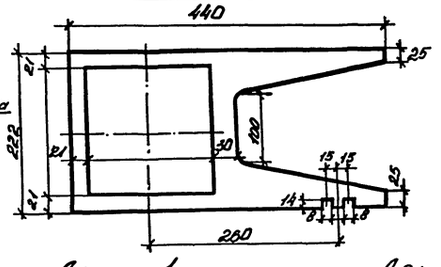

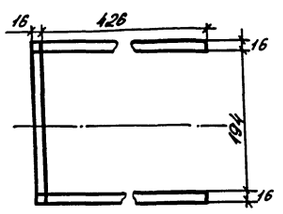

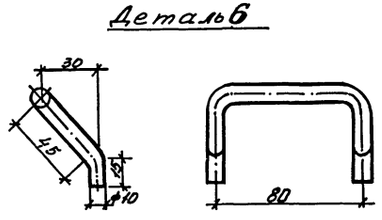

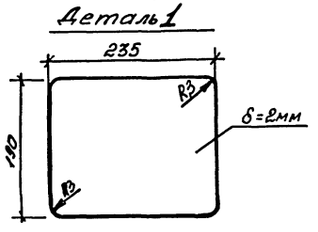

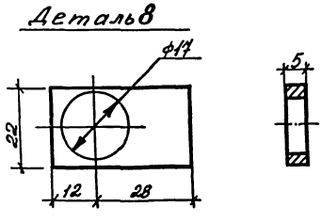

Привязан		ТП А-II-450-264.84	-ОВ-альбом II
		Провер. Фоменкова	
		Черт.конс. Дышлюк	
		Ст.инж. Пугачева	
		Рук.гр. Фоменкова	Склад материалов
		Гл.спец. Горленко	Стадия: РП; Лист: 35; Листов:
		Гл.сонт. Волкова	
		Нач.отд. Заграфский	Шибер разм. 180×180
Инв.№		Гл.инж.пр. Альшиц	Госстрой СССР Киевский Промстройпроект

Инв.№ подл. | Подпись и дата | Взам. инв.№

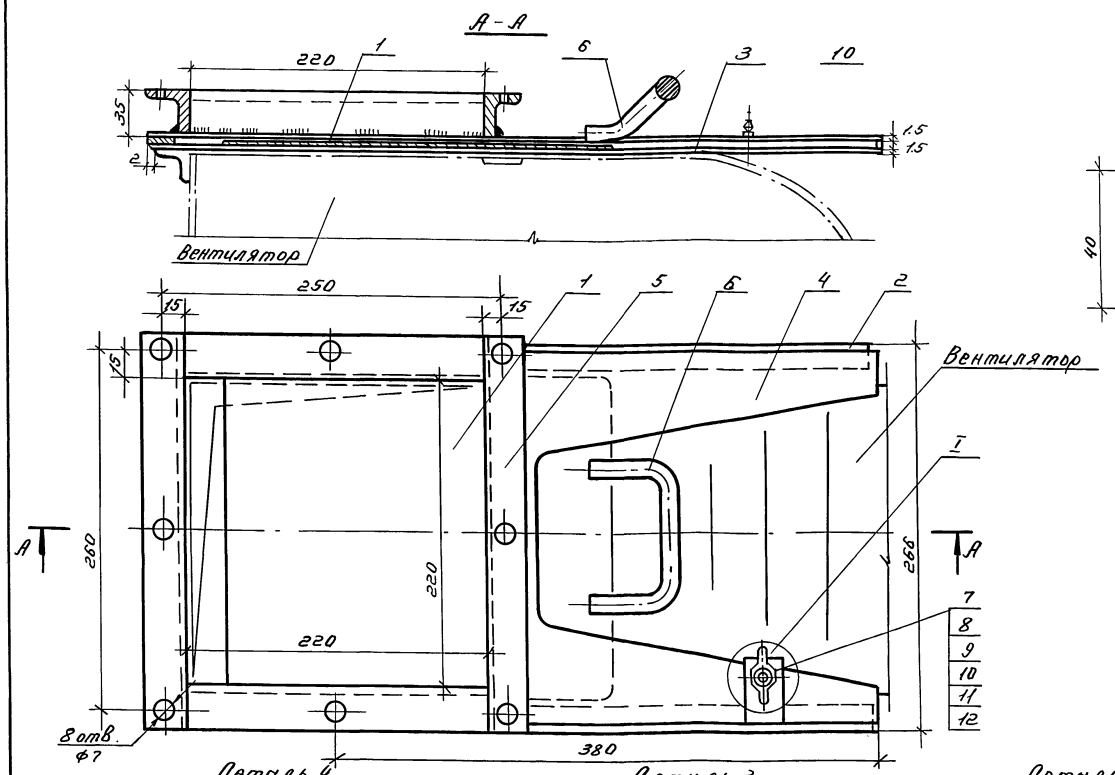

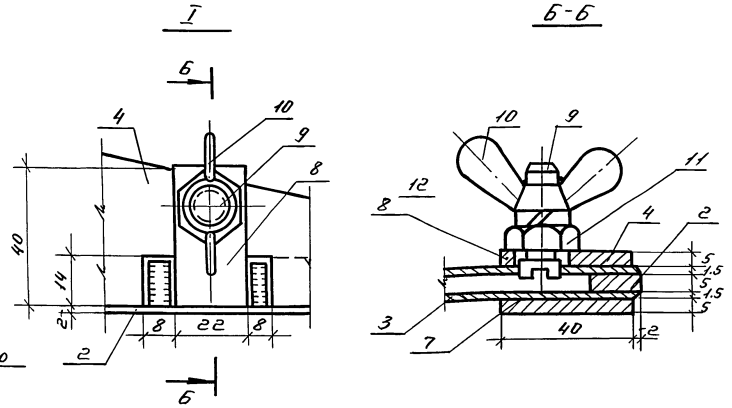

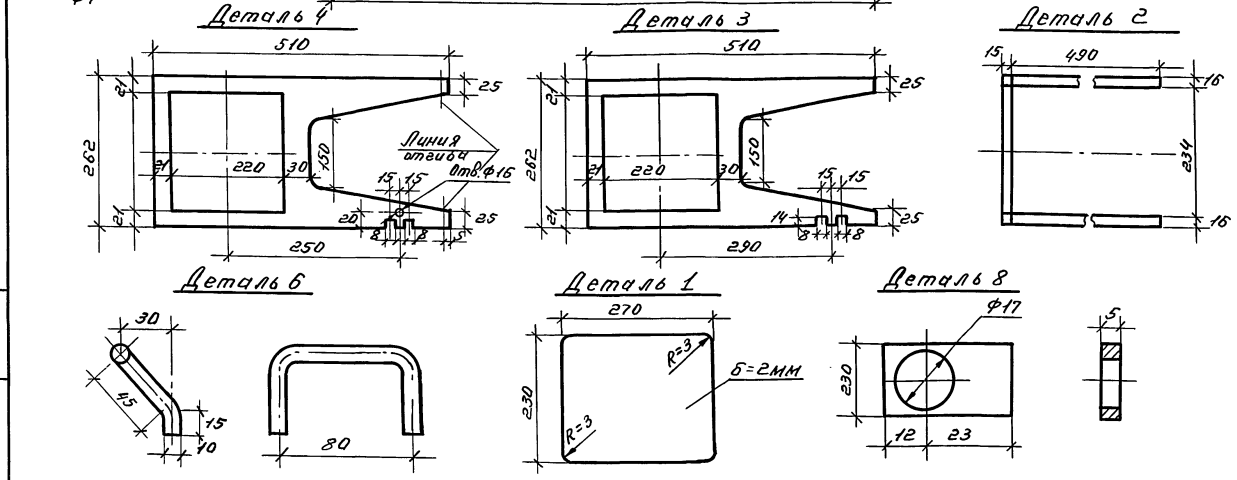

Спецификация материалов.

№ дет.	Наименование	Ед. изм.	Кол.	Размер мм	Материал	Вес в кг Ед.	Вес в кг Общ.	ГОСТ
1	Полотно шибера сталь листовая б=2мм	шт.	1	230х270	Ст.3	1.0	1.0	19904-74
2	Рама сборная трехсторонняя полосовая сталь 16х6	шт.	1	см. деталь	Ст.3	0.7	0.7	103-76
3	Лист нижний сталь листовая б=1.6мм	шт.	1	см. деталь	Ст.3	0.46	0.46	19904-74
4	Лист верхний сталь листовая б=1.5мм	шт.	1	см. деталь	Ст.3	0.46	0.46	19904-74
5	Фланец ∠25х3	шт.	1	220х220	Ст.3	1.08	1.08	8509-72*
6	Ручка Сталь круглая ф10	шт.	1	заготовка 210	Ст.3	0.12	0.12	2590-71*
7	Накладка Сталь листовая	шт.	1	l=22	Ст.3	0.03	0.03	103-76
8	Накладка Сталь полосовая 40х6	шт.	1	l=22	Ст.3	0.03	0.03	103-76
9	Винт	шт.	1	М10х30	Ст.3	0.02	0.02	1491-72*
10	Гайка-Барашек	шт.	1	М10-I	Ст.3	0.02	0.02	3032-76
11	Гайка	шт.	1	М10	Ст.3	—	—	5915-70*
12	Шайба пружинная	шт.	1	10Н65Г	—	—	—	6402-70*
Общий вес 4 кг								

1. Конструкция шибера сварная. Катет шва принять по наименьшей толщине свариваемой детали.
2. Шибер установить на выхлопном отверстии вентилятора при любом положении кожуха, учитывая доступ к нему и удобство его обслуживания.

Провер.	Фоменкова		
Черт. конс.	Дышлюк		
Ст. инж.	Пугачева		
Рук. гр.	Фоменкова		
Гл. спец.	Горленко		
Гл. сант.	Волкова		
Нач. отд.	Заградский		
Гл. ин. пр.	Альшиц		

Привязан

Инв. №

ТПА-II-450-264.84 -ОВ-альбом II

Склад материалов.

Стадия	Лист	Листов
РП	36	

Шибер разм. 220х220

Госстрой СССР Киевский Промстройпроект

20132-03 39

Инв. № подл. | Подпись и дата | Взам. инв. №

Пров. Жарев 30.12.85г Коп. Петрук

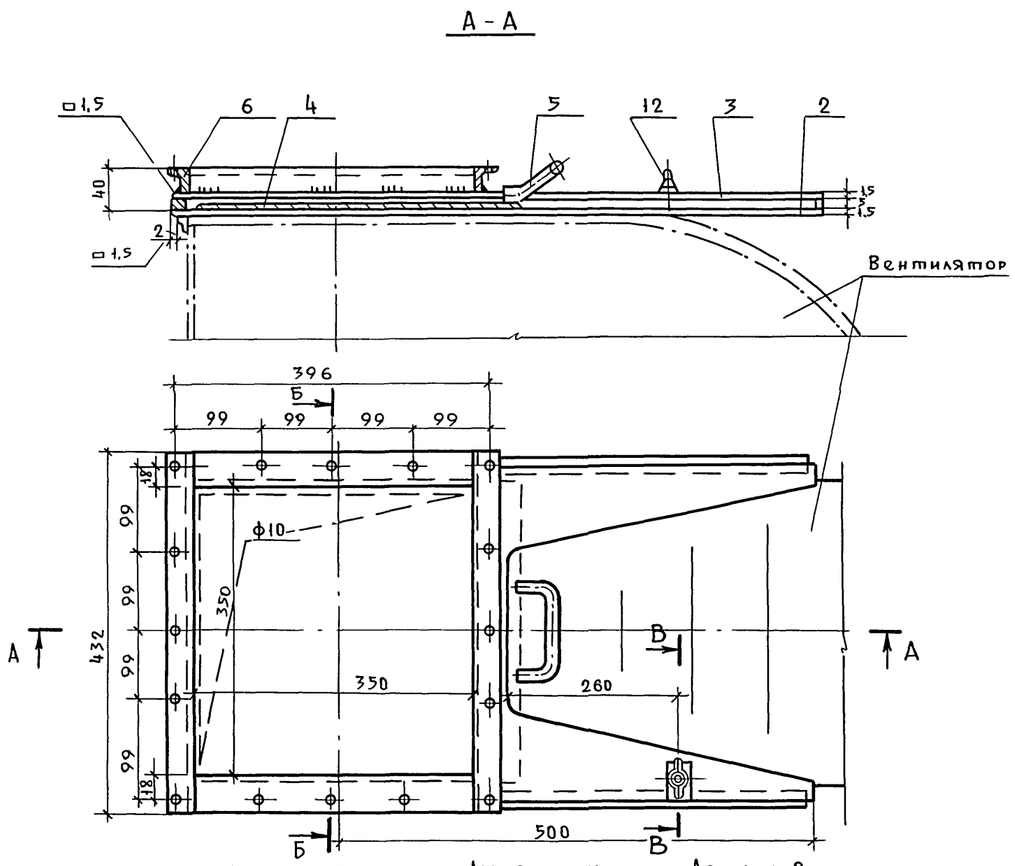

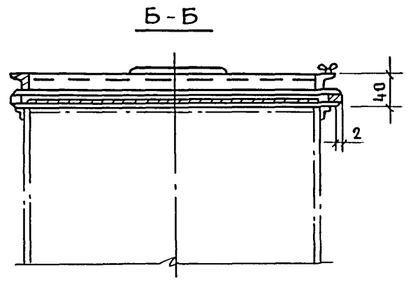

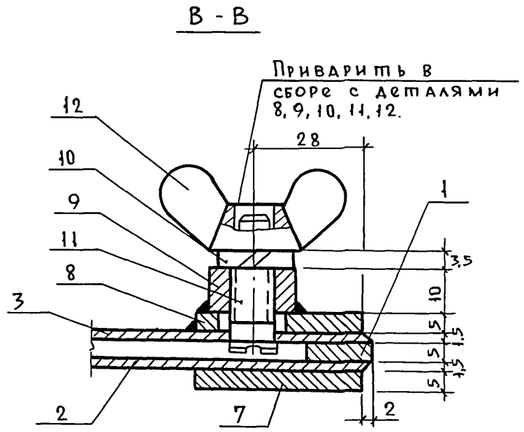

Детали 8; 9

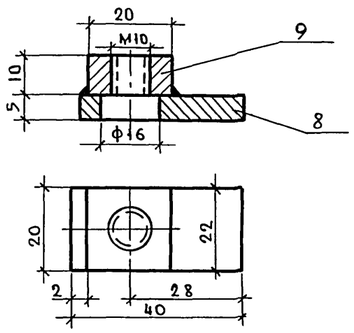

Деталь 7

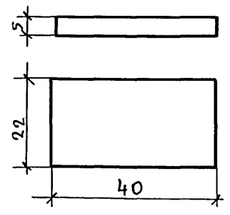

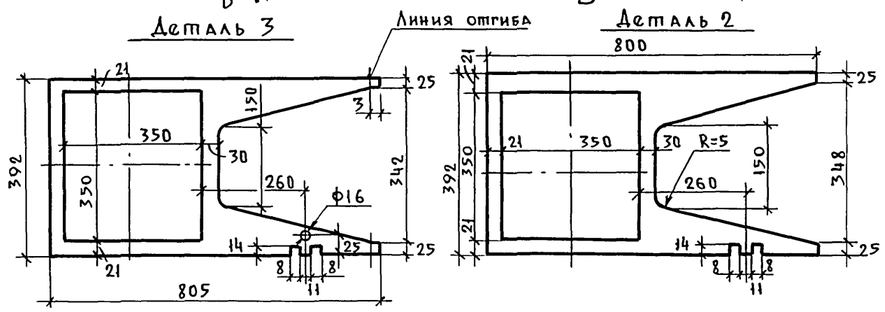

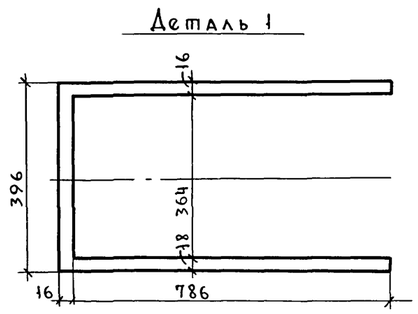

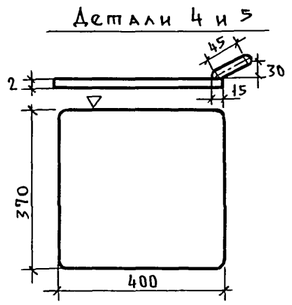

Спецификация материалов.

№ поз.	Наименование	Ед. изм.	Кол.	Размер	Мат.	Вес в кг Ед.	Вес в кг Общ.	ГОСТ
1	Трехсторонняя рама. сталь полосовая 16×3	шт.	1	См. деталь	Ст.3	1.2	1.2	103-76
2	Лист нижний Листовая сталь δ=1,5	шт.	1	См. деталь	Ст.3	1.08	1.08	19904-74
3	Лист верхний Листовая сталь δ=1,6 мм	шт.	1	См деталь	Ст.3	1.08	1.08	19904-74
4	Полотно шибера Листовая сталь δ=2мм	шт.	1	360×400	Ст.3	8,4	8,4	19904-74
5	Ручка круглая сталь δ=1.0мм	шт.	1	Заготовка 210	Ст.3	0,12	0,12	2590-71*
6	Фланец L 32×4	шт.	1	350×350	Ст.3	3,6	3,6	8509-72*
7	Накладка полосовая сталь 40×5	шт.	1	l=22	Ст.3	0,03	0,03	103-76
8	Накладка полосовая сталь 40×5	шт.	1	l=22	Ст.3	0,03	0,03	103-76
9	Гайка. сталь полосовая 20×10	шт.	1	М10	Ст.3	0,03	0,03	103-76
10	Шайба пружинная	шт.	1	10Н65Г	–	–	–	6402-70*
11	Винт	шт.	1	М10×30	Ст.3	0,02	0,02	1491-72*
12	Гайка-барашек	шт.	1	М10-I	Ст.3	0,02	0,02	3032-76
Общий вес ≈ 8,6 кг								

1. Конструкция шибера сварная. Катет шва принять по наименьшей толщине свариваемой детали.
2. Шибер установить на выхлопном отверстии вентилятора при любом положении кожуха, учитывая доступ и удобство его обслуживания.

Провер.	Фоменкова	ТП А-II-450-264.84	-ОВ-Альбом II
Черт. конс.	Дышлюк		
Ст. инж.	Пугачева	Склад материалов	Стадия: РП; Лист: 37; Листов:
Рук. гр.	Фоменкова		
Гл. спец.	Горленко		
Гл. сант.	Волкова	Шибер разм. 350×350	Госстрой СССР Киевский Промстройпроект
Нач. отд.	Заградский		
Гл. инж. пр.	Альшиц		

Привязан

Инв. №

Взам. инв. №

Подп. и дата

Инв. № подл.

20132-03 40

Пров. Шарл 27.5.86г Коп. [illegible]

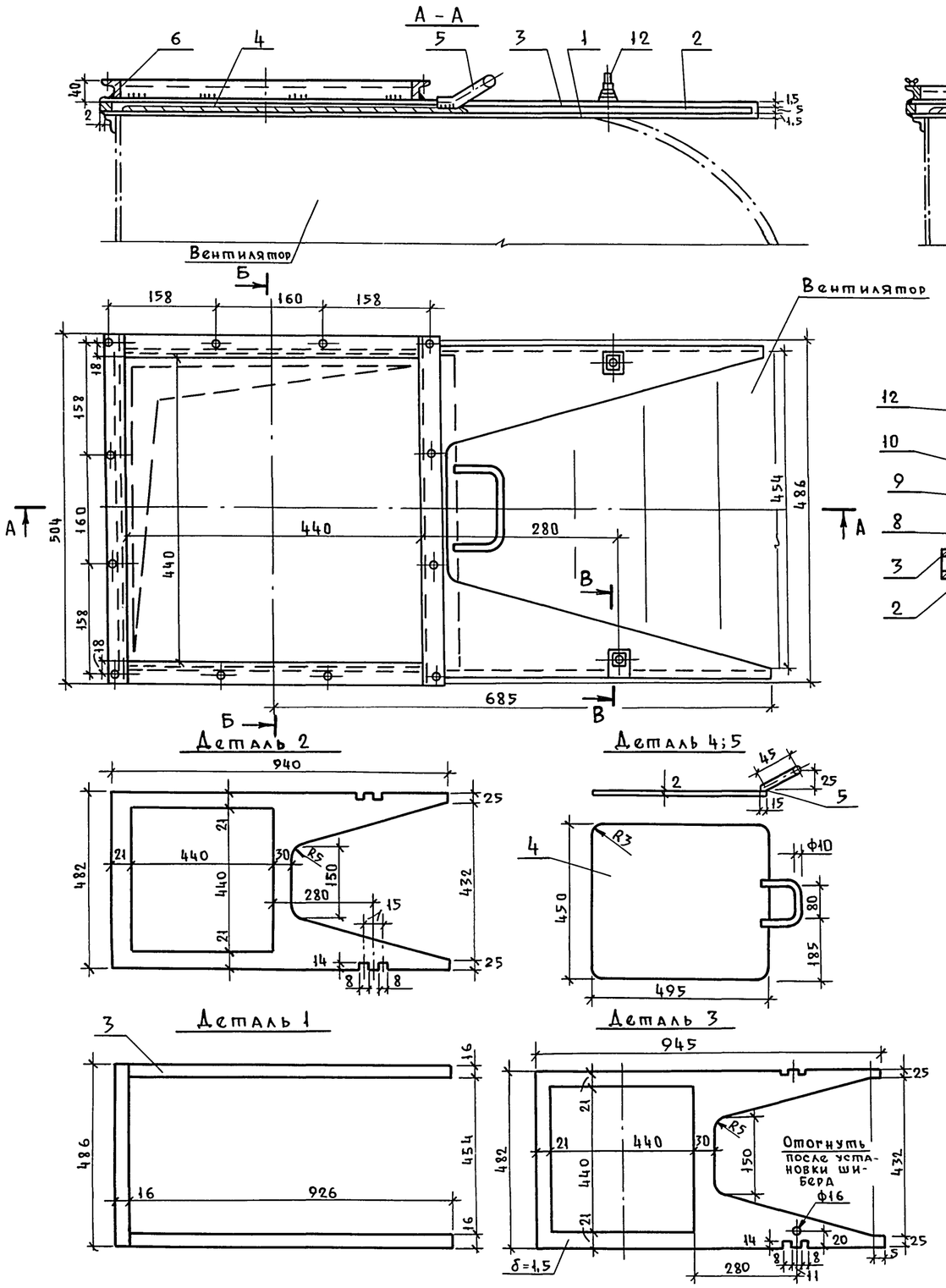

Спецификация материалов

№ дет.	Наименование	Ед. изм.	Кол.	Размер	Мат.	Вес в кг Ед.	Вес в кг Общ.	ГОСТ
1	Трехсторонняя рама полосовая сталь 15×5	шт.	1	См. деталь	Ст.3	1,43	1,43	103-76
2	Лист нижний сталь листовая δ=1,3	шт.	1	См. деталь	Ст.3	1,5	1,5	19904-74
3	Лист верхний сталь листовая δ=1,3	шт.	1	См. деталь	Ст.3	1,5	1,5	19904-74
4	Полотно шибера сталь листовая δ=2	шт.	1	495×450	Ст.3	3,5	3,5	19904-74
5	Ручка круглая сталь ф10	шт.	1	ℓ=210	Ст.3	0,12	0,12	2590-71*
6	Фланец L32×4	шт.	1	440×440	Ст.3	3,7	3,7	8509-72*
7	Накладка. Сталь полосовая 40×5	шт.	2	ℓ=22	Ст.3	0,03	0,06	103-76
8	Накладка. Сталь полосовая 40×6	шт.	2	ℓ=22	Ст.3	0,03	0,06	103-76
9	Гайка. Полосовая сталь 20×10	шт.	2	М10 ℓ=20	Ст.3	0,03	0,06	103-76
10	Шайба пружинная	шт.	2	10 Н65Г	—	—	—	6402-70*
11	Винт	шт.	2	М10×30	Ст.3	0,02	0,04	1491-72*
12	Гайка-барашек	шт.	2	М10-I	Ст.3	0,02	0,04	3032-76
	Общий вес ≈ 13,0 кг							

1. Конструкция шибера сварная. Катет шва принять по наименьшей толщине свариваемой детали.
2. Шибер установить на выхлопном отверстии вентилятора при любом положении кожуха, учитывая доступ и удобство его обслуживания.

Ограждение входного патрубка вентилятора

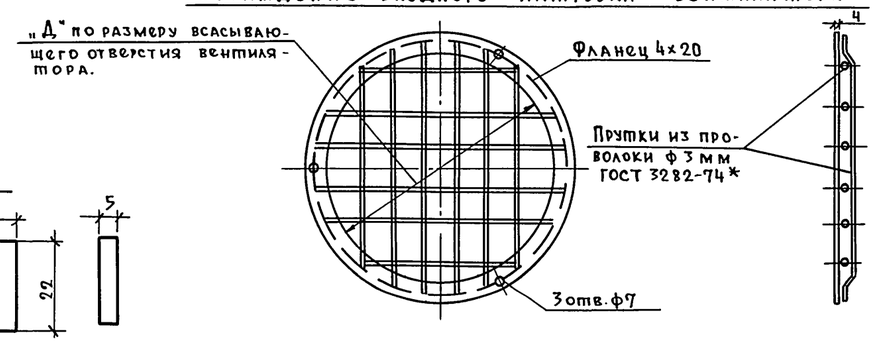

Провер.	Фоменкова			ТП А-II-450-264.84 -ОВ-Альбом II
Черт. конс	Дышлюк			
Ст. инж.	Пугачева			
Рук. гр.	Фоменкова			Склад материалов
Гл. спец.	Горленко			Стадия: РП; Лист: 38; Листов:
Гл. сант.	Волкова			Шибер разм. 440×440. Ограждение входного патрубка вентилятора
Нач. отд.	Заградский			Госстрой СССР Киевский Промстройпроект
Гл. инж. пр.	Альшиц.			

Привязан

Инв. №

Взам. инв. №

Подп. и дата

Инв. № подл.

20132-03 41

Пров. [signature] 27.5.86г Коп. [signature]

СПЕЦИФИКАЦИЯ

№ поз.	1			2			3			4			5			6			7	
Наименов.	Стойка			Поперечина			Ограничитель вертикальный			Ограничитель горизонтал.			Болт М6×22 ГОСТ 7796-70*			Гайка М6 ГОСТ 5935-73			Защелка	
Количество	2			2			2			2			см. ниже			см. ниже			4	
Материал	80×50×5 ГОСТ 8510-72* Ш-профиль Сталь Ст.0 ГОСТ 380-71*			80×50×5 ГОСТ 8510-72* Ш-профиль Сталь Ст.0 ГОСТ 380-71*			∠25×25×3 ГОСТ 8509-72*			∠25×25×3 ГОСТ 8509-72*			Сталь Ст.3 ГОСТ 380-71*			Сталь Ст.3 ГОСТ 380-71*			20×4 Ст.3 ГОСТ 103-76	
№ листа	без чертежа			без чертежа			без чертежа			без чертежа			без чертежа			без чертежа			ОВ	
	Обозначение	Длина мм	Вес в кг 1шт.	Вес в кг общий	Обозначение	Длина мм	Вес в кг 1шт.	Вес в кг общ.	Обозначение	Длина мм	Вес в кг 1шт.	Вес в кг общ.	Обозначение	Длина мм	Вес в кг 1шт.	Вес в кг общ.	Колич.	Вес в кг 1шт.	Вес в кг общ.	Колич.	Вес в кг 1шт.	Вес в кг общ.
Тип I	Тип I.1	1042	5.20	10.40	Тип I.2	622	3.12	6.24	Тип I.3	1042	1,17	2,34	Тип I.4	622	0,7	1,4	3	0,007	0,021	3	0,003	0,009	0,08	0,32
Тип II	Тип II.1	1562	7.80	15.60	Тип II.2	622	3.12	6.24	Тип II.3	1562	1.76	3,52	Тип II.4	622	0,7	1,4	21	0,007	0,147	21	0,003	0,063	0,08	0,32
Тип III	Тип III.1	1042	5.20	10.40	Тип III.2	1142	4.57	9.14	Тип III.3	1042	1.17	2,34	Тип III.4	1142	1,28	2,56	9	0,007	0,063	9	0,003	0,027	0,08	0,32

8			9			10			11			12			13			14			15				
Косынка			Болт М10×100 ГОСТ 7796-70*			Гайка М10 ГОСТ 5935-73			Шпилька М10×120 ГОСТ 22042-76*			Гайка-барашек ГОСТ 3032-76			Шайба М10 ГОСТ 10906-78			Планка рамы			Планка рамы			Вес рамы без ячеек	
См. ниже			См. ниже			См. ниже			См. ниже			См. ниже			См. ниже			См. ниже			См. ниже				
0,005 м² Ст.3 ГОСТ 103-76			Сталь Ст.3 ГОСТ 380-71*			Сталь Ст.3 ГОСТ 380-71*			Сталь Ст.3 ГОСТ 380-71*			Сталь Ст.3 ГОСТ 380-71*			Сталь Ст.3 ГОСТ 380-71*			65×4 Ст.3 ГОСТ 103-76			56×4 Ст.3 ГОСТ 103-76				
ОВ-			без чертежа			без чертежа			без чертежа			без чертежа			без чертежа			без чертежа			без чертежа				
Кол.	Вес в кг 1шт	Вес в кг общий	Кол.	Вес в кг 1шт.	Вес в кг общий	Колич.	Вес в кг 1шт.	Вес в кг общ.	Колич.	Вес в кг 1шт.	Вес в кг общ.	Колич.	Вес в кг 1шт	Вес в кг общ.	Колич.	Вес в кг 1шт.	Вес в кг общ.	Колич.	Длина мм	Вес в кг 1шт	Вес в кг общ.	Колич.	Длина мм	Вес в кг 1шт	Вес в кг общ.	Тип рамы	Вес в кг
2	0,23	0,46	4	0,072	0,288	8	0,012	0,096	4	0,07	0,28	4	0,025	0,100	8	0,004	0,032	1	492	1,01	1,01	1	542	0,96	0,96	Тип I	23,956
4	0,23	0,92	6	0,072	0,432	14	0,012	0,168	7	0,07	0,49	7	0,025	0,175	14	0,004	0,056	2	492	1,01	2,02	2	542	0,96	1,92	Тип II	33,471
3	0,23	0,69	4	0,072	0,288	8	0,012	0,096	4	0,07	0,28	5	0,025	0,125	10	0,004	0,04	2	492	1,01	2,02	2	542	0,92	1,92	Тип III	30,249

ТИП I

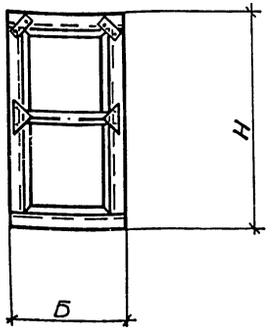

ТИП II

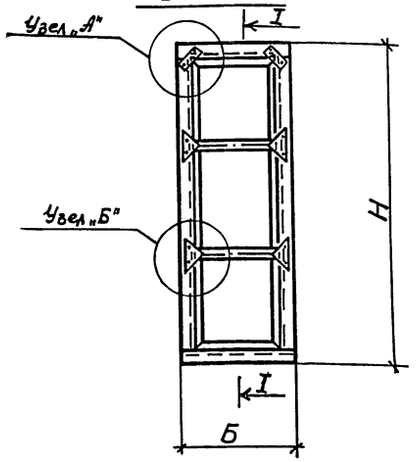

ТИП III

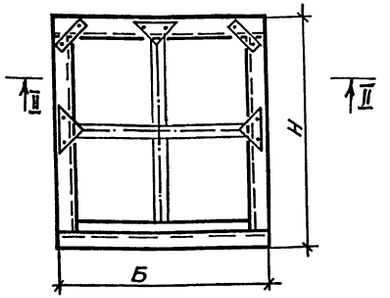

Тип рамы	Размеры в мм		Вес рамы в кг (без ячеек)
	Б	Н	
Тип I	622	1142	23,956
Тип II	622	1662	33,471
Тип III	1142	1142	30,249

Привязан

Инв. №

Провер.	Фоменкова		ТП А-II-450-264.84 -ОВ-альбом II
Черт.конт.	Дышлюк		
Ст.инж.	Пугачева		Склад материалов
Рук. гр.	Фоменкова		Стадия: РП; Лист: 39; Листов:
Гл.спец.	Горленко		
Н.сект.	Волкова		Рамы для фильтров типа ФЯП. Общий вид. Спецификация.
Нач.отд.	Загородский		Госстрой СССР Киевский промстройпроект
Гл.инж.пр.	Альшиц		

Инв. № подл. | Подпись и дата | Взам. инв. №

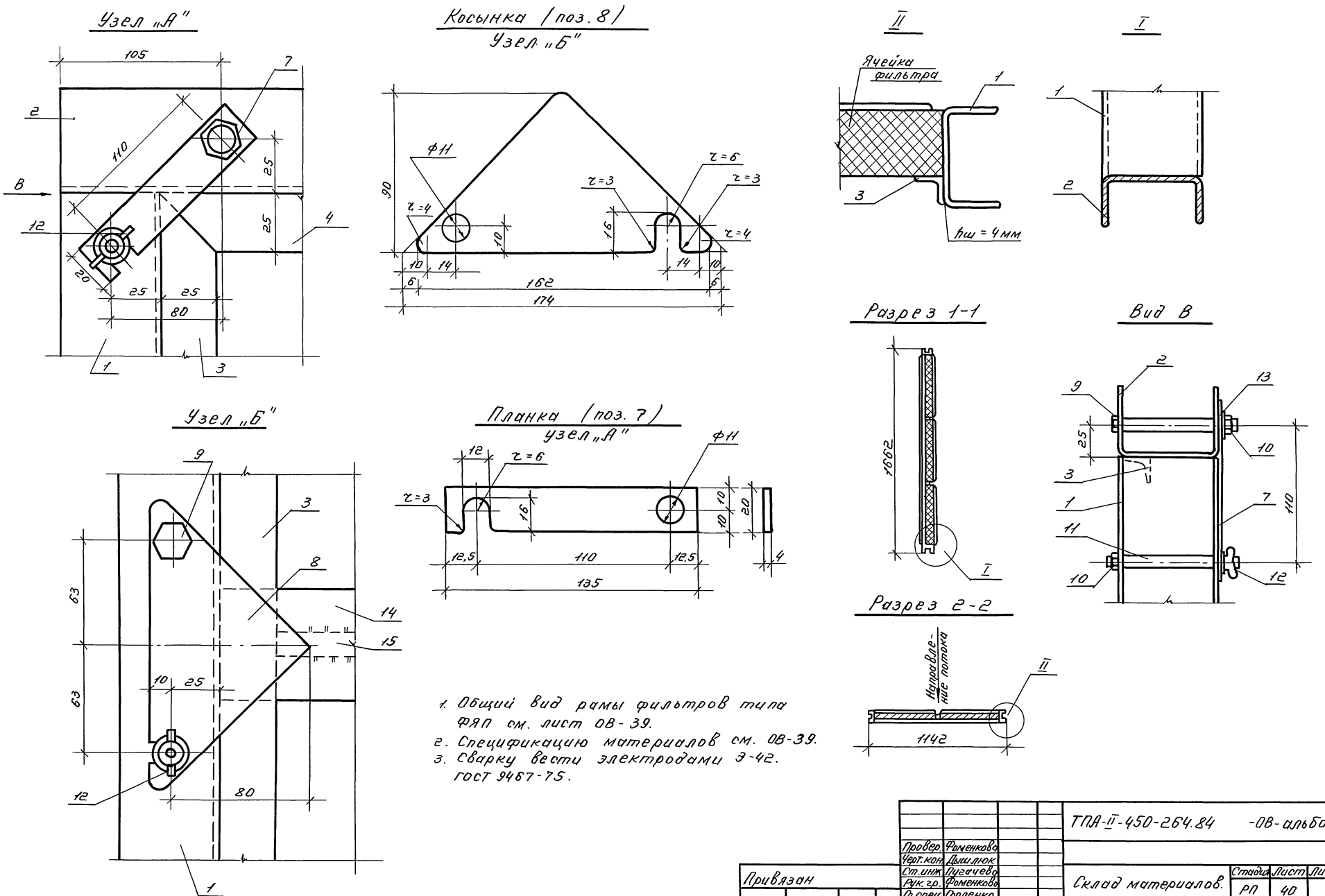

1. Общий вид рамы фильтров типа ФЯП см. лист ОВ-39.
2. Спецификацию материалов см. ОВ-39.
3. Сварку вести электродами Э-42. ГОСТ 9467-75.

Провер.	Фоменкова			ТПА-II-450-264.84	-ОВ-альбом II
Черт. кон.	Дышлюк				
Ст. инж.	Пугачева			Склад материалов.	Стадия: РП; Лист: 40; Листов:
Рук. гр.	Фоменкова				
Гл. спец.	Горленко			Рамы для фильтров типа ФЯП. Детали. Узлы.	Госстрой СССР Киевский Промстройпроект
Гл. сант.	Волкова				
Нач. отд.	Загродский				
Гл. ин. пр.	Альшиц				

Привязан

Инв. №

Инв. № подл. | Подпись и дата | Взам. инв. №

20132-03 43

Пров. Жарова 30.12.85г Коп. Петрук

ПОДСТАВКА ПОД ВЕНТИЛЯТОР ЭРВ 600/300

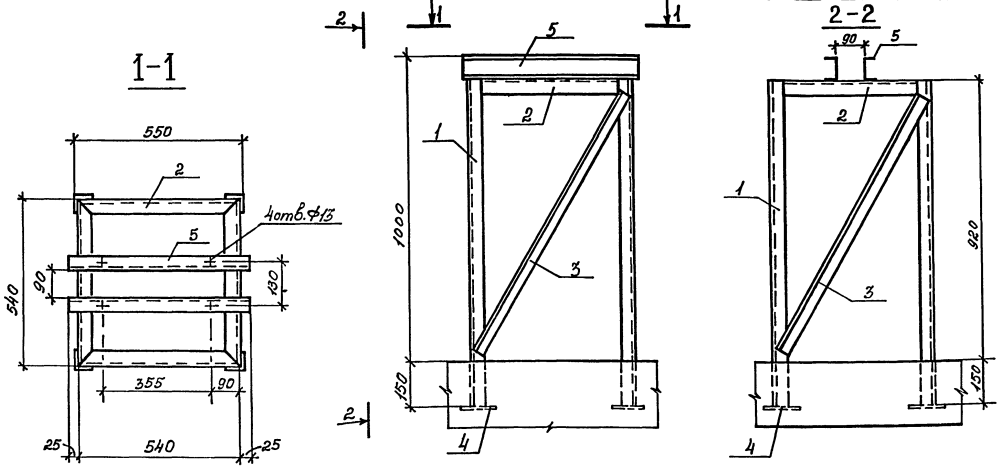

Спецификация материалов на изготовление подставки под вентилятор ЭРВ 600/300

№№ поз.	Наименование	Сортамент	Размер в мм	Колич.	Вес в кг 1шт	Вес в кг Общ.	Примечание
1	Стойка	L50×50×5	1070	4	4.03	16.12	
2	Поперечина	L50×50×5	540	4	2.04	8.16	
3	Связь	L50×50×5	970	4	3.66	12.64	
4	Опорная пластина	Ст. δ=10 мм	120×120	4	1.14	4.56	
5	Кронштейн	[8	590	2	4.16	8.32	

Общий вес: 49,8 кг

Спецификация материалов на изготовление подставки под вентилятор ЭРВ-72-2

№№ поз.	Наименование	Сортамент	Размер в мм	Колич.	Вес в кг 1шт.	Вес в кг Общ.	Примечание
1	Стойка	L50×50×5	730	4	2,75	11.0	
2	Поперечина	L50×50×5	640	4	2,4	9,6	
3	Связь	L50×50×5	800	2	3.02	6.04	
4	Связь	L50×50×5	750	2	2.83	5.66	
5	Опорная пластина	Ст. δ=10 мм	120×120	4	1.14	4.56	
6	Кронштейн	[8	700	2	4,94	9.88	

Общий вес: 46,74 кг

ПОДСТАВКА ПОД ВЕНТИЛЯТОР ЭРВ-72-2

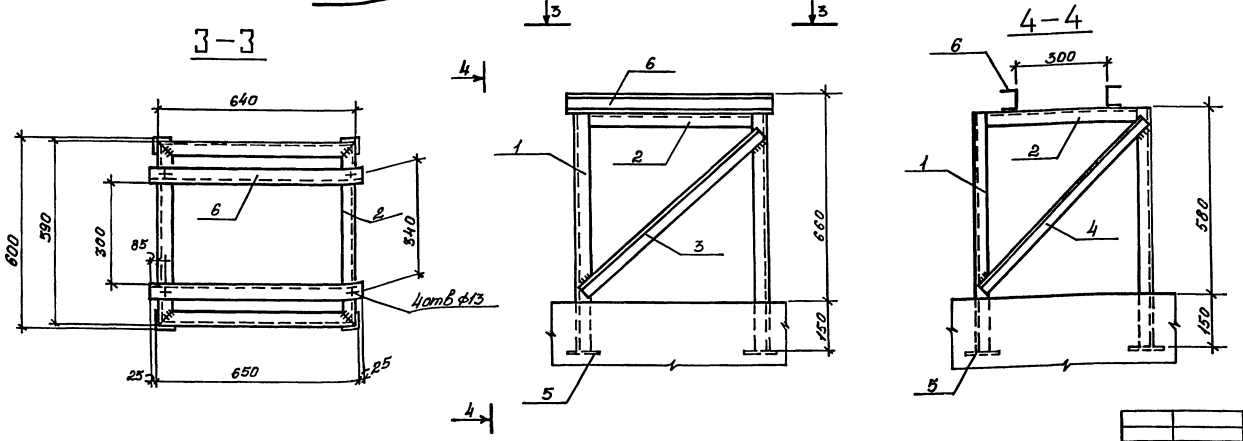

Провер.	Фоменкова		
Черт.конс.	Дышлак		
Ст.инж.	Пугачева		
Рук.гр.	Фоменкова		
Гл.спец.	Горленко		
Гл.сант.	Волкова		
Нач.отд.	Загродский		
Гл.инж.пр.	Альшиц		

Привязан

Инв. №

ТП А-II-450-264.84 -ОВ-альбом II

Склад материалов

Стадия	Лист	Листов
РП	41	

Подставки под вентиляторы ЭРВ600/300 и ЭРВ72-2

Госстрой СССР Киевский Промстройпроект

20132-03 44

Инв. № подл. | Подпись и дата | Взам. инв. №

ПОДСТАВКА ПОД ФИЛЬТР-ПОГЛОТИТЕЛЬ ТИПА ФП

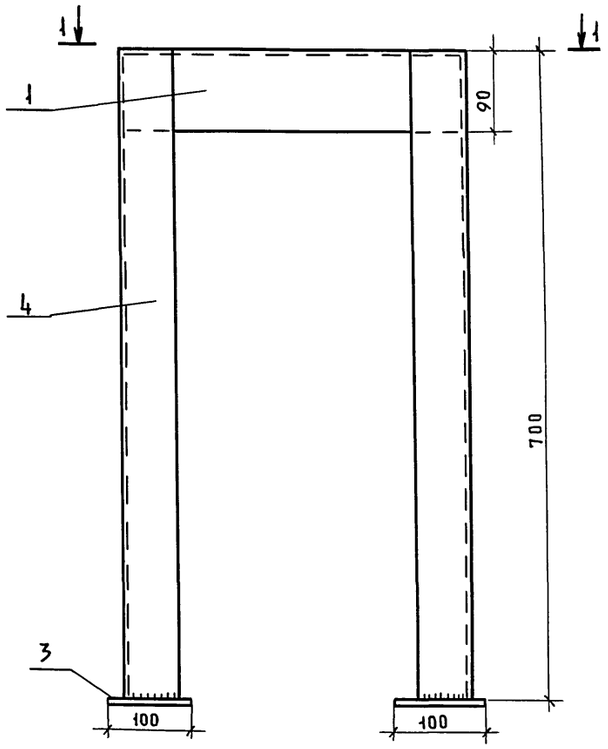

1-1

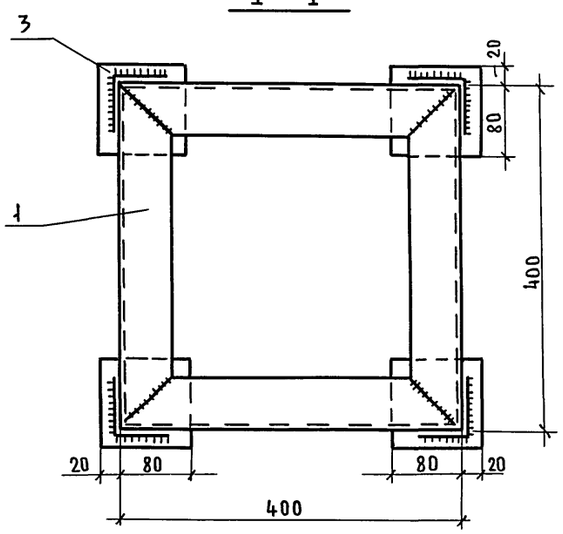

ПОДСТАВКА ПОД ВЕНТИЛЯТОР ЭРВ-72-3

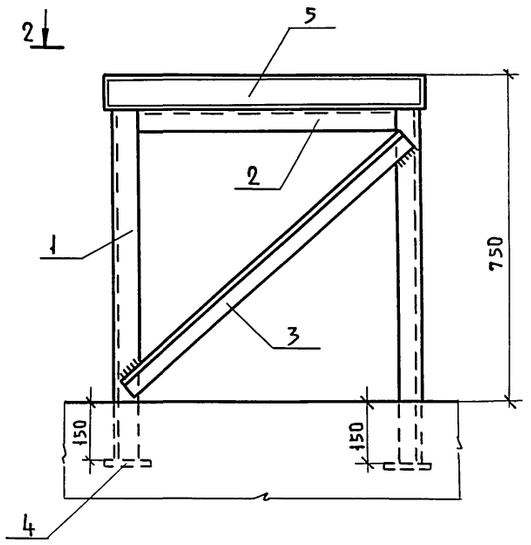

2-2

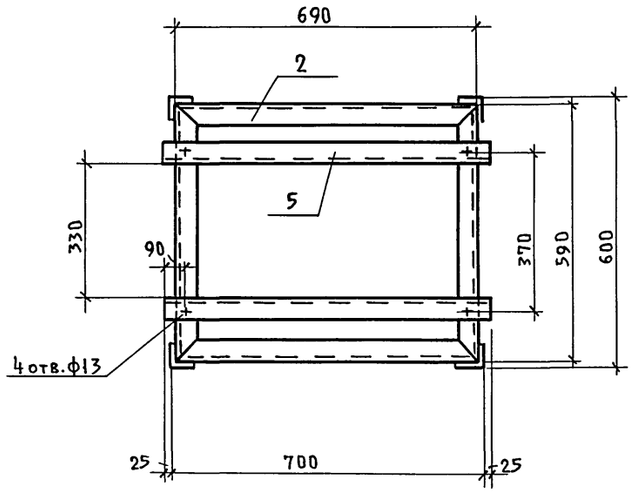

3-3

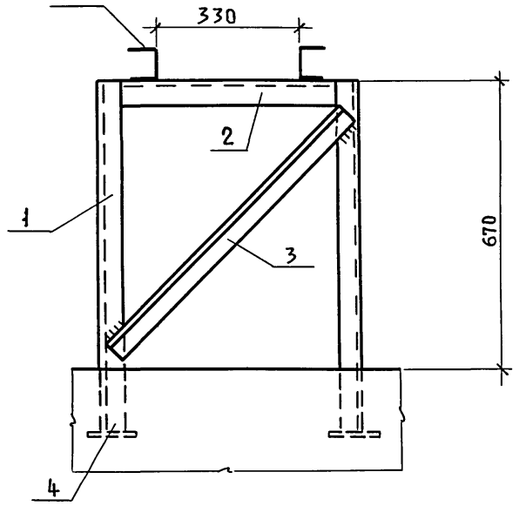

Спецификация материалов на изготовление подставки под вентилятор ЭРВ-72-3

№№ поз.	Наименование	Сортамент	Размер ℓ в мм	Колич.	Вес в кг 1 шт.	Вес в кг Общ.	Примечание
1	Стойка	L50×50×5	820	4	3.1	12.4	
2	Поперечина	L50×50×5	690	4	2.6	10.4	
3	Связь	L50×50×5	450/400	2/2	1.7/1.5	3.4/3	
4	Опорная пластина	Ст. δ=10мм	120×120	4	1.14	4.56	
5	Кронштейн	[8	750	2	5.3	10.6	
		Общий вес: 41.36 кг					

Спецификация материалов на изготовление подставки под фильтр-поглотитель типа ФП

1	Поперечина	L90×56×6	400	4	2.7	10.8	
2	Стойка	L63×5	700	4	3.36	13.4	
3	Опорная пластина	-100×6	100	4	0.5	2.0	
		Общий вес: 23.4 кг					

Провер.	Фоменкова	ТП А-II-450-264.84 -ОВ-альбом II	
Черт. конс.	Алышаюк		
Ст. инж.	Пугачева	Склад материалов	стадия: РП; Лист: 42; Листов:
Рук. гр.	Фоменкова		
Гл. спец.	Горленко	Подставки под вентилятор ЭРВ72-3 и фильтр-поглотитель ФП	Госстрой СССР Киевский Промстройпроект
Гл. сант.	Волкова		
Нач. отд.	Заградский		
Гл. инж. пр.	Альшиц		

Привязан

Инв. №

Взам. инв. № | Подпись и дата | Инв. № подл.

Пров. Марол 27.5.86 Коп.

20132-03 45

I. Водоснабжение

I.I. Водоснабжение склада материалов осуществляется от наружной сети хозяйственно-питьевого водопровода . Источник водоснабжения уточняется при привязке типового проекта .

I.2. Расход воды на хозяйственно- питьевые нужды составляет 0,65 л/с.

I.3. На случай повреждения системы наружного водопровода в подвале предусматривается запас питьевой воды, хранимый в одиннадцати специальных проточных вертикальных металлических баках, типа БВ-0,25, разработанных институтом "Моспромпроект ". Баки оборудованы рамками указателя уровня, водоразборными кранами, трубопроводом для отвода воздуха, люками для возможной очистки и окраски внутренних поверхностей . Люки устраиваются в виде фланцевой заглушки .

I.4. Сеть водопровода монтируется из водогазопроводных оцинкованных труб ∅ I5÷ 25 мм.

На сети устанавливается запорная арматура. Для смыва стоков из резервуара сбора бытовых стоков предусматривается поливочный кран со шлангом.

I.5. Состав конструкции изоляции баков питьевой воды :

Наружная поверхность :

а/ грунтовка грунтом ГФ-020 ГОСТ 4056-63;
б/ окраска масляной краской за 2 раза;
в/ обертка рубероидом ;
г/ установка сетки из дранки,;
д/ обертка рубероидом;
е/ покрытие изоляции винипластовой каландрированной пленкой .

Внутренняя поверхность резервуаров очищается от ржавчины и окрашивается за 2 раза железным суриком на олифе ГОСТ 8135-74.

I.6. Стальные трубы внутри склада окрашиваются масляной краской 2 раза .

I.7. Вводы выполняются из стальных труб с весьма усиленной антикоррозийной изоляцией .

II. Канализация .

II.I. Склад материалов оборудуется промывным санитарным узлом. Расчетный расход стоков составляет 2,25 л/с.

Отвод стоков запроектирован самотеком, в случае напорного отвода сточных вод во внешнюю канализационную сеть, станция перекачки и приемный резервуар размещаются за пределами склада и разрабатываются при привязке проекта или принимаются типовые решения станций перекачки, разработанные в/ч I4262.

II.2. На выпуске канализационной сети, устанавливается электрифицированная задвижка, автоматически закрывающаяся при повышении уровня стоков в наружной канализационной сети по сигналу датчика, установленного на трубопроводе в приямке . Открывается задвижка вручную после ликвидации аварии .

II.3. На случай выхода из строя наружной канализационной сети под санитарным узлом размещается резервуар для сбора стоков, а перед унитазами в полу устраиваются отверстия, закрываемые крышками и используемые вместо унитазов.

II.4. Внутри склада канализационная сеть монтируется из чугунных канализационных труб, выпуск из стальных электросварных труб с весьма усиленной антикоррозионной изоляцией .

II.5. Для сбора сухих отбросов предусматриваются бумажные мешки.

II.6. В условиях водонасыщенных грунтов в подвале размещается приямок с ручным насосом РI.6-20 для откачки случайных вод в наружную сеть дождевой канализации .

II.7. Пропуск коммуникаций через стены убежища по линии герметизации выполнять согласно узлам, приведенным в серии 03.005-5.I50 вариант 4, выпуск I " Конструкции ввода и пропуска коммуникаций в убежищах гражданской обороны ".

Типовой проект разработан в соответствии с действующими нормами и правилами и предусматривает мероприятия, обеспечивающие взрывобезопасность и пожаробезопасность при эксплуатации здания и сооружения.

Главный инженер проекта В.Д.Альшиц

Инв.№ подл. | Подпись и дата | Взам.инв.№ | Инв.№ дубл. | Подпись и дата

ТП-2-ИМ	Шотлова	
ТП-2-КЖ	Хоровец	
СТО-1	Тоценко	

привязан

Инв.№

Провер.	Изюмова		
Истом.	Ларичкина		
Рук. гр.	Бондаренко		
Гл. спец.	Гомон		
Гл. сан.	Мастер		
Нач. отд.	Белан		
Гл. инж. пр.	Альшиц		

ТПА-II-450-264.84 -ВК - альбом II

Склад материалов

Стадия	Лист	Листов
РП	1	7

Общие данные (начало)

ГОССТРОЙ СССР „КИЕВСКИЙ ПРОМСТРОЙПРОЕКТ"

ОСНОВНЫЕ ПОКАЗАТЕЛИ ПО ЧЕРТЕЖАМ ВОДОПРОВОДА И КАНАЛИЗАЦИИ

Наименование системы	Потребный напор на вводе, м	Расчетные расходы				Установочная мощность эл. двигателей квт	Примечания
		м³/сут.	м³/ч	л/с	при пожаре л/с		
Хозяйственно-							
питьевой водо-							
провод	20	11,25	0,9	0,65			
Канализация							
бытовая		11,25	0,9	2,25			

ВЕДОМОСТЬ ССЫЛОЧНЫХ И ПРИЛАГАЕМЫХ ДОКУМЕНТОВ

Обозначение	Наименование	Примечание
Серия 4.900-8 вып. IV	Установка унитаза «Компакт» с косым выпуском	Лист 2-6
Серия 4.900-8 вып. IV	Установка умывальника с бутылочным сифоном.	Лист 2-16
Серия 4.900-8 вып. IV	Монтажная схема установки трапов по ГОСТ 1811-73	Лист 2-33
Серия 4.900-8 вып. IV	Установка писсуара с цельноотлитым сифоном.	Лист 2-13
Серия 4.900-8 вып. I	Трубы и их соединения	Листы 1-10; 1-15; 1-18; 1-20; 1-39; 2-62; 2-63; 3-4; 3-72.
Серия 4.900-8 вып. II	Трубопроводная арматура	Листы 1-23; 1-39; 1-41 1-78.
Серия 4.904-69	Детали крепления санитарно-технических приборов и трубопроводов. Рабочие чертежи.	Листы 21÷34.
Строительный каталог часть 10, сан. техн. оборудование. Раздел 5	Установка поливочного крана (внутри помещения).	стр. 175
БВ-0,25 Ин-т «Моспромпроект» Мастерская, N 6	Бак запаса питьевой воды БВ-0,25	Листы 67÷72
ТДК-Н-1-67, часть II, раздел III. Внутреннее оборудование	Вертикальные металлические баки для запаса питьевой воды. Установка	Листы ВК-III-3 стр. 57

Условные обозначения

- В10 - трубопровод воздуха
- К13 - канализация случайных вод.

СПЕЦИФИКАЦИЯ СИСТЕМ ВОДОПРОВОДА И КАНАЛИЗАЦИИ

Марка поз.	Обозначение	Наименование	Кол.	Масса ед. кг	Примечание
		Водопровод хозяйственно-			
		но-питьевой			
		/в 1÷4 климатических			
		зонах в сухих и водо-			
		насыщенных грунтах).			
1	Каталог ЦКБА	Вентиль запорный муф-			
	часть I 1981 г.	товый для воды на			
		Ру 10 кгс/см² темпер.			
		до 50°С 15ч8р ф15	7	0,75	шт.
2		То же, ф20	1	1,1	шт.
3		То же, ф25	5	1,75	шт.
4	Каталог ЦКБА	Клапан обратный подъем-			
	часть II 1977 г.	ный муфтовый для воды			
		на Ру10 кгс/см² и темпе-			
		ратур. 50°С 16кч11р ф25	1	1,0	шт.
5		Кран водоразборный ти-			
		па К815Д ф15 по ГОСТ			
		20275-74	5	0,5	шт.
6		Кран поливочный внут-			
		ренний в комплекте:			
	Каталог ЦКБА	Вентиль запорный муф-			
	часть I 1981 г.	товый для воды на Ру10			
		кгс/см² темпер. до 50°С			
		15ч8р ф25	1	1,75	шт.
		Трубы стальные водога-			
		зопроводные с резьбой			
		по ГОСТ 3262-75* ф25			
		l = 200 мм	1		шт.
		Всего:	1		компл.
7		Рукав резиновый напор-			
		ный с текстильным кар-			
		касом по ГОСТ 18698-79			
		ф25 l = 10 м	1		шт.
8		То же, ф16 = 3 м	1		шт.
9		Трубы стальные водога-			
		зопроводные оцинкован-			
		ные легкие по ГОСТ			

Марка поз.	Обозначение	Наименование	Кол.	Масса ед. кг	Примечание
		3262-75* ф15	11		м
10		То же, ф20	13		м
11		То же, ф25	46		м
12	БВ-0,25	Баки для запаса воды:			
	Ин-т «Моспромпроект»	1. Труба стальная элек-			
	Мастерская N6	тросварная прямошовная			
		по ГОСТ 10704-76*			
		ф 426х9 l = 1,8 м	11		шт.
		2. Фланцы с соединитель-			
		ным выступом стальные			
		плоские приварные на			
		Ру 10 кгс/см² по ГОСТ			
		1255-67* ф400	11	21,6	шт.
		3. Заглушки с соедини-			
		тельным выступом флан-			
		цевые стальные на Ру			
		10 кгс/см² по ГОСТ			
		12836-67 ф400	11	44,43	шт.
		4. Рамка указателя уров-			
		ня с указательным стек-			
		лом для воды N 8			
		12 кч 11 бк	15	4,8	шт.
		5. Вентиль запорный муф-			
		товый для воды на Ру			
		10 кгс/см² темпер. до			
		50°С 15ч8р ф20	22	1,1	шт.
13		Изоляция баков для за-			
		паса питьевой воды			
		ф 426х9	21,6		м
14	ТДК-Н-1-67 часть II	Крепление вертикальных			
	раздел III Внутреннее	баков ф 426х9	22		шт.
	оборудование.				

Взам. инв. N | Подп. и дата | Инв. N подл.

Привязан

Инв. №

Провер.	Изюмова	
Испол.	Ларичкина	
Рук. гр.	Бондаренко	
Гл. сп.	Гомон	
Гл. сант.	Мафтер	
Нач. о	Белан	
Гл. инж. пр.	Альшиц	

ТПА-II-450-264.84-ВК - АЛЬБОМ II

Склад материалов

Стадия	Лист	Листов
РП	2	7

Общие данные (продолжение)

Госстрой СССР Киевский Промстройпроект

20132-03 47

Пров. 27.5.86г Коп.

Спецификация систем водопровода и канализации

Марка поз.	Обозначение	Наименование	Кол.	Масса ед. кг	Примечание
		Трубопровод возауха			
1	Каталог ЦКБА	Вентиль запорный муф-			
	часть I 1981г.	товый для воды на			
		Ру 10 кгс/см² темпер.			
		до 50°С 15ч8р ф15	12	0,75	шт.
2		Трубы стальные водога-			
		зопроводные оцинкован			
		ные легкие по ГОСТ			
		3262-75* ф15	29		м
		Канализация бытовая			
		/в 1÷4 климатических			
		зонах в сухих и водо-			
		насыщенных грунтах/			
1	Каталог ЦКБА	Задвижка клиновая с			
	часть II 1977г.	невыдвижным шпинделем			
		фланцевая 30ч47бр ф100	1	39,5	шт.
2	Каталог ЦКБА	Задвижка параллельная			
	часть II 1977г.	с выдвижным шпинде-			
		лем фланцевая с электро-			
		приводом 87А008 с элек-			
		тродвигателем АОЛ-11-			
		2ФЗ №=0,18 квт.			
		30ч906бр ф100	1	75,0	шт.
3		Трубы чугунные канали-			
		зационные по ГОСТ			
		6942.3-80 ф50	8,0		м
4		То же, ф100	8,0		м
5		Трубы стальные электро-			
		сварные прямошовные по			
		ГОСТ 10704-76*ф114х4	7		м
6		Колено чугунное кана-			
		лизационное по ГОСТ			
		6942.7-80 ф50	4	2,1	шт.
7		То же, ф100	1	5,1	шт.
8		Отводы чугунные канали-			
		зационные 135° по			
		ГОСТ 6942.9-80 ф100	3	3,7	шт.
9		То же, ф50	2	1,6	шт.
10		Тройник прямой чугун-			
		ный канализационный по			
		ГОСТ 6942.12-80 ф50х50	4	2,7	шт.
11		То же, 100х50	1	5,0	шт.
12		То же, 100х100	1	7,7	шт.
13		Тройник косой чугун-			
		ный канализационный			
		ГОСТ 6942.17-80			
		ф100х100	6	7,7	шт.
14		Патрубки переходные			
		чугунные канализацион-			
		ные по ГОСТ 6942.6-80			
		ф100х50	2	2,2	шт.
15		Муфта чугунная канали-			
		зационная по ГОСТ			
		6942.22-80 ф100	1	3,2	шт.
16		Патрубок длинный фла-			
		нец-гладкий конец по			
		ГОСТ 5525-61 ф100	1	34,0	шт.
17		Фланцы стальные плоские			
		приварные на Ру 2,5			
		кгс/см² по ГОСТ 1255-			
		67* ф100	5	2,14	шт.
18		Заглушки фланцевые			
		стальные на Ру 2,5 кгс/			
		/см² по ГОСТ 12836-67			
		ф100	2	2,25	шт.
19		Тройники из углеродис-			
		той стали бесшовные			
		приварные по ГОСТ			
		17376-77 ф100	3	2,05	шт.
20		Бобышка для датчика			
		уровня 1-3КЧ-118-74	2		шт.
21		Умывальник в комплекте:			
		Умывальник керамичес-			
		кий размером 800х450х			
		х150 прямоугольный			
		третьей величины со			
		спинкой по ГОСТ 23759-79	1		шт.
		Сифон пластмассовый			
		бутылочный типа СБПУ			
		по ГОСТ 23412-79	1		шт.
		Кронштейн чугунный			
		для умывальника откры-			
		тый большой по ГОСТ			
		1153-76*			
		Всего:	2		шт.
22		Унитаз "Компакт" кера-			
		мический тарельчатый			
		с цельноотлитой полочк			
		ой с косым выпуском			
		по ГОСТ 22847-77 ГОСТ			
		21485.5-76	5		компл.
23	ГОСТ 755-72	Писсуар в комплекте:			
		Писсуар с цельноотлитым			
		керамическим сифоном	1	шт.	
	ГОСТ 11614-72	Кран смывной писсуар-			
		ный ф15	1		шт.
		Всего:	1		компл.
24		Трап чугунный эмалиро-			
		ванный по ГОСТ 1811-73 ф50	2	шт.	
25		Мешки бумажные ем-			
		костью 50 кг	18	шт.	
	Канализация случайных вод				
в 1-4 климатических зонах в водонасыщенных грунтах					
1		Насос ручной поршневой			
		двойного действия			
		Р1.6-20	1	22,0	компл.
2		Трубы стальные водо-			
		газопроводные неоцинко			
		ванные по ГОСТ 3262-75*			
		ф40	19		м
3	Каталог ЦКБА	Клапан обратный подъем-			
	часть II 1977г.	ный муфтовый для воды			
		на Ру 10 кгс/см² и тем-			
		пер. 50°С ф40 15кч11р	1	3,0	шт.
4	Каталог ЦКБА	Вентиль запорный муф-			
	часть I 1981г.	товый для воды на Ру10			
		кгс/см² и темпер. 50°С			
		15ч8р ф40	1	4,15	шт.

Взам. инв.№ | Подпись и дата | Инв.№ подл.

Привязан

Инв.№

Провер.	Изюмова		
Испол.	Ларичкина		
Рук.гр.	Бондаренко		
Гл.спец.	Гомон		
Гл.сант.	Мафтер		
Нач.ота	Белан		
Гл.инж.пр.	Альшиц		

ТПА-II-450-ВК-Альбом II
-264.84

Склад материалов

Стадия	Лист	Листов
РП	3	7

Общие данные (окончание)

Госстрой СССР Киевский Промстройпроект

Пров. Мар 27.5.86г Коп.

Разрез 1-1
м 1:50

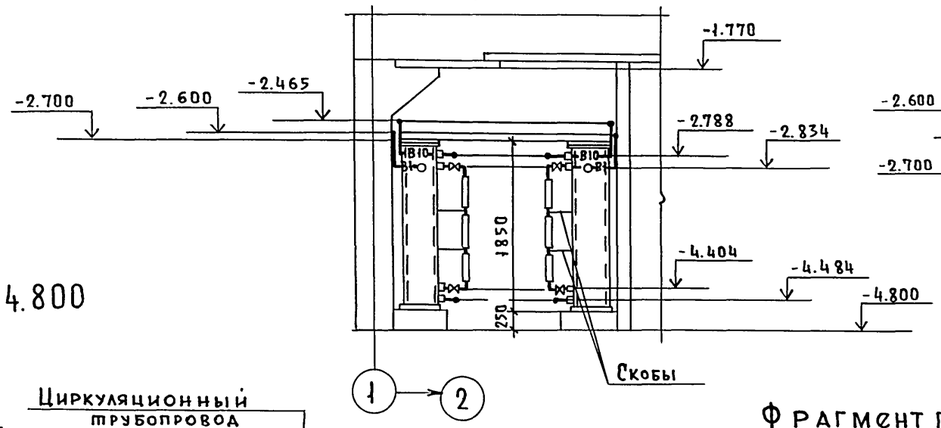

Разрез 2-2
м 1:50

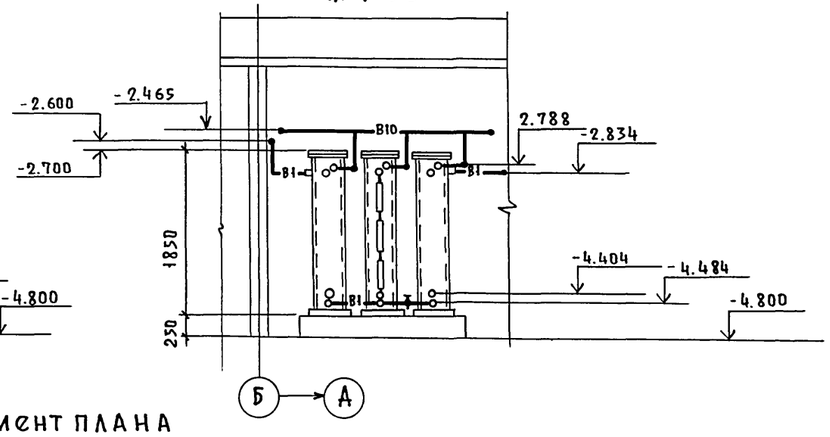

План на отм. -4.800
м 1:100

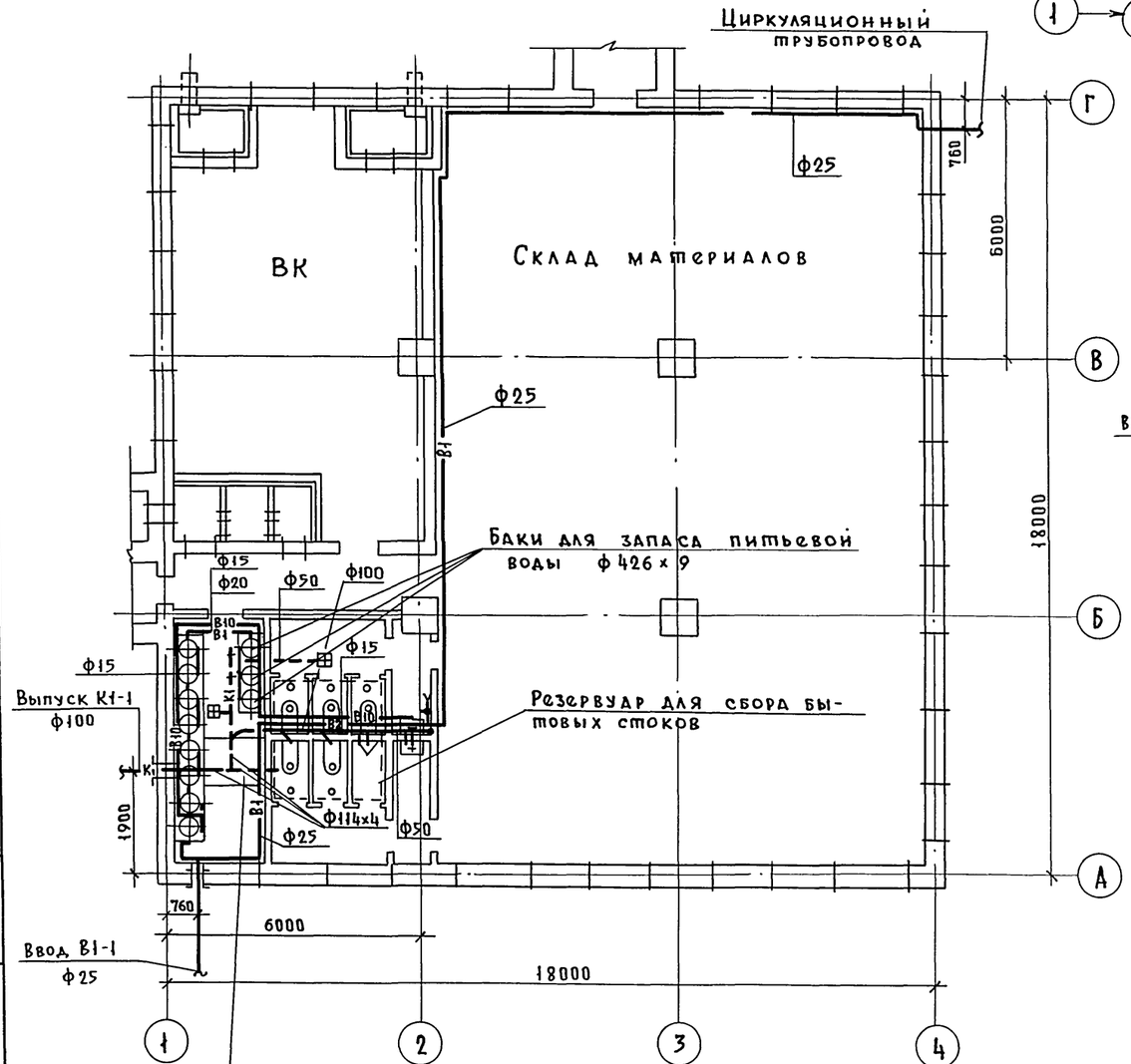

Фрагмент плана
м 1:50

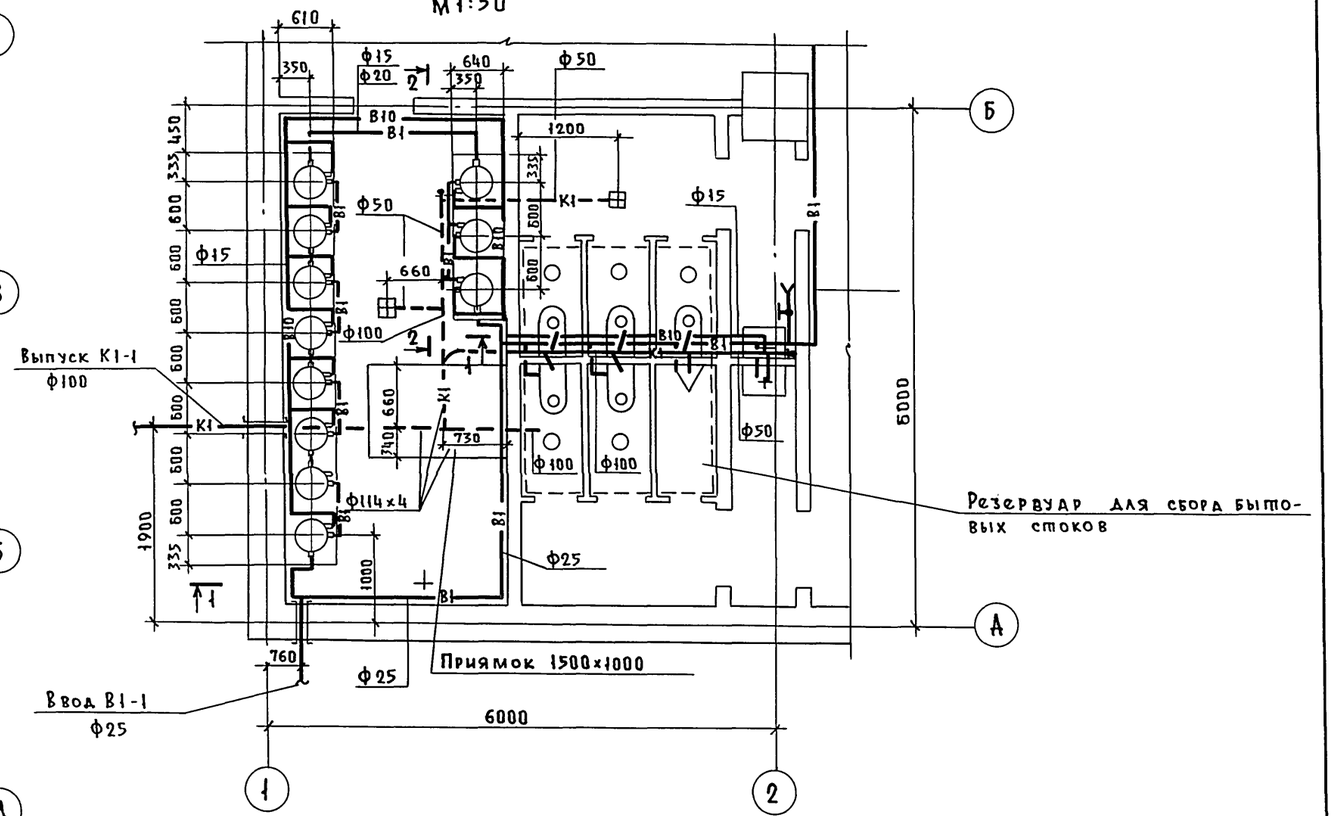

Провер.	Изюмова	ТПА-II-450-264.84-ВК-альбом II	
Испол.	Ларичкина	Склад материалов	Стадия: РП; Лист: 4; Листов: 7
Рук. гр.	Бондаренко		
Гл. спец.	Гомон	План с сетями водопровода и канализации (в сухих грунтах). Фрагмент плана; разрезы 1-1; 2-2.	Госстрой СССР Киевский Промстройпроект
Гл. сант.	Мастер		
Нач. отд.	Белан		
Гл. инж. пр.	Альшиц		

Привязан

Инв. №

Взам. инв. №

Подп. и дата

Инв. № подл.

Пров. Март 27.5.86г Коп.

План на отм. - 4.800
м 1:100

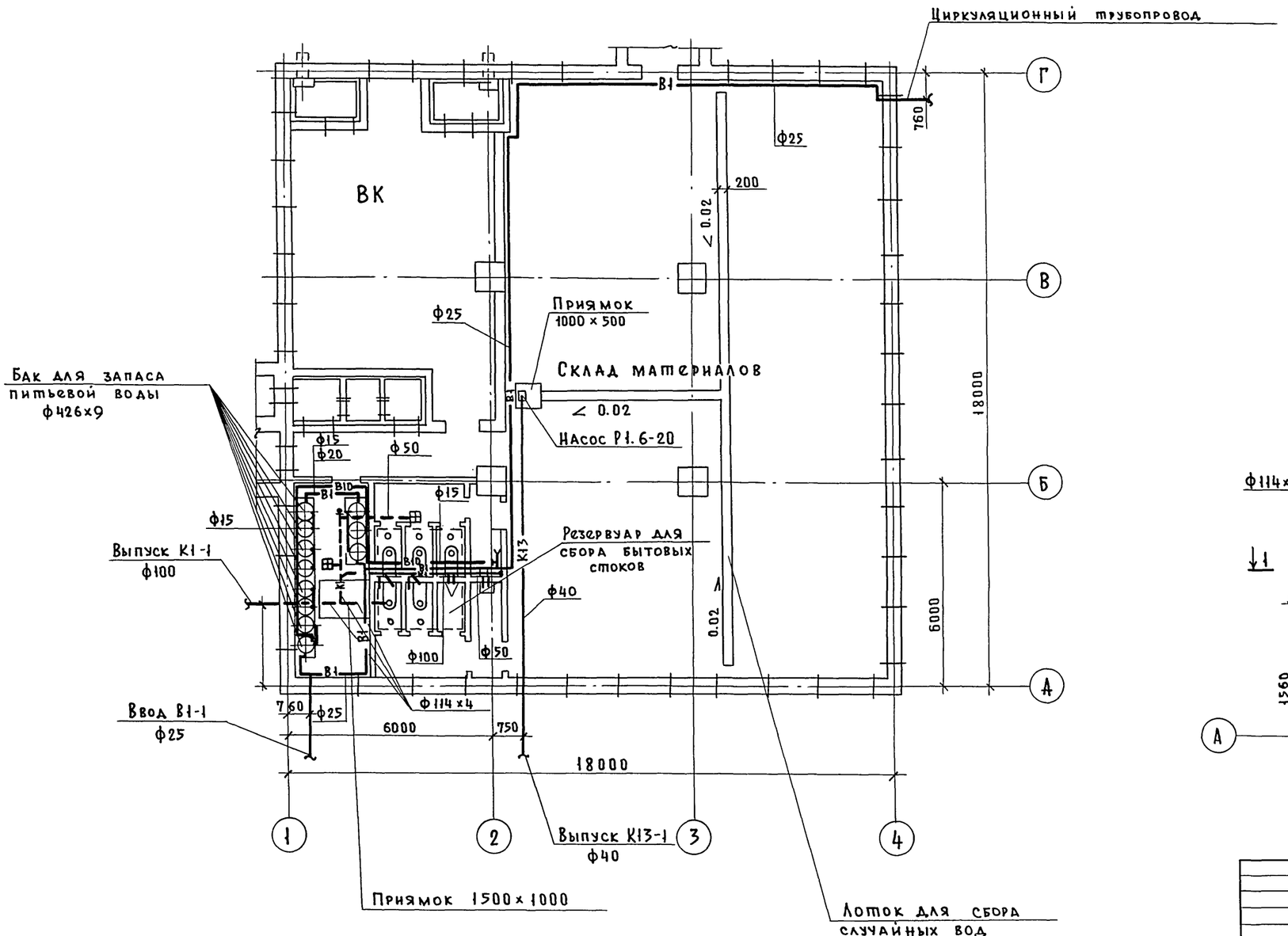

Разрез 1-1
м 1:50

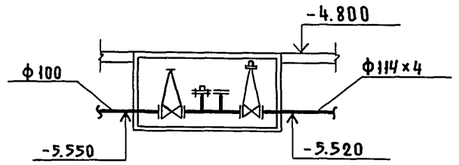

Разрез 2-2
м 1:50

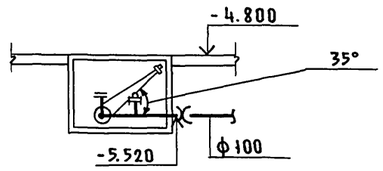

План приямка
м 1:50

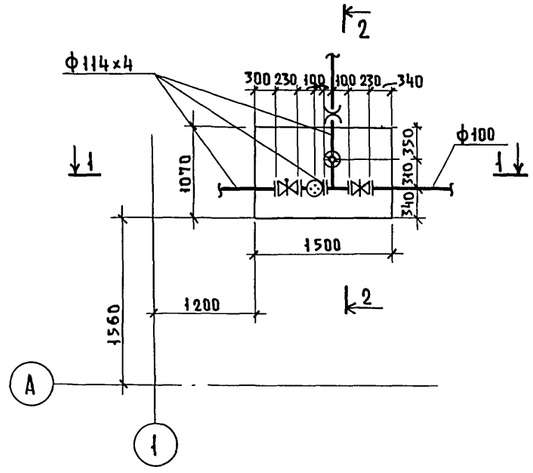

Взам. инв.№			
Подп. и дата			
Инв.№ подл.			

Привязан			
Инв.№			

Провер.	Изюмова	
Исполн.	Ларичкина	
Рук.гр.	Бондаренко	
Гл.сант.	Мафтер	
Нач.отд.	Белац	
Гл.инж.	Альшиц	

ТП А-II-450-264.84-ВК-альбом II

Склад материалов	Стадия	Лист	Листов
	РП	5	7
План с сетями водопровода и канализации (в водонасыщенных грунтах). План и разрезы приямка.	Госстрой СССР Киевский Промстройпроект		

Пров. Жерл 27.5.86 Коп. [illegible]

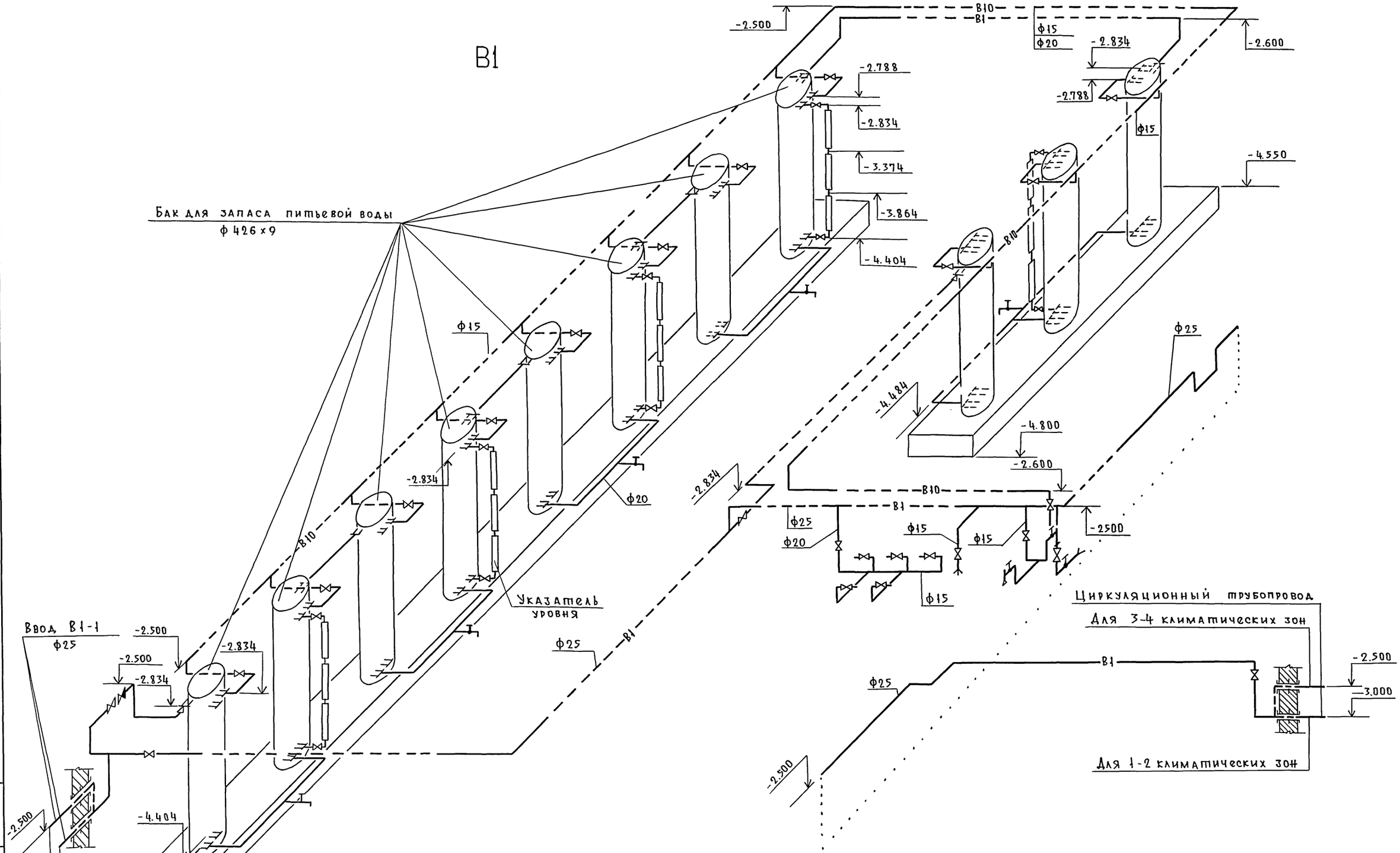

Провер.	Изюмова			ТПА-II-450-264.84-ВК-альбом II	
Исполн.	Ларичкина				
Рук. гр.	Бондаренко			Склад материалов	Стадия: РП; Лист: 6; Листов: 7
Гл. спец.	Гомон				
Гл. сант.	Мафтер			Схема системы -В1-; -В10-.	Госстрой СССР Киевский Промстройпроект
Нач. отд.	Белан				
Гл. инжн.	Альшиц				

Привязан

Инв. №

Взам. инв. №

Подп. и дата

Инв. № подл.

20132-03 51

Пров. [signature] 27.5.86г Коп. [signature]

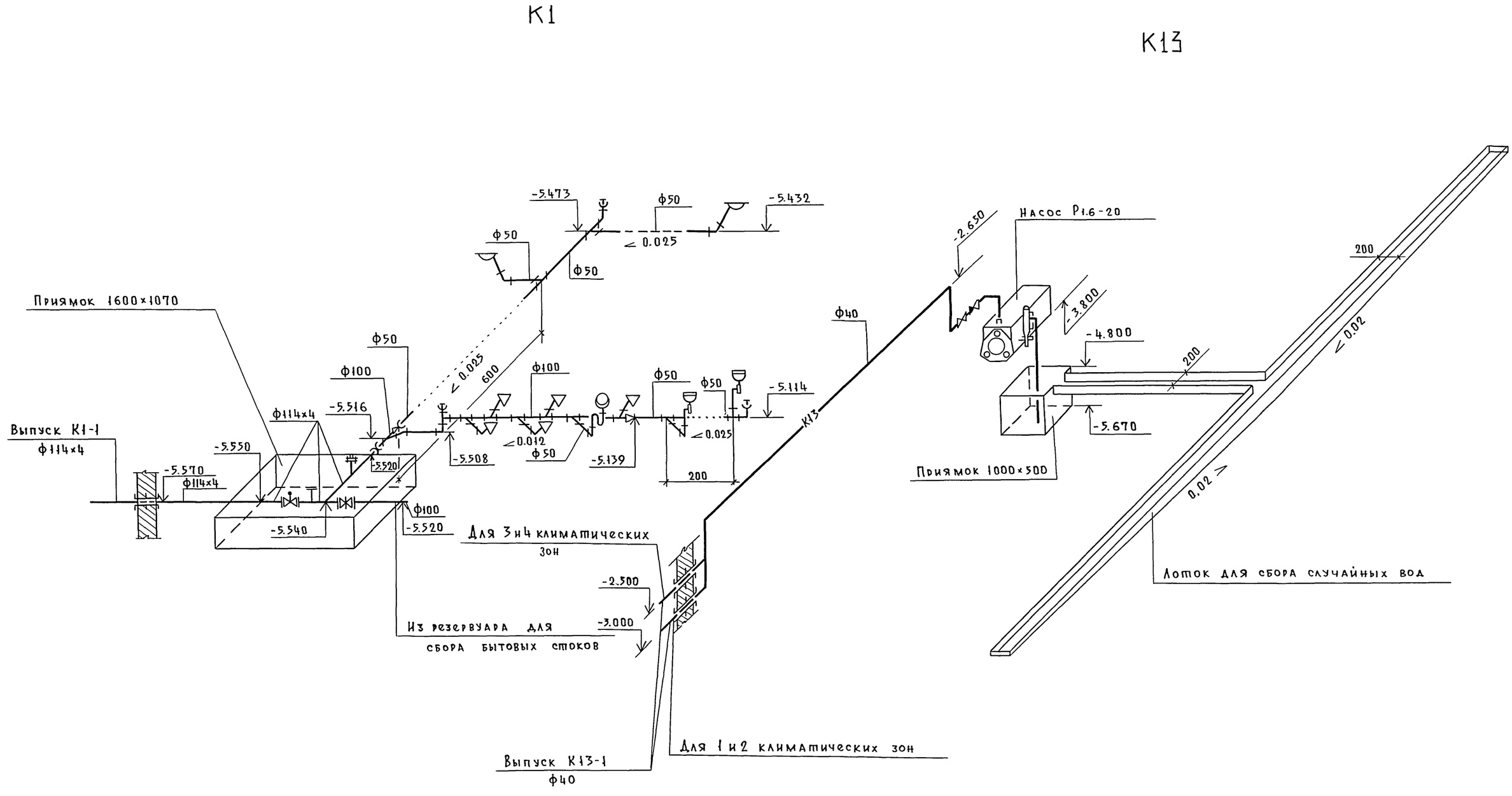

				ТП А-II-450-264.84-ВК-альбом II			
Привязан		Провер.	Изюмова				
		Исполн.	Ларичкина	Склад материалов	Стадия	Лист	Листов
		Рук.гр.	Бондаренко		РП	7	7
		Гл.спец.	Гомон				
		Гл.сант.	Мафтер	Схема системы -К1-; -К13-	Госстрой СССР Киевский Промстройпроект		
		Нач.отд.	Белан				
Инв.№		Гл.инж.пр.	Альшиц				

20132-03 (52)

Взам. инв.№ | Подп. и дата | Инв.№ подл.

Пров. 27.5.86 Коп.

gost.e-ecolog.ru