ТИПОВОЙ ПРОЕКТ

А-11-450-264.84

СКЛАД МАТЕРИАЛОВ

Альбом I

АРХИТЕКТУРНО-СТРОИТЕЛЬНЫЕ ЧЕРТЕЖИ

Выпуск 2

ВАРИАНТ РЕШЕНИЯ В ВОДОНАСЫЩЕННЫХ ГРУНТАХ

20132-02

gost.e-ecolog.ru

6.89г. Коп. Фрагм.

ТИПОВОЙ ПРОЕКТ
А-II-450-264.84

СКЛАД МАТЕРИАЛОВ

Альбом 1
Выпуск 2

СОСТАВ ПРОЕКТА

Альбом I Архитектурно-строительные чертежи
Выпуск 1 – Вариант решения в сухих грунтах
Выпуск 2 – Вариант решения в водонасыщенных грунтах
Альбом II Чертежи санитарно-технических систем
Альбом III Технологические, чертежи. Электротехнические чертежи. Чертежи по связи и сигнализации
Альбом IV Заказные спецификации
Альбом V Строительные конструкции и изделия
Выпуск 1 - Вариант решения в сухих грунтах
Выпуск 2 – Вариант решения в водонасыщенных грунтах
Альбом VI Сметы
Выпуск 1 – Объектные сметы и сметы к архитектурно-строительным чертежам для варианта решения в сухих грунтах
Выпуск 2 – Объектные сметы и сметы к архитектурно-строительным чертежам для варианта решения в водонасыщенных грунтах
Выпуск 3 – Сметы к чертежам санитарно-технических систем
Выпуск 4 – Сметы к технологическим чертежам электротехническим чертежам, чертежам по связи и сигнализации.
Альбом VII
Ведомости потребности в материалах и ведомости объемов строительно-монтажных работ к архитектурно-строительным чертежам.
Выпуск 1 - Вариант решения в сухих грунтах
Выпуск 2 – Вариант решения в водонасыщенных грунтах
Альбом VIII Ведомости потребности в материалах и ведомости объемов строительно-монтажных работ к санитарно-техническим, технологическим, электротехническим чертежам, чертежам по связи и сигнализации.

Разработан
ГПИ "Киевский промстройпроект"

Главный инженер института подпись Харитонов И. Г.
Главный инженер проекта — " — " — Альшиц В.Д.

Утвержден
госстроем СССР
/протокол от 11.11.83г./

Введен в действие
ГПИ "Киевский промстройпроект"
с 01. 01. 1984 г.
/приказ № 85 от 12.12.1983 г/.

пров. [signature] 26.6.89г Коп. Франц

Лист	Наименование	№№ стр.
	Титульный лист	1
	Содержание альбома	2
	Содержание альбома	3
	Пояснительная записка	4
	Комплект АР	
1	Общие данные. Схематический план.	5
2	Планы на отм.-4.800 и 0.000. План расстановки нар.	6
3	Разрезы 1-1÷7-7, 10-10	7
4	Фрагменты плана. Разрезы 8-8, 9-9. Фасады	8
5	Детали. Планы полов. Экспликация полов.	9
6	Схемы расположения элементов каркасов входов.	10
7	Узлы каркасов входов.	11
8	Кабины уборных.	12
9	Герметизация сооружения	13
10	Гидроизоляция сооружения	14
	Комплект КЖ	
1	Общие данные /начало/	15
2	Общие данные /окончание/	16
3	План днища подвала Фм1 для 1 и 2 климатических зон. Разрезы 1-1÷4÷4; 12-12	17
4	План днища подвала Фм1 для 3 и 4 климатических зон. Разрезы 5-5÷11-11; 13-13	18
5	Схема расположения элементов подвала для 1 и 2 климатических зон.	19
6	Схема расположения элементов подвала для 3 и 4 климатических зон. Разрезы 1-1÷9-9.	20
7	Схема расположения элементов перекрытия подвала	21
8	Фрагмент плана 1. Разрезы 2-2, 3-3	22
9	Фрагмент плана 1. Разрезы 1-1, 4-4÷7-7, 11-11	23
10	Фрагмент плана 1. Разрезы 8-8÷10-10, 12-12÷16-16	24
11	Фрагмент плана 2. Разрезы 1-1÷6-6, 10-10	25
12	Фрагмент плана 2. Разрезы 7-7÷9-9, 11-11	26
13	Фрагменты планов 3, 6. Разрезы 1-1; 2-2.	27
14	Фрагменты планов 3, 6. Разрезы 3-3÷7-7	28
15	Схема расположения фундаментов под оборудование для 3 климатической зоны. Разрезы 1-1÷4-4	29
16	Схема расположения фундаментов под оборудование для 4 климатической зоны. Разрезы 5-5÷7-7	30
17	Фрагмент плана 4. Вариант в сборных железобетонных конструкциях.	31
18	Фрагмент плана 4. Вариант в монолитных железобетонных конструкциях.	32
19	Участок монолитный Ум 6. Опалубка	33
20	Фрагмент плана 5. Схема расположения элементов на отм. -4.800 и 0.300. Вариант в сборных железобетонных конструкциях.	34
21	Фрагмент плана 5. Разрезы 1-1÷4-4. Вариант в сборных железобетонных конструкциях.	35
22	Фрагмент плана 5. Схема расположения элементов покрытия, перемычек, фундаментных блоков. Вариант в сборных железобетонных конструкциях.	36
23	Фрагмент плана 5. Схема расположения элементов на отм.-4.800 и 0.300. Вариант в монолитных ж.-б. конструкциях.	37
24	Фрагмент плана 5. Разрезы 1-1÷4-4 Вариант в монолитных ж.-б. конструкциях.	38
25	Фрагмент плана 5. Схема расположения элементов покрытия, перемычек, фундаментных блоков. Вариант в монолитных ж.-б. конструкциях	39
26	Участок монолитный. Ум 8. Опалубка. План на отм. 0.000. Разрезы 4-4, 5-5	40
27	Участок монолитный Ум 8. Опалубка. Разрезы 1-1÷3-3.	41
28	Участки монолитные Ум 9, Ум 10. Опалубка.	42.
29	Участки монолитные Ум 12, Ум 15 Опалубка.	43
30	Днище подвала Фм 1. Армирование. План нижних сеток.	44
31	Днище подвала Фм 1. Армирование План дополнительных нижних сеток	45
32	Днище подвала Фм 1. Армирование. План верхних сеток.	46
33	Днище подвала Фм 1. Армирование. План дополнительных верхних сеток и каркасов.	47

Взам.инв.№ | Подпись и дата | Инв.№ подл.

Пров. Исаев 5.6.89г Кон. Франц.

Привязан

Инв.№

Провер.	Славинская	
Исполн.	Нечаева	
Рук. брит.	Хоровецкая	
Нач. отд.	Собуская	
Гл. инж. пр.	Яльшиц	

ТПА-II-450-264.84 Альбом I вып. 2

Склад материалов

Содержание альбома

Стадия	Лист	Листов
РП		

Госстрой СССР Киевский Промстройпроект

20132-02 3

Лист	Наименование	№ стр.
34	Стена монолитная СТм1. Армирование.	48
35	Стена монолитная СТм2. Армирование. План. Разрезы 1-1, 2-2.	49
36	Стена монолитная СТм2. Армирование. Разрезы 3-3÷5-5	50
37	Стена монолитная СТм2. Армирование. Разрезы 6-6÷8-8. План каркасов в консолях.	51
38	Стена монолитная СТм2. Армирование. Спецификации.	52
39	Стена монолитная СТм3. Армирование	53
40	Стена монолитная СТм4. Армирование.	54
41	Узлы с дополнительной арматурой для крепления герметических дверей и ставен	55
42	Узлы с разбивкой анкеров для крепления герметических дверей и ставен	56
43	Узлы с дополнительной арматурой для крепления герметических дверей и ставен. Спецификация.	57
44	Участок монолитный Ум1. Армирование. План. Разрезы 1-1÷10-10.	58
45	Участок монолитный Ум2. Армирование. План. Разрезы 1-1÷7-7	59
46	Участок монолитный Ум2. Армирование. Спецификации.	60
47	Участки монолитные Ум3, Ум4. Армирование. План. Разрезы 1-1÷8-8	61
48	Участки монолитные Ум3, Ум4. Армирование. Спецификации.	62
49	Участок монолитный Ум5. Армирование. План. Разрезы 1-1÷10-10.	63
50	Участок монолитный Ум5. Армирование. Спецификация.	64

Лист	Наименование	№ стр.
51	Плита перекрытия ПМ1. Армирование. План нижних сеток.	65
52	Плита перекрытия ПМ1. Армирование. План каркасов.	66
53	Плита перекрытия ПМ1. Армирование. План верхних сеток.	67
54	Плита перекрытия ПМ1. Армирование. План дополнительных верхних сеток.	68
55	Ум6. Армирование.	69
56	Ум6. Армирование. Спецификации.	70
57	Ум7. Армирование.	71
58	Ум8. Армирование. Разрезы 1-1÷3-3.	72
59	Ум8. Армирование. Разрезы 4-4÷6-6.	73
60	Ум8. Армирование. Разрезы 7-7÷10-10	74
61	Ум8. Армирование. Разрезы 11-11÷16-16	75
62	Ум8. Армирование. Разрезы 17-17÷19-19	76
63	Ум8. Армирование. Планы сеток днища.	77
64	Ум8. Армирование. Спецификации.	78
65	Ум9, Ум10. Армирование. Разрезы 1-1÷4-4, 11-11	79
66	Ум9, Ум10. Армирование. Разрезы 5-5, 6-6. Планы сеток днища и перекрытия	80
67	Ум9, Ум10. Армирование. Разрезы 7-7÷10-10.	81

Лист	Наименование	№ стр.
68	Ум9, Ум10. Армирование. Спецификации.	82
69	Участок монолитный Ум11.	83
70	Участки монолитные Ум13, Ум14. Разрезы 1-1÷3-3.	84
71	Участки монолитные Ум13, Ум14. Спецификации.	85
72	Ум15. Армирование. Разрезы 1-1, 3-3, 4-4, 5-5	86
73	Ум15. Армирование. План сеток перекрытия и днища. Разрез 2-2.	87
	Комплект ОР	
1.	Основные положения по организации строительства	88

Инв. № подл. | Подпись и дата | Взам. инв. №

Привязан

Инв. №

Провер.	Славинская		
Исполн.	Нечаева		
Рук. бриг.	Хоровецкая		
Нач. отд.	Савуткан		
Гл. инж. пр.	Альшиц		

ТПА-II-450-264.84 -альбом I Вып. 2

Склад материалов

Стадия	Лист	Листов
РП		

Содержание альбома.

Госстрой СССР Киевский Промстройпроект

20132-02 4

Пров. Оксенов 24.12.85г Кап. Петрук

I. Общая часть

I.1. Типовой проект А-II-450-264.84 „Склад материалов", разработан институтом „Киевский Промстройпроект" /ведущий/, институтом „Гипрониизлектро" г. Москва по плану типового проектирования Госстроя СССР на 1982 год, раздел XII, тема XII.1.210 на стадии рабочего проекта в соответствии с заданием, согласованным НГО СССР и утвержденным Госстроем СССР.

I.2. Проектирование архитектурно-строительной части проекта выполнено в соответствии с требованиями главы СНиП II-11-77 „Защитные сооружения гражданской обороны. Нормы проектирования," главы СНиП II-21-75 „Бетонные и железобетонные конструкции. Нормы проектирования", „Руководства по проектированию бетонных и железобетонных конструкций из тяжелого бетона."

I.3 Проект разработан для 2-х вариантов гидрогеологических условий: при расположении подвала в сухих и водонасыщенных грунтах

I.4. В выпуске Гальбома 1 приведены рабочие чертежи подвала, предназначенного для строительства в водонасыщенных грунтах. Уровень грунтовых вод превышает отметку пола подвала не более, чем на 2м. Грунты основания приняты непучинистые, непросадочные со следующими характеристиками:

нормативный угол внутреннего трения	$\varphi_н = 26°$
объемный вес	$\gamma = 1.85 т/м^3$
коэффициент бокового давления	$K_б = 1.0$

Глубина заложения фундаментов от природного уровня земли - 6.0м.

I.5. Проект разработан для 4-х климатических зон в соответствии с табл. 34 СНиП II-11-77/с учетом изменении в соответствии с постановлением N 103 Госстроя СССР от 14 июля 1980 года/

I.6. Сейсмичность районов строительства не должна превышать 6 баллов.

При строительстве склада в районах с сейсмичностью 7,8 и 9 баллов следует произвести расчет на сейсмические воздействия с учетом вышестоящего здания на комбинации нагрузок не включающие нагрузки от ударной волны.

I.7. Проект подвала разработан исходя из его возведения под отдельно стоящим многоэтажным зданием. Ширина здания должна быть 18.0м. Допустимая этажность определяется по указаниям раздела III пояснительной записки. Несущие конструкции каркаса вышестоящего здания предусмотрены сборными железобетонными по сериям 1.420-12, 1.020-1.

I.8. Подвал предназначен для использования в мирное время как складское помещение несгораемых материалов. В случае использования складского помещения для хранения сгораемых материалов и несгораемых материалов в сгораемой таре должна предусматриваться автоматическая система пожаротушения, а также другие мероприятия в соответствии с требованиями СНиП II-11-77 раздел 10 и СНиП-II-104-76.

I.9 Уборные в мирное время не эксплуатируются.

II. Объемно-планировочные и конструктивные решения

II.1. Подвал представляет собой заглубленное в земле железобетонное сооружение с сеткой колонн 6×6м.

II.2. Полная высота подвала от пола до низа плиты перекрытия 3.03м/у наружных стен/, до низа выступающих конструкций перекрытия 2.4м.

II.3. Рабочие чертежи подвала разработаны на основании серии У-01-02/80 „Унифицированные конструкции заглубленных помещений с безбалочным перекрытием" с изменениями по письму Киевского Промстройпроекта за NСО-2/2971-81 от 2.04.82 года. Конструкции рассчитаны на нагрузки класса AII, интенсивность которых принимается в соответствии с приложением №1 к главе СНиП II-11-77.

II.4. В соответствии с выпуском I серии У-01-02/80 колонны, капители, стеновые панели и плиты перекрытия приняты сборными железобетонными.

Сборные стеновые панели шириной 1,5м устанавливаются в продольный паз фундамента.

Поверх сборных железобетонных плит перекрытия предусмотрено устройство монолитной железобетонной плиты, которая работает совместно со сборными плитами.

В монолитном железобетоне решены днище подвала, участки стен. Входы в подвал решены в двух вариантах: в монолитном железобетоне и сборном железобетоне с частичными монолитными участками. Марка бетона сборных конструкций 300÷400, монолитных - 300. Марка рабочей арматуры - сталь класса AIII, конструктивной - AI

II.5. Гидроизоляция подземной части сооружения решена в соответствии с рекомендациями серии 03.005-1 „Гидроизоляция убежищ гражданской обороны". Пример решения гидроизоляции приведен на листе АР-10.

III. Указания по привязке.

III.1. При привязке архитектурно-строительной части настоящего типового проекта необходимо:

- проставить абсолютную отметку, соответствующую относительной отметке 0.000, за которую принят уровень пола вышестоящего здания;
- внести коррективы, связанные с вариантом использования подвала в зависимости от климатических зон строительства;
- выполнить привязку на местности вентшахт, и места аварийного выхода, указанных на плане на листе АР-2;

При расчете конструкций аварийного выхода принят коэффициент $K_в = 0.8$ /см. п. 3.13 СНиП II-11-77/ В случае размещения склада материалов в зонах с плотностью застройки меньше чем указано в п. 3.13 СНиП II-11-77 конструкции аварийного выхода и участки наружных стен подвала, примыкающие к нему подлежат дополнительному расчету.

- произвести расчет конструкций подвала на эксплуатационные нагрузки от вышестоящего здания в соответствии с указаниями серии У-01-02/80 вып.1, пункт VII.2 пояснительной записки и, при необходимости произвести корректировку конструкций; допускается не производить расчет конструкций подвала на эксплуатационные нагрузки при следующих условиях:

а) консолей плиты перекрытия, предназначенных для опирания башмаков колонн вышестоящего здания - при возведении над подвалом не более, чем 8 этажного административно-бытового здания в конструкциях серии 1.020-1 с расчетной временной нагрузкой на перекрытии 800кг/м² и панельными стенами /высота этажа 3.3м, район IIБ по ветровой нагрузке/;

б) всех конструкций подвала (кроме п.а) - при возведении над подвалом здания, как указано в п.а, но высотой не более 6 этажей;

в) конструкции торцевой стены подвала по оси „4" если длина вышестоящего здания превышает длину подвала, при условии передачи колоннами вышестоящего здания не более 65% нормальной силы передаваемой средними колоннами/характеристики здания должны соответствовать п.п. а и б/;

- в случае отличия грунтовых условий от приведенных в п. 1.4 настоящей пояснительной записки, выполнить расчет конструкций на эксплуатационные и особое сочетание нагрузок
- произвести выбор типа гидроизоляции в зависимости от степени допустимого увлажнения ограждающих конструкций убежищ в зависимости от назначения помещений, используемых в мирное время, но не ниже II категории.
- башмаки колонн вышестоящего здания, устанавливаемые на перекрытие подвала, должны проектироваться в соответствии с указаниями пункта 2.26 СНиП II-11-77 и серии У-01-02/80 вып.1 л.55.

Привязан		Провер.	Хоровецкая
		Исполн.	Нечаева
		Ст. инж.	Славинская
		Рук. бр.	Хоровецкая
		Нач. отд.	Савускан
Инв. №		Гл. инж. пр.	Альшиц

ТП А-II-450-264.84 - альбом I вып.2

Склад материалов

Стадия	Лист	Листов
РП		

Пояснительная записка

Госстрой СССР Киевский Промстройпроект

20132-02 5

Инв. № подл. | Подпись и дата | Взам. инв. №

Пров. Стекунов 31.10.86г

Ведомость основных комплектов рабочих чертежей

Обозначение	Наименование	Примечание
А-II-450-264.84 -АРа.I в.2	Архитектурные решения	
А-II-450-264.84 -КЖа.I в.2	Конструкции железобетонные	
А-II-450-264.84 -ОРа.I в.2	Основные положения по организации строительства	
А-II-450-264.84 -ОВа.II	Отопление, вентиляция и кондиционирование	
А-II-450-264.84 -ВКа.II	Внутренние водопровод и канализация	
А-II-450-264.84 -ТМа.III	Технологические решения	
А-II-450-264.84 -ЭСа.III	Электроснабжение	
А-II-450-264.84 -АВа.III	Автоматизация	
А-II-450-264.84 -ССа.III	Связь и сигнализация	

Ведомость ссылочных и прилагаемых документов

Обозначение	Наименование	Примечание
ГОСТ 14624-69	Двери деревянные для зданий промышленных предприятий	
ГОСТ 8423-75	Листы асбестоцементные волнистые усиленного профиля и детали к ним	
2.436-5 выпуски 1,2	Детали заполнения проемов профильным стеклом	
ТДК-Н-1-67 ч.II р.IV (ред.1969г.)	Двери и ставни	
ТДК-Н-1-68 ч.II р.IV (редакция 1971г.)	Металлические двери ДУ-III-2, ДУ-III-3, ДУ-IV-2, ДУ-IV-3, ДУ-I-2, ДУ-I-3.	
ТДК-Н-1-71 часть II альбом №5	Защитно-герметическая металлическая распашная дверь ДУ-I-7	
Защитно-герметическая металлическая распашная дверь ДУ-I-8	Защитно-герметическая металлическая распашная дверь ДУ-I-8 с проемом 120×200	
5.904-4	Двери и люки для вентиляционных камер	
ТДК-Н-1-75/2 выпуск 1	Конструктивно-планировочные решения входов убежищ II-V классов вместимостью 150, 300, 600, 900, 1200, 1500 и 1800 человек	
У-02-03 выпуск 2	Унифицированные двухярусные и трехярусные нары металлические	
Типовые проектные решения 0-900-01 Альбом II	Санитарные узлы убежищ гражданской обороны вместимостью 150 чел. Нестандартизированное оборудование	
МРТУ-7-5-61	Технические условия на приборы для крепления асбестоцементных волнистых листов усиленного профиля	
03.005-1 выпуски 1÷4	Гидроизоляция убежищ гражданской обороны	
03.005-2	Теплоизоляция убежищ граждан. обороны	
03.005-3	Герметизация убежищ граждан. обороны	
03.005-4 выпуск 1	Отделка помещений	
ТДК-Н-1-70 часть II, р.II альбом №2	Аварийные выходы, воздухозаборные, воздуховыбросные и газовыхлопные уст-ва	

Типовой проект разработан в соответствии с действующими нормами и правилами и предусматривает мероприятия, обеспечивающие взрывную, взрывопожарную и пожарную безопасность при эксплуатации здания.

Главный инженер проекта Альшиц

Схематический план

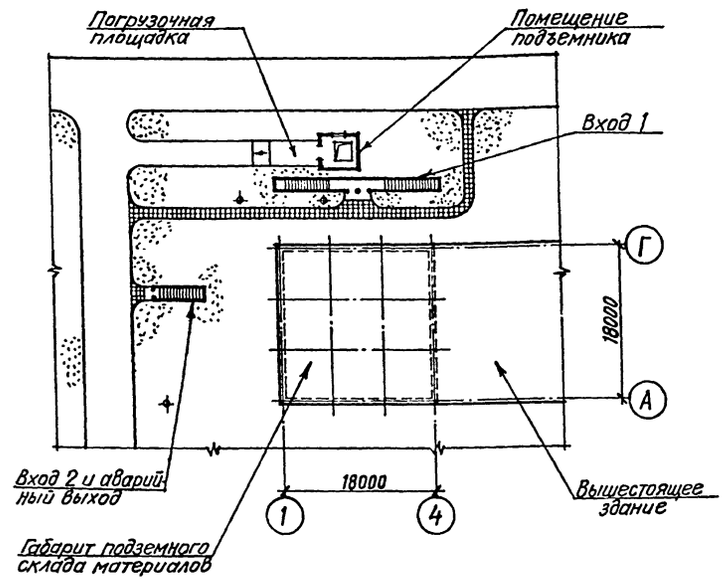

Ведомость спецификаций

Лист	Наименование	Примечание
2,4	Спецификация элементов заполнения проемов	
6	Спецификация элементов входов	
2	Спецификация нар	
8	Спецификация элементов кабин уборных	

Ведомость отделки помещений

Наименование или номер помещения	Потолок Вид отделки	Стены или перегородки Вид отделки	Низ стен или перегородок (панель) Вид отделки	Примечание
1÷2	03.005-4.1 К-2	03.005-4.1 К-5	—	
3÷15	03.005-4.1 К-3	03.005-4.1 К-3	—	

Ведомость вентшахт

Вентшахты по ТДК-Н-1-70 часть II, раздел II альбом №2

Климатич. зоны	Количество штук по типам Д-300	Д-800	Примечания
1,2,3,4	1	2	

Общие указания:

1. Исходные данные для разработки рабочих чертежей смотреть пояснительную записку.
2. За отметку 0,000 принята отметка уровня чистого пола I-го этажа вышестоящего здания, соответствующая абсолютной отметке [ ].
3. Кирпичные стены и перегородки выполнять из кирпича марки 75 на растворе марки 50 с армированием полосовым железом -25хI,5 через 8 рядов кладки по высоте, в местах проемов укладывать 2 Ø IOAI.

Кладку стен и перегородок вести с расшивкой швов валиком с обеих сторон, за исключением цокольной части шахты подъемника на высоту 400мм, где кладку вести впустошовку с наружной стороны.

4. Все деревянные изделия, соприкасающиеся с железобетоном, металлом или кирпичной кладкой - антисептировать.
5. У входов и шахты подъемника устроить отмостку из асфальта толщиной 30мм по щебеночному основанию толщиной IOOмм, шириной 500мм.
6. Цокольную часть шахты подъемника снаружи оштукатурить цементно-песчаным раствором состава I:3 толщиной 20мм на высоту 400мм.
7. Стены и перекрытия форкамер утеплить плитным пенобетоном $\gamma=500^{кг}/м^3$ толщиной 80мм на битумной мастике. Поверхность плит оштукатурить цементно-песчаным раствором толщиной 20мм по стальной сетке №20-I,6, укрепляемой на выпусках арматуры.
8. Покрытия полов выполнять после прокладки всех подпольных разводок.
9. По деревянным дверям выполнить улучшенную масляную окраску.
10. Для переезда электропогрузчика через пороги дверных проемов выполнить мостки из досок - 50 шириной I,2м с уклоном пандусов i=I:IO.
11. Водоизоляционный ковер кровли состоит из 4-х слоев рубероида с эластичным покровным слоем марки РэМ-350 на антисептированной мастике битумной кровельной горячей с защитным слоем из гравия толщиной IOмм на мастике, применяемой для наклейки основного водоизоляционного ковра с добавками против прорастания растений.

Рук.бр.	Хоровецкая		
Провер.	Потлань		
Ст.арх.	Френк		
ГАП	Потлань		
Нач.отд.	Савускан		
ГИП	Альшиц		
Гл.инж.	Харитонов		

Привязан

Инв.№

ТПА-II-450-264.84 АР-альбом I вып. 2

Склад материалов

Стадия	Лист	Листов
РП	1	10

Общие данные. Схематический план.

Госстрой СССР КИЕВСКИЙ ПРОМСТРОЙПРОЕКТ

Инв.№ подл. | Подпись и дата | Взам. инв.№ | СТО-2 | Гомон

План на отм. 0.000

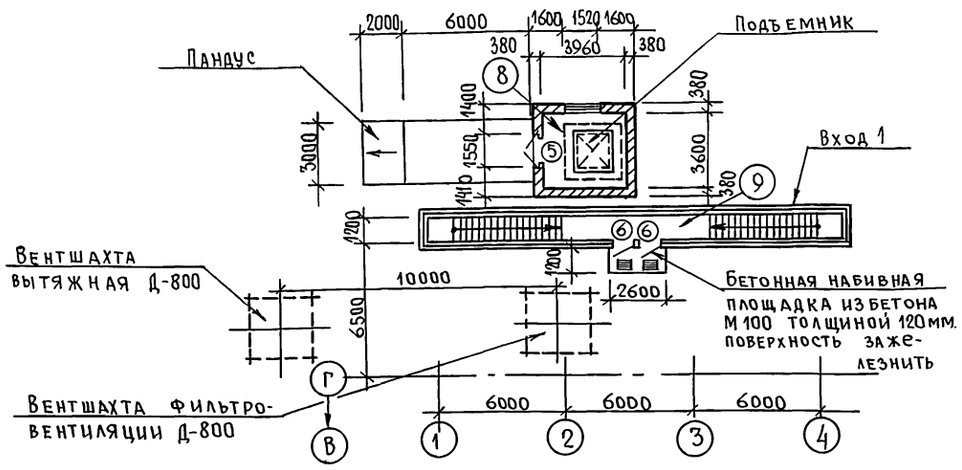

План на отм. -4.800

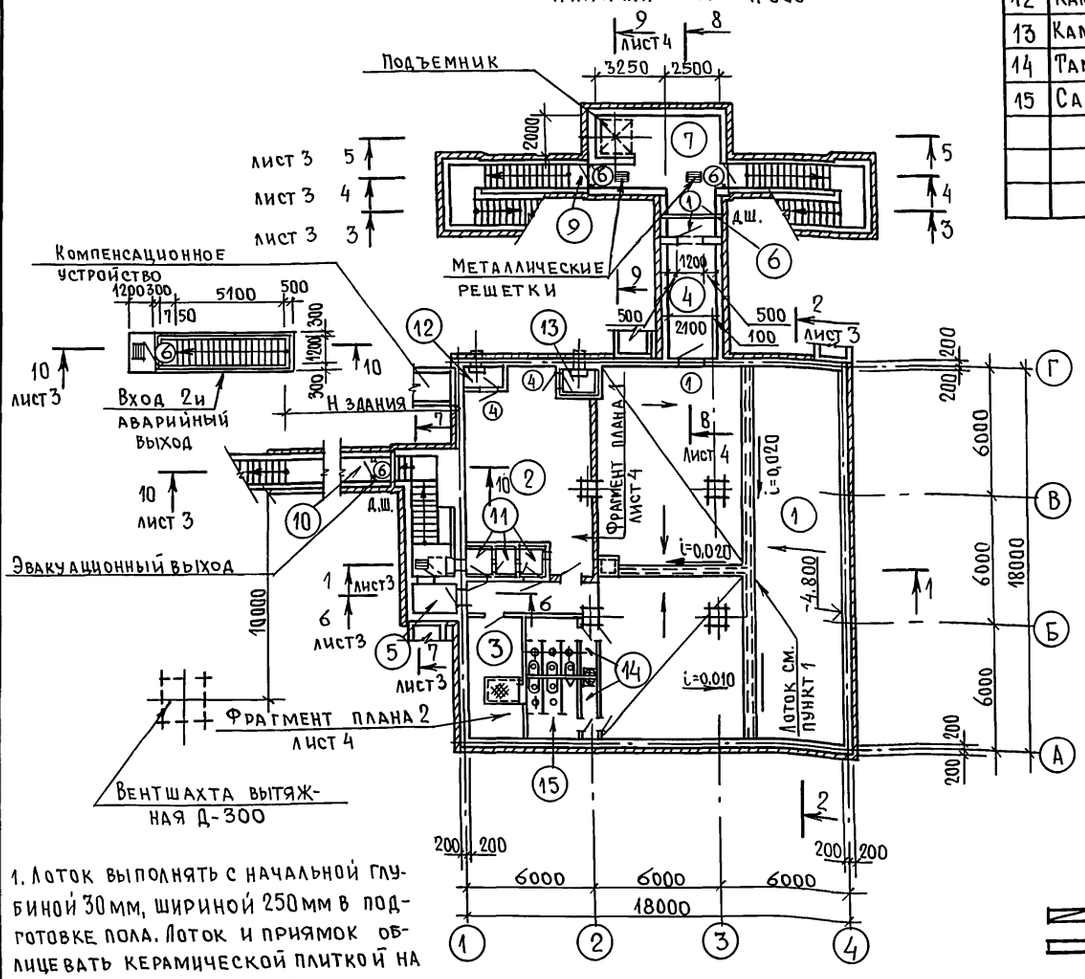

1. Лоток выполнять с начальной глубиной 30мм, шириной 250мм в подготовке пола. Лоток и приямок облицевать керамической плиткой на полимерцементном растворе. Лоток перекрыть просечно-вытяжным настилом.

Экспликация помещений

Номер по плану	Наименование	Площадь, м²	Категория производства по взрывной, взрыво-пожарной и пожарной опасности
1	Склад материалов	208	
2	Венткамера	48	
3	Помещение для баков с водой	15	
4	Тамбур-шлюз	12	
5	Тамбур аварийного выхода	3	
6	Предтамбур	5	
7	Помещение подъемника на отм.-4.800	13	
8	Помещение подъемника на отм. 0.000	14	
9	Вход 1	47	
10	Вход 2 и аварийный выход	40	При длине горизонт. участка 20м
11	Камеры чистой вентиляции	5	
12	Камера вытяжной вентиляции	2	
13	Камера фильтровентиляции	2	
14	Тамбуры санузлов	5	
15	Санузлы	13	

Спецификация элементов заполнения проемов

Марка, поз.	Обозначение	Наименование	Кол.	Масса ед, кг	Примечание
1	Защитно-герметическая металлическая распашная дверь ДУ-I-8	Защитно-герметическая дверь ДУ-I-8	2	1083	Открывание правое
2	ТДК-Н-1-71 часть II альбом №5	Защитно-герметическая дверь ДУ-I-7	1	948	Открывание левое
3	ТДК-Н-1-68 часть II, разд. IV (редакция 1971г.)	Герметическая дверь ДУ-IV-3	1	281	Открывание правое
4	ТДК-Н-1-67 часть II, разд. IV (редакция 1969г.)	Герметическая ставня СУ-IV-1	8 / 6	84,3	4шт. с правым открыв. 4шт. с левым / 3шт. с правым открыв. 3шт. с левым
5	ГОСТ 14624-69	Дверной блок Д55-ППВ	1		
6	ГОСТ 14624-69	Дверной блок Д56-ПВ	7		
7	ГОСТ 14624-69	Дверной блок Д38-П	1		
8	ГОСТ 14624-69	Дверной блок Д38-Л	1		
9	ГОСТ 14624-69	Дверной блок Д38-ПП	2		
10	ГОСТ 14624-69	Дверной блок Д38-ЛП	1		
11	5.904-4	Дверной блок Дс1,25х0,5	2(3)	24,0	

Проемы поз. 4 в числителе для 1 и 2 климатических зон, в знаменателе для 3 и 4 климатических зон. Проемы поз. 11 в скобках для 3 и 4 климатических зон.

Спецификация нар

Марка, поз.	Обозначение	Наименование	Кол.	Масса ед, кг	Примечание
ТМ-01.00.000	У-02-03 выпуск 2	Нары трехярусные т.I	40	161,0	
ТМ-01.00.000-01	У-02-03 выпуск 2	Нары двухярусные т.I	42	102,0	

План расстановки нар

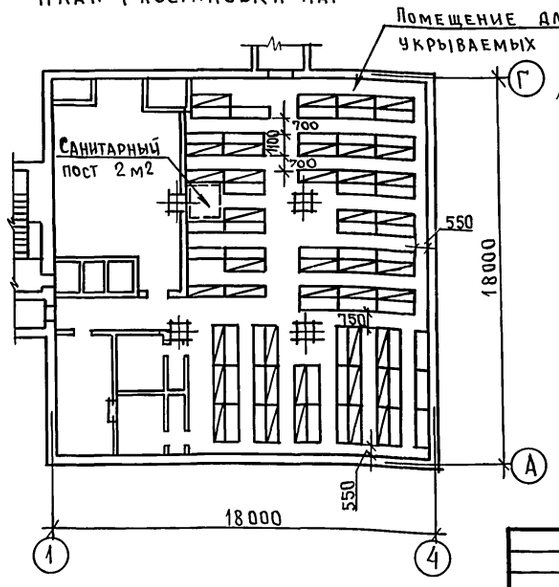

1. Спецификацию противовзрывных устройств смотреть проект комплекта ОВ.

Ведомость проемов ворот и дверей

Марка, поз.	Размер проема в кладке, мм
1	1200 х 2000
2,3	800 х 1800
4	800 х 800
5	1550 х 2100
6	1020 х 2080
7,8,9,10	820 х 2080
11	505 х 1255

—нары трехярусные
—нары двухярусные

Рук. бр.	Хоровецкая		
Провер.	Потлань		
Ст. арх.	Френк		
ГАП	Потлань		
Нач. отд.	Савускан		
ГИП	Альшиц		
Гл. инж.	Харитонов		

Привязан

Инв. №

ТП А-II-450-264.84 - АР альбом I вып. 2

Склад материалов

Стадия	Лист	Листов
РП	2	

Планы на отм.-4.800 и 0,000. План расстановки нар.

Госстрой СССР Киевский промстройпроект

20132-02 7

Инв. № подл. | Подпись и дата | Взам. инв. №

Пров. Шарл 5.10.87г. Коп. Фонт

Разрез 10-10

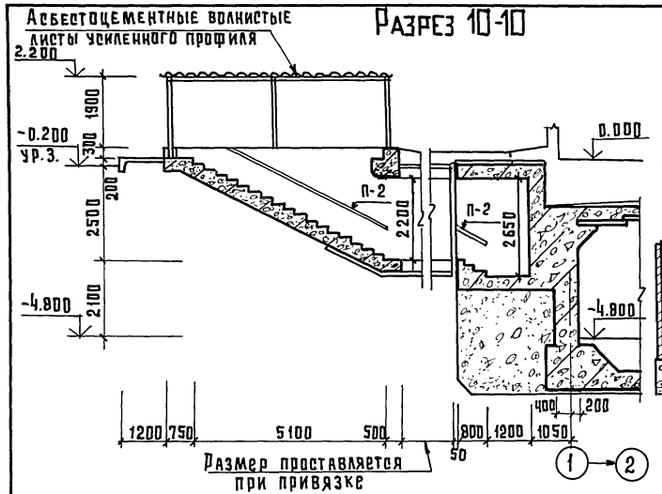

Разрез 1-1

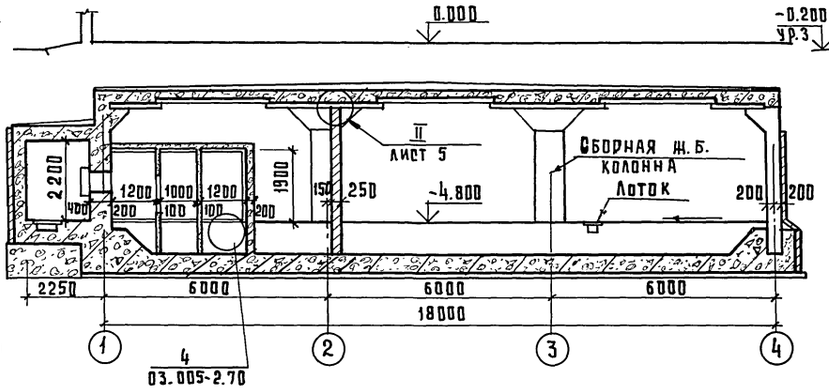

Разрез 5-5

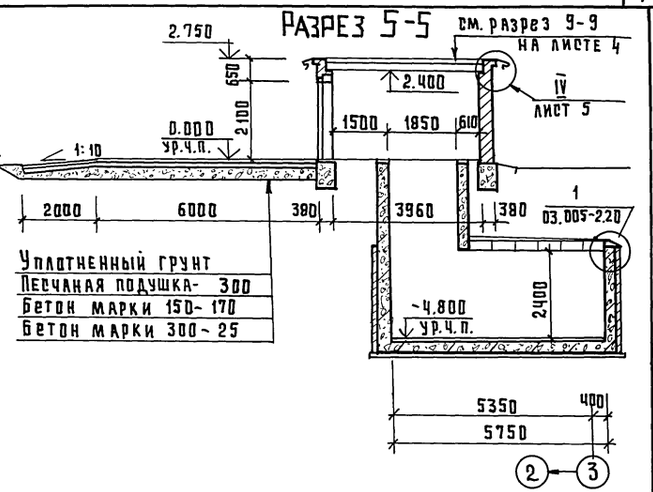

Разрез 3-3

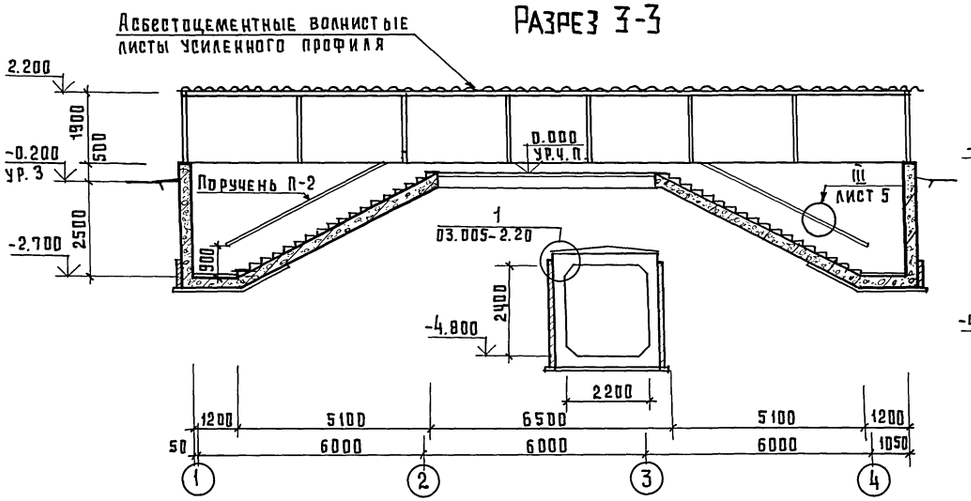

Разрез 2-2

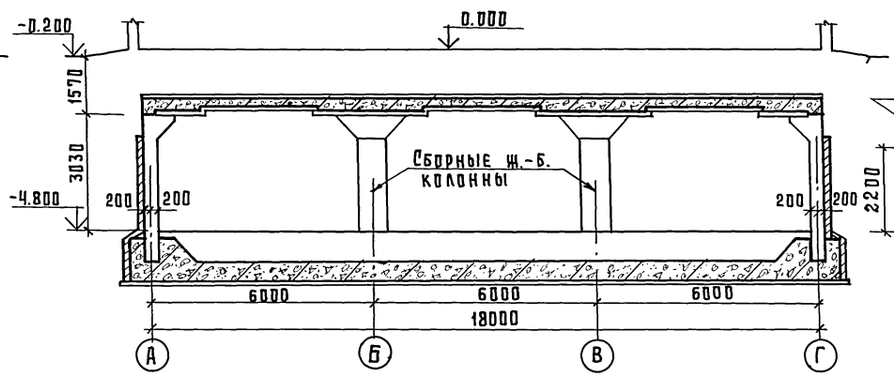

Разрез 6-6

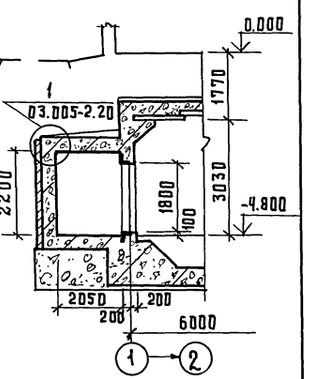

Разрез 4-4

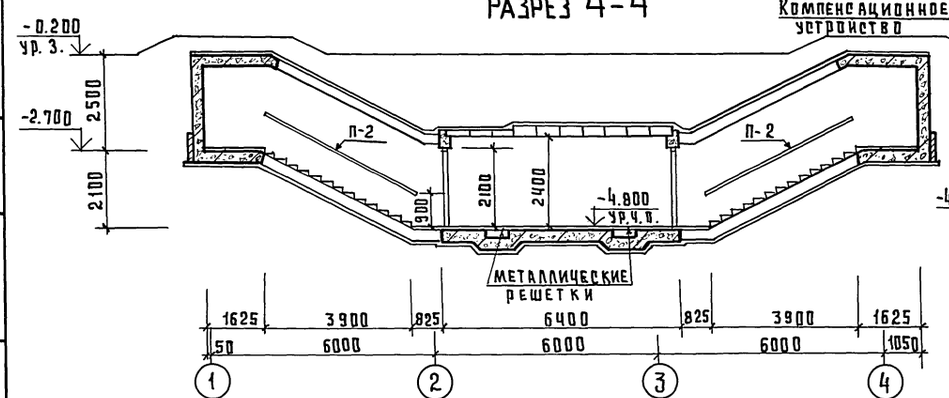

Разрез 7-7

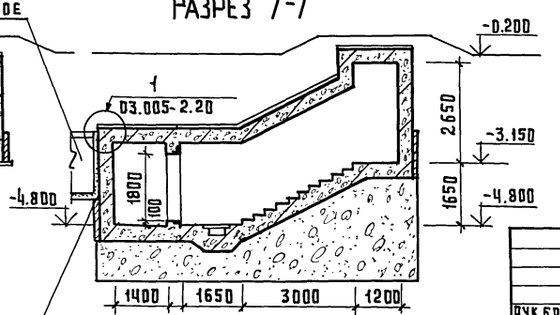

1. Входы в разрезе 4-4 показаны условно в сборных железобетонных конструкциях.

Привязан

Инв. №

Рук.бр.	Хоровецкая	Подпись
Провер.	Потлань	"
Ст.арх.	Френк	"
ГАП	Потлань	"
Нач.отд.	Савускан	"
ГИП	Альшиц	"
Гл.инж.	Харитонов	"

ТПА-II-450-264.84 -АР альбом I вып. 2

Склад материалов

Стадия	Лист	Листов
РП	3	

Разрезы 1-1÷7-7, 10-10

Госстрой СССР КИЕВСКИЙ Промстройпроект

Инв. № подл. | Подпись и дата | Взам. инв. №

проб. Ткачь 26.6.89 кол. 2 л.

Фасады входов

Вход 1

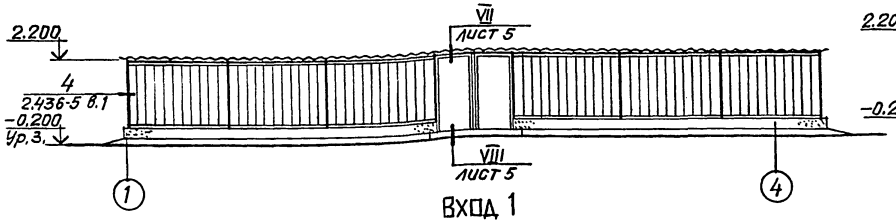

Вход 2

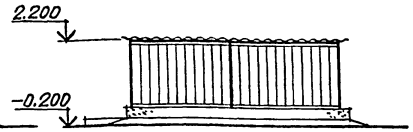

Фасады шахты подъемника

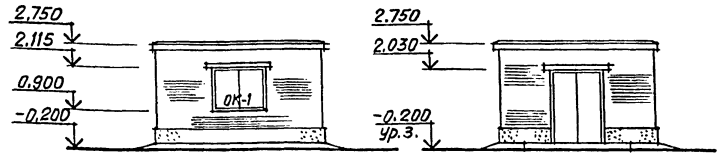

Вход 1

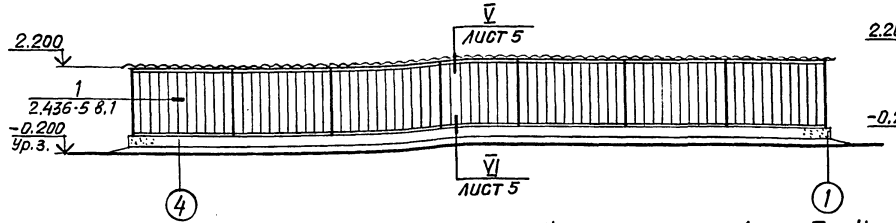

Входы 1 и 2 Вход 2

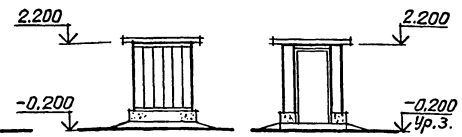

Спецификация элементов заполнения проемов

Марка, поз.	Обозначение	Наименование	Кол.	Масса ед.,кг	Примечание
ОК-1	ГОСТ 12506-67	Оконный блок НС1-94	1		

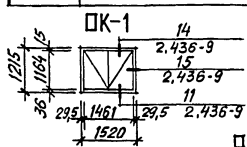

Фрагмент плана 1 для 1 и 2 климатических зон

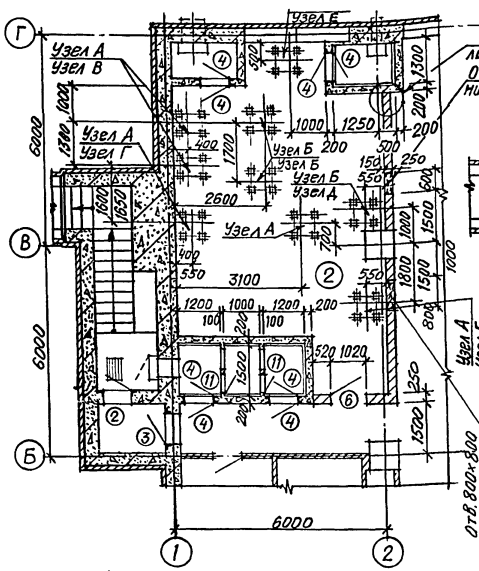

Фрагмент плана 1 для 3 и 4 климатических зон

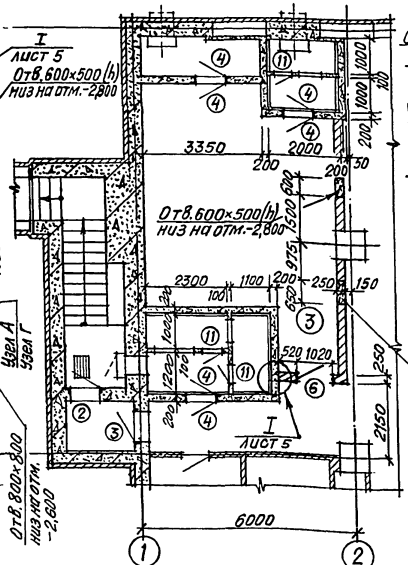

Разрез 8-8

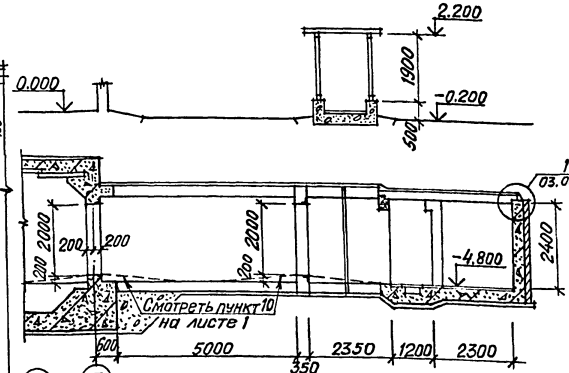

Разрез 9-9

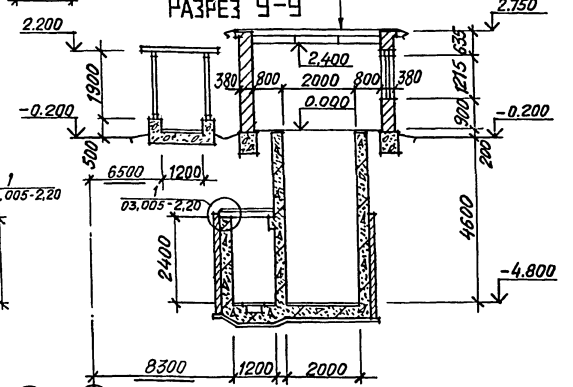

1. Вход в разрезе 8-8 показан условно в сборных железобетонных конструкциях.
2. Компенсационные устройства на фрагментах плана условно не показаны.

Фрагмент плана 2

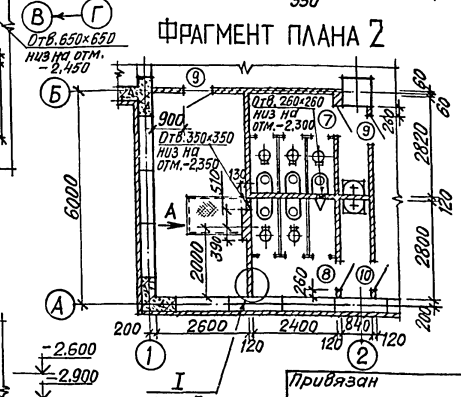

Узел А Узел Б Узел В Узел Г Узел Д Узел Е



Вид А

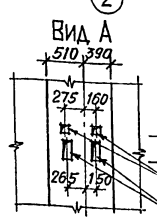

1. На фрагменте плана 1 привязки и узлы в числителе даны для 1 климатической зоны, в знаменателе - для 2 клим. зоны.

Привязан

Инв. №

Рук.бр.	Хоровецкая		
Пробер.	Потлань		
Ст.арх.	Френк		
ГАП	Потлань		
Нач.отд.	Сабускан		
ГИП	Альшиц		
Гл.инж.	Харитонов		

ТП А-II-450-26484 АР-альбом I вып. 2

Склад материалов

Фрагменты плана. Разрезы 8-8, 9-9. Фасады

Стадия	Лист	Листов
РП	4	

Госстрой СССР КИЕВСКИЙ ПРОМСТРОЙПРОЕКТ

Инв.№ подл. | Подпись и дата | Взам. инв.№

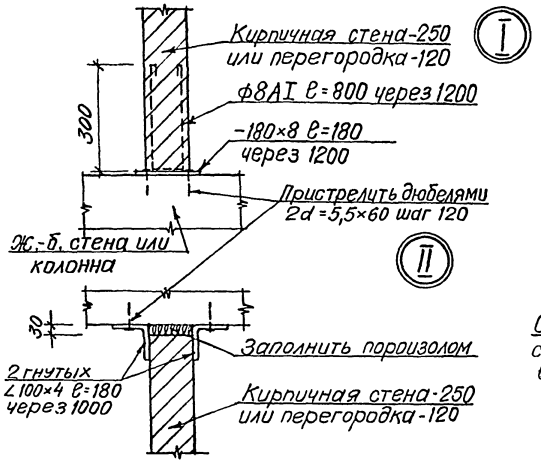

I

II

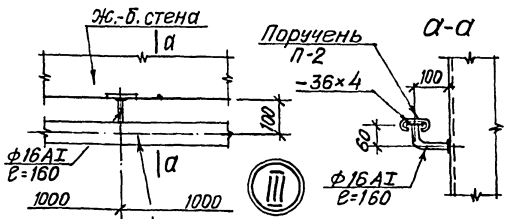

III

Поливинилхлоридный
поручень П-2

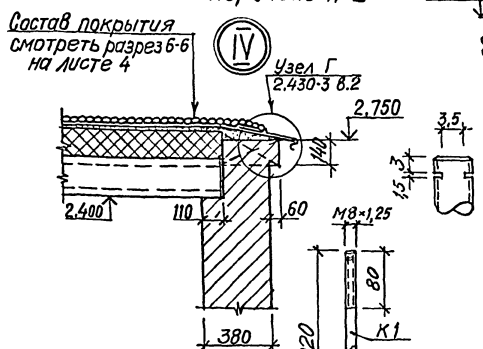

IV

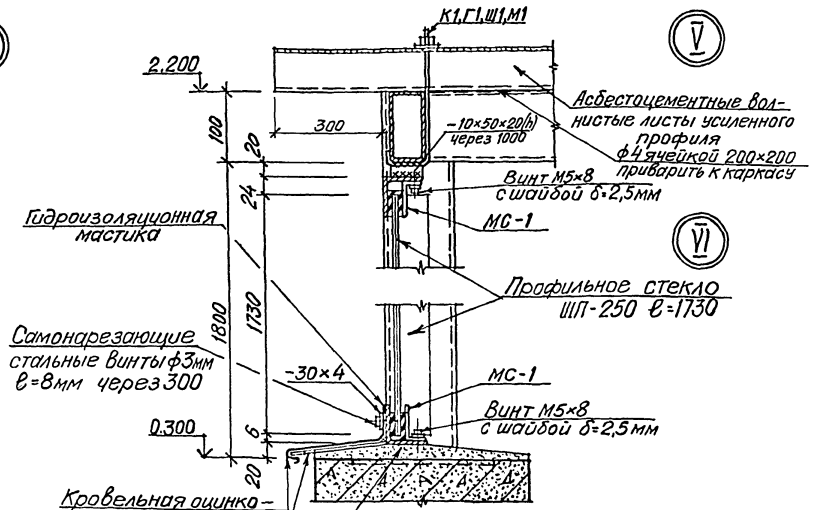

V

VI

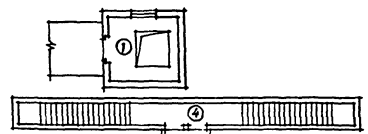

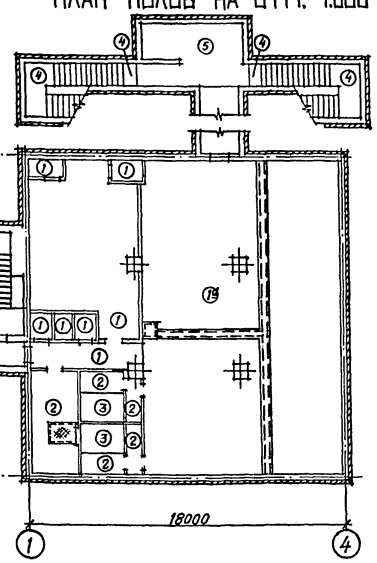

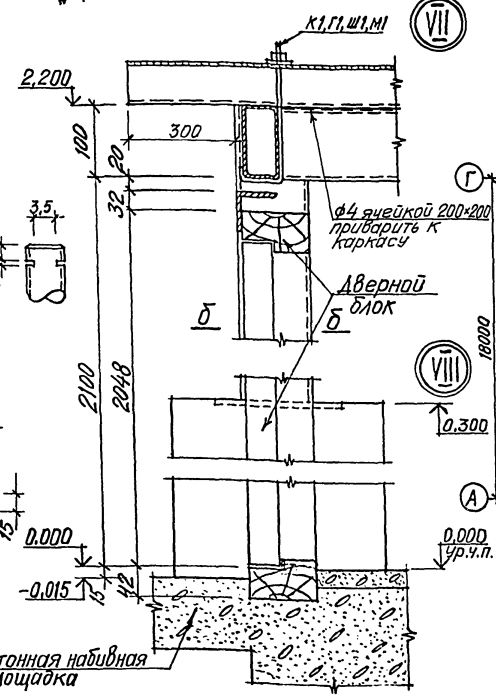

VII

VIII

ЭКСПЛИКАЦИЯ ПОЛОВ

Наименование или номер помещения по проекту	Тип пола по проекту	Схема пола или номер узла по серии	Элементы пола и их толщина	Площадь пола, м²
I,2,8, II,I2,I3	1 1а		Покрытие-бетон М300-25мм Стяжка-цементно-песчаный раствор М150-20мм Гидроизоляция-2слоя гидроизола на битумной мастике Подстилающий слой-бетон М100-120мм Основание-уплотненный песок с плотностью скелета до 1,6 т/м³ с втрамбованным в него слоем щебня или гравия крупностью 40-80мм толщиной-60мм Железобетонная плита	
3,I4,I5	2		Покрытие-плитка керамическая по ГОСТ 6787-80 без минеральных красителей-13мм Заполнение швов-цементно-песчаный раствор М150 Прослойка-цементно-песчаный раствор М150-12мм Стяжка-цементно-песчаный раствор М150-20мм Гидроизоляция-2слоя гидроизола на битумной мастике Подстилающий слой-бетон М100-120мм Основание-уплотненный песок с плотностью скелета до 1,6 т/м³ с втрамбованным в него слоем щебня или гравия крупностью 40-80мм толщиной-60мм Железобетонная плита	
I5	3		Покрытие-плитка керамическая по ГОСТ 6787-80 без минеральных красителей-13мм Заполнение швов-цементно-песчаный раствор М150 Прослойка-цементно-песчаный раствор М150-12мм Основание-сборные ж.-б. плиты	
9,I0	4		Покрытие-бетон М200-40мм Основание-ж.-б. плита	
7,9	5		Покрытие-бетон М200-50мм Основание-ж.-б. плита	

Пол тип 1а выполнять с уклоном к лотку. Уклон и лоток смотреть лист 2.
В помещении номер 8 пол тип 1 без железобетонной плиты.
В помещении номер 2 подстилающий слой толщиной 300мм.
В помещениях номер 11 и 13 пол выполнять с учетом детали 4 серии 03.005-2.70.

Привязан	Рук.бр.	Хоровецкая	
	Провер.	Потапенко	
	Ст.арх.	Френк	
	ГАП	Потапенко	
	Нач.отд.	Савускан	
	ГИП	Альшиц	
Инв.№			

ТП А-II-450-264.84 -АР-альбом I вып.2

Склад материалов

Детали. Планы полов. Экспликация полов

Стадия	Лист	Листов
РП	5	

Госстрой СССР
КИЕВСКИЙ
ПРОМСТРОЙПРОЕКТ

Инв.№ подл. | Подпись и дата | Взам.инв.№

Схемы расположения элементов каркасов входов на отм. 2.200

Вход 1

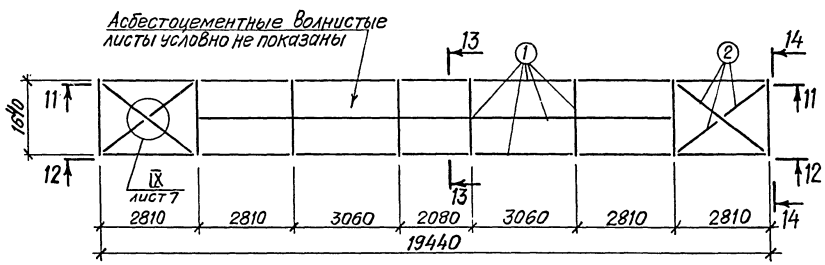

Вход 2

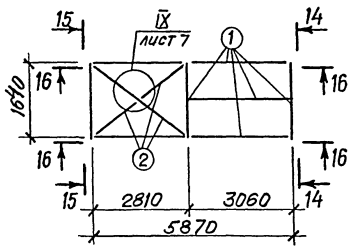

Схемы расположения элементов каркасов входов на отм. 0.300

Вход 1

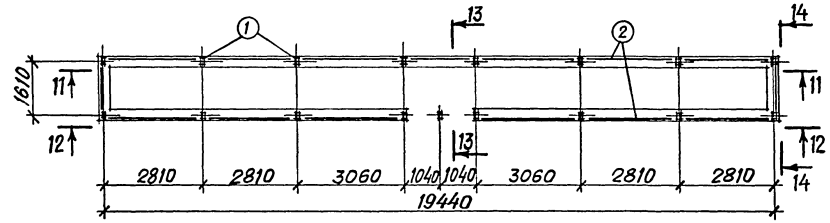

Вход 2

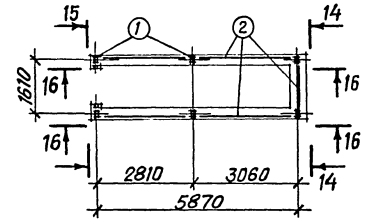

11-11

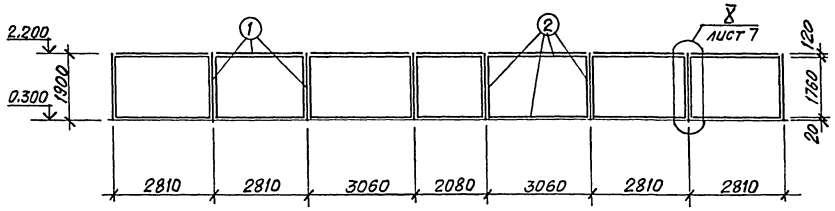

16-16

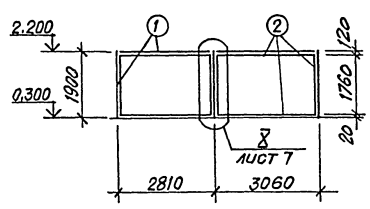

12-12

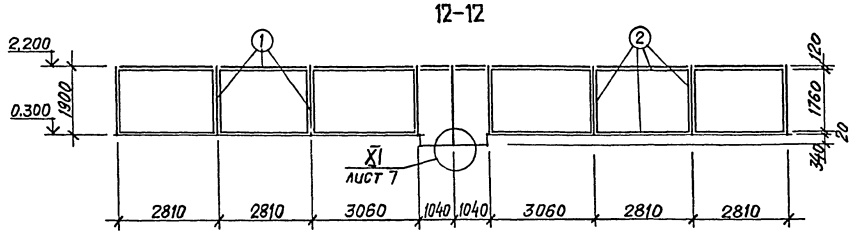

13-13

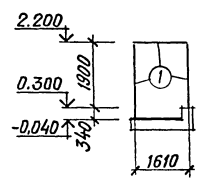

14-14

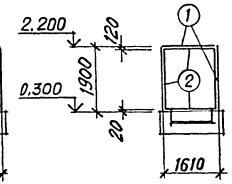

15-15

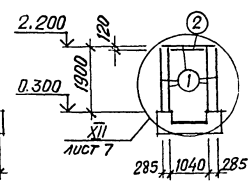

Спецификация элементов входов

Марка, поз.	Обозначение	Наименование	Кол.	Масса ед., кг	Приме-чание
1	ГОСТ 12336-66	Труба 100×50×3	131м	6,48	
2	ГОСТ 19771-74*	Гн. ∟55×55×3	210м	2,52	
3	ГОСТ 19903-74	−δ=4	1м²	31,4	
	ГОСТ 103-76	−36×4	54м	1,13	
	ГОСТ 103-76	−30×4	55м	0,94	
	ГОСТ 2590-71*	ф16AI	9,6м	1,58	
МС-1	2.436-5 выпуск 2	Соединительный элемент	416	0,40	
		Винт М5-8с шайбой δ=2,5мм	832		
	ТАК-Н-1-75/2 выпуск 1	Металлическая решетка	6	18,0	
Шп-250	СН 428-74	Профильное стекло	208		ℓ=1730
П-2		Поручень	54м		
ВУ-К	ГОСТ 8423-75	Листы волнистые	32шт.		ℓ=2300

Привязан

Инв.№

Рук.бр.	Харовецкая	
Провер.	Потапень	
Ст.арх.	Френк	
ГАП	Потапень	
Нач.отд.	Совускан	
ГИП	Альшиц	

ТП А-II-450-26.84 -АР альбом I вып. 2

Склад материалов

Схемы расположения элементов каркасов входов

Стадия	Лист	Листов
РП	6	

Госстрой СССР КИЕВСКИЙ ПРОМСТРОЙПРОЕКТ

Инв.№ подл. | Подпись и дата | Взам. инв.№

17-17

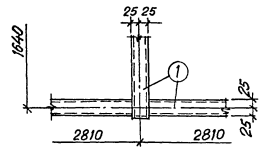

21-21

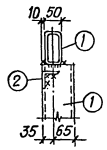

XII

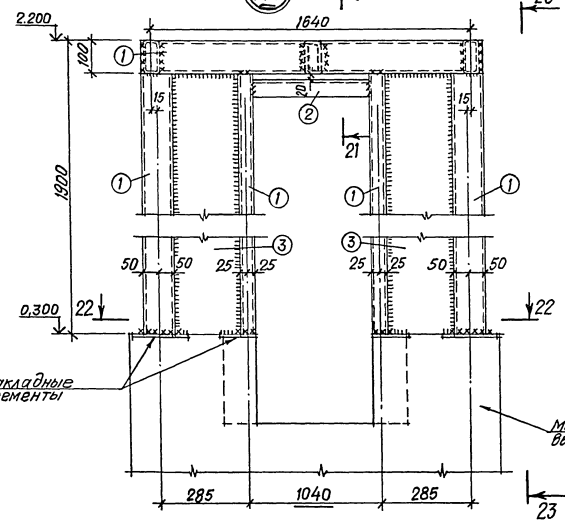

23-23

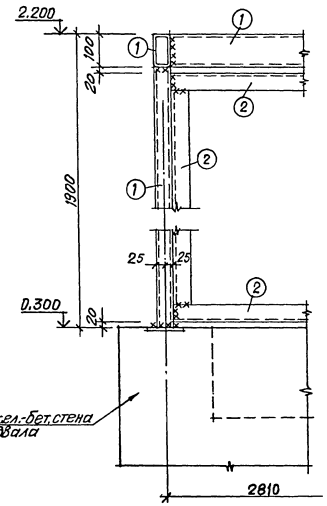

X

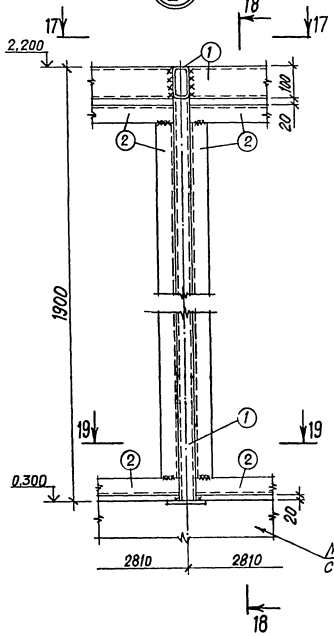

18-18

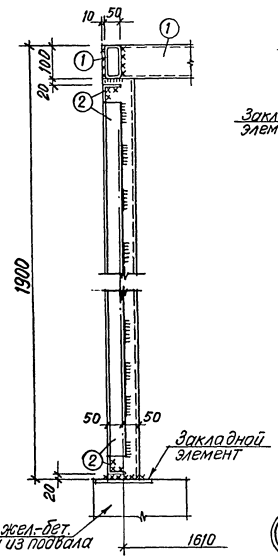

22-22

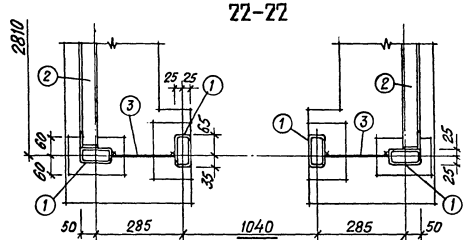

1. Все сварные швы h=3мм.
2. Сварку вести электродами типа Э42 по ГОСТ 9467-75.
3. Окраску металлоконструкций входов выполнять эмалью ПФ-115 или ПФ-133 в два слоя по грунту ГФ-020 или ФЛ-03К в два слоя.
4. Перенег металла и недовар швов не допускается.

XI

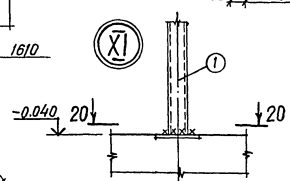

19-19

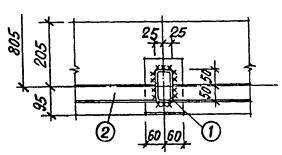

IX

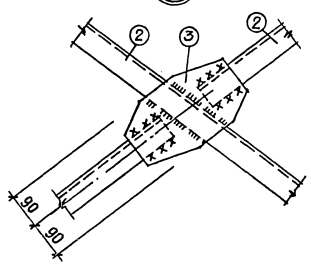

20-20

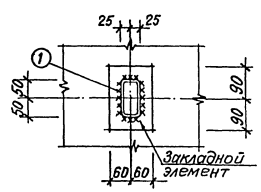

				ТП А-II-450-264.84 -АР альбом I вып. 2	
Привязан		Рук.бр.	Харовецкая	Склад материалов	Стадия: РП; Лист: 7; Листов:
		Провер.	Потлань		
		Старш.	Френк		
		ГАП	Потлань	Узлы каркасов входов	Госстрой СССР КИЕВСКИЙ промстройпроект
Инв.№		Нач.отд.	Сабускан		
		ГИП	Альшиц		

20132-02 12

Инв.№ подл. | Подпись и дата | Взам.инв.№

Общий вид кабин уборных

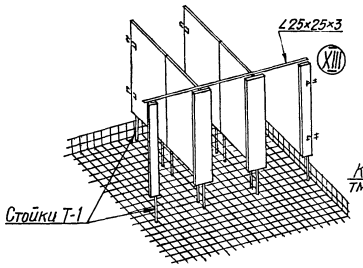

План кабин уборных

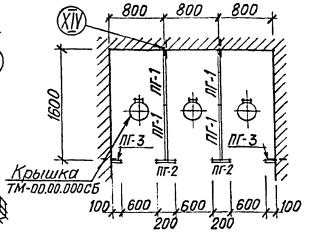

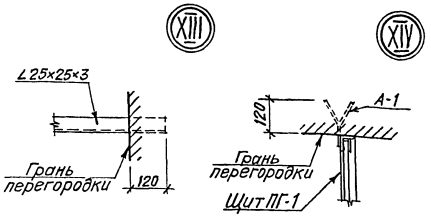

ПГ-1

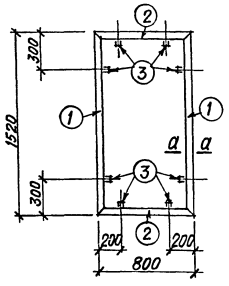

ПГ-2

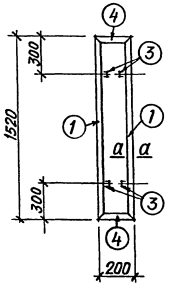

ПГ-3

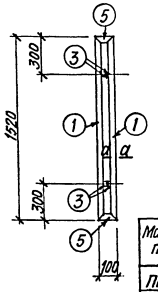

а-а

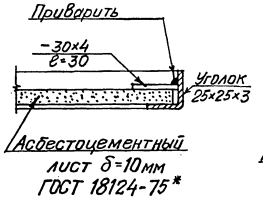

Стойка Т-1

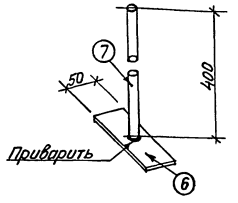

Спецификация элементов кабин уборных

Марка, поз.	Обозначение	Наименование	Кол.	Масса ед.,кг	Примечание
ПГ-1	Лист 8	Щит	8	5,16	
ПГ-2	Лист 8	Щит	4	3,98	
ПГ-3	Лист 8	Щит	4	3,66	
Т-1	Лист 8	Стойка	24	0,74	
А-1	Лист 8	Анкер	16	0,14	
Соедин. уголок	Лист 8	Соединительный уголок	2	2,80	
Крышка	0-900-01 Альбом II	Крышка ТМ-00.00.000СБ	5	19,50	См.п.7,8

Спецификация стали на одну штуку

Марка	Позиция	Обозначение	Наименование	Кол.	Масса в кг	Примечание
ПГ-1	1	ГОСТ 19771-74	Уголок 25×25×3 ℓ=1520	2	3,22	См.п.6
	2	ГОСТ 19771-74	Уголок 25×25×3 ℓ=800	2	1,70	То же
	3	ГОСТ 103-76	-30×4 ℓ=30	8	0,24	"
			Общая масса:		5,16	
ПГ-2	1	ГОСТ 19771-74	Уголок 25×25×3 ℓ=1520	2	3,22	См.п.6
	3	ГОСТ 103-76	-30×4 ℓ=30	4	0,12	То же
	4	ГОСТ 19771-74	Уголок 25×25×3 ℓ=200	2	0,64	"
			Общая масса:		3,98	
ПГ-3	1	ГОСТ 19771-74	Уголок 25×25×3 ℓ=1520	2	3,22	См.п.6
	3	ГОСТ 103-76	-30×4 ℓ=30	4	0,12	То же
	5	ГОСТ 19771-74	Уголок 25×25×3 ℓ=100	2	0,32	"
			Общая масса:		3,66	
Т-1	6	ГОСТ 103-76	-50×10 ℓ=120	1	0,50	См.п.6
	7	ГОСТ 10704-76*	Труба 16×1,6 ℓ=400	1	0,24	То же
			Общая масса:		0,74	
А-1	8	ГОСТ 103-76	-30×4 ℓ=150	1	0,14	См.п.6
			Общая масса:		0,14	
Соединит. уголок	9	ГОСТ 19771-74	Уголок 25×25×3 ℓ=2640	1	2,80	См.п.6
			Общая масса:		2,80	

1. Анкеры А-1 применяются для крепления щитов к кирпичным перегородкам. Для крепления щитов к наружной стене – пристрелить к стене две полосы – 60×4 ℓ=180 в местах примыкания сборных щитов.
2. Щиты кабин уборных сварить между собой.
3. Соединительный уголок ∠25×25×3 приварить ко всем щитам ПГ-1 и завести в кирпичную кладку по детали IX.
4. До установки щитов на место стойки Т-1 приварить к нижней обвязке щитов.
5. Щиты ПГ, элементы крепления их к стенам и полу и асбестоцементные листы заполнения покрыть фосфотирующим грунтом ВЛ-02 или ВЛ-08 и окрасить эмалью ХСЭ-23 или ХСЭ-26 за 2 раза.
6. Материал конструкций „Сталь углеродистая для сварных конструкций марки ВСт3 КП-2 по ГОСТ 380-71*."
7. Перед установкой крышки цилиндрическую часть, опускаемую в отверстие железобетонной плиты, укоротить на 150мм.
8. Крышку приварить к закладным элементам в железобетонной плите швом h=4мм.

Привязан	Рук.бр.	Хоровецкая		ТП А-II-450-264.84 -АР-альбом I вып.2	
	Провер.	Потлань			
	Ст.арх.	Френк		Склад материалов	Стадия: РП; Лист: 8; Листов:
	Гл.арх.пр.	Потлань			
	Нач.отд.	Садускан		Кабины уборных	Госстрой СССР Киевский ПРОМСТРОЙПРОЕКТ
Инв.№	Гл.инж.пр.	Альшиц			

Инв.№ подл. | Подпись и дата | Взам.инв.№

1–1

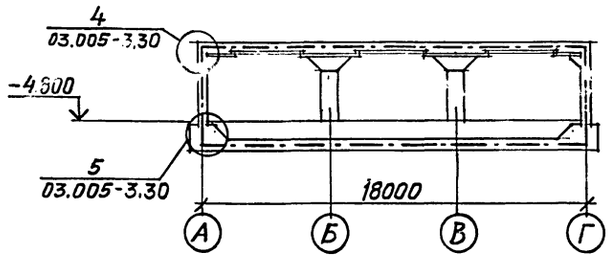

СХЕМА ГЕРМЕТИЗАЦИИ

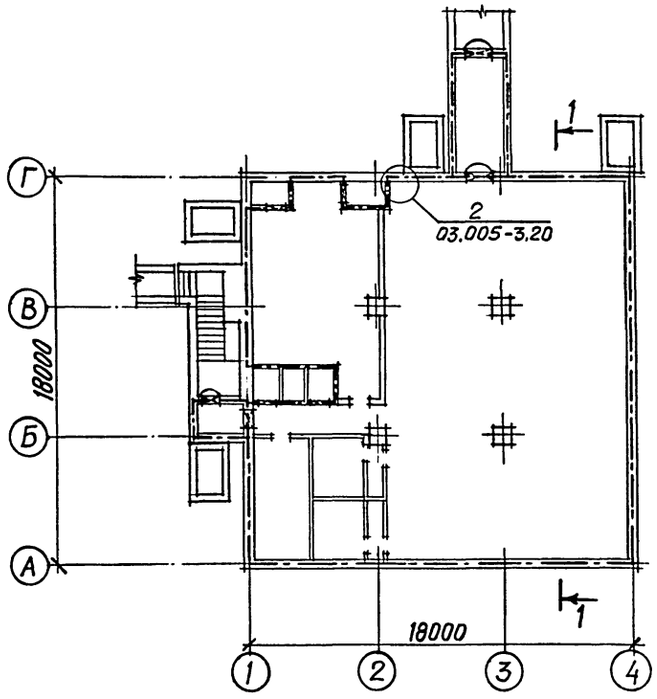

УСЛОВНЫЕ ОБОЗНАЧЕНИЯ

Граница герметизации

Защитно-герметическая дверь

Герметическая дверь или ставень

Необходимая степень герметичности строительных конструкций сооружения достигается:

а/устройством соответствующих толщ строительных ограждений;

б/изготовлением сборных ж.б.элементов в соответствии с требованиями СНиП Ш-16-80"Бетонные и железобетонные конструкции сборные",

в/монтажом сборных ж.б.элементов, а также заделкой стыков и швов между ними в соответствии с требованиями чертежей раскладки и чертежей монтажных узлов железобетонных элементов и с учетом требований СНиП Ш-15-76"Бетонные и железобетонные конструкции монолитные".

г/Приготовлением и укладкой бетона в монолитные и сборномонолитные ж.б. конструкции в соответствии с требованиями проекта производства работ и с учетом требований СНиП Ш-15-76, а также правильным назначением мест рабочих швов при бетонировании.

д/Специальными мероприятиями по герметизации мест примыкания конструкций друг к другу /заполнение стыков герметизирующими мастиками,нанесение герметизирующих паст и т.п./.

Работы по заделке стыков и швов должны производиться только после выверки правильности установки элементов конструкций и приемки сварных соединений.

Работы по заделке стыков и швов регистрируются в журнале работ и сдаются по акту.

Цементы должны употребляться только при наличии заводского паспорта.Состав бетонной смеси должен обеспечивать заданные ей свойства. Укладку бетонной смеси следует производить равномерными слоями с уплотнением вибраторами.

Перед укладкой бетона горизонтальные поверхности ранее уложенного бетона монолитных конструкций и сборных элементов сборномонолитных конструкций, соприкасающихся с монолитным бетоном, должны быть очищены от грязи, цементной пыли и промыты водой.

Конструкции креплений оборудования по границам герметизации должны предусматривать устройства для навески оборудования,исключающие нарушение целостности границы герметизации в процессе строительства и эксплуатации.

Работы по герметизации стыков сб.ж.б.элементов производятся как в процессе возведения ограждающих конструкций, так и после окончания их монтажа,и разделяются на следующие виды:

- подготовительные работы
- замоноличивание
- укладка герметиков.

Подготовка полости стыка и поверхностей его стенок заключается в тщательной очистке их от наплывов бетона, песка и пыли с помощью приспособлений и металлических щеток.

После очистки полости стыка продувают сжатым воздухом от компрессора с помощью направляющей удочки с форсункой.

Замоноличивание стыка осуществляется механизированным способом или вручную. Перед введением герметизирующих мастик в стык, последний должен быть заполнен на проектную глубину раствором /см. КК-7 /. Введенная в стыки путем нагнетания герметизирующая мастика защищается слоем из цементного раствора М 100. Вулканизирующиеся мастики наносятся встык или наклеиваются на его поверхность в виде пленки. При нанесении в стык вулканизирующихся мастик в виде пленки вдоль оси стыка наклеивается прокладочная лента, не имеющая адгезии к данной мастике, затем равномерным непрерывным слоем наносится мастика в виде полосы,расположенной вдоль оси стыка. Нанесение мастики производится механизированным или ручным способом.

Мастики наносятся в 2-3 слоя, общая толщина покрытия должна быть не менее 3 мм.

Покрытия из вулканизирующихся мастик окрасить масляными, нитро или перхлорвиниловыми эмалями.

Герметизация входов, пропусков инженерных коммуникаций осуществляется уплотнением мест возможных утечек воздуха. Для надежной герметизации элементов перед омоноличиванием металлических конструкций /дверных коробок,кабельных кассет и т.п./, подвергающихся динамическому воздействию, предварительно обмазать герметизирующим составом, способным отверждаться /вулканизироваться/ внутри свежеуложенного бетона. В результате на контакте металл-бетон образуется эластичная резиноподобная пленка. Для этих целей следует применять герметики на основе полиуретановых каучуков и эпоксидные компаунды на основе реакционноспособных алигомеров. Для уплотнения контакта металл-бетон после бетонирования ограждающих конструкций применять любые способы инъектирования уплотняющих составов в тело бетона.

Перед нанесением герметизирующихся паст в местах,где элементы сооружений сопрягаются под углом, необходимо устройство выкружек из цементного раствора марки 100.

В процессе строительства необходимо осуществлять постоянный контроль за качеством работ по возведению строительных конструкций и монтажу герметизирующего оборудования по границам герметизации, а также производить работы по выявлению и устранению неплотностей с оформлением актов. При сдаче в эксплуатацию сооружение должно подвергаться испытаниям на герметичность.

Испытания проводятся только после получения положительных результатов по проверке плотности строительных конструкций и герметизирующих устройств на границах герметизации.

При несоблюдении в процессе испытаний установленных проектом требований по герметичности ограждений должно производиться дополнительное выявление и устранение неплотностей.

Методику испытаний убежища на герметичность, характеристику взаимозаменяемых герметизирующих материалов и мастик см. серию 03.005-3 "Герметизация убежищ гражданской обороны".

Для герметизации узлов 2,4,5 приняты следующие материалы: -

а/герметизирующая мастика - УМС-50, ГОСТ 14791-79

б/герметизирующая мастика /вулканизирующаяся - двухкомпонентные тиоколовые мастики марок ГС-1 и У-30М, ГОСТ 13489-79

в/прокладочная пленка -пленка ПВХ толщ. 0,7 мм

г/уплотняющая прокладка - пороизол марок П-А, П-Б,П-В,ГОСТ 19177-73.

Инв.№ подл. | Подпись и дата | Взам. инв.№

Привязан				ТП.А-II-450-264.84 АР-альбом I вып. 2	
Инв.№					
	Рук.бр.	Хоровецкая		Склад материалов	Стадия: РП; Лист: 9; Листов:
	Провер.	Потлань			
	Ст.арх.	Френк			
	ГАП	Потлань		Герметизация сооружения	Госстрой СССР КИЕВСКИЙ ПРОМСТРОЙПРОЕКТ
	Нач.отд.	Сабускан			
	ГИП	Альшиц			

2 - 2

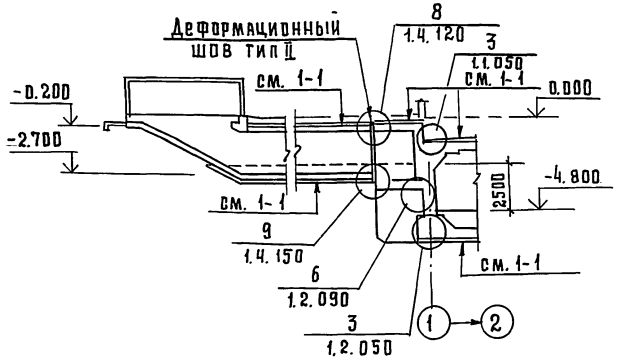

3 - 3

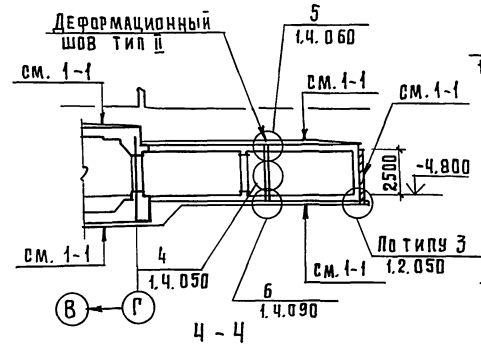

4 - 4

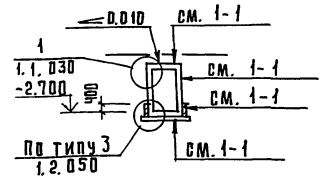

1 - 1

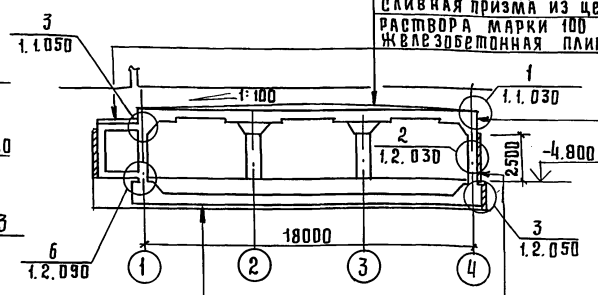

Гидроизоляция - 2 слоя горячих асфальтовых мастик - толщина слоя - 10мм.

Грунтовка - разжиженный битум

Выравнивающий слой из цементно-песчаного раствора марки 100 - 20мм.

Сливная призма из цементно-песчаного раствора марки 100 уклон - 1% (от 30мм до 120мм)

Железобетонная плита перекрытия

Железобетонная стена

Грунтовка - 1 слой битумно-наиритовой композиции, разжиженной толуолом

Гидроизоляция - 6 слоев битумно-наиритовой композиции общей толщиной 4мм.

Защита гидроизоляции - слой мягкого дренирующего грунта толщиной 500мм.

Железобетонная плита днища

Защитная стяжка из цементно-песчаного раствора марки 100-50мм

Гидроизоляция - 4 слоя изола, приклеенного мастиками изол или изолит

Грунтовка жидким раствором нефтяного битума марки БН-IV

Выравнивающий слой из цементно-песчаного раствора марки 100-15мм

Подготовка из бетона марки 50

Железобетонная стена

Грунтовка жидким раствором нефтяного битума марки БН-IV

Гидроизоляция - 4 слоя изола, приклеенного мастиками изол или изолит

Цементно-песчаный раствор марки 100-15мм

Защитная стенка из глиняного кирпича на цементно-песчаном растворе марки 100

СХЕМА ПОДВАЛА

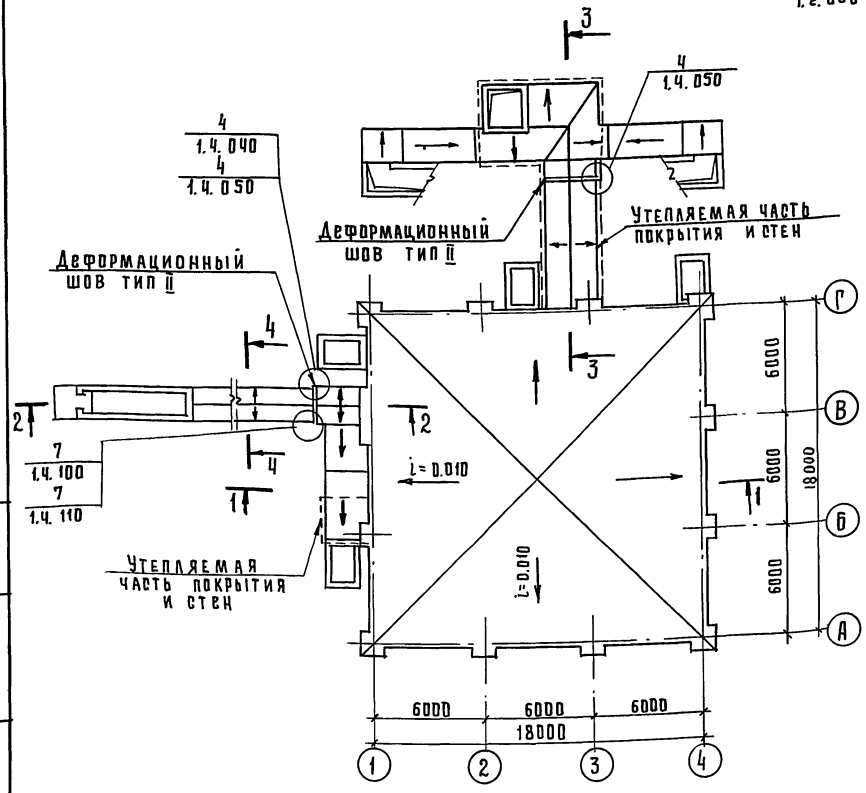

1. Порядок производства работ, состав и приготовление материалов для устройства гидроизоляции, защиту гидроизоляции и узлы смотреть серию 03.005-1 выпуски 1÷4.
2. На схеме подвала стрелками показаны уклоны сливной призмы.
3. Решения по устройству обсыпки и дренажа принимаются при привязке проекта в соответствии с серией 03.005-1.3.110 и гидрогеологическими условиями.
4. Проект гидроизоляции выполнен на основании серии 03.005-1 "Гидроизоляция убежищ гражданской обороны", выпуск 0.

Утеплитель - плитный пенобетон $\gamma = 500$ кг/м³

Расчетная температура t° н с	По детали 1 серии 03.005-2	
	Hмм	hмм
-20°	—	—
-30°	300	80
-40°	900	80

Привязан

Инв. №

Провер.	Потлань	Подпись
Провер.	Хоровецкая	"
Исполн.	Френк	"
Рук. бр.	Хоровецкая	"
ГАП	Потлянь	"
Нач. отд.	Савускан	"
ГИП	Альшиц	"

ТПА-II-450-264.84-АР-АЛЬБОМ I ВЫП.2

Склад материалов

Стадия	Лист	Листов
РП	10	

Гидроизоляция сооружения

Госстрой СССР КИЕВСКИЙ ПРОМСТРОЙПРОЕКТ

Инв. № подл. | Подпись и дата | Взам. инв. №

проб. 26.6.89г коп.

20132-02 15

Общие указания

1. Рабочие чертежи марки КЖ разработаны на основании технической документации, указанной в пояснительной записке.

2. За условную отметку 0.000 принят уровень пола I-го этажа многоэтажного здания, что соответствует абсолютной отметке: [ ]

3. Проект разработан для строительства подвала в водонасыщенных грунтах. Характеристика грунтовых условий приведена в пояснительной записке.

4. Монтаж сборных железобетонных конструкций производить в соответствии с настоящими рабочими чертежами, проектом производства работ, СНиП III-16-80 „Бетонные и железобетонные конструкции сборные. Правила производства и приемки работ" и указаниями серии У-01-02/80 вып. 1. „Унифицированные конструкции заглубленных помещений с безбалочным перекрытием".

5. Работы по возведению монолитных железобетонных конструкций и монолитных частей сборно-монолитных железобетонных конструкций производить в соответствии с настоящими рабочими чертежами, проектом производства работ и СНиП III-15-76" Бетонные и железобетонные конструкции монолитные. Правила производства и приемки работ."

6. При производстве всех строительных работ необходимо соблюдать требования СНиП III-4-80.

7. Поверхности сборных элементов перекрытия, соприкасающиеся с монолитным бетоном, должна быть перед бетонированием обязательно очищена и промыта, а оставшаяся на поверхности сборных элементов вода должна быть удалена.

8. Под железобетонными днищами подвала и выходов выполнить бетонную подготовку толщиной 100мм. из бетона М-50.

Указания по гидроизоляции днища, стен и перекрытий подвала см. в пояснительной записке и на листе АР-10.

9. При бетонировании монолитных железобетонных стен подвала установить металлические рамы защитно-герметических дверей и ставен, замаркированные на черт марки „АР", в соответствии с узлами и деталями, приведенными на чертежах марки КЖ.

10. В плите замоноличивания перекрытия предусмотреть установку закладных элементов или выпусков арматуры для устройства фундаментов вышестоящего здания в соответствии с серией У-01-02/80 вып. 1. л. 55.

11. Установку закладных элементов в железобетонных конструкциях производить в соответствии с узлами серии 03.005-5 „Конструкции ввода и пропуска коммуникаций в убежищах гражданской обороны" выпуски 1.2.

12. Сборные железобетонные конструкции, указанные в пояснительной записке, приняты по серии У-01-02/80 вып. 3. Сварные сетки и каркасы приняты по серии У-01-02/80 вып. 4,5.

Дополнительные арматурные изделия, не предусмотренные указанной серией, разработаны в настоящем проекте.

13. Сварные арматурные каркасы и сетки, а также сварку закладных деталей выполнять в соответствии с „Инструкцией по сварке соединений арматуры и закладных деталей железобетонных конструкций" СН 393-78 и ГОСТ 10922-75" Арматура и закладные детали сварные для железобетонных конструкции. Технические требования и методы испытаний".

14. Закладные детали для крепления коммуникаций, воспринимающие нагрузку до 500кг, пристрелить на монтаже при помощи строительно-монтажных пистолетов в соответствии с сантехническими и электрическими чертежами.

15. Концы патрубков и гильз до бетонирования стен и перекрытий, закрыть деревянными пробками во избежание попадания в них бетона.

16. На свободные лицевые поверхности закладных деталей и металлических элементов крепления после окончания сварки нанести битумную краску БТ 177 за 2 раза.

17. Обратную засыпку пазух стен подвала до возведения перекрытия допускается производить не более чем на 2/3 их высоты. Окончательную засыпку пазух стен подвала производить только после возведения перекрытия при достижении монолитным бетоном не менее 70% проектной прочности.

18. Крупногабаритное оборудование должно быть опущено к месту установки в подвал до выполнения перекрытия.

19. Указания по герметизации и гидроизоляции сооружения см. на чертежах марки АР.

20. До установки конструкций пропуска коммуникаций (КПК) в ограждающую конструкцию все швы КПК должны быть проверены на герметичность. Указания по производству работ при монтаже конструкций пропуска коммуникаций (КПК) см. пояснительную записку серии 03.005-5.

Рабочие чертежи марки КЖ выполнены в соответствии с действующими нормами и правилами проектирования, которые предусматривают решения в строительной части, обеспечивающие взрывную, взрывопожарную и пожарную безопасность при соблюдении установленных правил безопасности при эксплуатации здания.

Главный инженер проекта Подпись Альшиц

Согласовано Гипроний проект письмом от 22.03.83 № 32-42/754

Инв. № подл.	Подпись и дата	Взам. инв. №	Гл. спец. ВК	Гомон	Подпись
			Гл. арх. пр.	Потлань	

Привязан:

Инв. №

Провер.	Славинская	Подпись	
Исполн.	Нечаева	"	
Рук. бр.	Хоровецкая	"	
Нач. отд.	Савускан	"	
Гл. инж. пр.	Альшиц	"	

ТП А-II-450-264.84КЖ Альбом I вып. 2

Склад материалов

Стадия	Лист	Листов
РП	1	

Общие данные (начало)

Госстрой СССР Киевский Промстройпроект

проб. Жарз 26.6.89, коп. Гавру

20132-02 16

Схематический план подвала

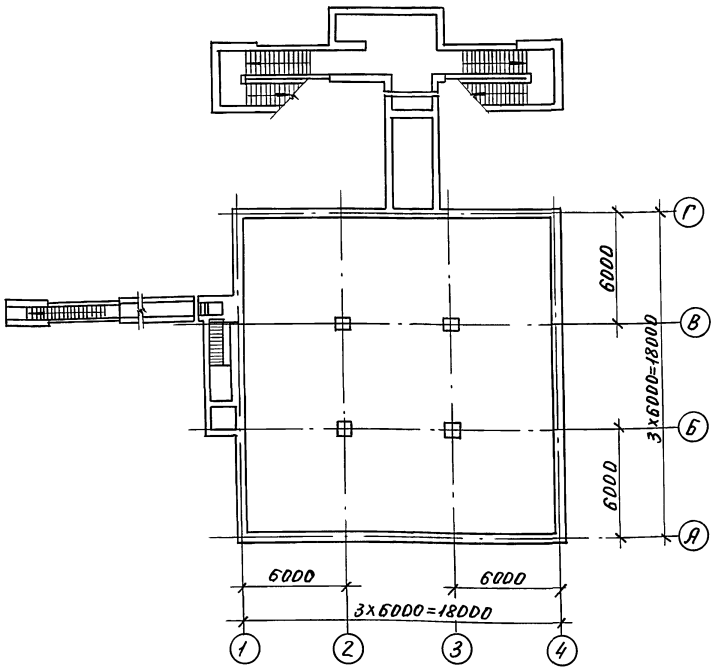

Ведомость спецификаций

Лист	Наименование	Примечан.
3	Спецификация к схеме расположения элементов днища подвала ФМ1	
5	Спецификация к схеме расположения элементов подвала	
7	Спецификация к схеме расположения элементов перекрытия подвала	
10	Спецификация к схемам расположения элементов фрагмента плана 1	
12	Спецификация к схемам расположения элементов фрагмента плана 2	
15	Спецификация к схемам расположения фундаментов под оборудование в Венткамере	
13	Спецификация к схемам расположения элементов фрагмента плана 3.6.	
17	Спецификация к схеме расположения элементов фрагмента плана 4	а/Варианта сборных ж/б конструкций
18	Спецификация к схеме расположения элементов фрагмента плана 4	б/Варианта монолитных ж/б. конструкций
20	Спецификация к схемам расположения элементов фрагмента плана 5.	а/Варианта сборных ж/б. конструкции
23	Спецификация к схемам расположения элементов фрагмента плана 5	б/Варианта монолитных ж/б конструкции

Ведомость ссылочных и прилагаемых документов.

Обозначение	Наименование	Примеч.
У-01-02/80 Вып. 1, 3, 4, 5	Унифицированные конструкции заглубленных помещений с безбалочным перекрытием.	
1.410-2 Вып.1	Унифицированные арматурные изделия для монолитных железобетонных конструкций.	
ТД К-Н-I-75/2 Вып. 2 и II, 3÷5	Унифицированные объемно-планировочные и конструктивные решения входов, подходных галерей, тамбуров и шлюзов в убежищах II-V классов	
3.006-2 Вып. II-2	Сборные железобетонные каналы и тоннели из лотковых элементов	
ТД К-Н-I-70 чII разд.III	Установка дверей противовзрывных устройств. Герметизирующие устройства и компенсация вводов.	
03.005-5 Вып. 1,2 альб. 5	Конструкции ввода и пропуска коммуникаций в убежищах гражданской обороны	
1.138-10 Вып. 1÷6	Перемычки железобетонные для зданий с кирпичными стенами.	

Обозначение	Наименование	Примечан.
3.400-6/76	Унифицированные закладные детали сборных железобетонных конструкций инженерных сооружений промышленных предприятий	
03.005-1 Вып. 0÷4	Гидроизоляция убежищ гражданской обороны. Деформационные швы	
1.155-1 Вып. 1.	Ступени бетонные и железобетонные	
1.141-1 Вып. 7	Панели перекрытий железобетонные многопустотные	
3.006-3. В II-2	Сборные железобетонные конструкции тоннелей	
	Прилагаемые документы	
ТПА-II-450-264.84-КЖИ Вып. 2	Комплект	

Привязан

Инв. №

Инв. № подл. | Подп. и дата | Взам. инв. №

Гл. инж. пр.	Альшиц		
Нач. отд.	Савускан		
Рук. бр.	Хоровецкая		
Ст. инж.	Славинская		
Исполн.	Нечаева		
Провер.	Славинская	подп.	

ТПА-II-450-264.84-КЖИ-альбом I Вып. 2

Склад материалов.

Общие данные (окончание)

Стадия	Лист	Листов
РП	2	

Госстрой СССР Киевский Промстройпроект

Пров. Жарова 5.6.89 г. Коп. Петрук

20132-02 17

План днища подвала Фм1 для 1 и 2 климатических зон

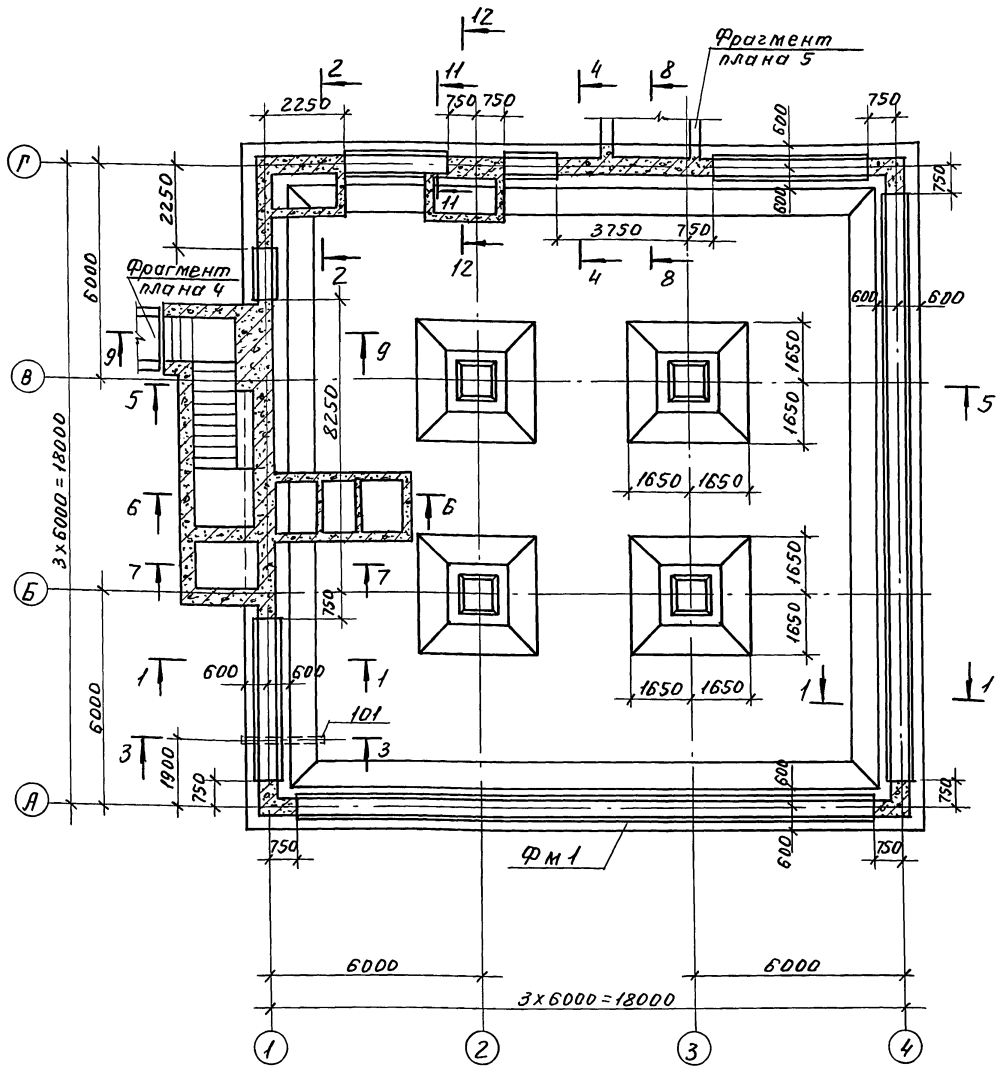

Заделку стеновых панелей в фундаментную плиту, выполняемую по узлу 5 серии У-01-02/80 вып. 1 производить водонепроницаемым бетоном на безусадочном или расширяющемся и самонапрягающемся цементе.

Спецификация к схеме расположения элементов днища подвала Фм1

Марка поз.	Обозначение	Наименование	Кол-во	Масса ед.кг.	Примечание
Фм1	листы 3,4,30÷33	Днище подвала Фм1	1		

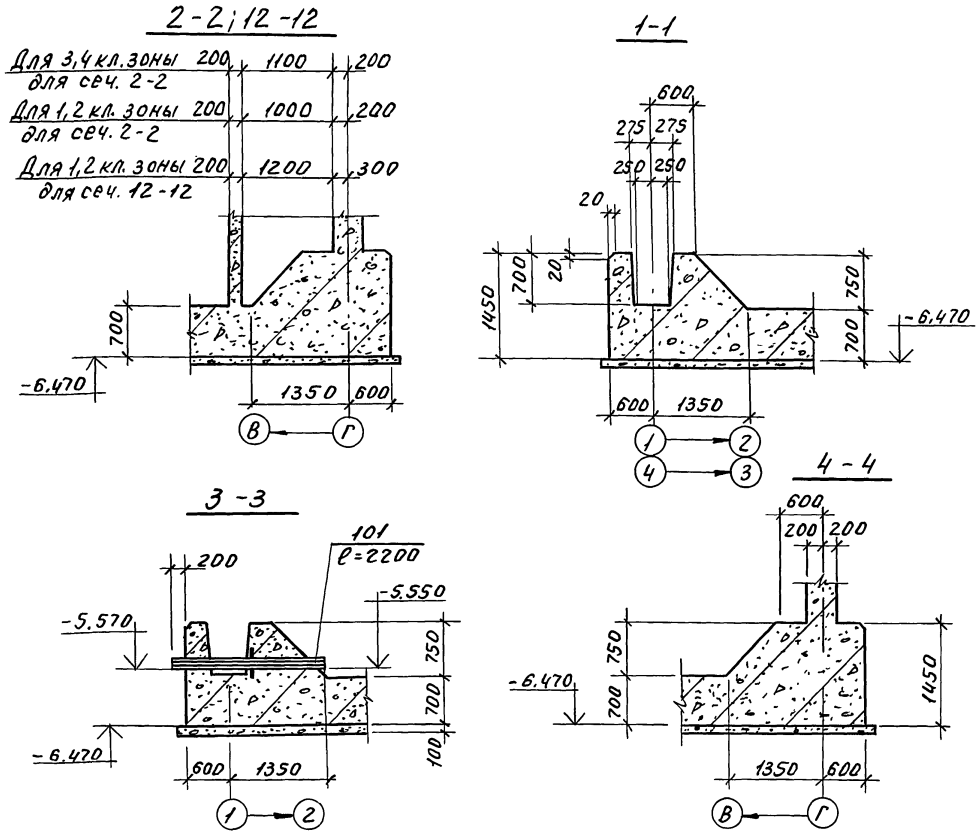

Привязан					ТПА-II-450-264.84-КЖ-альбом I вып. 2.	
		Провер.	Хоровецкая	подп.	Склад материалов	Стадия: РП; Лист: 3; Листов:
		Исполн.	Славинская	"		
		Рук. бр.	Хоровецкая	"	План днища подвала Фм1 для 1,2 климатических зон. Разрезы 1-1÷4-4, 12-12	Госстрой СССР Киевский Промстройпроект
		Нач. отд.	Савускан	"		
Инв. №		Гл. ин. пр.	Альшиц	"		

Инв. № подл. | Подп. и дата | Взам. инв. №

Пров. Б. 6.89г Коп. Петрук

20132-02 18

План днища подвала Фм1
для 3и4 климатических зон

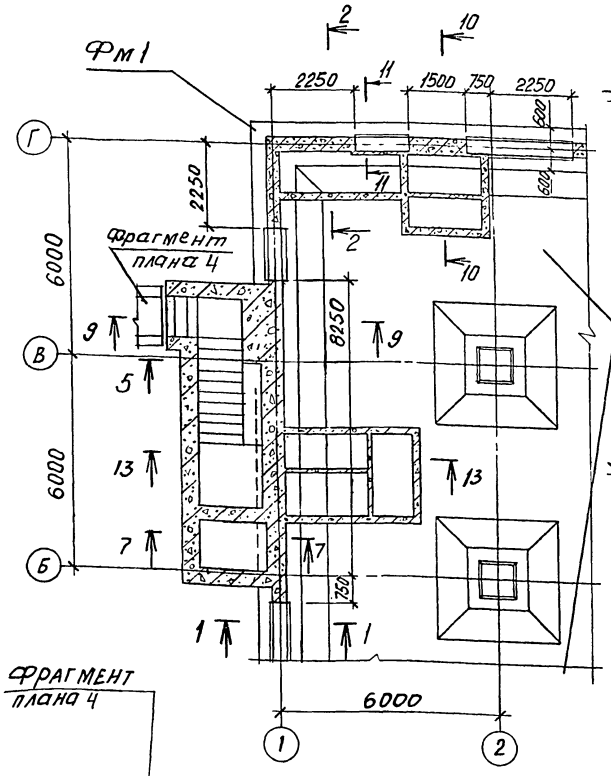

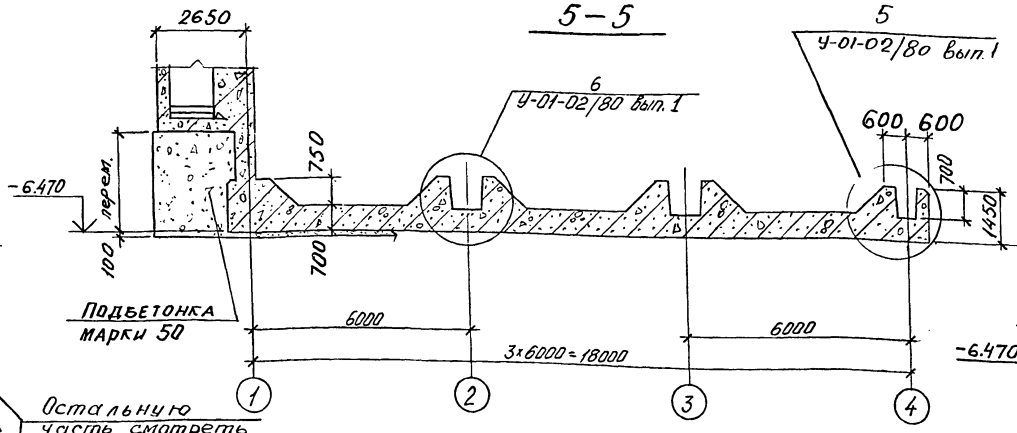

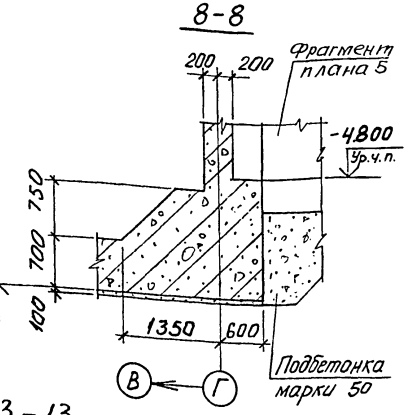

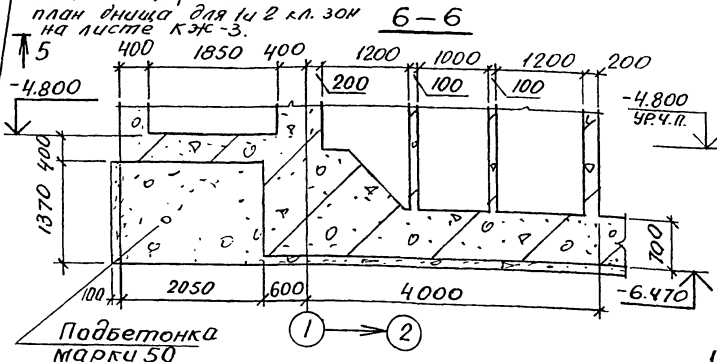

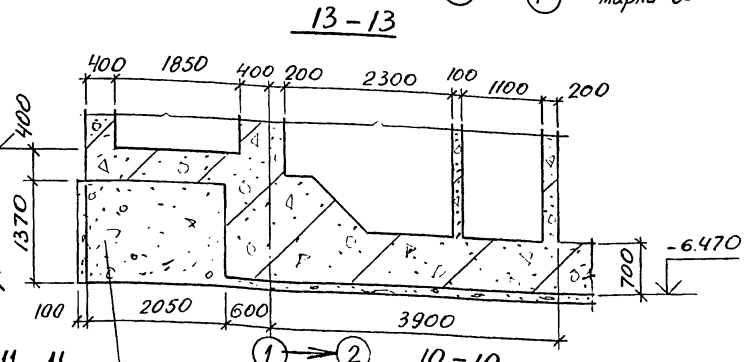

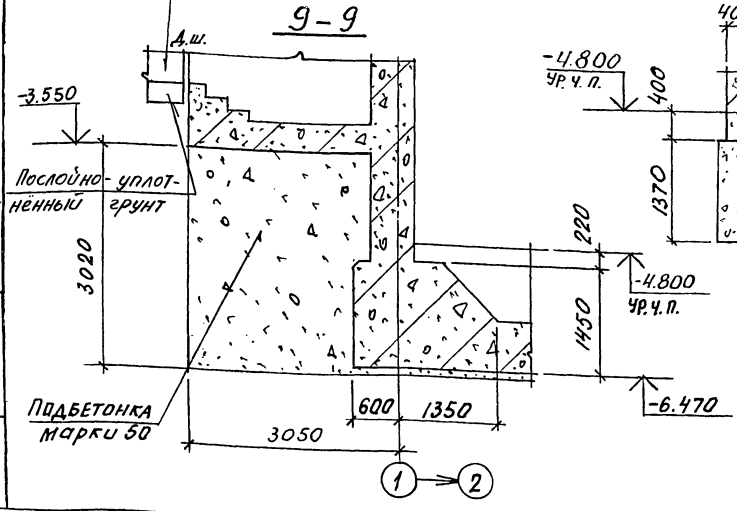

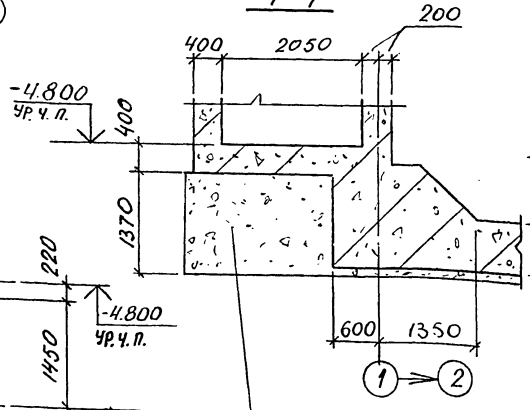

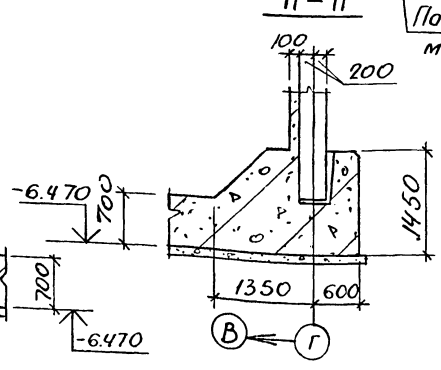

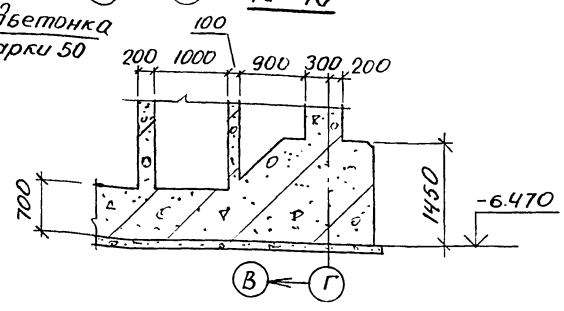

Инв. № подл. | Подпись и дата | Взам. инв. №

Привязан			
Инв. №			
Прораб	Хоровецкая		
Исполн.	Слабунская		
Рук. бр.	Хоровецкая		
Нач. отд.	Савускан		
Гл. инж. пр.	Альшиц		

ТП А-II-450-264.84 - КЖ - альбом I вып. 2

Склад материалов

Стадия	Лист	Листов
РП	4	

План днища подвала Фм1 для 3и4 климатических зон. Разрезы 5-5÷11-11. 13-13.

Госстрой СССР Киевский Промстройпроект

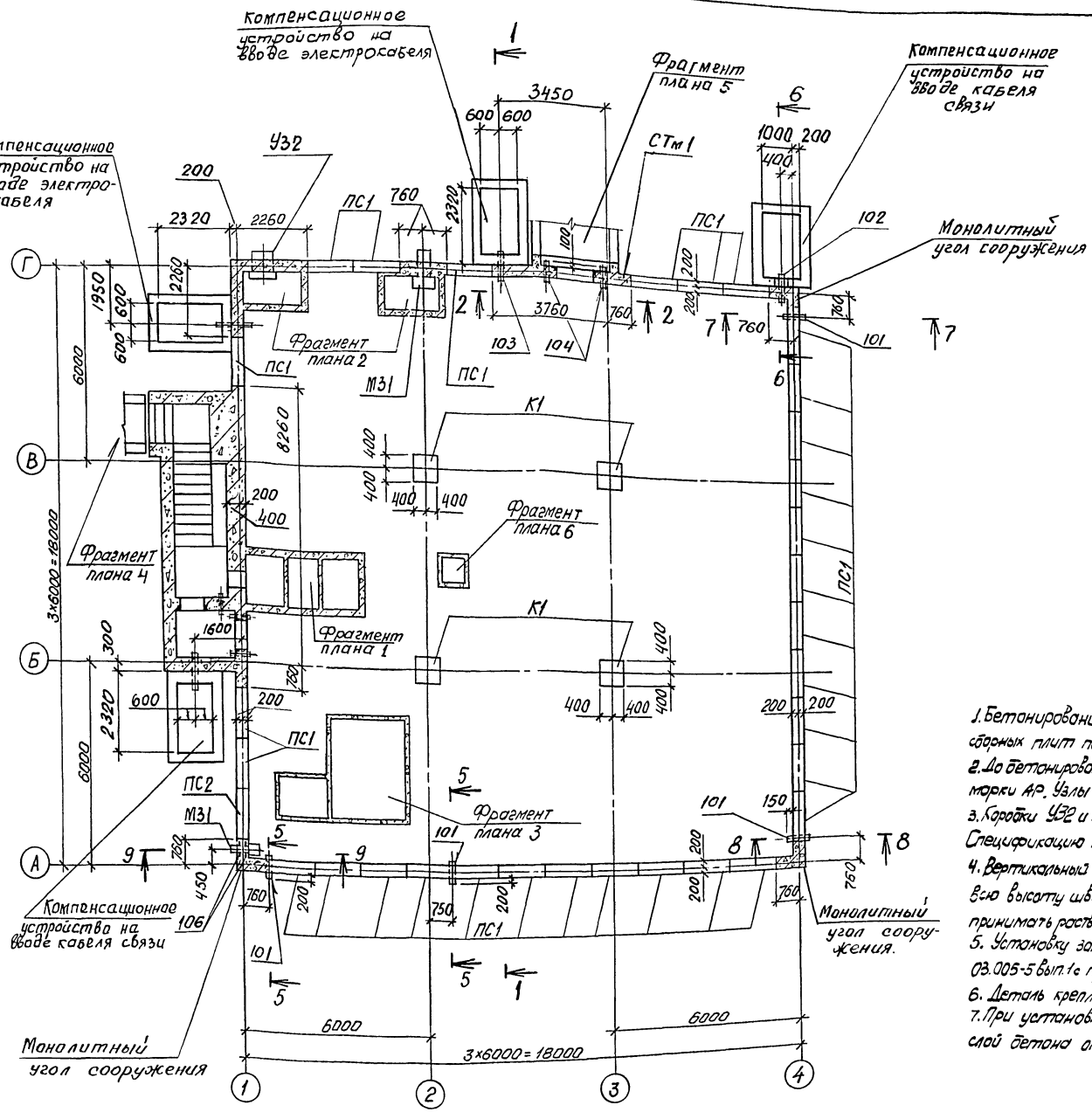

Спецификация

к схеме расположения элементов подвала

Марка, поз.	Обозначение	Наименование	Кол.	Масса ед, кг	Примечание
		Схема расположения элементов подвала			
К1	У-01-02/80 вып.3	колонна К2-2	4	5350	
ПС1	У-01-02/80 вып.3	Стеновая панель ПС2-2	31	6420	
ПС2	ТПА-II-450- -КЖ-ПС2-2А	то же ПС2-2А	1	6420	
СТм1	листы 5, 6, 34	Монолит. стена СТм1	1		
ПМ1	листы 51÷54	Монолитная плита перекрытия ПМ1	1		
Фрагмент плана 1	листы 8÷10	Фрагмент плана 1	1		
Фрагмент плана 2	листы 11, 12	Фрагмент плана 2	1		
Фрагмент плана 3	листы 13, 14	Фрагмент плана 3	1		
Фрагмент плана 4	листы 17, 18	Фрагмент плана 4	1		
Фрагмент плана 5	листы 20÷25	Фрагмент плана 5	1		
Фрагмент плана 6	лист 13	Фрагмент плана 6	1		
	лист 5 У-01-02/80 вып.3	Монолитный угол сооружения	3		
	ТДК-Н-Т-70 часть II раздел III альбом 4, Раздел II альбом 2	Компенсационное устройство на вводе электрокабеля	2		
	ТДК-Н-Т-70 часть II раздел III альбом 4, Раздел II альбом 2.	Компенсационное устройство на вводе кабеля связи	2		
101	03.005-5 в.1 Т-199.250.07.000-02	Изделие закладное КПК-1 А=45, t=400	5		
102	03.005-5 Вып.1	Изделие закладное КПК-13 А=21.3, t=700	1		L=1000
*) 106		-100×10 ГОСТ 103-76* L=200	8		

) Марка стали Вст3сп ГОСТ 380-71

1. Бетонирование внутренних стен, перегородок и перекрытий производить до укладки сборных плит перекрытия.
2. До бетонирования монолитных стен заложить рамы дверей, замаркированные на чертежах марки АР. Узлы анкеровки дверных ром см. листы 41÷43.
3. Коробки У32 и М31 установить по ТДК-Н-Т-70 ч.II раздел III альбом 3 (приложение) Спецификацию коробок У32 и М31 см. чертежи марки ОВ. Коробки У32 установить крышкой вниз.
4. Вертикальный шов между стеновыми панелями заполнить цементным раствором м200 на всю высоту шва согласно узла I на листе 7. С целью повышения водонепроницаемости стен принимать раствор на напрягающем либо расширяющемся цементе марки 400.
5. Установку закладных элементов марки „КПК" производить в соответствии с узлами серии 03.005-5 вып.1с привяркой к арматуре стен.
6. Деталь крепления М31 для монолитного угла сооружения см. лист 40.
7. При установке закладных изделий марки КПК в швах стеновых панелей защитный слой бетона отбить и КПК приварить к арматуре стеновых панелей.

Привязан

Инв. №

Пров.	Хоровецкая	
Испол.	Славинская	
Рук. гр.	Хоровецкая	
Нач. отд.	Собуслон	
Гл. инж. пр.	Альшиц	

ТП А-II-450-264.84-КЖ-альбом I вып.2

Склад материалов

Схема расположения элементов подвала для 1 и 2 климатических зон.

Стадия	Лист	Листов
РП	5	

Госстрой СССР Киевский Промстройпроект

Инв. № подл. | Подпись и дата | Взам. инв. №

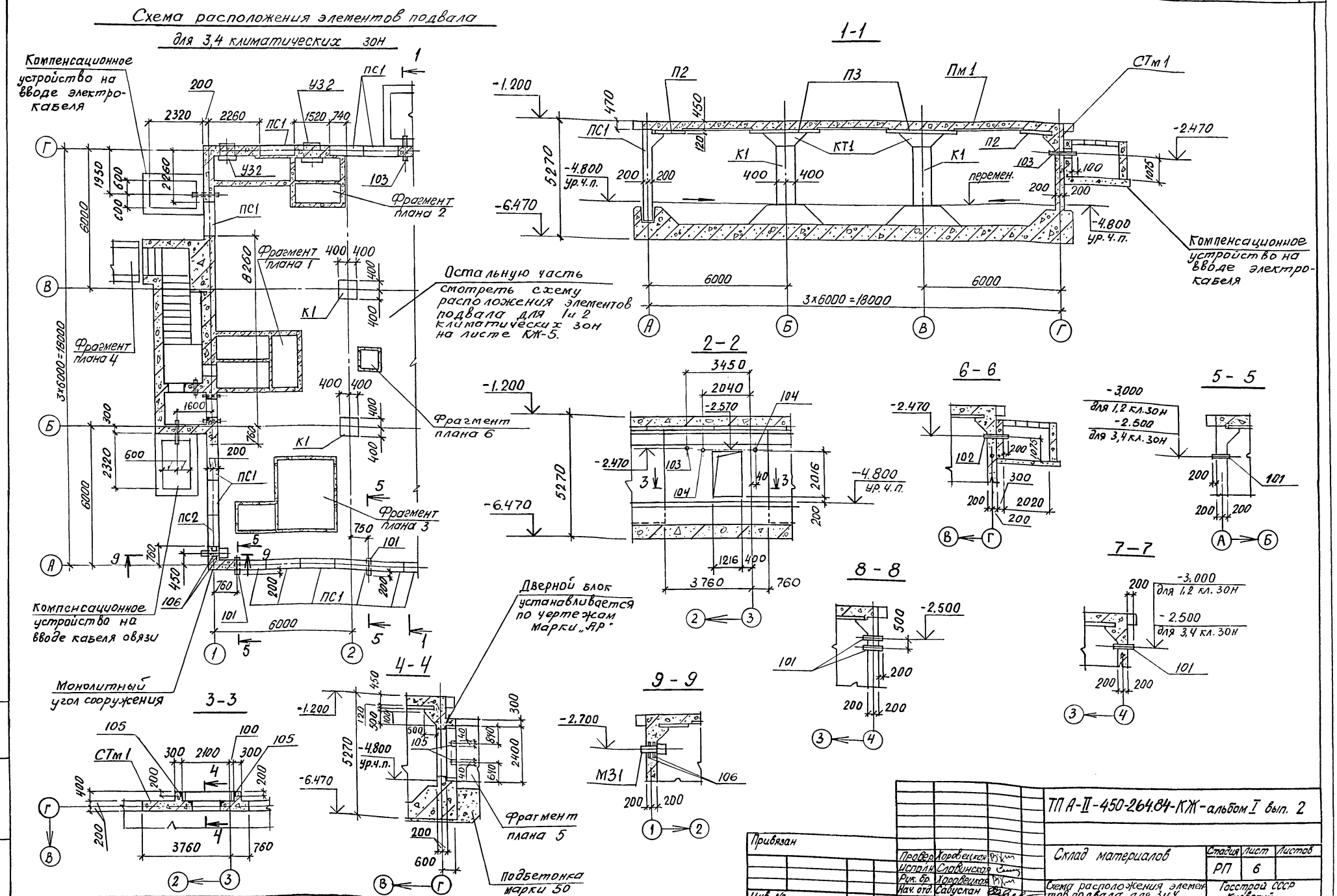

Привязан				ТП А-II-450-264.84-КЖ-альбом I вып. 2	
		Провер.	Хоровецкая	Склад материалов	Стадия: РП; Лист: 6; Листов:
		Исполн.	Славинская		
		Рук. бр.	Хоровецкая		
Инв. №		Нач. отд.	Савускан	Схема расположения элементов подвала для 3 и 4 климатических зон. Разрезы 1-1 ÷ 9-9	Госстрой СССР Киевский Промстройпроект
		Гл. инж. пр.	Альшиц		

Инв. № подл. | Подпись и дата | Взам. инв. №

20132-02 21

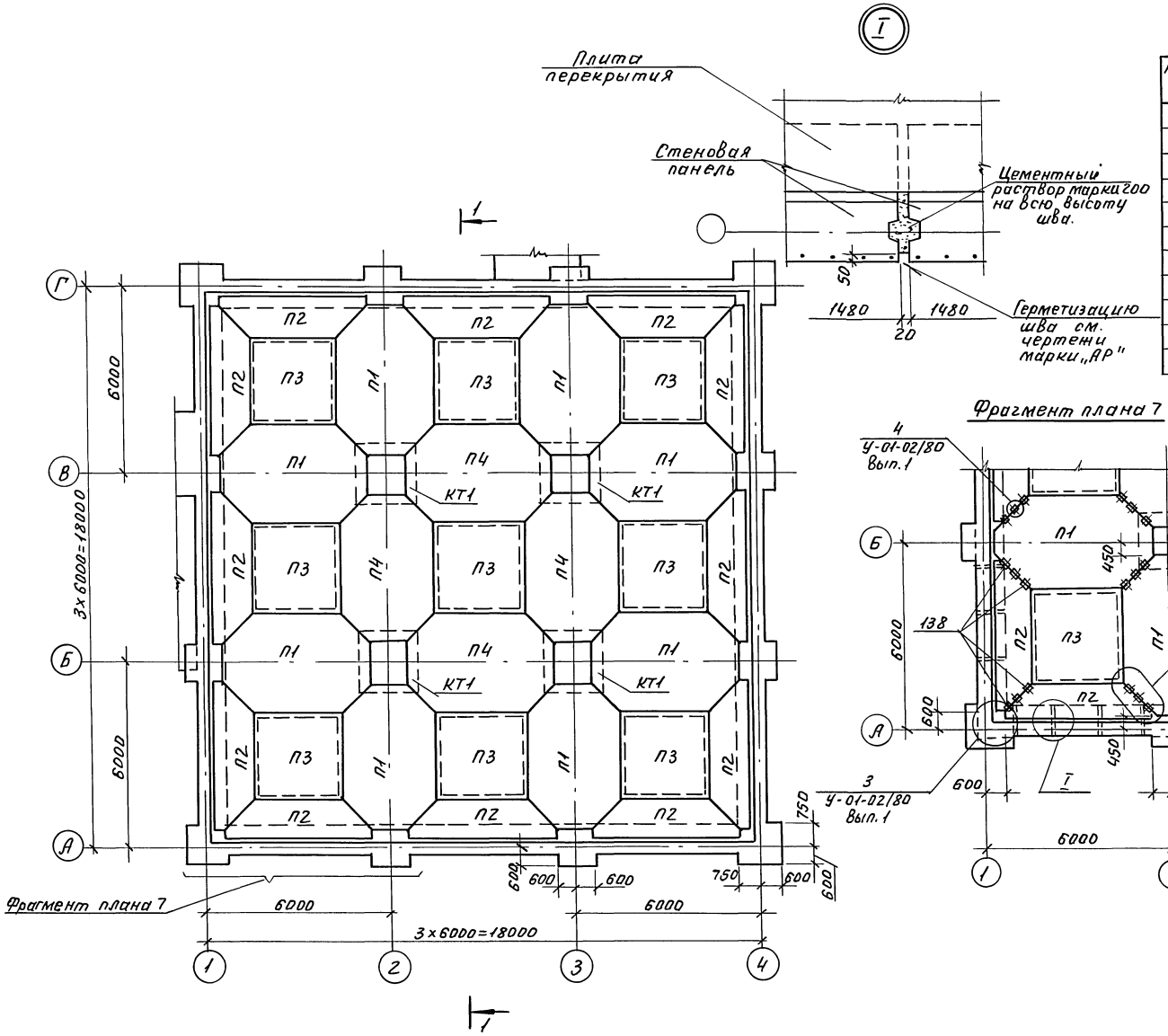

Спецификация к схеме расположения элементов перекрытия подвала

Марка поз.	Обозначение	Наименование	Кол-во	Масса ед.кг.	Примечание
		Схема расположения элементов перекрытия подвала			
П1	У-01-02/80 Вып.3 л.11и	Сборная плита П1-5	8	4020	
П2	У-01-02/80 Вып.3	То же, П2-2	12	1600	
П3	У-01-02/80 Вып.3	" П4-2	9	1900	
П4	У-01-02/80 Вып.3 л.11и	" П1-4	4	4020	
КТ1	У-01-02/80 Вып.3	Сборная капитель КТ2-2	4	2500	
138	У-01-02/80 Вып.5	Позиция 138	216		

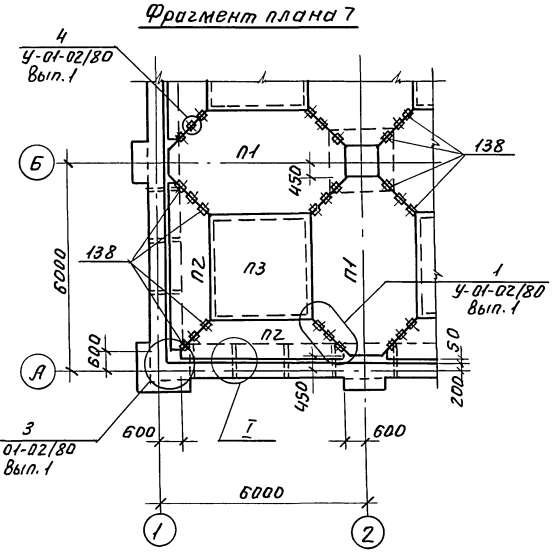

1. Монтаж плит перекрытия вести по выравнивающему слою цементного раствора марки 100 толщиной 10 мм.
2. До установки плит марки П2 к ним следует приварить накладные элементы поз. 138 с помощью которых опереть эти плиты на монтаже на плиты П1.
3. Разрез 1-1 см. лист 6.

Привязан				ТПА-II-450-264.84-КЖ-альбом I Вып. 2	
	Провер.	Хоровецкая	подп.	Склад материалов.	Стадия: РП; Лист: 7; Листов:
	Испол.	Славинская	"		
	Рук. бр.	Хоровецкая	"	Схема расположения элементов перекрытия подвала	Госстрой СССР Киевский Промстройпроект
	Нач. отд.	Савускан	"		
Инв. №	Гл. ин. пр.	Альшиц	"		

Инв. № подл. | Подп. и дата | Взам. инв. №

Пров. Марев 6.6.89г Коп. Петрук

20132-02 22

Фрагмент плана 1 для 1 и 2 климатических зон

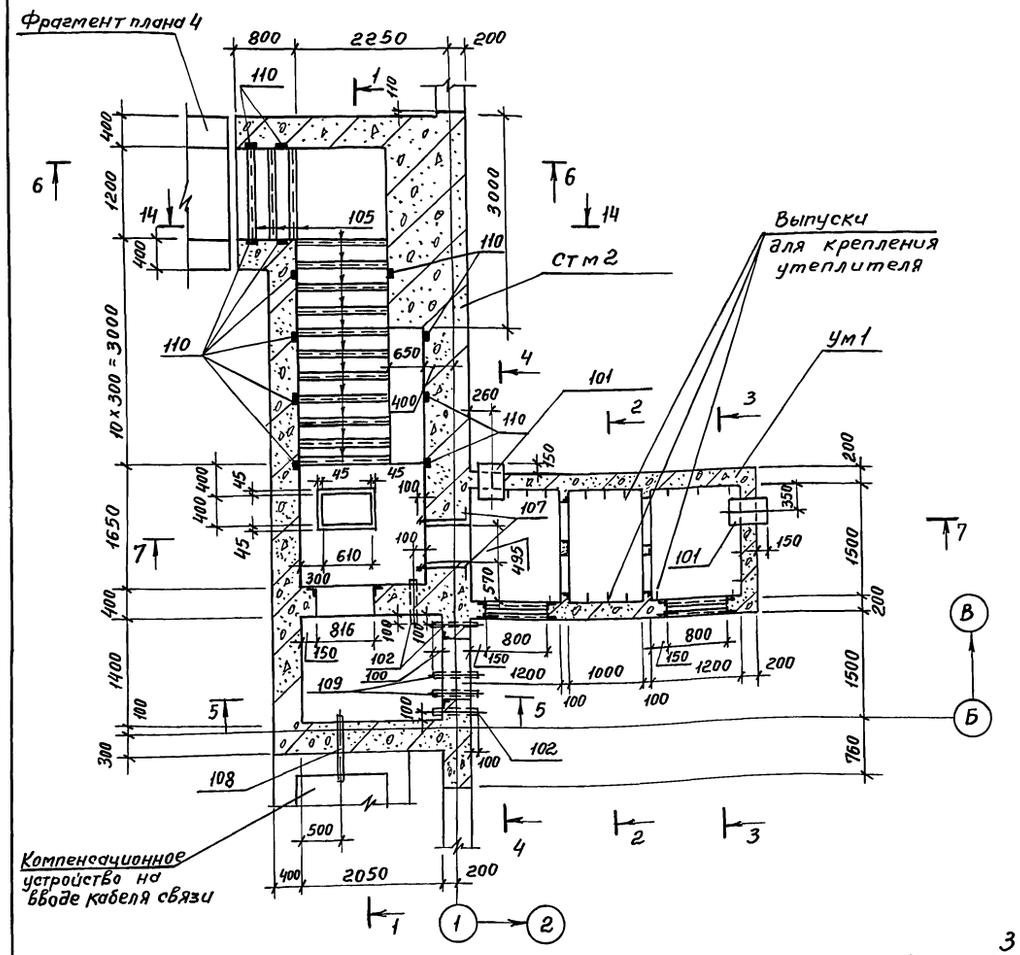

Фрагмент плана 1 для 3 и 4 климатических зон

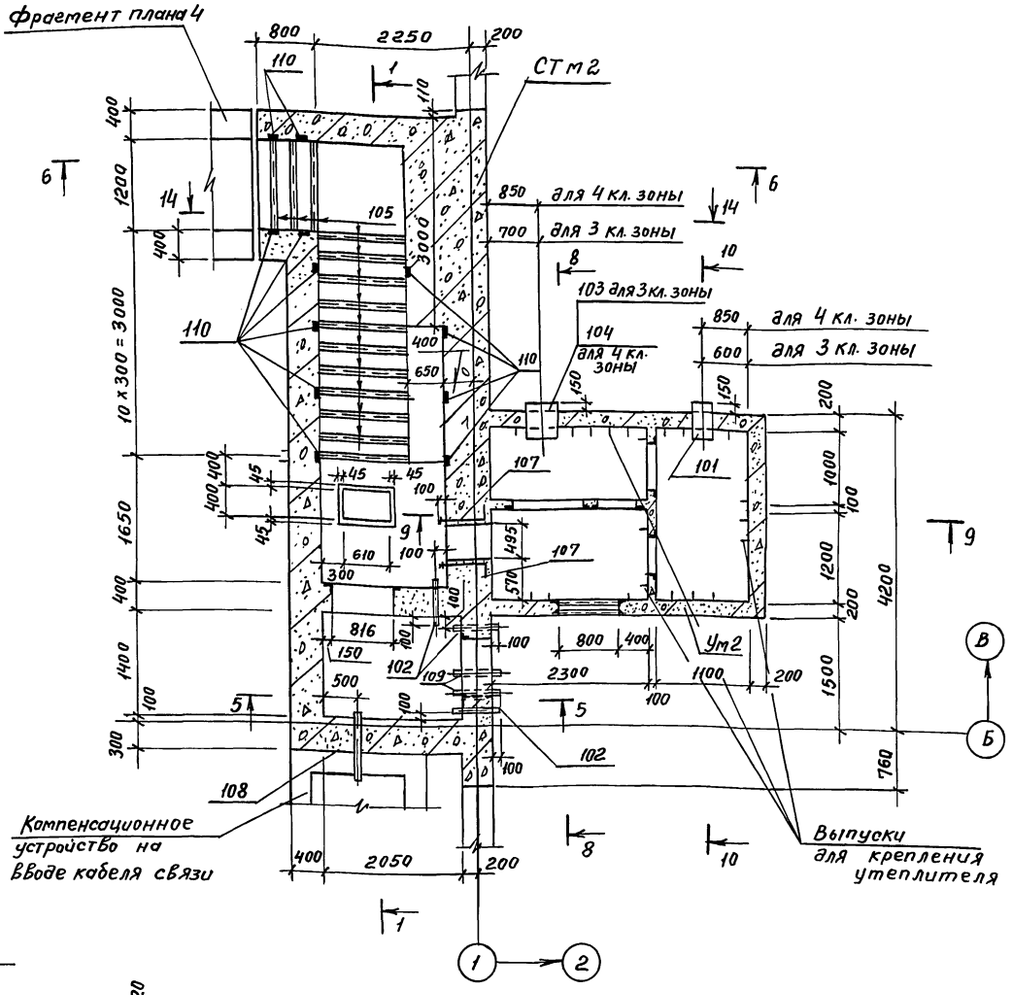

2 - 2

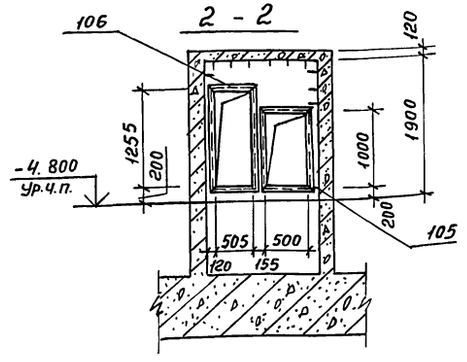

3 - 3

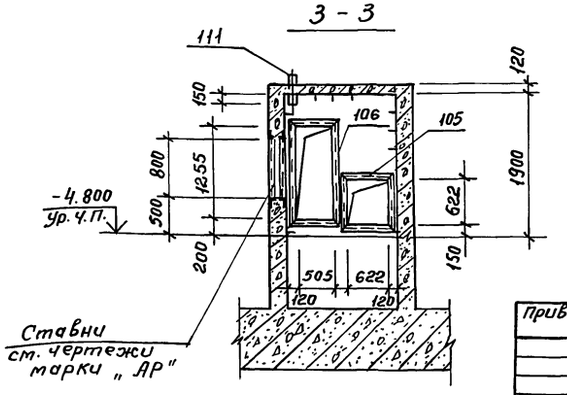

Привязан				ТП А-II-450-264.84 -КЖ- альбом I вып. 2	
	Пров.	Хоровецкая	Склад материалов	Стадия	Лист	Листов
	Испол.	Славинская		РП	8	
	Рук. бр.	Хоровецкая	Фрагмент плана 1 Разрезы 2-2, 3-3.	Госстрой СССР Киевский Промстройпроект		
Инв. №	Нач. отд.	Савуская				
	Гл. инж. пр.	Альшиц				

20132-02 23

Пров. [illegible] 19.6.89г Коп. Франц.

Инв. № подл. | Подпись и дата | Взам. инв. №

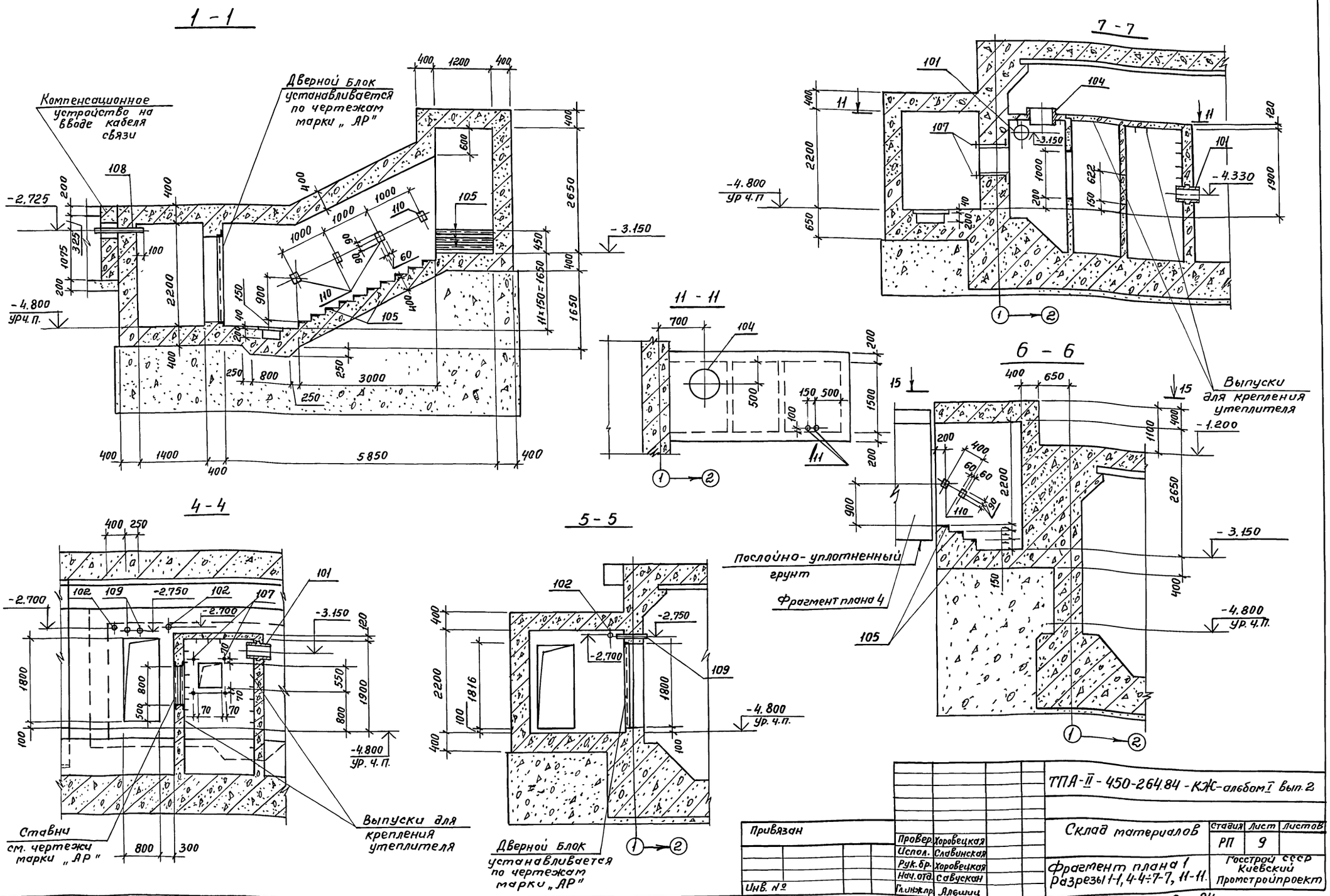

Привязан				ТПА-II-450-264.84-КЖ-альбом I вып. 2	
		Провер.	Хоровецкая	Склад материалов	Стадия: РП; Лист: 9; Листов:
		Испол.	Славинская		
		Рук.бр.	Хоровецкая	Фрагмент плана 1 Разрезы 1-1, 4-4÷7-7, 11-11.	Госстрой СССР Киевский Промстройпроект
		Нач.отд.	Савускан		
Инв. №		Гл.инж.пр.	Альшиц		

Инв.№ подл. | Подпись и дата | Взам.инв.№

Пров. 19.6.89г. Коп. Франкевич

20132-02 24

9 - 9

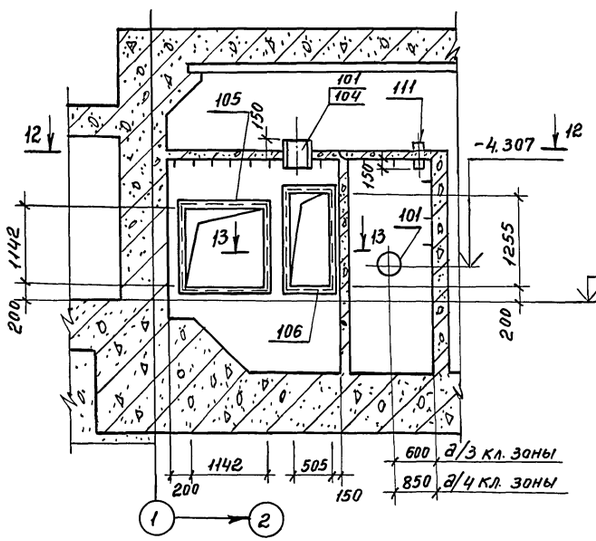

8 - 8

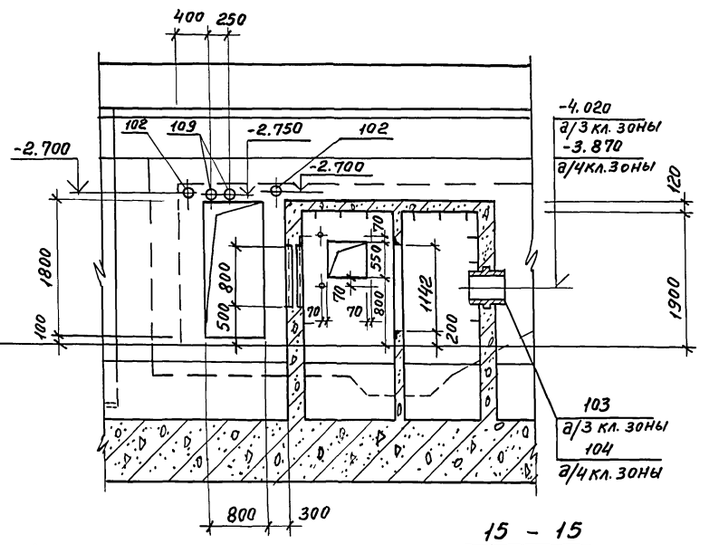

Спецификация

к схемам расположения элементов фрагмента плана 1

Марка, поз.	Обозначение	Наименование	Кол.	Масса ед. кг	Примечание
		Фрагмент плана 1			
		для 1 и 2 климатических зон			
СТм2	листы 8÷10, 35÷38	Монолитная стена СТм2	1		
Ум1	листы 8÷10, 44	Монолитный участок Ум1	1		
		Фрагмент плана 1			
		для 3 и 4 климатических зон			
СТм2	листы 8÷10, 35÷38	Монолитная стена СТм2	1		
Ум2	листы 8÷10, 45, 46	Монолитный участок Ум2	1		

10 - 10

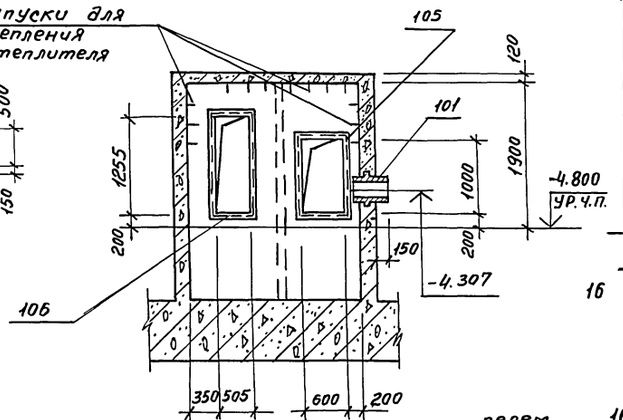

12 - 12 (для 3 кл. зоны)

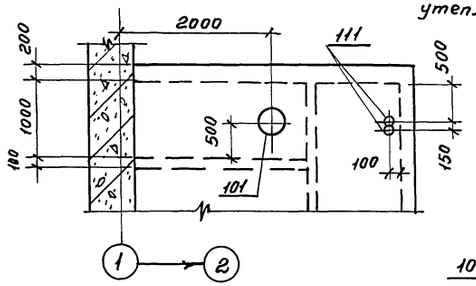

12 - 12 (для 4 кл. зоны)

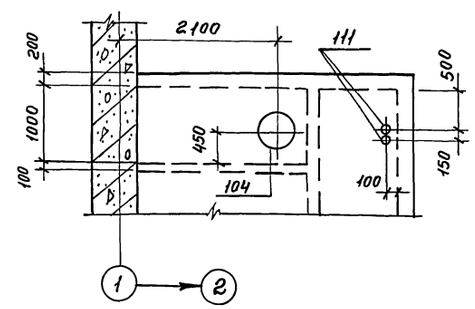

13 - 13

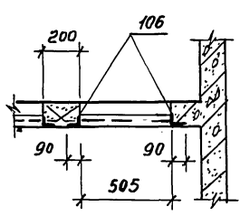

15 - 15

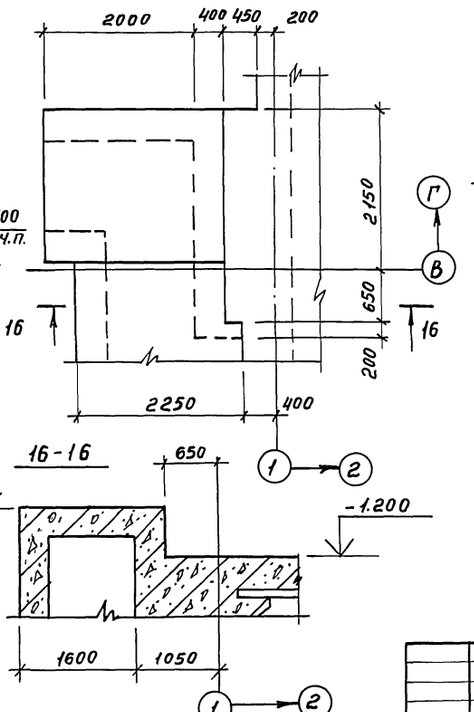

16 - 16

14 - 14

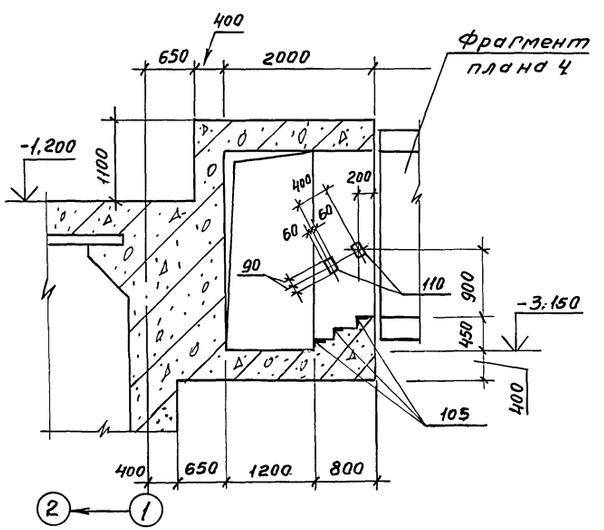

Привязан			
	Провер.	Хоровецкая	
	Исполн.	Славинская	
	Рук. бр.	Хоровецкая	
	Нач. отд.	Савускан	
	Гл. инж. пр.	Альшиц	
Инв. №			

ТП А-II-450-264.84-КЖ-альбом I вып. 2

Склад материалов

Стадия	Лист	Листов
РП	10	

Фрагмент плана 1
Разрезы 8-8÷10-10
12-12÷16-16

Госстрой СССР
Киевский
Промстройпроект

Инв. № подл. | Подп. и дата | Взам. инв. №

Пров. Цыпл 19.08.89 Кол. фрагмент

20132-02 25

Фрагмент плана 2
для 1и 2 климатических зон

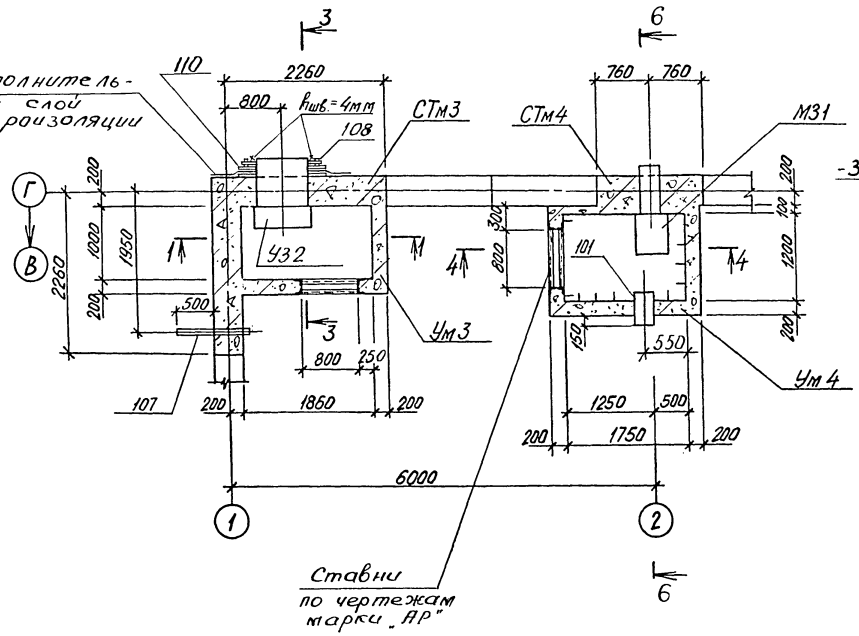

1-1

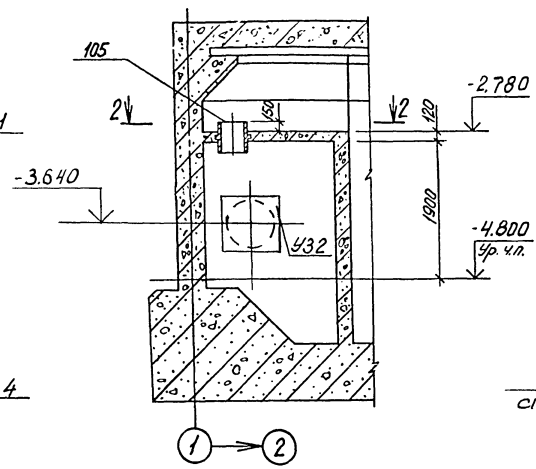

4-4

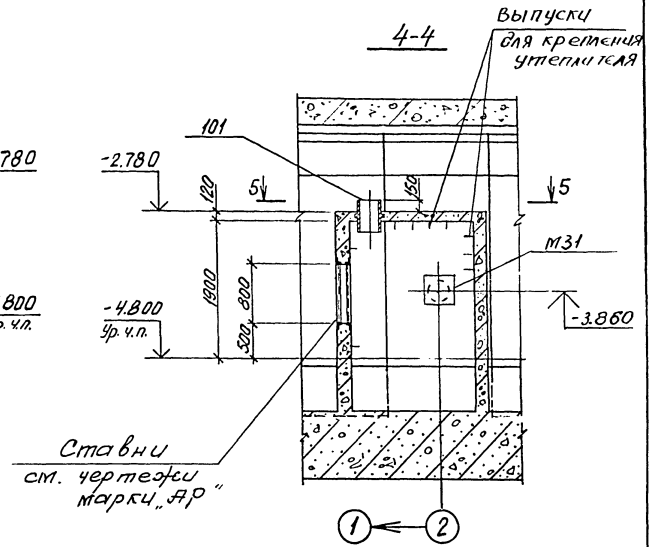

2-2

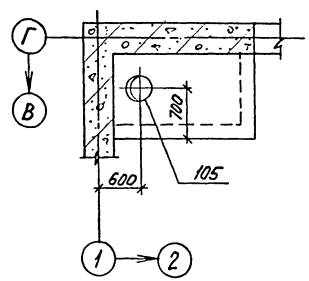

5-5

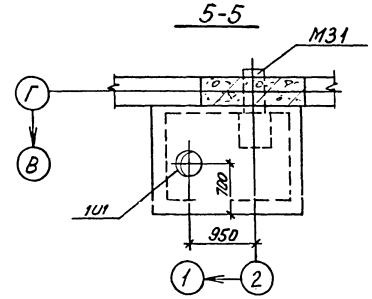

Линия разреза 10-10 см. лист 12.

3-3, 10-10

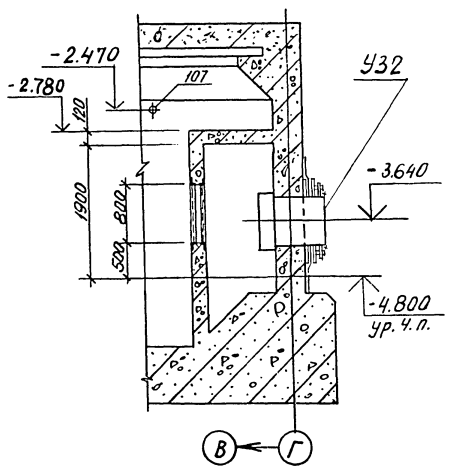

6-6

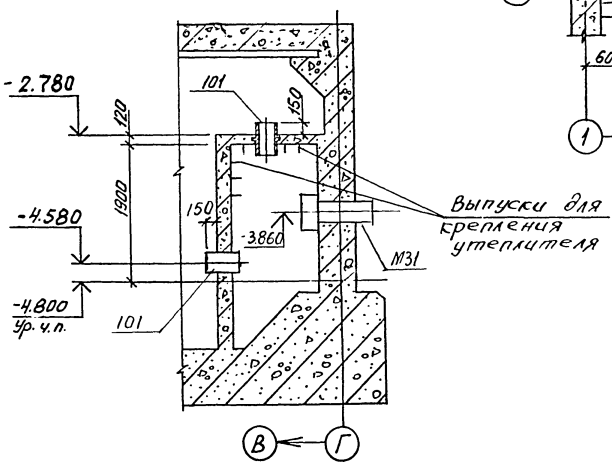

				ТП А-II-450-264.84-КЖ-альбом I вып.2	
Привязан					
	Провер.	Коровецкая		Склад материалов	Стадия: РП; Лист: 11; Листов:
	Испол.	Славинская			
	Рук. бр.	Коровецкая		Фрагмент плана 2. Разрезы 1-1÷6-6, 10-10	Госстрой СССР Киевский Промстройпроект
Инв. №	Нач. отд.	Сабускан			
	Гл. инж. пр.	Альшиц			

Инв. № подл. | Подпись и дата | Взам. инв. №

Фрагмент плана 2 для 3 и 4 климатических зон

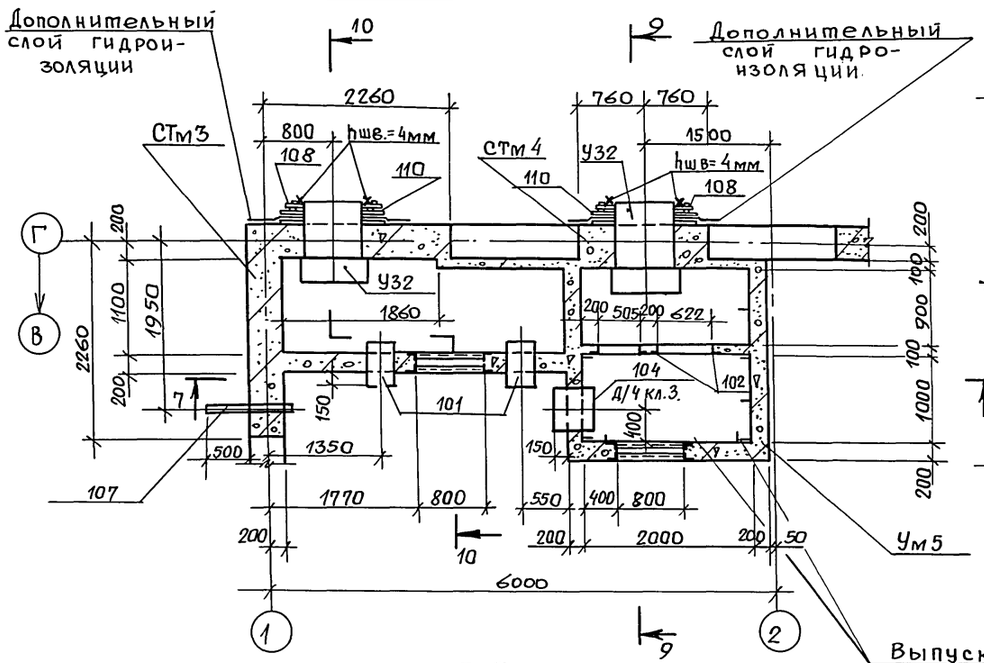

9-9 (д/3 климатической зоны)

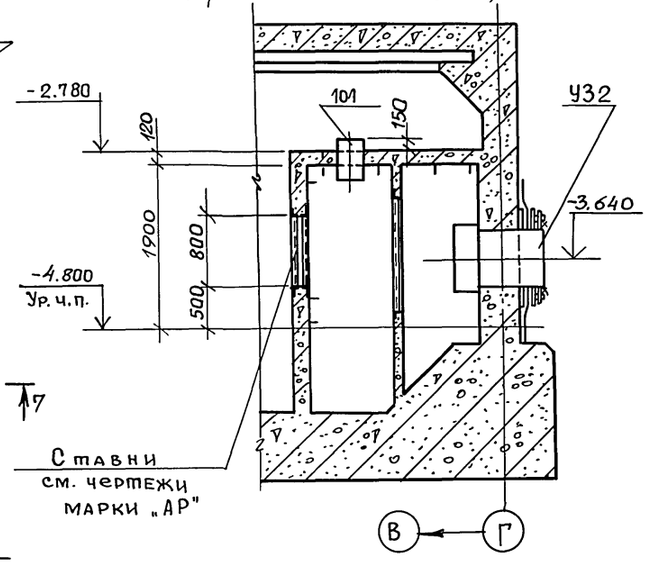

7-7

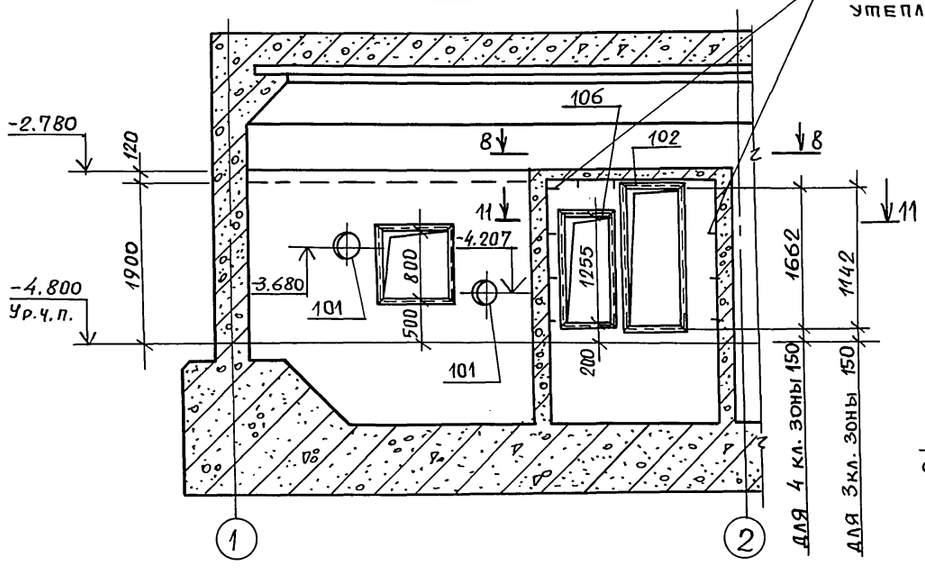

9-9 (для 4 климатической зоны)

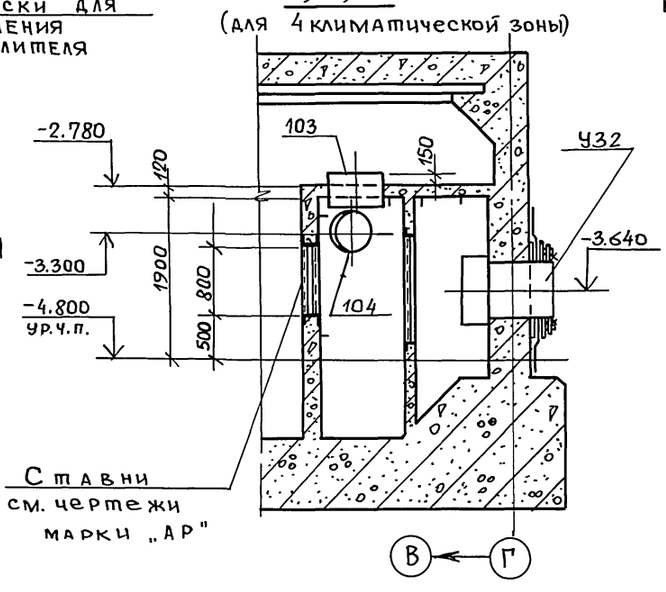

8-8 (для 3 климатической зоны)

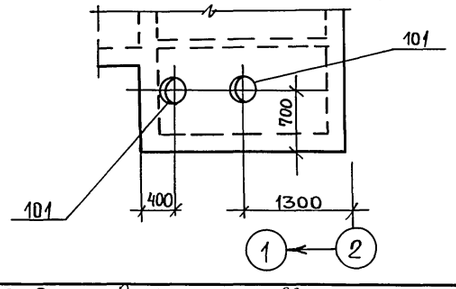

8-8 (для 4 климатической зоны)

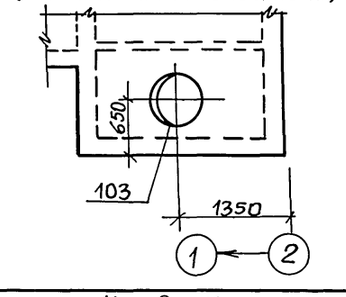

11-11

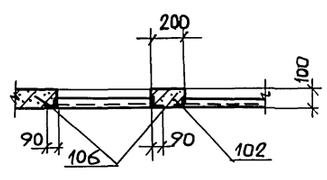

Спецификация к схемам расположения элементов фрагмента плана 2

Марка, поз.	Обозначение	Наименование	Кол.	Масса ед., кг	Примечание
		Фрагмент плана 2 для 1 и 2 климатических зон			
СТм3	листы 11, 12, 39	Монолитная стена СТм3	1		
СТм4	листы 11, 12, 40	то же СТм4	1		
Ум3	листы 11, 12, 47, 48	Монолит. участок Ум3	1		
Ум4	листы 11, 12, 48	то же Ум4	1		
		Фрагмент плана 2 для 3 и 4 климатических зон			
СТм3	листы 11, 12, 39	Монолитная стена СТм3	1		
СТм4	листы 11, 12, 40	то же СТм4	1		
Ум5	листы 11, 12, 49, 50	Монолит. участок Ум5	1		

1. Коробки У32 и М31 установить по ТДК-Н-I-70 часть II. раздел III альбом 3. Коробки У32 установить крышкой вниз. Спецификацию коробок У32 и М31 см. чертежи марки ОВ.
2. Разрез 10-10 см. лист 11.

ТП А-II-450-264.84-КЖ-альбом I вып. 2				
Привязан	Провер.	Хоровецкая	Подп.	Склад материалов
	Исполн.	Славинская	"	Стадия: РП; Лист: 12; Листов:
	Рук.бр.	Хоровецкая	"	Фрагмент плана 2 Разрезы 7-7÷9-9, 11-11
	Нач.отд.	Савускан	"	Госстрой СССР Киевский Промстройпроект
Инв. №	Гл.инж.пр.	Альшиц	"	

Инв. № подл. | Подпись и дата | Взам. инв. №

Пров. Тиля 7.6.89 г. Коп. Еропс-

20132-02 27

Фрагмент плана 3

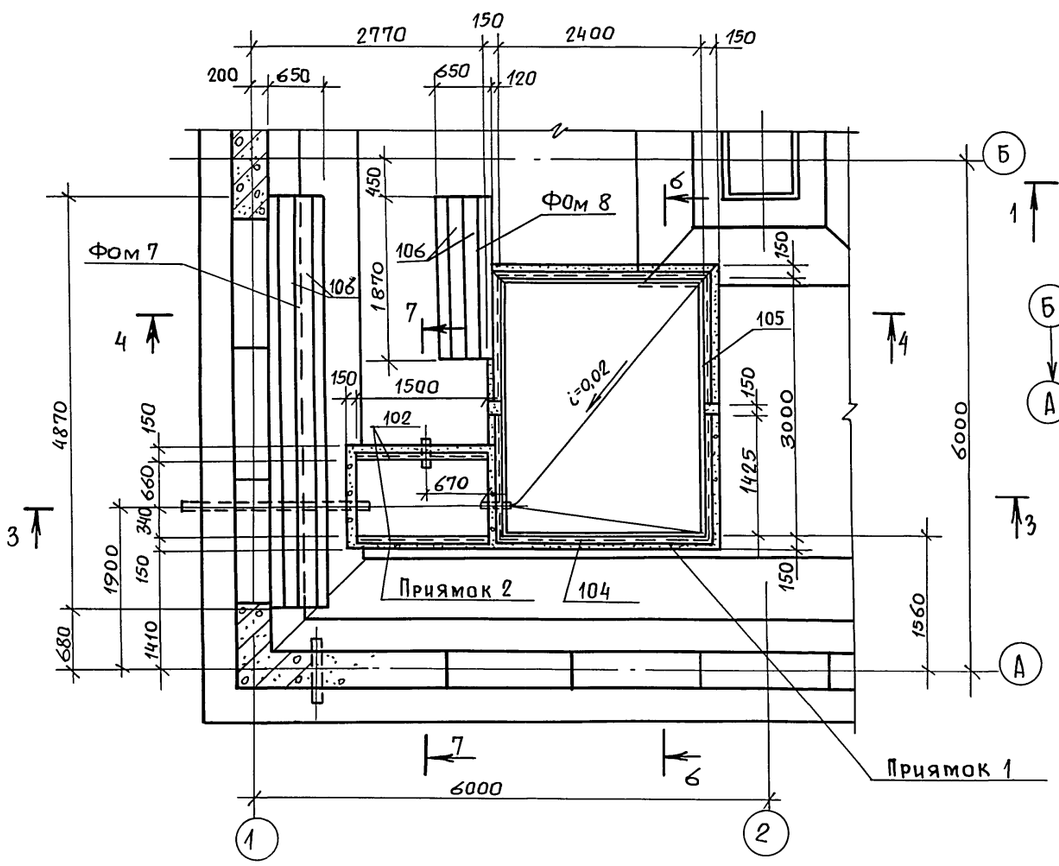

Фрагмент плана 6

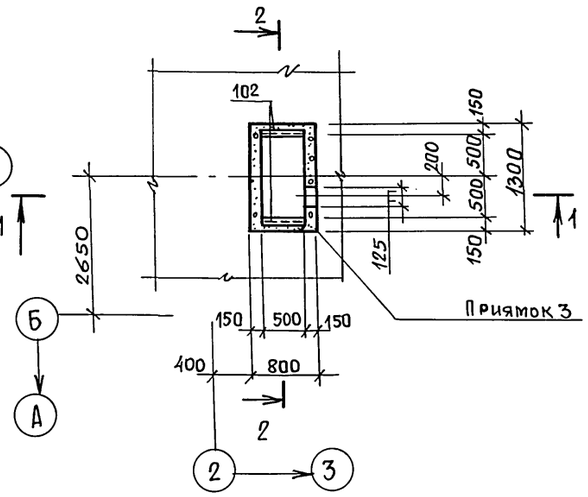

1–1

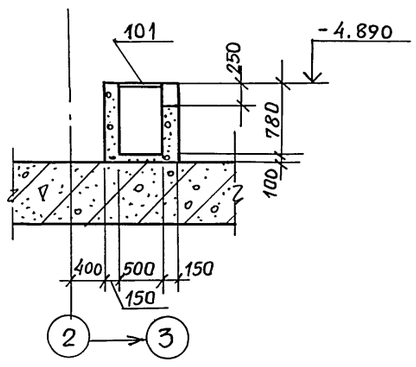

Схема расположения плит перекрытия приямков 1 и 2

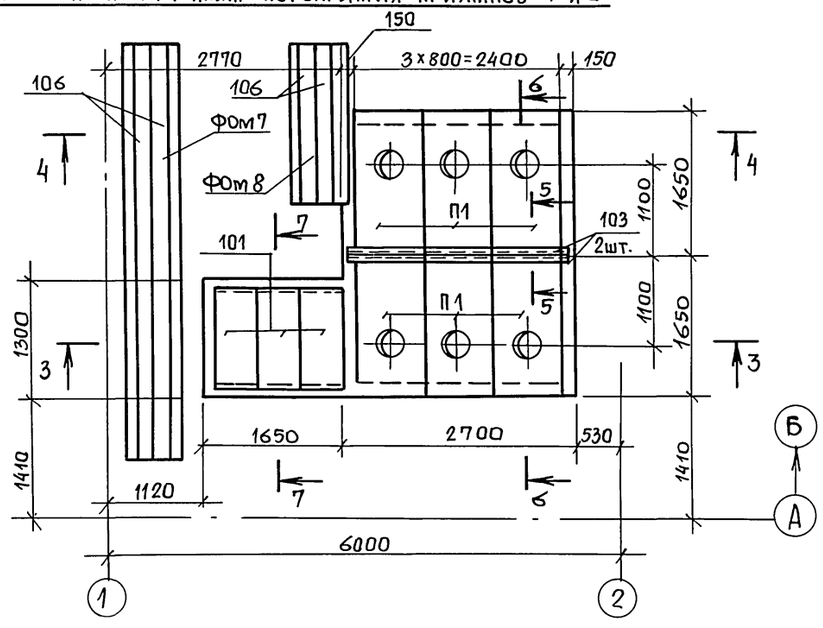

2 – 2

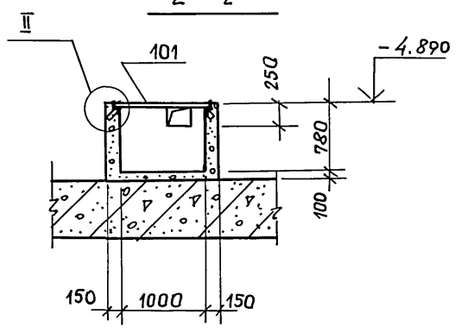

Спецификация

к схемам расположения фрагментов планов 3,6

Марка, поз.	Обозначение	Наименование	Кол.	Масса ед, кг	Примечание
		Фрагмент плана 3			
Приямок 1	листы 13,14	Приямок 1	1		
Приямок 2	листы 13,14	Приямок 2	1		
Фом7	листы 13,14	Фундамент под оборудование Фом7	1		
Фом8	листы 13,14	То же Фом 8	1		
		Фрагмент плана 6			
Приямок 3	листы 13,14	Приямок 3	1		
		Схема расположения			
		плит перекрытия			
		приямка 1			
П1	ТПА II-450-264.84 КЖИ-П1	Плита П1	6		
		Схема расположения			
		плит перекрытия			
		приямка 2			
101	03.005-4 в.4 альб.2 Т-199.93.01.000-26	Металлические щиты подпольных каналов d=1060, e=498	3		
		Схема расположения			
		плит перекрытия			
		приямка 3			
101	03.005-4 вып.4 альб.2 Т-199.03.01.000-26	Металлические щиты подпольных каналов d=1060, e=498	1		

Привязан				ТП А-II-450-264.84-КЖ-альбом I вып.2	
				Склад материалов	Стадия: РП; Лист: 13; Листов:
	Провер.	Хоровецкая	Подпись		
	Исполн.	Славинская	"		
	Рук. бр.	Хоровецкая	"	Фрагменты планов 3.6	Госстрой СССР Киевский промстройпроект
	Нач. отд.	Савускан	"	Разрезы 1-1, 2-2	
Инв. №	Гл. инж. пр.	Альшиц	"		

Инв. № подл. | Подпись и дата | Взам. инв. №

Пров. [illegible] 7.6.89г Коп. [illegible]

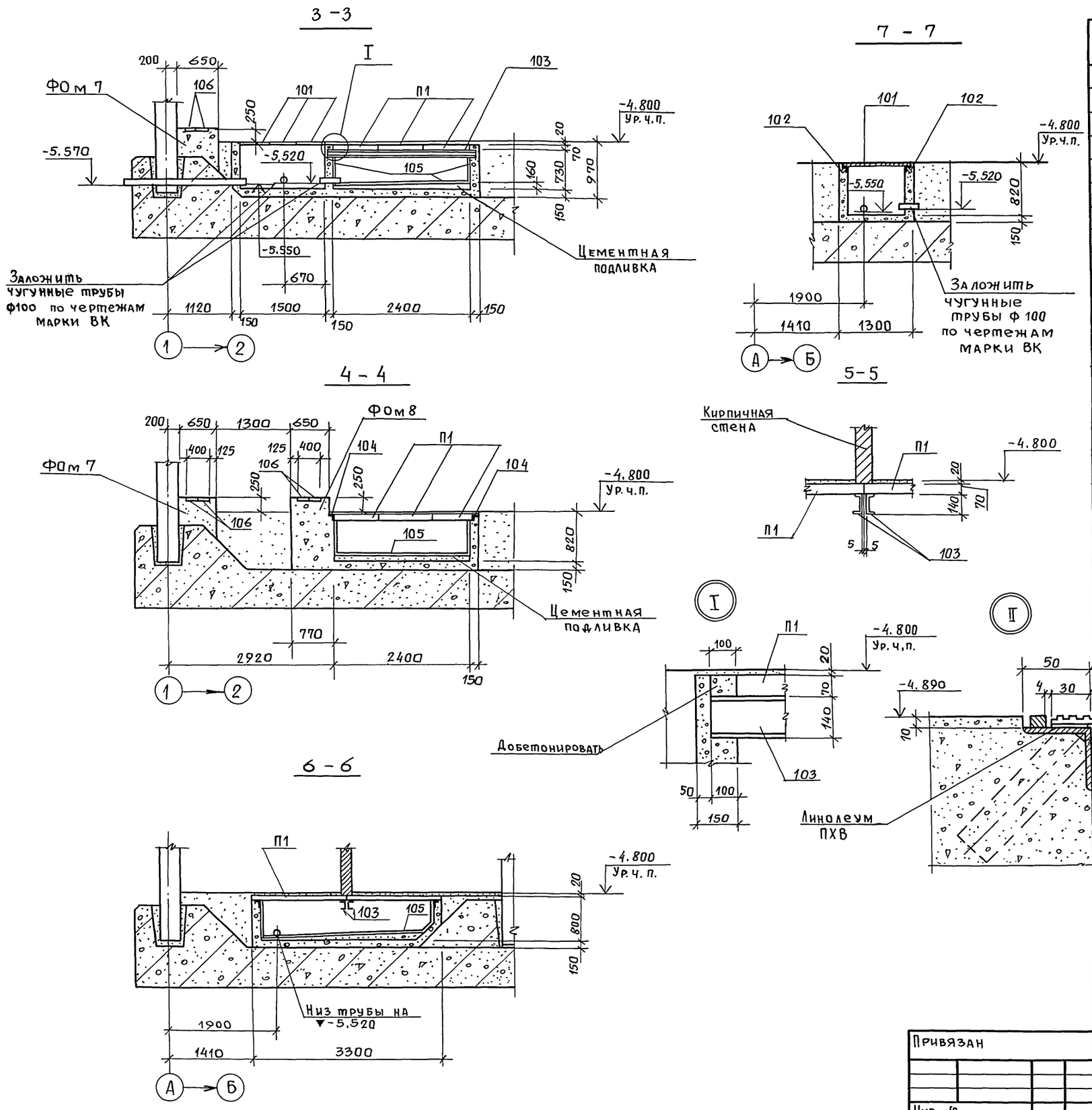

Спецификация элементов монолитной конструкции

Формат	Зона	Поз.	Обозначение	Наименование	Кол.	Примечан
				Приямок 1		
		103	Листы 13,14	[14 ГОСТ 8240-72, ℓ=2600	2	32,0кг
		104	3.400-6/76	Изделие закладное МИ4-46	11,2	п.м.
		105	Листы 13,14	-δ=2, ГОСТ 8597-57	14м²	
				Материал		
				Бетон марки 100		2,6 м³
				Приямок 2		
		102	03.005-4.3.040	Обрамляющий уголок	3,0	п.м.
				Материал		
				Бетон марки 100		1,0 м³
				Приямок 3		
		102	03.005-4,3.040	Обрамляющий уголок	1,0	п.м.
				Материал		
				Бетон марки 100		0,52м³
				Фом 7		
		106	1.400-15 вып. 0,1	Изделие закладн. МН129-1	9.74	п.м.
				Материал		
				Бетон марки 100		1,7м³
				Фом 8		
		106	1.400-15 вып. 0,1	Изделие закладн. МН129-1	3,74	м.п.
				Материал		
				Бетон марки 100		1,5 м³

ТПА-II-450-264.84-КЖ-альбом I вып.2

Привязан			
Инв. №			

Провер.	Хоровецкая	Подп.
Исполн.	Славинская	"
Рук.бр.	Хоровецкая	"
Нач.отд.	Савускан	"
Гл.инж.пр.	Альшиц	"

Склад материалов

Стадия	Лист	Листов
РП	14	

Фрагменты планов 3,6
Разрезы 3-3 ÷ 7-7

Госстрой СССР Киевский Промстройпроект

Инв. № подл. | Подпись и дата | Взам.инв.№

Пров. Тала 7.6.89г Коп. Фрол

20132-02 29

Схема расположения фундаментов под оборудование для 3 климатической зоны

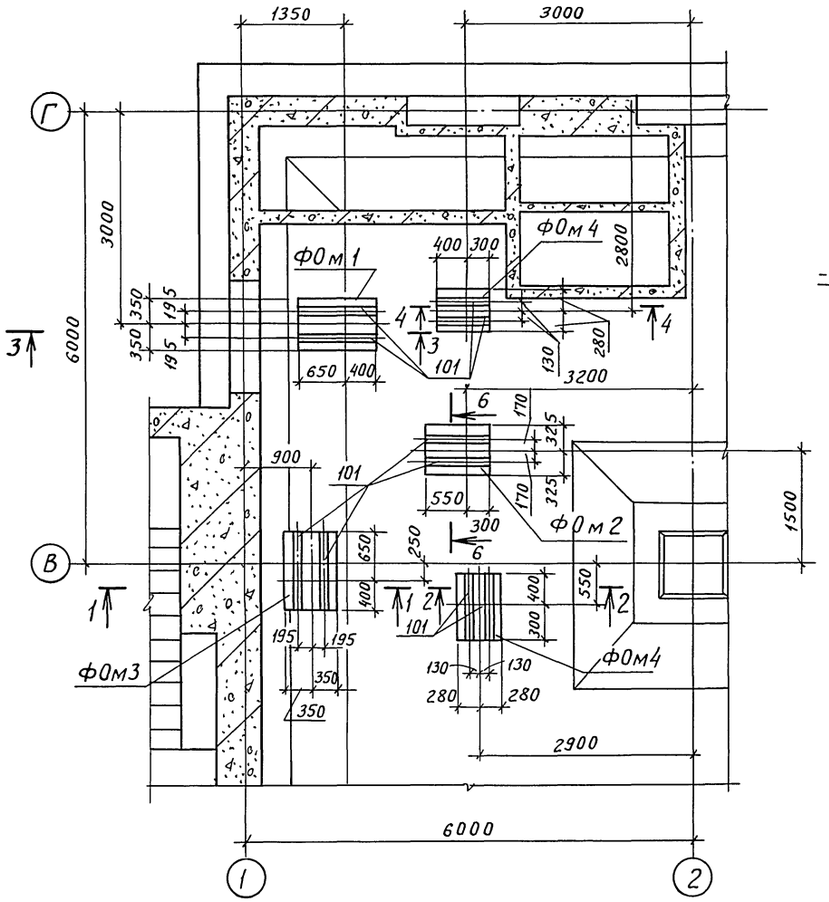

3 – 3

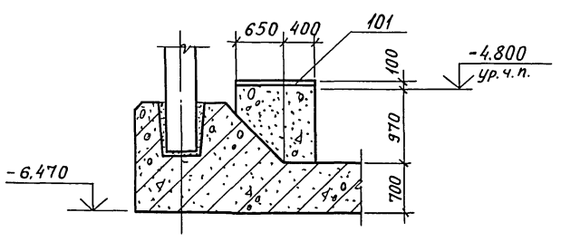

4 – 4

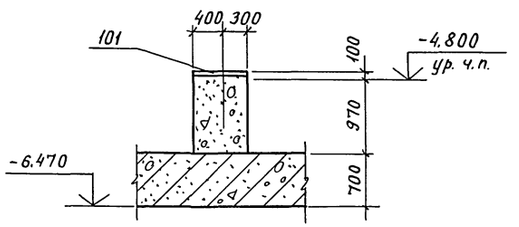

1 – 1

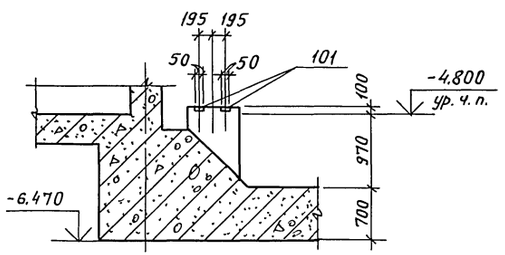

2 – 2

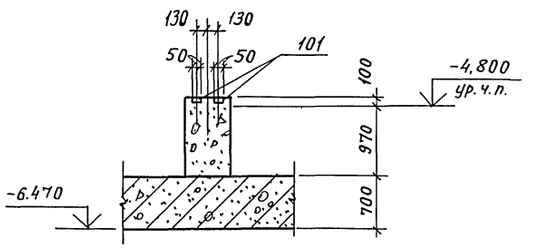

Спецификация к схемам расположения фундаментов под оборудование в венткамере.

Марка, поз.	Обозначение	Наименование	Кол.	Масса ед., кг	Примечание
		Схема расположения фундаментов под оборудование			
		3 климатическая зона			
ФОм1	Листы 15, 16	Фундамент ФОм1	1		
ФОм2	Листы 15, 16	То же ФОм2	1		
ФОм3	Листы 15, 16	—"— ФОм3	1		
ФОм4	Листы 15, 16	—"— ФОм4	2		
		4 климатическая зона			
ФОм1	Листы 15, 16	Фундамент ФОм1	1		
ФОм4	Листы 15, 16	То же ФОм4	2		
ФОм5	Листы 15, 16	—"— ФОм5	1		
ФОм6	Листы 15, 16	—"— ФОм6	1		

Привязан	Провер.	Хоровецко	Подпись	ТПА-II-450-264.84-КЖ-альбом I вып. 2	
	Исполн.	Славинская	"	Склад материалов	Стадия: РП; Лист: 15; Листов:
	Рук. бр.	Хоровецкая	"	Схема расположения фундаментов под оборудование для 3 климатической зоны. Разрезы 1-1÷4-4	Госстрой СССР Киевский Промстройпроект
	Нач. отд.	Савускан	"		
Инв. №	Гл. инж. пр.	Альшиц	"		

Инв. № подл. | Подпись и дата | Взам. инв. №

Пров. 26.6.89г Кон. Ковкуков

20132-02 30

Схема расположения фундаментов под оборудование для 4 климатической зоны

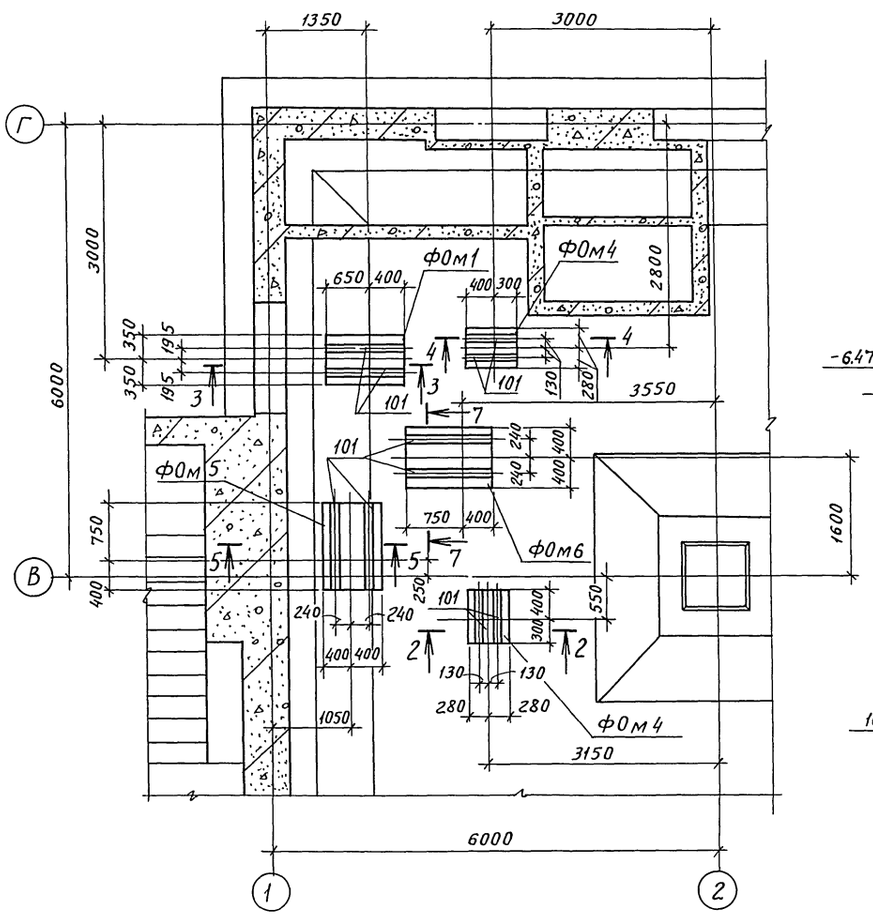

6 — 6
(д./3 кл. зоны)

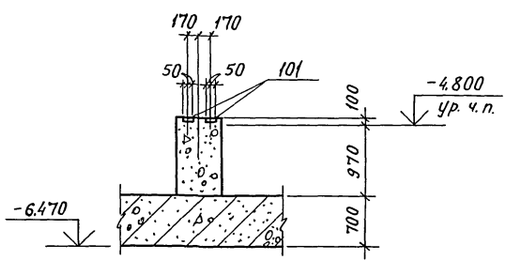

7 — 7

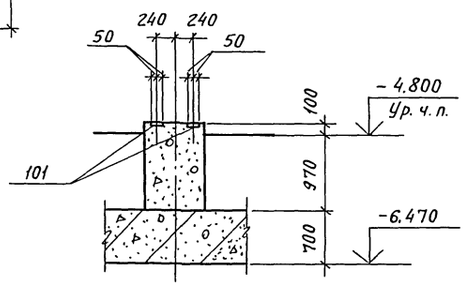

5 — 5

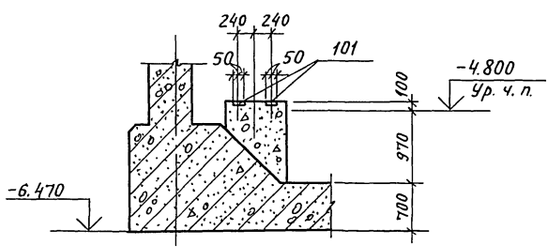

Спецификация элементов монолитной конструкции

	Формат	Зона	Поз.	Обозначение	Наименование	Кол.	Примечание
					ФОм1		
					Сборочные единицы		
*)			101	3.400-6/76	Изделие закладное МИ1-7	2,1	п.м
					Материал		
					Бетон марки 100		0.64м³
					ФОм2		
					Сборочные единицы		
*)			101	3.400-6/76	Изделие закладное МИ1-7	1,7	п.м
					Материал		
					Бетон марки 100		0.52м³
					ФОм3		
					Сборочные единицы		
*)			101	3.400-6/76	Изделие закладное МИ1-7	1,8	п.м
					Материал		
					Бетон марки 100		0.53м³
					ФОм4		
					Сборочные единицы		
*)			101	3.400-6/76	Изделие закладное МИ1-7	1,4	п.м
					Материал		
					Бетон марки 100		0.42м³
					ФОм5		
					Сборочные единицы		
*)			101	3.400-6/76	Изделие закладное МИ1-7	2,1	п.м
					Материал		
					Бетон марки 100		0.7м³
					ФОм6		
					Сборочные единицы		
*)			101	3.400-6/76	Изделие закладное МИ1-7	2,3	п.м
					Материал		
					Бетон марки 100		0.98м³

) Марка стали ВСт.3 кп 2 ГОСТ 380-71

ТПА-II-450-264.84-КЖ-альбом I вып. 2

Привязан

Инв. №

Провер.	Хоровецкая	Подпись
Исполн.	Славинская	"
Рук.бр.	Хоровецкая	"
Нач.отд.	Савускан	"
Гл.инж.пр.	Альшиц	"

Склад материалов

Стадия	Лист	Листов
РП	16	

Схема расположения фундаментов под оборудование для 4 климатической зоны. Разрезы 5-5 ÷ 7-7.

Госстрой СССР Киевский Промстройпроект

Инв. № подл. | Подпись и дата | Взам. инв. №

Пров. 26.6.89г Кон. Консухов

20132-02 31

Фрагмент плана 4

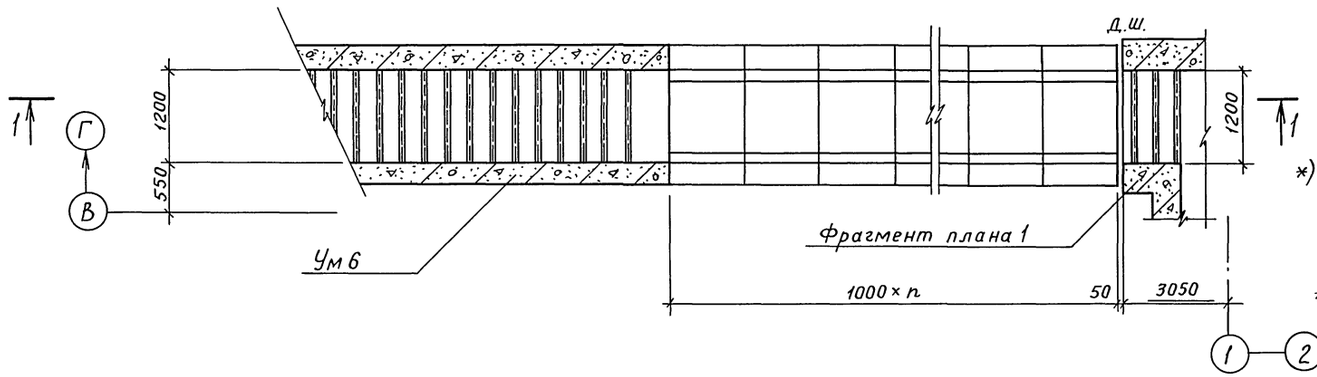

1 — 1

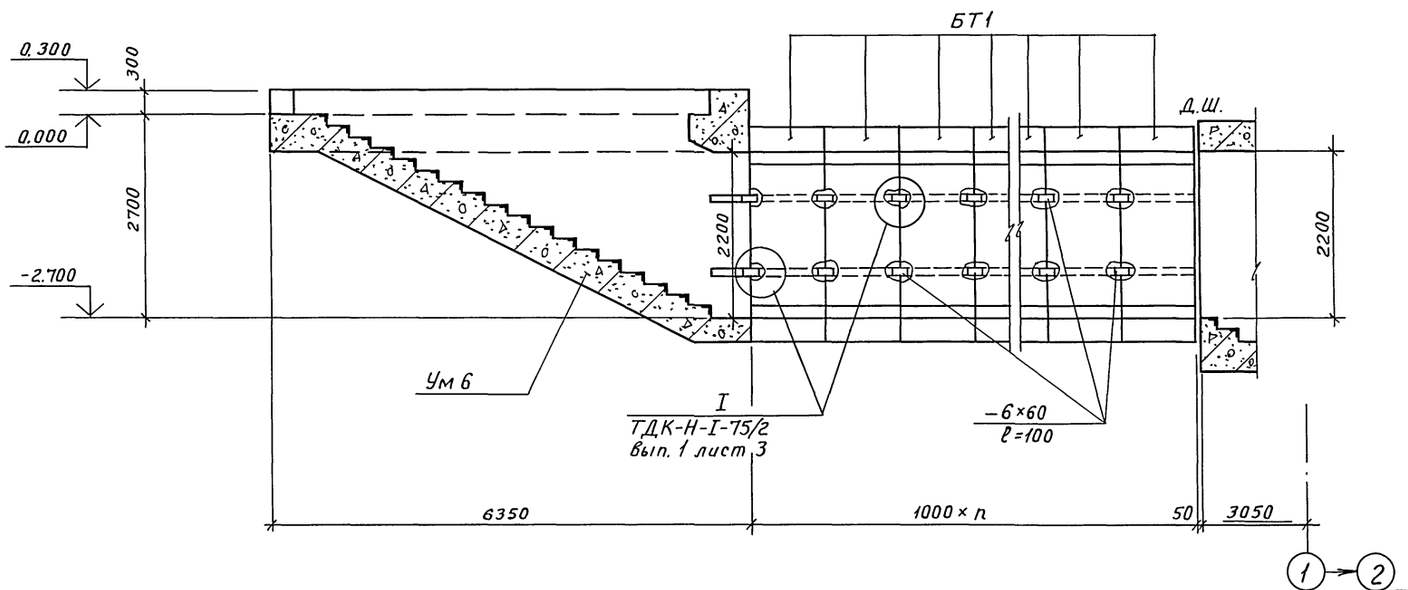

Спецификация

к схеме расположения элементов фрагмента плана 4

Марка, поз.	Обозначение	Наименование	Кол.	Масса ед, кг	Примечание
		Блок железобетонный			
БТ1	ТДК-Н-I-75/2 в.4	БВТс-II-1,2×2,2^{а}	20	6400	
		Участок монолитный			
Ум6	листы 19, 55, 56	Ум 6	1		
		Изделие соединительное			
*) -6×60	Б.Ч. лист 17	-6×60 ℓ=100 ГОСТ 103-76	80	0,3	вес 1шт.

) Марка стали В Ст3 пс 6 ГОСТ 380-71

Количество сборных блоков БВТсII-1,2×2,2^{а} и соединительных изделий принято условно, при привязке проекта количество уточнить.

Привязан	Провер.	Хоровецкая	Подпись	ТПА-II-450-264.84-КЖ-альбом I вып. 2	
	Испол.	Славинская	"	Склад материалов	Стадия: РП; Лист: 17; Листов:
	Рук. бр.	Хоровецкая	"	Фрагмент плана 4. Вариант в сборных ж-б. конструкциях.	Госстрой СССР Киевский Промстройпроект
	Нач. отд.	Савускан	"		
Инв. №	Гл. инж. пр.	Альшиц	"		

Инв. № подл. | Подпись и дата | Взам. инв. №

Пров. [illegible] 26.6.89г Кон. Конкухов

20132-02 32

Спецификация к схеме расположения элементов фрагмента плана 4

Марка поз.	Обозначение	Наименование	Кол.	Масса ед.кг.	Примечание
		Монолитные участки			
УМ6	Листы 19, 55, 56	Ум 6	1		
УМ7	Листы 18, 57	Ум 7	1		

Фрагмент плана 4

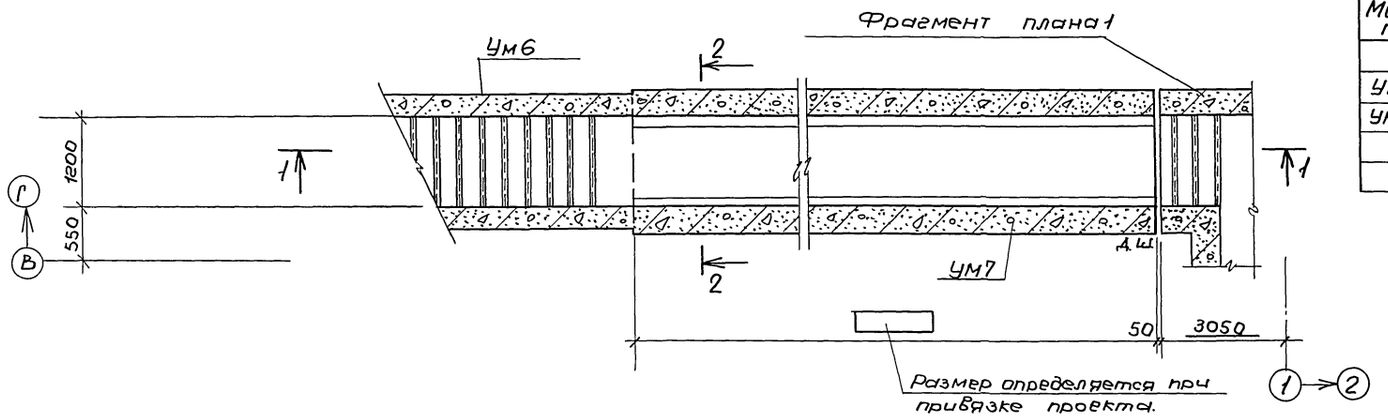

1-1

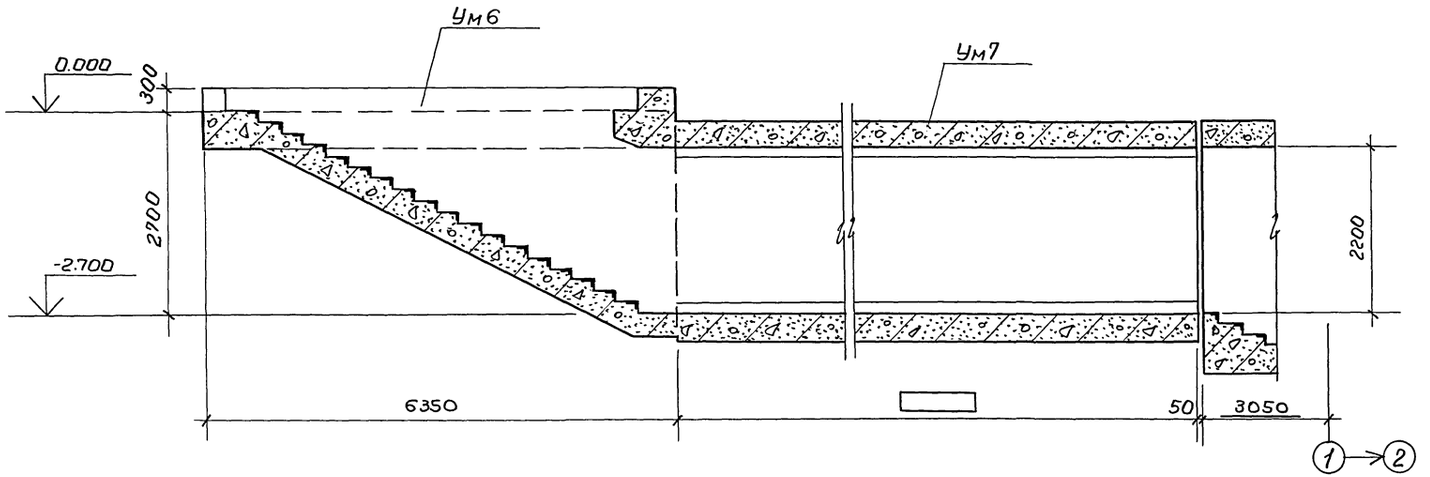

2—2

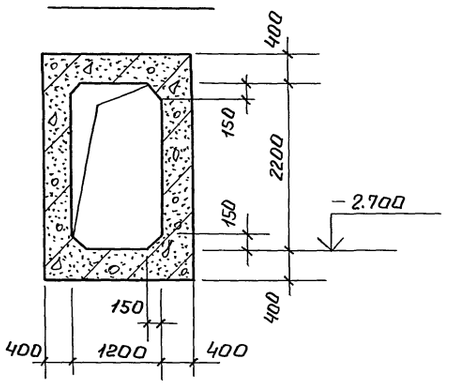

Монолитные участки Ум 6 и Ум7 бетонировать совместно.

					ТП А-II-450-264.84-КЖ-альбом I вып.2		
Привязан			Провер.	Хоровецкая	Подпись	Склад материалов	Стадия: РП; Лист: 18; Листов:
			Испол.	Славинская			
			Рук.бр.	Хоровецкая		Фрагмент плана 4. Вариант в монолитных ж.б. конструкциях.	Госстрой СССР Киевский Промстройпроект
			Нач.отд.	Савускан			
Инв.№			Гл.инж.пр.	Альшиц.			

Инв.№ подл. | Подпись и дата | Взам.инв.№

пров: [illegible] 19.6.89 г. контр. [illegible]

20132-02 33

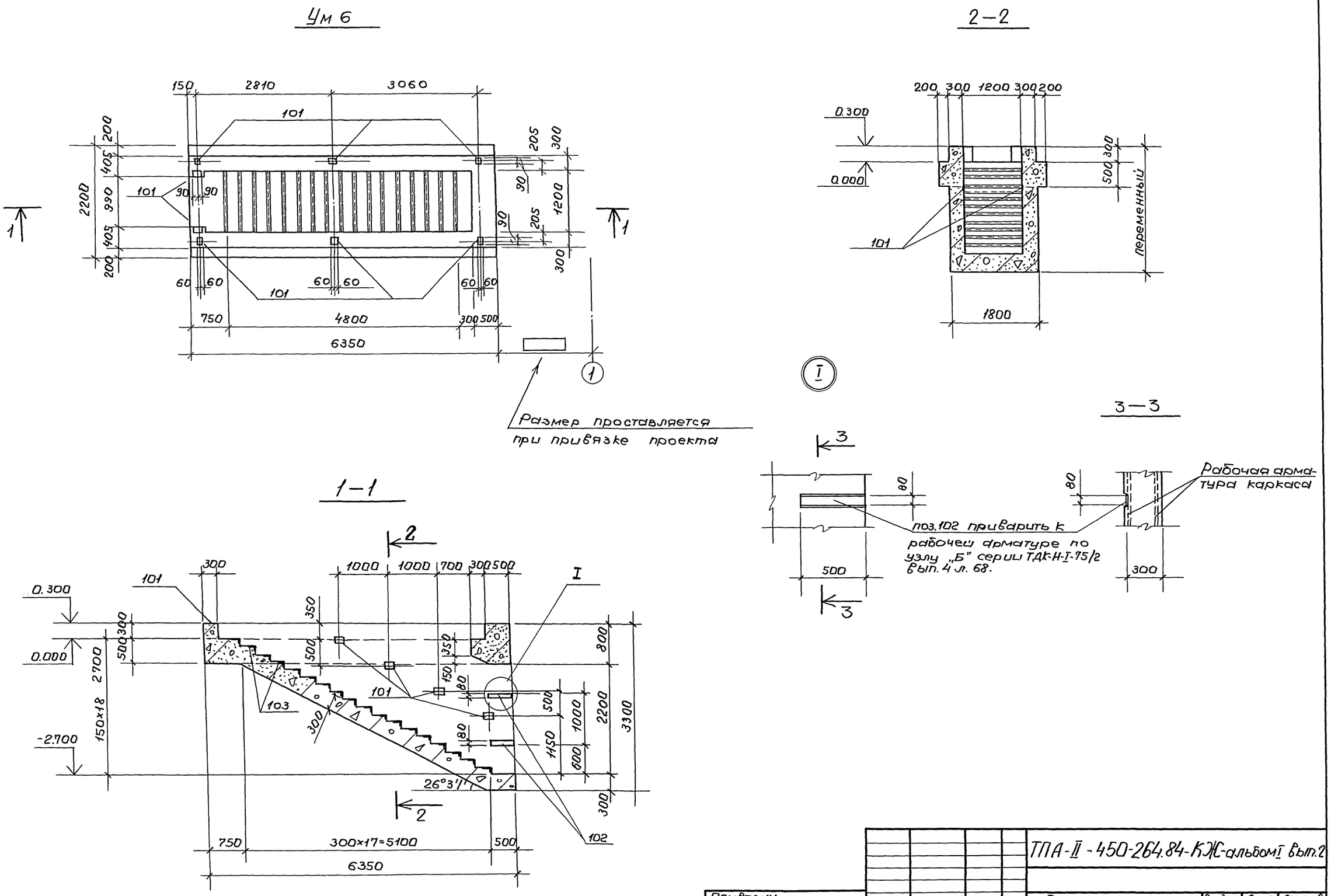

Привязан				ТПА-II-450-264.84-КЖ-альбом I вып.2	
	Провер	Хоровецкая	Подпись	Склад материалов	Стадия: РП; Лист: 19; Листов:
	Испол.	Славинская	"		
	Рук.бр.	Хоровецкая	"	Участок монолитный Ум 6. Опалубка.	Госстрой СССР Киевский Промстройпроект
Инв.№	Нач.отд.	Савускан	"		
	Гл.инж.пр.	Альшиц.	"		

Инв.№ подл. | Подпись и дата | Взам.инв.№

пров: Жиц 19.6.89г конф. [signature]

Схема расположения элементов на отм. -4.800

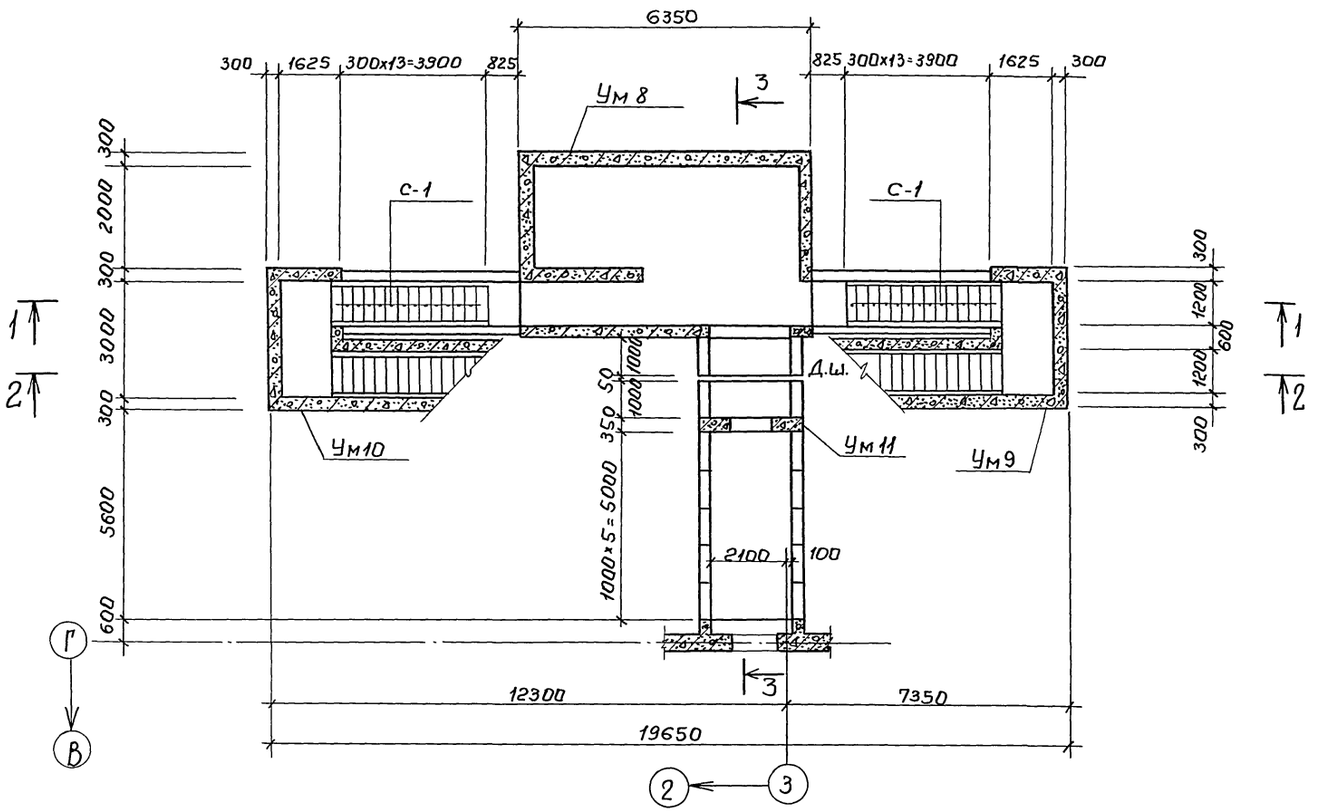

Схема расположения элементов на отм. 0.300

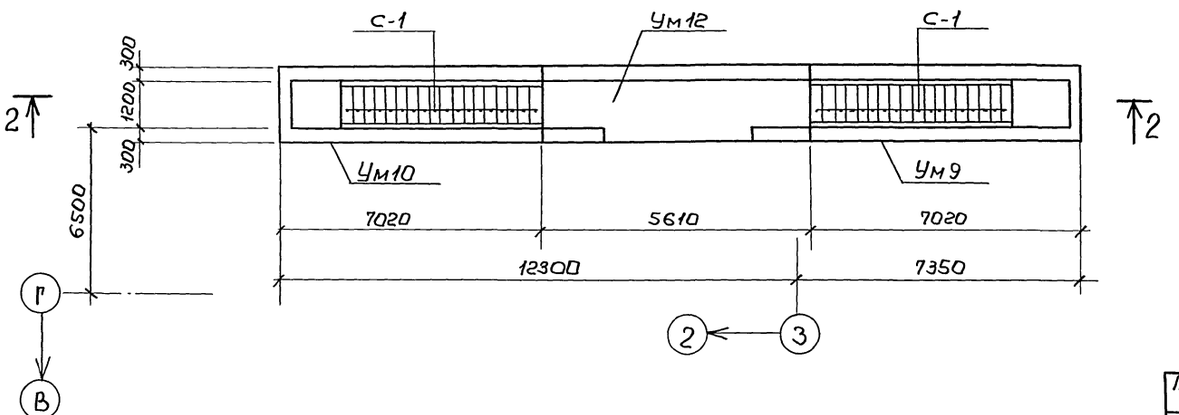

Спецификация к схемам расположения элементов фрагмента плана 5.

Марка поз.	Обозначение	Наименование	Кол	Масса ед.кг.	Примечание.
		Блоки железобетонные			
БТ1	ТДК-Н-7-75/2 в 3	БВС-IV-1,2x2.2а	6	4200	
БТ2	ТДК-Н-7-75/2 в 3	БВС-IV-1,2x2,2пв а	6	2600	
БТ3	ТДК-Н-7-75/2 в 3	БВС-II-2,2x2.4а	7	8000	
Б1	3.006-3. в II-3	Балка Б24-14,5	1	480	
		Плиты перекрытий			
П1	3006-3 в II-2	ПТ 36д-8	6	1550	
П2	ТПА-II-450-26484-КЖИ-П11д-8-1	П11д-8-1	3	270	
П3	1.141-1, в.7	П42-12	3	1490	
С-1	ТДК-Н-I-75/2 в.3	Ступень С-1	64	100	
		Перемычки			
ПР1	1.138-10 в1.	1ПР3-19.12.14	4	75	
ПР2	1.138-10 в.1	1пр28-20.25.22у	1	275	
		Фундаментные блоки			
ФБ1	ГОСТ 13579-78	ФБС-24.4.6-Т	6	1300	
ФБ2	ГОСТ 13579-78	ФБС-12.4.6-Т	2	640	
		Изделия соединительные			
* -60x6 ℓ=100	Б.4	-60x6, ℓ=100 ГОСТ 103-76	20		
* L50x5 ℓ=60	Б.4	L50x5. ℓ=60 ГОСТ 85509-72*	8		
		Участки монолитные			
Ум8	листы 26,27,58÷64	Ум8	1		
Ум9	Листы 28,65 ÷ 68	Ум9	1		
Ум10	Листы 28,65÷68	Ум10	1		
Ум11	Лист 69	Ум11	1		
Ум12	Лист 29	Ум12	1		

) Сталь марки ВСТ3пс6 по ГОСТ 380-71

Привязан				ТПА-II-450-264.84-КЖ-альбом I вып.2	
	Провер.	Азарова	Подпись	Склад материалов	Стадия: РП; Лист: 20; Листов:
	Исполн.	Михно	"		
	Рук.бр.	Коровецкая	"	Фрагмент плана 5. Схема расположения элементов на отм. -4.800 и 0.300. Вариант в сб. ж.б. конструкциях.	Госстрой СССР Киевский Промстройпроект.
	Нач.отд.	Савускан	"		
Инв.№	Гл.инж.пр.	Альшиц.	"		

Инв.№ подл. | Подпись и дата | Взам.инв.№

пров: Мая 26.6.89 г. конкр.

1-1

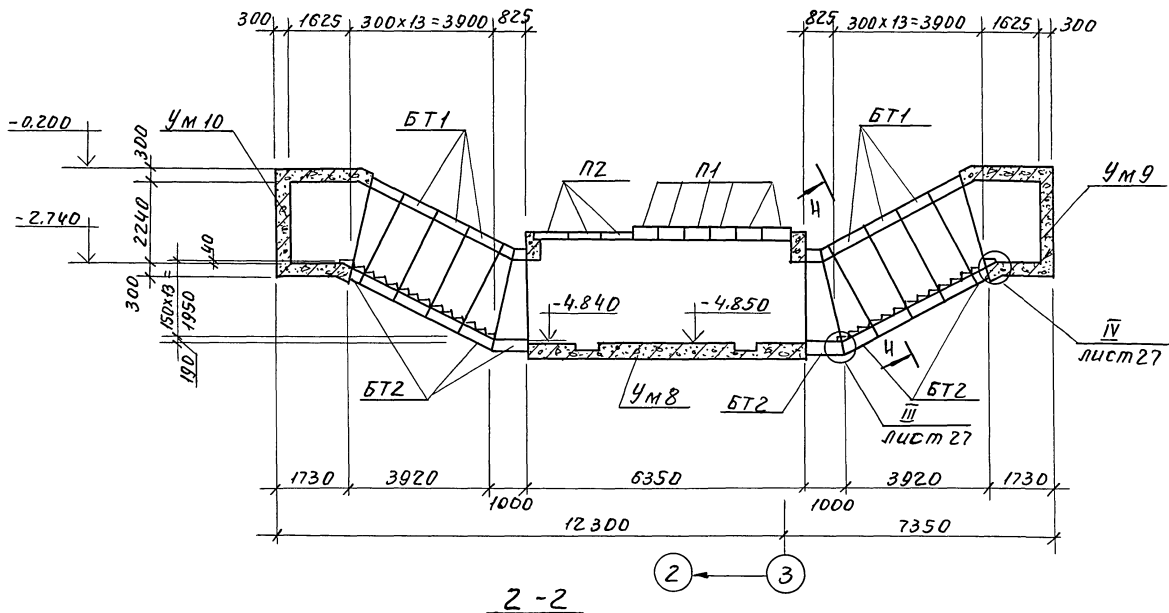

3-3

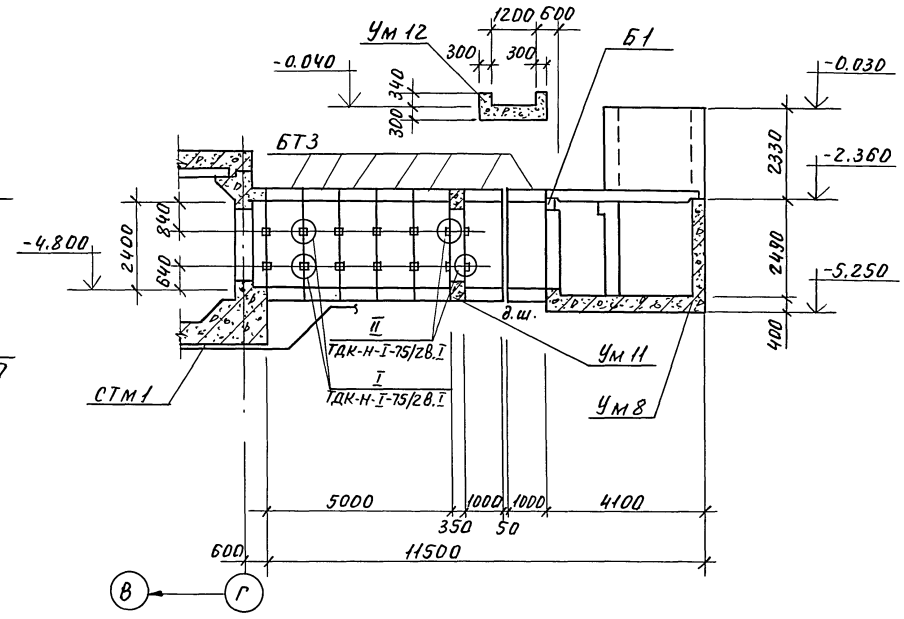

2-2

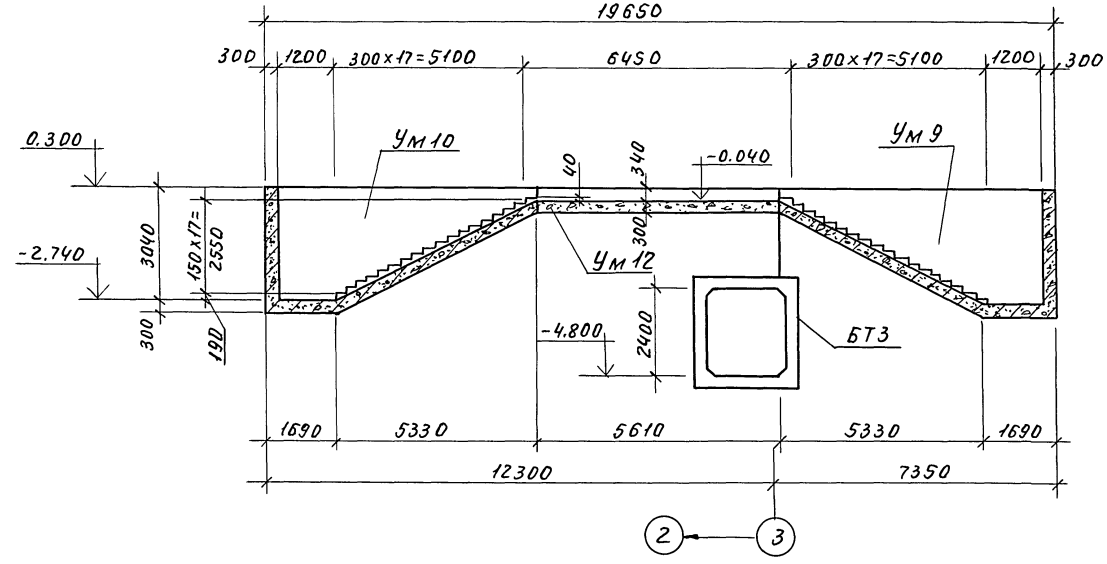

4-4

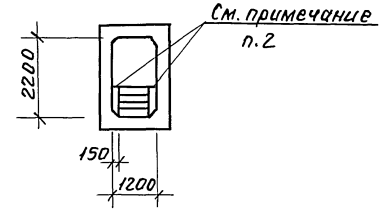

1. Ступени монтировать на слое свежеуложенного цементного раствора М100 толщ. 20мм.
2. Зазоры между ступенями заделать бетоном марки 200.

				ТПА-II-450-264.84-КЖ-альбом I вып.2			
Привязан				Склад материалов	Стадия	Лист	Листов
	Провер.	Азарова	подп.		РП	21	
	Исполн.	Михно	"				
	Рук.бр.	Хоровецкая	"	Фрагмент плана 5. Разрезы 1-1÷4-4. Вариант в сборных ж-б. конструкциях	Госстрой СССР Киевский Промстройпроект		
	Нач.отд.	Савускан	"				
Инв.№	Гл.инжпр.	Альшиц	"				

Инв.№ подл. | Подп. и дата | Взам.инв.№

Пров. [signature] 26.6.89 Коп.Петрук

20132-02 36

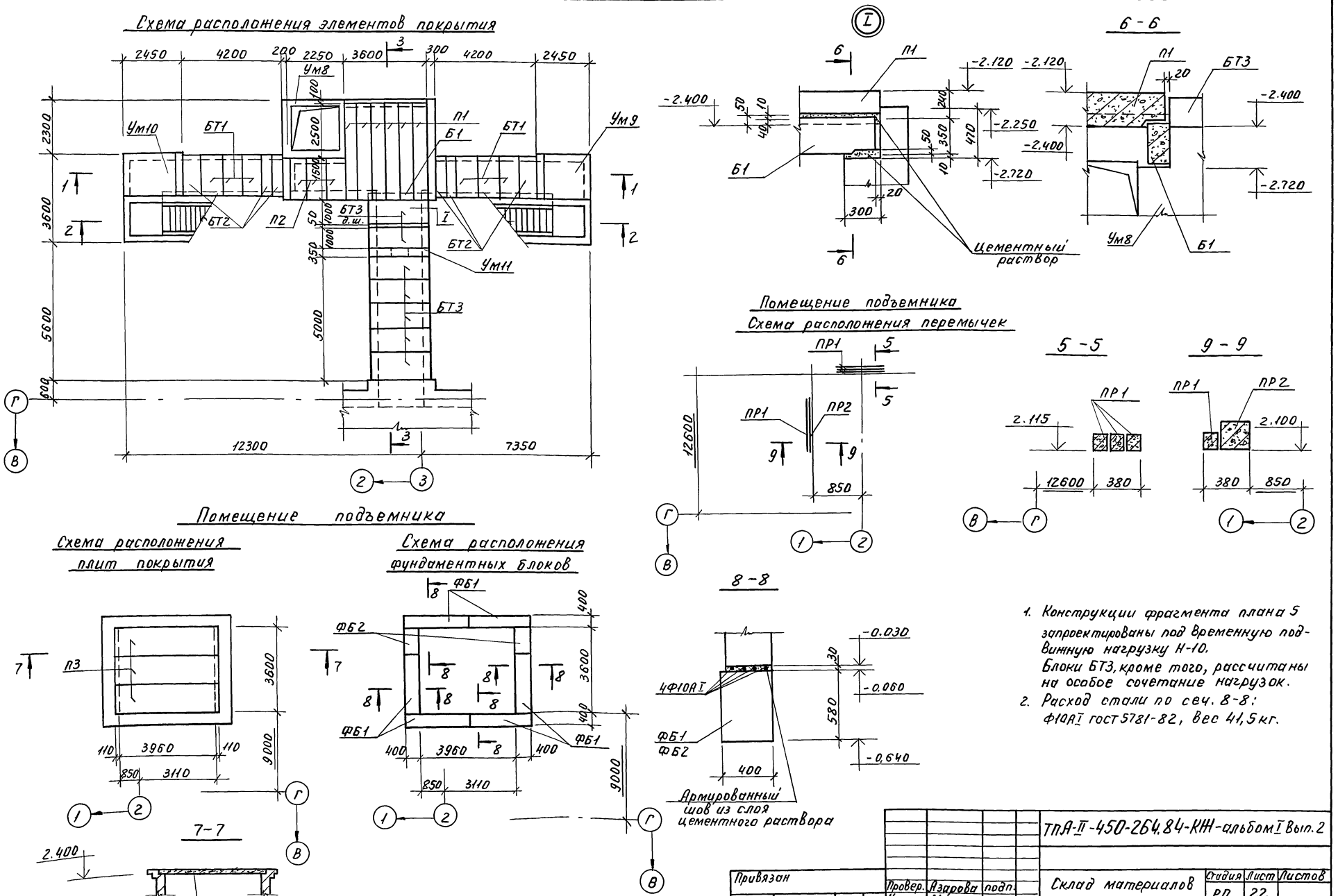

1. Конструкции фрагмента плана 5 запроектированы под временную подвижную нагрузку Н-10.
Блоки БТ3, кроме того, рассчитаны на особое сочетание нагрузок.
2. Расход стали по сеч. 8-8: Ф10АI ГОСТ 5781-82, вес 41,5 кг.

Привязан	Провер.	Азарова	подп.	ТПА-II-450-264.84-КЖ-альбом I Вып. 2	
	Исполн.	Михно	"	Склад материалов	Стадия: РП; Лист: 22; Листов:
	Рук. бр.	Хоровецкая	"	Фрагмент плана 5. Схема расположения элементов покрытия, перемычек, фундаментных блоков. Вариант в сб.-жб. конструкциях	Госстрой СССР Киевский Промстройпроект
Инв. №	Нач. отд.	Савускан	"		
	Гл. инж. пр.	Альшиц	"		

20132-02 37

Инв. № подл. | Подп. и дата | Взам. инв. №

Пров. [signature] 26.6.89г Коп. Петрук

Схема расположения элементов на отм. -4.800

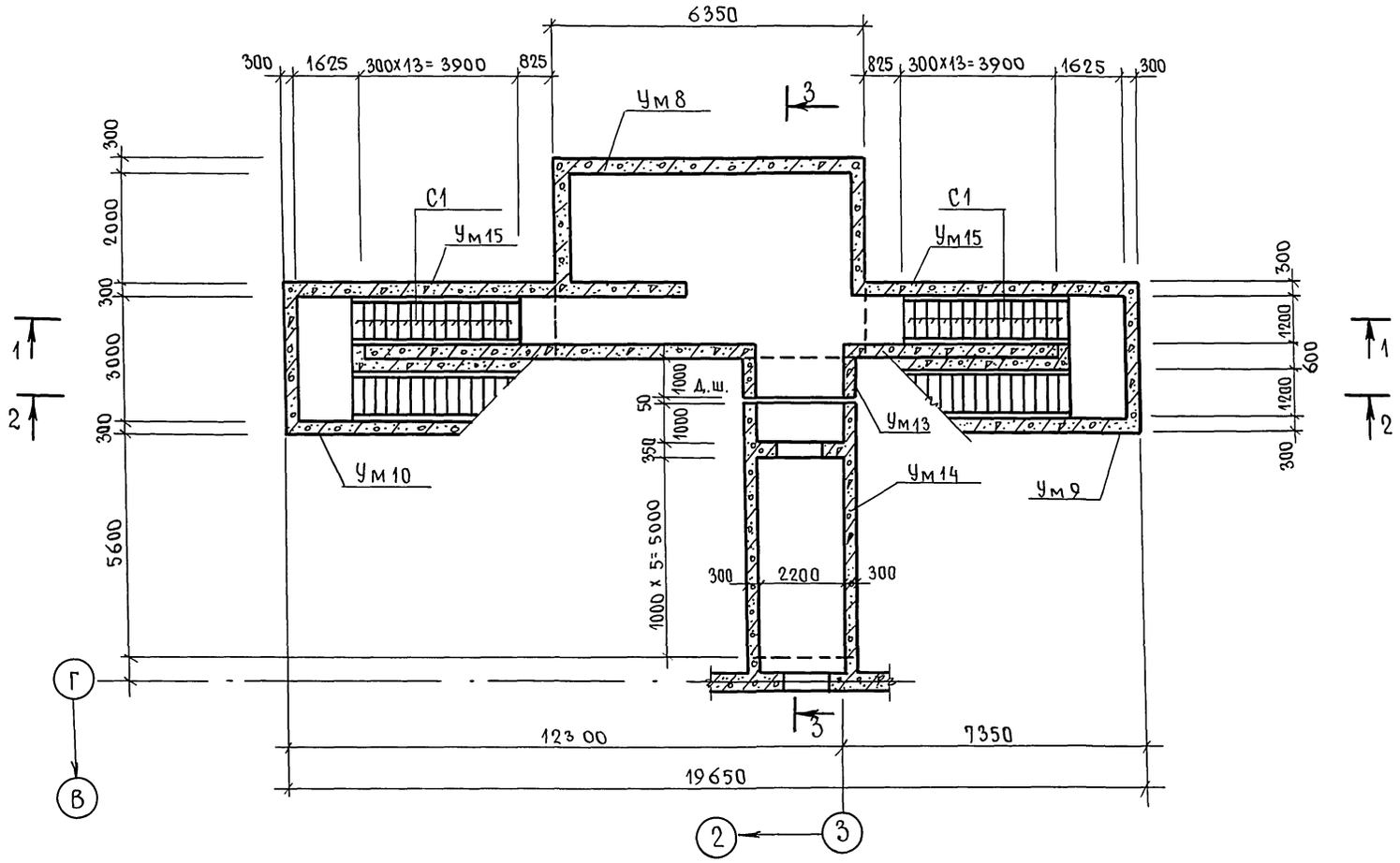

Схема расположения элементов на отм. 0.300

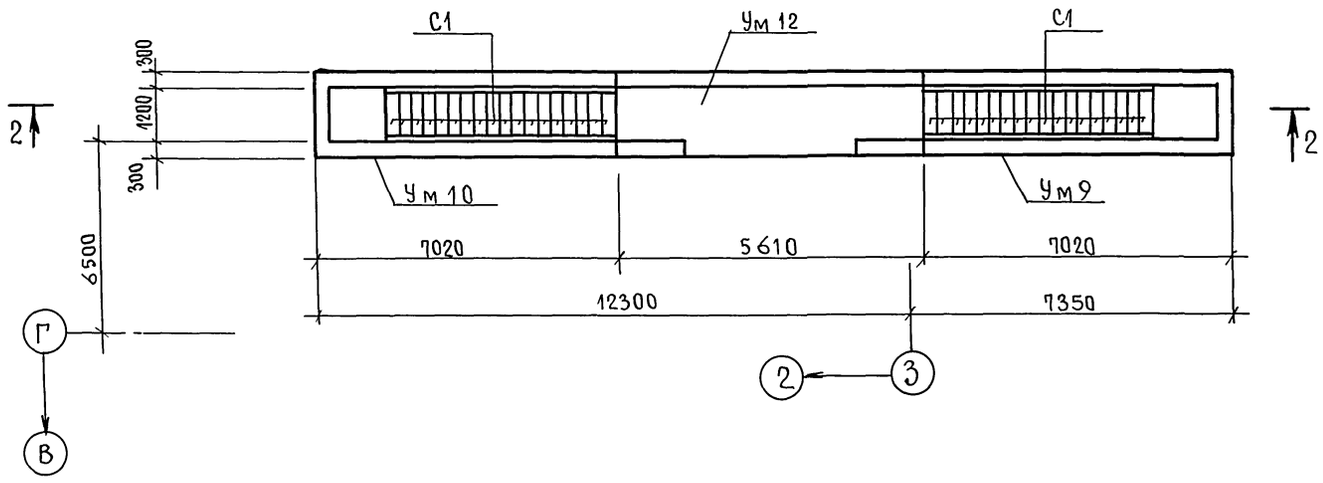

Спецификация к схемам расположения элементов фрагмента плана 5

Марка поз.	Обозначение	Наименование	Кол.	Масса ед. кг	Примечание
Б1	3.006-3 в.II-3	Балка Б24-14,5	1	480	
		Плиты перекрытий			
П1	3.006-3 в.II-2	ПТ 36д-8	6	1550	
П2	ТПА-II-450-264.84 КЖИ-П11д-8-1	П11д-8-1	3	270	
П3	1.141-1 в.7	П42-12	3	1490	
С1	1,055,1-1 в.1	Ступень ЛС11-Б	64	110	
		Перемычки			
ПР1	1.138-10 в1	1ПР3-19,12.14	4	75	
ПР2	1.138-10 в.1	1ПР28-20,25,22у	1	275	
		Фундаментные блоки			
ФБ1	ГОСТ 13579-78	ФБС-24.4.6-7	6	1300	
ФБ2	ГОСТ 13579-78	ФБС-12.4.6-7	2	640	
		Участки монолитные			
Ум8	Листы 26,27,58÷64	Ум8	1		
Ум9	Листы 28,65÷68	Ум9	1		
Ум10	Листы 28,65÷68	Ум10	1		
Ум12	Лист 29	Ум12	1		
Ум13	Листы 70,71	Ум13	1		
Ум14	Листы 70,71	Ум14	1		
Ум15	Листы 29,72,73	Ум15	2		

Инв. № подл. | Подпись и дата | Взам. инв. №

Привязан

Инв. №

Провер.	Азарова
Исполн.	Михно
Рук. бр.	Хоровецкая
Нач. отд.	Савускан
Гл. инж. пр.	Альшиц

ТП А-II-450-264.84 - КЖ-альбом I вып. 2

Склад материалов

Стадия	Лист	Листов
РП	23	

Фрагмент плана 5. Схема расположения элементов на отм. -4.800 и 0,300. Вариант в монолитных ж.б. конструкциях

Госстрой СССР Киевский Промстройпроект

20132-02 38

Пров. Марк 5.10.87г Коп. [illegible]

1-1

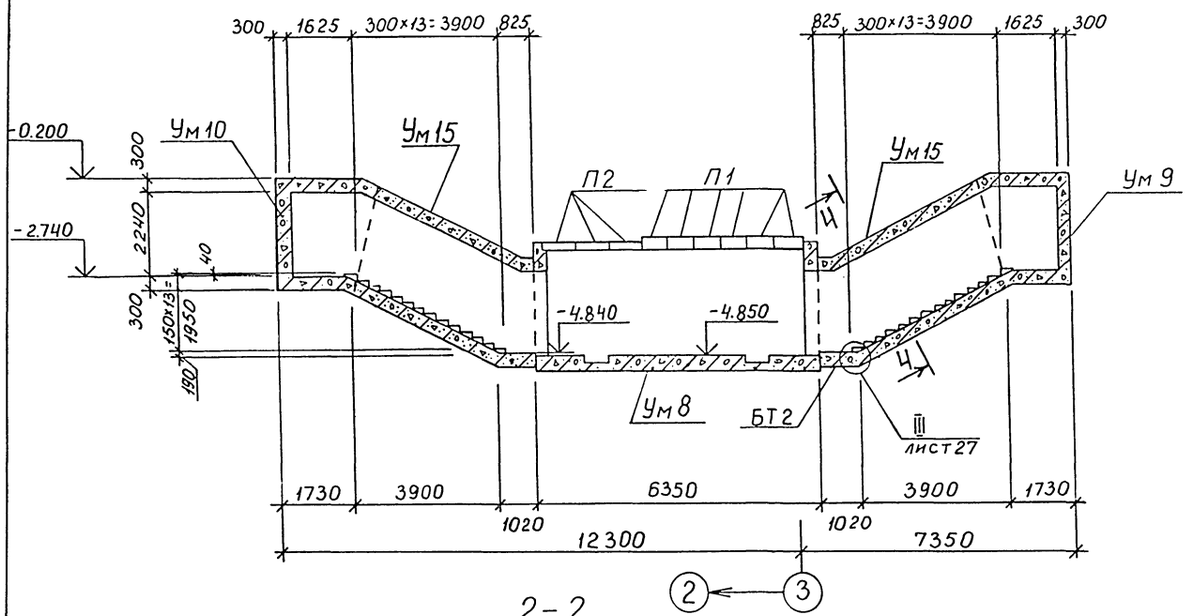

3-3

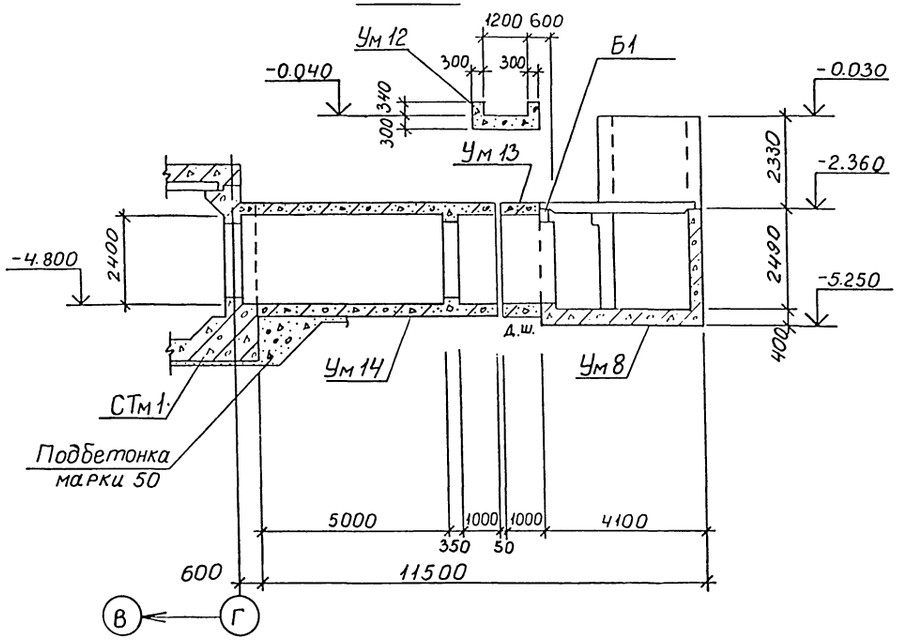

2-2

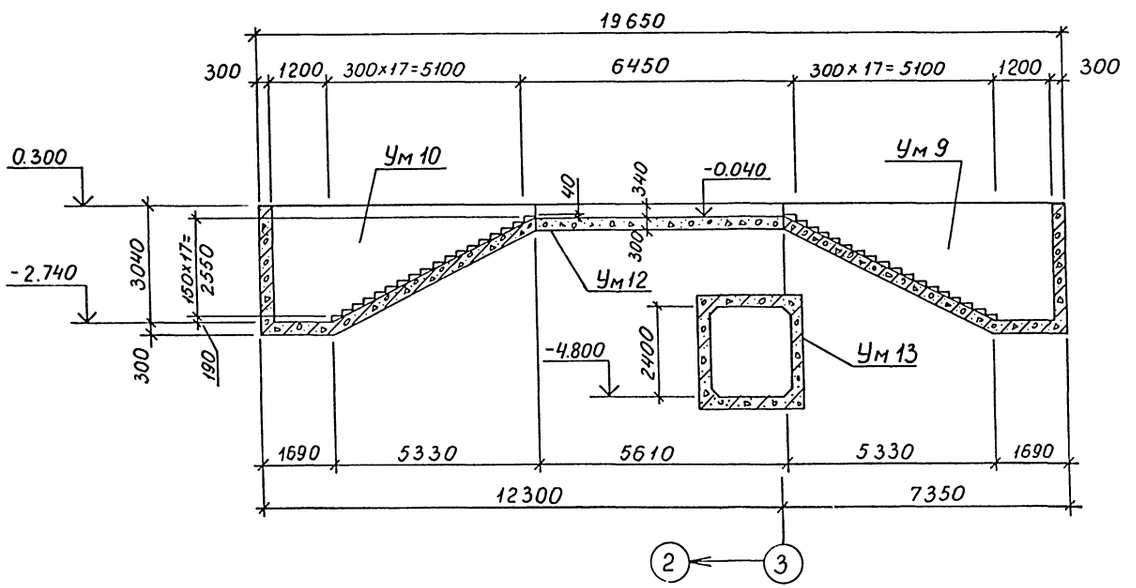

4-4

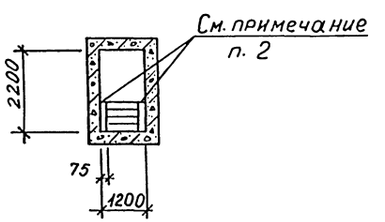

1. Ступени монтировать на слое свежеуложенного цементного раствора М100 толщ. 20мм.
2. Зазоры между ступенями заделать бетоном марки 200.

Привязан			ТПА-II-450-264.84-КЖ-альбом I вып.2		
	Провер.	Азарова	Склад материалов	Стадия	Лист	Листов
	Исполн.	Михно		РП	24	
	Рук. бр.	Хоровецкая	Фрагмент плана 5. Разрезы 1-1÷4-4. Вариант в монолитных ж.б. конструкциях	Госстрой СССР Киевский Промстройпроект	
	Нач. отд.	Собуская			
	Гл. инж. пр.	Альшиц			
Инв. №					

Инв. № подл. | Подпись и дата | Взам. инв. №

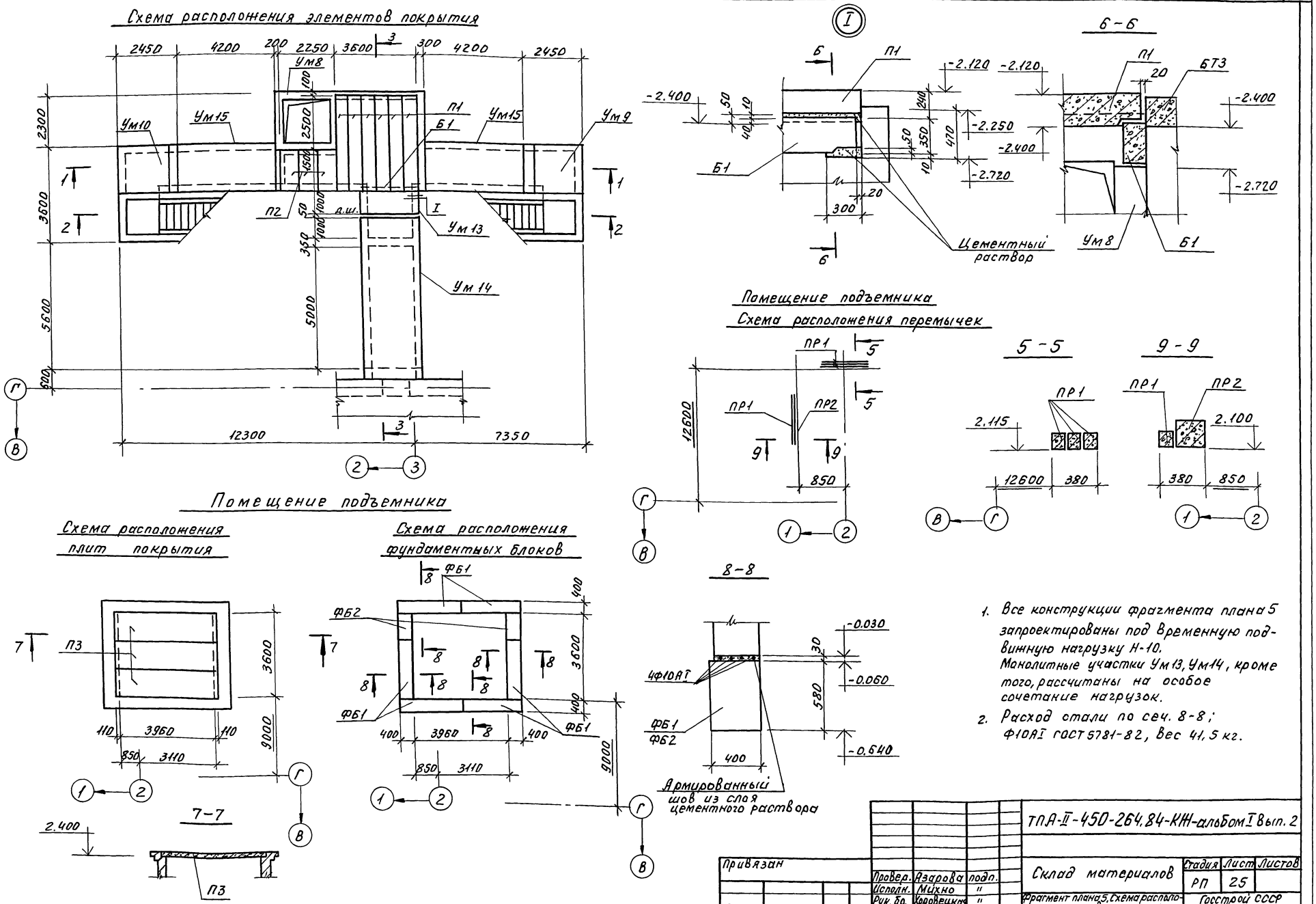

1. Все конструкции фрагмента плана 5 запроектированы под временную подвижную нагрузку Н-10. Монолитные участки Ум13, Ум14, кроме того, рассчитаны на особое сочетание нагрузок.
2. Расход стали по сеч. 8-8; Ф10АI ГОСТ 5781-82, Вес 41,5 кг.

Привязан				ТПА-II-450-264.84-КЖ-альбом I вып. 2			
	Провер.	Азарова	подп.	Склад материалов	Стадия	Лист	Листов
	Исполн.	Михно	"		РП	25	
	Рук. бр.	Хоровецкая	"	Фрагмент плана 5. Схема расположения элементов покрытия перемычек, фундаментных блоков, вариант в монолитных ж.б. конструкциях.	Госстрой СССР Киевский Промстройпроект		
Инв. №	Нач. отд.	Савускан	"				
	Гл. ин. пр.	Альшиц	"				

Инв. № подл. | Подп. и дата | Взам. инв. №

Пров. [signature] 26.6.89 Коп. Петрук

20132-02 40

Ум 8

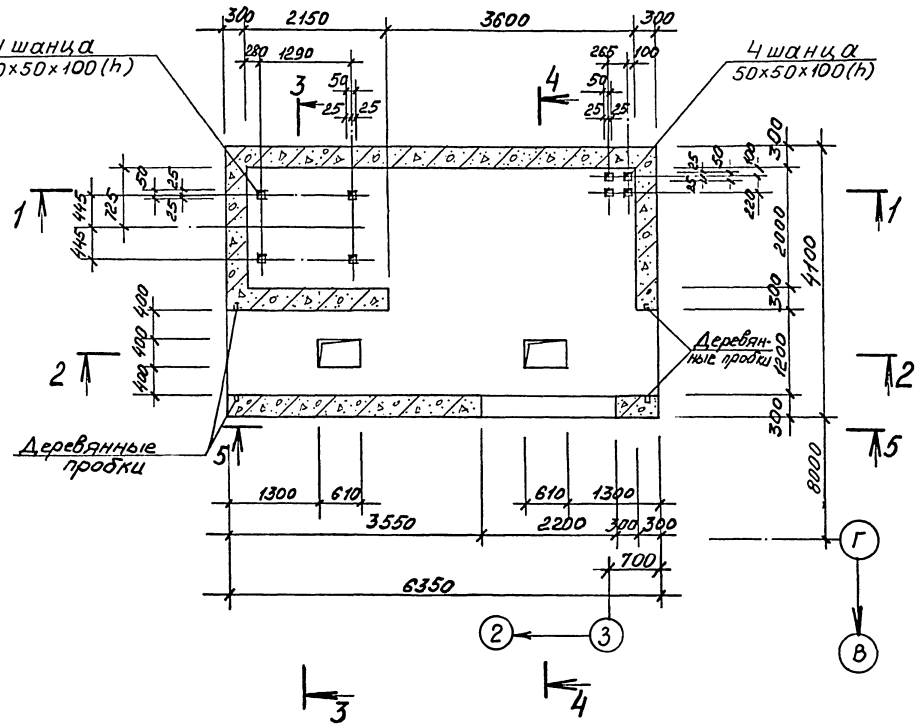

План на отм. 0,000

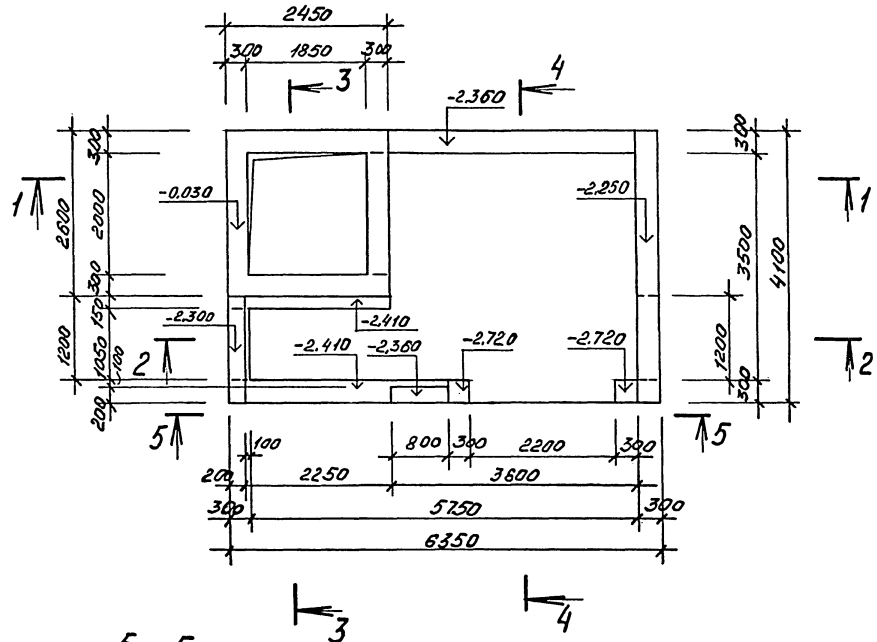

4 - 4

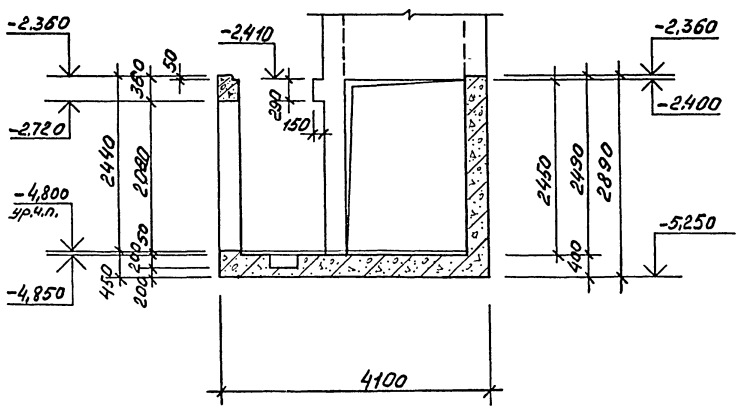

5 - 5

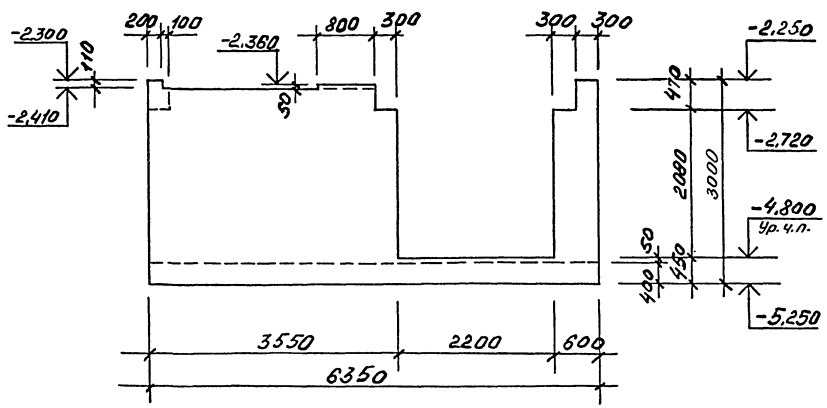

Привязан				ТП А-II-450-264.84-КЖ-альбом I вып.2	
	Провер.	Азарова		Склад материалов	Стадия: РП; Лист: 26; Листов:
	Исполн.	Мухно			
	Рук. бр.	Коровецкая		Ум8. Опалубка. План на отм. 0,000. Разрезы 4-4, 5-5.	Госстрой СССР Киевский Промстройпроект
Инв. №	Нач. отд.	Собуский			
	Гл. инж. пр.	Альшиц			

Инв.№ подл. | Подпись и дата | Взам.инв.№

1-1

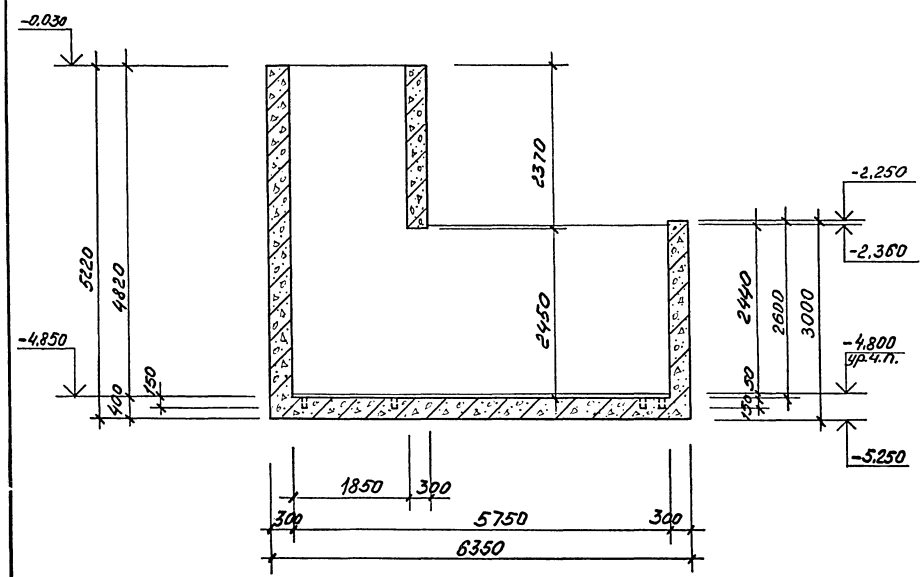

2-2

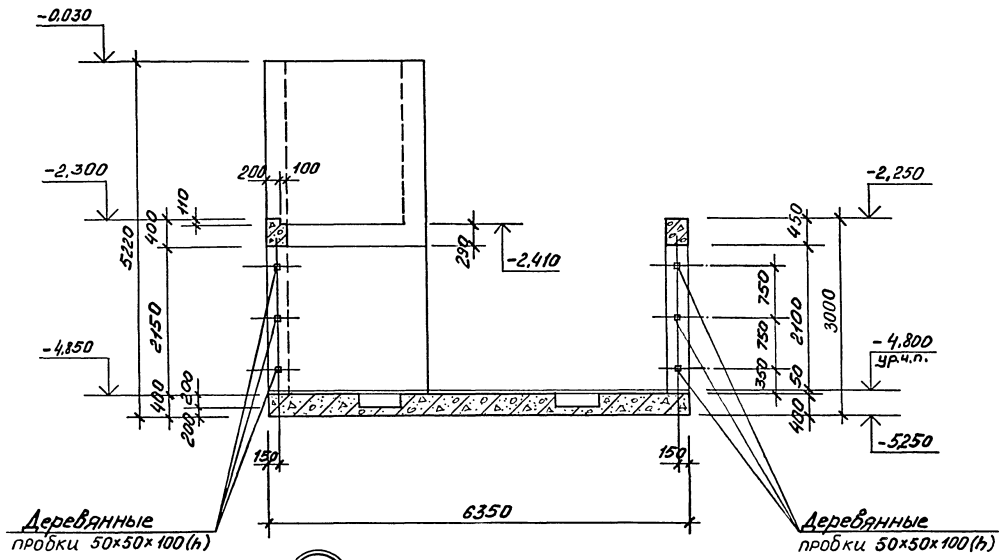

3-3

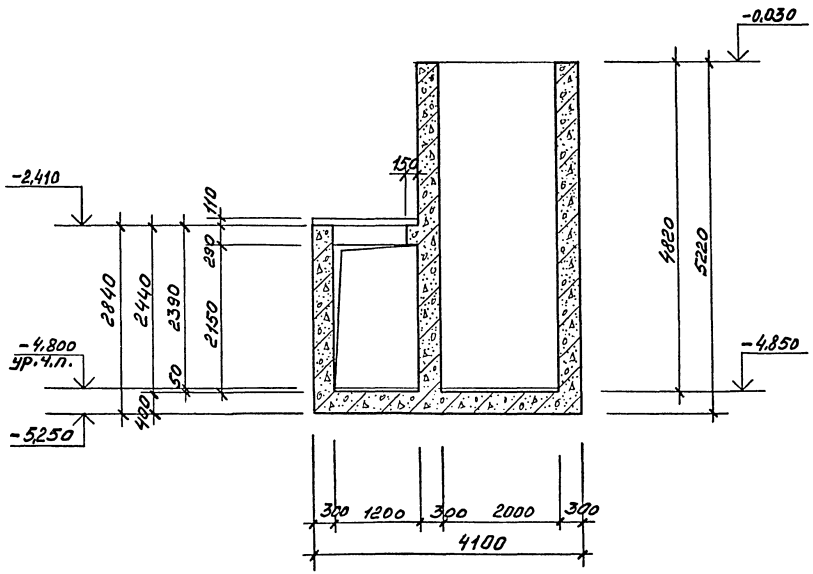

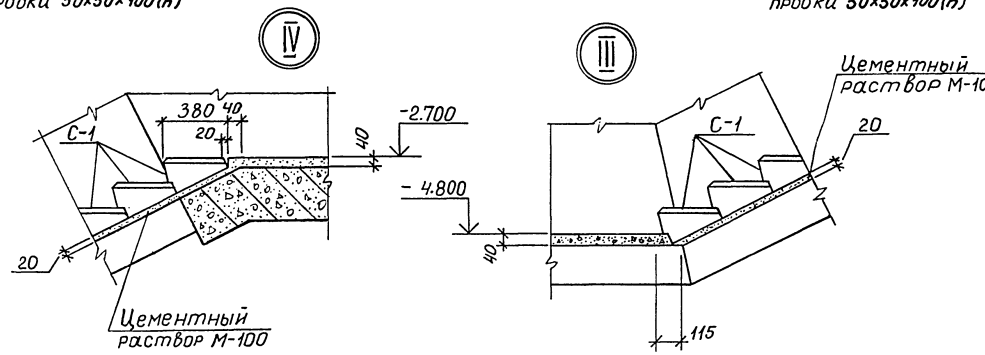

Привязан				ТПА-II-450-264.84-КЖ-альбом I вып. 2	
				Склад материалов	Стадия: РП; Лист: 27; Листов:
	Гл. инж. пр.	Альшиц		Утв. Опалубка. Разрезы 1-1-3.3.	Госстрой СССР Киевский Промстройпроект
Инв. №	Нач. отд.	Сабускан			
	Рук. бр.	Хорошецкая			
	Испол.	Михно			
	Провер.	Азарова			

Инв. № подл. | Подпись и дата | Взам. инв. №

Ум 9
Ум 10 (зеркально Ум 9)

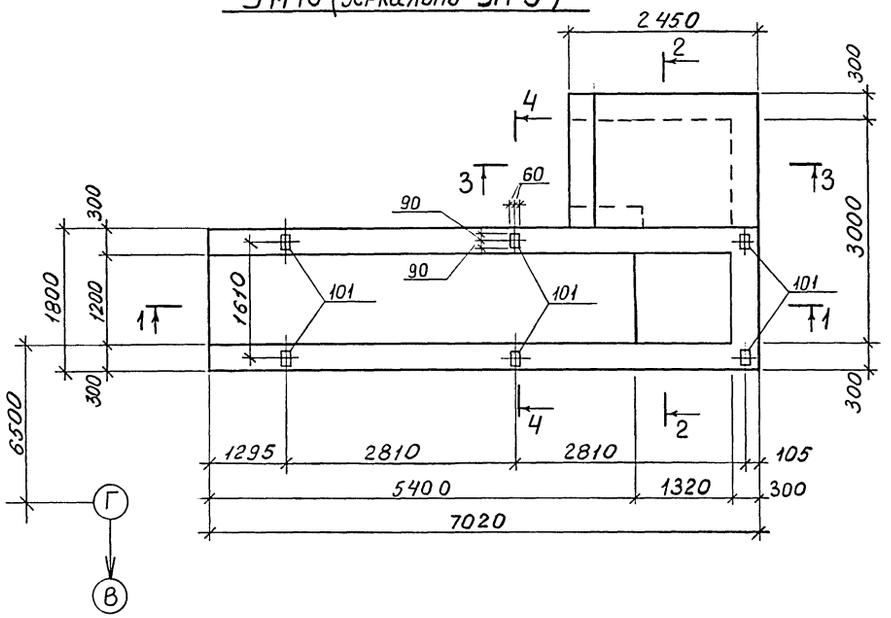

2-2

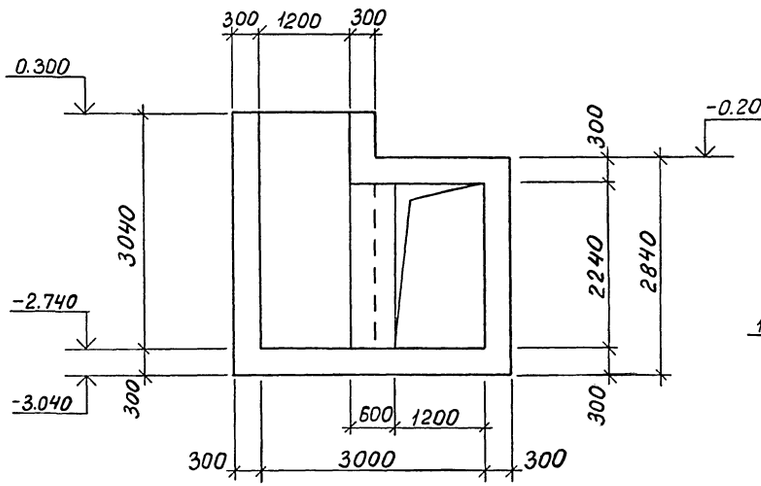

4-4

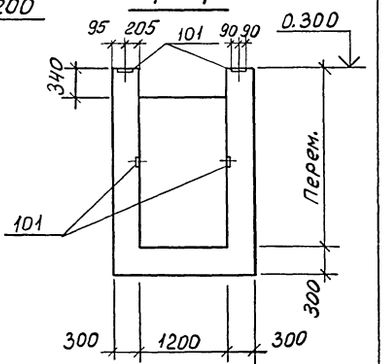

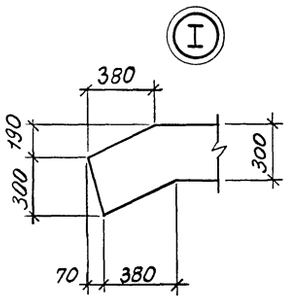

1-1

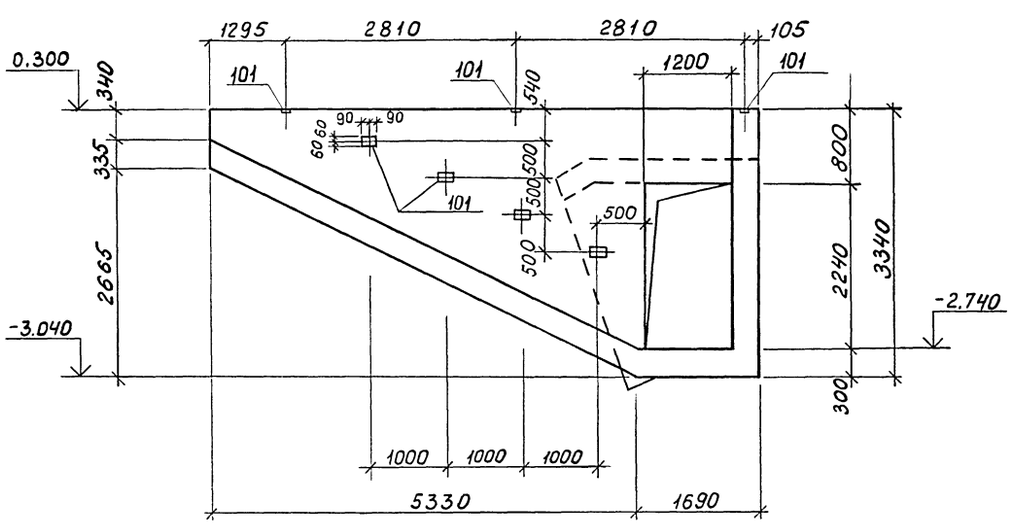

3-3

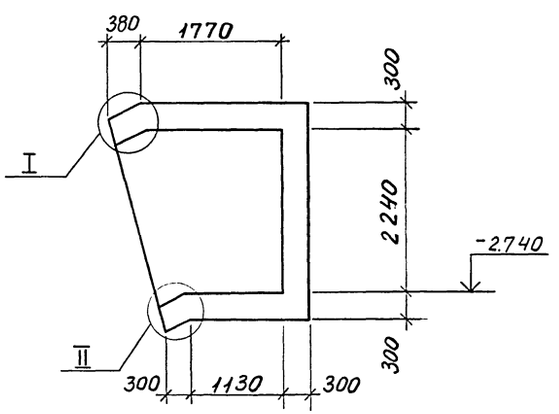

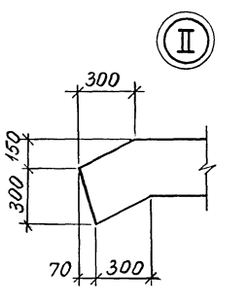

Привязан			ТПА-II-450-26.84 -КЖ- альбом I вып. 2		
	Провер.	Азарова	Склад материалов	Стадия	Лист	Листов
	Исполн.	Михно		РП	28	
	Рук. бр.	Хородецкая	Участки монолитные Ум9, Ум10. Опалубка.	Госстрой СССР Киевский Промстройпроект		
	Нач. отд.	Собуская				
Инв. №	Гл. инж. пр.	Альшиц				

Инв. № подл. | Подпись и дата | Взам. инв. №

Ум 15

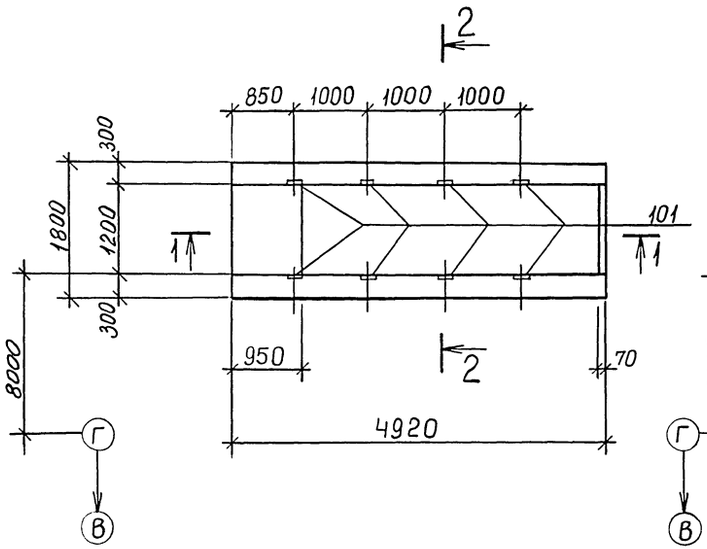

Ум 12

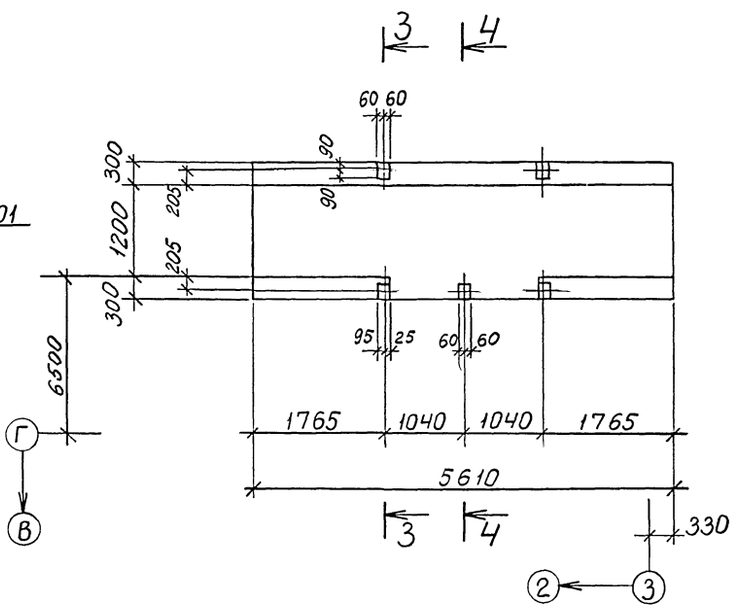

Спецификация к Ум 12.

Формат	Зона	Позиц.	Обозначение	Наименование	Кол-во	Примечание
				Сборочные единицы		
		101	3.400-6/76	Изделие закладное МИ-18	5	
				Материалы		
				Бетон марки 300		4 м³

1-1

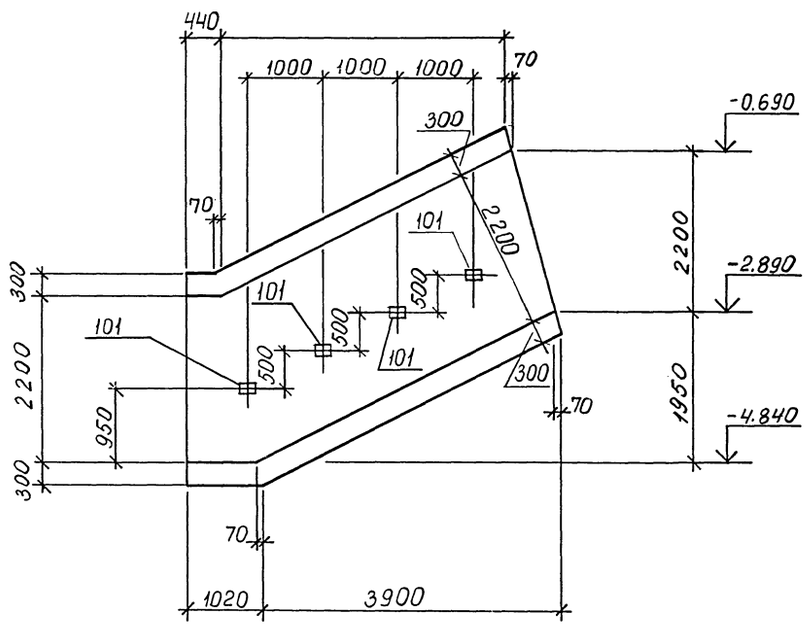

2-2

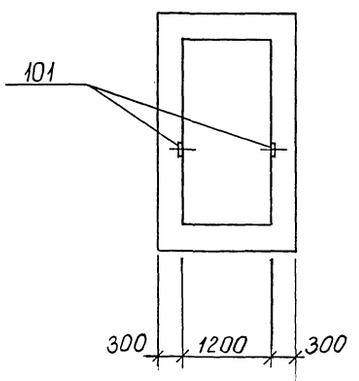

3-3

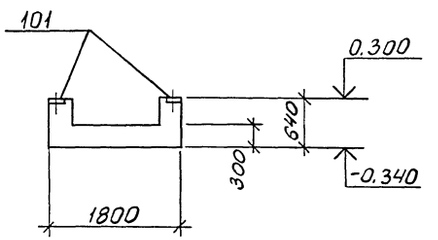

4-4

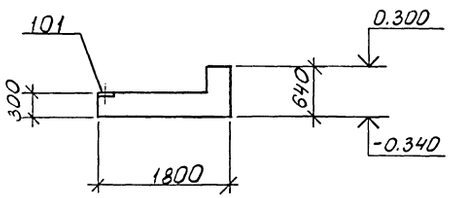

Инв. № подл. | Подпись и дата | Взам. инв. №

Привязан			ТП А-II-450-26.84-КЖ-альбом I вып. 2		
	Провер.	Азарова	Склад материалов	Стадия: РП	Лист: 29
	Испол.	Михно			Листов:
	Рук. бр.	Хоровецкая	Участки монолитные Ум 12, Ум 15. Опалубка.	Госстрой СССР Киевский Промстройпроект	
Инв. №	Нач. отд.	Савуская			
	Гл. инж. пр.	Альшиц			

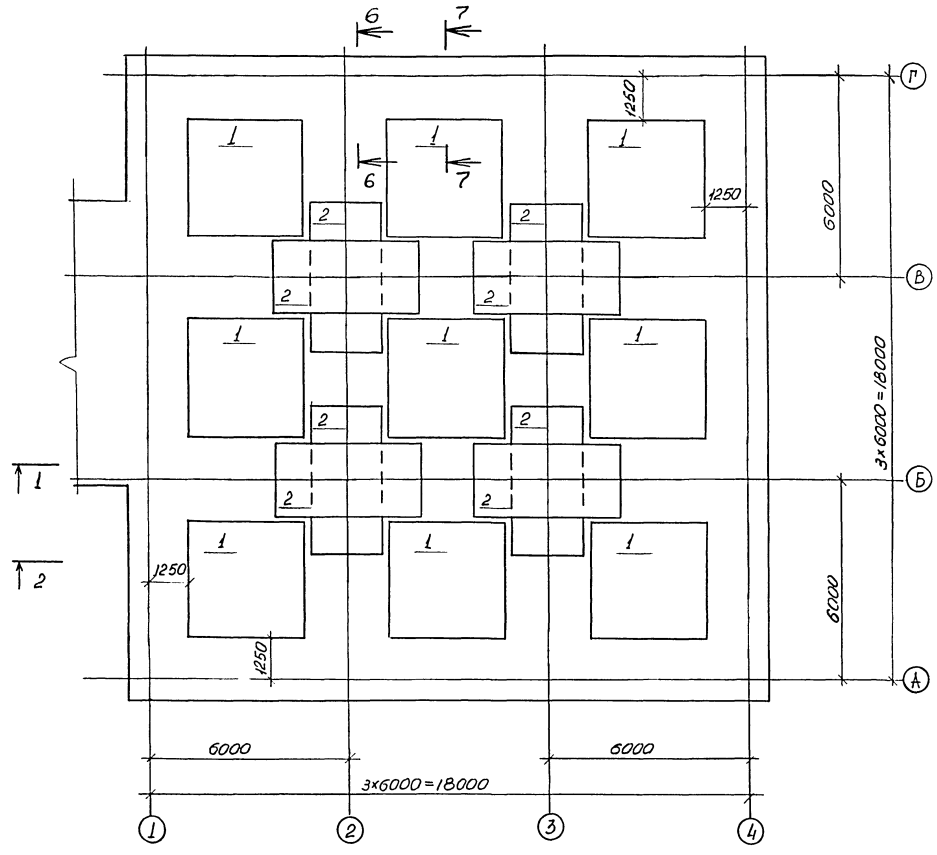

1 - 1

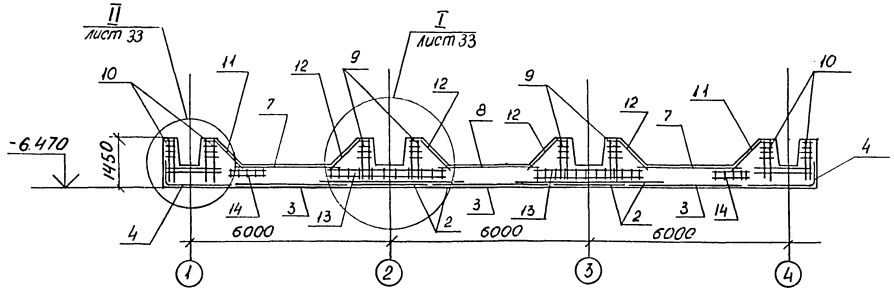

Спецификация элементов монолитной конструкции

Формат	Зона	Позиц.	Обозначение	Наименование	Кол-во	Примечание
				Фм1		
				Сборочные единицы и детали.		
		9	У-01-02/80 вып.5	Каркас пространственный КП-35	4	
		10	У-01-02/80 вып.5	то же КП-42	32	
		13	У-01-02/80 вып.5	" КП-21	4	
		14	У-01-02/80 вып.5	" КП-28	20	
		1	У-01-02/80 вып.5	Сетка арматурная С-25	9	
		2	У-01-02/80 вып.5	то же С-31	8	
		3	У-01-02/80 вып.5	" С-14	12	
		4	У-01-02/80 вып.5	" С-27	36	
		5	У-01-02/80 вып.5	" С-3	24	
		6	У-01-02/80 вып.5	" С-2	12	
		7	У-01-02/80 вып.5	" С-35	8	
		8	У-01-02/80 вып.5	" С-32	4	
		11	У-01-02/80 вып.5	" С-44	24	
		12	У-01-02/80 вып.5	" С-40	16	
				Детали		
				ФI2AIII ГОСТ 5781-82		
Б.Ч.		15	лист 31	l= 3050	96	
Б.Ч.		16*	лист 31	l=950	205	Ф/12 кл. 30Н
Б.Ч.		16*	лист 31	l=950	295	Ф/3 кл. 30Н
Б.Ч.		17	лист 31	ФБАI ГОСТ 5781-82	239,6	п.м
		101	03.005-5 вып.1	Изделие закладное КПК-1 Д=133, l=2200	1	
				Материал		
				Бетон марки 300		343,4 м³

Привязан

Инв. №

Провер.	Хоровецкая	
Испол.	Славинская	
Рук. бр.	Хоровецкая	
Нач. отд.	Собуский	
Гл. инж. пр.	Альшиц	

ТПА-II-450-264.84-КЖ-альбом I вып. 2

Склад материалов

Стадия	Лист	Листов
РП	30	

Днище подвала Фм1. Армирование. План нижних сеток.

Госстрой СССР Киевский Промстройпроект

Инв. № подл. | Подпись и дата | Взам. инв. №

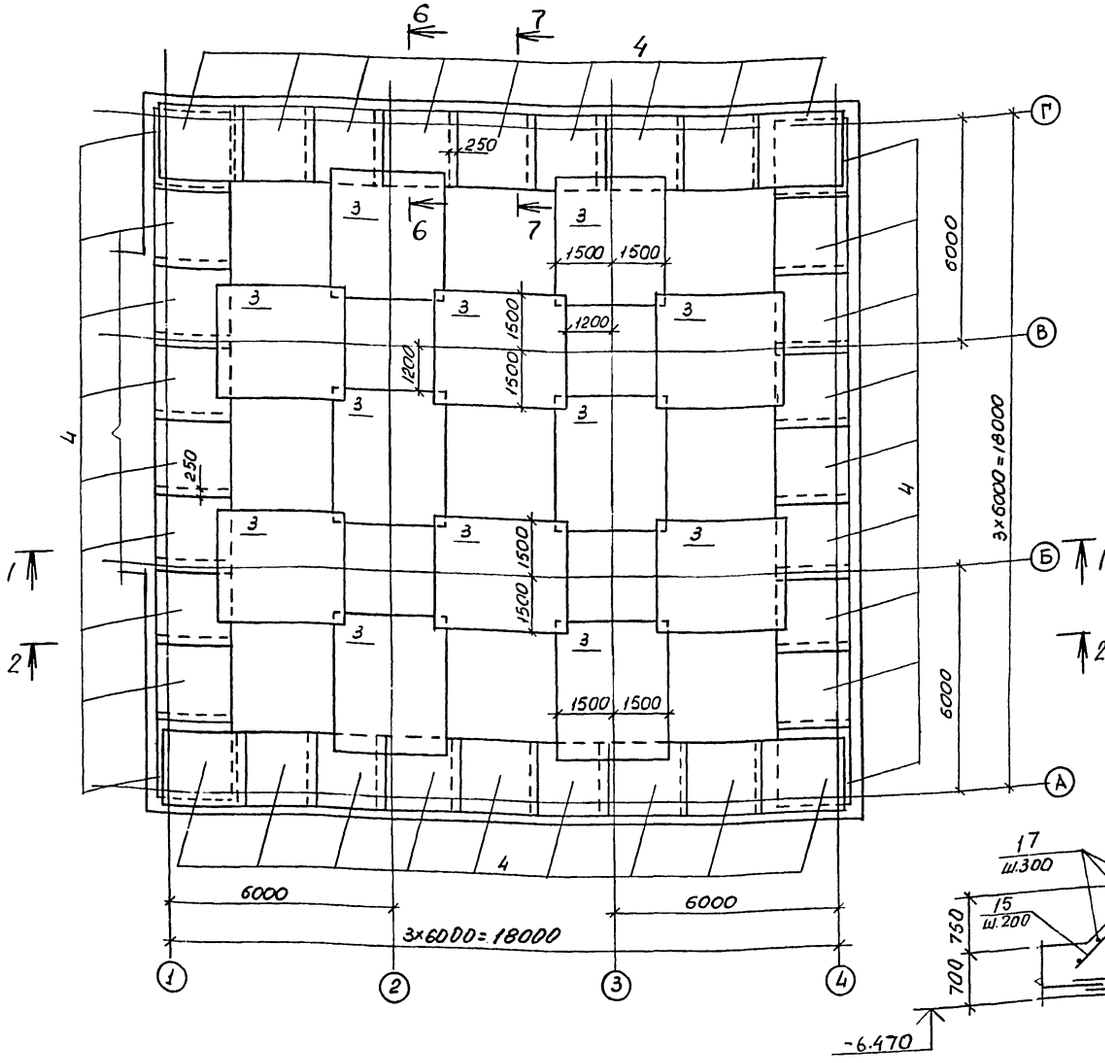

План выпусков из плиты днища Фм1 для 1,2 климатических зон.

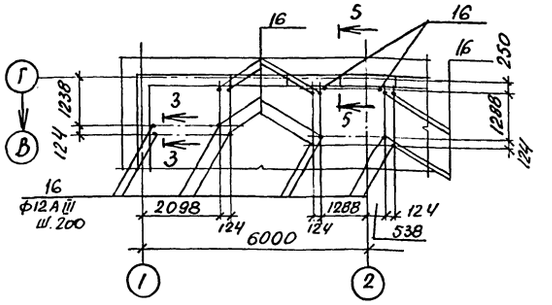

5 - 5

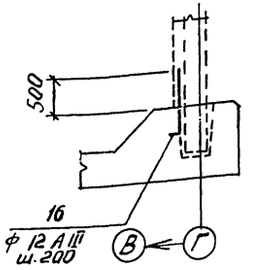

План выпусков из плиты днища Фм1 для 3, 4 климатических зон.

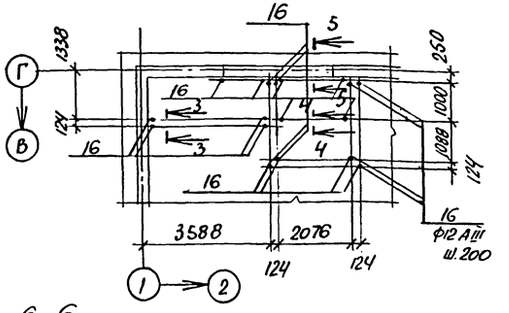

Ведомость деталей

Поз.	Эскиз
15	1150, 700, 1200
16	100, 850

6 - 6

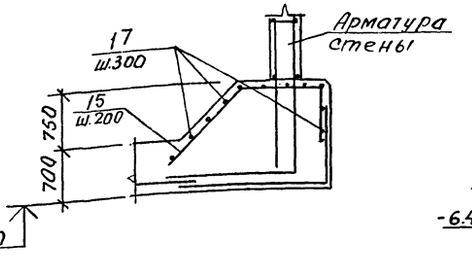

7 - 7

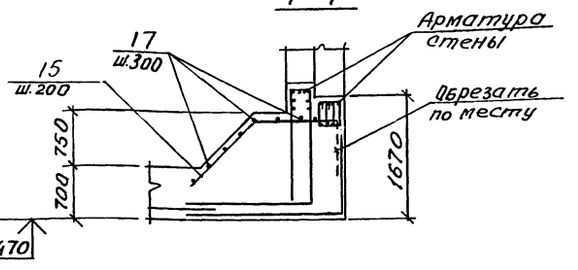

1. Бетонирование днища Фм1 выполнять после установки каркасов монолитных стен см. листы 34÷43.
2. Сетки поз. 12 при укладке согнуть по месту.

ВЕДОМОСТЬ РАСХОДА СТАЛИ НА ЭЛЕМЕНТ.КГ

Марка элемента	Изделия арматурные										Изделия закладные								Всего	Общий расход
	Арматура класса										Прокат марки									
	A I				A III					Всего	ВСт2сп	ВСт3сп								
	ГОСТ 5781-82				ГОСТ 5781-82						ГОСТ 5781-82	ГОСТ 82-76*								
	ф6	ф8	ф10	Итого	ф10	ф12	ф14	ф20	Итого		t≥-40° / 3...14	Итого	-10÷-20	-12÷-270	-10÷-330	-6÷-230	Итого			
Фм1(1,2 клим.зон)	340	1300	690	2330	2819	3375	2984	2061	11239	13569	28,0	28,0	3,0	5,4	7,3	12,6	28,3		56,3	13625,3
Фм1(3,4 клим.зон)	340	1300	690	2330	2819	3451	2984	2061	11315	13645	28,0	28,0	3,0	5,4	7,3	12,6	28,3		56,3	13701,3

Привязан

Инв. №

Пров.	Рудникова	
Операт.	Рудникова	
Провер.	Хоробицкая	
Исполн.	Словинская	
Рук. бр.	Хоровец	
Нач. отд.	Садуская	
Гл. инж. пр.	Алышиц	

ТП А-II-450-264.84-КЖ-альбом I вып. 2

Склад материалов

Стадия	Лист	Листов
РП	31	

Днище подвала Фм1. Армирование. План дополнительных нижних сеток.

Госстрой СССР Киевский Промстройпроект

Инв. № подл. | Подпись и дата | Взам. инв. №

План верхних сеток Фм1 (для 1 и 2 климатических зон)

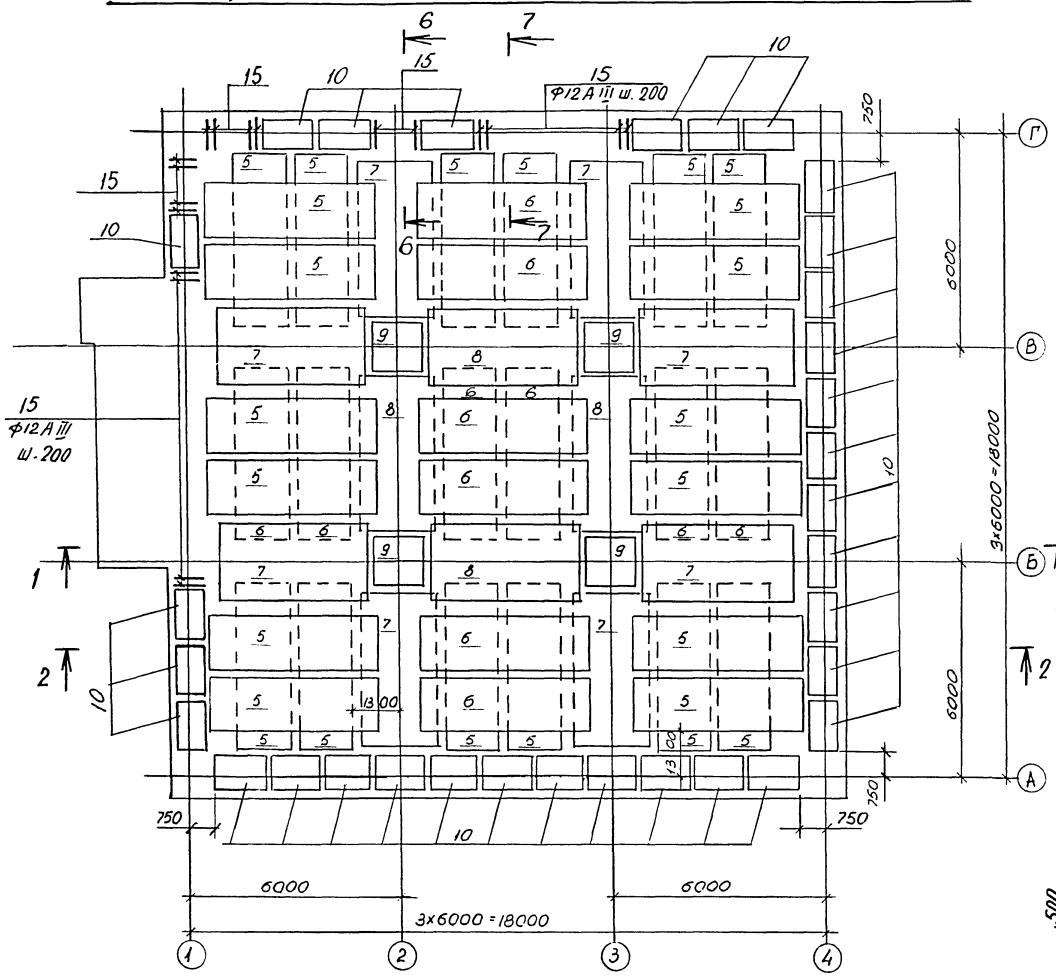

План верхних сеток Фм1 для 3,4 климатических зон.

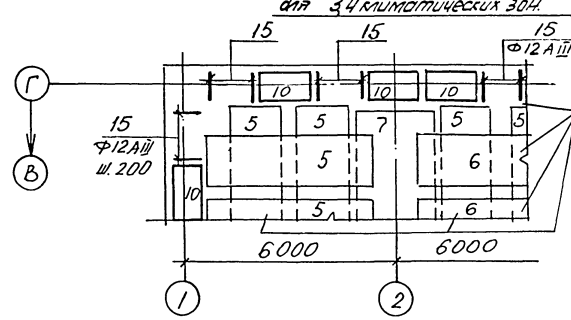

Остальную часть смотрите план верхних сеток для 1 и 2 климатических зон.

План выпусков из плиты днища Фм1 для 1,2 климатических зон.

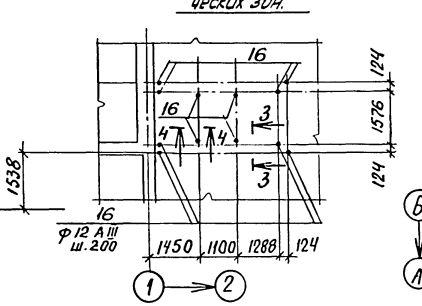

План выпусков из плиты днища Фм1 для 3,4 климатических зон.

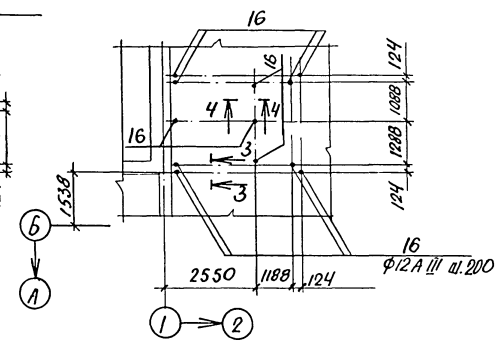

3 - 3

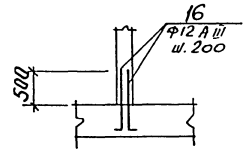

4 - 4

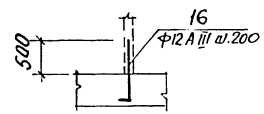

2 - 2

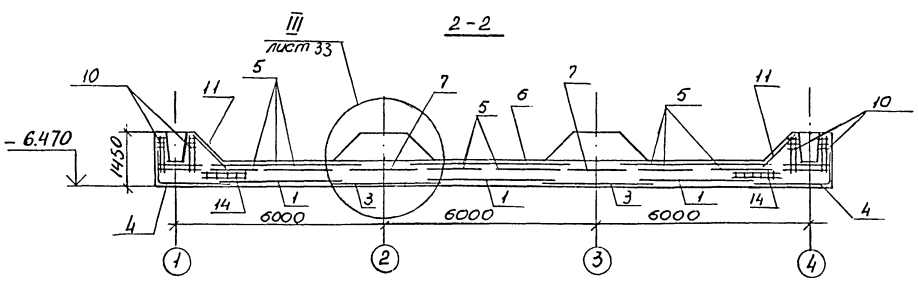

Привязан				ТП А-II·450-264.84 - КЖ - альбом I вып. 2	
	Провер.	Хоровецкая		Склад материалов	Стадия: РП; Лист: 32; Листов:
	Исполн.	Славинская		Днище подвала Фм1. Армирование. План верхних сеток.	Госстрой СССР Киевский Промстройпроект
	Рук. гр.	Хоровецкая			
	Нач. отд.	Савускан			
Инв. №	Гл. инж. пр.	Альшиц			

Инв. № подл. | Подпись и дата | Взам. инв. №

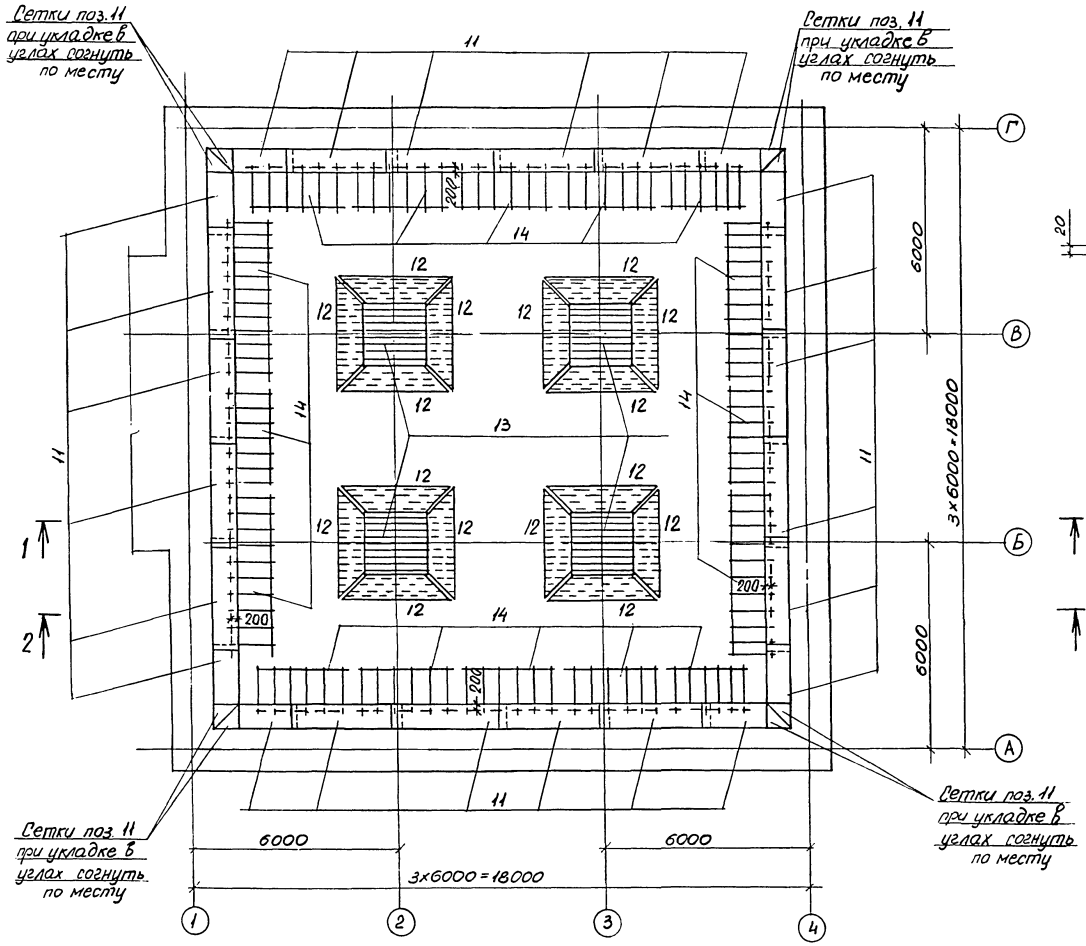

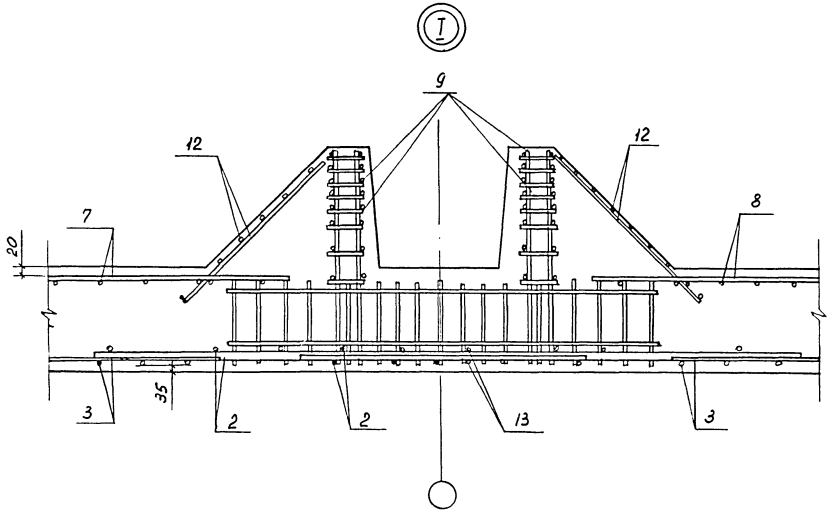

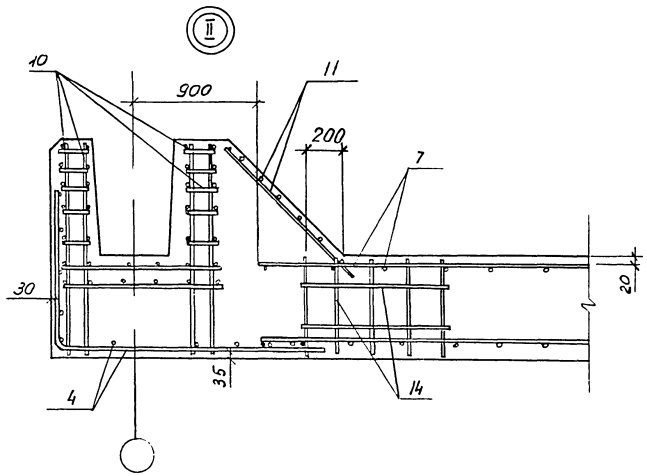

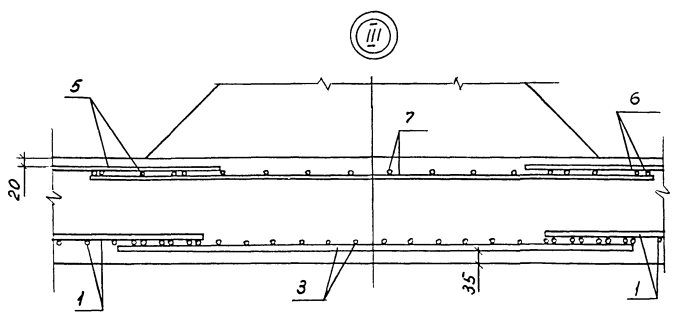

Привязан				ТП А-II-450-264.84-КЖ-альбом I вып. 2	
		Провер.	Хоровецкая	Склад материалов	Стадия: РП; Лист: 33; Листов:
		Исполн.	Славинская		
		Рук. бр.	Хоровецкая	Днище подвала ФМ2. Армирование. План дополнительных верхних сеток и каркасов	Госстрой СССР Киевский Промстройпроект
		Нач. отд.	Савускан		
Инв. №		Гл. инж. пр.	Альшиц		

20132-02 48

Инв. № подл. | Подпись и дата | Взам. инв. №

СТм1

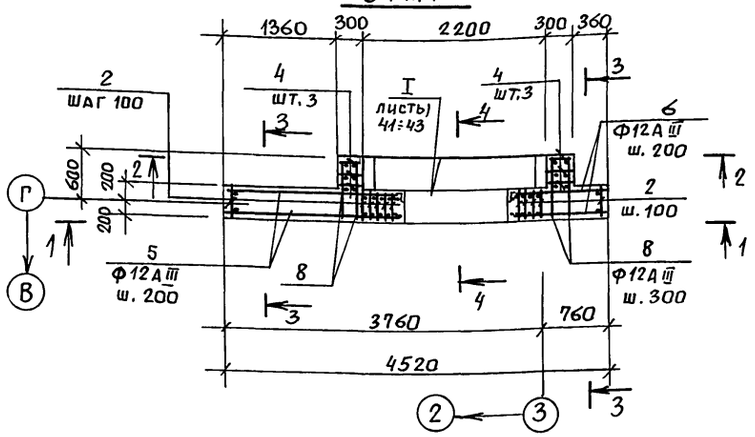

2 – 2

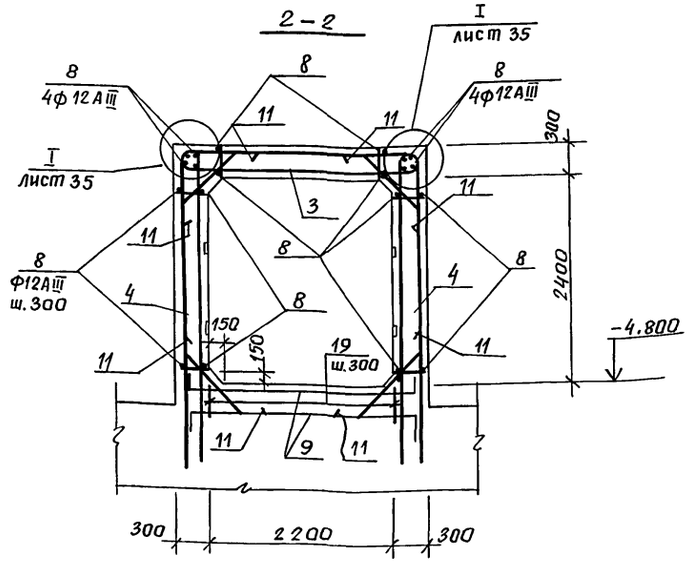

1 – 1

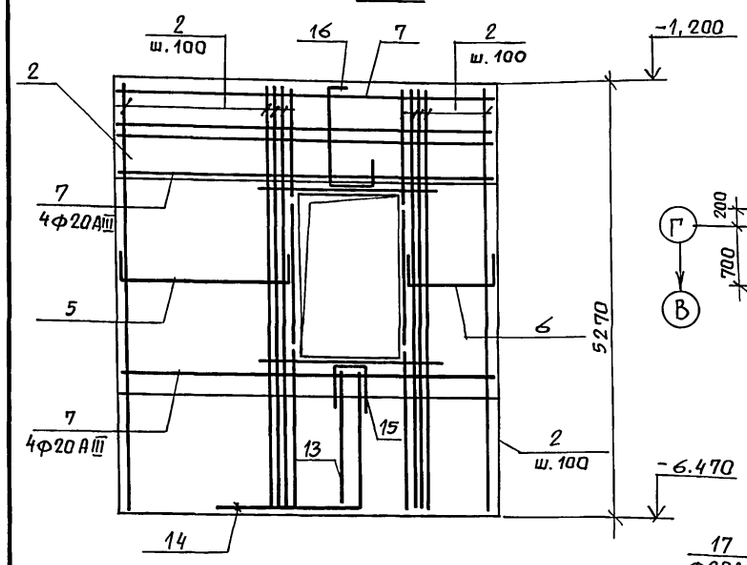

План каркасов в консолях

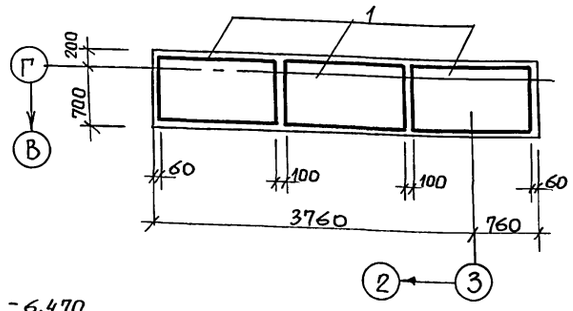

Ведомость деталей

Поз.	Эскиз
5	340, 2030, 340
6	340, 1040, 340
9	440, R=125, 2700, 440
11	280, 400, R=250, 910, 100, 280, 280
14	R=140, 1770, 1700
15	1050, 340, R=100, 1050
16	330, 1220, R=100, 330, 310
17	1700, 1250, R=140
18	135°, 140, 1470
19	350, 230, 670

Спецификация к СТм1

Формат	Зона	Поз.	Обозначение	Наименование	Кол.	Примеч.
				СТм 1		
				Сборочные единицы		
11		1	ТПА-II -450-264.84-КЖИ-КП1	Каркас пространст. КП1	3	
11		2	ТПА-II -450-264.84-КЖИ-КР7	Каркас плоский КР7	33	
11		3	ТПА-II -450-264.84-КЖИ-КР3	то же КР3	3	
11		4	ТПА-II -450-264.84-КЖИ-КР8	" КР8	6	
		103	03.005-5 В.1,2	Изделие заклад. КПК-15 Д=75,5, t=400 ℓ=900	1	
		104	03.005-5 В.1,2	то же КПК-17 Д=26,8 t=400 ℓ=600	2	
		105	3.400-6/76	" МИ1-14	4	
				Детали		
БЧ		5*		Ф12А III ГОСТ 5781-82 ℓ=2710	22	2,4кг
БЧ		6*		Ф12А III ГОСТ 5781-82 ℓ=1720	22	1,5кг
БЧ		7		Ф20А III ГОСТ 5781-82 ℓ=4500	22	11,1кг
БЧ		8		Ф12А III ГОСТ 5781-82 ℓ=770	58	0,7кг
БЧ		9*		Ф25А III ГОСТ 5781-82 ℓ=3,400	8	13,8кг
БЧ		10		Ф8А I ГОСТ 5781-82 ℓ=55	п.м.	0,395кг
БЧ		11*		Ф25А III ГОСТ 5781-82 ℓ=1710	12	6,6кг
БЧ		12		Ф12А III ГОСТ 5781-82 ℓ=380	26	0,3кг
БЧ		13		Ф20А III ГОСТ 5781-82 ℓ=1770	13	4,4кг
БЧ		14*		Ф28А III ГОСТ 5781-82 ℓ=3370	13	16,4кг
БЧ		15*		Ф20А III ГОСТ 5781-82 ℓ=2290	13	6,0кг
БЧ		16*		Ф20А III ГОСТ 5781-82 ℓ=1970	13	5,4кг
БЧ		17*		Ф28А III ГОСТ 5781-82 ℓ=2850	13	14,2кг
БЧ		18*		Ф10А I ГОСТ 5781-82 ℓ=2960	13	1,8кг
БЧ		19*		Ф10А I ГОСТ 5781-82 ℓ=1330	16	0,8кг
			листы 41÷43	Узел I	1	комплект
				Материалы		
				Бетон марки „300"		7,1м³

*) Поз. 5,6,9,11,14,15÷19 см ведомость деталей.

3 – 3

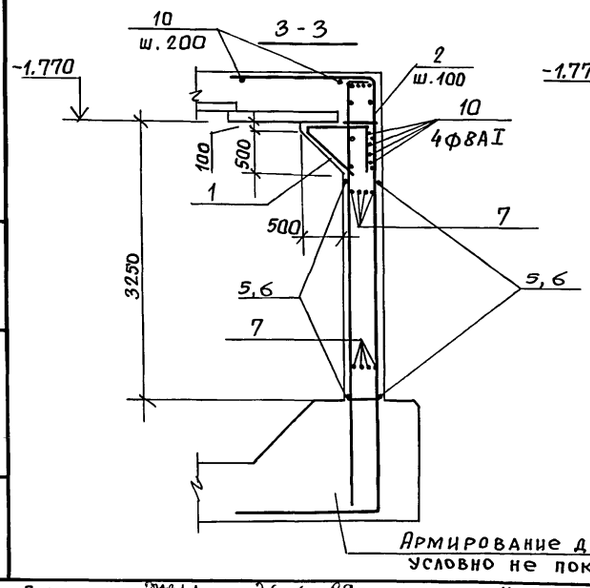

4 – 4

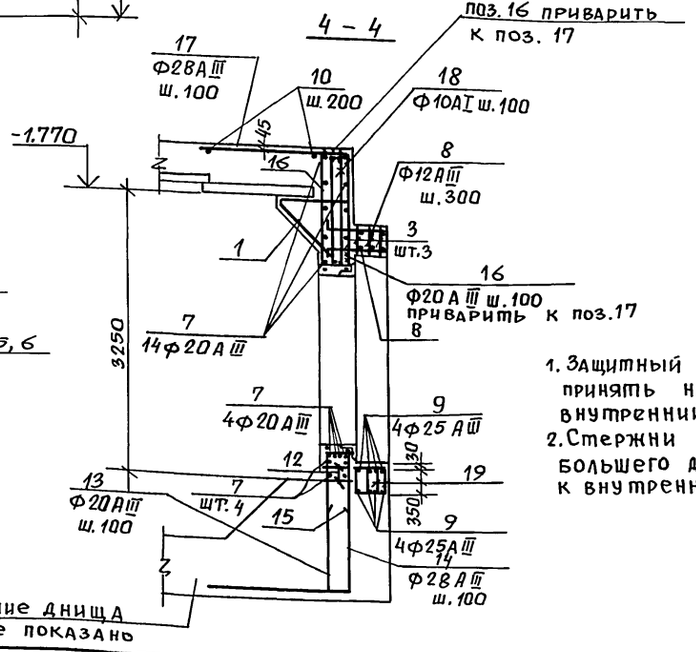

Армирование днища условно не показано

1. Защитный слой бетона в СТм1 принять наружный – 35 мм, внутренний – 30 мм.
2. Стержни каркасов КР3 и КР7 большего диаметра ориентировать к внутренней грани стены и перекрытия

Привязан

Инв. №

Пров.	Михно		
Испол.	Славинская		
Рук. бр.	Хоровецкая		
Нач. отд.	Савускан		
Гл. инж. пр.	Альшиц		

ТПА-II-450-264.84-КЖ-альбом I вып. 2

Склад материалов

Стена монолитная СТм1 Армирование

Стадия	Лист	Листов
РП	34	

Госстрой СССР Киевский Промстройпроект

20132-02 49

Взам. инв. № | Подпись и дата | Инв. № подл.

Пров. 26.6.89г Коп.

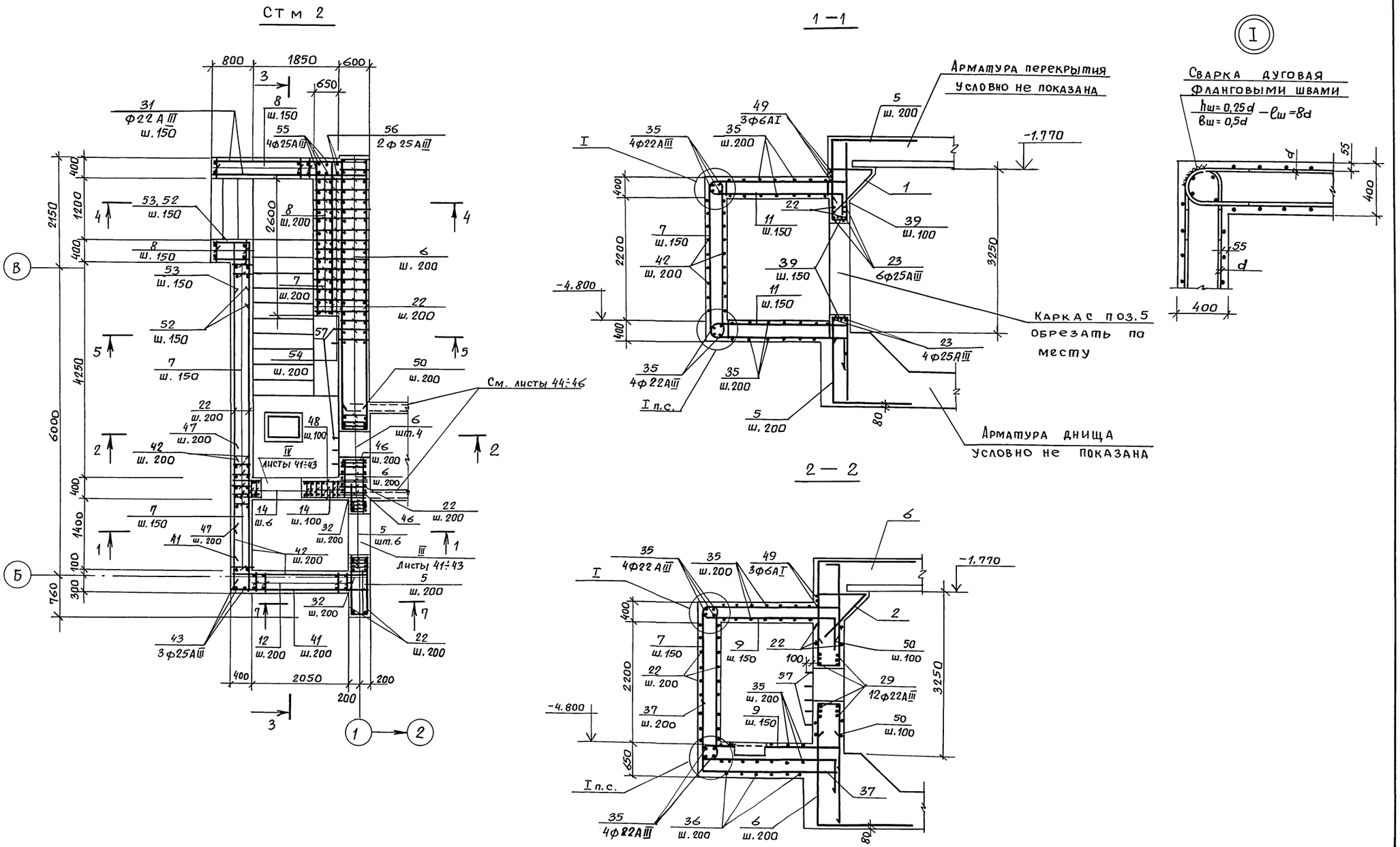

					ТПА -II-450-264.84-КЖ-АЛЬБОМ I вып. 2		
Привязан		Провер.	Михно	Подп.	Склад материалов	Стадия	Лист	Листов
		Исполн.	Славинская	"		РП	35	
		Рук.бр.	Хоровецкая	"	Стена монолитная Стм2 Армирование. План. Разрезы 1-1, 2-2	Госстрой СССР Киевский Промстройпроект		
		Нач.отд.	Савускан	"				
Инв. №		Гл.инж.пр.	Альшиц	"				

Инв. № подл. | Подпись и дата | Взам.инв.№

Пров. [signature] 26.6.89г. Коп. [signature]

20132-02 50

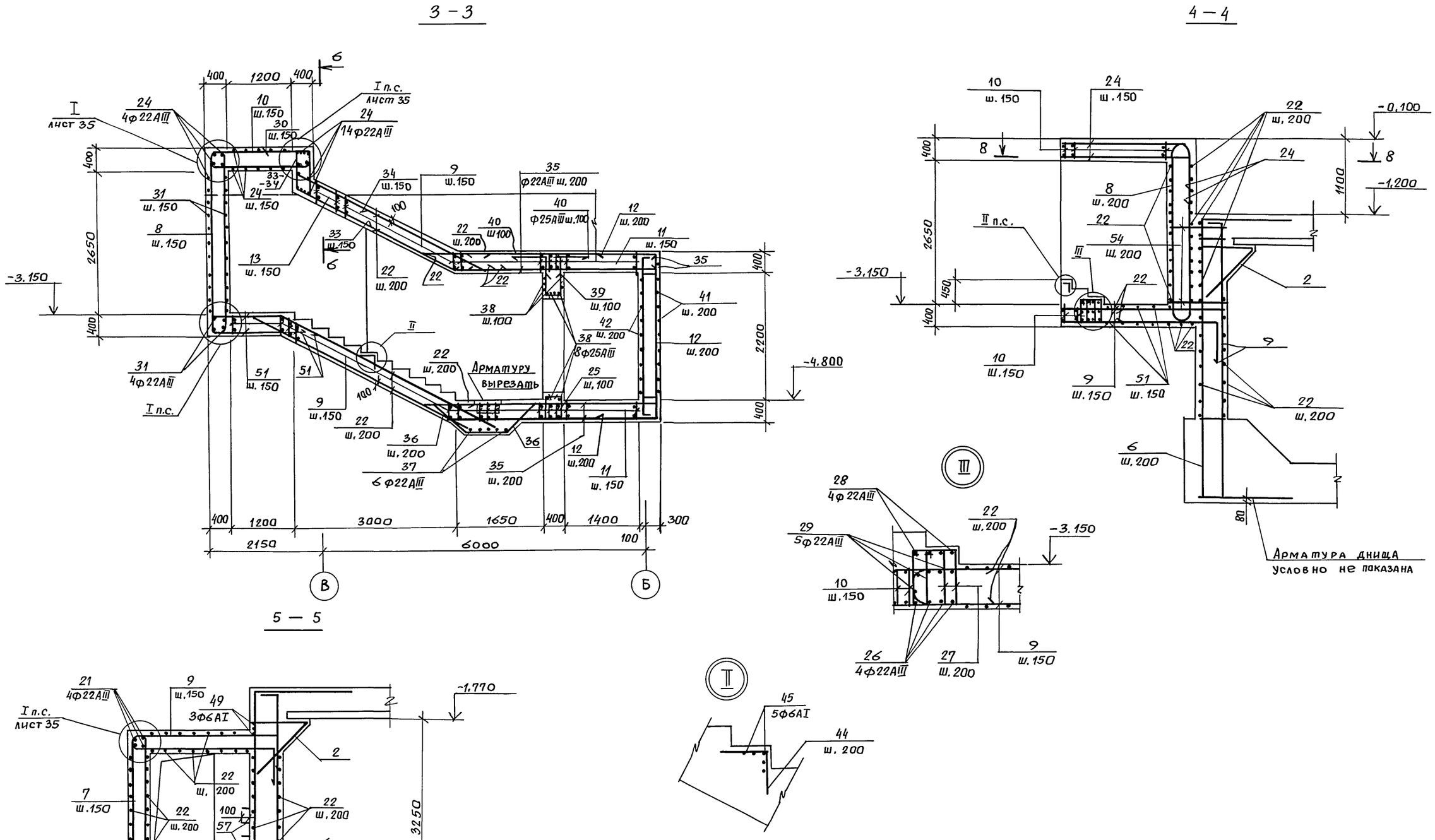

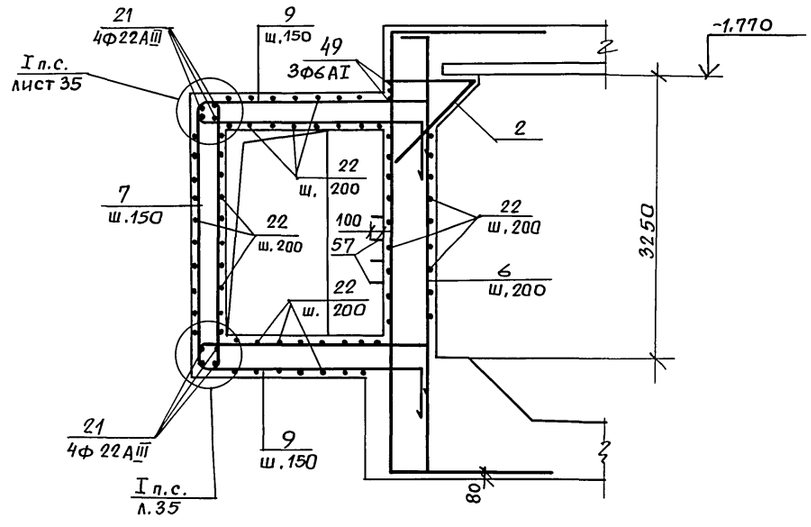

Привязан	Провер.	Михно	Подп.	ТПА-II -450-264.84 - КЖ-альбом I вып. 2	
	Исполн.	Славинская	"	Склад материалов	Стадия: РП; Лист: 36; Листов:
	Рук. бр.	Хоровецкая	"	Стена монолитная СТм 2. Армирование. Разрезы 3-3÷5-5	Госстрой СССР Киевский Промстройпроект
Инв. №	Нач. отд.	Савускан	"		
	Гл. инж. пр.	Альшиц	"		

Пров. Шаля 26.6.89г Коп. Ерокц

20132-02 51

Инв. № подл. | Подпись и дата | Взам. инв. №

6-6

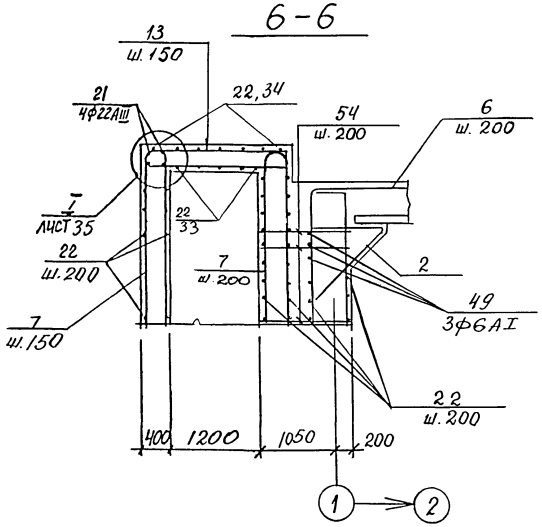

План каркасов в консоли.

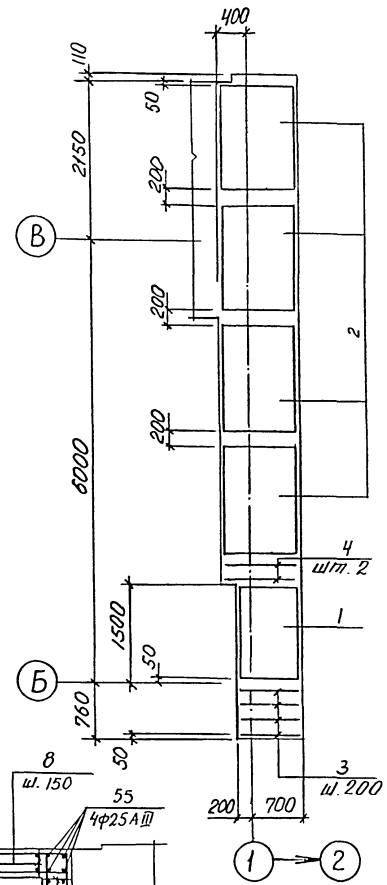

7-7

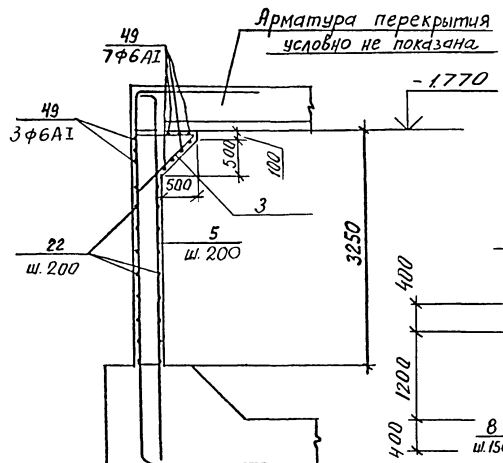

8-8

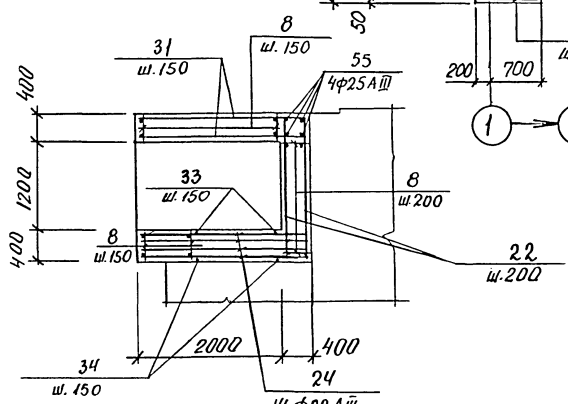

Ведомость деталей

поз.	Эскиз
24	2330, R=110, 1100
25	450, 450, 300
26	700, R=110, 700, 1900
27	570, 260, 820
28	350, 1850, R=110, 350
30	R=110, 950, 950
31	R=110, 350, 2330
32	350, 750
33	950, R=220, 670, 1500, 1360
34	400, R=220, 670, 1500, 1360
36	550, 250, R=220, 250, 550, 550, 750, 550
37	1400, R=110, 2770
38	350, R=125, 350, 2750

поз.	Эскиз
39	530, 530, 300
40	600, 850, R=125
41	610, 610, 2760
44	450, 300
46	550, R=110, 650, 550
47	950, R=110, 450
48	1350, R=125, 600
50	530, 530, 540
51	1270, 900, R=170, 310, 1010, 450, 1850
52	750, R=110, 1000
53	350, R=110, 1000
55	3350, 400, R=125, 400
56	2270, 400, R=125, 400
57	150, 250

Размеры стержней позиций 25, 27, 39, 50 даны по внутренним граням рабочих стержней, остальные позиции даны по наружным граням стержней.
Радиус загиба (R) гнутых стержней дан до внутренней грани стержня, кроме позиции 51.

Арматура Аниця условно не показана

Инв. № подл. | Подпись и дата | Взам. инв. №

Привязан				ТПА-II-450-26.84 -КЖ- альбом I вып. 2	
	Провер.	Михно		Склад материалов	Стадия: РП; Лист: 37; Листов:
	Испол.	Словинская			
	Рук. бр.	Хоровецкая		Стена монолитная СТм 2. Армирование. Разрезы 6-6÷8-8. План каркасов в консолях.	Госстрой СССР Киевский Промстройпроект
	Нач. отд.	Собускан			
Инв. №	Гл. инж. пр.	Альшиц			

Спецификация к СТм 2

Формат	Зона	Поз.	Обозначение	Наименование	Кол.	Примечание
				Стена монолитная		
				СТм 2		
				Сборочные единицы		
				Каркасы пространственные		
11		1	ТПА-II-450-264.84-КЖИ-КП1	КП1	1	
11		2	-КП2	КП2	4	
				Каркасы плоские		
11		3	ТПА-II-450-264.84 -КЖИ-КР9	КР9	4	
11		4	-КР24	КР24	2	
11		5	-КР7	КР7	13	
11		6	-КР25	КР25	36	
11		7	-КР26	КР26	47	
11		8	-КР28	КР28	29	
11		9	-КР29	КР29	71	
11		10	-КР30	КР30	17	
11		11	-КР31	КР31	20	
11		12	-КР27	КР27	11	
11		13	-КР32	КР32	5	
11		14	-КР33	КР33	14	

Формат	Зона	Поз.	Обозначение	Наименование	Кол.	Примечание
				Изделия закладные		
		102	03.005-5 вып.1,2	КПК 17 Д=26,8 t=400 ℓ_1=600	3	
		105	3.400-6/76	МИЧ-46	16,8	п.м.
11		107	ТПА-II-450-264.8.4 -КЖИ-МН3	МН3	4	
		108	03.005-5 вып.1,2	КПК17 Д=26,8 t=700 ℓ_1=900	1	
		109	03.005-5 вып.1,2	КПК5 Д=108 t=400 ℓ=700	2	
		110	3.400-6/76	МИ1-18	12	
				Детали		
БЧ		21		Ф22АIII ℓ=60 п.м.	–	3,0кг
БЧ		22		Ф10АI ℓ=620,0 п.м	–	0,6 кг
БЧ		23		Ф25АIII ℓ=2200	10	8,5кг
БЧ		24*		Ф22АIII ℓ=3350	40	10,0 кг
БЧ		25*		Ф16АIII ℓ=1200	9	1,9кг
БЧ		26*		Ф22АIII ℓ=3140	4	9,4 кг
БЧ		27*		Ф10АI ℓ=1650	14	1,0 кг
БЧ		28*		Ф22АIII ℓ=2390	4	7,1кг
БЧ		29		ℓ=1930	17	5,8 кг
БЧ		30*		ℓ=1820	12	5,4 кг
БЧ		31*		ℓ=2600	36	7,8 кг
БЧ		32*		Ф16АIII ℓ=1100	20	1,7кг
БЧ		33*		Ф22АIII ℓ=2440	9	7,3 кг
БЧ		34*		ℓ=1890	13	5,6 кг
БЧ		35		ℓ=3750	52	11,2кг
БЧ		36*		ℓ=2290	10	6,8кг

Формат	Зона	Поз.	Обозначение	Наименование	Кол.	Примечание
Б.Ч		37*		Ф22АIII ℓ=4090	6	12,2кг
Б.Ч		38*		Ф25АIII ℓ=3270	16	12,6кг
Б.Ч		39*		Ф16АIII ℓ=1360	18	2,2кг
Б.Ч		40*		Ф25АIII ℓ=1360	18	5,2кг
Б.Ч		41*		Ф16АIII ℓ=4040	16	6,4кг
				ℓ=2760	36	4,4кг
Б.Ч		42		Ф25АIII ℓ=2900	3	11,2кг
Б.Ч		43		Ф6АI ℓ=750	91	0,2кг
Б.Ч		44*		ℓ=1500	65	0,3кг
Б.Ч		45		Ф22АIII ℓ=1590	4	4,7кг
Б.Ч		46*		ℓ=1320	20	3,9 кг
Б.Ч		47*		Ф25АIII ℓ=1860	38	7,2кг
Б.Ч		48*		Ф6АI ℓ=27,0 п.м.	–	0,2кг
Б.Ч		49		Ф16АIII ℓ=1600	12	2,5кг
БЧ		50*		Ф25АIII ℓ=4300	18	16,5кг
БЧ		51*		Ф22АIII ℓ=1670	38	4,8кг
Б.Ч		52*		ℓ=1270	19	3,8кг
Б.Ч		53*		Ф12АIII ℓ=1220	174	1,1кг
Б.Ч		54		Ф25АIII ℓ=3970	4	15,3кг
Б.Ч		55*		Ф25АIII ℓ=2890	2	11,1кг
Б.Ч		56*		Ф6АI ℓ=450	40	0,1кг
Б.Ч		57*				
			листы 41÷43	Узел III	1	комплект
			листы 41÷43	Узел IV	1	комплект
				Материалы		
				Бетон марки 300	50,0 м³	

*) Позиции 24÷28, 30÷34, 36÷41, 44, 46÷48, 50÷53, 55, 56÷57 см. ведомость деталей.

1. В спецификации к СТм 2 арматура принята по ГОСТ 5781-82.
2. В местах отверстий арматуру каркасов вырезать по месту.

Ведомость расхода стали на элемент, кг

Марка элемента	Изделия арматурные: Арматура класса AI, ГОСТ 5781-82 Ф6	Ф10	Ф22		Итого	Арматура класса AIII, ГОСТ 5781-82 Ф10	Ф12	Ф14	Ф16	Ф22	Ф25	Ф28					Итого	Всего
СТм 2	89	386	120		595	83	1007	560	439	2946	3449	6807					15291	15886

Продолжение ведомости

Изделия закладные: Арматура класса AIII	Прокат марки: ВСт3сп, ГОСТ 5781-82 Ф8		Итого	ВСт3сп, ГОСТ 103-76 -6х х130	-8х х120	Итого	ГОСТ 82-70* -6х х210		Итого	Ст. 2кп2, ГОСТ 3262-75* трф 26,8х8		Итого	ВСт2сп, ГОСТ 8732-78* Тр.Ф 108х4		Итого	ВСт3кп2, ГОСТ 8509-72* L5,0х х5		Итого	Прач.		Итого	Всего	Общий расход
	13,7		13,7	3,1	16,8	19,9	3,2		3,2	4,5		4,5	14,4		14,4	63,8		63,8	8,0		8,0	127,5	16013,5

Привязан

Инв. №

Взам. инв. № | Подпись и дата | Инв. № подл.

Провер.	Рудникова	Подп.	
Операт.	Рудникова	"	
Провер.	Мухно	"	
Исполн.	Славинская	"	
Рук. бр.	Хорошецкая	"	
Нач. отд.	Савускан	"	
Гл. инж. пр.	Альшиц	"	

ТПА-II-450-264.84-КЖ-альбом I вып. 2

Склад материалов

Стадия	Лист	Листов
РП	38	

Стена монолитная СТм2. Армирование. Спецификация.

Госстрой СССР Киевский Промстройпроект

Пров. Мухно 26.6.89г Коп. Ерохи-

20132-02 53

СТм 3

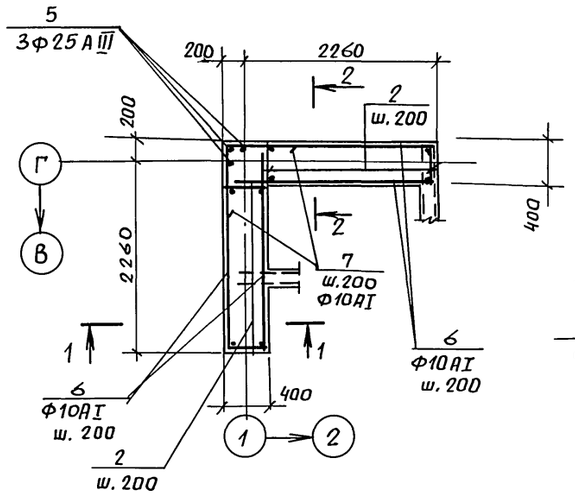

Деталь крепления коробки У32

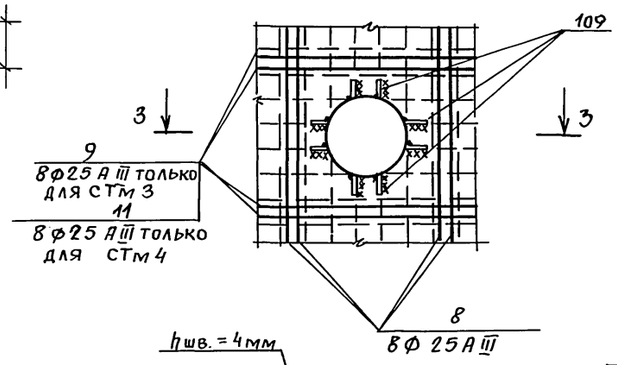

4 – 4

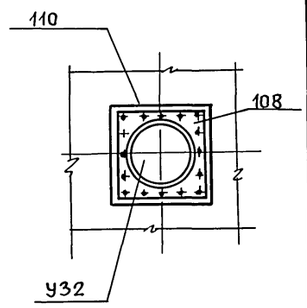

Ведомость деталей

Поз.	Эскиз
5	1700, R=125, R=125, 1700, 5080
7	800, 800

Спецификация к СТм 3

Формат	Зона	Поз.	Обозначение	Наименование	Кол.	Примеч.
				СТм 3		
				Сборочные единицы		
11		1	ТПА-II-450-264.84-КЖИ-КП1	Каркас пространств. КП1	2	
11		2	ТПА-II-450-264.84-КЖИ-КР7	Каркас плоский КР7	22	
11		3	ТПА-II-450-264.84-КЖИ-КР9	То же, КР9	2	
11		4	ТПА-II-450-264.84 КЖИ-КР10	" КР10	1	
		107	03.005-5 вып. 1.2	Изделие закладное КЛК-15 А=75,5 t=400 е=900	1	
11		108	ТПА-II-450-264.84-КЖИ-МН5	То же МН 5	1	
Б.Ч.		109		-100х10 ГОСТ 103-76 е=200	16	
11		110	ТПА-II-450-264.84-КЖИ-МН6	Изделие закладн. МН6	1	
				Детали		
Б.Ч.		5*		Ф25 А III ГОСТ 5781-82, е=8300	3	31,9 кг
Б.Ч.		6		Ф10 АI ГОСТ 5781-82 е=2430	82	1,5 кг
Б.Ч		7*		Ф12 А III ГОСТ 5781-82 е=1600	17	1,4 кг
Б.Ч		8		Ф25 А III ГОСТ 5781-82 е=5160	8	19,9 кг
Б.Ч		9		Ф25 А III ГОСТ 5781-82 е=2000	8	7,7 кг
Б.Ч		10		Ф6 АI ГОСТ 5781-82 е=2400	8	0,5 кг
				Материалы		
				Бетон марки 300		6,6 м³

*) Поз. 5,7 см. ведомость деталей.

План каркасов в консолях

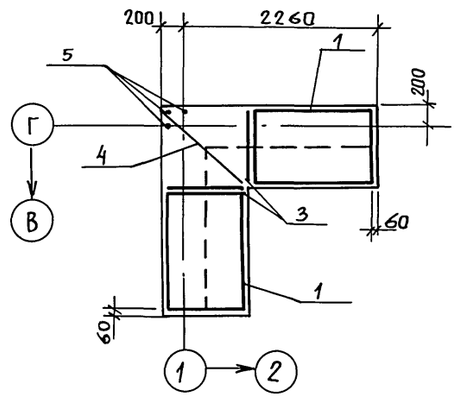

3 – 3

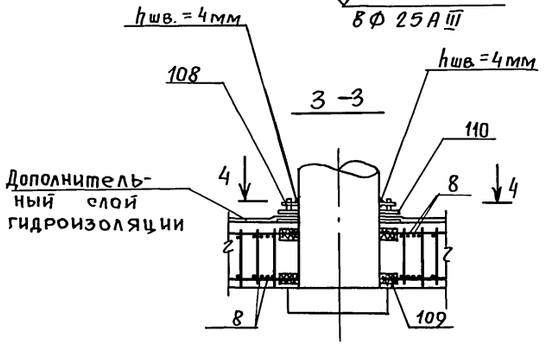

1 – 1

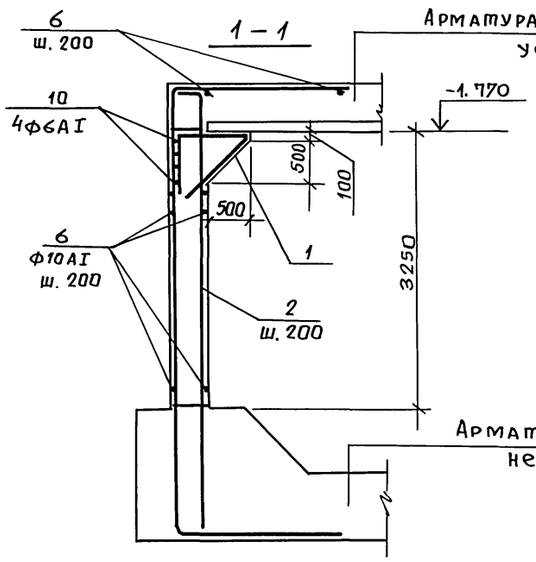

2 – 2

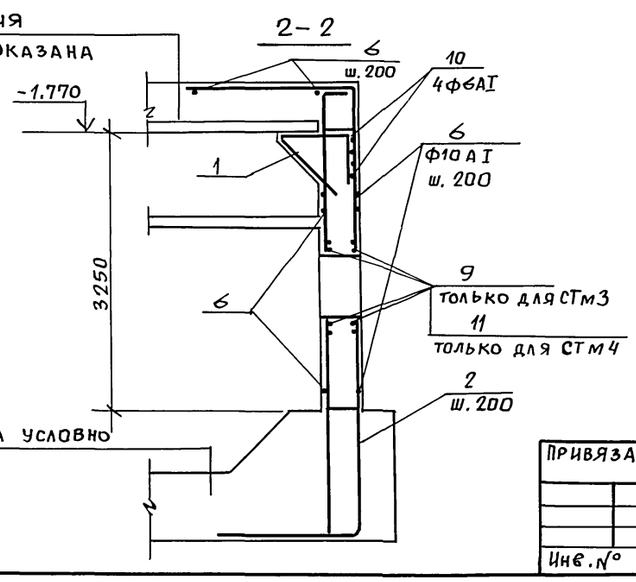

1. В местах отверстий арматуру каркасов вырезать по месту.
2. Защитный слой бетона до рабочей арматуры принять наружный – 35 мм, внутренний – 30 мм.

Привязан						ТПА-II-450-264.84 – КЖ – альбом I вып. 2
				Провер.	Михно	Подп.
				Исполн.	Славинская	"
				Рук. бр.	Хоровецкая	"
				Нач. отд.	Савускан	"
Инв. №				Гл. инж. пр.	Альшиц.	"
				Склад материалов		Стадия: РП; Лист: 39; Листов:
				Стена монолитная СТм3. Армирование		Госстрой СССР Киевский промстройпроект

Инв. № подл. | Подпись и дата | Взам. инв. №

Пров. Тимц 26.6.89г Коп. Ерохо-

20132-02 54

СТм 4

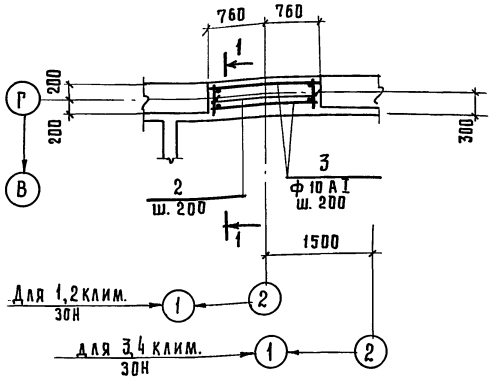

План каркасов в консоли

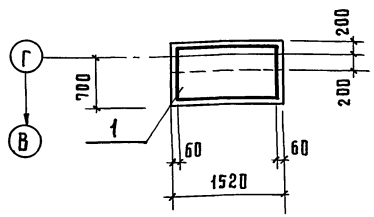

1 - 1

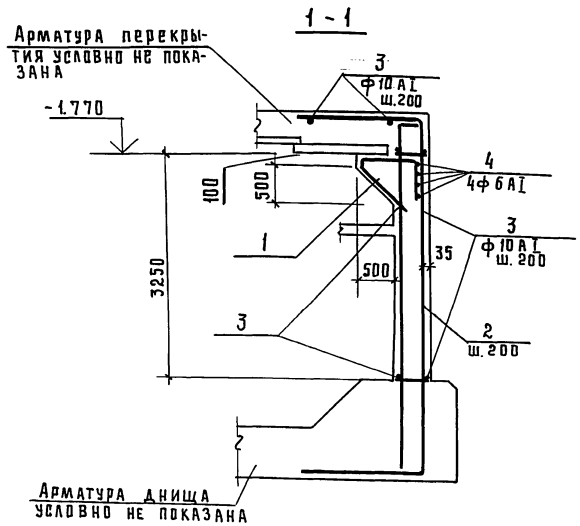

Деталь крепления коробки М 31

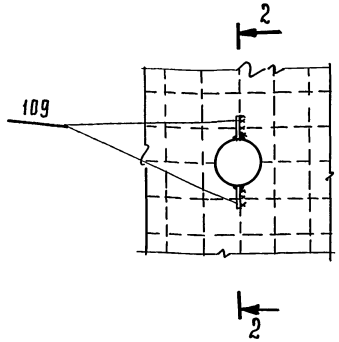

2 - 2

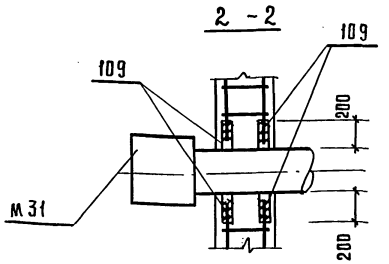

Ведомость деталей

Поз.	Эскиз
11	200 — 1450 — 200

Спецификация к СТм 4

Форма	Зона	Позиц.	Обозначение	Наименование	Кол.	Примечание
				СТм 4		
				Сборочные единицы		
		1	ТПА-II-450-264.84-КЖИ КП1	Каркас пространст. КП1	1	
		2	ТПА-II-450-264.84-КЖИ-КР7	Каркас плоский КР7	8	
		108	ТПА-II-450-264.84-КЖИ-МН5	Изделие закладное МН5	1	для 3,4 клим. зоны
Б.4		109		-100×10 ГОСТ 103-76 ℓ=200	4	для 1,2 клим. зон
Б4		109		-100×10 ГОСТ 103-76 ℓ=200	16	для 3,4 клим. зон
		110	ТПА II-450-264.84-КЖИ-МН6	Изделие закладн. МН6	1	для 3,4 клим. зон
				Детали		
Б.4		3		ф10А I ГОСТ 5781-82 ℓ=1500	41	
Б.4		4		ф6А I ГОСТ 5781-82 ℓ=1440	4	
Б.4		11*		ф25А III ГОСТ 5781-82 ℓ=1670	8	для 3,4 клим. зон
Б.4		8	лист 39	ф25А III ГОСТ 5781-82 ℓ=5160	8	
				Материалы		
				Бетон марки 300		2.62 м³ д/1,2 кл. зон; 2.45 м³ для 3,4 кл. зон

*) Поз. 11 см. ведомость деталей

Ведомость расхода стали на элемент, кг.

Марка элемента	Изделия арматурные													Всего	Изделия закладные																	Всего	Общий расход
	Арматура класса														Арматура класса		Прокат марки																
	А I					А III									А III		ВС т 3сп									Ст 2 кп 2						
	ГОСТ 5781-82					ГОСТ 5781-82									ГОСТ 5781-82		ГОСТ 103-76					ГОСТ 82-76*				ГОСТ 3262-75*						
	ф6	ф8	ф10	ф22	Итого	ф10	ф12	ф14	ф20	ф22	ф25	ф28	Итого		ф8	Итого	-6×80	-6×130	-6×180	-10×100	Итого	-6×480	-10×940	-12×900	Итого	ТР ф 26.8×2.8	ТР ф 75.5×4	Итого	проч.	итого		
СТм 1	18	22	36	5	81	154	138	205	506	242	398	1725	3368	3449	1.0	1.0	3.2	1.5	1.3	—	6.0	10.6	—	—	10.6	2	6.4	8.4	—	—	26	3475.0
СТм 3	18	—	123	—	141	88	27	136	—	194	317	884	1646	1787	—	—	—	—	1.3	25.1	26.4	10.6	69.4	76.3	156.3	—	6.4	6.4	1.5	1.5	190.6	1977.6
СТм 4 для 1,2 кл. зон	7.4	—	38	—	45.4	32	1.3	49.6	—	80.8	—	321.6	485.3	530.7	—	—	—	—	—	6.3	6.3	—	—	—	—	—	—	—	—	—	6.3	537.0
СТм 4 для 3,4 кл. зон	7.4	—	38	—	45.4	32	1.3	49.6	—	80.8	210.6	321.6	695.9	741.3	—	—	—	—	—	25.1	25.1		69.4	76.3	145.7	—	—	—	1.5	1.5	172.3	913.6

1. В местах отверстий арматуру каркасов вырезать по месту.
2. Деталь крепления коробки У32 и маркировка арматуры обрамления (поз. 8 и 11) в монолитной стене СТм 4 для 3 и 4 климатической зоны см. лист 39.

Привязан			
Инв. №			

Провер.	Рудникова	Подпись	
Операт.	Рудникова	"	
Провер.	Михно	"	
Испол.	Славинская	"	
Рук. бр.	Хоровецкая	"	
Нач. отд.	Савускан	"	
Гл. инж. пр.	Альшиц	"	

ТПА-II-450-264.84 -КЖ-АЛЬБОМ I вып. 2

Склад материалов

Стадия	Лист	Листов
РП	40	

Стена монолитная СТм 4. Армирование.

Госстрой СССР КИЕВСКИЙ Промстройпроект

Инв. № подл. | Подпись и дата | Взам. инв. №

пров. Жан 27.6.89, коп. Гавр

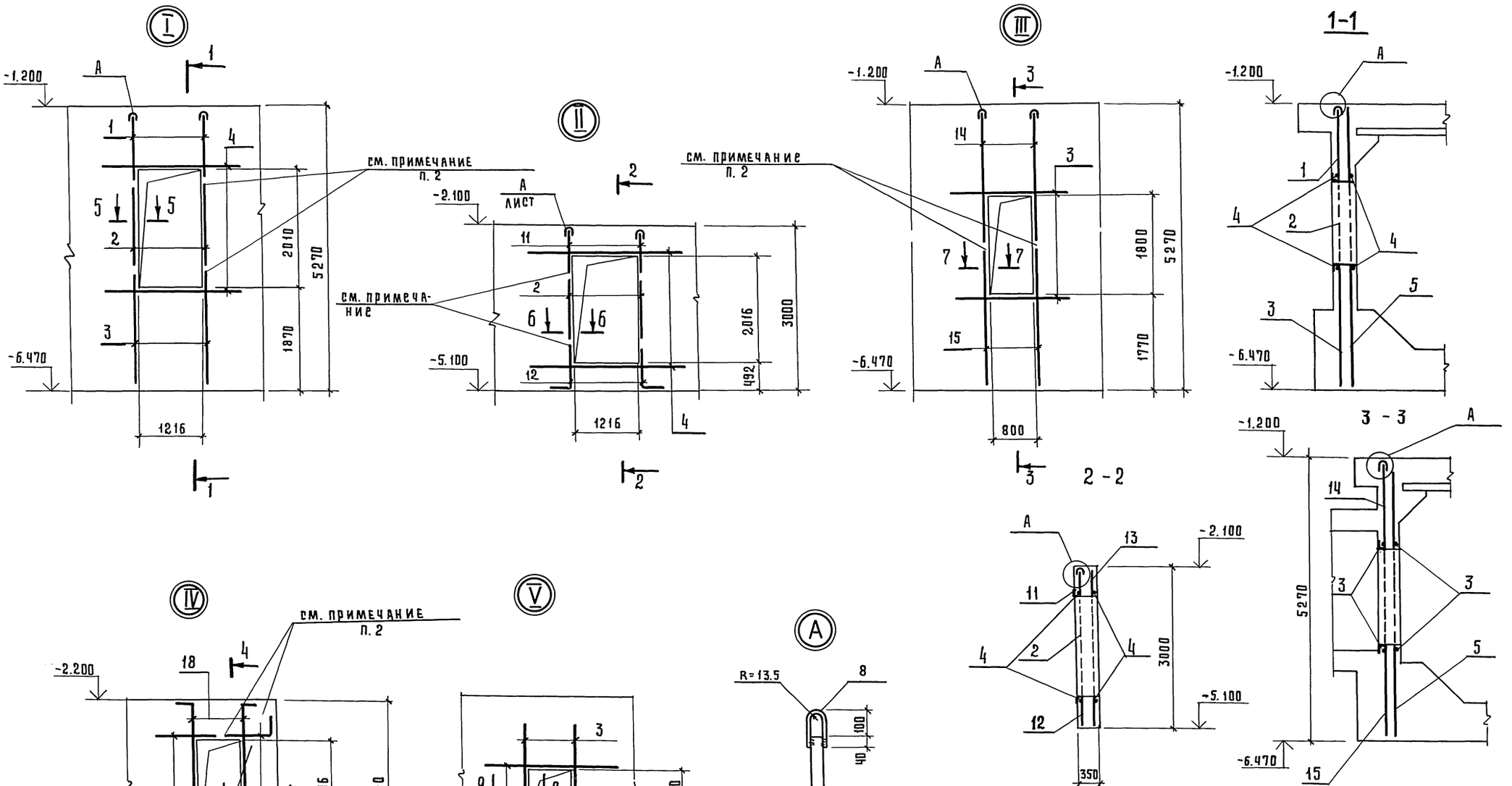

1. В одноименных узлах на листах 41, 42 разбивка анкеров для крепления герметических дверей и обрамляющая арматура в местах установки дверей и ставен условно показана раздельно.
2. Позиции 1, 2, 3, 11, 12, 14, 15, 19, 20 приварить к коробке затвора.
3. Анкера поз. 6, 7, 9, 10, 16, 17, 21, 22 приварить к коробкам дверей и ставен электродами Э42 ГОСТ 9467-75 с шагом указанным в узлах.

Привязан				ТП А-II-450-264.84 - КЖ-Альбом I вып.2			
		Провер.	Хоровецкая	Подпись	Склад материалов	Стадия	Лист	Листов
		Исполн.	Славинская	"		РП	41	
		Рук. бр.	Хоровецкая	"	Узлы с дополнительной арматурой для крепления герметических дверей и ставен	Госстрой СССР Киевский Промстройпроект		
		Нач. отд.	Савускан	"				
Инв. №		Гл. инж. пр.	Альшиц	"				

Инв. № подл. | Подпись и дата | Взам. инв. №

Пров. Жан 27.6.89г. Коп. Гаврил

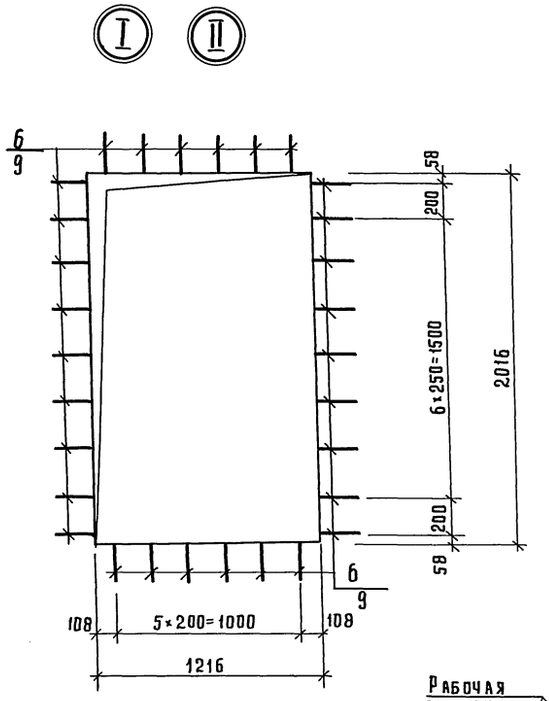

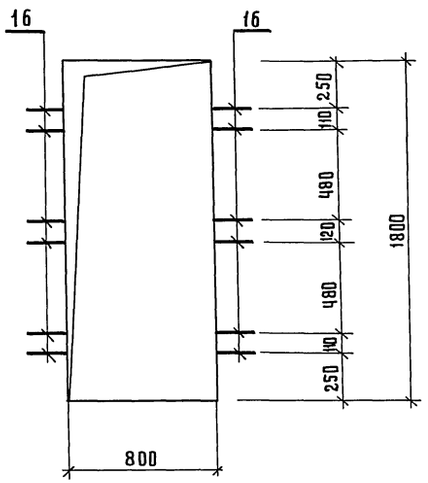

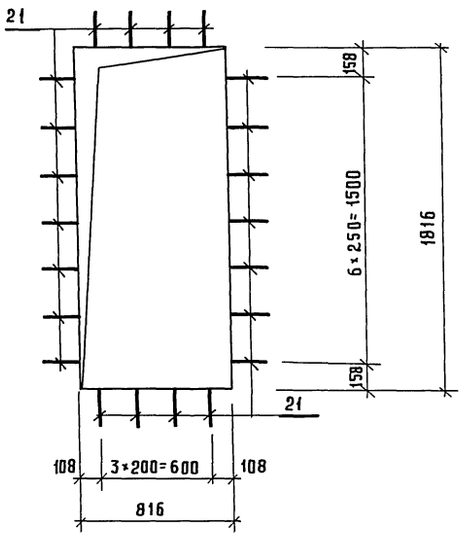

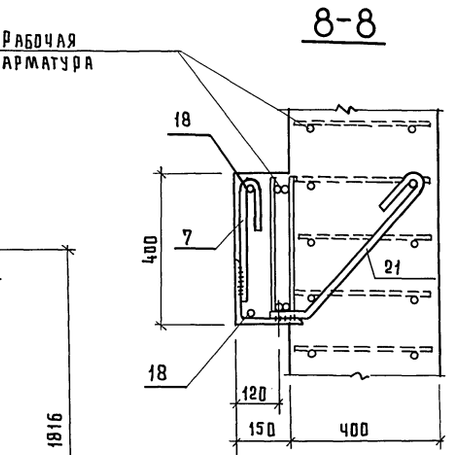

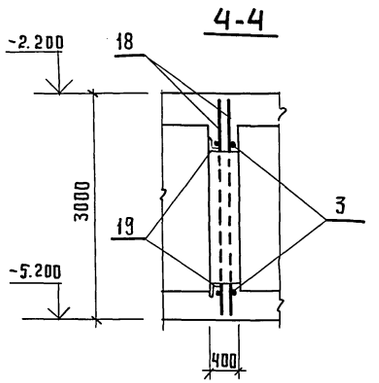

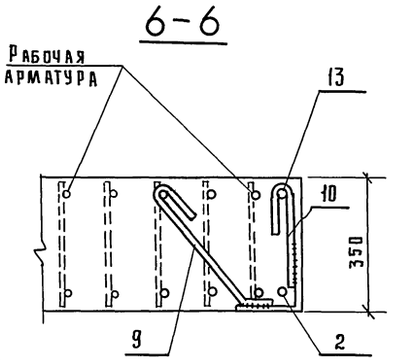

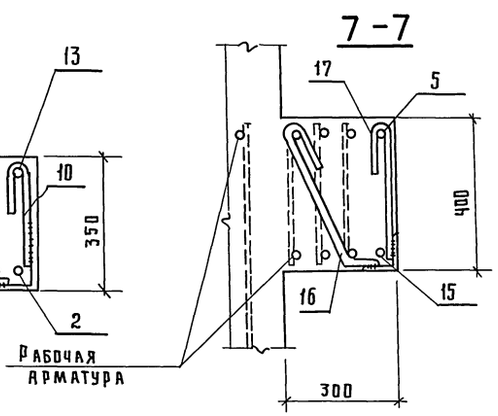

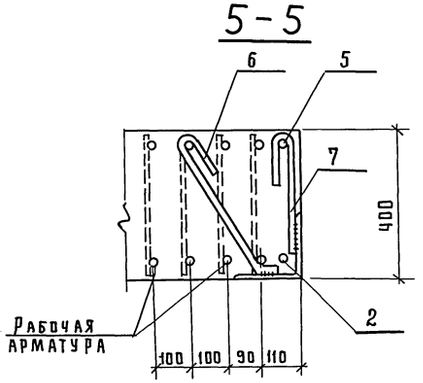

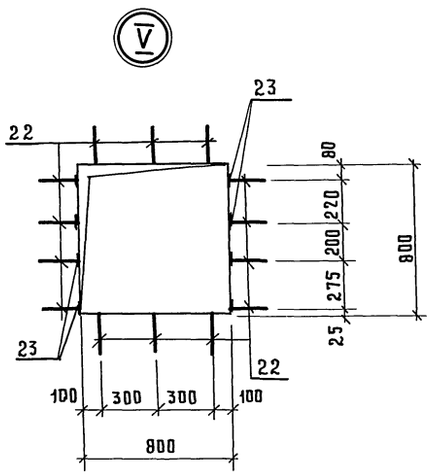

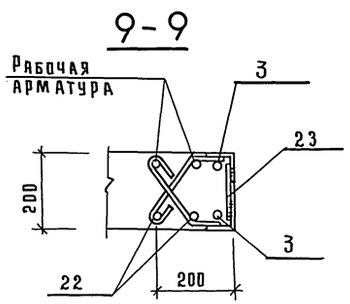

Привязан				ТПА-II-450-264.84-КЖ-альбомI вып.2	
	Провер.	Хоровецкая	Подпись	Склад материалов	Стадия: РП; Лист: 42; Листов:
	Испол.	Славинская	"		
	Рук.бр.	Хоровецкая	"	Узлы с разбивкой анкеров для крепления герметических дверей и ставен	Госстрой СССР КИЕВСКИЙ Промстройпроект
Инв. №	Нач.отд.	Савускан	"		
	Гл.инжр	Альшиц	"		

20132-02 57

Инв. № подл. | Подпись и дата | Взам. инв. №

проб. 27.6. 84 коп.

Спецификация к узлам I ÷ V.

Формат	Зона	Позиц.	Обозначение	Наименование	Кол.	Примечание
				Узел I		
				Детали		
				⌀25АIII ГОСТ 5781-82		
Б.4		1		ℓ=1310	2	5,1кг
Б.4		2		ℓ=1670	2	6,4кг
Б.4		3		ℓ=1900	2	7,3кг
Б.4		4		ℓ=2200	4	8,5кг
Б.4		5		ℓ=5200	2	20,0кг
				⌀22АI ГОСТ 5781-82		
Б.4		6*		ℓ=660	30	2,0кг
Б.4		7*		ℓ=470	30	1,4кг
Б.4		8*		ℓ=320	2	1,0кг
				Узел II		
				Детали		
				⌀25АIII ГОСТ 5781-82		
Б.4		2		ℓ=1670	2	6,4кг
Б.4		4		ℓ=2200	4	8,5кг
Б.4		11		ℓ=420	2	1,6кг
Б.4		12*		ℓ=730	2	2,8кг
Б.4		13		ℓ=2930	2	11,3кг
				⌀22АI ГОСТ 5781-82		
Б.4		8*		ℓ=320	2	1,0кг
Б.4		9*		ℓ=630	30	1,9кг
Б.4		10*		ℓ=420	30	1,3кг
				Узел III		
				Детали		
				⌀25АIII ГОСТ 5781-82		
Б.4		3		ℓ=1900	4	7,3кг
Б.4		5		ℓ=5200	2	20,0кг

Формат	Зона	Позиц.	Обозначение	Наименование	Кол.	Примечание
Б.4		14		ℓ=2410	2	9,3кг
Б.4		15		ℓ=2580	2	9,9кг
				⌀22АI ГОСТ 5781-82		
Б.4		8*		ℓ=320	2	1,0кг
Б.4		16*		ℓ=620	12	1,9кг
Б.4		17*		ℓ=500	12	1,5кг
				Узел IV		
				Детали		
				⌀25АIII ГОСТ 5781-82		
Б.4		3		ℓ=1900	2	7,3кг
Б.4		18*		ℓ=3350	4	12,9кг
Б.4		19*		ℓ=1070	2	4,1кг
Б.4		20		ℓ=900	2	3,5кг
				⌀22АI ГОСТ 5781-82		
Б.4		7*		ℓ=470	22	1,4кг
Б.4		21*		ℓ=710	22	2,1кг
				Узел V		
				Детали		
				⌀25АIII ГОСТ 5781-82		
Б.4		3		ℓ=1900	8	7,3кг
				⌀12АI ГОСТ 5781-82		
Б.4		22*		ℓ=370	28	0,3кг
Б.4		23		-6×100 ГОСТ 103-76 ℓ=150	8	0,7кг

*) Позиции 6÷10, 12, 16÷19, 21, 22 - см. ведомость деталей.

Ведомость деталей.

Поз.	Эскиз
6	370, 420, R=220, 200, 100
7	330
8	140, R=135
9	310, 390, R=220, 240, 100
10	280
12	R=125, 520, 300
16	370, 400, R=220, 160, 80
17	360
18	R=125, 300, 2930, 300
19	R=125, 860, 300
21	R=220, 470, 350, 100, 310
22	170, 210, 120, 80

1. Размеры гнутых стержней даны по наружным граням.
2. Радиус загиба (R) гнутых стержней дан до внутренней грани стержня.

Привязан	Провер.	Славинская	
	Исполн.	Нечаева	
	Ст.инж.	Славинская	
	Рук.бриг.	Хоровецкая	
	Нач.отд.	Савчуков	
Инв.№	Гл.инж.пр.	Альшиц	

ТПА-II-450-264.84 -КЖ альбом I вып. 2

Склад материалов

Стадия	Лист	Листов
РП	43	

Узлы с дополнительной арматурой для крепления герметических дверей и ставен. Спецификация.

Госстрой СССР Киевский Промстройпроект

Инв.№ подл. | Подпись и дата | Взам.инв.№

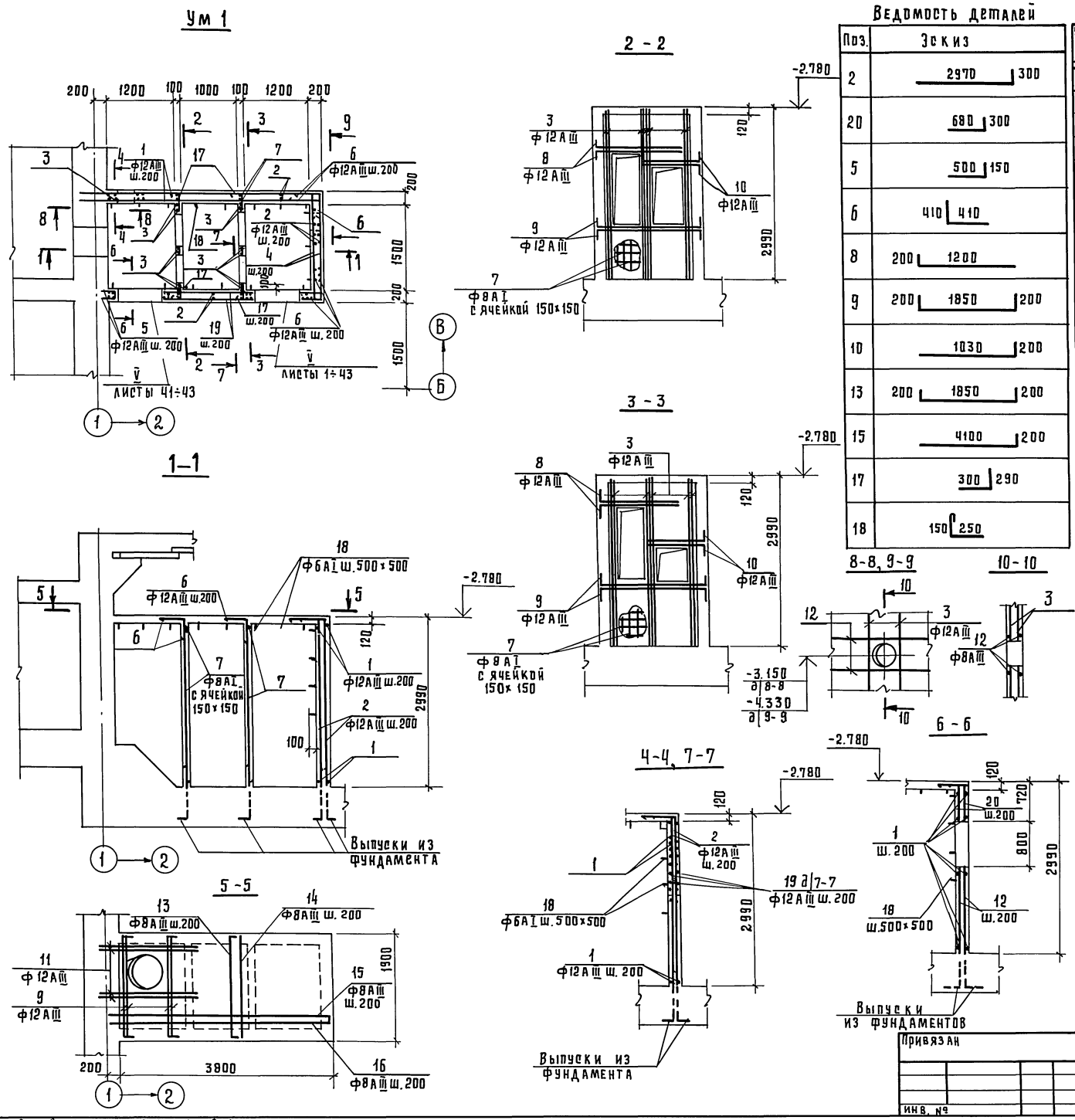

Ведомость деталей

Поз.	Эскиз
2	2970 | 300
20	680 | 300
5	500 | 150
6	410 | 410
8	200 | 1200
9	200 | 1850 | 200
10	1030 | 200
13	200 | 1850 | 200
15	4100 | 200
17	300 | 290
18	150 | 250

Спецификация к Ум 1.

Формат	Зона	Поз.	Обозначение	Наименование	Кол.	Примечание
				Участок монолитный		
				Ум 1		
				Сборочные единицы		
				Изделие закладное		
		101	03.005-5 вып. 1,2 Т-199.250.11.000-77	КПК-5 Д1=325, t=200	2	
		104	ТПА II-450-264.84-КЖИ-МН1	МН 1	1	
		105	3.400-6/76	МН4-46	6,5	п.м.
		106	ТПА II-450-264.84-КЖИ-МН2	МН 2	2	
		111	03.005-5 вып. 1,2 Т-199.250.11.000-01	КПК-5 Д1=21,3 t=150	2	
				Детали		
Б4		1		ф12А III ГОСТ 5781-82 ℓ=4150	52	3,7 кг.
		2*		ℓ=3270	78	2.9 кг.
Б4		3		ℓ=2970	22	2.6 кг.
Б4		4		ℓ=1850	32	1.6 кг.
		5*		ℓ=650	10	0.6 кг.
		6*		ℓ=820	108	0.7 кг.
Б4		7		ф8А I ГОСТ 5781-82 ℓ=106.60 п.м		0.4 кг
		8*		ф12А III ГОСТ 5781-82 ℓ=1400	4	1.2 кг
		9*		ℓ=2250	8	2.0 кг
		10*		ℓ=1230	4	1.0 кг
Б4		11		ℓ=1650	4	1.3 кг
Б4		12		ℓ=1440	28	1.3 кг
		13*		ф8А III ГОСТ 5781-82 ℓ=2250	18	0.8 кг
Б4		14		ℓ=1850	18	0.7 кг
		15*		ℓ=4300	10	1.7 кг
Б4		16		ℓ=4100	10	1.6 кг
		17*		ф12А III ГОСТ 5781-82 ℓ=590	60	0.45 кг
		18*		ф6А I ГОСТ 5781-82 ℓ=450	124	0.1 кг
Б4		19		ф12А III ГОСТ 5781-82 ℓ=1570	10	1.4 кг
		20*		ℓ=980	20	0.9 кг
			Листы 41÷43	Узел „V"	2	комплект
				Материалы		
				Бетон марки 300		6.2 м³

*) Поз. 2,5,6,8÷10, 13,15,17,18,20 см. ведомость деталей.

Защитный слой бетона до рабочей арматуры принят 20мм.

ТПА-II-450-264.84 - КЖ - АЛЬБОМ I вып.2

Провер.	Славинская	Подпись	
Исполн.	Пекуровская	"	
Ст. инж.	Славинская	"	
Рук. бр.	Хоровецкая	"	
Нач. отд.	Савускан	"	
Гл. инж. пр.	Альшиц	"	

Привязан

Инв. №

Склад материалов

Стадия	Лист	Листов
РП	44	

Участок монолитный Ум 1. Армирование. План. Разрезы 1-1÷10-10

Госстрой СССР Киевский Промстройпроект

Инв. N подл. | Подпись и дата | Взам. инв. №

пров. [signature] 27.6.89 г. Коп. Гавр

Ум 2

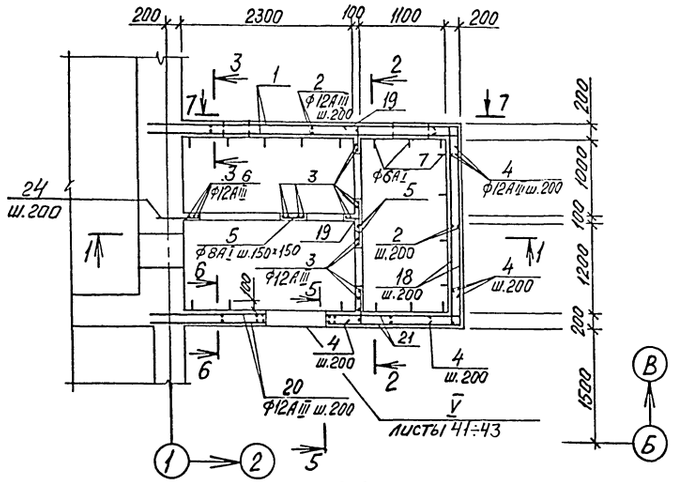

1-1

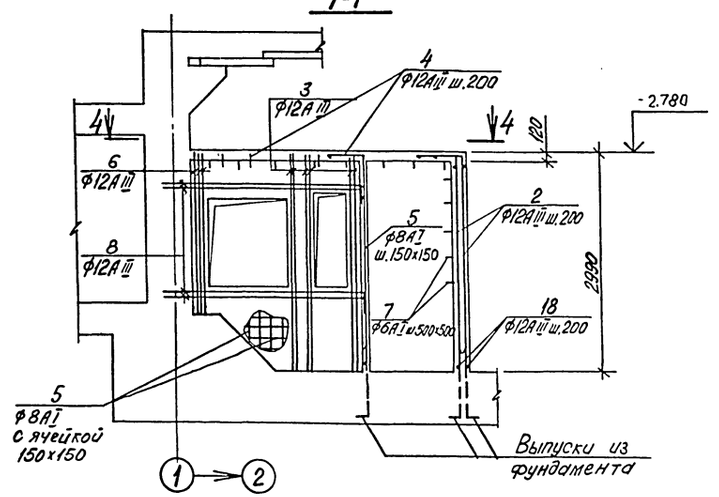

4-4

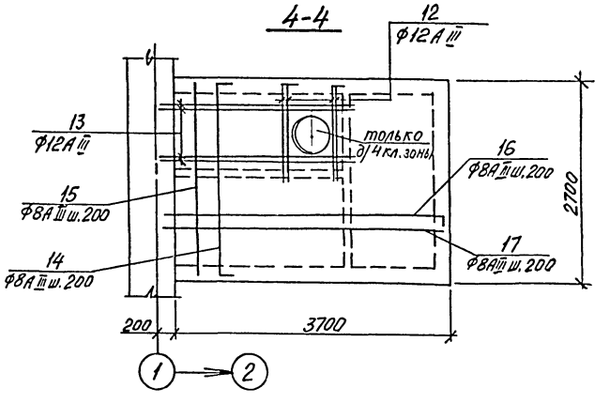

2-2

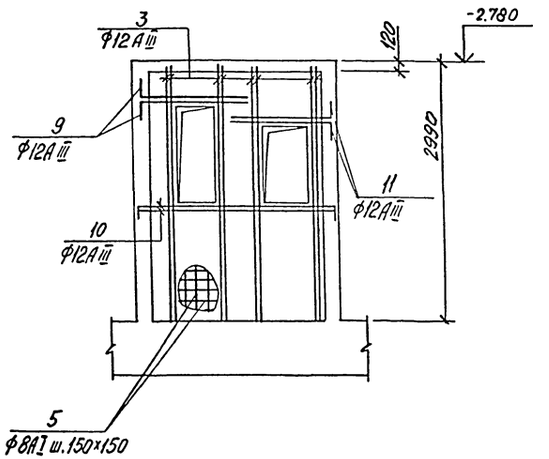

3-3

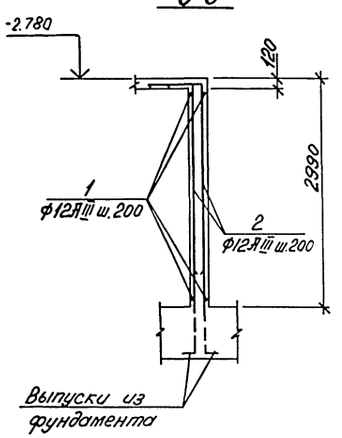

5-5

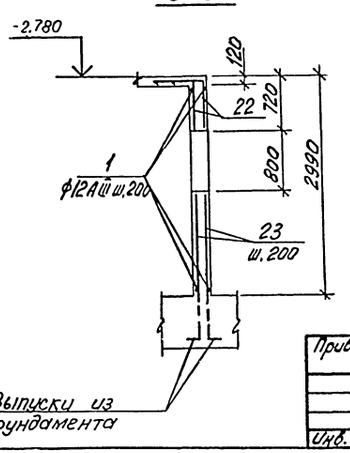

6-6

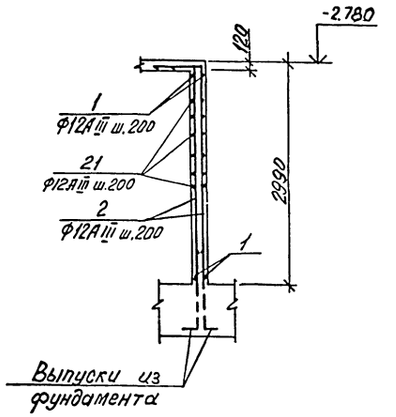

7-7

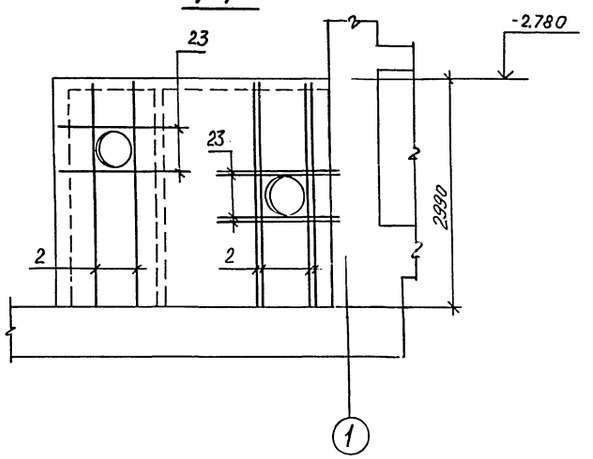

Защитный слой бетона до рабочей арматуры принят 20 мм.

Привязан			ТП А-II-450-264.84-КЖ-альбом I Вып.2		
	Провер.	Славинская	Склад материалов	Стадия: РП	Лист: 45	Листов:
	Испол.	Пекуровская			
	Ст. инж.	Славинская			
	Рук. бр.	Хоровецкая	Участок монолитный Ум 2. Армирование. План. Разрезы 1-1÷7-7.	Госстрой СССР Киевский Промстройпроект	
Инв. №	Нач. отд.	Сабускан			
	Гл. инж. пр.	Альшиц			

Инв. № подл. | Подпись и дата | Взам. инв. №

Спецификация к Ум2

Формат	Зона	Поз.	Обозначение	Наименование	Кол.	Примечание
				Участок монолитный		
				Ум2		
				Сборочные единицы		
				Изделие закладное		
		101	03.005-5 вып. 1,2 Т-199.250.11.000-77	КПК-5 Д1=325, t=200	2	только д/3 кл. зоны
		101	03.005-5 вып. 1,2 Т-199.250.11.000-77	КПК-5 Д1=325, t=200	1	только д/4 кл. зоны
		103	03.005-5 вып. 1,2 Т-199.250.11.000-82	КПК-5 Д1=426, t=200	1	только д/3 кл. зоны
		104	ТПА-II-450-264.84-КЖИ-МН1	МН1	2	только д/4 кл. зоны
		105	3.400-6/76	МИ4-46	8,4	п.м
		106	ТПА-II-450-264.84-КЖИ-МН2	МН2	2	
		111	03.005-5 Т-199.250.11.000-01	КПК-5 Д1=21.3, t=150	2	
				Детали		
БЧ		1		ф12АIII ГОСТ5781-82 ℓ=4050	52	3.6кг
		2*		ℓ=3270	106	2.9кг
БЧ		3		ℓ=2970	14	2.6кг
		4*		ℓ=820	131	0.7кг
БЧ		5		ф8АI ГОСТ 5781-82 ℓ=134.2 п.м		0.4кг
БЧ		6		ф12АIII ГОСТ5781-82 ℓ=2220	3	2.0кг
		7*		ф6АI ГОСТ5781-82 ℓ=450	165	0.1кг
		8*		ф12АIII ГОСТ5781-82 ℓ=3050	4	2, кг
		9*		ℓ=1650	2	1.5кг
		10*		ℓ=3050	2	2.7кг
		11*		ℓ=1600	2	1.4кг
		12*		ℓ=1750	4	1.6кг
		13		ф12АIII ГОСТ5781-82 ℓ=3000	4	2.7кг
		14*		ф8АIII ГОСТ5781-82 ℓ=3050	19	1.2кг
БЧ		15		ℓ=2650	19	1.0кг
		16*		ℓ=4100	15	1.6кг
БЧ		17		ℓ=3900	15	1.5кг
БЧ		18		ф12АIII ГОСТ5781-82 ℓ=2650	30	2.4кг
		19*		ℓ=500	30	0.45кг
		20		ℓ=1500	10	1.3кг
		21*		ℓ=2050	10	1.8кг
		22*		ℓ=980	10	0.9кг
БЧ		23		ℓ=1450	22	1.3кг
БЧ		24		ℓ=700	13	0.6кг
			Листы 41÷43	Узел „V"	1	Комплект
				Материалы		
				Бетон марки 300		7.25м³

*) Поз. 2, 4, 7÷12; 16, 19, 21, 22 см. ведомость деталей

Ведомость деталей

Поз.	Эскиз
2	2970 | 300
4	410 | 410
7	150 | 250
8	2750 | 300
9	200 | 1450
10	200 | 2650 | 200
11	1400 | 200
12	1550 | 200
14	200 | 2650 | 200
16	3900 | 200
19	230 | 270
21	1750 | 300
22	680 | 300

Ведомость расхода стали на элемент, кг

Марка элемента	Изделия арматурные											Изделия закладные					
	Арматура класса										Всего	Арматура класса			Прокат марки		
	АI					АIII						АIII					
	ГОСТ 5781-82					ГОСТ 5781-82						ГОСТ 5781-82			ГОСТ 8510-72*		
	ф6	ф8	ф12		Итого	ф8	ф12	ф25		Итого		ф8		Итого	L90×56×6		Итого
Ум1	11.8	49.8	18.4		80.0	63.0	732.6	117.0		912.6	992.6	7.1		7.1	56.8		56.8
Ум2 д/3 кл. зоны	14.0	75.1	9.2		98.3	86.4	782.5	58.5		927.4	1025.7	8.4		8.4	56.8		56.8
Ум2 д/4 кл. зоны	14.0	75.1	9.2		98.3	86.4	782.5	58.5		927.4	1025.7	8.4		8.4	56.8		56.8

Продолжение ведомости

Изделия закладные																	Общий расход
Прокат марки																Всего	
В Ст.3 кп2																	
ГОСТ 8509-72*			ГОСТ 103-76				ГОСТ 82-70*					ГОСТ 8732-78*					
L50×5		Итого	-6×100	-6×120		Итого	-6×430	-6×530	-6×730		Итого	Тр. 15×	Тр. 325×8	Тр. 426×10	Тр. 630×9	Итого	
24.7		24.7	11.2	1.4		12.6	9.6	—	25.1		34.7	1.2	62.6	—	68.9	132.7	268.6	1261.2
32.7		32.7	5.6	1.4		7.0	9.6	6.5	—		16.1	1.2	62.6	51.3	—	115.1	236.1	1261.8
32.7		32.7	5.6	1.4		7.0	4.8	—	50.2		55.0	1.2	31.3	—	137.8	170.3	330.2	1355.9

Инв. № подл. | Подпись и дата | Взам. инв. №

Пров. [signature] 26.6.89г Кон. Конухов

Привязан

Инв. №

Провер.	Славинская	Подпись	
Исполн.	Пекуровская	"	
Ст. инж.	Славинская	"	
Рук. бр.	Хоровецкая	"	
Нач. отд.	Савускан	"	
Гл. инж. пр.	Альшиц	"	

ТПА-II-450-264.84-КЖ-альбом I вып. 2

Склад материалов

Стадия	Лист	Листов
РП	46	

Участок монолитный Ум2. Армирование. Спецификации.

Госстрой СССР Киевский Промстройпроект

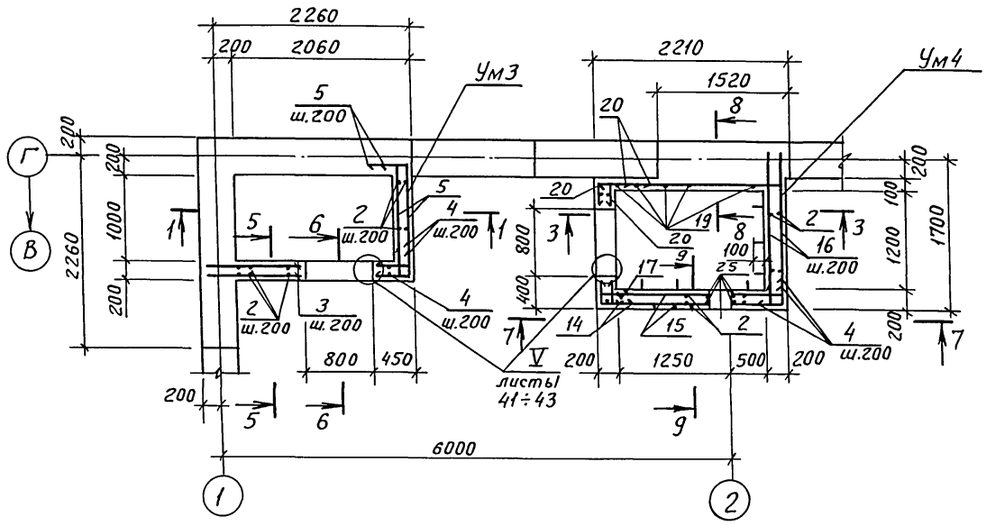

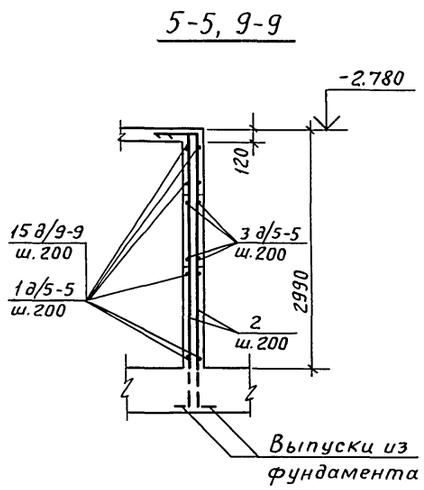

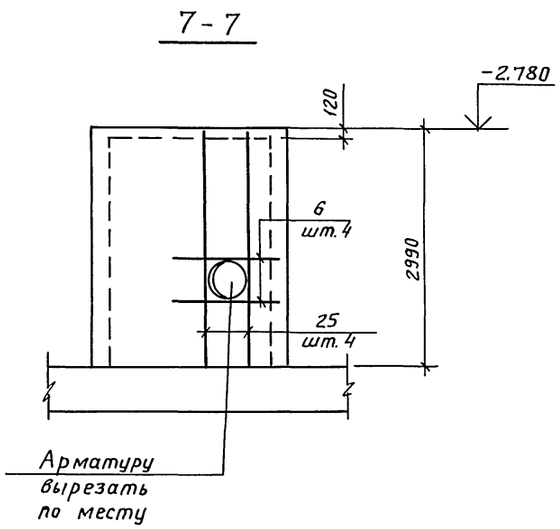

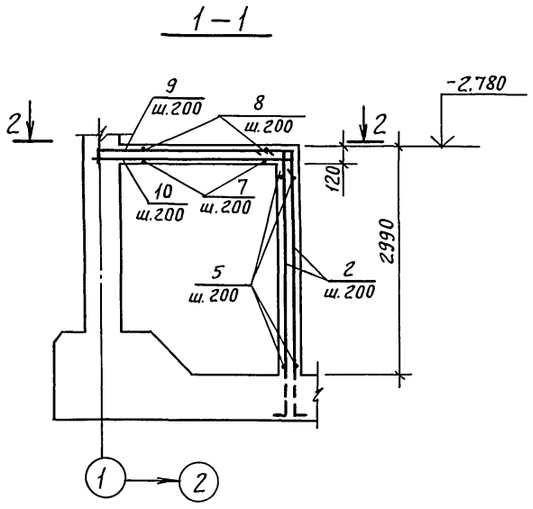

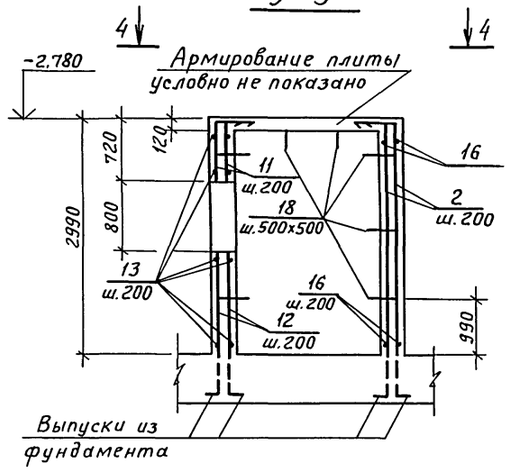

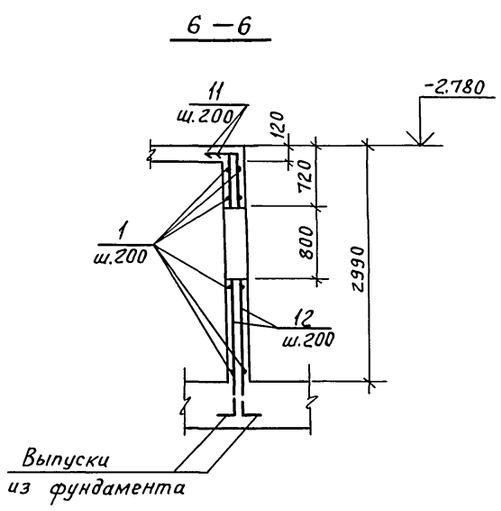

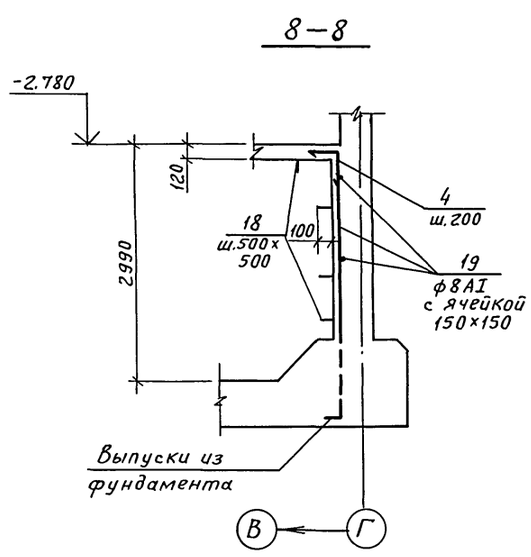

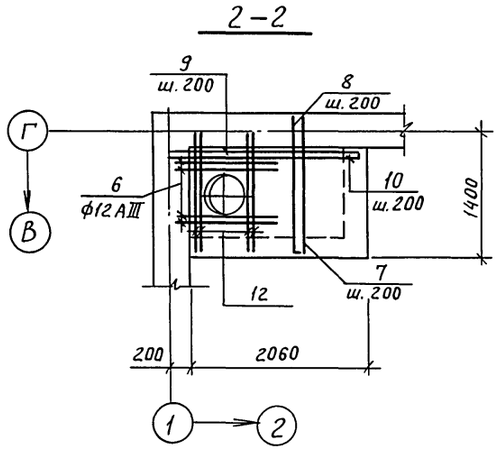

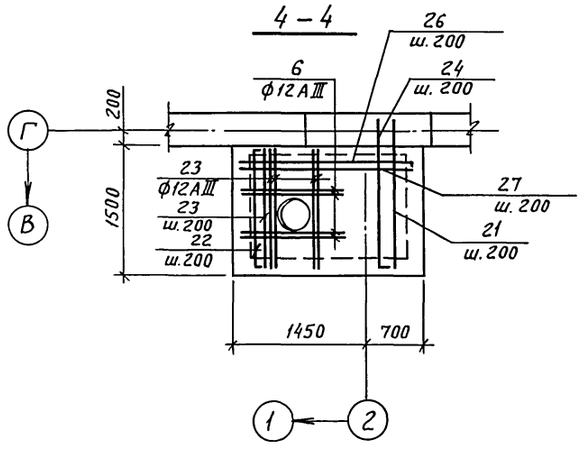

Защитный слой бетона до рабочей арматуры принят 20 мм.

				ТПА-II-450-264.84-КЖ-альбом I вып. 2			
Привязан	Провер.	Славинская	Подпись	Склад материалов	Стадия	Лист	Листов
	Исполн.	Пекуровская	"		РП	47	
	Ст. инж.	Славинская	"				
	Рук. бр.	Хоровецкая	"	Участки монолитные Ум3, Ум4. Армирование. План. Разрезы 1-1 ÷ 8-8	Госстрой СССР Киевский Промстройпроект		
	Нач. отд.	Савускан	"				
Инв. №	Гл. инж. пр.	Альшиц	"				

Инв. № подл. | Подпись и дата | Взам. инв. №

Пров. [signature] 26.6.89г Кон. Кожухов

20132-02 62

Спецификация к Ум3, Ум4.

Формат	Зона	Позиц.	Обозначение	Наименование	Кол.	Примечание
				Участок монолитный		
				Ум3		
				Сборочные единицы		
				Изделие закладное		
		105	03.005-5 вып. 1,2 Т-199.250.11.000-81	КПК-5 Д=426, t=150	1	
				Детали		
БУ		1		ф12А III ГОСТ 5781-82 ℓ=2400	22	2,1 кг
		2*		ℓ=3270	24	2,9 кг
БУ		3		ℓ=1150	10	1,0 кг
		4*		ℓ=820	47	0,7 кг
		5*		ℓ=1600	30	1,4 кг
Б,У		6		ℓ=1150	4	1,0 кг
БУ		7		ф8А III ГОСТ 5781-82 ℓ=1420	11	0,6 кг
		8*		ℓ=1620	11	0,64
		9*		ℓ=2480	7	1,0 кг
БУ		10		ℓ=2280	7	0,9 кг
		11*		ф12А III ГОСТ 5781-82 ℓ=980	10	0,9 кг
БУ		12		ℓ=1440	14	1,3 кг
			листы 41÷43	Узел V	1	комплект
				Материалы		
				Бетон марки 300		1,67 м³

*) Поз. 2, 4, 5, 8, 9, 11 см. ведомость деталей.

Формат	Зона	Позиц.	Обозначение	Наименование	Кол.	Примечание
				Участок монолитный		
				Ум4		
				Сборочные единицы		
				Изделие закладное		
		101	03.005-5 вып. 1,2 Т-199.250.11.000-77	КПК-5 Д=325, t=200	2	
				Детали		
		2*		ф12А III ГОСТ 5781-82 ℓ=3270	42	2,9 кг
		4*		ℓ=820	72	0,7 кг
БУ		6		ℓ=1150	8	1,0 кг
		11*		ℓ=980	10	0,9 кг
БУ		12		ℓ=1440	10	1,3 кг
		13*		ℓ=2050	21	1,6 кг
		14*		ℓ=760	10	0,7 кг
БУ		15		ℓ=2100	30	1,9 кг
БУ		16		ℓ=1730	30	1,5 кг
		17*		ℓ=610	5	0,5 кг
		18*		ф6А I ГОСТ 5781-82 ℓ=450	61	0,1 кг
БУ		19		ф8А I ГОСТ 5781-82 ℓ=46,6 п.м.	–	0,4 кг
		20*		ф12А III ГОСТ 5781-82 ℓ=550	10	0,5 кг
БУ		21		ф8А III ГОСТ 5781-82 ℓ=1750	8	0,7 кг
		22*		ℓ=1850	4	0,8 кг
БУ		23		ℓ=1450	8	0,6 кг
		24*		ℓ=1950	8	0,8 кг
БУ		25		ф12А III ГОСТ 5781-82 ℓ=2970	4	2,6 кг
		26*		ф8А III ГОСТ 5781-82 ℓ=2500	9	0,99 кг
Б,У		27		ℓ=2100	9	0,83 кг
			листы 41÷43	Узел V	1	компл.
				Материалы		
				Бетон марки 300		3,28 м³

*) Поз. 2, 4, 11, 13, 14, 17, 18, 20, 22, 24, 26 см. Ведомость деталей.

Ведомость деталей

Поз.	Эскиз
2	2970 | 300
4	410 | 410
5	1300 | 300
8	200 | 1420
9	2280 | 200
11	680 | 300
13	300 | 1450 | 300
14	350 | 410
17	410 | 200
18	250 | 150
20	260 | 290
22	200 | 1450 | 200
24	1750 | 200
26	200 | 2100 | 200

Ведомость расхода стали на элемент, кг

Марка элемента	Изделия арматурные									Изделия закладные									Общий расход
	Арматура класса								Всего	Прокат марки								Всего	
	А-I				А-III					В Ст3 кп.2									
	ГОСТ 5781-82				ГОСТ 5781-82					ГОСТ 82-70*			ГОСТ 8732-78*			ГОСТ 103-76			
	ф6	ф8	ф12	Итого	ф8	ф12	ф25	Итого		-6x×430	-6x×530	Итого	тр. 426x10	тр. 325x8	Итого	-6x100	Итого		
Ум3	–	–	9,2	9,2	27,0	227,5	58,5	313,6	322,8	–	6,5	6,5	46,2	–	46,2	5,6	5,6	58,3	381,1
Ум4	5,8	31,6	9,2	46,6	20,0	374,8	58,5	453,3	499,9	9,6	–	9,6	–	62,6	62,6	5,6	5,6	77,8	577,7

Привязан	Провер.	Славинская		ТП А-II-450-264.84 -КЖ-альбом I вып. 2
	Исполн	Пекуровская		Склад материалов
	Ст инж	Славинская		Стадия: РП; Лист: 48; Листов:
	Рук. бр	Хоровецкая		Участки монолитные Ум3, Ум4. Армирование. Спецификации.
Инв. №	Нач. отд.	Сабускан		Госстрой СССР Киевский Промстройпроект
	Гл. инж. пр.	Альшиц		

Инв. № подл. | Подпись и дата | Взам. инв. №

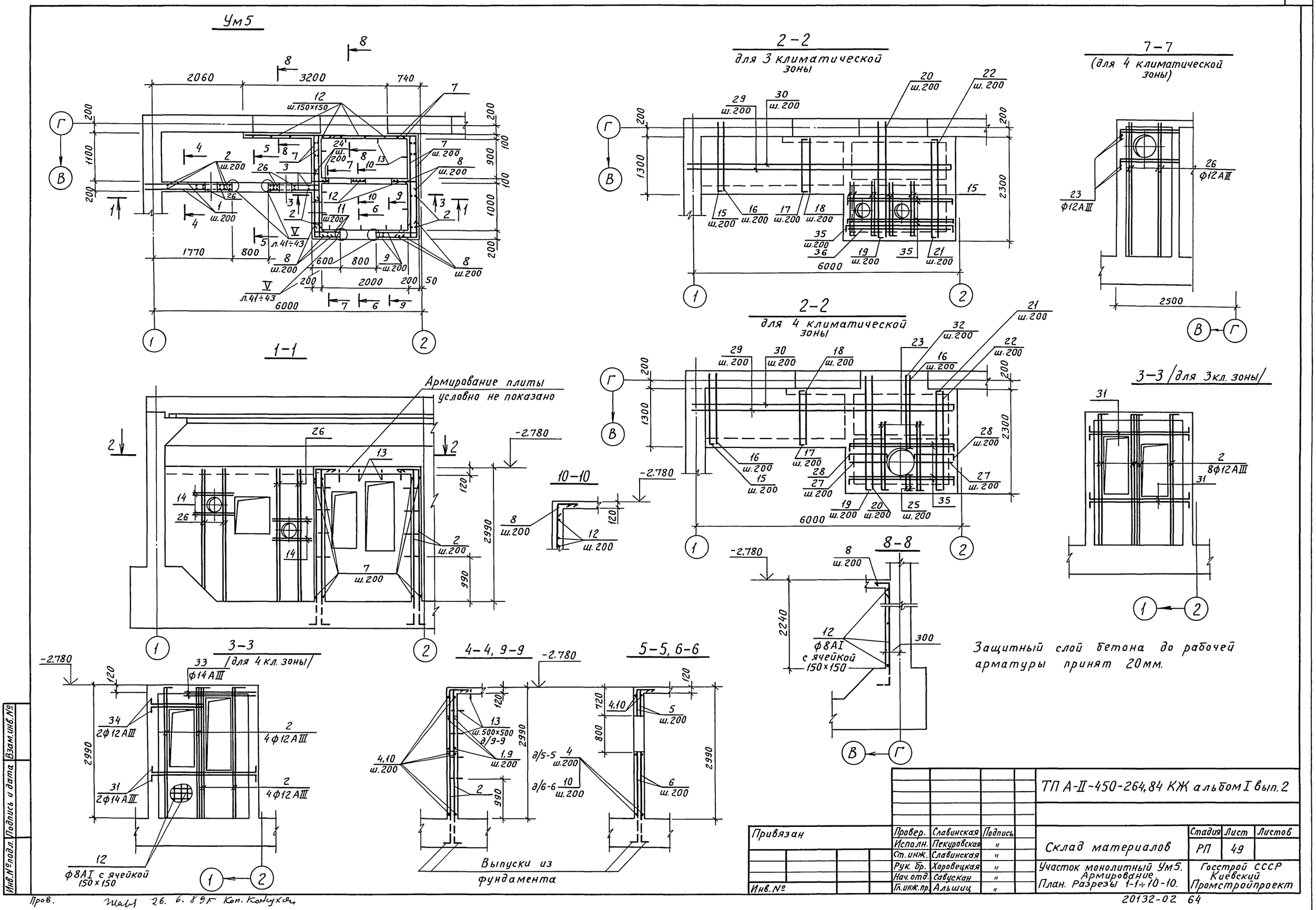
Ум5
1-1
2-2
для 3 климатической зоны
2-2
для 4 климатической зоны
7-7
(для 4 климатической зоны)
3-3 /для 3кл. зоны/
3-3
(для 4 кл. зоны)
4-4, 9-9
5-5, 6-6
10-10
8-8
Армирование плиты условно не показано
Выпуски из фундамента
Защитный слой бетона до рабочей арматуры принят 20мм.
ТП А-II-450-264,84 КЖ альбом I вып.2
Склад материалов
Участок монолитный Ум5. Армирование. План. Разрезы 1-1÷10-10.
Стадия РП
Лист 49
Листов
Госстрой СССР Киевский Промстройпроект
Привязан
Инв. №
Провер. Славинская Подпись
Исполн. Пекуровская "
Ст. инж. Славинская "
Рук. бр. Хоровецкая "
Нач. отд. Савускан "
Гл. инж. пр. Альшиц "
Инв. № подл. Подпись и дата Взам. инв. №
Пров. 26. 6. 89г Коп. Конухов
20132-02 64

Спецификация к Ум 5

Формат	Зона	Позиц.	Обозначение	Наименование	Кол.	Примечание
				Участок монолитный Ум 5		
				(для 3 климатич. зоны)		
				Сборочные единицы		
				Изделие закладное		
		101	03.005-5, вып. 1,2 Т-199.250.11.000-77	КПК-5 Д1=325, t=200	4	
		102	3.400-6/76	МИ 4-46	3.93	п.м
		106	ТПА-II-450-264.84-КЖИ-МН2	МН 2	1	
				Детали		
Б.Ч.		1		ф12AIII ГОСТ 5781-82 ℓ=1900	10	1.7 кг
		2*		ℓ=3270	98	2.9 кг
		3*		ℓ=1530	10	1.4 кг
		4*		ℓ=4190	20	3.7 кг
		5*		ℓ=980	20	0.9 кг
Б.Ч.		6		ℓ=1440	20	1.3 кг
		7*		ℓ=2550	60	2.3 кг
		8*		ℓ=820	135	0.7 кг
Б.Ч.		9		ℓ=950	10	0.8 кг
Б.Ч.		10		ℓ=2350	22	2.1 кг
Б.Ч.		11		ℓ=550	10	0.5 кг
Б.Ч.		12		ф8AI ГОСТ 5781-82 ℓ=180 п.м	—	0.4 кг
		13*		ф6AI ГОСТ 5781-82 ℓ=450	102	0.1 кг
Б.Ч.		14		ф12AIII ГОСТ 5781-82 ℓ=1140	16	1.0 кг
		15*		ф8AIII ГОСТ 5781-82 ℓ=1700	19	0.7 кг
Б.Ч.		16		ℓ=1500	11	0.6 кг
		17*		ℓ=1650	9	0.7 кг
Б.Ч.		18		ℓ=1250	9	0.5 кг
		19*		ℓ=2720	9	1.1 кг
Б.Ч.		20		ℓ=2520	9	1.0 кг
		21*		ℓ=2650	4	1.0 кг
Б.Ч.		22		ℓ=2250	4	0.9 кг
		24*		ф12AIII ГОСТ 5781-82, ℓ=700	15	0.6 кг
Б.Ч.		26		ℓ=2970	16	2.6 кг
Б.Ч.		29		ф8AIII ГОСТ 5781-82, ℓ=5970	7	2.4 кг
		30*		ℓ=6170	7	2.4 кг
		31*		ф14AIII ГОСТ 5781-82, ℓ=2750	4	3.3 кг
		35*		ф8AIII ГОСТ 5781-82, ℓ=2750	9	1.1 кг
Б.Ч.		36		ℓ=2350	5	0.93 кг
			Листы 41÷43	Узел V	2	Комплект
				Материалы		
				Бетон марки 300		7.0 м³

*) Поз. 2÷5, 7, 8, 13, 15, 17, 19, 21, 24, 30, 31, 35 см. ведомость деталей

Формат	Зона	Позиц.	Обозначение	Наименование	Кол.	Примечание
				Участок монолитный Ум 5		
				(для 4 климатич. зоны)		
				Сборочные единицы		
				Изделие закладное		
		101	03.005-5 вып. 1,2 Т-199.250.11.000-77	КПК-5 Д1=325, t=200	2	
		102	3.400-6/76	МИ 4-46	5.0	п.м
		103	ТПА-II-450-264.84 -КЖИ-МН1	МН 1	1	
		104	03.005 вып. 1,2 Т-199.250.11.000-87	КПК-5 Д1=530, t=200	1	
		106	ТПА-II-450-264.84 -КЖИ-МН2	МН 2	1	
				Детали		
				Поз. 1÷15, 17, 18, 24, 29÷30		
				см. выше		
Б.Ч.		16		ф8AIII ГОСТ 5781-82 ℓ=1500	15	0.6 кг
		19*		ℓ=2720	5	1.1 кг
Б.Ч.		20		ℓ=2520	5	1.0 кг
		21*		ℓ=2650	4	1.0 кг
Б.Ч.		22		ℓ=2250	4	0.9 кг
		23*		ф12AIII ГОСТ 5781-82 ℓ=1500	12	1.3 кг
		25*		ф8AIII ГОСТ 5781-82 ℓ=580	4	0.2 кг
Б.Ч.		26		ф12AIII ГОСТ 5781-82 ℓ=2970	24	2.6 кг
Б.Ч.		27		ф8AIII ГОСТ 5781-82 ℓ=950	8	0.4 кг
		28*		ℓ=1230	8	0.5 кг
		32*		ℓ=1610	4	0.64 кг
Б.Ч.		33		ф14AIII ГОСТ 5781-82 ℓ=1800	2	2.2 кг
		34*		ℓ=1250	2	1.5 кг
		31*		ℓ=2750	2	3.3 кг
		35*		ф8AIII ГОСТ 5781-82 ℓ=2750	4	1.1 кг
			Листы 41÷43	Узел V	2	комплект
				Материалы		
				Бетон марки 300		6.9 м³

*) Поз. 2÷5, 7, 8, 13, 15, 17, 19, 21, 23÷25, 28, 30÷32, 34, 35 см. ведомость деталей

Ведомость деталей

Поз.	Эскиз
2	2970 | 300
3	1130 | 400
4	3890 | 300
5	300 / 680
7	2250 | 300
8	410 | 410
13	150 | 250
15	1500 | 200
17	200 | 1250 | 200
19	200 | 2520

Поз.	Эскиз
21	200 | 2250 | 200
23	200 | 1250
24	350 | 350
25	80 | 300 | 200
28	200 | 950 | 80
30	5970 | 200
31	300 | 2350 | 300
32	80 | 1530
34	200 | 1050
35	200 | 2350 | 200

Ведомость расхода стали на один элемент, кг

Марка элемента	Изделия арматурные									Изделия закладные	
	Арматура класса									Арматура класса	
	A-I				A-III					AIII	
	ГОСТ 5781-82				ГОСТ 5781-82				Всего	ГОСТ 5781-82	
	ф6	ф8	ф12	Итого	ф8	ф12	ф14	ф25	Итого	ф8	Итого
Ум 5/для 3 кл. зоны/	11.0	84.8	18.4	114.2	96.8	807.7	13.2	117.0	1034.2	1148.9	4.0	4.0
Ум 5/для 4 кл. зоны/	11.0	84.8	18.4	114.2	93.4	802.5	14.0	117.0	1026.9	1141.1	4.6	4.6

Изделия закладные															Всего	Общий расход
Прокат марки																
В Ст. 3 кл. 2																
ГОСТ 103-76		ГОСТ 82-70*					ГОСТ 8509-72*		ГОСТ 8510-72*		ГОСТ 8732-78*					
-6× ×100	Итого	-6× ×130	-6× ×630	-6× ×730	Итого	L50× ×5	Итого	L90× ×56×6	Итого	Тр. 325×8	Тр. 530×10	Тр. 630×9	Итого			
11.2	11.2	19.2	—	—	19.2	14.9	14.9	28.4	28.4	125.2	—	—	125.2	202.9	1351.8	
11.2	11.2	9.6	8.2	25.1	42.9	19.0	19.0	28.4	28.4	62.6	64.1	68.9	195.6	301.7	1442.8	

Привязан

Инв. №

Провер.	Славинская	Подпись
Исполн.	Пекуровская	"
Рук. бр.	Хоровецкая	"
Нач. отд	Савускан	"
Гл. инж. пр.	Альшиц	"

ТП А-II-450-264.84 КЖ альбом I вып. 2

Склад материалов

Участок монолитный Ум 5. Армирование. Спецификация

Стадия	Лист	Листов
РП	50	

Госстрой СССР Киевский Промстройпроект

Взам. инв. №

Подпись и дата

Инв. № подл.

Пров. 26.6.89г Коп. Кожухов

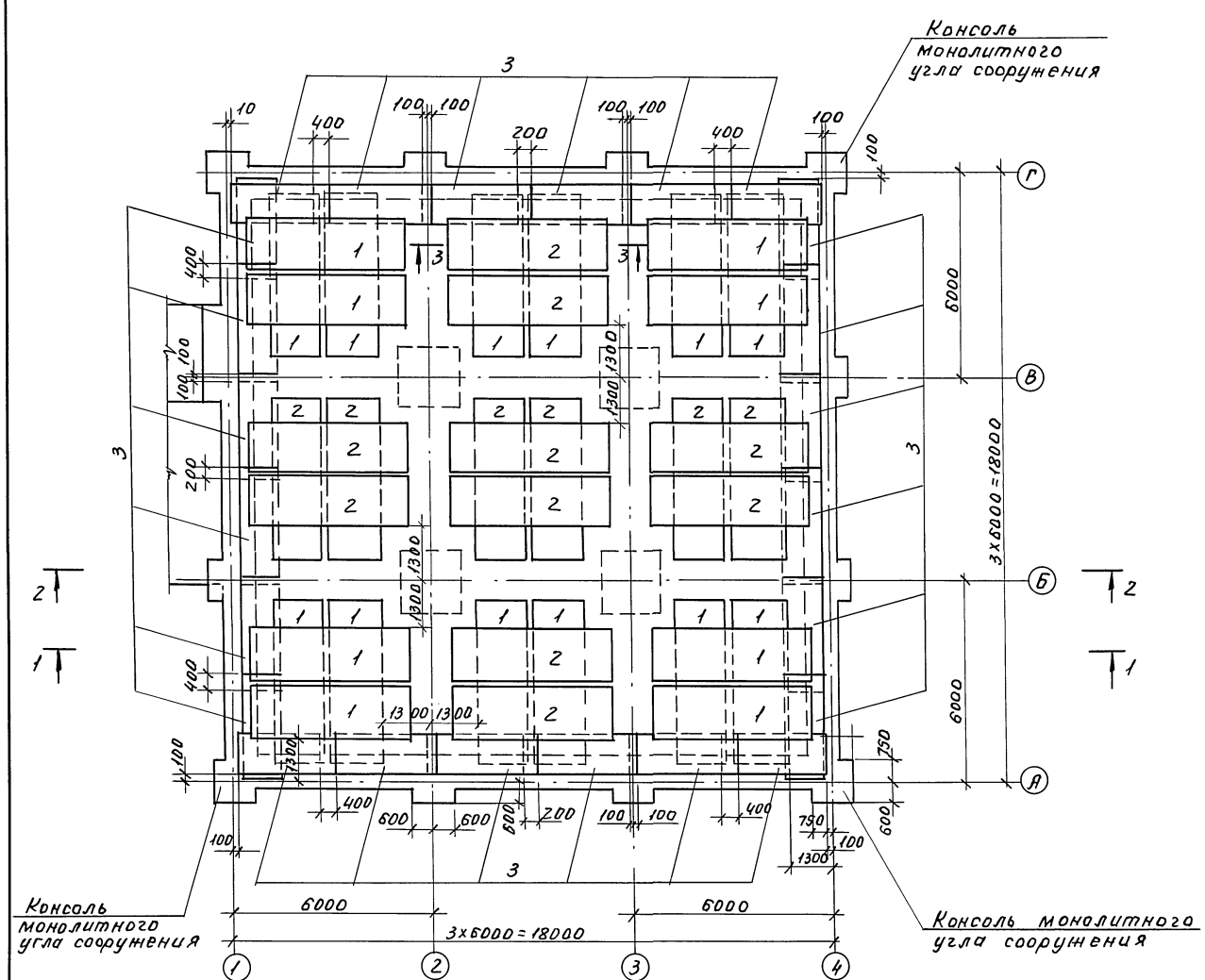

Спецификация элементов монолитной конструкции

Форм.	Зона	Поз.	Обозначение	Наименование	Кол.	Примечание
				ПМ 1		
				Сборочные единицы и детали		
		10	У-01-02/80 Вып.5	Каркас пространств. КП-4	16	
		11	У-01-02/80 Вып.5	То же КП-10	22	
		12	У-01-02/80 Вып.5	" КП-14	7	
		13	У-01-02/80 Вып.5	Каркас плоский КР-32	33	
		1	У-01-02/80 Вып.5	Сетка арматурная С-3	20	
		2	У-01-02/80 Вып.5	То же С-2	16	
		3	ТПА-II-450-264.84-КЖИ-НС-1	" НС-1	24	
		4	У-01-02/80 Вып.5	" С-18	12	
		5	У-01-02/80 Вып.5	" С-22	8	
		6	У-01-02/80 Вып.5	" С-25	9	
		7	У-01-02/80 Вып.5	" С-10	32	
		8	У-01-02/80 Вып.5	" С-16	7	
		9	У-01-02/80 Вып.5	" С-15	12	
				Детали		
				ФбАIII ГОСТ 5781-82		
Б4		151	У-01-02/80 Вып.5	ℓ=48 п.м.	–	
				Ф16АIII ГОСТ 5781-82		
Б4		153	У-01-02/80 Вып.5	ℓ=1300	56	
				Материал		
				Бетон марки 300		151,5 м³

ТПА-II-450-264.84-КЖИ-альбом I Вып.2

Привязан	Провер.	Хоровецкая	подп.
	Исполн.	Пекуровская	"
	Ст. инж.	Славунская	"
	Рук. бр.	Хоровецкая	"
	Нач. отд.	Савускан	"
Инв. №	Гл. ин. пр.	Альшиц	"

Склад материалов

Плита перекрытия Пм1. Армирование. План нижних сеток.

Стадия	Лист	Листов
РП	51	

Госстрой СССР Киевский Промстройпроект

Инв. № подл. | Подп. и дата | Взам. инв. №

Пров. [подпись] 26.6.89г. Коп. Петрук

20132-02 66

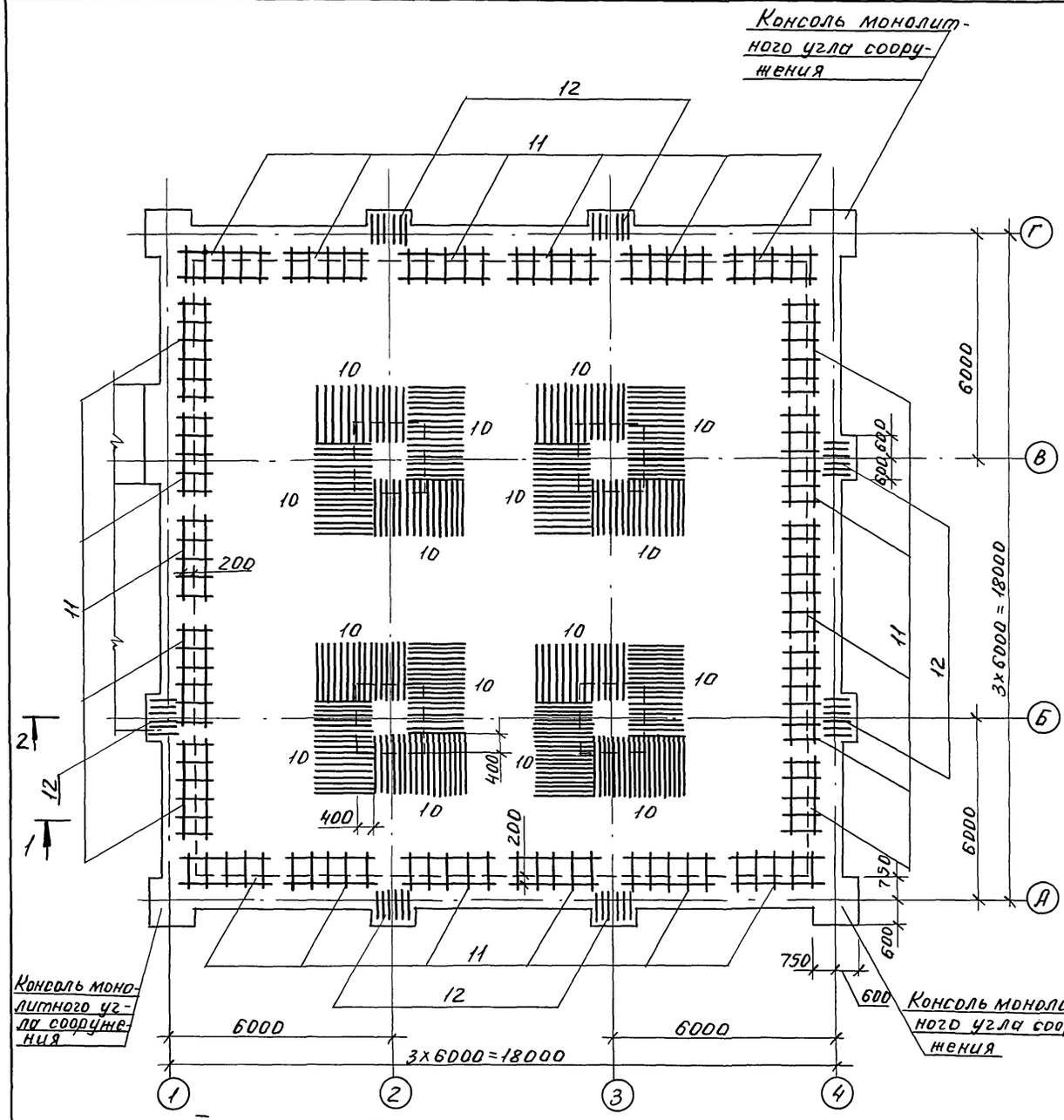

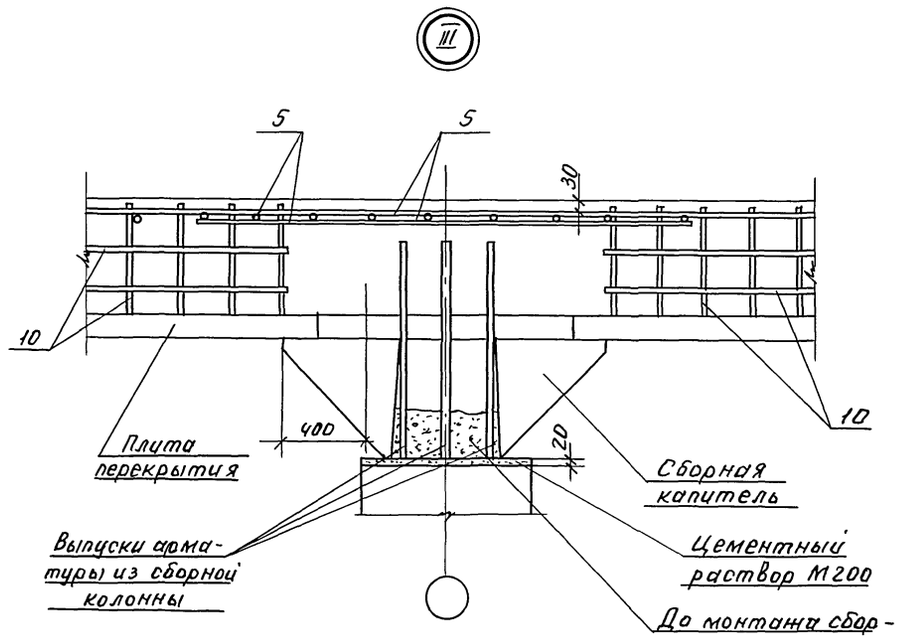

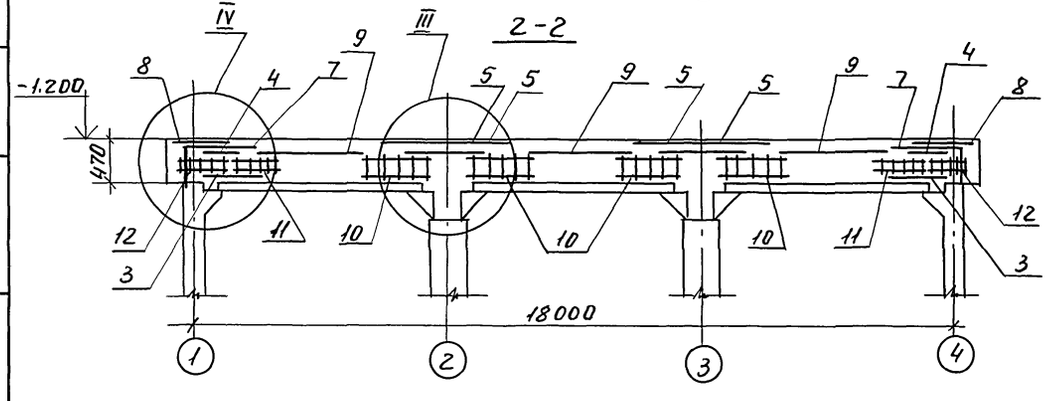

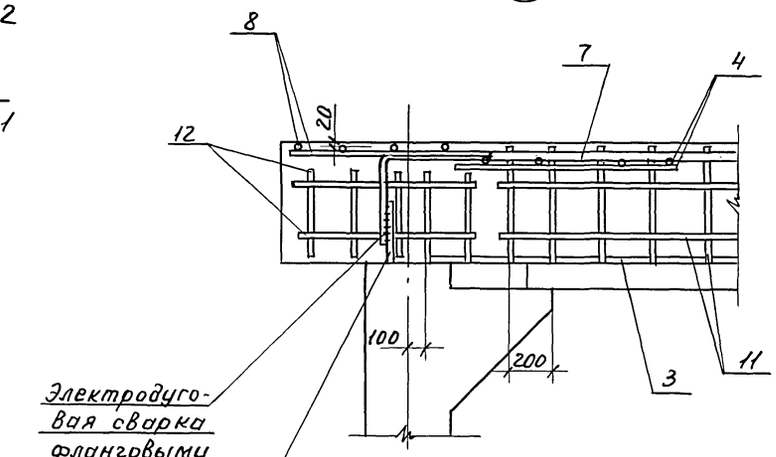

				ТПА-II-450-264.84-КЖ-альбом I Вып. 2	
Привязан		Провер.	Хоровецкая	подп.	Склад материалов	Стадия	Лист	Листов
		Исполн.	Пекуровская	"		РП	52	
		Ст. инж.	Славинская	"	Плита перекрытия ПМ1. Армирование. План каркасов	Госстрой СССР Киевский Промстройпроект		
		Рук. бр.	Хоровецкая	"				
		Нач. отд.	Савуская	"				
Инв. №		Гл. ин. пр.	Альшиц	"				

Инв. № подл. | Подп. и дата | Взам. инв. №

Пров. [signature] 26.6.89г Коп. Петрук

20132-02 67

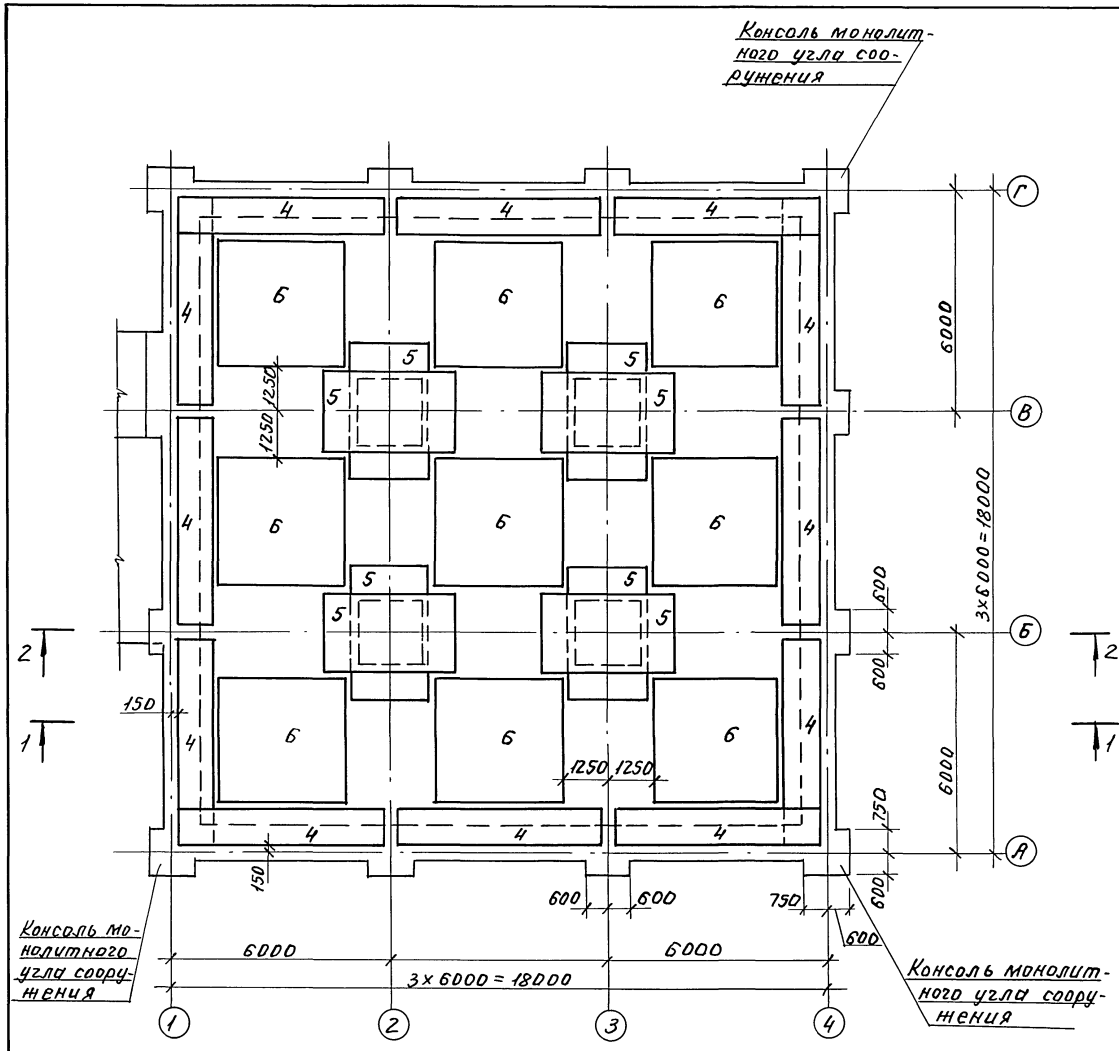

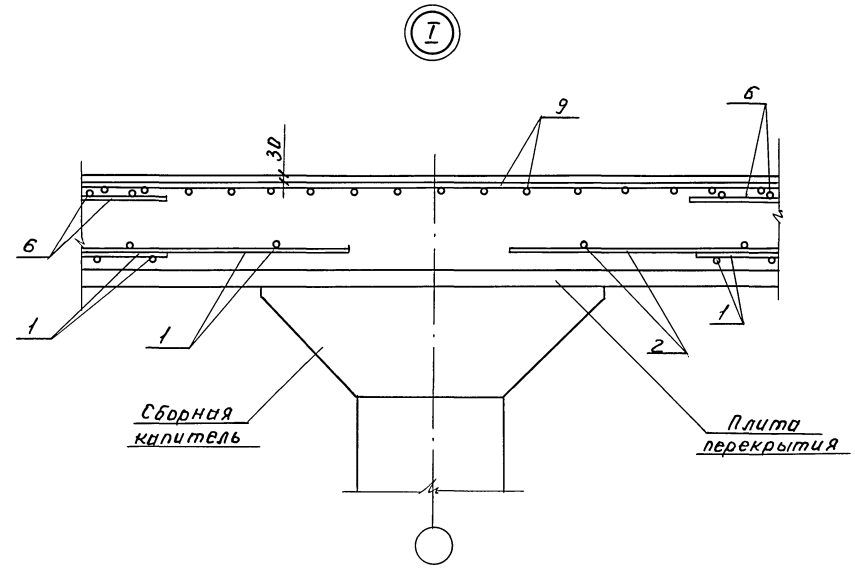

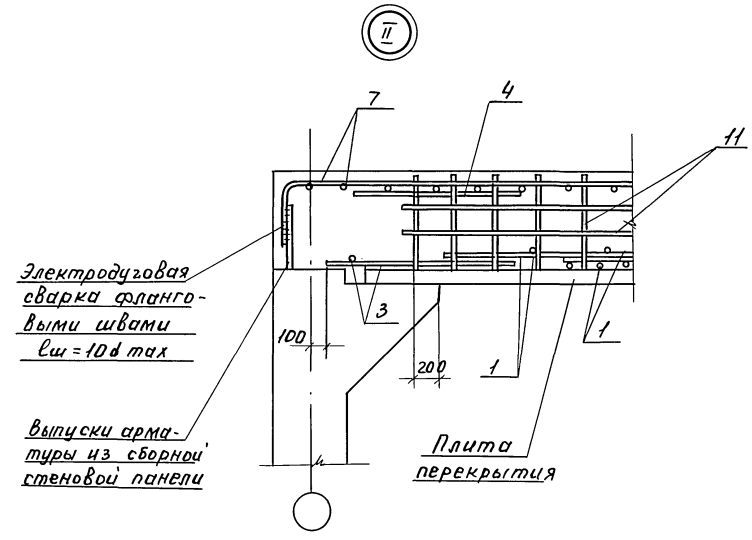

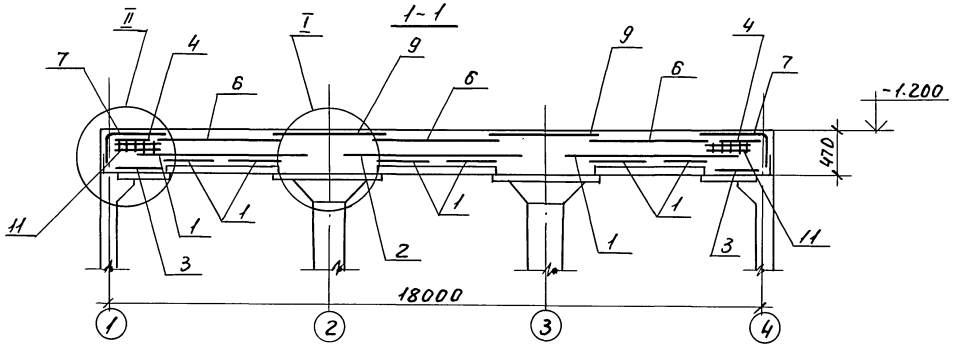

				ТПА-II-450-264.84-КЖ-альбом I вып.2			
Привязан	Провер	Хоровецкая	подп.	Склад материалов.	Стадия	Лист	Листов
	Исполн	Пекуровская	"		РП	53	
	Ст. инж	Славинская	"				
	Рук. бр.	Хоровецкая	"	Плита перекрытия ПМ1. Армирование. План верхних сеток	Госстрой СССР Киевский Промстройпроект		
	Нач. отд.	Савускан	"				
Инв. №	Гл. ин. пр	Альщиц	"				

Инв. № подл. | Подп. и дата | Взам. инв. №

Пров. Жаря 26.6.89г Коп. Петрук

20132-02 68

План дополнительных верхних сеток для 1 и 2 климатических зон

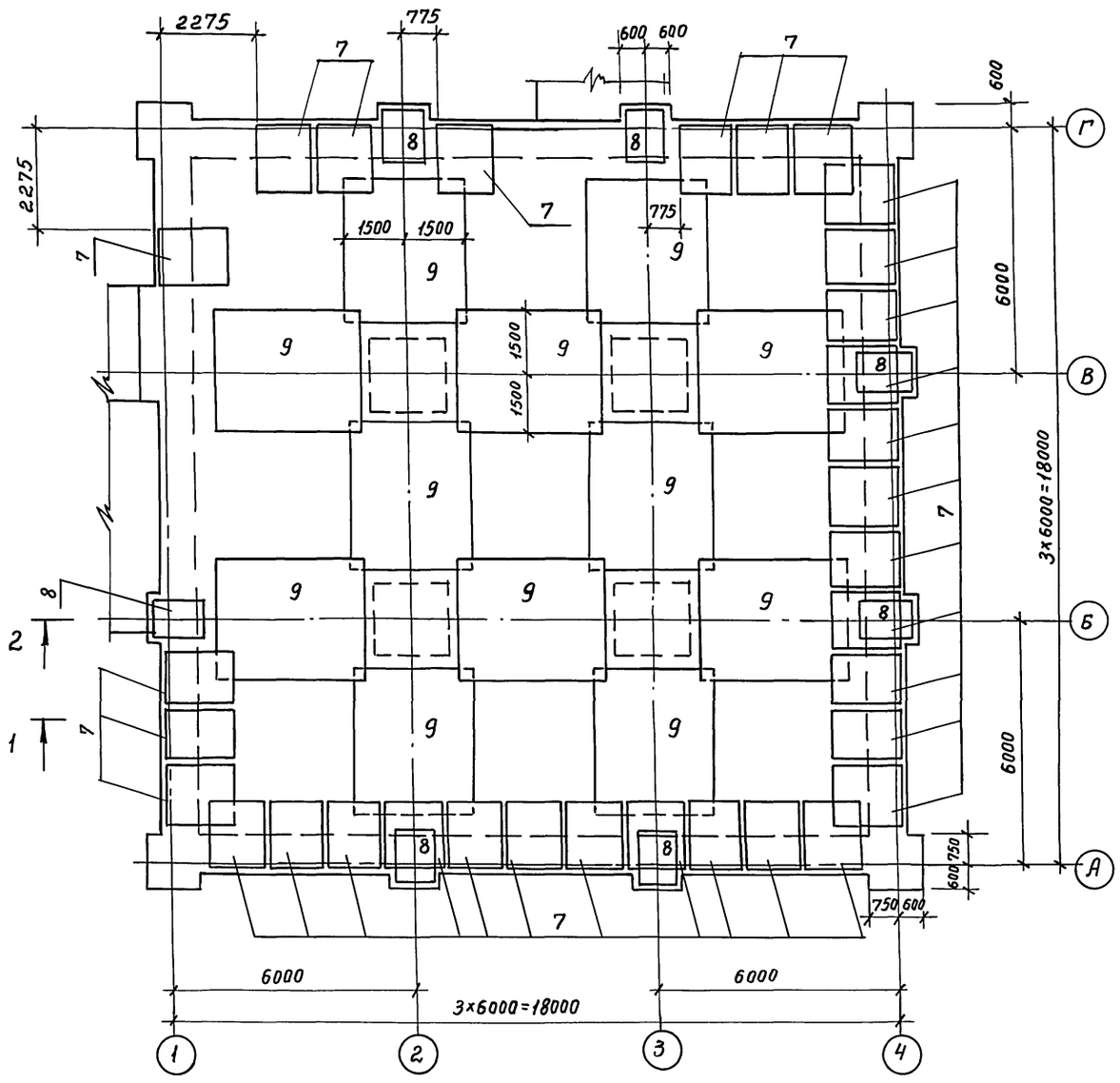

План дополнительных верхних сеток для 3, 4 климатических зон

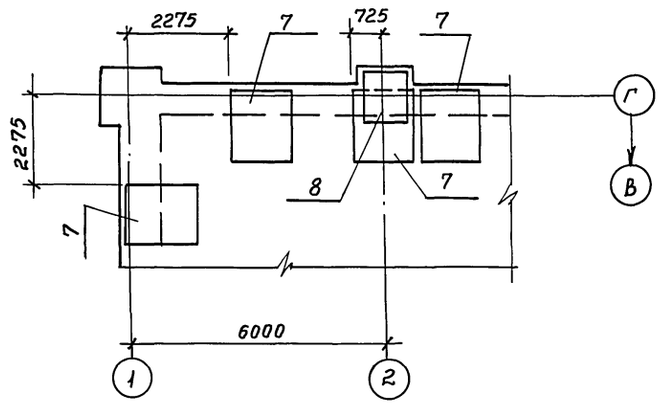

3-3

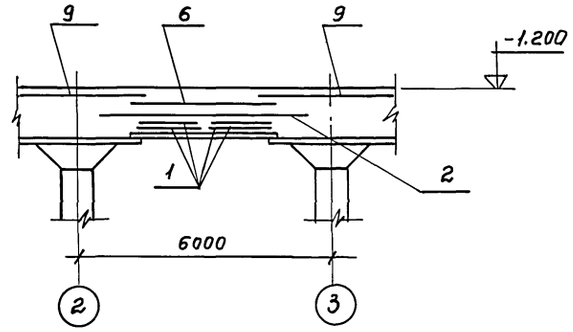

Ведомость расхода стали на элемент КГ

Марка элемента	Изделия арматурные												Общий расход
	Арматура класса												
	А I				А-III								
	ГОСТ 5781-82				ГОСТ 5781-82								
	ф6	ф8	ф10	Итого	ф6	ф10	ф12	ф14	ф16	ф20	ф25	Итого	
Пм1	33	1233	690	1956	11	676	2498	1827	254	1325	1327	7918	9874

Провер.	Рудникова		
Операт.	Рудникова		
Провер.	Хоровецкая		
Исполн.	Пекуровская		
Ст. инж.	Славинская		
Рук. бр.	Хоровецкая		
Нач. отд.	Сабускан		
Гл. инж. пр.	Альшиц		

Привязан

Инв. №

ТПА-II-450-264.84-КЖ-альбом I вып.2

Склад материалов

Стадия	Лист	Листов
РП	54	

Плита перекрытия ПМ1 Армирование. План дополнительных верхних сеток

Госстрой СССР Киевский Промстройпроект

Инв. № подл. | Подпись и дата | Взам. инв. №

Пров. 26.6.89 Коп. Фрз

20132-02 69

Ум6 /армирование/

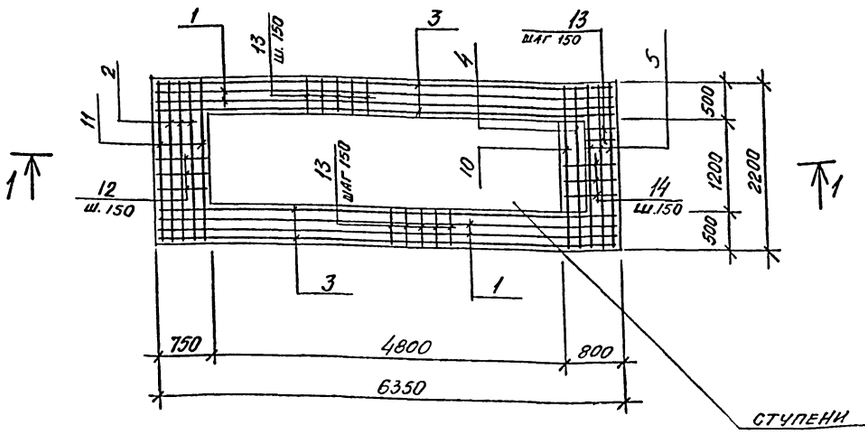

2-2

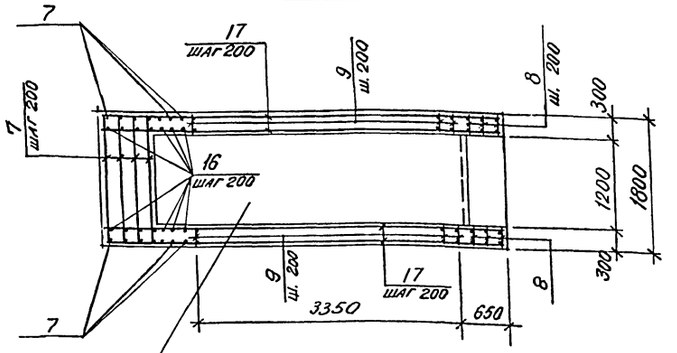

ступени условно не показаны

1-1

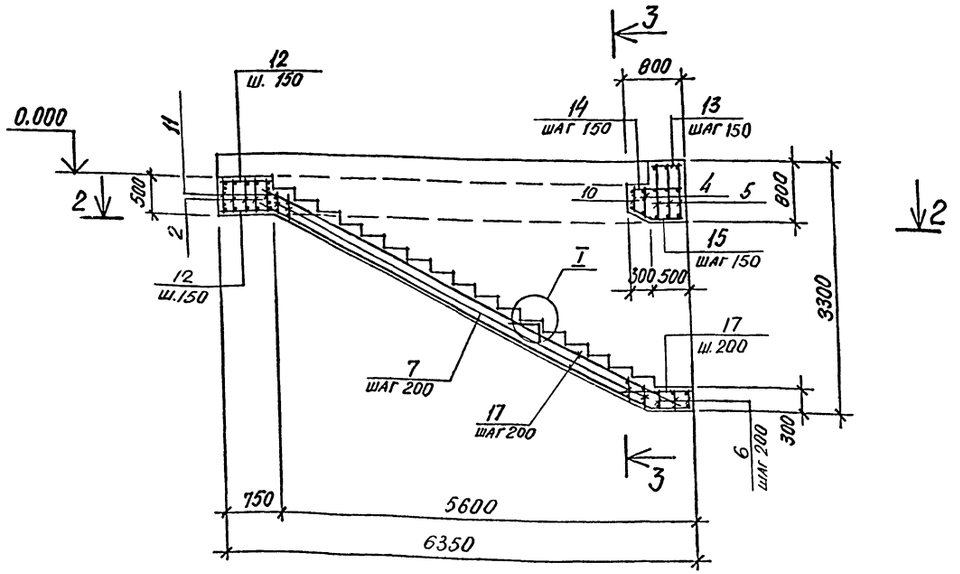

3-3

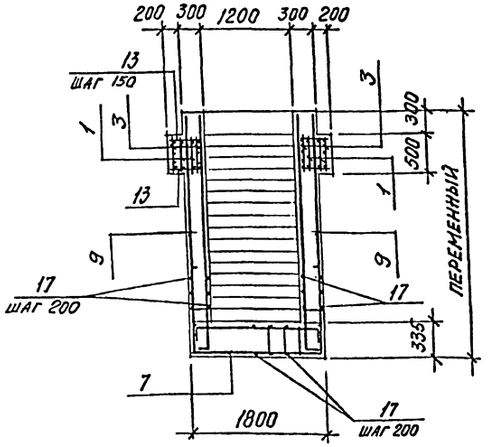

1. Защитный слой бетона до рабочей арматуры стен принят 30мм, до рабочей арматуры днища со стороны грунта - 35 мм.
2. Все стержни поз. 12÷15 приварить к продольным стержням каркасов.

Привязан			ТП А-II-450-264.84 -КЖ-альбом I вып.2		
	Провер.	Мижно	Склад материалов	Стадия	Лист	Листов
	Испол.	Славинская		РП	55	
	Рук. гр.	Хоровецкая				
	Нач. отд.	Сабинкон	Ум6. Армирование.	Госстрой СССР Киевский Промстройпроект		
Инв. №	Гл. инж. пр.	Альшиц				

Инв. № подл. | Подпись и дата | Взам. инв. №

Ведомость деталей

Поз.	Эскиз
15	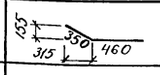
16	800÷1550
18	



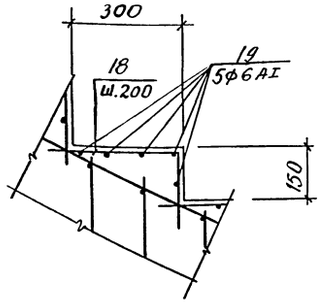

Спецификация элементов монолитной конструкции

Формат	Зона	Позиц.	Обозначение	Наименование	Кол.	Примечание
				Участок монолитный		
				Ум6		
				Сборочные единицы		
				и детали		
11		1	ТПА-II-450-264.84 -КЖИ-кр13	Каркас плоский кр13	4	
12		2	ТПА-II-450-264.84 -кр14	то же кр14	3	
11		3	ТПА-II-450-264.84 -кр15	" кр15	4	
12		4	ТПА-II-450-264.84 -кр16	" кр16	1	
11		5	ТПА-II-450-264.84 -кр17	" кр17	3	
12		6	ТПА-II-450-264.84 -кр18	" кр18	3	
12		7	ТПА-II-450-264.84 -кр19	" кр19	26	
12		8	ТПА-II-450-264.84 -кр20	" кр20	6	
12		9	ТПА-II-450-264.84 -кр21	" кр21	36	
11		10	ТПА-II-450-264.84 -кр22	" кр22	1	
11		11	ТПА-II-450-264.84 -кр23	" кр23	2	
				Детали		
				ф16 AIII ГОСТ 5781-82		
Б.Ч.		16*		$\ell_{ф}$=1175	14	1,86 кг
				ф8 AI ГОСТ 5781-82		
Б.Ч.		12		ℓ = 730	18	0,29 кг
Б.Ч.		13		ℓ = 480	147	0,19 кг
Б.Ч.		14		ℓ = 780	9	0,31 кг
Б.Ч.		15*		ℓ = 810	9	0,32 кг
Б.Ч.		17		ℓ = 280 п.м.	–	0,395 кг

*) Поз. 15, 16, 18 - см. ведомость деталей.

Формат	Зона	Позиц.	Обозначение	Наименование	Кол.	Примечание
				ф6 AI ГОСТ 5781-82		
Б.Ч.		18*		ℓ = 750	120	0,17 кг
Б.Ч.		19		ℓ = 1400	85	0,31 кг
				Изделия закладные		
		101	3.400-6/76	МИ1-18	16	
		102	лист 19	-6 ×80 ℓ=500 ГОСТ 103-76	4	
		103	3.400-6/76	МИ4-46	21,6	п.м
				Материалы		
				Бетон марки „300"		12,8 м³

Выборка стали на один элемент

Марка Элемента	Изделия арматурные								Изделия закладные									Общий расход
	Арматура класса								Арм. класса	Прокат марки								
	AI			AIII				Всего	AIII	ВСт3сп			ВСт3кп2				Всего	
	ГОСТ 5781-82			ГОСТ 5781-82					ГОСТ 5781-82	ГОСТ 103-76			ГОСТ 8509-72*					
	ф6	ф8	Итого	ф16	ф28		Итого		ф8		Итого	-6 ×80	-8 ×120	Итого	∠50 ×5		Итого		
Ум6	47	261	308	757	629		1386	1694	17,8		17,8	7,5	22,4	29,9	82		82	129,7	1823,7

Привязан

Инв. №

Провер.	Рудникова		
Операт.	Рудникова		
Провер.	Михно		
Исполн.	Славинская		
Рук. бр.	Хоровецкая		
Нач. отд.	Сабуксан		
Гл. инж. пр.	Алешин		

ТП А-II-450-264.84 -КЖ-альбом I вып. 2

Склад материалов

Стадия	Лист	Листов
РП	56	

Ум6. Армирование. Спецификации

Госстрой СССР Киевский Промстройпроект

Инв. № подл. | Подпись и дата | Взам. инв. №

Ум 7

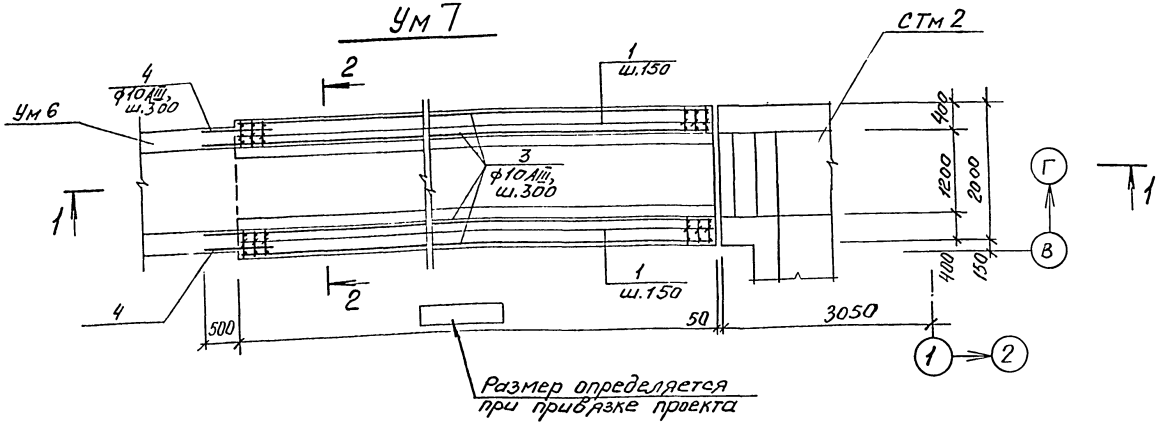

1-1

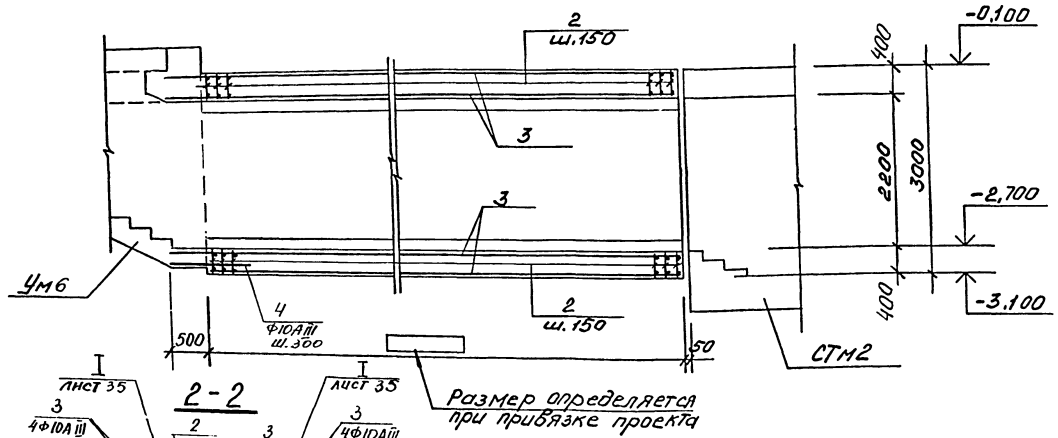

2-2

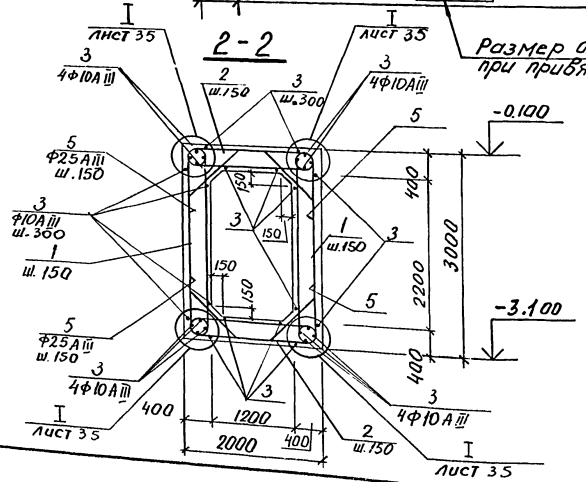

Ведомость деталей

Поз.	Эскиз
5	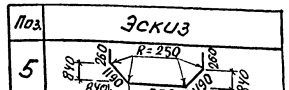

R=250
250
250

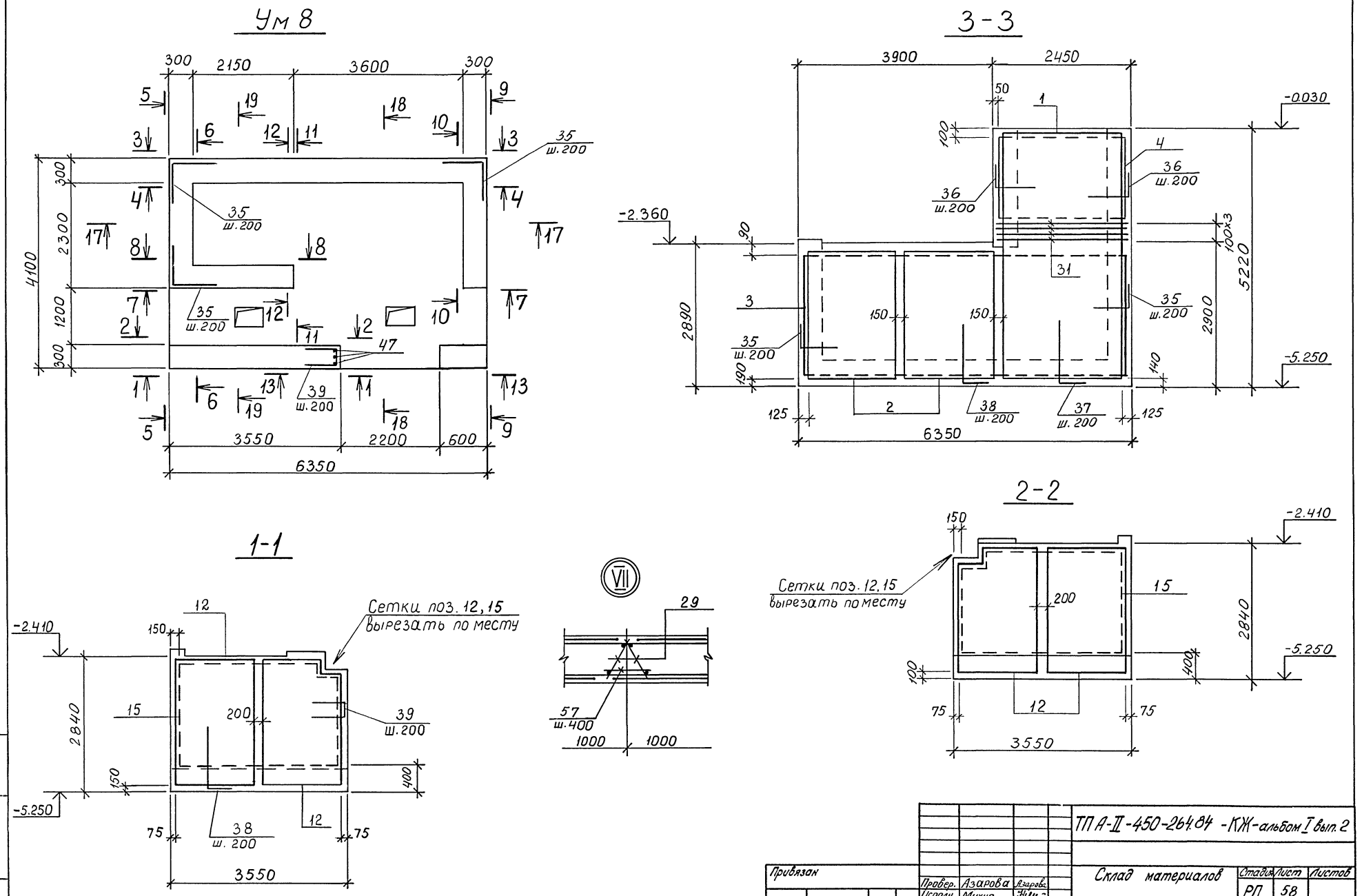

Привязан	Провер.	Азарова	Азарова	ТП А-II-450-264.84 -КЖ-альбом I вып. 2	
	Исполн.	Михно		Склад материалов	Стадия: РП; Лист: 58; Листов:
	Рук. бр.	Хоровецкая			
	Нач. отд.	Савускан		Ум8. Армирование. Разрезы 1-1÷3-3.	Госстрой СССР Киевский Промстройпроект
Инв. №	Гл. инж. пр.	Альшиц			

20132-02 73

Инв. № подл. | Подпись и дата | Взам. инв. №

4-4

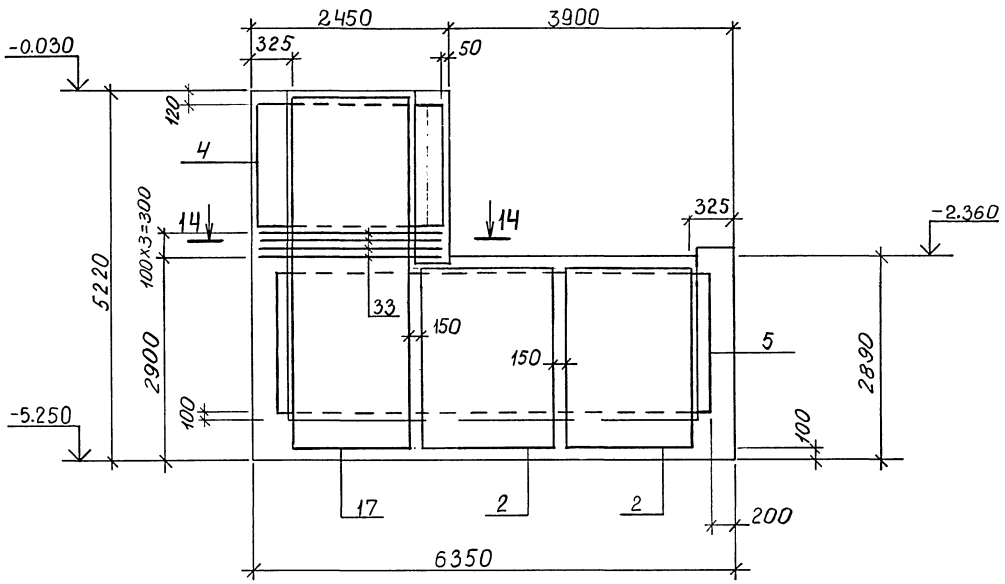

6-6

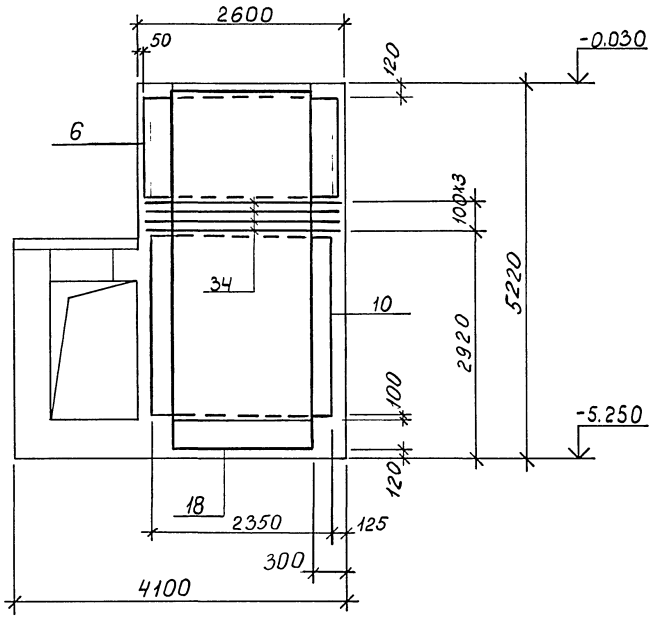

5-5

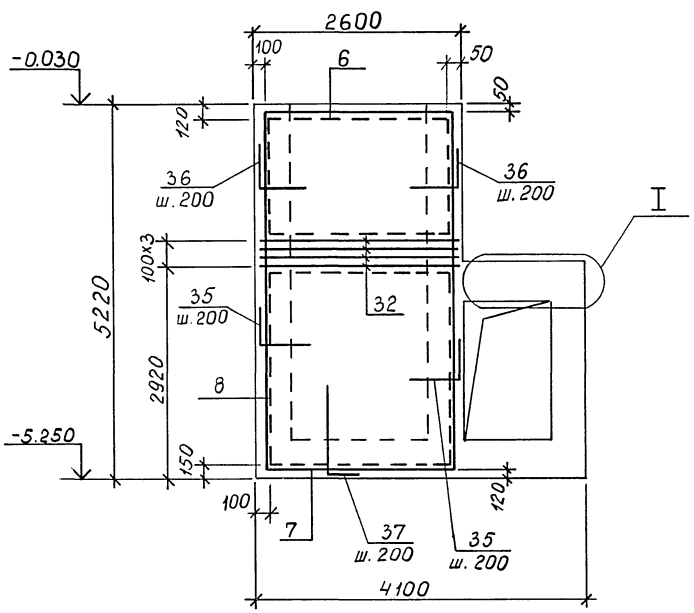

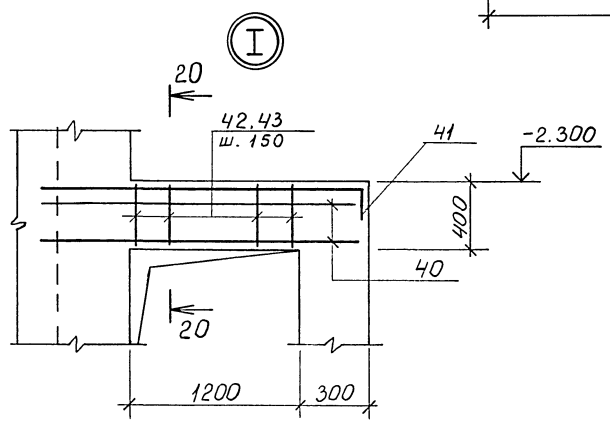

20-20

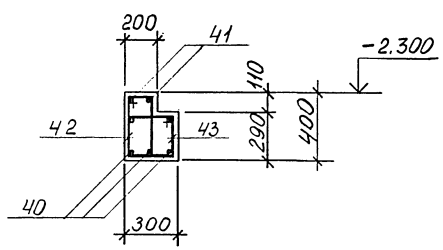

Привязан				ТП А-II-450-264.84 -КЖ-альбом I вып. 2	
	Провер.	Азарова		Склад материалов	Стадия: РП; Лист: 59; Листов:
	Испол.	Михно		Ум.В. Армирование Разрезы 4-4÷6-6.	Госстрой СССР Киевский Промстройпроект
	Рук. бр.	Хорвецкая			
	Нач. отд.	Савускан			
Инв. №	Гл. инж. пр.	Альшиц			

Инв. № подл. | Подпись и дата | Взам. инв. №

7-7

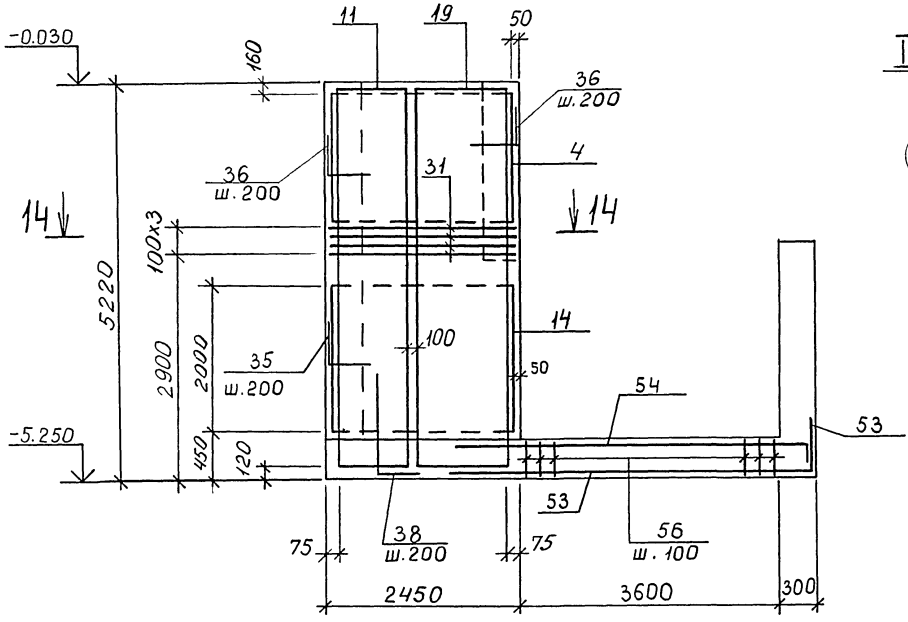

9-9

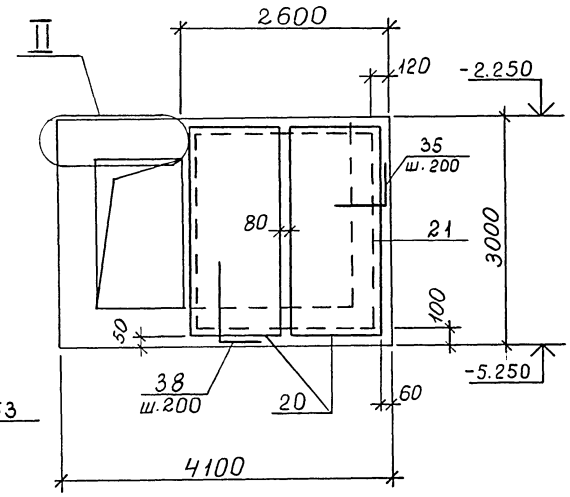

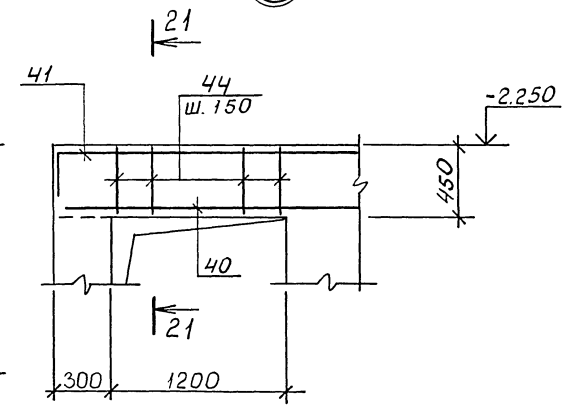

21-21

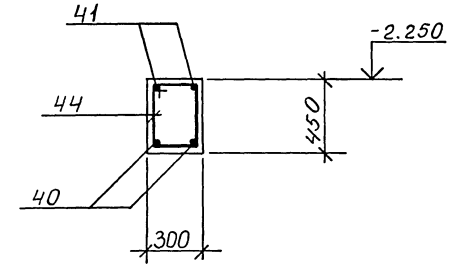

8-8

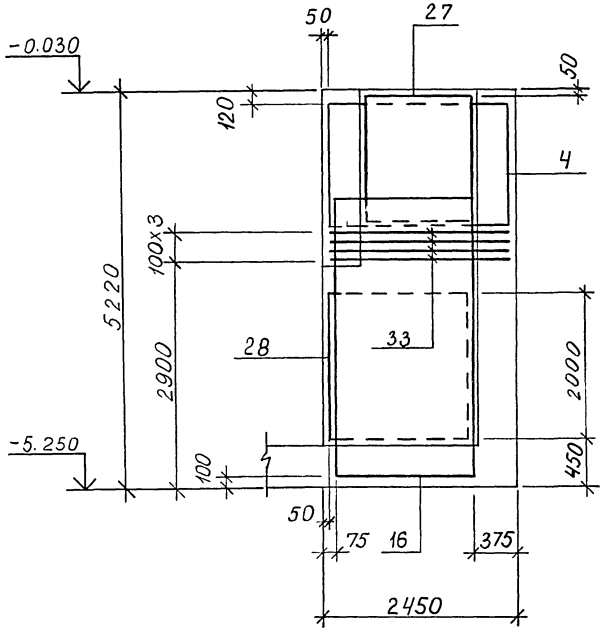

10-10

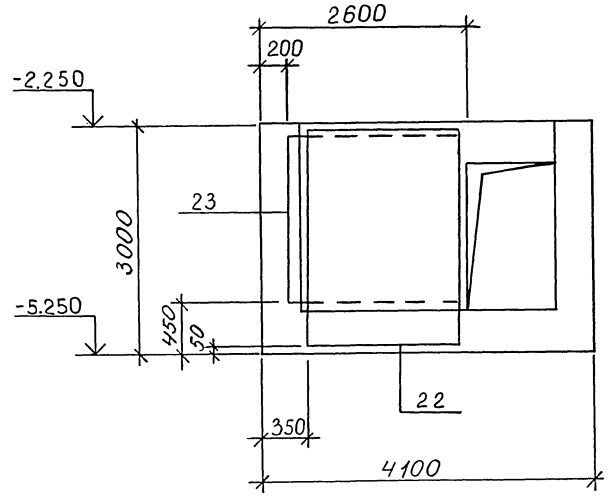

Привязан				ТП А-II-450-264.84 -КЖ-альбом I вып.2	
	Провер.	Азарова		Склад материалов	Стадия: РП; Лист: 60; Листов:
	Исполн.	Михно			
	Рук. бр.	Харевецкая		Ум 8. Армирование. Разрезы 7-7÷10-10.	Госстрой СССР Киевский Промстройпроект
Инв. №	Нач. отд.	Савуская			
	Гл. инж. пр.	Альшиц			

20132-02 75

Инв. № подл. | Подпись и дата | Взам. инв. №

14-14

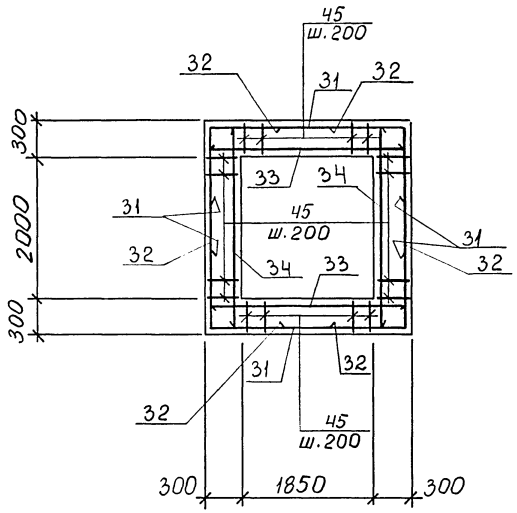

11-11

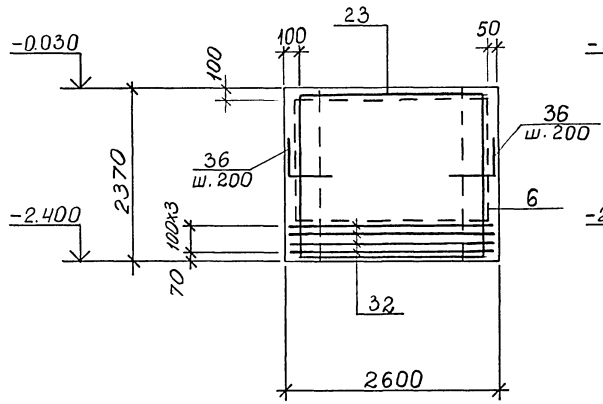

12-12

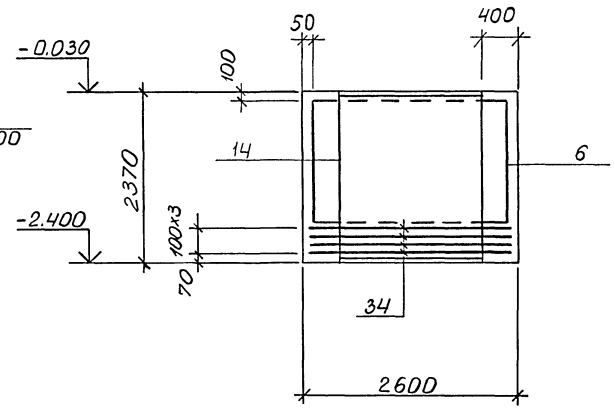

13-13

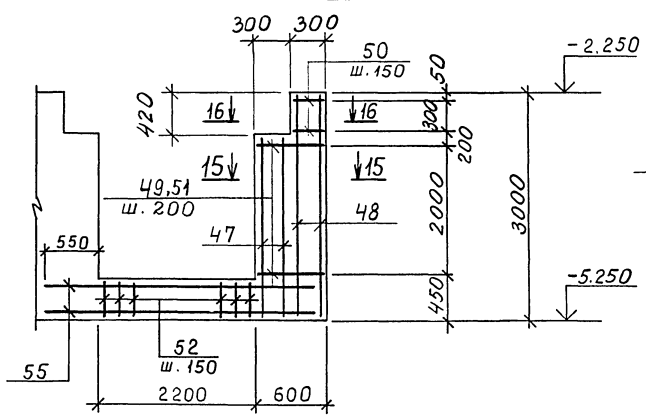

15-15

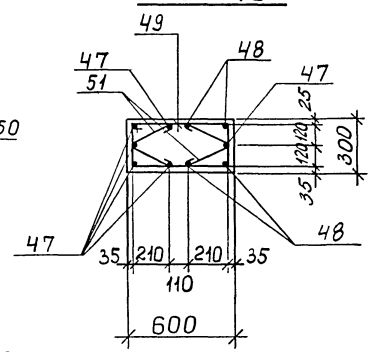

16-16

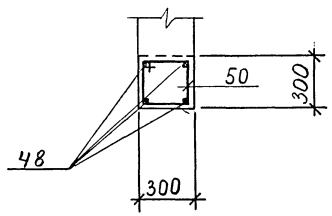

Выборка стали на один элемент, кг

Марка элемента	Арматурные изделия. Сталь арматурная ГОСТ 5781-82										Всего
	Класс AI					Класс A III					
	⌀ мм				Итого	⌀ мм				Итого	
	8	10				12	18	25			
Ут 8	345	55			400	2050	118	105		2273	2673

Привязан

Инв. №

Провер.	Азарова	Азарова	
Исполн.	Михно		
Рук. бр.	Хоровецкая		
Нач. отд.	Сабускан		
Гл. инж. пр.	Альшиц		

ТП А-II-450-264.84-КЖ-альбом I вып. 2

Склад материалов

Ут 8. Армирование. Разрезы 11-11 ÷ 16-16.

Стадия	Лист	Листов
РП	61	

Госстрой СССР Киевский Промстройпроект

Инв. № подл. | Подпись и дата | Взам. инв. №

17-17

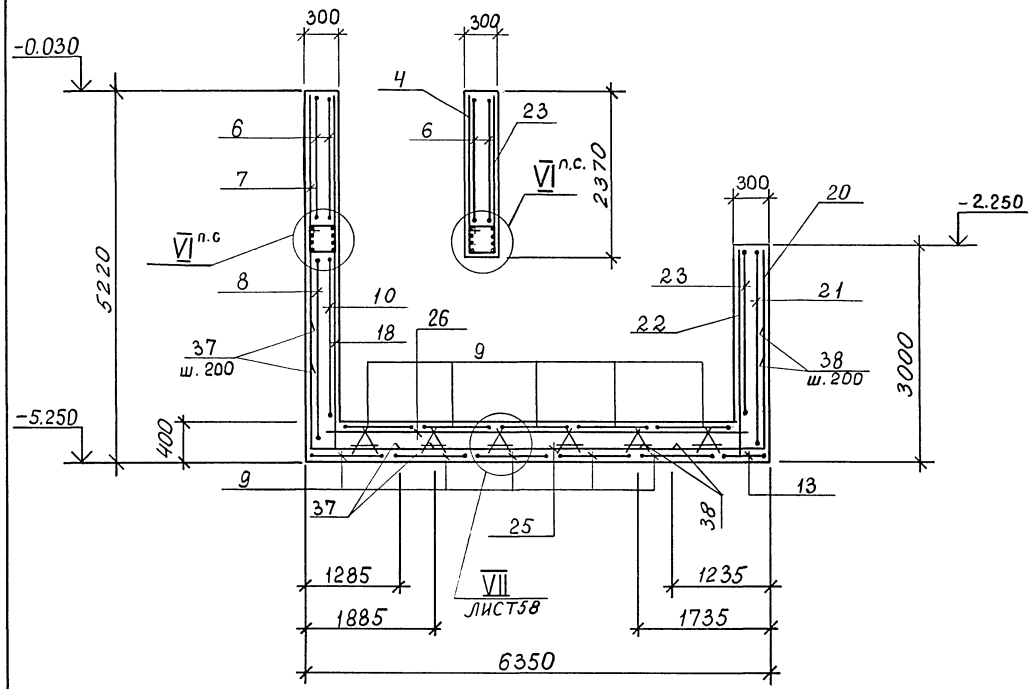

19-19

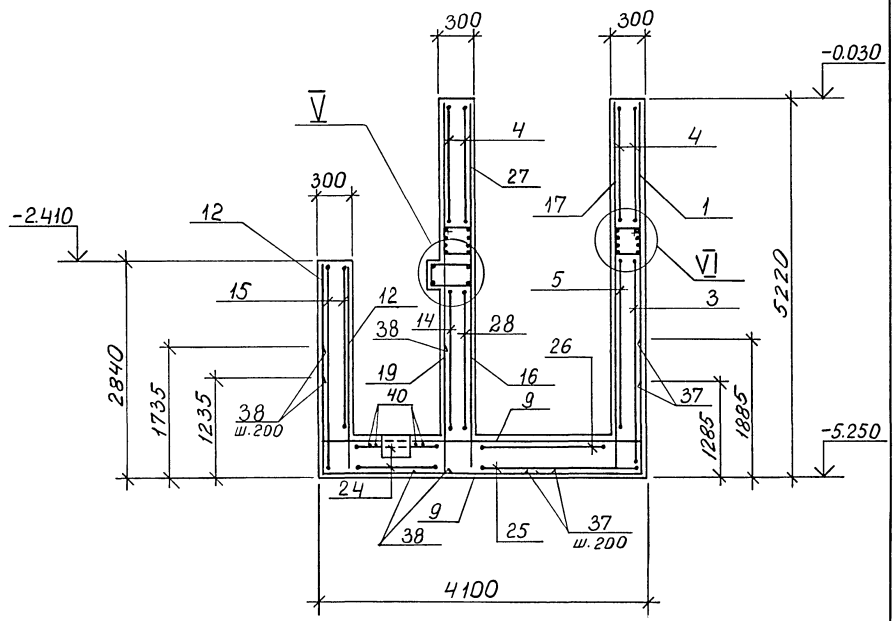

18-18

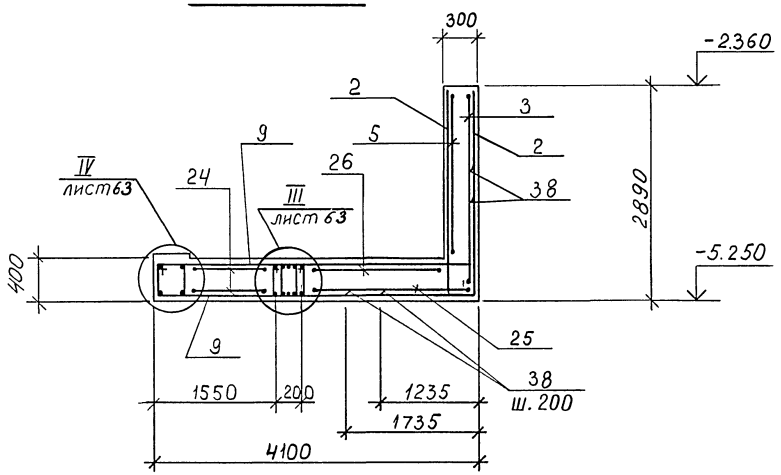

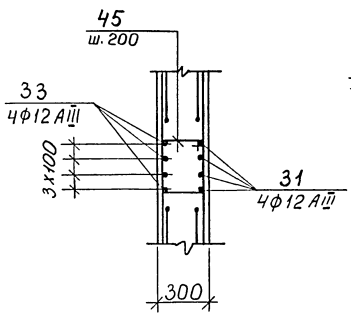

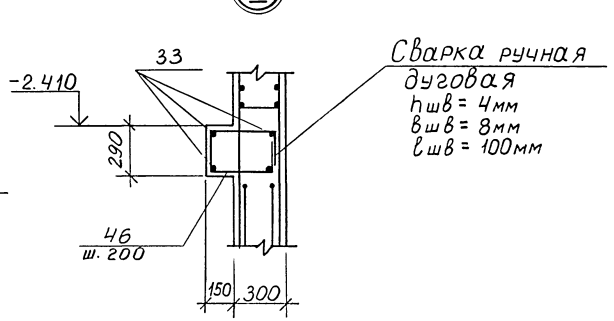

Привязан				ТПА-II-450-264.84-КЖ-альбом I вып. 2	
	Провер.	Азарова		Склад материалов	Стадия: РП; Лист: 62; Листов:
	Исполн.	Михно		Ув8. Армирование. Розрезы 17-17÷19-19.	Госстрой СССР Киевский Промстройпроект
	Рук. бр.	Хоровецкая			
	Нач. отд.	Савускан			
Инв. №	Гл. инж. пр.	Альшиц			

Инв. № подл. | Подпись и дата | Взам. инв. №

20132-02 77

План нижних сеток днища

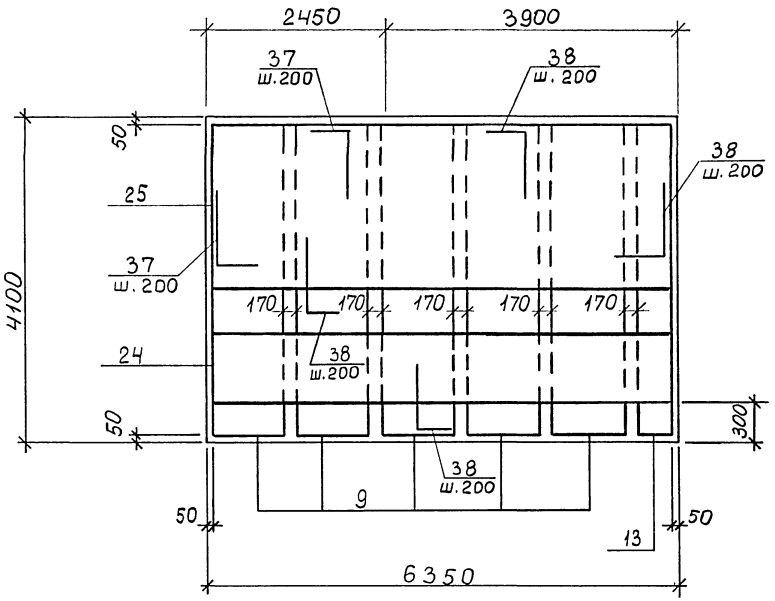

План верхних сеток днища

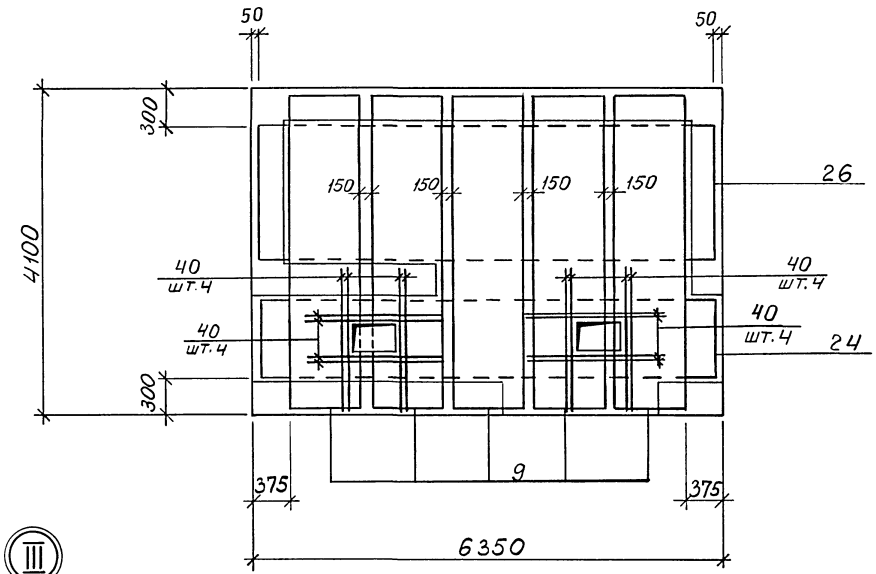

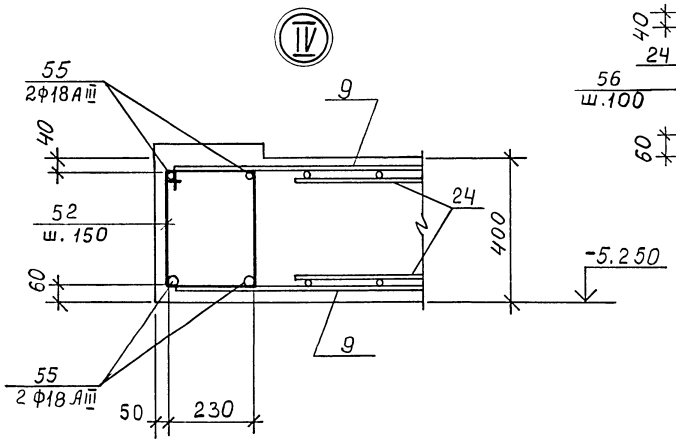

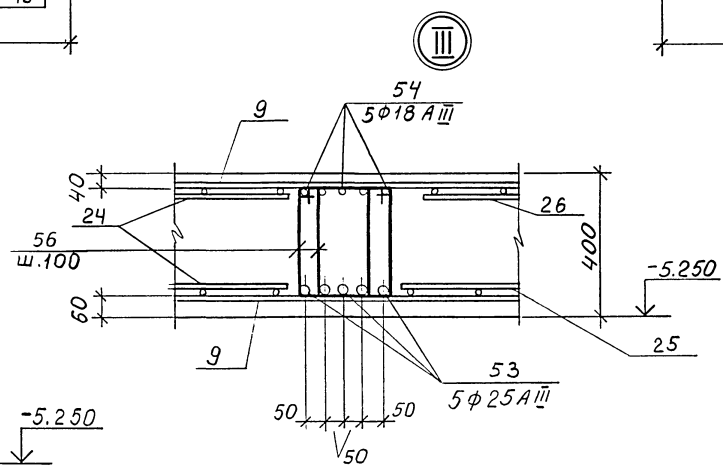

1. В местах приямков арматуру верхних сеток вырезать по месту.

Привязан				ТПА-II-450-264.84-КЖ-альбом I вып. 2		
	Провер.	Азарова	Азарова	Склад материалов	Стадия	Лист	Листов
	Исполн.	Михно			РП	63	
	Рук. бр.	Хоровецкая		Ум8. Армирование. Планы сеток днища.	Госстрой СССР Киевский Промстройпроект		
	Нач. отд.	Совускан					
Инв. №	Гл. инж. пр.	Альшиц					

Инв. № подл. | Подпись и дата | Взам. инв. №

Спецификация к Ум8

Формат	Зона	Позиц.	Обозначение	Наименование	Кол-во	Примечание
				Сборочные единицы		
				Сетки арматурные		
		1	1.410-2 в.1	С12АIII-22×51	1	
		2	1.410-2 в.1	1С12АIII-18×27	4	
		3	1.410-2в.1	С12АIII-26×63	1	
		4	1.410-2в.1	С12АIII-18×24	4	
		5	1.410-2в.1	С12АIII-22×60	1	
		6	ТПА-II-450-264.84 -КЖИ-НС4	НС4	4	
		7	1.410-2в.1	С12АIII-24×51	1	
		8	1.410-2в.1	С12АIII-26×24	1	
		9	ТПА-II-450-264.84 -КЖИ-НС3	НС3	10	
		10	1.410-2в.1	С12АIII-22×24	1	
		11	1.410-2в.1	1С12АIII-10×51	1	
		12	1.410-2в.1	1С12АIII-16×27	4	
		13	ТПА-II -450-264.84-КЖИ-НС3	$\frac{НС3}{2}$	1	
		14	1.410-2в.1	С12АIII-20×24	2	
		15	1.410-2в.1	С12АIII-24×33	2	
		16	1.410-2в.1	1С12АIII-20×36	1	
		17	1.410-2в.1	1С12АIII-18×51	1	
		18	1.410-2в.1	1С12АIII-20×51	1	
		19	1.410-2в.1	1С12АIII-12×51	1	
		20	1.410-2 в.1	С12АIII-12×30	2	
		21	1.410-2в.1	С12АIII-28×24	1	
		22	1.410-2 в.1	С12АIII-22×30	1	
		23	1.410-2в.1	С12АIII-24×24	2	
		24	1.410-2в.1	С12АIII-12×63	2	
		25	1.410-2в.1	С12АIII-22×63	1	
		26	1.410-2в.1	С12АIII-20×63	1	
		27	1.410-2в.1	С12АIII-18×18	1	
		28	1.410-2в.1	С12АIII-20×21	1	
		29	ТПА-II-450-264.84 КЖИ-КР6	КР6	36	

Формат	Зона	Позиц.	Обозначение	Наименование	Кол-во	Примечание
				Детали		
				⌀12АIII ГОСТ5781-82		
б.ч.		31*		ℓ=4250	8	
б.ч.		32*		ℓ=4300	8	
б.ч.		33		ℓ=2400	12	
б.ч.		34		ℓ=2550	8	
б.ч.		35*		ℓ=1400	42	
б.ч.		36*		ℓ=1900	44	
б.ч.		37*		⌀18АIII ГОСТ5781-82ℓ=3100	27	
б.ч.		38*		⌀12АIII ГОСТ5781-82ℓ=2900	53	
б.ч.		39*		⌀12АIII ГОСТ5781-82ℓ=1240	11	
б.ч.		40		⌀12АIII ГОСТ5781-82ℓ=1800	23	
б.ч.		41*		⌀12АIII ГОСТ5781-82ℓ=2300	4	
				⌀8АI ГОСТ5781-82		
б.ч.		42*		ℓ=1150	9	
б.ч.		43*		ℓ=1120	9	
б.ч.		44*		ℓ=1420	9	
б.ч.		45*		ℓ=1260	42	
б.ч.		46*		⌀12АIII ГОСТ5781-82ℓ=1270	12	
б.ч.		47		⌀18АIII ГОСТ5781-82ℓ=2500	9	
б.ч.		48		⌀18АIII ГОСТ5781-82ℓ=2950	4	
				⌀8АI ГОСТ5781-82		
б.ч.		49*		ℓ=1710	11	
б.ч.		50*		ℓ=1110	3	
б.ч.		51*		ℓ=650	22	
б.ч.		52*		ℓ=1210	12	
б.ч.		53*		⌀25АIII ГОСТ5781-82ℓ=5310	5	
б.ч.		54*		⌀18АIII ГОСТ5781-82ℓ=4950	5	
б.ч.		55		⌀18АIII ГОСТ5781-82ℓ=3300	4	
б.ч.		56*		⌀10АI ГОСТ5781-82ℓ=1110	80	
б.ч.		57		⌀8АI ГОСТ5781-82ℓ=350	54	
				Материалы		
				Бетон марки 300	29,8	м³

*) Поз. 31, 32, 35, 36, 37, 38, 39, 41, 42, 43, 44, 45, 46, 49, 50, 51, 52, 52, 53, 54, 56 см. ведомость деталей.

Ведомость деталей

Поз.	Эскиз
31	950 | 2350 | 950
32	900 | 2500 | 900
35	700 | 700
36	950 | 950
37	1850 | 1250
38	1700 | 1200
39	240 | 500 | 500
41	300 | 2000
42	420 | 160 | 570
43	560 | 240 | 320
44	470 | 240 | 710
45	400 | 230 | 630
46	220 | 350 | 340 | 180 | 180
49	320 | 540 | 850
50	320 | 240 | 550
51	120 120 220

Поз.	Эскиз
52	380 | 230 | 600
53	R=125 4900 | 550
54	4700 | 250
56	380 | 180 | 550

Радиус загиба (R) гнутых стержней дан до внутренней грани стержня.

Провер.	Азарова	Азарова	ТПА-II-450-264.84 -КЖ-альбом I вып. 2	
Исполн.	Нечаева			
Ст. инж.	Михно		Склад материалов	Стадия: РП; Лист: 64; Листов:
Рук. бр.	Хоровецкая			
Нач. отд.	Савускан		Ум8. Армирование. Спецификации.	Госстрой СССР Киевский Промстройпроект
Гл. инж. пр.	Альшиц			

Привязан

Инв. №

Инв. № подл. | Подпись и дата | Взам. инв. №

20132-02 79

Ум 9
Ум10 (зеркально Ум 9)

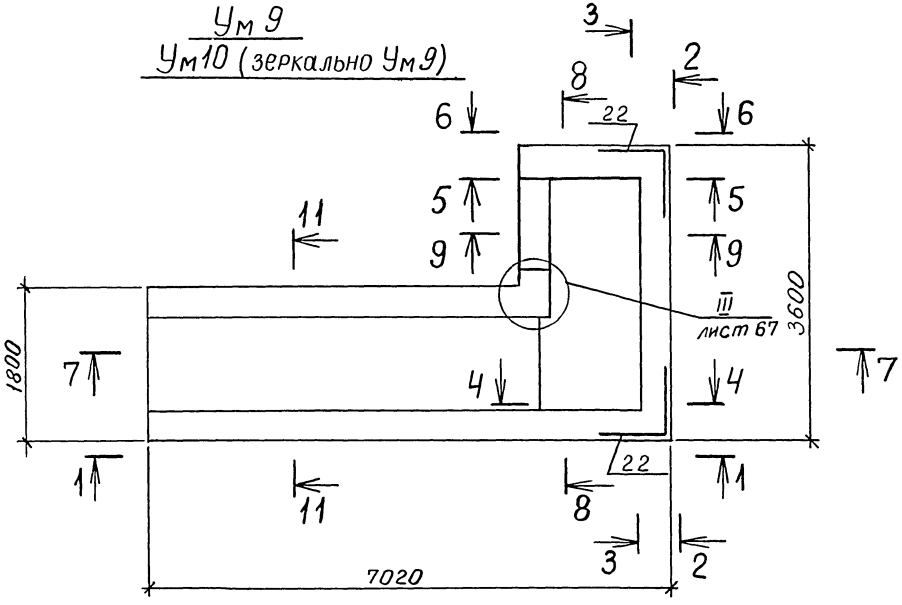

2-2

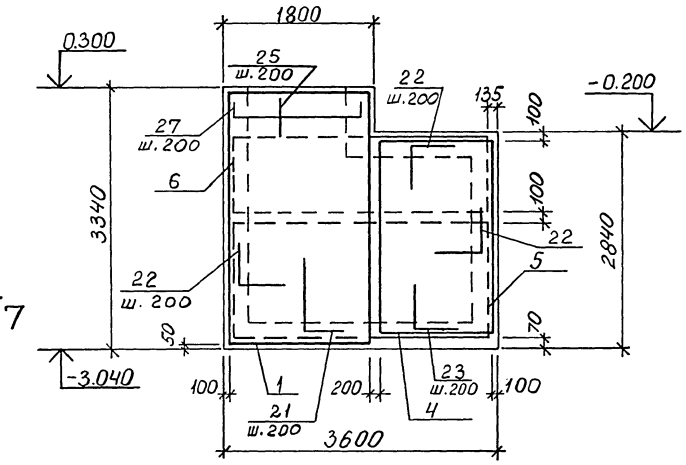

4-4

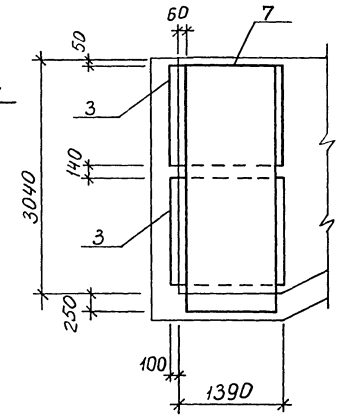

1-1

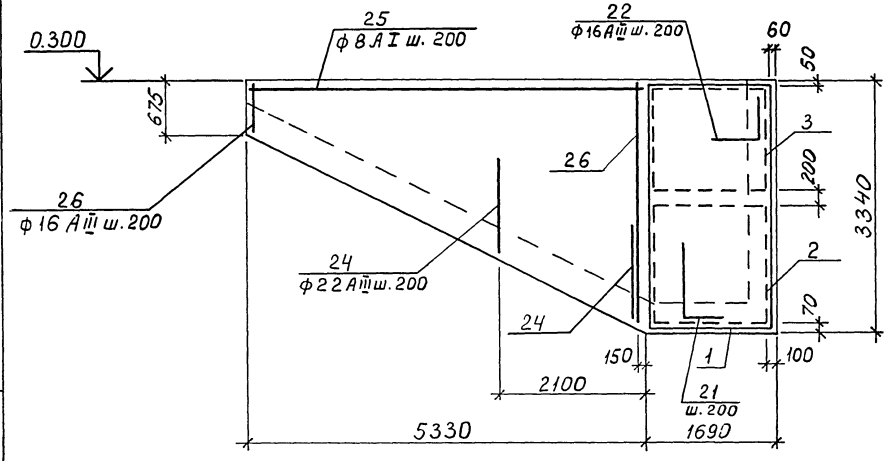

3-3

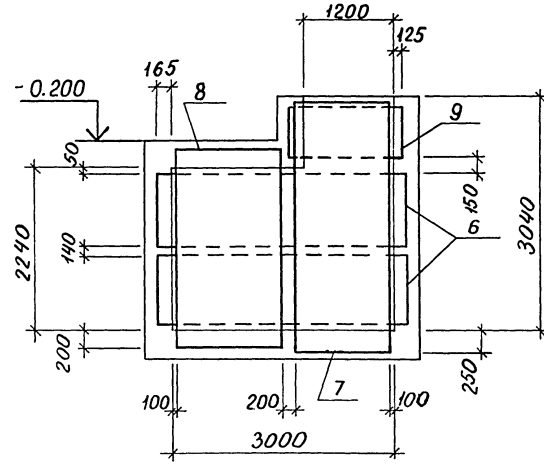

11-11

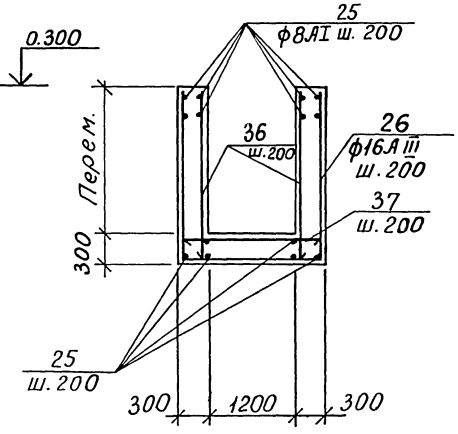

Защитный слой бетона до наружной арматуры - 35 мм, до внутренней - 25мм.

Привязан			ТП А-II-450-26.84-КЖ-альбом I вып. 2		
	Провер.	Азарова	Склад материалов	Стадия	Лист	Листов
	Испол.	Михна		РП	65	
	Рук. бр.	Хоровецкая	Ум 9, Ум 10. Армирование. Разрезы 1-1 ÷ 4-4, 11-11.	Госстрой СССР Киевский Промстройпроект		
Инв. №	Нач. отд.	Сабуская				
	Гл. инж. пр.	Альшиц				

20132-02 80

Инв. № подл. | Подпись и дата | Взам. инв. №

5-5

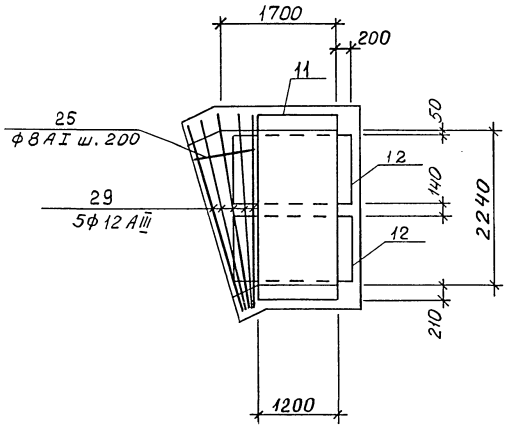

6-6

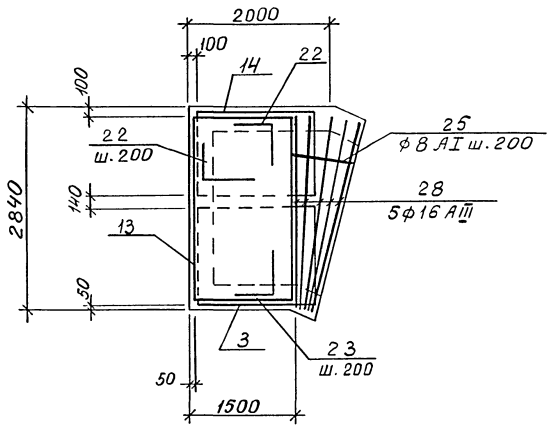

План верхних сеток днища

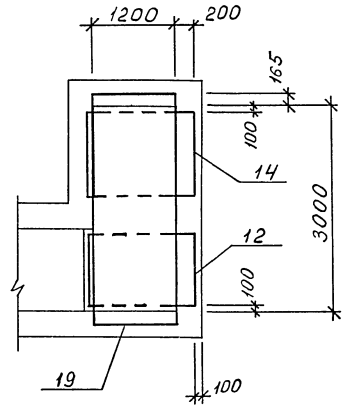

План нижних сеток перекрытия

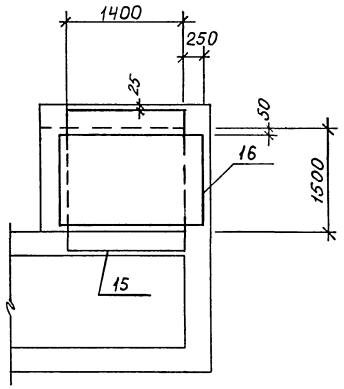

План верхних сеток перекрытия

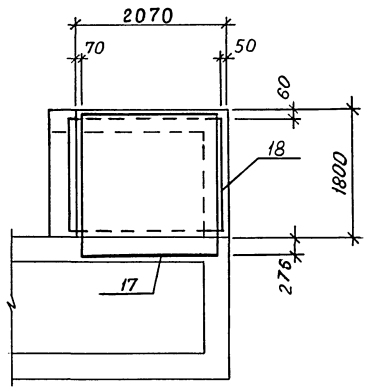

План нижних сеток днища

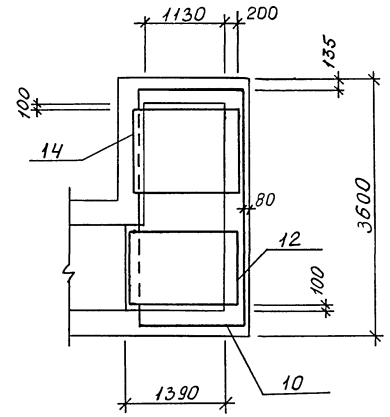

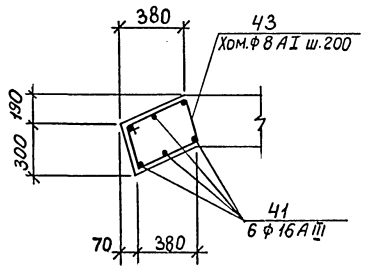

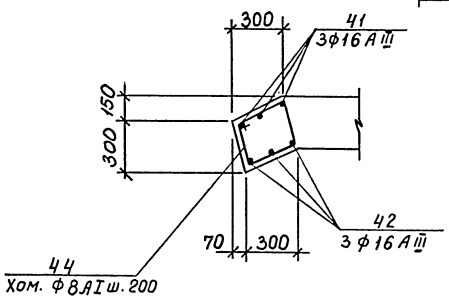

Привязан

Инв. №

Провер.	Азарова		
Исполн.	Нихна		
Рук. бр.	Хоровецкая		
Нач. отд.	Сабускан		
Гл. инж. пр.	Альшиц		

ТП А-II-450-264.84-КЖ-альбом I вып. 2

Склад материалов

Стадия	Лист	Листов
РП	66	

Ум9, Ум10. Армирование ростверков 5-5, 6-6. Планы сеток днища и перекрытия.

Госстрой СССР Киевский Промстройпроект

20132-02 81

Инв. № подл. | Подпись и дата | Взам. инв. №

7-7

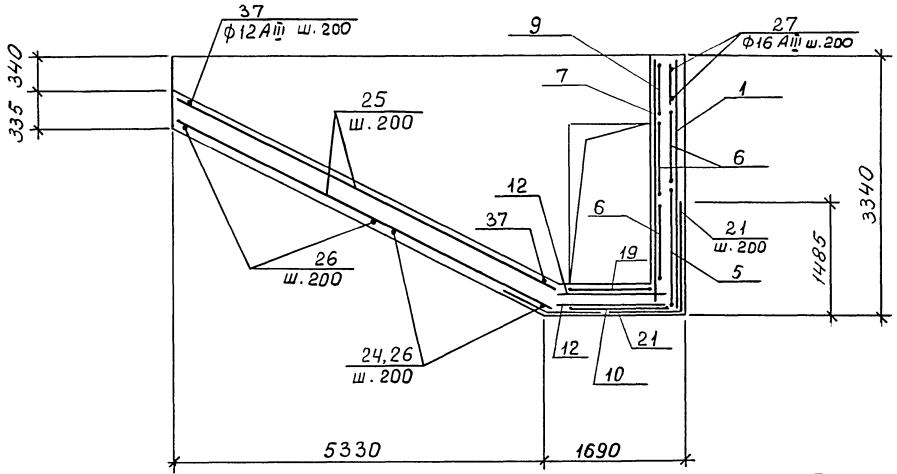

8-8

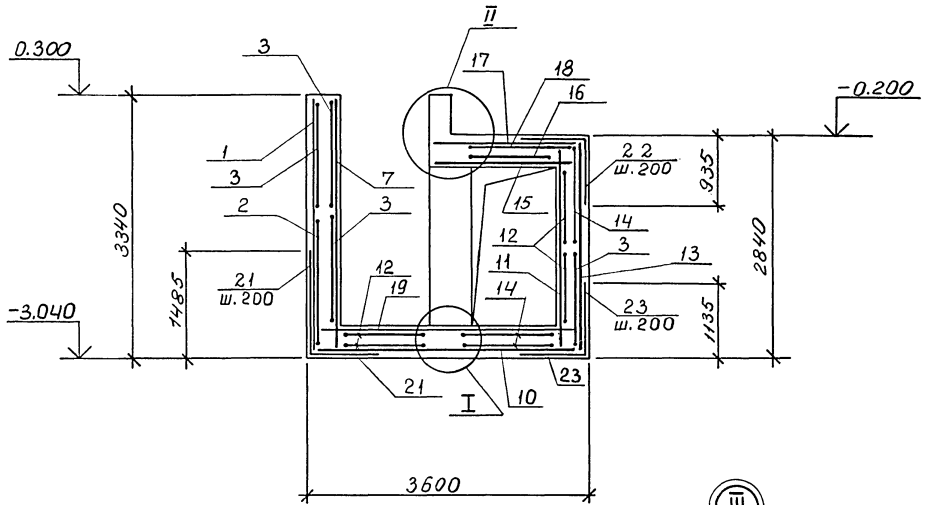

9-9

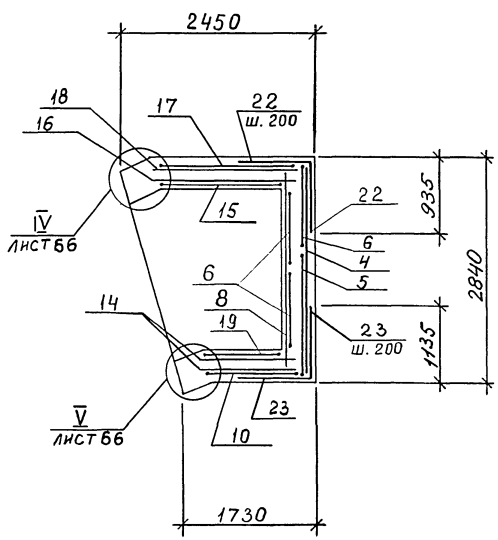

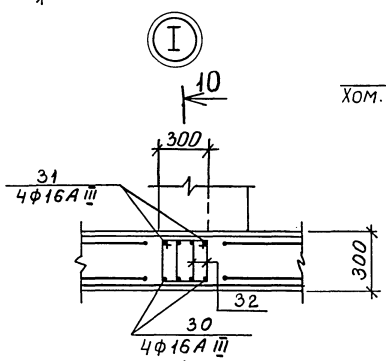

10-10

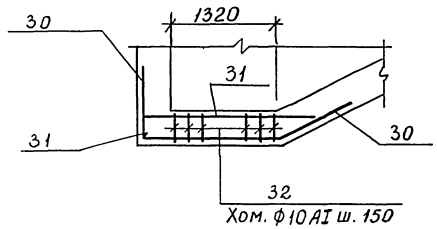

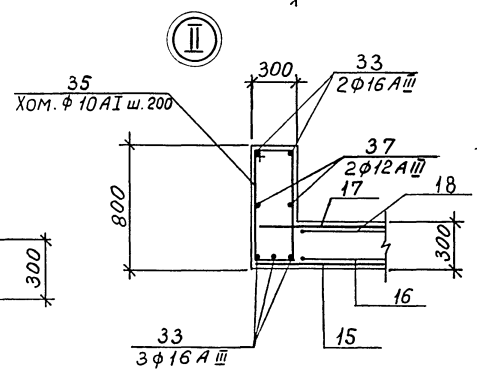

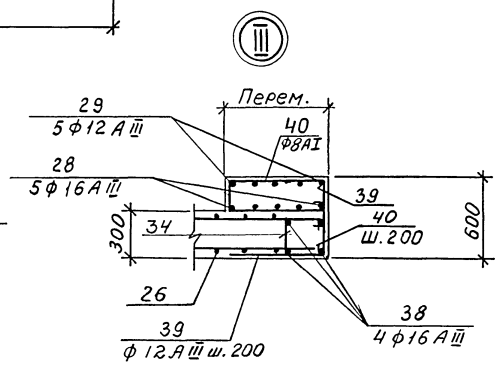

				ТПА-II-450-264.84-КЖ-альбом I вып. 2	
Привязан					
	Провер.	Азарова		Склад материалов	Стадия: РП; Лист: 67; Листов:
	Испол.	Михно			
	Рук. гр.	Хоровецкая		Ум9, Ум10. Армирование. Разрезы 7-7÷10-10.	Госстрой СССР Киевский Промстройпроект
	Нач. отд.	Сосуская			
Инв. №	Гл. инж. пр.	Альшиц			

Инв. № подл. | Подпись и дата | Взам. инв. №

Спецификация к Ум 9, Ум 10

Формат	Зона	Позиц.	Обозначение	Наименование	Кол.	Примечание
				Сборочные единицы		
				Сетка арматурная		
		1	1.410-2 вып.1	1С18АIII-16х33	2	
		2	1.410-2 вып.1	С12АIII-16х15	1	
		3	1.410-2 вып.1	С12АIII-14х15	4	
		4	1.410-2 вып.1	2С16АIII-16х27	1	
		5	1.410-2 вып.1	2С12АIII-16х33	1	
		6	1.410-2 вып.1	2С12АIII-10х33	3	
		7	1.410-2 вып.1	1С12АIII-12х33	2	
		8	1.410-2 вып.1	2С12АIII-14х27	1	
		9	1.410-2 вып.1	С12АIII-14х15	1	
		10	1.410-2 вып.1	С16АIII-14х33	1	
		11	1.410-2 вып.1	2С12АIII-12х27	1	
		12	1.410-2 вып.1	С12АIII-10х15	4	
		13	1.410-2 вып.1	2С16АIII-14х27	1	
		14	1.410-2 вып.1	С12АIII-12х15	3	
		15	1.410-2 вып.1	С14АIII-14х21	1	
		16	1.410-2 вып.1	С12АIII-14х18	1	
		17	1.410-2 вып.1	С14АIII-18х21	1	
		18	1.410-2 вып.1	С12АIII-16х21	1	
		19	1.410-2 вып.1	С16АIII-12х33	1	
		101	3.400-6/76	Изделие закладное МИ1-18	10	
				Детали		
	Б.Ч	21*		⌀28АIII ГОСТ5781-82 ℓ=2550	18	12,3кг
	Б.Ч	22*		⌀16АIII ГОСТ5781-82 ℓ=1800	50	2,8кг
	Б.Ч	23*		⌀20АIII ГОСТ5781-82 ℓ=2200	21	5,4кг
	Б.Ч	24*		⌀22АIII ГОСТ5781-82 ℓ=4350	11	13,0кг

Формат	Зона	Позиц.	Обозначение	Наименование	Кол.	Примечание
Б.Ч		25		⌀8АI ГОСТ5781-82 ℓ=290пм		0,62кг
				⌀16АIII ГОСТ5781-82		
Б.Ч		26*		ℓ=5550	27	8,7кг
Б.Ч		27*		ℓ=3530	4	5,6кг
Б.Ч		28*		ℓ=3325	10	5,2кг
Б.Ч		29*		⌀12АIII ГОСТ5781-82 ℓ=3325	10	2,9кг
				⌀16АIII ГОСТ5781-82		
Б.Ч		30*		ℓ=2910	4	4,6кг
Б.Ч		31*		ℓ=2350	4	3,7кг
Б.Ч		32*		⌀10АI ГОСТ5781-82 ℓ=910	20	0,6кг
Б.Ч		33*		⌀16АIII ГОСТ5781-82 ℓ=2250	5	3,6кг
				⌀10АI ГОСТ5781-82		
Б.Ч		34*		ℓ=1060	16	0,7кг
Б.Ч		35*		ℓ=1940	7	1,2кг
				⌀12АIII ГОСТ5781-82		
Б.Ч		36		ℓ=1910	54	1,7кг
Б.Ч		37		ℓ=1750	29	1,6кг
Б.Ч		38*		⌀16АIII ГОСТ5781-82 ℓ=3800	4	6,0кг
Б.Ч		39*		⌀12АIII ГОСТ5781-82 ℓ=1440	16	1,3кг
Б.Ч		40*		⌀8АI ГОСТ5781-82 ℓ=1970	12	0,8кг
				⌀16АIII ГОСТ5781-82		
Б.Ч		41*		ℓ=2250	9	3,6кг
Б.Ч		42*		ℓ=2200	3	3,5кг
				⌀8АI ГОСТ5781-82		
Б.Ч		43*		ℓ=1240	7	0,5
Б.Ч		44*		ℓ=1100	7	0,4
				Материалы		
				Бетон марки 300		18,8м³

) Позиции 21÷24; 26÷35; 38÷44 см. ведомость деталей.

Ведомость деталей

Поз.	Эскиз
21	1450 | 1100
22	900 | 900
23	1100 | 1100
24	1310 | 1730 | 1310
26	от 620 до 3200 | 1730 | от 620 до 3200
27	900 | 1730 | 900
28	250 | от 2770 до 2880 | 250
29	250 | от 2770 до 2880 | 250
30	800 | 1600 510
31	250 | 2100
32	270 | 180 | 460

Поз.	Эскиз
33	250 | 1750 | 250
34	300 | 230 | 530
35	770 | 200 | 970
38	250 | 3300 | 250
39	900 | 540
40	270 | от 240 до 810 / от 240 до 810 | 500
41	2000 | 250
42	250 | 1700 | 250
43	300 | 320 | 620
44	300 | 250 | 550

Ведомость расхода стали на элемент, кг

Марка элемента	Изделия арматурные												Изделия закладные							Общий расход
	Арматура класса											Всего	Арм. класса			Прокат марки			Всего	
	АI			АIII									АIII			ВСт3кп2				
	ГОСТ5781-82			ГОСТ 5781-82									ГОСТ5781-82			ГОСТ 103-76				
	⌀8	⌀10	Итого	⌀12	⌀14	⌀16	⌀18	⌀20	⌀22	⌀28	Итого		⌀8		Итого	-8х120		Итого		
Ум9, Ум10	176	56	232	486	45	720	117	114	143	222	1847	2079	3		3	14		14	17	2096

Провер.	Азарова	Азарова	
Констр.	Нечаева	[signature]	
Ст.инж.	Михно	[signature]	
Рук. бр.	Хоровецкая	[signature]	
Нач. отд.	Савускан	[signature]	
Гл.инж.пр.	Альшиц	[signature]	

Привязан

Инв. №

ТП А-II-450-264.84-КЖ-альбом I вып.2

Склад материалов

Стадия	Лист	Листов
РП	68	

Ум9 Ум10. Армирование. Спецификации

Госстрой СССР Киевский Промстройпроект

Инв. № подл. | Подпись и дата | Взам. инв. №

Ум 11

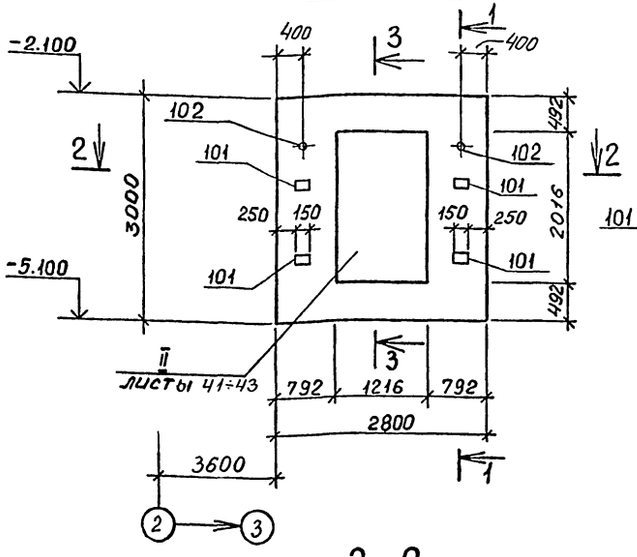

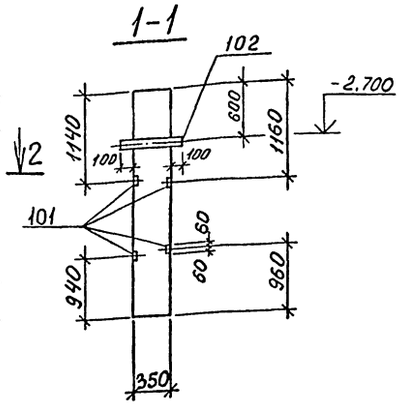

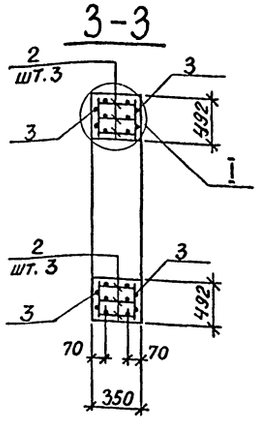

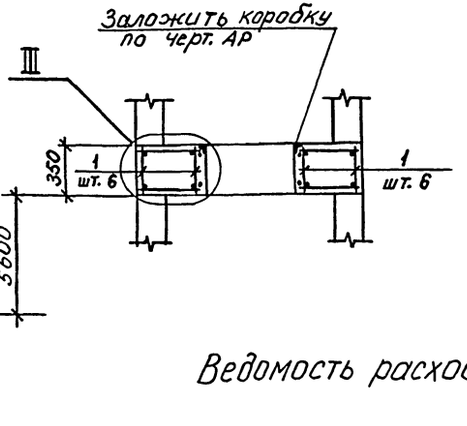

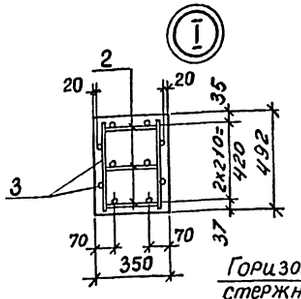

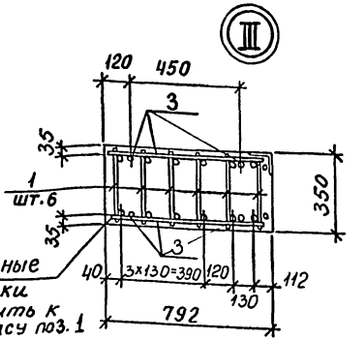

Спецификация к Ум 11

Формат	Зона	Поз.	Обозначение	Наименование	Кол.	Примечание
				Сборочные единицы		
				Каркасы плоские		
11		1	ТПА-II-450-264.84-КЖИ-КР1	КР 1	12	
11		2	ТПА-II-450-264.84-КЖИ-КР2	КР 2	6	
				Сетка арматурная		
11		3	ТПА-II-450-264.84-КЖИ-НС2	НС2	2	
				Изделия закладные		
		101	3.400-6/76	МИ 1-15	8	
		102	03.005-5 в.2 альб. 16 Т-199.250.23.000-14	КПК-17, A_{II} = 26,8, t = 350	2	
				Стержни одиночные		
			листы 41÷43	по узлу „II"	1	комплект
				Материалы		
				Бетон марки 300		2,1 м³

Ведомость расхода стали на элемент, кг

Марка элемента	Изделия арматурные										Изделия закладные										Общий расход
	Арматура класса									Всего	Арм. класса			Прокат марки						Всего	
	A-I		A-III								A-III			ВСт3пс6		ВСт3сп		ВСт3сп			
	ГОСТ 5781-82										ГОСТ 5781-82			ГОСТ 103-76		ГОСТ 19903-74*		ГОСТ 3262-75*			
	ф22		Итого	ф10	ф14	ф16	ф25		Итого		ф12		Итого	-8×120	Итого	-6×130	Итого	Тр-20×2,8	Итого		
Ум 11	93		93	63	46	140	391		640	733	4		4	9	9	2	2	2	2	17	750

Привязан

Инв. №

Провер.	Азарова	
Исполн.	Михно	
Рук. бр.	Харьевская	
Нач. отд.	Сабускан	
Гл. инж. пр.	Альшиц	

ТП А-II-450-264.84-КЖ-альбом I вып. 2

Склад материалов

Стадия	Лист	Листов
РП	69	

Участок монолитный Ум 11.

Госстрой СССР Киевский Промстройпроект

Инв. № подл. | Подпись и дата | Взам. инв. №

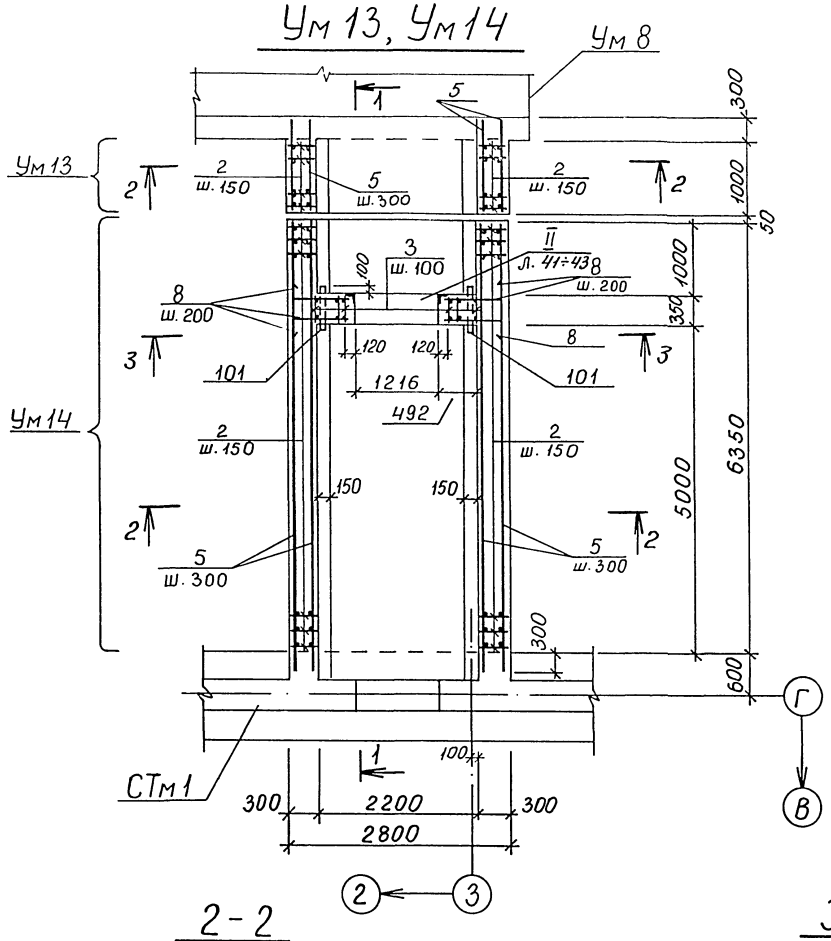

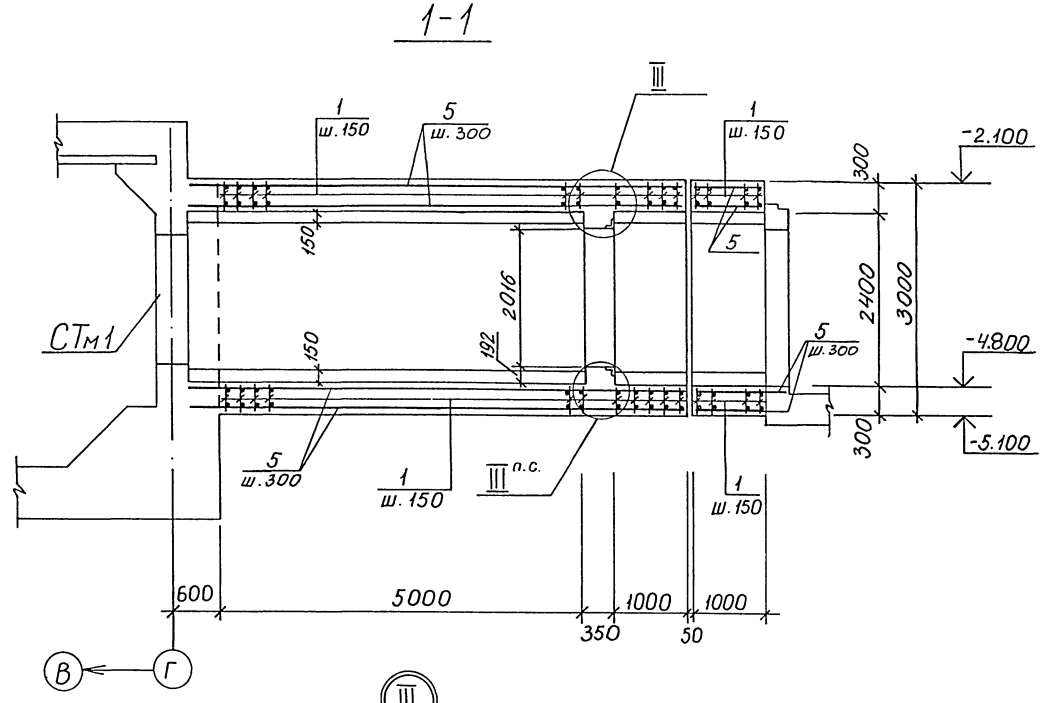

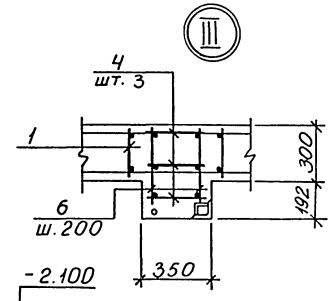

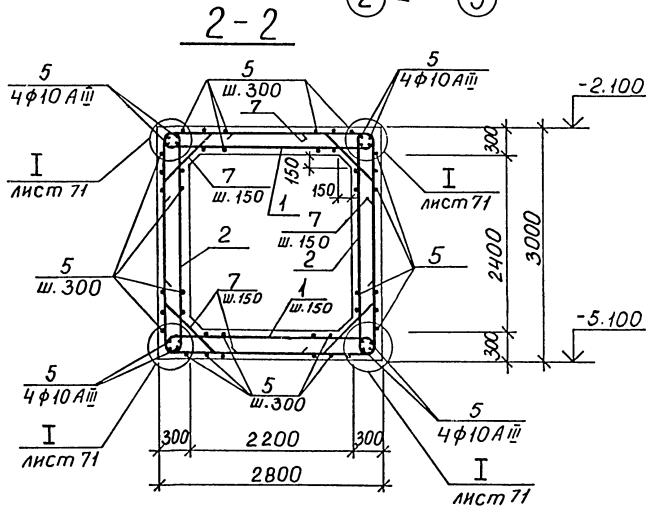

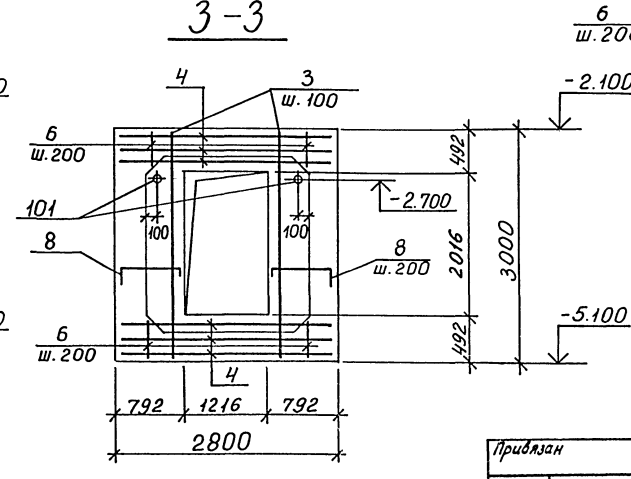

1. До бетонирования Ум 14 заложить раму двери заторкированную на листах марки АР. Узлы анкеровки дверных рам смотреть листы 41÷43.
2. Стержни плоских каркасов большего диаметра ориентировать к внутренним граням перекрытия, днища и стен.
3. Монолитные участки Ум 13, Ум 14 бетонировать одновременно с СТм 1 и Ум 8.

Привязан			ТПА-II-450-264.84-КЖ-альбом I вып. 2		
Провер.	Азарова		Склад материалов	Стадия	Лист	Листов
Констр.	Михно			РП	70	
Рук. бр.	Хоробрикова		Ум 13, Ум 14. Разрезы 1-1÷3-3.	Госстрой СССР Киевский Промстройпроект	
Нач. отд.	Собуская				
Гл. инж. пр.	Альшиц				
Инв. №					

20132-02 85

Инв. № подл. | Подпись и дата | Взам. инв. №

Спецификация к Ум 13 и Ум 14.

Формат	Зона	Позиц.	Обозначение	Наименование	Кол.	Примечание
				Монолитный участок Ум14		
				Сборочные единицы		
				Каркасы плоские		
11		4	ТПА-II-450-264.84 -КЖИ-КР2	КР2	6	
11		1	ТПА-II-450-264.84-КЖИ-КР3	КР3	82	
11		2	ТПА-II-450-264.84-КЖИ-КР4	КР4	82	
11		3	ТПА-II-450-264.84-КЖИ-КР5	КР5	8	
				Изделие закладное		
		101	03.005-5 вып.2 а.16, Т-199250.23.000-14	КПК-17, $Д_1$=26,8, t=350	2	
			листы 41÷43	Узел „II"	1	комплект
				Детали		
Б.Ч.		6		ф14АIII ГОСТ5781-82 l=360	48	0,44 кг
Б.Ч.		7*		ф25АIII ГОСТ5781-82 l=1710	164	6,7 кг
Б.Ч.		8*		ф16АIII ГОСТ5781-82 l=1350	52	2,1 кг
Б.Ч.		5		ф10АIII ГОСТ5781-82 l=555 п.м.	–	0,62 кг
				Материалы		
				Бетон марки 300		21,1 м³
				Монолитный участок Ум13		
				Сборочные единицы		
				Каркасы плоские		
11		1	ТПА-II-450-264.84 -КЖИ-КР3	КР3	14	
11		2	ТПА-II-450-264.84-КЖИ-КР4	КР4	14	
				Детали		
Б.Ч.		7*		ф25АIII ГОСТ5781-82 l=1710	28	6,7 кг
Б.Ч.		5		ф10АIII ГОСТ5781-82 l=100 п.м.	–	0,62 кг
				Материалы		
				Бетон марки 300		3,2 м³

*Позиции 7,8 – см. ведомость деталей.

Ведомость расхода стали на элемент, кг

Марка элемента	Изделия арматурные												Изделия закладные								Общий расход
	Арматура класса											Всего	Прокат марки							Всего	
	АI				АIII								ВСТ3сп			ВСТ3сп					
	ГОСТ 5781-82												ГОСТ 19903-74*			ГОСТ 3262-75*			Прочие		
	ф22			Итого	ф10	ф14	ф16	ф20	ф25		Итого		-6×130		Итого	тр. 20×2,8		Итого			
Ум 14	95,7			95,7	742,8	21,1	162,0	724,4	4052,4		5702,7	5798,4	1,5		1,5	1,8		1,8	–	3,3	5802,7
Ум 13	–			–	124,2	–	–	128,8	637,0		890,0	890,0	–		–	–		–	–	–	890,0

Ведомость деталей

Поз	Эскиз
8	450, 230, 670
7	280, 400, R=250, 400, 280, 280, 910, 280

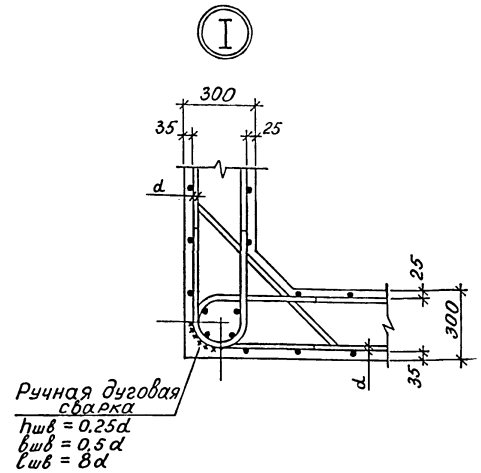

Привязан						ТПА-II-450-264.84-КЖ-альбом I вып. 2		
			Провер.	Азарова		Склад материалов	Стадия	Лист	Листов
			Исполн.	Михно			РП	71	
			Рук. бр.	Хоровецкая		Ум 13, Ум 14. Спецификации.	Госстрой СССР Киевский Промстройпроект		
			Нач. отд.	Сабускан					
Инв. №			Гл. инж. пр.	Альшиц					

20132-02 86

Инв. № подл. | Подпись и дата | Взам. инв. №

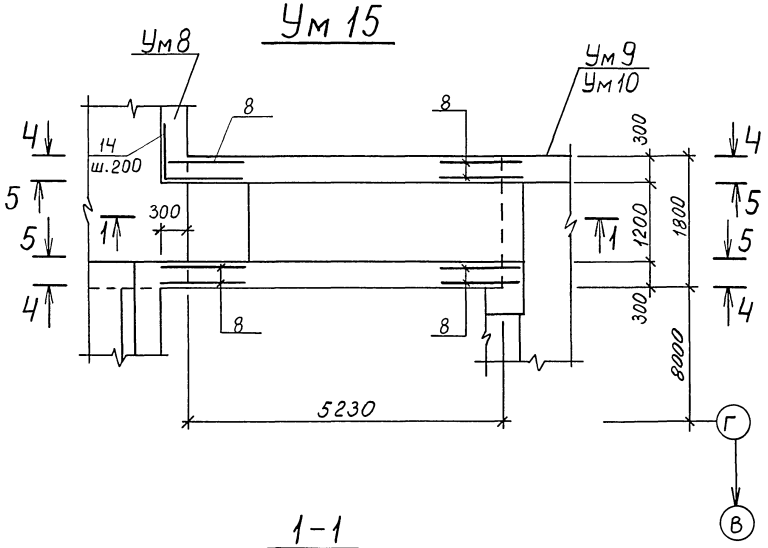

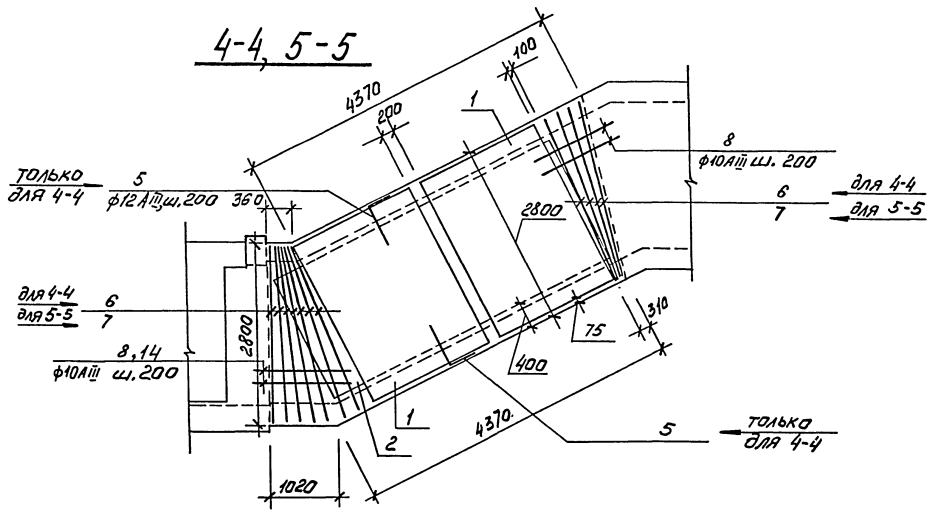

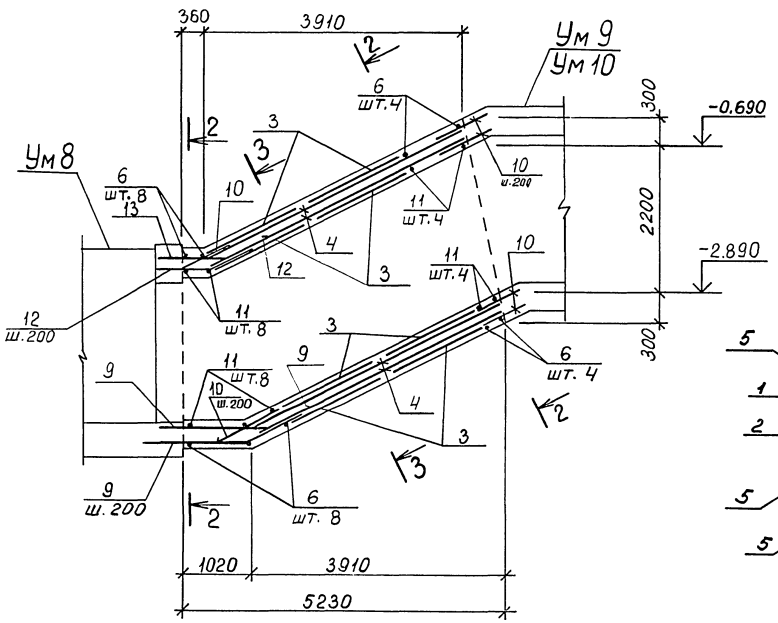

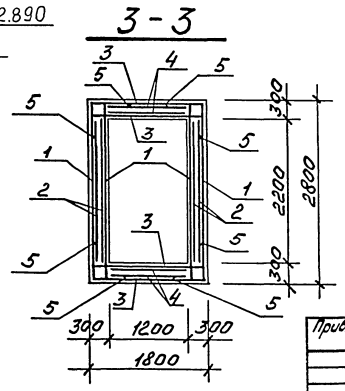

Ведомость расхода стали на элемент

Марка элемента	Изделия арматурные									Изделия закладные									Общий расход
	Арматура класса								Всего	Арматура класса				Прокат марки				Всего	
	AI				AIII					AIII				ВСТ3 КП2					
	ГОСТ 5781-82				ГОСТ 5781-82					ГОСТ 5781-82				ГОСТ 103-76					
	ф6	ф8		Итого	ф10	ф12		Итого		ф8			Итого	8х120			Итого		
Ум 15	21	42		63	324	613		937	1000	3			3	11			11	14	1014

Монолитный участок Ум 15 армировать одновременно с Ум 8, Ум 9, Ум 10.

				ТП А-II-450-264.84-КЖ-альбом I вып. 2			
Привязан				Склад материалов	Стадия	Лист	Листов
	Провер.	Азарова	Азарова		РП	72	
	Исполн.	Михно		Ум 15. Армирование. Разрезы 1-1, 3-3, 4-4, 5-5.	Госстрой СССР Киевский Промстройпроект		
	Рук. бр.	Хоровецкая					
	Нач. отд.	Савускан					
Инв. №	Гл. инж. пр.	Альшиц					

Инв. № подл. | Подпись и дата | Взам. инв. №

20132-02 87

План верхних сеток перекрытия

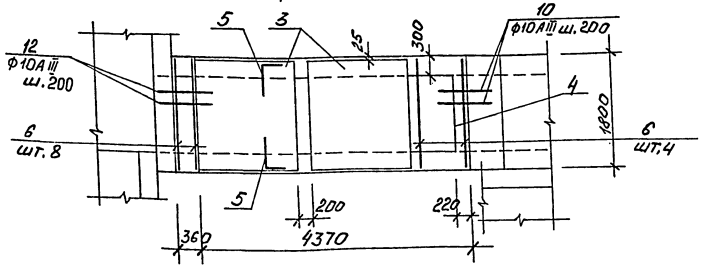

План нижних сеток перекрытия

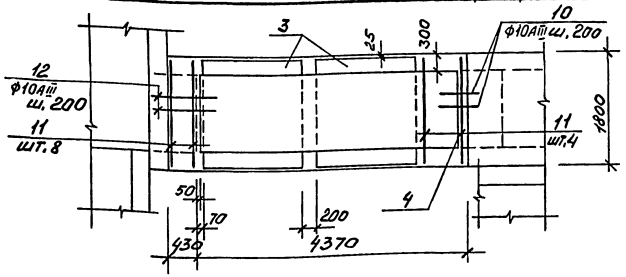

План верхних сеток днища

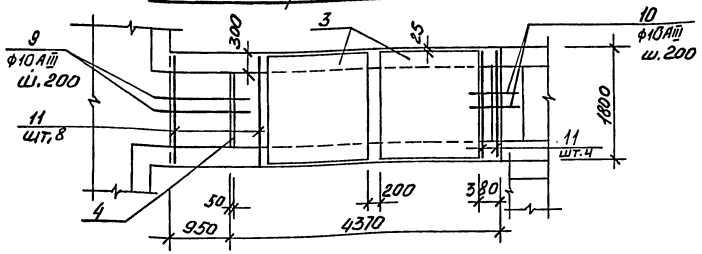

План нижних сеток днища

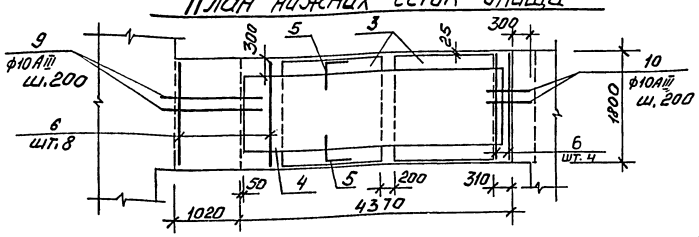

2 - 2

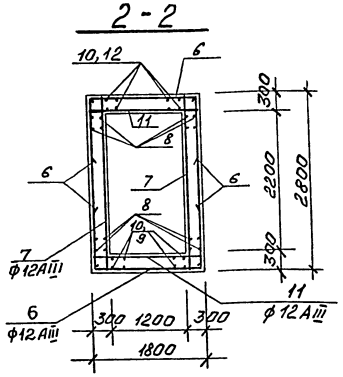

Ведомость деталей

Поз.	Эскиз
5	1050 | 850
6	1800 | 1730 | 1800
9	1300, 700, 315, 630
12	650, 700, 315, 630
13	1050, 700, 315, 630
14	800 | 1600

Спецификация к Ут 15.

Формат	Зона	Позиц.	Обозначение	Наименование	Кол.	Примечание
				Сборочные единицы		
				Сетки арматурные		
		1	1.410-2.Вып.1.	С12АIII-16х27	8	
		2	1.410-2.Вып.1	С10АIII-20х42	4	
		3	1.410-2.Вып.1	С12АIII-16х18	8	
		4	1.410-2.Вып.1	С10АIII-12х42	4	
				Изделие закладное		
		101	3.400-6/76	МИ1-18	8	
				Детали		
				ф12АIII ГОСТ5781-82		
БУ		5*		ℓ=1900	72	1,7 кг
БУ		6*		ℓ=5330	24	4,7 кг
БУ		7		ℓ=2770	24	2,5 кг
БУ		11		ℓ=1770	24	1,6 кг
				ф10АIII ГОСТ5781-82		
БУ		8*		ℓ=1600	84	1,0 кг
БУ		9*		ℓ=2000	14	1,2 кг
БУ		10		ℓ=900	42	0,6 кг
БУ		12*		ℓ=1350	7	0,8 кг
БУ		13*		ℓ=2050	7	1,3 кг
БУ		14*		ℓ=2400	12	1,5 кг
				Материалы		
				Бетон марки 300		11,0 м³

* Позиции 5,6,9,12,13,14 - см. ведомость деталей.

Привязан

Инв. №

Провер.	Азарова		
Исполн.	Мижно		
Рук. бр.	Хоровецкая		
Нач. отд.	Собуский		
Гл. инж. пр.	Альшиц		

ТПА-II-450-264.84-КЖ-альбом I вып. 2

Склад материалов

Стадия	Лист	Листов
РП	73	

Ут 15. Армирование. Планы сеток перекрытия и днищ ск. Разрез 2-2.

Госстрой СССР Киевский Промстройпроект

Инв. № подл. | Подпись и дата | Взам. инв. №

I. Общая часть

I.1. Основные положения по организации строительства к типовому проекту А-II-450 выпуск 2 разработаны в соответствии с „Инструкцией по разработке проектов организации строительства и проектов производства работ" СН-47-74/п.2.8/. и действующими главами СН и П

I.2. „Основные положения..." разработаны для варианта расположения подвала в водонасыщенных грунтах/уровень грунтовых вод превышает отметку пола подвала не более чем на 2 м/и относящихся к I ÷ IV климатическим районам.

I.3. На основании заключения инженерно-геологических изысканий определяется способ понижения уровня грунтовых вод и вид крепления стен котлована.

II. Основные требования к строительному генеральному плану

II.1. До начала производства основных работ на строительной площадке должны быть выполнены работы подготовительного периода, а именно:

а) временная кольцевая автодорога из сборных железобетонных плит шириной 3,5 м. с радиусом закругления 12 м,

б) закрытые и открытые склады;

в) помещения административно-бытового назначения/контора производителя работ, проходная, бытовые помещения, помещения обогрева рабочих и приема пищи/;

г) временные сети тепло-энерго и водоснабжения, диспетчерская связь;

д) ограждение территории строительной площадки.

II.2. Открытые склады с огнеопасными и сильно пылящими материалами надлежит размещать с подветренной стороны по отношению к другим зданиям и сооружениям на не ближе чем 20 м от них. Ширина механизированного приобъектного склада равна 10 м. В открытых складах необходимо предусмотреть продольные и поперечные проходы не менее 0,7 м.

III.3. Бытовые и административные здания размещаются таким образом, чтобы они обеспечивали удобное обслуживание рабочих и в тоже время не мешали производству работ по возведению объекта здания сборно-разборного и передвижного типа рекомендуется сосредотачивать вблизи входа на строительную площадку.

Потребность в административных и культурно-бытовых зданиях определяется по расчетным нормативам для составления ПОС /гл. 10/, исходя из расчетной численности работающих на строительстве, выполняя при этом требования СН276-64.

II.4. Потребность в электроэнергии, топливе паре, воде, сжатом воздухе и кислороде для производства строительно-монтажных работ по строящемуся объекту устанавливается в зависимости от территориального расположения строительства величины годового объема строительно-монтажных работ и отрасли промышленности. согласно расчетным нормативам для составления проектов организации строительства /гл.1/.

II.5. Снабжение стройплощадки электроэнергией, паром, сжатым воздухом и водой должно базироваться в первую очередь на использование существующих источников.

II.6. Освещение временных зданий и площадки, а также подача электроэнергии на прожекторные мачты осуществляется с помощью временных воздушных линий, проложенных по столбам.

Методы выполнения основных видов работ

III. Земляные работы

III.1. Под помещением подвала выполняется котлован с откосами заложением 1:1 и

III.2. Разработка грунта в котловане предусматривается экскаватором с обратной лопатой, емкостью ковша 0.5 м³ до отм ± 5.0 м. Ниже этой отметки разрабатываются, экскаватором, отдельные траншеи Весь грунт отвозится автотранспортом.

III.3. Зачистка для котлована после экскаватора-вручную.

III.4. Грунт необходимый для обратной засыпки привозится из резерва автотранспортом.

III.5. Обратная засыпка пазух фундаментов и стен подвала производится бульдозером/75 л.с/, грунтом оптимальной влажности с послойным уплотнением пнемотрамбовками. В труднодоступных местах обратная засыпка производится вручную.

III.6. Обратная засыпка выполняется через 5-7 дней после устройства перекрытия над подвалом и замоноличивания всех сборных конструкций.

III.7. Водоотвод поверхностных вод обеспечивается путем устройства специального оградительного обвалования котлована в виде банкета с треугольным поперечным сечением.

IV. Бетонирование монолитных, железобетонных конструкций

IV.1 Подача и укладка бетона осуществляется с помощью пневмоколесного крана типа К-124, К-161 или гусеничным краном МКГ-16.

IV.2 Арматурные каркасы и сетки заготовляются в механизированных арматурных мастерских и подаются к месту установки темиже механизмами.

IV.3. Сварочные работы, заделка стыков и швов выполняется согласно требованиям СН и П III.9.74.

V. Монтаж сборных, железобетонных конструкций

V.1 Монтаж сборных железобетонных конструкций подвала /фундаментные блоки, стеновые панели, колонны и плиты перекрытия/ осуществляется пневмоколесными кранами К-124, К-161 на выносных опорах, либо гусеничным краном МКГ-16 с соответствующими им параметрами:

Длина стрелы - 18,15 и 18,5 м.
Грузоподъемность - 5,5/0,8; 9/2,4, 9/2,35 т.
Вылет стрелы - 6/17, 5/13,5, 5/12 м
Высота подъема крюка - 16,5/8,6; 13,5/13,5; 17/14,2 м.

V.2 Монтаж выполняется одним краном с заездом последнего в котлован методом „на себя" в следующей последовательности:

а) установка фундаментных блоков и устройство монолитных участков ленточных фундаментов,

б) монтаж стеновых панелей,

в) устройство фундаментов под колонны и установка колонн,

г) укладка плит перекрытия.

д) устройство железобетонного монолитного перекрытия

VI. Внутренняя отделка

VI.1 Внутренние отделочные работы/полы, штукатурка, окраска/, а также перегородки, двери, - выполняются по возведению всех несущих конструкций подвала.

VI.2 Подача материалов осуществляется через проемы транспортером. Подача раствора - растворонасосом.

VII. Техника безопасности

VII.1. Основные положения по организации строительства предусматривают ведение строительно-монтажных, погрузочно-разгрузочных работ, а также транспорт материалов и конструкций с широким соблюдением всех мероприятий и правил по технике безопасности

VII.2 Необходимо повсеместно строго соблюдать указания по технике безопасности, пожарной безопасности и промышленной санитарии при ведении строительно-монтажных, электротехнических, сантехнических и других видов строительных работ. /СН и П III-4-80 „Техника безопасности в строительстве/.

Схема котлована

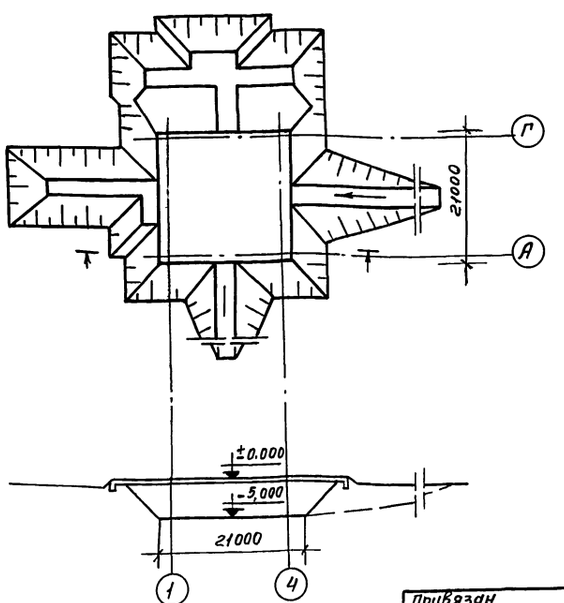

Объемы основных работ

NN п.п.	Наименование работ	Ед. изм.	Количество I-III на р-н	Количество IV кл. р-н
1	Земляные работы			
	а) выемка	м³	8244	8244
	б) обратная засыпка	м³	5829	5829
2	Бетонная подготовка	м³	161,3	161.3
3	Песчаное основание	м³	258	258
4	монолитные железобетонные и бетонные конструкции	м³	818	818
5	Сборные железобетонные конструкц.	м³	238.2	238.2
6	В т.ч. а) фундаменты	м³	84.5	84.5
	б) колонны	м³	12.6	12.6
	в) стеновые панели	м³	81	81
	г) плиты перекрытия	м³	43.4	43.4
7	Стальные конструкции	т	2.97	2.97
8	Кирпичная кладка	м³	62.4	62.4
9	Гидроизоляция	м²	2877	2877
10	Перегородки	м²	197	197
11	Проемы	м²	25.4	25.4
12	Полы	м²	365	365
13	Внутренняя отделка	м²	1415	1415

ТП А-II-450-264.84 ОР альбом I Выпуск 2

Привязан						
		Рук. гр.	Сулима	Склад материалов	Стадия	Лист	Листов
		Гл. спец.	Пидченко		РП	1	1
		Нач. отд.	Шлихта	Основные положения по организации строительства	Госстрой СССР Киевский Промстройпроект		
Инв. №		ГИП	Альшиц				

Инв. № | Подпись и дата | Взав. инв. №

Пров. [signature] 19.6.89г Кон. франц.

20132-02 (89)

gost.e-ecolog.ru