ТИПОВОЙ ПРОЕКТ
А-II-450-264.84

СКЛАД МАТЕРИАЛОВ

Альбом I

АРХИТЕКТУРНО-СТРОИТЕЛЬНЫЕ ЧЕРТЕЖИ

Выпуск I

ВАРИАНТ РЕШЕНИЯ В СУХИХ ГРУНТАХ

20132-01

gost.e-ecolog.ru

Пров. [illegible] 22.10.86 г. Коп. Петрук

ТИПОВОЙ ПРОЕКТ
А-II-450-264.84

СКЛАД МАТЕРИАЛОВ

Альбом I

Выпуск I

СОСТАВ ПРОЕКТА

АЛЬБОМ I Архитектурно-строительные чертежи
Выпуск 1 – Вариант решения в сухих грунтах
Выпуск 2 – Вариант решения в водонасыщенных грунтах
АЛЬБОМ II Чертежи санитарно-технических систем
АЛЬБОМ III Технологические, чертежи. Электротехнические чертежи. Чертежи по связи и сигнализации
АЛЬБОМ IV Заказные спецификации
АЛЬБОМ V Строительные конструкции и изделия
Выпуск 1 – Вариант решения в сухих грунтах
Выпуск 2 – Вариант решения в водонасыщенных грунтах
АЛЬБОМ VI Сметы
Выпуск 1 – Объектные сметы и сметы к архитектурно-строительным чертежам для варианта решения в сухих грунтах
Выпуск 2 – Объектные сметы и сметы к архитектурно-строительным чертежам для варианта решения в водонасыщенных грунтах
Выпуск 3 – Сметы к чертежам санитарно-технических систем
Выпуск 4 – Сметы к технологическим чертежам электротехническим чертежам, чертежам по связи и сигнализации
АЛЬБОМ VII Ведомости потребности в материалах и ведомости объемов строительно-монтажных работ к архитектурно-строительным чертежам
Выпуск 1 – Вариант решения в сухих грунтах
Выпуск 2 – Вариант решения в водонасыщенных грунтах
АЛЬБОМ VIII Ведомости потребности в материалах и ведомости объемов строительно-монтажных работ к санитарно-техническим, технологическим, электротехническим чертежам, чертежам по связи и сигнализации

РАЗРАБОТАН
ГПИ "КИЕВСКИЙ ПРОМСТРОЙПРОЕКТ"

ГЛАВНЫЙ ИНЖЕНЕР ИНСТИТУТА ХАРИТОНОВ И.Г.
ГЛАВНЫЙ ИНЖЕНЕР ПРОЕКТА АЛЬШИЦ В.Д.

УТВЕРЖДЕН
ГОССТРОЕМ СССР
/ПРОТОКОЛ ОТ 11.11.83г./

ВВЕДЕН В ДЕЙСТВИЕ
ГПИ "КИЕВСКИЙ ПРОМСТРОЙПРОЕКТ"
С 01.01.1984 г.
/ПРИКАЗ №85 ОТ 12.12.1983г/

Пров. 22.10.86г Коп. Петрук

Лист	Наименование	№№ стр.
	Титульный лист	1
	Содержание альбома	2
	Содержание альбома	3
	Пояснительная записка	4и
	Комплект АР	
1	Общие данные. Схематический план	5
2	Планы на отм. -4.800 и 0.000. План расстановки НВР	6
3	Разрезы 1-1 ÷ 7-7	7
4	Фрагменты плана. Разрезы 8-8, 9-9. Фасады	8
5	Детали. Планы полов. Экспликация полов	9
6	Схемы расположения элементов каркасов входов.	10
7	Узлы каркасов входов	11
8	Кабины уборных.	12
9	Герметизация сооружения	13
10	Гидроизоляция сооружения	14
	Комплект КЖ	
1	Общие данные /начало/	15
2	Общие данные /окончание/	16
3	План фундаментов подвала для 1 и 2 климатических зон. Разрезы 1-1 ÷ 4-4	17
4	План фундаментов подвала для 3 и 4 климатических зон. Разрезы 5-5 ÷ 12-12	18
5	Схема расположения элементов подвала для 1 и 2 климатических зон	19
6	Схема расположения элементов подвала для 3 и 4 климатических зон. Разрезы 1-1 ÷ 8-8	20
7	Схема расположения элементов перекрытия подвала	21
8	Фрагмент плана 1. Разрезы 1-1, 2-2	22
9	Фрагмент плана 1. Разрезы 3-3 ÷ 8-8, 11-11	23
10	Фрагмент плана 1. Разрезы 9-9, 10-10, 12-12, 13-13	24
11	Фрагмент плана 2. Разрезы 1-1 ÷ 6-6; 10-10	25
12	Фрагмент плана 2. Разрезы 7-7 ÷ 9-9; 11-11	26
13	Фрагмент плана 3. Узлы I, II.	27
14	Фрагмент плана 3. Разрезы 1-1 ÷ 5-5	28
15	Схема расположения фундаментов под оборудование для 3 климатической зоны. Разрезы 1-1 ÷ 4-4	29
16	Схема расположения фундаментов под оборудование для 4 климатической зоны. Разрезы 5-5; 6-6	30
17	Фрагмент плана 4. Вариант в сборных железобетонных конструкциях	31
18	Фрагмент плана 4. Вариант в монолитных железобетонных конструкциях	32
19	Участок монолитный Ум 6. Опалубка	33
20	Фрагмент плана 5. Схема расположения элементов на отм. -4.800 и 0.300. Вариант в сборных железобетонных конструкциях	34
21	Фрагмент плана 5. Разрезы 1-1 ÷ 4-4. Вариант в сборных железобетонных конструкциях	35
22	Фрагмент плана 5. Схема расположения элементов покрытия, перемычек, фундаментных блоков. Вариант в сборных железобетонных конструкциях	36
23	Фрагмент плана 5. Схема расположения элементов на отм. -4.800 и 0.300. Вариант в монолитных ж.-б. конструкциях.	37
24	Фрагмент плана 5. Разрезы 1-1 ÷ 4-4 Вариант в монолитных ж. б. конструкциях	38
25	Фрагмент плана 5. Схема расположения элементов покрытия, перемычек, фундаментных блоков. Вариант в монолитных ж. б. конструкциях	39
26	Участок монолитный Ум 8. Опалубка. План на отм. 0.000. Разрезы 4-4, 5-5	40
27	Участок монолитный Ум 8. Опалубка Разрезы 1-1 ÷ 3-3	41
28	Участки монолитные Ум 9, Ум 10. Опалубка	42
29	Участки монолитные Ум 12, Ум 15. Опалубка	43
30	План нижних сеток в ленточных фундаментах. ФЛМ 1 ÷ ФЛМ 7	44
31	План верхних сеток в ленточных фундаментах ФЛМ 1, ФЛМ 5, ФЛМ 7. Разрезы 1-1 ÷ 4-4	45
32	Стена монолитная СТМ 1. Армирование	46
33	Стена монолитная СТМ 2. Армирование, План. Разрезы 1-1 ÷ 7-7	47

Типовой проект 4-этажного 4-секционного

						ТПА-II-450-264.84 альбом I Вып. 1	
Привязан			Провер.	Славинская			
			Исполн.	Неудева	Склад материалов	Стадия: РП	Лист:	Листов:
			Ст. инж.	Славинская				
			Рук. бр.	Харовецкая	Содержание альбома	Госстрой СССР Киевский Промстройпроект		
Инв. №			Гл. инж. пр.	Альшиц				

20132-01 3

Пров. Онегулов 14.12.85г. Коп.

Лист	Наименование	№ стр.
34	Стена монолитная СТм2. Армирование. План каркасов в консоли.	48
35	Стена монолитная СТм3. Армирование	49
36	Стена монолитная СТм4. Армирование	50
37	Узлы с дополнительной арматурой для крепления герметических дверей и ставен.	51
38	Узлы с разбивкой анкеров для крепления герметических дверей и ставен.	52
39	Узлы с дополнительной арматурой для крепления герметических дверей и ставен. Спецификация.	53
40	Участок монолитный Ум1. Армирование. План. Разрезы 1-1÷9-9.	54
41	Участок монолитный Ум2. Армирование. План. Разрезы 1-1÷7-7.	55
42	Участок монолитный Ум2. Армирование. Спецификации.	56
43	Участки монолитные Ум3, Ум4. Армирование. План. Разрезы 1-1÷8-8.	57
44	Участки монолитные Ум3, Ум4. Армирование. Спецификации.	58
45	Участок монолитный Ум5. Армирование. План. Разрезы 1-1÷8-8.	59
46	Участок монолитный Ум5. Армирование. Спецификация.	60
47	Плита перекрытия Пм1. Армирование. План нижних сеток.	61
48	Плита перекрытия Пм1. Армирование. План каркасов.	62
49	Плита перекрытия Пм1. Армирование. План верхних сеток.	63
50	Плита перекрытия Пм1. Армирование. План дополнительных верхних сеток.	64

Лист	Наименование	№ стр.
51	Ум6. Армирование.	65
52	Ум6. Армирование. Спецификации.	66
53	Ум7. Армирование. План. Разрезы 1-1, 2-2.	67
54	Ум7. Армирование. Разрез 3-3 Спецификации.	68
55	Ум8. Армирование. Разрезы 1-1÷3-3.	69
56	Ум8. Армирование. Разрезы 4-4÷6-6.	70
57	Ум8. Армирование. Разрезы 7-7÷10-10	71
58	Ум8. Армирование. Разрезы 11-11÷16-16.	72
59	Ум8. Армирование. Разрезы 17-17÷19-19	73
60	Ум8. Армирование. Планы сеток днища.	74
61	Ум8. Армирование. Спецификации.	75
62	Ум9, Ум10. Армирование. Разрезы 1-1.÷4-4, 11-11.	76
63	Ум9, Ум10. Армирование. Разрезы 5-5, 6-6. Планы сеток днища и перекрытия.	77
64	Ум9, Ум10. Армирование. Разрезы 7-7÷10-10	78
65	Ум9, Ум10. Армирование. Спецификации.	79
66	Участок монолитный Ум11.	80
67	Участки монолитные Ум13, Ум14 Разрезы 1-1÷3-3	81

Лист	Наименование	№ стр.
68	Участки монолитные Ум13, Ум14. Спецификации.	82
69	Ум15. Армирование. Разрезы 1-1, 3-3, 4-4, 5-5.	83
70	Ум15. Армирование. План сеток перекрытия и днища. Разрез 2-2.	84
	Комплект ОР	
1.	Основные положения по организации строительства.	85

Инв. № подл. | Подпись и дата | Взам. инв. №

Привязан	Провер.	Славинская	
	Исполн.	Нечаева	
	Рук. бриг.	Хоровецкая	
	Нач. отд.	Савускан	
Инв. №	Гл. инж. пр.	Альшиц	

ТПА-II-450-264.84 альбом I вып. 1

Склад материалов	Стадия	Лист	Листов
	РП		

Содержание альбома

Госстрой СССР Киевский Промстройпроект

20132-01 4

I. Общая часть.

I.1. Типовой проект А-II-450-264.84 „Склад материалов" разработан институтом „Киевский Промстройпроект"/ведущий/, институтом „Гипрониэлектро" г. Москва по плану типового проектирования Госстроя СССР на 1982 год, раздел XII, тема XII.1.2.10 на стадии рабочего проекта в соответствии с заданием, согласованным НГО СССР и утвержденным Госстроем СССР.

I.2. Проектирование архитектурно-строительной части проекта выполнено в соответствии с требованиями главы СНиП II-11-77* „Защитные сооружения гражданской обороны. Нормы проектирования", главы СНиП II-21-75 „Бетонные и железобетонные конструкции. Нормы проектирования", „Руководство по проектированию бетонных и железобетонных конструкций из тяжелого бетона."

I.3. Проект разработан для 2-х вариантов гидрогеологических условий: при расположении подвала в сухих и водонасыщенных грунтах.

I.4. В выпуске 1 альбома I приведены рабочие чертежи подвала, предназначенного для строительства в сухих грунтах. Грунты основания приняты непучинистые, непросадочные со следующими характеристиками:

нормативный угол внутреннего трения	$\varphi_н = 22°$
объемный вес	$\gamma_н = 1{,}8 т/м^3$
нормативное удельное сцепление	$C_н = 0{,}28 кг/см^2$
модуль деформации грунта	$E = 130 кг/см^2$
коэффициент бокового давления	$K_б = 0{,}5$

Глубина заложения фундаментов от природного уровня земли - 5,0 м.

I.5. Проект разработан для 4-х климатических зон в соответствии с табл. 34* СНиП II-11-77*.

I.6. Сейсмичность районов строительства не должна превышать 6 баллов.

При строительстве склада в районах с сейсмичностью 7,8 и 9 баллов следует произвести расчет на сейсмические воздействия в соответствии с главой СНиП II-7-81 „Строительство в сейсмических районах" с учетом вышестоящего здания на комбинации нагрузок не включающие нагрузки от ударной волны.

I.7. Проект склада разработан из условия его размещения в подвале отдельно стоящего многоэтажного здания. Ширина здания 18 м. Допустимая этажность здания определяется по указаниям пункта III.1. Несущие конструкции каркаса вышестоящего здания предусмотрены сборными железобетонными по серии 1.020-1.

I.8. Подвал предназначен для использования в мирное время как складское помещение несгораемых материалов. В случае использования складского помещения для хранения сгораемых материалов и несгораемых материалов в сгораемой таре должна предусматриваться автоматическая система пожарной сигнализации, а также другие мероприятия в соответствии с требованиями СНиП II-11-77* раздел 10 и СНиП II-104-76.

I.9. Уборные в мирное время не эксплуатируются.

II. Объемно-планировочные и конструктивные решения.

II.1. Подвал представляет собой заглубленное в земле железобетонное сооружение с сеткой колонн 6х6 м.

II.2. Полная высота подвала от пола до низа плиты перекрытия 3,03 м/у наружных стен/, до низа выступающих конструкций перекрытия 2,4 м.

II.3. Рабочие чертежи подвала разработаны на основании серии У-01-02/80 „Унифицированные конструкции заглубленных помещений с безбалочным перекрытием" с изменениями по письму Киевского Промстройпроекта за N СО-2/2971-81 от 2.04.82 года. Конструкции рассчитаны на нагрузки класса А-II, интенсивность которых принимается в соответствии с приложением №I* к главе СНиП II-11-77*.

II.4. В соответствии с выпуском I серии У-01-02/80 колонны, капители, стеновые панели и фундаменты под них, плиты перекрытия приняты сборными железобетонными.

Сборные стеновые панели шириной 1,5 м устанавливаются в продольный паз фундамента.

Поверх сборных железобетонных плит перекрытия предусмотрено устройство монолитной железобетонной плиты, которая работает совместно со сборными плитами.

В монолитном железобетоне решены фундаменты под колонны, участки стен. Входы в подвал решены в двух вариантах: в монолитном железобетоне и сборном железобетоне с частичными монолитными участками.

Горизонтальные нагрузки, действующие в уровне пола, воспринимаются конструкцией пола.

Марка бетона сборных конструкций 300-400, монолитных - 300.

Марка рабочей арматуры - сталь класса А III, конструктивной - А I.

II.5. Для предохранения от воздействия случайных атмосферных вод гидроизоляция наружных поверхностей стен подвала и входов решена в соответствии с рекомендациями серии 03.005-1 „Гидроизоляция убежищ гражданской обороны." Пример решения гидроизоляции приведен на листе АР-10.

III. Указания по привязке.

III.1. При привязке архитектурно-строительной части настоящего типового проекта необходимо:

- проставить абсолютную отметку, соответствующую относительной отметке 0.000, за которую принят уровень пола вышестоящего здания;
- внести коррективы, связанные с вариантом использования подвала в зависимости от климатических зон строительства;
- выполнить привязку на местности вентшахт и места аварийного выхода, указанных на плане на листе АР-2;
- произвести расчет конструкций подвала на эксплуатационные нагрузки от вышестоящего здания в соответствии с указаниями серии У-01-02/80 вып.1, пункт VII.2 пояснительной записки и, при необходимости произвести корректировку конструкций; допускается не производить расчет конструкций подвала на эксплуатационные нагрузки при следующих условиях:

а) конструкций фундаментов подвала - при возведении над подвалом 4-этажного административно-бытового здания в конструкциях серии 1.020-1 с расчетной равномерно-распределенной нагрузкой на перекрытии 800 кг/м² (без учета собственного веса плит перекрытия) и панельными стенами (высота этажа 3,3 м, район IIБ по ветровой нагрузке). При этом прочностные характеристики грунта должны приниматься по результатам непосредственных испытаний (коэффициент K=1 в соответствии с п.241 СНиП 2.02.01-83).

б) остальных конструкций подвала при возведении над подвалом 8-этажного здания по серии 1.020-1 с расчетной равномерно-распределенной нагрузкой на перекрытии 800 кг/м² (без учета собственного веса плит перекрытия);

в) конструкции торцевой стены подвала по оси „4" (фундаменты, стены, консоли, плиты перекрытия), если длина вышестоящего здания превышает длину подвала, при условии передачи колоннами вышестоящего здания не более 65%, нормальной силы, передаваемой средними колоннами (характеристики здания должны соответствовать п.п. а, б).

- в случае отличия грунтовых условий от приведенных в п.1.4 настоящей пояснительной записки, выполнить расчет фундаментов на усилия от вышестоящего здания, а также на особое сочетание нагрузок в соответствии с указаниями серии У-01-02/80 вып.1 и при необходимости произвести корректировку рабочих чертежей фундаментов;
- башмаки колонн вышестоящего здания, устанавливаемые на перекрытие подвала, должны проектироваться в соответствии с указаниями пункта 2.26 СНиП II-11-77* и серии У-01-02/80 вып.1. л.55.

Новый лист. Взамен листа (стр. 4)
Главный инженер проекта Альшиц
3.11.86г.

Привязан	Провер.	Словинская		ТПА-II-450-264.84 -альбом I вып.1		
	Исполн.	Вовк		Склад материалов	Стадия	Лист	Листов
	Ст. инж.	Словинская			РП		
	Рук. бр.	Хоровецкая		Пояснительная записка	Госстрой СССР Киевский Промстройпроект		
	Нач. отд.	Бабченко					
Инв. №	Гл. инж. пр.	Альшиц					

Инв. № подл. | Подпись и дата | Взам. инв. №

Ведомость основных комплектов рабочих чертежей

Обозначение	Наименование	Примечание
А-II-450-264.84 -АРаТВ.1	Архитектурные решения	
А-II-450-264.84 -КЖаТВ.1	Конструкции железобетонные	
А-II-450-264.84 -ОРаТВ.1	Основные положения по организации строительства	
А-II-450-264.84 -ОВа.II	Отопление, вентиляция и кондиционирование	
А-II-450-264.84 -ВКа.II	Внутренние водопровод и канализация	
А-II-450-264.84 -ТМа.III	Технологические решения	
А-II-450-264.84 -ЭСа.III	Электроснабжение	
А-II-450-264.84 -АВа.III	Автоматизация	
А-II-450-264.84 -ССа.III	Связь и сигнализация	

Ведомость ссылочных и прилагаемых документов

Обозначение	Наименование	Примечание
ГОСТ 14624-69	Двери деревянные для зданий промышленных предприятий	
ГОСТ 8423-75	Листы асбестоцементные волнистые усиленного профиля и детали к ним	
2.436-5 выпуски 1,2	Детали заполнения проемов профильным стеклом	
ТДК-Н-1-67 ч.II р.IV (ред.1969г.)	Двери и ставни	
ТДК-Н-1-68 ч.II р.IV (редакция 1971г.)	Металлические двери ДУ-III-2, ДУ-III-3, ДУ-IV-2, ДУ-IV-3, ДУ-I-2, ДУ-I-3.	
ТДК-Н-1-71 часть II альбом №5	Защитно-герметическая металлическая распашная дверь ДУ-I-7	
Защитно-герметическая металлическая распашная дверь ДУ-I-8	Защитно-герметическая металлическая распашная дверь ДУ-I-8 с проемом 120х200	
5.904-4	Двери и люки для вентиляционных камер	
ТДК-Н-1-75/2 выпуск 1	Конструктивно-планировочные решения входов убежищ II-V классов вместимостью 150, 300, 600, 900, 1200, 1500 и 1800 человек	
У-02-03 Выпуск 2	Унифицированные двухъярусные и трехъярусные нары металлические	
Типовые проектные решения 0-900-01 Альбом II	Санитарные узлы убежищ гражданской обороны вместимостью 150 чел. Нестандартизированное оборудование	
МРТУ-7-5-61	Технические условия на приборы для крепления асбестоцементных волнистых листов усиленного профиля	
03.005-1 выпуски 1÷4	Гидроизоляция убежищ гражданской обороны	
03.005-2	Теплоизоляция убежищ граждан. обороны	
03.005-3	Герметизация убежищ граждан. обороны	
03.005-4 выпуск 1	Отделка помещений	
ТДК-Н-1-70 часть II, р. II альбом №2	Аварийные выходы, Воздухозаборные, воздуховыбросные и газовыхлопные уст-ва	

Типовой проект разработан в соответствии с действующими нормами и правилами и предусматривает мероприятия, обеспечивающие взрывную, взрывопожарную и пожарную безопасность при эксплуатации здания.

Главный инженер проекта Альшиц

СТО-1 Гоголенко
СТО-2 Гомон

Инв.№ подл. | Подпись и дата | Взам. инв.№

Схематический план

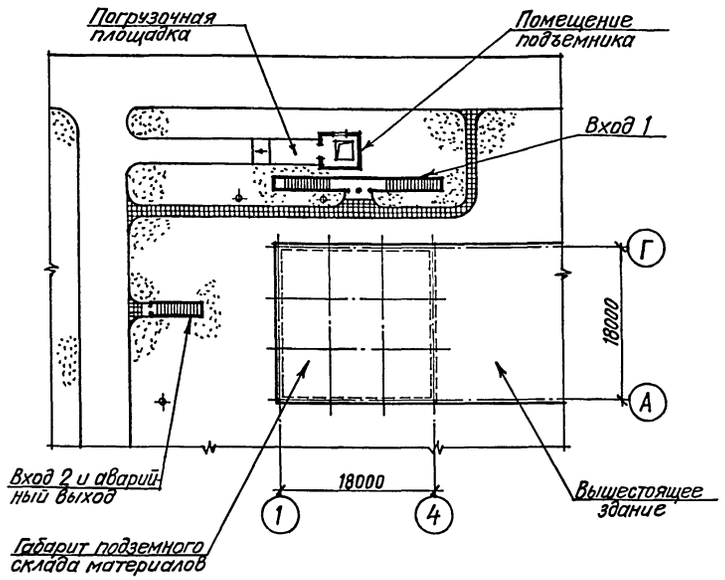

Ведомость спецификаций

Лист	Наименование	Примечание
2,4	Спецификация элементов заполнения проемов	
6	Спецификация элементов входов	
2	Спецификация нар	
8	Спецификация элементов кабин уборных	

Ведомость отделки помещений

Наименование или номер помещения	Потолок Вид отделки	Стены или перегородки Вид отделки	Низ стен или перегородок (панель) Вид отделки	Примечание
1÷2	03.005-4.1 К-2	03.005-4.1 К-5	—	
3÷15	03.005-4.1 К-3	03.005-4.1 К-3	—	

Ведомость вентшахт

Вентшахты по ТДК-Н-1-70 часть II раздел II альбом №2

Климатич. зоны	Количество штук по типам А-300	А-800	Примечания
1,2,3,4	1	2	

Общие указания:

1. Исходные данные для разработки рабочих чертежей смотреть пояснительную записку.

2. За отметку 0,000 принята отметка уровня чистого пола I-го этажа вышестоящего здания, соответствующая абсолютной отметке [ ].

3. Кирпичные стены и перегородки выполнять из кирпича марки 75 на растворе марки 50 с армированием полосовым железом -25хI,5 через 8 рядов кладки по высоте, в местах проемов укладывать 2 ∅ IOAI.

Кладку стен и перегородок вести с расшивкой швов валиком с обеих сторон, за исключением цокольной части шахты подъемника на высоту 400мм, где кладку вести впустошовку с наружной стороны.

4. Все деревянные изделия, соприкасающиеся с железобетоном, металлом или кирпичной кладкой - антисептировать.

5. У входов и шахты подъемника устроить отмостку из асфальта толщиной 30мм по щебеночному основанию толщиной I00мм, шириной 500мм.

6. Цокольную часть шахты подъемника снаружи оштукатурить цементно-песчаным раствором состава I:3 толщиной 20мм на высоту 400мм.

7. Стены и перекрытия форкамер утеплить плитным пенобетоном γ=500 кг/м³ толщиной 80мм на битумной мастике. Поверхность плит оштукатурить цементно-песчаным раствором толщиной 20мм по стальной сетке №20-I,6, укрепляемой на выпусках арматуры.

8. Покрытия полов выполнять после прокладки всех подпольных разводок.

9. По деревянным дверям выполнить улучшенную масляную окраску.

I0. Для переезда *электропогрузчика* через пороги дверных проемов выполнить мостки из досок - 50 шириной I,2м с уклоном пандусов i=I:I0.

II. Водоизоляционный ковер кровли состоит из 4-х слоев рубероида с эластичным покровным слоем марки РэМ-350 на антисептированной мастике битумной кровельной горячей с защитным слоем из гравия толщиной I0мм на мастике, применяемой для наклейки основного водоизоляционного ковра с добавками против прорастания растений.

Привязан

Инв.№

Рук.бр.	Хоровецкая		
Провер	Потлань		
Ст.арх.	Френк		
ГАП	Потлань		
Нач.отд.	Савускан		
ГИП	Альшиц		
Гл.инж.	Харитонов		

ТПА-II-450-264.84 АР-альбом I Вып. 1

Склад материалов

Стадия	Лист	Листов
РП	1	10

Общие данные. Схематический план.

Госстрой СССР КИЕВСКИЙ ПРОМСТРОЙПРОЕКТ

План на отм.0.000

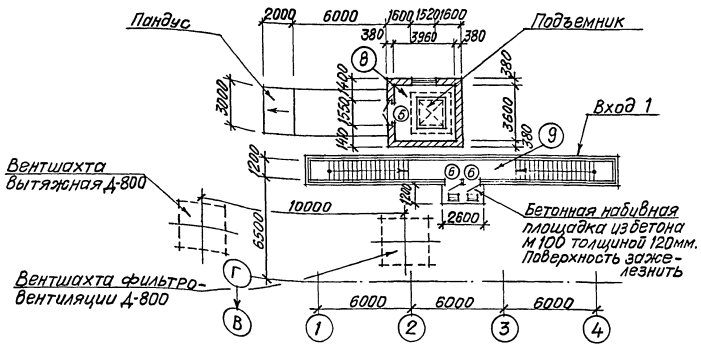

План на отм.-4.800

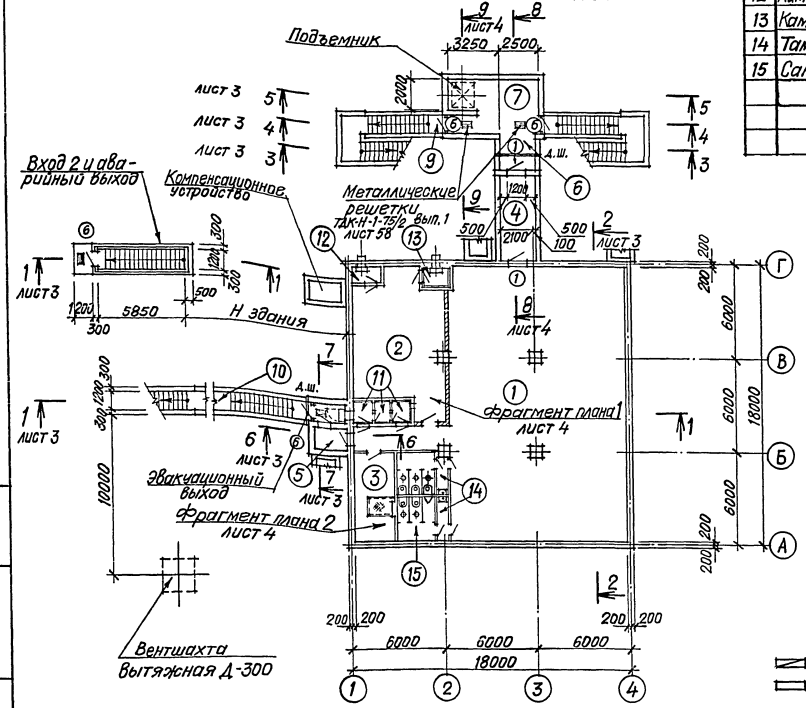

Экспликация помещений

Номер по плану	Наименование	Площадь, м²	Категория производства по взрывной, взрыво-пожарной и пожарной опасности
1	Склад материалов	208	
2	Венткамера	48	
3	Помещение для баков с водой	15	
4	Тамбур-шлюз	12	
5	Тамбур аварийного выхода	3	
6	Предтамбур	5	
7	Помещение подъемника на отм.-4,800	13	
8	Помещение подъемника на отм.0,000	14	
9	Вход 1	47	
10	Вход 2 и аварийный выход	40	При длине горизонт. участка 20м
11	Камеры чистой вентиляции	5	
12	Камера вытяжной вентиляции	2	
13	Камера фильтровентиляции	2	
14	Тамбуры санузлов	5	
15	Санузлы	13	

Спецификация элементов заполнения проемов

Марка, поз.	Обозначение	Наименование	Кол.	Масса ед.,кг	Примечание
1	Защитно-герметическая металлическая распашная дверь ДУ-I-8	Защитно-герметическая дверь ДУ-I-8	2	1083	Открывание правое
2	ТДК-Н-1-71 часть II альбом №5	Защитно-герметическая дверь ДУ-I-7	1	948	Открывание левое
3	ТДК-Н-1-68 часть II, разд.IV (редакция 1971г.)	Герметическая дверь ДУ-IV-3	1	281	Открывание правое
4	ТДК-Н-1-67 часть II разд.IV (редакция 1969г.)	Герметическая ставня СУ-IV-1	8/6	84,3	Чит. справа от откр. вид с левым / Чит. справа от откр. вид с правым
5	ГОСТ 14624-69	Дверной блок Д55-ППВ	1		
6	ГОСТ 14624-69	Дверной блок Д56-ПВ	7		
7	ГОСТ 14624-69	Дверной блок Д38-П	1		
8	ГОСТ 14624-69	Дверной блок Д38-Л	1		
9	ГОСТ 14624-69	Дверной блок Д38-ПП	2		
10	ГОСТ 14624-69	Дверной блок Д38-ЛП	1		
11	5.904-4	Дверной блок Дс 1,25×0,5	2(3)	24,0	

Проемы поз.4 в числителе для 1 и 2 климатических зон, в знаменателе для 3 и 4 климатических зон. Проемы поз.11 в скобках для 3 и 4 климатических зон.

Спецификация нар

Марка, поз.	Обозначение	Наименование	Кол.	Масса ед.,кг	Примечание
ТМ-01.00.000	У-02-03 выпуск 2	Нары трехъярусные т.I	40	161,0	
ТМ-01.00.000-01	У-02-03 выпуск 2	Нары двухъярусные т.I	42	102,0	

План расстановки нар

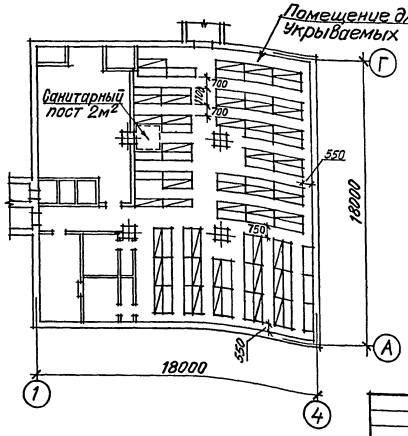

1. Спецификацию противовзрывных устройств смотреть проект комплекта ов.

— нары трехъярусные
— нары двухъярусные

Ведомость проемов ворот и дверей

Марка, поз.	Размер проема в кладке, мм
1	1200×2000
2,3	800×1800
4	800×800
5	1550×2100
6	1020×2080
7,8,9,10	820×2080
11	505×1255

Привязан

Инв.№

Рук.бр.	Хоровецкая	
Провер.	Потлань	
Ст.арх.	Френк	
ГАП	Потлань	
Нач.отд.	Савускан	
ГИП	Альшиц	
Н.контр.	Харитонов	

ТП А-II-450-264.84 -АР альбом I вып.1

Склад материалов

Стадия	Лист	Листов
РП	2	

Планы на отм.-4,800 и 0,000. План расстановки нар

Госстрой СССР КИЕВСКИЙ ПРОМСТРОЙПРОЕКТ

Инв.№ подл. | Подпись и дата | Взам.инв.№

Разрез 1-1

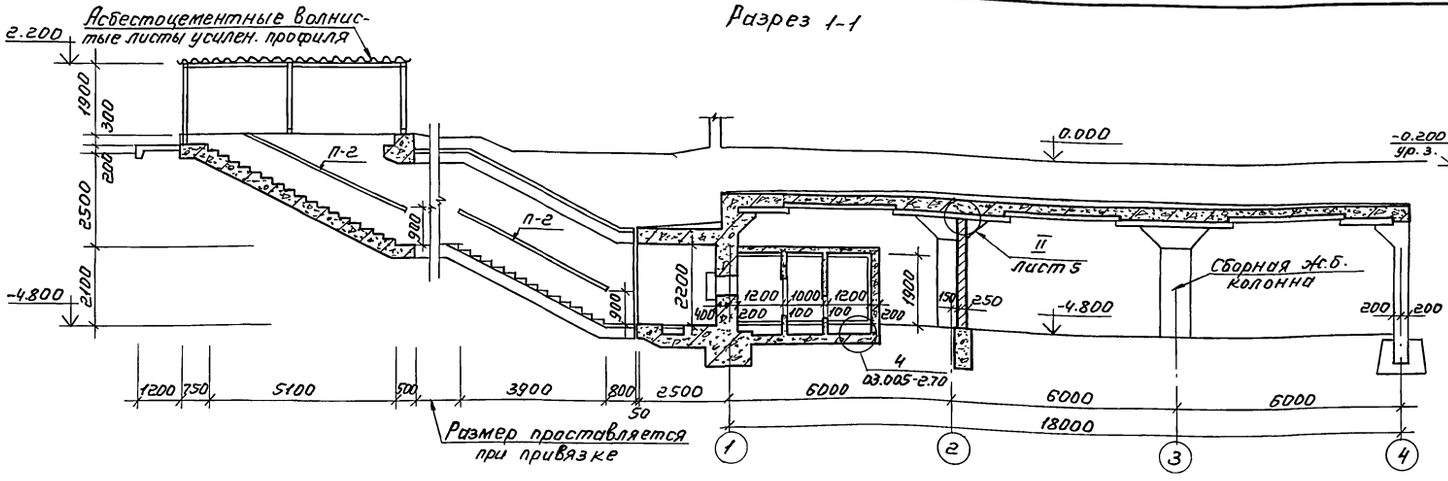

Разрез 5-5

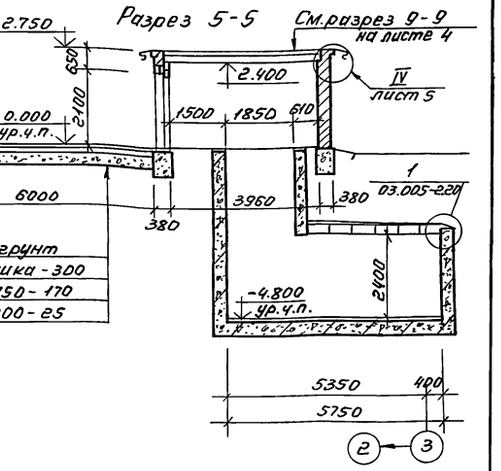

Разрез 3-3

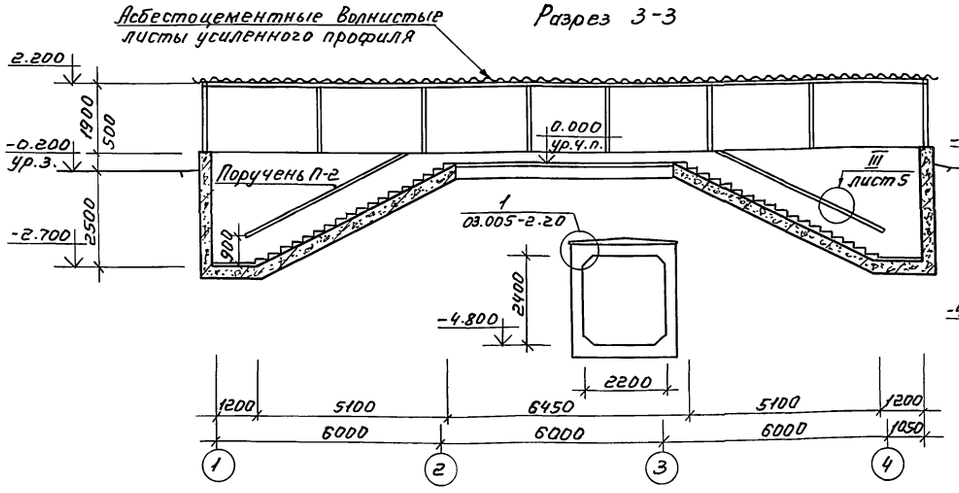

Разрез 2-2

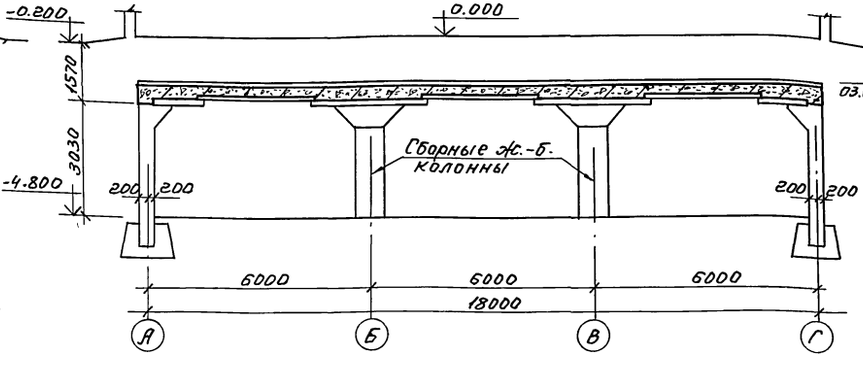

Разрез 6-6

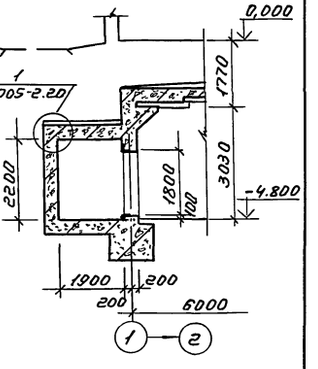

Разрез 4-4

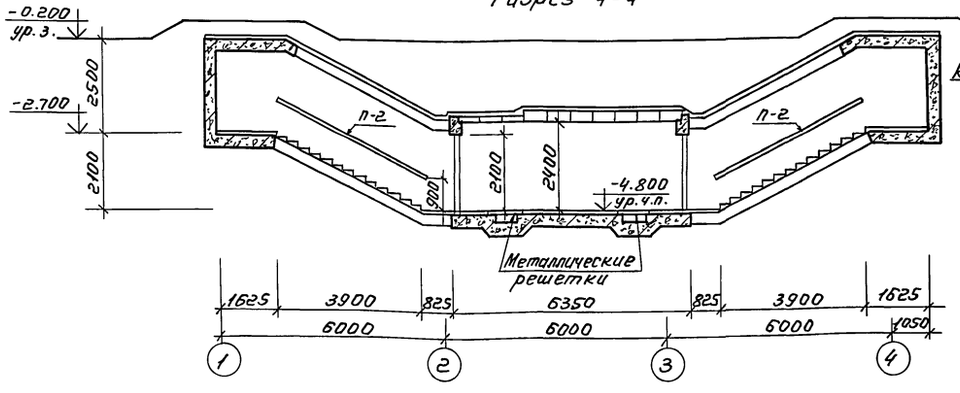

Разрез 7-7

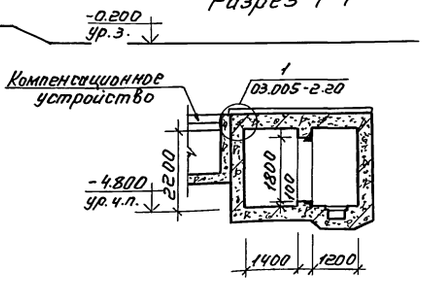

1. Входы в разрезах 1-1, 3-3, 4-4 показаны условно в сборных железобетонных конструкциях.

Привязан		Т.П. А-II-450-264.84-АР альбом I Вып. 1	
	Рук. бр.	Хоровецкая	
	Провер.	Потланъ	
	Ст. арх.	Френк	
	ГАП	Потланъ	
	Нач. отд.	Савускан	
	ГИП	Альшиц	
Инв. №	Т. инж.	Харитонов	

Склад материалов.	Стадия	Лист	Листов
	РП	3	
Разрезы 1-1 ÷ 7-7.	Госстрой СССР КИЕВСКИЙ ПРОМСТРОЙПРОЕКТ		

20132-01 8

Инв. № подл. | Подп. и дата | Взам. инв. №

Пров. Чигря 5.2.87 г. Коп. Петрук

ФАСАДЫ ВХОДОВ

Вход 1

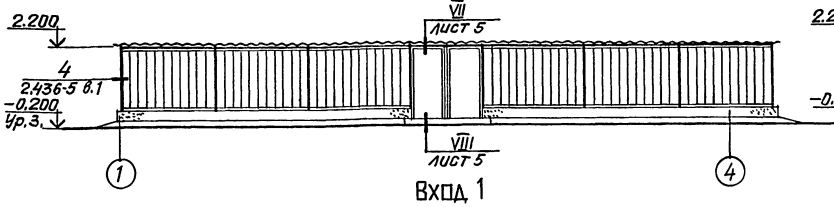

Вход 2

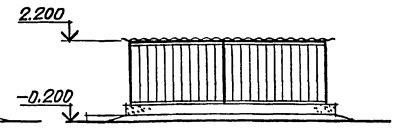

ФАСАДЫ ШАХТЫ ПОДЪЕМНИКА

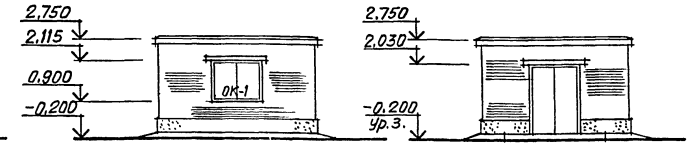

Вход 1

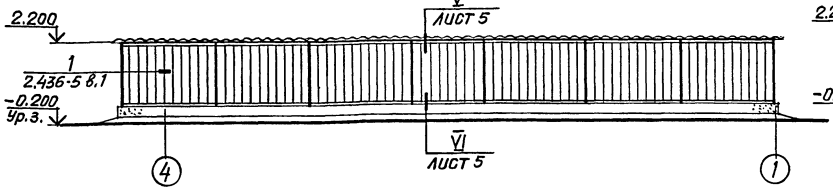

Входы 1 и 2 Вход 2

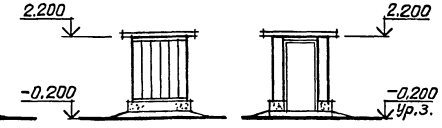

СПЕЦИФИКАЦИЯ ЭЛЕМЕНТОВ ЗАПОЛНЕНИЯ ПРОЕМОВ

Марка, поз.	Обозначение	Наименование	Кол.	Масса ед.,кг	Примечание
ОК-1	ГОСТ 12506-67	Оконный блок НС1-94	1		

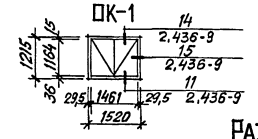

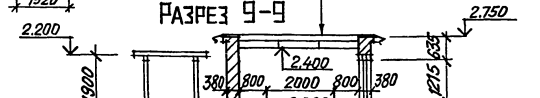

ФРАГМЕНТ ПЛАНА 1 ДЛЯ 1 И 2 КЛИМАТИЧЕСКИХ ЗОН

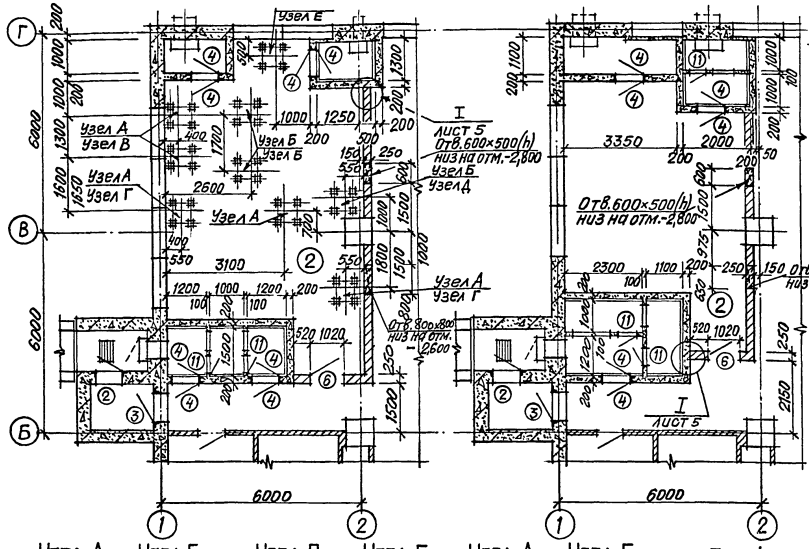

ФРАГМЕНТ ПЛАНА 1 ДЛЯ 3 И 4 КЛИМАТИЧЕСКИХ ЗОН

РАЗРЕЗ 8-8

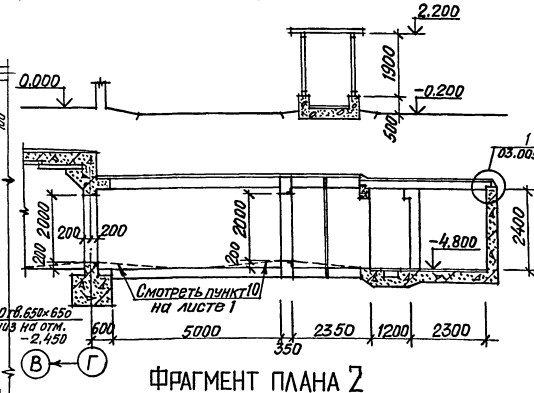

РАЗРЕЗ 9-9

ФРАГМЕНТ ПЛАНА 2

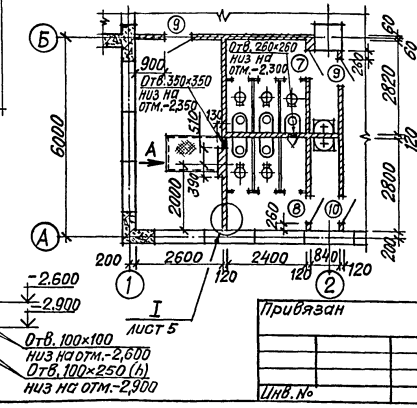

1. Вход в разрезе 8-8 показан условно в сборных железобетонных конструкциях.
2. Компенсационные устройства на фрагментах плана условно не показаны.

УЗЕЛ А УЗЕЛ Б УЗЕЛ В УЗЕЛ Г УЗЕЛ Д УЗЕЛ Е

Колодцы 150×150 h=200

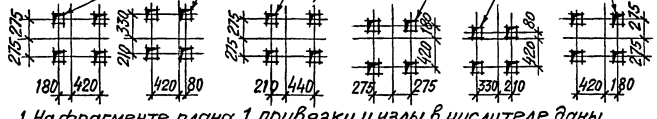

ВИД А

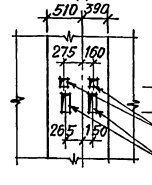

1. На фрагменте плана 1 привязки и узлы в числителе даны для 1 климатической зоны, в знаменателе - для 2 клим. зоны.

Привязан

Инв. №

Рук.гр.	Харовецкая		
Провер.	Потлань		
Ст.арх.	Френк		
ГАП	Потлань		
Нач.отд.	Сабускан		
ГИП	Альшиц		
Гл.инж.	Харитонов		

Т.П.А-II-450-2.64.84 АР-альбом I вып.1

Склад материалов

Стадия	Лист	Листов
РП	4	

Фрагменты плана. Разрезы 8-8, 9-9. Фасады

Госстрой СССР КИЕВСКИЙ ПРОМСТРОЙПРОЕКТ

Инв.№ подл. | Подпись и дата | Взам. инв.№

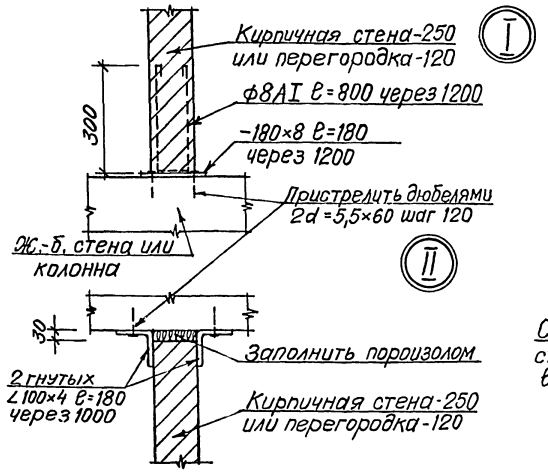

I

II

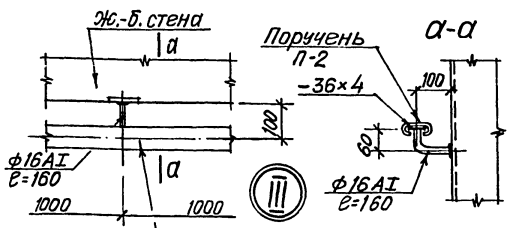

III

Поливинилхлоридный
поручень П-2

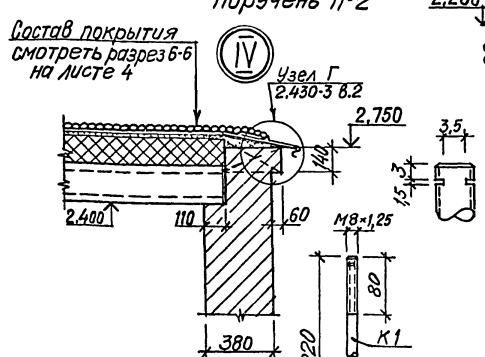

IV

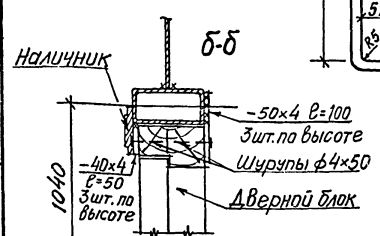

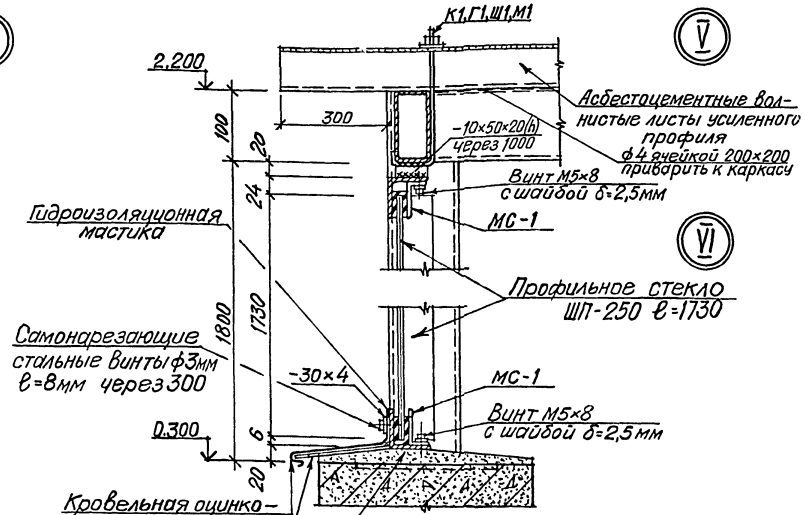

V

VI

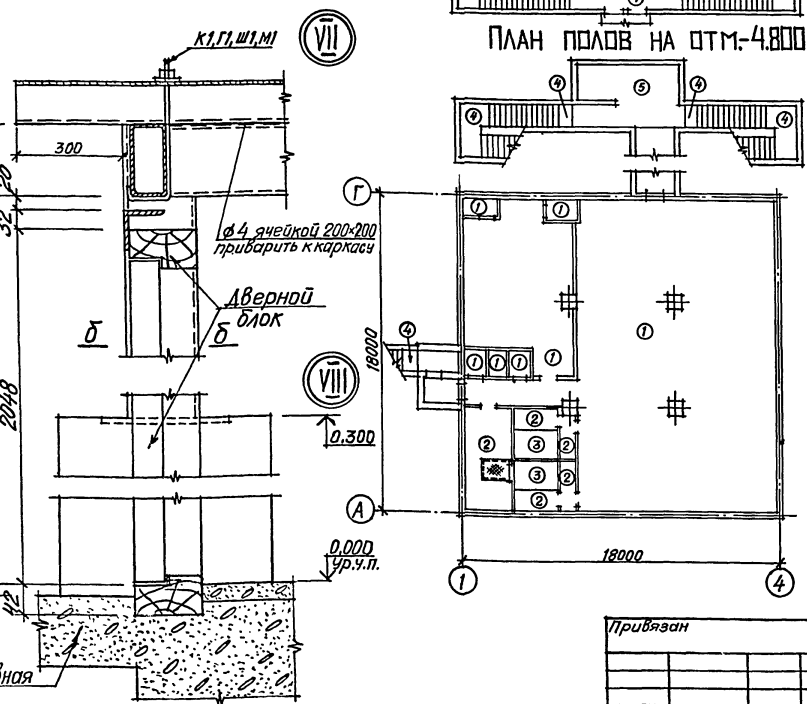

VIII

VIII

План полов на отм. 0.000

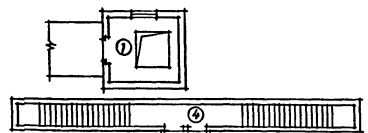

План полов на отм. -4.800

Экспликация полов

Наименование или номер помещения по проекту	Тип пола по проекту	Схема пола или номер узла по серии	Элементы пола и их толщина	Площадь пола, м²
1,2,8,11,12, 13	1		Покрытие - бетон М300 - 25мм Подстилающий слой - бетон М150 - 180мм Стяжка - цементно-песчаный раствор М150 - 20мм Гидроизоляция - 2слоя гидроизола на битумной мастике Стяжка - бетон М150 - 50мм Основание - уплотненный грунт с плотностью скелета до 1,6 т/м³ с втрамбованным в него слоем щебня или гравия крупностью 40-60мм толщиной - 50мм	
3,14,15	2		Покрытие - плитка керамическая по ГОСТ 6787-80 без минеральных красителей - 13мм Заполнение швов - цементно-песчаный раствор М150 Прослойка - цементно-песчаный раствор М150 - 12мм Подстилающий слой - бетон М150 - 180мм Стяжка - цементно-песчаный раствор М150 - 20мм Гидроизоляция - 2слоя гидроизола на битумной мастике Стяжка - бетон М150 - 50мм Основание - уплотненный грунт с плотностью скелета до 1,6 т/м³ с втрамбованным в него слоем щебня или гравия крупностью 40-60мм толщиной - 50мм	
15	3		Покрытие - плитка керамическая по ГОСТ 6787-80 без минеральных красителей - 13мм Заполнение швов - цементно-песчаный раствор М150 Прослойка - цементно-песчаный раствор М150 - 12мм Основание - сборные ж.-б. плиты	
9,10	4		Покрытие - бетон М200 - 40мм Основание - ж.-б. плита	
7,9	5		Покрытие - бетон М200 - 50мм Основание - ж.-б. плита	

В помещениях номер 11 и 13 пол выполнять с учетом детали 4 серии 03.005-2.70.

В помещении номер 2 подстилающий слой толщиной 300мм.

Привязан				ТП А-II-450-264.84 -АР альбом I вып. 1	
				Склад материалов	Стадия: РП; Лист: 5; Листов:
Рук.бр.	Хоровецкая			Детали. Планы полов. Экспликация полов	Госстрой СССР КИЕВСКИЙ ПРОМСТРОЙПРОЕКТ
Провер.	Потлань				
Ст.арх.	Френк				
ГАП	Потлань				
Нач.отд.	Савускан				
ГИП	Альшиц				
Инв.№					

Инв.№ подл. | Подпись и дата | Взам.инв.№

Схемы расположения элементов каркасов входов на отм. 2.200

Вход 1

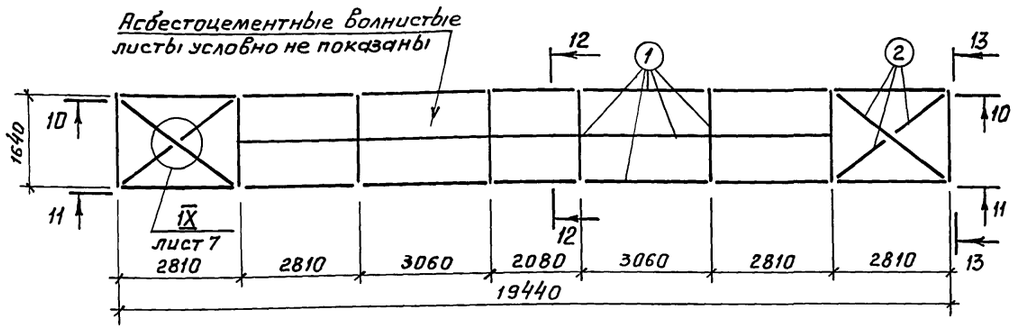

Вход 2

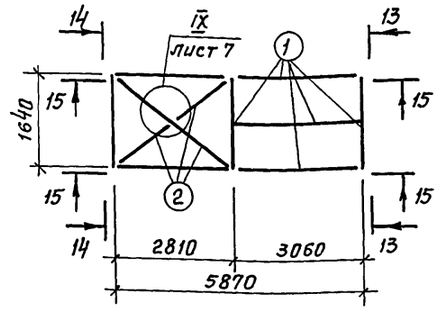

12-12

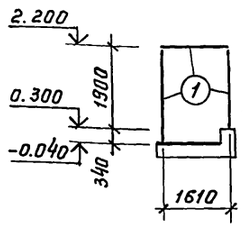

13-13

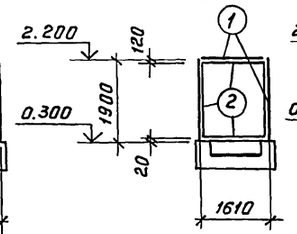

14-14

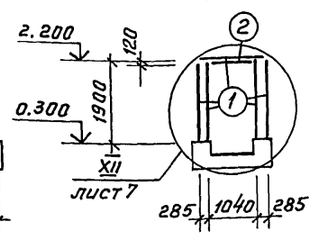

Спецификация элементов входов

Марка, поз.	Обозначение	Наименование	Кол.	Масса ед., кг	Примечание
1	ГОСТ 12336-66	Труба 100×50×3	131м	6.48	
2	ГОСТ 19771-74*	Гн. L 55×55×3	210м	2.52	
3	ГОСТ 19903-74	$-\delta=4$	1м²	31.4	
	ГОСТ 103-76	-36×4	54м	1.13	
	ГОСТ 103-76	-30×4	55м	0.94	
	ГОСТ 2590-71*	ф 16 А I	9,6м	1.58	
МС-1	2.436-5 Выпуск 2	Соединительный элемент	416	0.40	
		Винт М5×8 с шайбой δ=2,5мм	832	0.002	
	ТДК-Н-1-75/2 Выпуск 1	Металлическая решетка	6	18.0	
ШП-250	СН 428-74	Профильное стекло	208		ℓ=1730
П-2		Поручень	54м		
ВУ-К	ГОСТ 8423-75	Листы волнистые	32шт		ℓ=2300

Схемы расположения элементов каркасов входов на отм. 0.300

Вход 1

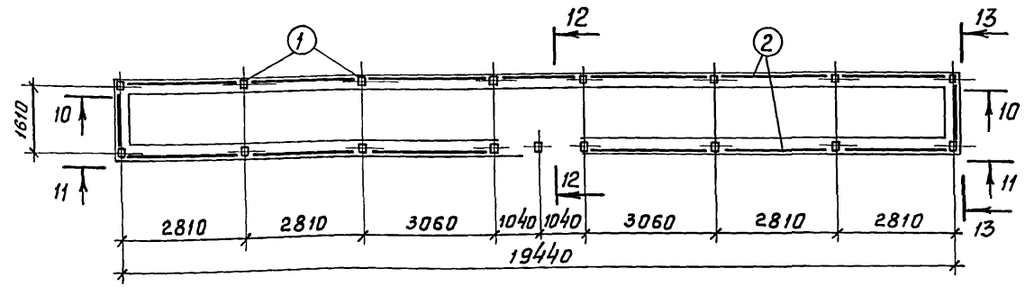

Вход 2

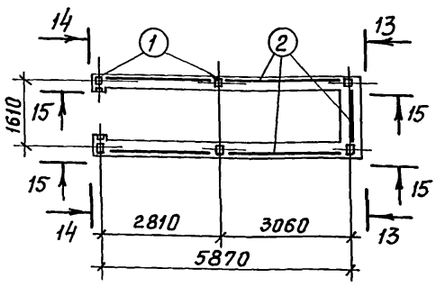

10-10

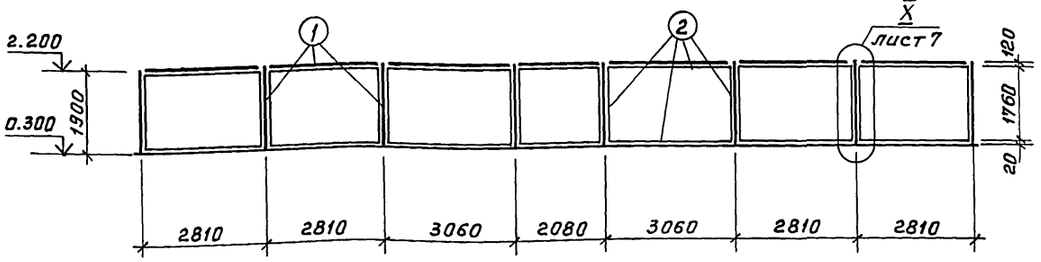

15-15

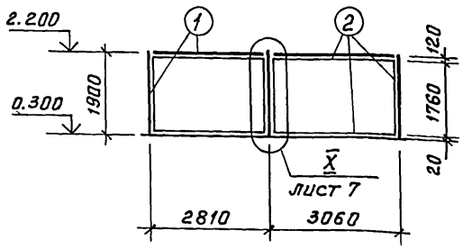

11-11

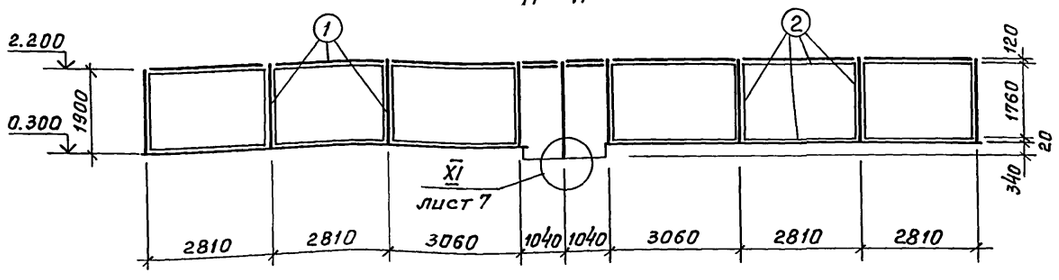

Привязан	Рук. бр.	Хоровецкая	ТП А-II-450-264.84-АР альбом I вып. 1		
	Провер.	Потлань	Склад материалов	Стадия	Лист	Листов
	Ст. арх.	Френк		РП	6	
	ГАП	Потлань	Схемы расположения элементов каркасов входов	Госстрой СССР Киевский Промстройпроект		
Инв. №	Нач. отд.	Савускан				
	ГИП	Альшиц				

20132-01 11

Инв. № подл. | Подпись и дата | Взам. инв. №

Пров. Опекунова 24.12.85г Коп. [signature]

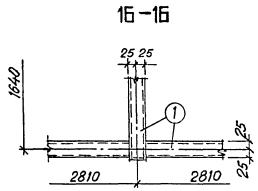

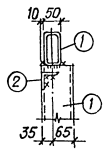

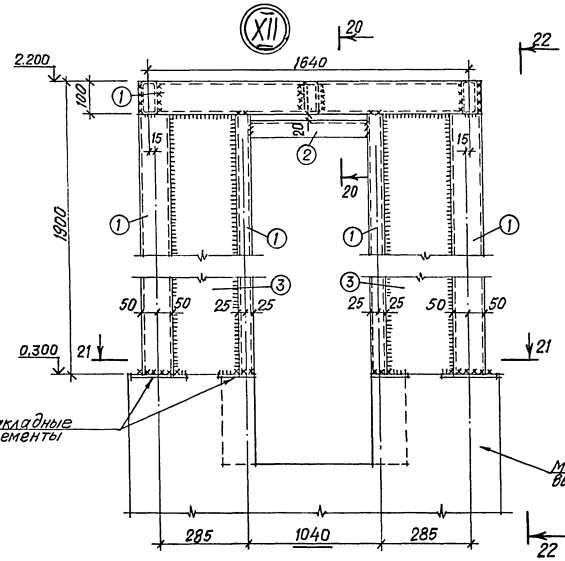

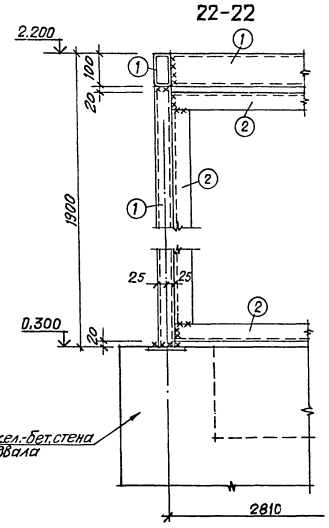

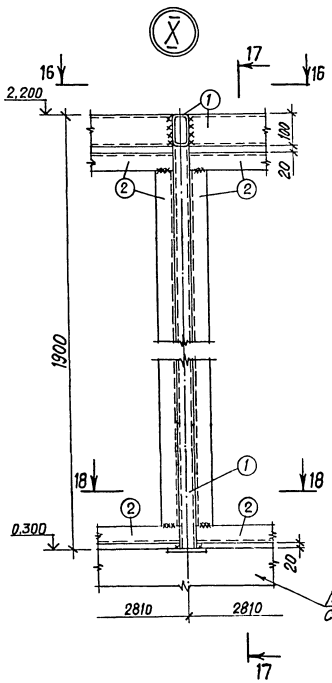

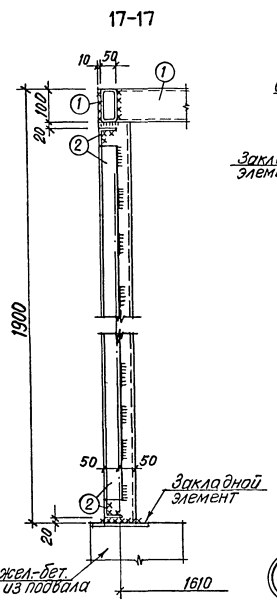

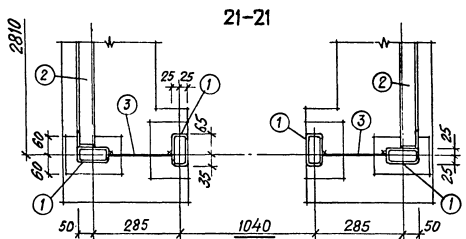

1. Все сварные швы h=3мм.
2. Сварку вести электродами типа Э42 по ГОСТ 9467-75.
3. Окраску металлоконструкций входов выполнять эмалью ПФ-115 или ПФ-133 в два слоя по грунту ГФ-020 или ФЛ-03К в два слоя.
4. Пережег металла и недовар шва не допускается.

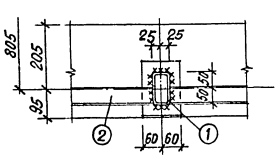

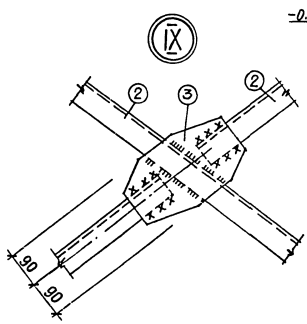

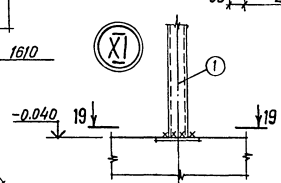

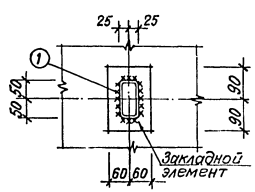

Привязан		Рук.бр.	Хоровецкая		ТП А-II-450-2.64.84 -АР альбом I вып. 1
		Провер.	Потлань		
		Ст.арх.	Френк		Склад материалов — Стадия: РП; Лист: 7; Листов:
		ГАП	Потлань		
		Нач.отд.	Савускан		Узлы каркасов входов
Инв.№		ГИП	Альшиц		Госстрой СССР КИЕВСКИЙ промстройпроект

Инв.№ подл. | Подпись и дата | Взам.инв.№

Общий вид кабин уборных

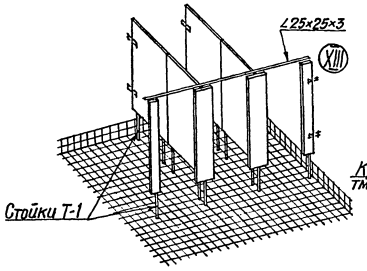

План кабин уборных

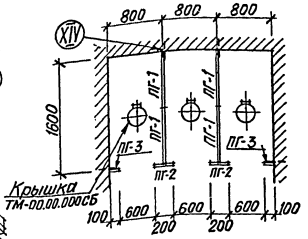



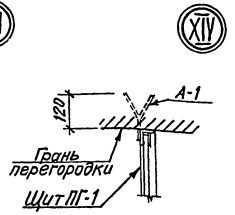

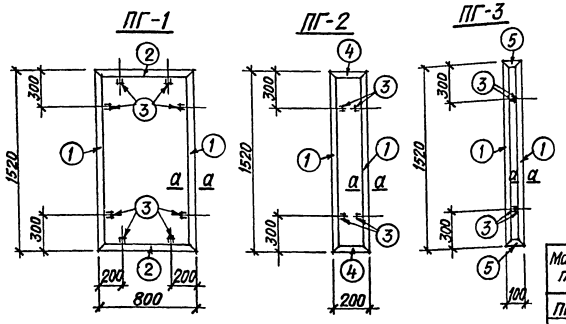

а-а

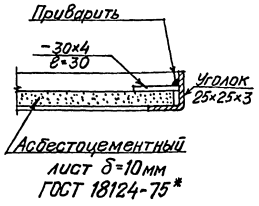

Стойка Т-1

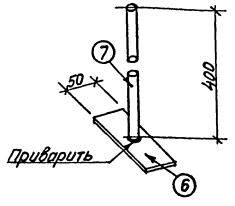

Спецификация элементов кабин уборных

Марка, поз.	Обозначение	Наименование	Кол.	Масса ед.,кг	Примечание
ПГ-1	Лист 8	Щит	8	5,16	
ПГ-2	Лист 8	Щит	4	3,98	
ПГ-3	Лист 8	Щит	4	3,66	
Т-1	Лист 8	Стойка	24	0,74	
А-1	Лист 8	Анкер	16	0,14	
Соедин. уголок	Лист 8	Соединительный уголок	2	2,80	
Крышка	0-900-01 Альбом II	Крышка ТМ-00.00.000СБ	5	19,50	См.п.7,8

Спецификация стали на одну штуку

Марка	Позиция	Обозначение	Наименование	Кол.	Масса в кг	Примечание
ПГ-1	1	ГОСТ 19771-74	Уголок 25×25×3 ℓ=1520	2	3,22	См.п.6
	2	ГОСТ 19771-74	Уголок 25×25×3 ℓ=800	2	1,70	То же
	3	ГОСТ 103-76	-30×4 ℓ=30	8	0,24	"
			Общая масса:		5,16	
ПГ-2	1	ГОСТ 19771-74	Уголок 25×25×3 ℓ=1520	2	3,22	См.п.6
	3	ГОСТ 103-76	-30×4 ℓ=30	4	0,12	То же
	4	ГОСТ 19771-74	Уголок 25×25×3 ℓ=200	2	0,64	"
			Общая масса:		3,98	
ПГ-3	1	ГОСТ 19771-74	Уголок 25×25×3 ℓ=1520	2	3,22	См.п.6
	3	ГОСТ 103-76	-30×4 ℓ=30	4	0,12	То же
	5	ГОСТ 19771-74	Уголок 25×25×3 ℓ=100	2	0,32	"
			Общая масса:		3,66	
Т-1	6	ГОСТ 103-76	-50×10 ℓ=120	1	0,50	См.п.6
	7	ГОСТ 10704-76*	Труба 16×1,6 ℓ=400	1	0,24	То же
			Общая масса:		0,74	
А-1	8	ГОСТ 103-76	-30×4 ℓ=150	1	0,14	См.п.6
			Общая масса:		0,14	
Соединит. уголок	9	ГОСТ 19771-74	Уголок 25×25×3 ℓ=2640	1	2,80	См.п.6
			Общая масса:		2,80	

1. Анкеры А-1 применяются для крепления щитов к кирпичным перегородкам. Для крепления щитов к наружной стене - пристрелить к стене две полосы - 60×4 ℓ=180 в местах примыкания сборных щитов.
2. Щиты кабин уборных сварить между собой.
3. Соединительный уголок ∠25×25×3 приварить ко всем щитам ПГ-1 и завести в кирпичную кладку по детали IX.
4. До установки щитов на место стойки Т-1 приварить к нижней обвязке щитов.
5. Щиты ПГ, элементы крепления их к стенам и полу и асбестоцементные листы заполнения покрыть фосфатирующим грунтом ВЛ-02 или ВЛ-08 и окрасить эмалью ХСЭ-23 или ХСЭ-26 за 2 раза.
6. Материал конструкций „Сталь углеродистая для сварных конструкций марки ВСт 3 КП-2 по ГОСТ 380-71*."
7. Перед установкой крышки цилиндрическую часть, опускаемую в отверстие железобетонной плиты, укоротить на 150мм.
8. Крышку приварить к закладным элементам в железобетонной плите швом h=4мм.

Привязан	Рук.бр.	Хоровецкая		ТП А-II-450-264.84 -АР-альбом I вып.1	
	Провер.	Потлань		Склад материалов	Стадия: РП; Лист: 8; Листов:
	Ст.арх.	Френк			
	Гл.арх.пр.	Потлань		Кабины уборных	Госстрой СССР Киевский Промстройпроект
	Нач.отд.	Савускан			
Инв.№	Гл.инж.пр.	Альшиц			

Инв.№ подл. | Подпись и дата | Взам.инв.№

1-1

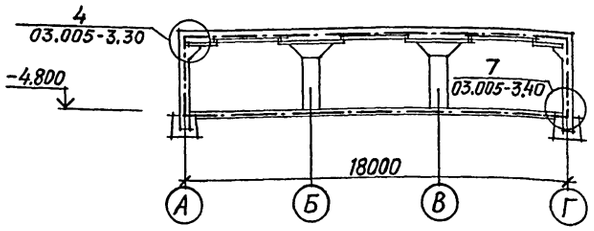

Схема герметизации

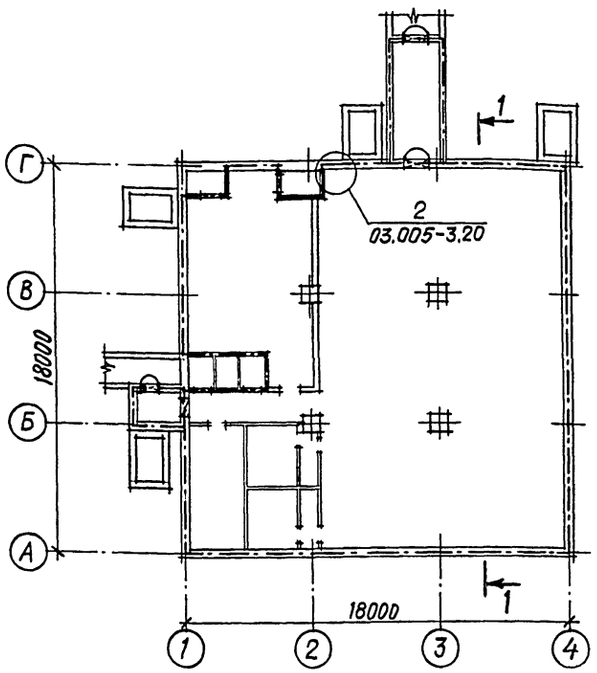

Условные обозначения

— · — Граница герметизации

Защитно-герметическая дверь

Герметическая дверь или ставень

Необходимая степень герметичности строительных конструкций сооружения достигается:

а/устройством соответствующих толщ строительных ограждений;

б/изготовлением сборных ж.б. элементов в соответствии с требованиями СНиП III-I6-80 "Бетонные и железобетонные конструкции сборные".

в/Монтажом сборных ж.б. элементов, а также заделкой стыков и швов между ними в соответствии с требованиями чертежей раскладки и чертежей монтажных узлов железобетонных элементов и с учетом требований СНиП III-I5-76 "Бетонные и железобетонные конструкции монолитные".

г/Приготовлением и укладкой бетона в монолитные и сборномонолитные ж.б. конструкции в соответствии с требованиями проекта производства работ и с учетом требований СНиП III-I5-76, а также правильным назначением мест рабочих швов при бетонировании.

д/Специальными мероприятиями по герметизации мест примыкания конструкций друг к другу /заполнение стыков герметизирующими мастиками, нанесение герметизирующих паст и т.п./.

Работы по заделке стыков и швов должны производиться только после выверки правильности установки элементов конструкций и приемки сварных соединений.

Работы по заделке стыков и швов регистрируются в журнале работ и сдаются по акту.

Цементы должны употребляться только при наличии заводского паспорта. Состав бетонной смеси должен обеспечивать заданные ей свойства. Укладку бетонной смеси следует производить равномерными слоями с уплотнением вибраторами.

Перед укладкой бетона горизонтальные поверхности ранее уложенного бетона монолитных конструкций и сборных элементов сборномонолитных конструкций, соприкасающихся с монолитным бетоном, должны быть очищены от грязи, цементной пыли и промыты водой.

Конструкции креплений оборудования по границам герметизации должны предусматривать устройства для навески оборудования, исключающие нарушение целостности границы герметизации в процессе строительства и эксплуатации.

Работы по герметизации стыков сб.ж.б.элементов производятся как в процессе возведения ограждающих конструкций, так и после окончания их монтажа, и разделяются на следующие виды:

- подготовительные работы
- замоноличивание
- укладка герметиков.

Подготовка полости стыка и поверхностей его стенок заключается в тщательной очистке их от наплывов бетона, песка и пыли с помощью приспособлений и металлических щеток.

После очистки полости стыка продувают сжатым воздухом от компрессора с помощью направляющей удочки с форсункой.

Замоноличивание стыка осуществляется механизированным способом или вручную. Перед введением герметизирующих мастик в стык, последний должен быть заполнен на проектную глубину раствором /см.КЖ-7 /. Введенная в стыки путем нагнетания герметизирующая мастика, защищается слоем из цементного раствора М I00.

Вулканизирующиеся мастики наносятся встык или наклеиваются на его поверхность в виде пленки. При нанесении в стык вулканизирующихся мастик в виде пленки вдоль оси стыка наклеивается прокладочная лента, не имеющая адгезии к данной мастике, затем равномерным непрерывным слоем наносится мастика в виде полосы, расположенной вдоль оси стыка. Нанесение мастики производится механизированным или ручным способом.

Мастики наносятся в 2-3 слоя, общая толщина покрытия должна быть не менее 3 мм.

Покрытия из вулканизирующихся мастик окрасить масляными, нитро или перхлорвиниловыми эмалями.

Герметизация входов, пропусков инженерных коммуникаций осуществляется уплотнением мест возможных утечек воздуха. Для надежной герметизации элементов перед омоноличиванием металлических конструкций /дверных коробок, кабельных кассет и т.п./, подвергающихся динамическому воздействию, предварительно обмазать герметизирующим составом, способным отверждаться /вулканизироваться/ внутри свежеуложенного бетона. В результате на контакте металл-бетон образуется эластичная резиноподобная пленка. Для этих целей следует применять герметики на основе полиуретановых каучуков и эпоксидные компаунды на основе реакционноспособных олигомеров. Для уплотнения контакта металл-бетон после бетонирования ограждающих конструкций применять любые способы инъектирования уплотняющих составов в тело бетона.

Перед нанесением герметизирующихся паст в местах, где элементы сооружений сопрягаются под углом, необходимо устройство выкружек из цементного раствора марки I00.

В процессе строительства необходимо осуществлять постоянный контроль за качеством работ по возведению строительных конструкций и монтажу герметизирующего оборудования по границам герметизации, а также производить работы по выявлению и устранению неплотностей с оформлением актов. При сдаче в эксплуатацию сооружение должно подвергаться испытаниям на герметичность.

Испытания проводятся только после получения положительных результатов по проверке плотности строительных конструкций и герметизирующих устройств на границах герметизации.

При несоблюдении в процессе испытаний установленных проектом требований по герметичности ограждений должно производиться дополнительное выявление и устранение неплотностей.

Методику испытаний убежища на герметичность, характеристику взаимозаменяемых герметизирующих материалов и мастик см. серию 03.005-3 "Герметизация убежищ гражданской обороны".

Для герметизации узлов 2,4,7 приняты следующие материалы: -

а/герметизирующая мастика - УМС-50, ГОСТ I479I-79

б/герметизирующая мастика /вулканизирующаяся - двухкомпонентные тиоколовые мастики марок ГС-I и У-30М, ГОСТ I3489-79

в/прокладочная пленка- пленка ПВХ толщ. 0,7 мм

г/уплотняющая прокладка -пороизол марок П-А, П-Б, П-В, ГОСТ I9I77-73.

Инв.№ подл. | Подпись и дата | Взам.инв.№

				ТПА-II-450-264.84 АР-альбом I вып.1	
Привязан		Рук.бр.	Хоровецкая		
		Провер.	Потлань	Склад материалов	Стадия: РП; Лист: 9; Листов:
		Ст.арх.	Френк		
		ГАП	Потлань	Герметизация сооружения	Госстрой СССР КИЕВСКИЙ ПРОМСТРОЙПРОЕКТ
Инв.№		Нач.отд.	Савускан		
		ГИП	Альшиц		

2-2

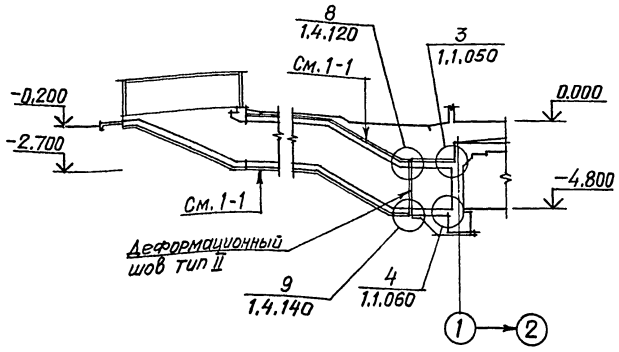

3-3

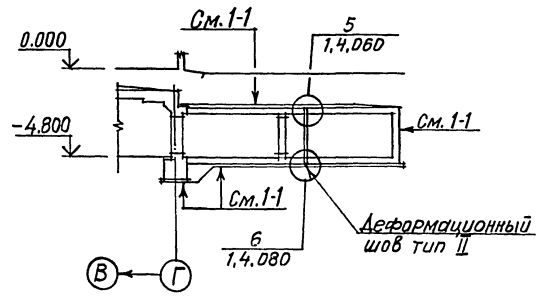

1-1

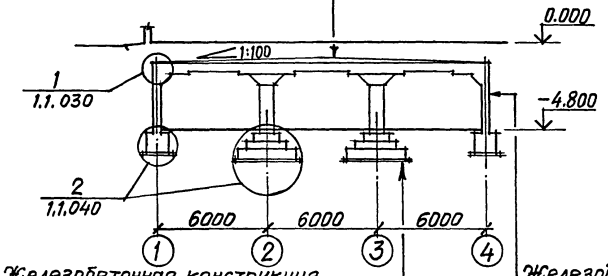

Гидроизоляция-2слоя горячих асфальтовых мастик-толщина слоя-10мм
Грунтовка-разжиженный битум
Выравнивающий слой из цементно-песчаного раствора марки 100-20мм
Сливная призма из цементно-песчаного раствора марки 100 уклон 1% (от 30мм до 120мм)
Железобетонная плита перекрытия

Железобетонная конструкция
Защитная стяжка из цементно-песчаного раствора марки 100-50мм
Гидроизоляция-6слоев битумно-наиритовой композиции общей толщиной 4мм
Грунтовка-1слой битумно-наиритовой композиции, разжиженной толуолом
Выравнивающий слой из цементно-песчаного раствора марки 100-20мм
Подготовка из бетона марки 50-100мм

Железобетонная стена
Грунтовка-1слой битумно-наиритовой композиции, разжиженной толуолом
Гидроизоляция-6слоев битумно-наиритовой композиции общей толщиной 4мм
Защита гидроизоляции-слой мягкого дренирующего грунта толщиной 500мм

4-4

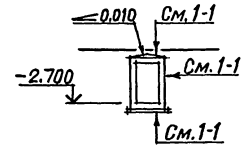

Схема подвала

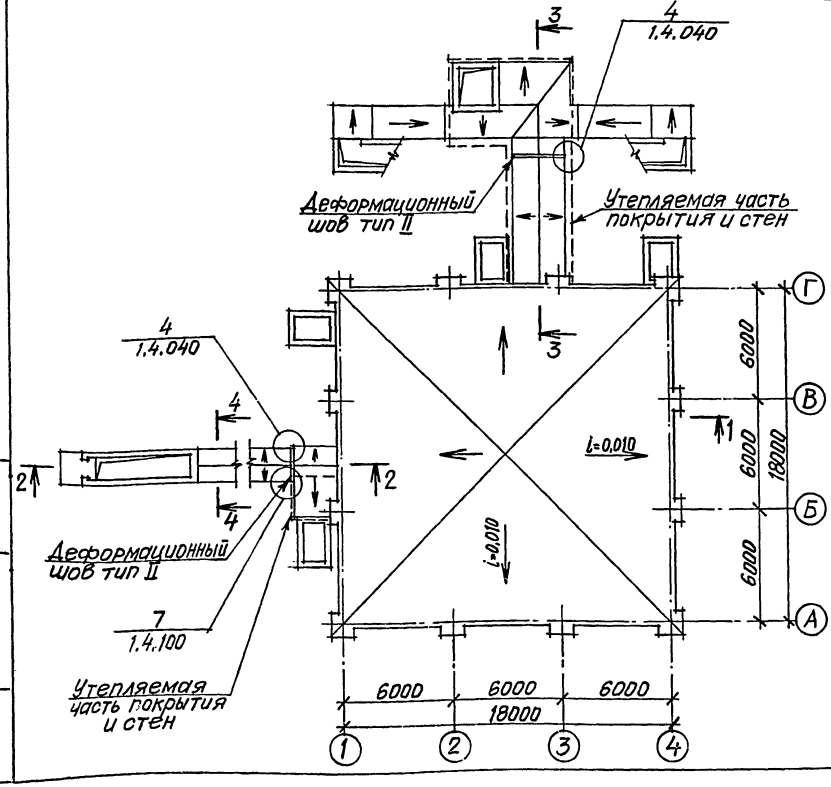

I. Порядок производства работ, состав и приготовление материалов для устройства гидроизоляции, защиту гидроизоляции и узлы смотреть серии 03.005-I выпуски I÷4.

2. На схеме подвала стрелками показаны уклоны сливной призмы.

3. Решения по устройству обсыпки и дренажа принимаются при привязке проекта в соответствии с серией 03.005-I.3.110 и гидрогеологическими условиями.

4. Проект гидроизоляции выполнен на основании: серии 03.005-I "Гидроизоляция убежищ гражданской обороны", выпуск 0.

Утеплитель-плитный пенобетон γ=500 кг/м³		
Расчетная температура $t°_{н}$ С	По детали 1 серии 03.0052	
	H мм	h мм
-20°	—	—
-30°	300	80
-40°	900	80

Привязан	Провер.	Потлань	
	Провер.	Харовецкая	
	Исполн.	Френк	
	Рук.бр.	Харовецкая	
	ГАП	Потлань	
	Нач.отд.	Сабускан	
Инв.№	ГИП	Альшиц	

ТП А-II-450-264.84-АР-альбом I вып. 1

Склад материалов

Гидроизоляция сооружения

Стадия	Лист	Листов
РП	10	

Госстрой СССР КИЕВСКИЙ ПРОМСТРОЙПРОЕКТ

Инв.№ подл. | Подпись и дата | Взам.инв.№

Общие указания

1. Рабочие чертежи марки КЖ разработаны на основании технической документации, указанной в пояснительной записке.

2. За условную отметку 0.000 принят уровень пола I-го этажа многоэтажного здания, что соответствует абсолютной отметке: [ ]

3. Проект разработан для строительства подвала в сухих грунтах. Характеристика грунтовых условий приведена в пояснительной записке

4. Монтаж сборных железобетонных конструкций производить в соответствии с настоящими рабочими чертежами, проектом производства работ, СНиП III-16-80 „Бетонные и железобетонные конструкции сборные. Правила производства и приемки работ" и указаниями серии У-01-02/80 вып.1 „Унифицированные конструкции заглублённых помещений с безбалочным перекрытием."

5. Работы по возведению монолитных железобетонных конструкций и монолитных частей сборно-монолитных железобетонных конструкций производить в соответствии с настоящими рабочими чертежами, проектом производства работ и СНиП III-15-76 "Бетонные и железобетонные конструкции монолитные. Правила производства и приемки работ."

6. При производстве всех строительных работ необходимо соблюдать требования СНиП III-4-80 „Техника безопасности в строительстве."

7. Поверхности сборных элементов перекрытия, соприкасающиеся с монолитным бетоном, должна быть перед бетонированием обязательно очищена и промыта, а оставшаяся на поверхности сборных элементов вода должна быть удалена.

8. Под подошвами железобетонных фундаментов и днищами всех помещений (сборными или монолитными) выполнить бетонную подготовку толщиной 100мм из бетона м-50.

Указания по гидроизоляции фундаментов, стен и прекрытий подвала смотреть в пояснительной записке и на листе АР-10.

9. При бетонировании монолитных железобетонных стен подвала установить металлические рамы защитно-герметических дверей и ставен, заторкированные на черт. марки „АР", в соответствии с узлами и деталями, приведенными на чертежах марки КЖ.

10. В плите замоноличивания перекрытия предусмотреть установку закладных элементов или выпусков арматуры для устройства фундаментов вышестоящего здания в соответствии с серией У-01-02/80 вып.1. л. 55.

11. Установку закладных элементов в железобетонных конструкциях производить в соответствии с узлами серии 03.005-5 „Конструкции ввода и пропуска коммуникаций в убежищах гражданской обороны." вып. 1.2.

12. Сборные железобетонные конструкции, указанные в пояснительной записке, приняты по серии У-01-02/80 вып. 3. Сборные сетки и каркасы приняты по серии У-01-02/80 вып. 4, 5.

Дополнительные арматурные изделия, не предусмотренные указанной серией, разработаны в настоящем проекте.

13. Сварные арматурные каркасы и сетки, а также сварку закладных деталей выполнять в соответствии с „Инструкцией по сварке соединений арматуры и закладных деталей железобетонных конструкций" СН 393-78 и ГОСТ 10922-75" Арматура и закладные детали сварные для железобетонных конструкций. Технические требования и методы испытаний."

14. Закладные детали для крепления коммуникаций, воспринимающие нагрузку до 500 кг, пристрелить на монтаже при помощи строительно-монтажных пистолетов в соответствии с сантехническими и электрическими чертежами.

15. Концы патрубков и гильз до бетонирования стен и перекрытий, закрыть деревянными пробками во избежание попадания в них бетона.

16. На свободные лицевые поверхности закладных деталей и металлических элементов крепления после окончания сварки нанести битумную краску БТ 177 за 2 раза.

17. Обратную засыпку пазух стен подвала допускается производить только после возведения перекрытия при достижении монолитным бетоном не менее 70% проектной прочности.

18. Крупногабаритное оборудование должно быть опущено к месту установки в подвал до выполнения перекрытия

19. Указания по герметизации и гидроизоляции сооружения см. на чертежах марки АР.

20. До установки конструкций пропуска коммуникаций (КПК) в ограждающую конструкцию все швы КПК должны быть проверены на герметичность. Указания по производству работ при монтаже конструкций пропуска коммуникаций (КПК) см. пояснительную записку серии 03.005-5.

Рабочие чертежи марки КЖ выполнены в соответствии с действующими нормами и правилами проектирования, которые предусматривают решения в строительной части, обеспечивающие взрывную, взрывопожарную и пожарную безопасность при соблюдении установленных правил безопасности при эксплуатации здания.

Главный инженер проекта Альшиц

Инв № подл.	Подпись и дата	Взам. инв №	Инж. отд. Гл. спец. ВК	Гапонов	Письмо от 22.08.83 № 32-42/754
			Гл. арх. пр.	Поплавко	

Привязан

Инв №

Провер.	Славинская	
Исполн	Нечаева	
Рук. бр.	Хоровецкая	
Нач отд	Савускан	
Гл. инж. пр.	Альшиц	

ТП А-II-450-264.84 КЖ альбом I вып. 1

Склад материалов	Стадия	Лист	Листов
	РП	1	

Общие данные (начало)

Госстрой СССР Киевский Промстройпроект

20132-01 16

Схематический план подвала

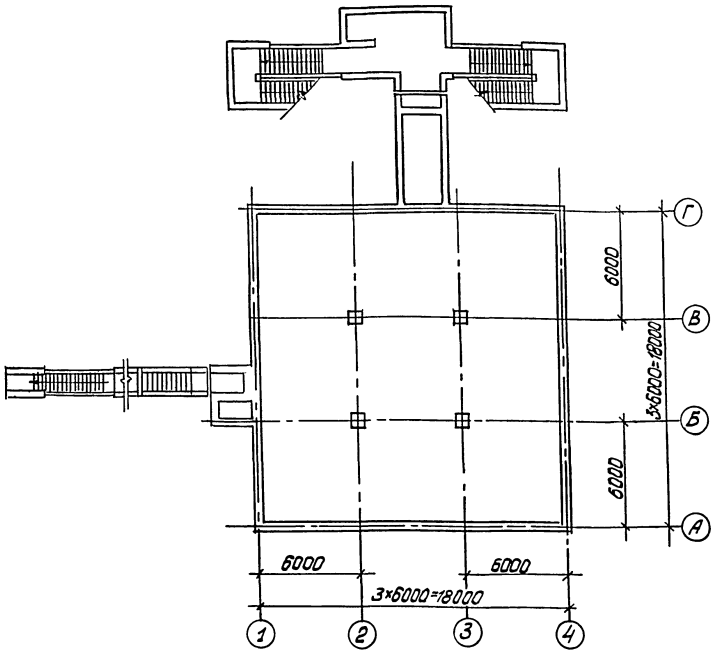

Ведомость спецификаций

Лист	Наименование	Примечание
3	Спецификация к схеме расположения элементов фундаментов	
5	Спецификация к схеме расположения элементов подвала.	
7	Спецификация к схеме расположения элементов перекрытия подвала.	
10	Спецификация к схемам расположения элементов фрагмента плана 1	
12	Спецификация к схемам расположения элементов фрагмента плана 2	
15	Спецификация к схемам расположения фундаментов под оборудование в вентхотере.	
13	Спецификация к схемам расположения элементов фрагмента плана 3.	
17	Спецификация к схеме расположения элементов фрагмента плана 4	2 варианта сборных ж/б конструкций.
18	Спецификация к схеме расположения элементов фрагмента плана 4	2 варианта монолитных ж/б конструкций.
20	Спецификация к схемам расположения элементов фрагмента плана 5.	2 варианта сборных ж/б конструкций
23	Спецификация к схемам расположения элементов фрагмента плана 5.	2 варианта монолитных ж/б конструкций

Ведомость ссылочных и прилагаемых документов.

Обозначение	Наименование	Примечание
У-01-02/80 вып. 1,3,4,5.	Унифицированные конструкции заглубленных помещений с безбалочным перекрытием	
1.410-2 вып.1	Унифицированные арматурные изделия для монолитных железобетонных конструкций.	
Т.ДК-Н-1-75/2 вып. 2чII, 3÷5.	Унифицированные объемно-планировочные и конструктивные решения входов, подходных галерей, тамбуров и шлюзов в убежищах II-У классов.	
3.006-2 вып.II-2	Сборные железобетонные каналы и тоннели из лотковых элементов.	
Т.ДК-Н-1-70чII,раздIII	Установка дверей противовзрывных устройств. Герметизирующие устройства и компенсация вводов.	
03.005-5 вып.1,2 альб.5	Конструкции ввода и пропуска коммуникаций в убежищах гражданской обороны.	
1.138-10 вып. 1÷6	Перемычки железобетонные для зданий с кирпичными стенами.	

Обозначение	Наименование	Примечание
3.400-6/76	Унифицированные закладные детали сборных железобетонных конструкций инженерных сооружений промышленных предприятий.	
03.005-1 вып. 0÷4	Гидроизоляция убежищ гражданской обороны. Деформационные швы.	
1.155-1 вып.1.	Ступени бетонные и железобетонные.	
1.141-1 вып.7	Панели перекрытий железобетонные многопустотные.	
3.006-3 в.II-2	Сборные железобетонные конструкции тоннелей.	
	прилагаемые документы	
ТПА-II-450-264.84-КЖИ вып.1	Комплект	

Привязан

Инв. №

Провер.	Славинская		
Исполн.	Неудева		
Ст. инж.	Славинская		
Рук. гр.	Хоробецкая		
Нач. отд.	Сабинкая		
Гл. инж. пр.	Алешин		

ТП А-II-450-264.84-КЖ-альбом I вып.1

Склад материалов

Стадия	Лист	Листов
РП	2	

Общие данные (окончание)

Госстрой СССР Киевский Промстройпроект

Инв. № подл. | Подпись и дата | Взам. инв. №

План фундаментов подвала для 1 и 2 климатических зон

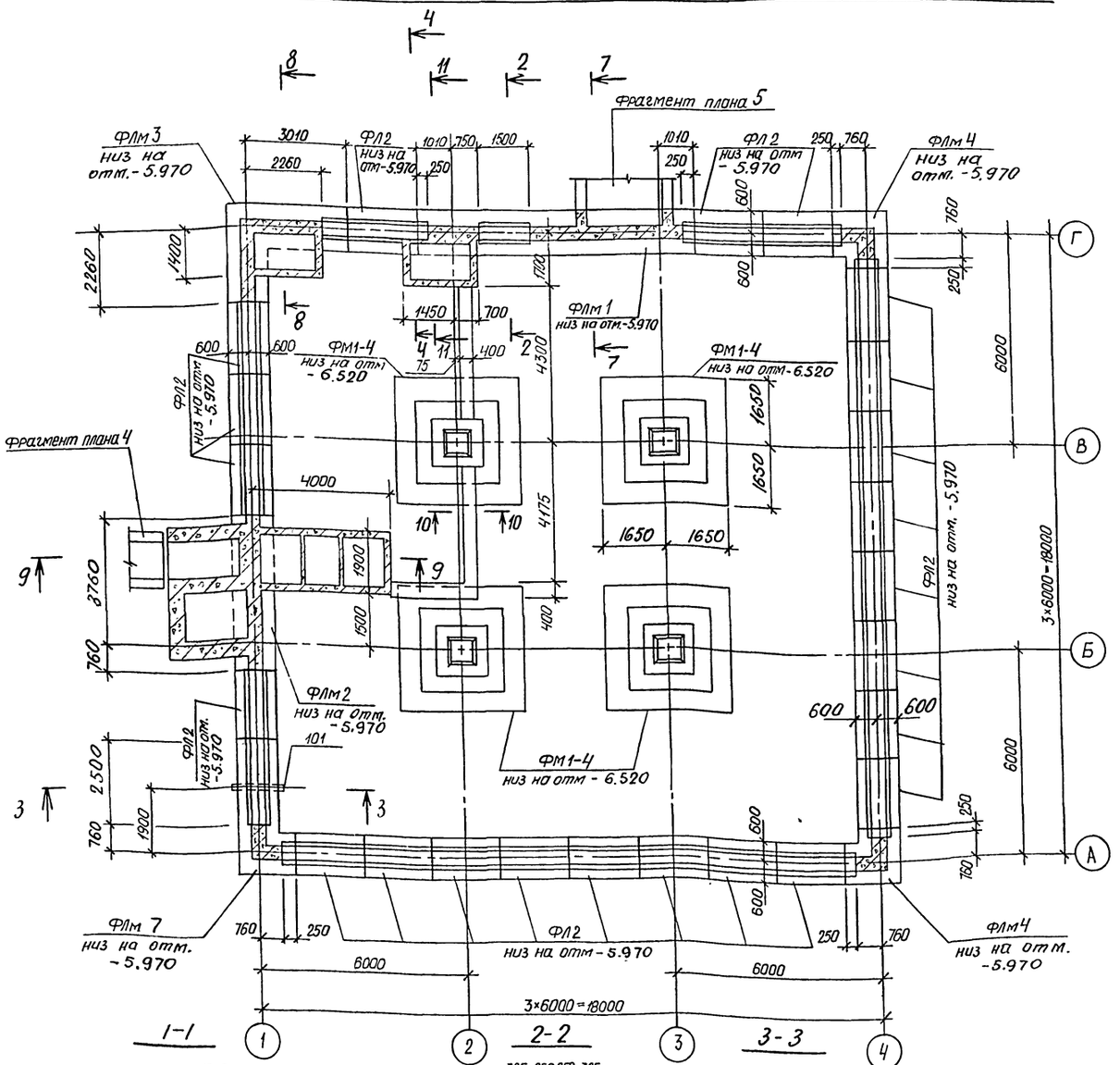

1-1

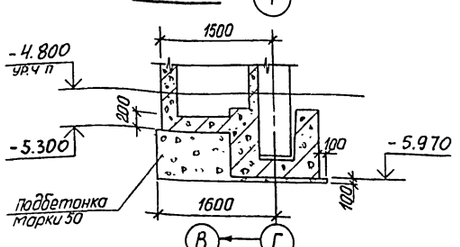

2-2

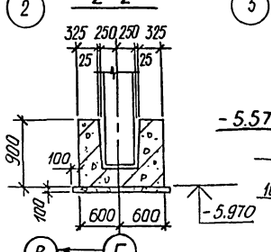

3-3

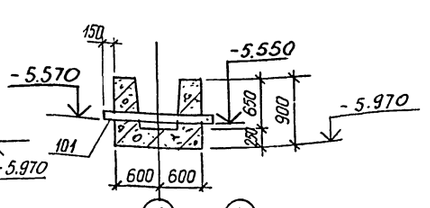

4-4

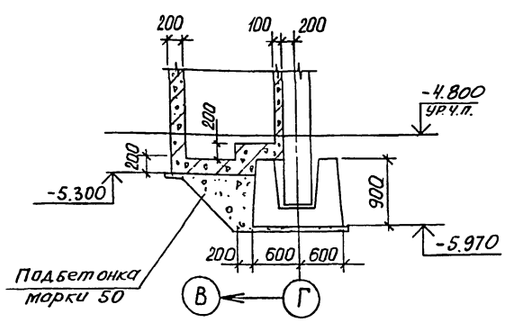

Спецификация
к схеме расположения элементов фундаментов

Марка, поз.	Обозначение	Наименование	Кол.	Масса ед., кг	Примечание
ФЛ 2	У-01-02/80 Вып. 3	Фундамент сборный ФЛ2	23	3700	
ФМ1-4	У-01-02/80 Вып 1	Фундамент монолит ФМ1-4	4		
ФЛм 1	листы 3,4, 30, 31	Фундамент ленточ ФЛм 1	1		только д/I-2кл зон
ФЛм 2	листы 3,4, 30, 31	То же ФЛм 2	1		
ФЛм 3	листы 3,4, 30, 31	" ФЛм 3	1		только д/I-2кл зон
ФЛм 4	листы 3,4, 30, 31	" ФЛм 4	2		
ФЛм 5	листы 3,4,30,31	" ФЛм 5	1		только д/3-4кл зон
ФЛм 6	листы 3,4, 30, 31	" ФЛм 6	1		только д/3-4кл зон
ФЛм 7	листы 3,4, 30, 31	" ФЛм 7	1		

1. Расход бетона марки 150(сеч. 10-10) составляет: 10,1м³ (1,2 климат. зоны); 8,0м³ (3,4 климат. зоны)
2. Вертикальные швы между фундаментными блоками ФЛ2 заполнить цементным раствором М-100

Привязан

Инв. № подл. | Подпись и дата | Взам. инв. №

Провер	Хоровецкая		
Исполн	Славинская		
Рук. бр.	Хоровецкий		
Нач. отд.	Савускан		
Гл. инж. пр.	Альшиц		

ТПА-II-450-26484-КЖ-альбом I вып. 1

Склад материалов

Стадия	Лист	Листов
РП	3	

План фундаментов подвала для 1 и 2 климатических зон. Разрезы 1-1 ÷ 4-4.

Госстрой СССР Киевский Промстройпроект

План фундаментов подвала для 3 и 4 климатических зон

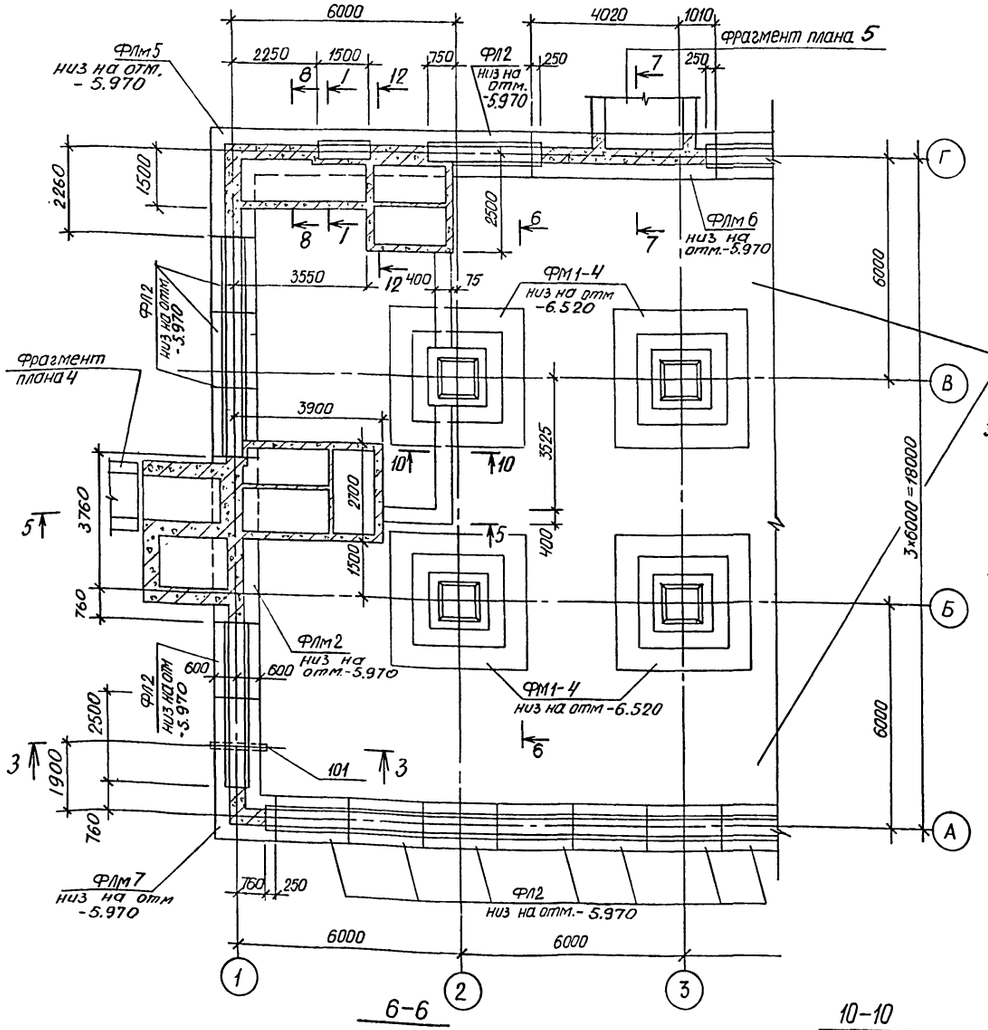

7-7

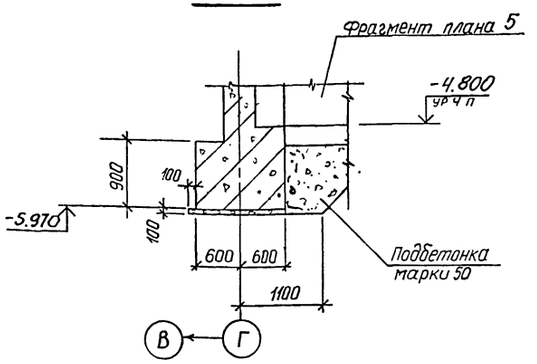

8-8, 11-11

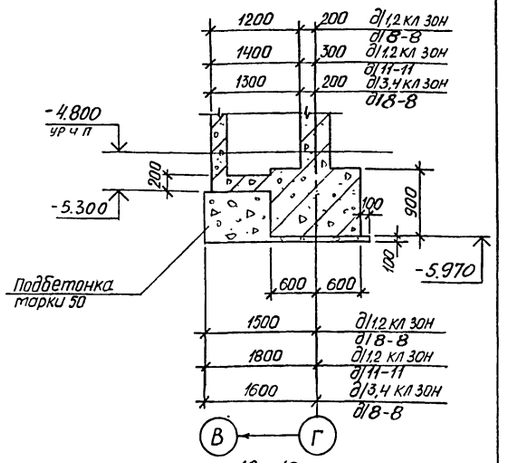

12-12

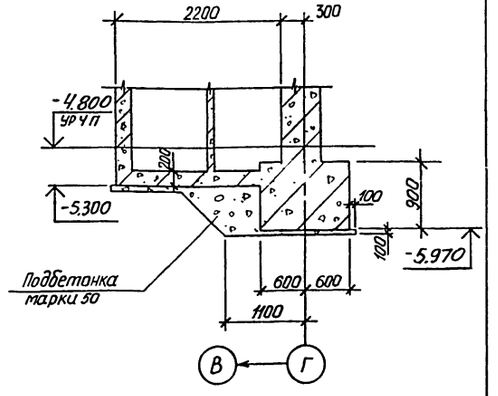

9-9

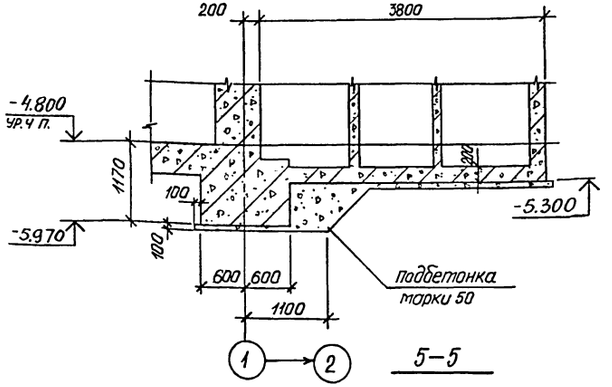

5-5

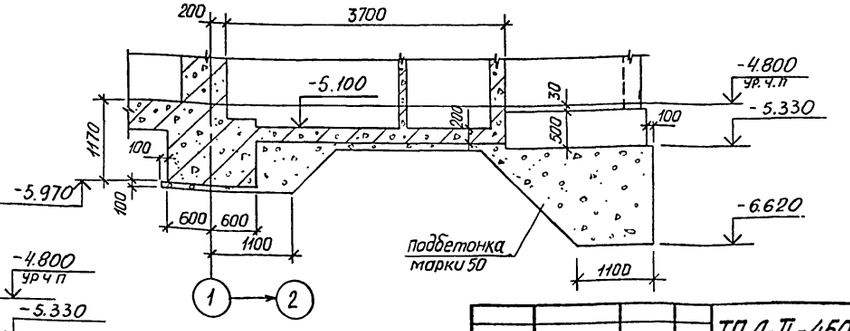

6-6

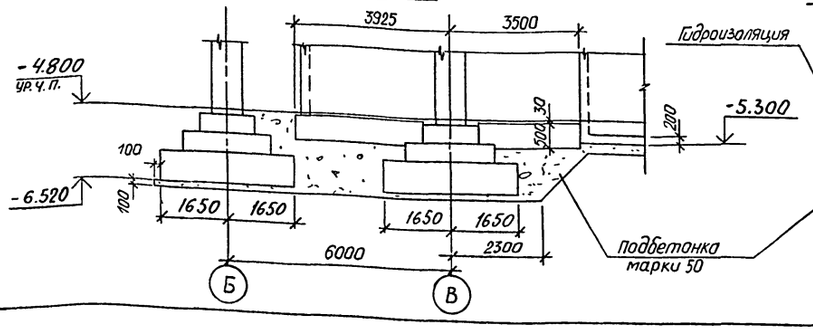

10-10

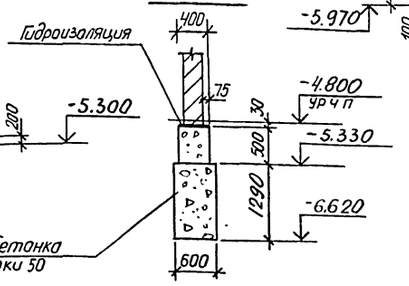

Привязан				ТП А-II-450-264.84 -КЖ-альбом I вып. 1	
	Провер.	Хоровецкая		Склад материалов	Стадия: РП; Лист: 4; Листов:
	Исполн.	Славинская		План фундаментов подвала для 3 и 4 климатических зон 1:100 разрезы 5-5 ÷ 12-12.	Госстрой СССР Киевский Промстройпроект
	Рук. гр.	Хоровецкая			
	Нач. отд.	Садускан			
Инв. №	Гл. инж. пр.	Альшиц			

Инв. № подл. | Подпись и дата | Взам. инв. №

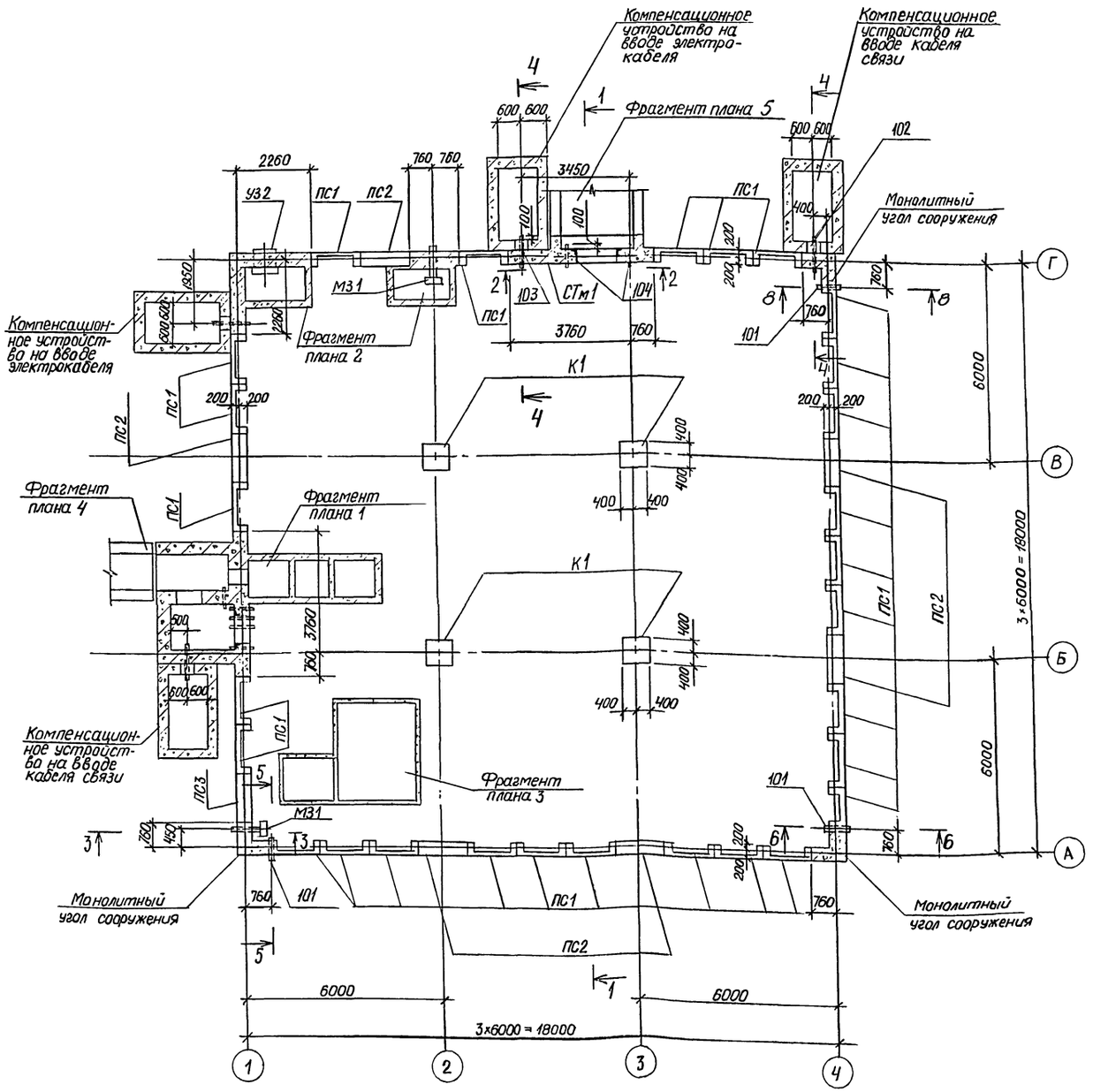

Спецификация

к схеме расположения элементов подвала

Марка, поз.	Обозначение	Наименование	Кол.	Масса ед.кг	Примечание
		Схема расположения элементов подвала			
Пм1	листы 7, 47÷50	монолитная плита перекр Пм1	1		
ПС1	У-01-02/80 вып 3 л 10	Панель стеновая ПСч-2	28	3680	только для 2 кл зон
ПС1	У-01-02/80 вып 3 л 10	То же ПСч-2	28	3680	только для 3-4 кл зон
ПС2	У-01-02/80 вып 3 л 8	" ПС2-2	6	6420	только для 2 кл зон
ПС2	У-01-02/80 вып 3 л 8	" ПС2-2	8	6420	только для 3-4 кл зон
ПС3	ТПА-II-450-26 КЖИ-ПС2-2А	" ПС2-2А	1	6420	
К1	У-01-02/80 вып 3 л 4	Колонна К2-2	4	5350	
Фрагмент плана 1	листы 8÷10	Фрагмент плана 1	1		
—=— 2	листы 11, 12	То же 2	1		
—=— 3	листы 13, 14	" 3	1		
—=— 4	листы 17, 18	" 4	1		
—=— 5	листы 20÷25	" 5	1		
СТм 1	листы 5, 6, 32, 36	Монолитная стена СТм1	1		
	У-01-02/80 вып 1	Монолитный угол сооружения	3		
	ТДК-Н-I-70 часть II раздел III	Компенсационные устройства на вводах электрокабеля и кабеля связи	4		
101	03.005-5 вып 1 Т-199 250 09 000-02	изделие закладное КПК-3, $Д_1$=15; t=400	4		ℓ=700
102	03.005-5 вып 1	То же КПК-15, $Д_1$=26,8; t=700	1		ℓ=900

1. Бетонирование внутренних стен, перегородок и перекрытий производить до укладки сборных плит перекрытия.
2. До бетонирования монолитных стен заложить рамы дверей, замаркированные на чертежах марки АР. Узлы анкеровки дверных рам см. листы 37÷39.
3. Вертикальный шов между сборными стеновыми панелями заполнить цементным раствором М200 на всю высоту шва согласно узла I на листе 7.
4. Установку закладных элементов марки КПК производить в соответствии с узлами серии 03.005-5 в.1 с приваркой к арматуре стены.
5. Коробку У32 установить по ТДК-Н-I-70 часть II раздел III альбом 3 (приложение). Коробки У32 установить крышкой вниз.
6. Деталь крепления М31 для монолитного угла сооружения см. лист 36.
7. При установке закладных изделий марки КПК в швах стеновых панелей защитный слой бетона отбить и КПК приварить к арматуре стеновых панелей.

Инв. № подл. | Подпись и дата | Взам. инв. №

Привязан

Инв. №

Провер.	Хоровецкая		
Исполн.	Славинская		
Рук. бр.	Хоровецкая		
Нач. отд.	Садускан		
Гл. инж. пр.	Альшиц		

ТПА-II-450-26 84-КЖ-альбом I вып. 1

Склад материалов

Стадия	Лист	Листов
РП	5	

Схема расположения элементов подвала для 1 и 2 климатических зон

Госстрой СССР Киевский Промстройпроект

Схема расположения элементов подвала для 3 и 4 климатических зон

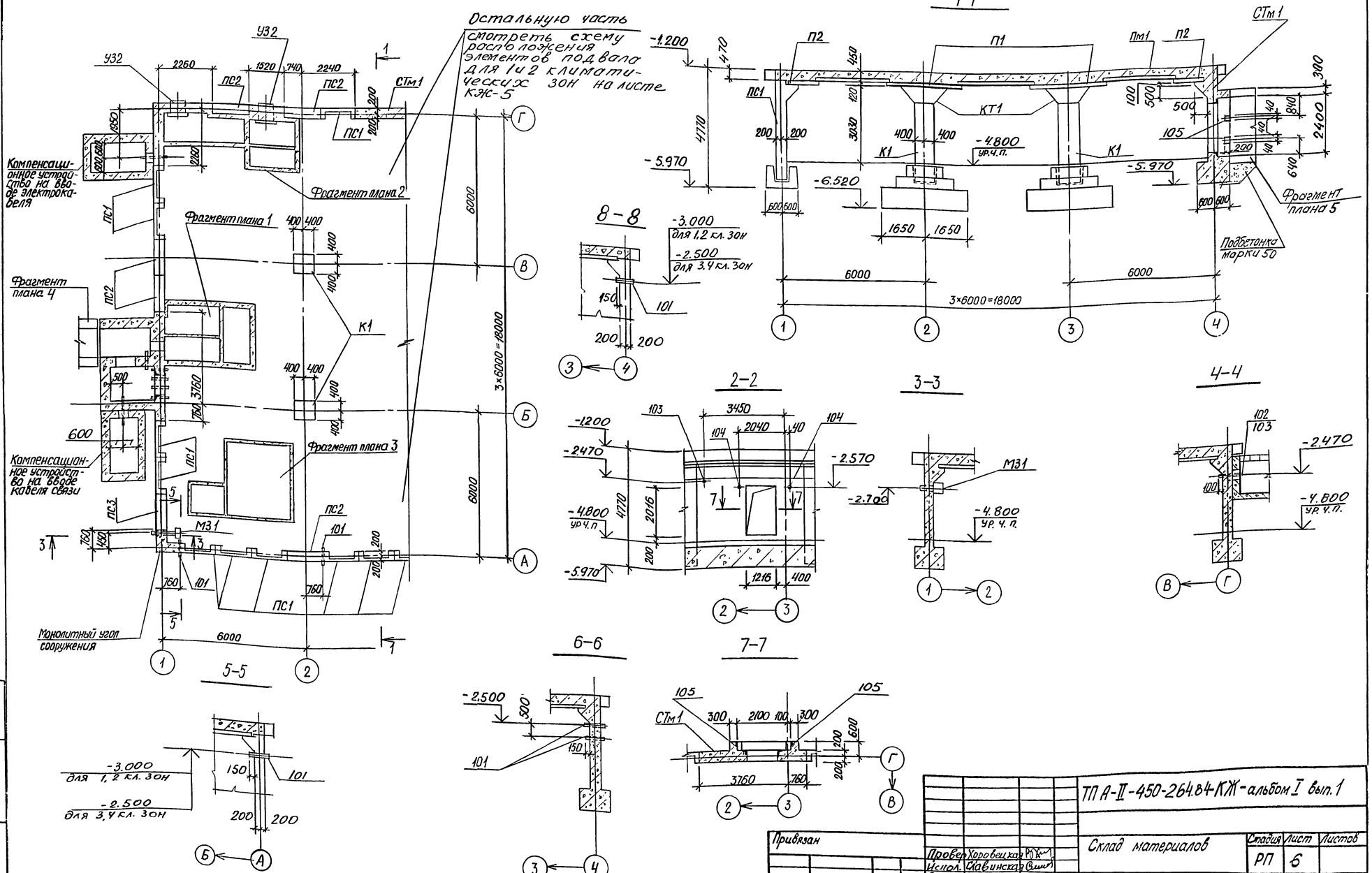

Привязан		ТП А-II-450-264.84-КЖ-альбом I вып. 1	
Инв. №	Склад материалов	Стадия: РП; Лист: 6; Листов:	
Провер. Хоровецкая; Испол. Савинская; Рук. гр. Хоровецкая; Нач. отд. Сабускан; Гл. инж. пр. Альшиц	Схема расположения элементов подвала для 3 и 4 климатических зон. Разрезы 1-1 ÷ 8-8.	Госстрой СССР Киевский Промстройпроект	

20132-01 21

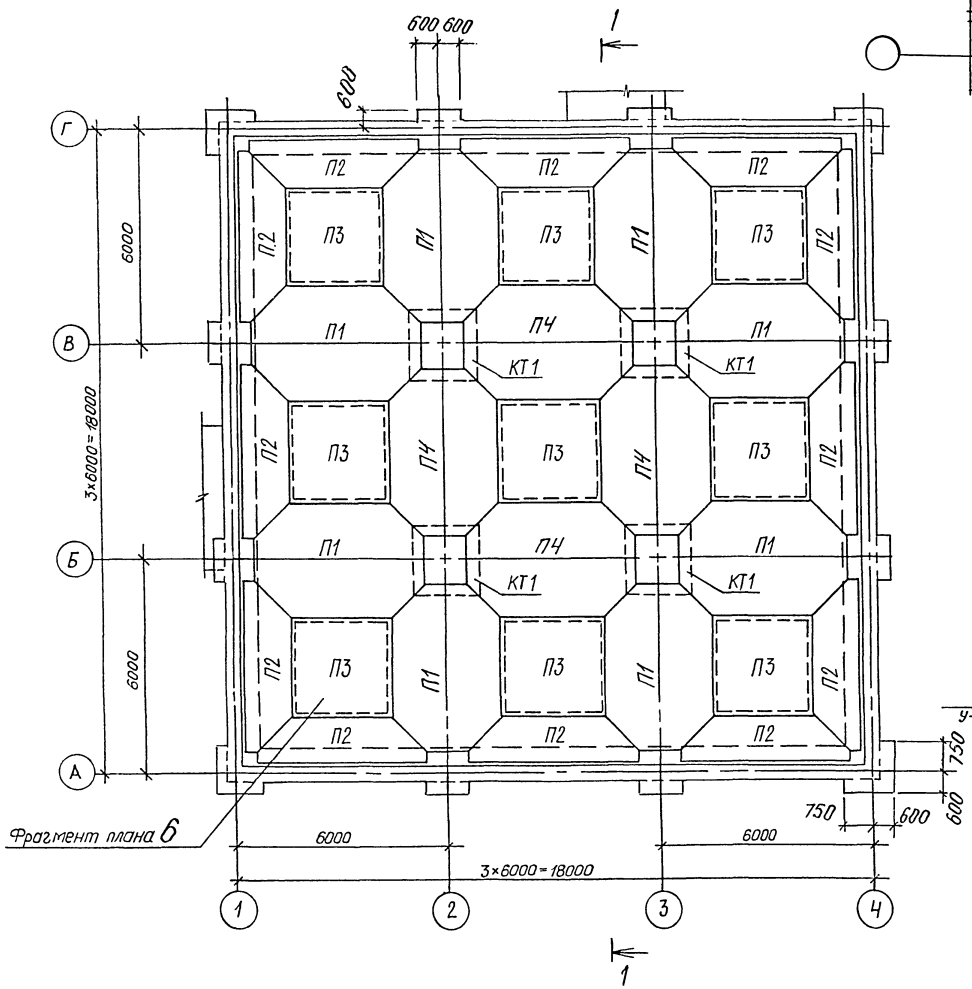

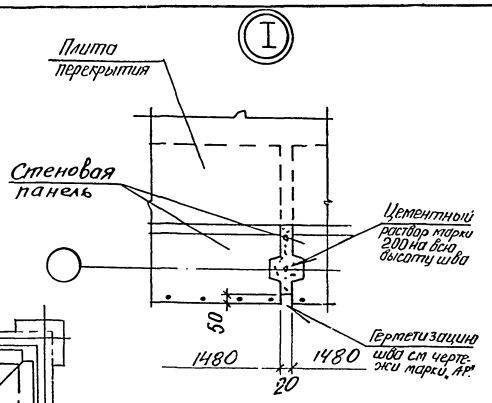

Спецификация
к схеме расположения элементов перекрытия подвала

Марка поз.	Обозначение	Наименование	Кол-во	Масса ед. кг.	Примечание
		Схема расположения			
		элементов перекрытия			
		подвала			
П1	У-01-02/80 Вып 3 л. 11и	Сборная плита П1-5	8	4020	
П2	У-01-02/80 Вып. 3	То же, П2-2	12	1600	
П3	У-01-02/80 Вып. 3	„ П4-2	9	1900	
П4	У-01-02/80 Вып. 3	„ П1-4	4	4020	
КТ1	У-01-02/80 Вып 3	Сборная капитель КТ2-2	4	2500	
138	У-01-02/80 Вып 5	Позиция 138	216		

Фрагмент плана 6

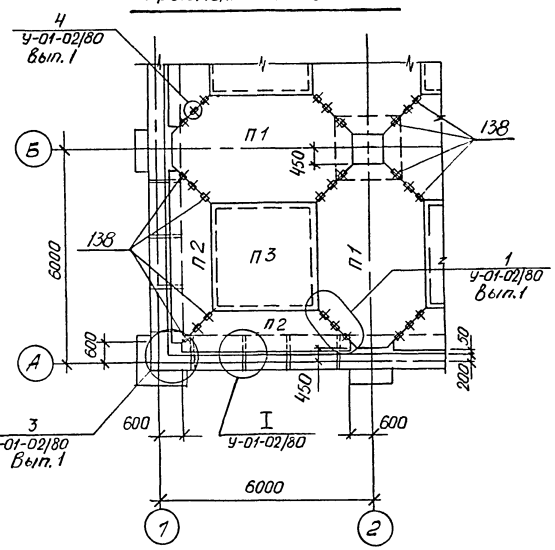

1. Монтаж плит перекрытия вести по выравнивающему слою цементного раствора марки 100 толщиной 10мм.
2. До установки плит марки П2 к ним следует приварить накладные элементы поз. 138, с помощью которых опереть эти плиты на монтаже на плиты П1.
3. Разрез 1-1 см. лист 6.

				ТП А-II-450-264.84-КЖ-альбом I вып.1		
Привязан		Провер.	Харовецкая	Склад материалов	Стадия	Лист	Листов
		Исполн	Нечоева		РП	7	
		Ст. инж.	Славинская				
		Рук. бр.	Харовецкая	Схема расположения элементов перекрытия подвала	Госстрой СССР Киевский Промстройпроект		
		Нач. отд.	Сабускан				
Инв. №		Гл. инж. пр.	Альшиц				

Инв. № подл. | Подпись и дата | Взам. инв. №

Фрагмент плана 1
для 1 и 2 климатических зон

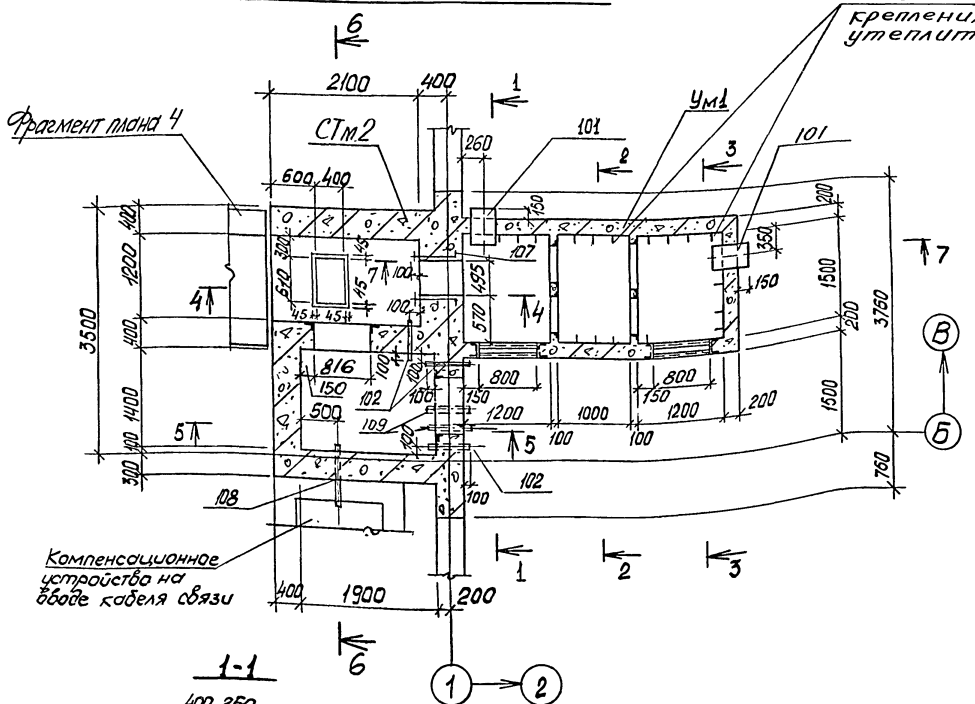

Фрагмент плана 1
для 3 и 4 климатических зон

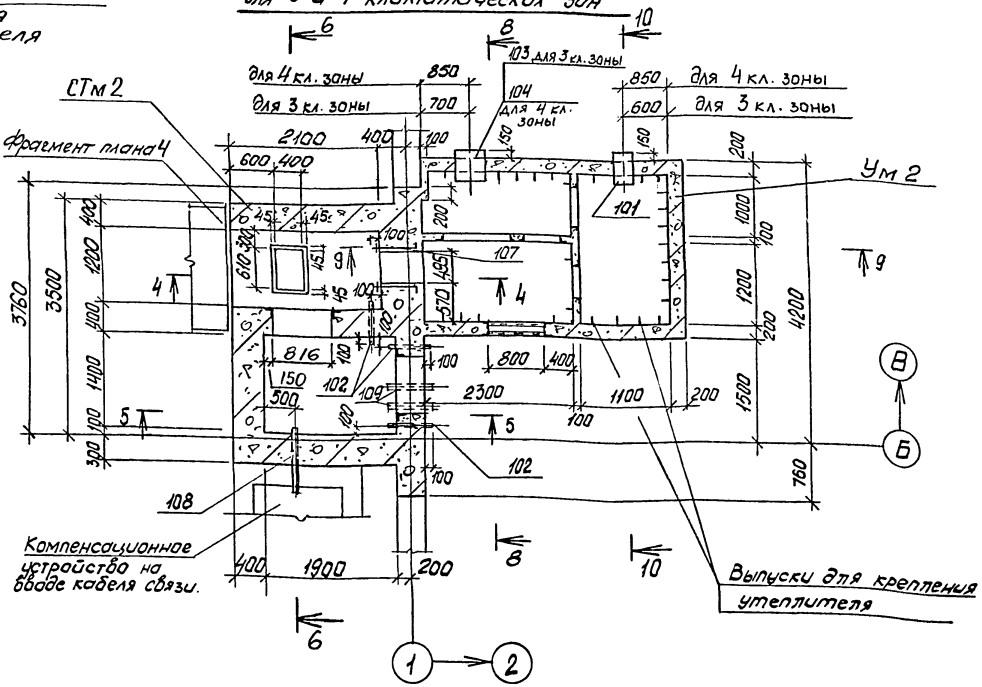

1-1

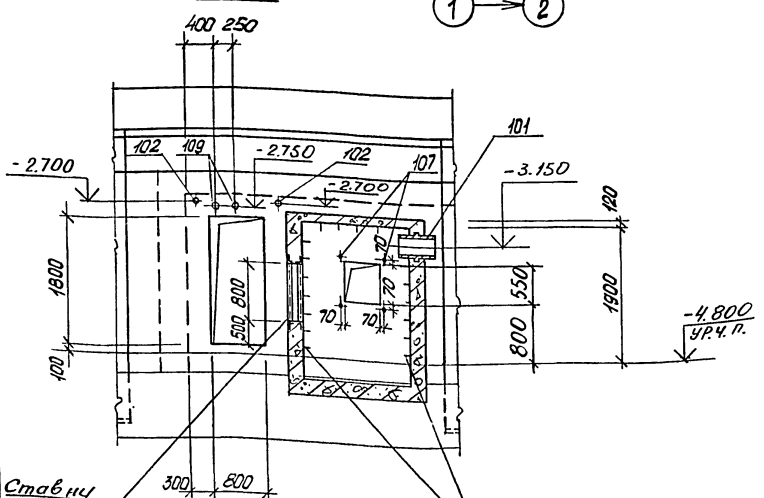

2 - 2

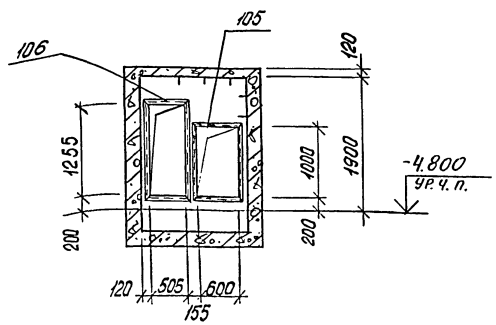

Привязан

Инв. №

Провер.	Хоровецкая	
Испол.	Словинская	
Рук. гр.	Хоровецкая	
Нач. отд.	Сафускан	
Гл. инж. пр.	Альшиц	

ТП А-II-450-264.84-КЖ-альбом I вып. 1

Склад материалов

Стадия	Лист	Листов
РП	8	

Фрагмент плана 1. Разрезы 1-1, 2-2.

Госстрой СССР Киевский Промстройпроект

Инв. № подл. | Подпись и дата | Взам. инв. №

4 – 4

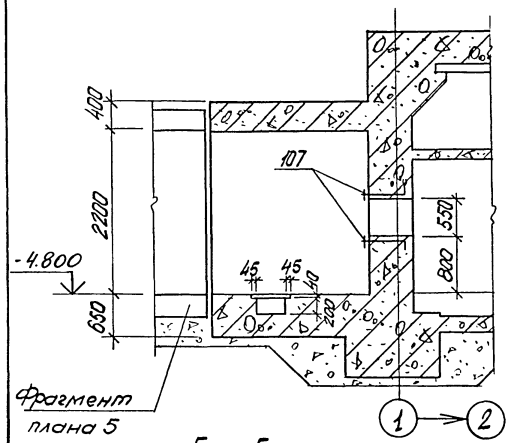

6 – 6

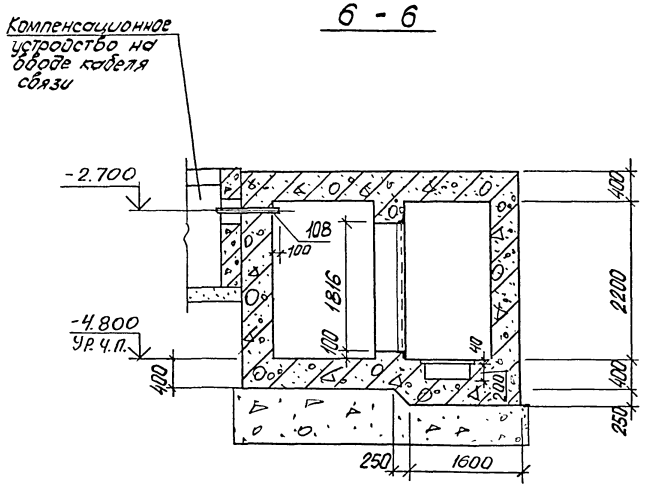

8 – 8

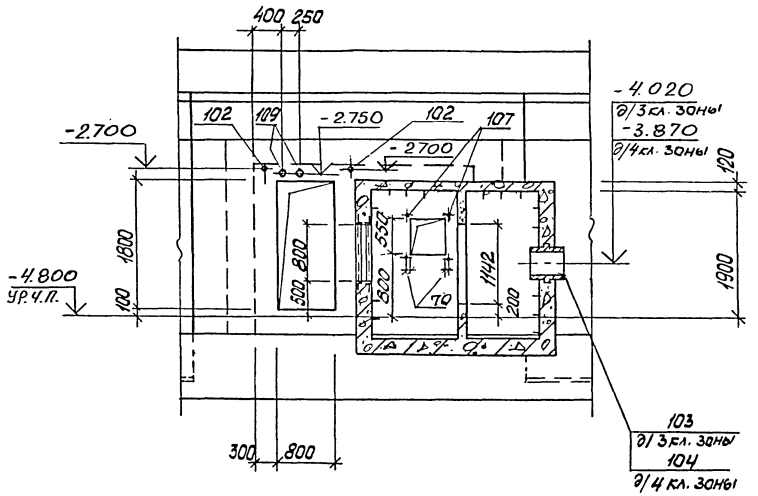

5 – 5

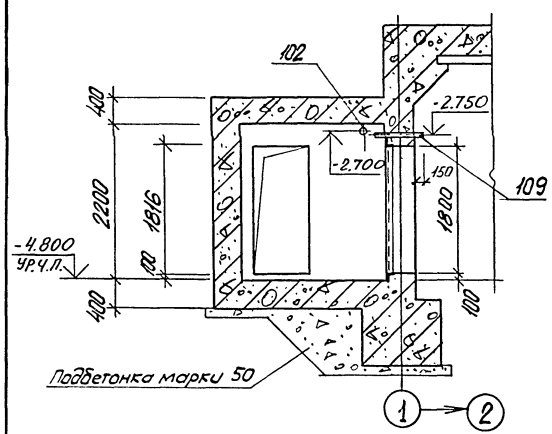

7 – 7

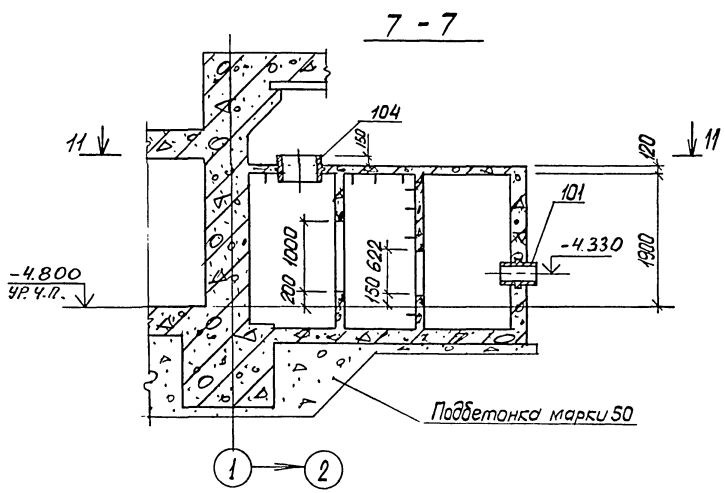

3 – 3

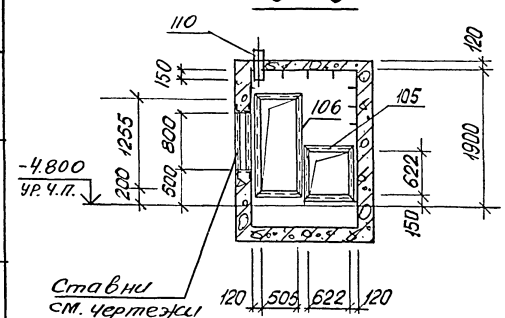

11 – 11

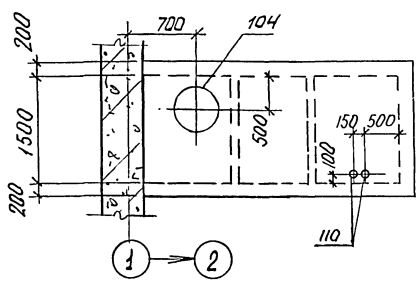

Привязан				ТП А-II-450-264.84 -КЖ-альбом I вып. 1	
				Склад материалов	Стадия: РП; Лист: 9; Листов:
	Провер.	Хоровецкая		фрагмент плана 1 Разрезы 3-3÷8-8, 11-11	Госстрой СССР Киевский Промстройпроект
	Испол.	Славинская			
	Рук. гр.	Хоровецкая			
	Нач. отд.	Сабускан			
Инв. №	Гл. инж. пр.	Альшиц			

Инв. № подл. | Подпись и дата | Взам. инв. №

9 - 9

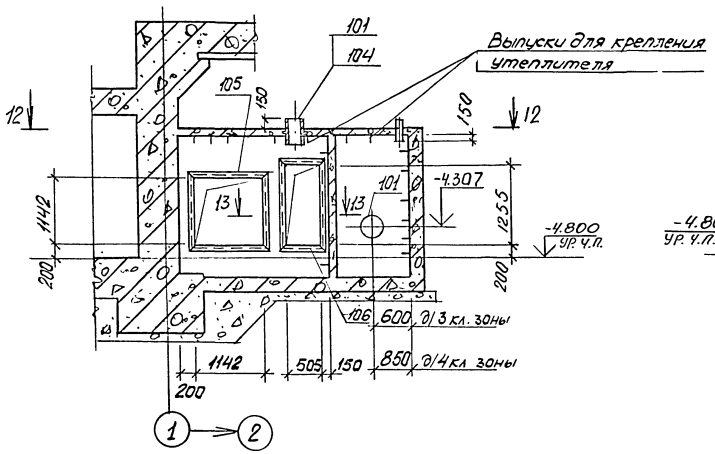

10 - 10

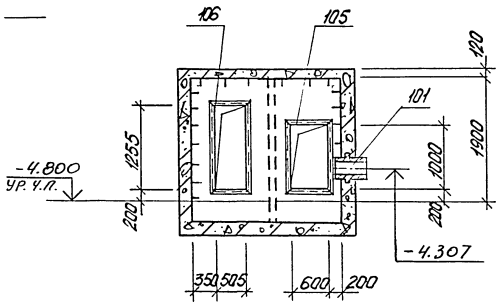

12-12 (для 3 кл. зоны)

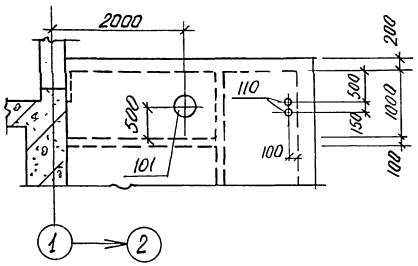

13 - 13

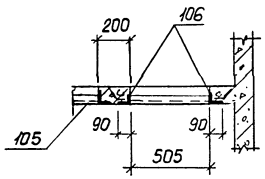

12-12 (для 4 кл. зоны)

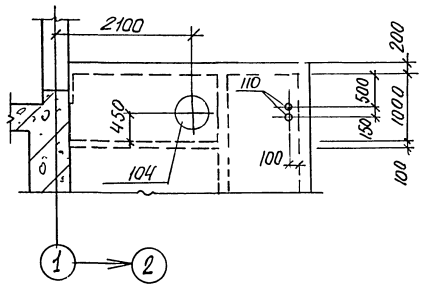

Спецификация
к схемам расположения элементов фрагмента плана 1

Марка поз.	Обозначение	Наименование	Кол-во	Масса ед. кг.	Примечание
		Фрагмент плана 1.			
		для 1 и 2 климатичес.			
		ких зон			
СТм 2	листы 8÷10, 33, 34	Монолитная стена СТм2	1		
Ум 1	листы 8÷10, 40, 42	Монолитный участок Ум1	1		
		Фрагмент плана 1.			
		для 3 и 4 климатичес.			
		ких зон			
СТм 2	листы 8÷10, 33, 34	Монолитная стена СТм2	1		
Ум 2	листы 8÷10, 41, 42	Монолитный участок Ум2	1		

Инв. № подл. | Подпись и дата | Взам. инв. №

Привязан

Инв. №

Пров.	Хоробецкая	
Исполн	Славинская	
Рук. бр.	Хоробецкая	
Нач. отд.	Сабускан	
Гл. инж. пр.	Альшиц	

ТП А-II-450-264.84-КЖ-альбом I вып. 1

Склад материалов

Стадия	Лист	Листов
РП	10	

Фрагмент плана 1. Разрезы 9-9, 10-10, 12-12, 13-13.

Госстрой СССР Киевский Промстройпроект

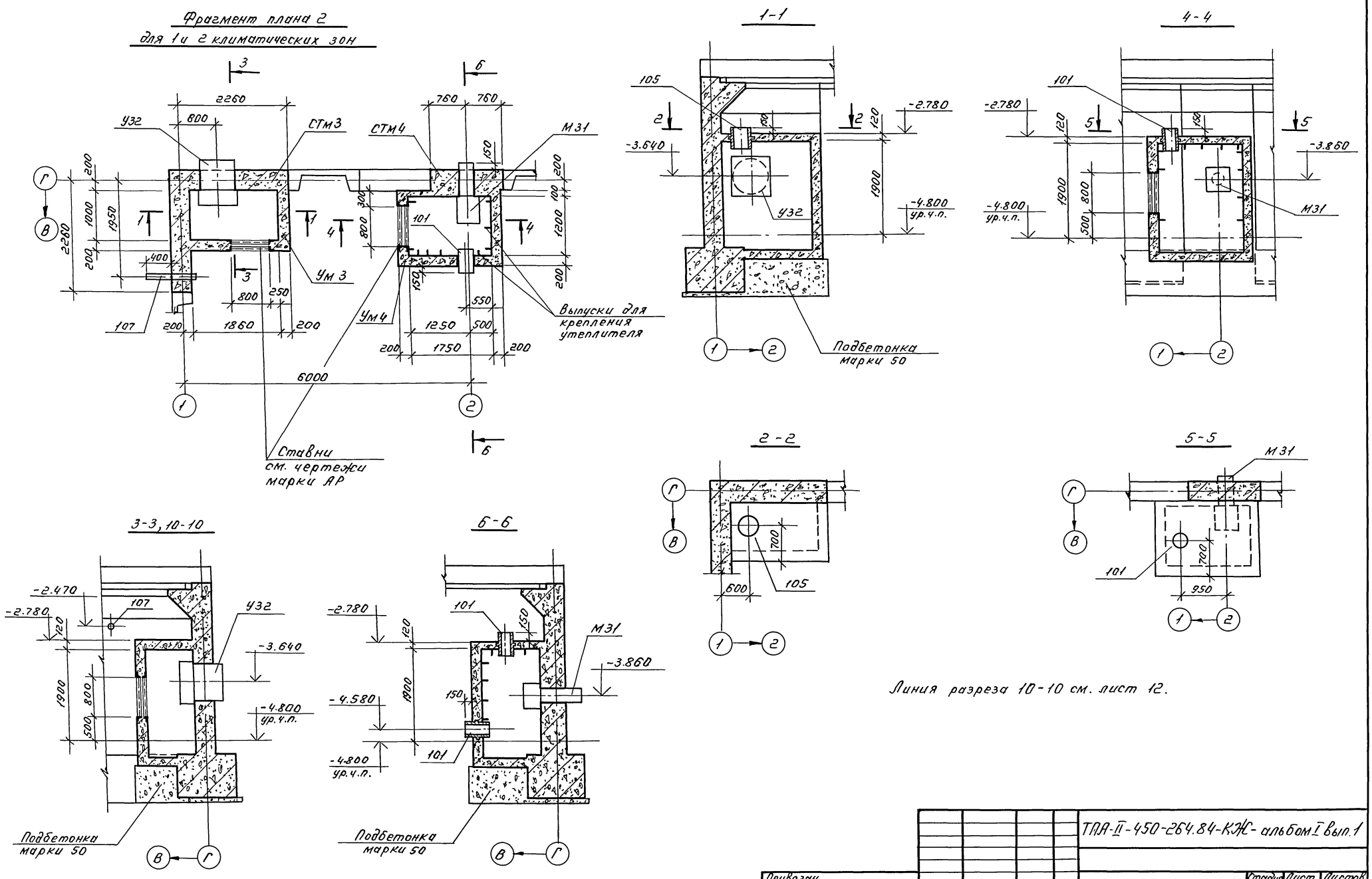

Привязан				ТПА-II-450-264.84-КЖ- альбом I вып.1	
	Провер.	Хоровецкая	Склад материалов.	Стадия	Лист	Листов
	Исполн.	Славинская		РП	11	
	Рук. бр.	Хоровецкая	Фрагмент плана 2. Разрезы 1-1÷6-6, 10-10.	Госстрой СССР Киевский Промстройпроект		
	Нач. отд.	Савускан				
Инв. №	Гл. инж. пр.	Альшиц				

20132-01 26

Инв. № подл. | Подп. и дата | Взам. инв. №

Пров. Жаря 22.10.86 г Коп. Петрук

Фрагмент плана 2
для 3 и 4 климатических зон

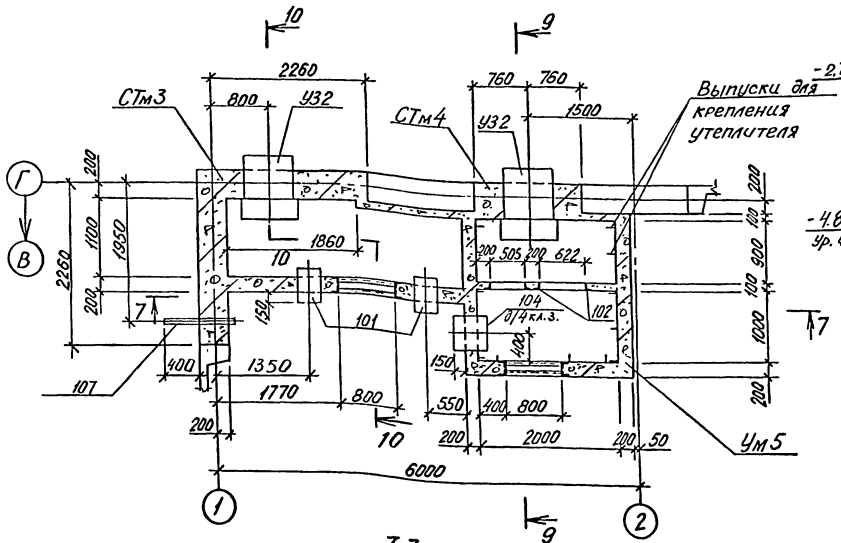

9-9
(для 3 климатической зоны)

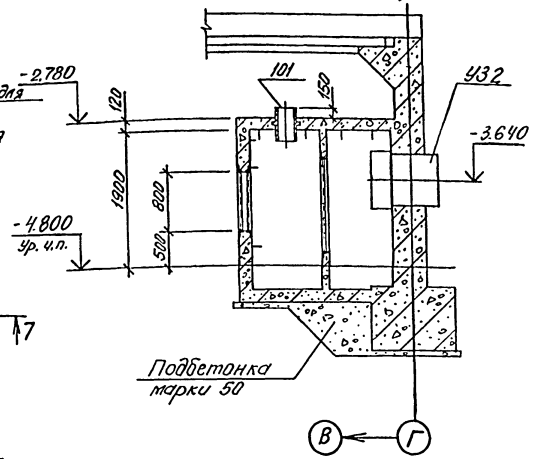

Спецификация
к схемам расположения элементов фрагмента плана 2

Марка, поз.	Обозначение	Наименование	Кол.	Масса ед.,кг	Примечание
		Фрагмент плана 2			
		для 1,2 климатических зон			
СТм 3	листы 11,12,35,36	Монолитная стена СТм 3	1		
СТм 4	листы 11,12,36	То же, СТм 4	1		
Ум 3	листы 11.12.43,44	Монолитный участок Ум 3	1		
Ум 4	листы 11.12,43,44	То же, Ум 4	1		
		Фрагмент плана 2			
		для 3,4 климатических зон			
СТм 3	листы 11.12,35,36	Монолитная стена СТм 3	1		
СТм 4	листы 11.12, 36	То же, СТм 4	1		
Ум 5	листы 12 , 45,46	Монолитный участок Ум5	1		

1. Коробки У32 и М31 установить по ТДК-Н-I-70 часть II раздел III альбом 3 (приложение). Коробки У32 установить крышкой вниз. Спецификацию коробок У32 и М31 см. чертежи марки ОВ.
2. Разрез 10-10 см. лист 11.

7-7

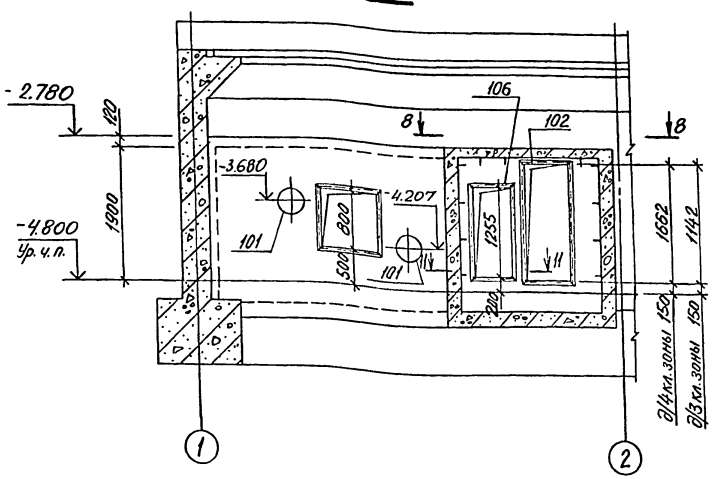

9-9
(для 4 климатической зоны)

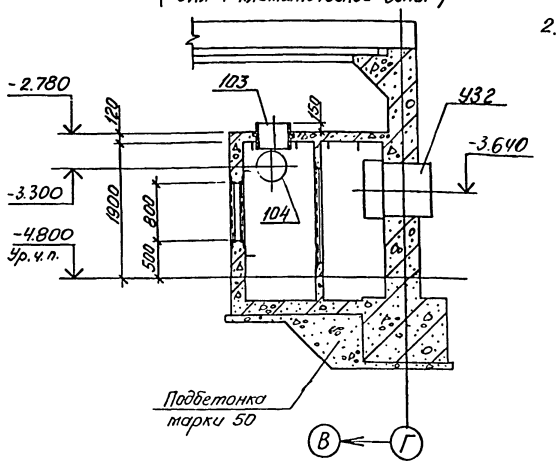

8-8
(для 3 климатической зоны)

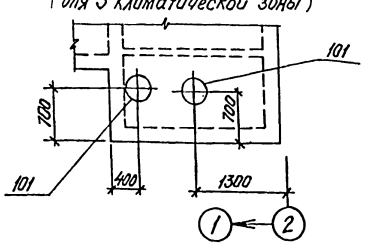

8-8
(для 4 климатической зоны)

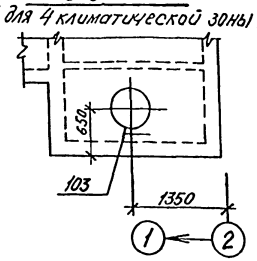

11-11

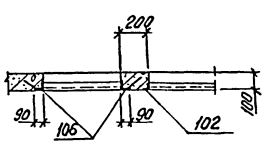

Привязан				ТП А-II-450-264.84-КЖ - альбом I вып. 1	
	Провер.	Хоровецкая		Склад материалов	Стадия: РП; Лист: 12; Листов:
	Исполн.	Славинская		Фрагмент плана 2. Разрезы 7-7; 9-9, 11-11.	Госстрой СССР Киевский Промстройпроект
	Рук. бр.	Хоровецкая			
	Нач. отд.	Сабуслан			
	Гл. инж. пр.	Альшиц			
Инв. №					

Инв. № подл. | Подпись и дата | Взам. инв. №

Фрагмент плана 3

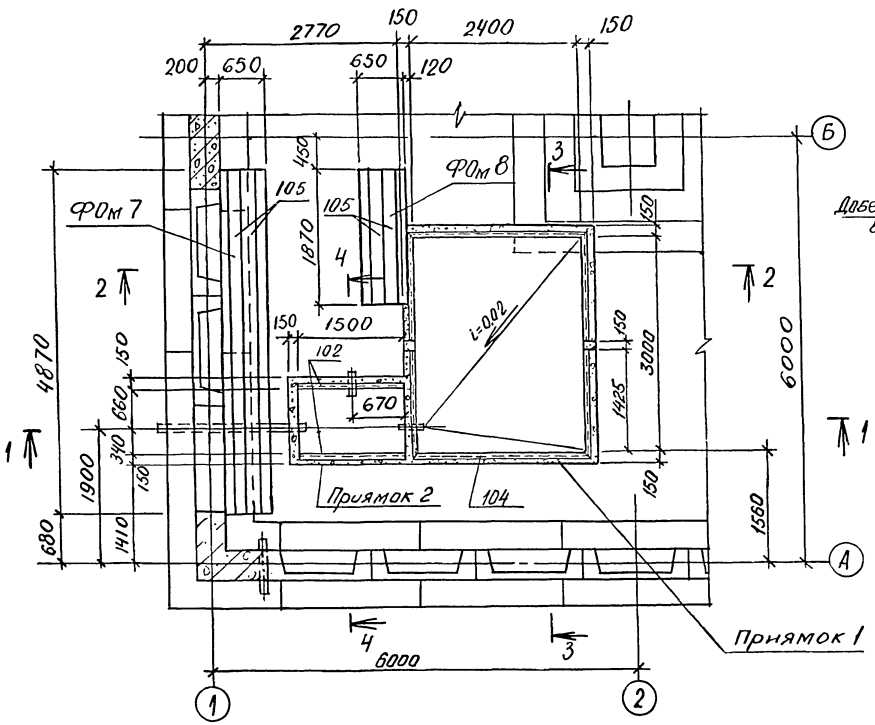

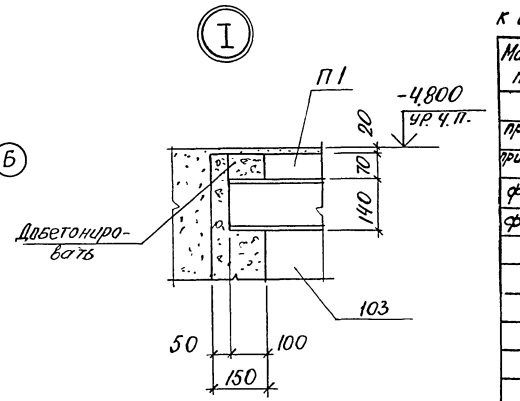

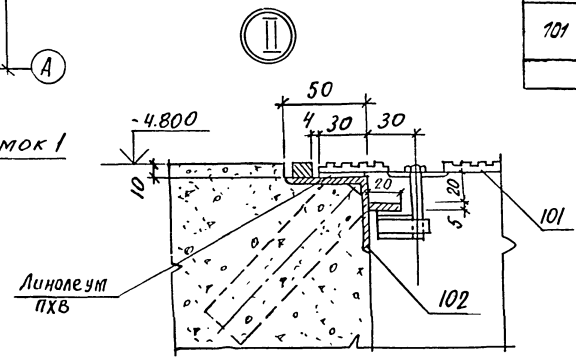

Спецификация

к схемам расположения элементов фрагмента плана 3

Марка, поз.	Обозначение	Наименование	Кол.	Масса ед.кг	Примечание
		Фрагмент плана 3			
приямок 1	листы 13,14	Приямок 1	1		
приямок 2	листы 13,14	Приямок 2	1		
ФОм 7	листы 13,14	Фундамент под оборудование ФОм 7	1		
ФОм 8	листы 13,14	то же ФОм 8	1		
		Схема расположения			
		плит перекрытия			
		приямка 1			
П1	ТПА-II-450-264.84-КЖИ-П1	Плита П1	6		
		Схема расположения			
		плит перекрытия			
		приямка 2			
101	03.005-4 в.альб 2 Т-199.93.01.000-26	Металлические щиты подпольных каналов а=1060, L=498	3		

Схема расположения плит перекрытия приямков 1 и 2

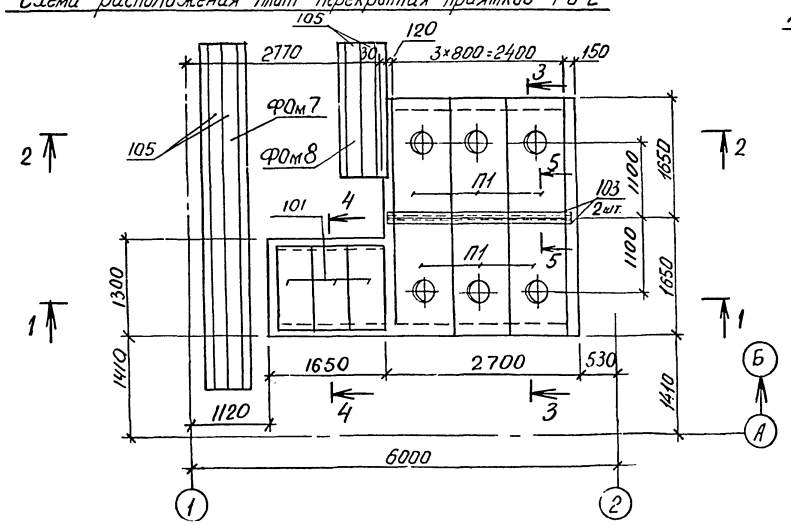

Привязан			ТПА-II-450-264.84-КЖ-альбом I вып. 1		
			Склад материалов	Стадия: РП	Лист: 13	Листов:
Инв. №	Провер. Хоробецкая		Фрагмент плана 3	Госстрой СССР Киевский Промстройпроект	
	Испол. Славинская		Узлы I. II.		
	Рук. бр. Хоробецкая				
	Нач. отд. Сабускан				
	Гл. инж. пр. Альшиц				

Инв. № подл. | Подпись и дата | Взам. инв. №

1-1

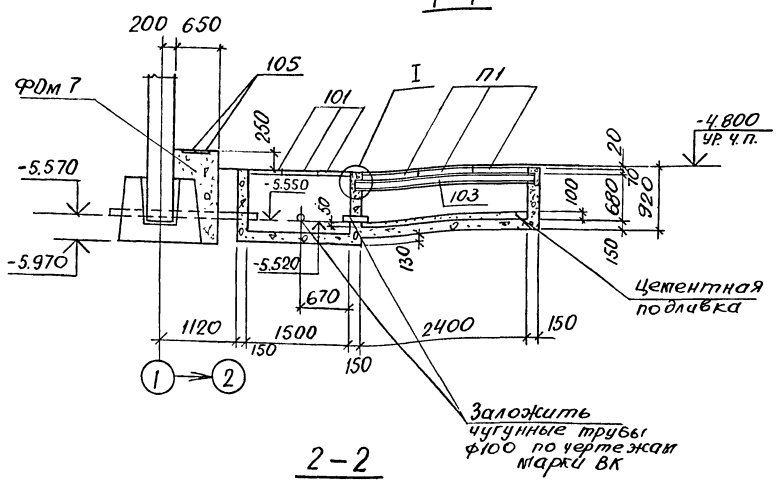

2-2

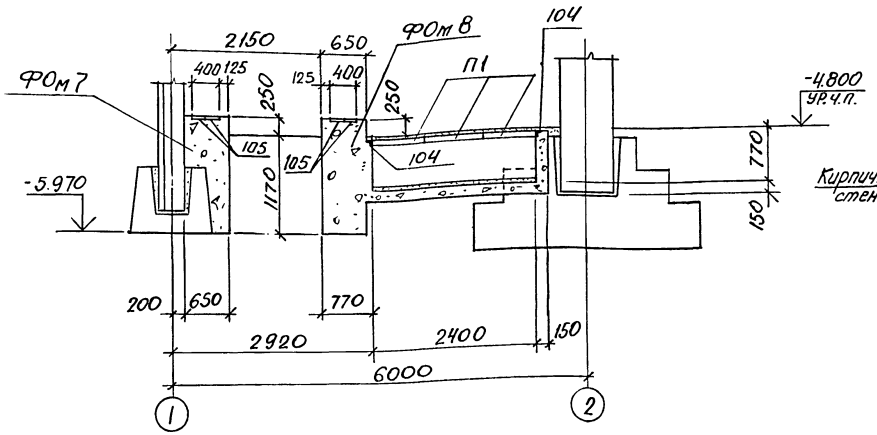

3-3

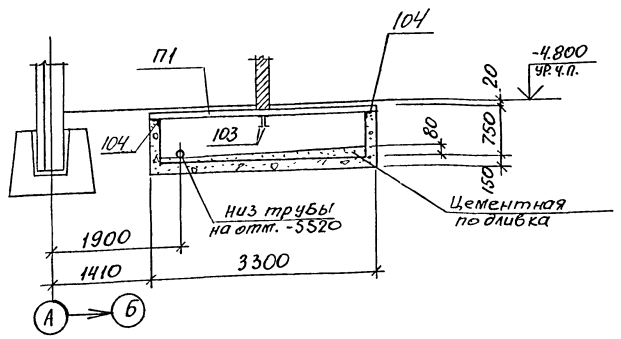

4-4

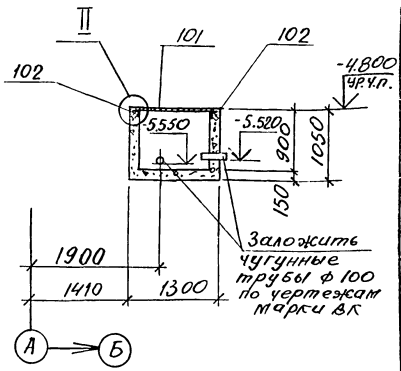

5-5

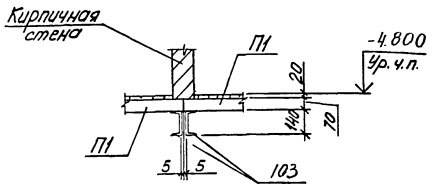

Спецификация элементов монолитной конструкции

Формат	Зона	Поз.	Обозначение	Наименование	Кол.	Примечание
				Приямок 1		
		103	листы 13,14	[14 ГОСТ 8240-72, ℓ=2600	2	32,0кг
		104	3.400-6/76	Изделие закладное МИ4-46	11,2	п.м
				Материал		
				Бетон марки 100		2,6м³
				Приямок 2		
		102	03.005-4.3.040	Обрамляющий уголок	3,0	п.м.
				Материал		
				Бетон марки 100		0,9м³
				ФОм 7		
		105	1.400-15 вып. 0,1	Изделие закладн. МН129-1	974	п.м
				Материал		
				Бетон марки 100		2,1м³
				ФОм 8		
		105	1.400-15 вып. 0,1	Изделие закладн. МН129-1	3,74	п.м.
				Материал		
				Бетон марки 100		1,7м³

Привязан

Инв. №

Провер.	Коровецкая		
Испол.	Славинская		
Рук. бр.	Коровецкая		
Нач. отд	Собускан		
Гл. инж. пр.	Альшиц		

ТП А-II-450-264.84-КЖ-альбом I вып. 1

Склад материалов

Стадия: РП | Лист: 14 | Листов:

Фрагмент плана 3. Разрезы 1-1÷5-5

Госстрой СССР Киевский Промстройпроект

Инв. № подл. | Подпись и дата | Взам. инв. №

Схема расположения фундаментов под оборудование для 3 климатической зоны

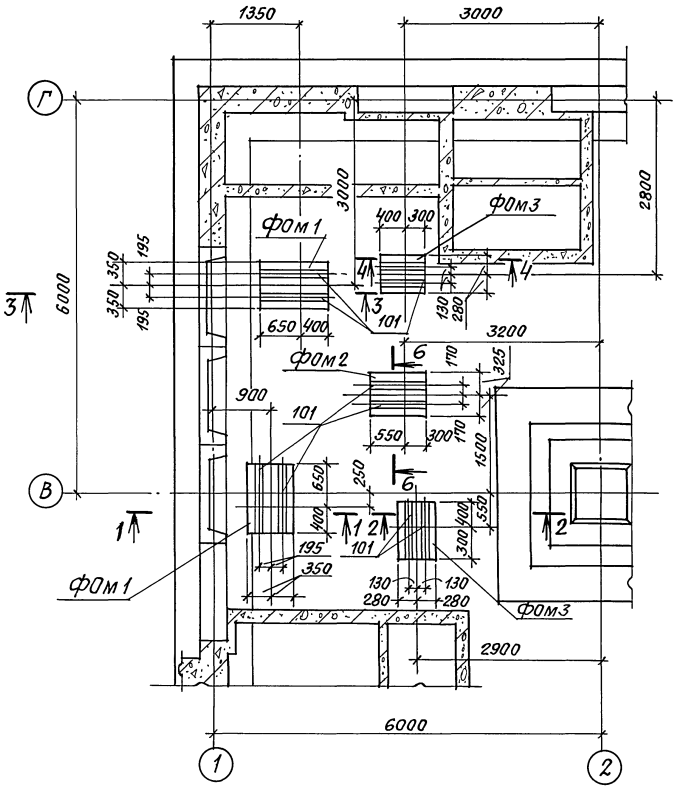

3 - 3

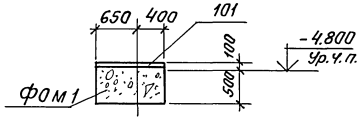

4 - 4

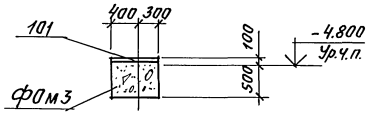

1 - 1

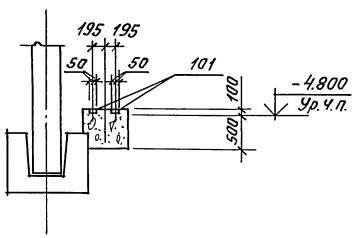

2 - 2

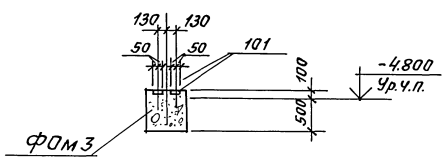

Спецификация к схемам расположения фундаментов под оборудование в венткамере

Марка, поз.	Обозначение	Наименование	Кол.	Масса ед., кг	Примечание
		Схема расположения фундаментов под оборудование			
		3 климатическая зона			
ФОм 1	листы 15,16	Фундамент ФОм 1	2		
ФОм 2	листы 15,16	То же, ФОм 2	1		
ФОм 3	листы 15,16	" ФОм 3	2		
		4 климатическая зона			
ФОм 1	листы 15,16	Фундамент ФОм 1	1		
ФОм 3	листы 15,16	То же, ФОм 3	2		
ФОм 4	листы 15,16	" ФОм 4	2		

ТПА-II-450-264.84-КЖ-альбом I вып. 1

Привязан	Провер.	Хоровецкая	Склад материалов	Стадия	Лист	Листов
	Исполн.	Нечаева		РП	15	
	Ст.инж.	Славинская				
	Рук.др.	Хоровецкая	Схема расположения фундаментов под оборудование для 3 клим. зоны. Разрезы 1-1÷4-4	Госстрой СССР Киевский Промстройпроект		
Инв.№	Нач.отд.	Савускан				
	Гл.инж.пр.	Альшиц				

20132-01 30

Инв.№ подл. | Подпись и дата | Взам.инв.№

пров. Шаря 110.87г Кол. Скирмакова

Схема расположения фундаментов под оборудование для 4 климатической зоны

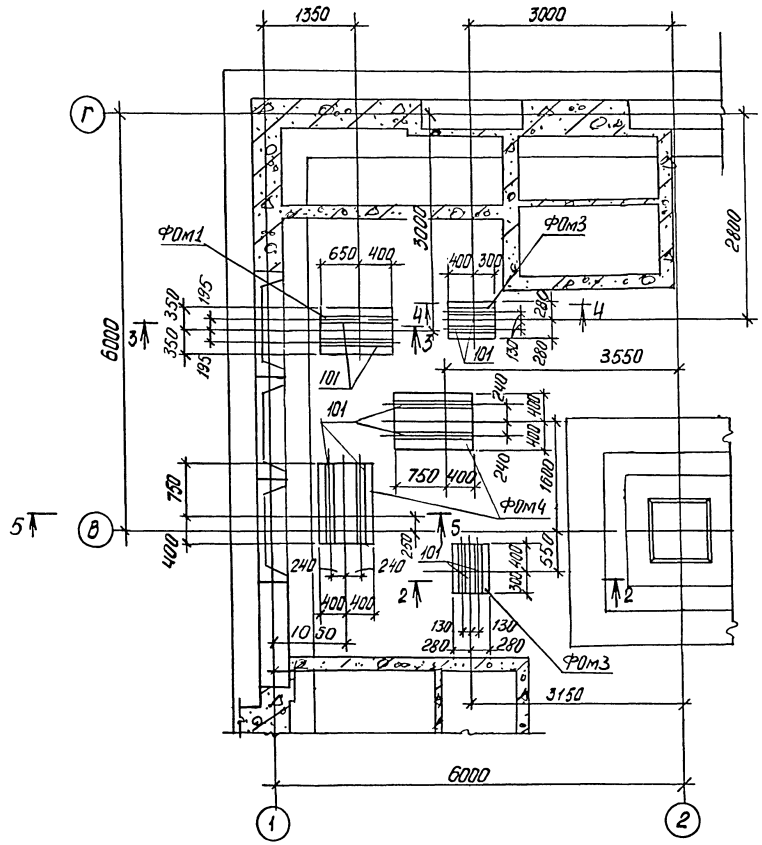

6 – 6
(в 3 кл. зоны)

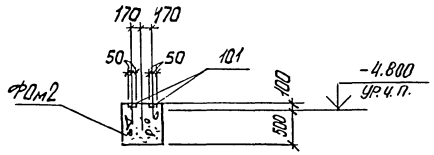

5 – 5

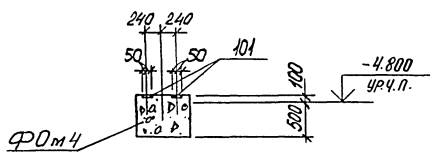

Спецификация элементов монолитной конструкции

	Формат	Зона	Поз.	Обозначение	Наименование	Кол.	Примечание
					ФОм 1		
					Сборочные единицы и детали		
*)			101	3.400-6/76 л. 17	Изделие закладное МИ1-7	2,1	п. м.
					Материалы:		
					Бетон марки 100		0,44 м³
					ФОм 2		
					Сборочные единицы и детали		
*)			101	3.400-6/76 л. 17	Изделие закладное МИ1-7	1,7	п. м.
					Материалы:		
					Бетон марки 100		0,33 м³
					ФОм 3		
					Сборочные единицы и детали		
*)			101	3.400-6/76 л. 17	Изделие закладное МИ1-7	1,4	п. м.
					Материалы:		
					Бетон марки 100		0,24 м³
					ФОм 4		
					Сборочные единицы и детали		
*)			101	3.400-6/76 л. 17	Изделие закладное МИ1-7	2,3	п. м.
					Материалы:		
					Бетон марки 100		0,55 м³

) Марка стали Вст3кп2 ГОСТ 380-71

Инв. № подл. | Подпись и дата | Взам. инв. №

Привязан	Провер.	Хоровецкая	
	Исполн.	Нечаева	
	Гл. инж.	Славинская	
	Рук. бр.	Хоровецкая	
	Нач. отд.	Сабускан	
Инв. №	Гл. инж. пр.	Альшиц	

ТП А-II-450-264.84-КЖ-альбом I вып. 1

Склад материалов

Схема расположения фундаментов под оборудование для 4 клим. зоны. Разрезы 5-5 6-6.

Стадия	Лист	Листов
РП	16	

Госстрой СССР Киевский Промстройпроект

Фрагмент плана 4

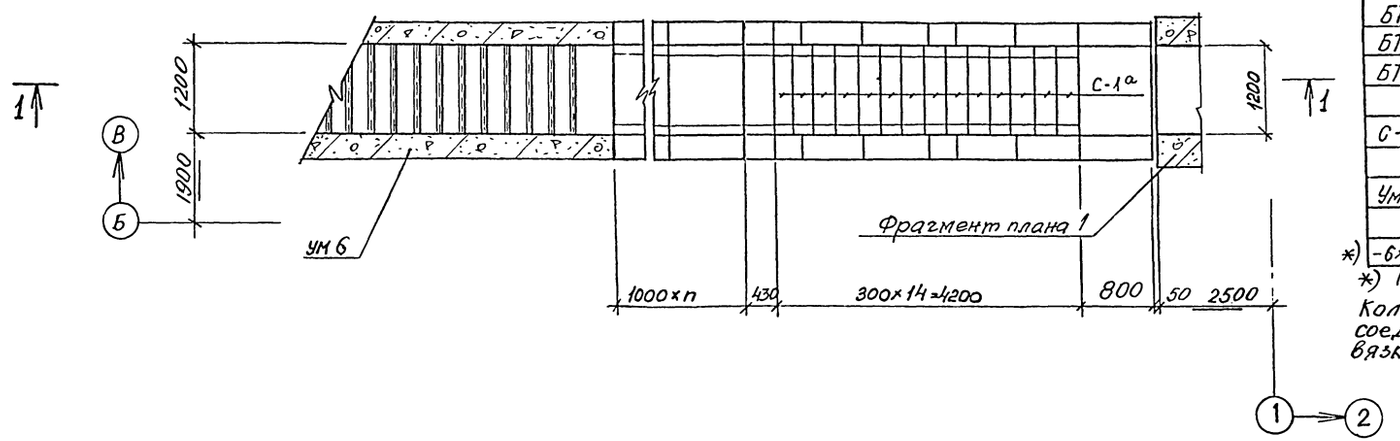

Спецификация

к схеме расположения элементов фрагмента плана 4

Марка поз.	Обозначение	Наименование	Кол-во	Масса ед. кг.	Примечание
		Блок железобетонный			
БТ1	ТДК-Н-I-75/2 в.4	БВТс-II-1,2×2,2а	20	6400	*
БТ2	ТПА-II-450-264.84-КЖИ	БВТс-II-1,2×2,2а-1	2	6400	
БТ3.	ТПА-II-450-264.84-КЖИ	БВТс-II-1,2×2,2ПВ-1	6	4200	
		Ступень			
С-1а	ТПА-II-450-264.84-КЖН-С-1а	С-1а	14	100	
		Участок монолитный			
Ум 6	лист 19, 51, 52	Ум 6	1		
		Изделие соединительное			
*) -6×60	6.4. лист 17	-6×60 ℓ=100 ГОСТ 103-76	114	0.3	Вес 1шт

) Марка стали Вст3пс6 ГОСТ 380-71

Количество сборных блоков БВТс-II-1.2×2.2а и соединительных изделий принято условно, при привязке проекта количество уточнить.

1-1

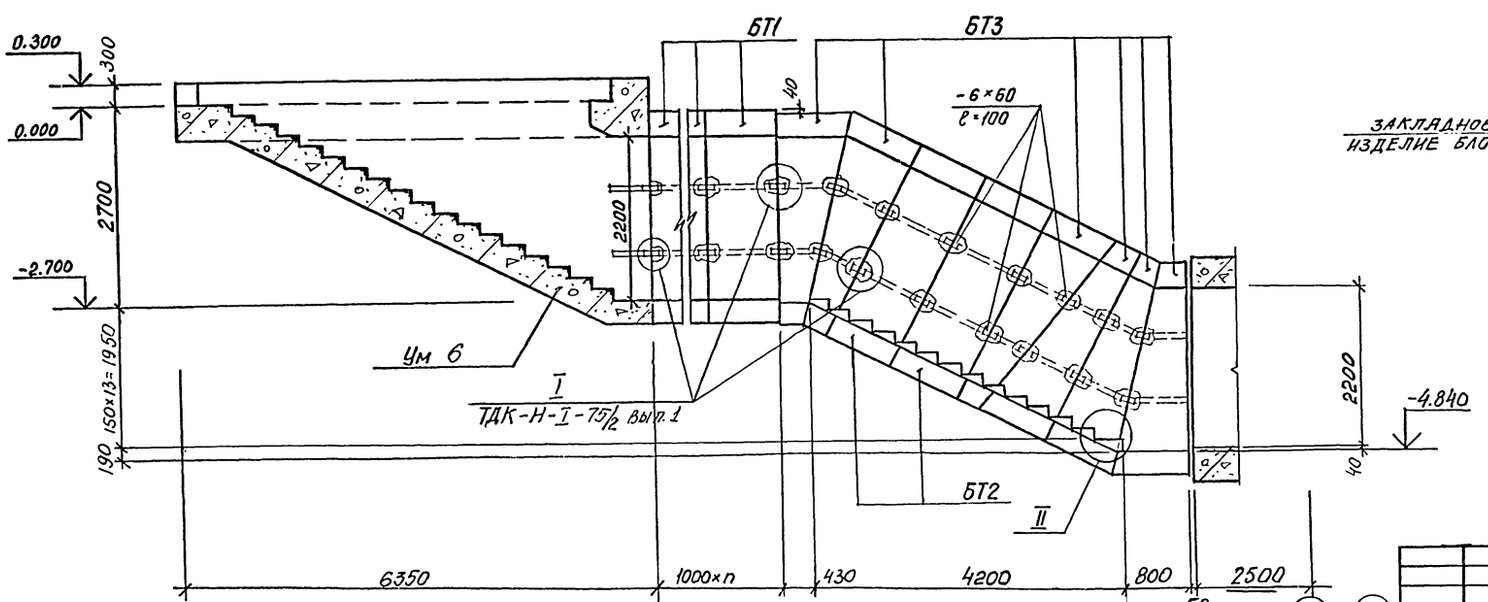

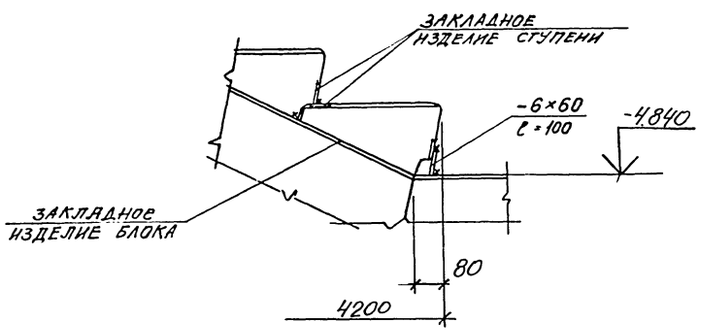

х- монтажный шов Δ5

Инв. № подл. | Подпись и дата | Взам. инв. №

Привязан		ТП А-II-450-264.84-КЖ-альбом I вып.1	
Провер.	Хоровецкая	Склад материалов	Стадия: РП; Лист: 17; Листов:
Исполн.	Славинская		
Рук. гр.	Хоровецкая	Фрагмент плана 4 вариант в сборных железобетонных конструкциях	Госстрой СССР Киевский Промстройпроект
Нач. отд.	Собуский		
Гл. инж. пр.	Альшиц		
Инв. №			

Фрагмент плана 4

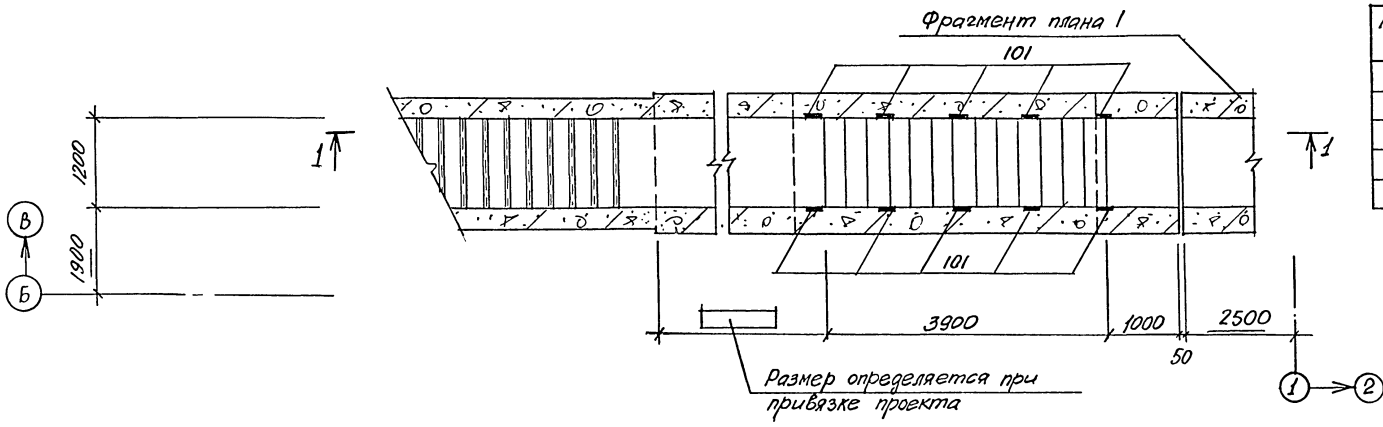

1-1

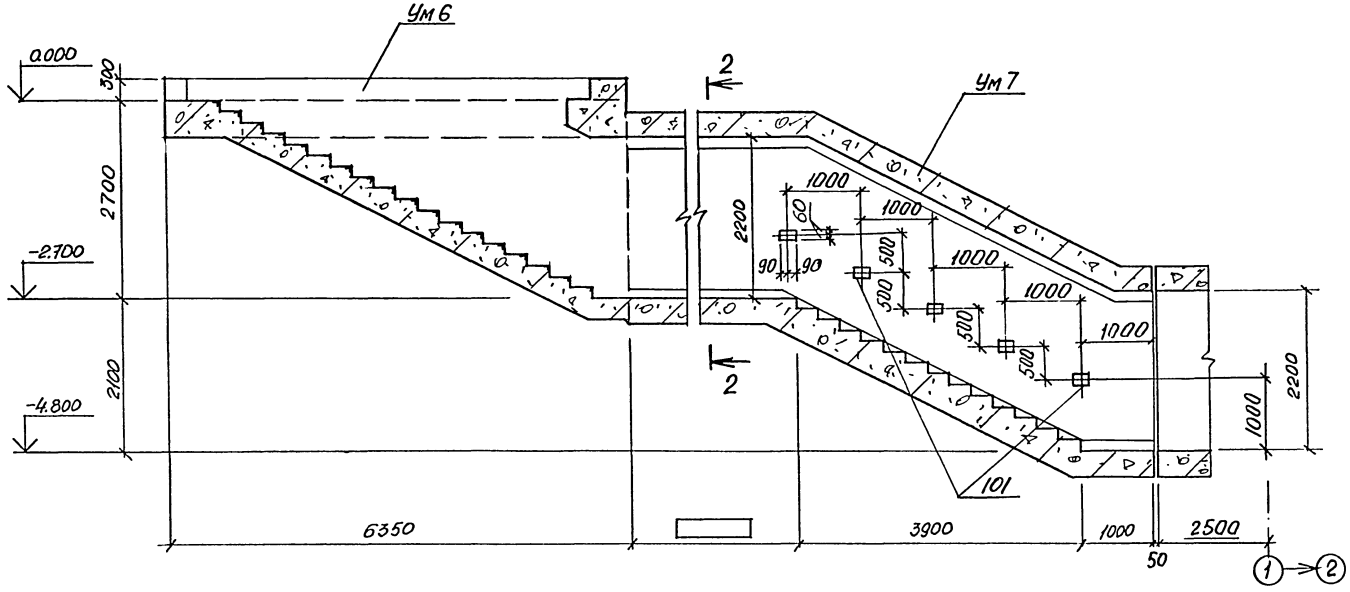

Спецификация к схеме расположения элементов фрагмента плана 4

Марка поз.	Обозначение	Наименование	Кол.	Масса ед. кг	Примечание
		Монолитные участки			
Ум 6	листы 19, 51, 52	Ум 6	1		
Ум 7	листы 18, 53, 54	Ум 7	1		

2-2

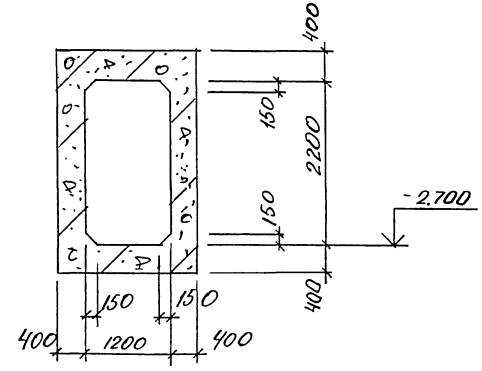

Монолитные участки Ум 6 и Ум 7 бетонировать совместно

Привязан			ТПА-II-450-264.84-КЖ-альбом I вып. 1		
	Провер.	Хоровецкая	Склад материалов	Стадия	Лист	Листов
	Исполн.	Славинская		РП	18	
	Рук. бр.	Хоровецкая	Фрагменты планов 4. Вариант в монолитных железобетонных конструкциях	Госстрой СССР Киевский Промстройпроект	
Инв. №	Нач. отд.	Собуская			
	Гл. инж. пр.	Альшиц			

Инв. № подл. | Подпись и дата | Взам. инв. №

Ум 6

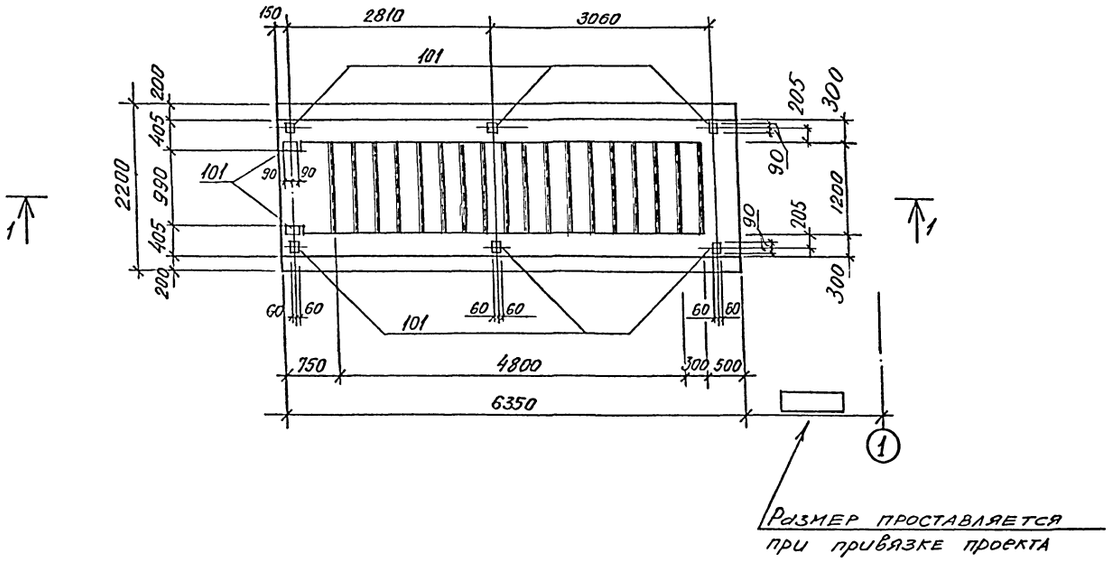

2-2

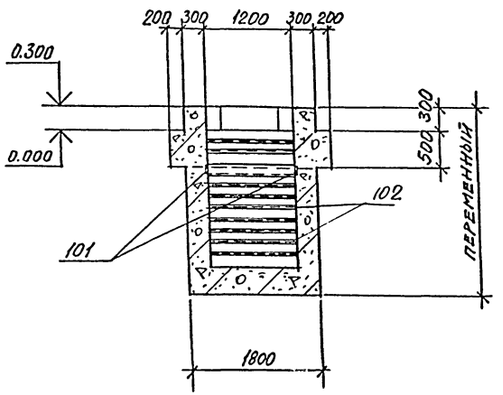

1-1

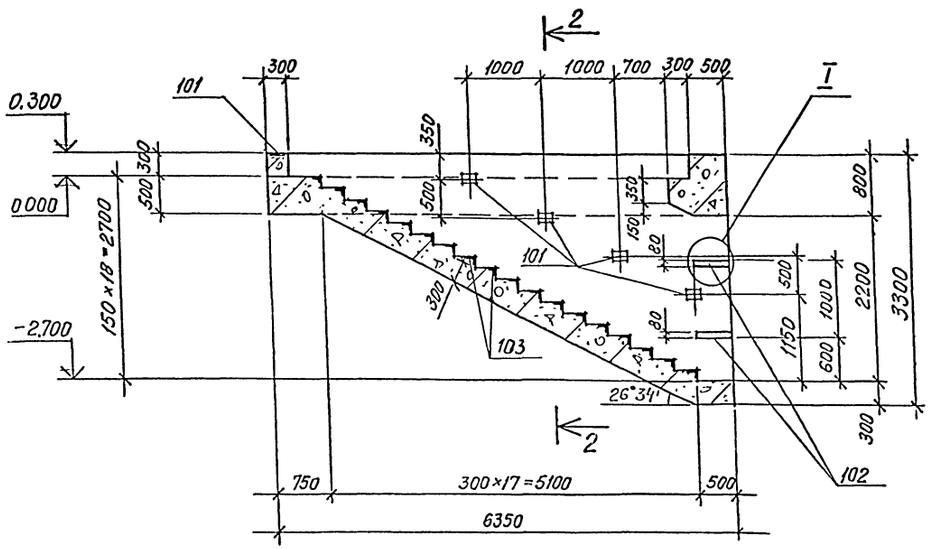

3-3

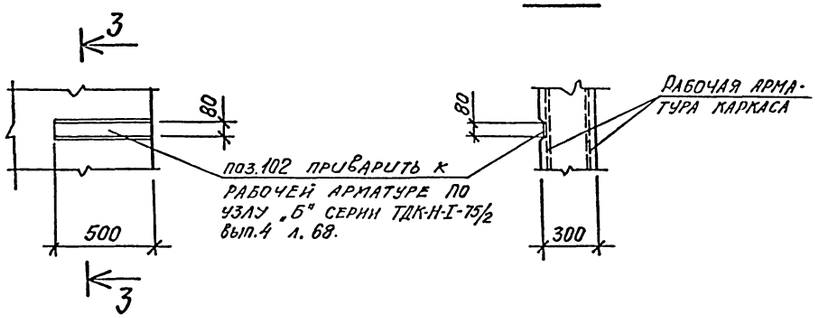

Привязан			ТП А-II-450-264.84-КЖ-альбом I вып.1		
Провер.	Хоровецкая		Склад материалов	Стадия	Лист	Листов
Испол.	Славинская			РП	19	
Рук. БР.	Хоровецкая		Участок монолитный Ум6. Оналубка.	Госстрой СССР Киевский Промстройпроект		
Нач. отд	Собуский					
Гл. инж. пр.	Альшиц					
Инв. №						

Инв. № подл. | Подпись и дата | Взам. инв. №

Схема расположения элементов на отм. −4.800

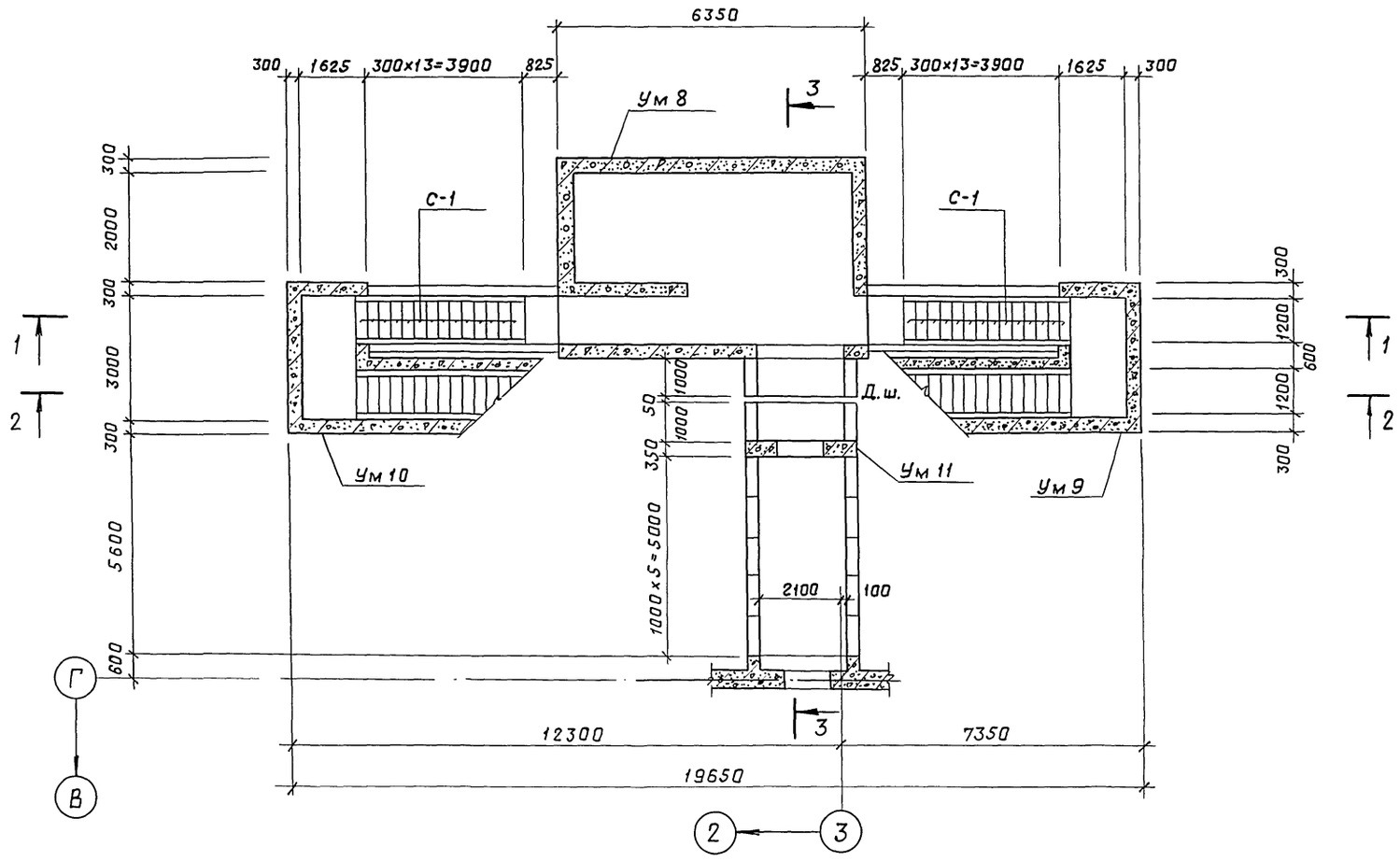

Схема расположения элементов на отм. 0.300

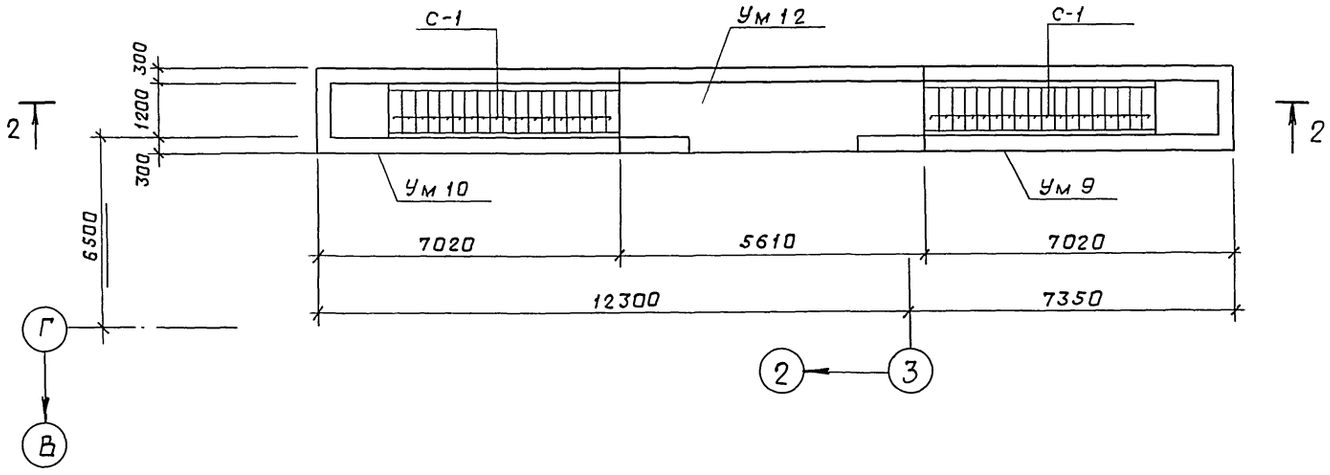

Спецификация к схемам расположения элементов фрагмента плана 5

Марка поз.	Обозначение	Наименование	Кол.	Масса ед.кг	Примечание
		Блоки железобетонные			
БТ1	ТДК-Н-I-75/2 в.4	БВСс-IV-1.2×2.2 а	6	4200	
БТ2	ТДК-Н-I-75/2 в.4	БВСс-IV-1.2×2.2пв а	6	2600	
БТ3	ТДК-Н-I-75/2 в.4	БВСс-II-2.2×2.4 а	7	7900	
Б1	3.006-3. в. II-3	Балка Б24-14.5	1	480	
		Плиты перекрытий			
П1	3.006-3 в. II-2	ПТ 36 д-8	6	1550	
П2	ТПА-II-450-264.84 КЖИ-П11д-8-1	П11д-8-1	3	270	
П3	1.141-1, в.7	П42-12	3	1490	
С-1	ТДК-Н-I-75/2 в.3	Ступень С-1	64	100	
		Перемычки			
ПР1	1.138-10 в.1	1ПР3-19.12.14	4	75	
ПР2	1.138-10 в.1	1ПР28-20.25.22у	1	275	
		Фундаментные блоки			
ФБ1	ГОСТ 13579-78	ФБС-24.4.6-Т	6	1300	
ФБ2	ГОСТ 13579-78	ФБС-12.4.6-Т	2	640	
		Изделия соединительные			
* -60×6 ℓ=100	Б.Ч	-60×6 ℓ=100 ГОСТ 103-76	20		
* L50×6 ℓ=60	Б.Ч	L50×5, ℓ=60 ГОСТ 8509-72*	8		
		Участки монолитные			
Ум 8	Листы 26.27.55÷61	Ум 8	1		
Ум 9	Листы 28.62÷65	Ум 9	1		
Ум 10	Листы 28.62÷65	Ум 10	1		
Ум 11	Лист 66	Ум 11	1		
Ум 12	Лист 29	Ум 12	1		

) Сталь марки ВСт3пс6 по ГОСТ 380-71.

Привязан	Провер.	Язарова	ТПА-II-450-264.84-КЖ-альбом I вып.1	
	Констр.	Михно		
	Рук.бр.	Харовецкая	Склад материалов	Стадия: РП; Лист: 20; Листов:
	Нач.отд.	Савускан	Фрагмент плана 5. Схема расположения элементов на отм.-4.800 и 0.300	Госстрой СССР Киевский Промстройпроект
Инв.№	Гл.инж.пр.	Альшиц	Вариант в сб. ж.-б. конструкциях	

20132-01 35

Инв.№ подл. | Подп. и дата | Взам.инв.№

Пров. [signature] 13.11.89г Коп. [signature]

1-1

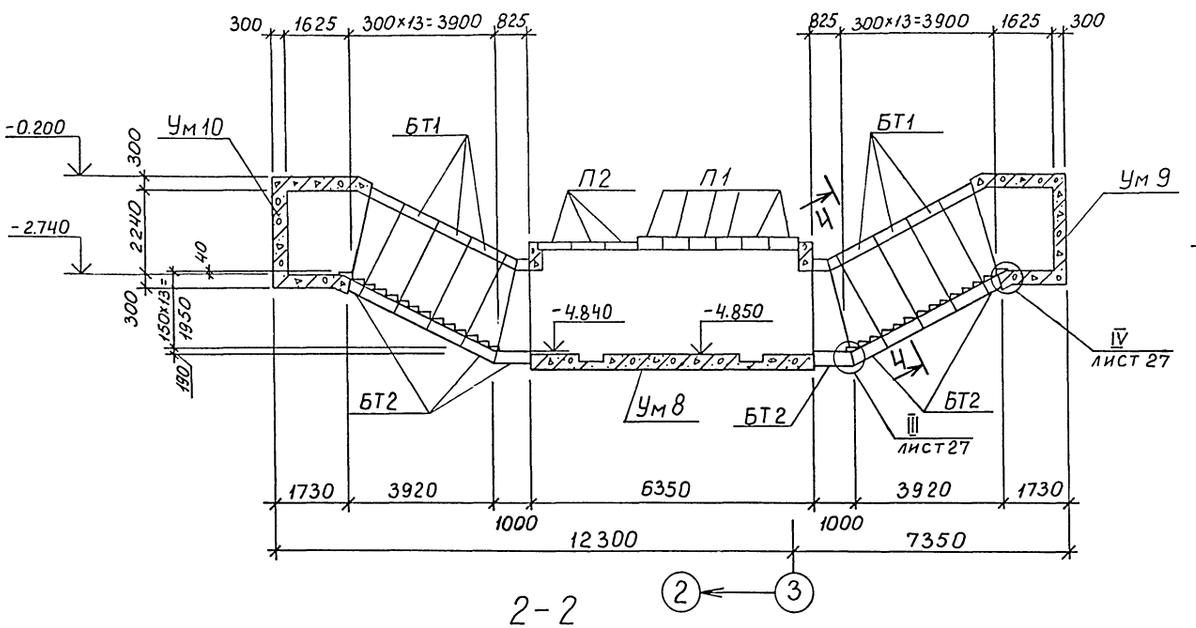

3-3

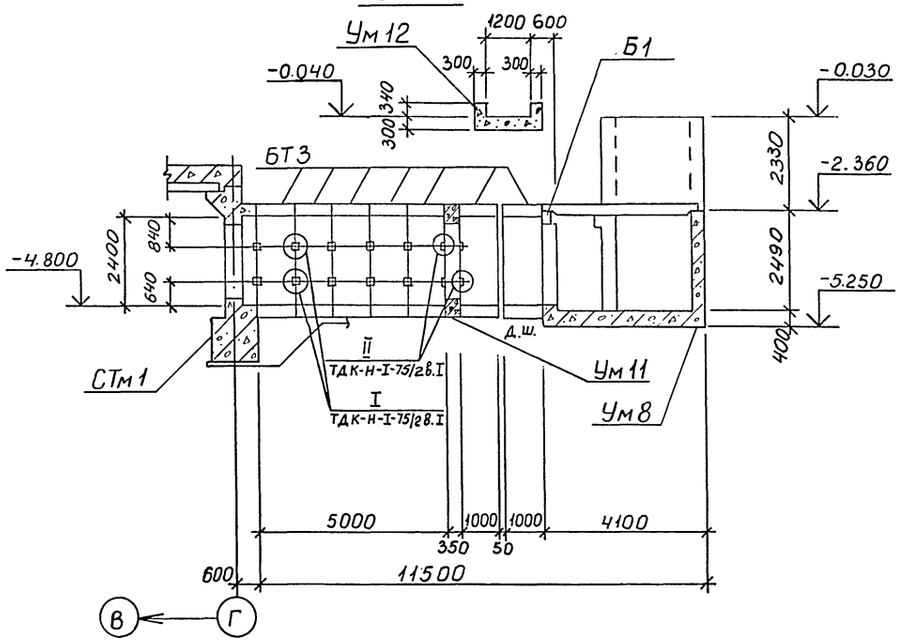

2-2

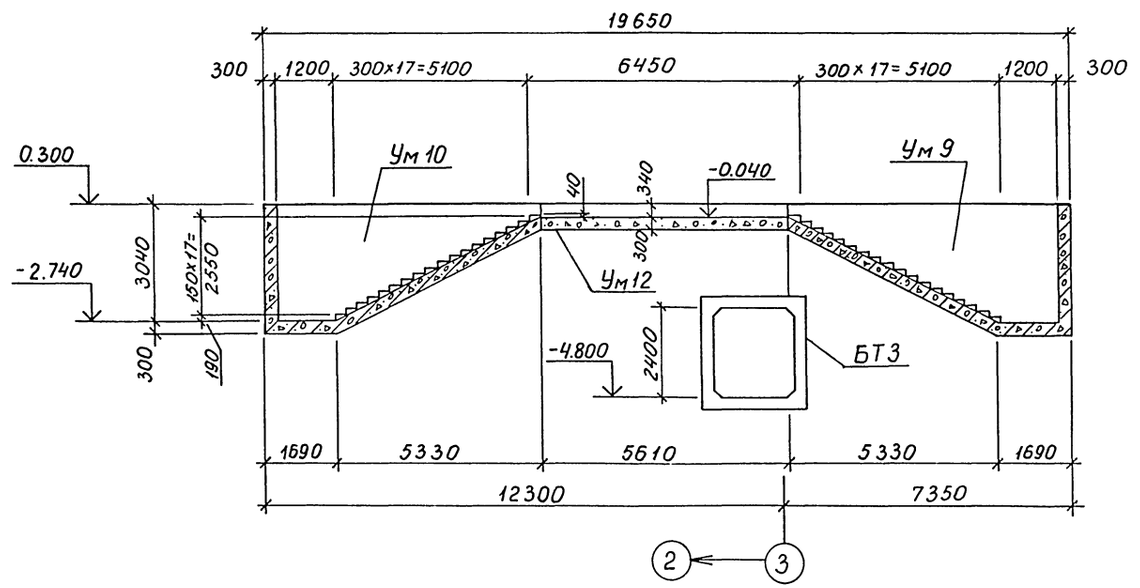

4-4

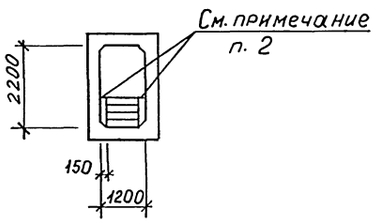

1. Ступени монтировать на слое свежеуложенного цементного раствора М100 толщ. 20мм.
2. Зазоры между ступенями заделать бетоном марки 200.

				ТП А-II-450-26484-КЖ-альбом I вып. 1		
Привязан				Склад материалов	Стадия: РП	Лист: 21	Листов:
	Провер.	Азарова				
	Испол.	Мигно				
	Рук. бр.	Харовецкая		Фрагмент плана 5. Разрезы 1-1÷4-4. Вариант в с.б. ж.б. конструкциях.	Госстрой СССР Киевский Промстройпроект	
	Нач. отд.	Сабускан				
Инв. №	Гл. инж. пр.	Альшиц				

Инв. № подл. | Подпись и дата | Взам. инв. №

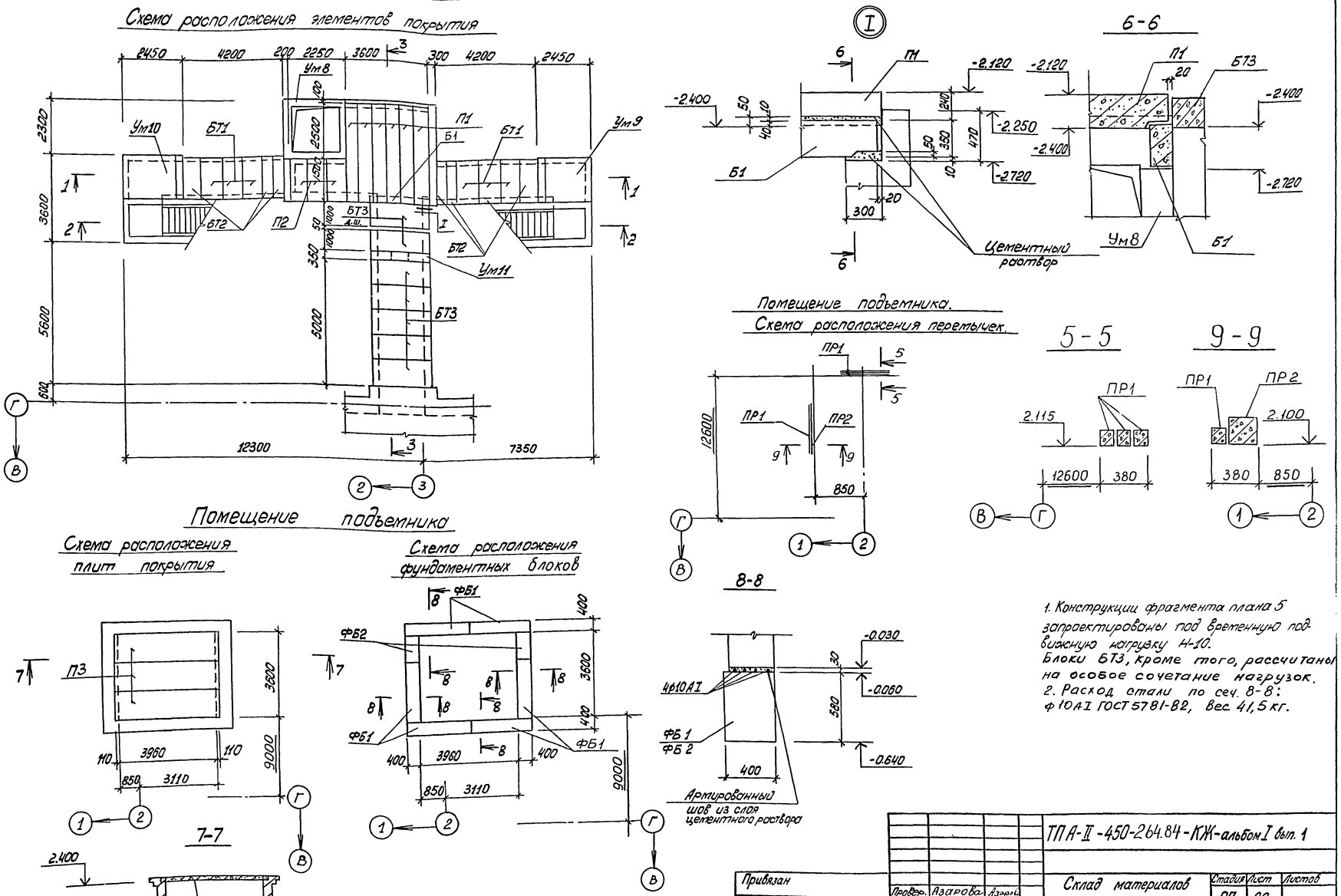

1. Конструкции фрагмента плана 5 запроектированы под временную подвижную нагрузку Н-10.
Блоки БТ3, кроме того, рассчитаны на особое сочетание нагрузок.
2. Расход стали по сеч. 8-8: ф10АI ГОСТ 5781-82, Вес 41,5 кг.

				ТПА-II-450-264.84-КЖ-альбом I вып. 1			
Привязан				Склад материалов	Стадия	Лист	Листов
	Провер.	Азарова	Азарова		РП	22	
	Исполн.	Мыхно	[illegible]				
	Рук. бр.	Хоровецкая	[illegible]	Фрагмент плана 5. Схема расположения элементов покрытия, перемычек, фундаментных блоков. Вариант в сб. ж.-б. конструкциях.	Госстрой СССР Киевский Промстройпроект		
	Нач. отд.	Садускан	[illegible]				
Инв. №	Гл. инж. пр.	Альшиц	[illegible]				

20132-01 37

Инв. № подл. | Подпись и дата | Взам. инв. №

Схема расположения элементов на отм. -4.800

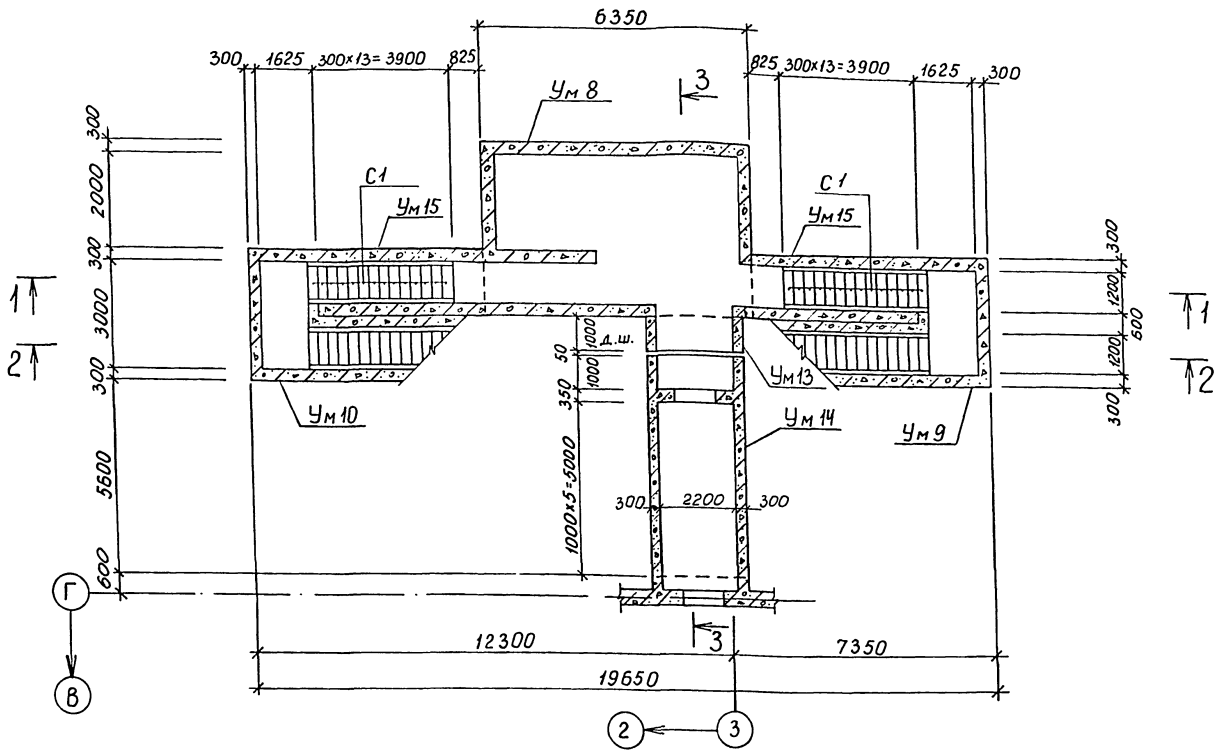

Схема расположения элементов на отм. 0.300

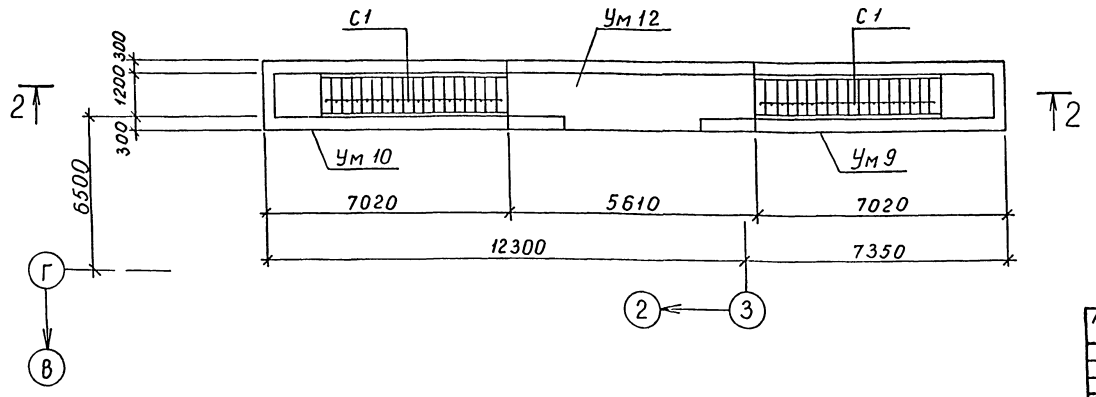

Спецификация к схемам расположения элементов фрагмента плана 5

Марка поз.	Обозначение	Наименование	Кол.	Масса ед. кг.	Примечание
Б1	3.006-3 в.II-3	Балка Б24-14,5	1	480	
		Плиты перекрытий			
П1	3.006-3 в.II-2	ПТ36д-8	6	1550	
П2	ТПА-II-450-26484-КЖИ-ПН381	ПТ10-8-1	3	270	
П3	1.141-1 в.7	ПГ2-12	3	1490	
С1	1055.1-1 в.1	Ступень 1с11-6	64	110	
		Перемычки			
ПР1	1.138-10 в.1	1ПР3-19.12.14	4	75	
ПР2	1.138-10 в.1	1ПР28-20.25.22у	1	275	
		Фундаментные блоки			
ФБ1	ГОСТ 13579-78	ФБС-24.4.6-Т	6	1300	
ФБ2	ГОСТ 13579-78	ФБС-12.4.6-Т	2	640	
		Участки монолитные			
Ум8	листы 26,27,55÷61	Ум8	1		
Ум9	листы 28, 62 ÷ 65	Ум9	1		
Ум10	листы28, 62 ÷ 65	Ум10	1		
Ум12	лист 29	Ум12	1		
Ум13	листы 67,68	Ум13	1		
Ум14	листы 67,68	Ум14	1		
Ум15	листы 29,69,70	Ум15	2		

Привязан

Инв. №

Инв. № подл. | Подпись и дата | Взам. инв. №

Провер.	Азарова		
Исполн.	Мигно		
Рук. бр.	Хоробицкая		
Нач. отд.	Собуский		
Гл. инж. пр.	Альшиц		

ТП А-II -450-26484 -КЖ-альбом I вып.1

Склад материалов

Стадия	Лист	Листов
РП	23	

Фрагмент плана 5. Схема расположения элементов на отм. -4.800 и 0.300. Вариант в монолитных ж.б. конструкциях.

Госстрой СССР Киевский Промстройпроект

1-1

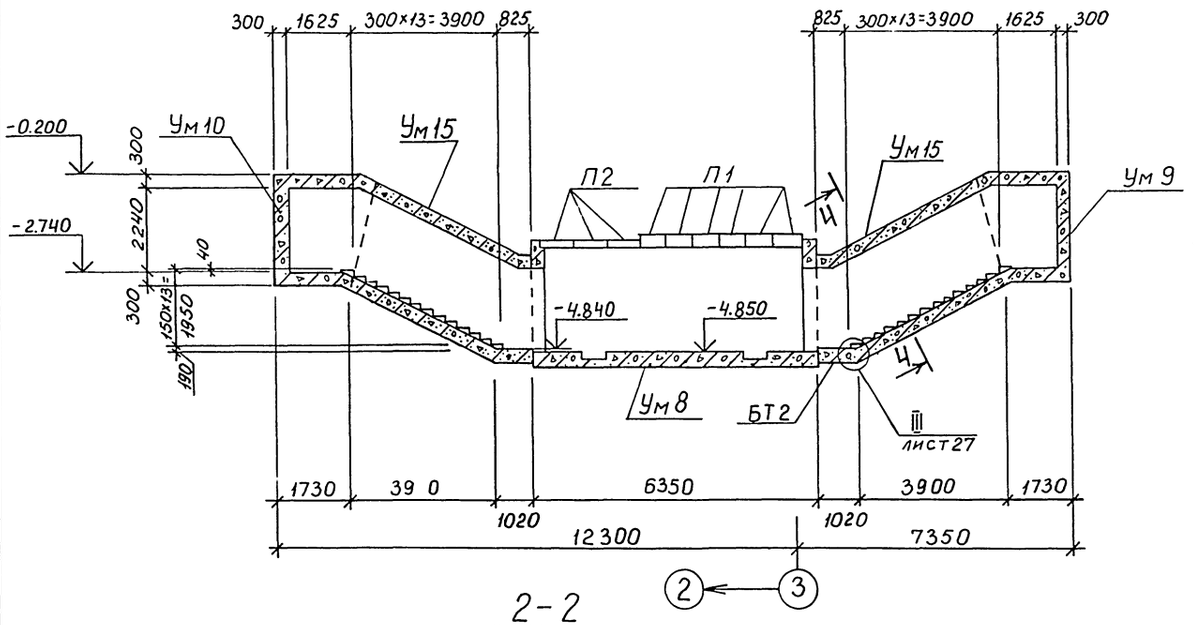

2-2

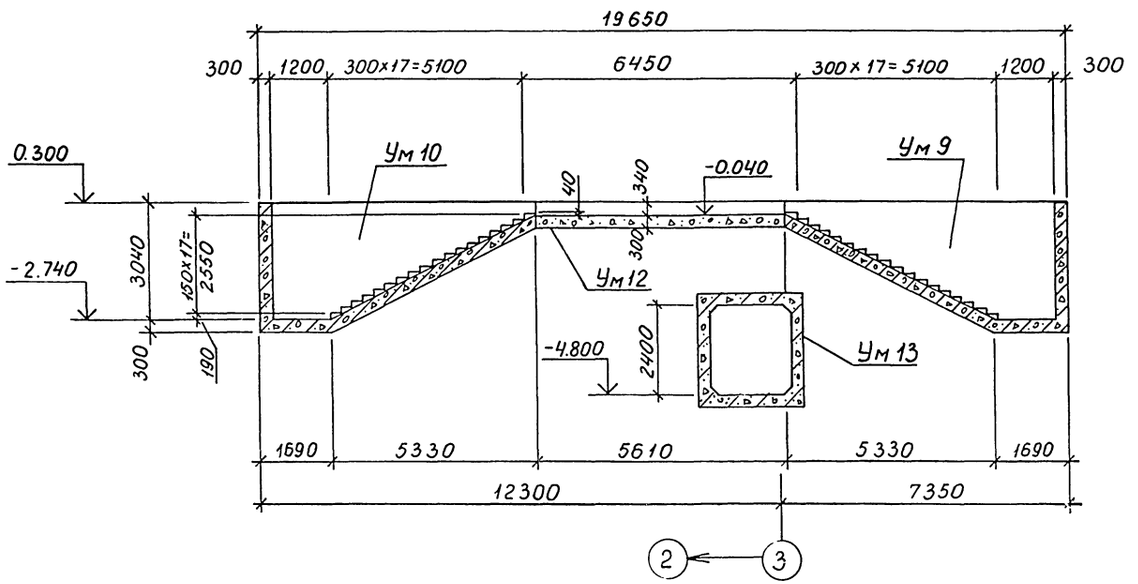

3-3

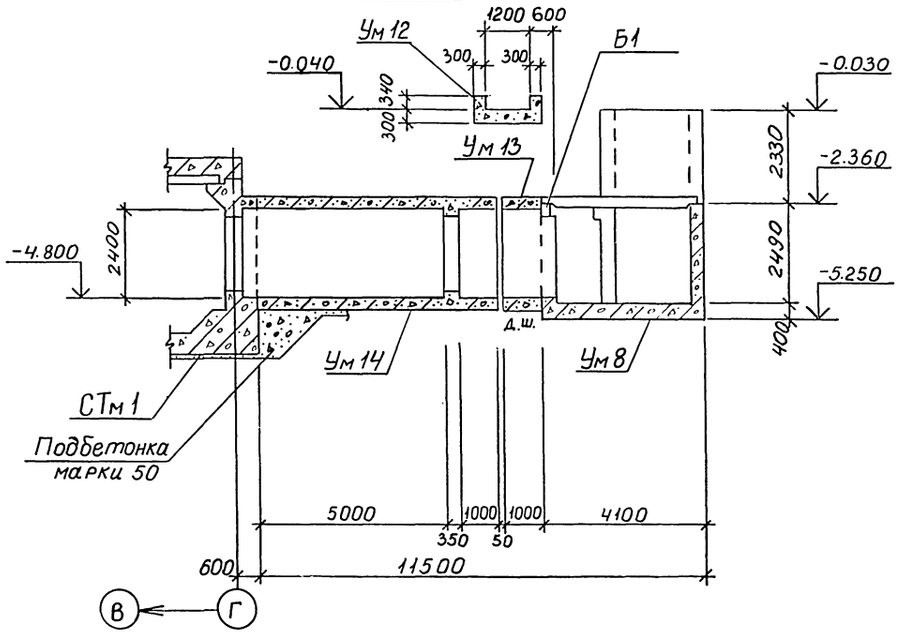

4-4

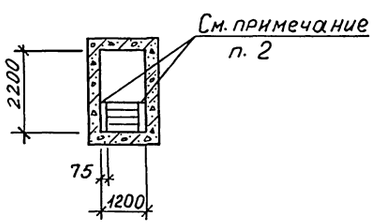

1. Ступени монтировать на слое свежеуложенного цементного раствора М100 толщ. 20мм.
2. Зазоры между ступенями заделать бетоном марки 200.

Привязан			ТПА-II-450-26.84 -КЖ- альбом I вып. 1		
	Провер.	Азарова	Склад материалов	Стадия	Лист	Листов
	Испол.	Михна		РП	24	
	Рук. бр.	Хоровецкая	Фрагмент плана 5. Разрезы 1-1÷4-4. Вариант в монолитных ж.б. конструкциях	Госстрой СССР Киевский Промстройпроект	
	Нач. отд.	Собуская			
Инв. №	Гл. инж. пр.	Альшиц			

Инв. № подл. | Подпись и дата | Взам. инв. №

Схема расположения элементов покрытия

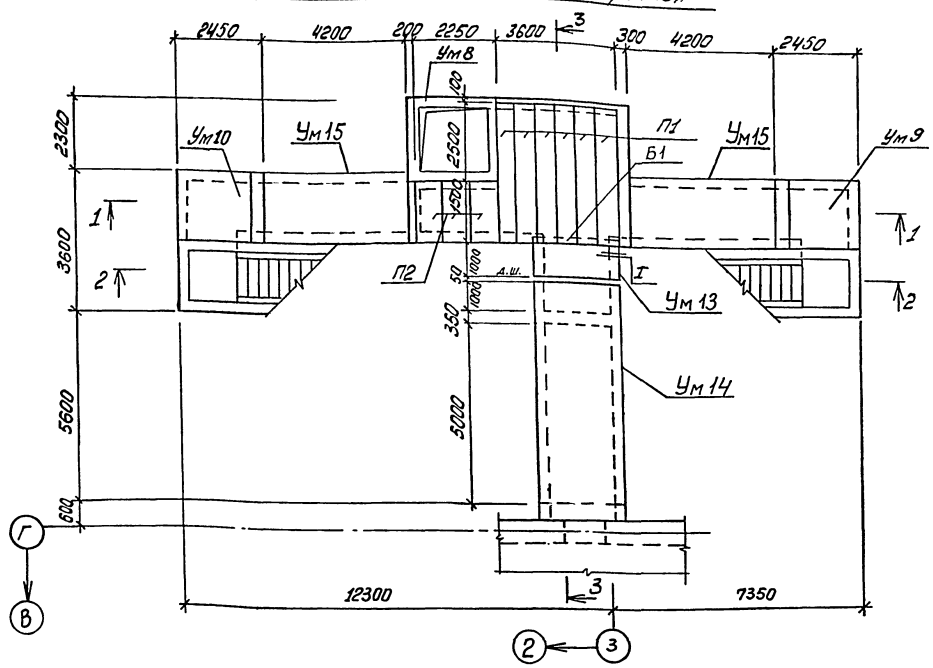

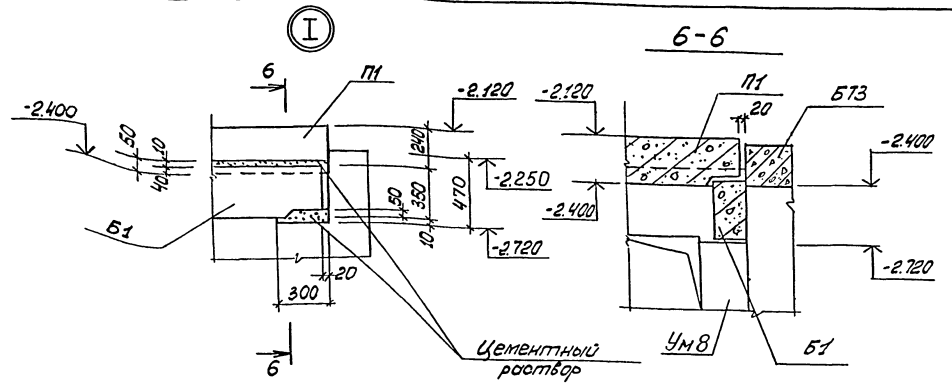

Помещение подъемника.
Схема расположения перемычек

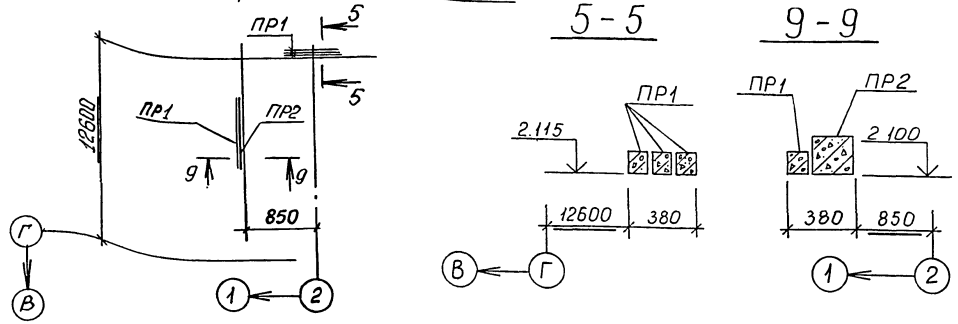

Помещение подъемника

Схема расположения плит покрытия

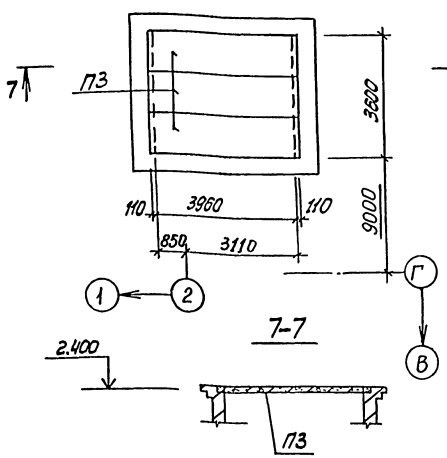

Схема расположения фундаментных блоков

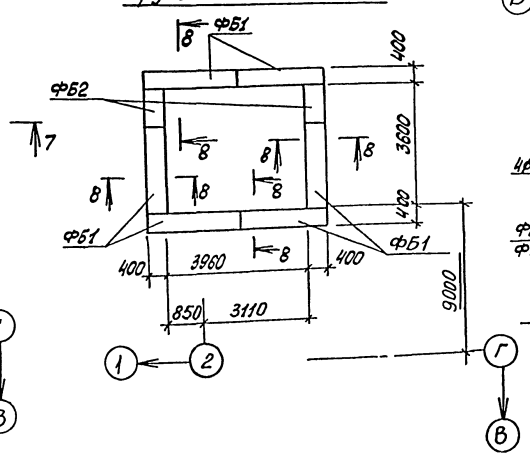

8-8

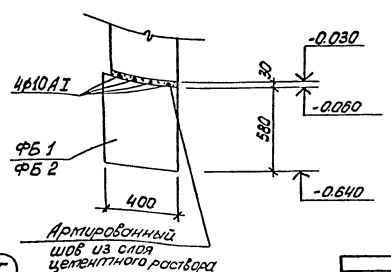

1. Все конструкции фрагмента плана 5 запроектированы под временную подвижную нагрузку Н-10. Монолитные участки Ум13, Ум14, кроме того, рассчитаны на особое сочетание нагрузок.
2. Расход стали по сеч. 8-8: ф10 АI ГОСТ 5781-82, Вес 41,5 кг.

Привязан				ТП А-II-450-264.84-КЖ-альбом I вып. 1		
				Склад материалов	Стадия	Лист	Листов
					РП	25	
	Разраб.	Азарова		Фрагмент плана 5. Схема расположения элементов покрытия, перемычек, фундаментных блоков. Варианты монолитных ж/б конструкций.	Госстрой СССР Киевский Промстройпроект	
	Исполн.	Михно				
	Рук. бр.	Хоробецкая				
	Нач. отд.	Садуская				
	Гл. инж. пр.	Альшиц				
Инв. №				20132-01 40		

Инв. № подл. | Подпись и дата | Взам. инв. №

Ум 8

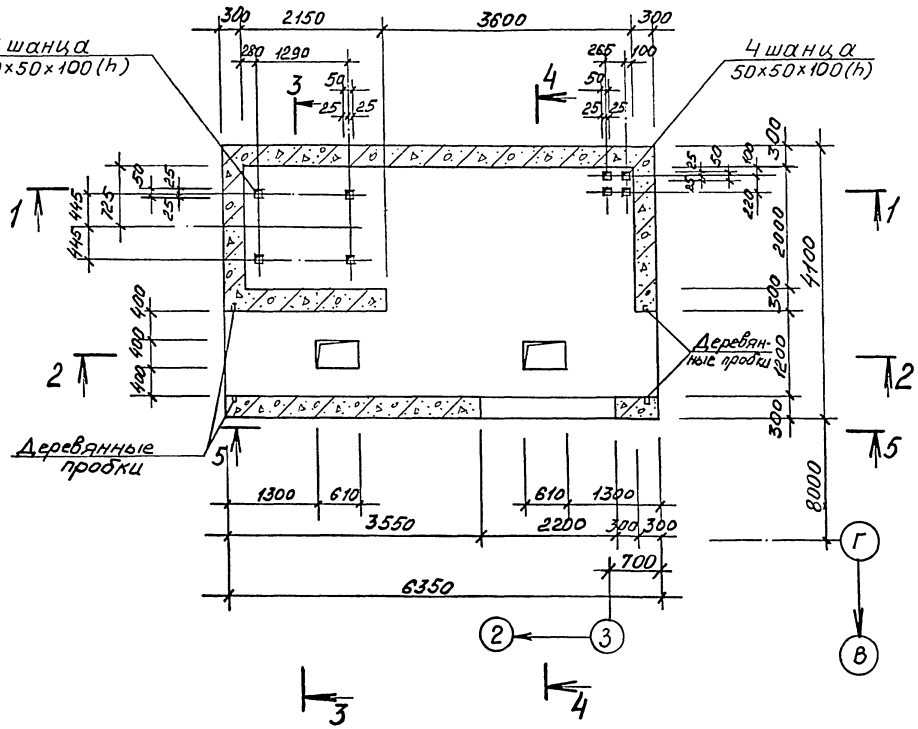

План на отм. 0,000

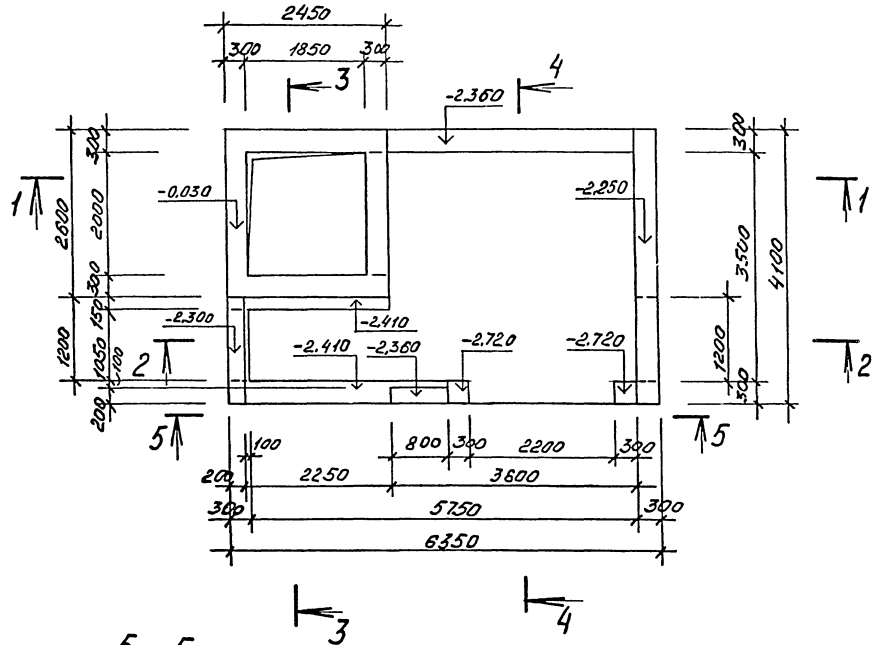

4 - 4

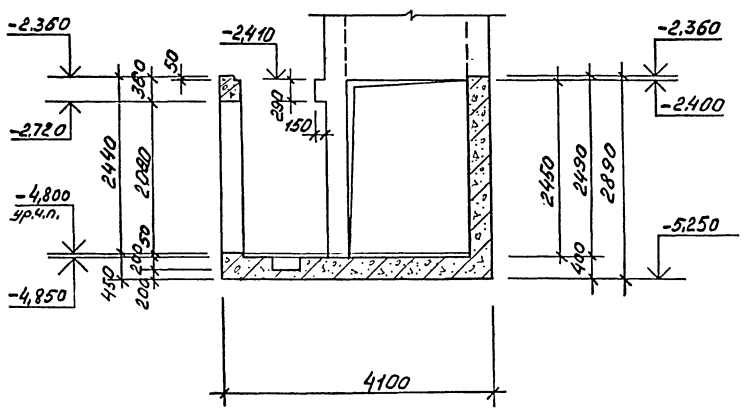

5 - 5

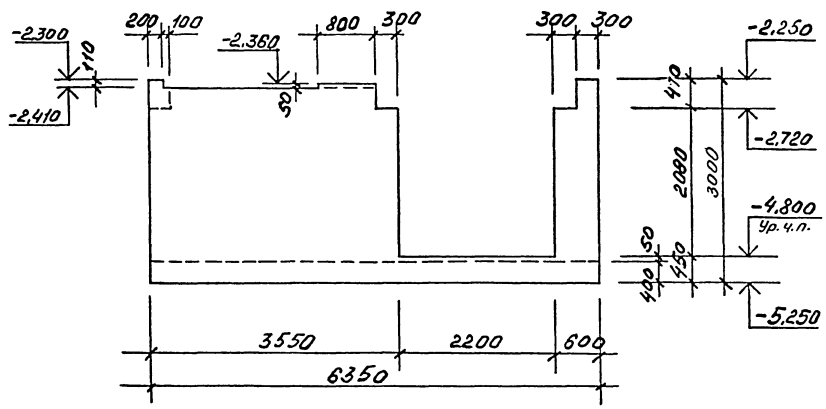

				ТП А-II-450-26.84 -КЖ-альбом I Вып.1	
Привязан				Склад материалов	Стадия: РП; Лист: 26; Листов:
	Провер.	Азархова	Азарова		
	Исполн.	Михно			
	Рук. бр.	Коровецкая		Ум8. Опалубка. План на отм. 0,000. Разрезы 4-4, 5-5.	Госстрой СССР Киевский Промстройпроект
Инв. №	Нач. отд	Совиская			
	Гл. инж. пр.	Альшиц			

Инв.№ подл. | Подпись и дата | Взам.инв.№

1-1

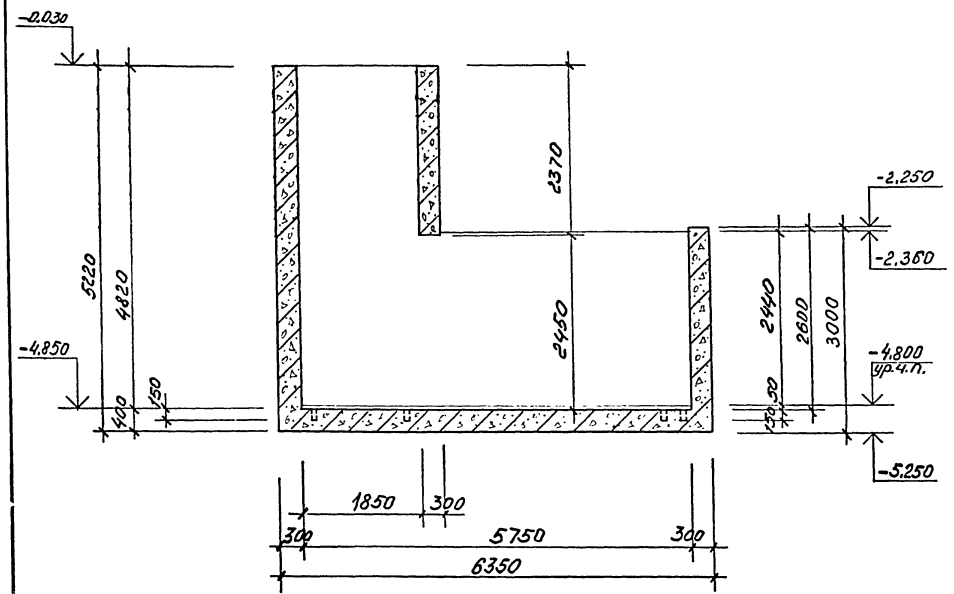

2-2

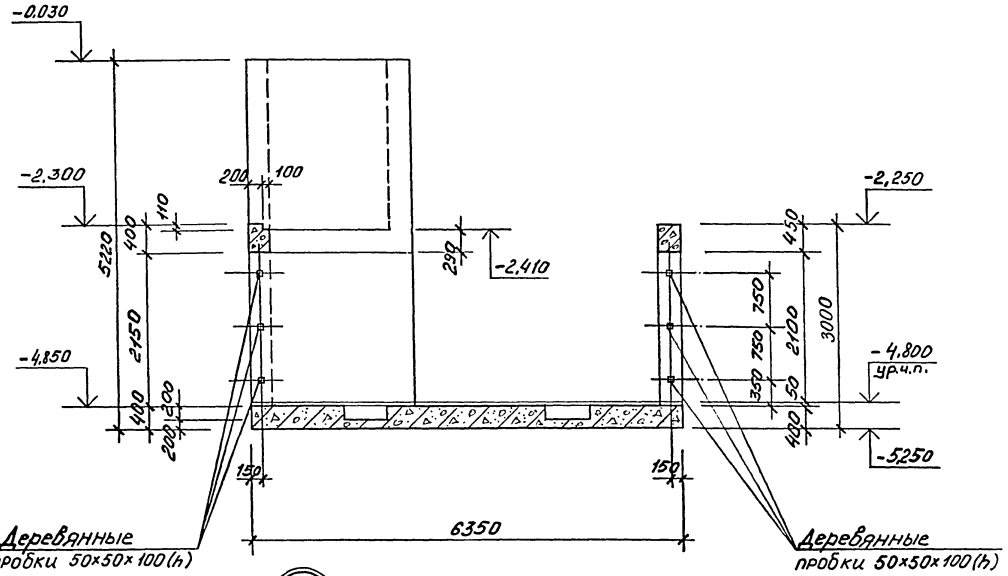

3-3

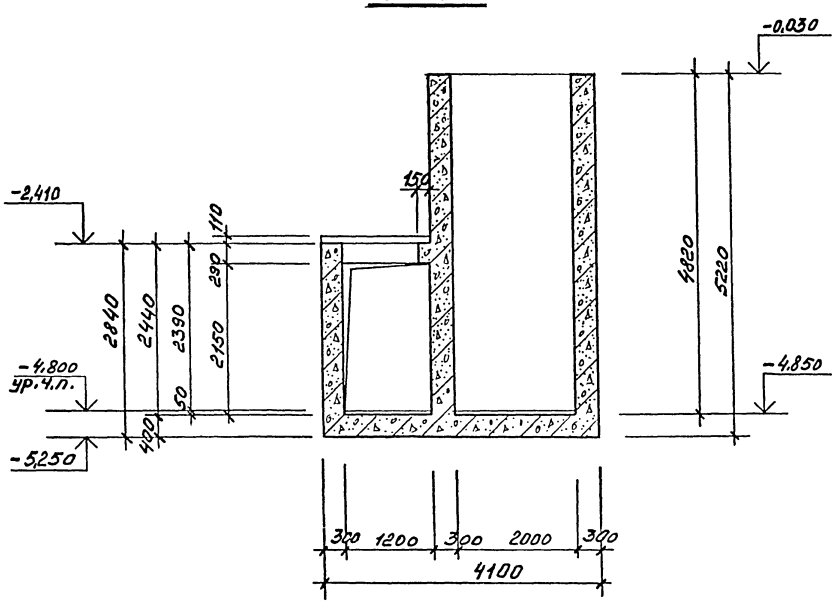

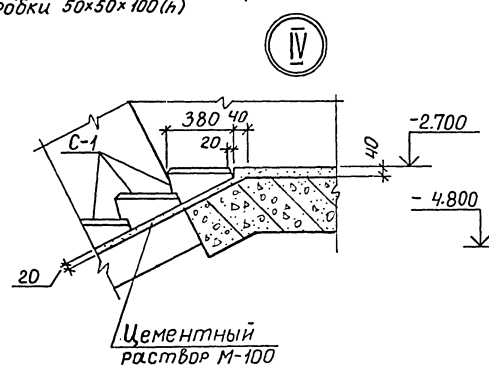

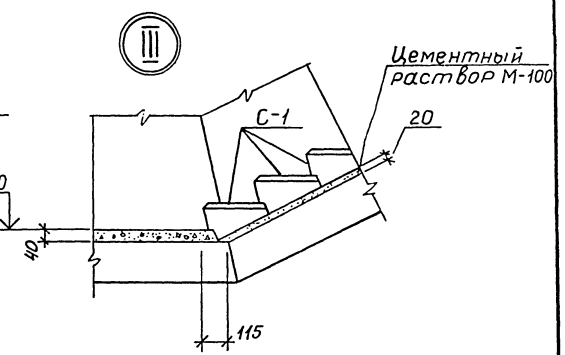

Привязан				ТПА-II-450-26484-КЖ-альбом I вып. 1	
	Прорвер.	Азарова		Склад материалов	Стадия: РП; Лист: 27; Листов:
	Исполн.	Михна		Утв. Ополубка. Разрезы 1-1÷3-3.	Госстрой СССР Киевский Промстройпроект
	Рук. бр.	Хворощецкая			
	Нач. отд.	Сабускан			
Инв. №	Гл. инж. пр.	Альшиц			

Инв. № подл. | Подпись и дата | Взам. инв. №

Ум 9

Ум 10 (зеркально Ум 9)

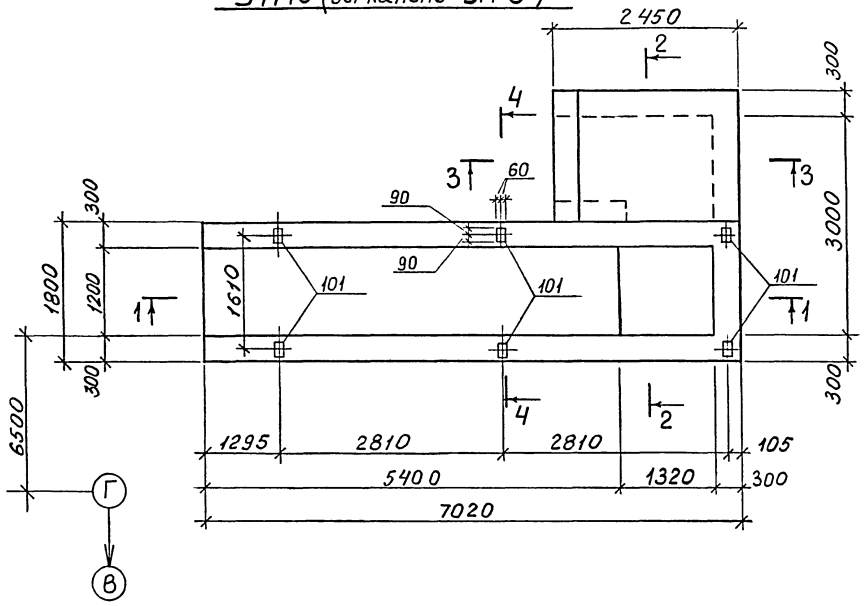

2-2

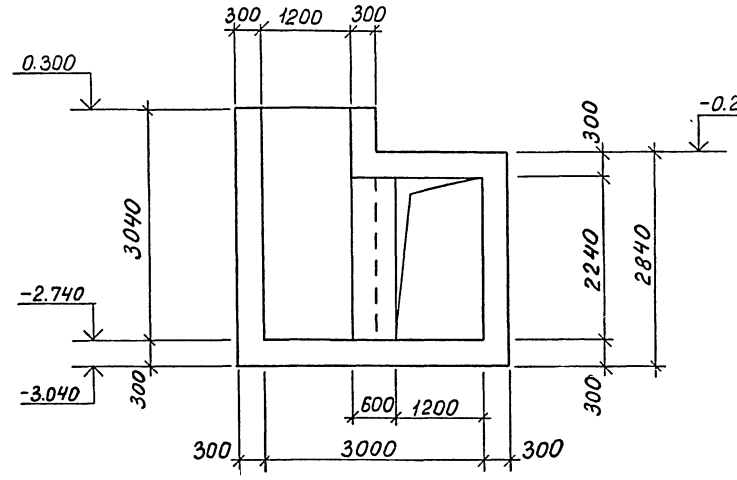

4-4

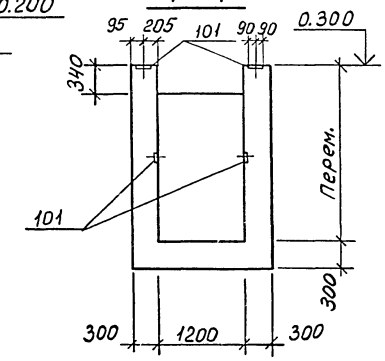

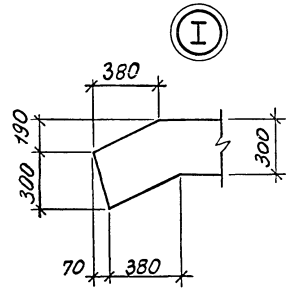

1-1

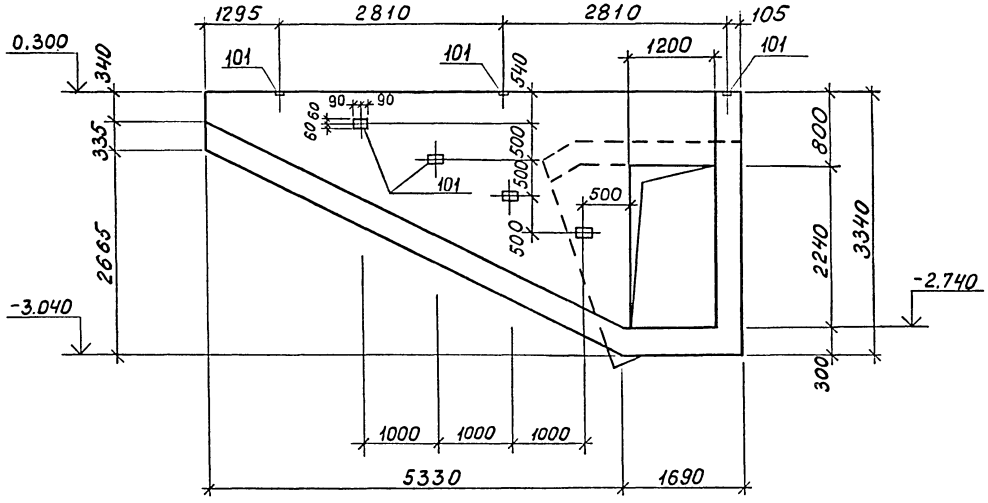

3-3

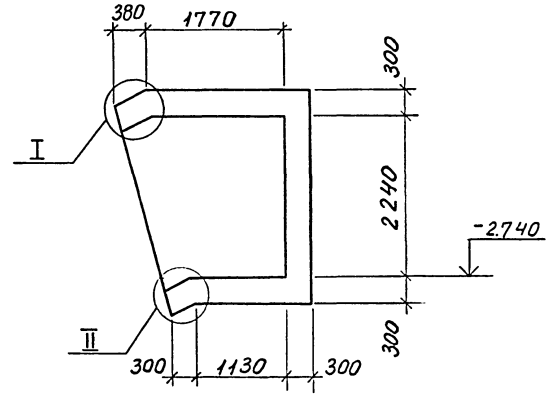

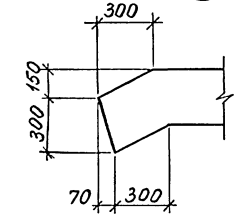

Привязан			ТПА-II-450-264.84-КЖ-альбом I вып. 1		
	Провер.	Азарова	Склад материалов	Стадия	Лист	Листов
	Исполн	Михно		РП	28	
	Рук. бр.	Хоробецкая	Участки монолитные Ум9, Ум10. Опалубка.	Госстрой СССР Киевский Промстройпроект		
	Нач. отд.	Совуская				
Инв. №	Гл. инж. пр.	Альшиц				

Инв. № подл. | Подпись и дата | Взам. инв. №

Ум 15

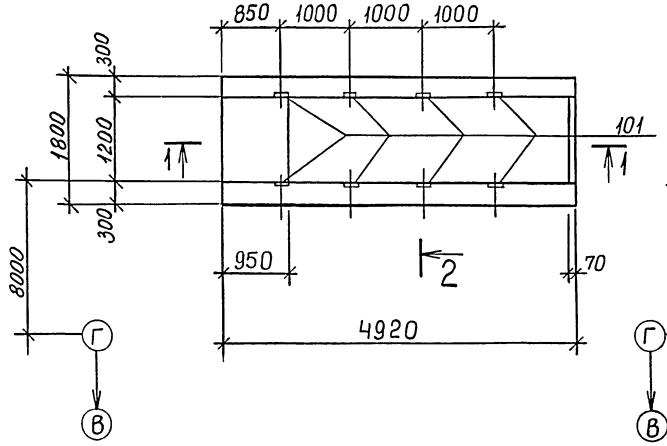

Ум 12

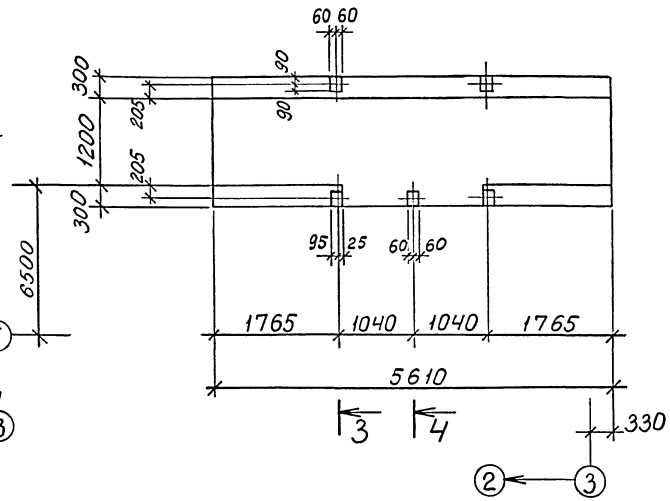

Спецификация к Ум 12.

Формат	Зона	Позиц.	Обозначение	Наименование	Кол-во	Примечание
				Сборочные единицы		
		101	3.400-6/76	Изделие закладное МИ-18	5	
				Материалы		
				Бетон марки 300		4 м³

1-1

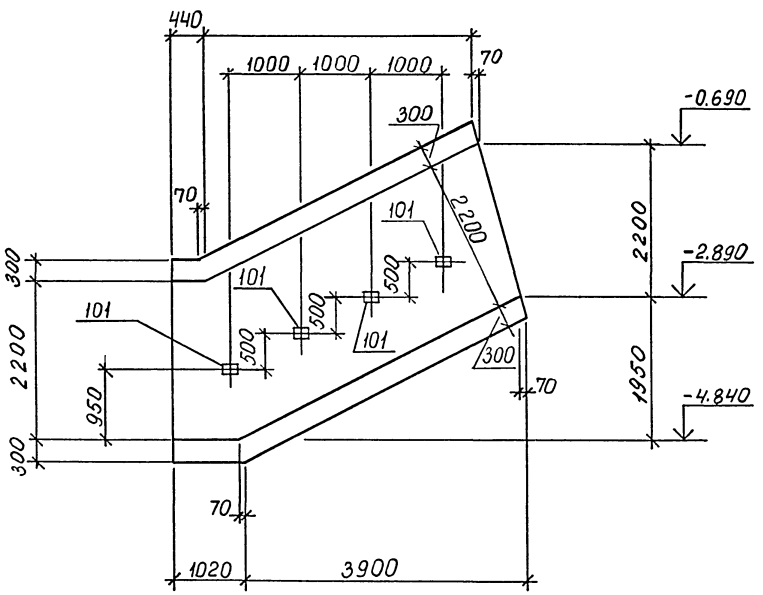

2-2

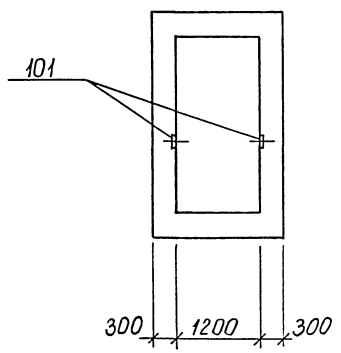

3-3

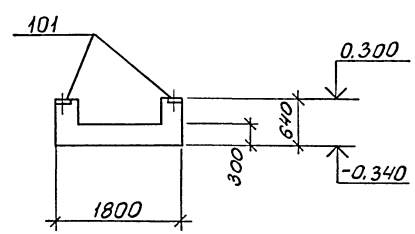

4-4

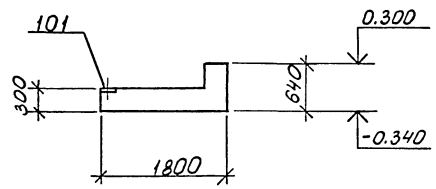

Привязан

Инв. №

Провер.	Азарова		
Исполн.	Михно		
Рук. бр.	Хоровецкой		
Нач. отд.	Сабускан		
Гл. инж. пр.	Альшиц		

ТП А-II-450-264.84-КЖ-альбом I вып. 1

Склад материалов

Участки монолитные Ум 12, Ум 15. Оголубка.

Стадия	Лист	Листов
РП	29	

Госстрой СССР Киевский Промстройпроект

Инв. № подл. | Подпись и дата | Взам. инв. №

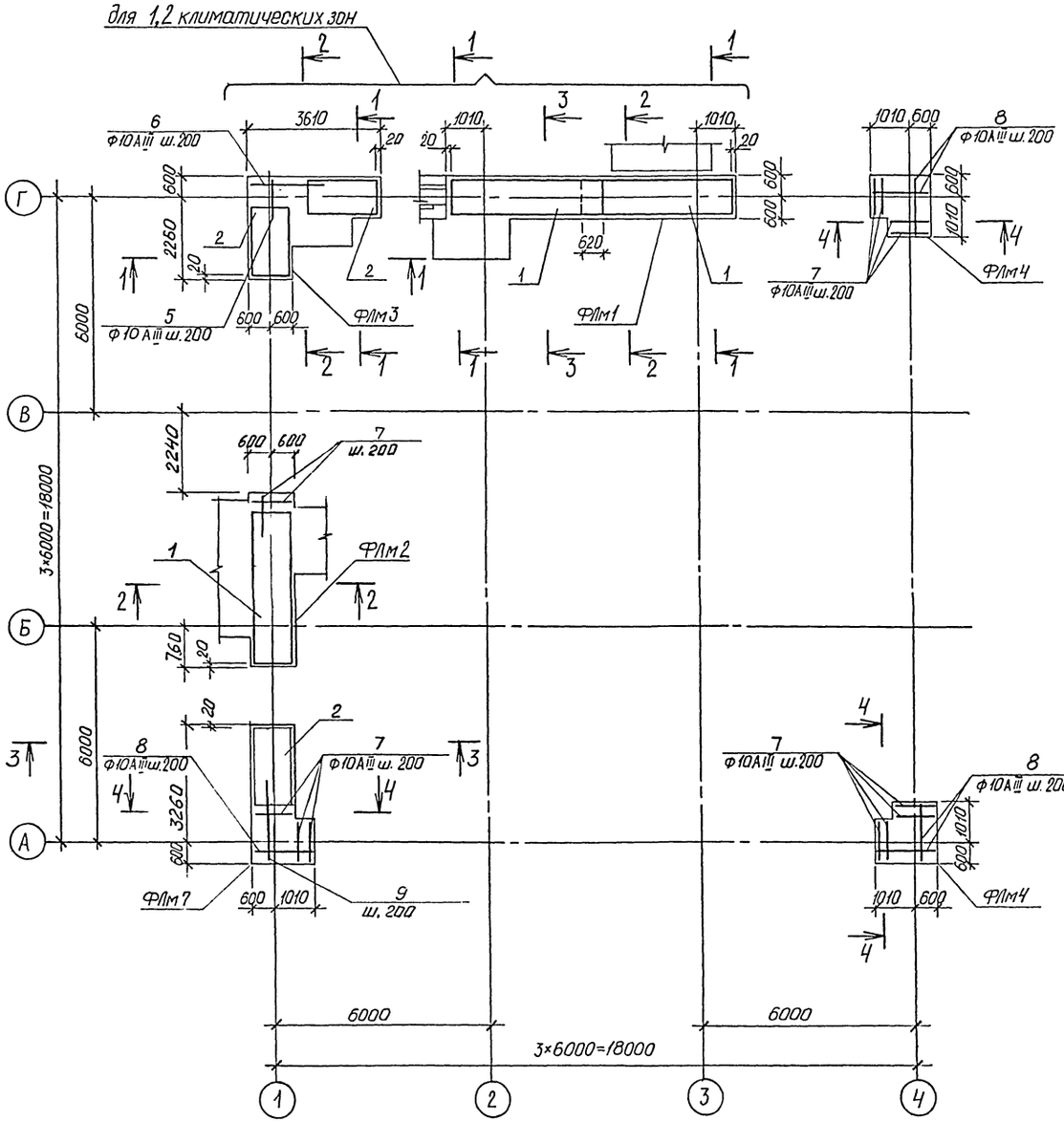

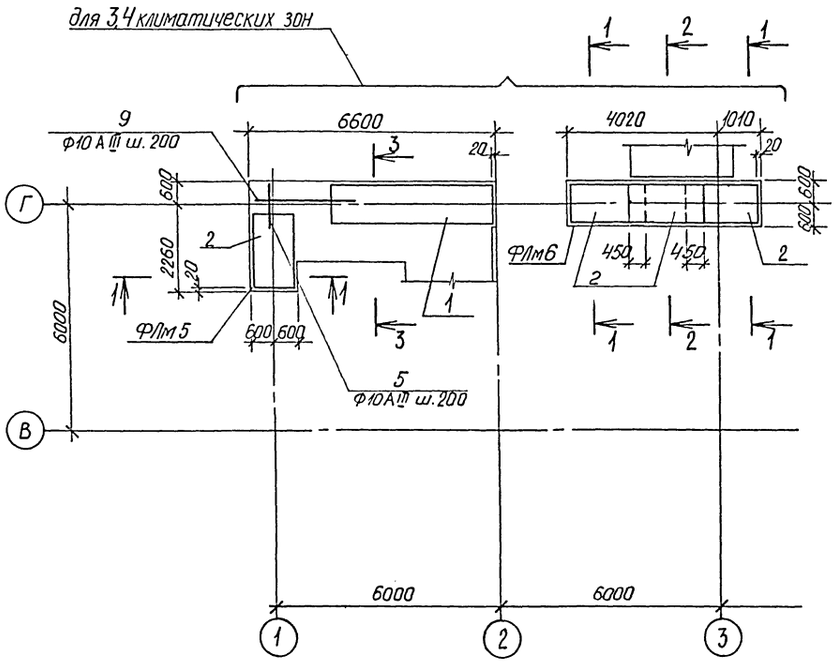

Привязан

Инв. №

Провер	Хоровецкая		
Испол	Славинская		
Рук. бр.	Хоровецкая		
Нач. отд.	Савускан		
Гл. инж. пр	Альшиц		

ТПА-II-450-264.84-КЖ-альбом I вып.1

Склад материалов

Стадия	Лист	Листов
РП	30	

План нижних сеток в ленточных фундаментах ФЛм1÷ФЛм7.

Госстрой СССР Киевский Промстройпроект

Инв. № подл. | Подпись и дата | Взам. инв. №

План раскладки верхних сеток

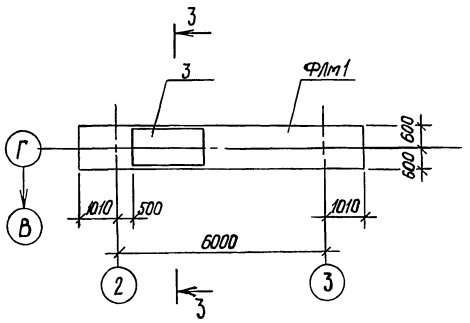

1-1, 4-4

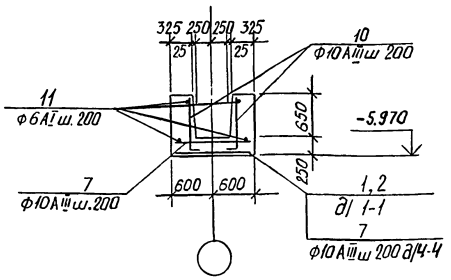

2-2

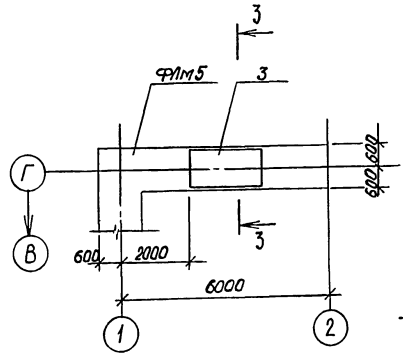

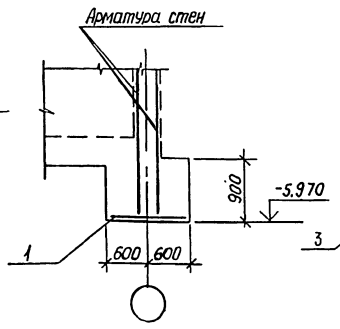

3-3

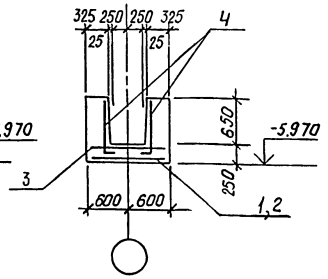

Спецификация элементов монолитной конструкции

Формат	Зона	Поз.	Обозначение	Наименование	количество							Примечания
					Флм1	Флм2	Флм3	Флм4	Флм5	Флм6	Флм7	
				Сборочные единицы								
		1	ТПА-II-450-264.84-КЖ п-нс1	Сетка арматурная НС1	2	1			1			
		2	У-01-02/80 вып 4	То же, С4			2		1	3	1	
		3	У-01-02/80 вып 4	" С-2	1				1		1	
		4	У-01-02/80 вып 4	" С-5	2				2		2	
				Детали								
БЧ		5		ФЮАIII ГОСТ 5781-82, ℓ=1200			9		12			
БЧ		6		ФЮАIII ГОСТ 5781-82, ℓ=1950			6					
БЧ		7		ФЮАIII ГОСТ 5781-82, ℓ=1170	4	10	10	8	10	4	10	
БЧ		8		ФЮАIII ГОСТ 5781-82, ℓ=1570				14			6	
БЧ		9		ФЮАIII ГОСТ 5781-82, ℓ=2600					6		6	
БЧ		10*		ФЮАIII ГОСТ 5781-82, ℓ=1040	8		20	8	20	8	10	
БЧ		11		ф6 AI ГОСТ 5781-82	240		410	240	410	240	240	п.м.
		101	03.005-5 вып 1,2	Изделие закладное КПК-3, A_1=133							1	ℓ=1500
				Материалы								
				Бетон марки „300"	7,98	4,9	5,44	2,01	8,2	5,26	3,4	м³

*) поз. 10 - см ведомость деталей

ВЕДОМОСТЬ ДЕТАЛЕЙ

Поз.	Эскиз
10	850 / 190

Флм7

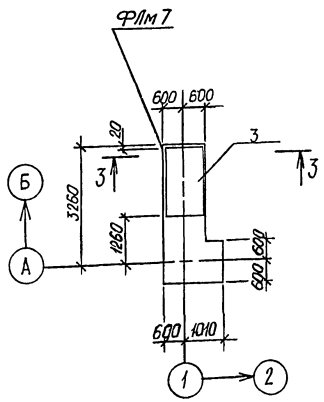

ВЕДОМОСТЬ РАСХОДА СТАЛИ НА ЭЛЕМЕНТ, КГ

Марка элемента	Изделия арматурные								Изделия закладные							Общий расход
	Арматура класса							Всего	Прокат марки						Всего	
	AI ГОСТ 5781-82				AIII ГОСТ 5781-82				ВСт 2 сп ГОСТ 8732-78			ВСт 3сп ГОСТ 19903-74*				
	ф6	ф10		Итого	ф6	ф10		Итого	ТР ф 133×4		Итого	-6×230	-6×530	Итого		
Флм1	11,8	32,4		44,2	1,8	52,5		54,3	98,5	–		–	–	–	–	98,5
Флм2	–	16,2		16,2	–	23,1		23,1	39,3	–		–	–	–	–	39,3
Флм3	9,1	14,6		23,7	–	48,3		48,3	72,0	–		–	–	–	–	72,0
Флм4	5,3	–		5,3	–	24,5		24,5	29,8	–		–	–	–	–	29,8
Флм5	15,6	23,5		39,1	1,8	74,4		76,2	115,3	–		–	–	–	–	115,3
Флм6	5,3	21,9		27,2	–	29,6		29,6	56,8	–		–	–	–	–	56,8
Флм7	11,8	7,3		19,1	1,8	49,0		50,8	69,9	19,1		19,1	1,2	12,6	13,8	32,9	102,8

Привязан

Инв. №

Инв. № подл. | Подпись и дата | Взам. инв. №

Провер.	Славинская	
Исполн.	Пекуровская	
Рук. бр.	Хорвецкая	
Нач. отд.	Садуская	
Гл. инж. пр.	Альшиц	

ТП А-II-450-264.84-КЖ-альбом I вып.1

Склад материалов

План верхних сеток в ленточных фундаментах Флм1, Флм5, Флм7. Разрезы 1-1 ÷ 4-4.

Стадия	Лист	Листов
РП	31	

Госстрой СССР Киевский Промстройпроект

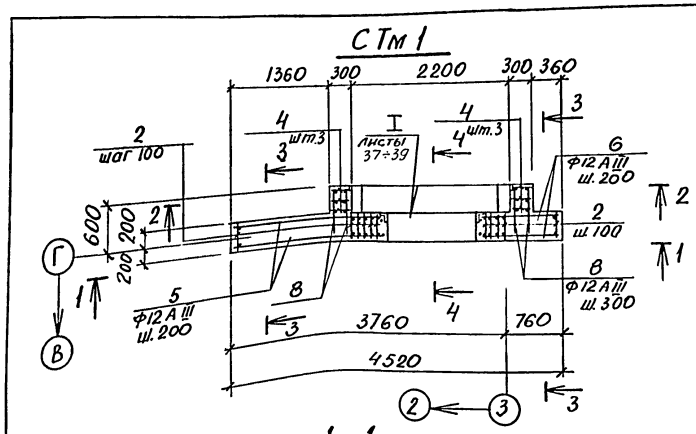

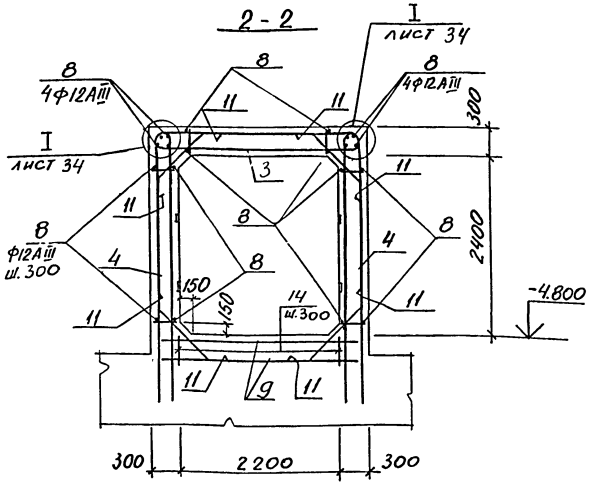

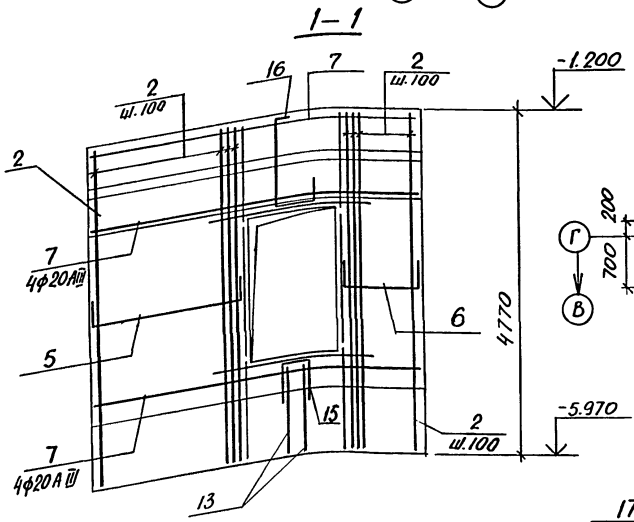

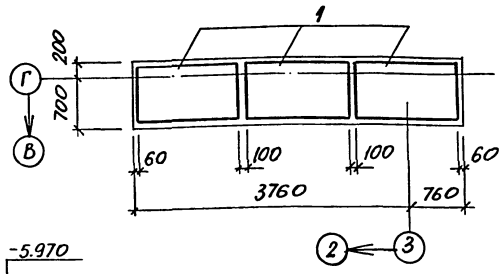

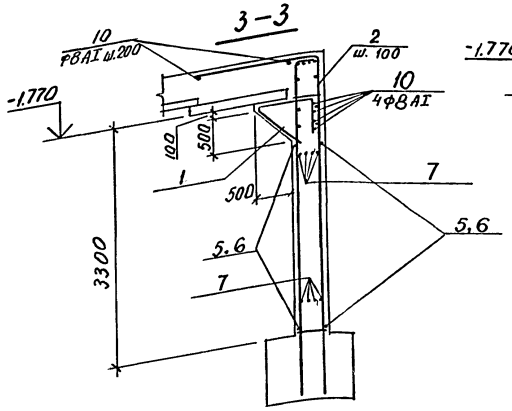

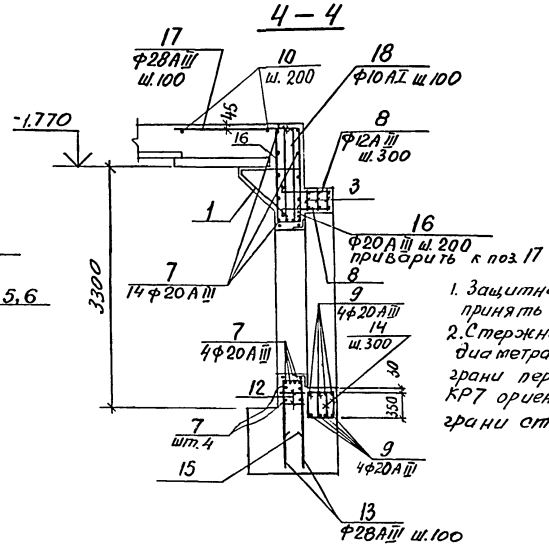

Ведомость деталей

Поз.	Эскиз
5	340 2030 340
6	340 1040 340
9	270 R=100 270 2700
11	180 250 R=200 250 180 910 180
14	430 230 670
15	340 1050 R=100 1050
16	1250 330 R=100 330 340
17	1250 1700 R=140
18	1350 110 1470

Спецификация к СТм1

Формат	Зона	Позиц.	Обозначение	Наименование	Кол.	Примеч.
				СТм 1		
				Сборочные единицы		
11		1	ТПА-II -450-264.84-КЖИ-КП1	Каркас пространст. КП1	3	
11		2	ТПА-II -450-264.84-КЖИ-КР7	Каркас плоский КР7	33	
11		3	ТПА-II -450-264.84-КЖИ-КР3	то же КР3	3	
11		4	ТПА-II -450-264.84-КЖИ-КР8	" КР8	6	
		103	03.005-5 В.1, 2	Изделие заклад. КПК-15 Д=75,5, t=400 l=900	1	
		104	03.005-5 В.1 Т-199.250.23.000-13	то же КПК-17 Д=26,8 t=400	2	
		105	3.400-6/76	" МИ1-14	4	
				Детали		
Б.Ч.		5*		Ф12АIII ГОСТ 5781-82 l=2710	22	2,4 кг
Б.Ч.		6*		Ф12АIII ГОСТ 5781-82 l=1720	22	1,5 кг
Б.Ч.		7		Ф20АIII ГОСТ 5781-82 l=4500	22	11,1 кг
Б.Ч.		8		Ф12АIII ГОСТ 5781-82 l=770	58	0,7 кг
Б.Ч.		9*		Ф20АIII ГОСТ 5781-82 l=3090	8	7,6 кг
Б.Ч.		10		Ф8АI ГОСТ 5781-82 l=55 пм	-	0,395 кг
Б.Ч.		11*		Ф20АIII ГОСТ 5781-82 l=1410	12	3,5 кг
Б.Ч.		12		Ф12АIII ГОСТ 5781-82 l=380	26	0,3 кг
Б.Ч.		13		Ф28АIII ГОСТ 5781-82 l=1300	26	6,3 кг
Б.Ч.		14*		Ф10АI ГОСТ 5781-82 l=1330	16	0,8 кг
Б.Ч.		15*		Ф20АIII ГОСТ 5781-82 l=2290	13	5,6 кг
Б.Ч.		16*		Ф20АIII ГОСТ 5781-82 l=2030	13	5,0 кг
Б.Ч.		17*		Ф28АIII ГОСТ 5781-82 l=2850	13	14,3 кг
Б.Ч.		18*		Ф10АI ГОСТ 5781-82 l=2930	13	1,8 кг
			листы 37÷39	Узел I	1	комплект
				Материалы		
				Бетон марки „300"		7,23 м³

*) Поз. 5, 6, 9, 11, 14÷18 см. ведомость деталей

1. Защитный слой бетона в СТм1 принять - наружный - 35 мм, внутренний - 30 мм.
2. Стержни каркаса КР3 большего диаметра ориентировать к внутренней грани перекрытия, а стержни каркаса КР7 ориентировать к наружной грани стены.

Привязан			
Инв. №	Провер.	Микно	
	Исполн.	Словинская	
	Рук. бр.	Хоровецкая	
	Нач. отд.	Савускан	
	Гл. инж. пр.	Альшиц	

ТПА-II-450-264.84-КЖ-альбом I вып. 1

Склад материалов

Стадия	Лист	Листов
РП	32	

Стена монолитная СТм1 Армирование.

Госстрой СССР Киевский Промстройпроект

Инв. № подл. | Подпись и дата | Взам. инв. №

СТм2

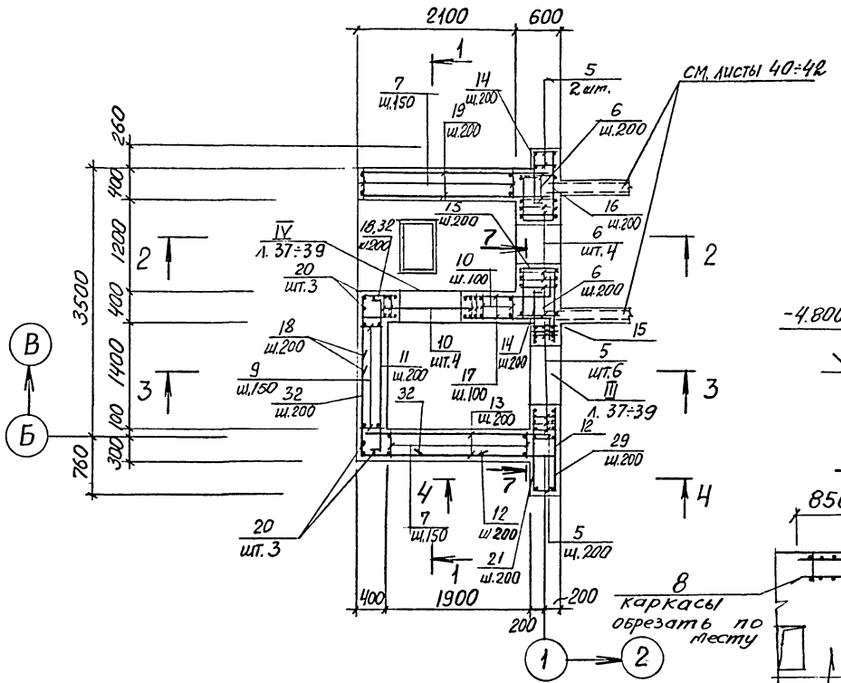

2-2

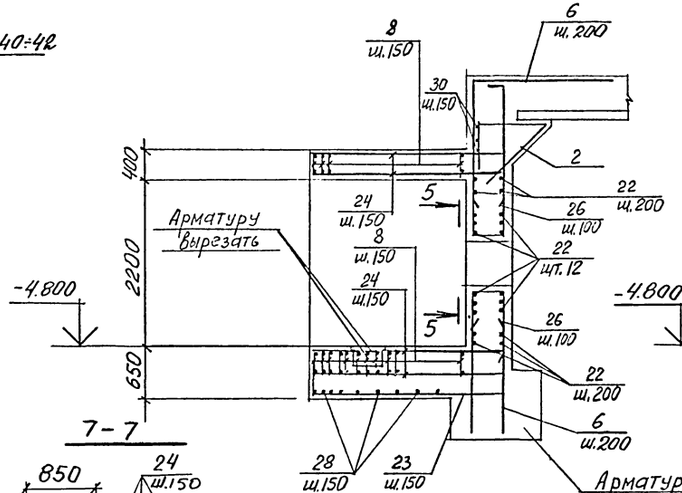

3-3

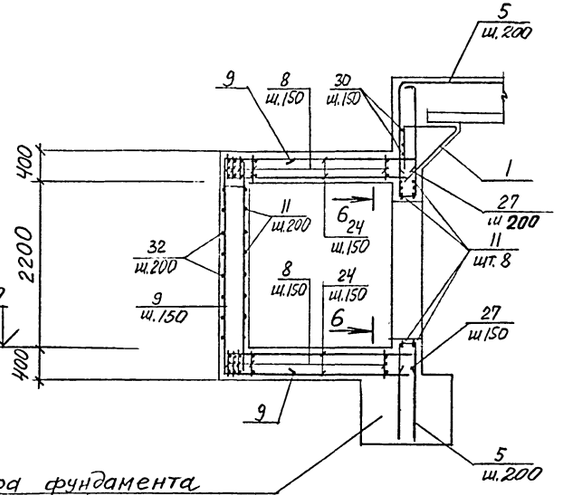

Арматура фундамента условно не показана

7-7

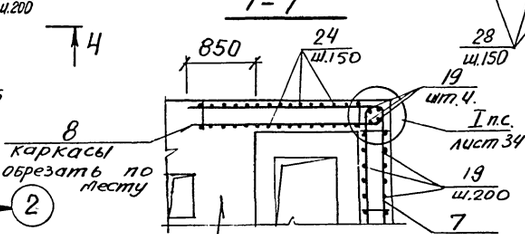

Арматура стены условно не показана

5-5

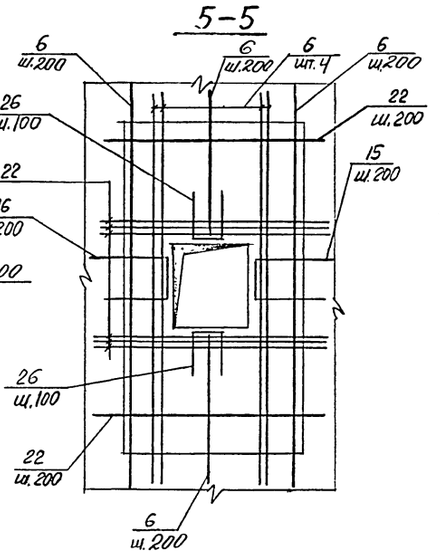

6-6

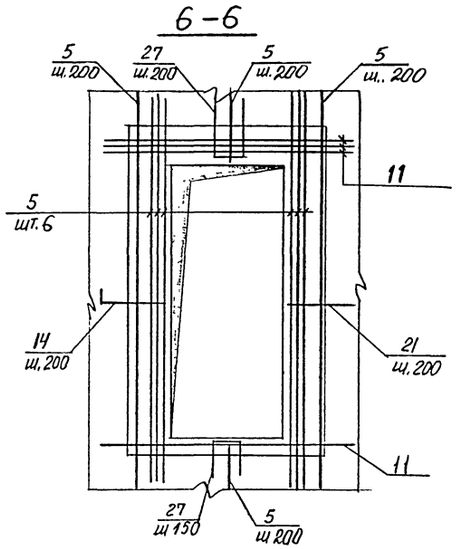

1-1

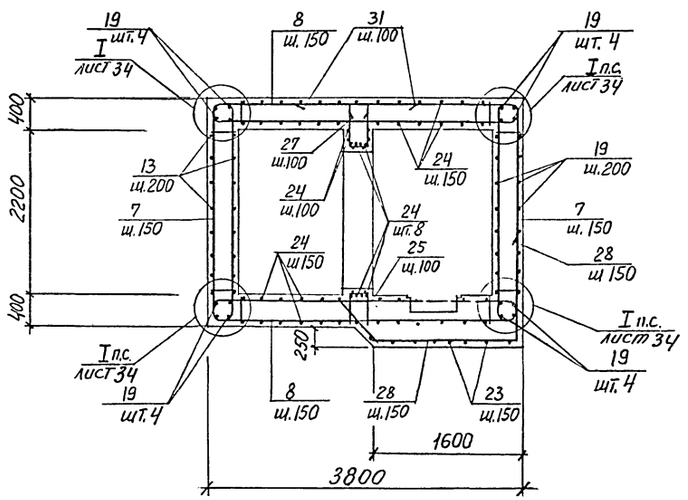

4-4

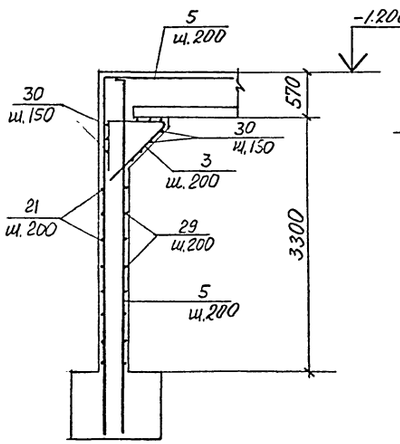

Привязан			ТП А-II-450-264.84-КЖ-альбом I вып.1	
	Провер.	Михно	Склад материалов	Стадия Лист Листов
	Испол.	Славинская		РП 33
	Рук. бр	Хоровецкая	Стена монолитная СТм2. Армирование. План. Разрезы 1-1 ÷ 7-7.	Госстрой СССР Киевский Промстройпроект
	Нач. отд	Сасускан		
Инв. №	Гл. инж. пр	Альшиц		

Инв. № подл. | Подпись и дата | Взам. инв. №

План каркасов в консоли.

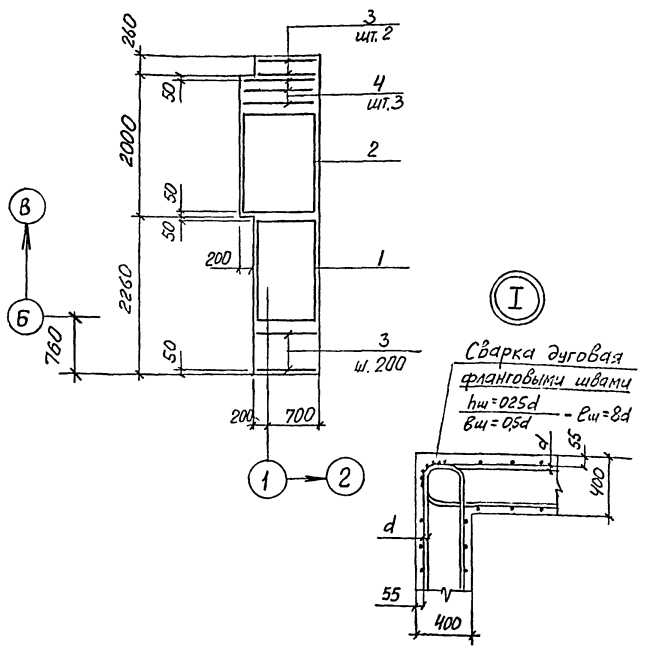

Спецификация к СТМ2

Формат	Зона	Поз.	Обозначение	Наименование	Кол.	Примечание
				Стена монолитная СТМ2		
				Сборочные единицы		
				Каркасы пространственные		
11		1	ТПА-II-450-264.84 КЖИ-КП1	КП1	1	
11		2	-КП2	КП2	1	
				Каркасы плоские		
11		3	ТПА-II-450-264.84-КЖИ-КР9	Кр 9	7	
11		4	-Кр24	Кр 24	3	
11		5	-Кр.7	Кр 7	20	
11		6	-Кр 25	Кр 25	15	
11		7	-Кр 26	Кр 26	29	
11		8	-Кр28	Кр 28	26	
11		9	-Кр27	Кр 27	10	
11		10	-Кр29	Кр 29	13	
				Изделия закладные		
		102	03.005-5 Вып.1,2	КПК 17 Д=268, t=400 e₁=600	3	
		107	ТП А-II-450-264.84 -КЖИ-МН3	МН3	4	
		108	03.005-5 Вып.1,2	КПК 17 Д=268 t=700 e₁=900	1	
		109	03.005-5 Вып.1,2	КПК 5 Д=108 t=400 e=700	2	
				Детали		
БУ		11*		ф22 AIII e=2410	20	7.3 кг
БУ		12*		ф16 AIII e=1750	12	2.8 кг
БУ		13		e=2650	24	4.2 кг
БУ		14*		ф16 AIII e=1000	27	1,6 кг
БУ		15*		ф22 AIII e=2310	4	6,9 кг
БУ		16*		e=2190	4	6,5 кг
БУ		17*		ф25 AIII e=1460	38	5,6 кг
БУ		18*		ф22 AIII e=1270	20	3,8 кг
БУ		19*		e=2820	40	8,4 кг
БУ		20		ф25 AIII e=2900	6	11,2 кг
БУ		21		ф16 AIII e=1100	17	1,7 кг
БУ		22*		ф22 AIII e=2440	20	7,3 кг
БУ		23*		e=3540	12	10,6 кг
БУ		24*		e=3070	92	9,2 кг
БУ		25*		ф16 AIII e=1200	9	1,9 кг
БУ		26*		e=1540	12	2,4 кг
БУ		27*		e=1300	19	2,1 кг
БУ		28*		ф22 AIII e=3610	14	10,8 кг
БУ		29		ф10 AI e=240 п.м.	-	0,62 кг
БУ		30		ф6 AI e=230 п.м.	-	0,22 кг
БУ		31*		ф25 AIII e=1360	18	5,2 кг
БУ		32*		ф16 AIII e=3740	12	5,9 кг
			лист 37÷39	Узел III	1	комплект
			лист 37÷39	Узел IV	1	комплект
				Материалы на СТМ2		
				Бетон марки 300		21,72 м³

*) Позиции 11,12,14÷19,22÷28,31,32 см. ведомость деталей

1. В спецификации к СТМ2 арматура принята по ГОСТ 5781-82
2. В местах отверстий арматуру каркасов вырезать по месту
3. Радиус загиба (R) гнутых стержней в ведомости деталей дан до внутренней грани стержней.

ВЕДОМОСТЬ ДЕТАЛЕЙ

Поз.	Эскиз
11	260, R=110, 260, 2050
12	1100, 650
14	700, 300
15	360, 720, R=110, 470, 1000
16	350, 680, 110, 470, 330
17	1250, R=125, 300
18	900, R=110, 450
19	2600, R=110, 300
22	1900, 350, R=110, 350

ВЕДОМОСТЬ ДЕТАЛЕЙ

Поз.	Эскиз
23	2600, 550, R=110, R=110, 550
24	340, R=110, R=110, 340, 2550
25	450, 450, 300
26	500, 500, 540
27	500, 500, 300
28	1420, R=110, R=220, 18°, 550, 1500, 550
31	850, 600, R=125
32	2140, 500, 1100

Марка элемента	Изделия арматурные: Арм. класса AI ГОСТ 5781-82 ф6	ф10	ф22	итого	Арматура класса AIII ГОСТ 5781-82 ф10	ф12	ф14	ф16	ф20	ф22	ф25	ф28	Итого	Всего	Изделия закладные: Прокат марки ВСт3сп ГОСТ 103-76 -6х130	Итого	-6х210	Итого	ВСт3сп ГОСТ 82-70* Итого	Ст2кп2 ГОСТ 3262-75* Тр. ф 26,8-28	Итого	ВСт2сп ГОСТ 8732-78 Тр. ф 108х4	Итого	Прочие	Всего	Общий расход
СТМ2	24,4	15,0	119,8	159,2	189,2	201,5	317,5	408,0	606,0	2157,7	1913,8	1768,2	7561,9	7721,1	3,1		3,1	3,2	3,2	4,5	4,5	14,4	14,4	8,0	33,2	7754,3

Привязан

Инв. №

Провер.	Рудникова		
Операт.	Рудникова		
Провер.	Мизино		
Исполн.	Славинская		
Рук. бр.	Хоровецкая		
Нач. отд.	Сабускан		
Гл. инж. пр.	Альшиц		

ТПА-II-450-264.84-КЖ-альбом I вып.1

Склад материалов

Стена монолитная СТМ2 Армирование. План каркасов в консоли.

Стадия	Лист	Листов
РП	34	

Госстрой СССР Киевский Промстройпроект

Инв. № подл. | Подпись и дата | Взам. инв. №

СТм 3

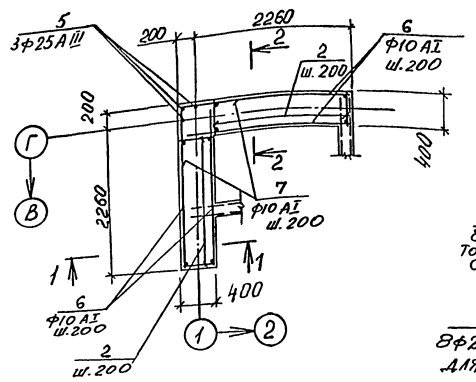

Деталь крепления коробки УЗ2

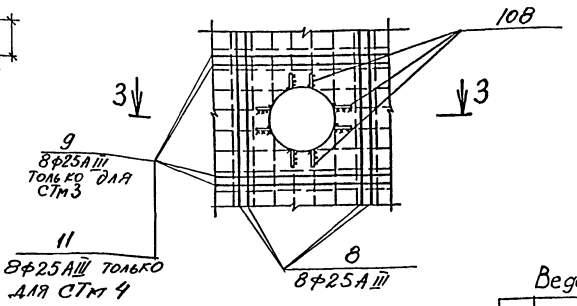

План каркасов в консолях

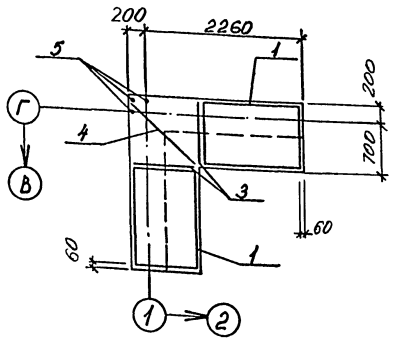

3-3

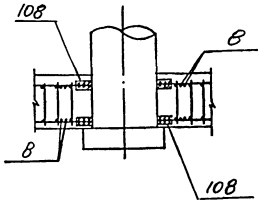

Ведомость деталей

Поз	Эскиз
5	1700 R=125 4650
7	800 800

Спецификация к СТм 3

Формат	Зона	Позиц.	Обозначение	Наименование	Кол-во	Примечание
				СТм 3		
				Сборочные единицы		
11		1	ТПА-II-450-264.84-КЖИ-КП1	Каркас пространств. КП1	2	
11		2	ТПА-II-450-264.84-КЖИ-КР7	Каркас плоский КР7	22	
11		3	ТПА-II-450-264.84-КЖИ-КР9	То же КР 9	2	
		4	ТПА-II-450-264.84-КЖИ-КР10	" КР 10	1	
		107	03.005-5 вып. 1.2	Изделие закладное КПК-15 Д=75,5 t=400 l=900	1	
Б.Ч		108		-100×10 ГОСТ103-76 l=200	16	
				Детали		
Б.Ч.		5*		ф25АIII ГОСТ5781-82 l=6260	3	24,1кг
Б.Ч		6		ф10АI ГОСТ5781-82 l=2430	82	1,5кг
Б.Ч.		7*		Ф12АIII ГОСТ5781-82 l=1600	18	1,4кг
Б.Ч		8		ф25АIII ГОСТ5781-82 l=4660	8	17,9кг
Б.Ч		9		ф25АIII ГОСТ5781-82 l=2000	8	7,7кг
Б.Ч		10		ф6АI ГОСТ5781-82 l=2400	8	0,5кг
				Материалы		
				Бетон марки 300		6,77м³

*) Поз. 5,7 см. ведомость деталей

1-1

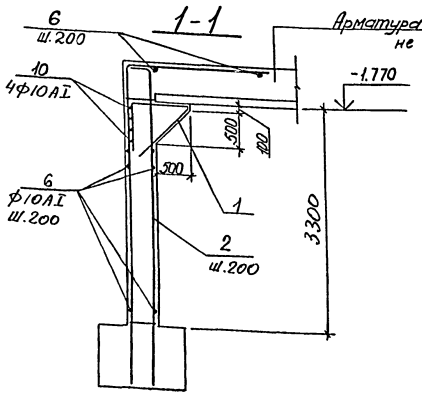

Арматура перекрытия условно не показана

2-2

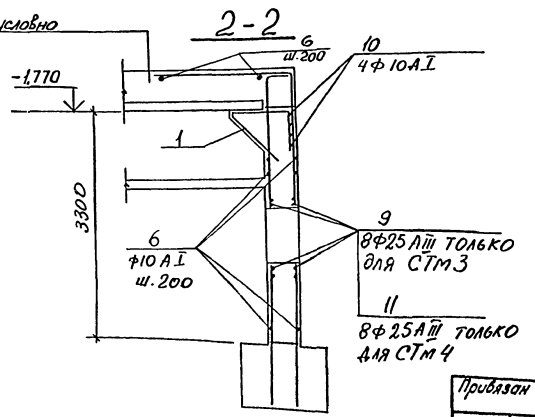

1. В местах отверстий арматуру каркасов вырезать по месту.
2. Защитный слой бетона до рабочей арматуры принять наружный - 35 мм, внутренний - 30 мм.

Привязан			ТПА-II-450-264.84-КЖ-альбом I вып.1		
	Провер.	Михно	Склад материалов	Стадия: РП	Лист: 35 / Листов:
	Исполн.	Славинская			
	Рук. бр.	Хоровецкая	Стена монолитная СТм3 Армирование	Госстрой СССР Киевский Промстройпроект	
Инв. №	Нач. отд.	Савускан			
	Гл. инж. пр.	Альшиц			

Инв. № подл. | Подпись и дата | Взам. инв. №

СТм 4

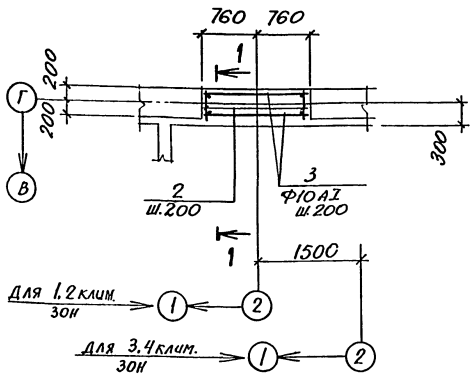

Деталь крепления коробки

М31

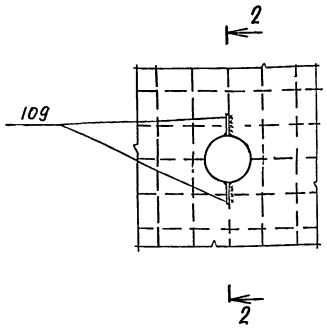

Ведомость деталей

Поз	Эскиз
11	200 1450 200

2 - 2

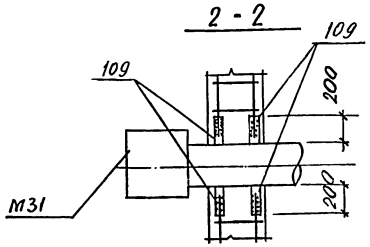

План каркасов в консоли

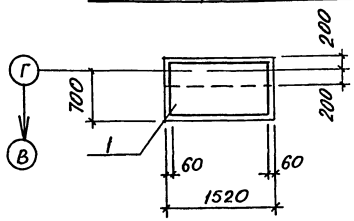

1 - 1

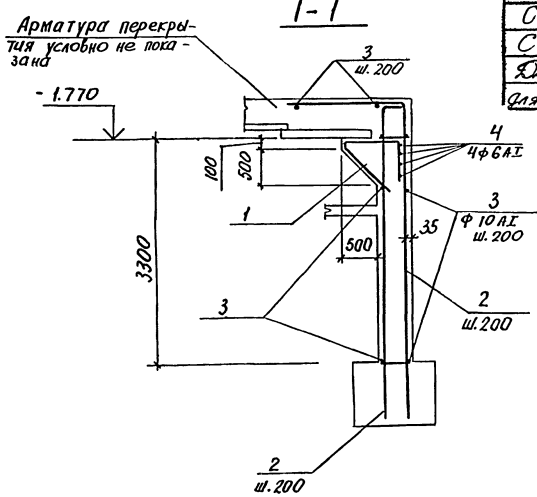

1. В местах отверстий арматуру каркасов вырезать по месту.
2. Деталь крепления коробки У32 и маркировка арматуры обрамления (поз. 8, 11 и 108) в монолитной стене СТм4 для 3 и 4 климатической зоны см. лист 35

Спецификация к СТм4

Формат	Зона	Позиц.	Обозначение	Наименование	Кол	Примечание
				СТм 4		
				Сборочные единицы		
11		1	ТПА-II-450-264.84-КЖИ-КП1	Каркас пространст. КП1	1	
11		2	ТПА-II-450-264.84-КЖИ-КР7	Каркас плоский КР7	8	
Б.Ч		109		-100×10 ГОСТ 103-76 ℓ=200	4	для 1,2 клим. зон
Б.Ч		108		-100×10 ГОСТ 103-76 ℓ=200	16	для 3,4 клим. зон
				Детали		
Б.Ч		3		ф10АI ГОСТ 5781-82 ℓ=1500	41	
Б.Ч		4		ф6АI ГОСТ 5781-82 ℓ=1440	4	
Б.Ч		11*		ф25АIII ГОСТ 5781-82 ℓ=1670	8	для 3,4 клим. зон
Б.Ч		8	лист 35	ф25АIII ГОСТ 5781-82 ℓ=4680	8	
				Материалы		
				Бетон марки 300		2,65 м3 1,2 кл. зона; 2,48 м3 3,4 кл. зона

*) Поз. 11 см. ведомость деталей.

Марка элемента	Изделия арматурные														Изделия закладные															Общий расход
	Арматура класса													Всего	Арм. класса		Прокат марки												Всего	
	АI					АIII									АIII		ВСт3сп					Ст2кп2			Ст2кп2					
	ГОСТ 5781-82					ГОСТ 5781-82									ГОСТ 5781-82		ГОСТ 103-76					ГОСТ 82-70*			ГОСТ 3262-75*					
	ф6	ф8	ф10	ф22	Итого	ф10	ф12	ф14	ф22	ф25	ф28	ф20	Итого		ф8	Итого	-10×100	-6×80	-6×130	-6×180	Итого	-6×480		Итого	Тр ф 75,5×4	Тр ф 26,8×2,8		Итого		
СТм1	18,3	22,0	36,0	104,0	180,3	153,7	158,0	194,7	242,4	104,0	1350,0	584,3	2787,1	2967,4	1,0	1,0	—	3,2	1,5	1,3	6,0	10,6		10,6	6,4	2,0		8,4	26,0	2993,4
СТм3	18,1	—	123,0	—	141,1	88,0	27,6	129,8	193,9	277,0	666,6	—	1382,9	1524,0	—	—	25,1	—	—	1,3	26,4	10,6		10,6	6,4	—		6,4	43,4	1567,4
СТм4 Для 1и2 кл. зон	7,4	—	38,0	—	45,4	32,0	1,3	47,2	80,8	—	242,4	—	403,7	449,1	—	—	6,3	—	—	—	6,3	—		—	—	—		—	6,3	455,4
СТм4 Для 3и4 кл. зон.	7,4	—	38,0	—	45,4	32,0	1,3	47,2	80,8	196,0	242,4	—	599,7	645,4	—	—	25,1	—	—	—	25,1	—		—	—	—		—	25,1	670,5

Привязан	Провер.	Рудникова		ТПА-II-450-264.84-КЖ-альбом I вып. 1	
	Операт.	Рудникова			
	Провер.	Михно		Склад материалов	Стадия: РП; Лист: 36; Листов:
	Испол.	Словинская			
	Рук. бр.	Хоровецкая		Стена монолитная СТм4. Армирование	Госстрой СССР Киевский Промстройпроект
Инв. №	Нач. отд.	Савускан			
	Гл. инж. пр.	Альшиц			

Инв. № подл. | Подпись и дата | Взам. инв. №

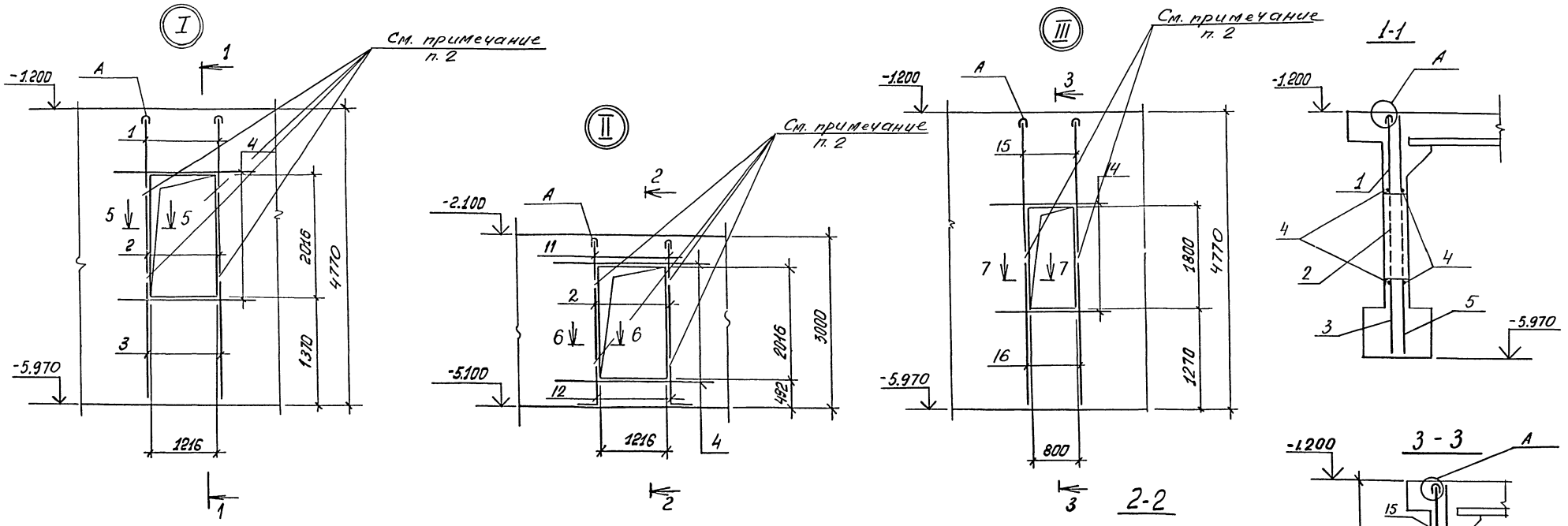

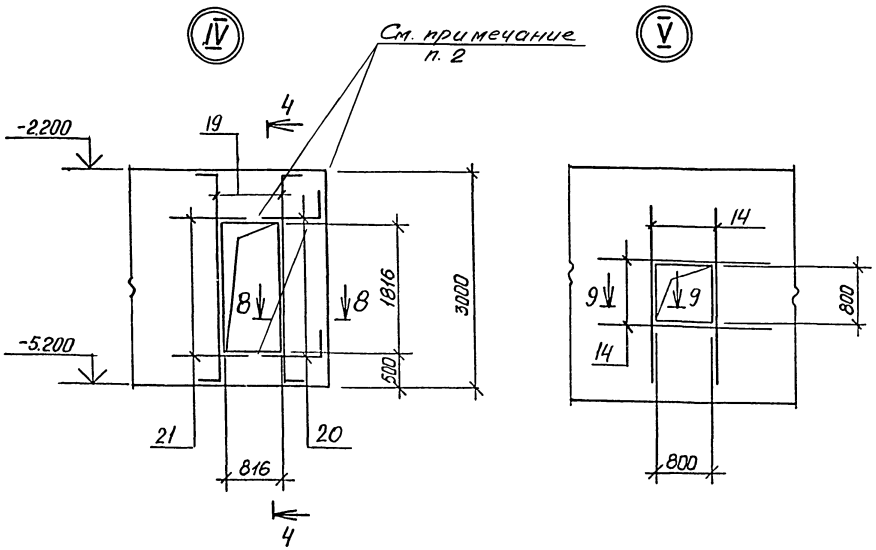

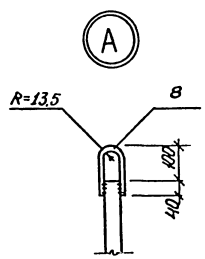

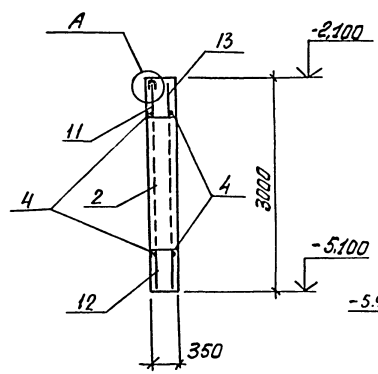

1. В одноименных узлах на листах 37,38 разбивка анкеров для крепления герметических дверей и обрамляющая арматура в местах установки дверей и ставен условно показана раздельно.
2. Позиции 1,2,3,11,12,15,16,20,21 приварить к коробке затвора.
3. Анкера поз. 6,7,9,10,17,18,20 приварить к коробкам дверей и ставен электродами Э42 ГОСТ 9467-75 с шагом указанным в узлах.

Привязан

Инв. №

Провер.	Хоровецкая		
Исполн.	Словинская		
Рук. бр.	Хоровецкая		
Нач. отд	Собуская		
Гл. инж. пр.	Альшиц		

ТП А-II-450-264.84-КЖ-альбом I вып. 1

Склад материалов

Стадия	Лист	Листов
РП	37	

Узлы с дополнительной арматурой для крепления герметических дверей и ставен.

Госстрой СССР Киевский Промстройпроект

Инв. № подл. | Подпись и дата | Взам. инв. №

I II

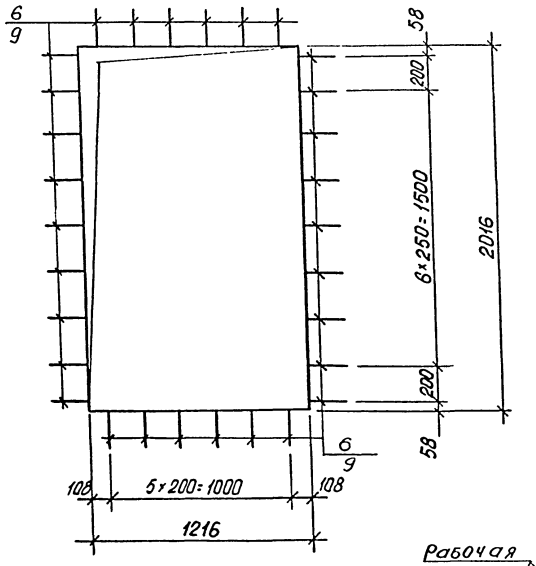

III

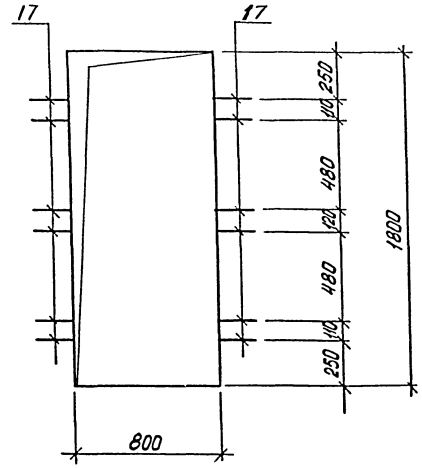

IV

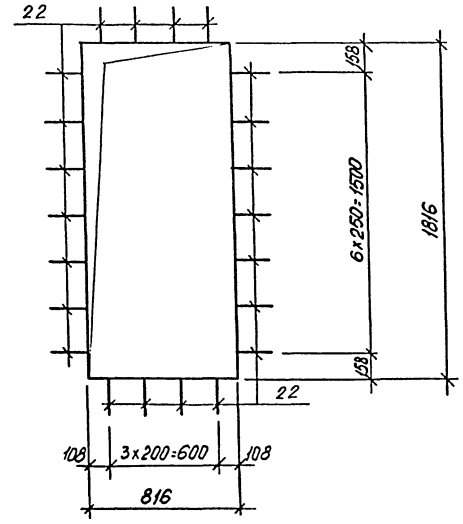

8-8

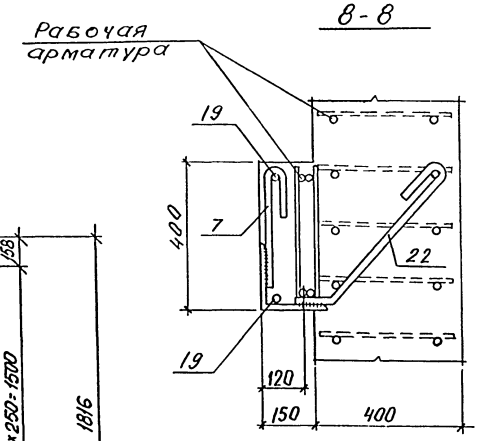

4-4

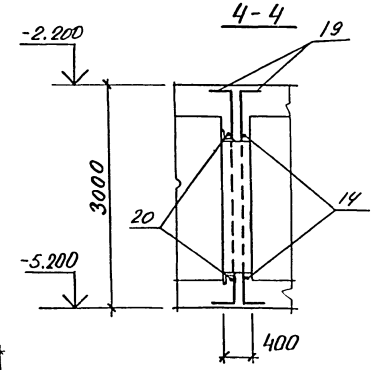

6-6

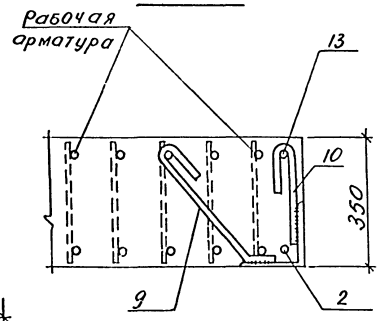

7-7

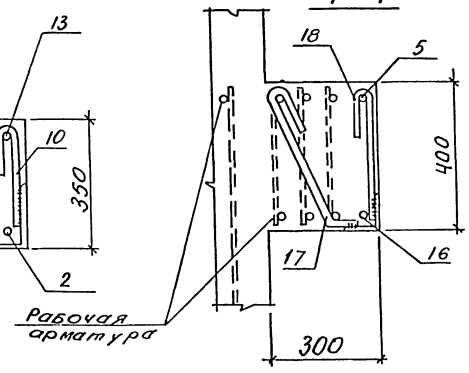

5-5

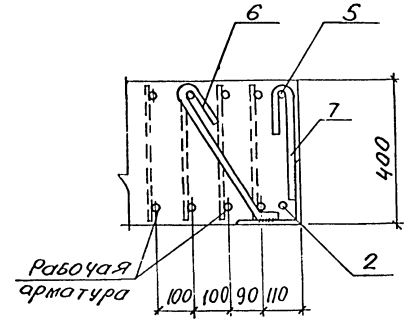

V

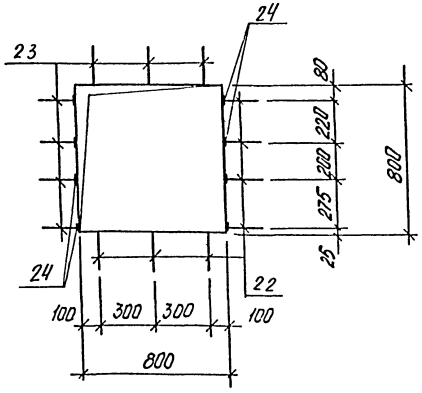

9-9

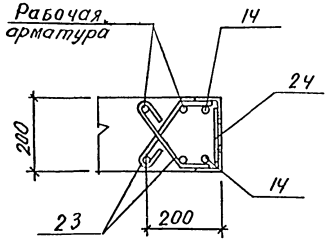

Привязан				ТП А-II-450-264.84-КЖ-альбом I вып. 1	
	Провер.	Коровецкая		Склад материалов	Стадия: РП; Лист: 38; Листов:
	Успилн	Славинская			
	Рук. бр.	Коровецкая		Узлы с развивкой анкеров для крепления герметических дверей и ставен.	Госстрой СССР Киевский Промстройпроект
Инв. №	Нач. отд.	Сабускан			
	Гл. инж. пр.	Альшиц			

Инв. № подл. | Подпись и дата | Взам. инв. №

20132-01 53

Формат	Зона	Позиц.	Обозначение	Наименование	Кол.	Примечание
				Узел I		
				Детали		
				⌀25АIII ГОСТ 5781-82		
				ℓ=1310	2	5,1кг
Б.4		1		ℓ=1670	2	6,4кг
Б.4		2		ℓ=1400	2	5,4кг
Б.4		3		ℓ=2200	4	8,5кг
Б.4		4		ℓ=4700	2	18,1кг
Б.4		5				
				⌀22АI ГОСТ 5781-82		
Б.4		6*		ℓ=660	30	2,0кг
Б.4		7*		ℓ=470	30	1,4кг
Б.4		8*		ℓ=320	2	1,0кг
				Узел II		
				Детали		
				⌀25АIII ГОСТ 5781-82		
Б.4		2		ℓ=1670	2	6,4кг
Б.4		4		ℓ=2200	4	8,5кг
Б.4		11		ℓ=420	2	1,6кг
Б.4		12*		ℓ=730	2	2,8кг
Б.4		13		ℓ=2930	2	11,3кг
				⌀22АI ГОСТ 5781-82		
Б.4		8*		ℓ=320	2	1,0кг
Б.4		9*		ℓ=630	30	1,9кг
Б.4		10*		ℓ=420	30	1,3кг
				Узел III		
				Детали		
				⌀25АIII ГОСТ 5781-82		
Б.4		5		ℓ=4700	2	18,1
Б.4		14		ℓ=1800	4	6,9кг

Формат	Зона	Позиц.	Обозначение	Наименование	Кол.	Примечание
Б.4		15		ℓ=2410	2	9,3кг
Б.4		16		ℓ=2080	2	8,0кг
				⌀22АI ГОСТ 5781-82		
Б.4		8*		ℓ=320	2	1,0кг
Б.4		17*		ℓ=620	12	1,9кг
Б.4		18*		ℓ=500	12	1,5кг
				Узел IV		
				Детали		
				⌀25АIII ГОСТ 5781-82		
Б.4		14		ℓ=1800	2	6,9кг
Б.4		19*		ℓ=3350	4	12,9кг
Б.4		20*		ℓ=1070	2	4,1кг
Б.4		21		ℓ=900	2	3,5кг
				⌀22АI ГОСТ 5781-82		
Б.4		7*		ℓ=470	22	1,4кг
Б.4		22*		ℓ=710	22	2,1кг
				Узел V		
				Детали		
				⌀25АIII ГОСТ 5781-82		
Б.4		14		ℓ=1800	8	6,9кг
				⌀12АI ГОСТ 5781-82		
Б.4		23*		ℓ=370	28	0,3кг
Б.4		24		-6×100 ГОСТ 103-76 ℓ=150	8	0,7кг

*) Позиции 6÷10,12,17÷20,22,23 - см. ведомость деталей.

Поз.	Эскиз
6	370, 420, R=220, 200, 100
7	330
8	140, R=135
9	310, 390, R=220, 240, 100
10	280
12	R=125, 300, 520
17	370, 400, R=220, 160, 80
18	360
19	300, R=125, 2930, 300
20	R=125, 860, 300
22	R=220, 470, 350, 100, 310
23	170, 210, 120, 80

1. Размеры гнутых стержней даны по наружным граням.
2. Радиус загиба (R) гнутых стержней дан до внутренней грани стержня.

Привязан	Исполн.	Нечаева		ТПА-II-450-264.84 -к альбом I вып. 1	
	Ст инж.	Сливинская		Склад материалов	Стадия: РП; Лист: 39; Листов:
	Рук. бриг.	Хоробецкая		Узлы с дополнительной арматорой для крепления герметических дверей и ставен спецификация.	Госстрой СССР Киевский Промстройпроект
Инв. №	Нач отд.	Савускан			
	Гл инж пр.	Альшиц			

Инв. № подл. | Подпись и дата | Взам. инв. №

20132-01 54

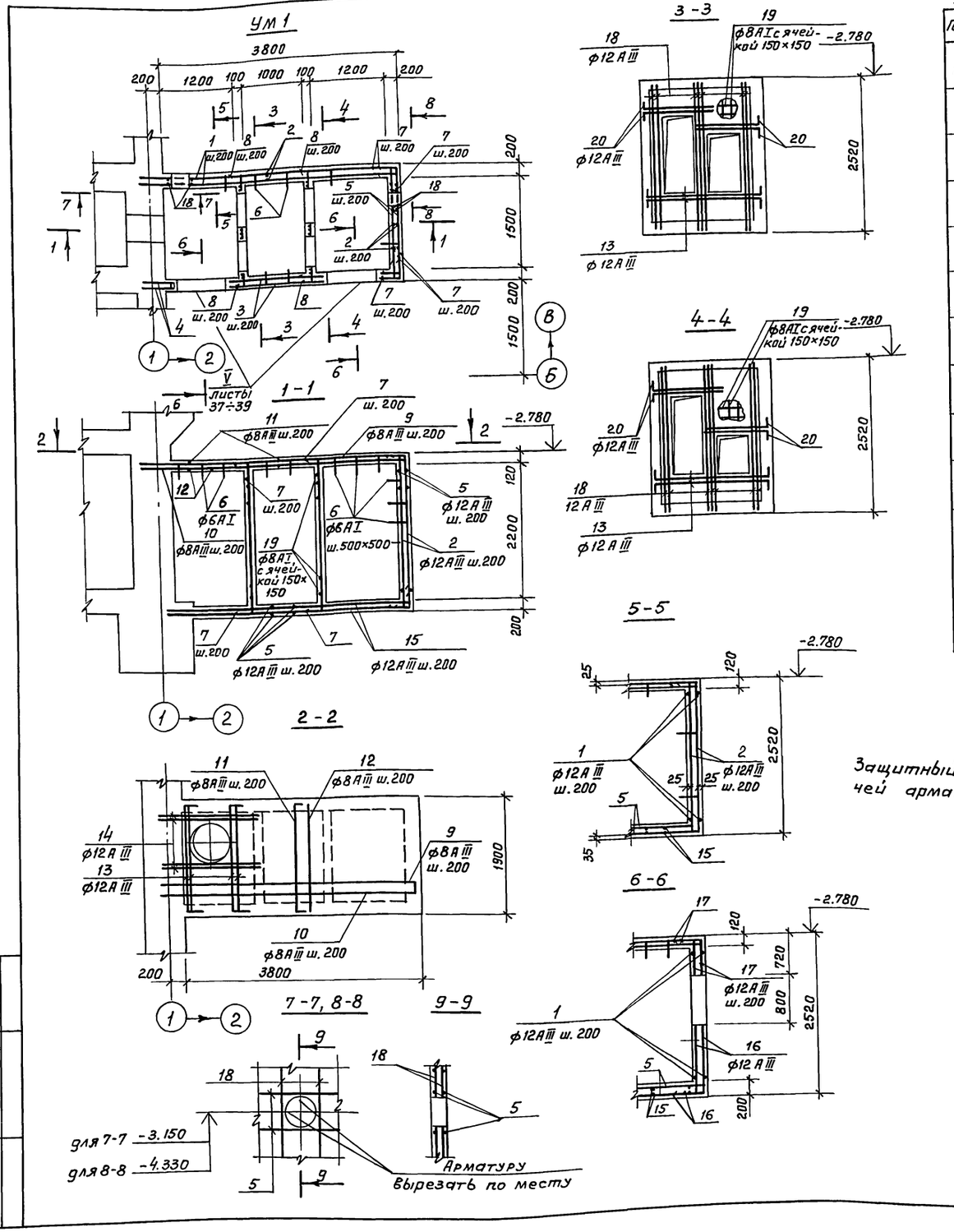

Ведомость деталей

Поз.	Эскиз
2	260 2460 260
4	500 150
6	250 150
7	410 410
8	210 290
9	4100 100
11	100 1850 100
13	200 1850 200
15	3800 300
16	960 370
17	680 300
20	130 1030

Спецификация к УМ 1

Формат	Зона	Позиц.	Обозначение	Наименование	Кол.	Примечание
				Участок монолитный		
				УМ 1		
				Сборочные единицы		
				Изделие закладное		
		101	03.005-5 вып. 1, 2 Т-199.250.11.000-77	КПК-5 $Д_1$=325, t = 200	2	
		104	ТПА-II-450-264.84-КЖИ-МН1	МН1	1	
		105	3.400-6/76	МН4-46	6,5	п.м.
		106	ТПА II-450-264.84-КЖИ-МН2	МН2	2	
		110	03.005-5 вып. 1, 2 Т-199.250.11.000-01	КПК-5 $Д_1$=21,3, t=150	2	
				Детали		
Б4		1		ф12АIII ГОСТ 5781-82 ℓ=4150	40	3.7 кг
		2*		ℓ=2980	80	2.6 кг
Б4		3		ℓ=1570	10	1,4 кг
		4*		ℓ=650	10	0.6 кг
Б4		5		ℓ=1850	64	1.6 кг
		6*		ф6АI ГОСТ 5781-82 ℓ=450	124	0.1 кг
		7*		ф12АIII ГОСТ 5781-82 ℓ=820	93	0.7 кг
		8*		ℓ=500	56	0.45 кг
		9*		ф8АIII ГОСТ 5781-82 ℓ=4200	10	1.7 кг
Б4		10		ℓ=4100	10	1.6 кг
		11*		ℓ=2050	20	0.8 кг
Б4		12		ℓ=1850	20	0.7 кг
		13*		ф12АIII ГОСТ 5781-82 ℓ=2250	8	2.0 кг
Б4		14		ℓ=1500	4	1.3 кг
		15*		ℓ=4100	20	3.6 кг
		16*		ℓ=1330	20	1.2 кг
		17*		ℓ=980	20	0.9 кг
Б4		18		ℓ=2460	22	2.2 кг
Б4		19		ф8АI ГОСТ 5781-82 ℓ=78,2 п.м	–	0.4 кг
		20*		ф12АIII ГОСТ 5781-82 ℓ=1260	8	1.1 кг
			листы 37÷39	Узел „V"	2	комплект
				Материалы		
				Бетон марки 300		6.5 м³

x) Поз. 2, 4, 6÷9, 11, 13, 15÷17, 20 см. ведомость деталей.

Защитный слой бетона до рабочей арматуры принят 20 мм.

ТПА-II-450-264.84-КЖ-альбом I вып. 1

Провер.	Славинская	Склад материалов	Стадия: РП; Лист: 40; Листов:
Исполн.	Пекуравская		
Ст. инж.	Славинская		
Рук. бр.	Хоровецкая	Участок монолитный УМ 1. Армирование. План. Разрезы 1-1 ÷ 9-9.	Госстрой СССР Киевский Промстройпроект
Нач. отд.	Савускан		
Гл. инж. пр.	Альшиц		

Привязан

Инв. №

20132-01 55

Инв. № подл. | Подпись и дата | Взам. инв. №

Пров. Оксанская 24.12.85г Коп. [signature]

Ум 2

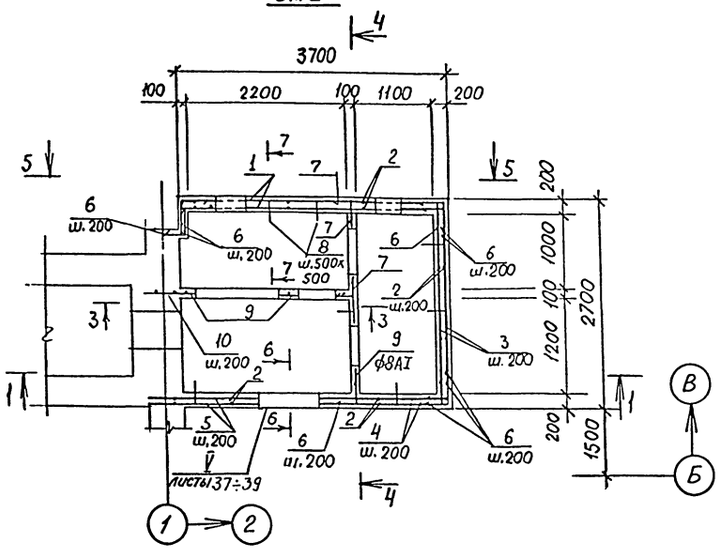

3-3

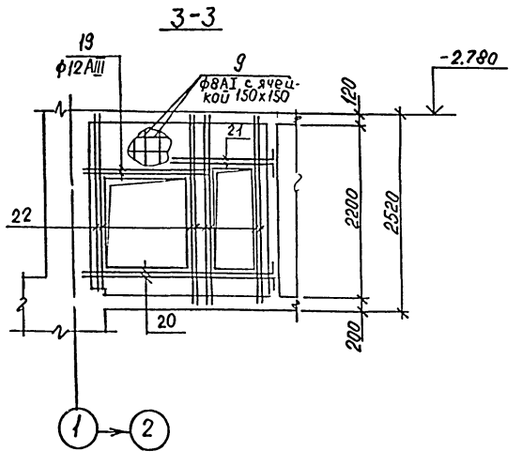

5-5

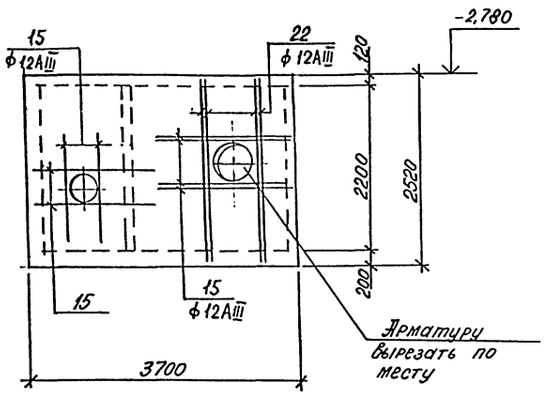

1-1

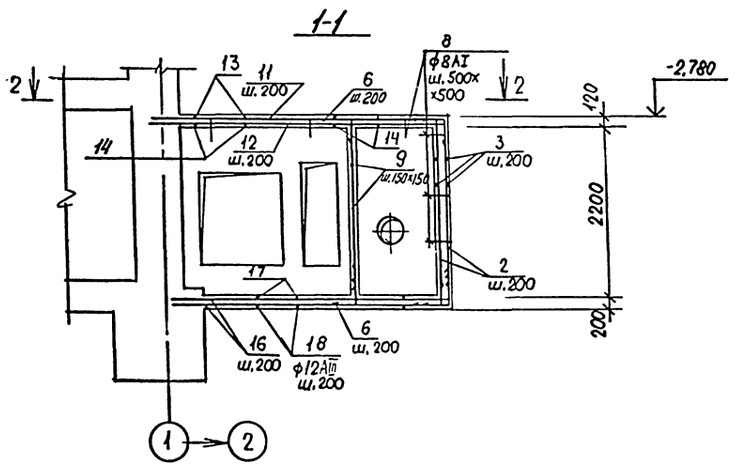

4-4

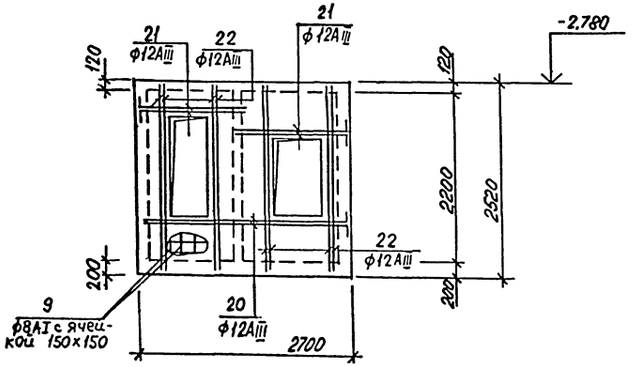

6-6

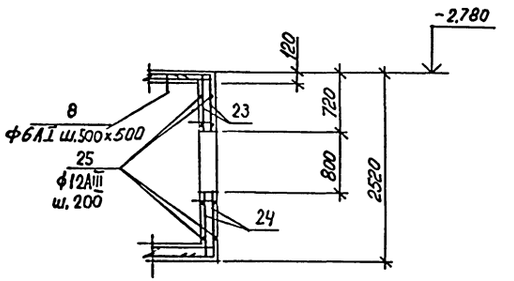

Защитный слой бетона до рабочей арматуры принят 20мм.

2-2

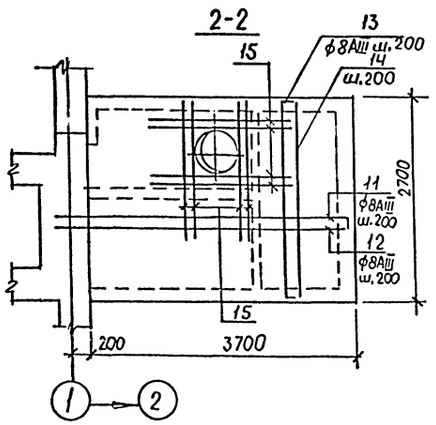

7-7

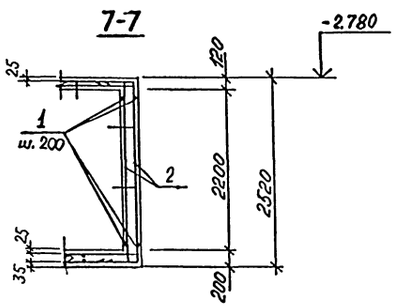

Привязан				ТП А-II-450-26.84 -КЖ-альбом I вып.1	
	Провер.	Славинская		Склад материалов	Стадия: РП; Лист: 41; Листов:
	Исполн.	Пекуровская			
	Ст.инж.	Славинская		Участок монолитный Ум 2. Армирование. План. Разрезы 1-1 ÷ 7-7.	Госстрой СССР Киевский Промстройпроект
	Рук.бр.	Хоровецкая			
	Нач.отд.	Сабускан			
Инв. №	Гл.инж.пр.	Альшиц			

Инв. № подл. | Подпись и дата | Взам. инв. №

Спецификация к Ум 2

Формат	Зона	Позиц.	Обозначение	Наименование	Кол-во	Примечание
				Участок монолитный Ум 2		
				Сборочные единицы		
				Изделие закладное		
		101	03.005-5 Вып.1,2 Т-199.250.11.000-77	КПК-5, $Д_1$=325, t=200	2	д/3 кл.зоны
		101	03.005-5 Вып.1,2 Т-199.250.11.000-77	КПК-5, $Д_1$=325, t=200	1	д/4 кл.зоны
		104	ТП А II-450-264.84 КЖИ-МН1	МН1	2	д/4 кл.зоны
		105	3.400-6/76	МН4-46	8,4	п.м.
		106	ТП А II-450-264.84-КЖИ-МН2	МН2	2	
		110	03.005-5 Вып.1,2 Т-199.250.11.000-01	КПК-5 $Д_1$=21,3, t=150	2	
		103	03.005-5 Вып.1,2 Т-199.250.11.000-82	КПК-5 $Д_1$=426, t=200	1	д/3 кл.зоны
				Детали		
БЧ		1		ф12 A III ГОСТ 5781-82 ℓ=3650	25	3,2 кг
		2*		ℓ=2860	96	2,5 кг
БЧ		3		ℓ=2650	26	2,4 кг
		4		ℓ=1750	10	1,6 кг
		5		ℓ=1450	10	1,3 кг
		6*		ℓ=900	168	0,8 кг
		7*		ℓ=500	26	0,44 кг
		8*		ф6 AI ГОСТ 5781-82 ℓ=450	178	0,1 кг
БЧ		9		ф6 AI ГОСТ 5781-82 ℓ=118 п.м.		0,4 кг
БЧ		10		ф12 A III ГОСТ 5781-82 ℓ=700	13	0,6 кг
		11*		ф8 A III ГОСТ 5781-82 ℓср=3950	13	1,6 кг
		12*		ℓср=3800	13	1,5 кг

Формат	Зона	Позиц.	Обозначение	Наименование	Кол-во	Примечание
		13*		ф8 A III ГОСТ 5781-82 ℓ=2950	19	1,2 кг
БЧ		14		ℓ=2650	19	1,1 кг
БЧ		15		ф12 A III ГОСТ 5781-82 ℓ=1450	16	1,3 кг
		16*		ℓ=4040	28	3,6 кг
		17*		ℓ=2950	18	2,6 кг
		18*		ℓ=3450	17	3,1 кг
		19		ℓ=2000	2	1,8 кг
		20*		ℓ=2850	4	2,5 кг
		21*		ℓ=1650	6	1,5 кг
БЧ		22		ℓ=2500	20	2,2 кг
		23*		ℓ=980	10	0,9 кг
		24*		ℓ=1250	10	1,1 кг
БЧ		25		ℓ=4050	18	3,6 кг
			Листы 37÷39	Узел „V"	1	комплект
				Материалы		
				Бетон марки 300		8,07 м³ д/3 кл.зоны; 8,01 м³ д/4 кл.зоны

*) Поз. 2,6÷8, 11÷13, 16÷18, 20, 21, 23, 24 см. ведомость деталей

Ведомость деталей

Поз.	Эскиз
2	200 | 2460 | 200
6	450 | 450
7	230 | 270
8	150 | 250
11	от 3650 до 3950 | 150
12	от 3650 до 3950
13	150 | 2650 | 150
16	3640 | 400
17	150 | 2650 | 150
18	400 | 2650 | 400
20	2650 | 200
21	1450 | 200
23	680 | 300
24	950 | 300

Ведомость расхода стали на элемент, кг

Марка элемента	Изделия арматурные										Изделия закладные				
	Арматура класса									Всего	Арматура класса		Прокат марки		
	AI					AIII					AIII				
	ГОСТ 5781-82					ГОСТ 5781-82					ГОСТ 5781-82		ГОСТ 8510-72*		
	ф6	ф8	ф12		Итого	ф8	ф12	ф25	Итого		ф8	Итого	L90к 56×6	Итого	
Ум1	11,8	19,8	18,4		50,0	63,0	754,3	110,8	928,1	928,1	7,1	7,1	56,8	56,8	
Ум2 д/3 кл.зоны	14,0	46,6	9,2		69,8	76,8	932,4	55,4	1064,6	1134,4	8,4	8,4	56,8	56,8	
Ум2 д/4 кл.зоны	14,0	46,6	9,2		69,8	76,8	932,4	55,4	1064,6	1134,4	8,4	8,4	56,8	56,8	

Продолжение ведомости

Изделия закладные — Прокат марки — Вст3кп2																Всего	Общий расход
ГОСТ 8509-72*			ГОСТ 103-76				ГОСТ 82-70*				ГОСТ 8732-78*						
L50×5		Итого	-6×100	-6×120		Итого	-6×430	-8×530	-6×730	Итого	Тр. 15к	Тр. 325×8	Тр. 426×10	Тр. 630×9	Итого		
24,7		24,7	11,2	1,4		12,6	9,6	–	25,1	34,7	1,2	62,6	–	68,9	132,7	268,6	1246,7
32,7		32,7	5,6	1,4		7,0	9,6	13,0	–	22,6	1,2	62,6	102,6	–	166,4	293,9	1428,3
32,7		32,7	5,6	1,4		7,0	4,8	–	50,2	55,0	1,2	31,3	–	137,8	170,3	330,2	1464,6

Привязан

Инв. №

Провер.	Славинская		
Исполн.	Пекуровская		
Ст. инж.	Славинская		
Рук. бр.	Хоровецкая		
Нач. отд.	Собуский		
Гл. инж. пр.	Альшиц		

ТП А-II-450-264.84-КЖ-альбом I Вып.1

Склад материалов

Стадия	Лист	Листов
РП	42	

Участок монолитный Ум 2. Армирование. Спецификации.

Госстрой СССР Киевский Промстройпроект

20132-01 57

Инв. № подл. | Подпись и дата | Взам. инв. №

Ум 3, Ум 4

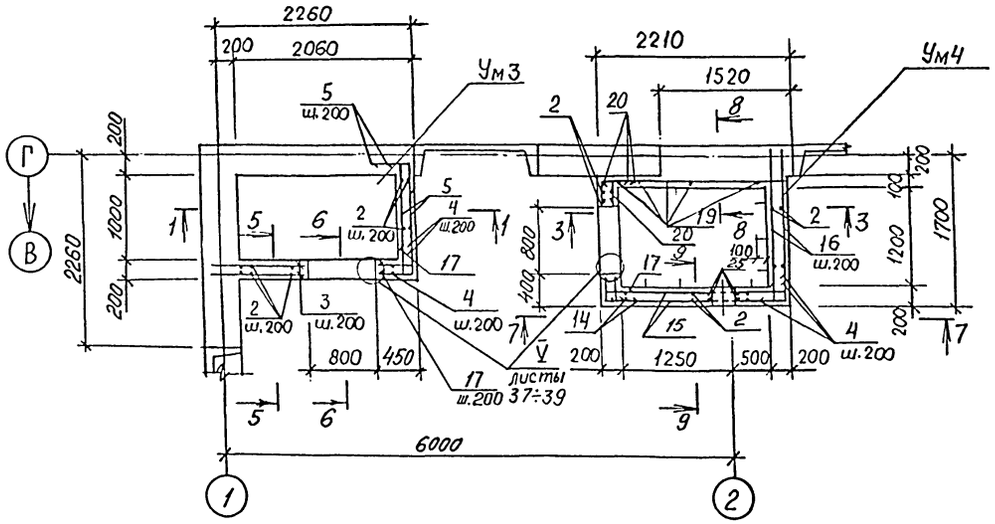

5-5, 9-9

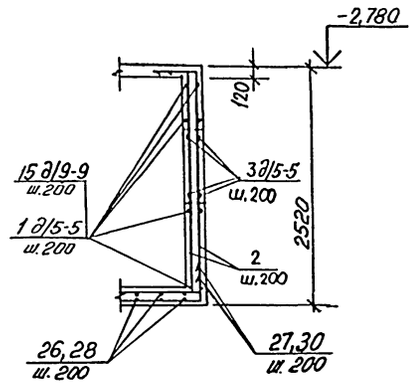

7-7

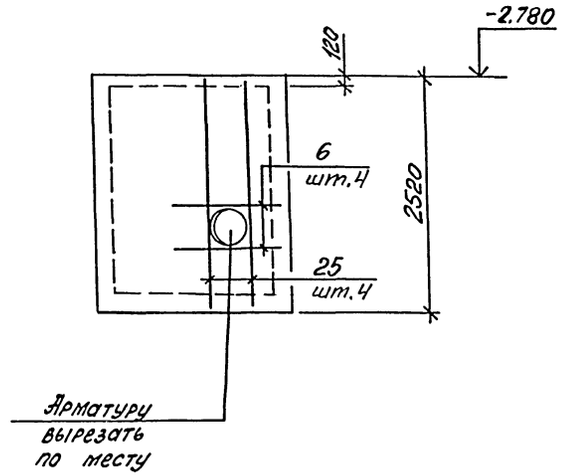

1-1

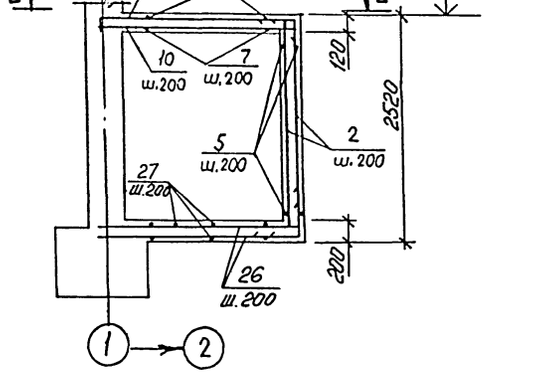

3-3

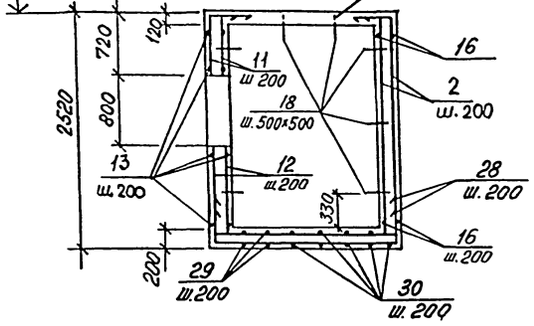

6-6

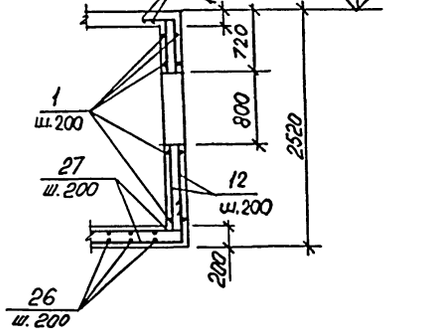

8-8

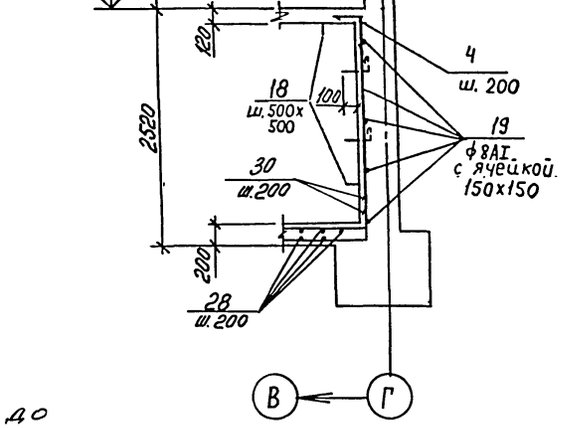

2-2

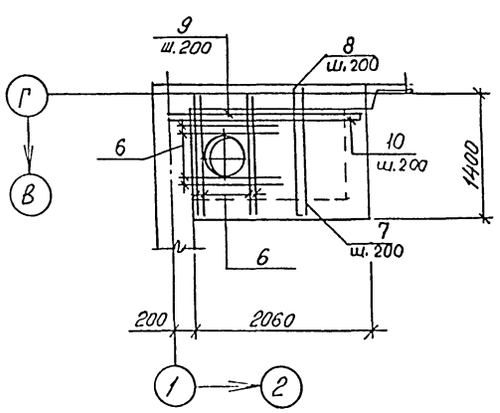

4-4

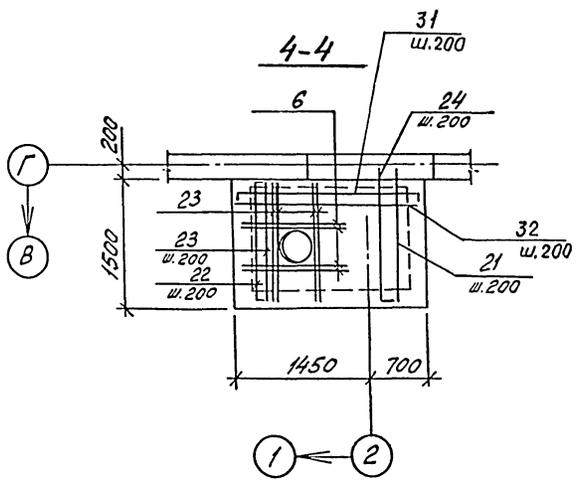

1. Защитный слой бетона до рабочей арматуры принят 20мм.

				ТПА-II-450-264.84-КЖ-альбом I вып.1			
Привязан				Склад материалов	Стадия	Лист	Листов
		Провер.	Славинская		РП	43	
		Исполн.	Пекуровская				
		Ст. инж.	Славинская		Участки монолитные Ум 3, Ум 4. Армирование. План. Разрезы 1-1 ÷ 8-8.	Госстрой СССР Киевский Промстройпроект	
		Рук. Бр.	Хоровецкая				
		Нач. отд	Собуская				
Инв. №		Гл. инж. пр	Альшиц				

Инв. № подл. | Подпись и дата | Взам. инв. №

Спецификация к Ум3, Ум4.

Формат	Зона	Позиц.	Обозначение	Наименование	Кол.	Примечание
				Участок монолитный		
				Ум 3		
				Сборочные единицы		
				Изделие закладное		
		105	03.005-5 вып. 1.2 Т-199.250.11.000-81	КПК-5 Д=426, t=150	1	
				Детали		
БУ		1		ф12 А III ГОСТ 5781-82 ℓ=2400	18	2,0 кг
		2*		ℓ=3060	26	2,7 кг
БУ		3		ℓ=1150	18	0,9 кг
		4*		ℓ=820	26	0,7 кг
		5*		ℓ=1600	26	1,4 кг
БУ		7		ф8 А III ГОСТ 5781-82 ℓ=1420	11	0,6 кг
		8*		ℓ=1620	11	0,6 кг
		9*		ℓ=2480	7	1,0 кг
БУ		10		ℓ=2280	7	0,9 кг
		11*		ф12 А III ГОСТ 5781-82 ℓ=980	10	0,9 кг
БУ		12		ℓ=970	10	0,9 кг
		26*		ℓ=2600	13	2,3 кг
		27*		ℓ=1700	19	1,5 кг
		17*		ℓ=610	13	0,5 кг
			листы 37÷39	Узел V	1	комплект
				Материалы		
				Бетон марки 300		1,96 м³

*) Поз. 2,4,5,8,9,11,26,27,17 см. ведомость деталей

Формат	Зона	Позиц.	Обозначение	Наименование	Кол.	Примечание
				Участок монолитный		
				Ум 4		
				Сборочные единицы		
				Изделие закладное		
		101	03.005-5 вып. 1.2 Т-199.250.11.000-77	КПК-5 Д=325, t=200	2	
				Детали		
		2*		ф12 А III ГОСТ 5781-82 ℓ=3060	40	2,7 кг
		4*		ℓ=800	69	0,7 кг
БУ		6		ℓ=1150	8	1,0 кг
		11*		ℓ=980	10	0,9 кг
БУ		12		ℓ=950	10	0,9 кг
		13*		ℓ=2050	17	1,8 кг
		14*		ℓ=760	10	0,7 кг
БУ		15		ℓ=2100	26	1,9 кг
БУ		16		ℓ=1730	26	1,5 кг
		17*		ℓ=610	5	0,5 кг
		18*		ф6 А I ГОСТ 5781-82 ℓ=450	61	0,1 кг
БУ		19		ф8 А I ГОСТ 5781-82 ℓ=6,78 п.м.	–	0,4 кг
		20*		ф12 А III ГОСТ 5781-82 ℓ=550	10	0,5 кг
БУ		21		ф8 А III ГОСТ 5781-82 ℓ=1750	8	0,7 кг
		22*		ℓ=1850	4	0,7 кг
БУ		23		ℓ=1450	8	0,6 кг
		24*		ℓ=1950	8	0,8 кг
БУ		25		ф12 А III ГОСТ 5781-82 ℓ=2480	4	2,2 кг
		28*		ℓ=2680	16	2,4 кг
		29*		ℓ=2050	7	1,8 кг
		30*		ℓ=2000	15	1,8 кг
		31*		ф8 А III ГОСТ 5781-82 ℓ=2500	9	0,99 кг
БУ		32		ℓ=2100	9	0,83 кг
			листы 37÷39	Узел V	1	комплект
				Материалы		
				Бетон марки 300		3,04 м³

*) Поз. 2, 4, 11, 13, 14, 17, 18, 20, 22, 24, 28÷31 см. ведомость деталей

Ведомость деталей

Поз.	Эскиз
2	300 \ 2460 \ 300
4	410 \ 410
5	1300 \ 300
8	200 \ 1420
9	2280 \ 200
11	680 \ 300
13	300 \ 1450 \ 300
14	350 \ 400
17	200 \ 410
18	250 \ 150
20	260 \ 290
22	200 \ 1450 \ 200
24	1750 \ 200
26	2300 \ 300
27	1400 \ 300
28	300 \ 2080 \ 300
29	300 \ 1430 \ 300
30	1700 \ 300
31	200 \ 2100 \ 200

Ведомость расхода стали на один элемент, кг

Марка элемента	Изделия арматурные								Всего	Изделия закладные								Всего	Общий расход
	Арматура класса									Прокат марки									
	А I				А III					Вст.3 кл.2									
	ГОСТ 5781-82				ГОСТ 5781-82					ГОСТ 82-70*				ГОСТ 103-76		ГОСТ 8732-78*			
	ф6	ф8	ф12	Итого	ф8	ф12	ф25	Итого		-6×430	-6×530	Итого	-6×100	Итого	Тр. 426×10	Тр. 325×8	Итого		
Ум 3	–	–	9,2	9,2	25,8	259,1	55,4	340,3	349,5	–	6,5	6,5	5,6	5,6	46,2	–	46,2	58,3	407,8
Ум 4	5,8	28,8	9,2	43,8	20,0	407,2	55,4	482,6	526,4	9,6	–	9,6	5,6	5,6	–	62,6	62,6	77,8	604,2

Привязан

Инв. №

Пробер.	Славинская	
Исполн	Пекуровская	
Ст. инж.	Славинская	
Рук. бр.	Хоравецкая	
Нач. отд.	Сабускан	
Гл. инж. пр.	Альшиц	

ТПА-II 450-264.84-КЖ-альбом I Вып.1

Склад материалов

Стадия: РП | Лист: 44 | Листов:

Участки монолитные Ум3, Ум4. Армирование. Спецификации.

Госстрой СССР Киевский Промстройпроект

Инв.№ подл. | Подпись и дата | Взам.инв.№

УМ5

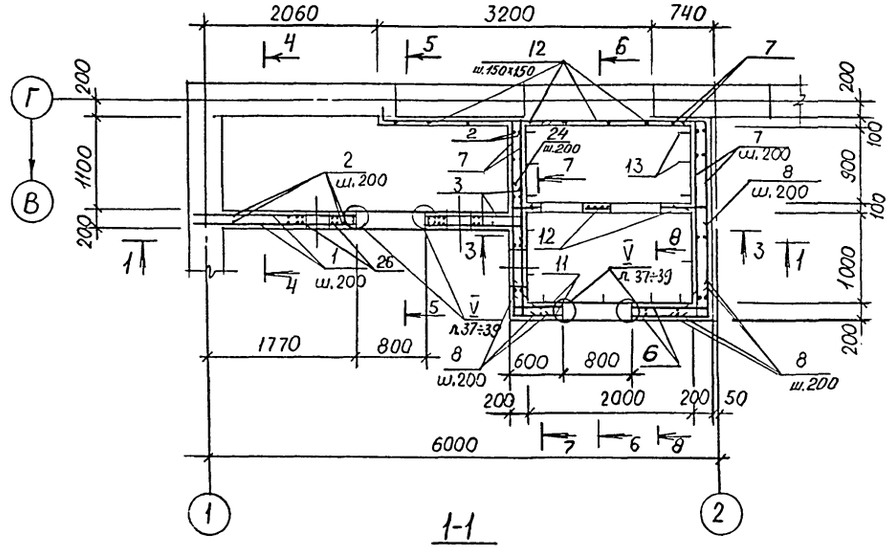

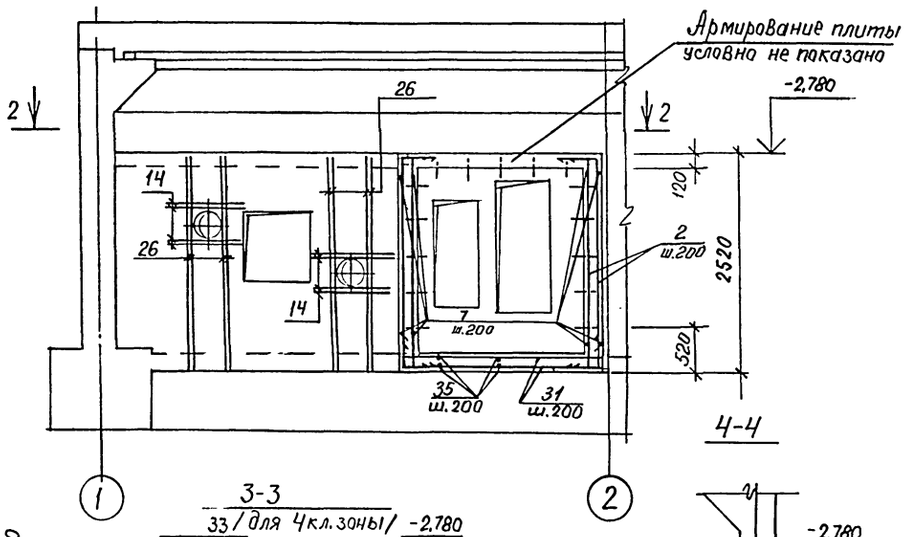

2-2
для 3 климатической зоны

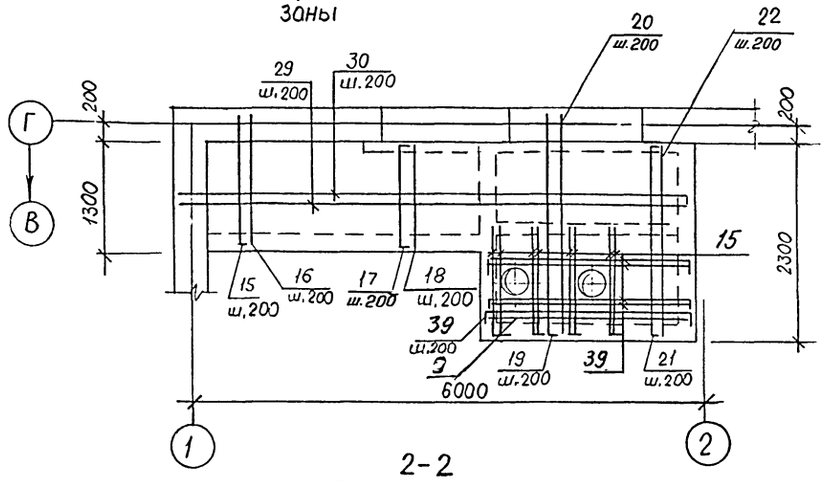

2-2
для 4 климатической зоны

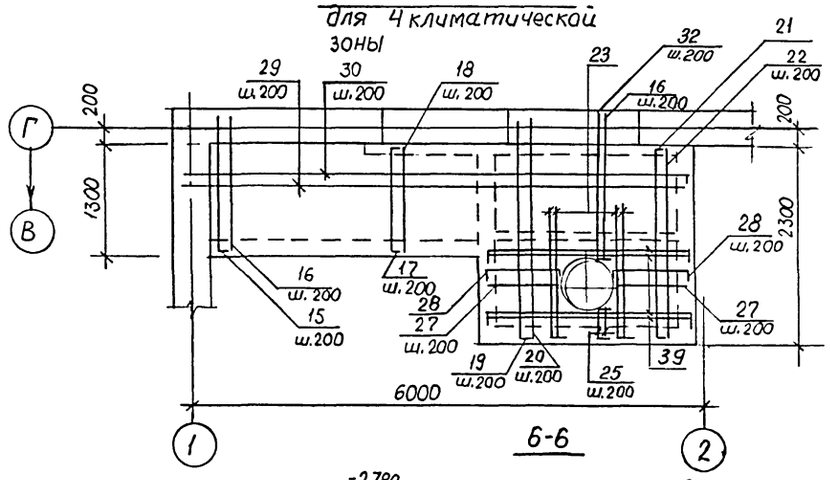

3-3 /для 3 кл. зоны/

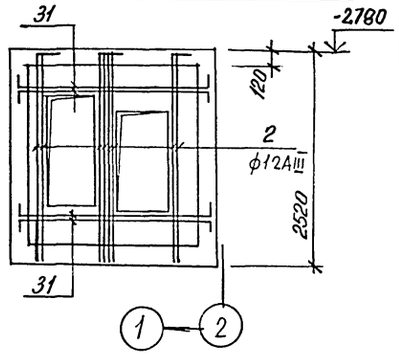

7-7
(для 4 климатической зоны)

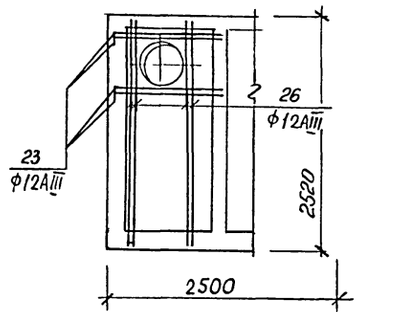

8-8

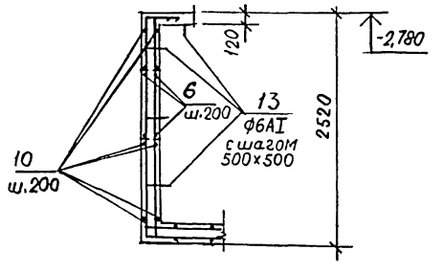

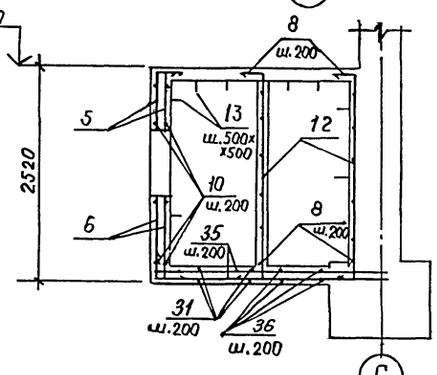

Защитный слой бетона до рабочей арматуры принят 20мм.

3-3
33 /для 4 кл. зоны/

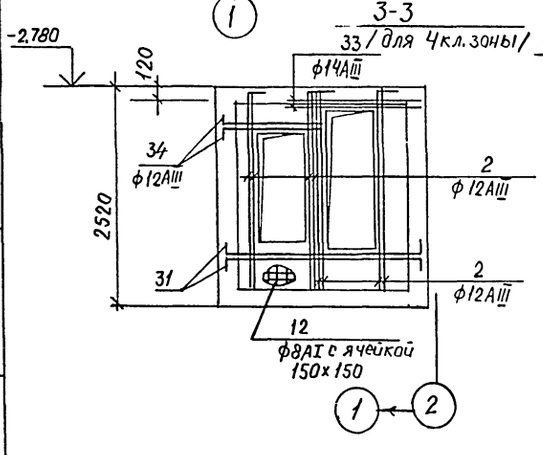

4-4

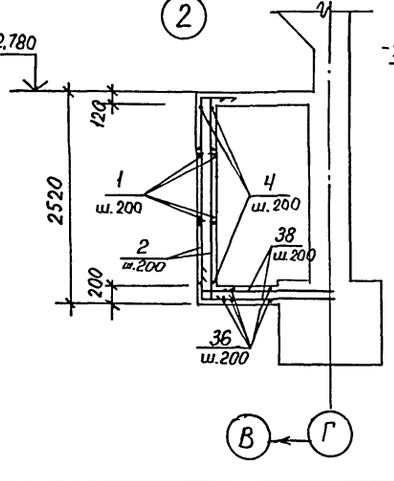

5-5

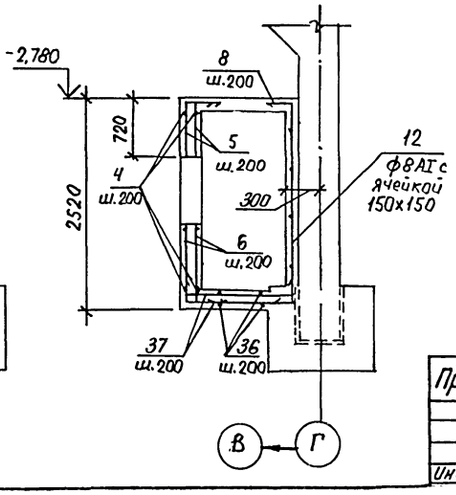

6-6

Привязан

Инв. №

Провер.	Славинская		
Исполн.	Пекуровская		
Ст. инж.	Славинская		
Рук. бр.	Хоровецкая		
Нач. отд.	Савускан		
Гл. инж. пр.	Альшиц		

ТП А-II -450-26.84 КЖ альбом I вып. 1

Склад материалов

Стадия	Лист	Листов
РП	45	

Участок монолитный УМ5. Армирование. План. Разрезы 1-1÷8÷8.

Госстрой СССР Киевский Промстройпроект

Инв. № подл. | Подпись и дата | Взам. инв. №

Спецификация к Ум 5

Формат	Зона	Позиц.	Обозначение	Наименование	Кол.	Примечание
				Участок монолитный Ум5		
				(для 3 климатич. зоны)		
				Сборочные единицы		
				Изделие закладное		
		101	03.005-5 вып. 1,2 Т-199.250.11.000-77	КПК-5 $Д_1$=325, t=200	4	
		102	3.400-6/76	МИ4-46	3,93	п.м.
		106	ТПА-II-450-264.84-КЖИ-МН2	МН2	1	
				Детали		
Б.Ч.		1		ф12АIII ГОСТ 5781-82 ℓ=1800	10	1,6 кг
		2*		ℓ=2980	98	2,6 кг
		3*		ℓ=1530	10	1,4 кг
		4*		ℓ=4100	15	3,6 кг
		5*		ℓ=980	20	0,9 кг
Б.Ч.		6		ℓ=950	30	0,8 кг
		7*		ℓ=2550	50	2,3 кг
		8*		ℓ=820	142	0,7 кг
Б.Ч.		10		ℓ=2350	18	2,1 кг
Б.Ч.		11		ℓ=550	10	0,5 кг
Б.Ч.		12		ф8АI ГОСТ 5781-82 ℓ=183 п.м.	–	0,4 кг
		13*		ф6АI ГОСТ 5781-82 ℓ=450	102	0,1 кг
Б.Ч.		14		ф12АIII ГОСТ 5781-82 ℓ=1140	16	0,9 кг
		15*		ф8АIII ГОСТ 5781-82 ℓ=1700	19	0,7 кг
Б.Ч.		16		ℓ=1500	11	0,6 кг
		17*		ℓ=1650	9	0,7 кг
Б.Ч.		18		ℓ=1250	9	0,5 кг
		19*		ℓ=2720	9	1,1 кг
Б.Ч.		20		ℓ=2520	9	1,0 кг
		21*		ℓ=2650	4	1,0 кг
Б.Ч.		22		ℓ=2250	4	0,9 кг
		24*		ф12АIII ГОСТ 5781-82, ℓ=700	12	0,6 кг
		26*		ℓ=2500	16	2,2 кг
Б.Ч.		29		ф8АIII ГОСТ 5781-82 ℓ=5970	7	2,4 кг
		30*		ℓ=6170	7	2,4 кг
		31*		ф12АIII ГОСТ 5781-82 ℓ=2950	18	2,6 кг
		35*		ℓ=2850	22	2,5 кг
		36*		ℓ=6250	12	5,6 кг
		37*		ℓ=1830	16	1,6 кг
		38*		ℓ=1930	22	1,7 кг
		39*		ф8АIII ГОСТ 5781-82 ℓ=2750	9	1,1 кг
		9		ℓ=2350	5	0,9 кг

Формат	Зона	Позиц.	Обозначение	Наименование	Кол.	Примечание
			листы 37÷39	Узел V	2	комплект
				Материалы		
				Бетон марки 300		7,54 м³
*) Поз. 2÷5,7,8,13,15,17,19,21, 24,26,30,31,35÷39 см. ведомость деталей						
				Участок монолитный Ум5		
				(для 4 климатич. зоны)		
				Сборочные единицы		
				Изделие закладное		
		101	03.005-5 вып. 1,2 Т-199.250.11.000-77	КПК-5 $Д_1$=325 t=200	2	
		102	3.400-6/76	МИ4-46	5,0	п.м.
		103	ТПА-II-450-264.84-КЖИ-МН1	МН1	1	
		104	03.005-5 вып. 1,2 Т-199.250.11.000-87	КПК-5 $Д_1$=530 t=200	1	
		106	ТПА-II-450-264.84-КЖИ-МН2	МН2	1	
				Детали		
				Поз. 1÷8,10÷15,17,18,24,29		
				30,35÷38 см. выше		
Б.Ч.		16		ф8АIII ГОСТ 5781-82 ℓ=1500	15	0,6 кг
		19*		ℓ=2720	6	1,1 кг
Б.Ч.		20		ℓ=2520	6	1,0 кг
		21*		ℓ=2650	7	1,0 кг
Б.Ч.		22		ℓ=2250	3	0,9 кг
		23*		ф12АIII ГОСТ 5781-82 ℓ=1500	12	1,3 кг
		25*		ℓ=580	4	0,5 кг
Б.Ч.		26		ℓ=2500	24	2,2 кг
Б.Ч.		27		ф8АIII ГОСТ 5781-82 ℓ=950	8	0,4 кг
		28*		ℓ=1230	8	0,5 кг
		31*		ф12АIII ГОСТ 5781-82 ℓ=2950	16	2,6 кг
		32*		ф8АIII ГОСТ 5781-82 ℓ=1610	4	0,6 кг
Б.Ч.		33		ф14АIII ГОСТ 5781-82 ℓ=1800	2	2,2 кг
		34*		ℓ=1250	2	1,5 кг
		39*		ф8АIII ГОСТ 5781-82 ℓ=2750	4	1,1 кг
			листы 37÷39	Узел V	2	комплект
				Материалы		
				Бетон марки 300		7,43 м³

*) Поз. 2÷5,7,8,13,15,17,19,21, 25,28,30÷32,34÷39 см. ведомость деталей.

Ведомость деталей

Поз.	Эскиз
2	260 | 2460 | 260
3	1130 | 400
4	3800 | 300
5	680 | 300
7	2250 | 300
8	400 | 400
13	150 | 250
15	1500 | 200
17	200 | 1250 | 200
19	200 | 2520
21	200 | 2250 | 200
23	200 | 1300

Поз.	Эскиз
24	350 | 350
25	80 | 300 | 200
28	200 | 950 | 80
30	5970 | 200
31	300 | 2350 | 300
32	80 | 1530
34	200 | 1050
35	300 | 2250 | 300
36	5950 | 300
37	300 | 1230 | 300
38	1630 | 300
39	200 | 2350 | 200

Ведомость расхода стали на один элемент, кг

Марка элемента	Изделия арматурные									Всего	Арматура класса	
	Арматура класса										А-III	
	А-I				А-III							
	ГОСТ 5781-82				ГОСТ 5781-82						ГОСТ 5781-82	
	ф6	ф8	ф12	Итого	ф8	ф12	ф14	ф25	Итого		ф8	Итого
Ум5 (для 3 кл. зоны)	11,0	78,4	18,4	107,8	96,8	941,6	–	110,8	1149,2	1257,0	4,0	4,0
Ум5 (для 4 кл. зоны)	–	–	18,4	18,4	84,5	1068,3	7,4	110,8	1271,0	1289,4	4,6	4,6

Изделия закладные															Общий расход
Прокат марки															
ВСт.3 кп. 2															
ГОСТ 103-76		ГОСТ 82-70*				ГОСТ 8509-72*		ГОСТ 8510-72*		ГОСТ 8732-78*				Всего	
-6х х100	Итого	-6х х430	-6х х630	-6х х730	Итого	∠50х х5	Итого	∠90х х56х6	Итого	Тр. 325х8	Тр. 530х10	Тр. 630х9	Итого		
11,2	11,2	19,2	–	–	19,2	14,9	14,9	28,4	28,4	125,2	–	–	125,2	202,9	1459,9
11,2	11,2	9,6	8,2	25,1	42,9	19,0	19,0	28,4	28,4	62,6	64,1	68,9	195,6	301,7	1591,1

ТП А-II-450-264.84 -КЖ альбом I вып.1

Привязан			
	Провер.	Славинская	
	Исполн.	Пекуровская	
	Ст. инж.	Славинская	
	Рук. бр.	Хоровецкая	
	Нач. отд.	Савускан	
Инв. №	Гл. инж. пр.	Альшиц	

Склад материалов

Стадия	Лист	Листов
РП	46	

Участок монолитный Ум5. Армирование. Спецификация.

Госстрой СССР Киевский Промстройпроект

20132-01 61

Инв. № подл. | Подпись и дата | Взам. инв. №

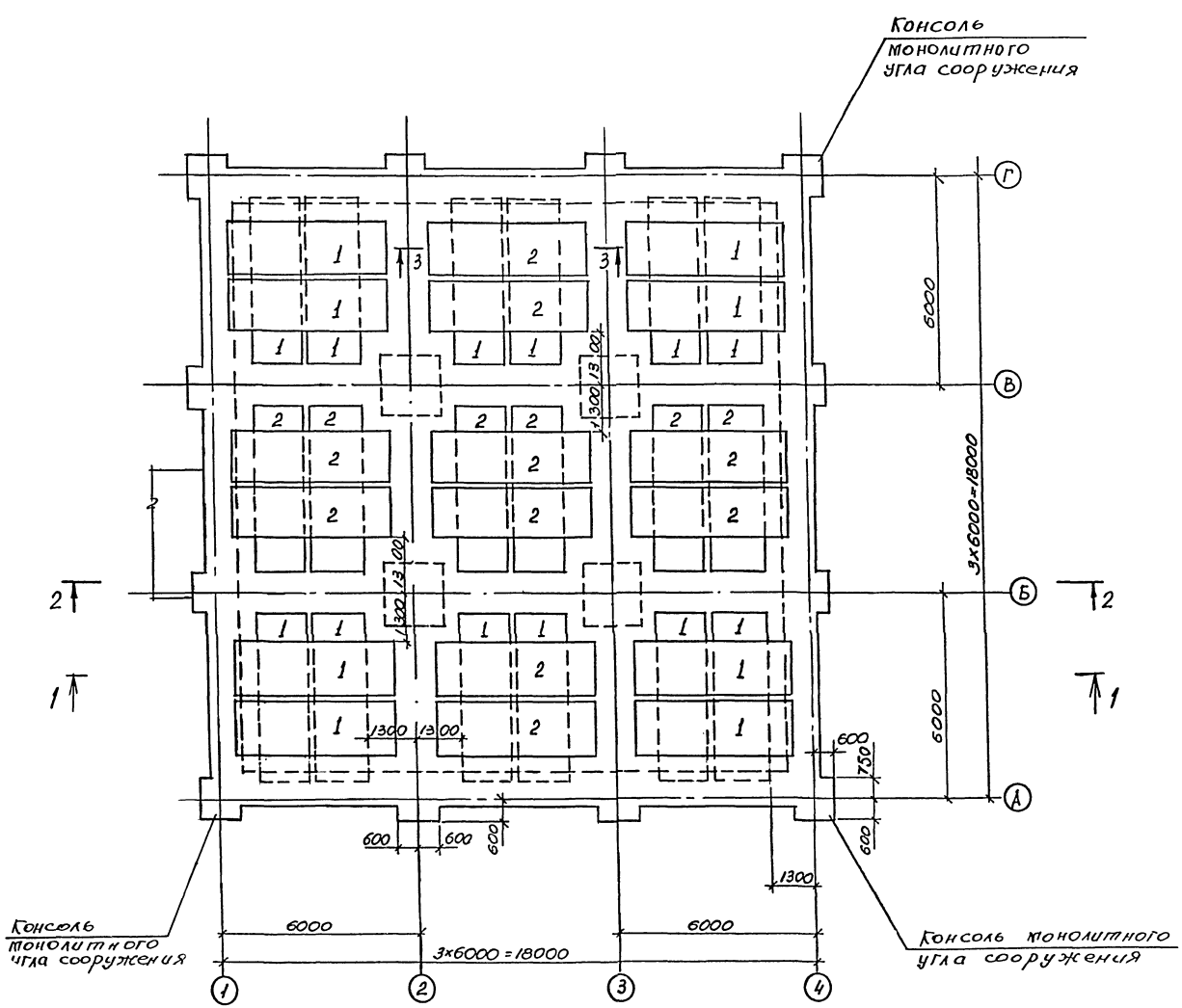

Спецификация элементов монолитной конструкции

Формат	Зона	Поз.	Обозначение	Наименование	Кол.	Примечание
				ПМ1.		
				Сборочные единицы		
				и детали		
		10	У-01-02/80 Вып.5	Каркас пространств. КП-4	16	
		11	У-01-02/80 Вып.5	то же КП-10	22	
		12	У-01-02/80 Вып.5	" КП-14	8	
		13	У-01-02/80 Вып.5	Каркас плоский КР-32	33	
		1	У-01-02/80 Вып.5	Сетка арматурная С-3	20	
		2	У-01-02/80 Вып.5	то же С-2	16	
		4	У-01-02/80 Вып.5	" С-18	12	
		5	У-01-02/80 Вып.5	" С-23	8	
		6	У-01-02/80 Вып.5	" С-25	9	
		7	У-01-02/80 Вып.5	" С-8	35	
		8	У-01-02/80 Вып.5	" С-16	8	
		9	У-01-02/80 Вып.5	" С-15	12	
				Детали		
				ф6АIII ГОСТ 5781-82		
		151	У-01-02/80 Вып.5	l= 48 п.м.	–	0.22кг
				ф 16АIII ГОСТ 5781-82		
		153	У-01-02/80 Вып.5	l=1300	56	2,1кг
				Материал		
				Бетон марки 300		151,5м³

ТП А-II-450-264.84-КЖ-альбом I вып.1

Привязан				Провер.	Хоровецкая		Склад материалов	Стадия	Лист	Листов
				Исполн	Пекуровская			РП	47	
				Ст инж.	Славинская					
				Рук.бр.	Хоровецкая		Плита перекрытия Пм1. Армирование. План нижних сеток.	Госстрой СССР Киевский Промстройпроект		
				Нач.отд.	Сабускан					
Инв. №				Гл.инж.пр.	Альшиц					

20132-01 62

Инв. № подл. | Подпись и дата | Взам. инв. №

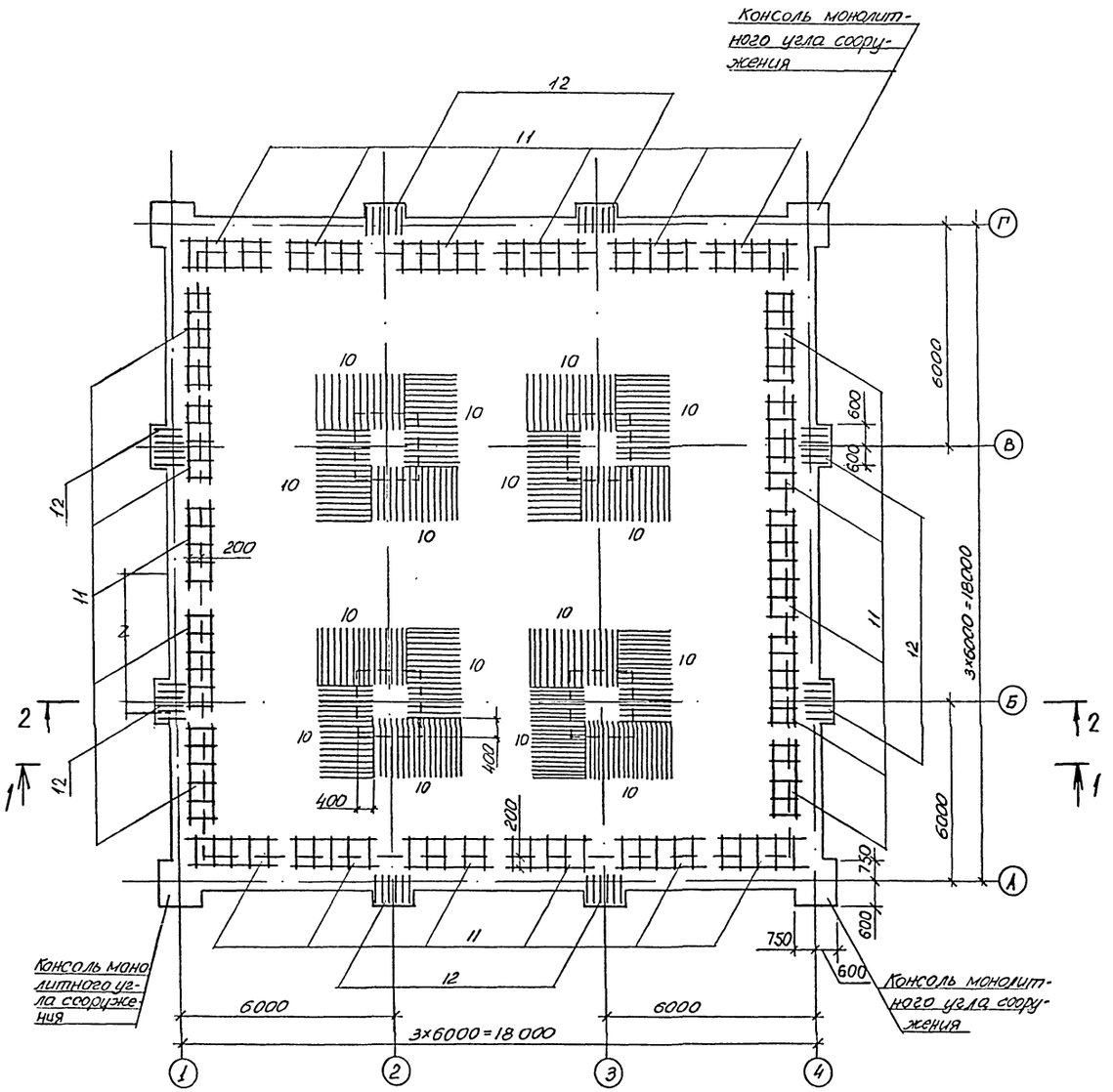

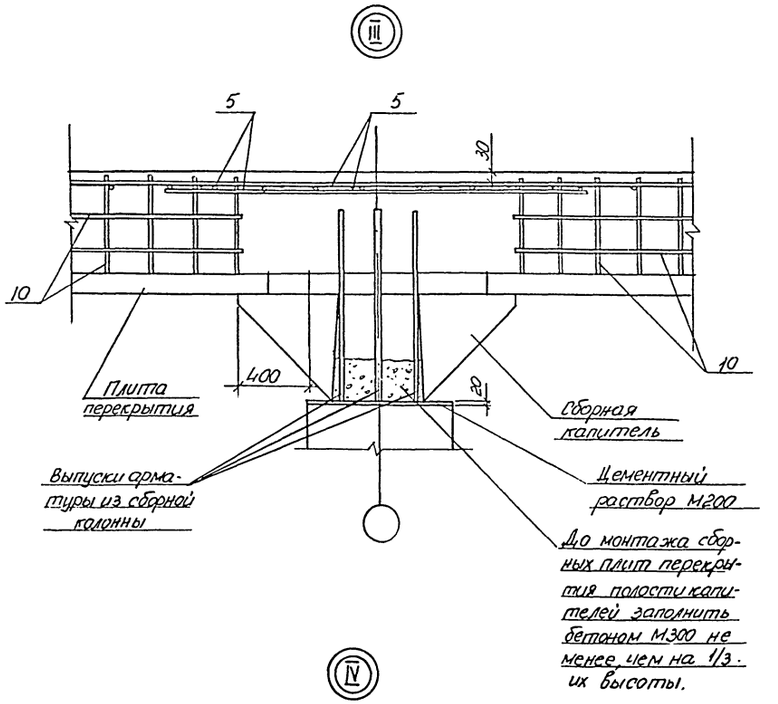

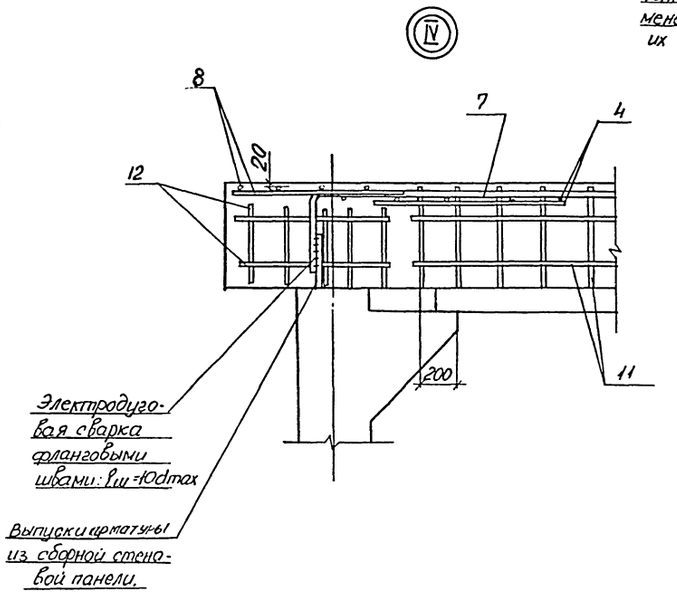

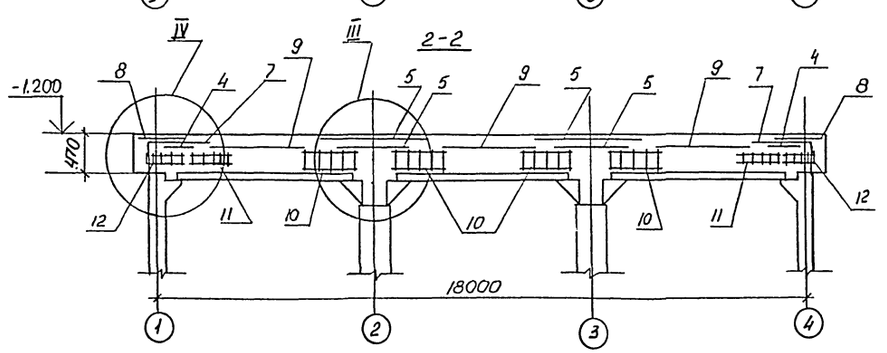

				ТП А-II-450-264.84-КЖ-альбом I вып.1		
Привязан	Провер.	Хоровецкая		Склад материалов	Стадия	Лист	Листов
	Исполн.	Пекуровская			РП	48	
	Ст.инж.	Славинская					
	Рук. бр.	Хоровецкая		Плита перекрытия Пм1. Армирование. План каркасов.	Госстрой СССР Киевский Промстройпроект		
	Нач. отд.	Савускан					
Инв. №	Гл.инж.пр	Альшиц					

Инв. № подл. | Подпись и дата | Взам. инв. №

20132-01 63

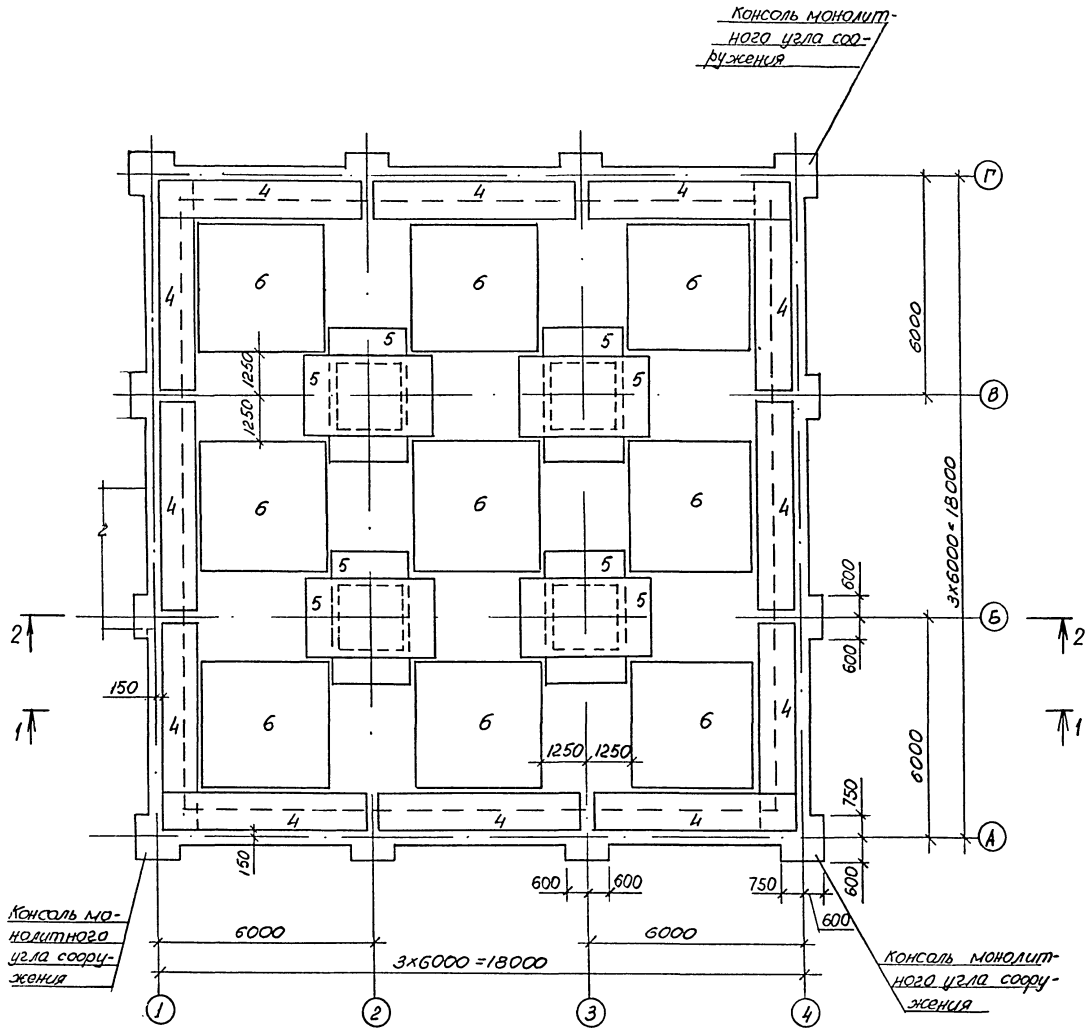

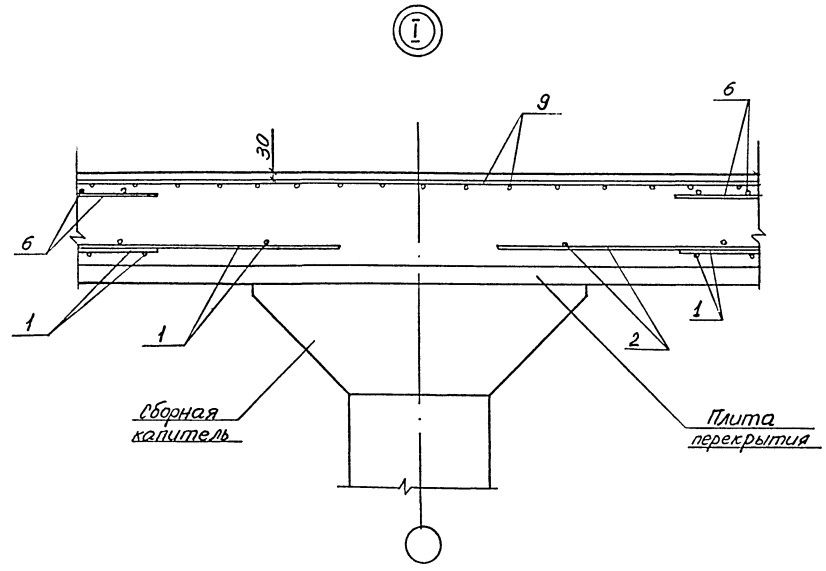

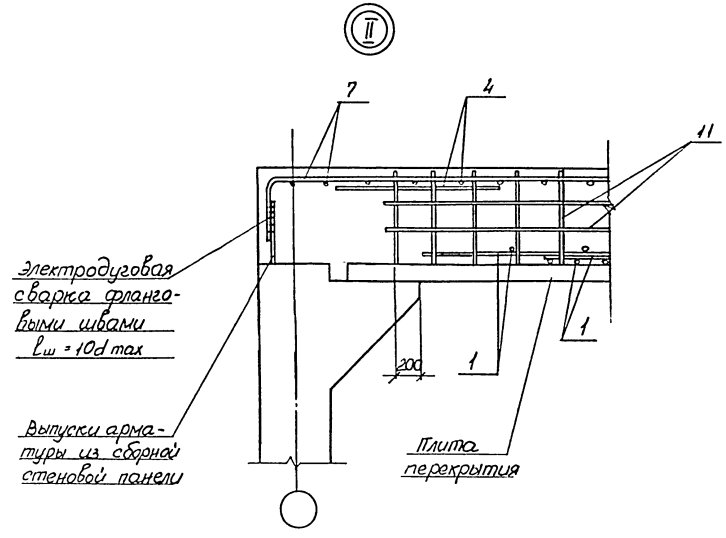

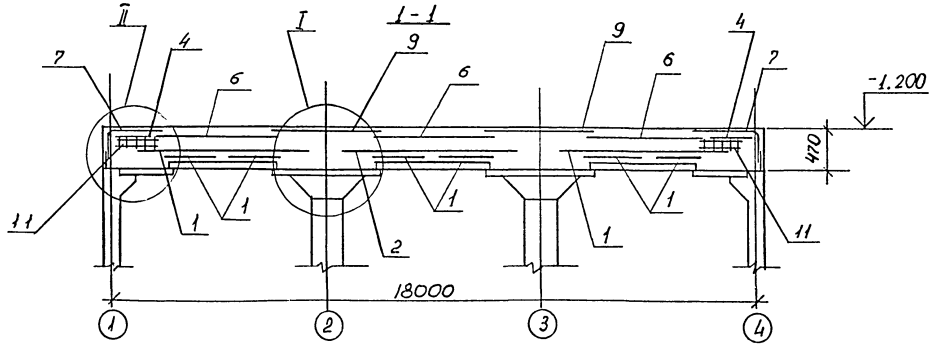

Инв. № подл. | Подпись и дата | Взам. инв. №

Привязан	Провер.	Харобыцкая		ТП А-II-450-264.84-КЖ-альбом I вып.1	
	Исполн.	Пекуровская		Склад материалов	Стадия: РП; Лист: 49; Листов:
	Ст. инж.	Славинская			
	Рук. бр.	Хоровецкая		Плита перекрытия Пм1. Армирование. План верхних сеток.	Госстрой СССР Киевский Промстройпроект
Инв. №	Нач. отд.	Савускан			
	Гл. инж. пр.	Альшиц			

План дополнительных верхних сеток для 1 и 2 климатических зон

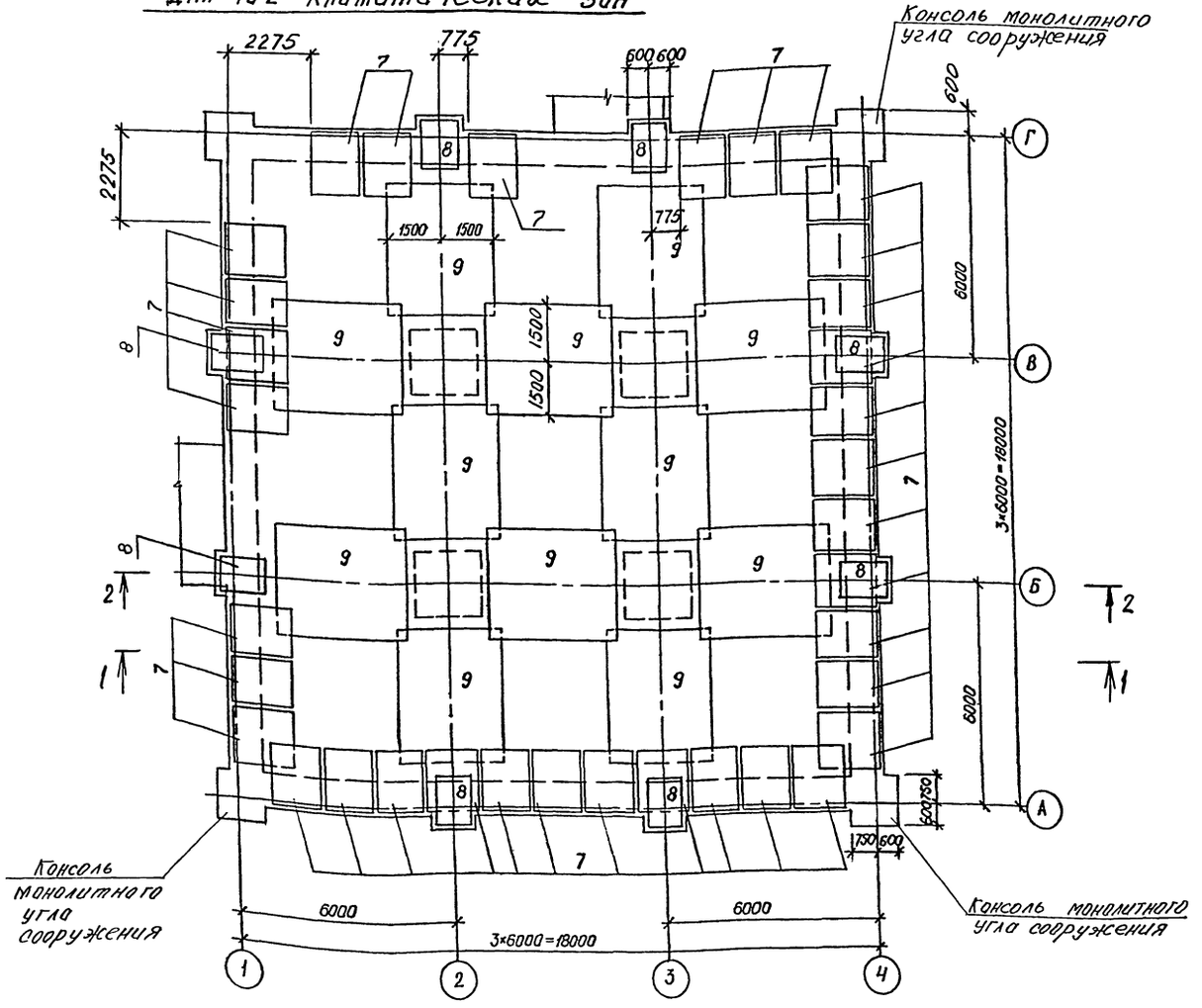

План дополнительных верхних сеток для 3, 4 климатических зон

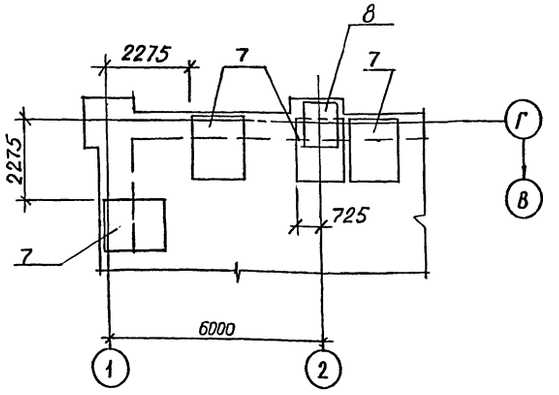

3-3

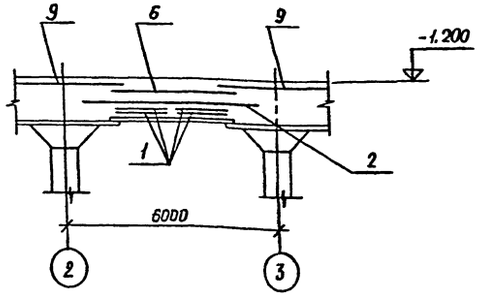

ВЕДОМОСТЬ РАСХОДА СТАЛИ НА ЭЛЕМЕНТ, КГ

Марка элемента	Изделия арматурные												Общий расход
	Арматура класса												
	А I				А III								
	ГОСТ 5781-82				ГОСТ 5781-82								
	ø6	ø8	ø10	Итого	ø6	ø10	ø12	ø14	ø16	ø18	ø28	Итого	
Пм1	35	1167	690	1892	10	381	2497	1826	277	1478	1670	8139	10031

Провер.	Рудникова		ТП А-II-450-264.84-КЖ-альбом I вып.1
Операт.	Рудникова		
Провер.	Хоровец, кая		Склад материалов
Исполн.	Пекуровская		Стадия: РП; Лист: 50; Листов:
Ст инж.	Славинская		
Рук. бр.	Хоровец, кая		Плита перекрытия Пм1 Армирование. План дополнительных верхних сеток.
Нач. отд.	Сабускан		Госстрой СССР Киевский Промстройпроект
Гл. инж. пр.	Альшиц		

Привязан

Инв. №

Инв. № подл. | Подпись и дата | Взам. инв. №

20132-01 65

Ум6 /армирование/

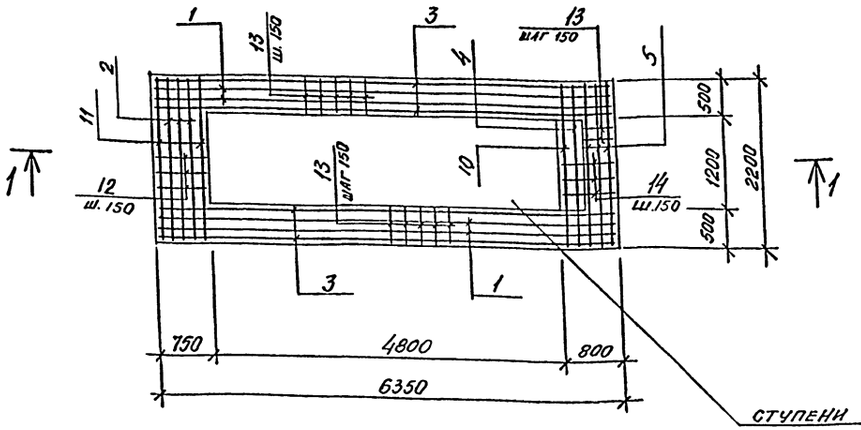

2-2

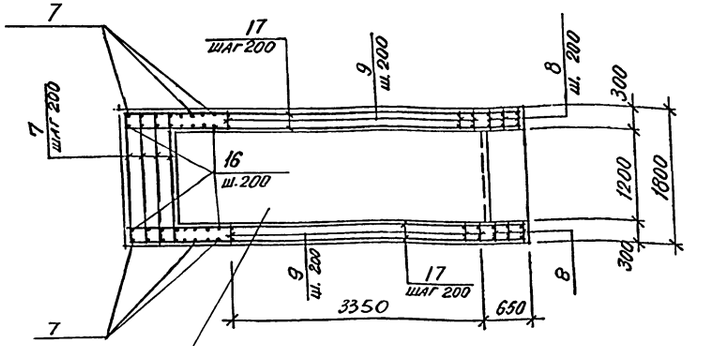

1-1

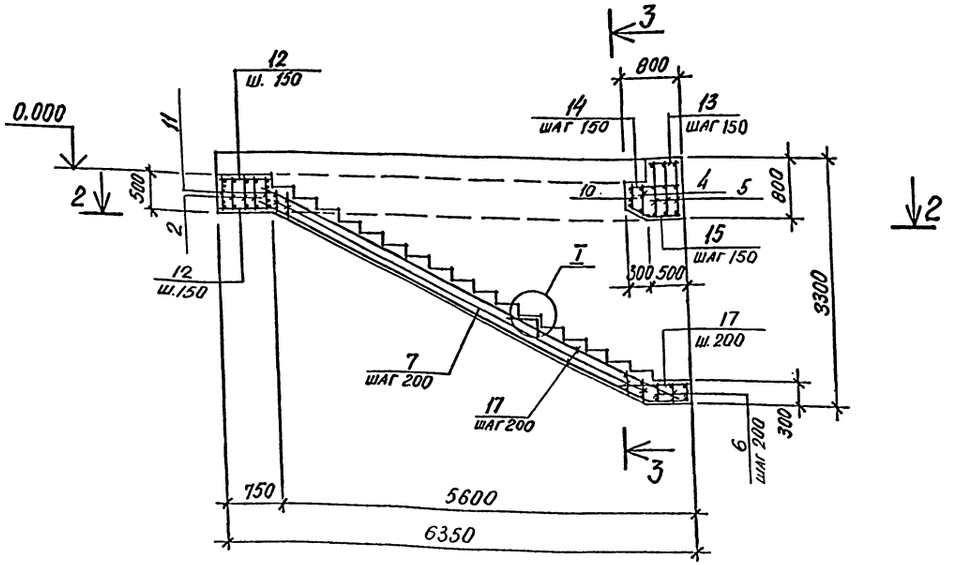

3-3

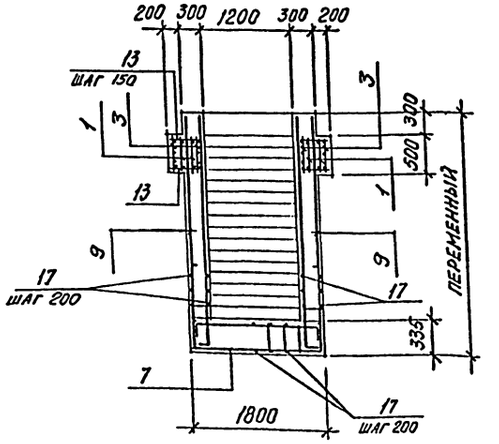

1. Защитный слой бетона до рабочей арматуры стен принят 30мм, до рабочей арматуры днища со стороны грунта - 35 мм.
2. Все стержни поз. 12 ÷ 15 приварить к продольным стержням каркасов.

Привязан

Инв. №

Провер.	Михно	
Испол.	Словицкая	
Рук. бр.	Хоровецкая	
Нач. отд.	Собисхан	
Гл. инж. пр.	Альшиц	

ТП А-II-450-26484-КЖ-альбом I вып. 1

Склад материалов

Стадия: РП | Лист: 51 | Листов:

Ум6. Армирование.

Госстрой СССР Киевский Промстройпроект

Инв. № подл. | Подпись и дата | Взам. инв. №

Ведомость деталей

Поз	Эскиз
15	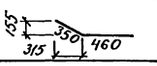
16	800÷1550
18	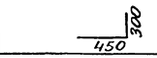

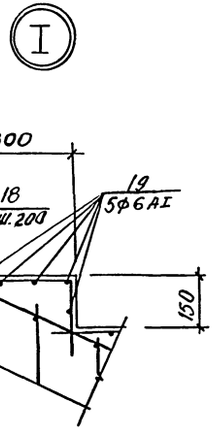

Спецификация элементов монолитной конструкции

Формат	Зона	Позиц.	Обозначение	Наименование	Кол.	Примечание
				Участок монолитный		
				УМ6		
				Сборочные единицы		
				и детали		
11		1	ТПА-II-450-264.84 -КЖИ-КР13	Каркас плоский КР13	4	
12		2	ТПА-II-450-264.84 -КЖИ-КР14	то же КР 14	3	
12		3	ТПА-II-450-264.84 -КЖИ-КР15	" КР 15	4	
11		4	ТПА-II-450-264.84 -КЖИ-КР16	" КР 16	1	
11		5	ТПА-II-450-264.84 -КЖИ-КР17	" КР 17	3	
12		6	ТПА-II-450-264.84 -КЖИ-КР18	" КР 18	3	
12		7	ТПА-II-450-264.84 -КЖИ-КР19	" КР 19	26	
12		8	ТПА-II-450-264.84 -КЖИ-КР20	" КР 20	6	
12		9	ТПА-II-450-264.84 -КЖИ-КР21	" КР 21	36	
11		10	ТПА-II-450-264.84 -КЖИ-КР22	" КР 22	1	
11		11	ТПА-II-450-264.84 -КЖИ-КР23	" КР 23	2	
				Детали		
				ф16 AIII ГОСТ 5781-82		
БЧ		16*		$\ell_{ф}$ = 1175	14	1,85кг
				ф8 AI ГОСТ 5781-82		
БЧ		12		ℓ = 730	18	0.29кг
БЧ		13		ℓ = 480	147	0.19кг
БЧ		14		ℓ = 780	9	0,31кг
БЧ		15*		ℓ = 810	9	0,32кг
БЧ		17		ℓ = 280 п.м.	–	0,39кг

Формат	Зона	Позиц.	Обозначение	Наименование	Кол.	Примечание
				ф6 AI ГОСТ 5781-82		
БЧ		18*		ℓ = 750	120	0,17кг
БЧ		19		ℓ = 1400	85	0,31кг
				Изделия закладные		
		101	3.400 - 6/76	МИ1-18	16	
		102	лист 19	-60×80 ℓ=500 ГОСТ 103-76	4	
				Материалы		
				Бетон марки „300"		12.8м³

*) Поз. 15, 16, 18 – см. ведомость деталей.

Выборка стали на один элемент

Марка элемента	Изделия арматурные							Изделия закладные								Всего	Общий расход
	Арматура класса						Всего	Арм. класса			Прокат марки						
	AI			AIII				AIII			ВСт3сп						
	ГОСТ 5781-82			ГОСТ 5781-82				ГОСТ 5781-82			ГОСТ 103-76						
	ф6	ф8	Итого	ф16	ф28	Итого		ф8		Итого	-6 ГОСТ 80	-8 ГОСТ 120	Итого				
УМ6	47	261	308	757	629	1386	1694	4,8		4,8	7.5	22.4	29.9				34.7	1728.7

Привязан

Инв. №

Провер.	Михно	
Исполн.	Славинская	
Рук. бр.	Хоровецкая	
Нач. отд.	Совюкан	
Гл. инж. пр.	Альшиц	

ТП А-II -450-264.84 -КЖ-альбом I вып.1

Склад материалов

Стадия	Лист	Листов
РП	52	

УМ6. Армирование. Спецификации.

Госстрой СССР Киевский Промстройпроект

Инв. № подл. | Подпись и дата | Взам. инв. №

Ум 7

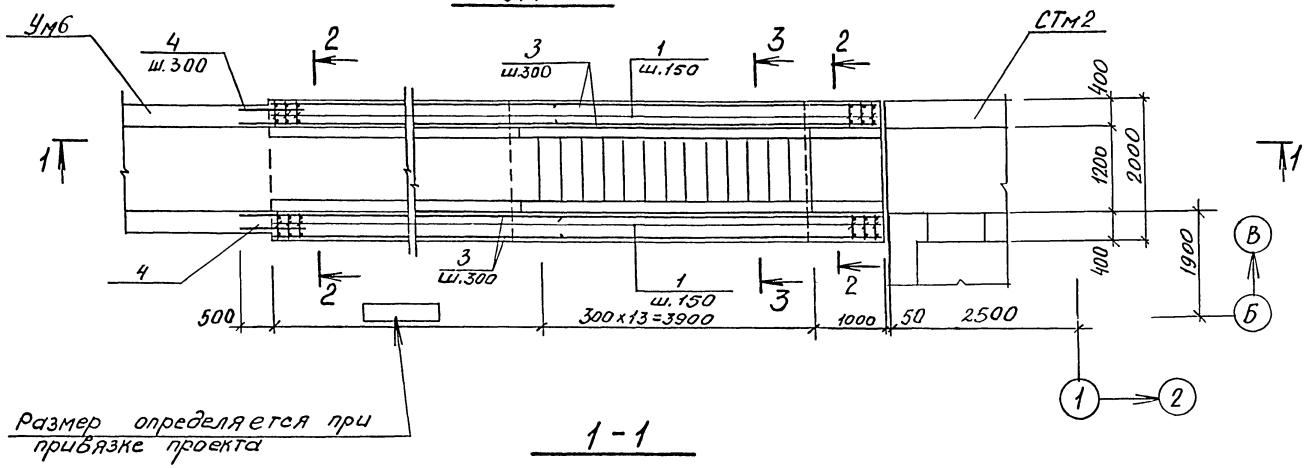

2-2

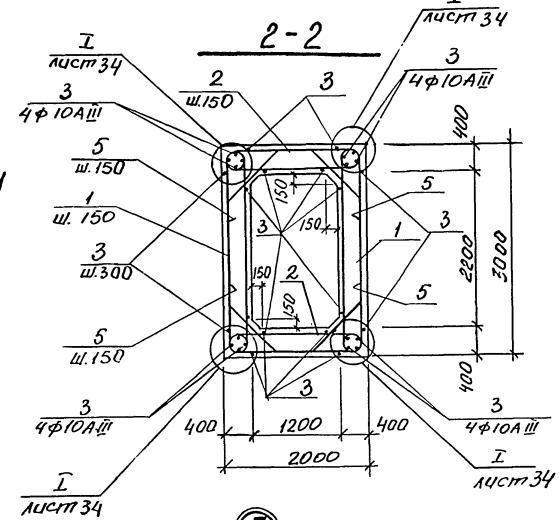

1-1

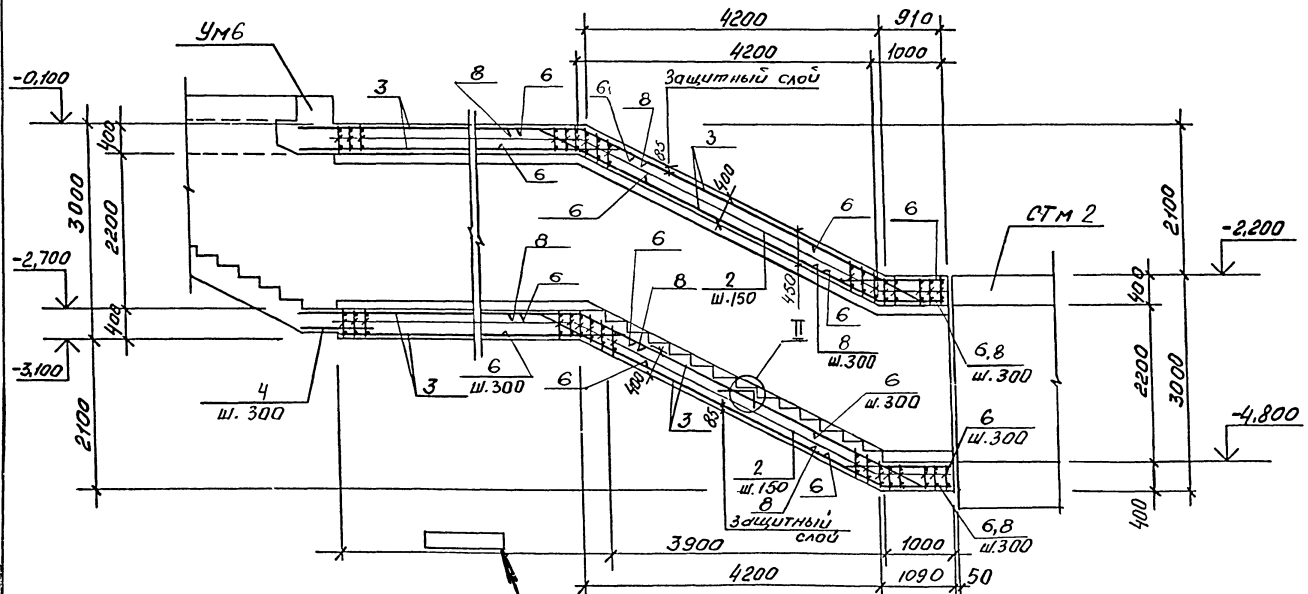

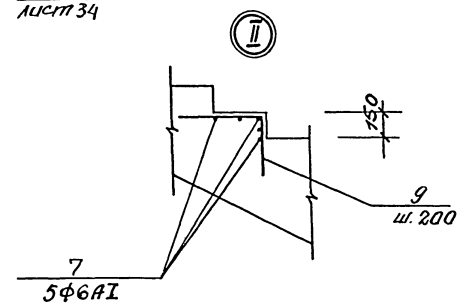

Привязан				ТПА-II-450-264.84-КЖ-альбом I вып. 1	
	Провер.	Мисюно		Склад материалов	Стадия: РП; Лист: 53; Листов:
	Испол.	Славинская		Ум7. Армирование. План. Разрезы 1-1, 2-2.	Госстрой СССР Киевский Промстройпроект
	Нач.отд.	Сабускан			
Инв. №	Гл.инж.пр.	Альшиц			

Инв. № подл. | Подпись и дата | Взам. инв. №

3-3

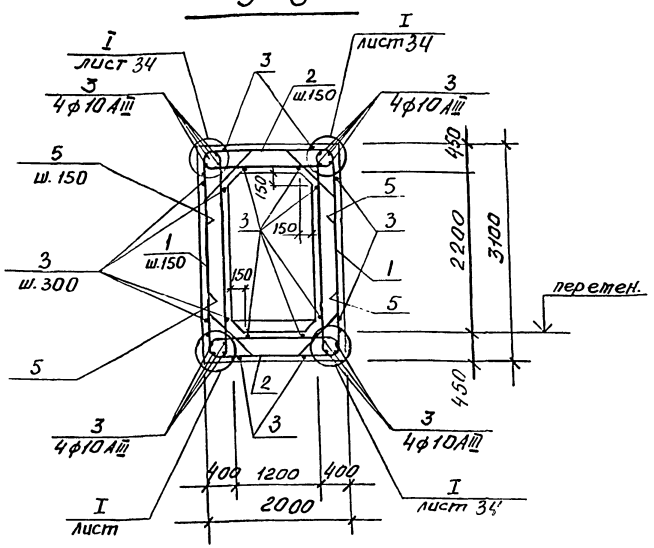

Ведомость стержней

Поз.	Эскиз
5	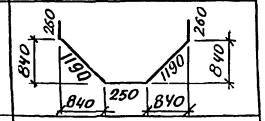
6	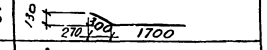
9	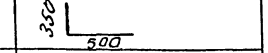
8	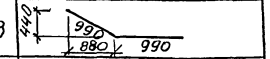

Спецификация к Ум7

Формат	Зона	Поз.	Обозначение	Наименование	Кол.	Примечание
				Сборочные единицы		
				Каркасы плоские		
11		1	ТПА-II-450-26 4.84-КЖИ-КР11	КР 11	338	
11		2	ТПА-II-450-26 4.84-КЖИ-КР12	КР 12	338	
				Изделие закладное		
		101	3.400-6/76	МИ1-18	10	
				Детали		
				ф25 AIII ГОСТ 5781-82		
Бч		5*		ℓ = 3150	676	12,1 кг
				ф10 AIII ГОСТ 5781-82		
Бч		3		ℓ = 1645 п.м	–	0,62кг
Бч		4		ℓ = 850	21	0.5кг
Бч		6*		ℓ = 2000	40	1.2 кг
Бч		8*		ℓ = 1980	20	1.2 кг
				ф6 AI ГОСТ 5781-82		
Бч		9*		ℓ = 850	70	0,19 кг
Бч		7		ℓ = 1600	70	0.4 кг
				Материалы		
				Бетон марки 300		86,0 м³

*Позиции 5,6,8,9 – см. Ведомость деталей.

Ведомость расхода стали на элемент, кг

Марка элемента	Изделия арматурные											Изделия закладные						Всего	Общий расход
	Арматура класса										Всего	Арматура класса			Прокат марки				
	A-I				A-III							A-III			Ст3сп				
	ГОСТ 5781-82				ГОСТ 5781-82							ГОСТ 5781-82			ГОСТ 103-76				
	ф6			Итого	ф12	ф10	ф20	ф25			Итого	ф8		Итого	8х120		Итого		
Ум7	41			41	304	2387	1690	20011			24392	24433	3,0		3,0	14,0		14,0	17,0	24450

1. Длина горизонтальной части монолитного участка Ум7 для ведомости расхода стали принята условно 20,0 п.м. При привязке проекта эту длину уточнить.
2. Стержни плоских каркасов большего диаметра ориентировать в покрытии и днище к внутренней грани, в стенах – к наружной грани.
3. Защитный слой бетона до рабочей арматуры принять – наружный – 35 мм, внутренний – 25мм, кроме оговоренных на чертеже.

Инв.№ подл. | Подпись и дата | Взам.инв.№

Привязан	Провер.	Рудникова	
	Гл.спец.	Рудникова	
	Пров.	Мишно	
	Испол.	Славинская	
	Рук.бр.	Хоробецкая	
	Нач.отд.	Савускан	
Инв. №	Гл.инж.пр.	Альшиц	

ТП А-II-450-26 4.84-КЖ-альбом I вып.1

Склад материалов

Ум7. Армирование. разрез 3-3. Спецификации.

Стадия	Лист	Листов
РП	54	

Госстрой СССР Киевский Промстройпроект

Ум 8

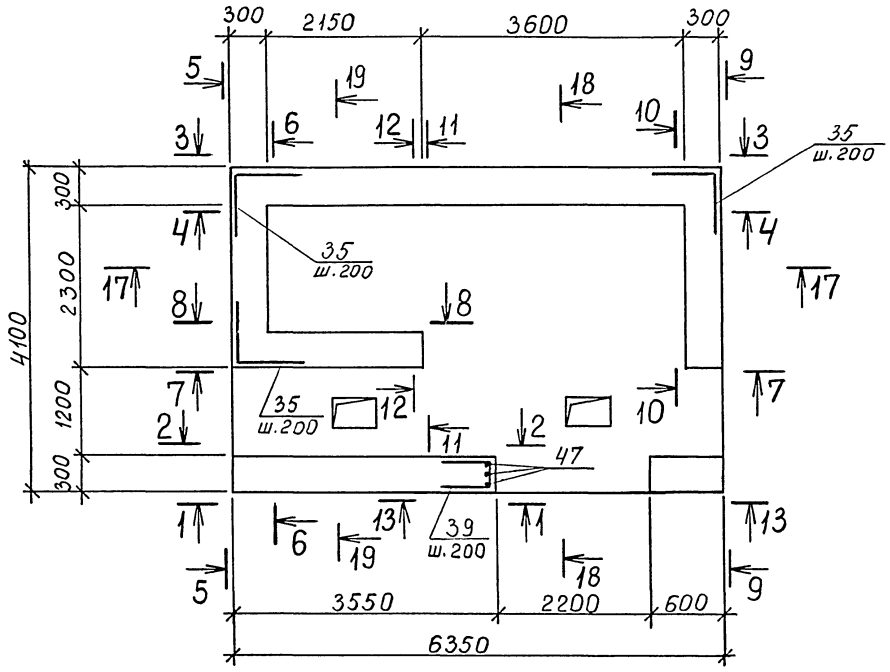

3-3

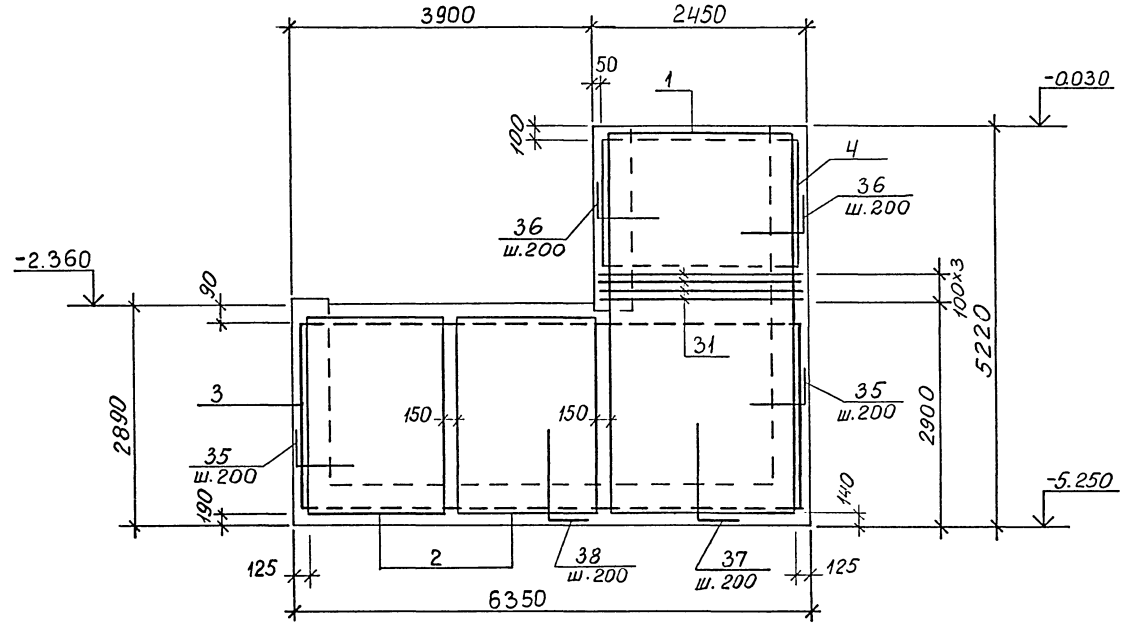

1-1

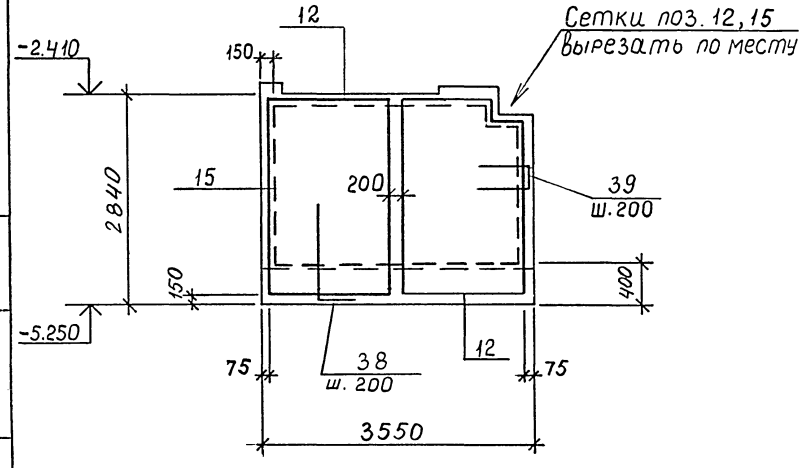

VII

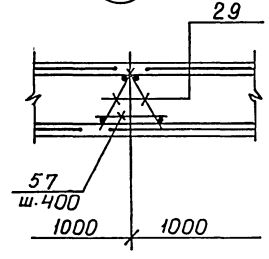

2-2

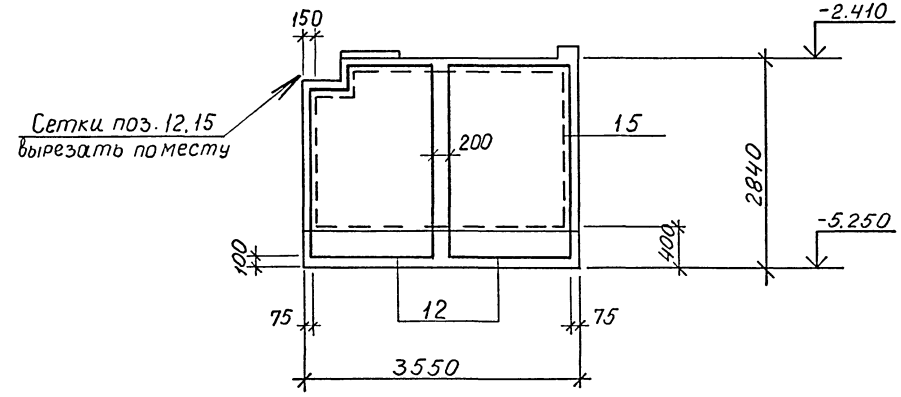

Привязан

Инв. №

Провер.	Азарова		
Исполн.	Михно		
Рук.бр.	Харовецкая		
Нач.отд	Савускан		
Гл.инж.пр.	Альшиц		

ТП А-II-450-264.84 -КЖ-альбом I вып.1

Склад материалов

Стадия	Лист	Листов
РП	55	

Ум8. Армирование. Разрезы 1-1÷3-3.

Госстрой СССР Киевский Промстройпроект

Инв.№подл. | Подпись и дата | Взам.инв.№

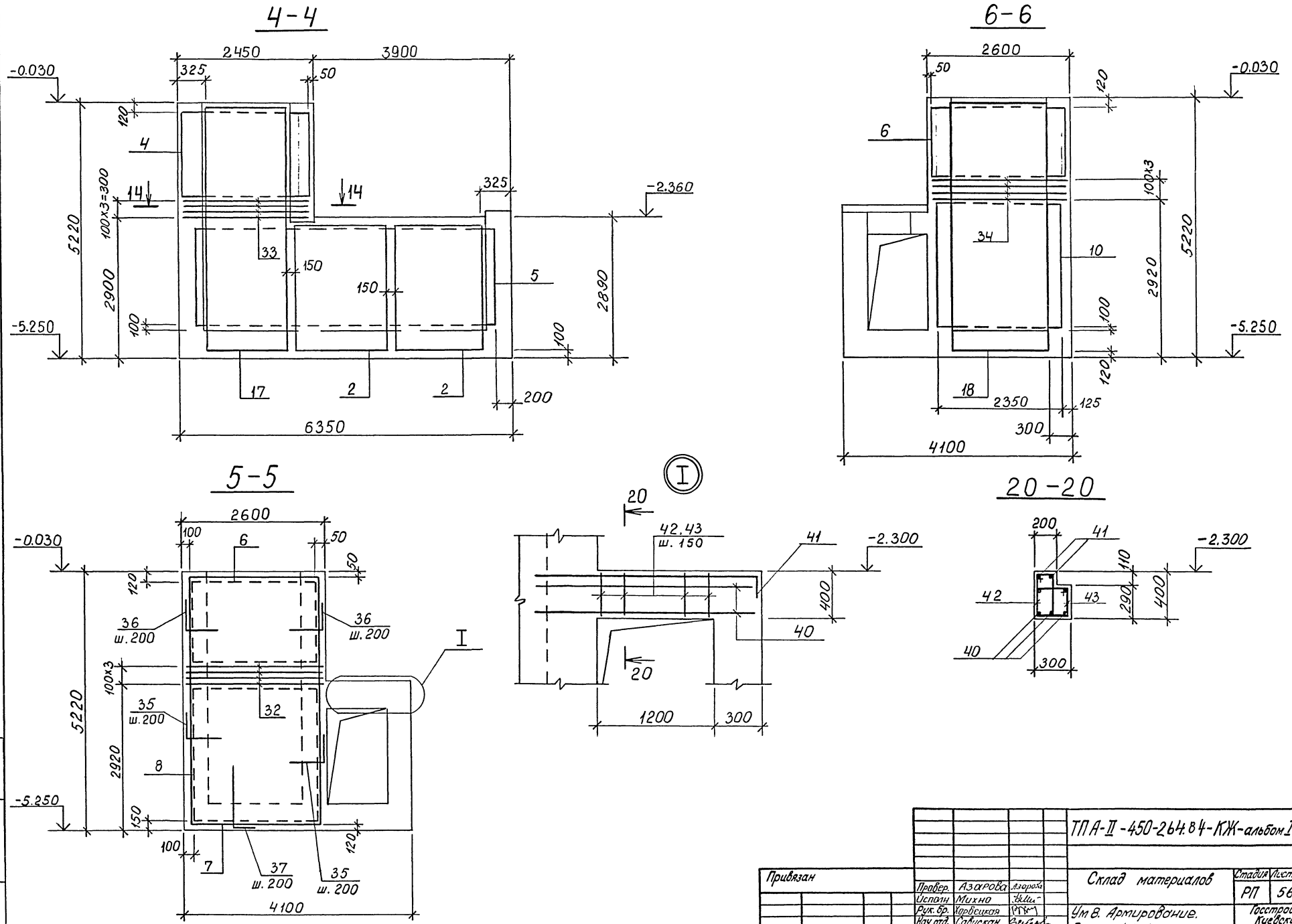

Привязан				ТПА-II-450-264.84-КЖ-альбом I вып. 1			
	Провер.	Азарова	Азарова	Склад материалов	Стадия	Лист	Листов
	Исполн	Михно			РП	56	
	Рук. бр.	Харвецкая		Ум 8. Армирование. Разрезы 4-4÷6-6.	Госстрой СССР Киевский Промстройпроект		
	Нач. отд.	Савускан					
Инв. №	Гл. инж. пр	Альшиц					

Инв. № подл. | Подпись и дата | Взам. инв. №

20132-01 71

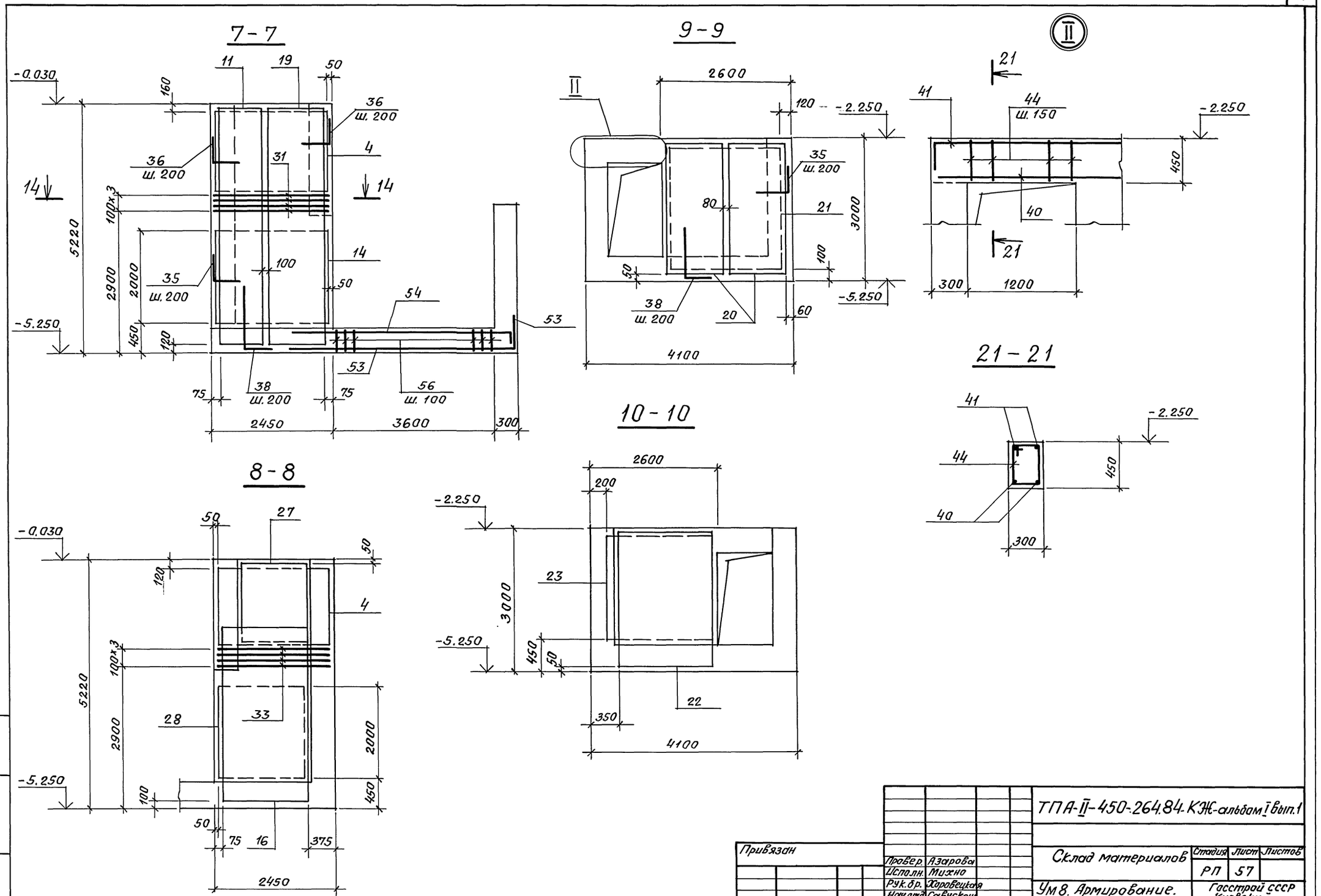
7-7
9-9
II
21-21
10-10
8-8
-0.030
-5.250
-2.250
5220
2900
2000
450
100x3
100
160
120
75
2450
3600
300
2600
3000
4100
350
200
1200
40
41
44
ш. 150
ш. 200
ш. 100
ш. 150
35
ш. 200
36
ш. 200
38
ш. 200
56
ш. 100
11
19
50
4
31
14
54
53
20
21
23
22
27
28
33
16
375
80
60
100
50
120
75
Привязан
Инв. №
Провер. Азарова
Исполн. Михно
Рук.бр. Харовецкая
Нач.отд. Савускан
Гл.инж.пр. Альшиц
ТПА-II-450-264.84-КЖ-альбом I вып.1
Склад материалов
Стадия РП
Лист 57
Листов
Ум 8. Армирование. Разрезы 7-7÷10-10
Госстрой СССР Киевский Промстройпроект
20132-01 72
Инв. № подл. Подпись и дата Взам. инв. №
пров. 1.10.87 Коп. Скирмакова

14-14

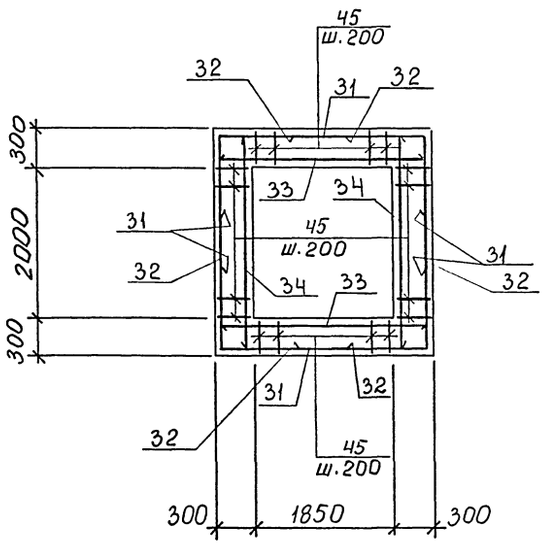

11-11

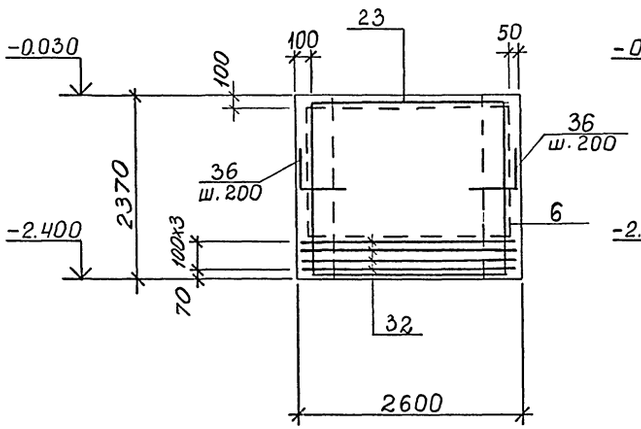

12-12

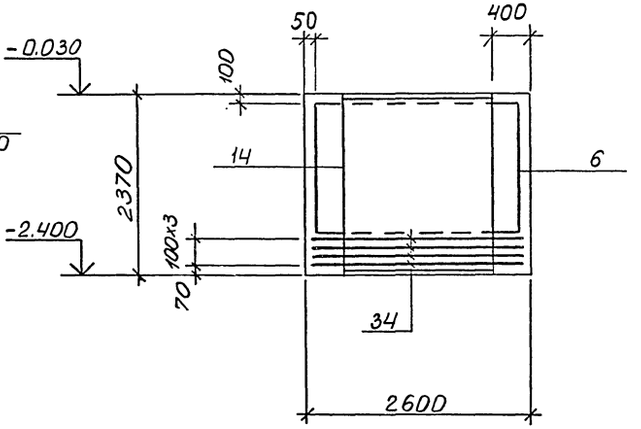

13-13

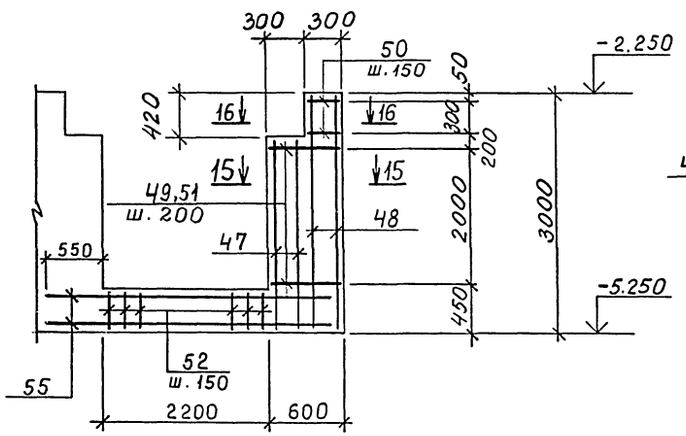

15-15

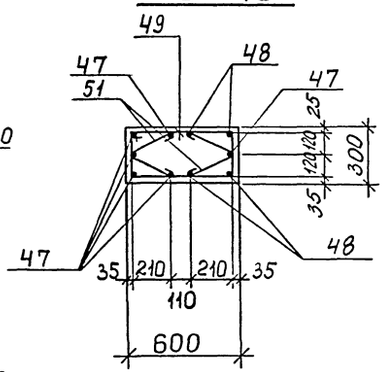

16-16

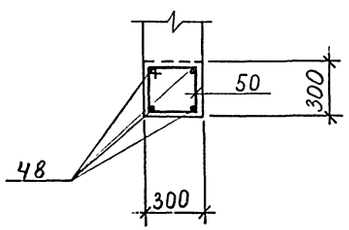

Выборка стали на один элемент, кг

Марка элемента	Арматурные изделия. Сталь арматурная ГОСТ 5781-82										Всего
	Класс AI					Класс A III					
	⌀ мм				Итого	⌀ мм				Итого	
	8	10				12	18	25			
Ум 8	345	55			400	2050	118	105		2273	2673

Инв. № подл. | Подпись и дата | Взам. инв. №

						ТП А-II-450-264.84-КЖ-альбом I Вып. 1	
Привязан							
			Провер.	Азарова		Склад материалов	Стадия: РП; Лист: 58; Листов:
			Испол.	Михно			
			Рук. бр.	Хоровецкая		Ум 8. Армирование. Разрезы 11-11 ÷ 16-16.	Госстрой СССР Киевский Промстройпроект
			Нач. отд.	Сабускан			
Инв. №			Гл. инж. пр.	Альшиц			

17-17

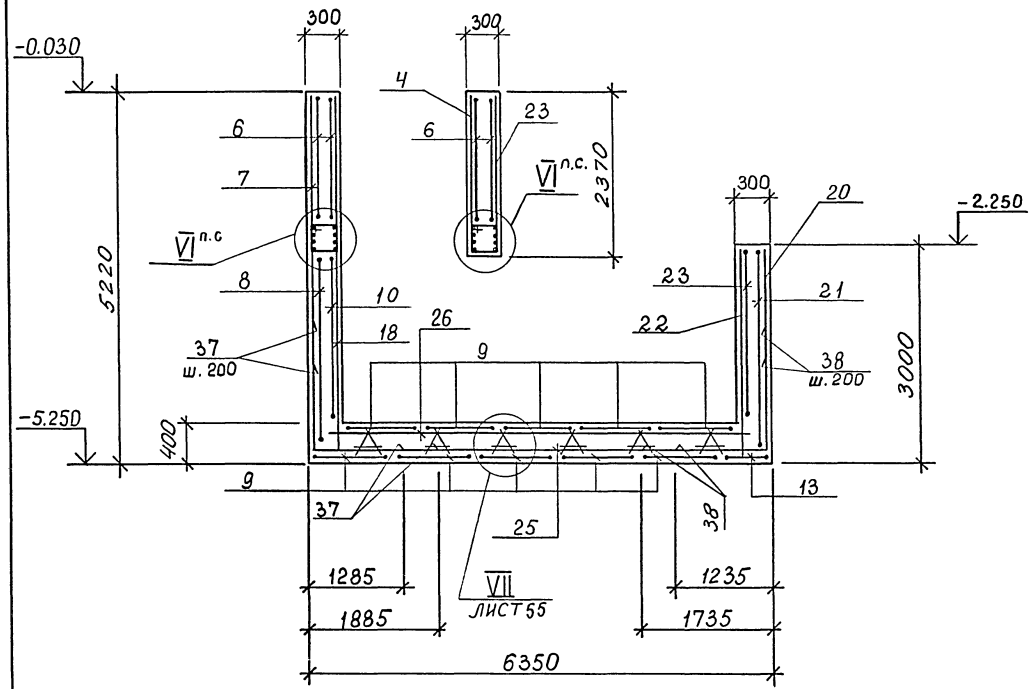

19-19

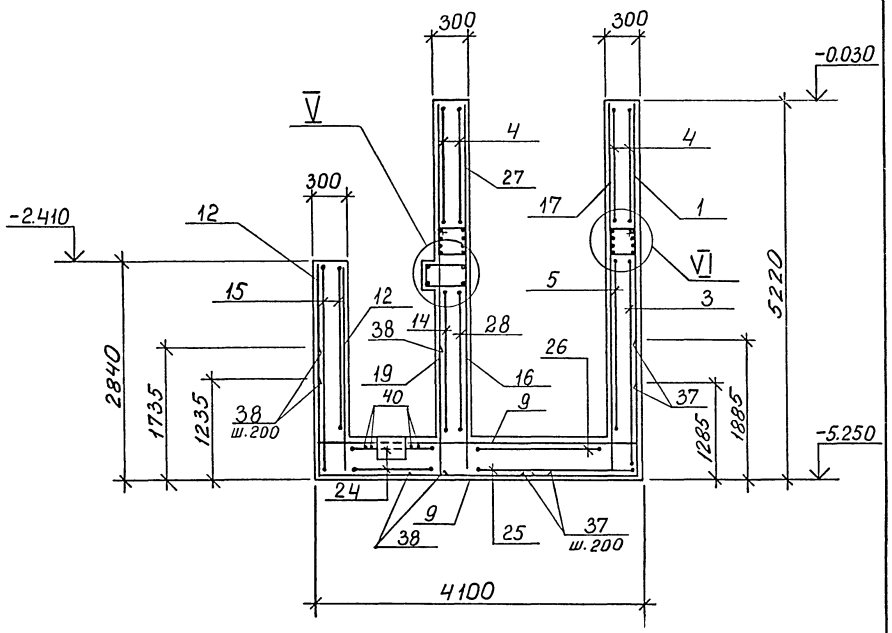

18-18

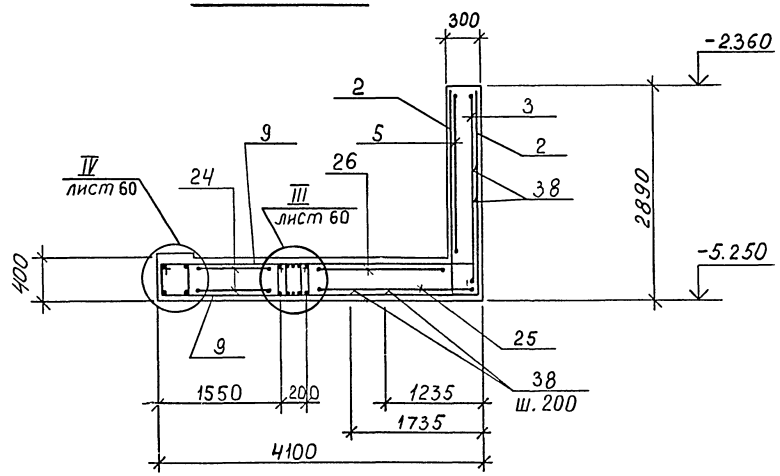

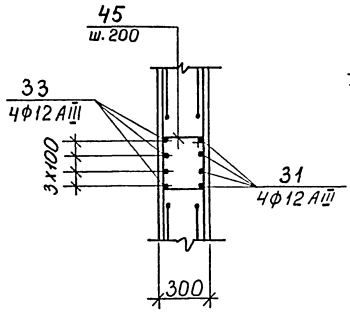

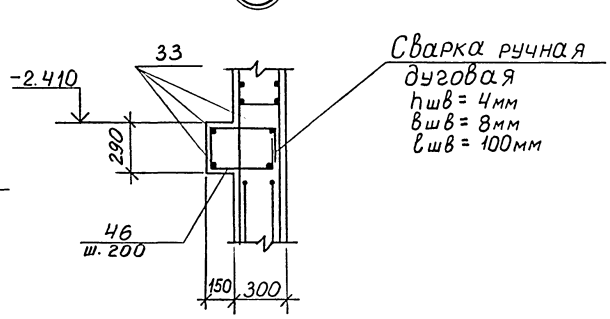

Привязан				ТПА-II-450-264.84-КЖ-альбом I вып. 1		
	Провер	Азарова		Склад материалов	Стадия	Лист	Листов
	Исполн	Михно			РП	59	
	Рук. бр.	Хоровецкая		Узл. Армирование. Розрезы 17-17÷19-19.	Госстрой СССР Киевский Промстройпроект		
Инв. №	Нач. отд.	Савускан					
	Гл. инж. пр	Альшиц					

Инв. № подл. | Подпись и дата | Взам. инв. №

План нижних сеток днища

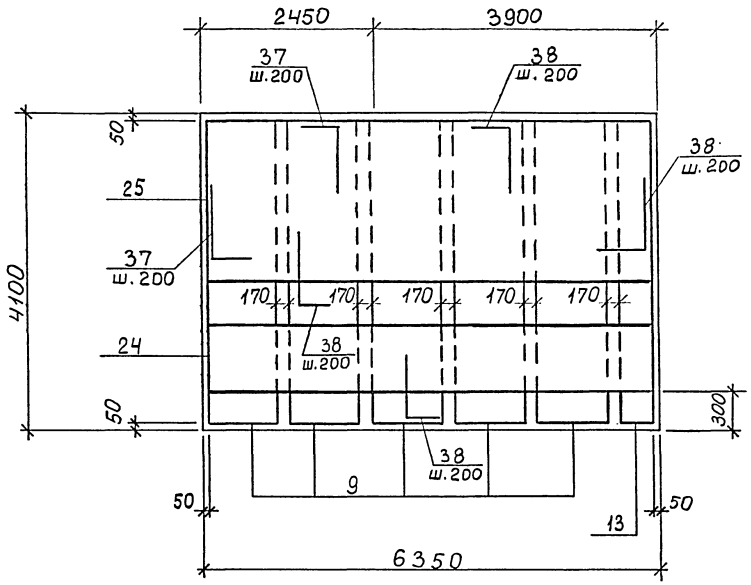

План верхних сеток днища

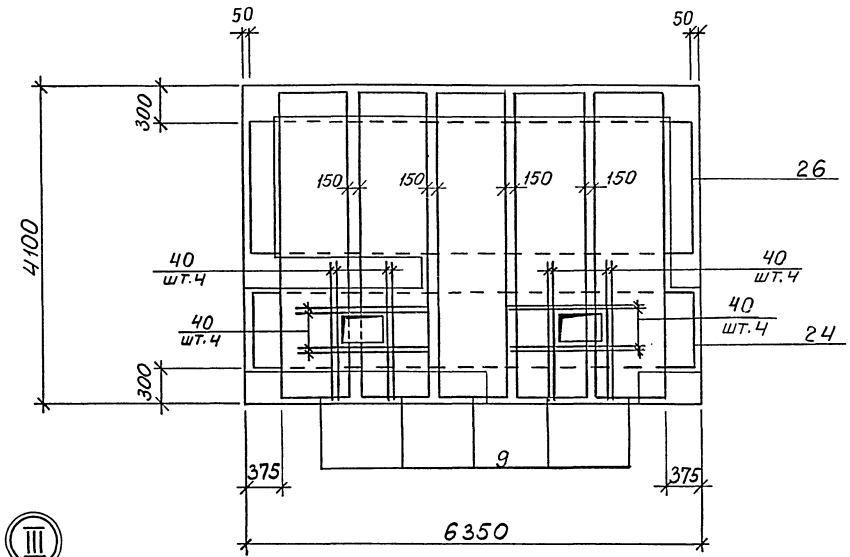

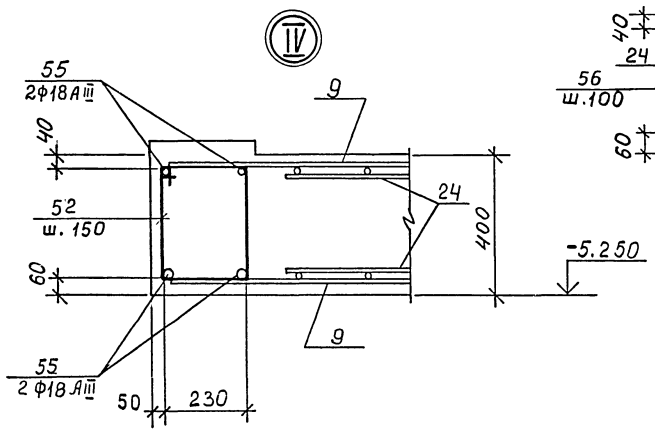

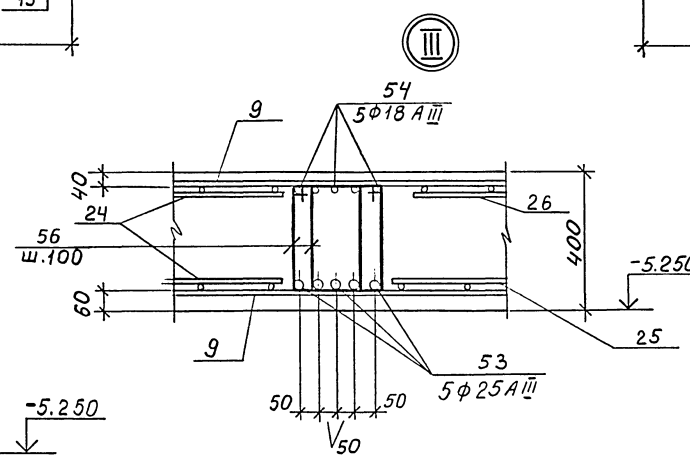

1. В местах приямков арматуру верхних сеток вырезать по месту.

				ТПА-II-450-264.84-КЖ-альбом I вып. 1		
Привязан				Склад материалов	Стадия	Лист	Листов
	Провер.	Азарова			РП	60	
	Исполн.	Мухно					
	Рук. бр.	Хоровецкая		Ум8. Армирование. Планы сеток днища.	Госстрой СССР Киевский Промстройпроект		
	Нач. отд.	Совускан					
Инв. №	Гл. инж. пр.	Альшиц					

Инв. № подл. | Подпись и дата | Взам. инв. №

20132-01 75

Спецификация к Ум8

Формат	Зона	Позиц.	Обозначение	Наименование	Кол-во	Примечание
				Сборочные единицы		
				Сетки арматурные		
		1	1.410-2 в.1	С12АIII-22×51	1	
		2	1.410-2 в.1	1С12АIII-18×27	4	
		3	1.410-2 в.1	С12АIII-26×63	1	
		4	1.410-2 в.1	С12АIII-18×24	4	
		5	1.410-2 в.1	С12АIII-22×60	1	
		6	ТПА-II-450-264.84 -КЖИ-НС4	НС4	4	
		7	1.410-2 в.1	С12АIII-24×51	1	
		8	1.410-2 в.1	С12АIII-26×24	1	
		9	ТПА-II-450-264.84 -КЖИ-НС3	НС3	10	
		10	1.410-2 в.1	С12АIII-22×24	1	
		11	1.410-2 в.1	1С12АIII-10×51	1	
		12	1.410-2 в.1	1С12АIII-16×27	4	
		13	ТПА-II-450-264.84-КЖИ-НС3	НС3/2	1	
		14	1.410-2 в.1	С12АIII-20×24	2	
		15	1.410-2 в.1	С12АIII-24×33	2	
		16	1.410-2 в.1	1С12АIII-20×36	1	
		17	1.410-2 в.1	1С12АIII-18×51	1	
		18	1.410-2 в.1	1С12АIII-20×51	1	
		19	1.410-2 в.1	1С12АIII-12×51	1	
		20	1.410-2 в.1	С12АIII-12×30	2	
		21	1.410-2 в.1	С12АIII-28×24	1	
		22	1.410-2 в.1	С12АIII-22×30	1	
		23	1.410-2 в.1	С12АIII-24×24	2	
		24	1.410-2 в.1	С12АIII-12×63	2	
		25	1.410-2 в.1	С12АIII-22×63	1	
		26	1.410-2 в.1	С12АIII-20×63	1	
		27	1.410-2 в.1	С12АIII-18×18	1	
		28	1.410-2 в.1	С12АIII-20×21	1	
		29	ТПА-II-450-264.84 КЖИ-КР6	КР6	36	

Формат	Зона	Позиц.	Обозначение	Наименование	Кол-во	Примечание
				Детали		
				ф12АIII ГОСТ 5781-82		
6.4		31*		ℓ=4250	8	
6.4		32*		ℓ=4300	8	
6.4		33		ℓ=2400	12	
6.4		34		ℓ=2550	8	
6.4		35*		ℓ=1400	42	
6.4		36*		ℓ=1900	44	
6.4		37*		ф18АIII ГОСТ 5781-82 ℓ=3100	27	
6.4		38*		ф12АIII ГОСТ 5781-82 ℓ=2900	53	
6.4		39*		ф12АIII ГОСТ 5781-82 ℓ=1240	11	
6.4		40		ф12АIII ГОСТ 5781-82 ℓ=1800	23	
6.4		41*		ф12АIII ГОСТ 5781-82 ℓ=2300	4	
				ф8АI ГОСТ 5781-82		
6.4		42*		ℓ=1150	9	
6.4		43*		ℓ=1120	9	
6.4		44*		ℓ=1420	9	
6.4		45*		ℓ=1260	42	
6.4		46*		ф12АIII ГОСТ 5781-82 ℓ=1270	12	
6.4		47		ф18АIII ГОСТ 5781-82 ℓ=2500	9	
6.4		48		ф18АIII ГОСТ 5781-82 ℓ=2950	4	
				ф8АI ГОСТ 5781-82		
6.4		49*		ℓ=1710	11	
6.4		50*		ℓ=1110	3	
6.4		51*		ℓ=650	22	
6.4		52*		ℓ=1210	12	
6.4		53*		ф25АIII ГОСТ 5781-82 ℓ=5310	5	
6.4		54*		ф18АIII ГОСТ 5781-82 ℓ=4950	5	
6.4		55		ф18АIII ГОСТ 5781-82 ℓ=3300	4	
6.4		56*		ф10АI ГОСТ 5781-82 ℓ=1110	80	
6.4		57		ф8АI ГОСТ 5781-82 ℓ=350	54	
				Материалы		
				Бетон марки 300	29,8	м³

*) Поз. 31, 32, 35, 36, 37, 38, 39, 41, 42, 43, 44, 45, 46, 49, 50, 51, 52, 52, 53, 54, 56 см. ведомость деталей.

Ведомость деталей

Поз.	Эскиз
31	950 | 2350 | 950
32	900 | 2500 | 900
35	700 | 700
36	950 | 950
37	1850 | 1250
38	1700 | 1200
39	240 | 500 | 500
41	300 | 2000
42	420 | 160 | 570
43	560 | 240 | 320
44	470 | 240 | 710
45	400 | 230 | 630
46	220 | 340 (350, 120) | 180
49	320 | 540 | 850
50	320 | 240 | 550
51	120, 120, 220

Поз.	Эскиз
52	380 | 230 | 600
53	R=125, 4900, 550
54	4700 | 250
56	380 | 180 | 550

Радиус загиба (R) гнутых стержней дан до внутренней грани стержня.

Инв. № подл. | Подпись и дата | Взам. инв. №

Привязан

Инв. №

Провер.	Азарова		
Исполн	Нечаева		
Ст. инж.	Михно		
Рук. бр.	Коровецкая		
Нач. отд.	Сабускан		
Гл. инж. пр.	Альшиц		

ТПА-II-450-264.84 -КЖ-альбом I вып. 1

Склад материалов

Стадия	Лист	Листов
РП	61	

Ум8. Армирование. Спецификации.

Госстрой СССР Киевский Промстройпроект

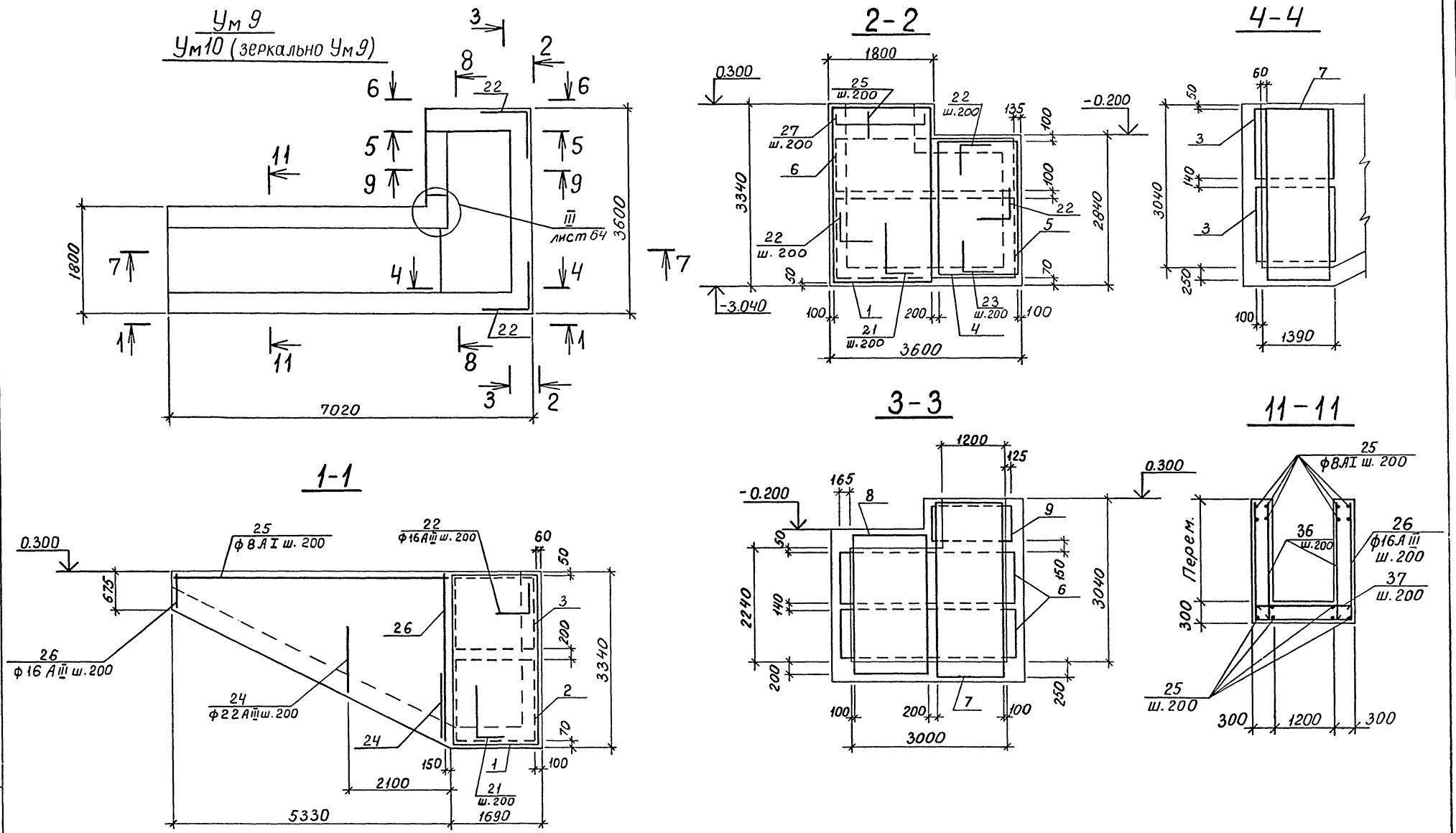

Защитный слой бетона до наружной арматуры - 35 мм, до внутренней - 25 мм.

Привязан	Провер.	Азарова	Азарова	ТП А-II-450-264.84-КЖ-альбом I вып. 1		
	Исполн.	Михна		Склад материалов	Стадия	Лист	Листов
	Рук. бр.	Хоровецкая			РП	62	
	Нач. отд.	Сабускан		Ум 9, Ум 10. Армирование. Разрезы 1-1÷4-4, 11-11.	Госстрой СССР Киевский Промстройпроект		
Инв. №	Гл. инж. пр.	Альшиц					

Инв. № подл. | Подписи дата | Взам. инв. №

20132-01 77

5-5

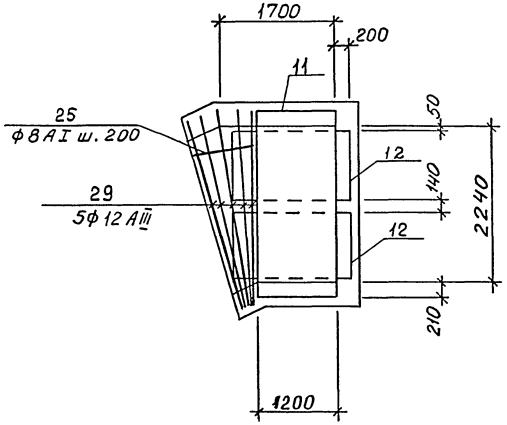

6-6

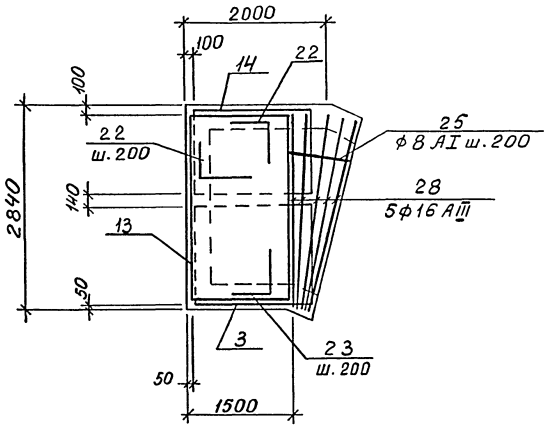

План верхних сеток днища

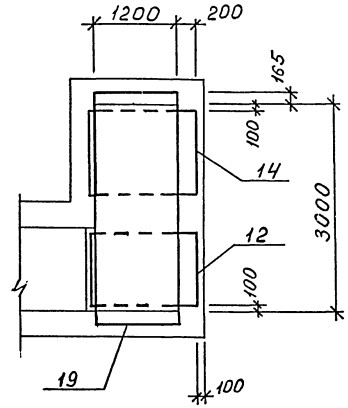

План нижних сеток перекрытия

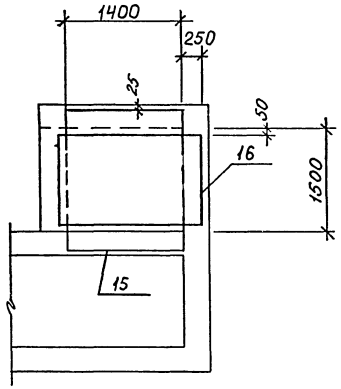

План верхних сеток перекрытия

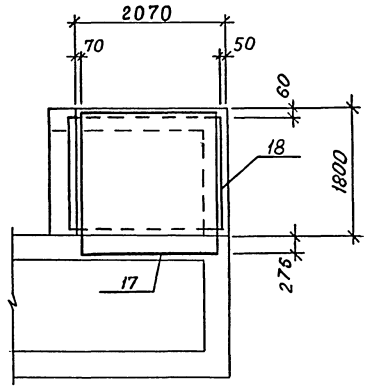

План нижних сеток днища

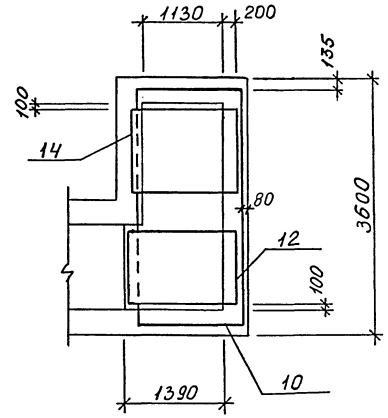

Ⅳ

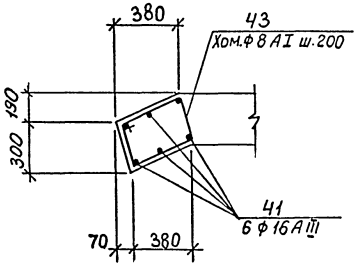

Ⅴ

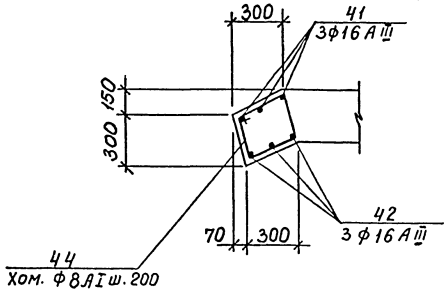

Привязан				ТП А-Ⅱ-450-264.84 -КЖ-альбом Ⅰ вып.1	
	Провер.	Азарова	Азарова	Склад материалов	Стадия: РП; Лист: 63; Листов:
	Исполн.	Михна	Михна		
	Рук.бр.	Харовецкая	Харовецкая		
	Нач.отд.	Сабускан	Сабускан	Ум9, Ум10 Армирование Разрезы 5-5, 6-6. Планы сеток днища и перекрытия.	Госстрой СССР Киевский Промстройпроект
Инв. №	Гл.инж.пр.	Альшиц	Альшиц		

20132-01 78

Инв. № подл. | Подпись и дата | Взам. инв. №

7-7

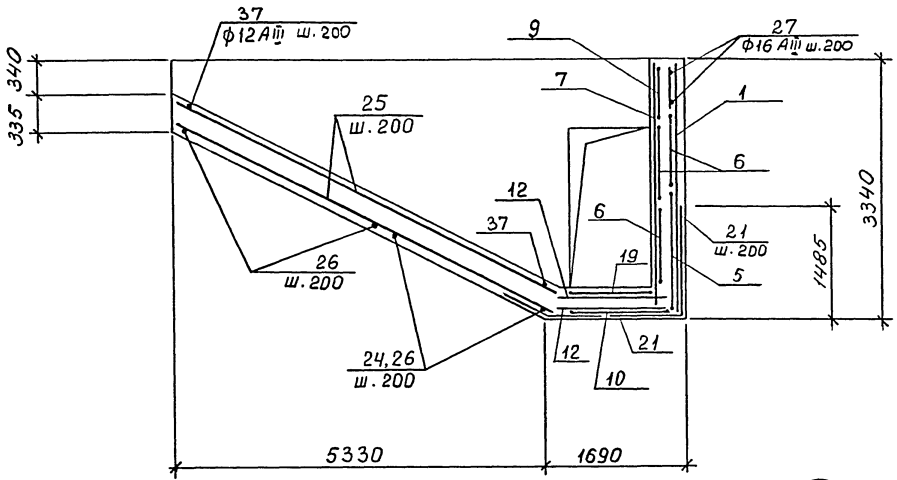

8-8

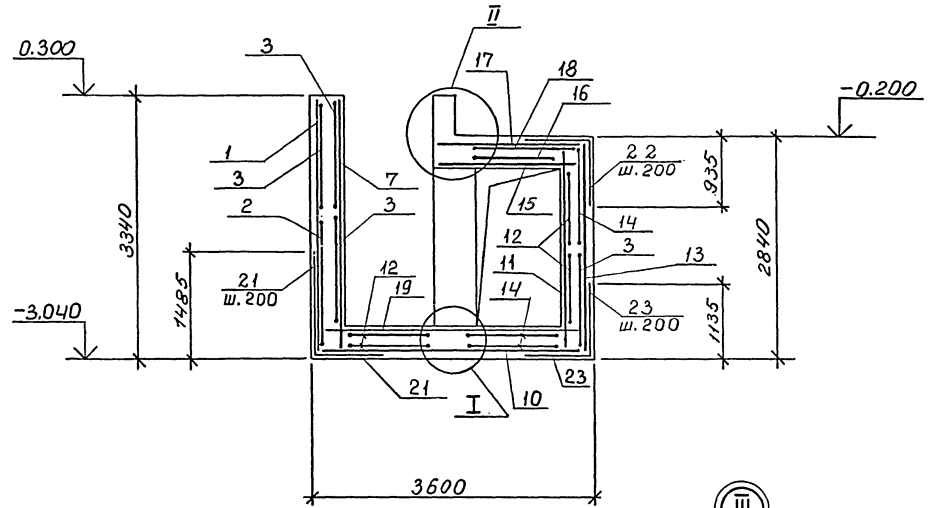

9-9

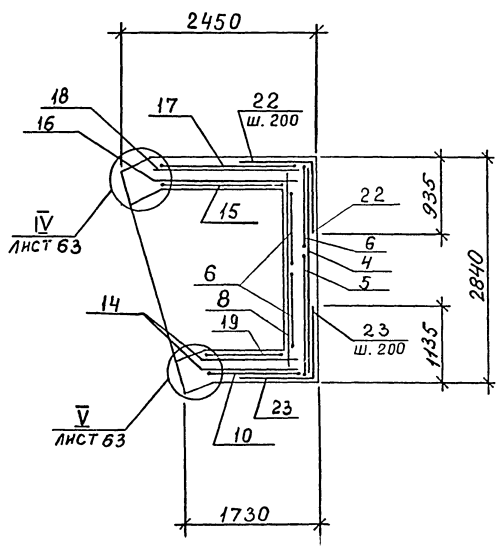

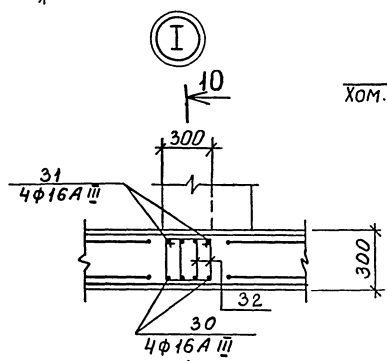

10-10

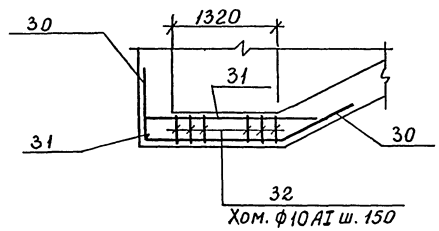

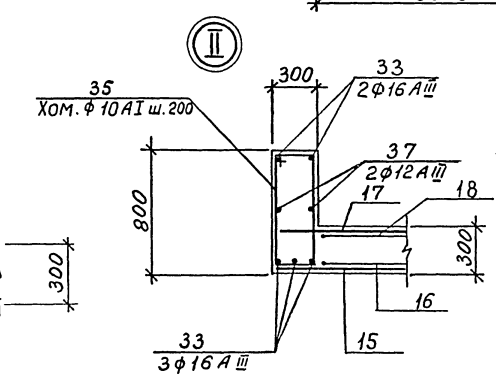

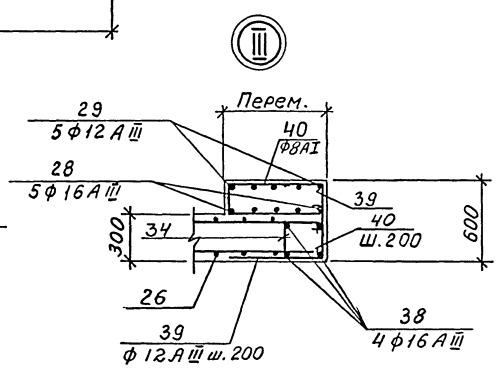

Привязан				ТПА-II-450-264.84 -КЖ- альбом I Вып. 1	
	Провер.	Азарова		Склад материалов	Стадия: РП; Лист: 64; Листов:
	Испол.	Михно			
	Рук. гр.	Хоровецкая		Ум9, Ум10. Армирование. Разрезы 7-7÷10-10.	Госстрой СССР Киевский Промстройпроект
	Нач. отд.	Собуская			
Инв. №	Гл. инж. пр.	Ильиц			

Инв. № подл. | Подпись и дата | Взам. инв. №

Спецификация к Ум 9, Ум 10

Формат	Зона	Позиц.	Обозначение	Наименование	Кол.	Примечание
				Сборочные единицы		
				Сетка арматурная		
		1	1.410-2 вып.1	1С18АIII-16×33	2	
		2	1.410-2 вып.1	С12АIII-16×15	1	
		3	1.410-2 вып.1	С12АIII-14×15	4	
		4	1.410-2 вып.1	2С16АIII-16×27	1	
		5	1.410-2 вып.1	2С12АIII-16×33	1	
		6	1.410-2 вып.1	2С12АIII-10×33	3	
		7	1.410-2 вып.1	1С12АIII-12×33	2	
		8	1.410-2 вып.1	2С12АIII-14×27	1	
		9	1.410-2 вып.1	С12АIII-14×15 / 2	1	
		10	1.410-2 вып.1	С16АIII-14×33	1	
		11	1.410-2 вып.1	2С12АIII-12×27	1	
		12	1.410-2 вып.1	С12АIII-10×15	4	
		13	1.410-2 вып.1	2С16АIII-14×27	1	
		14	1.410-2 вып.1	С12АIII-12×15	3	
		15	1.410-2 вып.1	С14АIII-14×21	1	
		16	1.410-2 вып.1	С12АIII-14×18	1	
		17	1.410-2 вып.1	С14АIII-18×21	1	
		18	1.410-2 вып.1	С12АIII-16×21	1	
		19	1.410-2 вып.1	С16АIII-12×33	1	
		101	3.400-6/76	Изделие закладное МИ-18	10	
				Детали		
	Б.4	21*		⌀28АIII ГОСТ5781-82, ℓ=2550	18	12,3 кг
	Б.4	22*		⌀16АIII ГОСТ5781-82, ℓ=1800	50	2,8 кг
	Б.4	23*		⌀20АIII ГОСТ5781-82, ℓ=2200	21	5,4 кг
	Б.4	24*		⌀22АIII ГОСТ5781-82, ℓ=4350	11	13,0 кг
Б.4		25		⌀8АI ГОСТ5781-82, ℓ=290 пн		0,62 кг
				⌀16АIII ГОСТ5781-82		
Б.4		26*		ℓ=5550	27	8,7 кг
Б.4		27*		ℓ=3530	4	5,6 кг
Б.4		28*		ℓ=3325	10	5,2 кг
Б.4		29*		⌀12АIII ГОСТ5781-82, ℓ=3325	10	2,9 кг
				⌀16АIII ГОСТ5781-82		
Б.4		30*		ℓ=2910	4	4,6 кг
Б.4		31*		ℓ=2350	4	3,7 кг
Б.4		32*		⌀10АI ГОСТ5781-82, ℓ=910	20	0,6 кг
Б.4		33*		⌀16АIII ГОСТ5781-82, ℓ=2250	5	3,6 кг
				⌀10АI ГОСТ5781-82		
Б.4		34*		ℓ=1060	16	0,7 кг
Б.4		35*		ℓ=1940	7	1,2 кг
				⌀12АIII ГОСТ5781-82		
Б.4		36		ℓ=1910	54	1,7 кг
Б.4		37		ℓ=1750	29	1,6 кг
Б.4		38*		⌀16АIII ГОСТ5781-82 ℓ=3800	4	6,0 кг
Б.4		39*		⌀12АIII ГОСТ5781-82 ℓ=1440	16	1,3 кг
Б.4		40*		⌀8АI ГОСТ5781-82, ℓ=1970	12	0,8 кг
				⌀16АIII ГОСТ5781-82		
Б.4		41*		ℓ=2250	9	3,6 кг
Б.4		42*		ℓ=2200	3	3,5 кг
				⌀8АI ГОСТ5781-82		
Б.4		43*		ℓ=1240	7	0,5
Б.4		44*		ℓ=1100	7	0,4
				Материалы		
				Бетон марки 300		18,8 м³

) Позиции 21÷24; 26÷35; 38÷44 см. ведомость деталей.

Ведомость деталей

Поз	Эскиз
21	1450 | 1100
22	900 | 900
23	1100 | 1100
24	1310 | 1730 | 1310
26	от 620 до 3200 | 1730 | от 620 до 3200
27	900 | 1730 | 900
28	250 | от 2770 до 2880 | 250
29	250 | от 2770 до 2880 | 250
30	800 | 1600 | 510
31	250 | 2100
32	270 | 180 | 460
33	250 | 1750 | 250
34	300 | 230 | 530
35	770 | 200 | 970
38	250 | 3300 | 250
39	900 | 540
40	270 | от 240 до 810 / от 240 до 810 | 500
41	2000 | 250
42	250 | 1700 | 250
43	300 | 320 | 620
44	300 | 250 | 550

Ведомость расхода стали на элемент, кг

Марка элемента	Изделия арматурные												Изделия закладные							Общий расход
	Арматура класса											Всего	Арм. класса			Прокат марки			Всего	
	АI			АIII									АIII			ВСт3кп2				
	ГОСТ5781-82			ГОСТ 5781-82									ГОСТ5781-82			ГОСТ 103-76				
	⌀8	⌀10	Итого	⌀12	⌀14	⌀16	⌀18	⌀20	⌀22	⌀28	Итого		⌀8		Итого	-8×120		Итого		
Ум9, Ум10	176	56	232	486	45	720	117	114	143	222	1847	2079	3		3	14		14	17	2096

Провер.	Азарова	Азарова		
Констр.	Нечаева	[signature]		
Ст.инж.	Михно	[signature]		
Рук. бр.	Хоровецкая	[signature]		
Нач. отд.	Савускан	[signature]		
Гл.инж.пр.	Альшиц	[signature]		

Привязан

Инв. №

ТП А-II-450-264.84-КЖ-альбом I вып. 1

Склад материалов

Ум9 Ум10. Армирование. Спецификации

Стадия	Лист	Листов
РП	65	

Госстрой СССР Киевский Промстройпроект

Инв. № подл. | Подпись и дата | Взам. инв. №

20132-01 80

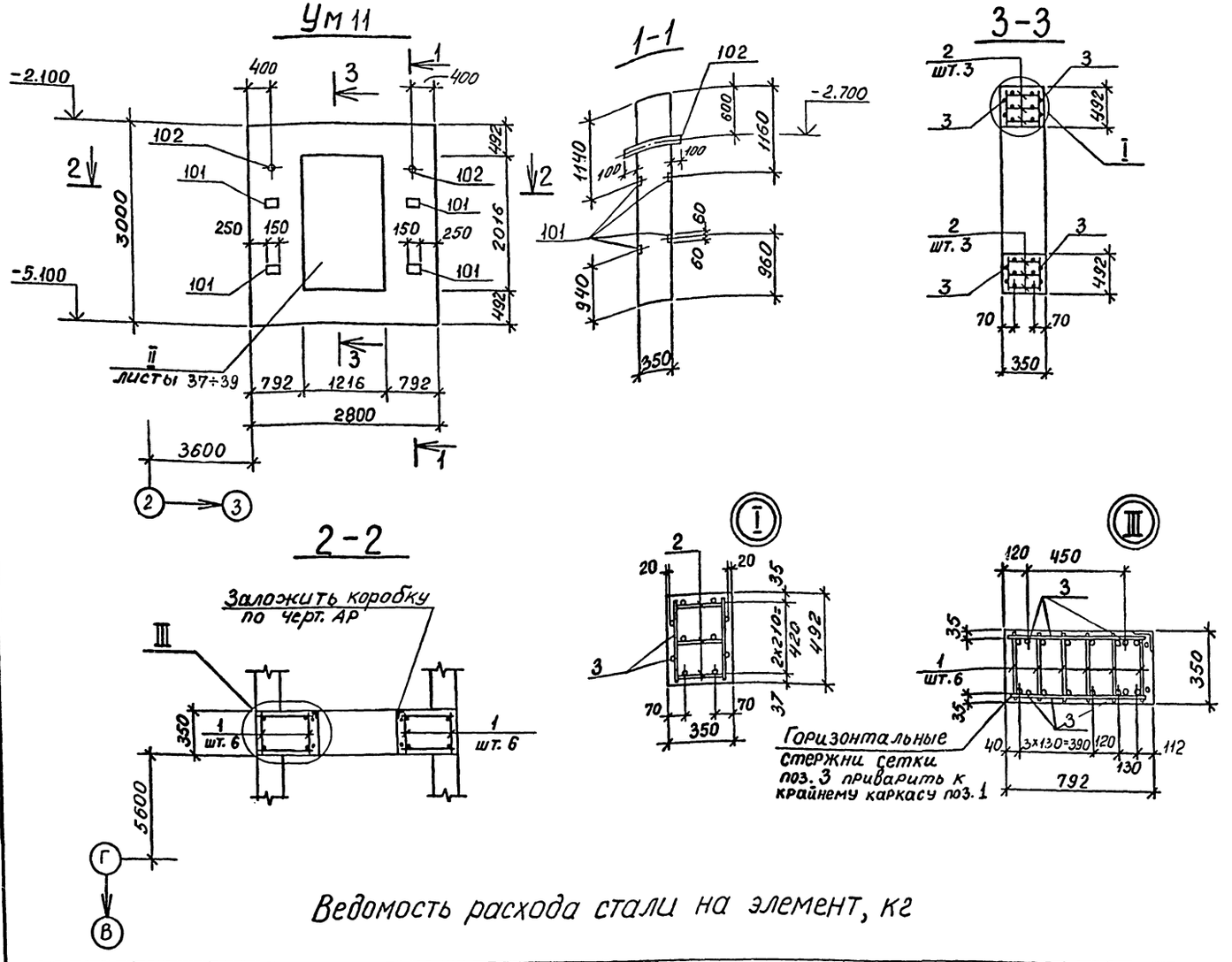

Спецификация к Ум 11

Формат	Зона	Поз.	Обозначение	Наименование	Кол.	Примечание
				Сборочные единицы		
				Каркасы плоские		
11		1	ТПА-II-450-264.84-КЖИ-КР 1	КР 1	12	
11		2	ТПА-II-450-264.84-КЖИ-КР 2	КР 2	6	
				Сетка арматурная		
11		3	ТПА-II-450-264.84-КЖИ-НС2	НС2	2	
				Изделия закладные		
		101	3.400-6/76	МИ 1-15	8	
		102	03.005-5 в.2 альб. 16 Т-199 250.23.000-14	КПК-17, $Д_1$ = 26,8, t = 350	2	
				Стержни одиночные		
			листы 37÷39	по узлу „II"	1	комплект
				Материалы		
				Бетон марки 300		2,1 м³

Ведомость расхода стали на элемент, кг

Марка элемента	Изделия арматурные										Изделия закладные													Общий расход
	Арматура класса									Всего	Арм. класса			Прокат марки									Всего	
	А-I			А-III							А-III			ВСт3пс6			ВСт3сп			ВСт3сп				
	ГОСТ 5781-82										ГОСТ 5781-82			ГОСТ 103-76			ГОСТ 19903-74*			ГОСТ 3262-75*				
	ф22		Итого	ф10	ф14	ф16	ф25		Итого		ф12		Итого	-8x120		Итого	-6x130		Итого	Тр. 20x2,8		Итого		
Ум 11	93		93	63	46	140	391		640	733	4		4	9		9	2		2	2		2	17	750

Привязан	Провер.	Азарова		ТПА-II-450-264.84-КЖ-альбом I вып. 1	
	Исполн.	Михно		Склад материалов	Стадия: РП; Лист: 66; Листов:
	Рук. бр.	Хоровецкая		Участок монолитный Ум 11.	Госстрой СССР Киевский Промстройпроект
Инв. №	Нач. отд.	Савускан			
	Гл. инж. пр.	Альшиц			

20132-01 81

Инв. № подл. | Подпись и дата | Взам. инв. №

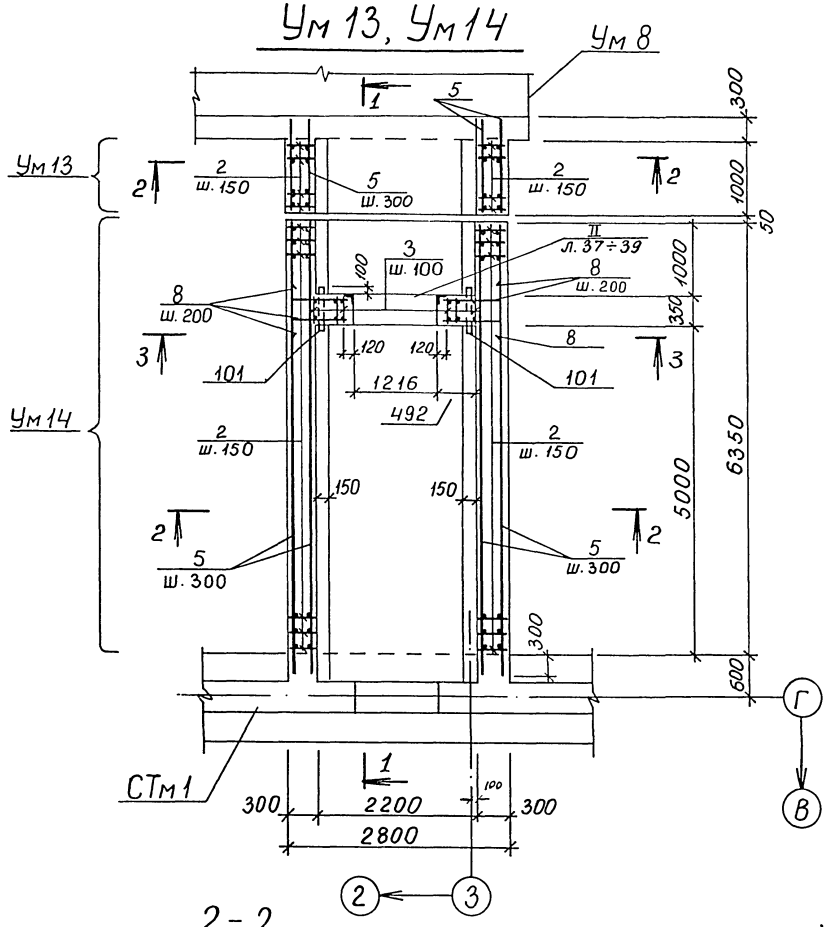

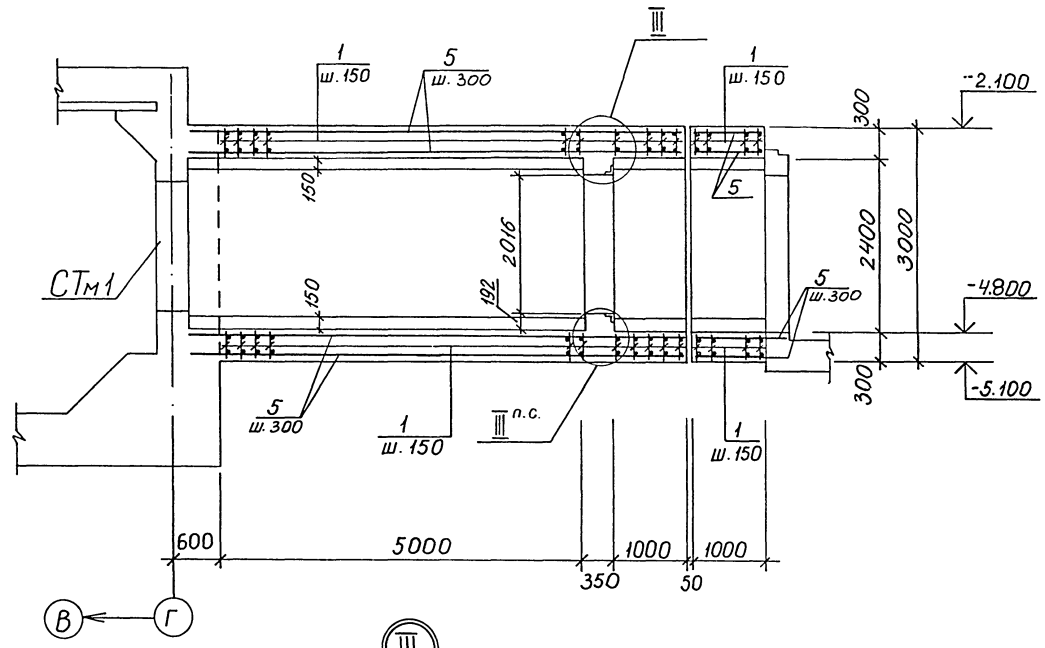

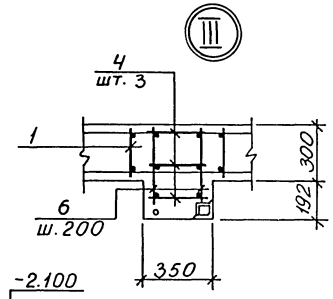

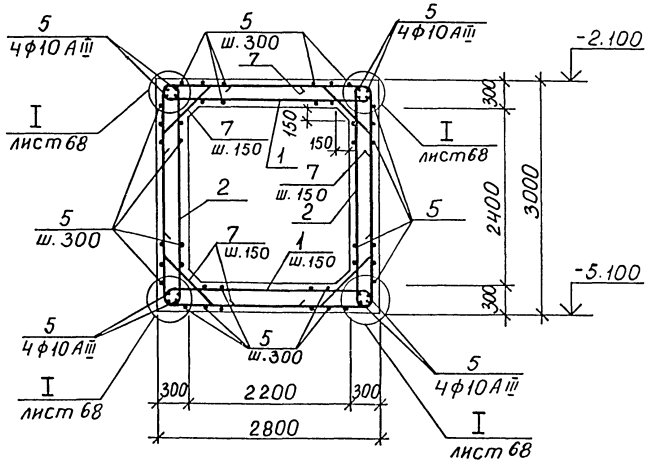

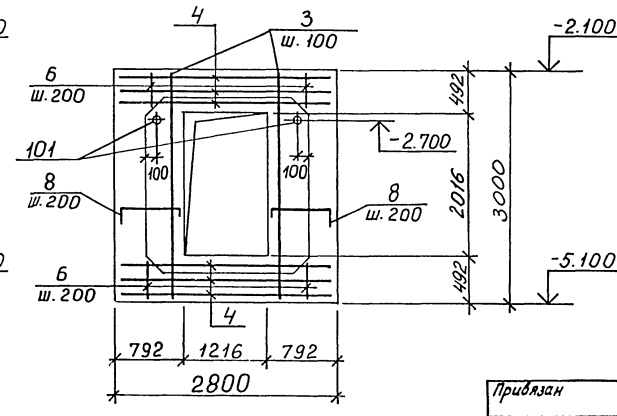

1. До бетонирования Ум 14 заложить раму двери заторкированную на листах марки АР. Узлы анкеровки дверных рам смотреть листы 37÷39.
2. Стержни плоских каркасов большего диаметра ориентировать к внутренним граням перекрытия, днища и к наружным граням стен.
3. Монолитные участки Ум 13, Ум 14 бетонировать одновременно с СТм 1 и Ум 8.

Привязан				ТПА-II-450-264.84-КЖ-альбом I вып.1	
	Провер.	Азарова		Склад материалов	Стадия: РП; Лист: 67; Листов:
	Констр.	Михно			
	Рук. бр.	Хоровецкая		Ум13, Ум14 Разрезы 1-1÷3-3.	Госстрой СССР Киевский Промстройпроект
	Нач. отд.	Собуский			
Инв. №	Гл. инж. пр.	Альшиц			

Инв. № подл. | Подпись и дата | Взам. инв. №

20132-01 82

Спецификация к Ум 13 и Ум 14.

Формат	Зона	Позиция	Обозначение	Наименование	Кол.	Примечание
				Монолитный участок Ум14		
				Сборочные единицы		
				Каркасы плоские		
11		4	ТПА-II-450-264.84 -КЖИ-КР2	КР2	6	
11		1	ТПА-II-450-264.84-КЖИ-КР3	КР3	82	
11		2	ТПА-II-450-264.84-КЖИ-КР4	КР4	82	
11		3	ТПА-II-450-264.84-КЖИ-КР5	КР5	8	
				Изделие закладное		
		101	03.005-5 Вып.2 а.16,Т-189250.23.000-14	КПК-17, $Д_1$=268, t=350	2	
				Узел „II"	1	комплект
			листы 37÷39	Детали		
Б.Ч.		6		ф14 AIII ГОСТ 5781-82 ℓ=350	48	0,44 кг
Б.Ч.		7*		ф25 AIII ГОСТ 5781-82 ℓ=1710	164	6,7 кг
Б.Ч.		8*		ф16 AIII ГОСТ 5781-82 ℓ=1350	52	2,1 кг
		5		ф10 AIII ГОСТ 5781-82 ℓ=555 п.м.	-	0,62 кг
				Материалы		
				Бетон марки 300		21,1 м³
				Монолитный участок Ум13		
				Сборочные единицы		
				Каркасы плоские		
11		1	ТПА-II-450-264.84 -КЖИ-КР3	КР3	14	
11		2	ТПА-II-450-264.84-КЖИ-КР4	КР4	14	
				Детали		
Б.Ч.		7*		ф25 AIII ГОСТ 5781-82 ℓ=1710	28	6,7 кг
Б.Ч.		5		ф10 AIII ГОСТ 5781-82 ℓ=100 п.м.	-	0,62 кг
				Материалы		
				Бетон марки 300		3,2 м³

*Позиции 7, 8 – см. ведомость деталей.

Ведомость расхода стали на элемент, кг

Марка элемента	Изделия арматурные											Изделия закладные							Всего	Общий расход
	Арматура класса										Всего	Прокат марки						Всего		
	AI			AIII								ВСт3сп		ВСт3сп						
	ГОСТ 5781-82											ГОСТ 19903-74*		ГОСТ 3262-75*			прочие			
	ф22			Итого	ф10	ф12	ф14	ф16	ф20	ф25	Итого	-б×130		Итого	Тр. 20×2,8		Итого				
Ум 14	95,7			95,7	742,8	287,0	21,1	161,4	2000,8	1420,2	4633,3	4729,0	1,5		1,5	1,8		1,8	-	3,3	4732,3
Ум 13	-			-	124,2	49,0	-	-	344,6	187,6	702,4	702,4	-		-	-		-	-	-	702,4

Ведомость деталей

Поз	Эскиз
8	450, 230, 670
7	280, 400, R=250, 400, 280, 910, 280, 280

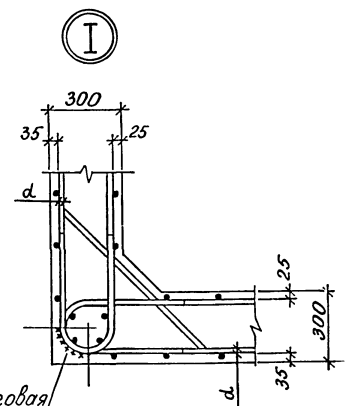

Ручная дуговая сварка
$h_{шв} = 0.25d$
$b_{шв} = 0.5d$
$ℓ_{шв} = 8d$

Привязан

Инв. №

Провер.	Азарова	
Исполн.	Михно	
Рук. бр.	Харевецкая	
Нач. отд.	Сабускан	
Гл. инж. пр.	Альшиц	

ТП А-II-450-264.84-КЖ-альбом I вып. 1

Склад материалов

Ум 13, Ум 14. Спецификации.

Стадия	Лист	Листов
РП	68	

Госстрой СССР Киевский Промстройпроект

Инв. № подл. | Подпись и дата | Взам. инв. №

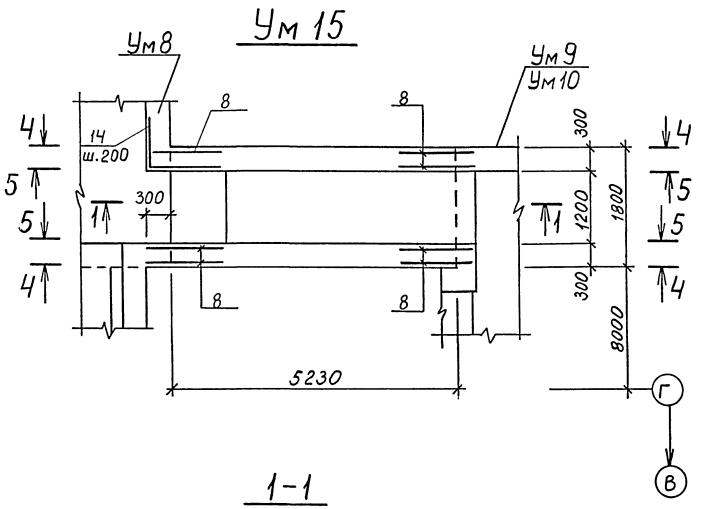

1-1

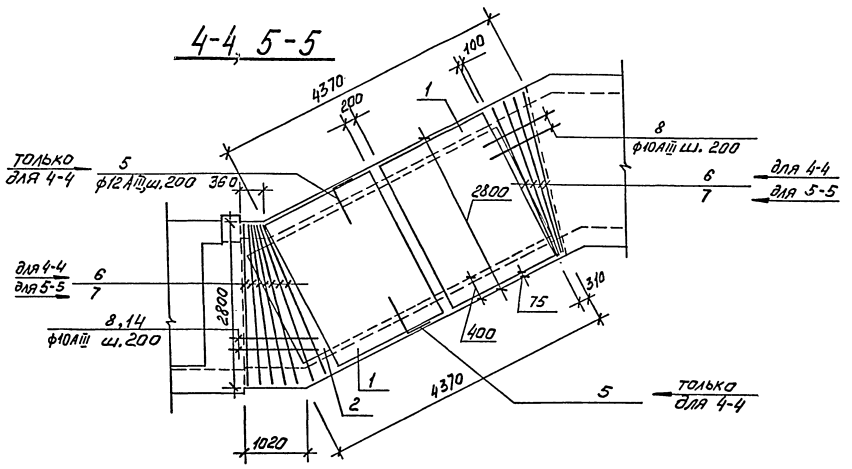

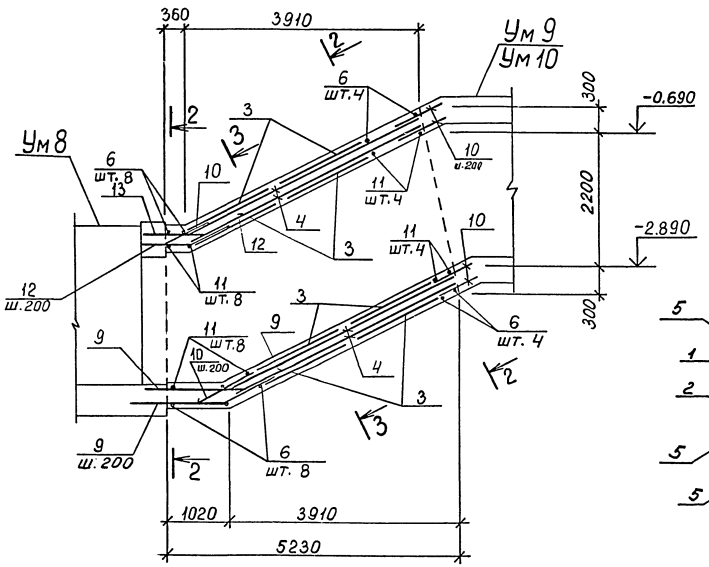

3-3

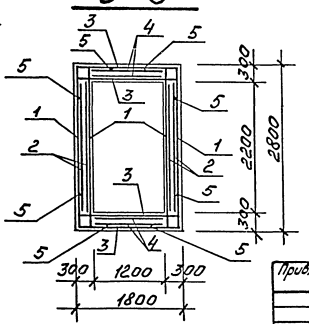

Ведомость расхода стали на элемент

Марка элемента	Изделия арматурные								Изделия закладные								Общий расход
	Арматура класса							Всего	Арматура класса				Прокат марки			Всего	
	AI				A III				A III				В ст3 кп2				
	ГОСТ 5781-82				ГОСТ 5781-82				ГОСТ 103-76				ГОСТ 5781-82				
	ф6	ф8		Итого	ф10	ф12		Итого	ф8			Итого	-8×120			Итого	
Ум 15	21	42		63	324	613		937	1000	3			3	11			11	14	1014

Монолитный участок Ум 15 армировать одновременно с Ум 8, Ум 9, Ум 10.

				ТП А-II -450-264.84 -КЖ-альбом I вып. 1	
Привязан				Склад материалов	Стадия: РП; Лист: 69; Листов:
	Провер.	Азарова			
	Исполн.	Михно			
	Рук. бр.	Марченкова		Ум 15. Армирование. Разрезы 1-1, 3-3, 4-4, 5-5.	Госстрой СССР Киевский Промстройпроект
Инв. №	Гл. инж. пр.	Альшиц			

20132-01 84

Инв. № подл. | Подпись и дата | Взам. инв. №

План верхних сеток перекрытия

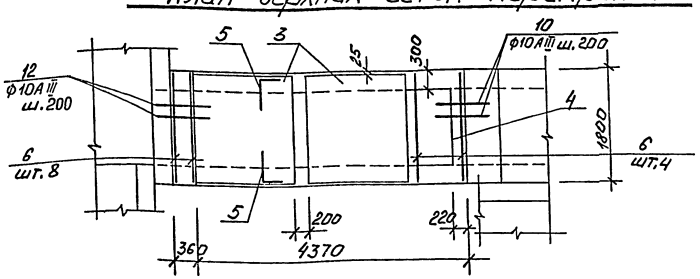

План нижних сеток перекрытия

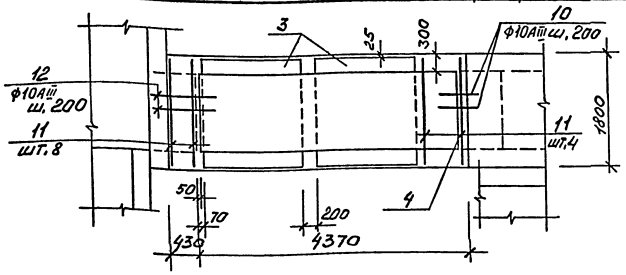

План верхних сеток днища

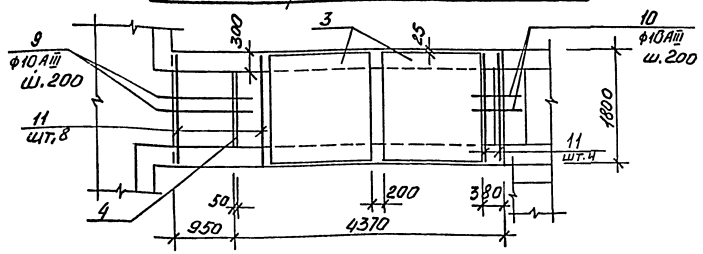

План нижних сеток днища

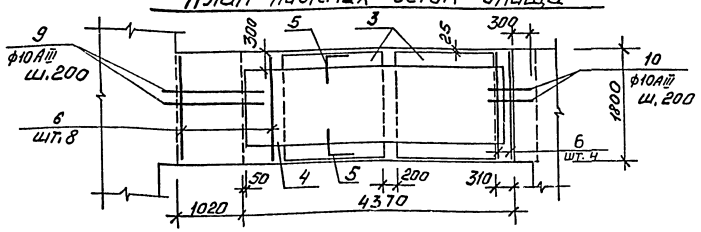

2-2

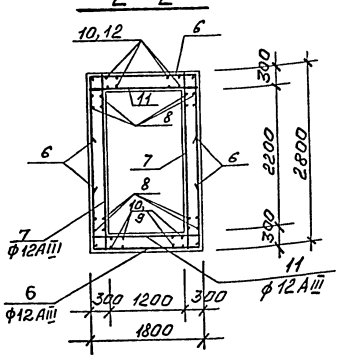

Ведомость деталей

Поз.	Эскиз
5	1050 | 850
6	1800 | 1730 | 1800
9	1300, 700, 315, 630
12	650, 700, 315, 630
13	1050, 700, 315, 630
14	800 | 1600

Спецификация к Ум 15.

Формат	Зона	Позиц.	Обозначение	Наименование	Кол.	Примечание
				Сборочные единицы		
				Сетки арматурные		
		1	1.410-2.Вып.1.	С12AIII-16х27	8	
		2	1.410-2.Вып.1	С10AIII-20х42	4	
		3	1.410-2.Вып.1	С12AIII-16х18	8	
		4	1.410-2.Вып.1	С10AIII-12х42	4	
				Изделие закладное		
		101	3.400-6/76	МИ1-18	8	
				Детали		
				ф12AIII ГОСТ 5781-82		
Бу		5*		l=1900	72	1,7кг
Бу		6*		l=5330	24	4,7кг
Бу		7		l=2770	24	2,5кг
Бу		11		l=1770	24	1,6кг
				ф10AIII ГОСТ 5781-82		
Бу		8*		l=1600	84	1,0кг
Бу		9*		l=2000	14	1,2кг
Бу		10		l=900	42	0,5кг
Бу		12*		l=1350	7	0,8кг
Бу		13*		l=2050	7	1,3кг
Бу		14*		l=2400	12	1,5кг
				Материалы		
				Бетон марки 300		11,0м³

* Позиции 5,6,9,12,13,14 - см. ведомость деталей.

Инв.№ подл. | Подпись и дата | Взам. инв.№

Привязан			ТПА-III-450-264.84-КЖ-альбом I вып. 1		
	Провер.	Азарова	Склад материалов	Стадия: РП	Лист: 70
	Исполн.	Мнхно			Листов:
	Рук. бр.	Хоровецкая	Ум 15. Армирование. Планы сеток перекрытия и днища. Разрез 2-2.	Госстрой СССР Киевский Промстройпроект	
Инв. №	Нач. отд	Собисков			
	Гл. инж. пр	Ильина			

I. Общая часть

I.1. Основные положения по организации строительства к типовому проекту А-II-450 выпуск 1 „Склад материалов" разработаны в соответствии с „Инструкцией по разработке проектов организации строительства и проектов производства работ" СН 47-74 /п.2.8/ и действующими главами СН и П.

I.2. „Основные положения..." разработаны для варианта расположения подвала в сухих грунтах и относящиеся к I÷IV климатическим районам.

II. Основные требования к строительному генеральному плану

II.1. До начала производства основных работ на строительной площадке должны быть выполнены работы подготовительного периода, а именно:

а/ временная кольцевая автодорога из сборных железобетонных плит шириной 3,5м с радиусом закругления 12м,
б/ закрытые и открытые склады,
в/ помещения административно-бытового назначения /контора производителя работ, проходная, бытовые, помещения обогрева рабочих и приема пищи/,
г/ временные сети тепло-энерго и водоснабжения, диспетчерская связь,
д/ ограждение территории.

II.2. Открытые склады с огнеопасными и сильно пылящими материалами надлежит размещать с подветренной стороны по отношению к другим зданиям и сооружениям и не ближе, чем в 20м от них. Все склады должны отстоять от края дороги не менее, чем на 0,5м. Ширина механизированного приобъектного склада равна 10м. В открытых складах необходимо предусмотреть продольные и поперечные проходы не менее 0,7м.

II.3. Бытовые и административные здания размещаются таким образом, чтобы они обеспечивали удобное обслуживание рабочих и в то же время не мешали производству работ по возведению объекта. Здания сборно-разборного и передвижного типа рекомендуется сосредотачивать вблизи входа на строительную площадку.

Потребность в административных и культурно-бытовых зданиях определяется по расчетным нормативам для составления ПОС /т. 10/ исходя из расчетной численности работающих на строительстве, выполняя при этом требования СН 276-64.

II.4. Потребность в электроэнергии, топливе, паре, воде, сжатом воздухе и кислороде для производства строительно-монтажных работ по строящемуся объекту устанавливается в зависимости от территориального расположения строительства, величины годового объёма строительно-монтажных работ и отрасли промышленности согласно расчетным нормативам для составления проектов организации строительства /гл.1/.

II.5. Снабжение стройплощадки электроэнергией, паром, сжатым воздухом и водой должно базироваться в первую очередь на использование существующих источников.

II.6. Освещение временных зданий и площадки, а также подача электроэнергии на прожекторные мачты осуществляется с помощью временных воздушных линий, проложенных по столбам.

Методы выполнения основных видов работ

III. Земляные работы

III.1. Под помещением подвала выполняется котлован с откосами заложением 1:1 и двумя односторонними въездами.

III.2. Разработка грунта в котловане предусматривается экскаватором с прямой лопатой ёмкостью ковша 0,5м³ до отметки - 4,5м. Ниже этой отметки разрабатываются экскаватором отдельные траншеи. Весь грунт отвозится автотранспортом.

III.3. Зачистка дна котлована после экскаватора - вручную.

III.4. Грунт необходимый для обратной засыпки привозится из резерва автотранспортом.

III.5. Обратная засыпка пазух фундаментов и стен подвала производится бульдозером /75 л.с./, грунтом оптимальной влажности с послойным уплотнением пневмотрамбовками. В труднодоступных местах обратная засыпка производится вручную.

III.6. Обратная засыпка выполняется через 5-7 дней после устройства перекрытия над подвалом и замоноличивания всех сборных конструкций.

III.7. Водоотвод поверхностных вод обеспечивается путем устройства специального оградительного обвалования котлована в виде банкета с треугольным поперечным сечением.

IV. Бетонирование монолитных железобетонных конструкций

IV.1. Подача и укладка бетона осуществляется с помощью пневмоколесного крана типа К-124, К-161 или гусеничным краном МКГ-16.

IV.2. Арматурные каркасы и сетки заготовляются в механизированных арматурных мастерских и подаются к месту установки теми же механизмами.

IV.3. Сварочные работы, заделка стыков и швов выполняются согласно требованиям СН и П III-9.74.

V. Монтаж сборных железобетонных конструкций

V.1. Монтаж сборных железобетонных конструкций подвала /фундаментные блоки, стеновые панели, колонны и плиты перекрытий/ осуществляется пневмоколесными кранами К-124, К-161 на выносных опорах, либо гусеничным краном МКГ-16 с соответствующими им параметрами:

- длина стрелы - 18, 15 и 18,5м;
- грузоподъёмность - 5,5/0,8; 9/2,4 и 9/2,35т;
- вылет стрелы - 6/17, 5/13,5 и 5/12м;
- высота подъёма крюка - 16,5/8,6, 13,5/13,5 и 17/14м.

V.2. Монтаж выполняется одним краном с заездом последнего в котлован методом „на себя", в следующей последовательности:

а/ установка фундаментных блоков и устройство монолитных участков ленточных фундаментов;
б/ монтаж стеновых панелей;
в/ устройство фундаментов под колонны и установка колонн;
г/ укладка плит перекрытия;
д/ устройство железобетонного монолитного перекрытия.

VI. Внутренняя отделка

VI.1. Внутренние отделочные работы /полы, штукатурка, окраска/, а также перегородки, двери, выполняются по возведению всех несущих конструкций подвала.

VI.2. Подача материалов осуществляется через проемы транспортером. Подача раствора - растворонасосом.

VII. Техника безопасности

VII.1. Основные положения по организации строительства предусматривают ведение строительно-монтажных, погрузочно-разгрузочных работ, а также транспорт материалов и конструкций с широким соблюдением всех мероприятий и правил по технике безопасности.

VII.2. Необходимо повсеместно строго соблюдать указания по технике безопасности, пожарной безопасности и промышленной санитарии при ведении строительно-монтажных, электротехнических, сантехнических и других видов строительных работ /СН и П III-4-80 „Техника безопасности в строительстве"/.

Схема котлована

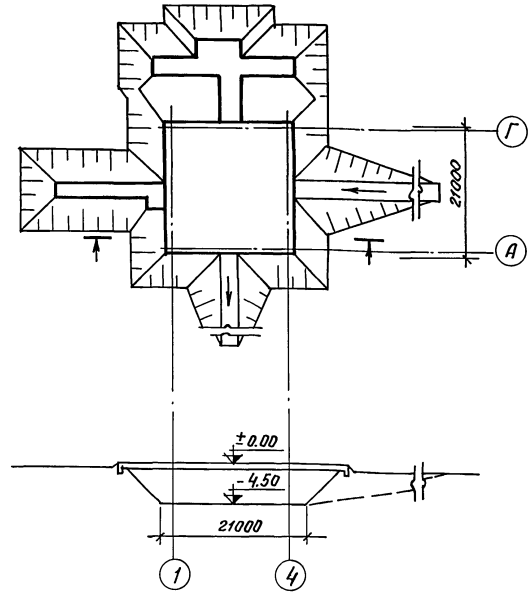

Объёмы основных работ

№№ п.п.	Наименование работ	Ед. изм.	Количество I-III кл.р-н	Количество IV кл.р-н
1	Земляные работы			
	а/ выемка	м³	8194	8194
	б/ обратная засыпка	м³	5855	5855
2	Бетонная подготовка	м³	123	123
3	Песчаное основание	м³	19.8	19.8
4	Монолитные железобетонные и бетонные конструкции	м³	393	393
5	Сборные железобетонные конструкции	м³	250.6	250.6
	в т.ч. а/ фундаменты	м³	147.8	147.8
	б/ колонны	м³	12.6	12.6
	в/ стеновые панели	м³	59	59
	г/ плиты перекрытия	м³	41.2	41.2
6	Стальные конструкции	т	3.74	3.74
7	Кирпичная кладка	м³	22.2	22.2
8	Гидроизоляция	м²	2161	2161
9	Перегородки	м²	451	451
10	Проемы	м²	34.7	34.7
11	Полы	м²	382	382
12	Внутренняя отделка	м²	1415	1415

ТП А-II-450-264.84 ОР альбом I вып.1

Привязан					
Инв.№	Рук. гр.	Сулима	Склад материалов	Стадия: РП	Лист: 1 / Листов: 1
	Гл.спец.	Лидченко	Основные положения по организации строительства	Госстрой СССР Киевский ПРОМСТРОЙПРОЕКТ	
	Нач.отд.	Шлихта			
	Гл.инж.пр.	Альшиц			

20132-01 (86)

Инв.№ | Подпись и дата | Взам.инв.№

gost.e-ecolog.ru

пров. Тарл 1.10.87г Коп. С.Кирмакова