ТИПОВЫЕ ПРОЕКТНЫЕ РЕШЕНИЯ

400 – 042. 91

УНИФИЦИРОВАННЫЕ ЗДАНИЯ (МОДУЛИ) ПРОИЗВОДСТВЕННОГО НАЗНАЧЕНИЯ ПРОЛЕТОМ 6; 9; 12 И 15 М ИЗ ЛЕГКИХ МЕТАЛЛИЧЕСКИХ КОНСТРУКЦИЙ.

СТЕНЫ ИЗ ЛЕГКОБЕТОННЫХ ПАНЕЛЕЙ

АЛЬБОМ 8.

КЖ.И Строительные изделия. стр. 6...52.

gost.e-ecolog.ru

ТИПОВЫЕ ПРОЕКТНЫЕ РЕШЕНИЯ

400 - 042. 91

УНИФИЦИРОВАННЫЕ ЗДАНИЯ (МОДУЛИ) ПРОИЗВОДСТВЕННОГО НАЗНАЧЕНИЯ ПРОЛЕТОМ 6; 9; 12 И 15 М ИЗ ЛЕГКИХ МЕТАЛЛИЧЕСКИХ КОНСТРУКЦИЙ.

СТЕНЫ ИЗ ЛЕГКОБЕТОННЫХ ПАНЕЛЕЙ

АЛЬБОМ 8.

РАЗРАБОТАН:
ПКИ Башкирский Промстройпроект
Тульский комплексный отдел

Утвержден и введен в действие
ПКИ Башкирский Промстройпроект
Приказ от 25.12.91 г. № 12-91

Зам. директора института Ю. А. Хайкин.
Главный инженер проекта Ю. Г. Кондратьев.

Содержание альбома № 8.

№№ листов	Наименование и обозначение документов. Наименование листа.	стр.
	Содержание альбома	2...5
1	400-042.91-КЖ.И.ПЗ Пояснительная записка.	6
1	-КЖ.И.01 Плита ПГ-2АТVТ-1	7
1	-КЖ.И.01СБ Плита ПГ-2АТVТ-1. Сборочный чертеж.	8
1	-КЖ.И.02 Плита ПГ-2АТVТ-2	9
1	-КЖ.И.02СБ Плита ПГ-2АТVТ-2. Сборочный чертеж.	10
1	-КЖ.И.03 Плита ПГ-2АТVТ-3	11
1	-КЖ.И.03СБ Плита ПГ-2АТVТ-3. Сборочный чертеж.	12
1	-КЖ.И.01РС Ведомость расхода стали на элемент.	13
1-2	-КЖ.И.04 Панель ПС 62,5.9.2,0 - 6.Л-1.1	14...15
	ПС 63.9.2,5 - 6.Л-1.1	
	ПС 63,5.9.3,0 - 6.Л-1.1	
1	-КЖ.И.04СБ Панель ПС 62,5.9.2,0 - 6.Л-1.1	16
	ПС 63.9.2,5 - 6.Л-1.1	
	ПС 63,5.9.3,0 - 6.Л-1.1. Сборочный чертеж.	
1-2	-КЖ.И.05 Панель ПС 62,5.9.2,0 - 6.Л-2.2	17...18
	ПС 63.9.2,5 - 6.Л-2.2	
	ПС 63,5.9.3,0 - 6.Л-2.2	
1	-КЖ.И.05СБ Панель ПС 62,5.9.2,0 - 6.Л-2.2	19
	ПС 63.9.2,5 - 6.Л-2.2	
	ПС 63,5.9.3,0 - 6.Л-2.2. Сборочный чертеж.	

Взамен инв.N

Подпись и дата

Инв.N подл.

Привязан

Инв. №

Формат А4

Содержание альбома № 8 (продолжение)

№ № листов	Наименование и обозначение документов. Наименование листа.	стр.
1-2	400-042.91-КЖ.И.06 Панель ПС30.18.2,0 - 6.Л-1	20...21
	ПС30.18.2,5 - 6.Л-1	
	ПС30.18.3,0 - 6.Л-1	
1	-КЖ.И.06СБ Панель ПС30.18.2,0 - 6.Л-1	22
	ПС30.18.2,5 - 6.Л-1	
	ПС30.18.3,0 - 6.Л-1 . Сборочный чертеж.	
1-2	-КЖ.И.07 Панель ПС30.18.2,0 - 6.Л-2	23...24
	ПС30.18.2,5 - 6.Л-2	
	ПС30.18.3,0 - 6.Л-2	
1	-КЖ.И.07СБ Панель ПС30.18.2,0 - 6.Л-2	25
	ПС30.18.2,5 - 6.Л-2	
	ПС30.18.3,0 - 6.Л-2 . Сборочный чертеж.	
1-2	-КЖ.И.08 Панель ПС30.12.2,0 - 6.Л-1	26...27
	ПС30.12.2,5 - 6.Л-1	
	ПС30.12.3,0 - 6.Л-1	
1	-КЖ.И.08СБ Панель ПС30.12.2,0 - 6.Л-1	28
	ПС30.12.2,5 - 6.Л-1	
	ПС30.12.3,0 - 6.Л-1 . Сборочный чертеж.	
1-2	-КЖ.И.09 Панель ПС30.12.2,0 - 6.Л-2	29...30
	ПС30.12.2,5 - 6.Л-2	
	ПС30.12.3,0 - 6.Л-2 .	

Взамен инв.N

Подпись и дата

Инв.N подл.

Привязан

Инв. N №

Формат А4

Содержание альбома № 8 (продолжение)

№ № листов	Наименование и обозначение документов. Наименование листа.	стр.
1	400-042.91-КЖ.И.09СБ Панель ПС30.12.2,0 - 6.Л-2	31
	ПС30.12.2,5 - 6.Л-2	
	ПС30.12.3,0 - 6.Л-2. Сборочный чертеж.	
1-2	-КЖ.И.10 Панель 2ПС17.18.2,0 - Л - 1	32...33
	2ПС18.18.2,5 - Л - 1	
	2ПС18,3.18.3,0 - Л - 1	
1	-КЖ.И.10СБ Панель 2ПС17.18.2,0 - Л - 1	34
	2ПС18.18.2,5 - Л - 1	
	2ПС18,3.18.3,0 - Л - 1. Сборочный чертеж.	
1-2	-КЖ.И.11 Панель 2ПС17.18.2,0 - Л - 2	35...36
	2ПС18.18.2,5 - Л - 2	
	2ПС18,3.18.3,0 - Л - 2.	
1	-КЖ.И.11СБ Панель 2ПС17.18.2,0 - Л - 2	37
	2ПС18.18.2,5 - Л - 2	
	2ПС18,3.18.3,0 - Л - 2. Сборочный чертеж.	
1-2	-КЖ.И.12 Панель 2ПС17.12.2,0 - Л - 1	38...39
	2ПС18.12.2,5 - Л - 1	
	2ПС18,3.12.3,0 - Л - 1	
1	-КЖ.И.12СБ Панель 2ПС17.12.2,0 - Л - 1	40
	2ПС18.12.2,5 - Л - 1	
	2ПС18,3.12.3,0 - Л - 1.. Сборочный чертеж.	

Взамен инв.N

Подпись и дата

Инв.N подл.

Привязан

Инв. N №

Формат А4

Содержание альбома № 8 (окончание)

№ № листов	Наименование и обозначение документов. Наименование листа.	стр.
1-2	400-042.91-КЖ.И.13 Панель 2ПС17.12. 2,0 – Л – 2	41...42
	2ПС18.12. 2,5 – Л – 2	
	2ПС18,3.12. 3,0 – Л – 2	
1	-КЖ.И.13СБ Панель 2ПС17.12. 2,0 – Л – 2	43
	2ПС18.12. 2,5 – Л – 2	
	2ПС18,3.12. 3,0 – Л – 2 . Сборочный чертеж.	
1-2	-КЖ.И.14 Панель 2ПС15.18. 2,0 – Л – 1	44...45
	2ПС15.18. 2,5 – Л – 1	
	2ПС15.18. 3,0 – Л – 1	
1	-КЖ.И. 14СБ Панель 2ПС15.18. 2,0 – Л – 1	46
	2ПС15.18. 2,5 – Л – 1	
	2ПС15.18. 3,0 – Л – 1 . Сборочный чертеж.	
1-2	-КЖ.И. 15 Панель 2ПС15.12. 2,0 – Л – 1	47...48
	2ПС15.12. 2,5 – Л – 1	
	2ПС15.12. 3,0 – Л – 1	
1	-КЖ.И. 15СБ Панель 2ПС15.12. 2,0 – Л – 1	49
	2ПС15.12. 2,5 – Л – 1	
	2ПС15.12. 3,0 – Л – 1 . Сборочный чертеж.	
1-3	-КЖ.И. 02РС Ведомость расхода стали на элемент.	50...52

Взамен инв.N

Подпись и дата

Инв.N подл.

Привязан

Инв. №

Формат А4

1. Плиты покрытия, марки которых имеют дополнительные цифровые индексы, отличаются от стандартных наличием дополнительных закладных изделий. Расход стали дан на дополнительные закладные изделия.
2. Стеновые панели, замаркированные дополнительными цифровыми индексами, отличаются от стандартных наличием закладных изделий. Расход стали дан на все закладные изделия.
3. Закладные изделия плит покрытия должны иметь защитное лакокрасочное покрытие из эмали ПФ-115 по ГОСТ 6465-76* по грунтовке из лака ПФ-170 согласно СНиП 2.03.11-85.
4. Закладные изделия стеновых панелей должны иметь защитное цинковое покрытие толщиной 60мкм, получаемое горячим цинкованием согласно СНиП 2.03.11-85.

Привязан

Инв. N

Взамен инв.N

Подпись и дата

Инв.N подл.

ТПР 400-042.91-КЖ.И.Пз

Нач. отд	Кондратьев	
Н.контр.	Кондратьев	
Зав.гр.	Хруслова	
Вед. инж.	Серикова	
Инж.	Серикова	

Пояснительная записка

Стадия	Лист	Листов
Р	1	1

Росгражданстрой ПКИ Башкирский Промстройпроекта Тульский комплексный отдел

Формат А4

Спецификация элемента

Формат	Зона	Поз.	Обозначение	Наименование	Кол.	Примечание
				Документация		
			400-042.91-КЖ.И.Пз.	Пояснительная записка		
			400-042.91-КЖ.И.01 СБ	Сборочный чертеж		
			ГОСТ 22701.0-77*	Узлы установки закладных		
				изделий		
			400-042.91-КЖ.И.01 РС	Ведомость расхода стали		
				на элемент		
				Сборочные единицы		
			ГОСТ 22701.1-77*	Плита ПГ-2АТVТ	1	без доп. закл. изд.
				Изделие закладное		Масса ед. кг.
		1	ГОСТ 22701.5-77*	М8	2	1.7

Привязан

Инв. N

Взамен инв.N

Подпись и дата

Инв.N подл.

Нач. отд	Кондратьев	
Н.контр.	Кондратьев	
Зав.гр.	Хруслова	
Вед. инж.	Серикова	
Инж.	Сидорова	

ТПР 400-042.91-КЖ.И.01

Плита ПГ-2АТVТ-1

Стадия	Лист	Листов
Р	1	1

'Росуралсибстрой' ГКИ Башкирский Промстройпроект Тульский комплексный отдел

Формат А4

ТПР 400-042.91, АЛЬБОМ 8

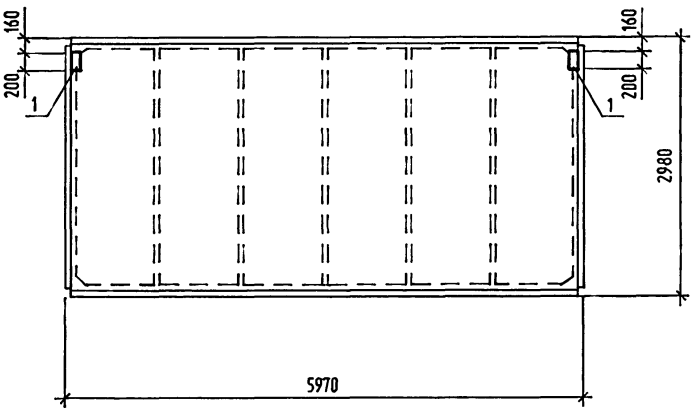

Привязан	
Инв. N º	

Нач. отд	Кондратьев		
Н.контр.	Кондратьев		
Зав.гр.	Хруслова		
Вед. инж.	Серикова		
Инж.	Сидорова		

ТПР 400-042.91-КЖ.И.01СБ

Плита ПГ-2АТVТ-1
Сборочный чертеж

Стадия	Масса	Масштаб
Р		
Лист 1		Листов 1

"Росуралсибстрой"
ПКИ Башкирский
Промстройпроект
Тульский комплексный отдел

Формат А4

взамен инв.N

подпись и дата

Инв.N подл.

ТПР 400-042.91, АЛЬБОМ 8

Спецификация элемента

Формат	Зона	Поз.	Обозначение	Наименование	Кол.	Примечание
				Документация		
			400-042.91-КЖ.И.Пз.	Пояснительная записка		
			400-042.91-КЖ.И.02 СБ	Сборочный чертеж		
			ГОСТ 22701.0-77*	Узлы установки закладных		
				изделий		
			400-042.91-КЖ.И.01 РС	Ведомость расхода стали		
				на элемент		
				Сборочные единицы		
			ГОСТ 22701.1-77*	Плита ПГ-2АТVТ	1	без доп. закл. изд.
				Изделие закладное		Масса ед. кг.
		1	ГОСТ 22701.5-77*	М9	2	1.25
		2	ГОСТ 22701.5-77*	М8	4	1.7

Привязан

Инв. N ⌀

Взамен инв.N

подпись и дата

Инв.N подл.

Нач. отд	Кондратьев	
Н.контр.	Кондратьев	
Зав.гр.	Хруслова	
Вед. инж.	Серикова	
Инж.	Сидорова	

ТПР 400-042.91-КЖ.И.02

Плита ПГ-2АТVТ-2

Стадия	Лист	Листов
Р	1	1

"Росуралсибстрой"
ПКИ Башкирский
Промстройпроект
Тульский комплексный
отдел

Формат А4

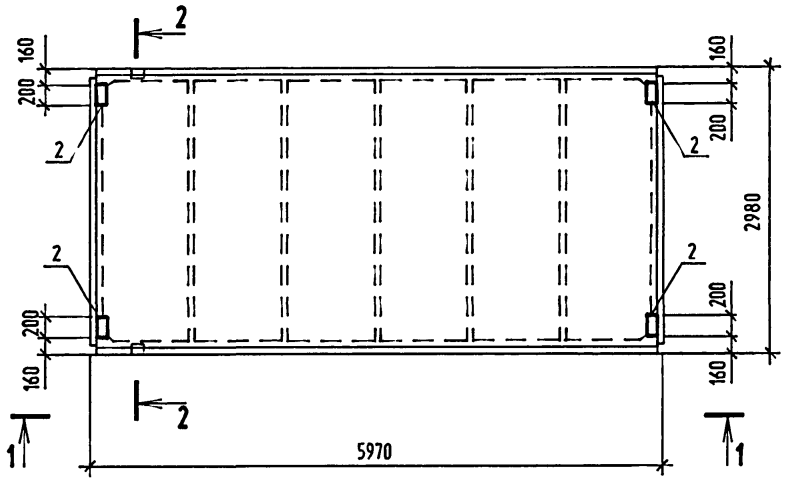

1-1

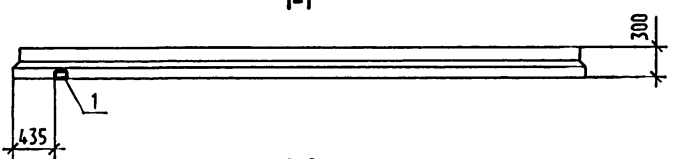

2-2

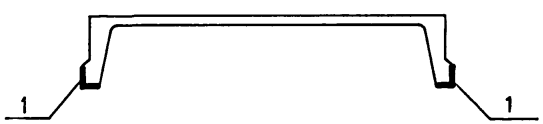

Привязан

Инв. N подл. | Подпись и дата | Взамен инв.N

Нач. отд	Кондратьев	
Н.контр.	Кондратьев	
Зав.гр.	Хруслова	
Вед. инж.	Серикова	
Инж.	Сидорова	

ТПР 400-042.91-КЖ.И.02СБ

Плита ПГ-2АТVТ-2
Сборочный чертеж

Стадия	Масса	Масштаб
Р		
Лист 1	Листов 1	

"Росуралсибстрой"
ГКИ Башкирский
Промстройпроект
Тульский комплексный
отдел

Формат А4

ТПР 400-042.91, АЛЬБОМ 8

Спецификация элемента

Формат	Зона	Поз.	Обозначение	Наименование	Кол.	Примечание
				Документация		
			400-042.91-КЖ.И.Пз.	Пояснительная записка		
			400-042.91-КЖ.И.03 СБ	Сборочный чертеж		
			ГОСТ 22701.0-77*	Узлы установки закладных		
				изделий		
			400-042.91-КЖ.И.01 РС	Ведомость расхода стали		
				на элемент		
				Сборочные единицы		
			ГОСТ 22701.1-77*	Плита ПГ-2 ATVT	1	без доп. закл. изд.
				Изделие закладное		Масса ед. кг.
		1	ГОСТ 22701.5-77*	М9	2	1.25

Привязан

Инв. N ⁰

взамен инв.N

подпись и дата

Инв.N подл.

Нач. отд	Кондратьев	
Н.контр.	Кондратьев	
Зав.гр.	Хруслова	
Вед. инж.	Серикова	
Инж.	Сидорова	

ТПР 400-042.91-КЖ.И.03

Плита ПГ-2ATVT-3

Стадия	Лист	Листов
Р	1	1

"Росуралсибстрой"
ПКИ Башкирский
Промстройпроект
Тульский комплексный отдел

Формат А4

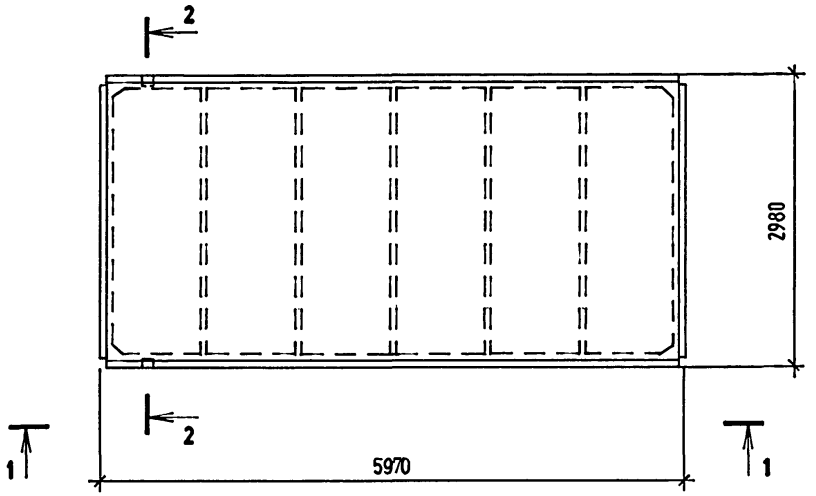

1-1

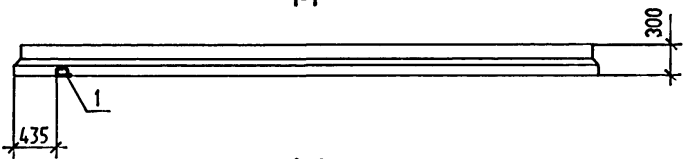

2-2

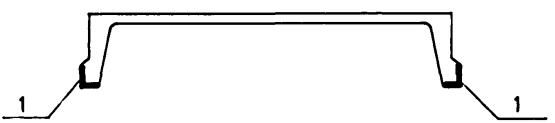

Привязан

Инв. №

взамен инв.N

подпись и дата

Инв.N подл.

Нач. отд	Кондратьев	
Н.контр.	Кондратьев	
Зав.гр.	Хруслова	
Вед. инж	Серикова	
Инж.	Сидорова	

ТПР 400-042.91-КЖ.И.03СБ

Плита ПГ-2АТVТ-3
Сборочный чертеж

Стадия	Масса	Масштаб
Р		
Лист 1		Листов 1

Росуралсибстрой
ПКИ Башкирский
Промстройпроект
Тульский комплексный
отдел

Формат А4

ТПР 400-042.91, АЛЬБОМ 8

Ведомость расхода стали на элемент, кг

Марка элемента	Изделия закладные									Общий расход
	Арматура класса			Прокат марки					Всего	
	AIII			Вст3кп2						
	ГОСТ5781-82*		Итого	ГОСТ 103-76*		ГОСТ 8509-86		Итого		
	Ø10	Ø14		-8x100		L70x8				
ПГ-2АТVТ-1	0.8		0.8	2.6				2.6	3.4	3.4
ПГ-2АТVТ-2	2.22	0.2	2.42	5.2		1.68		6.88	9.3	9.3
ПГ-2АТVТ-3	0.62	0.2	0.82			1.68		1.68	2.5	2.5

Привязан

Инв. N ⁰

Нач. отд	Кондратьев		
Н.контр.	Кондратьев		
Зав.гр.	Хруслова		
Вед. инж.	Серикова		
Инж.	Сидорова		

ТПР 400-042.91-КЖ.И.01 РС

Ведомость расхода стали на элемент

Стадия	Лист	Листов
Р	1	1

"Росуралсибстрой" ПКИ Башкирский Промстройпроект Тульский комплексный отдел

Формат А4

Инв.N подл. 15 | подпись и дата 2/10/92 | взамен инв.N

Спецификация элемента

Формат	Зона	Поз.	Обозначение	Наименование	Кол.	Примечание
				Документация		
			400-042.91-КЖ.И.Пз.	Пояснительная записка		
			400-042.91-КЖ.И.04СБ	Сборочный чертеж		
			1.030.1-1.0-3	Узлы установки закладных		
				изделий		
			400-042.91-КЖ.И.02РС	Ведомость расхода стали		
				на элемент		
				Переменные данные для исполнения		
				ПС 62,5.9. 2,0-6.Л -1.1		
				Сборочные единицы		
			1.030.1-1.1-1	Панель ПС 62,5.9. 2,0-6.Л -1.	1	без закл. изд.
				Изделие закладное		Масса ед. кг.
		1	1.030.1-1.1-3	М2	2	2.14
		2	1.030.1-1.1-3	М15	5	2.13

Привязан

Инв. N

Инв.N подл. | Подпись и дата | Взамен инв.N

Нач. отд	Кондратьев	
Н.контр.	Кондратьев	
Зав.гр.	Хруслова	
Вед. инж.	Серикова	
Инж.	Серикова	

ТПР 400-042.91-КЖ.И.04

Панель
ПС 62,5.9. 2,0-6.Л-1.1
ПС 63.9. 2,5-6.Л-1.1
ПС 63,5.9. 3,0-6.Л-1.1

Стадия	Лист	Листов
Р	1	2

"Росуралсибстрой"
ПКИ Башкирский
Промстройпроект
Тульский комплексный
отдел

Формат А4

Спецификация элемента

Формат	Зона	Поз.	Обозначение	Наименование	Кол.	Примечание
				ПС 63.9. 2.5-6.Л -1.1		
				Сборочные единицы		
			1.030.1-1.1-1	Панель ПС 63.9. 2,5-6.Л -1.	1	без закл. изд.
				Изделие закладное		Масса ед. кг.
		1	1.030.1-1.1-3	М2	2	2.14
		2	1.030.1-1.1-3	М15	5	2.13
				ПС 63,5.9. 3,0-6.Л -1.1		
				Сборочные единицы		
			1.030.1-1.1-1	Панель ПС 63,5.9. 3,0-6.Л -1.	1	без закл. изд.
				Изделие закладное		Масса ед. кг.
		1	1.030.1-1.1-3	М2	2	2.14
		2	1.030.1-1.1-3	М16	5	2.56

Инв.N подл. | подпись и дата | Взамен инв.N

Привязан

Инв. N

ТПР 400-042.91-КЖ.И.04

Лист 2

Формат А4

ТПР 400-042.91, АЛЬБОМ 8

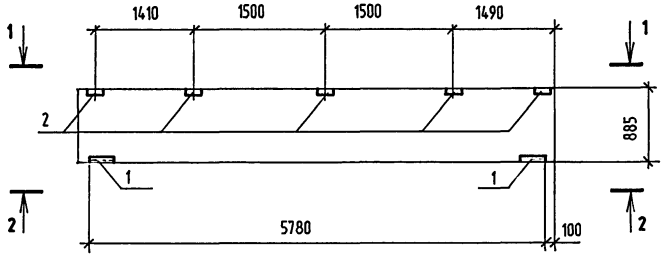

1-1

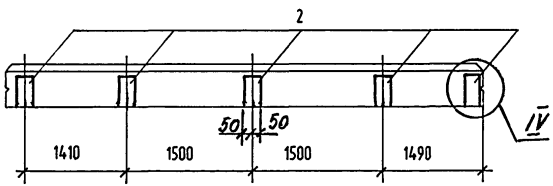

2-2

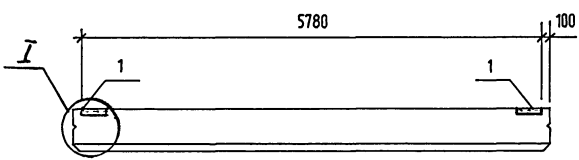

Привязан			
Инв. №			

Нач. отд.	Кондратьев		
Н.контр.	Кондратьев		
Зав.гр.	Хруслова		
Вед.инж.	Серикова		
Инж.	Чарина		

ТПР 400-042.91-КЖ.И.04СБ

Панель ПС.62,5.9.2,0-6.Л-1.1
ПС 63.9.2,5-6.Л-1.1
ПС 63,5.9.3,0-6.Л-1.1
Сборочный чертеж

Стадия	Масса	Масштаб
Р		
Лист 1		Листов 1

"Росуралсибстрой"
ПКИ Башкирский
Промстройпроект
Тульский комплексный
отдел

Формат А4

Взамен инв.N

подпись и дата

Инв.N подл.

Спецификация элемента

Формат	Зона	Поз.	Обозначение	Наименование	Кол.	Примечание
				Документация		
			400-042.91-КЖ.И.Пз.	Пояснительная записка		
			400-042.91-КЖ.И.05СБ	Сборочный чертеж		
			1.030.1-1.0-3	Узлы установки закладных		
				изделий		
			400-042.91-КЖ.И.02РС	Ведомость расхода стали		
				на элемент		
				Переменные данные для исполнения		
				ПС 62.5.9. 2,0-6.Л -2.2		
				Сборочные единицы		
			1.030.1-1.1-1	Панель ПС 62,5.9. 2,0-6.Л -2.	1	без закл. изд.
				Изделие закладное		Масса ед. кг.
		1	1.030.1-1.1-3	М2	2	2.14
		2	1.030.1-1.1-3	М15	5	2.13

Привязан

Инв. N

Взамен инв.N

Подпись и дата

Инв.N подл.

Нач. отд	Кондратьев	
Н.контр.	Кондратьев	
Зав.гр.	Хруслова	
Вед. инж.	Серикова	
Инж.	Серикова	

ТПР 400-042.91-КЖ.И.05

Панель
ПС 62,5.9. 2,0-6.Л-2.2
ПС 63. 9. 2,5-6.Л- 2.2
ПС 63,5.9. 3,0-6.Л- 2.2

Стадия	Лист	Листов
Р	1	2

"Росуралсибстрой"
ГЖИ Башкирский
Промстройпроект
Тульский комплексный
отдел

Формат А4

Спецификация элемента

Формат	Зона	Поз.	Обозначение	Наименование	Кол.	Примечание
				ПС 63.9. 2,5-6.Л -2.2		
				Сборочные единицы		
			1.030.1-1.1-1	Панель ПС 63.9. 2,5-6.Л -2.	1	без закл. изд.
				Изделие закладное		Масса ед. кг.
		1	1.030.1-1.1-3	М2	2	2.14
		2	1.030.1-1.1-3	М15	5	2.13
				ПС 63,5.9. 3,0-6.Л -2.2		
				Сборочные единицы		
			1.030.1-1.1-1	Панель ПС 63,5.9. 3,0-6.Л -2.	1	без закл. изд.
				Изделие закладное		Масса ед. кг.
		1	1.030.1-1.1-3	М2	2	2.14
		2	1.030.1-1.1-3	М16	5	2.56

Инв.N подл. | Подпись и дата | Взамен инв.N

Привязан

Инв. N

Формат А4

ТПР 400-042.91, АЛЬБОМ 8

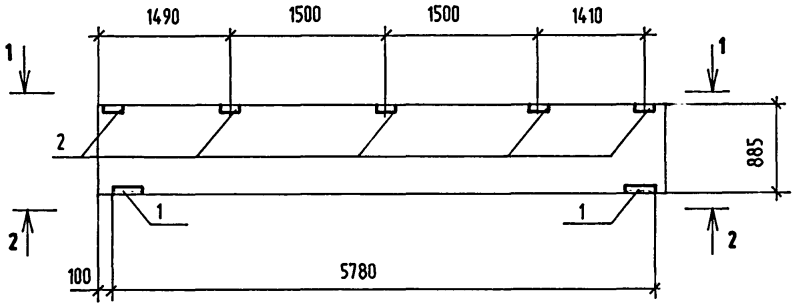

1-1

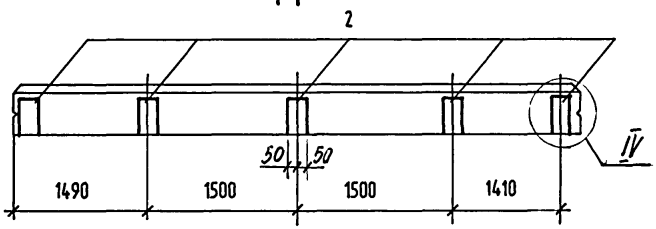

2-2

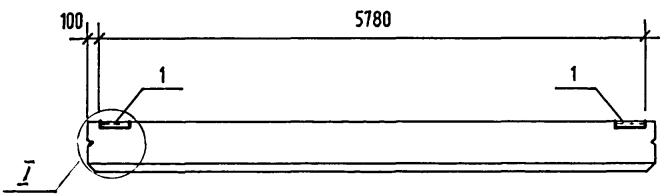

Привязан			
Инв. N º			

Взамен инв.N			
подпись и дата	21.09.92		
Инв.N подл.	1574		

ТПР 400-042.91-КЖ.И.05СБ

Панель ПС 62,5.9.2,0-6.Л-2.2
ПС 63.9.2,5-6.Л-2.2
ПС 63,5.9.3,0-6.Л-2.2
Сборочный чертеж

Стадия	Масса	Масштаб
Р		
Лист 1		Листов 1

Нач. отд.	Кондратьев	
Н.контр.	Кондратьев	
Зав.гр.	Хруслова	
Вед.инж.	Серикова	
Инж.	Чарина	

"Росуралсибстрой"
ПКИ Башкирский
Промстройпроект
Тульский комплексный
отдел

Формат А4

ТПР 400-042.91, АЛЬБОМ 8

Спецификация элемента

Формат	Зона	Поз.	Обозначение	Наименование	Кол.	Примечание
				Документация		
			400-042.91-КЖ.И.Пз.	Пояснительная записка		
			400-042.91-КЖ.И.06 СБ	Сборочный чертеж		
			1.030.1-1.0-3	Узлы установки закладных		
				изделий		
			400-042.91-КЖ.И.02 РС	Ведомость расхода стали		
				на элемент		
				Переменные данные для исполнения		
				ПС30.18.2,0-6.Л-1		
				Сборочные единицы		
			1.030.1-1.1-1	Панель ПС 30.18.2,0-6.Л	1	без закл. изд.
				Изделие закладное		Масса ед. кг.
		1	1.030.1-1.1-3	М2	2	2.14

Привязан

Инв. N 9

Взамен инв.N

подпись и дата 21.09.92

Инв.N подл. 1547

Нач. отд	Кондратьев	
Н.контр.	Кондратьев	
Зав.гр.	Хруслова	
Вед. инж.	Серикова	
Инж.	Серикова	

ТПР 400-042.91-КЖ.И.06

Панель
ПС30.18. 2,0- 6.Л- 1
ПС30.18. 2,5- 6.Л- 1
ПС30.18. 3,0- 6.Л- 1

Стадия	Лист	Листов
Р	1	2

"Росуралсибстрой"
ПКИ Башкирский
Промстройпроект
Тульский комплексный отдел

Формат А4

Спецификация элемента

Формат	Зона	Поз.	Обозначение	Наименование	Кол.	Примечание
				ПС 30.18.2,5-6.Л-1		
				Сборочные единицы		
			1.030.1-1.1-1	Панель ПС 30.18.2,5-6.Л	1	без закл. изд.
				Изделие закладное		Масса ед. кг
		1	1.030.1-1.1-3	М2	2	2.14
				ПС 30.18.3,0-6.Л-1		
				Сборочные единицы		
			1.030.1-1.1-1	Панель ПС 30.18.3,0-6.Л	1	без закл. изд.
				Изделие закладное		Масса ед. кг
		1	1.030.1-1.1-3	М2	2	2.14

Взамен инв.N

Подпись и дата

Инв.N подл.

Привязан

Инв. N

ТПР 400-042.91, АЛЬБОМ 8

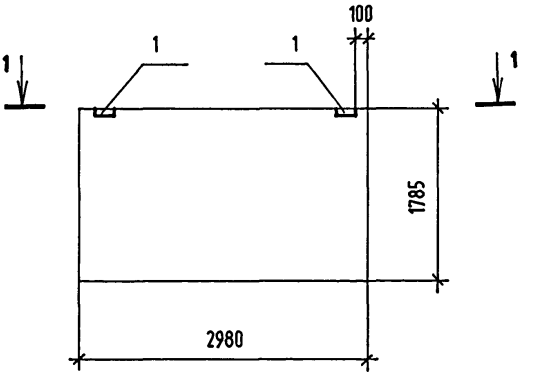

1-1

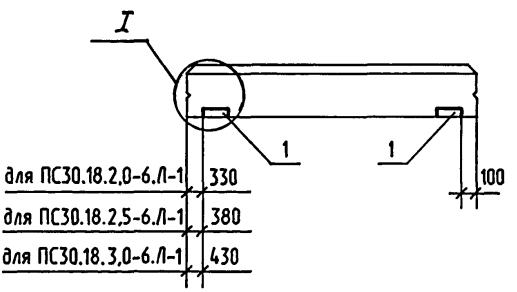

Привязан			
Инв. N º			

Нач. отд	Кондратьев		
Н.контр.	Кондратьев		
Зав.гр.	Хруслова		
Вед.инж.	Серикова		
Инж.	Чарина		

ТПР 400-042.91-КЖ.И.06 СБ

Панель ПС 30.18.2,0-6. Л-1
ПС 30.18.2,5-6. Л-1
ПС 30.18.3,0-6. Л-1
Сборочный чертеж

Стадия	Масса	Масштаб
Р		
Лист 1		Листов 1

"Росуралсибстрой"
ПКИ Башкирский
Промстройпроект
Тульский комплексный
отдел

Формат А4

Инв.N подл. 1577 | подпись и дата 21.09.92 | взамен инв.N

Спецификация элемента

Формат	Зона	Поз.	Обозначение	Наименование	Кол.	Примечание
				Документация		
			400-042.91-КЖ.И.Пз.	Пояснительная записка		
			400-042.91-КЖ.И.07 СБ	Сборочный чертеж		
			1.030.1-1.0-3	Узлы установки закладных		
				изделий		
			400-042.91-КЖ.И.02 РС	Ведомость расхода стали		
				на элемент		
				Переменные данные для исполнения		
				ПС 30.18.2.0-6.Л-2		
				Сборочные единицы		
			1.030.1-1.1-1	Панель ПС 30.18.2.0-6.Л	1	без закл. изд.
				Изделие закладное		Масса ед. кг.
		1	1.030.1-1.1-3	М2	2	2.14

Привязан

Инв. N

Взамен инв.N

Подпись и дата

Инв.N подл.

Нач. отд	Кондратьев	
Н.контр.	Кондратьев	
Зав.гр.	Хруслова	
Вед. инж.	Серикова	
Инж.	Серикова	

ТПР 400-042.91-КЖ.И.07

Панель
ПС30.18. 2,0- 6.Л-2
ПС30.18. 2,5- 6.Л-2
ПС30.18. 3,0- 6.Л-2

Стадия	Лист	Листов
Р	1	2

"Росуралсибстрой"
ГЖИ Башкирский
Промстройпроект
Тульский комплексный отдел

Формат А4

Спецификация элемента

Формат	Зона	Поз.	Обозначение	Наименование	Кол.	Примечание
				ПС 30.18.2,5-6.Л -2		
				Сборочные единицы		
			1.030.1-1.1-1	Панель ПС 30.18.2,5-6.Л	1	без закл. изд.
				Изделие закладное		Масса ед. кг
		1	1.030.1-1.1-3	М2	2	2.14
				ПС 30.18.3,0-6.Л -2		
				Сборочные единицы		
			1.030.1-1.1-1	Панель ПС 30.18.3,0-6.Л	1	без закл. изд.
				Изделие закладное		Масса ед. кг
		1	1.030.1-1.1-3	М2	2	2.14

Инв.N подл. | подпись и дата | Взамен инв.N

Привязан

Инв. N

ТПР 400-042.91-КЖ.И.07

Лист 2

Формат А4

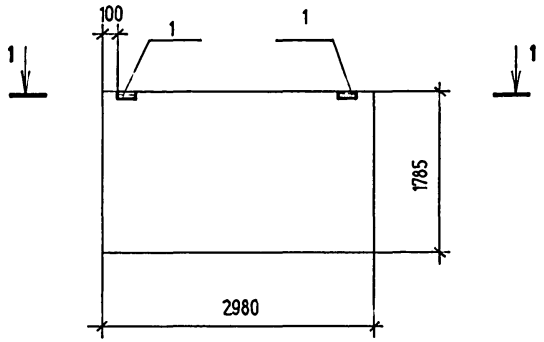

1-1

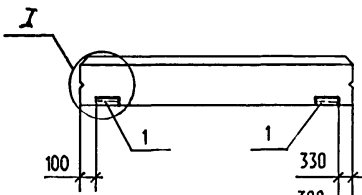

330	для	ПС 30.18.2,0-6.Л-2
380	для	ПС 30.18.2,5-6.Л-2
430	для	ПС 30.18.3,0-6.Л-2

Привязан

Инв. №

Взамен инв.№

Подпись и дата

Инв.№ подл.

Нач. отд.	Кондратьев	
Н.контр.	Кондратьев	
Зав.гр.	Хруслова	
Вед.инж.	Серикова	
Инж.	Чарина	

ТПР 400-042.91-КЖ.И.07.СБ

Панель ПС 30.18.2,0-6.Л-2
ПС 30.18.2,5-6.Л-2
ПС 30.18.3,0-6.Л-2
Сборочный чертеж

Стадия	Масса	Масштаб
Р		
Лист 1	Листов 1	

"Росуралсибстрой"
ПКИ Башкирский
Промстройпроект
Тульский комплексный
отдел

Формат А4

Спецификация элемента

Формат	Зона	Поз.	Обозначение	Наименование	Кол.	Примечание
				Документация		
			400-042.91-КЖ.И.Пз.	Пояснительная записка		
			400-042.91-КЖ.И.08 СБ	Сборочный чертеж		
			1.030.1-1.0-3	Узлы установки закладных		
				изделий		
			400-042.91-КЖ.И.02 РС	Ведомость расхода стали		
				на элемент		
				Переменные данные для исполнения		
				ПС 30. 12.2,0-6.Л-1		
				Сборочные единицы		
			1.030.1-1.1-1	Панель ПС 30.12. 2,0-6.Л	1	без закл. изд.
				Изделие закладное		Масса ед. кг.
		1	1.030.1-1.1-3	М2	2	2.14

Привязан

Инв. N

Взамен инв.N

Подпись и дата

Инв.N подл.

Нач. отд	Кондратьев		
Н.контр.	Кондратьев		
Зав.гр.	Хруслова		
Вед. инж.	Серикова		
Инж.	Серикова		

ТПР 400-042.91-КЖ.И.08

Панель
ПС30. 12. 2,0- 6.Л- 1
ПС30. 12. 2,5- 6.Л- 1
ПС30. 12. 3,0- 6.Л- 1

Стадия	Лист	Листов
Р	1	2

"Росуралсибстрой"
ГЖИ Башкирский
Промстройпроект
Тульский комплексный отдел

Формат А4

Спецификация элемента

Формат	Зона	Поз.	Обозначение	Наименование	Кол.	Примечание
				ПС 30.12.2,5-6.Л-1		
				Сборочные единицы		
			1.030.1-1.1-1	Панель ПС 30.12.2,5-6.Л	1	без закл. изд.
				Изделие закладное		Масса ед. кг
		1	1.030.1-1.1-3	М2	2	2.14
				ПС 30.12.3,0-6.Л-1		
				Сборочные единицы		
			1.030.1-1.1-1	Панель ПС 30.12.3,0-6.Л	1	без закл. изд.
				Изделие закладное		Масса ед. кг
		1	1.030.1-1.1-3	М2	2	2.14

Инв.N подл. | подпись и дата | взамен инв.N

Привязан

Инв. N

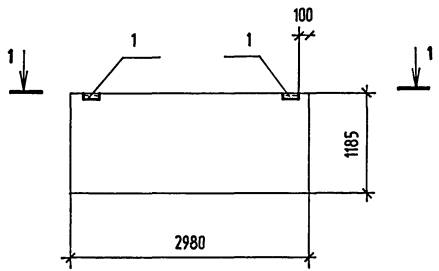

1-1

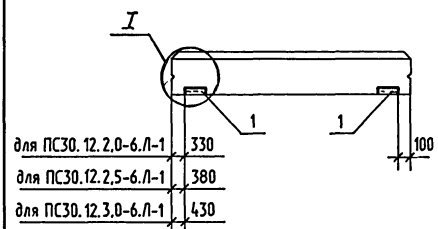

Привязан

Инв. N

Взамен инв.N

Подпись и дата

Инв.N подл.

ТПР 400-042.91-КЖ.И.08СБ

Панель ПС 30.12. 2,0-6. Л-1
ПС 30.12. 2,5-6. Л-1
ПС 30.12. 3,0-6. Л-1
Сборочный чертеж

Стадия	Масса	Масштаб
Р		

Лист	1	Листов 1

Нач. отд	Кондратьев	
Н.контр.	Кондратьев	
Зав.гр.	Хрислова	
Вед.инж.	Серикова	
Инж.	Чарина	

'Росглавсибстрой'
ПКИ Башкирский
Промстройпроект
Тульский комплексный
отдел

Формат А4

Спецификация элемента

Формат	Зона	Поз.	Обозначение	Наименование	Кол.	Примечание
				Документация		
			400-042.91-КЖ.И.Пз.	Пояснительная записка		
			400-042.91-КЖ.И.09СБ	Сборочный чертеж		
			1.030.1-1.0-3	Узлы установки закладных		
				изделий		
			400-042.91-КЖ.И.02РС	Ведомость расхода стали		
				на элемент		
				Переменные данные для исполнения		
				ПС30.12.2,0-6.Л-2		
				Сборочные единицы		
			1.030.1-1.1-1	Панель ПС 30.12.2,0-6.Л	1	без закл. изд.
				Изделие закладное		Масса ед. кг.
		1	1.030.1-1.1-3	М2	2	2.14

Привязан

Инв. N ⚲

Взамен инв.N

Подпись и дата

Инв.N подл.

Нач. отд	Кондратьев		
Н.контр.	Кондратьев		
Зав.гр.	Хруслова		
Вед. инж.	Серикова		
Инж.	Серикова		

ТПР 400-042.91-КЖ.И.09

Панель
ПС30.12. 2,0- 6.Л- 2
ПС30.12. 2,5- 6.Л- 2
ПС30.12. 3,0- 6.Л- 2

Стадия	Лист	Листов
Р	1	2

"Росуралсибстрой"
ЦКИ Башкирский
Промстройпроект
Тульский комплексный отдел

Формат А4

Спецификация элемента

Формат	Зона	Поз.	Обозначение	Наименование	Кол.	Примечание
				ПС 30.12.2,5-6.Л -2		
				Сборочные единицы		
			1.030.1-1.1-1	Панель ПС 30.12.2.5-6.Л	1	без закл. изд.
				Изделие закладное		Масса ед. кг
		1	1.030.1-1.1-3	М2	2	2.14
				ПС 30.12.3,0-6.Л -2		
				Сборочные единицы		
			1.030.1-1.1-1	Панель ПС 30.12.3,0-6.Л	1	без закл. изд.
				Изделие закладное		Масса ед. кг
		1	1.030.1-1.1-3	М2	2	2.14

Инв.N подл. | подпись и дата | Взамен инв.N

Привязан

Инв. N

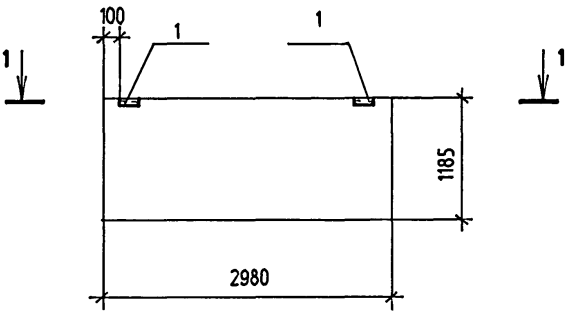

1-1

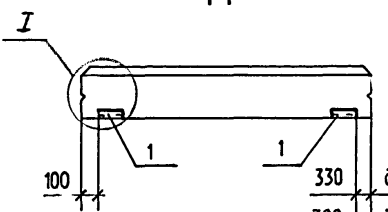

330	для	ПС 30.12.2,0-6.Л-2
380	для	ПС 30.12.2,5-6.Л-2
430	для	ПС 30.12.3,0-6.Л-2

Привязан

Инв. №

Инв.N подл. | Подпись и дата | Взамен инв.N

Нач. отд.	Кондратьев	
Н.контр.	Кондратьев	
Зав.гр.	Хруслова	
Вед.инж.	Серикова	
Инж.	Чарина	

ТПР 400-042.91-КЖ.И.09 СБ

Панель ПС 30.12.2,0-6.Л-2
ПС 30.12.2.5-6.Л-2
ПС 30.12.3,0-6.Л-2
Сборочный чертеж

Стадия	Масса	Масштаб
Р		
Лист 1	Листов 1	

Росуралсибстрой
ПКИ Башкирский
Промстройпроект
Тульский комплексный
отдел

Формат А4

Спецификация элемента

Формат	Зона	Поз.	Обозначение	Наименование	Кол.	Примечание
				Документация		
			400-042.91-КЖ.И.Пз.	Пояснительная записка		
			400-042.91-КЖ.И.10 СБ	Сборочный чертеж		
			1.030.1-1.0-3	Узлы установки закладных		
				изделий		
			400-042.91-КЖ.И.02РС	Ведомость расхода стали		
				на элемент		
				Переменные данные для исполнения		
				2ПС 17. 18. 2,0- Л-1		
				Сборочные единицы		
			1.030.1-1.1-1	Панель 2ПС 17. 18. 2,0- Л	1	без закл. изд.
				Изделие закладное		Масса ед. кг.
		1	1.030.1-1.1-3	М2	2	2.14
		2	1.030.1-1.1-3	М11	4	1.36

Привязан

Инв. N

Взамен инв.N

Подпись и дата

Инв.N подл.

Нач. отд	Кондратьев	
Н.контр.	Кондратьев	
Зав.гр.	Хруслова	
Вед. инж.	Серикова	
Инж.	Серикова	

ТПР 400-042.91-КЖ.И.10

Панель
2ПС 17. 18. 2,0- Л- 1
2ПС 18. 18. 2,5- Л- 1
2ПС 18.3.18.3,0-Л- 1

Стадия	Лист	Листов
Р	1	2

"Росуралсибстрой"
ГКИ Башкирский
Промстройпроект
Тульский комплексный
отдел

Формат А4

Спецификация элемента

Формат	Зона	Поз.	Обозначение	Наименование	Кол.	Примечание
				2ПС18.18.2,5-Л-1		
				Сборочные единицы		
			1.030.1-1.1-1	Панель 2ПС18.18.2,5-Л	1	без закл. изд.
				Изделие закладное		Масса ед. кг.
		1	1.030.1-1.1-3	М2	2	2.14
		2	1.030.1-1.1-3	М11	4	1.36
				2ПС18,3.18.3,0-Л-1		
				Сборочные единицы		
			1.030.1-1.1-1	Панель 2ПС18,3.18.3,0-Л	1	без закл. изд.
				Изделие закладное		Масса ед. кг.
		1	1.030.1-1.1-3	М2	2	2.14
		2	1.030.1-1.1-3	М11	4	1.36

Инв.N подл. | подпись и дата | Взамен инв.N

Привязан

Инв. N

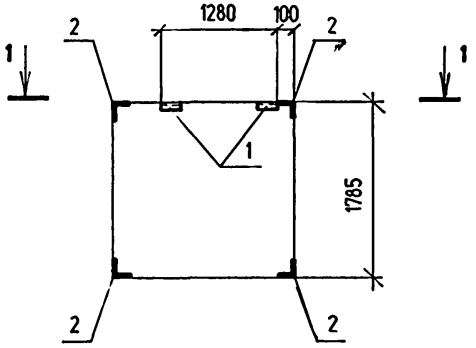

1-1

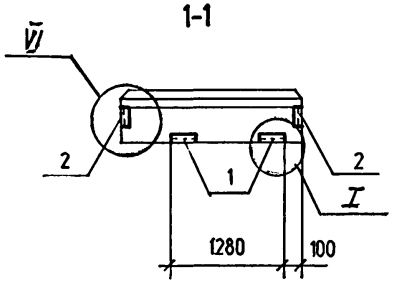

Привязан

Инв. №

Взамен инв.N

Подпись и дата

Инв.N подл.

ТПР 400-042.91-КЖ.И.10СБ

Панель 2ПС 17.18.2,0-Л-1
2ПС18.18.2.5-Л-1
2ПС18,3.18.3,0-Л-1
Сборочный чертеж

Стадия	Масса	Масштаб
Р		
Лист 1		Листов 1

Росуралсибстрой
ПКИ Башкирский
Промстройпроект
Тульский комплексный
отдел

Нач. отд	Кондратьев	
Н.контр.	Кондратьев	
Зав.гр.	Хруслова	
Вед.инж.	Серикова	
Инж.	Чарина	

Формат А4

ТПР 400-042.91, АЛЬБОМ 8

Спецификация элемента

Формат	Зона	Поз.	Обозначение	Наименование	Кол.	Примечание
				Документация		
			400-042.91-КЖ.И.Пз.	Пояснительная записка		
			400-042.91-КЖ.И.11 СБ	Сборочный чертеж		
			1.030.1-1.0-3	Узлы установки закладных		
				изделий		
			400-042.91-КЖ.И.02РС	Ведомость расхода стали		
				на элемент		
				Переменные данные для исполнения		
				2ПС 17.18.2,0-Л-2		
				Сборочные единицы		
			1.030.1-1.1-1	Панель 2ПС 17.18.2,0-Л	1	без закл. изд.
				Изделие закладное		Масса ед. кг.
		1	1.030.1-1.1-3	М2	2	2.14
		2	1.030.1-1.1-3	М11	4	1.36

Привязан

Инв. N ♀

Взамен инв.N

подпись и дата

Инв.N подл.

ТПР 400-042.91-КЖ.И.11

Нач. отд	Кондратьев	
Н.контр.	Кондратьев	
Зав.гр.	Хруслова	
Вед. инж.	Серикова	
Инж.	Серикова	

Панель
2ПС 17.18.2,0-Л-2
2ПС 18.18.2,5-Л-2
2ПС 18,3.18.3,0-Л-2

Стадия	Лист	Листов
Р	1	2

"Росуралсидстрой"
ПКИ Башкирский
Промстройпроект
Тульский комплексный отдел

Формат А4

Спецификация элемента

Формат	Зона	Поз.	Обозначение	Наименование	Кол.	Примечание
				2ПС18.18.2,5-Л-2		
				Сборочные единицы		
			1.030.1-1.1-1	Панель 2ПС18.18.2,5-Л	1	без закл. изд.
				Изделие закладное		Масса ед. кг.
		1	1.030.1-1.1-3	М2	2	2.14
		2	1.030.1-1.1-3	М11	4	1.36
				2ПС18,3.18.3,0-Л-2		
				Сборочные единицы		
			1.030.1-1.1-1	Панель 2ПС18,3.18.3,0-Л	1	без закл. изд.
				Изделие закладное		Масса ед. кг.
		1	1.030.1-1.1-3	М2	2	2.14
		2	1.030.1-1.1-3	М11	4	1.36

Инв.N подл. | подпись и дата | Взамен инв.N

Привязан

Инв. N

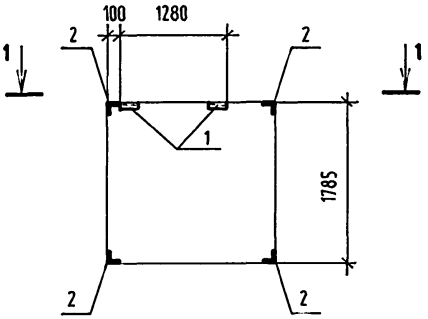

1-1

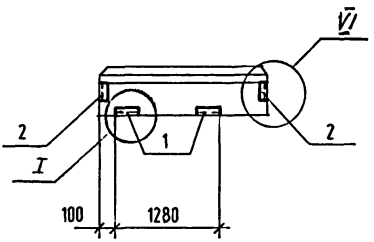

Привязан

Инв. №

Взамен инв.N

Подпись и дата

Инв.N подл.

Нач. отд	Кондратьев	
Н.контр.	Кондратьев	
Зав.гр.	Хруслова	
Вед.инж.	Серикова	
Инж.	Чарина	

ТПР 400-042.91-КЖ.И.11СБ

Панель 2ПС 17.18.2,0-Л-2
2ПС 18.18.2,5-Л-2
2ПС18,3.18.3,0-Л-2
Сборочный чертеж

Стадия	Масса	Масштаб
Р		
Лист 1	Листов 1	

'Росуралсибстрой'
ПКФ Башкирский
Промстройпроект
Тульский комплексный
отдел

Формат А4

ТПР 400-042.91. АЛЬБОМ 8

Спецификация элемента

Формат	Зона	Поз.	Обозначение	Наименование	Кол.	Примечание
				Документация		
			400-042.91-КЖ.И.Пз.	Пояснительная записка		
			400-042.91-КЖ.И.12 СБ	Сборочный чертеж		
			1.030.1-1.0-3	Узлы установки закладных		
				изделий		
			400-042.91-КЖ.И.02 РС	Ведомость расхода стали		
				на элемент		
				Переменные данные для исполнения		
				2ПС 17.12.2,0-Л-1		
				Сборочные единицы		
			1.030.1-1.1-1	Панель 2ПС 17.12. 2,0-Л	1	без закл. изд.
				Изделие закладное		Масса ед. кг.
		1	1.030.1-1.1-3	М2	2	2.14
		2	1.030.1-1.1-3	М11	4	1.36

Привязан

Инв. N ⁰

взамен инв.N

подпись и дата

Инв.N подл.

ТПР 400-042.91-КЖ.И.12

Нач. отд	Кондратьев	
Н.контр.	Кондратьев	
Зав.гр.	Хруслова	
Вед. инж.	Серикова	
Инж.	Серикова	

Панель
2ПС 17.12. 2,0-Л-1
2ПС 18.12. 2,5-Л-1
2ПС 18,3.12. 3,0-Л-1

Стадия	Лист	Листов
Р	1	2

'Росуралсибстрой'
ПКИ Башкурский
Промстройпроект
Тульский комплексный отдел

Формат А4

ТПР 400-042.91. АЛЬБОМ 8

Спецификация элемента

Формат	Зона	Поз.	Обозначение	Наименование	Кол.	Примечание
				2ПС18.12.2,5-Л-1		
				Сборочные единицы		
			1.030.1-1.1-1	Панель 2ПС18.12.2,5-Л	1	без закл. изд.
				Изделие закладное		Масса ед. кг.
		1	1.030.1-1.1-3	М2	2	2.14
		2	1.030.1-1.1-3	М11	4	1.36
				2ПС18,3.12.3,0-Л-1		
				Сборочные единицы		
			1.030.1-1.1-1	Панель 2ПС18,3.12.3,0-Л	1	без закл. изд.
				Изделие закладное		Масса ед. кг.
		1	1.030.1-1.1-3	М2	2	2.14
		2	1.030.1-1.1-3	М11	4	1.36

Инв.N подл. | подпись и дата | взамен инв.N

Привязан

Инв. N ⁰

ТПР 400-042.91-КЖ.И.12

Лист 2

Формат А4

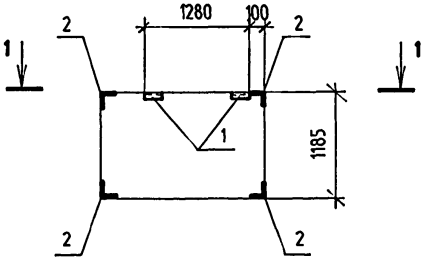

1-1

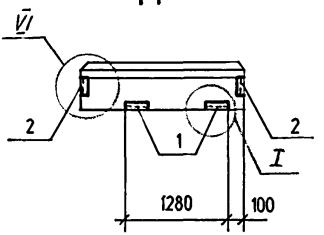

Привязан

Инв. №

ТПР 400-042.91-КЖ.И.12СБ

Панель 2ПС 17.12.2,0-Л-1
2ПС18.12.2,5-Л-1
2ПС18,3.12.3,0-Л-1
Сборочный чертеж

Стадия	Масса	Масштаб
Р		
Лист 1		Листов 1

"Росуралсибстрой" ПИ Башкирский Промстройпроект Тульский комплексный отдел

Нач. отд	Кондратьев	
Н.контр.	Кондратьев	
Зав.гр.	Хруслова	
Вед.инж.	Серикова	
Инж.	Чарина	

Инв.N подл. | Подпись и дата | Взамен инв.N

Формат А4

ТПР 400-042.91, АЛЬБОМ 8

Спецификация элемента

Формат	Зона	Поз.	Обозначение	Наименование	Кол.	Примечание
				Документация		
			400-042.91-КЖ.И.Пз.	Пояснительная записка		
			400-042.91-КЖ.И.13 СБ	Сборочный чертеж		
			1.030.1-1.0-3	Узлы установки закладных		
				изделий		
			400-042.91-КЖ.И.02 РС	Ведомость расхода стали		
				на элемент		
				Переменные данные для исполнения		
				2ПС 17. 12. 2,0- Л-2		
				Сборочные единицы		
			1.030.1-1.1-1	Панель 2ПС 17. 12. 2,0-Л	1	без закл. изд.
				Изделие закладное		Масса ед. кг.
		1	1.030.1-1.1-3	М2	2	2.14
		2	1.030.1-1.1-3	М11	4	1.36

Привязан

Инв. N ♀

Взамен инв.N

подпись и дата

Инв.N подл.

ТПР 400-042.91-КЖ.И.13

Нач. отд	Кондратьев	
Н.контр.	Кондратьев	
Зав.гр.	Хруслова	
Вед. инж.	Серикова	
Инж.	Серикова	

Панель
2ПС 17. 12. 2,0- Л- 2
2ПС 18. 12. 2,5- Л- 2
2ПС 18,3.12.3,0-Л- 2

Стадия	Лист	Листов
Р	1	2

"Росуралсибстрой"
ПКИ Башкирский
Промстройпроект
Тульский комплексный отдел

Формат А4

Спецификация элемента

Формат	Зона	Поз.	Обозначение	Наименование	Кол.	Примечание
				2ПС18.12. 2,5- Л-2		
				Сборочные единицы		
			1.030.1-1.1-1	Панель 2ПС18.12. 2,5- Л	1	без закл. изд.
				Изделие закладное		Масса ед. кг.
		1	1.030.1-1.1-3	М2	2	2.14
		2	1.030.1-1.1-3	М11	4	1.36
				2ПС18,3.12.3,0-Л-2		
				Сборочные единицы		
			1.030.1-1.1-1	Панель 2ПС18,3.12.3,0-Л	1	без закл. изд.
				Изделие закладное		Масса ед. кг.
		1	1.030.1-1.1-3	М2	2	2.14
		2	1.030.1-1.1-3	М11	4	1.36

Инв.N подл. | Подпись и дата | Взамен инв.N

Привязан

Инв. N

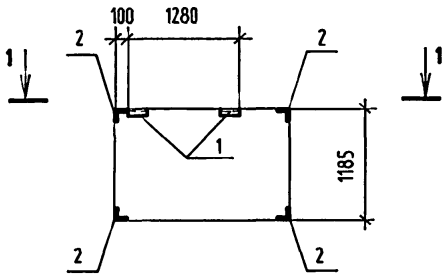

1-1

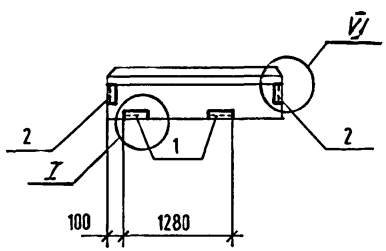

Привязан

Инв. N

ТПР 400-042.91-КЖ.И.13.СБ

Панель 2ПС 17.12.2,0-Л-2
2ПС18.12.2,5-Л-2
2ПС18,3.12.3,0-Л-2
Сборочный чертеж

Стадия	Масса	Масштаб
Р		
Лист 1	Листов 1	

Нач. отд	Кондратьев	
Н.контр.	Кондратьев	
Зав.гр.	Хруслова	
Вед.инж.	Серикова	
Инж.	Чарина	

Росгралсибстрой
ПКИ Башкирский
Промстройпроект
Тульский комплексный
отдел

Формат А4

Взамен инв.N

Подпись и дата

Инв.N подл.

Спецификация элемента

Формат	Зона	Поз.	Обозначение	Наименование	Кол.	Примечание
				Документация		
			400-042.91-КЖ.И.Пз.	Пояснительная записка		
			400-042.91-КЖ.И.14 СБ	Сборочный чертеж		
			1.030.1-1.0-3	Узлы установки закладных		
				изделий		
			400-042.91-КЖ.И.02РС	Ведомость расхода стали		
				на элемент		
				Переменные данные для исполнения		
				2ПС 15.18.2,0-Л-1		
				Сборочные единицы		
			1.030.1-1.1-1	Панель 2ПС 15.18.2,0-Л	1	без закл. изд.
				Изделие закладное		Масса ед. кг.
		1	1.030.1-1.1-3	М2	2	2.14
		2	1.030.1-1.1-3	М11	4	1.36

Привязан

Инв. N

Взамен инв.N

Подпись и дата

Инв.N подл.

Нач. отд	Кондратьев		
Н.контр.	Кондратьев		
Зав.гр.	Хруслова		
Вед. инж.	Серикова		
Инж.	Серикова		

ТПР 400-042.91-КЖ.И.14

Панель
2ПС 15.18.2,0-Л-1
2ПС 15.18.2,5-Л-1
2ПС 15.18.3,0-Л-1

Стадия	Лист	Листов
Р	1	2

"Росуралсибстрой"
ПКИ Башкирский
Промстройпроект
Тульский комплексный
отдел

Формат А4

Спецификация элемента

Формат	Зона	Поз.	Обозначение	Наименование	Кол.	Примечание
				2ПС 15. 18. 2,5- Л-1		
				Сборочные единицы		
			1.030.1-1.1-1	Панель 2ПС15. 18. 2,5- Л	1	без закл. изд.
				Изделие закладное		Масса ед. кг.
		1	1.030.1-1.1-3	М2	2	2.14
		2	1.030.1-1.1-3	М11	4	1.36
				2ПС 15.18.3,0-Л-1		
				Сборочные единицы		
			1.030.1-1.1-1	Панель 2ПС15.18.3,0-Л	1	без закл. изд.
				Изделие закладное		Масса ед. кг.
		1	1.030.1-1.1-3	М2	2	2.14
		2	1.030.1-1.1-3	М11	4	1.36

Инв.N подл. | Подпись и дата | Взамен инв.N

Привязан

Инв. N

ТПР 400-042.91, АЛЬБОМ 8

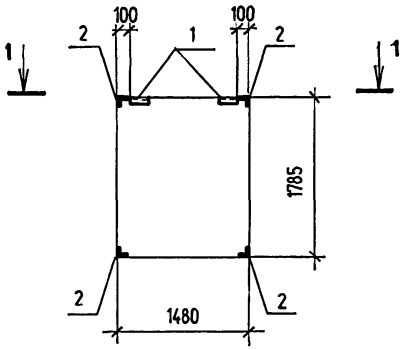

1-1

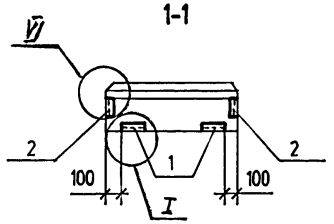

Привязан			
Инв. №			

Нач. отд	Кондратьев		
Н.контр.	Кондратьев		
Зав.гр.	Хруслова		
Вед.инж.	Серикова		
Инж.	Чарина		

ТПР 400-042.91-КЖ.И.14 СБ

Панель 2ПС 15.18.2,0- Л-1
2ПС 15.18.2,5- Л-1
2ПС 15.18.3,0-Л-1
Сборочный чертеж

Стадия	Масса	Масштаб
Р		
Лист 1	Листов 1	

"Росуралсибстрой"
ПКИ Башкирский
Промстройпроект
Тульский комплексный
отдел

Формат А4

Инв.N подл. | подпись и дата | взамен инв.N

Спецификация элемента

Формат	Зона	Поз.	Обозначение	Наименование	Кол.	Примечание
				Документация		
			400-042.91-КЖ.И.Пз.	Пояснительная записка		
			400-042.91-КЖ.И.15 СБ	Сборочный чертеж		
			1.030.1-1.0-3	Узлы установки закладных		
				изделий		
			400-042.91-КЖ.И.02 РС	Ведомость расхода стали		
				на элемент		
				Переменные данные для исполнения		
				2ПС 15. 12. 2,0- Л-1		
				Сборочные единицы		
			1.030.1-1.1-1	Панель 2ПС 15. 12. 2,0- Л	1	без закл. изд.
				Изделие закладное		Масса ед. кг.
		1	1.030.1-1.1-3	М2	2	2.14
		2	1.030.1-1.1-3	М11	4	1.36

Привязан

Инв. N

Взамен инв.N

Подпись и дата

Инв.N подл.

Нач. отд	Кондратьев	
Н.контр.	Кондратьев	
Зав.гр.	Хруслова	
Вед. инж.	Серикова	
Инж.	Серикова	

ТПР 400-042.91-КЖ.И.15

Панель
2ПС 15. 12. 2,0- Л- 1
2ПС 15. 12. 2,5- Л- 1
2ПС 15. 12. 3,0-Л- 1

Стадия	Лист	Листов
Р	1	2

"Росцивилстрой"
ГКИ Башкирский
Промстройпроект
Тульский комплексный
отдел

Формат А4

Спецификация элемента

Формат	Зона	Поз.	Обозначение	Наименование	Кол.	Примечание
				2ПС15. 12. 2,5- Л-1		
				Сборочные единицы		
			1.030.1-1.1-1	Панель 2ПС15. 12. 2,5- Л	1	без закл. изд.
				Изделие закладное		Масса ед. кг.
		1	1.030.1-1.1-3	М2	2	2.14
		2	1.030.1-1.1-3	М11	4	1.36
				2ПС 15.12.3,0-Л-1		
				Сборочные единицы		
			1.030.1-1.1-1	Панель 2ПС15.12.3,0-Л	1	без закл. изд.
				Изделие закладное		Масса ед. кг.
		1	1.030.1-1.1-3	М2	2	2.14
		2	1.030.1-1.1-3	М11	4	1.36

Инв.N подл. | Подпись и дата | Взамен инв.N

Привязан

Инв. N

Формат А4

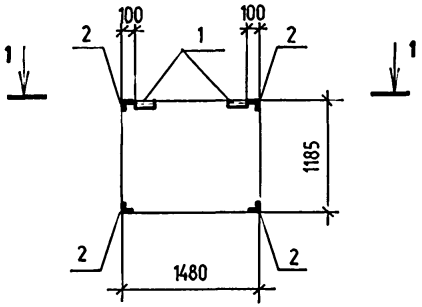

1-1

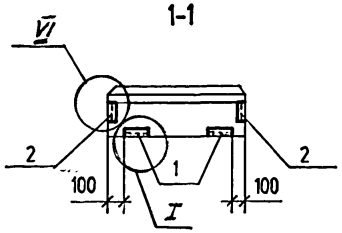

Привязан

Инв. №

ТПР 400-042.91-КЖ.И.15 СБ

Панель 2ПС 15.12.2.0-Л-1
2ПС 15.12.2.5-Л-1
2ПС 15.12.3.0-Л-1
Сборочный чертеж

Стадия	Масса	Масштаб
Р		
Лист 1		Листов 1

Росуралсибстрой
ПКИ Башкирский
Промстройпроект
Тульский комплексный
отдел

Нач. отд	Кондратьев	
Н.контр.	Кондратьев	
Зав.гр.	Хруслова	
Вед.инж.	Серикова	
Инж.	Чарина	

Инв.N подл. | Подпись и дата | Взамен инв.N

Ведомость расхода стали на элемент , кг

Марка элемента	Изделия закладные								Всего	Общий расход
	Арматура класса			Прокат марки						
	AIII			Вст3кп2		Вст3пс6-1				
	ГОСТ5781-82*		Итого	ГОСТ 8509-86		ГОСТ 19903-74*		Итого		
	Ø10			L63x6		-6x60	-8x100			
ПС 62,5.9. 2,0-6.Л-1.1	5.7		5.7	2.74		1.12	5.35	9.21	14.91	14.91
ПС 62,5.9. 2,0-6.Л-2.2	5.7		5.7	2.74		1.12	5.35	9.21	14.91	14.91
ПС 30.18.2,0-6.Л-1	0.4		0.4	2.74		1.12		3.86	4.26	4.26
ПС 30.18.2,0-6.Л-2	0.4		0.4	2.74		1.12		3.86	4.26	4.26
ПС 63.9. 2,5-6.Л-1.1	5.7		5.7	2.74		1.12	5.35	9.21	14.91	14.91
ПС 63.9. 2,5-6.Л-2.2	5.7		5.7	2.74		1.12	5.35	9.21	14.91	14.91
ПС 30.18.2,5-6.Л-1	0.4		0.4	2.74		1.12		3.86	4.26	4.26
ПС 30.18.2,5-6.Л-2	0.4		0.4	2.74		1.12		3.86	4.26	4.26
ПС 63,5.9.3,0-6.Л-1.1	6.3		6.3	2.74		1.12	6.9	10.76	17.06	17.06
ПС 63,5.9.3,0-6.Л-2.2	6.3		6.3	2.74		1.12	6.9	10.76	17.06	17.06
ПС 30.18.3,0-6.Л-1	0.4		0.4	2.74		1.12		3.86	4.26	4.26
ПС 30.18.3,0-6.Л-2	0.4		0.4	2.74		1.12		3.86	4.26	4.26

Привязан

Инв. N

Взамен инв.N

Подпись и дата

Инв.N подл. 15724

Нач. отд	Кондратьев	
Н.контр.	Кондратьев	
Зав.гр.	Хруслова	
Вед. инж.	Серикова	
Инж.	Серикова	

ТПР 400-042.91-КЖ.И.02 РС

Ведомость расхода стали на элемент

Стадия	Лист	Листов
Р	1	3

"Росуралсибстрой" ПКИ Башкирский Промстройпроекта Тульский комплексный отдел

Формат А4

Ведомость расхода стали на элемент , кг

Марка элемента	Изделия закладные								Всего	Общий расход
	Арматура класса			Прокат марки						
	AIII			Вст3кп2		Вст3пс6-1				
	ГОСТ5781-82*		Итого	ГОСТ 8509-86		ГОСТ 19903-74*		Итого		
	Ø10			L63x6		-6x60	-8x100			
ПС 30.12.2.0-6.Л-1	0.4		0.4	2.74		1.12		3.86	4.26	4.26
ПС 30.12. 2.0-6.Л-2	0.4		0.4	2.74		1.12		3.86	4.26	4.26
2ПС 17.18.2.0-Л- 1	2.16		2.16	6.42		1.12		7.54	9.7	9.7
2ПС 17.18.2.0-Л-2	2.16		2.16	6.42		1.12		7.54	9.7	9.7
ПС 30.12.2.5-6.Л-1	0.4		0.4	2.74		1.12		3.86	4.26	4.26
ПС 30.12.2.5-6.Л-2	0.4		0.4	2.74		1.12		3.86	4.26	4.26
2ПС18.18.2.5- Л- 1	2.16		2.16	6.42		1.12		7.54	9.7	9.7
2ПС18.18.2.5-Л- 2	2.16		2.16	6.42		1.12		7.54	9.7	9.7
ПС 30.12. 3,0-6.Л-1	0.4		0.4	2.74		1.12		3.86	4.26	4.26
ПС 30.12. 3,0-6.Л-2	0.4		0.4	2.74		1.12		3.86	4.26	4.26
2ПС18,3.18. 3,0-Л- 1	2.16		2.16	6.42		1.12		7.54	9.7	9.7
2ПС18,3.18. 3,0-Л- 2	2.16		2.16	6.42		1.12		7.54	9.7	9.7

Взамен инв.N

Подпись и дата

Инв.N подл.

Привязан

Инв. N

Ведомость расхода стали на элемент , кг

Марка элемента	Изделия закладные								Всего	Общий расход
	Арматура класса			Прокат марки						
	AIII			Вст3кп2		Вст3пс6-1				
	ГОСТ5781-82*		Итого	ГОСТ 8509-86		ГОСТ 19903-74*		Итого		
	Ø10			L63x6		-6x60	-8x100			
2ПС 17.12. 2,0-Л- 1	2.16		2.16	6.42		1.12		7.54	9.7	9.7
2ПС 17.12. 2,0-Л- 2	2.16		2.16	6.42		1.12		7.54	9.7	9.7
2ПС 15. 18. 2,0-Л- 1	2.16		2.16	6.42		1.12		7.54	9.7	9.7
2ПС 15. 12. 2,0-Л- 1	2.16		2.16	6.42		1.12		7.54	9.7	9.7
2ПС18.12. 2,5- Л- 1	2.16		2.16	6.42		1.12		7.54	9.7	9.7
2ПС 18. 12. 2,5-Л- 2	2.16		2.16	6.42		1.12		7.54	9.7	9.7
2ПС15.18.2,5- Л- 1	2.16		2.16	6.42		1.12		7.54	9.7	9.7
2ПС15.12.2,5- Л- 1	2.16		2.16	6.42		1.12		7.54	9.7	9.7
2ПС18,3.12. 3,0-Л- 1	2.16		2.16	6.42		1.12		7.54	9.7	9.7
2ПС18,3.12. 3,0-Л- 2	2.16		2.16	6.42		1.12		7.54	9.7	9.7
2ПС 15.18. 3,0-Л- 1	2.16		2.16	6.42		1.12		7.54	9.7	9.7
2ПС 15.12. 3,0-Л-1	2.16		2.16	6.42		1.12		7.54	9.7	9.7

Взамен инв.N

Подпись и дата

Инв.N

Привязан

Инв. N

gost.e-ecolog.ru

ТПР 400-042.91-КЖ.И.02РС

Лист 3

Формат А4