С С С Р

О Т Р А С Л Е В О Й С Т А Н Д А Р Т

ПРУЖИНЫ ВИНТОВЫЕ ЦИЛИНДРИЧЕСКИЕ СЖАТИЯ И РАСТЯЖЕНИЯ ИЗ СТАЛИ КРУГЛОГО СЕЧЕНИЯ

ОСТ2 Д80-I-73, ОСТ2 Д8I-4-73,
ОСТ2 Д8I-5-73, ОСТ2 Д8I-6-73

Издание официальное

МИНИСТЕРСТВО
СТАНКОСТРОИТЕЛЬНОЙ И ИНСТРУМЕНТАЛЬНОЙ ПРОМЫШЛЕННОСТИ СССР

Москва 1974

gost.e-ecolog.ru

РАЗРАБОТАН Экспериментальным научно-исследовательским институтом металлорежущих станков (ЭНИМС)

Зам.директора по научной работе — Белов В.С.

Заведующий отделом стандартов — Шишеев М.Д.

Заведующий лабораторией отраслевых стандартов — Чиверева Н.В.

И.о.старшего научного сотрудника — Захарова Н.С.

Московским специальным конструкторским бюро автоматических линий и агрегатных станков (Мос СКБ АЛ и АС)

Начальник — Вороничев Н.М.

Заведующий конструкторским отделом стандартизации — Поливанов П.М.

Старший инженер — Мельничук Л.М.

ВНЕСЕН Экспериментальным научно-исследовательским институтом металлорежущих станков (ЭНИМС)

Директор — Васильев В.С.

ПОДГОТОВЛЕН К УТВЕРЖДЕНИЮ Отделом типажа, унификации и стандартизации Министерства станкостроительной и инструментальной промышленности СССР

Начальник отдела — Андреев П.И.

УТВЕРЖДЕН Министерством станкостроительной и инструментальной промышленности СССР

Член коллегии — Трефилов В.А.

ВВЕДЕН В ДЕЙСТВИЕ с I января 1975г.

УДК 669.14-272.272

Группа ГII

ОТРАСЛЕВОЙ СТАНДАРТ

ПРУЖИНЫ ВИНТОВЫЕ ЦИЛИНДРИЧЕСКИЕ СЖАТИЯ I КЛАССА ИЗ СТАЛИ КРУГЛОГО СЕЧЕНИЯ Конструкция и размеры

ОСТ2
Д8I-4-73
Взамен Д8I-I,
ТУД8I-3

Утвержден Министерством станкостроительной и инструментальной промышленности СССР "28" сентября 1973г.

Срок действия установлен
с I января 1975г.
до I января 1980 г.

Несоблюдение стандарта преследуется по закону

1. Настоящий стандарт распространяется на конструкцию и размеры винтовых цилиндрических пружин сжатия I класса из стали круглого сечения с диаметрами проволоки от 0,2 до 7 мм включительно с силами при максимальной деформации от 0,I до I80 кгс.

Стандарт не распространяется на пружины, предназначенные для работы при повышенных температурах, в агрессивных и иных средах, обязывающих к применению специальных материалов, а также на пружины, работающие с соударением витков.

2. Конструкция и размеры пружин должны соответствовать указанным на черт.I,2 и в табл.I

Издание официальное Перепечатка воспрещена

2.I. Пружины с d =0,2– 0,8мм должны изготавливаться с поджатыми по одному витку с каждого конца и нешлифованными крайними витками

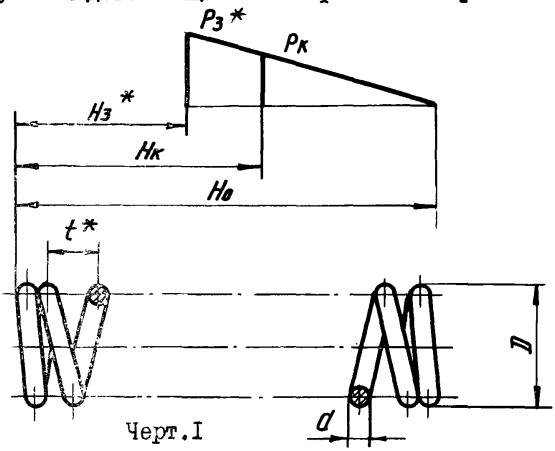

Черт.I

2.2. Пружины с d =I–7мм должны изготавливаться с поджатыми по одному витку с каждого конца и шлифованными на 3/4 окружности опорными поверхностями

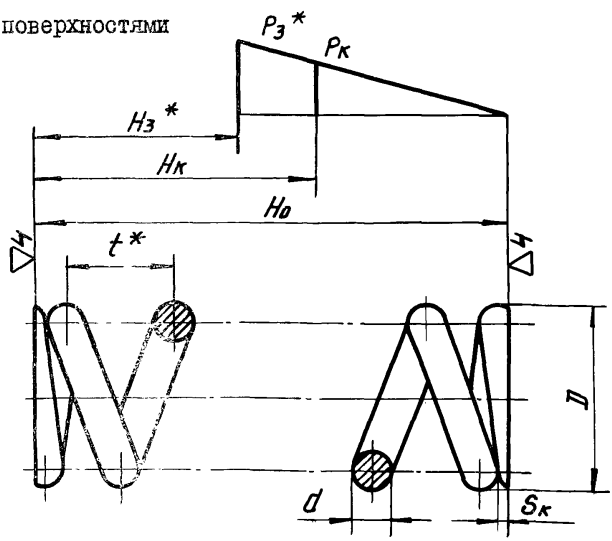

Черт.2

* Размеры для справок

Пример условного обозначения пружины для d = 5мм; D =40мм; H_0 =75мм :

ПРУЖИНА 5х40х75 ОСТ2 Д8I-4-73

Таблица I

Размеры в мм

H_0	$\pm\Delta H_0$	n	H_K	H_3	Масса 100 шт, кг	●
d = 0,2, D = 2±0,12, t = 0,565						
P_K = 0,08 ± 0,01 кгс, P_3 = 0,1 кгс						
5	0,29	7,8	2,7	2,2	0,010	
6	0,36	9,6	3,2	2,5	0,010	
8	0,49	13,1	4,2	3,2	0,010	
10	0,62	16,6	5,2	3,9	0,010	
d = 0,3, D = 2±0,07, t = 0,491						
P_K = 0,24±0,02 кгс, P_3 = 0,315 кгс						
5	0,19	8,4	3,8	3,4	0,010	
6	0,23	10,4	4,5	4,0	0,010	
8	0,33	14,5	5,9	5,3	0,010	
10	0,42	18,5	7,3	6,5	0,010	
12	0,51	22,6	8,7	7,7	0,010	
d =0,3, D =2,5±0,09, t =0,628						
P_K = 0,19±0,02 кгс, P_3 = 0,25 кгс						
5	0,18	6,5	3,4	2,9	0,010	
6	0,22	8,1	4,0	3,3	0,010	
8	0,31	11,3	5,2	4,3	0,010	
10	0,40	14,5	6,4	5,3	0,010	
12	0,49	17,7	7,6	6,2	0,010	
14	0,57	20,9	8,8	7,2	0,010	
16	0,66	24,0	10,0	8,1	0,010	
d = 0,3, D = 3±0,12, t = 0,814						
P_K = 0,16±0,02 кгс, P_3 = 0,212 кгс						
5	0,19	5,0	3,1	2,4	0,010	
6	0,24	6,3	3,6	2,8	0,010	
8	0,33	8,7	4,6	3,5	0,010	
10	0,42	11,2	5,7	4,3	0,010	
12	0,51	13,6	6,7	5,0	0,010	
14	0,60	16,1	7,7	5,7	0,010	
16	0,70	18,6	8,8	6,5	0,010	
18	0,79	21,0	9,9	7,2	0,011	

Продолжение табл.I

Размеры в мм

H_0	$\pm\Delta H_0$	n	H_K	H_3	Масса 100 шт, кг	●
d = 0,3, D = 3,8±0,15, t = 1,199						
P_K = 0,13±0,01 кгс, P_3 = 0,17 кгс						
6	0,21	4,3	3,0	2,2	0,010	
8	0,30	5,9	3,9	2,7	0,010	
10	0,38	7,6	4,8	3,2	0,010	
12	0,46	9,3	5,6	3,7	0,010	
14	0,55	10,9	6,5	4,2	0,010	
16	0,63	12,6	7,3	4,7	0,010	
18	0,71	14,3	8,2	5,2	0,010	
20	0,80	15,9	9,1	5,7	0,011	
22	0,88	17,6	9,9	6,2	0,012	
d =0,4, D =2,5$^{+0,11}_{-0,08}$, t = 0,617						
P_K = 0,45±0,05 кгс, P_3 = 0,6 кгс						
5	0,16	6,2	4,0	3,7	0,010	
6	0,20	7,8	4,7	4,3	0,010	
8	0,29	11,0	6,2	5,6	0,010	
10	0,37	14,3	7,7	6,9	0,011	
12	0,46	17,5	9,2	8,2	0,013	
14	0,54	20,7	10,6	9,5	0,015	
16	0,62	24,0	12,1	10,8	0,017	
d =0,4, D = 3$^{+0,14}_{-0,10}$, t = 0,744						
P_K = 0,38±0,04 кгс, P_3 = 0,5 кгс						
5	0,15	5,1	3,7	3,2	0,010	
6	0,19	6,5	4,3	3,8	0,010	
8	0,27	9,1	5,6	4,9	0,010	
10	0,35	11,8	6,9	5,9	0,011	
12	0,44	14,5	8,2	7,0	0,013	
14	0,52	17,2	9,5	8,1	0,015	
16	0,60	19,9	10,8	9,2	0,018	
18	0,68	22,6	12,1	10,2	0,020	

Знаком ● отмечена графа применяемости

Продолжение табл.I

Размеры в мм

H_0	$\pm\Delta H_0$	n	H_K	H_3	Масса 100 шт., кг
d =0,4, $D = 4^{+0,18}_{-0,12}$, t =I,083					
P_K = 0,28±0,03 кгс, P_3 = 0,375 кгс					
6	0,22	4,4	3,8	3,0	0,0I0
8	0,3I	6,3	4,8	3,7	0,0I0
I0	0,4I	8,I	5,9	4,4	0,0II
I2	0,50	I0,0	6,9	5,2	0,0I3
I4	0,59	II,8	8,0	5,9	0,0I5
I6	0,68	I3,7	9,0	6,7	0,0I7
I8	0,78	I5,5	I0,I	7,4	0,0I9
20	0,87	I7,4	II,I	8,2	0,02I
22	0,96	I9,2	I2,2	8,9	0,024
25	I,I0	22,0	I3,8	I0,0	0,027
d = 0,4, $D = 5^{+0,22}_{-0,14}$, t = I,54I					
P_K = 0,23 ± 0,02 кгс, P_3 =0,3 кгс					
8	0,33	4,4	4,2	3,0	0,0I0
I0	0,43	5,7	5,0	3,5	0,0II
I2	0,53	7,0	5,9	4,0	0,0I3
I4	0,62	8,3	6,7	4,5	0,0I5
I6	0,72	9,6	7,6	5,0	0,0I6
I8	0,82	I0,9	8,5	5,6	0,0I8
20	0,9I	I2,2	9,3	6,I	0,020
22	I,00	I3,5	I0,2	6,6	0,022
25	I,20	I5,4	II,5	7,4	0,025
28	I,30	I7,4	I2,8	8,2	0,027
32	I,50	20,0	I4,5	9,2	0,03I
d = 0,5, $D = 5^{+0,09}_{-0,06}$, t = 0,75					
P_K = 0,75±0,08 кгс, P_3 = I кгс					
5	0,I2	4,7	4,I	3,9	0,0I0
6	0,I6	6,0	4,9	4,5	0,0I0
8	0,23	8,7	6,4	5,9	0,0I3
I0	0,29	II,3	7,9	7,2	0,0I6
I2	0,36	I4,0	9,4	8,5	0,0I9
I4	0,43	I6,7	I0,9	9,9	0,022

Продолжение табл.I

Размеры в мм

H_0	$\pm\Delta H_0$	n	H_K	H_3	Масса 100 шт., кг
d = 0,5, $D = 3^{+0,09}_{-0,06}$, t = 0,75					
P_K = 0,75±0,08 кгс, P_3 = I кгс					
I6	0,50	I9,3	I2,4	II,2	0,026
I8	0,57	22,0	I3,9	I2,5	0,029
20	0,64	24,7	I5,4	I3,9	0,032
22	0,7I	27,3	I6,9	I5,2	0,035
d = 0,5 , $D = 4^{+0,I4}_{-0,I0}$, t= I,0I4					
P_K = 0,56±0,06 кгс, P_3 = 0,75 кгс					
5	0,I4	3,5	3,7	3,3	0,0I0
6	0,I8	4,4	4,3	3,7	0,0II
8	0,26	6,4	5,5	4,7	0,0I4
I0	0,34	8,4	6,8	5,7	0,0I7
I2	0,4I	I0,4	8,0	6,7	0,02I
I4	0,49	I2,3	9,3	7,7	0,024
I6	0,57	I4,3	I0,5	8,7	0,027
I8	0,65	I6,3	II,7	9,7	0,03I
20	0,73	I8,2	I3,0	I0,6	0,034
22	0,8I	20,2	I4,2	II,6	0,037
25	0,93	23,2	I6,I	I3,I	0,042
28	I,00	26,I	I8,0	I4,6	0,047
d = 0,5, $D = 5^{+0,I8}_{-0,I2}$, t = I,375					
P_K = 0,45±0,05 кгс, P_3 = 0,6 кгс					
6	0,I6	3,3	3,8	3,2	0,0II
8	0,24	4,7	4,9	3,9	0,0I5
I0	0,3I	6,2	5,9	4,6	0,0I8
I2	0,38	7,6	7,0	5,3	0,02I
I4	0,45	9,I	8,0	6,0	0,024
I6	0,53	I0,5	9,I	6,8	0,027
I8	0,60	I2,0	I0,I	7,5	0,030
20	0,67	I3,5	II,I	8,3	0,033
22	0,75	I4,9	I2,2	9,0	0,037
25	0,85	I7,I	I3,8	I0,I	0,04I

Продолжение табл.I

Размеры в мм

H_0	$\pm\Delta H_0$	n	H_K	H_3	Масса 100 шт., кг
$d = 0,5$, $D = 5^{+0,18}_{-0,12}$, $t = 1,375$					
$P_K = 0,45 \pm 0,05$ кгс, $P_3 = 0,6$ кгс					
28	0,96	19,3	15,3	11,2	0,046
32	1,10	22,2	17,4	12,6	0,052
36	1,30	25,1	19,5	14,1	0,059
$d = 0,5$, $D = 6^{+0,22}_{-0,14}$, $t = 1,83$					
$P_K = 0,38 \pm 0,04$ кгс, $P_3 = 0,5$ кгс					
8	0,27	3,6	4,4	3,3	0,015
10	0,35	4,6	5,4	3,8	0,018
12	0,43	5,7	6,2	4,4	0,020
14	0,51	6,8	7,1	4,9	0,023
16	0,59	7,9	8,0	5,5	0,026
18	0,68	9,0	8,9	6,0	0,029
20	0,76	10,1	9,8	6,6	0,032
22	0,84	11,2	10,7	7,1	0,035
25	0,96	12,8	12,1	7,9	0,039
28	1,10	14,5	13,3	8,8	0,044
32	1,30	16,7	15,1	9,9	0,049
36	1,40	18,9	16,9	11,0	0,055
40	1,60	21,0	18,8	12,0	0,061
45	1,80	23,8	21,0	13,4	0,068
$d = 0,6$, $D = 4^{+0,11}_{-0,08}$, $t = 0,979$					
$P_K = 0,94 \pm 0,09$ кгс, $P_3 = 1,25$ кгс					
5	0,08	3,3	4,1	3,8	0,012
6	0,11	4,3	4,8	4,4	0,015
8	0,16	6,3	6,2	5,6	0,020
10	0,22	8,4	7,6	6,8	0,024
12	0,27	10,4	9,0	8,0	0,029
14	0,32	12,5	10,4	9,3	0,034
16	0,38	14,5	11,9	10,5	0,039
18	0,43	16,5	13,3	11,7	0,044
20	0,48	18,6	14,7	13,0	0,049
22	0,54	20,6	16,1	14,2	0,053
25	0,62	23,7	18,2	16,0	0,061

Продолжение табл.I

Размеры в мм

H_0	$\pm\Delta H_0$	n	H_K	H_3	Масса 100 шт., кг
$d = 0,6$, $D = 4^{+0,11}_{-0,08}$, $t = 0,979$					
$P_K = 0,94 \pm 0,09$ кгс, $P_3 = 1,25$ кгс					
28	0,70	26,8	20,4	17,9	0,068
$d = 0,6$ $D = 5^{+0,14}_{-0,10}$, $t = 1,256$					
$P_K = 0,75 \pm 0,08$ кгс, $P_3 = 1$ кгс					
6	0,13	3,3	4,4	3,8	0,016
8	0,20	4,9	5,6	4,7	0,021
10	0,26	6,5	6,8	5,7	0,026
12	0,32	8,1	8,0	6,7	0,031
14	0,39	9,7	9,2	7,6	0,036
16	0,45	11,3	10,4	8,6	0,041
18	0,52	12,9	11,7	9,5	0,045
20	0,58	14,5	12,9	10,5	0,050
22	0,64	16,1	14,1	11,5	0,055
25	0,74	18,5	15,9	12,9	0,062
28	0,83	20,9	17,7	14,3	0,070
32	0,96	24,0	20,2	16,2	0,079
36	1,10	27,2	22,6	18,1	0,089
$d = 0,6$, $D = 6^{+0,18}_{-0,12}$, $t = 1,633$					
$P_K = 0,64 \pm 0,06$ кгс, $P_3 = 0,85$ кгс					
8	0,19	3,8	5,0	4,1	0,022
10	0,25	5,0	6,1	4,8	0,026
12	0,31	6,2	7,2	5,5	0,031
14	0,37	7,5	8,2	6,8	0,035
16	0,43	8,7	9,2	7,0	0,040
18	0,50	9,9	10,3	7,7	0,045
20	0,56	11,1	11,4	8,5	0,049
22	0,62	12,4	12,4	9,2	0,054
25	0,71	14,2	14,0	10,8	0,061
28	0,80	16,0	15,6	11,4	0,068
32	0,92	18,5	17,6	12,9	0,077
36	1,00	20,9	19,7	14,3	0,086
40	1,20	23,4	21,8	15,8	0,095
45	1,30	26,5	24,4	17,7	0,110

5

Продолжение табл.I

Размеры в мм

H_a	$\pm\Delta H_a$	n	$H_к$	$H_з$	Масса 100 шт, кг
$d = 0.6$, $D = 7^{+0,22}_{-0,14}$, $t = 2,037$					
$P_к = 0,58 \pm 0,05$ кгс, $P_з = 0,71$ кгс					
I0	0,20	4,0	5,7	4,2	0,027
I2	0,25	5,0	6,6	4,8	0,03I
I4	0,30	6,0	7,6	5,4	0,035
I6	0,35	7,0	8,5	6,0	0,040
I8	0,40	8,0	9,4	6,6	0,044
20	0,45	8,9	I0,5	7,I	0,048
22	0,50	9,9	II,4	7,7	0,053
25	0,57	II,4	I2,8	8,6	0,059
28	0,64	I2,9	I4,2	9,5	0,066
32	0,74	I4,8	I6,I	I0,7	0,075
36	0,84	I6,8	I8,0	II,9	0,083
40	0,94	I8,8	I9,8	I3,I	0,092
45	I,I0	2I,2	22,3	I4,5	0,I00
50	I,20	23,7	24,6	I6,0	0,II0
$d = 0,6$, $D = 8^{+0,22}_{-0,14}$, $t = 2,569$					
$P_к = 0,47 \pm 0,05$ кгс, $P_з = 0,63$ кгс					
I2	0,30	4,0	6,I	4,2	0,03I
I4	0,36	4,7	7,I	4,6	0,035
I6	0,4I	5,5	7,9	5,I	0,039
I8	0,47	6,3	8,7	5,6	0,043
20	0,53	7,I	9,6	6,I	0,047
22	0,59	7,9	I0,4	6,5	0,05I
25	0,68	9,0	II,8	7,2	0,057
28	0,76	I0,2	I3,0	7,9	0,063
32	0,88	II,8	I4,7	8,9	0,07I
36	I,00	I3,3	I6,5	9,8	0,079
40	I,I0	I4,9	I8,I	I0,7	0,087
45	I,30	I6,8	20,3	II,9	0,096
50	I,40	I8,8	22,4	I3,I	0,II0
55	I,60	20,7	24,6	I4,2	0,I20

Продолжение табл.I

Размеры в мм

H_a	$\pm\Delta H_a$	n	$H_к$	$H_з$	Масса 100 шт, кг
$d = 0,8$, $D = 5^{+0,15}_{-0,07}$, $t = I,227$					
$P_к = I,77 \pm 0,I8$ кгс, $P_з = 2,36$ кгс					
5	0,07	2,I	4,3	4,I	0,02I
6	0,I0	2,9	5,I	4,7	0,026
8	0,I5	4,6	6,5	6,I	0,034
I0	0,20	6,2	8,0	7,4	0,042
I2	0,25	7,8	9,5	8,6	0,05I
I4	0,3I	9,5	II,0	I0,0	0,059
I6	0,36	II,I	I2,4	II,3	0,068
I8	0,4I	I2,7	I3,9	I2,6	0,076
20	0,47	I4,3	I5,4	I3,8	0,085
22	0,52	I6,0	I6,9	I5,2	0,093
25	0,60	I8,4	I9,I	I7,I	0,II0
28	0,68	20,9	2I,3	I9,I	0,I20
32	0,78	24,I	24,3	2I,7	0,I40
36	0,89	27,4	27,2	24,3	0,I50
40	I,00	30,6	30,2	26,9	0,I70
$d = 0,8$, $D = 6^{+0,29}_{-0,09}$, $t = I,486$					
$P_к = I,5 \pm 0,I5$ кгс, $P_з = 2$ кгс					
6	0,09	2,4	4,8	4,3	0,028
8	0,I4	3,8	6,I	5,4	0,037
I0	0,I9	5,I	7,4	6,5	0,046
I2	0,24	6,5	8,7	7,6	0,054
I4	0,29	7,8	I0,0	8,6	0,063
I6	0,34	9,2	II,3	9,8	0,07I
I8	0,39	I0,5	I2,6	I0,8	0,080
20	0,44	II,8	I3,9	II,8	0,089
22	0,49	I3,2	I5,2	I3,0	0,097
25	0,57	I5,2	I7,2	I4,6	0,II0
28	0,65	I7,2	I9,I	I6,2	0,I20
32	0,75	I9,9	2I,8	I8,8	0,I40
36	0,85	22,6	24,4	20,5	0,I60
40	0,95	25,3	27,0	22,6	0,I70
45	I,I0	28,7	30,2	25,4	0,200
50	I,20	32,0	33,5	28,0	0,220

Продолжение табл.I

Размеры в мм

H_0	$\pm\Delta H_0$	n	$H_к$	$H_з$	Масса 100 шт., кг
d = 0,8, $D = 7^{+0,19}_{-0,09}$, t = 1,79					
$P_к$ = 1,28±0,18 кгс, $P_з$ = 1,7 кгс					
8	0,15	3,1	5,7	4,9	0,039
10	0,20	4,2	6,8	5,8	0,048
12	0,25	5,4	8,0	6,7	0,056
14	0,31	6,5	9,2	7,6	0,065
16	0,36	7,6	10,3	8,5	0,073
18	0,41	8,7	11,5	9,4	0,082
20	0,47	9,8	12,7	10,2	0,090
22	0,52	10,9	13,9	11,1	0,099
25	0,60	12,6	15,6	12,5	0,110
28	0,68	14,3	17,3	13,8	0,120
32	0,79	16,5	19,7	15,6	0,140
36	0,89	18,8	22,0	17,	0,160
40	1,00	21,0	24,4	19,2	0,180
45	1,10	23,8	27,3	21,4	0,200
50	1,30	26,6	30,2	23,7	0,220
55	1,40	29,4	33,1	25,9	0,240
d = 0,8, $D = 8^{+0,24}_{-0,12}$, t = 2,167					
$P_к$ = 1,13±0,11 кгс, $P_з$ = 1,5 кгс					
10	0,23	3,5	6,4	5,2	0,049
12	0,29	4,4	7,5	5,9	0,057
14	0,35	5,4	8,4	6,7	0,065
16	0,41	6,3	9,5	7,4	0,073
18	0,47	7,2	10,6	8,2	0,082
20	0,53	8,1	11,7	8,9	0,090
22	0,59	9,0	12,7	9,6	0,098
25	0,68	10,4	14,3	10,7	0,110
28	0,77	11,8	15,8	11,8	0,120
32	0,89	13,7	18,8	13,4	0,140
36	1,00	15,5	20,0	14,8	0,160
40	1,10	17,4	22,1	16,3	0,170
45	1,30	19,7	24,7	18,2	0,190
50	1,40	22,0	27,3	20,0	0,210

Продолжение табл.I

Размеры в мм

H_0	$\pm\Delta H_0$	n	$H_к$	$H_з$	Масса 100 шт., кг
d = 0,8, $D = 8^{+0,24}_{-0,12}$, t = 2,167					
$P_к$ = 1,13± 0,11 кгс, $P_з$ = 1,5 кгс					
55	1,60	24,3	30,0	21,8	0,230
60	1,70	26,6	32,6	23,7	0,250
65	1,90	28,9	35,2	25,5	0,270
d = 0,8, $D = 10^{+0,30}_{-0,15}$, t = 3,043					
$P_к$ = 0,89±0,09 кгс, $P_з$ = 1,18 кгс					
12	0,28	3,2	6,6	5,0	0,058
14	0,34	3,8	7,6	5,4	0,066
16	0,40	4,5	8,4	6,0	0,078
18	0,46	5,1	9,4	6,5	0,081
20	0,52	5,8	10,2	7,0	0,088
22	0,58	6,4	11,2	7,5	0,096
25	0,67	7,4	12,5	8,3	0,110
28	0,76	8,4	13,8	9,1	0,120
32	0,88	9,7	15,6	10,2	0,130
36	0,99	11,0	17,4	11,2	0,150
40	1,10	12,4	19,0	12,3	0,160
45	1,30	14,0	21,3	13,6	0,180
50	1,40	15,6	23,6	14,9	0,200
55	1,60	17,3	25,7	16,2	0,220
60	1,70	18,9	28,0	17,5	0,240
65	1,90	20,6	30,1	18,9	0,260
70	2,00	22,2	32,4	20,2	0,270
75	2,10	23,9	34,6	21,5	0,290
80	2,30	25,5	37,0	22,8	0,310
d = 1, $D = 6^{+0,12}_{-0,06}$, t = 1,469					
$P_к$ = 2,81 ±0,28 кгс, $P_з$ = 3,75 кгс					
6	0,10	3,1	4,9	4,6	0,049
8	0,14	4,4	6,5	5,9	0,062
10	0,19	5,8	8,0	7,3	0,075
12	0,23	7,1	9,5	8,6	0,088
14	0,28	8,5	11,0	10,0	0,100
16	0,32	9,9	12,5	11,4	0,110

Продолжение табл.I

Размеры в мм

H_0	$\pm\Delta H_0$	n	H_K	H_3	Масса 100 шт, кг
d = I, $D = 6^{+0,12}_{-0,06}$, t = I,469					
P_K = 2,8I ± 0,28 кгс, P_3 = 3,75кгс					
I8	0,37	II,2	I4,I	I2,7	0,I3
20	0,4I	I2,6	I5,6	I4,I	0,I4
22	0,45	I4,0	I7,I	I5,5	0,I5
25	0,52	I6,0	I9,4	I7,5	0,I7
28	0,59	I8,0	2I,7	I9,5	0,I9
32	0,67	20,8	24,7	22,3	0,22
36	0,76	23,5	27,7	25,0	0,25
40	0,85	26,2	30,8	27,7	0,27
45	0,96	29,6	34,6	3I,I	0,30
50	I,I0	33,0	38,4	34,5	0,34
d = I, $D = 7^{+0,15}_{-0,07}$, t = I,68					
P_K = 2,36± 0,24 кгс, P_3 = 3,I5кгс					
8	0,I5	3,9	6,0	5,4	0,07
I0	0,I9	5,I	7,4	6,6	0,08
I2	0,23	6,3	8,8	7,8	0,I0
I4	0,28	7,4	I0,2	8,9	0,II
I6	0,32	8,6	II,6	I0,I	0,I2
I8	0,37	9,8	I3,0	II,3	0,I4
20	0,4I	II,0	I4,4	I2,5	0,I5
22	0,46	I2,2	I5,8	I3,7	0,I6
25	0,52	I4,0	I7,9	I5,5	0,I8
28	0,59	I5,8	20,0	I7,3	0,2I
32	0,68	I8,2	22,7	I9,7	0,23
36	0,77	20,5	25,6	22,0	0,26
40	0,86	22,9	28,2	24,4	0,29
45	0,97	25,9	3I,8	27,4	0,32
50	I,I0	28,9	35,3	30,4	0,36
55	I,20	3I,8	38,8	33,3	0,39

Продолжение табл.I

Размеры в мм

H_0	$\pm\Delta H_0$	n	H_K	H_3	Масса 100 шт, кг
d = I, $D = 8^{+0,19}_{-0,09}$, t = I,96					
P_K = 2,I ± 0,2I кгс, P_3 = 2,8 кгс					
8	0,I2	3,3	5,6	4,8	0,07
I0	0,I6	4,3	6,9	5,8	0,09
I2	0,20	5,4	8,I	6,9	0,I0
I4	0,24	6,4	9,4	7,9	0,II
I6	0,28	7,4	I0,7	8,9	0,I3
I8	0,32	8,4	II,9	9,9	0,I4
20	0,35	9,4	I3,2	I0,9	0,I5
22	0,39	I0,5	I4,4	I2,0	0,I7
25	0,45	I2,0	I6,4	I3,5	0,I9
28	0,5I	I3,5	I8,3	I5,0	0,2I
32	0,58	I5,6	20,8	I7,I	0,24
36	0,66	I7,6	23,3	I9,I	0,26
40	0,74	I9,6	25,9	2I,I	0,29
45	0,83	22,2	29,0	23,7	0,33
50	0,93	24,7	32,2	26,2	0,36
55	I,00	27,3	35,3	28,8	0,39
60	I,I0	29,8	38,5	3I,3	0,43
65	I,20	32,4	4I,7	33,9	0,46
d = I, $D = 10^{+0,24}_{-0,I2}$, t = 2,633					
P_K = I,68±0,I7 кгс, P_3 = 2,24 кгс					
I0	0,2I	3,2	6,I	4,7	0,09
I2	0,26	4,0	7,I	5,5	0,I0
I4	0,3I	4,7	8,2	6,2	0,I2
I6	0,36	5,5	9,3	7,0	0,I3
I8	0,4I	6,3	I0,3	7,8	0,I4
20	0,46	7,0	II,4	8,5	0,I6
22	0,5I	7,8	I2,4	9,3	0,I7
25	0,58	8,9	I4,I	I0,4	0,I9
28	0,65	I0,I	I5,6	II,6	0,2I
32	0,75	II,6	I7,8	I3,I	0,24
36	0,85	I3,I	20,0	I4,6	0,26
40	0,95	I4,6	22,I	I6,I	0,29

Продолжение табл.I

Размеры в мм

H_0	$\pm\Delta H_0$	n	$H_к$	$H_з$	Масса 100 шт, кг
d = I, $D = 10^{+0,24}_{-0,12}$, t = 2,633					
$P_к$ = I,68±0,I7 кгс, $P_з$ = 2,24 кгс					
45	I,I	I6,5	24,8	I8,0	0,32
50	I,2	I8,4	27,5	I9,9	0,35
55	I,3	20,3	30,I	2I,8	0,39
60	I,4	22,2	32,8	23,7	0,42
65	I,6	24,I	35,5	25,6	0,45
70	I,7	26,0	38,2	27,5	0,49
75	I,8	27,9	40,8	29,4	0,52
80	I,9	29,8	43,5	3I,3	0,55
d = I, $D = 12^{+0,30}_{-0,15}$, t = 3,397					
$P_к$ = I,35± 0,I4 кгс, $P_з$ = I,8 кгс					
I6	0,28	4,3	8,3	5,8	0,I8
I8	0,32	4,9	9,2	6,4	0,I5
20	0,35	5,4	I0,3	6,9	0,I6
22	0,39	6,0	II,2	7,5	0,I7
25	0,45	6,9	I2,6	8,4	0,I9
28	0,5I	7,8	I4,0	9,3	0,2I
32	0,58	9,0	I5,8	I0,5	0,23
36	0,66	I0,2	I7,7	II,7	0,26
40	0,74	II,3	I9,7	I2,8	0,28
45	0,83	I2,8	22,0	I4,3	0,3I
50	0,93	I4,3	24,3	I5,8	0,35
55	I,00	I5,7	26,8	I7,2	0,38
60	I,I0	I7,2	29,I	I8,7	0,4I
65	I,20	I8,7	3I,4	20,2	0,44
70	I,30	20,2	33,7	2I,7	0,47
75	I,40	2I,6	36,2	23,I	0,50
80	I,50	23,I	38,5	24,6	0,53
85	I,60	24,6	40,8	26,I	0,56
90	I,70	26,I	43,I	27,6	0,60
95	I,80	27,5	45,6	29,0	0,62

Продолжение табл.I

Размеры в мм

H_0	$\pm\Delta H_0$	n	$H_к$	$H_з$	Масса 100 шт, кг
d = I,2, D = 7±0,09, t = I,67					
$P_к$= 3,75 ± 0,38 кгс, $P_з$ = 5 кгс					
8	0,I0	3,7	6,7	6,3	0,09
I0	0,I4	4,9	8,3	7,7	0,II
I2	0,I7	6,I	9,8	9,I	0,I3
I4	0,20	7,3	II,4	I0,6	0,I5
I6	0,23	8,5	I3,0	I2,0	0,I7
I8	0,27	9,7	I4,6	I3,4	0,I9
20	0,30	I0,9	I6,2	I4,9	0,2I
22	0,33	I2,I	I7,7	I6,3	0,23
25	0,38	I3,9	20,I	I8,5	0,26
28	0,43	I5,7	22,5	20,6	0,28
32	0,50	I8,I	25,6	23,5	0,32
36	0,56	20,5	28,8	26,4	0,36
40	0,63	22,9	3I,9	29,2	0,40
45	0,7I	25,9	35,9	32,9	0,45
50	0,79	28,9	39,8	36,5	0,50
55	0,88	3I,9	43,8	40,I	0,55
d = I,2, D = 8 ±0,II, t = I,882					
$P_к$ = 3,38±0,34 кгс, $P_з$ = 4,5 кгс					
8	0,II	3,3	6,3	5,8	0,I0
I0	0,I4	4,4	7,7	7,0	0,I2
I2	0,I8	5,4	9,2	8,3	0,I4
I4	0,2I	6,5	I0,7	9,6	0,I6
I6	0,25	7,5	I2,2	I0,9	0,I8
I8	0,28	8,6	I3,6	I2,I	0,20
20	0,3I	9,7	I5,0	I3,4	0,22
22	0,35	I0,7	I6,5	I4,7	0,24
25	0,40	I2,3	I8,7	I6,6	0,27
28	0,45	I3,9	20,9	I8,5	0,30
32	0,52	I6,0	23,8	2I,I	0,34
36	0,59	I8,2	26,7	23,6	0,38

Продолжение табл.I

Размеры в мм

H_0	$\pm\Delta H_0$	n	H_K	H_3	Масса 100 шт., кг
d = 1,2, D = 8±0,11, t = 1,882					
P_K = 3,38±0,34 кгс, P_3 = 4,5 кгс					
40	0,66	20,3	29,6	26,2	0,42
45	0,75	23,0	33,2	29,3	0,47
50	0,83	25,6	36,9	32,5	0,52
55	0,92	28,3	40,5	35,7	0,57
60	1,00	30,9	44,2	38,9	0,62
65	1,10	33,6	47,8	42,1	0,67
d = 1,2, D = 10±0,14, t = 2,367					
P_K = 2,66±0,27 кгс, P_3 = 3,55 кгс					
10	0,13	3,5	7,0	6,0	0,18
12	0,16	4,3	8,2	7,0	0,15
14	0,19	5,2	9,5	8,0	0,17
16	0,22	6,0	10,8	9,0	0,20
18	0,26	6,8	12,1	10,0	0,22
20	0,29	7,7	13,3	11,0	0,24
22	0,32	8,5	14,6	12,0	0,26
25	0,37	9,8	16,4	13,6	0,29
28	0,42	11,1	18,3	15,1	0,32
32	0,48	12,8	20,8	17,2	0,36
36	0,54	14,4	23,4	19,1	0,40
40	0,61	16,1	25,9	21,2	0,44
45	0,68	18,3	29,0	23,8	0,49
50	0,76	20,4	32,2	26,3	0,55
55	0,84	22,5	35,3	28,8	0,60
60	0,92	24,6	38,5	31,3	0,65
65	1,00	26,7	41,7	33,8	0,70
70	1,10	28,8	44,8	36,4	0,75
75	1,20	30,9	48,0	38,9	0,80
80	1,20	33,0	51,0	41,4	0,85
d = 1,2, D = 12±0,18, t = 2,901					
P_K = 2,1 ± 0,21 кгс, P_3 = 2,8 кгс					
14	0,20	4,2	8,6	6,8	0,19
16	0,23	4,9	9,7	7,7	0,21

Продолжение табл.I

Размеры в мм

H_0	$\pm\Delta H_0$	n	H_K	H_3	Масса 100 шт., кг
d = 1,2, D = 12±0,18, t = 2,901					
P_K = 2,1±0,21 кгс P_3 = 2,8 кгс					
18	0,27	5,6	10,9	8,5	0,23
20	0,30	6,3	12,0	9,4	0,25
22	0,33	7,0	13,1	10,2	0,27
25	0,38	8,0	14,8	11,4	0,30
28	0,43	9,0	16,5	12,6	0,33
32	0,49	10,4	18,7	14,3	0,37
36	0,56	11,8	20,9	16,0	0,41
40	0,63	13,2	23,2	17,6	0,45
45	0,71	14,9	26,0	19,7	0,51
50	0,79	16,6	28,8	21,7	0,56
55	0,87	18,3	31,7	23,8	0,61
60	0,95	20,1	34,4	25,9	0,66
65	1,00	21,8	37,2	28,0	0,71
70	1,10	23,5	40,0	30,0	0,76
75	1,20	25,2	42,8	32,0	0,82
80	1,30	27,0	45,6	34,2	0,87
85	1,40	28,7	48,4	36,2	0,92
90	1,40	30,4	51,0	38,3	0,97
95	1,50	32,1	54,0	40,3	1,02
d = 1,2, D = 14±0,22, t = 3,78					
P_K = 1,88±0,19 кгс, P_3 = 2,5 кгс					
18	0,28	4,3	9,8	7,0	0,23
20	0,32	4,9	10,7	7,7	0,24
22	0,35	5,4	11,7	8,3	0,26
25	0,40	6,2	13,2	9,2	0,29
28	0,46	7,0	14,7	10,2	0,32
32	0,53	8,1	16,6	11,5	0,36
36	0,60	9,2	18,5	12,8	0,40
40	0,67	10,2	20,6	14,0	0,43
45	0,75	11,6	22,9	15,7	0,48
50	0,84	12,9	25,5	17,3	0,53
55	0,93	14,3	27,8	19,0	0,58
60	1,00	15,6	30,3	20,5	0,62

Продолжение табл.I

Размеры в мм

H_0	$\pm\Delta H_0$	n	$H_к$	$H_з$	Масса 100 шт, кг
d = I,2, D = I4±0,22, t = 3,73					
$P_к$ = I,88±0,I9 кгс, $P_з$ = 2,5 кгс					
65	I,I0	I6,9	32,8	22,I	0,67
70	I,20	I8,3	35,2	23,8	0,72
75	I,30	I9,6	37,7	25,3	0,77
80	I,40	2I,0	40,0	27,0	0,82
85	I,40	22,3	42,6	28,6	0,86
90	I,50	23,6	45,I	30,I	0,9I
95	I,60	25,0	47,4	3I,8	0,96
I00	I,70	26,3	50,0	33,4	I,0I
II0	I,90	29,0	55,0	36,6	I,I0
d = I,2, D = I6±0,22, t = 4,7					
$P_к$ = I,68±0,I7 кгс, $P_з$ = 2,24 кгс					
22	0,39	4,3	I0,7	7,0	0,26
25	0,44	4,9	I2,I	7,7	0,28
28	0,50	5,6	I3,3	8,5	0,3I
32	0,58	6,4	I5,2	9,5	0,35
36	0,65	7,3	I6,8	I0,6	0,38
40	0,73	8,I	I8,7	II,5	0,42
45	0,83	9,2	20,9	I2,8	0,46
50	0,92	I0,3	23,0	I4,2	0,50
55	I,00	II,3	25,3	I5,4	0,55
60	I,I0	I2,4	27,5	I6,7	0,59
65	I,20	I3,4	29,8	I7,9	0,63
70	I,30	I4,5	3I,9	I9,2	0,68
75	I,40	I5,6	34,I	20,5	0,72
80	I,50	I6,6	36,4	2I,7	0,76
85	I,60	I7,7	38,5	23,0	0,8I
90	I,70	I8,8	40,7	24,4	0,85
95	I,80	I9,8	43,0	25,6	0,90
I00	I,90	20,9	45,I	26,9	0,94
II0	2,I0	23,0	49,6	29,4	I,03
I20	2,30	25,I	54,0	32,0	I,II
I30	2,50	27,3	58,0	34,6	I,20

Продолжение табл.I

Размеры в мм

H_0	$\pm\Delta H_0$	n	$H_к$	$H_з$	Масса 100 шт, кг
d = I,6, D = I0±0,3, t = 2,364					
$P_к$ = 6,38±0,64 кгс, $P_з$ = 8,5 кгс					
I0	0,29	3,2	8,2	7,5	0,22
I2	0,37	4,I	9,6	9,0	0,25
I4	0,44	4,9	II,2	I0,2	0,29
I6	0,52	5,8	I2,7	II,7	0,32
I8	0,59	6,6	I4,2	I3,0	0,36
20	0,67	7,4	I5,8	I4,3	0,39
22	0,75	8,3	I7,2	I5,7	0,43
25	0,86	9,6	I9,5	I7,8	0,48
28	0,97	I0,8	2I,8	I9,7	0,53
32	I,I0	I2,5	24,8	22,4	0,60
36	I,30	I4,2	27,9	25,I	0,67
40	I,40	I5,9	30,9	27,8	0,74
45	I,60	I8,0	34,7	3I,2	0,83
50	I,80	20,I	38,5	34,6	0,92
55	2,00	22,3	42,2	38,0	I,00
60	2,20	24,4	46,0	4I,4	I,09
65	2,40	26,5	49,8	44,8	I,I8
70	2,60	28,6	54,0	48,2	I,27
75	2,80	30,7	57,0	52,0	I,35
80	3,00	32,8	6I,0	55,0	I,44
d =I,6, D = I2±0,38, t = 2,75					
$P_к$ = 5,08±0,5 кгс, $P_з$ = 6,7 кгс					
I2	0,38	3,5	9,0	8,0	0,28
I4	0,46	4,2	I0,4	9,I	0,32
I6	0,54	4,9	II,8	I0,2	0,36
I8	0,62	5,7	I3,I	II,5	0,39
20	0,70	6,4	I4,5	I2,6	0,43
22	0,78	7,I	I5,9	I3,8	0,47
25	0,90	8,2	I7,9	I5,5	0,52
28	I,00	9,3	20,0	I7,3	0,58
32	I,20	I0,8	22,7	I9,7	0,66
36	I,30	I2,2	25,5	2I,9	0,73

Продолдение табл.I

Размеры в мм

H_0	$\pm\Delta H_0$	n	$H_к$	$H_з$	Масса I00 шт., кг
d = I,6, D = I2±0,38, t = 2,75					
$P_к$ = 5,03±0,5 кгс, $P_з$ = 6,7 кгс					
40	I,50	I3,7	28,2	24,3	0,80
45	I,70	I5,5	3I,6	27,2	0,90
50	I,90	I7,3	35,I	30,I	0,99
55	2,I0	I9,I	38,5	33,0	I,08
60	2,30	20,9	42,0	35,8	I,I8
65	2,50	22,8	45,4	38,9	I,27
70	2,70	24,6	48,8	4I,8	I,36
75	2,90	26,4	52,0	44,6	I,46
80	3,I0	28,2	56,0	47,5	I,55
85	3,30	30,0	59,0	50,0	I,64
90	3,50	3I,9	62,0	53,0	I,74
95	3,70	33,7	66,0	56,0	I,83
d = I,6, D = I4±0,38, t =3,346					
$P_к$ = 4,5±0,45 кгс, $P_з$ = 6 кгс					
I4	0,45	3,5	9,4	8,0	0,34
I6	0,53	4,I	I0,6	9,0	0,37
I8	0,6I	4,7	II,8	9,9	0,4I
20	0,68	5,3	I3,I	I0,9	0,45
22	0,76	5,9	I4,3	II,8	0,48
25	0,88	6,8	I6,I	I8,3	0,54
28	0,99	7,7	I8,0	I4,7	0,59
32	I,20	8,8	20,5	I6,6	0,66
36	I,30	I0,0	22,9	I8,5	0,74
40	I,50	II,2	25,3	20,4	0,8I
45	I,70	I2,7	28,4	22,8	0,90
50	I,80	I4,2	3I,4	25,2	0,99
55	2,00	I5,7	34,4	27,6	I,08
60	2,20	I7,2	37,5	29,9	I,I7
65	2,40	I8,7	40,5	32,3	I,27
70	2,60	20,2	43,6	34,7	I,36
75	2,80	2I,7	46,6	37,I	I,45
80	3,00	23,2	49,6	39,5	I,54

Продолжение табл.I

Размеры в мм

H_0	$\pm\Delta H_0$	n	$H_к$	$H_з$	Масса I00 шт., кг
d = I,6, D = I4±0,38, t = 3,346					
$P_к$ = 4,5±0,45 кгс, $P_з$ = 6 кгс					
85	3,20	24,7	53,0	4I,9	I,68
90	3,40	26,2	56,0	44,3	I,72
95	3,60	27,7	59,0	46,7	I,8I
I00	3,80	29,2	62,0	49,I	I,90
II0	4,20	32,2	68,0	54,0	2,09
d = I,6, D = I6±0,48, t =4,0I4					
$P_к$ = 3,98±0,4 кгс, $P_з$ = 5,3 кгс					
I8	0,5I	3,9	I0,9	8,6	0,42
20	0,57	4,4	I2,0	9,4	0,45
22	0,63	4,9	I3,I	I0,2	0,49
25	0,73	5,6	I4,8	II,4	0,54
28	0,83	6,4	I6,4	I2,6	0,60
32	0,96	7,4	I8,6	I4,2	0,67
36	I,I0	8,4	20,8	I5,8	0,74
40	I,20	9,4	23,0	I7,4	0,8I
45	I,40	I0,6	25,8	I9,4	0,99
50	I,50	II,9	28,4	2I,4	0,98
55	I,70	I3,I	3I,2	23,4	I,07
60	I,90	I4,3	34,I	25,3	I,I6
65	2,00	I5,6	36,7	27,4	I,25
70	2,20	I6,8	39,5	29,3	I,34
75	2,40	I8,I	42,2	3I,4	I,43
80	2,50	I9,3	45,0	33,3	I,5I
85	2,70	20,6	47,6	35,4	I,60
90	2,80	2I,8	50,0	37,3	I,69
95	3,00	23,I	53,0	39,4	I,78
I00	3,20	24,3	56,0	4I,3	I,87
II0	3,50	26,8	6I,0	45,3	2,04
I20	3,80	29,3	67,0	49,3	2,22
I30	4,I0	3I,8	72,0	53,0	2,40

Продолжение табл.I

Размеры в мм

H_0	$\pm\Delta H_0$	n	H_K	H_3	Масса I00 шт, кг
d = I,6, D = I8±0,6, t = 4,796					
P_K = 3,56±0,36 кгс, P_3 = 4,75 кгс					
22	0,74	4,I	I2,2	9,0	0,49
25	0,85	4,7	I3,7	9,9	0,54
28	0,96	5,3	I5,3	I0,9	0,59
32	I,I0	6.2	I7,I	I2,3	0,66
36	I,30	7,0	I9,2	I3,6	0,73
40	I,40	7,8	2I,3	I4,9	0,80
45	I,60	8,9	23,7	I6,6	0,88
50	I,80	9,9	26,3	I8,2	0,96
55	2,00	II,0	28,6	20,0	I,05
60	2,20	I2,0	3I,3	2I,6	I,I3
65	2,30	I3,I	33,6	23,4	I,22
70	2,50	I4,I	36,2	25,0	I,30
75	2,70	I5,I	38,8	26,6	I,39
80	2,90	I6,2	4I,2	28,3	I,47
85	3,I0	I7,2	43,8	30,0	I,55
90	3,30	I8,3	46,2	3I,7	I,64
95	3,50	I9,3	48,8	33,3	I,72
I00	3,70	20,4	5I,0	35,0	I,8I
II0	4,00	22,4	56,0	38,2	I,97
I20	4,40	24,5	6I,0	4I,6	2,I4
I30	4,80	26,6	66,0	45,0	2,3I
I40	5,20	28,7	7I,0	48,3	2,48
d = I,6, D = 20±0,6, t = 5,64					
P_K = 3,I9±0,32 кгс, P_3 = 4,25 кгс					
28	I,I0	4,5	I4,4	9,6	0,59
32	I,30	5,2	I6,2	I0,7	0,66
36	I,50	6,0	I7,8	I2,0	0,73
40	I,70	6,7	I9,7	I3,I	0,79
45	I,90	7,6	22,0	I4,6	0,87
50	2,I0	8,4	24,5	I5,8	0,95
55	2,30	9,3	26,8	I7,3	I,08
60	2,60	I0,2	29,I	I8,7	I,II

Продолжение табл.I

Размеры в мм

H_0	$\pm\Delta H_0$	n	H_K	H_3	Масса I00 шт, кг
d = I,6, D = 20±0,6, t = 5,64					
P_K = 3,I9± 0,32 кгс, P_3 = 4,25 кгс					
65	2,80	II,I	3I,3	20,2	I,I9
70	3,00	I2,0	33,6	2I,6	I,27
75	3,20	I2,9	35,9	23,0	I,35
80	3,40	I3,8	38,2	24,5	I,43
85	3,70	I4,6	40,7	25,8	I,5I
90	3,90	I5,5	43,0	27,2	I,59
95	4,I0	I6,4	45,3	28,6	I,67
I00	4,30	I7,3	47,5	30,I	I,75
II0	4,80	I9,I	52,0	33,0	I,9I
I20	5,20	20,9	57,0	35,8	2,08
I30	5,70	22,6	6I,0	38,6	2,23
I40	6,I0	24,4	66,0	4I,4	2,39
I50	6,50	26,2	7I,0	44,3	2,56
I60	7,00	27,9	75,0	47,I	2,72
d = 2, D = I2±0,24, t = 2,78I					
P_K = 9,38±0,94 кгс, P_3 = I2,5 кгс					
I2	0,26	3,2	I0,I	9,5	0,40
I4	0,32	4,0	II,7	II,0	0,46
I6	0,37	4,7	I3,2	I2,4	0,52
I8	0,43	5,4	I4,8	I3,8	0,57
20	0,49	6,I	I6,4	I5,2	0,62
22	0,55	6,8	I8,0	I6,7	0,68
25	0,63	7,9	20,4	I8,8	0,76
28	0,72	9,0	22,7	2I,0	0,85
32	0,83	I0,4	25,9	28,9	0,96
36	0,95	II,9	29,0	26,7	I,07
40	I,I0	I3,8	32,2	29,6	I,I8
45	I,20	I5,I	36,I	33,2	I,32
50	I,40	I6,9	40,I	36,8	I,46
55	I,50	I8,7	44,0	40,4	I,59
60	I,60	20,5	48,0	44,0	I,73
65	I,80	22,8	52,0	47,6	I,87

Продолжение табл.I

Размеры в мм

H_0	$\pm\Delta H_0$	n	H_K	H_3	Масса 100 шт., кг
d = 2, D = I2±0,24, t = 2,78I P_K = 9,38±0,94 кгс, P_3 = I2,5 кгс					
70	I,90	24,I	56,0	5I,0	2,0I
75	2,I0	25,9	60,0	55,0	2,I5
80	2,20	27,7	64,0	58,0	2,29
85	2,40	29,5	68,0	62,0	2,43
90	2,50	3I,3	72,0	66,0	2,56
95	2,60	33,I	76,0	69,0	2,70
d = 2, D = I4±0,3, t = 3,2I P_K = 8,4±0,84 кгс, P_3 = II,2 кгс					
I2	0,25	2,8	9,5	8,6	0,44
I4	0,3I	3,4	I0,9	9,9	0,50
I6	0,36	4,0	I2,4	II,I	0,56
I8	0,42	4,7	I3,7	I2,4	0,62
20	0,48	5,3	I5,2	I3,6	0,67
22	0,53	5,9	I6,6	I4,8	0,73
25	0,62	6,9	I8,7	I6,8	0,82
28	0,70	7,8	20,9	I8,6	0,9I
32	0,8I	9,0	23,8	2I,0	I,02
36	0,93	I0,3	26,7	23,6	I,I4
40	I,00	II,5	29,6	26,0	I,25
45	I,20	I3,I	33,I	29,2	I,40
50	I,30	I4,6	36,7	32,3	I,54
55	I,50	I6,2	40,3	35,4	I,68
60	I,60	I7,8	43,9	38,6	I,83
65	I,70	I9,3	47,5	4I,6	I,97
70	I,90	20,9	5I,0	44,8	2,I2
75	2,00	22,4	55,0	47,9	2,26
80	2,20	24,0	58,0	5I,0	2,40
85	2,30	25,5	62,0	54,0	2,55
90	2,40	27,I	65,0	57,0	2,69
95	2,60	28,7	69,0	60,0	2,84
I00	2,70	30,2	73,0	63,0	2,98
II0	3,00	33,3	80,0	70,0	3,26

Продолжение табл.I

Размеры в мм

H_0	$\pm\Delta H_0$	n	H_K	H_3	Масса 100 шт., час
d = 2, D = I6±0,37, t = 3,7I5 P_K = 7,5±0,75, P_3 = I0 кгс					
I4	0,38	3,0	I0,2	8,9	0,53
I6	0,38	3,5	II,5	I0,0	0,59
I8	0,44	4,0	I2,8	II,I	0,65
20	0,50	4,6	I4,I	I2,2	0,7I
22	0,56	5,I	I5,4	I3,2	0,77
25	0,65	5,9	I7,4	I4,8	0,85
28	0,74	6,7	I9,3	I6,5	0,94
32	0,86	7,8	22,0	I8,6	I,06
36	0,98	8,9	24,6	20,8	I,I7
40	I,I0	I0,0	27,2	22,9	I,29
45	I,20	II,3	30,5	25,6	I,43
50	I,40	I2,7	33,7	28,3	I,58
55	I,50	I4,0	37,0	3I,0	I,72
60	I,70	I5,3	40,3	33,7	I,87
65	I,80	I6,7	43,5	36,4	2,0I
70	2,00	I8,0	46,8	39,I	2,I6
75	2,I0	I9,4	50,0	4I,8	2,30
80	2,30	20,7	53,0	44,5	2,45
85	2,40	22,I	57,0	47,I	2,60
90	2,60	23,4	60,0	49,8	2,74
95	2,70	24,8	66,0	53,0	2,89
I00	2,90	26,I	69,0	55,0	3,08
II0	3,20	28,8	73,0	6I,0	3,32
I20	3,50	3I,5	79,0	66,0	3,6I
I30	3,80	34,2	86,0	7I,0	3,90
d = 2, D=I8±0,37, t = 4,304 P_K = 6,75±0,68 кгс, P_3 = 9 кгс					
I8	0,45	3,5	I2,0	I0,0	0,68
20	0,5I	3,9	I3,3	I0,9	0,73
22	0,57	4,4	I4,4	II,8	0,79
25	0,66	5,I	I6,2	I3,2	0,88
28	0,76	5,8	I8,0	I4,6	0,96

Продолжение табл.I

Размеры в мм

H_0	$\pm\Delta H_0$	n	$H_к$	$H_з$	Масса I00 шт., кг
d = 2, D = I8±0,37, t = 4,304					
$P_к$ = 6,75±0,68 кгс, $P_з$ = 9 кгс					
32	0,88	6,7	20,4	I6,5	I,08
36	I,00	7,7	22,7	I8,4	I,20
40	I,I0	8,6	25,I	20,2	I,3I
45	I,30	9,8	28,I	22,6	I,45
50	I,40	I0,9	3I,2	24,8	I,59
55	I,60	I2,I	34,I	27,2	I,74
60	I,70	I3,2	37,2	29,5	I,88
65	I,90	I4,4	40,I	3I,8	2,02
70	2,00	I5,6	43,0	34,2	2,I7
75	2,20	I6,7	46,I	36,5	2,3I
80	2,30	I7,9	49,I	38,8	2,45
85	2,50	I9,I	52,0	4I,2	2,60
90	2,60	20,2	55,0	43,4	2,74
95	2,80	2I,4	58,0	45,8	2,88
I00	2,90	22,5	6I,0	48,0	3,02
II0	3,20	24,9	67,0	53,0	3,3I
I20	3,50	27,2	73,0	57,0	3,60
I30	3,80	29,5	79,0	62,0	3,88
I40	4,I0	3I,8	85,0	67,0	4,I7
d = 2, D = 20±0,48, t = 4,9I6					
$P_к$ = 6±0,I6 кгс, $P_з$ = 8 кгс					
22	0,50	8,9	I3,5	I0,8	0,82
25	0,58	4,5	I5,2	I2,0	0,90
28	0,66	5,I	I6,8	I3,2	0,98
32	0,77	5,9	I9,I	I4,8	I,09
36	0,87	6,7	2I,3	I6,4	I,2I
40	0,98	7,5	23,6	I8,I	I,32
45	I,I0	8,5	26,4	20,I	I,46
50	I,20	9,6	29,0	22,2	I,6I
55	I,40	I0,6	3I,8	24,2	I,75
60	I,50	II,6	34,6	26,2	I,88
65	I,60	I2,6	37,4	28,2	2,03

Продолжение табл.I

Размеры в мм

H_0	$\pm\Delta H_0$	n	$H_к$	$H_з$	Масса I00 шт., кг
d = 2, D = 20±0,48, t = 4,9I6					
$P_к$ = 5±0,60 кгс, $P_з$ = 8 кгс					
70	I,80	I3,6	40,3	30,3	2,I7
75	I,90	I4,6	43,I	32,3	2,3I
80	2,00	I5,7	45,7	34,4	2,45
85	2,20	I6,7	48,5	36,4	2,59
90	2,30	I7,7	5I,0	38,4	2,73
95	2,40	I8,7	54,0	40,4	2,87
I00	2,60	I9,7	57,0	42,5	3,0I
II0	2,80	2I,8	62,0	46,6	3,30
I20	3,I0	23,8	68,0	5I,0	3,58
I30	3,40	25,8	74,0	55,0	3,86
I40	3,60	27,9	79,0	59,0	4,I4
I50	3,90	29,9	85,0	63,0	4,42
I60	4,20	3I,9	90,0	67,0	4,70
d = 2, D = 22±0,48, t = 5,55					
$P_к$ = 5,33±0,53 кгс, $P_з$ = 7,I кгс					
25	0,7I	4,0	I4,3	II,0	0,92
28	0,8I	4,5	I6,0	I2,0	I,00
32	0,94	5,2	I8,I	I3,5	I,II
36	I,I0	5,9	20,3	I4,9	I,22
40	I,20	6,7	22,I	I6,4	I,34
45	I,40	7,6	24,7	I8,2	I,48
50	I,50	8,5	27,3	20,0	I,62
55	I,70	9,4	29,9	2I,8	I,76
60	I,80	I0,3	32,6	23,6	I,89
65	2,00	II,2	35,2	25,4	2,03
70	2,20	I2,I	37,8	27,2	2,I7
75	2,30	I3,0	40,4	29,0	2,3I
80	2,50	I3,9	43,0	30,8	2,45
85	2,70	I4,8	45,6	32,6	2,59
90	2,80	I5,7	48,2	34,4	2,73
95	3,00	I6,6	5I,0	36,2	2,86
I00	3,I0	I7,5	53,0	38,0	3,00

Продолжение табл.I

Размеры в мм

H_0	$\pm\Delta H_0$	n	H_K	H_3	Масса 100 шт, кг
d = 2, D = 22±0,48, t = 5,55 P_K = 5,33±0,53 кгс, P_3 = 7,I кгс					
II0	3,50	I9,3	59,0	4I,6	3,28
I20	3,80	2I,I	64,0	45,2	3,56
I30	4,I0	22,9	69,0	48,8	3,83
I40	4,40	24,7	74,0	52,0	4,II
I50	4,80	26,5	79,0	56,0	4,39
I60	5,I0	28,3	85,0	60,0	4,67
I70	5,40	30,I	90,0	63,0	4,94
I80	5,70	3I,9	95,0	67,0	5,22
d = 2, D = 25 ± 0,6, t =6,79I P_K = 4,73±0,47 кгс, P_3 = 6,3 кгс					
32	0,77	4,8	I6,5	II,6	I,I2
36	0,87	4,9	I8,4	I2,8	I,22
40	0,98	5,4	20,6	I3,9	I,32
45	I,I0	6,2	22,7	I5,4	I,45
50	I,20	6,9	25,2	I6,8	I,58
55	I,40	7,7	27,3	I8,4	I,72
60	I,50	8,4	29,8	I9,8	I,84
65	I,60	9,I	32,3	2I,3	I,97
70	I,80	9,9	34,4	22,8	2,II
75	I,90	I0,6	36,9	24,2	2,28
80	2,00	II,3	39,4	25,7	2,36
85	2,20	I2,I	4I,5	27,2	2,50
90	2,30	I2,8	44,0	28,6	2,62
95	2,40	I3,5	46,4	30,I	2,75
I00	2,60	I4,3	48,6	3I,6	2,89
II0	2,80	I5,8	53,0	34,6	3,I5
I20	3,I0	I7,2	58,0	37,5	3,4I
I30	3,40	I8,7	63,0	40,4	3,67
I40	3,60	20,2	67,0	43,4	3,93
I50	3,90	2I,6	73,0	46,3	4,I9
I60	4,20	23,I	77,0	49,2	4,45
I70	4,40	24,6	82,0	52,0	4,7I
I80	4,70	26,I	86,0	55,0	4,98

Продолжение табл.I

Размеры в мм

H_0	$\pm\Delta H_0$	n	H_K	H_3	Масса 100 шт, кг.
d = 2, D =25±0,6 t = 6,79I P_K = 4,73±0,47 кгс, P_3 = 6,3 кгс					
I90	5,00	27,5	9I,0	58,0	5,28
200	5,20	29,0	96,0	6I,0	5,49
d = 2,5, D = I4±0,24, t = 3,325 P_K = I5,9±I,59 кгс, P_3 = 2I,2 кгс					
I2	0,20	2,5	I0,5	I0,0	0,62
I4	0,25	3,I	I2,I	II,5	0,7I
I6	0,29	3,7	I3,7	I3,0	0,79
I8	0,34	4,3	I5,3	I4,5	0,87
20	0,39	4,9	I7,0	I6,0	0,95
22	0,44	5,5	I8,6	I7,5	I,04
25	0,5I	6,4	2I,0	I9,8	I,I6
28	0,58	7,3	23,5	22,0	I,29
32	0,68	8,5	26,7	25,0	I,45
36	0,78	9,7	30,0	28,0	I,62
40	0,87	I0,9	33,3	3I,0	I,79
45	0,99	I2,4	37,3	34,8	I,99
50	I,I0	I3,9	4I,4	38,5	2,20
55	I,20	I5,4	45,5	42,3	2,4I
60	I,40	I6,9	49,5	46,0	2,62
65	I,50	I8,4	54,0	49,8	2,83
70	I,60	I9,9	58,0	54,0	3,08
75	I,70	2I,4	62,0	57,0	3,24
80	I,80	22,9	66,0	6I,0	3,45
85	2,00	24,4	70,0	65,0	3,66
90	2,I0	25,9	74,0	69,0	3,87
95	2,20	27,4	78,0	72,0	4,07
I00	2,30	28,9	82,0	76,0	4,28
II0	2,60	32,0	90,0	84,0	4,70
d = 2,5, D = I6±0,3, t =3,696 P_K = I4,30±I,43 кгс, P_3 = I9 кгс					
I4	0,25	2,8	II,5	I0,8	0,78
I6	0,30	3,3	I3,0	I2,0	0,86

Продолжение табл.I

Размеры в мм

H_0	$\pm\Delta H_0$	n	H_K	H_3	Масса 100 шт, кг
d = 2,5, D = I6±0,3, t = 3,696					
P_K = I4,30±I,43 кгс, P_3 = I9 кгс					
I8	0,35	3,9	I4,5	I3,5	0,96
20	0,40	4,4	I6,0	I4,8	I,04
22	0,44	4,9	I7,6	I6,I	I,I3
25	0,52	5,7	I9,9	I8,I	I,26
28	0,59	6,6	22,I	20,3	I,40
32	0,69	7,6	25,2	22,9	I,57
36	0,79	8,7	28,2	25,6	I,74
40	0,88	9,8	3I,2	28,3	I,92
45	I,00	II,2	34,9	3I,8	2,I4
50	I,I0	I2,5	38,7	35,0	2,36
55	I,20	I3,9	42,5	38,5	2,58
60	I,40	I5,2	46,3	4I,8	2,80
65	I,50	I6,6	50,0	45,3	3,02
70	I,60	I7,9	54,0	48,6	3,24
75	I,70	I9,3	58,0	52,0	3,46
80	I,90	20,6	6I,0	55,0	3,68
85	2,00	22,0	65,0	59,0	3,90
90	2,I0	23,3	69,0	62,0	4,I2
95	2,20	24,7	73,0	66,0	4,34
I00	2,30	26,0	77,0	69,0	4,55
II0	2,60	28,7	84,0	76,0	4,99
I20	2,80	3I,5	92,0	83,0	5,44
I30	3,I0	34,2	99,0	89,0	5,88
d = 2,5, D = I8±0,3, t = 4,I2					
P_K = I2,80±I,28 кгс, P_3 = I7 кгс					
I6	0,33	3,0	I2,3	II,3	0,98
I8	0,38	3,5	I3,7	I2,5	I,03
20	0,43	3,9	I5,2	I3,6	I,II
22	0,49	4,4	I6,6	I4,8	I,20
25	0,57	5,2	I8,7	I6,8	I,34
28	0,65	5,9	20,8	I8,5	I,47
32	0,75	6,9	23,6	2I,0	I,66
36	0,86	7,8	26,5	23,3	I,88

Продолжение табл.I

Размеры в мм

H_0	$\pm\Delta H_0$	n	H_K	H_3	Масса 100 шт, кг
d = 2,5, D = I8±0,3, t = 4,I2					
P_K =I2,80±I,28 кгс, P_3 = I7 кгс					
40	0,97	8,8	29,3	25,8	2,0I
45	I,I0	I0,0	32,8	28,8	2,24
50	I,20	II,2	36,3	3I,8	2,47
55	I,40	I2,4	39,9	34,8	2,69
60	I,50	I3,7	43,3	38,0	2,93
65	I,60	I4,9	46,8	4I,0	3,I5
70	I,80	I6,I	50,0	44,0	3,38
75	I,90	I7,3	54,0	47,0	3,60
80	2,00	I8,5	57,0	50,0	3,82
85	2,20	I9,7	6I,0	53,0	4,05
90	2,30	20,9	64,0	56,0	4,28
95	2,40	22,I	68,0	59,0	4,50
I00	2,60	23,4	7I,0	62,0	4,74
II0	2,80	25,8	79,0	68,0	5,I8
I20	3,I0	28,2	86,0	74,0	5,63
I30	3,40	30,6	93,0	80,0	6,09
I40	3,60	33,I	I00	87,0	6,55
d = 2,5, D = 20±0,37, t =4,558					
P_K = II,30±I,I3 кгс, P_3 = I5 кгс					
I8	0,34	3,I	I3,2	II,6	I,08
20	0,39	3,6	I4,4	I2,8	I,I8
22	0,44	4,0	I5,8	I3,8	I,26
25	0,5I	4,7	I7,7	I5,5	I,4I
28	0,59	5,3	I9,8	I7,0	I,54
32	0,68	6,2	22,4	I9,3	I,73
36	0,78	7,I	25,0	2I,5	I,92
40	0,87	8,0	27,6	23,8	2,II
45	I,00	9,I	30,9	26,5	2,34
50	I,I0	I0,I	34,3	29,0	2,56
55	I,20	II,2	37,6	3I,8	2,79
60	I,40	I2,3	40,9	34,5	3,02
65	I,50	I3,4	44,2	37,3	3,25
70	I,60	I4,5	47,5	40,0	3,48

Продолжение табл.I

Размеры в мм

H_0	$\pm\Delta H_0$	n	H_K	H_3	Масса I00 шт., кг
d = 2,5, D = 20±0,37, t = 4,558					
P_K = II,30±I,I3 кгс, P_3 = I5 кгс					
75	I,70	I5,6	5I,0	42,8	3,7I
80	I,80	I6,7	54,0	45,6	3,94
85	2,00	I7,8	57,0	48,3	4,I7
90	2,I0	I8,9	6I,0	5I,0	4,4I
95	2,20	20,0	64,0	54,0	4,64
I00	2,30	2I,I	67,0	57,0	4,87
II0	2,60	23,3	74,0	62,0	5,33
I20	2,80	25,5	80,0	68,0	5,79
I30	3,00	27,7	87,0	73,0	6,25
I40	3,30	29,9	94,0	79,0	6,72
I50	3,50	32,I	I00,0	84,0	7,I8
I60	3,80	34,3	I07,0	90,0	7,64
d = 2,5, D = 22±0,37, t =5,006					
P_K = 9,9±0,99 кгс, P_3 = I8,2 кгс					
22	0,40	3,6	I5,2	I2,9	I,32
25	0,47	4,2	I7,I	I4,4	I,47
28	0,53	4,8	I9,0	I5,9	I,6I
32	0,62	5,6	2I,5	I7,9	I,79
36	0,7I	6,4	24,0	I9,9	I,98
40	0,80	7,2	26,5	2I,9	2,I7
45	0,9I	8,2	29,6	24,4	2,40
50	I,00	9,2	32,7	26,8	2,64
55	I,I0	I0,2	35,8	29,3	2,87
60	I,20	II,2	39,0	3I,8	3,II
65	I,30	I2,2	42,I	34,3	3,34
70	I,50	I3,2	45,2	36,8	3,57
75	I,60	I4,2	48,3	39,3	3,8I
80	I,70	I5,2	5I,0	4I,8	4,04
85	I,80	I6,2	55,0	44,3	4,28
90	I,90	I7,2	58,0	46,8	4,5I
95	2,00	I8,2	6I,0	49,3	4,75

Продолжение табл.I

Размеры в мм

H_0	$\pm\Delta H_0$	n	H_K	H_3	Масса I00 шт., кг
d = 2,5, D = 22±0,37, t = 5,006					
P_K = 9,9±0,99 кгс, P_3 = I8,2 кгс					
I00	2,I0	I9,2	64,0	52,0	4,98
II0	2,30	2I,2	70,0	57,0	5,45
I20	2,60	23,2	76,0	62,0	5,92
I30	2,80	25,2	83,0	67,0	6,39
I40	3,00	27,2	89,0	72,0	6,85
I50	3,20	29,2	95,0	77,0	7,32
I60	3,40	3I,2	I0I,0	82,0	7,79
I70	3,70	33,2	I08,0	87,0	8,26
I80	3,90	35,2	II4,0	92,0	8,73
d = 2,5, D = 25±0,48, t = 5,94I					
P_K = 8,85±0,89 кгс, P_3 = II,8 кгс					
25	0,46	3,6	I5,7	I2,8	I,52
28	0,53	4,I	I7,4	I4,0	I,65
32	0,62	4,8	I9,6	I5,8	I,84
36	0,7I	5,4	22,I	I7,3	2,0I
40	0,79	6,I	24,3	I9,0	2,I9
45	0,90	6,9	27,2	2I,I	2,42
50	I,00	7,8	29,9	23,3	2,65
55	I,I0	8,6	32,8	25,3	2,88
60	I,20	9,5	35,5	27,5	3,II
65	I,30	I0,3	38,4	29,5	3,33
70	I,40	II,2	4I,I	3I,8	3,57
75	I,60	I2,0	44,0	33,8	3,79
80	I,70	I2,8	47,0	35,8	4,02
85	I,80	I3,7	49,6	38,0	4,25
90	I,90	I4,5	53,0	40,0	4,47
95	2,00	I5,4	55,0	42,3	4,7I
I00	2,I0	I6,2	58,0	44,3	4,98
II0	2,30	I7,9	64,0	48,5	5,39
I20	2,50	I9,6	69,0	53,0	5,85
I30	2,80	2I,3	75,0	57,0	6,3I
I40	3,00	22,9	8I,0	6I,0	6,75

Продолжение табл.I

Размеры в мм

H_0	$\pm\Delta H_0$	n	H_K	H_3	Масса I00 шт кг.
d = 2,5, D = 25 ±0,48, t = 5,94I					
P_K = 8,85±0,89 кгс, P_3 = II,8 кгс					
I50	3,20	24,6	87,0	65,0	7,2I
I60	3,40	26,3	92,0	70,0	7,66
I70	3,60	28,0	98,0	74,0	8,I2
I80	3,90	29,7	I03,0	78,0	8,58
I90	4,I0	3I,3	I09,0	82,0	9,03
200	4,30	33,0	II5,0	86,0	9,48
d = 2,5, D = 28±0,6, t = 6,999					
P_K = 7,95±0,8 кгс, P_3 = I0,6 кгс					
32	0,73	4,0	I8,5	I3,3	I,85
36	0,83	4,6	20,5	I5,3	2,03
40	0,93	5,2	22,5	I6,8	2,2I
45	I,I0	5,9	25,I	I8,5	2,42
50	I,20	6,6	27,7	20,3	2,64
55	I,30	7,3	30,4	22,I	2,86
60	I,40	8,0	33,0	23,8	3,08
65	I,60	8,8	35,3	25,8	3,3I
70	I,70	9,5	37,9	27,5	3,53
75	I,80	I0,2	40,6	29,3	3,74
80	2,00	I0,9	43,2	3I,0	3,96
85	2,I0	II,6	45,9	32,8	4,I8
90	2,20	I2,3	48,5	34,6	4,39
95	2,30	I3,0	5I,0	36,3	4,6I
I00	2,50	I3,8	53,0	38,3	4,85
II0	2,70	I5,2	59,0	4I,8	5,28
I20	3,00	I6,6	64,0	45,3	5,7I
I30	3,20	I8,0	69,0	48,8	6,I5
I40	3,50	I9,5	74,0	53,0	6,60
I50	3,80	20,9	79,0	56,0	7,03
I60	4,00	22,3	85,0	60,0	7,46
I70	4,30	23,8	90,0	63,0	7,92
I80	4,50	25,2	95,0	67,0	8,34
I90	4,80	26,6	I00,0	70,0	8,78
200	5,00	28,0	I06,0	74,0	9,22
220	5,60	30,9	II6,0	8I,0	I0,I0

Продолжение табл.I

Размеры в мм

H_0	$\pm\Delta H_0$	n	H_K	H_3	Масса I00 шт кг
d = 2,5, D = 32±0,6, t = 8,742					
P_K = 7,I3±0,7I кгс, P_3 = 9,5 кгс					
40	0,75	4,I	20,8	I4,I	2,I8
43	0,85	4,7	23,0	I5,5	2,38
50	0,95	5,3	25,2	I7,0	2,59
55	I,I0	5,9	27,4	I8,5	2,80
60	I,20	6,4	20,0	I9,8	2,99
65	I,30	7,0	32,2	2I,3	3,20
70	I,40	7,6	34,4	22,8	3,4I
75	I,50	8,2	36,6	24,3	3,62
80	I,60	8,7	39,2	25,6	3,8I
85	I,70	9,3	4I,4	27,0	4,0I
90	I,80	9,9	43,6	28,5	4,22
95	I,90	I0,4	46,3	29,8	4,4I
I00	2,00	II,0	48,5	3I,3	4,62
II0	2,20	I2,2	53,0	34,3	5,04
I20	2,40	I3,3	58,0	37,0	5,43
I30	2,60	I4,4	63,0	39,9	5,84
I40	2,80	I5,6	67,0	42,8	6,25
I50	3,00	I6,7	72,0	45,6	6,65
I60	3,20	I7,9	76,0	48,5	7,06
I70	3,40	I9,0	8I,0	5I,0	7,46
I80	3,60	20,2	85,0	54,0	7,88
I90	3,80	2I,3	90,0	57,0	8,27
200	4,00	22,4	95,0	60,0	8,68
220	4,50	24,7	I04,0	66,0	9,49
240	4,90	27,0	II4,0	7I,0	I0,30
260	5,30	29,3	I23,0	77,0	II,I0
d = 3, D = I6±0,24, t = 3,8I4					
P_K = 22,5±2,25 кгс, P_3 = 30 кгс					
I4	0,20	2,5	I2,5	I2,0	I,0I
I6	0,24	3,0	I4,2	I3,5	I,I8
I8	0,28	3,5	I5,9	I5,I	I,25
20	0,33	4,I	I7,5	I6,8	I,37
22	0,37	4,6	I9,2	I8,3	I,49

Продолжение табл.I

Размеры в мм

H_0	$\pm\Delta H_0$	n	$H_к$	$H_з$	Масса 100 шт, кг
d = 3, D = 16±0,24, t = 3,814					
$P_к$ = 22,5±2,25 кгс, $P_з$ = 30 кгс					
25	0,48	5,4	21,7	20,7	1,67
28	0,49	6,2	24,2	23,1	1,85
32	0,58	7,2	27,6	26,1	2,07
36	0,66	8,3	30,9	29,4	2,32
40	0,74	9,3	34,3	32,4	2,55
45	0,85	10,6	38,5	36,3	2,84
50	0,95	11,9	42,7	40,2	3,14
55	1,10	13,2	46,9	44,1	3,43
60	1,20	14,6	51,0	48,3	3,74
65	1,30	15,9	55,0	52,0	4,03
70	1,40	17,2	60,0	56,0	4,32
75	1,50	18,5	64,0	60,0	4,62
80	1,60	19,8	68,0	64,0	4,91
85	1,70	21,1	72,0	68,0	5,20
90	1,80	22,4	76,0	72,0	5,50
95	1,90	23,7	81,0	76,0	5,79
100	2,00	25,0	85,0	80,0	6,09
110	2,20	27,7	93,0	88,0	6,69
120	2,40	30,3	102,0	95,0	7,27
130	2,60	32,9	110,0	103,0	7,86
d = 3, D = 18±0,24, t = 4,104					
$P_к$ =19,90±1,99 кгс, $P_з$ = 26,5 кгс					
16	0,22	2,8	13,7	12,9	1,25
18	0,26	3,3	15,3	14,4	1,38
20	0,30	3,8	16,8	15,9	1,51
22	0,34	4,3	18,4	17,4	1,64
25	0,40	5,0	20,9	19,5	1,82
28	0,46	5,7	23,3	21,7	2,01
32	0,54	6,7	26,4	24,6	2,26
36	0,61	7,7	29,6	27,6	2,52
40	0,69	8,7	32,8	30,6	2,78
45	0,79	9,9	36,8	34,2	3,09

Продолжение табл.I

Размеры в мм

H_0	$\pm\Delta H_0$	n	$H_к$	$H_з$	Масса 100 шт, кг
d = 3, D = 18±0,24, t = 4,104					
$P_к$ = 19,88±1,99 кгс, $P_з$ = 26,5 кгс					
50	0,89	11,1	40,8	37,8	3,40
55	0,98	12,3	44,8	41,4	3,72
60	1,10	13,5	48,8	45,1	4,08
65	1,20	14,7	53,0	48,7	4,35
70	1,30	16,0	57,0	53,0	4,68
75	1,40	17,2	61,0	56,0	4,99
80	1,50	18,4	65,0	60,0	5,30
85	1,60	19,6	69,0	63,0	5,62
90	1,70	20,8	73,0	67,0	5,98
95	1,80	22,1	77,0	71,0	6,26
100	1,90	23,3	81,0	74,0	6,57
110	2,10	25,7	89,0	82,0	7,20
120	2,30	28,1	97,0	89,0	7,88
130	2,40	30,6	105,0	96,0	8,47
140	2,60	33,0	113,0	104,0	9,10
d = 3, D = 20 ±0,3, t = 4,434					
$P_к$ = 17,7±1,77 кгс, $P_з$ = 28,6 кгс					
16	0,23	2,6	13,2	12,3	1,35
18	0,27	3,0	14,8	13,6	1,49
20	0,31	3,5	16,2	15,0	1,62
22	0,36	3,9	17,8	16,3	1,75
25	0,42	4,6	20,1	18,4	1,95
28	0,48	5,3	22,3	20,4	2,15
32	0,56	6,2	25,3	23,1	2,42
36	0,64	7,1	28,4	25,8	2,68
40	0,72	8,0	31,4	28,5	2,95
45	0,82	9,1	35,2	31,9	3,28
50	0,92	10,3	38,9	35,4	3,62
55	1,00	11,4	42,7	38,7	3,95
60	1,10	12,5	46,6	42,0	4,28
65	1,20	13,6	50,0	45,4	4,60
70	1,30	14,8	54,0	48,9	4,95

Продолжение табл.I

Размеры в мм

H_0	$\pm\Delta H_0$	n	H_K	H_3	Масса I00 шт, кг
d = 3, D=20±0,3, t = 4,434					
P_K = I7,7 ±I,77 кгс, P_3 = 28,6 кгс					
75	I,40	I5,9	58,0	52,0	5,27
80	I,50	I7,0	62,0	56,0	5,60
85	I,60	I8,2	65,0	59,0	5,94
90	I,70	I9,3	69,0	62,0	6,27
95	I,80	20,4	73,0	66,0	6,60
I00	I,90	2I,5	77,0	69,0	6,93
II0	2,I0	23,8	84,0	76,0	7,60
I20	2,30	26,0	92,0	83,0	8,26
I30	2,50	28,3	I00,0	89,0	8,93
I40	2,80	30,6	I07,0	96,0	9,60
I50	3,00	32,8	II5,0	I03,0	I0,20
I60	3,20	35,I	I22,0	II0,0	I0,90
d = 3, D = 22 ±0,3, t = 4,792					
P_K = I5,9±I,59 кгс, P_3 = 2I,2 кгс					
I8	0,25	2,8	I4,2	I3,0	I,59
20	0,29	3,2	I5,7	I4,2	I,72
22	0,33	3,7	I7,0	I5,6	I,86
25	0,39	4,3	I9,2	I7,4	2,07
28	0,44	4,9	2I,4	I9,2	2,27
32	0,52	5,7	24,3	2I,7	2,55
36	0,59	6,6	27,I	24,3	2,83
40	0,67	7,4	30,I	26,7	3,I0
45	0,76	8,5	33,6	30,0	3,46
50	0,85	9,5	37,2	33,0	3,79
55	0,95	I0,5	40,9	36,0	4,I3
60	I,00	II,6	44,4	39,3	4,48
65	I,I0	I2,6	48,I	42,4	4,8I
70	I,20	I3,7	52,0	45,6	5,I7
75	I,30	I4,7	55,0	48,6	5,50
80	I,40	I5,8	59,0	52,0	5,86
85	I,50	I6,8	62,0	55,0	6,I9
90	I,60	I7,8	66,0	58,0	6,53
95	I,70	I8,9	70,0	6I,0	6,88

Продолжение табл.I

Размеры в мм

H_0	$\pm\Delta H_0$	n	H_K	H_3	Масса I00 шт, кг
d = 3, D = 22±0,3, t = 4,792					
P_K = I5,9±I,59 кгс, P_3 = 2I,2 кгс					
I00	I,80	I9,9	73,0	64,0	7,22
II0	2,00	22,0	80,0	7I,0	7,9I
I20	2,20	24,I	88,0	77,0	8,59
I30	2,40	26,2	95,0	83,0	9,28
I40	2,50	28,3	I02,0	89,0	9,97
I50	2,70	30,4	I09,0	96,0	I0,70
I60	2,90	32,4	II6,0	I02,0	II,30
I70	3,I0	34,5	I24,0	I08,0	I2,00
I80	3,30	36,6	I3I,0	II4,0	I2,70
d = 3, D=25±0,38, t = 5,498					
P_K = I4,30±I,43 кгс, P_3 = I9 кгс.					
22	0,35	3,2	I6,0	I4,I	I,98
25	0,4I	3,7	I8,0	I5,7	2,I8
28	0,47	4,3	I9,9	I7,4	2,40
32	0,55	5,0	22,6	I9,5	2,67
36	0,63	5,7	25,3	2I,7	2,95
40	0,7I	6,5	27,8	24,0	3,24
45	0,8I	7,4	3I,I	26,7	3,58
50	0,9I	8,3	34,4	29,4	3,93
55	I,00	9,2	37,7	32,I	4,27
60	I,I0	I0,I	4I,0	34,8	4,6I
65	I,20	II,0	44,3	37,5	4,96
70	I,30	II,9	47,6	40,2	5,30
75	I,40	I2,8	5I,0	43,0	5,65
80	I,50	I3,7	54,0	45,7	6,00
85	I,60	I4,6	58,0	48,4	6,34
90	I,70	I5,6	6I,0	5I,0	6,7I
95	I,80	I6,5	64,0	54,0	7,05
I00	I,90	I7,4	67,0	57,0	7,39
II0	2,I0	I9,2	74,0	62,0	8,08
I20	2,30	2I,0	8I,0	68,0	8,77
I30	2,50	22,8	87,0	73,0	9,46

Продолжение табл.I

Размеры в мм

H_0	$\pm\Delta H_0$	n	$H_к$	$H_з$	Масса I00 шт, кг
d = 3, D = 25±0,33, t = 5,498 $P_к$ = I4,30±I,43 кгс, $P_з$ = I9 кгс					
I40	2,70	24,6	94,0	78,0	I0,20
I50	2,90	26,5	I00,0	84,0	I0,90
I60	3,I0	28,3	I07,0	89,0	II,50
I70	3,30	30,I	II3,0	95,0	I2,20
I80	3,50	3I,9	I20,0	I00,0	I2,90
I90	3,70	33,7	I27,0	I06,0	I3,60
200	3,90	35,6	I33,0	III,0	I4,30
d = 3, D = 28±0,48, t = 6,279 $P_к$ = I2,80±I,28 кгс $P_з$ = I7 кгс					
25	0,42	3,3	I6,9	I4,4	2,30
28	0,49	3,7	I8,9	I5,7	2,49
32	0,57	4,4	2I,I	I7,7	2,77
36	0,65	5,0	23,7	I9,6	3,04
40	0,73	5,7	25,9	2I,6	3,34
45	0,84	6,5	29,0	24,0	3,68
50	0,94	7,2	32,2	26,2	4,00
55	I,00	8,0	35,2	28,6	4,35
60	I,I0	8,8	38,3	3I,0	4,69
65	I,30	9,6	4I,3	33,4	5,04
70	I,40	I0,4	44,3	35,8	5,38
75	I,50	II,2	47,3	38,2	5,73
80	I,60	I2,0	50,0	40,6	6,07
85	I,70	I2,8	53,0	43,0	6,42
90	I,80	I3,6	56,0	45,4	6,76
95	I,90	I4,4	59,0	47,7	7,II
I00	2,00	I5,2	62,0	50,0	7,45
II0	2,20	I6,8	69,0	55,0	8,I4
I20	2,40	I8,4	75,0	60,0	8,84
I30	2,60	20,0	8I,0	65,0	9,53
I40	2,80	2I,6	87,0	69,0	I0,20
I50	3,00	23,2	93,0	74,0	I0,90
I60	3,20	24,8	99,0	79,0	II,60

Продолжение табл.I

Размеры в мм

H_0	$\pm\Delta H_0$	n	$H_к$	$H_з$	Масса I00 шт, кг
d = 3, D = 28±0,48, t = 6,279 $P_к$ = I2,80±I,28, $P_з$ = I7 кгс.					
I70	3,40	26,4	I05,0	84,0	I2,30
I80	3,60	28,0	III,0	89,0	I3,00
I90	3,80	29,5	II7,0	93,0	I3,70
200	4,00	3I,I	I23,0	98,0	I4,40
220	4,50	34,3	I35,0	I07,0	I5,70
d = 3, D = 32±0,48, t = 7,52I $P_к$ = II,30±I,I3 кгс, $P_з$ = I5 кгс					
32	0,48	3,7	I9,4	I5,6	2,86
36	0,54	4,2	2I,7	I7,I	3,I2
40	0,6I	4,7	24,0	I8,7	3,38
45	0,70	5,4	26,6	20,7	3,72
50	0,79	6,0	29,6	22,6	4,04
55	0,87	6,7	32,2	24,6	4,38
60	0,96	7,4	34,8	26,7	4,72
65	I,00	8,0	37,8	28,6	5,05
70	I,I0	8,7	40,4	30,6	5,38
75	I,20	9,4	43,0	32,7	5,73
80	I,30	I0,0	45,9	34,6	6,05
85	I,40	I0,7	48,6	36,6	6,38
90	I,50	II,4	5I,0	38,7	6,73
95	I,60	I2,0	54,0	40,6	7,05
I00	I,70	I2,7	57,0	42,6	7,39
II0	I,80	I4,0	62,0	46,6	8,05
I20	2,00	I5,4	68,0	5I,0	8,74
I30	2,20	I6,7	73,0	55,0	9,40
I40	2,30	I8,0	79,0	59,0	I0,I0
I50	2,50	I9,3	84,0	62,0	I0,70
I60	2,70	20,7	90,0	67,0	II,40
I70	2,90	22,0	95,0	7I,0	I2,I0
I80	3,00	23,3	I0I,0	74,0	I2,70
I90	3,20	24,7	I06,0	79,0	I3,40
200	3,40	26,0	III,0	83,0	I4,I0

Продолжение табл.I

Размеры в мм

H_0	$\pm\Delta H_0$	n	$H_к$	$H_з$	Масса 100 шт, кг
d = 3, D=32±0,48, t = 7,52I					
$P_к$ = II,3I±I,I3 кгс, $P_з$ = I5 кгс					
220	3,70	28,7	I22,0	9I,0	I5,4
240	4,I0	3I,3	I33,0	98,0	I6,7
260	4,40	34,0	I44,0	I07,0	I8,I
d = 3, D = 36±0,6, t = 8,856					
$P_к$ = 9,9±0,99 кгс, $P_з$ = I3,2 кгс					
40	0,72	4,0	22,4	I6,5	3,44
45	0,82	4,6	24,8	I8,3	3,77
50	0,92	5,I	27,6	I9,9	4,08
55	I,00	5,7	30,0	2I,6	4,40
60	I,I0	6,3	32,3	23,4	4,75
65	I,20	6,8	35,I	25,0	5,05
70	I,30	7,4	37,5	26,7	5,37
75	I,40	8,0	39,9	28,5	5,72
80	I,50	8,5	42,7	30,0	6,02
85	I,60	9,I	45,0	3I,8	6,35
90	I,70	9,7	47,4	33,6	6,69
95	I,80	I0,2	50,0	35,I	6,99
I00	I,90	I0,8	53,0	36,9	7,32
II0	2,I0	II,9	58,0	40,2	7,95
I20	2,30	I3,0	63,0	43,6	8,60
I30	2,60	I4,2	68,0	47,I	9,26
I40	2,80	I5,3	73,0	50,0	9,89
I50	3,00	I6,4	78,0	54,0	I0,50
I60	3,20	I7,6	83,0	57,0	II,20
I70	3,40	I8,7	88,0	6I,0	II,80
I80	3,60	I9,8	93,0	64,0	I2,50
I90	3,80	20,9	98,0	67,0	I3,I0
200	4,00	22,I	I03,0	7I,0	I3,80
220	4,40	24,3	II3,0	77,0	I5,I0
240	4,80	26,6	I23,0	84,0	I6,40
260	5,20	28,9	I33,0	9I,0	I7,70
280	5,60	3I,I	I43,0	98,0	I8,90

Продолжение табл.I

Размеры в мм

H_0	$\pm\Delta H_0$	n	$H_к$	$H_з$	Масса 100 шт, кг
d = 3, D = 40±0,6, t = I0,375					
$P_к$ = 8,85 ±0,89 кгс, $P_з$ = II,8 кгс					
45	0,70	3,9	23,4	I6,2	3,78
50	0,79	4,4	25,7	I7,7	4,I0
55	0,88	4,9	27,9	I9,2	4,42
60	0,96	5,3	30,7	20,5	4,68
65	I,00	5,8	32,9	22,0	5,02
70	I,I0	6,3	35,2	23,4	5,38
75	I,20	6,8	37,4	24,9	5,64
80	I,30	7,3	39,6	26,4	5,96
85	I,40	7,8	4I,9	27,9	6,26
90	I,50	8,2	44,6	29,2	6,56
95	I,60	8,7	46,9	30,7	6,87
I00	I,70	9,2	49,I	32,I	7,I8
II0	I,80	I0,2	54,0	35,I	7,82
I20	2,00	II,I	59,0	37,9	8,42
I30	2,20	I2,I	63,0	40,8	9,04
I40	2,40	I3,I	68,0	43,8	9,68
I50	2,50	I4,0	73,0	46,6	I0,30
I60	2,70	I5,0	77,0	49,5	I0,90
I70	2,90	I6,0	82,0	53,0	II,50
I80	3,00	I6,9	87,0	55,0	I2,I0
I90	3,20	I7,9	9I,0	58,0	I2,80
200	3,40	I8,8	96,0	6I,0	I3,40
220	3,70	20,8	I05,0	67,0	I4,60
240	4,I0	22,7	II4,0	73,0	I5,80
260	4,40	24,6	I24,0	78,0	I7,I0
280	4,80	26,6	I33,0	84,0	I8,30
300	5,I0	28,5	I42,0	90,0	I9,60
320	5,50	30,4	I52,0	96,0	20,90
d = 4, D = 22±0,48, t = 5,082					
$P_к$ = 35,60±3,56 кгс $P_з$ = 47,5 кгс					
I8	0,38	2,4	I6,I	I5,6	2,44
20	0,44	2,8	I7,7	I7,2	2,66
22	0,50	3,I	I9,5	I8,4	2,85

Продолжение табл.I

Размеры в мм

H_0	$\pm\Delta H_0$	n	H_K	H_3	Масса 100 шт кг
$d=4$, $D=22\pm0,48$, $t=5,082$					
$P_K=35,60\pm3,65$ кгс, $P_3=47,5$ кгс					
25	0,60	3,7	22,0	20,8	3,18
28	0,69	4,3	24,5	23,2	3,51
32	0,82	5,1	27,9	26,4	3,95
36	0,94	5,9	31,2	29,6	4,38
40	1,10	6,7	34,6	32,8	4,82
45	1,20	7,7	38,8	36,8	5,38
50	1,40	8,7	42,9	40,8	5,93
55	1,50	9,6	47,2	44,4	6,45
60	1,70	10,6	51,0	48,4	7,00
65	1,90	11,6	56,0	52,0	7,55
70	2,00	12,6	60,0	56,0	8,09
75	2,20	13,6	64,0	60,0	8,65
80	2,30	14,6	68,0	64,0	9,20
85	2,50	15,5	72,0	68,0	9,78
90	2,60	16,5	77,0	72,0	10,30
95	2,80	17,5	81,0	76,0	10,80
100	3,00	18,5	85,0	80,0	11,40
110	3,30	20,5	93,0	88,0	12,50
120	3,60	22,4	102,0	96,0	13,50
130	3,90	24,4	110,0	104,0	14,60
140	4,20	26,4	119,0	112,0	15,70
150	4,50	28,3	127,0	119,0	16,80
$d=4$, $D=25\pm0,6$, $t=5,538$					
$P_K=31,90\pm3,19$ кгс, $P_3=42,5$ кгс					
20	0,40	2,5	17,1	16,1	2,93
22	0,46	2,9	18,7	17,6	3,17
25	0,55	3,4	21,1	19,7	3,51
28	0,64	4,0	23,4	22,0	3,88
32	0,75	4,7	26,6	24,8	4,33
36	0,87	5,4	29,8	27,7	4,80
40	0,98	6,1	33,0	30,6	5,26
45	1,10	7,0	36,9	34,2	5,85

Продолжение табл.I

Размеры в мм

H_0	$\pm\Delta H_0$	n	H_K	H_3	Масса 100 шт кг
$d=4$, $D=25\pm0,6$, $t=5,538$					
$P_K=31,90\pm3,19$ кгс, $P_3=42,5$ кгс					
50	1,30	7,9	40,9	37,8	6,48
55	1,40	8,8	44,8	41,2	7,02
60	1,60	9,8	48,7	45,2	7,63
65	1,70	10,7	53,0	48,8	8,21
70	1,80	11,6	57,0	52,0	8,80
75	2,00	12,5	61,0	56,0	9,38
80	2,10	13,4	65,0	60,0	9,96
85	2,30	14,3	68,0	63,0	10,50
90	2,40	15,2	72,0	67,0	11,10
95	2,60	16,1	76,0	70,0	11,70
100	2,70	17,0	80,0	74,0	12,30
110	3,00	18,8	88,0	81,0	13,50
120	3,30	20,6	96,0	88,0	14,60
130	3,60	22,4	104,0	96,0	15,80
140	3,90	24,2	112,0	103,0	16,90
150	4,20	26,0	120,0	110,0	18,10
160	4,40	27,8	128,0	117,0	19,30
170	4,70	29,6	136,0	124,0	20,40
$d=4$, $D=28\pm0,6$, $t=6,025$					
$P_K=28,10\pm2,81$ кгс, $P_3=37,5$ кгс					
22	0,48	2,7	18,0	16,8	3,47
25	0,57	3,2	20,1	18,8	3,84
28	0,66	3,7	22,5	20,8	4,21
32	0,78	4,3	25,5	23,3	4,67
36	0,90	5,0	28,4	26,0	5,17
40	1,00	5,6	31,5	28,6	5,65
45	1,20	6,5	35,2	32,0	6,28
50	1,30	7,3	38,9	35,2	6,88
55	1,50	8,1	42,7	38,5	7,49
60	1,60	9,0	46,3	42,0	8,13
65	1,80	9,8	50,0	45,2	8,72
70	1,90	10,6	54,0	48,5	9,33

Продолжение табл.I

Размеры в мм

H_0	$\pm\Delta H_0$	n	H_K	H_3	Масса 100 шт кг
d = 4, D = 28± 0,6, t = 6,025					
P_K = 28,I0±2,8I кгс, P_3 = 37,5 кгс					
75	2,I0	II,5	58,0	52,0	9,98
80	2,20	I2,3	6I,0	55,0	I0,60
85	2,40	I3,I	65,0	58,0	II,20
90	2,50	I3,9	69,0	62,0	II,80
95	2,70	I4,8	73,0	65,0	I2,40
I00	2,80	I5,6	76,0	68,0	I3,00
II0	3,I0	I7,3	84,0	75,0	I4,30
I20	3,40	I8,9	9I,0	82,0	I5,50
I30	3,70	20,6	99,0	88,0	I6,70
I40	4,00	22,2	I06,0	95,0	I7,90
I50	4,30	23,9	II4,0	I02,0	I9,I0
I60	4,60	25,6	I2I,0	I08,0	20,40
I70	4,90	27,2	I29,0	II5,0	2I,60
I80	5,20	28,9	I36,0	I22,0	22,80
I90	5,50	30,5	I44,0	I28,0	24,I0
200	5,80	32,2	I5I,0	I35,0	25,30
d = 4, D = 32±0,75, t = 6,873					
P_K = 25,I0±2,5I кгс, P_3 = 33,5 кгс					
28	0,72	3,2	2I,I	I8,8	4,49
32	0,85	3,8	23,8	2I,2	5,00
36	0,98	4,4	26,5	23,6	5,52
40	I,I0	4,9	29,5	25,8	5,95
45	I,30	5,7	32,7	28,8	6,64
50	I,40	6,4	36,2	3I,6	7,25
55	I,60	7,I	39,7	34,5	7,87
60	I,80	7,9	43,0	37,6	8,54
65	I,90	8,6	46,5	40,4	9,I4
70	2,I0	9,3	50,0	43,2	9,76
75	2,30	I0,0	53,0	46,2	I0,40
80	2,40	I0,8	57,0	49,2	II,00
85	2,60	II,5	60,0	52,0	II,60
90	2,70	I2,2	64,0	55,0	I2,30

Продолжение табл.I

Размеры в мм

H_0	$\pm\Delta H_0$	n	H_K	H_3	Масса 100 шт кг
d = 4, D = 32±0,75, t = 6,873					
P_K = 25,I0±2,5I кгс, P_3 =33,5 кгс					
95	2,90	I2,9	67,0	58,0	I2,90
I00	3,I0	I3,7	7I,0	6I,0	I3,50
II0	3,40	I5,I	77,0	66,0	I4,80
I20	3,70	I6,6	84,0	72,0	I6,00
I30	4,I0	I8,0	9I,0	78,0	I7,30
I40	4,40	I9,5	98,0	84,0	I8,50
I50	4,70	2I,0	I05,0	90,0	I9,80
I60	5,00	22,4	II2,0	96,0	2I,00
I70	5,40	23,9	II9,0	I02,0	22,30
I80	5,70	25,3	I26,0	I07,0	23,60
I90	6,00	26,8	I32,0	II3,0	24,80
200	6,40	28,2	I39,0	II9,0	26,I0
220	7,00	3I,I	I53,0	I30,0	28,60
d = 4, D = 36±0,75, t = 7,84					
P_K = 22,5 ±2,25 кгс, P_3 = 30 кгс					
32	0,75	3,8	22,5	I9,3	5,24
36	0,86	3,8	25,I	2I,3	5,74
40	0,98	4,3	27,6	23,3	6,25
45	I,I0	5,0	30,6	25,0	6,90
50	I,30	5,6	33,9	28,4	7,50
55	I,40	6,3	37,0	3I,2	8,I8
60	I,50	6,9	40,I	33,6	8,77
65	I,70	7,5	43,4	36,I	9,39
70	I,80	8,2	46,4	38,8	I0,10
75	2,00	8,8	49,7	4I,2	I0,60
80	2,I0	9,4	53,0	43,8	II,30
85	2,30	I0,I	56,0	46,4	II,90
90	2,40	I0,7	59,0	48,8	I2,50
95	2,60	II,4	62,0	52,0	I3,20
I00	2,70	I2,0	65,0	54,0	I3,80
II0	3,00	I3,8	72,0	59,0	I5,00
I20	3,30	I4,5	78,0	64,0	I6,30

Продолжение табл.I

Размеры в мм

$H_в$	$\pm\Delta H_в$	n	$H_к$	$H_з$	Масса 100 шт, кг
$d = 4$, $D = 36 \pm 0{,}75$, $t = 7{,}84$					
$P_к = 22{,}5 \pm 2{,}25$ кгс, $P_з = 30$ кгс					
I30	3,60	I5,8	84,0	69,0	I7,60
I40	3,80	I7,I	9I,0	74,0	I8,80
I50	4,I0	I8,4	97,0	80,0	20,I0
I60	4,40	I9,6	I04,0	84,0	2I,30
I70	4,70	20,9	II0,0	90,0	22,60
I80	5,00	22,2	II6,0	95,0	23,90
I90	5,30	23,5	I22,0	I00,0	25,I0
200	5,60	24,7	I29,0	I05,0	26,40
220	6,I0	27,3	I4I,0	II5,0	28,90
240	6,70	29,8	I54,0	I25,0	3I,40
260	7,30	32,4	I67,0	I36,0	33,90
$d = 4$, $D = 40 \pm 0{,}95$, $t = 8{,}83$					
$P_к = 19{,}90 \pm I{,}99$ кгс, $P_з = 26{,}5$ кгс					
36	0,93	3,4	23,7	I9,6	6,00
40	I,I0	3,9	26,0	2I,6	6,54
45	I,20	4,4	29,0	23,7	7,II
50	I,40	5,0	32,0	26,0	7,76
55	I,50	5,5	35,0	28,0	8,37
60	I,70	6,I	37,9	30,5	9,00
65	I,80	6,7	40,7	32,8	9,65
70	2,00	7,2	43,9	35,0	I0,30
75	2,I0	7,8	46,7	37,3	I0,90
80	2,30	8,4	49,5	39,6	II,50
85	2,50	8,9	53,0	4I,8	I2,I0
90	2,60	9,5	56,0	44,I	I2,80
95	2,80	I0,I	58,0	46,4	I3,40
I00	2,90	I0,6	62,0	48,6	I4,00
II0	3,20	II,8	67,0	53,0	I5,30
I20	3,60	I2,9	73,0	58,0	I6,50
I30	3,90	I4,0	79,0	62,0	I7,80
I40	4,20	I5,2	85,0	67,0	I9,I0
I50	4,50	I6,3	9I,0	7I,0	20,30

Продолжение табл.I

Размеры в мм

$H_в$	$\pm\Delta H_в$	n	$H_к$	$H_з$	Масса 100 шт, кг
$d = 4$, $D = 40 \pm 0{,}95$, $t = 8{,}83$					
$P_к = 19{,}90 \pm I{,}99$, $P_з = 26{,}5$ кгс					
I60	4,8	I7,4	97,0	76,0	2I,60
I70	5,I	I8,6	I03,0	80,0	22,80
I80	5,4	I9,7	I09,0	85,0	24,I0
I90	5,7	20,8	II5,0	89,0	25,30
200	6,0	22,0	I20,0	94,0	26,60
220	6,7	24,2	I32,0	I03,0	29,I0
240	7,3	26,5	I44,0	II2,0	3I,60
260	7,9	28,8	I56,0	I2I,0	34,20
280	8,5	3I,0	I68,0	I30,0	36,60
$d = 4$, $D = 45 \pm I{,}2$, $t = I0{,}354$					
$P_к = I7{,}7 \pm I{,}77$ кгс, $P_з = 23{,}6$ кгс					
45	I,0	3,8	27,0	2I,2	7,32
50	I,2	4,2	30,0	23,0	7,83
55	I,3	4,7	32,6	24,9	8,50
60	I,4	5,2	35,2	26,9	9,II
65	I,6	5,7	37,8	28,8	9,72
70	I,7	6,2	40,5	30,8	I0,40
75	I,8	6,7	43,I	32,8	II,00
80	2,0	7,I	46,2	34,4	II,60
85	2,I	7,6	48,8	36,5	I2,20
90	2,2	8,I	5I,0	38,5	I2,80
95	2,4	8,6	54,0	40,4	I3,40
I00	2,5	9,I	57,0	42,4	I4,00
II0	2,8	I0,0	62,0	46,0	I5,20
I20	3,0	II,0	68,0	50,0	I6,40
I30	3,3	I2,0	73,0	54,0	I7,70
I40	3,6	I2,9	79,0	58,0	I8,90
I50	3,8	I3,9	84,0	62,0	20,I0
I60	4,I	I4,9	89,0	66,0	2I,30
I70	4,4	I5,8	95,0	69,0	22,50
I80	4,6	I6,8	I00,0	73,0	23,70
I90	4,9	I7,8	I05,0	77,0	25,00

Продолжение табл.I

Размеры в мм

H_0	$\pm\Delta H_0$	n	$H_к$	$H_з$	Масса 100 шт. кг
$d = 4$, $D = 45\pm1{,}2$, $t = 10{,}354$					
$P_к = 17{,}7\pm1{,}77$ кгс, $P_з = 23{,}6$ кгс					
200	5,2	18,7	111,0	81,0	26,20
220	5,7	20,7	121,0	89,0	28,70
240	6,2	22,6	132,0	96,0	31,10
260	6,7	24,5	143,0	104,0	33,50
280	7,3	26,5	154,0	112,0	36,00
300	7,8	28,4	165,0	120,0	38,40
320	8,3	30,3	176,0	127,0	40,80
$d = 4$, $D = 50\pm1{,}2$, $t = 12{,}061$					
$P_к = 15{,}9\pm1{,}59$ кгс, $P_з = 21{,}2$ кгс					
55	1,5	4,1	30,2	22,4	8,64
60	1,7	4,5	32,8	24,0	9,21
65	1,8	4,9	35,4	25,6	9,78
70	2,0	5,3	38,0	27,2	10,40
75	2,1	5,7	40,5	28,8	10,90
80	2,3	6,1	43,1	30,4	11,50
85	2,5	6,6	45,1	32,4	12,20
90	2,6	7,0	47,7	34,0	12,80
95	2,8	7,4	50,0	35,6	13,30
100	2,9	7,8	53,0	37,2	13,90
110	3,2	8,6	58,0	40,4	15,10
120	3,5	9,5	63,0	44,0	16,30
130	3,9	10,3	68,0	47,2	17,40
140	4,2	11,1	73,0	50,0	18,60
150	4,5	11,9	78,0	54,0	19,70
160	4,8	12,8	83,0	57,0	21,00
170	5,1	13,6	88,0	60,0	22,10
180	5,4	14,4	93,0	64,0	23,30
190	5,7	15,3	98,0	67,0	24,50
200	6,0	16,1	103,0	70,0	25,60
220	6,7	17,7	113,0	77,0	28,00
240	7,3	19,4	123,0	84,0	30,30
260	7,9	21,1	132,0	90,0	32,70

Продолжение табл.I

Размеры в мм

H_0	$\pm\Delta H_0$	n	$H_к$	$H_з$	Масса 100 шт. кг
$d = 4$, $D = 50\pm1{,}2$, $t = 12{,}061$					
$P_к = 15{,}9\pm1{,}59$ кгс, $P_з = 21{,}2$ кгс					
280	8,5	22,7	143,0	97,0	35,00
300	9,1	24,4	152,0	104,0	37,40
320	9,8	26,0	163,0	110,0	39,70
350	10,7	28,5	178,0	120,0	43,20
$d = 5$, $D = 28\pm0{,}48$, $t = 6{,}382$					
$P_к = 53{,}00\pm5{,}33$ кгс, $P_з = 71$ кгс					
18	0,26	1,6	16,3	15,5	4,00
20	0,31	2,0	18,0	17,5	4,43
22	0,36	2,3	19,6	19,0	4,76
25	0,44	2,7	22,2	21,0	5,25
28	0,51	3,2	24,7	28,6	5,77
32	0,61	3,8	28,0	26,7	6,46
36	0,71	4,5	31,4	30,0	7,19
40	0,81	5,1	34,7	33,0	7,86
45	0,94	5,9	38,9	37,0	8,74
50	1,10	6,7	43,1	41,0	9,63
55	1,20	7,4	47,4	44,7	10,50
60	1,30	8,2	52,0	48,6	11,30
65	1,40	9,0	56,0	53,0	12,20
70	1,60	9,8	60,0	57,0	13,10
75	1,70	10,6	64,0	61,0	13,90
80	1,80	11,4	68,0	65,0	14,80
85	1,90	12,1	73,0	68,0	15,70
90	2,10	12,9	77,0	72,0	16,50
95	2,20	13,7	81,0	76,0	17,40
100	2,30	14,5	85,0	80,0	18,30
110	2,60	16,1	93,0	88,0	20,00
120	2,80	17,6	102,0	96,0	21,70
130	3,10	19,2	110,0	104,0	23,50
140	3,30	20,8	119,0	112,0	25,20
150	3,60	22,3	127,0	119,0	26,90
160	3,80	23,9	135,0	127,0	28,70
170	4,10	25,5	144,0	135,0	30,40

Продолжение табл.I

Размеры в мм

H_0	$\pm\Delta H_0$	n	$H_к$	$H_з$	Масса 100 шт, кг
d = 5, D =32 ±0,6, t = 6,984					
$P_к$ = 47,30±4,73 кгс, $P_з$ = 63 кгс					
25	0,40	2,5	2I,3	20,0	5,85
28	0,47	2,9	23,7	22,0	6,4I
32	0,56	3,5	26,8	25,0	7,I6
36	0,65	4,I	29,9	28,0	7,93
40	0,74	4,7	33,0	3I,0	8,7I
45	0,86	5,4	37,0	34,5	9,62
50	0,97	6,I	40,9	38,0	I0,50
55	I,I0	6,8	44,9	4I,5	II,40
60	I,20	7,5	48,8	45,0	I2,40
65	I,30	8,2	53,0	48,5	I3,30
70	I,40	8,9	57,0	52,0	I4,20
75	I,50	9,7	6I,0	56,0	I5,20
80	I,70	I0,4	65,0	60,0	I6,I0
85	I,80	II,I	68,0	63,0	I7,00
90	I,90	II,8	72,0	67,0	I7,90
95	2,00	I2,5	76,0	70,0	I8,90
I00	2,I0	I3,2	80,0	74,0	I9,80
II0	2,30	I4,7	88,0	8I,0	2I,70
I20	2,60	I6,I	96,0	88,0	23,50
I30	2,80	I7,5	I04,0	95,0	25,40
I40	3,00	I9,0	II2,0	I03,0	27,50
I50	3,30	20,4	I20,0	II0,0	29,I0
I60	3,50	2I,8	I28,0	II7,0	3I,00
I70	3,70	23,3	I35,0	I24,0	32,90
I80	4,00	24,7	I43,0	I3I,0	34,70
I90	4,20	26,I	I5I,0	I38,0	36,60
d = 5, D = 36±0,6, t = 7,669					
$P_к$ = 42 ±4,20 кгс, $P_з$ = 56 кгс					
28	0,48	2,7	22,6	2I,0	7,0I
32	0,58	3,2	25,6	23,5	7,76
36	0,67	3,7	28,6	26,0	8,58
40	0,76	4,2	3I,6	28,5	9,3I
45	0,88	4,9	35,2	32,0	I0,30

Продолжение табл.I

Размеры в мм

H_0	$\pm\Delta H_0$	n	$H_к$	$H_з$	Масса 100 шт, кг
d = 5, D = 36±0,6, t = 7,669					
$P_к$ = 42± 4,I2 кгс, $P_з$ = 56 кгс					
50	I,00	5,5	39,0	35,0	II,30
55	I,I0	6,2	42,6	38,5	I2,20
60	I,20	6,8	46,4	4I,7	I3,20
65	I,30	7,5	50,0	45,0	I4,20
70	I,50	8,I	54,0	48,0	I5,I0
75	I,60	8,8	57,0	52,0	I6,I0
80	I,70	9,5	6I,0	55,0	I7,20
85	I,80	I0,I	65,0	58,0	I8,I0
90	I,90	I0,8	68,0	62,0	I9,I0
95	2,I0	II,4	72,0	65,0	20,00
I00	2,20	I2,I	76,0	68,0	2I,00
II0	2,40	I3,4	83,0	75,0	23,00
I20	2,60	I4,7	9I,0	8I,0	24,90
I30	2,90	I6,0	98,0	88,0	27,00
I40	3,I0	I7,3	I05,0	94,0	28,80
I50	3,30	I8,6	II3,0	I0I,0	30,70
I60	3,60	I9,9	I20,0	I07,0	32,70
I70	3,80	2I,2	I28,0	II4,0	34,60
I80	4,00	22,5	I35,0	I20,0	36,60
I90	4,30	23,8	I42,0	I27,0	38,50
200	4,50	25,I	I50,0	I33,0	40,40
220	5,00	27,7	I65,0	I46,0	44,30
d = 5, D = 40 ±0,75, t = 8,429					
$P_к$ = 37,5±3,75 кгс, $P_з$ = 50 кгс					
32	0,65	2,9	24,5	22,0	8,26
36	0,76	3,4	27,3	24,5	9,I0
40	0,87	3,9	30,0	27,0	9,94
45	I,00	4,4	33,7	29,7	I0,90
50	I,I0	5,0	37,0	32,7	II,90
55	I,30	5,6	40,5	35,7	I2,90
60	I,40	6,2	44,0	38,6	I3,90
65	I,50	6,8	47,5	4I,6	I4,90
70	I,70	7,4	5I,0	44,6	I5,90

Продолжение табл. I

Размеры в мм

H_0	$\pm\Delta H_0$	n	H_K	H_3	Масса 100 шт, кг
$d = 5$, $D = 40 \pm 0{,}75$, $t = 8{,}429$					
$P_K = 37{,}5 \pm 3{,}75$ кгс, $P_3 = 50$ кгс					
75	I,80	8,0	54,0	47,5	I6,90
80	I,90	8,6	58,0	5I,0	I7,90
85	2,I0	9,2	6I,0	54,0	I8,90
90	2,20	9,8	65,0	57,0	I9,90
95	2,30	I0,4	68,0	60,0	20,90
I00	2,50	II,0	72,0	63,0	2I,90
II0	2,70	I2,2	79,0	69,0	23,90
I20	3,00	I3,3	86,0	74,0	25,80
I30	3,30	I4,5	93,0	80,0	27,80
I40	3,50	I5,7	I00,0	86,0	29,80
I50	3,80	I6,9	I07,0	92,0	3I,80
I60	4,I0	I8,I	II3,0	98,0	33,90
I70	4,30	I9,3	I20,0	I04,0	35,90
I80	4,60	20,5	I27,0	II0,0	37,90
I90	4,90	2I,7	I34,0	II6,0	39,90
200	5,I0	22,8	I4I,0	I22,0	4I,80
220	5,70	25,2	I50,0	I34,0	45,80
240	6,20	27,6	I69,0	I46,0	49,90
$d = 5$, $D = 45 \pm 0{,}75$, $t = 9{,}608$					
$P_K = 33{,}80 \pm 3{,}38$ кгс, $P_3 = 45$ кгс					
36	0,67	3,0	25,6	22,5	9,56
40	0,76	3,4	28,2	24,5	I0,40
45	0,88	3,9	3I,5	27,0	II,40
50	I,00	4,4	34,8	29,6	I2,40
55	I,I0	4,9	38,0	32,0	I3,40
60	I,20	5,5	4I,0	35,0	I4,40
65	I,30	6,0	44,2	37,5	I5,40
70	I,50	6,5	47,5	40,0	I6,40
75	I,60	7,0	5I,0	42,5	I7,40
80	I,70	7,5	54,0	45,0	I8,40

Продолжение табл. I

Размеры в мм

H_0	$\pm\Delta H_0$	n	H_K	H_3	Масса 100 шт, кг
$d = 5$, $D = 45 \pm 0{,}73$, $t = 9{,}608$					
$P_K = 33{,}80 \pm 3{,}38$ кгс, $P_3 = 45$ кгс					
85	I,80	8,I	57,0	48,0	I9,40
90	I,90	8,6	60,0	5I,0	20,40
95	2,00	9,I	64,0	53,0	2I,40
I00	2,20	9,6	67,0	56,0	22,40
II0	2,40	I0,7	73,0	6I,0	24,40
I20	2,60	II,7	80,0	66,0	26,40
I30	2,90	I2,7	86,0	7I,0	28,40
I40	3,I0	I3,8	92,0	77,0	30,40
I50	3,30	I4,8	99,0	82,0	32,40
I60	3,60	I5,9	I05,0	87,0	34,50
I70	3,80	I6,9	II2,0	92,0	36,40
I80	4,00	I8,0	II8,0	98,0	38,50
I90	4,30	I9,0	I24,0	I03,0	40,40
200	4,50	20,0	I3I,0	I08,0	42,40
220	5,00	22,I	I44,0	II8,0	46,40
240	5,40	24,2	I56,0	I29,0	50,00
260	5,90	26,3	I69,0	I39,0	54,00
280	6,40	28,4	I82,0	I50,0	59,00
$d = 5$, $D = 50 \pm 0{,}95$, $t = I0{,}832$					
$P_K = 30 \pm 3$ кгс, $P_3 = 40$ кгс					
45	0,95	3,5	29,7	25,0	I2,0
50	I,I0	3,9	32,9	27,0	I2,8
55	I,20	4,4	35,8	29,5	I4,0
60	I,30	4,8	39,0	3I,7	I4,8
65	I,50	5,3	4I,8	34,0	I5,8
70	I,60	5,8	44,6	36,5	I6,8
75	I,70	6,2	47,9	38,7	I7,8
80	I,80	6,7	5I,0	4I,0	I8,8
85	2,00	7,2	54,0	43,5	I9,8
90	2,I0	7,6	57,0	45,5	20,8
95	2,20	8,I	60,0	48,0	2I,9

Продолжение табл.I

Размеры в мм

H_o	$\pm\Delta H_o$	n	H_K	H_3	Масса 100 шт, кг
d = 5, D = 50±0,95, t = I0,882 P_K = 30 ± 3 кгс, P_3 = 40 кгс					
I00	2,30	8,5	63,0	50,0	22,8
II0	2,60	9,5	68,0	55,0	24,9
I20	2,90	I0,4	75,0	60,0	26,9
I30	3,I0	II,3	8I,0	64,0	28,8
I40	3,40	I2,2	87,0	69,0	80,8
I50	3,60	I3,2	92,0	74,0	82,9
I60	3,90	I4,I	98,0	78,0	84,9
I70	4,I0	I5,0	I04,0	83,0	86,8
I80	4,40	I5,9	II0,0	87,0	88,8
I90	4,60	I6,8	II6,0	92,0	40,9
200	4,90	I7,8	I22,0	97,0	42,9
220	5,40	I9,6	I34,0	I06,0	46,8
240	5,90	2I,5	I46,0	II5,0	5I,0
260	6,40	23,8	I58,0	I24,0	55,0
280	6,90	25,2	I70,0	I34,0	59,0
300	7,40	27,0	I82,0	I43,0	63,0
d = 5, D = 55±0,95, t = I2,I P_K=26,60±2,66 кгс, P_3 = 85,5 кгс					
50	0,97	3,5	3I,4	25,0	I3,3
55	I,I0	3,9	34,3	27,0	I4,3
60	I,20	4,3	37,I	29,0	I5,3
65	I,30	4,8	39,5	3I,5	I6,4
70	I,40	5,2	42,3	33,5	I7,3
75	I,50	5,6	45,2	35,5	I8,3
80	I,60	6,0	48,I	37,5	I9,3
85	I,80	6,4	5I,0	39,5	20,2
90	I,90	6,8	54,0	4I,5	2I,2
95	2,00	7,2	57,0	43,5	22,2
I00	2,I0	7,6	60,0	45,5	28,2
II0	2,30	8,5	65,0	50,0	25,3
I20	2,60	9,3	7I,0	54,0	27,2
I30	2,80	I0,I	76,0	58,0	29,2

Продолжение табл.I

Размеры в мм

H_o	$\pm\Delta H_o$	n	H_K	H_3	Масса 100 шт, кг
d = 5, D = 55±0,95, t = I2,I P_K= 26,60±2,66 кгс, P_3 = 85,5 кгс					
I40	3,00	II,0	8I,0	63,0	3I,3
I50	3,20	II,8	87,0	67,0	33,2
I60	3,50	I2,6	93,0	7I,0	35,I
I70	3,70	I3,4	99,0	75,0	37,I
I80	3,90	I4,3	I04,0	79,0	39,2
I90	4,I0	I5,I	II0,0	83,0	4I,I
200	4,40	I5,9	II5,0	87,0	43,I
220	4,80	I7,6	I26,0	96,0	47,2
240	5,30	I9,2	I38,0	I04,0	5I,0
260	5,70	20,9	I49,0	II2,0	55,0
280	6,20	22,5	I60,0	I20,0	59,0
300	6,60	24,2	I7I,0	I29,0	63,0
320	7,I0	25,8	I83,0	I37,0	67,0
d = 5, D = 60 ±I,2, t = I3,9I9 P_K= 25,I0±2,5I кгс, P_3 = 33,5 кгс					
55	I,3	3,4	32,3	24,5	I4,3
60	I,4	3,8	34,6	26,5	I5,4
65	I,5	4,I	37,6	28,0	I6,2
70	I,7	4,5	40,0	30,0	I7,2
75	I,8	4,8	42,9	3I,5	I8,I
80	2,0	5,2	45,3	33,5	I9,I
85	2,I	5,6	47,6	35,5	20,I
90	2,2	5,9	5I,0	37,0	2I,0
95	2,4	6,8	53,0	39,0	22,0
I00	2,5	6,6	56,0	40,5	22,9
II0	2,8	7,4	6I,0	44,5	24,9
I20	3,0	8,I	66,0	48,0	26,7
I30	3,3	8,8	7I,0	52,0	28,6
I40	3,6	9,5	77,0	55,0	30,5
I50	3,8	I0,2	82,0	59,0	32,4
I60	4,I	II,0	86,0	63,0	34,4
I70	4,4	II,7	92,0	66,0	36,3

Продолжение табл.I

Размеры в мм

H_0	$\pm\Delta H_0$	n	$H_к$	$H_з$	Масса I00 шт, кг
d = 5, D = 60±I,2, t = I3,9I9					
$P_к$ = 25,I0±2,5I кгс, $P_з$ = 33,5 кгс					
I80	4,6	I2,4	97,0	70,0	38,I
I90	4,9	I3,I	I02,0	73,0	40,0
200	5,2	I3,8	I08,0	77,0	4I,9
220	5,7	I5,3	II8,0	84,0	45,8
240	6,3	I6,7	I28,0	9I,0	49,5
260	6,8	I8,I	I39,0	98,0	53,0
280	7,3	I9,6	I49,0	I06,0	57,0
300	7,9	2I,0	I60,0	II3,0	6I,0
320	8,4	22,5	I70,0	I20,0	65,0
350	9,2	24,6	I86,0	I3I,0	70,0
d = 6, D = 32±0,47, t = 7,899					
$P_к$ = I05±I0,5 кгс, $P_з$ = I40 кгс					
25	0,32	2,0	22,2	2I,0	7,25
28	0,38	2,4	24,6	23,4	7,94
32	0,47	2,9	27,9	26,5	8,85
36	0,55	3,4	3I,2	29,5	9,76
40	0,63	3,9	34,4	32,5	I0,70
45	0,73	4,6	38,4	36,6	II,90
50	0,83	5,2	42,6	40,2	I3,00
55	0,93	5,8	46,7	43,8	I4,I0
60	I,00	6,5	5I,0	48,0	I5,30
65	I,I0	7,I	55,0	52,0	I6,40
70	I,20	7,7	59,0	55,0	I7,50
75	I,30	8,4	63,0	59,0	I8,70
80	I,40	9,0	67,0	63,0	I9,80
85	I,50	9,6	7I,0	67,0	20,90
90	I,60	I0,3	75,0	7I,0	22,20
95	I,70	I0,9	79,0	74,0	23,20
I00	I,80	II,5	84,0	78,0	24,40
II0	2,00	I2,8	92,0	86,0	26,70
I20	2,20	I4,I	I00,0	94,0	29,00
I30	2,50	I5,3	I08,0	I0I,0	3I,20

Продолжение табл.I

Размеры в мм

H_0	$\pm\Delta H_0$	n	$H_к$	$H_з$	Масса I00 шт, кг
d = 6, D = 32±0,47, t = 7,899					
$P_к$ = I05±I0,5 кгс, $P_з$ = I40 кгс					
I40	2,70	I6,6	II6,0	I09,0	33,50
I50	2,90	I7,9	I25,0	II6,0	35,90
I60	3,I0	I9,I	I33,0	I24,0	38,00
d = 6, D = 36±0,47, t = 8,604					
$P_к$=94,00±9,38 кгс, $P_з$ = I25 кгс					
28	0,40	2,2	23,7	22,2	8,75
32	0,48	2,7	26,7	25,2	9,77
36	0,56	3,I	29,9	27,6	I0,70
40	0,65	3,6	33,0	30,6	II,60
45	0,75	4,2	36,8	34,2	I2,90
50	0,86	4,8	40,6	37,8	I4,I0
55	0,96	5,3	44,6	40,8	I5,30
60	I,I0	5,9	48,4	44,4	I6,50
65	I,20	6,5	52,0	48,0	I7,70
70	I,30	7,I	56,0	52,0	I8,90
75	I,40	7,7	60,0	55,0	20,20
80	I,50	8,3	64,0	59,0	2I,40
85	I,60	8,8	68,0	62,0	22,50
90	I,70	9,4	72,0	65,0	23,70
95	I,80	I0,0	75,0	69,0	24,90
I00	I,90	I0,6	79,0	73,0	26,20
II0	2,I0	II,7	87,0	79,0	28,60
I20	2,30	I2,9	95,0	86,0	3I,00
I30	2,50	I4,I	I02,0	94,0	33,50
I40	2,70	I5,2	II0,0	I00,0	35,80
I50	2,90	I6,4	II8,0	I07,0	38,30
I60	3,20	I7,5	I26,0	II4,0	40,60
I70	3,40	I8,7	I33,0	I2I,0	43,I0
I80	3,60	I9,9	I4I,0	I28,0	45,50

Продолжение табл.I

Размеры в мм

H_0	$\pm\Delta H_0$	n	H_K	H_3	Масса 100 шт, кг
d = 6, D = 40 ±0,6, t = 9,397					
P_K = 84± 8,4 кгс, P_3 = 112 кгс					
32	0,44	2,4	25,9	28,4	10,5
36	0,52	2,9	28,6	26,4	11,5
40	0,59	3,3	31,6	28,8	12,5
45	0,69	3,8	35,3	31,8	13,7
50	0,79	4,4	38,9	35,4	15,1
55	0,88	4,9	42,5	38,4	16,3
60	0,98	5,4	46,2	41,4	17,5
65	1,10	6,0	49,7	45,0	18,8
70	1,20	6,5	53,0	48,0	20,0
75	1,30	7,0	57,0	51,0	21,3
80	1,40	7,6	61,0	55,0	22,6
85	1,50	8,1	64,0	58,0	23,8
90	1,60	8,6	68,0	61,0	25,0
95	1,60	9,2	72,0	64,0	26,4
100	1,70	9,7	75,0	67,0	27,6
110	1,90	10,7	83,0	73,0	30,0
120	2,10	11,8	90,0	80,0	32,5
130	2,30	12,9	97,0	86,0	35,1
140	2,50	13,9	105,0	92,0	37,6
150	2,70	15,0	112,0	99,0	40,1
160	2,90	16,1	119,0	106,0	42,6
170	3,10	17,1	126,0	112,0	45,1
180	3,30	18,2	134,0	118,0	47,6
190	3,50	19,3	141,0	125,0	50,0
200	3,70	20,3	148,0	131,0	53,0
d = 6, D = 45± 0,75, t =10,577					
P_K = 75±7,5 кгс, P_3 = 100 кгс					
36	0,57	2,6	27,1	24,6	12,4
40	0,66	2,9	30,0	26,4	13,3
45	0,77	3,4	33,3	29,4	14,6
50	0,87	3,9	36,6	32,4	15,9
55	0,98	4,3	40,2	34,8	17,2

Продолжение табл.I

Размеры в мм

H_0	$\pm\Delta H_0$	n	H_K	H_3	Масса 100 шт, кг
d = 6, D = 45+0,75, t = 10,577					
P_K = 75± 7,5 кгс, P_3 = 100 кгс					
60	1,10	4,8	43,5	37,8	18,4
65	1,20	4,3	46,8	40,8	19,7
70	1,30	5,8	50,0	43,6	21,1
75	1,40	6,2	54,0	46,2	22,3
80	1,50	6,7	57,0	49,3	23,5
85	1,60	7,2	60,0	52,0	24,9
90	1,70	7,7	64,0	55,0	26,2
95	1,80	8,1	67,0	58,0	27,4
100	1,90	8,6	70,0	61,0	28,7
110	2,10	9,5	77,0	66,0	31,2
120	2,40	10,5	84,0	72,0	33,8
130	2,60	11,4	91,0	77,0	36,3
140	2,80	12,4	97,0	83,0	38,9
150	3,00	13,3	104,0	89,0	41,4
160	3,20	14,3	111,0	95,0	44,1
170	3,40	15,2	118,0	100,0	46,5
180	3,60	16,2	124,0	106,0	49,2
190	3,90	17,1	131,0	112,0	52,0
200	4,10	18,1	138,0	118,0	54,0
220	4,50	19,9	152,0	129,0	59,0
d = 6, D = 50±0,75, t = 11,906					
P_K = 68,0±6,80 кгс, P_3 = 90 кгс					
40	0,59	2,6	28,4	24,6	14,0
45	0,68	3,0	31,6	27,0	15,3
50	0,77	3,4	34,8	29,4	16,6
55	0,87	3,9	37,6	32,4	17,9
60	0,96	4,3	40,8	34,8	19,2
65	1,10	4,7	44,0	37,2	20,4
70	1,20	5,1	47,2	39,6	21,7
75	1,20	5,5	50,0	42,0	23,0
80	1,30	6,0	53,0	45,0	24,4
85	1,40	6,4	56,0	47,4	25,6

Продолжение табл.I

Размеры в мм

H_0	$\pm\Delta H_0$	n	H_K	H_3	Масса 100 шт кг
d = 6, D = 50±0,75, t = II,906					
P_K = 68,0±6,80 кгс, P_3 = 90 кгс					
90	I,50	6,8	60,0	49,8	26,8
95	I,60	7,2	63,0	52,0	28,I
I00	I,70	7,6	66,0	55,0	29,4
II0	I,90	8,5	72,0	60,0	32,0
I20	2,I0	9,3	79,0	65,0	34,5
I30	2,30	I0,2	84,0	70,0	37,2
I40	2,50	II,0	9I,0	75,0	39,6
I50	2,70	II,8	97,0	80,0	42,2
I60	2,90	I2,7	I03,0	85,0	44,8
I70	3,00	I3,5	II0,0	90,0	47,3
I80	3,20	I4,4	II6,0	95,0	50,0
I90	3,40	I5,2	I22,0	I00,0	52,0
200	3,60	I6,0	I29,0	I05,0	55,0
220	4,00	I7,7	I4I,0	II5,0	60,0
240	4,40	I9,4	I53,0	I25,0	65,0
260	4,70	2I,I	I66,0	I36,0	70,0
d = 6, D = 55±0,95, t = I3,273					
P_K = 60±6 кгс, P_3 = 80 кгс					
45	0,75	2,7	30,3	25,2	I6,0
50	0,85	3,I	33,I	27,6	I7,3
55	0,95	3,5	35,9	30,0	I8,7
60	I,I0	3,8	39,3	3I,8	I9,8
65	I,20	4,2	42,0	34,2	2I,I
70	I,30	4,6	44,9	36,6	22,4
75	I,40	5,0	47,7	39,0	23,8
80	I,50	5,3	5I,0	40,8	25,0
85	I,60	5,7	54,0	43,2	26,2
90	I,70	6,I	57,0	45,6	27,5
95	I,80	6,5	60,0	48,0	28,9
I00	I,90	6,9	62,0	50,0	30,2
II0	2,I0	7,6	69,0	55,0	32,6
I20	2,30	8,4	74,0	59,0	35,3

Продолжение табл.I

Размеры в мм

H_0	$\pm\Delta H_0$	n	H_K	H_3	Масса 100 шт кг
d = 6, D = 55±0,95, t = I3,273					
P_K = 60±6 кгс, P_3 = 80 кгс					
I30	2,50	9,I	80,0	64,0	37,7
I40	2,70	9,9	86,0	68,0	40,4
I50	2,90	I0,6	92,0	73,0	42,9
I60	3,I0	II,4	98,0	77,0	45,5
I70	3,30	I2,I	I04,0	82,0	48,0
I80	3,50	I2,9	II0,0	86,0	5I,0
I90	3,80	I3,6	II6,0	9I,0	53,0
200	4,00	I4,4	I2I,0	95,0	56,0
220	4,40	I5,9	I33,0	I04,0	6I,0
240	4,80	I7,4	I45,0	II3,0	66,0
260	5,20	I8,9	I57,0	I22,0	7I,0
280	5,60	20,4	I69,0	I32,0	76,0
d = 6, D = 60±0,95, t = I5,II3					
P_K = 56,00±5,60 кгс, P_3 = 75 кгс					
50	0,75	2,7	3I,6	25,2	I7,6
55	0,84	3,0	34,6	27,0	I8,9
60	0,93	3,4	36,9	29,4	20,2
65	I,00	3,7	39,8	3I,2	2I,4
70	I,I0	4,0	42,8	33,0	22,6
75	I,20	4,4	45,I	35,4	24,0
80	I,30	4,7	48,0	37,2	25,I
85	I,40	5,0	5I,0	39,0	26,3
90	I,50	5,4	53,0	4I,4	27,7
95	I,60	5,7	56,0	43,2	28,8
I00	I,70	6,0	59,0	45,0	30,0
II0	I,80	6,7	64,0	49,2	32,6
I20	2,00	7,3	70,0	53,0	35,0
I30	2,20	8,0	76,0	57,0	37,4
I40	2,40	8,7	8I,0	6I,0	40,0
I50	2,60	9,3	87,0	65,0	42,4
I60	2,70	I0,0	92,0	69,0	44,9
I70	2,90	I0.7	97,0	73,0	47,5

Продолжение табл.I

Размеры в мм

$H_в$	$\pm\Delta H_в$	n	$H_к$	$H_з$	Масса 100 шт. кг.
d = 6, D = 60±0,95, t = I5,II8					
$P_к$ = 56,00±5,60 кгс, $P_з$ = 75 кгс					
I80	3,I0	II,8	I03,0	77,0	49,8
I90	3,30	I2,0	I08,0	8I,0	52,0
200	3,50	I2,6	II4,0	85,0	55,0
220	3,80	I4,0	I25,0	93,0	60,0
240	4,20	I5,3	I36,0	I0I,0	65,0
260	4,60	I6,6	I47,0	I09,0	70,0
280	4,90	I7,9	I58,0	II6,0	74,0
300	5,30	I9,3	I69,0	I25,0	80,0
d = 6, D = 65±0,95, t = I6,62					
$P_к$ = 50,00±5,00 кгс, $P_з$ = 67 кгс					
55	I,0	2,8	32,8	25,8	I9,6
60	I,2	3,I	35,4	27,6	20,9
65	I,3	3,4	38,I	29,4	22,I
70	I,4	3,7	40,7	3I,2	23,3
75	I,5	4,0	43,3	33,0	24,5
80	I,6	4,3	46,0	34,8	25,8
85	I,7	4,6	48,5	36,6	27,0
90	I,8	4,9	5I,0	38,4	28,2
95	I,9	5,2	54,0	40,2	29,4
I00	2,I	5,5	56,0	42,0	30,7
II0	2,3	6,I	62,0	45,6	33,I
I20	2,5	6,7	67,0	49,2	35,6
I30	2,7	7,3	72,0	53,0	38,0
I40	3,0	7,9	77,0	56,0	40,5
I50	3,2	8,5	83,0	60,0	42,9
I60	3,4	9,I	88,0	64,0	45,4
I70	3,6	9,7	93,0	67,0	47,8
I80	3,9	I0,3	98,0	7I,0	50,0
I90	4,I	I0,9	I04,0	74,0	53,0
200	4,3	II,5	I09,0	78,0	55,0
220	4,8	I2,7	II9,0	85,0	60,0
240	5,2	I3,9	I30,0	92,0	65,0

Продолжение табл.I

Размеры в мм

$H_в$	$\pm\Delta H_в$	n	$H_к$	$H_з$	Масса 100 шт. кг.
d =6, D = 65±0,95, t = 16,62					
$P_к$ = 50,00±5,00 кгс, $P_з$ = 67 кгс					
260	5,7	I5,I	I40,0	I00,0	70,0
280	6,I	I6,3	I5I,0	I07,0	75,0
300	6,6	I7,5	I6I,0	II4,0	80,0
320	7,0	I8,7	I72,0	I2I,0	85,0
d = 6, D = 70±I,2, t = I8,76					
$P_к$ = 47,30±4,73 кгс, $P_з$ = 63 кгс					
65	I,I	3,0	36,3	27,0	22,2
70	I,2	3,3	38,4	28,8	23,5
75	I,3	3,5	4I,5	30,0	24,5
80	I,4	3,8	43,6	3I,8	25,7
85	I,5	4,I	45,7	33,6	27,I
90	I,6	4,3	48,8	34,8	28,0
95	I,7	4,6	5I,0	36,6	29,3
I00	I,8	4,9	53,0	38,4	30,6
II0	2,0	5,4	58,0	4I,4	32,8
I20	2,2	5,9	63,0	44,4	35,I
I30	2,4	6,4	69,0	47,4	37,5
I40	2,6	7,0	73,0	5I,0	39,9
I50	2,8	7,5	78,0	54,0	42,2
I60	3,0	8,0	83,0	57,0	44,6
I70	3,2	8,6	88,0	6I,0	47,0
I80	3,4	9,I	93,0	64,0	49,3
I90	3,6	9,6	98,0	67,0	52,0
200	3,8	I0,2	I02,0	70,0	54,0
220	4,2	II,2	II3,0	76,0	59,0
240	4,6	I2,3	I22,0	83,0	63,0
260	5,0	I3,4	I32,0	89,0	68,0
280	5,4	I4,4	I42,0	96,0	73,0
300	5,8	I5,5	I52,0	I02,0	78,0
320	6,2	I6,6	I6I,0	I09,0	82,0
350	6,8	I8,2	I76,0	II8,0	90,0

Продолжение табл.I

Размеры в мм

H_0	$\pm\Delta H_0$	n	H_K	H_3	Масса I00 шт кг
d = 7, D = 40 ± 0,7, t = 9,694					
P_K = I35±I3,5 кгс, P_3 = I80 кгс					
32	0,55	2,2	27,6	26,0	I3,I
36	0,66	2,6	30,7	28,7	I4,4
40	0,76	3,0	33,9	3I,5	I5,7
45	0,89	3,6	37,8	35,7	I7,4
50	I,00	4,I	4I,8	39,2	I9,0
55	I,I0	4,6	45,7	42,7	20,5
60	I,30	5,I	49,7	46,2	22,I
65	I,40	5,6	54,0	49,7	23,7
70	I,50	6,I	58,0	53,0	25,3
75	I,70	6,7	6I,0	57,0	27,I
80	I,80	7,2	65,0	6I,0	28,6
85	I,90	7,7	69,0	64,0	30,2
90	2,I0	8,2	73,0	68,0	3I,8
95	2,20	8,7	77,0	72,0	33,4
I00	2,30	9,2	8I,0	75,0	35,0
II0	2,60	I0,3	89,0	82,0	38,3
I20	2,80	II,3	97,0	90,0	4I,4
I30	3,I0	I2,3	I05,0	97,0	44,6
I40	3,30	I3,4	II3,0	I04,0	47,9
I50	3,60	I4,4	I2I,0	III,0	5I,0
I60	3,90	I5,4	I29,0	II8,0	54,0
d = 7, D = 45 ±0,9, t = I0,657					
P_K = I30±I2 кгс, P_3 = I60 кгс					
36	0,72	2,4	29,4	27,3	I5,8
40	0,83	2,8	32,3	30,I	I7,2
45	0,97	3,2	36,2	33,0	I8,8
50	I,I0	3,7	39,9	36,4	20,5
55	I,30	4,2	43,5	39,9	22,2
60	I,40	4,6	47,4	42,7	23,8
65	I,50	5,I	5I,0	46,2	25,5
70	I,70	5,6	55,0	49,7	27,2
75	I,80	6,I	58,0	53,0	29,0

Продолжение табл.I

Размеры в мм

H_0	$\pm\Delta H_0$	n	H_K	H_3	Масса I00 шт кг
d = 7, D = 45±0,9, t = I0,657					
P_K = I20±I2 кгс, P_3 = I60 кгс					
80	2,00	6,5	62,0	56,0	30,5
85	2,I0	7,0	66,0	60,0	32,3
90	2,20	7,5	69,0	68,0	34,I
95	2,40	7,9	73,0	66,0	35,6
I00	2,50	8,4	77,0	69,0	37,3
II0	2,80	9,3	84,0	76,0	40,6
I20	3,I0	I0,3	92,0	83,0	44,I
I30	3,40	II,2	99,0	89,0	47,4
I40	3,60	I2,2	I07,0	96,0	5I,0
I50	3,90	I3,I	II4,0	I02,0	54,0
I60	4,20	I4,0	I22,0	I09,0	57,0
I70	4,50	I5,0	I29,0	II6,0	6I,0
I80	4,80	I5,9	I36,0	I22,0	64,0
d = 7, D = 50±0,9, t = II,63					
P_K = I05±I0,5 кгс, P_3 = I40 кгс					
40	0,89	2,5	3I,3	28,0	I8,4
45	I,00	3,0	34,6	3I,5	20,3
50	I,20	3,4	38,2	34,3	2I,9
55	I,30	3,8	4I,8	37,I	23,6
60	I,50	4,3	45,I	40,6	25,6
65	I,60	4,7	48,7	43,4	27,2
70	I,80	5,I	52,0	46,2	28,9
75	I,90	5,5	56,0	49,0	30,6
80	2,I0	6,0	59,0	53,0	32,4
85	2,20	6,4	63,0	55,0	34,I
90	2,40	6,8	66,0	58,0	35,8
95	2,50	7,3	70,0	62,0	37,7
I00	2,70	7,7	73,0	64,0	39,3
II0	3,00	8,6	80,0	7I,0	43,0
I20	3,30	9,4	87,0	76,0	46,3
I30	3,60	I0,3	94,0	83,0	49,9
I40	3,90	II,I	I0I,0	88,0	53,0

Продолжение табл.I

Размеры в мм

H_0	$\pm\Delta H_0$	n	H_K	H_3	Масса 100 шт кг
d = 7, D = 50±0,9, t = II,63					
P_K = I05±I0,5 кгс, P_3 = I40 кгс					
I50	4,20	I2,0	I08,0	95,0	57,0
I60	4,50	I2,9	II5,0	I0I,0	60,0
I70	4,80	I3,7	I22,0	I06,0	64,0
I80	5,I0	I4,6	I29,0	II3,0	67,0
I90	5,40	I5,4	I37,0	II8,0	7I,0
200	5,70	I6,3	I43,0	I25,0	74,0
d = 7, D = 55± I,I, t = I2,766					
P_K = 94,00±9,40 кгс, P_3 = I25 кгс					
45	0,95	2,7	33,3	29,4	2I,3
50	I,I0	3,I	36,6	32,2	23,I
55	I,20	3,5	39,8	35,0	24,9
60	I,40	3,9	43,I	37,8	26,7
65	I,50	4,3	46,4	40,6	28,5
70	I,60	4,7	49,6	43,4	30,3
75	I,80	5,I	53,0	46,2	32,I
80	I,90	5,4	57,0	48,3	33,7
85	2,00	5,8	60,0	5I,0	35,5
90	2,20	6,2	63,0	54,0	37,3
95	2,30	6,6	66,0	57,0	39,0
I00	2,50	7,0	70,0	60,0	40,8
II0	2,70	7,8	76,0	65,0	44,4
I20	3,00	8,6	83,0	7I,0	48,0
I30	3,30	9,4	89,0	76,0	52,0
I40	3,60	I0,I	96,0	8I,0	55,0
I50	3,80	I0,9	I03,0	87,0	58,0
I60	4,I0	II,7	I09,0	92,0	62,0
I70	4,40	I2,5	II6,0	98,0	66,0
I80	4,60	I3,3	I22,0	I04,0	69,0
I90	4,90	I4,I	I29,0	I09,0	73,0
200	5,20	I4,8	I36,0	II4,0	76,0
220	5,70	I6,4	I49,0	I25,0	83,0

Продолжение табл.I

Размеры в мм

H_0	$\pm\Delta H_0$	n	H_K	H_3	Масса 100 шт кг
d = 7, D = 60±I,I, t =I4,3II					
P_K = 89,0±8,90 кгс, P_3 = II8 кгс					
50	I,2	2,8	34,6	30,I	24,0
55	I,4	3,I	37,9	32,2	25,5
60	I,6	3,5	40,7	35,0	27,5
65	I,7	3,8	44,0	37,2	29,0
70	I,9	4,2	46,8	39,9	3I,0
75	2,0	4,5	50,0	42,0	32,5
80	2,2	4,9	53,0	44,8	34,5
85	2,3	5,2	56,0	46,9	36,0
90	2,5	5,6	59,0	49,7	38,0
95	2,7	5,9	62,0	52,0	39,5
I00	2,8	6,3	65,0	55,0	4I,5
II0	3,I	7,0	7I,0	60,0	45,0
I20	3,4	7,7	78,0	64,0	48,5
I30	3,8	8,4	84,0	69,0	52,0
I40	4,I	9,0	90,0	74,0	55,0
I50	4,4	9,7	97,0	78,0	58,0
I60	4,7	I0,4	I03,0	83,0	62,0
I70	5,0	II,I	I09,0	88,0	65,0
I80	5,3	II,8	II5,0	93,0	69,0
I90	5,6	I2,5	I2I,0	98,0	72,0
200	6,0	I3,2	I27,0	I03,0	76,0
220	6,6	I4,6	I39,0	II3,0	83,0
240	7,2	I6,0	I52,0	I23,0	90,0
d = 7, D = 65±I,4, t = I5,597					
P_K = 80,0±8,00 кгс, P_3 = I06 кгс					
55	I,3	2,9	36,2	30,8	26,8
60	I,4	3,2	39,2	32,9	28,4
65	I,6	3,5	42,3	35,0	30,I
70	I,7	3,8	45,3	37,I	3I,8
75	I,9	4,I	48,4	39,2	33,6
80	2,0	4,5	5I,0	42,0	35,6

Продолжение табл.I

Размеры в мм

H_0	$\pm\Delta H_0$	n	H_K	H_3	Масса I00 шт, кг
d = 7, D = 65±I,4, t = I5,597					
P_K = 80,0±8,0 кгс, P_3 = I06 кгс					
85	2,I	4,8	54,0	44,I	37,2
90	2,3	5,I	57,0	46,2	38,8
95	2,4	5,4	60,0	48,3	40,6
I00	2,6	5,7	63,0	50,0	42,3
II0	2,9	6,4	68,0	55,0	46,0
I20	3,2	7,0	75,0	60,0	49,4
I30	3,4	7,7	80,0	64,0	53,0
I40	3,7	8,3	86,0	69,0	56,0
I50	4,0	8,9	92,0	73,0	60,0
I60	4,3	9,6	98,0	78,0	63,0
I70	4,6	I0,2	I04,0	82,0	67,0
I80	4,9	I0,9	I09,0	87,0	7I,0
I90	5,2	II,5	II5,0	9I,0	74,0
200	5,5	I2,I	I2I,0	95,0	77,0
220	6,0	I3,4	I33,0	I04,0	84,0
240	6,6	I4,7	I45,0	II3,0	9I,0
260	7,2	I6,0	I56,0	I23,0	98,0
d = 7, D =70±I,4, t = I7,4I					
P_K = 75±7,5 кгс, P_3 = I00 кгс					
60	I,3	2,8	38,I	30,I	28,8
65	I,4	3,I	40,8	32,2	30,5
70	I,5	3,4	43,4	34,3	32,2
75	I,7	3,7	46,I	36,4	33,9
80	I,8	4,0	48,8	38,5	35,7
85	I,9	4,3	5I,0	40,6	37,4
90	2,I	4,6	54,0	42,7	39,2
95	2,2	4,9	57,0	44,8	4I,0
I00	2,3	5,I	60,0	46,2	42,4
II0	2,6	5,7	65,0	50,0	45,8
I20	2,8	6,3	7I,0	55,0	49,3
I30	3,I	6,9	76,0	59,0	53,0
I40	3,3	7,4	82,0	62,0	56,0

Продолжение табл.I

Размеры в мм

H_0	$\pm\Delta H_0$	n	H_K	H_3	Масса I00 шт, кг
d = 7, D = 70±I,4, t = I7,4I					
P_K = 75±7,5, P_3 = I00 кгс					
I50	3,6	8,0	88,0	67,0	59,0
I60	3,9	8,6	93,0	7I,0	63,0
I70	4,I	9,2	98,0	75,0	67,0
I80	4,4	9,7	I04,0	78,0	70,0
I90	4,6	I0,3	II0,0	83,0	73,0
200	4,9	I0,9	II5,0	87,0	77,0
220	5,4	I2,0	I26,0	95,0	83,0
240	5,9	I3,2	I37,0	I03,0	90,0
260	6,4	I4,3	I48,0	III,0	97,0
280	7,0	I5,5	I59,0	II9,0	I04,0
d = 7, D = 75±I,4, t = I9,44					
P_K = 7I,00±7,I0 кгс, P_3 = 95 кгс					
70	I,8	3,I	4I,2	32,2	32,7
75	2,0	3,3	44,3	33,6	34,I
80	2,I	3,6	46,5	35,7	35,9
85	2,3	3,8	49,7	37,I	37,4
90	2,5	4,I	52,0	39,2	39,I
95	2,6	4,3	55,0	40,6	40,7
I00	2,8	4,6	57,0	42,7	42,4
II0	3,I	5,I	63,0	46,2	45,7
I20	3,4	5,6	68,0	49,7	49,0
I30	3,7	6,I	73,0	53,0	52,0
I40	4,0	6,7	78,0	57,0	56,0
I50	4,3	7,2	83,0	6I,0	59,0
I60	4,6	7,7	88,0	64,0	62,0
I70	4,9	8,2	94,0	68,0	65,0
I80	5,2	8,7	99,0	7I,0	69,0
I90	5,5	9,2	I04,0	75,0	72,0
200	5,8	9,7	II0,0	78,0	75,0
220	6,5	I0,8	I20,0	86,0	82,0
240	7,I	II,8	I30,0	93,0	89,0
260	7,7	I2,8	I4I,0	I00,0	95,0
280	8,3	I3,9	I5I,0	I08,0	I02,0
300	8,9	I4,9	I6I,0	II5,0	I08,0

Продолжение табл.I

Размеры в мм

H_0	$\pm\Delta H_0$	n	$H_к$	$H_з$	масса I00 шт кг
d = 7, D = 80±I,7, t = 2I,59 $P_к$ = 68,0±6,80 кгс, $P_з$ = 90 кгс					
80	I,9	3,2	44,7	33,0	35,9
85	2,I	3,5	46,4	35,0	37,9
90	2,2	3,7	49,2	36,4	39,2
95	2,3	3,9	52,0	37,8	40,7
I00	2,5	4,I	55,0	39,2	42,3
III	2,8	4,6	59,0	42,7	45,5
I20	3,0	5,I	64,0	46,2	48,9
I30	3,3	5,5	68,0	49,0	52,0
I40	3,6	6,0	74,0	53,0	55,0
I50	3,9	6,5	78,0	56,0	59,0
I60	4,2	6,9	84,0	59,0	6I,0
I70	4,4	7,4	88,0	62,0	65,0
I80	4,7	7,9	93,0	66,0	68,0
I90	5,0	8,3	99,0	69,0	7I,0
200	5,3	8,8	I03,0	72,0	74,0
220	5,8	9,7	II3,0	78,0	8I,0
240	6,4	I0,6	I23,0	85,0	87,0
260	6,9	II,6	I32,0	92,0	94,0
280	7,5	I2,5	I42,0	98,0	I00,0
300	8,0	I3,4	I52,0	I04,0	I06,0
320	8,6	I4,3	I62,0	III,0	II2,0
350	9,4	I5,7	I77,0	I20,0	I22,0

Продолжение табл.I

Размеры в мм

3. Предельные отклонения ($\pm\Delta n_1$) полного числа витков пружины должны соответствовать указанным в табл.2

Таблица 2

Размеры в мм

n_1	d					
	0,2–0,3	0,4–0,6	0,8–1,2	1,6–3,0	4,0–6,0	7,0
	$\pm\Delta n_1$					
До 6,3 вкл.	0,50	0,35	0,20	0,25	0,25	0,20
Св.6,3 до 10 вкл.	0,75	0,50	0,30	0,50	0,50	0,30
" 10 " 16 "	1,50	1,00	0,50	0,75	0,75	0,50
" 16 " 25 "	2,25	1,50	0,75	1,00	1,00	0,75
" 25	$0,10n_1$	$0,07n_1$	$0,04n_1$	$0,05n_1$	$0,05n_1$	$0,04n_1$

4. Толщины концов опорных витков ($S_к$) должны соответствовать указанным в табл.3

Таблица 3

мм

d		1,0	1,2	1,6	2,0	2,5
$S_к$	Номин.	0,25	0,30	0,40	0,50	0,63
	Пред. откл.	-0,10	-0,12	-0,16	-0,20	-0,25

Продолжение табл.3

мм

d		3,0	4,0	5,0	6,0	7,0
$S_к$	Номин.	0,75	1,00	1,25	1,50	1,75
	Пред. откл.	-0,30	-0,40	-0,50	-0,60	-0,70

5. Предельные отклонения (e_I) от перпендикулярности торцевых плоскостей к образующей пружины в зависимости от высоты (H_0) должны соответствовать указанным на черт.3 и в табл.4. (Пружины с нешлифованными торцами этой проверке не подвергаются)

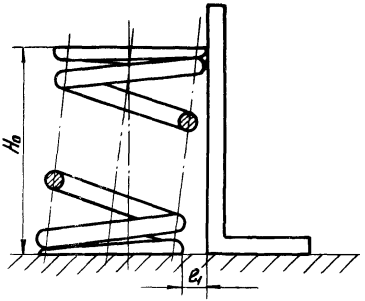

Черт.3

Таблица 4

мм

H_0	6	7	8	I0	I2	I4	I6	I8	20	22	25
e_I	0,24	0,28	0,32	0,40	0,48	0,56	0,64	0,72	0,80	0,88	I,00

Продолжение табл.4

мм

H_0	28	32	36	40	45	50	55	60	65	70	75
e_I	I,I2	I,28	I,44	I,60	I,80	2,00	2,20	2,40	2,60	2,80	3,00

Продолжение табл.4

мм

H_0	80	85	90	95	I00	II0	I20	I30	I40	I50	I60
e_I	3,20	3,40	3,60	3,80	4,00	4.40	4,80	5,20	5,60	6,00	6,40

Продолжение табл. 4

мм

H_0	I70	I80	I90	200	220	240	260	280	300	320	350
e_I	6,80	7,20	7,60	8,00	8,80	9,60	I0,40	II,20	I2,00	I2,80	I4,00

6. Предельные отклонения (e_2) от перпендикулярности торцевых плоскостей к образующей пружины в зависимости от наружного диаметра (D) должны соответствовать указанным на черт.4 и в табл.5.(Пружины с нешлифованными торцами этой проверке не подвергаются).

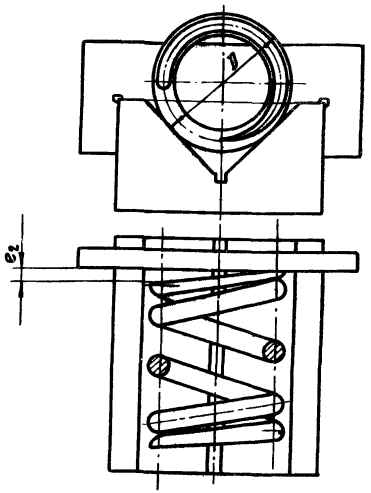

Черт.4

Таблица 5

мм

D	6	7	8	I0	I2	I4	I6
e_2	0,24	0,28	0,32	0,40	0,48	0,56	0,64

Продолжение табл. 5

мм

D	I8	20	22	25	28	32	36	40
e_2	0,72	0,80	0,88	I,00	I,I2	I,28	I,44	I,60

Продолжение табл. 5

мм

D	45	50	55	60	65	70	75	80
e_2	I,80	2,00	2,20	2,40	2,60	2,80	3,00	3,20

7. Предельные значения величины зазора между концом опорного витка и соседним рабочим витком λ и неравномерность шага в свободном состоянии e_3 должны соответствовать указанным в табл.6.

Таблица 6

мм

d	D	λ, e_3
0,2	2,0	0,06
0,3	2,0	0,03
	2,5	0,05
	3,0	0,08
	3,8	0,I3
0,4	2,5	0,03
	3,0	0,05
	4,0	0,I0
	5,0	0,I7
0,5	3,0	0,04
	4,0	0,08
	5,0	0,I3
	6,0	0,20
0,6	4,0	0,06
	5,0	0,I0
	6,0	0,I5
	7,0	0,22
	8,0	0,30
0,8	5,0	0,06
	6,0	0,I0
	7,0	0,I5
	8,0	0,2I
	I0,0	0,34
I,0	6,0	0,07
	7,0	0,I0
	8,0	0,I4
	I0,0	0,25
	I2,0	0,36
I,2	7,0	0,07
	8,0	0,I0
	I0,0	0,I7
	I2,0	0,25
	I4,0	0,38
	I6,0	0,52
I,6	I0,0	0,II
	I2,0	0,I7
	I4,0	0,26
	I6,0	0,36
	I8,0	0,48
	20,0	0,60
2,0	I2,0	0,I2
	I4,0	0,I8
	I6,0	0,26
	I8,0	0,34
	20,0	0,44
	22,0	0,53
	25,0	0,72
2,5	I4,0	0,I2
	I6,0	0,I8
	I8,0	0,24
	20,0	0,3I
	22,0	0,38
	25,0	0,52
	28,0	0,67
	32,0	0,94
3,0	I6,0	0,I2
	I8,0	0,I7
	20,0	0,2I
	22,0	0,27
	25,0	0,37
	28,0	0,49
	32,0	0,68
	36,0	0,89
	40,0	I,I0
4,0	22,0	0,I6
	25,0	0,23
	28,0	0,30
	32,0	0,43
4,0	36,0	0,57
	40,0	0,72
	45,0	0,95
	50,0	I,20
5,0	28,0	0,2I
	32,0	0,30
	36,0	0,40
	40,0	0,5I
	45,0	0,69
	50,0	0,87
	55,0	I,I0
	60,0	I,30
6,0	32,0	0,28
	36,0	0,39
	40,0	0,5I
	45,0	0,69
	50,0	0,88
	55,0	I,I0
	60,0	I,40
	65,0	I,60
	70,0	I,90
7,0	40,0	0,40
	45,0	0,55
	50,0	0,69
	55,0	0,87
	60,0	I,I0
	65,0	I,30
	70,0	I,60
	75,0	I,90
	80,0	2,20

8. Основные параметры витков пружин:

для d = 0,2 ... 5 мм - по ГОСТ I3767-68;

для d = 6 и 7 мм -по ГОСТ I3768-68

9. Материал:

для d = 0,2... 5 мм - стальная проволока II класса по ГОСТ 9389-60;

для d = 6 и 7 мм -проволока для холодной навивки -по ГОСТ I4963-69 сталь 60С2А -по ГОСТ I4959-69;

группа точности проволоки:

для d =0,2... I,2 ПТ3а и

для d =I,6... 7 мм ПТ4 -по ГОСТ 2771-57

I0. Термическая обработка пружин:

для d =0,2... 5 мм низкотемпературный отпуск-по ГОСТ I6II8-70 и

для d = 6 и 7 мм HRC 46... 52 - по ГОСТ I3764-68

II. Направление витков правое.

I2. Полное число витков $n_1 = n+2$

I3. Покрытие - Хим.окс.прм. - по ГОСТ 9791-68.

I4. Остальные технические условия - по ГОСТ I6II8-70; группа точности вторая.

I5. Допускается:

а) силу P_K для пружин с d = 0,2 ... 0,8 мм не контролировать;

б) для пружин с d = I .. 7 мм отклонение силы $P_K \pm 20\%$.

(по третьей группе точности - по ГОСТ I6II8-70)

gost.e-ecolog.ru