С С С Р

О Т Р А С Л Е В О Й С Т А Н Д А Р Т

ПРУЖИНЫ ВИНТОВЫЕ ЦИЛИНДРИЧЕСКИЕ СЖАТИЯ И РАСТЯЖЕНИЯ ИЗ СТАЛИ КРУГЛОГО СЕЧЕНИЯ

ОСТ2 Д80-I-73, ОСТ2 Д8I-4-73,
ОСТ2 Д8I-5-73, ОСТ2 Д8I-6-73

Издание официальное

МИНИСТЕРСТВО
СТАНКОСТРОИТЕЛЬНОЙ И ИНСТРУМЕНТАЛЬНОЙ ПРОМЫШЛЕННОСТИ СССР

Москва 1974

gost.e-ecolog.ru

РАЗРАБОТАН Экспериментальным научно-исследовательским институтом металлорежущих станков (ЭНИМС)

Зам.директора по научной работе — Белов В.С.

Заведующий отделом стандартов — Шишеев М.Д.

Заведующий лабораторией отраслевых стандартов — Чиверева Н.В.

И.о.старшего научного сотрудника — Захарова Н.С.

Московским специальным конструкторским бюро автоматических линий и агрегатных станков (Мос СКБ АЛ и АС)

Начальник — Вороничев Н.М.

Заведующий конструкторским отделом стандартизации — Поливанов П.М.

Старший инженер — Мельничук Л.М.

ВНЕСЕН Экспериментальным научно-исследовательским институтом металлорежущих станков (ЭНИМС)

Директор — Васильев В.С.

ПОДГОТОВЛЕН К УТВЕРЖДЕНИЮ Отделом типажа, унификации и стандартизации Министерства станкостроительной и инструментальной промышленности СССР

Начальник отдела — Андреев П.И.

УТВЕРЖДЕН Министерством станкостроительной и инструментальной промышленности СССР

Член коллегии — Трефилов В.А.

ВВЕДЕН В ДЕЙСТВИЕ с I января 1975г.

УДК 669.14-272.272

ГРУППА Г11

О Т Р А С Л Е В О Й С Т А Н Д А Р Т

ОСТ2
Д81-5-73
ВЗАМЕН Д81-1,
ТУД81-3

ПРУЖИНЫ ВИНТОВЫЕ ЦИЛИНДРИЧЕСКИЕ СЖАТИЯ II КЛАССА ИЗ СТАЛИ КРУГЛОГО СЕЧЕНИЯ

Конструкция и размеры

Утвержден Министерством Станкостроительной и инструментальной промышленности СССР 28 сентября 1973 г.

Срок действия установлен
с 1 января 1975 г.
до 1 января 1980 г.

Несоблюдение стандарта преследуется по закону.

1. Настоящий стандарт распространяется на конструкцию и размеры винтовых цилиндрических пружин сжатия II класса из стали круглого сечения с диаметрами проволоки от 0,2 до 7 мм включительно с силами при максимальной деформации от 0,13 до 300 кгс.

Стандарт не распространяется на пружины, предназначенные для работы при повышенных температурах, в агрессивных и иных средах, обязывающих к применению специальных материалов, а также на пружины, работающие с соударением витков .

2. Конструкция и размеры пружин должны соответствовать указанным на черт. 1,2 и в табл. 1.

Издание официальное

Перепечатка воспрещена

2.I. Пружины с d =0,2-0,8мм должны изготавливаться с поджатыми по одному витку с каждого конца и нешлифованными крайними витками.

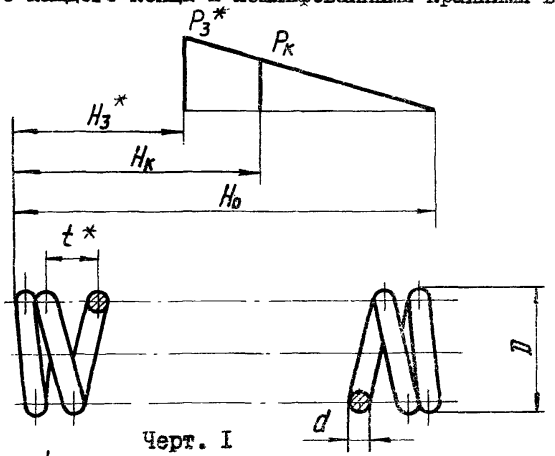

Черт. I

2.2. Пружины с d = I–7мм должны изготавливаться с поджатыми по одному витку с каждого конца и шлифованными на 3/4 окружности опорными поверхностями.

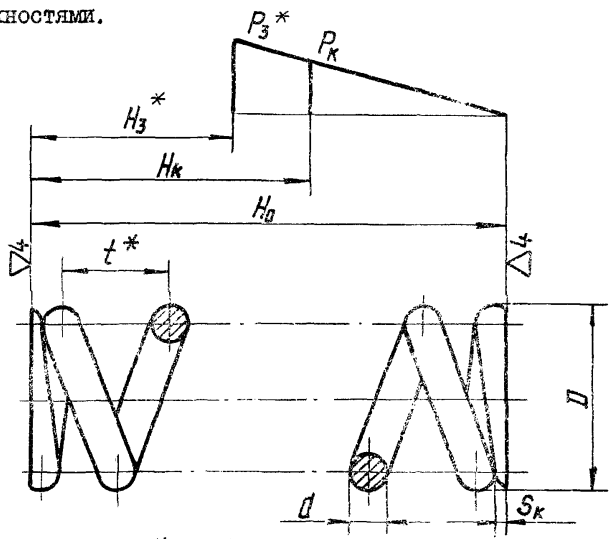

Черт. 2

*Размеры для справок

Пример условного обозначения пружины для d= 5мм; D =40мм; H_0 =75мм:

ПРУЖИНА 5х40х75 ОСТ2 Д8I-5-73

Таблица I

Размеры в мм

H_0	$\pm\Delta H_0$	n	$H_к$	$H_з$	Масса 100 шт, кг	●
d = 0,2, D = 2±0,12, t = 0,82						
$P_к$ = 0,13±0,01 кгс, $P_з$ = 0,17 кгс						
5	0,27	5,4	2,4	1,7	0,010	
6	0,33	6,6	2,9	1,9	0,010	
8	0,45	9,0	3,7	2,4	0,010	
10	0,57	11,5	4,5	2,9	0,010	
d = 0,2, D = 2,5±0,15, t = 1,2						
$P_к$ = 0,1±0,01 кгс, $P_з$ = 0,182 кгс						
5	0,28	3,7	2,2	1,3	0,010	
6	0,34	4,5	2,6	1,5	0,010	
8	0,46	6,2	3,3	1,8	0,010	
10	0,59	7,8	4,1	2,2	0,010	
12	0,71	9,5	4,8	2,5	0,010	
d = 0,3, D = 2±0,07, t = 0,64						
$P_к$ = 0,42± 0,04 кгс, $P_з$ = 0,56 кгс						
5	0,18	6,4	3,4	2,8	0,010	
6	0,22	8,0	4,0	3,3	0,010	
8	0,31	11,1	5,2	4,2	0,010	
10	0,39	14,2	6,4	5,2	0,010	
12	0,48	17,3	7,6	6,1	0,010	
d = 0,3, D = 2,5±0,09, t = 0,89						
$P_к$ = 0,34±0,03 кгс, $P_з$ = 0,45 кгс						
5	0,17	4,6	3,0	2,3	0,010	
6	0,21	5,7	3,5	2,6	0,010	
8	0,30	8,0	4,4	3,3	0,010	
10	0,38	10,2	5,4	4,0	0,010	
12	0,47	12,5	6,4	4,7	0,010	
14	0,55	14,7	7,4	5,3	0,010	
16	0,64	17,0	8,4	6,0	0,010	

Продолжение табл.I

Размеры в мм

H_0	$\pm\Delta H_0$	n	$H_к$	$H_з$	Масса 100 шт, кг	●
d = 0,3, D = 3± 0,12, t = 1,21						
$P_к$ = 0,28 ± 0,03 кгс, $P_з$ = 0,375 кгс						
5	0,17	3,4	2,7	1,9	0,010	
6	0,21	4,2	3,1	2,2	0,010	
8	0,29	5,9	4,0	2,7	0,010	
10	0,38	7,5	4,9	3,2	0,010	
12	0,46	9,2	5,7	3,7	0,010	
14	0,54	10,8	6,7	4,1	0,010	
16	0,62	12,5	7,5	4,7	0,010	
18	0,71	14,1	8,4	5,1	0,010	
d = 0,3, D = 3,8±0,15, t = 1,887						
$P_к$ = 0,23±0,02 кгс, $P_з$ = 0,3 кгс						
6	0,20	2,7	2,7	1,7	0,010	
8	0,28	3,8	3,4	2,0	0,010	
10	0,36	4,8	4,2	2,3	0,010	
12	0,44	5,9	4,8	2,7	0,010	
14	0,52	6,9	5,6	3,0	0,010	
16	0,60	8,0	6,3	3,3	0,010	
18	0,68	9,1	6,9	3,6	0,010	
20	0,76	10,1	7,7	3,9	0,010	
22	0,84	11,2	8,4	4,3	0,010	
d = 0,4, D = 2,5$^{+0,11}_{-0,08}$, t = 0,784						
$P_к$ = 0,8±0,08 кгс, $P_з$ = 1,06 кгс						
5	0,15	4,8	3,6	3,1	0,010	
6	0,18	6,1	4,2	3,6	0,010	
8	0,26	8,7	5,5	4,7	0,010	
10	0,34	11,2	6,8	5,7	0,010	
12	0,41	13,8	8,0	6,7	0,010	
14	0,49	16,3	9,3	7,7	0,012	
16	0,57	18,9	10,5	8,8	0,014	

Знаком ● отмечена графа применяемости

Продолжение табл.I

Размеры в мм

H_0	$\pm\Delta H_0$	n	$H_к$	$H_з$	Масса 100 шт кг
d = 0,4, $D = 3^{+0,14}_{-0,10}$, t = 1,018					
$P_к$ = 0,68±0,07 кгс, $P_з$ = 0,9 кгс					
5	0,15	3,7	3,3	2,7	0,010
6	0,19	4,7	3,8	3,1	0,010
8	0,27	6,7	4,9	3,9	0,010
10	0,35	8,6	6,0	4,6	0,010
12	0,42	10,6	7,1	5,4	0,010
14	0,50	12,6	8,1	6,2	0,012
16	0,58	14,5	9,2	7,0	0,013
18	0,66	16,5	10,3	7,8	0,015
d = 0,4, $D = 4^{+0,18}_{-0,12}$, t = 1,62					
$P_к$ = 0,5±0,05 кгс, $P_з$ = 0,67 кгс					
6	0,22	3,0	3,3	2,4	0,010
8	0,31	4,2	4,2	2,9	0,010
10	0,41	5,4	5,1	3,4	0,010
12	0,50	6,7	5,9	3,9	0,010
14	0,59	7,9	6,8	4,4	0,011
16	0,69	9,1	7,7	4,8	0,012
18	0,78	10,4	8,5	5,4	0,014
20	0,87	11,6	9,4	5,8	0,015
22	0,96	12,8	10,3	6,3	0,016
25	1,10	14,7	11,6	7,1	0,019
d = 0,4, $D = 5^{+0,22}_{-0,14}$, t=2,415					
$P_к$ = 0,4±0,04 кгс, $P_з$ = 0,58 кгс					
8	0,30	2,8	3,7	2,3	0,010
10	0,38	3,6	4,5	2,6	0,010
12	0,47	4,5	5,2	3,0	0,010
14	0,56	5,3	5,9	3,3	0,010
16	0,64	6,1	6,7	3,6	0,012
18	0,73	7,0	7,4	4,0	0,013
20	0,82	7,8	8,1	4,3	0,014
22	0,90	8,6	8,9	4,6	0,015
25	1,00	9,9	9,9	5,2	0,017

Продолжение табл.I

Размеры в мм

H_0	$\pm\Delta H_0$	n	$H_к$	$H_з$	Масса 100 шт кг
d = 0,4, $D = 5^{+0,22}_{-0,14}$, t = 2,415					
$P_к$ = 0,4±0,04 кгс, $P_з$ = 0,58 кгс					
28	1,20	11,1	11,1	5,6	0,019
32	1,80	12,8	12,5	6,8	0,021
d = 0,5, $D = 3^{+0,09}_{-0,06}$, t = 0,925					
$P_к$ = 1,28±0,18 кгс, $P_з$ = 1,7 кгс					
5	0,11	3,8	3,8	3,4	0,010
6	0,15	4,9	4,4	4,1	0,010
8	0,21	7,0	5,8	5,0	0,011
10	0,28	9,2	7,1	6,1	0,018
12	0,34	11,4	8,4	7,2	0,016
14	0,41	13,5	9,7	8,3	0,019
16	0,47	15,7	11,0	9,4	0,021
18	0,54	17,8	12,3	10,4	0,024
20	0,60	20,0	13,6	11,5	0,026
22	0,66	22,2	14,9	12,6	0,029
d = 0,5, $D = 4^{+0,14}_{-0,10}$, t = 1,357					
$P_к$ = 0,94±0,09 кгс, $P_з$ = 1,25 кгс					
5	0,13	2,6	3,3	2,8	0,010
6	0,17	3,3	3,9	3,2	0,010
8	0,24	4,8	4,9	3,9	0,011
10	0,31	6,3	6,0	4,6	0,014
12	0,39	7,7	7,0	5,4	0,016
14	0,46	9,2	8,1	6,1	0,019
16	0,53	10,7	9,1	6,8	0,021
18	0,61	12,2	10,2	7,6	0,024
20	0,68	13,6	11,2	8,3	0,026
22	0,76	15,1	12,3	9,1	0,029
25	0,87	17,3	13,9	10,2	0,033
28	0,98	19,5	15,4	11,3	0,036

Продолжение табл.I

Размеры в мм

H_0	$\pm\Delta H_0$	n	H_K	H_3	Масса 100 шт кг
$d = 0,5$, $D = 5^{+0,18}_{-0,12}$, $t = 1,958$					
$P_K = 0,75 \pm 0,08$ кгс, $P_3 = 1$ кгс					
6	0,17	2,3	3,5	2,7	0,010
8	0,25	3,3	4,4	3,2	0,012
10	0,33	4,3	5,3	3,7	0,014
12	0,40	5,4	6,1	4,2	0,016
14	0,48	6,4	7,0	4,7	0,018
16	0,56	7,4	7,9	5,2	0,020
18	0,63	8,4	8,8	5,7	0,023
20	0,71	9,4	9,7	6,2	0,025
22	0,79	10,5	10,5	6,8	0,027
25	0,90	12,0	11,9	7,5	0,030
28	1,00	13,5	13,2	8,3	0,034
32	1,20	15,6	14,9	9,3	0,038
36	1,30	17,6	16,8	10,3	0,042
$d = 0,5$, $D = 6^{+0,22}_{-0,14}$, $t = 2,761$					
$P_K = 0,64 \pm 0,06$ кгс, $P_3 = 0,85$ кгс					
8	0,25	2,4	4,0	2,7	0,012
10	0,32	3,1	4,7	3,1	0,018
12	0,40	3,8	5,5	3,4	0,015
14	0,48	4,5	6,3	3,8	0,017
16	0,55	5,3	7,0	4,2	0,019
18	0,63	6,0	7,8	4,5	0,021
20	0,70	6,7	8,6	4,9	0,028
22	0,78	7,4	9,4	5,2	0,025
25	0,89	8,5	10,5	5,8	0,028
28	1,00	9,6	11,7	6,3	0,031
32	1,20	11,0	13,3	7,0	0,035
36	1,30	12,5	14,7	7,8	0,038
40	1,50	13,9	16,3	8,5	0,042
45	1,70	15,8	18,1	9,4	0,047

Продолжение табл.I

Размеры в мм

H_0	$\pm\Delta H_0$	n	H_K	H_3	Масса 100 шт кг
$d = 0,6$, $D = 4^{+0,11}_{-0,08}$, $t = 1,248$					
$P_K = 1,59 \pm 0,16$ кгс, $P_3 = 2,12$ кгс					
5	0,10	2,6	3,8	3,4	0,011
6	0,14	3,4	4,4	3,8	0,013
8	0,20	5,0	5,6	4,8	0,016
10	0,26	6,6	6,8	5,8	0,020
12	0,33	8,2	8,0	6,7	0,024
14	0,39	9,8	9,3	7,7	0,028
16	0,46	11,4	10,5	8,7	0,032
18	0,52	13,0	11,7	9,6	0,035
20	0,59	14,6	13,0	10,6	0,039
22	0,65	16,3	14,1	11,6	0,048
25	0,75	18,7	16,0	13,0	0,049
28	0,84	21,1	17,8	14,5	0,054
$d = 0,6$, $D = 5^{+0,14}_{-0,10}$, $t = 1,715$					
$P_K = 1,28 \pm 0,13$ кгс, $P_3 = 1,7$ кгс					
6	0,12	2,4	4,0	3,2	0,014
8	0,18	3,6	5,0	4,0	0,017
10	0,24	4,8	6,0	4,7	0,021
12	0,30	5,9	7,0	5,3	0,024
14	0,36	7,1	8,0	6,1	0,028
16	0,41	8,3	9,0	6,8	0,031
18	0,47	9,4	10,1	7,4	0,035
20	0,53	10,6	11,1	8,2	0,038
22	0,59	11,8	12,1	8,9	0,042
25	0,68	13,5	13,7	9,9	0,047
28	0,76	15,3	15,1	11,0	0,058
32	0,88	17,6	17,2	12,4	0,060
36	1,00	19,9	19,3	13,8	0,067
$d = 0,6$, $D = 6^{+0,18}_{-0,12}$, $t = 2,301$					
$P_K = 1,05 \pm 0,11$ кгс, $P_3 = 1,4$ кгс					
8	0,20	2,7	4,6	3,4	0,018
10	0,27	3,6	5,4	3,9	0,021

Продолжение табл.I

Размеры в мм

H_0	$\pm\Delta H_0$	n	H_K	H_3	Масса 100 шт, кг
$d = 0,6$, $D = 6^{+0,18}_{-0,12}$, $t = 2,30I$					
$P_K = I,05 \pm 0,II$ кгс, $P_3 = I,4$ кгс					
I2	0,53	4,4	6,4	4,5	0,024
I4	0,40	5,3	7,2	5,0	0,027
I6	0,46	6,2	8,I	5,5	0,03I
I8	0,53	7,0	9,I	6,0	0,034
20	0,59	7,9	9,9	6,5	0,037
22	0,66	8,8	I0,8	7,I	0,040
25	0,76	I0,I	I2,I	7,8	0,045
28	0,85	II,4	I3,5	8,6	0,050
32	0,98	I3,I	I5,3	9,7	0,057
36	I,I0	I4,9	I7,0	I0,7	0,063
40	I,20	I6,6	I8,8	II,8	0,070
45	I,40	I8,8	2I,0	I3,I	0,078
$d = 0,6$, $D = 7^{+0,22}_{-0,I4}$, $t = 2,989$					
$P_K = 0,89 \pm 0,09$ кгс, $P_3 = I,I8$ кгс					
I0	0,2I	2,7	5,I	3,4	0,02I
I2	0,26	3,4	5,9	3,8	0,024
I4	0,3I	4,I	6,7	4,2	0,027
I6	0,36	4,8	7,4	4,7	0,030
I8	0,4I	5,4	8,3	5,I	0,033
20	0,46	6,I	9,0	5,5	0,036
22	0,5I	6,8	9,7	5,9	0,039
25	0,58	7,8	II,2	6,5	0,043
28	0,66	8,8	I2,I	7,I	0,048
32	0,76	I0,I	I8,8	7,9	0,054
36	0,86	II,4	I5,5	8,7	0,060
40	0,96	I2,8	I6,9	9,5	0,066
45	I,I0	I4,5	I8,9	I0,5	0,073
50	I,20	I6,I	2I,0	II,5	0,080
$d = 0,6$, $D = 8^{+0,22}_{-0,I4}$, $t = 3,9I2$					
$P_K = 0,8 \pm 0,08$ кгс, $P_3 = I,06$ кгс					
I2	0,27	2,6	5,5	3,4	0,024
I4	0,33	3,I	6,3	3,7	0,026
I6	0,38	3,6	7,0	4,0	0,029

Продолжение табл.I

Размеры в мм

H_0	$\pm\Delta H_0$	n	H_K	H_3	Масса 100 шт, кг
$d = 0,6$, $D = 8^{+0,22}_{-0,I4}$, $t = 3,9I2$					
$P_K = 0,8 \pm 0,08$ кгс, $P_3 = I,06$ кгс					
I8	0,43	4,I	7,8	4,3	0,03I
20	0,49	4,7	8,3	4,6	0,034
22	0,54	5,2	9,0	4,9	0,037
25	0,62	5,9	I0,3	5,4	0,04I
28	0,70	6,7	II,3	5,8	0,045
32	0,8I	7,7	I2,8	6,4	0,050
36	0,92	8,7	I4,3	7,0	0,055
40	I,00	9,8	I5,5	7,7	0,060
45	I,20	II,0	I7,5	8,4	0,067
50	I,30	I2,3	I9,3	9,2	0,073
55	I,40	I3,6	2I,0	I0,0	0,080
$d = 0,8$, $D = 5^{+0,I5}_{-0,07}$, $t = I,523$					
$P_K = 3 \pm 0,3$ кгс, $P_3 = 4$ кгс					
5	0,06	I,7	4,I	3,8	0,0I9
6	0,09	2,4	4,7	4,8	0,023
8	0,I4	3,7	6,0	5,3	0,029
I0	0,I9	5,0	7,3	6,4	0,036
I2	0,24	6,3	8,6	7,4	0,043
I4	0,29	7,6	9,9	8,5	0,050
I6	0,33	8,9	II,2	9,5	0,057
I8	0,38	I0,2	I2,5	I0,6	0,063
20	0,43	II,6	I3,7	II,6	0,070
22	0,48	I2,9	I5,0	I2,7	0,077
25	0,56	I4,8	I7,0	I4,3	0,087
28	0,63	I6,8	I8,9	I5,8	0,097
32	0,78	I9,4	2I,5	I7,9	0,II0
36	0,83	22,I	24,0	20,0	0,I20
40	0,93	24,7	26,6	22,2	0,I40
$d = 0,8$, $D = 6^{+0,I87}_{-0,098}$, $t = I,95$					
$P_K = 2,5 \pm 0,25$ кгс, $P_3 = 3,85$ кгс					
6	0,09	I,8	4,4	3,9	0,020
8	0,I4	2,9	5,5	4,7	0,030

Продолжение табл.I

Размеры в мм

H_0	$\pm\Delta H_0$	n	H_K	H_3	Масса 100 шт, кг
d = 0,8, $D = 6^{+0,19}_{-0,09}$, t = 1,95					
P_K = 2,5±0,25 кгс, P_3 = 3,35 кгс					
10	0,19	3,9	6,6	5,5	0,040
12	0,23	4,9	7,8	6,3	0,040
14	0,28	5,9	8,9	7,2	0,050
16	0,33	7,0	10,0	8,0	0,060
18	0,38	8,0	11,1	8,8	0,060
20	0,43	9,0	12,2	9,6	0,070
22	0,48	10,1	13,3	10,4	0,080
25	0,55	11,6	15,0	11,7	0,090
28	0,62	13,1	16,7	12,9	0,100
32	0,72	15,2	18,9	14,5	0,110
36	0,82	17,2	21,2	16,2	0,120
40	0,92	19,3	23,4	17,8	0,140
45	1,00	21,8	26,2	19,9	0,150
50	1,20	24,4	29,0	21,9	0,170
d = 0,8, $D = 7^{+0,19}_{-0,09}$, t = 2,43					
P_K = 2,1±0,21 кгс, P_3 = 2,8 кгс					
8	0,15	2,3	5,2	4,2	0,033
10	0,20	3,1	6,2	4,9	0,039
12	0,26	4,0	7,1	5,6	0,045
14	0,31	4,8	8,1	6,2	0,052
16	0,36	5,6	9,2	6,9	0,058
18	0,42	6,4	10,2	7,5	0,064
20	0,47	7,2	11,2	8,2	0,071
22	0,52	8,1	12,1	8,9	0,077
25	0,60	9,3	13,6	9,8	0,086
28	0,68	10,5	15,2	10,8	0,096
32	0,79	12,2	17,1	12,1	0,110
36	0,90	13,8	19,1	13,5	0,120
40	1,00	15,5	21,1	14,8	0,130
45	1,10	17,5	23,6	16,4	0,150
50	1,30	19,6	26,0	18,1	0,160
55	1,40	21,6	28,6	19,7	0,180

Продолжение табл.I

Размеры в мм

H_0	$\pm\Delta H_0$	n	H_K	H_3	Масса 100 шт, кг
d = 0,8, $D = 8^{+0,24}_{-0,12}$, t = 3,079					
P_K = 1,88±0,19, P_3 = 2,5 кгс					
10	0,22	2,5	5,7	4,4	0,040
12	0,28	3,1	6,7	4,9	0,045
14	0,34	3,8	7,5	5,4	0,051
16	0,40	4,4	8,5	5,9	0,057
18	0,46	5,1	9,3	6,5	0,063
20	0,51	5,7	10,2	7,0	0,068
22	0,57	6,4	11,0	7,5	0,074
25	0,66	7,3	12,5	8,3	0,083
28	0,75	8,3	13,8	9,1	0,091
32	0,87	9,6	15,5	10,1	0,100
36	0,98	10,9	17,3	11,1	0,110
40	1,10	12,2	19,1	12,2	0,130
45	1,20	13,8	21,4	13,5	0,140
50	1,40	15,5	23,4	14,8	0,150
55	1,50	17,1	25,7	16,1	0,170
60	1,70	18,7	28,0	17,4	0,180
65	1,80	20,3	30,2	18,7	0,200
d = 0,8, $D = 10^{+0,30}_{-0,15}$, t = 4,602					
P_K = 1,5±0,15 кгс, P_3 = 2 кгс					
12	0,27	2,1	6,0	4,1	0,046
14	0,33	2,5	6,9	4,4	0,051
16	0,38	3,0	7,4	4,8	0,056
18	0,44	3,4	8,3	5,1	0,061
20	0,50	3,8	9,2	5,5	0,066
22	0,55	4,3	9,7	5,8	0,071
25	0,64	4,9	11,0	6,3	0,078
28	0,72	5,6	12,0	6,9	0,086
32	0,84	6,4	13,7	7,5	0,096
36	0,95	7,3	15,2	8,2	0,110
40	1,10	8,2	16,6	8,9	0,120
45	1,20	9,3	18,5	9,8	0,130
50	1,30	10,3	20,6	10,7	0,140

Продолжение табл.I

Размеры в мм

H_0	$\pm\Delta H_0$	n	H_K	H_3	Масса I00 шт, кг
d = 0,8, $D = 10^{+0,30}_{-0,15}$, t = 4,602					
P_K = I,5 ±0,I5 кгс, P_3 = 2 кгс					
55	I,50	II,4	22,5	II,5	0,I50
60	I,60	I2,5	24,4	I2,4	0,I60
65	I,80	I3,6	26,2	I3,3	0,I80
70	I,90	I4,7	28,I	I4,2	0,I90
75	2,I0	I5,8	29,9	I5,0	0,200
80	2,20	I6,9	3I,8	I5,9	0,2I0
d = I, $D = 6^{+0,I2}_{-0,06}$, t = I,788					
P_K = 4,78±0,47 кгс, P_3 = 6,8 кгс					
6	0,09	2,5	4,5	4,0	0,043
8	0,I4	3,6	5,9	5,I	0,054
I0	0,I8	4,8	7,2	6,3	0,065
I2	0,22	5,9	8,5	7,4	0,076
I4	0,26	7,0	9,9	8,5	0,087
I6	0,30	8,I	II,2	9,6	0,097
I8	0,35	9,2	I2,6	I0,7	0,II0
20	0,39	I0,3	I3,9	II,8	0,I20
22	0,43	II,5	I5,2	I3,0	0,I30
25	0,49	I3,I	I7,3	I4,6	0,I50
28	0,56	I4,8	I9,2	I6,3	0,I60
32	0,64	I7,I	2I,9	I8,6	0,I80
36	0,72	I9,3	24,6	20,8	0,200
40	0,8I	2I,5	27,3	23,0	0,230
45	0,9I	24,3	30,6	25,8	0,250
50	I,00	27,I	34,0	28,6	0,280
d = I, $D = 7^{+0,I5}_{-0,07}$, t = 2,I45					
P_K = 3,98±0,4 кгс, P_3 = 5,8 кгс					
8	0,I4	3,0	5,4	4,5	0,060
I0	0,I9	4,0	6,6	5,5	0,070
I2	0,23	4,9	7,8	6,4	0,080
I4	0,28	5,8	9,0	7,3	0,090
I6	0,32	6,8	I0,2	8,3	0,I00
I8	0,37	7,7	II,4	9,2	0,II0

Продолжение табл.I

Размеры в мм

H_0	$\pm\Delta H_0$	n	H_K	H_3	Масса I00 шт, кг
d = I, $D = 7^{+0,I5}_{-0,07}$, t = 2,I45					
P_K =3,98±0,4 кгс, P_3 = 5,8 кгс					
20	0,4I	8,6	I2,6	I0,I	0,I20
22	0,45	9,6	I3,7	II,I	0,I30
25	0,52	II,0	I5,5	I2,5	0,I50
28	0,59	I2,4	I7,3	I3,9	0,I70
32	0,68	I4,2	I9,8	I5,7	0,I90
36	0,76	I6,I	22,2	I7,6	0,2I0
40	0,85	I7,9	24,6	I9,4	0,230
45	0,96	20,3	27,5	2I,8	0,260
50	I,I0	22,6	30,6	24,I	0,280
55	I,20	24,9	33,6	26,4	0,3I0
d = I, $D = 8^{+0,I9}_{-0,09}$, t = 2,63					
P_K = 3,56±0,36 кгс, P_3 = 4,75 кгс					
8	0,I6	2,5	4,9	4,0	0,060
I0	0,2I	3,2	6,I	4,7	0,07I
I2	0,26	4,0	7,I	5,5	0,08I
I4	0,3I	4,8	8,I	6,3	0,09I
I6	0,36	5,5	9,3	7,0	0,I00
I8	0,4I	6,3	I0,3	7,8	0,II0
20	0,46	7,0	II,5	8,5	0,I20
22	0,5I	7,8	I2,5	9,3	0,I30
25	0,58	8,9	I4,I	I0,4	0,I50
28	0,65	I0,I	I5,7	II,6	0,I60
32	0,75	II,6	I7,8	I3,I	0,I80
36	0,85	I3,I	20,0	I4,6	0,200
40	0,95	I4,6	22,2	I6,I	0,220
45	I,I0	I6,5	24,8	I8,0	0,250
50	I,20	I8,4	27,5	I9,9	0,280
55	I,30	20,8	30,2	2I,8	0,300
60	I,40	22,2	32,9	23,7	0,330
65	I,60	24,I	35,6	25,6	0,350

Продолжение табл.I

Размеры в мм

H_0	$\pm\Delta H_0$	n	$H_к$	$H_з$	Масса 100 шт, кг
d = I, $D = 10^{+0,24}_{-0,12}$, t = 3,733					
$P_к$ = 2,8I ±0,28 кгс, $P_з$ = 3,75 кгс					
I0	0,20	2,3	5,3	3,8	0,074
I2	0,25	2,8	6,3	4,8	0,083
I4	0,30	3,3	7,2	4,8	0,093
I6	0,35	3,9	8,0	5,4	0,I00
I8	0,40	4,4	9,0	5,9	0,II0
20	0,45	5,0	9,8	6,5	0,I20
22	0,49	5,5	I0,7	7,0	0,I30
25	0,57	6,3	I2,I	7,8	0,I40
28	0,64	7,I	I3,5	8,6	0,I60
32	0,74	8,2	I5,2	9,7	0,I80
36	0,83	9,2	I7,2	I0,7	0,I90
40	0,93	I0,3	I8,9	II,8	0,2I0
45	I,00	II,7	2I,0	I3,2	0,240
50	I,20	I3,0	23,4	I4,5	0,260
55	I,30	I4,3	25,7	I5,8	0,280
60	I,40	I5,7	27,8	I7,2	0,3I0
65	I,50	I7,0	30,2	I8,5	0,330
70	I,70	I8,3	32,5	I9,8	0,350
75	I,80	I9,7	34,7	2I,2	0,380
80	I,90	2I,0	37,0	22,5	0,400
d = I, $D = 12^{+0,30}_{-0,15}$, t = 4,995					
$P_к$ = 2,25±0,23 кгс, $P_з$ = 3 кгс					
I6	0,26	2,9	7,3	4,4	0,I00
I8	0,30	3,3	8,I	4,8	0,II0
20	0,33	3,7	8,9	5,2	0,I20
22	0,37	4,I	9,7	5,6	0,I30
25	0,42	4,7	I0,9	6,2	0,I40
28	0,48	5,3	I2,I	6,8	0,I50
32	0,55	6,I	I3,7	7,6	0,I70
36	0,62	6,9	I5,3	8,4	0,I90
40	0,69	7,7	I6,9	9,2	0,2I0
45	0,78	8,7	I8,9	I0,2	0,230

Продолжение табл.I

Размеры в мм

H_0	$\pm\Delta H_0$	n	$H_к$	$H_з$	Масса 100 шт, кг
d = I, $D = 12^{+0,30}_{-0,15}$, t = 4,995					
$P_к$ = 2,25±0,23 кгс, $P_з$ = 3 кгс					
50	0,87	9,7	20,9	II,2	0,250
55	0,96	I0,7	22,9	I2,2	0,270
60	I,I0	II,7	24,9	I3,2	0,290
65	I,I0	I2,7	27,0	I4,2	0,3I0
70	I,20	I3,7	29,0	I5,2	0,330
75	I,30	I4,7	3I,0	I6,2	0,350
80	I,40	I5,7	33,0	I7,2	0,380
85	I,50	I6,7	35,0	I8,2	0,400
90	I,60	I7,7	37,0	I9,2	0,420
95	I,70	I8,7	39,0	20,2	0,440
d = I,2, D = 7±0,09, t = 2					
$P_к$ = 6,38 ±0,64 кгс, $P_з$ = 8,5 кгс					
8	0,I2	3,I	6,I	5,5	0,080
I0	0,I5	4,I	7,5	6,7	0,I00
I2	0,I9	5,I	8,9	7,9	0,II0
I4	0,23	6,I	I0,3	9,I	0,I30
I6	0,27	7,I	II,7	I0,3	0,I50
I8	0,30	8,I	I3,I	II,5	0,I60
20	0,34	9,I	I4,5	I2,7	0,I80
22	0,38	I0,I	I5,9	I3,9	0,I90
25	0,44	II,6	I8,0	I5,7	0,220
28	0,49	I3,I	20,I	I7,5	0,240
32	0,57	I5,I	22,9	I9,9	0,270
36	0,64	I7,I	25,7	22,3	0,3I0
40	0,72	I9,I	28,5	24,7	0,340
45	0,8I	2I,6	32,0	27,7	0,380
50	0,90	24,I	35,5	30,7	0,420
55	I,00	26,6	39,0	33,7	0,460
d = I,2, D = 8± 0,II, t = 2,337					
$P_к$ = 5,63±0,56 кгс, $P_з$ = 7,5 кгс					
8	0,I0	2,7	5,7	5,0	0,088
I0	0,I3	3,5	7,0	6,0	0,I00

Продолжение табл.I

Размеры в мм

H_0	$\pm\Delta H_0$	n	$H_к$	$H_з$	Масса 100 шт, кг
d = I,2, D = 8+0,II, t = 2,337					
$P_к$ = 5,68±0,56 кгс, $P_з$ = 7,5 кгс					
I2	0,I6	4,4	8,2	7,0	0,I20
I4	0,20	5,2	9,6	8,I	0,I40
I6	0,23	6,I	I0,8	9,I	0,I50
I8	0,26	6,9	I2,I	I0,I	0,I70
20	0,29	7,8	I3,3	II,I	0,I80
22	0,32	8,6	I4,7	I2,2	0,200
25	0,37	9,9	I6,5	I3,7	0,220
28	0,42	II,2	I8,4	I5,3	0,250
32	0,48	I2,9	2I,0	I7,3	0,280
36	0,55	I4,6	23,5	I9,4	0,3I0
40	0,6I	I6,3	26,I	2I,4	0,350
45	0,69	I8,5	29,2	24,0	0,390
50	0,77	20,6	32,4	26,5	0,430
55	0,85	22,8	35,5	29,I	0,470
60	0,93	24,9	38,7	3I,7	0,5I0
65	I,00	27,0	42,0	34,3	0,550
d = I,2, D = I0±0,I4, t = 3,I72					
$P_к$ = 4,5±0,45 кгс, $P_з$ = 6 кгс					
I0	0,I7	2,6	6,2	4,9	0,II
I2	0,2I	3,2	7,3	5,7	0,I3
I4	0,25	3,8	8,4	6,4	0,I4
I6	0,29	4,5	9,3	7,2	0,I6
I8	0,33	5,I	I0,5	7,9	0,I7
20	0,37	5,7	II,6	8,7	0,I9
22	0,4I	6,4	I2,5	9,4	0,20
25	0,48	7,3	I4,2	I0,6	0,23
28	0,54	8,3	I5,7	II,7	0,25
32	0,62	9,5	I8,0	I3,2	0,28
36	0,70	I0,8	20,0	I4,7	0,3I
40	0,78	I2,0	22,3	I6,3	0,34
45	0,89	I3,6	24,9	I8,I	0,38
50	0,99	I5,2	27,5	20,0	0,42
55	I,I0	I6,8	30,2	2I,9	0,46

Продолжение табл.I

Размеры в мм

H_0	$\pm\Delta H_0$	n	$H_к$	$H_з$	Масса 100 шт, кг
d = I,2, D = I0±0,I4, t = 3,I72					
$P_к$ = 4,5 ±0,45 кгс, $P_з$ = 6 кгс					
60	I,20	I8,3	32,9	23,8	0,50
65	I,30	I9,9	35,6	25,7	0,53
70	I,40	2I,5	38,2	27,6	0,57
75	I,50	23,I	40,8	29,5	0,6I
80	I,60	24,7	43,5	3I,4	0,65
d = I,2, D =I2±0,I8, t = 4,086					
$P_к$ = 3,56±0,36 кгс, $P_з$ = 4,75 кгс					
I4	0,I9	3,0	7,5	5,4	0,I5
I6	0,23	3,5	8,4	6,0	0,I6
I8	0,26	4,0	9,3	6,6	0,I8
20	0,29	4,5	I0,3	7,I	0,I9
22	0,32	4,9	II,4	7,7	0,2I
25	0,37	5,7	I2,7	8,6	0,23
28	0,42	6,4	I4,2	9,2	0,25
32	0,48	7,4	I6,0	I0,7	0,28
36	0,54	8,4	I7,8	II,8	0,3I
40	0,6I	9,3	I9,9	I3,0	0,34
45	0,69	I0,6	22,I	I4,5	0,38
50	0,77	II,8	24,5	I6,0	0,4I
55	0,85	I3,0	26,9	I7,4	0,45
60	0,93	I4,2	29,8	I8,9	0,49
65	I,00	I5,5	3I,5	20,4	0,52
70	I,I0	I6,7	33,9	2I,8	0,56
75	I,20	I7,9	36,8	23,3	0,60
80	I,20	I9,I	38,7	24,8	0,63
85	I,30	20,4	40,9	26,2	0,67
90	I,40	2I,6	43,3	27,7	0,7I
95	I,50	22,8	45,7	29,2	0,74
d = I,2, D = I4±0,22, t = 5,502					
$P_к$ = 3,I9±0,32 кгс, $P_з$ = 4,25 кгс					
I8	0,26	2,9	8,6	5,3	0,I8
20	0,30	3,3	9,8	5,8	0,I9

Продолжение табл.I

Размеры в мм

H_0	$\pm\Delta H_0$	n	$H_к$	$H_з$	Масса 100 шт, кг
d = 1,2, D = 14±0,22, t = 5,502 $P_к$ = 3,19±0,32 кгс, $P_з$ = 4,25 кгс					
22	0,33	3,7	10,1	6,2	0,20
25	0,38	4,2	11,4	6,9	0,22
28	0,43	4,8	12,5	7,5	0,24
32	0,49	5,5	14,2	8,4	0,27
36	0,56	6,2	16,0	9,3	0,29
40	0,62	6,9	17,7	10,1	0,32
45	0,71	7,9	19,5	11,2	0,35
50	0,79	8,8	21,6	12,3	0,38
55	0,87	9,7	23,7	13,4	0,41
60	0,95	10,6	25,8	14,5	0,45
65	1,00	11,5	27,9	15,6	0,48
70	1,10	12,4	30,0	16,7	0,51
75	1,20	13,3	32,1	17,8	0,54
80	1,30	14,2	34,2	18,9	0,58
85	1,40	15,1	36,2	19,9	0,61
90	1,40	16,0	38,3	21,0	0,64
95	1,50	16,9	40,4	22,1	0,67
100	1,60	17,8	42,5	23,2	0,70
110	1,80	19,7	46,4	25,4	0,77
d = 1,2, D = 16±0,22, t = 7,059 $P_к$ = 2,8±0,28 кгс, $P_з$ = 3,75 кгс					
22	0,37	2,9	9,3	5,2	0,20
25	0,43	3,3	10,5	5,7	0,22
28	0,48	3,7	11,8	6,3	0,23
32	0,56	4,3	13,1	6,9	0,26
36	0,63	4,8	14,9	7,6	0,28
40	0,70	5,4	16,3	8,3	0,30
45	0,80	6,1	18,2	9,1	0,33
50	0,89	6,8	20,1	10,0	0,36
55	0,98	7,5	22,1	10,8	0,39
60	1,10	8,2	24,0	11,7	0,42
65	1,20	9,0	25,5	12,5	0,45
70	1,30	9,7	27,4	13,4	0,48

Продолжение табл.I

Размеры в мм

H_0	$\pm\Delta H_0$	n	$H_к$	$H_з$	Масса 100 шт, кг
d = 1,2, D = 16±0,22, t = 7,059 $P_к$ = 2,8±0,28 кгс, $P_з$ = 3,75 кгс					
75	1,30	10,4	29,3	14,2	0,51
80	1,40	11,1	31,3	15,1	0,54
85	1,50	11,8	33,2	15,9	0,57
90	1,60	12,5	35,1	16,8	0,59
95	1,70	13,2	37,0	17,6	0,62
100	1,80	13,9	39,0	18,5	0,65
110	2,00	15,3	42,8	20,2	0,71
120	2,20	16,7	46,7	21,9	0,77
130	2,40	18,2	50,0	23,6	0,83
d = 1,6, D = 10±0,3, t = 4,787 $P_к$ = 9,9±0,99 кгс, $P_з$ = 13,2 кгс					
10	0,30	2,7	7,6	6,8	0,20
12	0,38	3,4	9,0	7,9	0,23
14	0,46	4,2	10,3	9,1	0,26
16	0,54	4,9	11,6	10,2	0,28
18	0,62	5,6	13,0	11,4	0,31
20	0,69	6,3	14,4	12,5	0,34
22	0,77	7,0	15,8	13,7	0,37
25	0,89	8,1	17,8	15,4	0,42
28	1,00	9,2	19,8	17,1	0,46
32	1,20	10,6	22,6	19,4	0,52
36	1,30	12,1	25,2	21,7	0,58
40	1,50	13,5	28,0	24,0	0,64
45	1,70	15,3	31,4	26,9	0,72
50	1,90	17,1	34,8	29,7	0,79
55	2,10	18,9	38,2	32,6	0,86
60	2,30	20,7	41,6	35,5	0,94
65	2,50	22,5	45,0	38,3	1,01
70	2,70	24,3	48,4	41,2	1,09
75	2,90	26,0	52,0	44,1	1,16
80	3,10	27,8	55,0	46,9	1,24

Продолжение табл.I

Размеры в мм

$H_д$	$\pm\Delta H_д$	n	$H_к$	$H_з$	Масса I00 шт, кг
d = I,6, D = I2±0,38, t = 3,4I9					
$P_к$ = 7,95±0,8 кгс, $P_з$ = I0,6 кгс					
I2	0,37	2,8	8,2	6,9	0,25
I4	0,44	3,4	9,4	7,8	0,28
I6	0,52	4,0	I0,5	8,8	0,3I
I8	0,59	4,6	II,7	9,7	0,34
20	0,67	5,I	I3,0	I0,6	0,37
22	0,75	5,7	I4,2	II,6	0,40
25	0,86	6,6	I6,0	I3,0	0,44
28	0,97	7,5	I7,8	I4,4	0,49
32	I,I0	8,7	20,I	I6,3	0,55
36	I,30	9,8	22,6	I8,I	0,6I
40	I,40	II,0	25,0	20,0	0,67
45	I,60	I2,5	28,0	22,3	0,74
50	I,80	I3,9	3I,0	24,7	0,82
55	2,00	I5,4	34,0	27,0	0,89
60	2,20	I6,8	37,I	29,4	0,97
65	2,40	I8,3	40,0	3I,7	I,04
70	2,60	I9,8	43,0	34,0	I,I2
75	2,80	2I,2	46,I	36,4	I,I9
80	3,00	22,7	49,0	38,7	I,27
85	3,I0	24,2	52,0	4I,I	I,34
90	3,30	25,6	55,0	43,4	I,42
95	3,50	27,I	58,0	45,7	I,49
d = I,6, D = I4±0,38, t = 4,364					
$P_к$ = 7,I8±0,7I кгс $P_з$ = 9,5 кгс					
I4	0,48	2,7	8,4	6,7	0,28
I6	0,56	3,I	9,6	7,4	0,3I
I8	0,64	3,6	I0,5	8,I	0,34
20	0,73	4,0	II,7	8,9	0,37
22	0,8I	4,5	I2,7	9,6	0,40
25	0,93	5,2	I4,2	I0,7	0,44
28	I,I0	5,9	I5,8	II,8	0,48
32	I,20	6,8	I7,9	I3,3	0,54
36	I,40	7,7	20,0	I4,7	0,59

Продолжение табл.I

Размеры в мм

$H_д$	$\pm\Delta H_д$	n	$H_к$	$H_з$	Масса I00 шт, кг
d = I,6, D = I4±0,38, t = 4,364					
$P_к$ = 7,I3±0,7I кгс, $P_з$ = 9,5 кгс					
40	I,60	8,6	22,2	I6,2	0,65
45	I,80	9,8	24,7	I8,0	0,72
50	2,00	I0,9	27,4	I9,9	0,79
55	2,20	I2,I	30,0	2I,7	0,86
60	2,40	I3,2	32,6	28,5	0,93
65	2,60	I4,8	35,3	25,4	I,00
70	2,80	I5,5	37,8	27,2	I,07
75	3,00	I6,6	40,6	29,0	I,I4
80	3,20	I7,8	43,I	30,9	I,2I
85	3,40	I8,9	45,8	32,7	I,28
90	3,60	20,I	48,3	34,5	I,35
95	3,80	2I,2	5I,0	36,4	I,42
I00	4,00	22,4	54,0	38,2	I,49
II0	4,40	24,7	59,0	4I,9	I,68
d = I,6, D = I6±0,48, t = 5,472					
$P_к$ = 6,38±0,64 кгс, $P_з$ = 8,5 кгс					
I8	0,5I	2,9	9,7	7,0	0,34
20	0,58	3,2	I0,7	7,5	0,37
22	0,64	3,6	II,6	8,I	0,40
25	0,74	4,I	I3,0	9,0	0,44
28	0,84	4,7	I4,4	9,9	0,47
32	0,97	5,4	I6,3	II,I	0,53
36	I,I0	6,I	I8,2	I2,2	0,58
40	I,20	6,9	20,0	I3,4	0,63
45	I,40	7,8	22,4	I4,9	0,69
50	I,60	8,7	24,7	I6,3	0,76
55	I,70	9,6	27,I	I7,8	0,82
60	I,90	I0,5	29,4	I9,2	0,89
65	2,I0	II,4	3I,8	20,7	0,95
70	2,20	I2,4	34,I	22,2	I,02
75	2,40	I3,3	36,5	23,6	I,08
80	2,60	I4,2	38,8	25,I	I,I5
85	2,70	I5,I	4I,2	26,6	I,2I

Продолжение табл.I

Размеры в мм

$H_в$	$\pm\Delta H_в$	n	$H_к$	$H_з$	Масса I00 шт, кг
d = I,6, D= I6±0,48, t= 5,472					
$P_к$= 6,38±0,64 кгс, $P_з$= 8,5 кгс					
90	2,90	I6,0	48,5	28,0	I,28
95	3,00	I6,9	45,9	29,5	I,34
I00	3,20	I7,8	48,2	30,9	I,4I
II0	3,50	I9,7	53,0	33,9	I,54
I20	3,90	2I,5	58,0	36,8	I,67
I80	4,20	28,3	62,0	39,7	I,80
d = I,6, D = I8±0,6, t = 6,647					
$P_к$ = 5,63±0,56 кгс, $P_з$ = 7,5 кгс					
22	0,74	2,9	II,0	7,I	0,40
25	0,85	3,4	I2,I	7,8	0,44
28	0,96	3,9	I3,2	8,6	0,48
32	I,I0	4,5	I5,0	9,5	0,53
36	I,30	5,I	I6,7	I0,5	0,57
40	I,40	5,7	I8,4	II,5	0,62
45	I,60	6,4	20,8	I2,7	0,68
50	I,80	7,2	22,7	I3,9	0,74
55	2,00	7,9	25,I	I5,I	0,80
60	2,20	8,7	27,0	I6,3	0,86
65	2,40	9,4	29,4	I7,5	0,92
70	2,50	I0,2	3I,4	I8,7	0,99
75	2,70	I0,9	33,7	I9,9	I,04
80	2,90	II,7	35,7	2I,I	I,II
85	3,I0	I2,4	38,0	22,3	I,I7
90	3,30	I3,2	40,0	23,5	I,23
95	3,50	I3,9	42,8	24,7	I,29
I00	3,70	I4,7	44,3	25,9	I,35
II0	4,00	I6,2	48,6	28,3	I,47
I20	4,40	I7,7	53,0	30,7	I,59
I30	4,80	I9,2	57,0	33,I	I,7I
I40	5,20	20,7	62,0	35,5	I,88

Продолжение табл.I

Размеры в мм

$H_в$	$\pm\Delta H_в$	n	$H_к$	$H_з$	Масса I00 шт, кг
d = I,6, D = 20±0,6, t = 7,969					
$P_к$= 5,03±0,5 кгс, $P_з$ = 6,7 кгс					
28	0,80	3,2	I2,7	7,5	0,47
32	0,93	3,7	I4,3	8,3	0,52
36	I,I0	4,2	I5,9	9,I	0,56
40	I,20	4,7	I7,5	9,9	0,6I
45	I,30	5,3	I9,7	II,0	0,67
50	I,50	6,0	2I,3	I2,0	0,73
55	I,70	6,6	23,4	I3,0	0,78
60	I,80	7,2	25,6	I4,0	0,84
65	2,00	7,9	27,2	I5,0	0,89
70	2,I0	8,5	29,4	I6,0	0,95
75	2,30	9,I	3I,5	I7,0	I,0I
80	2,40	9,7	33,6	I8,0	I,06
85	2,60	I0,4	35,3	I9,0	I,I2
90	2,70	II,0	37,4	20,0	I,I8
95	2,90	II,6	39,5	2I,0	I,23
I00	3,I0	I2,2	4I,7	22,0	I,29
II0	3,40	I3,5	45,5	24,0	I,4I
I20	3,70	I4,8	49,2	26,0	I,52
I30	4,00	I6,0	53,0	28,0	I,63
I40	4,30	I7,3	57,0	30,0	I,75
I50	4,60	I8,5	62,0	32,0	I,86
I60	4,90	I9,8	65,0	34,0	I,98
d = 2, D = I2±0,24, t = 8,825					
$P_к$= I5,9±I,59 кгс, $P_з$ = 2I,2 кгс					
I2	0,30	2,7	9,3	8,4	0,36
I4	0,36	3,3	I0,7	9,6	0,4I
I6	0,43	3,9	I2,I	I0,8	0,46
I8	0,50	4,5	I3,5	I2,0	0,50
20	0,56	5,I	I4,9	I3,2	0,55
22	0,63	5,7	I6,3	I4,4	0,59
25	0,73	6,6	I8,4	I6,2	0,66
28	0,83	7,5	20,5	I8,0	0,73
32	0,96	8,7	23,4	20,4	0,83

Продолжение табл.I

Размеры в мм

H_0	$\pm\Delta H_0$	n	H_K	H_3	Масса 100 шт, кг
d = 2, D = I2±0,24, t = 3,825					
P_K = I5,9±I,59 кгс, P_3 = 2I,2 кгс					
36	I,I0	9,9	26,2	22,8	0,92
40	I,20	II,I	29,0	25,8	I,0I
45	I,40	I2,6	32,5	28,8	I,I3
50	I,60	I4,I	36,0	3I,8	I,24
55	I,70	I5,6	39,5	34,8	I,36
60	I,90	I7,I	43,0	37,8	I,47
65	2,I0	I8,6	46,5	40,8	I,59
70	2,20	20,2	50,0	43,8	I,7I
75	2,40	2I,7	53,0	46,8	I,82
80	2,50	23,2	57,0	49,8	I,94
85	2,70	24,7	60,0	52,0	2,06
90	2,90	26,2	64,0	55,0	2,I7
95	3,00	27,7	67,0	58,0	2,28
d = 2, D = I4±0,3, t = 4,052					
P_K = I4,30±I,43 кгс, P_3 = I9 кгс					
I2	0,29	2,2	8,6	7,4	0,39
I4	0,35	2,7	9,8	8,4	0,44
I6	0,42	3,2	II,I	9,4	0,48
I8	0,48	3,7	I2,3	I0,4	0,53
20	0,55	4,2	I3,5	II,4	0,57
22	0,6I	4,7	I4,7	I2,4	0,62
25	0,7I	5,4	I6,7	I3,9	0,69
28	0,80	6,2	I8,4	I5,3	0,76
32	0,93	7,2	2I,0	I7,3	0,85
36	I,I0	8,I	23,5	I9,3	0,94
40	I,20	9,I	25,9	2I,3	I,03
45	I,30	I0,4	29,0	23,7	I,I5
50	I,50	II,6	32,I	26,2	I,26
55	I,70	I2,8	35,2	28,7	I,87
60	I,80	I4,I	38,2	3I,I	I,49
65	2,00	I5,3	4I,4	33,6	I,60
70	2,I0	I6,5	44,5	36,I	I,7I
75	2,30	I7,8	47,5	38,5	I,83

Продолжение табл.I

Размеры в мм

H_0	$\pm\Delta H_0$	n	H_K	H_3	Масса 100 шт, кг
d = 2, D = I4±0,3, t = 4,052					
P_K = I4,25 ±I,43 кгс, P_3 = I9 кгс					
80	2,50	I9,0	5I,0	4I,0	I,94
85	2,60	20,2	54,0	43,5	2,05
90	2,80	2I,5	57,0	45,9	2,I7
95	3,00	22,7	60,0	48,4	2,28
I00	3,I0	23,9	63,0	5I,0	2,40
II0	3,40	26,4	69,0	56,0	2,62
d = 2, D = I6±0,37, t = 4,9I5					
P_K =I2,80±I,28 кгс, P_3 = I7 кгс					
I4	0,29	2,2	9,2	7,5	0,46
I6	0,34	2,6	I0,3	8,3	0,50
I8	0,40	3,I	II,2	9,I	0,55
20	0,45	3,5	I2,3	9,9	0,59
22	0,50	3,9	I3,4	I0,7	0,64
25	0,58	4,5	I5,I	I2,0	0,70
28	0,66	2,I	I6,8	I3,2	0,77
32	0,77	5,9	I9,0	I4,8	0,85
36	0,87	6,7	2I,3	I6,4	0,94
40	0,98	7,5	23,5	I8,I	I,03
45	I,I0	8,5	26,3	20,I	I,I4
50	I,20	9,6	28,9	22,I	I,25
55	I,40	I0,6	3I,7	24,2	I,36
60	I,50	II,6	34,5	26,2	I,47
65	I,60	I2,6	37,3	28,2	I,58
70	I,80	I3,6	40,I	30,3	I,69
75	I,90	I4,6	43,0	32,3	I,79
80	2,00	I5,7	45,5	34,3	I,9I
85	2,20	I6,7	48,3	36,4	2,02
90	2,30	I7,7	5I,0	38,4	2,I2
95	2,40	I8,7	54,0	40,4	2,23
I00	2,60	I9,7	57,0	42,5	2,34
II0	2,80	2I,8	62,0	46,5	2,57
I20	3,I0	23,8	68,0	5I,0	2,78
I30	3,40	25,8	73,0	55,0	3,00

Продолжение табл.I

Размеры в мм

H_0	$\pm\Delta H_0$	n	$H_к$	$H_з$	Масса 100 шт, кг
d= 2, D= 18±0,37, t= 5,84					
$P_к$= 11,30±1,18 кгс, $P_з$= 15 кгс					
18	0,46	2,6	10,5	8,1	0,57
20	0,52	2,9	11,6	8,8	0,61
22	0,59	3,3	12,5	9,5	0,65
25	0,68	3,8	14,0	10,5	0,71
28	0,77	4,3	15,6	11,6	0,78
32	0,89	5,0	17,5	12,9	0,86
36	1,00	5,7	19,5	14,3	0,90
40	1,10	6,3	21,8	15,7	1,03
45	1,30	7,2	24,2	17,4	1,18
50	1,40	8,0	26,9	19,1	1,24
55	1,60	8,9	29,3	20,8	1,34
60	1,80	9,8	31,6	22,5	1,45
65	1,90	10,6	34,3	24,2	1,55
70	2,10	11,5	36,7	25,9	1,66
75	2,20	12,3	39,4	27,7	1,77
80	2,40	13,2	41,8	29,4	1,87
85	2,50	14,0	44,5	31,1	1,98
90	2,70	14,9	46,9	32,8	2,08
95	2,80	15,8	49,3	34,5	2,19
100	3,00	16,6	52,0	36,2	2,29
110	3,30	18,3	57,0	39,6	2,50
120	3,60	20,0	62,0	43,1	2,71
130	3,90	21,7	67,0	46,5	2,93
140	4,20	23,5	72,0	49,9	3,14
d= 2, D= 20±0,48, t= 6,812					
$P_к$= 9,9±0,99 кгс, $P_з$= 13,2 кгс					
22	0,50	2,8	11,9	8,6	0,67
25	0,58	3,2	13,5	9,5	0,72
28	0,66	3,7	14,6	10,3	0,79
32	0,77	4,3	16,5	11,5	0,87
36	0,87	4,8	18,7	12,7	0,95
40	0,98	5,4	20,5	13,9	1,03
45	1,10	6,2	22,6	15,3	1,14
50	1,20	6,9	25,1	16,8	1,28

Продолжение табл.I

Размеры в мм

H_0	$\pm\Delta H_0$	n	$H_к$	$H_з$	Масса 100 шт, кг
d= 2, D=20±0,48, t= 6,812					
$P_к$= 9,9±0,99 кгс, $P_з$= 13,2 кгс					
55	1,40	7,6	27,6	18,3	1,34
60	1,50	8,4	29,7	19,7	1,44
65	1,60	9,1	32,2	21,2	1,54
70	1,80	9,8	34,6	22,7	1,64
75	1,90	10,6	36,7	24,1	1,75
80	2,00	11,3	39,2	25,6	1,84
85	2,20	12,0	41,7	27,1	1,95
90	2,30	12,8	43,8	28,5	2,05
95	2,40	13,5	46,3	30,0	2,15
100	2,60	14,2	48,7	31,5	2,25
110	2,80	15,7	53,0	34,4	2,45
120	3,10	17,2	58,0	37,4	2,66
130	3,40	18,6	63,0	40,3	2,86
140	3,60	20,1	67,0	43,2	3,06
150	3,90	21,6	72,0	46,2	3,27
160	4,10	23,0	77,0	49,1	3,47
d=2, D= 22±0,48, t= 7,9					
$P_к$= 8,85±0,89 кгс, $P_з$= 11,8 кгс					
25	0,70	2,8	12,6	8,6	0,74
28	0,79	3,2	13,8	9,3	0,80
32	0,92	3,7	15,6	10,3	0,88
36	1,00	4,2	17,4	11,4	0,95
40	1,20	4,7	19,2	12,4	1,03
45	1,30	5,3	21,5	13,6	1,13
50	1,50	5,9	23,9	14,9	1,22
55	1,60	6,6	25,8	16,2	1,32
60	1,80	7,2	28,1	17,4	1,42
65	2,00	7,8	30,5	18,7	1,52
70	2,10	8,5	32,4	20,0	1,62
75	2,30	9,1	34,7	21,2	1,71
80	2,40	9,7	37,1	22,5	1,81
85	2,60	10,4	39,0	23,8	1,91
90	2,80	11,0	41,3	25,0	2,00

Продолжение табл.I

Размеры в мм

H_0	$\pm\Delta H_0$	n	$H_к$	$H_з$	Масса I00 шт, кг
d = 2, D = 22±0,48, t = 7,9					
$P_к$ = 8,85±0,89 кгс, $P_з$ = II,8 кгс					
95	2,90	II,6	43,7	26,3	2,I0
I00	3,I0	I2,3	45,6	27,6	2,20
II0	3,40	I3,5	50,0	30,I	2,39
I20	3,70	I4,8	55,0	32,6	2,59
I30	4,00	I6,I	59,0	35,2	2,79
I40	4,30	I7,3	63,0	37,7	2,98
I50	4,70	I8,6	68,0	40,2	3,I7
I60	5,00	I9,9	72,0	42,7	3,37
I70	5,30	2I,I	77,0	45,3	3,56
I80	5,60	22,4	8I,0	47,8	3,76
d = 2, D = 25±0,6, t = I0,06I					
$P_к$ = 7,95±0,8 кгс, $P_з$ = I0,6 кгс					
32	I,0	2,9	I4,5	8,8	0,87
36	I,I	3,3	I6,0	9,6	0,94
40	I,3	3,7	I7,6	I0,4	I,0I
45	I,5	4,2	I9,6	II,3	I,09
50	I,6	4,7	2I,6	I2,3	I,I9
55	I,8	5,2	23,6	I3,3	I,27
60	2,0	5,7	25,5	I4,3	I,36
65	2,2	6,2	27,5	I5,3	I,45
70	2,3	6,7	29,5	I6,3	I,54
75	2,5	7,2	3I,5	I7,3	I,62
80	2,7	7,7	33,4	I8,3	I,7I
85	2,9	8,2	35,4	I9,3	I,80
90	3,0	8,6	38,0	20,3	I,89
95	3,2	9,I	40,0	2I,3	I,97
I00	3,4	9,6	42,0	22,3	2,06
II0	3,7	I0,6	45,9	24,3	2,24
I20	4,I	II,6	49,9	26,3	2,4I
I30	4,4	I2,6	54,0	28,2	2,59
I40	4,8	I3,6	58,0	30,2	2,77
I50	5,I	I4,6	62,0	32,2	2,94
I60	5,5	I5,6	66,0	34,2	3,I2

Продолжение табл.I

Размеры в мм

H_0	$\pm\Delta H_0$	n	$H_к$	$H_з$	Масса I00 шт, кг
d = 2, D = 25±0,6, t =I0,06I					
$P_к$ = 7,95±0,8 кгс, $P_з$ = I0,6 кгс					
I70	5,8	I6,6	70,0	36,2	3,29
I80	6,2	I7,6	74,0	38,2	3,47
I90	6,5	I8,6	78,0	40,2	3,65
200	6,9	I9,6	82,0	42,2	3,82
d = 2,5, D = I4±0,24, t = 8,804					
$P_к$ = 25,I8±2,5I кгс, $P_з$ = 38,5 кгс					
I2	0,20	2,2	9,8	9,2	0,58
I4	0,24	2,7	II,4	I0,5	0,65
I6	0,29	3,2	I2,9	II,8	0,72
I8	0,34	3,7	I4,4	I3,I	0,80
20	0,38	4,3	I5,8	I4,4	0,87
22	0,43	4,8	I7,3	I5,7	0,94
25	0,50	5,6	I9,5	I7,7	I,05
28	0,57	6,4	2I,7	I9,7	I,I6
32	0,67	7,4	24,8	22,3	I,30
36	0,76	8,5	27,7	24,9	I,45
40	0,86	9,5	30,7	27,6	I,60
45	0,98	I0,8	34,4	30,9	I,78
50	I,I0	I2,2	38,I	34,I	I,96
55	I,20	I3,5	4I,8	37,4	2,I4
60	I,30	I4,8	45,5	40,7	2,32
65	I,40	I6,I	49,3	44,0	2,50
70	I,60	I7,4	53,0	47,3	2,69
75	I,70	I8,7	57,0	5I,0	2,87
80	I,80	20,0	60,0	54,0	3,05
85	I,90	2I,4	64,0	57,0	3,24
90	2,00	22,7	68,0	60,0	3,4I
95	2,20	24,0	72,0	64,0	3,60
I00	2,30	25,3	75,0	67,0	3,78
II0	2,50	27,9	83,0	74,0	4,I4

Продолжение табл.I

Размеры в мм

$H_з$	$\pm\Delta H_з$	n	$H_к$	$H_з$	Масса 100 шт., кг
d = 2,5, D = I6±0,3, t = 4,369 $P_к$ = 22,5±2,25 кгс, $P_з$ = 80 кгс					
I4	0,26	2,8	I0,7	9,6	0,70
I6	0,3I	2,8	I2,0	I0,7	0,78
I8	0,36	3,2	I3,5	II,9	0,85
20	0,4I	3,7	I4,8	I3,0	0,93
22	0,46	4,2	I6,0	I4,3	I,00
25	0,53	4,8	I8,2	I5,9	I,II
28	0,6I	5,5	20,2	I7,6	I,22
32	0,7I	6,4	22,9	I9,8	I,37
36	0,8I	7,3	25,7	22,I	I,52
40	0,9I	8,3	28,2	24,4	I,67
45	I,00	9,4	3I,7	27,2	I,85
50	I,20	I0,5	35,I	30,I	2,04
55	I,30	II,7	38,4	32,9	2,22
60	I,40	I2,8	4I,9	35,8	2,4I
65	I,50	I4,0	45,2	38,8	2,59
70	I,70	I5,I	48,6	4I,5	2,78
75	I,80	I6,2	52,0	44,3	2,96
80	I,90	I7,4	55,0	47,2	3,I5
85	2,00	I8,5	59,0	50,0	3,33
90	2,20	I9,7	62,0	53,0	3,52
95	2,30	20,8	66,0	56,0	3,70
I00	2,40	2I,9	69,0	59,0	3,89
II0	2,70	24,2	76,0	64,0	4,26
I20	2,90	26,5	82,0	70,0	4,63
I30	3,20	28,8	89,0	76,0	5,00
d = 2,5, D = I8±0,3, t = 5,026 $P_к$ = I9,90±I,99 кгс, $P_з$ = 26,5 кгс					
I6	0,32	2,4	II,4	9,8	0,88
I8	0,37	2,8	I2,7	I0,8	0,90
20	0,42	3,2	I3,9	II,8	0,98
22	0,47	3,6	I5,2	I2,8	I,05
25	0,55	4,2	I7,0	I4,3	I,I6
28	0,63	4,8	I8,9	I5,8	I,27

Продолжение табл.I

Размеры в мм

$H_д$	$\pm\Delta H_д$	n	$H_к$	$H_з$	Масса 100 шт., кг
d = 2,5, D = I8±0,3, t = 5,026 $P_к$ = I9,90±I,99 кгс, $P_з$ = 26,5 кгс					
32	0,78	5,6	2I,4	I7,8	I,42
36	0,83	6,4	23,9	I9,8	I,57
40	0,94	7,2	26,3	2I,8	I,72
45	I,I0	8,2	29,4	24,3	I,90
50	I,20	9,2	32,5	26,8	2,09
55	I,30	I0,2	35,7	29,2	2,27
60	I,50	II,2	38,8	3I,7	2,46
65	I,60	I2,2	4I,9	34,2	2,65
70	I,70	I3,2	45,0	36,7	2,83
75	I,80	I4,2	48,I	39,2	3,02
80	2,00	I5,2	5I,0	4I,7	3,20
85	2,I0	I6,2	54,0	44,2	3,39
90	2,20	I7,2	57,0	46,7	3,57
95	2,40	I8,2	60,0	49,3	3,76
I00	2,50	I9,2	64,0	52,0	3,94
II0	2,70	2I,I	70,0	57,0	4,32
I20	3,00	23,I	76,0	62,0	4,69
I30	3,30	25,I	82,0	67,0	5,06
I40	3,50	27,I	89,0	72,0	5,43
d = 2,5, D = 20±0,37, t = 5,738 $P_к$ =I7,7±I,77 кгс, $P_з$ = 23,6 кгс					
I8	0,82	2,5	I2,0	I0,0	0,95
20	0,37	2,8	I3,2	I0,8	I,02
22	0,4I	3,2	I4,2	II,7	I,09
25	0,48	3,7	I6,0	I3,0	I,20
28	0,55	4,2	I7,8	I4,3	I,3I
32	0,64	4,9	20,I	I6,I	I,46
36	0,73	5,6	22,4	I7,8	I,60
40	0,82	6,3	24,7	I9,5	I,75
45	0,93	7,2	27,5	2I,7	I,94
50	I,00	8,I	30,3	23,9	2,I2
55	I,20	8,9	33,4	26,I	2,30
60	I,30	9,8	36,2	28,3	2,49

Продолжение табл.I

Размеры в мм

H_0	$\pm\Delta H_0$	n	H_K	H_3	Масса I00 шт, кг
d = 2,5, D = 20±0,37, t =5,788					
P_K = I7,7±I,77 кгс, P_3 = 23,6 кгс					
65	I,40	I0,7	39,0	30,4	2,67
70	I,50	II,5	42,I	32,6	2,85
75	I,60	I2,4	44,9	34,8	3,04
80	I,70	I3,3	47,7	37,0	3,22
85	I,80	I4,2	5I,0	39,I	3,4I
90	2,00	I5,0	54,0	4I,3	3,59
95	2,I0	I5,9	56,0	43,5	3,77
I00	2,20	I6,8	59,0	45,7	3,95
II0	2,40	I8,5	65,0	50,0	4,32
I20	2,60	20,3	7I,0	55,0	4,69
I30	2,90	22,0	77,0	59,0	5,05
I40	3,I0	23,7	82,0	63,0	5,42
I50	3,30	25,5	88,0	68,0	5,79
I60	3,50	27,2	94,0	72,0	6,I5
d = 2,5, D = 22±0,37, t =6,524					
P_K=I5,9±I,59 кгс, P_3 = 2I,2 кгс					
22	0,50	2,8	I3,5	I0,7	I,I3
25	0,59	3,3	I5,0	II,9	I,23
28	0,67	3,7	I6,8	I3,0	I,34
32	0,78	4,3	I9,0	I4,6	I,49
36	0,89	4,9	2I,2	I6,I	I,63
40	I,00	5,6	23,I	I7,6	I,78
45	I,I0	6,3	26,0	I9,6	I,95
50	I,30	7,I	28,6	2I,5	2,I3
55	I,40	7,9	3I,2	23,4	2,32
60	I,60	8,6	34,0	25,3	2,49
65	I,70	9,4	36,6	27,2	2,67
70	I,80	I0,2	39,2	29,I	2,85
75	2,00	I0,9	42,I	3I,I	3,03
80	2,I0	II,7	44,7	33,0	3,2I
85	2,20	I2,5	47,3	34,9	3,39
90	2,40	I3,2	50,0	36,8	3,57

Продолжение табл.I

Размеры в мм

H_0	$\pm\Delta H_0$	n	H_K	H_3	Масса I00 шт, кг
d =2,5, D =22 ±0,37, t= 6,524					
P_K= I5,9±I,59 кгс, P_3 = 2I,2 кгс					
95	2,50	I4,0	53,0	38,7	3,75
I00	2,70	I4,8	55,0	40,6	3,93
II0	2,90	I6,3	6I,0	44,5	4,29
I20	3,20	I7,8	66,0	48,3	4,65
I30	3,50	I9,4	7I,0	52,0	5,0I
I40	3,80	20,9	77,0	56,0	5,37
I50	4,00	22,4	82,0	60,0	5,73
I60	4,30	24,0	88,0	64,0	6,09
I70	4,60	25,5	93,0	68,0	6,45
I80	4,90	27,0	99,0	7I,0	6,8I
d = 2,5, D = 25±0,48, t = 8,04I					
P_K = I4,30±I,43 кгс, P_3 = I9 кгс					
25	0,48	2,6	I4,2	I0,4	I,26
28	0,54	3,0	I5,5	II,3	I,36
32	0,63	3,5	I7,4	I2,5	I,49
36	0,72	4,0	I9,3	I3,8	I,63
40	0,8I	4,5	2I,2	I5,0	I,76
45	0,92	5,I	23,7	I6,6	I,93
50	I,00	5,8	25,8	I8,I	2,I0
55	I,I0	6,4	28,3	I9,7	2,27
60	I,30	7,0	30,8	2I,2	2,44
65	I,40	7,6	33,3	22,8	2,60
70	I,50	8,2	35,8	24,3	2,77
75	I,60	8,9	37,9	25,9	2,94
80	I,70	9,5	40,4	27,5	3,II
85	I,80	I0,I	43,0	29,0	3,28
90	I,90	I0,7	45,4	30,6	3,45
95	2,00	II,3	47,9	32,I	3,6I
I00	2,20	I2,0	50,0	38,7	3,78
II0	2,40	I3,2	55,0	36,8	4,I2
I20	2,60	I4,5	60,0	39,9	4,46
I30	2,80	I5,7	65,0	43,0	4,79

Продолжение табл.I

Размеры в мм

H_0	$\pm\Delta H_0$	n	$H_к$	$H_з$	Масса I00 шт, кг
d = 2,5, D = 25±0,48, t = 8,04I $P_к$ = I4,25±I,43 кгс, $P_з$ = I9 кгс					
I40	3,00	I6,9	70,0	46,I	5,I3
I50	3,30	I8,2	74,0	49,2	5,46
I60	3,50	I9,4	79,0	52,0	5,80
I70	3,70	20,7	84,0	56,0	6,I4
I80	3,90	2I,9	89,0	59,0	6,47
I90	4,20	23,2	98,0	62,0	6,8I
200	4,40	24,4	98,0	65,0	7,I5
d = 2,5, D = 28±0,6, t = 9,7I6 $P_к$ = I2,80±I,28 кгс, $P_з$ = I7 кгс					
32	0,73	2,9	I6,2	II,0	I,5I
36	0,83	3,3	I8,I	I2,0	I,63
40	0,93	3,7	I9,9	I3,I	I,76
45	I,I0	4,2	22,2	I4,4	I,92
50	I,20	4,8	23,9	I5,7	2,07
55	I,30	5,3	26,2	I6,9	2,23
60	I,40	5,8	28,5	I8,2	2,39
65	I,60	6,3	30,8	I9,5	2,55
70	I,70	6,8	33,I	20,8	2,7I
75	I,80	7,3	35,3	22,I	2,86
80	2,00	7,8	37,6	23,4	3,02
85	2,I0	8,4	39,4	24,7	3,I8
90	2,20	8,9	4I,6	25,9	3,34
95	2,30	9,4	43,9	27,2	3,49
I00	2,50	9,9	46,2	28,5	3,65
II0	2,70	I0,9	5I,0	3I,I	3,97
I20	3,00	I2,0	55,0	33,7	4,28
I30	3,20	I3,0	59,0	36,2	4,60
I40	3,50	I4,0	64,0	38,8	4,92
I50	3,80	I5,I	68,0	4I,4	5,23
I60	4,00	I6,I	73,0	44,0	5,55
I70	4,30	I7,I	77,0	46,5	5,86
I80	4,50	I8,I	82,0	49,I	6,I8

Продолжение табл.I

Размеры в мм

H_0	$\pm\Delta H_0$	n	$H_к$	$H_з$	Масса I00 шт, кг
d = 2,5, D = 28±0,6, t = 9,7I6 $P_к$ = I2,80±I,28 кгс, $P_з$ = I7 кгс					
I90	4,80	I9,2	86,0	52,0	6,49
200	5,00	20,2	90,0	54,0	6,8I
220	5,60	22,3	99,0	60,0	7,44
d = 2,5, D = 32±0,6, t = I2,355 $P_к$ = II,30±I,I3 кгс, $P_з$ = I5 кгс					
40	0,73	2,9	I8,5	II,I	I,75
45	0,83	3,3	20,5	I2,I	I,89
50	0,94	3,7	22,5	I3,I	2,04
55	I,00	4,I	24,6	I4,I	2,I8
60	I,I0	4,6	25,8	I5,I	2,33
65	I,20	5,0	27,9	I6,I	2,47
70	I,30	5,4	29,9	I7,2	2,63
75	I,40	5,8	3I,9	I8,2	2,76
80	I,50	6,2	34,0	I9,2	2,90
85	I,60	6,6	36,0	20,2	3,04
90	I,70	7,0	38,0	2I,2	3,I9
95	I,80	7,4	40,I	22,2	3,33
I00	I,90	7,8	42,I	23,2	3,48
II0	2,I0	8,6	46,I	25,2	3,76
I20	2,40	9,4	50,0	27,3	4,05
I30	2,60	I0,2	54,0	29,3	4,34
I40	2,80	II,0	58,0	3I,3	4,62
I50	3,00	II,8	62,0	33,3	4,9I
I60	3,20	I2,6	66,0	35,4	5,20
I70	3,40	I3,5	70,0	37,4	5,49
I80	3,60	I4,3	74,0	39,4	5,79
I90	3,80	I5,I	78,0	4I,4	6,06
200	4,00	I5,9	82,0	43,5	6,35
220	4,40	I7,5	90,0	47,5	6,92
240	4,80	I9,I	98,0	52,0	7,50
260	5,20	20,7	I06,0	56,0	8,07

Продолжение табл.I

Размеры в мм

H_0	$\pm\Delta H_0$	n	$H_к$	$H_з$	Масса 100 шт, кг
d = 3, D = I6±0,24, t = 4,356					
$P_к$ = 37,5±3,75 кгс, $P_з$ = 50 кгс					
I4	0,20	2,2	II,8	II,0	0,95
I6	0,24	2,6	I3,4	I2,4	I,05
I8	0,28	3,I	I4,8	I3,8	I,I5
20	0,32	3,6	I6,3	I5,2	I,25
22	0,36	4,0	I7,9	I6,6	I,36
25	0,42	4,7	20,2	I8,6	I,5I
28	0,49	5,4	22,5	20,7	I,67
32	0,57	6,3	25,6	23,4	I,87
36	0,65	7,2	28,7	26,2	2,08
40	0,73	8,I	3I,8	28,9	2,29
45	0,84	9,3	35,5	32,4	2,54
50	0,94	I0,4	39,4	35,8	2,80
55	I,00	II,6	43,2	39,3	3,06
60	I,I0	I2,7	47,0	42,7	3,32
65	I,30	I3,9	5I,0	46,2	3,58
70	I,40	I5,0	55,0	49,6	3,84
75	I,50	I6,2	59,0	53,0	4,I0
80	I,60	I7,3	62,0	56,0	4,35
85	I,70	I8,5	66,0	60,0	4,6I
90	I,80	I9,6	70,0	63,0	4,87
95	I,90	20,8	74,0	67,0	5,I3
I00	2,00	2I,9	78,0	70,0	5,39
II0	2,20	24,2	85,0	77,0	5,9I
I20	2,40	26,5	93,0	84,0	6,42
I30	2,60	28,8	I0I,0	9I,0	6,94
d = 3, D = I8±0,24, t = 4,875					
$P_к$ = 33,80±3,38 кгс, $P_з$ =45 кгс					
I6	0,2I	2,4	I2,6	II,6	I,I3
I8	0,25	2,8	I4,I	I2,8	I,24
20	0,29	3,2	I5,5	I4,0	I,35
22	0,32	3,6	I7,0	I5,3	I,45
25	0,38	4,2	I9,I	I7,I	I,6I
28	0,43	4,8	2I,2	I9,0	I,77

Продолжение табл.I

Размеры в мм

H_0	$\pm\Delta H_0$	n	$H_к$	$H_з$	Масса 100 шт, кг
d = 3, D = I8±0,24, t = 4,875					
$P_к$ = 33,80±3,38 кгс, $P_з$ = 45 кгс					
32	0,5I	5,6	24,I	2I,4	I,99
36	0,58	6,5	26,8	23,9	2,20
40	0,66	7,3	29,9	26,3	2,4I
45	0,75	8,3	33,3	29,4	2,68
50	0,84	9,3	36,9	32,5	2,95
55	0,93	I0,4	40,4	35,6	3,2I
60	I,00	II,4	44,0	38,7	3,48
65	I,I0	I2,4	47,5	4I,7	3,74
70	I,20	I3,4	5I,0	44,8	4,0I
75	I,30	I4,5	55,0	47,9	4,28
80	I,40	I5,5	58,0	5I,0	4,54
85	I,50	I6,5	62,0	54,0	4,8I
90	I,60	I7,5	65,0	57,0	5,08
95	I,70	I8,6	69,0	60,0	5,34
I00	I,80	I9,6	72,0	63,0	5,6I
II0	I,90	2I,6	80,0	69,0	6,I4
I20	2,I0	23,7	87,0	76,0	6,68
I30	2,30	25,7	94,0	82,0	7,2I
I40	2,50	27,8	I0I,0	88,0	7,74
d = 3, D = 20±0,3, t = 5,43					
$P_к$ = 30±3 кгс, $P_з$ = 40 кгс					
I6	0,23	2,I	I2,2	I0,9	I,2I
I8	0,27	2,5	I3,4	I2,0	I,32
20	0,3I	2,9	I4,7	I3,I	I,43
22	0,35	3,2	I6,2	I4,2	I,54
25	0,42	3,8	I8,I	I5,8	I,70
28	0,48	4,3	20,2	I7,5	I,86
32	0,56	5,I	22,7	I9,7	2,08
36	0,64	5,8	25,4	2I,9	2,30
40	0,72	6,5	28,2	24,I	2,5I
45	0,82	7,5	3I,3	26,9	2,79
50	0,92	8,4	34,7	29,6	3,06
55	I,00	9,3	38,0	32,4	3,33

Продолжение табл.I

Размеры в мм

H_0	$\pm\Delta H_0$	n	$H_к$	$H_з$	Масса 100 шт, кг
d = 8, D = 20±0,3, t = 5,48					
$P_к$ = 30± 3 кгс, $P_з$ = 40 кгс					
60	I,I0	I0,2	4I,4	35,2	3,60
65	I,20	II,I	44,8	37,9	3,87
70	I,30	I2,I	48,0	40,7	4,I4
75	I,40	I3,0	5I,0	43,5	4,4I
80	I,50	I3,9	55,0	46,2	4,68
85	I,60	I4,8	58,0	49,0	4,96
90	I,70	I5,7	6I,0	52,0	5,23
95	I,80	I6,7	65,0	55,0	5,50
I00	I,90	I7,6	68,0	57,0	5,77
II0	2,I0	I9,4	75,0	63,0	6,3I
I20	2,30	2I,3	8I,0	68,0	6,85
I30	2,50	23,I	88,0	74,0	7,40
I40	2,70	25,0	94,0	80,0	7,94
I50	2,90	26,8	I0I,0	85,0	8,48
I60	3,20	28,6	I08,0	90,0	9,02
d = 8, D =22 ±0,3, t = 6					
$P_к$ =26,60±2,66 кгс, $P_з$ = 35,5 кгс					
I8	0,25	2,3	I2,8	II,3	I,40
20	0,28	2,6	I4,2	I2,3	I,5I
22	0,32	2,9	I5,5	I3,3	I,62
25	0,38	3,4	I7,4	I4,8	I,78
28	0,43	3,9	I9,2	I6,3	I,95
32	0,50	4,6	2I,7	I8,3	2,I7
36	0,58	5,3	24,I	20,3	2,39
40	0,65	5,9	26,7	22,3	2,6I
45	0,74	6,8	29,7	24,8	2,88
50	0,83	7,6	32,9	27,3	3,I5
55	0,93	8,4	36,I	29,8	3,43
60	I,00	9,3	39,I	32,3	3,70
65	I,I0	I0,I	42,3	34,8	3,98
70	I,20	I0,9	45,5	37,3	4,25
75	I,30	II,8	48,5	39,8	4,53
80	I,40	I2,6	52,0	42,3	4,80

Продолжение табл.I

Размеры в мм

H_0	$\pm\Delta H_0$	n	$H_к$	$H_з$	Масса 100 шт, кг
d = 8, D = 22±0,3, t = 6					
$P_к$ = 26,60±2,66 кгс, $P_з$ = 35,5 кгс					
85	I,50	I3,4	55,0	44,8	5,07
90	I,60	I4,3	58,0	47,3	5,35
95	I,70	I5,I	6I,0	49,8	5,62
I00	I,80	I5,9	64,0	52,0	5,90
II0	I,90	I7,6	70,0	57,0	6,45
I20	2,I0	I9,3	77,0	62,0	6,99
I30	2,30	20,9	83,0	67,0	7,54
I40	2,50	22,6	89,0	72,0	8,09
I50	2,70	24,3	95,0	77,0	8,64
I60	2,90	25,9	I02,0	82,0	9,I9
I70	3,00	27,6	I08,0	87,0	9,74
I80	3,20	29,3	II4,0	92,0	I0,30
d = 8, D = 25 ±0,38, t = 7,I4I					
$P_к$ = 23,60 ±2,36 кгс, $P_з$ = 3I,5 кгс					
22	0,32	2,5	I4,2	II,9	I,70
25	0,37	2,9	I6,0	I3,I	I,86
28	0,43	3,3	I7,8	I4,4	2,02
32	0,50	3,9	20,0	I6,I	2,23
36	0,57	4,4	22,3	I7,7	2,44
40	0,65	5,0	24,5	I9,4	2,66
45	0,74	5,7	27,3	2I,5	2,92
50	0,83	6,4	30,I	23,6	3,I9
55	0,92	7,I	33,0	25,7	3,46
60	I,00	7,8	35,8	27,8	3,72
65	I,I0	8,5	38,6	29,9	3,99
70	I,20	9,2	4I,5	32,0	4,26
75	I,30	9,9	44,3	34,I	4,53
80	I,40	I0,6	47,I	36,2	4,79
85	I,50	II,3	50,0	38,3	5,06
90	I,60	I2,0	53,0	40,4	5,33
95	I,60	I2,7	56,0	42,5	5,59
I00	I,70	I3,4	58,0	44,6	5,86
II0	I,90	I4,8	64,0	48,8	6,39

Продолжение табл.I

Размеры в мм

H_0	$\pm\Delta H_0$	n	$H_к$	$H_з$	Масса 100 шт, кг
d = 3, D = 25±0,37, t = 7,141					
$P_к$ = 23,60±2,36 кгс, $P_з$ = 31,5					
I20	2,10	I6,2	70,0	53,0	6,93
I30	2,30	I7,6	75,0	57,0	7,46
I40	2,50	I9,0	81,0	62,0	7,99
I50	2,60	20,4	87,0	66,0	8,53
I60	2,80	2I,8	92,0	70,0	9,06
I70	3,00	23,2	98,0	74,0	9,60
I80	3,20	24,6	I04,0	78,0	I0,I0
I90	3,40	26,0	I09,0	83,0	I0,70
200	3,60	27,4	II5,0	87,0	II,20
d = 3, D = 28 ± 0,48, t = 8,401					
$P_к$ = 2I ±2,I кгс, $P_з$ = 28 кгс					
25	0,44	2,4	I5,3	II,8	I,92
28	0,50	2,8	I6,7	I2,9	2,08
32	0,59	3,3	I8,6	I4,3	2,28
36	0,67	3,7	2I,0	I5,7	2,49
40	0,76	4,2	23,0	I7,2	2,70
45	0,87	4,8	25,6	I9,0	2,95
50	0,97	5,4	28,I	20,7	3,2I
55	I,I0	6,0	30,7	22,5	3,47
60	I,20	6,6	33,3	24,3	3,73
65	I,30	7,2	35,8	26,I	3,99
70	I,40	7,8	38,4	27,9	4,24
75	I,50	8,4	4I,0	29,7	4,50
80	I,60	9,0	43,5	3I,5	4,76
85	I,70	9,6	46,I	33,2	5,02
90	I,80	I0,2	48,7	35,0	5,27
95	I,90	I0,8	5I,0	36,8	5,53
I00	2,00	II,4	54,0	38,6	5,79
II0	2,30	I2,6	59,0	42,2	6,3I
I20	2,50	I3,7	65,0	45,7	6,82
I30	2,70	I4,9	70,0	49,3	7,34
I40	2,90	I6,I	75,0	53,0	7,85
I50	3,I0	I7,3	80,0	56,0	8,37

Продолжение табл.I

Размеры в мм

H_0	$\pm\Delta H_0$	n	$H_к$	$H_з$	Масса 100 шт, кг
d = 3, D = 28±0,48, t = 8,401					
$P_к$ = 2I±2,I кгс, $P_з$ = 28 кгс					
I60	3,80	I8,5	85,0	60,0	8,88
I70	3,50	I9,7	90,0	64,0	9,40
I80	3,80	20,9	95,0	67,0	9,9I
I90	4,00	22,I	I00,0	7I,0	I0,40
200	4,20	23,3	I06,0	74,0	I0,90
220	4,60	25,7	II6,0	82,0	I2,00
d = 3, D = 32 ±0,48, t = I0,535					
$P_к$ = I8,80±I,88 кгс, $P_з$ = 25 кгс					
32	0,65	2,6	I7,3	I2,3	2,82
36	0,75	3,0	I9,0	I3,5	2,5I
40	0,84	3,4	20,7	I4,6	2,70
45	0,96	3,8	23,5	I6,0	2,94
50	I,I0	4,3	25,6	I7,5	3,I7
55	I,20	4,8	27,8	I8,9	3,4I
60	I,30	5,3	30,0	20,3	3,65
65	I,40	5,7	32,7	2I,7	3,89
70	I,60	6,2	34,9	23,2	4,I3
75	I,70	6,7	37,0	24,6	4,37
80	I,80	7,2	39,2	26,0	4,6I
85	I,90	7,6	4I,9	27,4	4,84
90	2,00	8,I	44,I	28,8	5,08
95	2,I0	8,6	46,3	30,3	5,32
I00	2,30	9,I	48,4	3I,7	5,56
II0	2,50	I0,0	53,0	34,5	6,04
I20	2,70	II,0	58,0	37,4	6,5I
I30	3,00	II,9	63,0	40,2	6,99
I40	3,20	I2,9	67,0	43,I	7,47
I50	3,50	I3,8	72,0	45,9	7,94
I60	3,70	I4,8	76,0	48,8	8,42
I70	3,90	I5,7	8I,0	52,0	8,90
I80	4,20	I6,7	85,0	55,0	9,37
I90	4,40	I7,6	90,0	57,0	9,85
200	4,60	I8,6	95,0	60,0	I0,30

Продолжение табл.I

Размеры в мм

$H_д$	$\pm\Delta H_д$	n	$H_к$	$H_з$	Масса 100 шт, кг
d = 3, D = 32±0,48, t = 10,585					
$P_к$ = 18,80±1,88, $P_з$ = 25 кгс					
220	5,10	20,5	104,0	66,0	11,30
240	5,60	22,4	113,0	72,0	12,20
260	6,10	24,3	122,0	77,0	13,20
d = 3, D = 36±0,6, t = 12,938					
$P_к$ = 16,8 ±1,68 кгс, $P_з$ = 22,4 кгс					
40	0,69	2,7	19,9	12,7	2,71
45	0,78	3,1	21,9	13,9	2,93
50	0,88	3,5	23,9	15,1	3,15
55	0,98	3,9	25,9	16,2	3,38
60	1,10	4,3	28,0	17,4	3,60
65	1,20	4,7	30,0	18,5	3,82
70	1,30	5,1	32,0	19,7	4,04
75	1,40	5,4	34,8	20,8	4,26
80	1,50	5,8	36,8	22,0	4,48
85	1,60	6,2	38,8	23,2	4,70
90	1,70	6,6	40,8	24,3	4,92
95	1,70	7,0	42,8	25,5	5,14
100	1,80	7,4	44,8	26,6	5,36
110	2,00	8,2	48,9	29,0	5,81
120	2,20	8,9	54,0	31,3	6,25
130	2,40	9,7	58,0	33,6	6,69
140	2,60	10,5	62,0	35,9	7,13
150	2,80	11,2	67,0	38,2	7,57
160	3,00	12,0	71,0	40,6	8,01
170	3,20	12,8	75,0	42,9	8,46
180	3,40	13,6	79,0	45,2	8,90
190	3,60	14,3	83,0	47,3	9,34
200	3,80	15,1	87,0	49,8	9,78
220	4,20	16,7	96,0	55,0	10,70
240	4,60	18,2	104,0	59,0	11,60
260	4,90	19,7	113,0	64,0	12,40
280	5,30	21,3	121,0	68,0	13,80

Продолжение табл.I

Размеры в мм

$H_д$	$\pm\Delta H_д$	n	$H_к$	$H_з$	Масса 100 шт, кг
d = 3, D = 40±0,6, t = 15,5					
$P_к$=15±1,5 кгс, $P_з$ = 20 кгс					
45	0,91	2,6	20,5	12,3	2,96
50	1,00	2,9	22,5	13,3	3,16
55	1,10	3,3	24,5	14,3	3,37
60	1,30	3,6	26,4	15,2	3,58
65	1,40	3,9	28,4	16,2	3,78
70	1,50	4,2	30,4	17,2	3,99
75	1,60	4,5	32,4	18,1	4,20
80	1,70	4,9	34,3	19,1	4,40
85	1,80	5,2	36,3	20,1	4,61
90	1,90	5,5	38,3	21,0	4,82
95	2,00	5,8	40,3	22,0	5,02
100	2,20	6,2	42,2	23,0	5,23
110	2,40	6,8	46,2	24,9	5,65
120	2,60	7,5	50,0	26,9	6,06
130	2,80	8,1	54,0	28,8	6,47
140	3,10	8,7	58,0	30,7	6,89
150	3,30	9,4	62,0	32,7	7,30
160	3,50	10,0	66,0	34,6	7,71
170	3,70	10,7	70,0	36,5	8,13
180	4,00	11,3	74,0	38,5	8,54
190	4,20	12,0	78,0	40,4	8,95
200	4,40	12,6	82,0	42,3	9,37
220	4,90	13,9	90,0	46,2	10,20
240	5,30	15,2	98,0	50,0	11,00
260	5,80	16,5	105,0	54,0	11,80
280	6,20	17,8	113,0	58,0	12,70
300	6,70	19,1	121,0	62,0	13,50
320	7,10	20,4	129,0	66,0	14,30
d = 4, D = 22±0,48, t = 5,822					
$P_к$ = 60±6 кгс, $P_з$ = 80 кгс					
18	0,37	2,1	15,1	14,2	2,25
20	0,43	2,4	16,7	15,6	2,44

Продолжение табл.I

Размеры в мм

H_0	$\pm\Delta H_0$	n	H_K	H_3	Масса 100 шт, кг
d = 4, D = 22±0,47, t = 5,822					
P_K = 60±6 кгс, P_3 = 80 кгс					
22	0,49	2,7	I8,3	I7,0	2,63
25	0,59	3,3	20,5	I9,I	2,92
28	0,68	3,8	22,8	2I,I	3,20
32	0,80	4,5	25,8	23,9	3,58
36	0,93	5,2	29,0	26,6	3,97
40	I,I0	5,8	32,I	29,4	4,35
45	I,20	6,7	35,8	32,8	4,82
50	I,40	7,6	39,6	86,2	5,30
55	I,50	8,4	43,5	89,7	5,77
60	I,70	9,3	47,3	43,I	6,25
65	I,80	I0,I	5I,0	46,5	6,73
70	2,00	II,0	55,0	50,0	7,20
75	2,I0	II,9	59,0	54,0	7,68
80	2,30	I2,7	63,0	57,0	8,I6
85	2,40	I3,6	66,0	60,0	8,63
90	2,60	I4,4	70,0	64,0	9,II
95	2,80	I5,3	74,0	67,0	9,58
I00	2,90	I6,I	78,0	70,0	I0,I0
II0	3,20	I7,9	86,0	78,0	II,00
I20	3,50	I9,6	98,0	84,0	I2,00
I30	3,80	2I,3	I0I,0	9I,0	I2,90
I40	4,I0	23,0	I09,0	98,0	I8,90
I50	4,50	24,7	II6,0	I05,0	I4,80
d = 4, D = 25±0,6, t = 6,569					
P_K = 53,00±5,3 кгс, P_3 = 7I кгс					
20	0,48	2,I	I6,0	I4,5	2,67
22	0,55	2,4	I7,4	I5,7	2,87
25	0,65	2,9	I9,4	I7,6	3,I6
28	0,75	3,3	2I,7	I9,4	3,46
32	0,89	4,0	24,3	2I,8	3,88
36	I,00	4,6	27,2	24,3	4,25
40	I,20	5,2	30,0	26,7	4,64

Продолжение табл.I

Размеры в мм

H_0	$\pm\Delta H_0$	n	H_K	H_3	Масса 100 шт, кг
d = 4, D = 25±0,6, t = 6,569					
P_K = 53,0 ±5,3 кгс, P_3 = 7I кгс					
45	I,80	5,9	33,7	29,7	5,I8
50	I,50	6,7	37,2	32,8	5,63
55	I,70	7,5	40,6	36,0	6,I2
60	I,80	8,2	44,3	38,9	6,6I
65	2,00	9,0	47,7	4I,9	7,I0
70	2,20	9,7	5I,0	45,0	7,60
75	2,40	I0,5	55,0	48,0	8,09
80	2,50	II,3	58,0	5I,0	8,58
85	2,70	I2,0	62,0	54,0	9,07
90	2,90	I2,8	65,0	57,0	9,56
95	3,00	I3,5	69,0	60,0	I0,I0
I00	3,20	I4,3	73,0	63,0	I0,50
II0	3,60	I5,8	80,0	69,0	II,50
I20	3,90	I7,4	87,0	76,0	I2,50
I30	4,20	I8,9	94,0	82,0	I3,50
I40	4,60	20,4	I0I,0	88,0	I4,50
I50	4,90	2I,9	I08,0	94,0	I5,50
I60	5,30	23,4	II5,0	I00,0	I6,50
I70	5,60	25,0	I22,0	I06,0	I7,50
d = 4, D = 28±0,6, t = 7,402					
P_K = 47,30±4,73кгс, P_3 = 63 кгс					
22	0,49	2,2	I6,4	I4,6	3,08
25	0,58	2,6	I8,4	I6,3	3,38
28	0,67	3,0	20,3	I7,9	3,68
32	0,79	3,5	23,I	20,I	4,07
36	0,9I	4,I	25,5	22,2	4,47
40	I,00	4,6	28,3	24,4	4,87
45	I,20	5,3	3I,5	27,I	5,37
50	I,30	5,9	34,9	29,8	5,87
55	I,50	6,6	38,I	32,5	6,37
60	I,60	7,3	4I,4	35,2	6,87
65	I,80	8,0	44,6	37,9	7,37

Продолжение табл.I

Размеры в мм

H_0	$\pm\Delta H_0$	n	$H_к$	$H_з$	Масса 100 шт, кг
d = 4, D = 28±0,6, t = 7,402					
$P_к$ = 47,30±4,73 кгс, $P_з$ = 63 кгс					
70	I,90	8,6	48,0	40,6	7,87
75	2,I0	9,3	5I,0	43,3	8,37
80	2,20	I0,0	54,0	46,0	8,87
85	2,40	I0,7	58,0	48,7	9,37
90	2,60	II,3	6I,0	5I,0	9,87
95	2,70	I2,0	64,0	54,0	I0,40
I00	2,90	I2,7	68,0	57,0	I0,90
II0	3,20	I4,I	74,0	62,0	II,90
I20	3,50	I5,4	8I,0	68,0	I2,90
I30	3,80	I6,8	87,0	73,0	I3,90
I40	4,I0	I8,I	94,0	78,0	I4,90
I50	4,40	I9,5	I00,0	84,0	I5,90
I60	4,70	20,8	I07,0	89,0	I6,90
I70	5,00	22,2	II3,0	95,0	I7,90
I80	5,30	23,5	I20,0	I00,0	I8,90
I90	5,60	24,9	I26,0	I06,0	I9,90
200	5,90	26,2	I33,0	III,0	20,90
d = 4, D = 32±0,75, t = 8,803					
$P_к$ = 42± 4,2 кгс, $P_з$ = 56 кгс					
28	0,69	2,5	I9,0	I6,0	3,88
32	0,8I	3,0	2I,2	I7,8	4,27
36	0,94	3,4	23,8	I9,6	4,66
40	I,I0	3,9	26,0	2I,4	5,06
45	I,20	4,4	29,2	23,7	5,55
50	I,40	5,0	32,0	26,0	6,04
55	I,50	5,6	34,8	28,3	6,53
60	I,70	6,I	38,0	30,5	7,0I
65	I,80	6,7	40,9	32,6	7,50
70	2,00	7,3	43,7	35,I	7,99
75	2,20	7,8	46,9	37,4	8,48
80	2,30	8,4	49,7	39,6	8,97
85	2,50	9,0	53,0	4I,9	9,46
90	2,60	9,5	56,0	44,2	9,95

Продолжение табл.I

Размеры в мм

H_0	$\pm\Delta H_0$	n	$H_к$	$H_з$	Масса 100 шт, кг
d = 4, D = 32±0,75, t = 8,803					
$P_к$ = 42±4,2 кгс, $P_з$ = 56 кгс					
95	2,80	I0,I	59,0	46,4	I0,40
I00	2,90	I0,7	6I,0	48,7	I0,90
II0	3,20	II,8	67,0	53,0	II,90
I20	3,60	I3,0	73,0	58,0	I2,90
I30	3,90	I4,I	79,0	62,0	I3,90
I40	4,20	I5,2	85,0	67,0	I4,90
I50	4,50	I6,4	9I,0	72,0	I5,80
I60	4,80	I7,5	97,0	76,0	I6,80
I70	5,I0	I8,6	I03,0	80,0	I7,80
I80	5,40	I9,8	I09,0	85,0	I8,80
I90	5,70	20,9	II5,0	90,0	I9,80
200	6,I0	22,0	I2I,0	94,0	20,70
220	6,70	24,3	I32,0	I03,0	22,70
d = 4, D = 36±0,75, t = I0,4					
$P_к$ = 37,5 ±3,75 кгс, $P_з$ = 50 кгс					
32	0,69	2,5	20,0	I6,0	4,44
36	0,79	2,9	22,I	I7,5	4,8I
40	0,90	3,3	24,2	I9,I	5,22
45	I,00	3,8	26,8	2I,0	5,72
50	I,20	4,2	29,8	22,9	6,I4
55	I,30	4,7	32,4	24,8	6,6I
60	I,40	5,2	35,0	26,8	7,09
65	I,60	5,7	37,6	28,7	7,59
70	I,70	6,2	40,2	30,6	8,08
75	I,80	6,6	43,3	32,5	8,5I
80	2,00	7,I	45,9	34,5	8,98
85	2,I0	7,6	48,5	36,4	9,46
90	2,20	8,I	5I,0	38,3	9,93
95	2,40	8,6	54,0	40,4	I0,40
I00	2,50	9,0	57,0	42,2	I0,90
II0	2,80	I0,0	62,0	46,0	II,80
I20	3,00	II,0	67,0	49,8	I2,80
I30	3,30	II,9	73,0	54,0	I3,70

Продолжение табл.I

Размеры в мм

H_0	$\pm\Delta H_0$	n	$H_к$	$H_з$	Масса 100 шт, кг
d = 4, D = 36±0,75, t = I0,4					
$P_к$ = 37,5±3,75 кгс, $P_з$ = 50 кгс					
I40	3,50	I2,9	78,0	58,0	I4,70
I50	3,80	I3,8	84,0	6I,0	I5,60
I60	4,I0	I4,8	89,0	65,0	I6,60
I70	4,30	I5,8	94,0	69,0	I7,50
I80	4,60	I6,7	I00,0	73,0	I8,50
I90	4,90	I7,7	I05,0	77,0	I9,40
200	5,I0	I8,7	II0,0	8I,0	20,40
220	5,70	20,6	I2I,0	88,0	22,30
240	6,20	22,5	I32,0	96,0	24,I0
260	6,70	24,4	I43,0	I04,0	26,00
d = 4, D = 40±0,95, t =I2,20I					
$P_к$ = 33,80±3,38 кгс, $P_з$ = 45 кгс					
36	0,92	2,5	20,6	I5,8	4,99
40	I,00	2,8	22,8	I7,I	5,3I
45	I,20	3,2	25,3	I8,8	5,76
50	I,40	3,6	27,8	20,4	6,22
55	I,50	4,0	30,4	22,I	6,67
60	I,70	4,4	32,9	23,7	7,I8
65	I,80	4,8	35,4	25,3	7,58
70	2,00	5,2	38,0	27,0	8,03
75	2,I0	5,7	39,9	28,6	8,54
80	2,30	6,I	42,4	30,3	8,94
85	2,40	6,5	45,0	3I,9	9,40
90	2,60	6,9	47,5	33,5	9,85
95	2,70	7,3	50,0	35,2	I0,30
I00	2,90	7,7	53,0	36,8	I0,80
II0	3,20	8,5	58,0	40,I	II,70
I20	3,50	9,3	63,0	43,4	I2,60
I30	3,80	I0,2	67,0	46,7	I3,50
I40	4,I0	II,0	72,0	49,9	I4,40
I50	4,40	II,8	77,0	53,0	I5,30
I60	4,70	I2,6	82,0	56,0	I6,20
I70	5,00	I3,4	87,0	60,0	I7,I0

Продолжение табл.I

Размеры в мм

H_0	$\pm\Delta H_0$	n	$H_к$	$H_з$	Масса 100 шт, кг
d = 4, D = 40±0,95, t = I2,20I					
$P_к$ = 33,80±3,38 кгс, $P_з$ = 45 кгс					
I80	5,30	I4,3	92,0	63,0	I8,I0
I90	5,70	I5,I	97,0	66,0	I9,00
200	6,00	I5,9	I02,0	70,0	I9,80
220	6,60	I7,5	II2,0	76,0	2I,70
240	7,20	I9,2	I22,0	83,0	23,50
260	7,80	20,8	I32,0	89,0	25,30
280	8,40	22,5	I4I,0	96,0	27,20
d = 4, D = 45 ± I,2, t = I4,77					
$P_к$ = 30± 3 кгс, $P_з$ = 40 кгс					
45	I,30	2,6	24,0	I6,6	5,86
50	I,50	3,0	25,8	I7,9	6,29
55	I,70	3,3	28,3	I9,3	6,7I
60	I,80	3,7	30,I	20,6	7,20
65	2,00	4,0	32,7	22,0	7,57
70	2,20	4,3	35,3	23,3	8,00
75	2,30	4,7	37,0	24,7	8,46
80	2,50	5,0	39,6	26,0	8,85
85	2,70	5,3	42,2	27,4	9,28
90	2,80	5,7	44,0	28,7	9,7I
95	3,00	6,0	46,5	30,I	I0,I0
I00	3,20	6,4	48,3	3I,5	I0,60
II0	3,50	7,0	53,0	34,2	II,40
I20	3,90	7,7	58,0	36,9	I2,30
I30	4,20	8,4	62,0	39,6	I3,I0
I40	4,50	9,I	66,0	42,3	I4,00
I50	4,90	9,7	72,0	45,0	I4,80
I60	5,20	I0,4	76,0	47,7	I5,70
I70	5,60	II,I	80,0	50,0	I6,50
I80	5,90	II,8	85,0	53,0	I7,40
I90	6,20	I2,5	89,0	56,0	I8,30
200	6,60	I3,I	94,0	58,0	I9,I0
220	7,20	I4,5	I03,0	64,0	20,80
240	7,90	I5,8	II2,0	69,0	22,50

Продолжение табл.I

Размеры в мм

H_0	$\pm\Delta H_0$	n	H_K	H_3	Масса 100 шт, кг
d = 4, D = 45 ± 1,2, t = 1[illegible],77					
P_K = 30± 3 кгс, P_3 = 40 кгс					
260	8,6	17,2	121,0	75,0	24,20
280	9,3	18,6	130,0	80,0	26,00
300	10,0	19,9	139,0	86,0	27,70
320	10,6	21,3	148,0	91,0	29,40
d = 4, D = 50± 1,2, t = 17,5					
P_K = 26,60±2,66 кгс, P_3 = 35,5 кгс					
55	1,4	2,8	26,7	17,2	6,80
60	1,5	3,1	28,6	18,3	7,21
65	1,7	3,4	30,6	19,5	7,65
70	1,8	3,7	32,6	20,6	8,08
75	2,0	3,9	35,6	21,8	8,42
80	2,1	4,2	37,5	22,9	8,82
85	2,3	4,5	39,5	24,1	9,28
90	2,4	4,8	41,5	25,2	9,63
95	2,5	5,1	43,4	26,3	10,00
100	2,7	5,4	45,4	27,5	10,40
110	3,0	5,9	50,0	29,8	11,30
120	3,3	6,5	54,0	32,1	12,10
130	3,5	7,1	58,0	34,3	12,90
140	3,8	7,7	62,0	36,6	13,70
150	4,1	8,2	67,0	38,9	14,50
160	4,4	8,8	71,0	41,2	15,30
170	4,7	9,4	75,0	43,5	16,10
180	5,0	9,9	80,0	45,8	16,90
190	5,3	10,5	84,0	48,1	17,70
200	5,5	11,1	88,0	50,0	18,50
220	6,1	12,2	97,0	55,0	20,20
240	6,7	13,4	104,0	60,0	21,80
260	7,3	14,5	113,0	64,0	23,40
280	7,8	15,7	121,0	69,0	25,10
300	8,4	16,8	130,0	73,0	26,60
320	9,0	17,9	139,0	78,0	28,30
350	9,8	19,7	151,0	85,0	30,70

Продолжение табл.I

Размеры в мм

H_0	$\pm\Delta H_0$	n	H_K	H_3	Масса 100 шт, кг
d = 5, D = 28±0,47, t = 7,18					
P_K = 84±8,4 кгс, P_3 = 112 кгс					
18	0,26	1,5	15,5	14,8	3,87
20	0,31	1,7	17,2	16,2	4,14
22	0,36	2,0	18,7	17,6	4,45
25	0,44	2,4	21,1	19,7	4,91
28	0,51	2,9	23,3	21,8	5,42
32	0,61	3,4	26,4	24,6	5,99
36	0,71	4,0	29,5	27,3	6,64
40	0,81	4,5	32,6	30,1	7,22
45	0,94	5,2	36,5	33,6	7,99
50	1,10	5,9	40,4	37,1	8,77
55	1,20	6,6	44,2	40,6	9,54
60	1,30	7,3	48,1	44,1	10,30
65	1,40	8,0	52,0	47,5	11,10
70	1,60	8,7	56,0	51,0	11,80
75	1,70	9,4	60,0	55,0	12,60
80	1,80	10,1	63,0	58,0	13,40
85	1,90	10,8	67,0	62,0	14,20
90	2,10	11,5	71,0	65,0	14,90
95	2,20	12,2	75,0	69,0	15,70
100	2,30	12,9	79,0	72,0	16,50
110	2,60	14,3	87,0	79,0	18,00
120	2,80	15,7	94,0	86,0	19,60
130	3,10	17,1	102,0	93,0	21,10
140	3,30	18,5	110,0	100,0	22,70
150	3,60	19,8	118,0	107,0	24,20
160	3,80	21,2	125,0	114,0	25,70
170	4,10	22,6	133,0	121,0	27,30
d = 5, D = 32 ±0,6, t = 8,15					
P_K = 75 ± 7,5 кгс, P_3 = 100 кгс					
25	0,39	2,1	20,0	18,2	5,39
28	0,45	2,5	22,1	20,1	5,87
32	0,54	3,0	24,9	22,5	6,50
36	0,63	3,5	27,7	25,0	7,14

Продолжение табл.I

Размеры в мм

H_0	$\pm\Delta H_0$	n	$H_к$	$H_з$	Масса 100 шт, кг
d = 5, D = 32 ± 0,6, t = 8,I5					
$P_к$ = 75 ± 7,5 кгс, $P_з$ = I00 кгс					
40	0,72	4,0	30,6	27,4	7,78
45	0,83	4,6	34,I	30,5	8,58
50	0,94	5,2	37,7	33,6	9,37
55	I,00	5,8	4I,3	36,6	I0,20
60	I,20	6,4	44,9	39,7	II,00
65	I,30	7,I	48,2	42,8	II,80
70	I,40	7,7	52,0	45,8	I2,60
75	I,50	8,3	55,0	48,9	I3,40
80	I,60	8,9	59,0	52,0	I4,20
85	I,70	9,5	63,0	55,0	I5,00
90	I,80	I0,I	66,0	58,0	I5,80
95	I,90	I0,7	70,0	6I,0	I6,50
I00	2,00	II,3	73,0	64,0	I7,30
II0	2,30	I2,6	80,0	7I,0	I8,90
I20	2,50	I3,8	87,0	77,0	20,50
I30	2,70	I5,0	95,0	83,0	22,I0
I40	2,90	I6,3	I0I,0	89,0	23,80
I50	3,I0	I7,5	I09,0	95,0	25,30
I60	3,40	I8,7	II6,0	I0I,0	26,90
I70	3,60	I9,9	I23,0	I07,0	28,50
I80	3,80	2I,2	I30,0	II4,0	30,I0
I90	4,00	22,4	I37,0	I20,0	3I,70
d = 5, D = 36±0,6, t = 9,29					
$P_к$ = 68,0 ±6,75 кгс, $P_з$ = 90 кгс					
28	0,50	2,2	20,9	I8,5	6,28
32	0,59	2,6	23,6	20,7	6,92
36	0,69	3,I	26,0	22,8	7,6I
40	0,79	3,5	28,7	25,0	8,20
45	0,9I	4,0	32,0	27,7	9,0I
50	I,00	4,6	35,I	30,4	9,8I
55	I,20	5,I	38,5	33,I	I0,60
60	I,30	5,7	4I,5	35,8	II,40

Продолжение табл.I

Размеры в мм

H_0	$\pm\Delta H_0$	n	$H_к$	$H_з$	Масса 100 шт, кг
d = 5, D = 36±0,6, t = 9,29					
$P_к$ = 67,5 ± 6,75 кгс, $P_з$ = 90 кгс					
65	I,40	6,2	44,9	38,4	I2,20
70	I,50	6,7	48,3	4I,I	I3,00
75	I,60	7,3	5I,0	43,8	I3,90
80	I,80	7,8	55,0	46,5	I4,60
85	I,90	8,3	58,0	49,0	I5,40
90	2,00	8,9	6I,0	52,0	I6,20
95	2,I0	9,4	65,0	55,0	I7,00
I00	2,20	I0,0	68,0	58,0	I7,90
II0	2,50	II,0	74,0	63,0	I9,40
I20	2,70	I2,I	8I,0	68,0	2I,I0
I30	3,00	I3,2	87,0	74,0	22,70
I40	3,20	I4,3	94,0	79,0	24,30
I50	3,50	I5,3	I00,0	84,0	25,90
I60	3,70	I6,4	I07,0	90,0	27,50
I70	3,90	I7,5	II3,0	95,0	29,I0
I80	4,20	I8,6	I20,0	I0I,0	30,70
I90	4,40	I9,6	I26,0	I06,0	32,30
200	4,70	20,7	I33,0	III,0	33,90
220	5,I0	22,9	I46,0	I22,0	37,I0
d = 5, D = 40±0,75, t = I0,487					
$P_к$ =60 ± 6 кгс, $P_з$ = 80 кгс					
32	0,64	2,3	22,5	I9,0	7,30
36	0,75	2,7	24,9	2I,I	7,95
40	0,85	3,I	27,2	23,0	8,59
45	0,98	3,6	30,2	25,4	9,43
50	I,I0	4,I	33,I	27,8	I0,20
55	I,20	4,5	36,5	30,I	II,00
60	I,40	5,0	39,4	32,5	II,80
65	I,50	5,5	42,4	34,9	I2,60
70	I,60	6,0	45,3	37,3	I3,50
75	I,80	6,4	48,7	39,7	I4,20
80	I,90	6,9	52,0	42,I	I5,00

Продолжение табл.I

Размеры в мм

H_0	$\pm\Delta H_0$	n	$H_к$	$H_з$	Масса 100 шт, кг
d= 5, D= 40 ± 0,75, t = I0,487 $P_к$= 60 ± 6 кгс, $P_з$ = 80 кгс					
85	2,00	7,4	55,0	44,5	I5,80
90	2,20	7,9	57,0	46,8	I6,70
95	2,30	8,3	6I,0	49,2	I7,40
I00	2,40	8,8	64,0	52,0	I8,20
II0	2,70	9,8	70,0	57,0	I9,90
I20	3,00	I0,7	76,0	6I,0	2I,40
I30	3,20	II,7	82,0	66,0	23,00
I40	3,50	I2,6	88,0	7I,0	24,70
I50	3,70	I3,6	94,0	76,0	26,30
I60	4,00	I4,5	I00,0	80,0	27,90
I70	4,30	I5,5	I06,0	85,0	29,50
I80	4,50	I6,4	II3,0	90,0	3I,I0
I90	4,80	I7,4	II8,0	95,0	32,70
200	5,00	I8,4	I24,0	I00,0	34,40
220	5,60	20,3	I36,0	I09,0	37,60
240	6,I0	22,2	I49,0	II9,0	40,80
d = 5, D = 45 ± 0,75, t = I2,27 $P_к$= 53,00 ±5,33 кгс, $P_з$ = 7I кгс					
36	0,64	2,3	28,5	I9,I	8,32
40	0,73	2,6	25,9	20,7	8,95
45	0,84	3,I	28,2	22,8	9,82
50	0,95	3,5	3I,0	24,8	I0,50
55	I,I0	3,9	33,8	26,9	II,30
60	I,20	4,3	36,7	28,9	I2,I0
65	I,30	4,7	39,5	30,9	I2,90
70	I,40	5,I	42,3	33,0	I3,70
75	I,50	5,5	45,2	35,0	I4,40
80	I,60	5,9	48,0	37,0	I5,20
85	I,70	6,3	5I,0	39,I	I6,00
90	I,80	6,7	54,0	4I,0	I6,80
95	2,00	7,I	56,0	43,2	I7,60
I00	2,I0	7,5	59,0	45,2	I8,40

Продолжение табл.I

Размеры в мм

H_0	$\pm\Delta H_0$	n	$H_к$	$H_з$	Масса 100 шт, кг
d= 5, D= 45±0,75, t = I2,27 $P_к$= 53,00±5,33 кгс, $P_з$ = 7I кгс					
II0	2,30	8,4	64,0	49,3	I9,90
I20	2,50	9,2	70,0	54,0	2I,50
I30	2,70	I0,0	76,0	58,0	23,I0
I40	3,00	I0,8	8I,0	62,0	24,60
I50	3,20	II,6	87,0	66,0	26,20
I60	3,40	I2,4	93,0	70,0	27,80
I70	3,60	I3,2	98,0	74,0	29,30
I80	3,90	I4,I	I03,0	78,0	3I,00
I90	4,I0	I4,9	I09,0	82,0	32,50
200	3,30	I5,7	II5,0	86,0	34,I0
220	4,80	I7,3	I26,0	94,0	37,20
240	5,20	I8,9	I37,0	I02,0	40,30
260	5,70	20,6	I48,0	III,0	43,50
280	6,I0	22,2	I60,0	II9,0	46,60
d= 5, D= 50±0,95, t = I4,I85 $P_к$= 47,30±4,73 кгс $P_з$ = 63 кгс					
45	0,99	2,6	27,I	20,5	I0,I
50	I,I0	3,0	29,3	22,5	I0,8
55	I,30	3,3	32,2	24,2	II,6
60	I,40	3,7	34,5	26,0	I2,3
65	I,50	4,I	36,7	28,0	I3,I
70	I,70	4,4	39,7	29,5	I3,9
75	I,80	4,8	4I,9	3I,5	I4,6
80	I,90	5,I	44,8	33,I	I5,4
85	2,00	5,5	47,I	34,8	I6,2
90	2,20	5,8	50,0	36,6	I6,9
95	2,30	6,2	52,0	38,3	I7,7
I00	2,40	6,5	55,0	40,I	I8,5
II0	2,70	7,2	60,0	43,6	20,0
I20	3,00	7,9	66,0	47,2	2I,5
I30	3,20	8,6	7I,0	5I,0	23,0
I40	3,50	9,3	76,0	54,0	24,6

Продолжение табл.I

Размеры в мм

H_0	$\pm\Delta H_0$	n	H_K	H_3	Масса 100 шт, кг
d = 5, D = 50±0,95, t = 14,185					
P_K = 47,30±4,73 кгс, P_3 = 68 кгс					
150	3,80	10,0	81,0	58,0	26,1
160	4,00	10,8	86,0	62,0	27,6
170	4,30	11,5	91,0	65,0	29,1
180	4,60	12,2	96,0	69,0	30,7
190	4,80	12,9	101,0	72,0	32,2
200	5,10	13,6	106,0	76,0	33,7
220	5,60	15,0	117,0	83,0	36,8
240	6,10	16,4	127,0	90,0	39,8
260	6,70	17,8	137,0	97,0	42,9
280	7,20	19,2	148,0	104,0	45,9
300	7,70	20,6	158,0	111,0	49,0
d = 5, D = 55 ± 0,95, t = 16,2					
P_K = 42 ± 4,2 кгс, P_3 = 56 кгс					
50	0,98	2,6	28,2	20,6	11,1
55	1,10	2,9	30,6	22,2	11,9
60	1,20	3,2	33,1	23,7	12,6
65	1,30	3,5	35,6	25,2	13,4
70	1,40	3,9	37,2	26,8	14,1
75	1,60	4,2	39,7	28,3	14,8
80	1,70	4,5	42,2	29,9	15,6
85	1,80	4,8	44,7	31,4	16,4
90	1,90	5,1	47,2	33,0	17,1
95	2,00	5,4	49,6	34,5	17,8
100	2,10	5,7	52,0	36,0	18,6
110	2,40	6,3	57,0	39,1	20,0
120	2,60	6,9	62,0	42,2	21,5
130	2,80	7,6	66,0	45,3	23,0
140	3,10	8,2	71,0	48,4	24,5
150	3,30	8,8	76,0	52,0	26,0
160	3,50	9,4	81,0	55,0	27,5
170	3,80	10,0	86,0	58,0	28,9
180	4,00	10,6	91,0	61,0	30,4
190	4,20	11,3	95,0	64,0	31,9

Продолжение табл.I

Размеры в мм

H_0	$\pm\Delta H_0$	n	H_K	H_3	Масса 100 шт, кг
d = 5, D = 55 ±0,95, t = 16,2					
P_K = 42 ± 4,2 кгс, P_3 = 56 кгс					
200	4,50	11,9	100,0	67,0	33,4
220	4,90	13,1	110,0	73,0	36,4
240	5,40	14,4	119,0	80,0	39,5
260	5,80	15,6	129,0	86,0	42,4
280	6,30	16,8	139,0	92,0	45,3
300	6,80	18,1	148,0	98,0	48,3
320	7,20	19,3	158,0	104,0	51,0
d = 5, D = 60 ±1,2, t = 19,11					
P_K = 39,80±3,98 кгс, P_3 = 53 кгс					
55	1,20	2,5	28,5	19,9	11,9
60	1,40	2,7	31,4	21,2	12,6
65	1,50	3,0	33,2	22,5	13,3
70	1,60	3,3	35,0	23,9	14,0
75	1,80	3,5	37,9	25,2	14,6
80	1,90	3,8	39,7	26,5	15,3
85	2,00	4,1	41,6	27,8	16,0
90	2,20	4,3	44,4	29,1	16,7
95	2,30	4,6	46,3	30,4	17,4
100	2,40	4,8	49,1	31,7	18,1
110	2,70	5,4	53,0	34,3	19,5
120	2,90	5,9	57,0	36,9	20,9
130	3,20	6,4	62,0	39,6	22,3
140	3,50	6,9	67,0	42,2	23,6
150	3,70	7,5	71,0	44,8	25,1
160	4,00	8,0	75,0	47,4	26,5
170	4,30	8,5	80,0	50,0	27,8
180	4,50	9,0	85,0	53,0	29,2
190	4,80	9,5	89,0	55,0	30,6
200	5,00	10,1	93,0	58,0	32,0
220	5,60	11,1	102,0	63,0	34,7
240	6,10	12,2	111,0	69,0	37,6
260	6,60	13,2	120,0	74,0	40,3
280	7,10	14,3	128,0	79,0	43,0

Продолжение табл.I

Размеры в мм

H_0	$\pm\Delta H_0$	n	$H_к$	$H_з$	Масса I00 шт, кг
d = 5, D = 60±I,2, t = I9,II					
$P_к$ = 39,80 ±3,98 кгс, $P_з$ = 53 кгс					
300	7,70	I5,3	I38,0	84,0	45,8
320	8,20	I6,4	I46,0	90,0	48,7
350	9,00	I7,9	I60,0	97,0	53,0
d = 6, D = 32 ±0,47, t = 9,2					
$P_к$ = I77±I7,7 кгс, $P_з$ = 236 кгс					
25	0,3I	I,7	20,9	I9,2	6,70
28	0,37	2,I	23,0	2I,6	7,39
32	0,45	2,5	26,0	24,0	8,II
36	0,53	2,9	29,0	26,6	8,89
40	0,6I	3,4	3I,8	29,2	9,67
45	0,70	3,9	35,6	32,5	I0,70
50	0,80	4,5	39,2	36,0	II,70
55	0,90	5,0	43,0	39,0	I2,60
60	I,00	5,5	46,8	42,0	I3,60
65	I,I0	6,I	50,0	45,5	I4,60
70	I,20	6,6	54,0	48,8	I5,60
75	I,30	7,2	58,0	52,0	I6,50
80	I,40	7,7	62,0	55,0	I7,50
85	I,50	8,3	65,0	59,0	I8,60
90	I,60	8,8	69,0	62,0	I9,50
95	I,70	9,3	73,0	65,0	20,40
I00	I,80	9,9	76,0	68,0	2I,40
II0	2,00	II,0	84,0	75,0	23,40
I20	2,20	I2,I	9I,0	82,0	25,40
I30	2,40	I3,2	98,0	88,0	27,40
I40	2,60	I4,2	I06,0	94,0	29,30
I50	2,80	I5,3	II3,0	I0I,0	3I,20
I60	3,00	I6,4	I2I,0	I07,0	33,20

Продолжение табл.I

Размеры в мм

H_0	$\pm\Delta H_0$	n	$H_к$	$H_з$	Масса I00 шт, кг
d = 6, D = 86 ±0,47, t =I0,4I7					
$P_к$ = I59±I5,9 кгс, $P_з$ =2I2 кгс					
28	0,4I	I,8	22,0	I9,9	7,95
32	0,50	2,2	24,7	22,2	8,75
36	0,58	2,6	27,4	24,6	9,55
40	0,67	3,0	30,I	26,9	I0,40
45	0,78	3,5	33,4	29,7	II,40
50	0,89	3,9	37,I	32,6	I2,30
55	0,99	4,4	40,4	35,5	I3,30
60	I,I0	4,9	43,8	38,4	I4,80
65	I,20	5,4	47,I	4I,3	I5,30
70	I,30	5,9	50,0	44,I	I6,30
75	I,40	6,3	54,0	47,0	I7,30
80	I,50	6,8	57,0	49,9	I8,30
85	I,60	7,3	6I,0	53,0	I9,30
90	I,70	7,8	64,0	56,0	20,40
95	I,90	8,3	68,0	59,0	2I,40
I00	2,00	8,7	7I,0	6I,0	22,30
II0	2,20	9,7	78,0	67,0	24,30
I20	2,40	I0,7	85,0	73,0	26,40
I30	2,60	II,6	92,0	79,0	28,30
I40	2,80	I2,6	98,0	85,0	30,40
I50	3,00	I3,5	I05,0	90,0	32,30
I60	3,30	I4,5	II2,0	96,0	34,30
I70	3,50	I5,5	II9,0	I02,0	36,40
I80	3,70	I6,4	I26,0	I07,0	38,30
d = 6, D = 40±0,6, t = II,762					
$P_к$ = I43,0±I4,30 кгс, $P_з$ = I90 кгс					
32	0,44	2,0	28,3	20,7	9,42
36	0,52	2,3	26,0	22,8	I0,I0
40	0,59	2,6	28,7	24,8	I0,90
45	0,69	3,I	3I,6	27,4	II,90
50	0,78	3,5	34,8	29,9	I2,90
55	0,88	3,9	38,I	32,5	I3,90

Продолжение табл.I

Размеры в мм

H_0	$\pm\Delta H_0$	n	$H_к$	$H_з$	Масса 100 шт, кг
d = 6, D = 40±0,6, t = II,762					
$P_к$ = I43,5±I4,30 кгс, $P_з$ = I90 кгс					
60	0,98	4,3	4I,3	35,0	I4,90
65	I,I0	4,8	44,2	37,6	I6,00
70	I,20	5,2	47,4	40,I	I7,00
75	I,30	5,6	5I,0	42,7	I7,90
80	I,40	6,0	54,0	45,2	I8,90
85	I,50	6,5	57,0	48,0	I9,90
90	I,50	6,9	60,0	50,0	20,90
95	I,60	7,3	63,0	53,0	2I,90
I00	I,70	7,7	67,0	55,0	22,90
II0	I,90	8,6	73,0	6I,0	24,90
I20	2,I0	9,4	79,0	65,0	26,90
I30	2,30	I0,3	85,0	7I,0	29,00
I40	2,50	II,I	92,0	76,0	3I,00
I50	2,70	I2,0	98,0	8I,0	33,00
I60	2,90	I2,8	I04,0	86,0	35,00
I70	3,I0	I3,7	III,0	9I,0	37,00
I80	3,30	I4,5	II7,0	96,0	39,00
I90	3,50	I5,4	I23,0	I0I,0	4I,00
200	3,70	I6,2	I30,0	I06,0	43,00
d = 6, D = 45± 0,75, t = I3,78					
$P_к$ = I28,0±I2,80 кгс, $P_з$ = I70 кгс					
36	0,54	2,0	24,3	20,8	I0,7
40	0,62	2,2	27,I	22,5	II,5
45	0,72	2,6	29,8	24,7	I2,5
50	0,82	3,0	32,4	26,9	I3,4
55	0,92	3,3	35,7	29,0	I4,4
60	I,00	3,7	38,8	3I,2	I5,4
65	I,I0	4,I	4I,0	33,4	I6,4
70	I,20	4,4	44,2	35,6	I7,4
75	I,30	4,8	46,9	37,7	I8,4
80	I,40	5,2	49,5	39,9	I9,5
85	I,50	5,5	53,0	42,I	20,3

Продолжение табл.I

Размеры в мм

H_0	$\pm\Delta H_0$	n	$H_к$	$H_з$	Масса 100 шт, кг
d = 6, D = 45 ±0,75, t = I8,78					
$P_к$ = I27,5±I2,75 кгс, $P_з$ = I70 кгс					
90	I,60	6,2	55,0	44,3	2I,4
95	I,70	6,2	59,0	46,4	22,3
I00	I,80	6,6	6I,0	48,6	23,3
II0	2,00	7,3	67,0	53,0	25,2
I20	2,20	8,I	73,0	58,0	27,3
I30	2,40	8,8	79,0	62,0	29,I
I40	2,60	9,5	84,0	66,0	3I,I
I50	2,80	I0,2	90,0	70,0	33,I
I60	3,00	II,0	96,0	75,0	35,0
I70	3,20	II,7	I0I,0	79,0	37,0
I80	3,40	I2,4	I07,0	83,0	38,9
I90	3,60	I3,I	II3,0	88,0	40,9
200	3,80	I3,9	II9,0	92,0	42,9
220	4,20	I5,3	I30,0	I0I,0	46,8
d = 6, D = 50±0,75, t = I5,842					
$P_к$ = II3,0±II,30 кгс, $P_з$ = I50 кгс					
40	0,73	2,0	25,2	20,7	I2,I
45	0,85	2,3	27,9	22,6	I3,0
50	0,97	2,6	30,7	24,5	I4,0
55	I,I0	2,9	33,5	26,4	I5,0
60	I,20	3,2	36,3	28,3	I5,9
65	I,30	3,5	39,0	30,2	I6,9
70	I,40	3,9	4I,I	32,I	I7,8
75	I,60	4,2	43,9	34,0	I8,8
80	I,70	4,5	46,6	35,9	I9,8
85	I,80	4,8	49,4	37,8	20,7
90	I,90	5,I	52,0	39,7	2I,7
95	2,00	5,4	55,0	4I,6	22,7
I00	2,20	5,7	58,0	43,5	23,6
II0	2,40	6,4	63,0	47,3	25,5
I20	2,60	7,0	68,0	5I,0	27,5
I30	2,90	7,6	74,0	55,0	29,4

Продолжение табл.I

Размеры в мм

H_0	$\pm\Delta H_0$	n	$H_к$	$H_з$	Масса 100 шт, кг
d = 6, D = 50±0,75, t = I5,842					
$P_к$ = II8,0±II,80 кгс, $P_з$ = I50 кгс					
I40	3,I0	8,3	78,0	59,0	3I,3
I50	3,30	8,9	84,0	62,0	33,2
I60	3,60	9,5	90,0	66,0	35,2
I70	3,80	I0,2	94,0	70,0	37,I
I80	4,00	I0,8	I00,0	74,0	39,0
I90	4,30	II,4	I05,8	77,0	40,9
200	4,50	I2,I	II0,0	82,0	42,9
220	5,00	I3,3	I2I,0	89,0	46,7
240	5,50	I4,6	I32,0	97,0	5I,0
260	5,90	I5,8	I43,0	I04,0	54,0
d = 6, D = 55±0,95, t = I8					
$P_к$ = 99 ± 9,9 кгс, $P_з$ = I32 кгс					
45	0,75	2,0	27,0	2I,0	I3,6
50	0,85	2,3	29,3	22,7	I4,5
55	0,96	2,6	3I,6	24,6	I5,5
60	I,I0	2,8	34,8	25,8	I6,4
65	I,20	3,I	37,I	27,7	I7,4
70	I,30	3,4	39,4	29,3	I8,3
75	I,40	3,7	4I,7	3I,2	I9,2
80	I,50	3,9	44,9	32,4	20,2
85	I,60	4,2	47,2	34,3	2I,I
90	I,70	4,5	49,5	36,0	22,I
95	I,80	4,8	52,0	37,7	23,0
I00	I,90	5,I	54,0	39,6	24,0
II0	2,I0	5,6	60,0	42,7	25,8
I20	2,30	6,2	64,0	46,2	27,7
I30	2,50	6,7	70,0	49,3	29,6
I40	2,70	7,3	74,0	53,0	3I,5
I50	2,90	7,8	80,0	56,0	33,4
I60	3,I0	8,4	84,0	59,0	35,3
I70	3,40	8,9	90,0	62,0	37,2
I80	3,60	9,5	95,0	66,0	39,I

Продолжение табл.I

Размеры в мм

H_0	$\pm\Delta H_0$	n	$H_к$	$H_з$	Масса 100 шт, кг
d = 6, D = 55±0,95 t = I8					
$P_к$ = 99±9,9 кгс, $P_з$ = I32 кгс					
I90	3,80	I0,I	99,0	70,0	40,9
200	4,00	I0,6	I05,0	73,0	42,8
220	4,40	II,7	II5,0	79,0	46,6
240	4,80	I2,8	I25,0	86,0	50,0
260	5,20	I3,9	I35,0	92,0	54,0
280	5,60	I5,I	I44,0	I00,0	58,0
d = 6, D = 60±0,95, t = 2I,I9					
$P_к$ = 94,00±9,40 кгс, $P_з$ = I25 кгс					
50	0,97	I,9	28,8	20,4	I4,7
55	I,I0	2,2	29,9	22,2	I5,7
60	I,20	2,4	32,6	23,4	I6,5
65	I,30	2,6	35,8	24,6	I7,4
70	I,40	2,9	36,9	26,3	I8,3
75	I,60	3,I	39,6	27,7	I9,I
80	I,70	3,4	4I,2	29,4	20,0
85	I,80	3,5	43,9	30,5	2I,0
90	I,90	3,8	46,6	3I,9	2I,8
95	2,00	4,I	48,2	33,6	22,7
I00	2,I0	4,3	5I,0	34,8	23,6
II0	2,40	4,8	55,0	37,8	25,3
I20	2,60	5,2	6I,0	40,2	27,I
I30	2,90	5,7	65,0	43,3	28,9
I40	3,I0	6,2	69,0	46,I	30,6
I50	3,30	6,7	73,0	49,2	32,4
I60	3,60	7,I	79,0	52,0	34,2
I70	3,80	7,6	83,0	55,0	35,9
I80	4,00	8,I	87,0	58,0	37,7
I90	4,30	8,5	93,0	60,0	39,4
200	4,50	9,0	97,0	63,0	4I,2
220	5,00	I0,0	I06,0	69,0	44,7
240	5,50	I0,9	II6,0	74,0	48,3
260	5,90	II,8	I25,0	80,0	52,0
280	6,40	I2,8	I34,0	86,0	55,0
300	6,90	I3,7	I44,0	9I,0	59,0

Продолжение табл.I

Размеры в мм

H_0	$\pm\Delta H_0$	n	$H_к$	$H_з$	Масса 100 шт, кг
d = 6, D = 65±0,95, t = 23,75					
$P_к$ = 84±8,4 кгс, $P_з$ = 112 кгс					
55	0,97	1,9	29,7	20,4	16,1
60	1,10	2,1	32,0	21,6	17,0
65	1,20	2,4	33,1	23,4	18,0
70	1,30	2,6	35,4	24,6	18,7
75	1,40	2,8	37,7	25,7	19,5
80	1,50	3,0	40,1	26,9	20,4
85	1,60	3,2	42,4	28,2	21,3
90	1,70	3,4	44,7	29,5	22,1
95	1,80	3,6	47,1	30,7	23,0
100	1,90	3,8	49,4	31,8	23,8
110	2,10	4,3	58,0	34,8	25,8
120	2,30	4,7	57,0	37,2	27,3
130	2,50	5,1	62,0	39,6	29,0
140	2,80	5,5	67,0	42,1	30,7
150	3,00	5,9	71,0	44,4	32,5
160	3,20	6,4	75,0	47,4	34,2
170	3,40	6,8	79,0	49,7	36,0
180	3,60	7,2	84,0	52,0	37,6
190	3,80	7,6	89,0	55,0	39,3
200	4,00	8,0	94,0	57,0	41,1
220	4,40	8,9	102,0	62,0	44,5
240	2,90	9,7	111,0	67,0	47,9
260	5,30	10,6	119,0	73,0	52,0
280	5,70	11,4	128,0	77,0	55,0
300	6,10	12,3	136,0	83,0	58,0
320	6,50	13,1	146,0	88,0	62,0
d = 6, D = 70±1,2, t = 27,46					
$P_к$ = 80,0±8,00 кгс, $P_з$ = 106 кгс					
65	1,0	2,0	32,6	21,0	17,9
70	1,1	2,2	34,4	22,3	18,7
75	1,2	2,4	36,1	23,4	19,5
80	1,3	2,6	37,9	24,5	20,3
85	1,4	2,8	39,6	25,8	21,3

Продолжение табл.I

Размеры в мм

H_0	$\pm\Delta H_0$	n	$H_к$	$H_з$	Масса 100 шт, кг
d = 6, D = 70±1,2, t = 27,46					
$P_к$ = 80,0±8,0 кгс, $P_з$ = 106 кгс					
90	1,5	2,9	43,0	26,4	21,7
95	1,6	3,1	44,8	27,6	22,8
100	1,7	3,3	46,5	28,9	23,6
110	1,8	3,7	50,0	31,1	25,2
120	2,0	4,0	55,0	33,0	26,8
130	2,2	4,4	59,0	35,4	28,4
140	2,4	4,8	62,0	37,8	30,0
150	2,6	5,1	67,0	39,6	31,6
160	2,7	5,5	71,0	42,0	33,8
170	2,9	5,9	74,0	44,4	35,0
180	3,1	6,2	80,0	46,2	36,5
190	3,3	6,6	83,0	48,6	38,1
200	3,5	7,0	87,0	51,0	39,9
220	3,8	7,7	95,0	55,0	43,0
240	4,2	8,4	104,0	59,0	46,2
260	4,6	9,1	113,0	64,0	49,4
280	4,9	9,9	120,0	68,0	53,0
300	5,3	10,6	128,0	73,0	56,0
320	5,7	11,3	137,0	77,0	59,0
350	6,2	12,4	149,0	83,0	64,0
d = 7, D = 40 ± 0,7, t = 11,49					
$P_к$ = 225±22,5 кгс, $P_з$ = 300 кгс					
32	0,65	1,9	25,7	23,8	12,0
36	0,78	2,2	28,5	26,0	13,1
40	0,90	2,6	31,2	28,7	14,2
45	1,10	3,0	34,9	31,5	15,6
50	1,20	3,4	38,5	34,3	16,9
55	1,40	3,9	41,9	37,8	18,3
60	1,50	4,3	45,5	40,7	19,6
65	1,70	4,7	49,2	43,4	21,0
70	1,80	5,2	52,0	46,9	22,3
75	2,00	5,6	56,0	49,8	23,7

Продолжение табл.I

Размеры в мм

H_0	$\pm\Delta H_0$	n	H_K	H_3	Масса 100 шт, кг
d = 7, D = 40 ±0,7, t = II,49					
P_K = 225±22,5 кгс, P_3 = 300 кгс					
80	2,I0	6,0	60,0	53,0	25,I
85	2,30	6,5	63,0	56,0	26,4
90	2,40	6,9	67,0	59,0	27,8
95	2,60	7,4	70,0	62,0	29,3
I00	2,70	7,8	74,0	65,0	30,5
II0	3,00	8,7	8I,0	7I,0	33,2
I20	3,30	9,5	88,0	77,0	35,9
I30	3,60	I0,4	95,0	83,0	38,6
I40	3,90	II,3	I02,0	90,0	4I,3
I50	4,20	I2,I	I09,0	95,0	44,0
I60	4,60	I3,0	II6,0	I02,0	46,7
d = 7, D = 45±0,9, t = I3,056					
P_K = I99,0 ±I9,90 кгс, P_3 = 265 кгс					
36	0,68	2,0	26,9	24,5	I4,2
40	0,79	2,3	29,5	26,6	I5,3
45	0,92	2,6	33,2	28,7	I6,6
50	I,I0	3,0	36,4	3I,5	I8,0
55	I,20	3,4	39,5	34,4	I9,4
60	I,30	3,8	42,7	37,0	20,8
65	I,50	4,2	45,9	39,9	22,I
70	I,60	4,6	49,I	42,7	23,7
75	I,70	4,9	53,0	44,8	24,9
80	I,90	5,3	56,0	47,6	26,2
85	2,00	5,7	59,0	50,0	27,6
90	2,I0	6,I	62,0	53,0	29,0
95	2,30	6,5	65,0	56,0	30,4
I00	2,40	6,9	69,0	59,0	3I,9
II0	2,70	7,6	75,0	64,0	34,5
I20	2,90	8,4	82,0	69,0	37,2
I30	3,20	9,2	88,0	75,0	40,0
I40	3,50	9,9	95,0	80,0	42,7
I50	3,70	I0,7	I0I,0	85,0	45,5

Продолжение табл.I

Размеры в мм

H_0	$\pm\Delta H_0$	n	H_K	H_3	Масса 100 шт, кг
d = 7, D = 45 ± 0,9 t = I3,056					
P_K= I99,00 ± I9,90 кгс, P_3 = 265кгс					
I60	4,00	II,5	I08,0	9I,0	48,4
I70	4,30	I2,2	II5,0	96,0	5I,0
I80	4,50	I3,0	I2I,0	I02,0	54,0
d = 7, D = 50±0,9, t = I4,804					
P_K= I77± I7,7 кгс, P_3 = 236 кгс					
40	0,90	2,0	28,3	24,4	I6,2
45	I,00	2,3	3I,5	26,6	I7,6
50	I,20	2,7	34,2	29,4	I9,I
55	I,40	3,0	37,4	3I,5	20,3
60	I,50	3,3	40,7	33,6	2I,7
65	I,70	3,7	43,8	36,3	23,0
70	I,80	4,0	46,6	38,6	24,4
75	2,00	4,4	49,2	4I,3	26,0
80	2,I0	4,7	52,0	43,4	27,2
85	2,30	5,0	56,0	45,5	28,5
90	2,40	5,4	58,0	48,3	30,0
95	2,60	5,7	62,0	50,0	3I,3
I00	2,70	6,0	65,0	53,0	32,6
II0	3,00	6,7	7I,0	57,0	35,4
I20	3,30	7,4	77,0	62,0	38,I
I30	3,60	8,I	83,0	67,0	4I,0
I40	3,90	8,7	89,0	7I,0	43,6
I50	4,20	9,4	95,0	76,0	46,3
I60	4,50	I0,I	I0I,0	8I,0	49,I
I70	4,80	I0,8	I07,0	86,0	52,0
I80	5,20	II,4	II3,0	90,0	55,0
I90	5,50	I2,I	II9,0	95,0	57,0
200	5,80	I2,8	I25,0	I00,0	60,0
d = 7, D = 55± I,I, t = I6,778					
P_K = I59±I5,9 кгс, P_3 = 2I2 кгс					
45	0,93	2,I	29,6	25,2	I8,6
50	I,I0	2,4	32,4	27,3	I9,9

Продолжение табл.I

Размеры в мм

H_0	$\pm\Delta H_0$	n	$H_к$	$H_з$	Масса 100 шт кг
d = 7, D = 55 ± I,I, t = I6,778					
$P_к$ = I59±I5,9 кгс, $P_з$ = 2I2 кгс					
55	I,2	2,7	35,2	29,4	2I,3
60	I,3	3,0	38,0	3I,5	22,6
65	I,5	3,2	4I,5	32,9	23,8
70	I,6	3,5	44,3	35,0	25,I
75	I,7	3,8	47,I	37,I	26,5
80	I,9	4,I	49,9	39,2	27,8
85	2,0	4,4	53,0	4I,9	29,2
90	2,I	4,7	56,0	43,4	30,5
95	2,3	5,0	58,0	45,5	3I,9
I00	2,4	5,3	6I,0	47,6	33,2
II0	2,7	5,9	67,0	52,0	35,9
I20	2,9	6,5	72,0	56,0	38,6
I30	3,2	7,I	78,0	60,0	4I,3
I40	3,5	7,7	84,0	64,0	44,0
I50	3,7	8,3	89,0	69,0	46,7
I60	4,0	8,9	95,0	73,0	49,4
I70	4,3	9,5	I00,0	77,0	52,0
I80	4,5	I0,I	I06,0	8I,0	55,0
I90	4,8	I0,7	II2,0	85,0	58,0
200	5,I	II,3	II7,0	90,0	60,0
220	5,6	I2,5	I28,0	98,0	66,0
d = 7, D = 60± I,I, t = I9,39					
$P_к$ = I50 ± I5 кгс, $P_з$ = 200 кгс					
50	I,2	2,0	3I,4	24,5	20,2
55	I,4	2,3	33,6	26,6	2I,5
60	I,5	2,6	35,8	28,7	23,0
65	I,7	2,8	39,0	30,2	24,0
70	I,8	3,I	4I,2	32,2	25,5
75	2,0	3,3	44,3	33,6	26,6
80	2,2	3,6	46,5	35,6	27,9
85	2,3	3,8	49,7	37,I	29,2
90	2,5	4,I	52,0	39,2	30,5

Продолжение табл.I

Размеры в мм

H_0	$\pm\Delta H_0$	n	$H_к$	$H_з$	Масса 100 шт кг
d = 7, D = 60 ± I,I, t = I9,39					
$P_к$ = I50± I5 кгс, $P_з$ = 200 кгс					
95	2,6	4,4	54,0	4I,3	32,0
I00	2,8	4,6	57,0	42,8	33,I
II0	3,I	5,I	63,0	46,2	35,7
I20	3,4	5,6	68,0	49,7	38,2
I30	3,7	6,2	72,0	54,0	4I,0
I40	4,0	6,7	78,0	57,0	43,4
I50	4,3	7,2	83,0	6I,0	46,0
I60	4,6	7,7	88,0	64,0	48,5
I70	4,9	8,2	94,0	68,0	5I,0
I80	5,2	8,7	99,0	7I,0	53,0
I90	5,6	9,3	I04,0	76,0	56,0
200	5,9	9,8	I09,0	79,0	59,0
220	6,5	I0,8	I20,0	86,0	64,0
240	7,I	II,8	I30,0	93,0	69,0
d = 7, D = 65 ± I,4, t = 2I,6					
$P_к$ = I85 ±I8,5 кгс, $P_з$ = I80 кгс					
55	I,2	2,I	32,0	25,2	22,4
60	I,4	2,3	34,8	26,5	23,5
65	I,5	2,5	37,6	28,0	24,7
70	I,7	2,8	39,3	30,I	26,3
75	I,8	3,0	42,2	3I,4	27,3
80	I,9	3,2	45,0	33,0	28,5
85	2,I	3,4	47,8	34,3	29,8
90	2,2	3,7	49,5	36,3	3I,I
95	2,3	3,9	52,0	37,9	32,3
I00	2,5	4,I	55,0	39,2	33,6
II0	2,8	4,6	60,0	42,7	36,I
I20	3,0	5,I	64,0	46,2	38,7
I30	3,3	5,5	70,0	49,0	4I,2
I40	3,6	6,0	74,0	53,0	43,7
I50	3,9	6,5	79,0	56,0	46,3
I60	4,2	6,9	84,0	59,0	48,8

Продолжение табл.I

Размеры в мм

H_0	$\pm\Delta H_0$	n	H_K	H_3	Масса 100 шт кг
$d = 7$ $D = 65 \pm I,4$, $t = 2I,6$					
$P_K = I35 \pm I3,5$ кгс, $P_3 = I80$ кгс					
I70	4,4	7,4	89,0	62,0	5I,0
I80	4,7	7,8	95,0	65,0	54,0
I90	5,0	8,3	99,0	69,0	56,0
200	5,3	8,8	I04,0	72,0	59,0
220	5,8	9,7	II4,0	78,0	64,0
240	6,4	I0,6	I24,0	85,0	69,0
260	6,9	II,6	I33,0	92,0	74,0
$d = 7$, $D = 70 \pm I,4$, $t = 24,7$					
$P_K = I28,0 \pm I2,80$ кгс, $P_3 = I70$ кгс					
60	I,6	2,0	38,4	24,5	23,6
65	I,8	2,2	35,7	25,9	25,0
70	I,9	2,4	38,0	27,4	26,2
75	2,I	2,6	40,3	28,8	27,4
80	2,3	2,8	42,7	30,2	28,6
85	2,4	3,0	45,0	3I,6	29,8
90	2,6	3,2	47,3	33,0	3I,0
95	2,7	3,4	49,7	34,4	32,2
I00	2,9	3,6	52,0	35,7	33,4
II0	3,2	4,0	57,0	38,5	35,8
I20	3,5	4,4	6I,0	4I,3	38,2
I30	3,9	4,8	66,0	44,I	40,6
I40	4,2	5,2	7I,0	46,9	43,0
I50	4,5	5,6	75,0	49,7	45,4
I60	4,8	6,I	79,0	53,0	48,I
I70	5,2	6,5	83,0	56,0	5I,0
I80	5,5	6,9	88,0	59,0	53,0
I90	5,8	7,3	93,0	62,0	55,0
200	6,I	7,7	97,0	64,0	58,0
220	6,8	8,5	I07,0	70,0	62,0
240	7,4	9,3	II6,0	76,0	67,0
260	8,I	I0,I	I25,0	8I,0	72,0
280	8,7	I0,9	I35,0	87,0	77,0

Продолжение табл.I

Размеры в мм

H_0	$\pm\Delta H_0$	n	H_K	H_3	Масса 100 шт кг
$d = 7$, $D = 75 \pm I,4$, $t = 27,95$					
$P_K = I20 \pm I2$ кгс, $P_3 = I60$ кгс					
70	I,7	2,I	37,0	25,2	26,5
75	I,8	2,3	38,9	26,7	27,6
80	2,0	2,5	40,7	27,9	28,8
85	2,I	2,7	42,6	29,4	30,I
90	2,3	2,8	46,0	30,I	3I,I
95	2,4	3,0	47,9	3I,5	32,2
I00	2,6	3,2	49,7	32,9	33,4
II0	2,8	3,6	53,0	35,7	35,9
I20	3,I	3,9	59,0	37,9	38,0
I30	3,4	4,3	62,0	40,6	40,3
I40	3,7	4,6	68,0	42,7	42,5
I50	4,0	5,0	7I,0	45,5	44,8
I60	4,3	5,3	77,0	47,6	47,I
I70	4,6	5,7	80,0	50,0	49,4
I80	4,9	6,I	84,0	53,0	52,0
I90	5,I	6,4	89,0	55,0	54,0
200	5,4	6,8	93,0	58,0	56,0
220	6,0	7,5	I02,0	63,0	6I,0
240	6,6	8,2	III,0	68,0	65,0
260	7,I	8,9	I20,0	73,0	70,0
280	7,7	9,6	I29,0	78,0	74,0
300	8,3	I0,4	I37,0	83,0	80,0
$d = 7$, $D = 80 \pm I,7$, $t = 3I,3I$					
$P_K = II3,0 \pm II,30$ кгс, $P_3 = I50$ кгс					
80	I,8	2,2	39,7	26,0	29,I
85	I,9	2,4	4I,0	27,2	30,2
90	2,0	2,5	44,2	28,0	3I,3
95	2,2	2,7	45,6	29,4	32,4
I00	2,3	2,9	46,9	30,8	33,7
II0	2,5	3,2	5I,0	32,9	35,7
I20	2,8	3,5	56,0	35,0	37,9
I30	3,I	3,8	60,0	37,2	40,I

Продолжение табл.I

Размеры в мм

H_0	$\pm\Delta H_0$	n	H_K	H_3	Масса 100 шт кг
d = 7, D = 80 ±I,7, t = 3I,3I P_K = II3,0±II,30 кгс, P_3 = I50 кгс					
I40	3,3	4,I	65,0	39,2	42,3
I50	3,6	4,5	68,0	42,0	44,8
I60	3,8	4,8	72,0	44,I	46,8
I70	4,I	5,I	77,0	46,2	48,8
I80	4,3	5,4	8I,0	48,4	5I,0
I90	4,6	5,7	86,0	50,0	53,0
200	4,8	6,I	88,0	53,0	56,0
220	5,4	6,7	97,0	57,0	60,0
240	5,9	7,3	I06,0	62,0	64,0
260	6,4	8,0	II8,0	67,0	69,0
280	6,9	8,6	I22,0	7I,0	73,0
300	7,4	9,2	I32,0	75,0	77,0
320	7,9	9,9	I39,0	80,0	82,0
350	8,7	I0,8	I52,0	86,0	88,0

Продолжение табл.I

Размеры в мм

3. Предельные отклонения (n_1) полного числа витков пружины должны соответствовать указанным в табл. 2

Таблица 2

Размеры в мм

n_1	d					
	0,2–0,3	0,4–0,6	0,8–I,2	I,6–3,0	4,0–6,0	7,0
	$\pm \Delta n_1$					
До 6,3 вкл.	0,50	0,35	0,20	0,25	0,25	0,20
Св.6,3 до I0 вкл.	0,75	0,50	0,30	0,50	0,50	0,30
" I0 " I6 "	I,50	I,00	0,50	0,75	0,75	0,50
" I6 " 25 "	2,25	I,50	0,75	I,00	I,00	0,75
" 25	$0,I0n_1$	$0,07n_1$	$0,04n_1$	$0,05n_1$	$0,05n_1$	$0,04n_1$

4. Толщины концов опорных витков ($S_к$) должны соответствовать указанным в табл. 3

Таблица 3

мм

d		I,0	I,2	I,6	2,0	2,5
$S_к$	Номин.	0,25	0,30	0,40	0,50	0,63
	Пред. откл.	-0,I0	-0,I2	-0,I6	-0,20	-0,25

Продолжение табл. 3

мм

d		3,0	4,0	5,0	6,0	7,0
$S_к$	Номин.	0,75	I,00	I,25	I,50	I,75
	Пред. откл.	-0,30	-0,40	-0,50	-0,60	-0,70

5. Предельные отклонения (e_I) от перпендикулярности торцевых плоскостей к образующей пружины в зависимости от высоты (H_0) должны соответствовать указанным на черт. 3 и в табл. 4 (Пружины с нешлифованными торцами этой проверке не подвергаются)

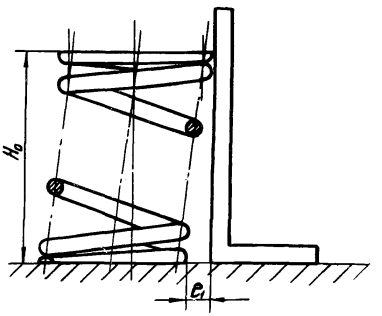

Черт.3

Таблица 4

мм

H_0	6	7	8	I0	I2	I4	I6	I8	20	22	25
e_I	0,24	0,28	0,32	0,40	0,48	0,56	0,64	0,72	0,80	0,88	I,00

Продолжение табл. 4

мм

H_0	28	32	36	40	45	50	55	60	65	70	75
e_I	I,I2	I,28	I,44	I,60	I,80	2,00	2,20	2,40	2,60	2,80	3,00

Продолжение табл. 4

мм

H_0	80	85	90	95	I00	II0	I20	I30	I40	I50	I60
e_I	3,20	3,40	3,60	3,80	4,00	4,40	4,80	5,20	5,60	6,00	6,40

Продолжение табл. 4

мм

H_0	I70	I80	I90	200	220	240	260	280	300	320	350
e_I	6,80	7,20	7,60	8,00	8,80	9,60	I0,40	II,20	I2,00	I2,80	I4,00

6. Предельные отклонения (e_2) от перпендикулярности торцевых плоскостей к образующей пружины в зависимости от наружного диаметра (Д) должны соответствовать указанным на черт. 4 и в табл.5 (Пружины с неплифованными торцами этой проверке не подвергаются).

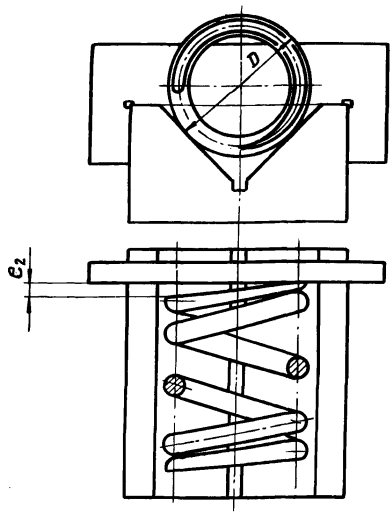

Черт.4

Таблица 5

мм

Д	6	7	8	I0	I2	I4	I6
e_2	0,24	0,28	0,32	0,40	0,48	0,56	0,64

Продолжение табл.5

мм

Д	I8	20	22	25	28	32	36	40
e_2	0,72	0,80	0,88	I,00	I,I2	I,28	I,44	I,60

Продолжение табл. 5

мм

Д	45	50	55	60	65	70	75	80
e_2	I,80	2,00	2,20	2,40	2,60	2,80	3,00	3,20

7. Предельные значения величины зазора между концом опорного витка и соседним рабочим витком λ и неравномерность шага в свободном состоянии e_3 должны соответствовать указанным в табл. 6.

Таблица 6

мм

d	D	λ	e_3
0,2	2,0	0,09	
	2,5	0,15	
0,3	2,0	0,05	
	2,5	0,09	
	3,0	0,14	
	3,8	0,24	
0,4	2,5	0,06	
	3,0	0,09	
	4,0	0,18	
	5,0	0,30	
0,5	3,0	0,06	
	4,0	0,13	
	5,0	0,22	
	6,0	0,34	
0,6	4,0	0,10	
	5,0	0,17	
	6,0	0,26	
	7,0	0,36	
	8,0	0,50	
0,8	5,0	0,11	
	6,0	0,17	
	7,0	0,24	
	8,0	0,34	
	10,0	0,57	
1,0	6,0	0,12	
	7,0	0,17	
	8,0	0,24	
	10,0	0,41	
	12,0	0,40	
1,2	7,0	0,12	
	8,0	0,17	
	10,0	0,30	
	12,0	0,44	
	14,0	0,65	
	16,0	0,88	
1,6	10,0	0,18	
	12,0	0,27	
	14,0	0,42	
	16,0	0,58	
	18,0	0,76	
	20,0	0,96	
2,0	12,0	0,20	
	14,0	0,31	
	16,0	0,44	
	18,0	0,58	
	20,0	0,72	
	22,0	0,89	
	25,0	1,20	
2,5	14,0	0,20	
	16,0	0,28	
	18,0	0,38	
	20,0	0,49	
	22,0	0,61	
	25,0	0,83	
	28,0	1,10	
	32,0	1,50	
3,0	16,0	0,20	
	18,0	0,28	
	20,0	0,36	
	22,0	0,45	
	25,0	0,62	
	28,0	0,80	
	32,0	1,16	
	36,0	1,50	
	40,0	1,90	
4,0	22,0	0,27	
	25,0	0,39	
	28,0	0,51	
	32,0	0,72	
	36,0	0,95	
	40,0	1,20	
	45,0	1,60	
	50,0	2,00	
5,0	28,0	0,33	
	32,0	0,47	
	36,0	0,64	
	40,0	0,82	
	45,0	1,10	
	50,0	1,40	
	55,0	1,70	
	60,0	2,10	
6,0	32,0	0,48	
	36,0	0,66	
	40,0	0,86	
	45,0	1,20	
	50,0	1,50	
	55,0	1,80	
	60,0	2,30	
	65,0	2,70	
	70,0	3,20	
7,0	40,0	0,67	
	45,0	0,90	
	50,0	1,17	
	55,0	1,46	
	60,0	1,85	
	65,0	2,19	
	70,0	2,65	
	75,0	3,14	
	80,0	3,64	

8. Основные параметры витков пружин:

для d = 0,2...5 мм -по ГОСТ I377I-68

для d = 6 и 7 мм - по ГОСТ I3772-68

9. Материал:

для d = 0,2...5мм - стальная проволока II класса по ГОСТ 9389-60;

для d =6 и 7 мм - проволока для холодной навивки -по ГОСТ I4963-69; сталь 60С2А - по ГОСТ I4959-69;

группа точности проволоки:

для d = 0,2...I,2 IT3а и

для d = I,6...7 мм IT4 - по ГОСТ 277I-57

I0. Термическая обработка пружин:

для d = 0,2,.. 5 мм низкотемпературный отпуск - по ГОСТ I6II8-70

и для d = 6 и 7 мм HRC 46...52 - по ГОСТ I3764-68

II. Направление витков правое.

I2. Полное число витков $n_1 = n + 2$

I3. Покрытие - Хим.окс.прм.-по ГОСТ 979I-68.

I4. Остальные технические условия -по ГОСТ I6II8-70; группа точности вторая.

I5. Допускается:

а) силу P_K для пружин с d = 0,2 ... 0,8 мм не контролировать;

б) для пружин с d = I ... 7 мм отклонение силы P_K ± 20%. (по третьей группе точности - по ГОСТ I6II8-70)

gost.e-ecolog.ru