ТИПОВОЙ ПРОЕКТ

292-8-33.91

ФИЗКУЛЬТУРНО-ОЗДОРОВИТЕЛЬНЫЙ ЗАЛ В ЛЕГКИХ МЕТАЛЛИЧЕСКИХ КОНСТРУКЦИЯХ С ПОМЕЩЕНИЯМИ ОБСЛУЖИВАНИЯ В ПРИСТРОЙКЕ

АЛЬБОМ IV

СТРОИТЕЛЬНЫЕ ИЗДЕЛИЯ

25324-05 Отпускная цена на момент реализации

gost.e-ecolog.ru

				ПРИВЯЗАН:
ИНВ. №				

ТИПОВОЙ ПРОЕКТ
292-8-33.91

ФИЗКУЛЬТУРНО-ОЗДОРОВИТЕЛЬНЫЙ ЗАЛ В ЛЕГКИХ МЕТАЛЛИЧЕСКИХ КОНСТРУКЦИЯХ С ПОМЕЩЕНИЯМИ ОБСЛУЖИВАНИЯ В ПРИСТРОЙКЕ

АЛЬБОМ IV

ПЕРЕЧЕНЬ АЛЬБОМОВ:

АЛЬБОМ	I	АРХИТЕКТУРНО-СТРОИТЕЛЬНЫЕ И ТЕХНОЛОГИЧЕСКИЕ ЧЕРТЕЖИ
АЛЬБОМ	II	КОНСТРУКЦИИ МЕТАЛЛИЧЕСКИЕ
АЛЬБОМ	III ч.1	ОТОПЛЕНИЕ И ВЕНТИЛЯЦИЯ. ВНУТРЕННИЕ ВОДОПРОВОД И КАНАЛИЗАЦИЯ. ЭЛЕКТРООБОРУДОВАНИЕ. АВТОМАТИЗАЦИЯ ОТОПИТЕЛЬНЫХ И ВЕНТИЛЯЦИОННЫХ СИСТЕМ
АЛЬБОМ	III ч.2	СВЯЗЬ И СИГНАЛИЗАЦИЯ. ПОЖАРНАЯ СИГНАЛИЗАЦИЯ ЗАДАНИЕ ЗАВОДУ ИЗГОТОВИТЕЛЮ НА ЩИТЫ АВТОМАТИЗАЦИИ
АЛЬБОМ	IV	СТРОИТЕЛЬНЫЕ ИЗДЕЛИЯ
АЛЬБОМ	V	СПЕЦИФИКАЦИИ ОБОРУДОВАНИЯ
АЛЬБОМ	VI	ВЕДОМОСТИ ПОТРЕБНОСТИ В МАТЕРИАЛАХ
АЛЬБОМ	VII	СМЕТЫ ч. 1.2
(АЛЬБОМ	VIII	ОСНОВНЫЕ ПОЛОЖЕНИЯ ПО ПРОИЗВОДСТВУ МОНТАЖНЫХ РАБОТ

ПРИМЕНЕН Т.П. 291-8-19.с.87 ФОЗ-1)

ПРОЕКТ УТВЕРЖДЕН ГОСКОМАРХИТЕКТУРЫ
ПРИКАЗ № 263 ОТ 26.12 1990 ГОДА
ВВЕДЕН В ДЕЙСТВИЕ МГ ПИП „СПОРТПРОЕКТ-1"
ПРИКАЗОМ № 5 ОТ 25 МАРТА 1992 ГОДА

РАЗРАБОТАН. МГПИП "СПОРТПРОЕКТ-1"
ГЛАВНЫЙ ИНЖЕНЕР ИНСТИТУТА МАВРИН Д.А.
ГЛАВНЫЙ ИНЖЕНЕР ПРОЕКТА КАЛЕДИНА З.И.

ПРИВЯЗАН:

ИНВ №

СОДЕРЖАНИЕ АЛЬБОМА

Обозначение	Наименование	Стр.
	Содержание альбома	2÷4
00.00-ТТ	Технические условия к изготовлению деревянных изделий	5
АСИ-01.00 СБ	Дверь сауны ИД-1. Сборочный чертеж	6
АСИ-01.01	Коробка двери сауны	7
АСИ-01.02	Полотно двери сауны	8
АСИ-09.21.01СБ	Подвески направляющей раздвижной сетки МП-3÷МП-7(на 2 мст.)	9,11
АСИ-09.16	Опорная консоль МК-1	10
АСИ-09.22	Крепежная деталь МД-5	11
АСИ-13.01	Металлическое изделие МИ-1	12
00.00-ТУ	Технические условия	13
АСИ-02.01	Сетка С-1	14
АСИ-02.02	Сетка С-2	14
АСИ-02.03	Сетка С-3	15
АСИ-02.04	Сетка С-4	15
АСИ-02.05	Сетка С-5	16
АСИ-02.06	Сетка С-6	16
АСИ-03.01	Каркас КР-1, КР-2, КР-3, КР-7	17
АСИ-03.01-04	Каркас КР-4, КР-5, КР-6	18
АСИ-04.01	Закладная деталь ЗД-1	19
АСИ-04.02	Закладная деталь ЗД-2	19
АСИ-05.14	Рама РМ-6	20
АСИ-09.19	Направляющая раздвижной сетки МН-2	20
АСИ-04.04	Закладная деталь ЗД-4	21
АСИ-04.05	Закладная деталь ЗД-5	21

Обозначение	Наименование	Стр.
АСИ-04.06	Закладная деталь ЗДЛ-1	22
АСИ-04.07	Закладная деталь ЗДЛ-2	24
АСИ-04.08	Закладная деталь ЗДЛ-3	23
АСИ-04.09	Закладная деталь ЗДЛ-4	22
АСИ-04.10	Закладная деталь ЗДЛ-5	23
АСИ-04.11	Закладная деталь ЗДЛ-6	24
АСИ-09.06	Стойка щита МС-1	25
АСИ-09.07	Планка щита ПЛ-1; ПЛ-2	25
АСИ-05.01	Рамка РМ-1	26
АСИ-05.02	Металлическое изделие МИ-1	27
АСИ-05.03	Рамка РМ-2	28
АСИ-05.04	Металлическое изделие МИ-2	29
АСИ-09.08	Рама зеркала МР-1	30
АСИ-09.11	Строповочная балка МБ-2	31
АСИ-09.12	Крепежная деталь МД-6	31
АСИ-05.07	Жалюзийная решетка МКР 1	32
АСИ-05.08	Рамка РМ-3	33
АСИ-05.09	Рамка РМ-4	33
АСИ-05.10	Решетка для вытирания ног МР	34
АСИ-05.11	Окаймляющая рамка Р-1	35
АСИ-06.01	Отбойная доска марша КДЛ-1	36
АСИ-06.02	Отбойная доска площадки КДЛ-2	37
АСИ-07.01	Кронштейн	38
АСИ-07.02	Обхват	38
АСИ-07.03	Скоба	39

Инв.№ подл. | Подпись и дата | Взам.инв.№

Обозначение	Наименование	Стр.
АСИ-07.04	Полоса	39
АСИ-09.10	Крепежная деталь МД-1	40
АСИ-13.02	Крепежная деталь МД-10	40
АСИ-05.12	Рамка обрамляющая РМ-5	41
АСИ-08.08.00	Наличник	42
АСИ-08.00.00 СБ	Петля карточная. Сборочный чертеж	42
АСИ-08.01.00 СБ	Петля карточная. Карта левая.	
	Сборочный чертеж	43
АСИ-08.02.00 СБ	Петля карточная. Карта правая.	
	Сборочный чертеж	43
АСИ-08.01.01	Петля карточная. Стакан	
	левой карты	44
АСИ-08.02.01	Петля карточная. Втулка	
	правой карты	44
АСИ-08.00.01	Петля карточная. Ось петли	45
АСИ-08.00.02	Петля карточная. Шайба	45
АСИ-08.03.00 СБ	Полотно дверное. Сборочный	
	чертеж	46
АСИ-08.04.00 СБ	Коробка (верхняя обвязка)	
	Сборочный чертеж	47
АСИ-08.05.00	Коробка (нижняя обвязка)	47
АСИ-08.06.00 СБ	Коробка (Боковая обвязка).	
	Сборочный чертеж	48
АСИ-08.07.00	Штапик	48

Обозначение	Наименование	Стр.
АСИ-10.00.00 СБ	Ролик нижний	49
АСИ-10.01.00	Ролик нижний. Пластина. Болванка	50
АСИ-10.01.01	Ролик нижний. Вилка	51
АСИ-10.01.02	Ролик нижний. Шайба	52
АСИ-10.01.03	Ролик нижний. Подшипник	52
АСИ-11.00.00 СБ	Ролик верхний	53
АСИ-11.01.00	Ролик верхний. Ролик из текстолита	54
АСИ-11.02.00	Ролик верхний. Ось ролика	54
АСИ-11.03.00	Ролик верхний. Пластина	55
АСИ-11.04.00	Ролик верхний. Шайба специальная	55
АСИ-12.00.00	Ручка. Ручка потайная	56
АСИ-12.00.02	Шайба	56
АСИ-12.01.00 СБ	Потолочная рама	57
АСИ-09.01	Балка	58
АСИ-09.02	Упор МД-2	59
АСИ-09.03	Хомут	59
АСИ-09.04	Крепежная деталь МД 3	60
АСИ-09.05	Крепежная деталь МД 4	60
АСИ-09.20	Направляющая раздвижной	
	сетки МН-3	61
АСИ-04.13	Скоба	61
АСИ-05.05	РМК-1	62
АСИ-05.06	РМК-2	63
АСИ-05.13	Стремянка ЛМ 1	64

Инв. № подл. | Подпись и дата | Взам. инв. №

Альбом III

22Д-8-33.91

Обозначение	Наименование	Стр.
АСИ-09.09	Стойка МС-2	65
АСИ-09.23	Стойка МС-3	66
АСИ-09.13.01 СБ	Рама крепления щита МР-2 (на 3 листах)	67;68
АСИ-09.14.01 СБ	Подвески рамы МП-8; МП-9 (на 2 листах)	69;70
АСИ-09.15	Клин МД-7	70
АСИ-09.17	Подвеска направляющей	
	ограждающей сетки МП-1	71
АСИ-09.18	Подвеска направляющей	
	ограждающей сетки МП-2	72

Инв. № подл. | Подпись и дата | Взам. инв. №

Технические условия

Отклонение от номинальных размеров деталей сборочных единиц устанавливаются в соответствии с требованиями ГОСТ 6449.1-82.

Шероховатость древесин лицевых поверхностей должна быть по ГОСТ 7016-82*.

Изделия, их сборочные единицы и детали должны иметь правильную геометрическую форму.

Обработку деревянных изделий производить согласно ГОСТ 7307-75*.

Строительные изделия должны поставляться в полной заводской готовности.

Элементы каркаса следует изготавливать из древесины хвойных пород (сосна, ель).

Качество древесины должно удовлетворять требованиям ГОСТа 8486-86 Е.

Влажность древесины должна быть 15-17% по массе.

Инв.№ подл. | Подпись и дата | Взам.инв.№

				тп 292-8-33.91		00.00-ТУ
ГАП	Пахомов			Технические условия	Стадия	Масса	Масшт.
ГИП	Каледина				Р		
Вед.арх.	Проворова				Лист	Листов	
Исполн.	Андреева				МГПИП СПОРТПРОЕКТ-1 г.Москва		
Провер.	Проворова						
Н.контр.	Горбачев						

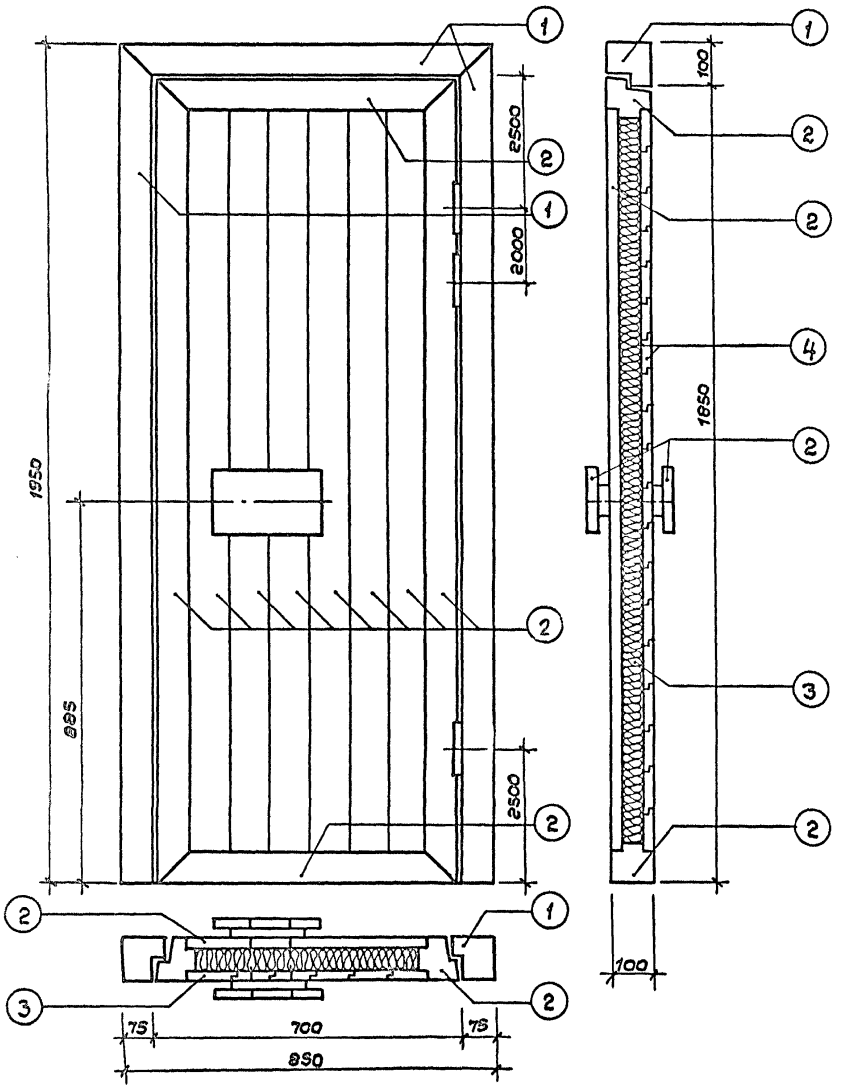

Форм.	Зона	Позиц.	Обозначение	Наименование	Кол.	Примеч.
				Документация		
				Технические условия к изготовлению деревянных изделий		
				Сборочный чертеж		
				Сборочные единицы		
		1		Коробка двери сауны	2	
		2		Полотно двери сауны	2	
				Материалы		
		3		Войлок δ=50мм ГОСТ 287-68*	4,0м²	
		4		Пленка полиэтиленовая δ=1мм ГОСТ 10354-82*	9,0м²	

Примечание

Данный лист см. совместно с листом АС-8 альбом I.

ГАП	Пахомов	
ГИП	Калевина	
Вед.арх.	Проворова	
Исполн.	Андреева	
Провер.	Проворова	
Н.контр.	Горбачев	

ТП 292-8-33.91 АСИ-01.00 СБ

Дверь сауны ИД-1
Сборочный чертеж

Стадия	Масса	Масшт.
Р	145	1:10
Лист	Листов 1	

МГПИП СПОРТПРОЕКТ-1
г. Москва

25324-05 7

Инв.№ подл. | Подпись и дата | Взам.инв.№

Альбом IV

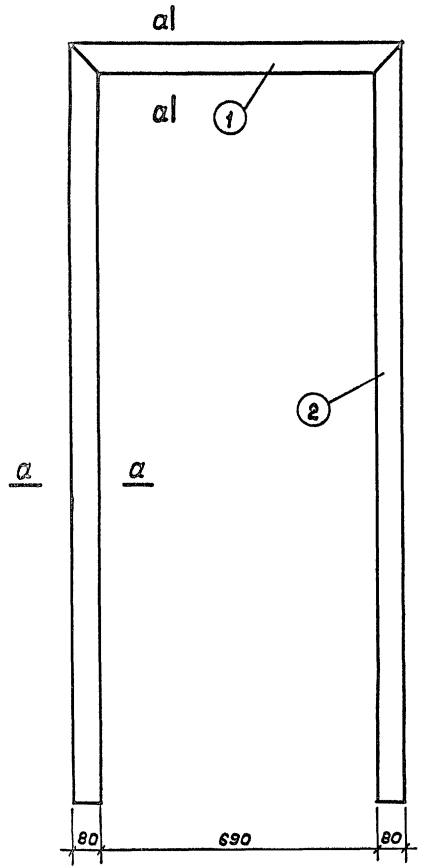

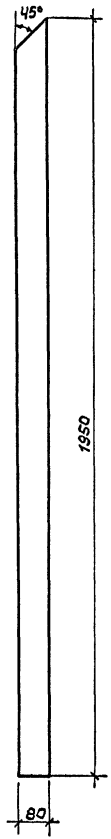

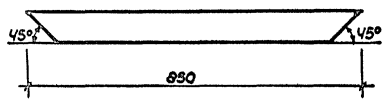

Форм.	Зона	Позиц.	Обозначение	Наименование	Кол.	Примеч.
				Документация		
				Технические требования к изготовлению деревянных изделий		
		1		Брус 100х100 ГОСТ 2695-83* L= 850	2	
		2		Брус 100х100 ГОСТ 2695-83* L= 1950	4	

а — а

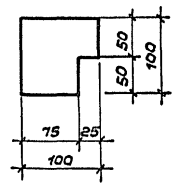

ГАП	Пахомов		
ГИП	Каледина		
Вед.арх.	Проворова		
Исполн.	Андреева		
Провер.	Проворова		
Н.контр.	Горбачев		

ТП 292-8-33.91 АСИ-01.01

Коробка двери сауны

Стадия	Масса	Масшт.
Р	38	1:10
Лист	Листов 1	

МГПИП СПОРТПРОЕКТ-1 г. Москва

Инв. № подл. | Подпись и дата | Взам. инв. №

Альбом IV

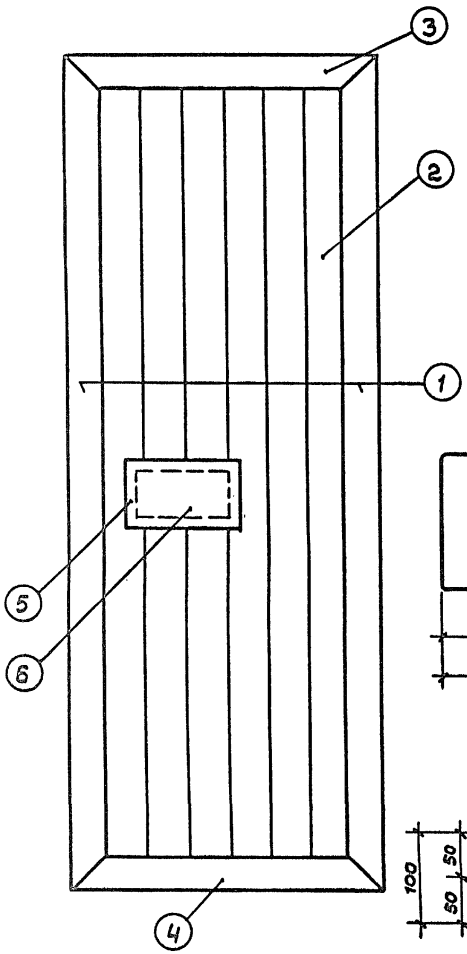

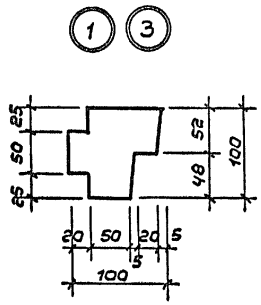

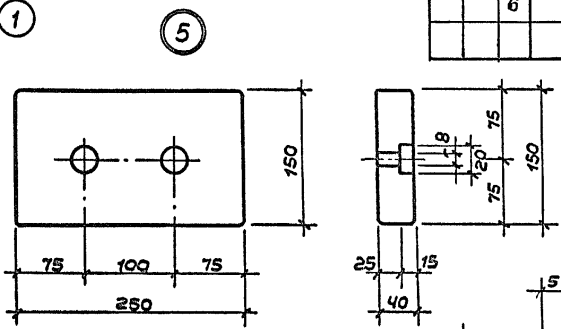

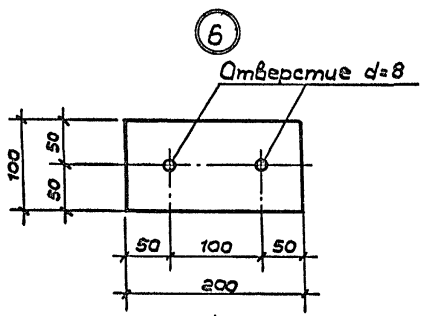

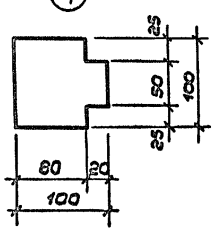

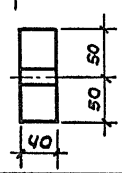

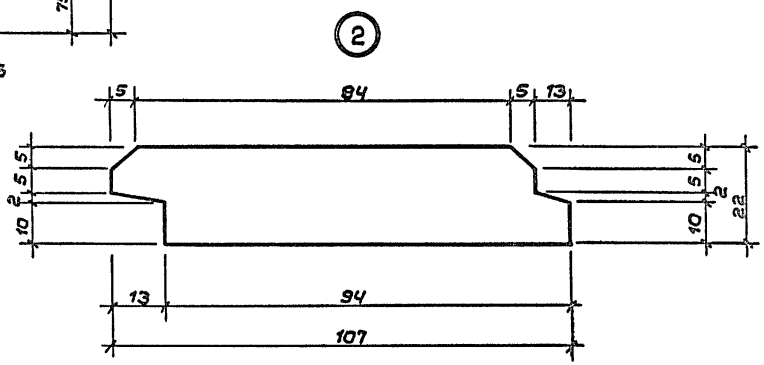

Формат	Зона	Позиц.	Обозначение	Наименование	Кол.	Примеч.
				Документация		
				Технические требования к изготовлению деревянных изделий		
		1		Брус 100×100 ГОСТ 2695-83* ℓ=1850	4	
		2		Доска 107×22 ГОСТ 2695-83* ℓ=1650	50	
		3		Брус 100×100 ГОСТ 2695-83* ℓ=690	2	
		4		Брус 100×100 ГОСТ 2695-83* ℓ=690	2	
		5		Брус 40×150 ГОСТ 2695-83* ℓ=250	4	
		6		Брус 40×100 ГОСТ 2695-83* ℓ=200	4	

ГАП	Пахомов	
ГИП	Каледина	
Вед. арх.	Проворова	
Исполн.	Андреева	
Провер.	Проворова	
Н. контр.	Горбачев	

ТП 292-8-33.91 АСИ-01.02

Полотно двери сауны

Стадия	Масса	Масшт.
Р	96	1:10
Лист	Листов 1	

МГПИП СПОРТПРОЕКТ-1 г. Москва

Инв. № подл. | Подпись и дата | Взам. инв. №

Альбом IV

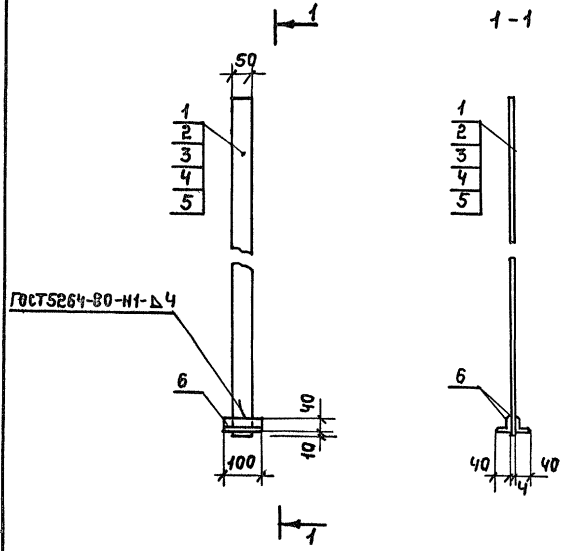

Формат	Зона	Поз.	Наименование	Обозначение	Кол.	Примеч.
			АСИ-09.21	Подвеска МП-3	1	2,51 кг
				Детали		
Б.ч.		1		Полоса $\frac{\text{Б-4 ГОСТ 103-76*}}{\text{С235 ГОСТ 27772-88}}$		
				L=1290	1	2,03 кг
Б.ч.		6		Уголок $\frac{\text{L40х4 ГОСТ 8509-86*}}{\text{С235 ГОСТ 27772-88}}$		
				L=100	2	0,24 кг
			АСИ-09.21-01	Подвеска МП-4	1	2,98 кг
				Детали		
Б.ч.		2		Полоса $\frac{\text{Б-4 ГОСТ 103-76*}}{\text{С235 ГОСТ 27772-88}}$		
				L=1590	1	2,50 кг
Б.ч.		6		Уголок $\frac{\text{L40х4 ГОСТ 8509-86*}}{\text{С235 ГОСТ 27772-88}}$		
				L=100	2	0,24 кг

ГИП	Каледина		ТП 292-8-33.91 АСИ-09.21
Рук.гр.	Маргулия		Подвески направляющей раздвижной сетки МП-3 ÷ МП-7
Исполн	Шелилова		Стадия: Р; Масса: см. спецификацию; Масштаб: 1:10
Провер.	Корнеев		Лист 1; Листов 2
Н.контр.	Михеев		МГПИ Спортпроект-1 г. Москва

Копировал: 25324-05 10 Формат

Инв.№ подл. | Подпись и дата | Взам.инв.№

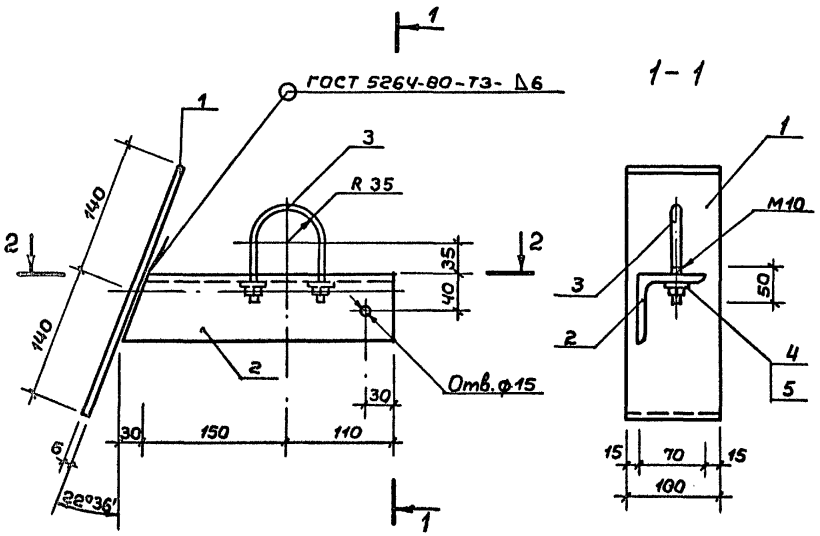

2-2

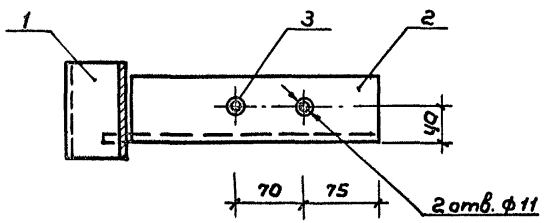

Формат	Зона	Поз.	Обозначение	Наименование	Кол.	Примеч.
				Детали		
Б.ч.		1		Полоса Б-5 ГОСТ 103-76* / С235 ГОСТ 27772-88		
				L = 280	1	1,32 кг
Б.ч.		2		Уголок L70×5 ГОСТ 8509-86 / С235 ГОСТ 27772-88		
				L = 290	1	1,56 кг
Б.ч.		3		Кругл. ф10 ГОСТ 2590-88 / С235 ГОСТ 27772-88		
				L = 240	1	0,15 кг
				Стандартные изделия		
Б.ч.		4		Гайка М10 ГОСТ 5915-70* / Х18Н10Т ГОСТ 5632-72*	2	0,01 кг
Б.ч.		5		Шайба 10 ГОСТ 11371-78* / Х18Н10Т ГОСТ 5632-72*	2	0,004 кг

ГИП	Каледина	
Рук. гр.	Маргулия	
Исполн.	Шепилова	
Провер.	Уткин	
Н. контр.	Мухеев	

ТП 292-8-33.91 АСИ-09.16

Опорная консоль МК-1

Стадия	Масса	Масшт.
Р	3,06	1:5
Лист	Листов 1	

МГПИП СПОРТПРОЕКТ-1 г. Москва

25324-05 11

Инв. № подл. | Подпись и дата | Взам. инв. №

Альбом IV

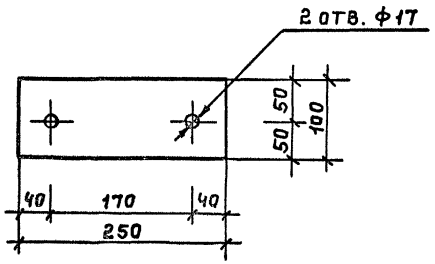

Формат	Зона	Поз.	Наименование	Обозначение	Кол	Примеч
			АСИ-09.21-02	Подвеска МП-5	1	3,45 кг
				Детали		
Б.ч.		3		Полоса Б-4 ГОСТ 103-76* / С235 ГОСТ 27772-88*		
				L=1890	1	2,97 кг
Б.ч.		6		Уголок L40х4 ГОСТ 8509-86* / С235 ГОСТ 27772-88*		
				L=100	2	0,24 кг
			АСИ-09.21-03	Подвеска МП-6	1	3,92 кг
				Детали		
Б.ч.		4		Полоса Б-4 ГОСТ 103-76* / С235 ГОСТ 27772-88		
				L=2190	1	3,44 кг
Б.ч.		6		Уголок L40х4 ГОСТ 8509-86 / С235 ГОСТ 27772-88*		
				L=100	2	0,24 кг
			АСИ-09.21-04	Подвеска МП-7	1	4,31 кг
				Детали		
Б.ч.		5		Полоса Б-4 ГОСТ 103-76* / С235 ГОСТ 27772-88*		
				L=2440	1	3,83 кг
Б.ч.		6		Уголок L40х4 ГОСТ 8509-86 / С235 ГОСТ 27772-88*		
				L=100	2	0,24 кг

Инв.№ подл. | Подпись и дата | Взам. инв.№

ГИП	Каледина		
Рук.гр	Маргулия		
Исполн	Шелилова		
Провер	Корнеев		
Н.контр.	Михеев		

ТП 292-8-33.91 АСИ-09.22

Крепежная деталь МД-5

Стадия	Масса	Масштаб
Р	1,57	1:5
Лист	Листов 1	

Полоса Б-8 ГОСТ 103-76* / С235 ГОСТ 27772-88

МГПИП Спортпроект-1 г. Москва

Инв.№ подл. | Подпись и дата | Взам. инв.№

ТП 292-8-33.91 АСИ-09.21 — Лист 2

Копировал: 25324-05 12 Формат

Альбом IV

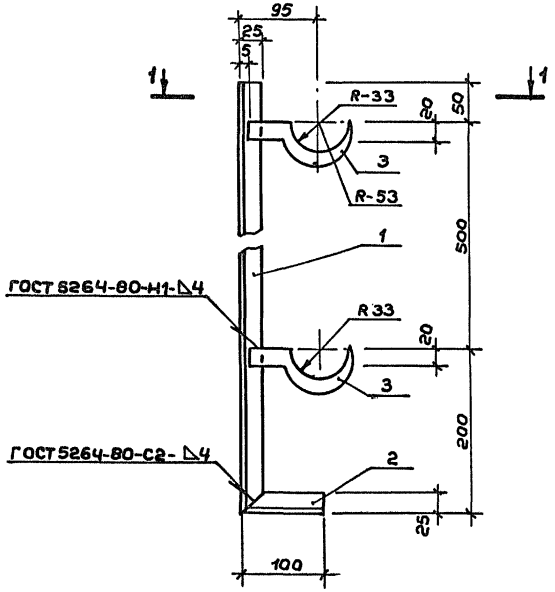

1 — 1

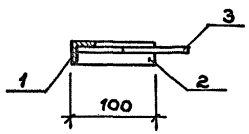

Форм.	Зона	Поз.	Обозначение	Наименование	Кол.	Примеч.
				Детали		
Б.Ч.		1		Уголок L 25×4 ГОСТ 8509-86 / С 235 ГОСТ 27772-88		
				L=750	1	1,10 кг
Б.Ч.		2		Уголок L 25×4 ГОСТ 8509-86 / С 235 ГОСТ 27772-88		
				L=100	1	0,15 кг
Б.Ч.		3		Полоса Б-5 ГОСТ 103-76* / С 235 ГОСТ 27772-88		
				L=130	2	0,13 кг

ГИП	Каледина	
Рук.гр.	Маргулия	
Исполн.	Шепилова	
Провер.	Уткин	
Н.контр.	Михеев	

ТП 292-8-33.91 АСИ-13.01.

Металлическое изделие МИ-1

Стадия	Масса	Масшт.
Р	1,51	1:5
Лист	Листов 1	

МГПИП СПОРТПРОЕКТ-1 г. Москва

Инв.№ подл. | Подпись и дата | Взам.инв.№

Арматурные изделия для железобетонных конструкций выполнять в соответствии с требованиями инструкции СН 393-78

Крестообразные соединения арматуры (сетки и каркасы) выполнять контактной точечной сваркой по ГОСТ 14098-85.

Испытание контрольных образцов выполнять в соответствии с требованиями ГОСТ'а 10922-75.

Материалы для изготовления изделий должны применяться в строгом соответствии с чертежами.

Наружная поверхность изделий не должна иметь зауссениц и ржавчины, погнутостей. Швы сварных соединений должны быть гладкими и иметь плавный переход к основному металлу.

Неровности, наплывы и набрызги при сварке не должны превышать 1мм. Наплавленный металл должен быть плотным по всей длине шва не иметь трещин, шлаковых включений, поверхностных пор.

Сварку стальных элементов производить по ГОСТ 5264-80 электродами типа Э42 или Э42А ГОСТ 9467-75*.

Приварка анкеров к пластинам в тавр выполнять под слоем флюса без присадочного электродного материала в соответствии с ГОСТ 14098-85.

Анкеры рекомендуется отрезать на прессножницах с величиной скоса не более 2* мм на 10 мм диаметра.

Все закладные детали должны иметь металлизированное антикоррозийное покрытие в соответствии с требованиями СНиП 2.03.11-85 „Защита строительных конструкций от коррозии."

Испытания контрольных образцов выполнять в соответствии с требованиями ГОСТ'а 10922-75.

Инв. № подл. | Подпись и дата | Взам. инв. №

				ТП 292-8-33.91 00.00-ТУ	
ГИП	Каледина				
Зав. гр.	Маргулия			Технические условия	Стадия / Лист / Листов
Инжен.	Платова				
Провер.	Шепилова				МГПИП. „Спортпроект 1" Москва
Н. контр.	Михеев				

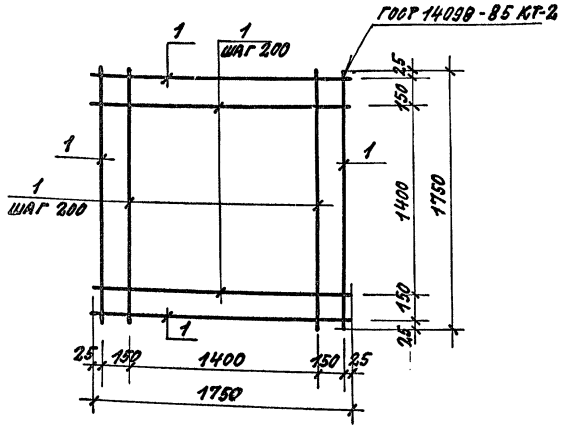

Форм.	Зона	Поз.	Обозначение	Наименование	Кол.	Примеч.
				Детали		
				10 А III ГОСТ 5781-82*		
Б4		1		L = 1750	20	1.08 кг

Т.П. 292-8-33.91 АСИ-02.01			
Сетка С-1	Стадия	Масса	Масштаб
	Р	21.6	б/м
	Лист	Листов 1	
	МГПИП СПОРТПРОЕКТ1 Москва		

ГИП	Каледина	
Зав. гр.	Маргулия	
Инжен.	Платова	
Провер.	Шелилова	
Н. контр.	Михеев	

Инв. № подл. | Подпись и дата | Взам. инв.

Формат

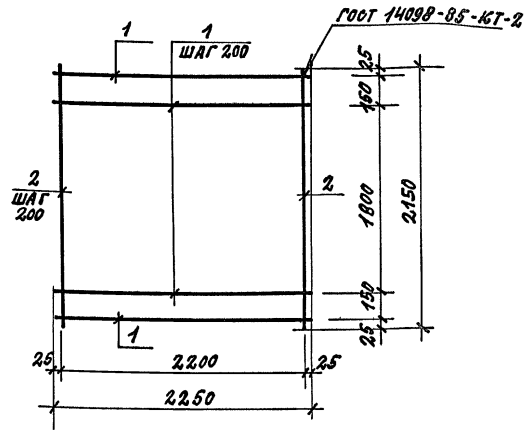

Форм.	Зона	Поз.	Обозначение	Наименование	Кол.	Примеч.
				Детали		
				10 А III ГОСТ 5781-82*		
Б4		1		L = 2250	12	1.39 кг
Б4		2		L = 2150	12	1.33 кг

Т.П. 292-8-33.91 АСИ-02.02			
Сетка С-2	Стадия	Масса	Масштаб
	Р	32.64	б/м
	Лист	Листов 1	
	МГПИП СПОРТПРОЕКТ1 Москва		

ГИП	Каледина	
Зав. гр.	Маргулия	
Инжен.	Платова	
Провер.	Шелилова	
Н. контр.	Михеев	

Инв. № подл. | Подпись и дата | Взам. инв.

Копировал: 25324-05 15 Формат

Альбом IV

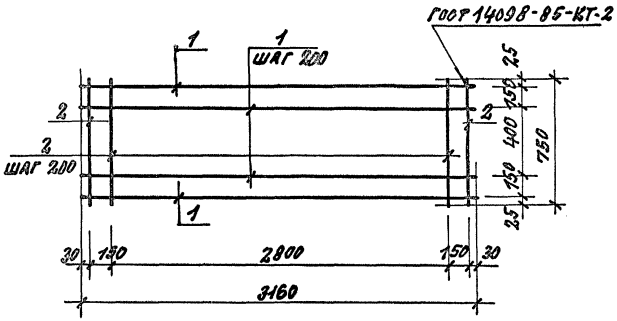

Форм.	Зона	Поз.	Обозначение	Наименование	Кол.	Примеч.
				Детали		
				10АIII ГОСТ 5781-82*		
Б4		1		L = 3160	5	1.95 кг
Б4		2		L = 750	17	0.46 кг

Инв. № подл. | Подпись и дата | Взам. инв. №

			Т.П. 292-8-33.91 АСИ-02.03			
			Сетка С-3	Стадия	Масса	Масштаб
				Р	17.57	1/м
ГИП	Каледина			Лист	Листов 1	
Зав. гр.	Маргулия			МГПИ СПОРТПРОЕКТ г. Москва		
Инжен.	Платова					
Провер.	Шепилова					
Н. контр.	Михеев					

Формат

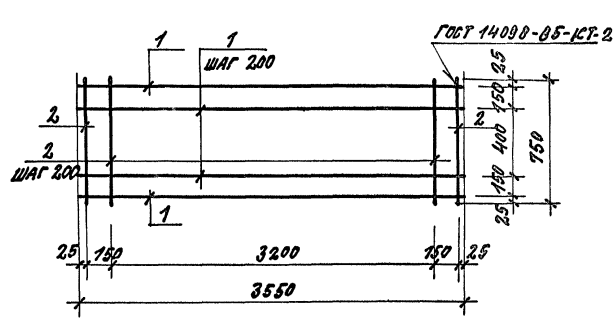

Форм.	Зона	Поз.	Обозначение	Наименование	Кол.	Примеч.
				Детали		
				10АIII ГОСТ 5781-82*		
Б4		1		L = 3550	5	2.19 кг
Б4		2		L = 750	19	0.46 кг

Инв. № подл. | Подпись и дата | Взам. инв. №

			Т.П. 292-8-33.91 АСИ-02.04			
			Сетка С-4	Стадия	Масса	Масштаб
				Р	19.90	1/м
ГИП	Каледина			Лист	Листов 1	
Зав. гр.	Маргулия			МГПИ СПОРТПРОЕКТ г. Москва		
Инжен.	Платова					
Провер.	Шепилова					
Н. контр.	Михеев					

Копировал: 25324-05 16 Формат

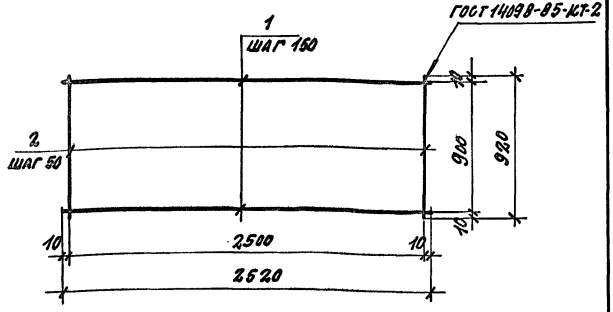

Формат	Зона	Позиц.	Обозначение	Наименование	Кол.	Примеч.
				Детали		
				6 AI ГОСТ 5781-82*		
Б.ч.		1		ℓ=2520	7	0.56 кг
				10 AI ГОСТ 5781-82*		
Б.ч.		2		ℓ=920	51	0.57 кг

Инв. № подл. | Подпись и дата | Взам. инв. №

Т.П. 292-8-33.91 АСИ-02.05			
Сетка С5	Стадия: Р	Масса: 32.99	Масштаб: Б/м
	Лист	Листов 1	
	МГПИ СПОРТПРОЕКТ 1 г. Москва		

ГИП	Каледина	
Зав.группы	Маргулия	
Инженер	Алексеева	
Провер.	Корнеев	
Н. контр.	Михеев	

Формат

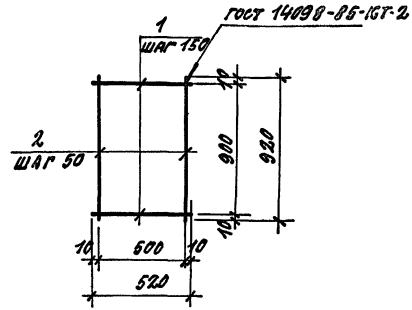

Формат	Зона	Позиц.	Обозначение	Наименование	Кол.	Примеч.
				Детали		
				6 AI ГОСТ 5781-82*		
Б.м		1		ℓ=520	7	0.12 кг
				10 AI ГОСТ 5781-82*		
Б.ч.		2		ℓ=920	11	0.57 кг

Инв. № подл. | Подпись и дата | Взам. инв. №

Т.П. 292-8-33.91 АСИ-02.06			
Сетка С-6	Стадия: Р	Масса: 7.11	Масштаб: Б/м
	Лист:	Листов: 1	
	МГПИ СПОРТПРОЕКТ 1 г. Москва		

ГИП	Каледина	
Зав.группы	Маргулия	
Инженер	Алексеева	
Провер.	Корнеев	
Н. контр.	Михеев	

Формат

Копировал: 25324-05 17 Формат

Альбом IV

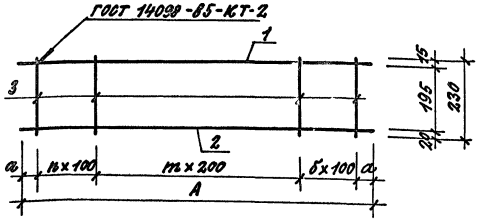

Обозначение	Марка	n	m	б	Размеры, мм		Масса кг
					а	А	
АСИ-03.01	Кр-1	15	15	15	40	6080	8.50
АСИ-03.01-01	Кр-2	7	6	8	50	2800	3.47
АСИ-03.01-02	Кр-3	15	15	14	50	6000	14.13
АСИ-03.01-03	Кр-7	15	15	15	20	6040	14.28

Форм.	Зона	Поз.	Обозначение	Наименование	Кол.	Примеч.
			АСИ-03.01	Кр-1		
				Детали:		
Б.4		1		Ф8АI ГОСТ 5781-82* ℓ=6080	1	2.40
Б.4		2		Ф10АIII ГОСТ 5781-82* ℓ=6080	1	3.75
Б.4		3		Ф6АI ГОСТ 5781-82* ℓ=230	46	0.051
			АСИ-03.01-01	Кр2		
				Детали		
Б.4		1		Ф6АI ГОСТ 5781-82* ℓ=2800	1	0.62
Б.4		2		Ф10АIII ГОСТ 5781-82* ℓ=2800	1	1.73
Б.4		3		Ф6АI ГОСТ 5781-82* ℓ=230	22	0.051
			АСИ-03.01-02	Кр3		
				Детали		
Б.4		1		Ф8АI ГОСТ 5781-82* ℓ=6000	1	2.37
Б.4		2		Ф16АIII ГОСТ 5781-82* ℓ=6000	1	9.47
Б.4		3		Ф6АI ГОСТ 5781-82* ℓ=230	45	0.051
			АСИ-03.01-04	Кр7		
				Детали		
Б.4		1		Ф8АI ГОСТ 5781-82* ℓ=6040	1	2.39
Б.4		2		Ф16АIII ГОСТ 5781-82* ℓ=6040	1	9.54
Б.4		3		Ф6АI ГОСТ 5781-82* ℓ=230	46	0.051

Т.П. 292-8-33.91 АСИ-03.01

Каркас Кр-1; Кр-2; Кр-3; Кр-7

Стадия	Масса	Масштаб
Р	См. табл.	Б/м

Лист | Листов 1

МГПИП СПОРТПРОЕКТ 1 г. Москва

Привязан:

Инв. №

ГИП	Каледина	
Зав.гр.	Маргулия	
Исполн.	Уткин	
Провер.	Шепилова	
Н.конт.	Михеев	

Инв. № подл. | Подпись и дата | Взам. инв.

Копировал: 25324-05 18 Формат

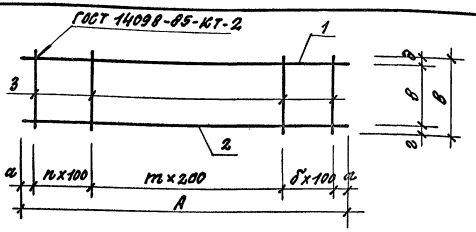

Обозначение	Марка	n	m	б	Размеры, мм А	в	а	в	г	д	Масса кг
АСИ-03.01-04	КР-4	15	15	14	6040	230	20	195	20	25	31.03
АСИ-03.01-05	КР-5	15	15	15	6040	230	20	185	20	25	16.82
АСИ-03-01-06	КР-6	—	8	—	1910	230	305	155	40	35	4.03

Форм.	Зона	Поз.	Обозначение	Наименование	Кол.	Прим.
			АСИ-03.01-04	КР4		
				Детали		
Б4		1		ф10АI ГОСТ 5781-82*В-6040	1	3.73
Б4		2		ф25АIII ГОСТ 5781-82*Ст-6040	1	23.25
Б4		3		ф8АI ГОСТ 5781-82*-С-230	45	0.09
			АСИ-03.01-05	КР5		
				Детали		
Б4		1		ф8АI ГОСТ 5781-82*В-6040	1	2.39
Б4		2		ф18АIII ГОСТ 5781-82*Ст-6040	1	12.08
Б4		3		ф6АI ГОСТ 5781-82*-С-230	46	0.051
			АСИ-03.01-06	КР6		
				Детали		
Б4		1		ф8АI ГОСТ 5781-82*В-1910	1	0.71
Б4		2		ф16АIII ГОСТ 5781-82*Ст-1910	1	2.86
Б4		3		ф6АI ГОСТ 5781-82*-В-230	9	0.051

Инв. № подл. | Подпись и дата | Взам. инв. №

Привязан:

Инв. №

ГИП	Маледина	
Зав. гр.	Маргулия	
Испол.	Уткина	
Провер.	Шепилова	
Н. контр.	Михеев	

Т.П. 292-8-33.91 АСИ-03.01-04

Каркас Кр-4; Кр-5; Кр-6

Стадия	Масса	Масштаб
Р	См. табл.	5/м
Лист	Листов 1	

МГПИП Спорт проект 1 г. Москва

Копировал: 25324-05 19 Формат

Альбом IV

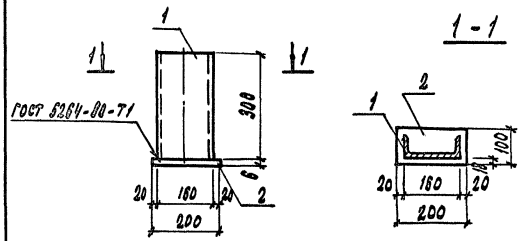

Форм.	Зона	Поз.	Обозначение	Наименование	Кол.	Примеч.
				Детали		
Б.4		1		Швеллер 16 ГОСТ 8240-89 / С235 ГОСТ 27772-88		
				L=300	1	4,46 кг
Б.4		2		Полоса Б6 ГОСТ 103-76* / С235 ГОСТ 27772-88		
				L=200	1	0,94 кг

ГИП	Каледина		
Зав. гр.	Маргулия		
Инжен.	Платова		
Провер.	Шепилова		
Н.контр.	Михеев		

Т.П. 292-8-33.91 АСИ-04.01

Закладная деталь ЗД-1

Стадия	Масса	Масштаб
Р	5.40	Б/м

Лист | Листов 1

МГПИП „Спортпроект 1" Москва

Инв. № подл. | Подпись и дата | Взам. инв. №

Альбом IV

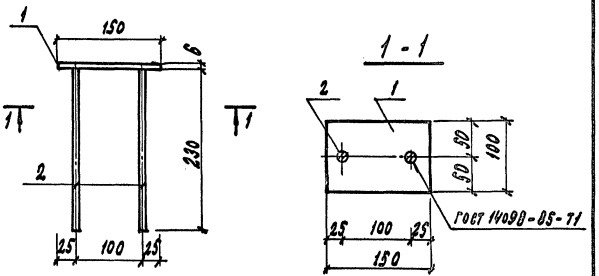

Форм.	Зона	Поз.	Обозначение	Наименование	Кол.	Примеч.
				Детали		
Б.4		1		Полоса Б6 ГОСТ 103-76* / С235 ГОСТ 27772-88		
				L=150	1	0,70 кг
				ФВА III ГОСТ 5781-82*		
Б.4		2		L=230	2	0.10 кг

ГИП	Каледина		
Зав. гр.	Маргулия		
Инжен.	Платова		
Провер.	Шепилова		
Н.контр.	Михеев		

Т.П. 292-8-33.91 АСИ-04.02

Закладная деталь ЗД-2

Стадия	Масса	Масштаб
Р	0,90	Б/м

Лист | Листов 1

МГПИП „Спортпроект 1" Москва

Инв. № подл. | Подпись и дата | Взам. инв. №

Копировал: 25324-05 20 Формат

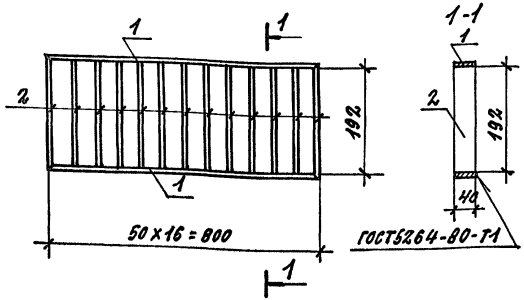

Форм.	Зона	Поз.	Обозначение	Наименование	Кол.	Прим.
				Детали		
				Полоса 3×40 ГОСТ 103-76* / С235 ГОСТ 27772-88		
Б.ч.		1		L = 800	2	0.75 кг
Б.ч.		2		L = 192	17	0.18 кг

ГИП	Каледина		
Нач. гр.	Маргулия		
Инжен.	Платова		
Провер.	Уткин		
Н. контр.	Михеев		

Т.П. 292-8-33.91 АСИ-05.14

Рама РМ-6

Стадия	Масса	Масштаб
Р	4.56	1/10
Лист	Листов 1	

МГПИП СПОРТПРОЕКТ 1 МОСКВА

Инв. № подл. | Подпись и дата | Взам. инв. №

Формат

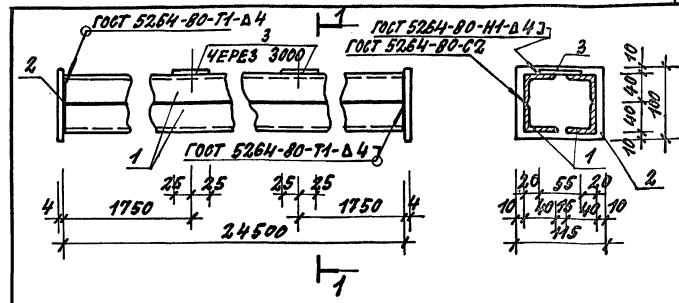

Формат	Зона	Поз.	Наименование	Обозначение	Кол.	Примеч.
				Детали		
Б.ч.		1		Уголок L 40×4 ГОСТ 8509-86 / С235 ГОСТ 27772-88		
				L = 24500	4	59.30 кг
Б.ч.		2		Полоса Б-4 ГОСТ 103-76* / С235 ГОСТ 27772-88		
				L = 115	2	0.36 кг
Б.ч.		3		Полоса Б-4 ГОСТ 103-76* / С235 ГОСТ 27772-88		
				L = 55	8	0.09 кг

ГИП	Каледина		
Рук. гр.	Маргулия		
Исполн.	Шепилова		
Провер.	Уткин		
Н. контр.	Михеев		

ТП 292-8-33.91 АСИ-09.19

Направляющая раздвижной сетки МН-2

Стадия	Масса	Масштаб
Р	239.64	1:5
Лист	Листов 1	

МГПИП СПОРТПРОЕКТ 1 Москва

Инв. № подл. | Подпись и дата | Взам. инв. №

Копировал: 25324-05 21 Формат

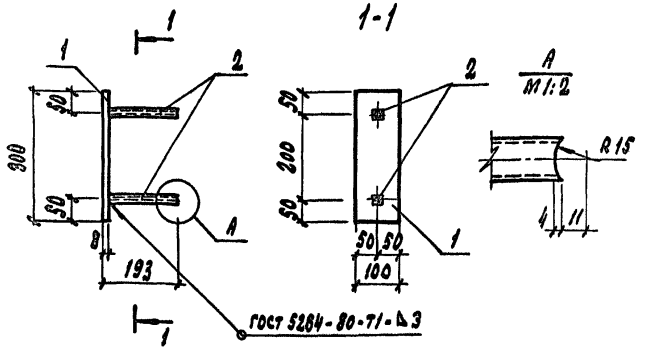

Формат	Зона	Позиция	Наименование	Обозначение	Кол.	Примечание
				Детали		
Б4		1	Полоса	8Вх100 ГОСТ 103-76* / С 235 ГОСТ 27772-88		
				ℓ=300	1	2,48 кг
Б4		2	Труба	20х20х2 ГОСТ 8639-82 / С 235 ГОСТ 27772-88		
				ℓ=185	2	0,18 кг

ГИП	КАЛЕДИНА		
Зав.гр.инж.	МАРГУЛИЯ		
Инженер	АЛЕКСЕЕВА		
Провер.	КОРНЕЕВ		
Н.контр.	МИХЕЕВ		

Т.П. 292-8-33.91 АСИ-04.04

Закладная деталь ЗД4

Стадия	Масса	Масштаб
Р	2.84	б/м
Лист:	Листов: 1	

МГПИП „Спортпроект 1" Москва

Инв.№ подл. | Подпись и дата | Взам.инв.№

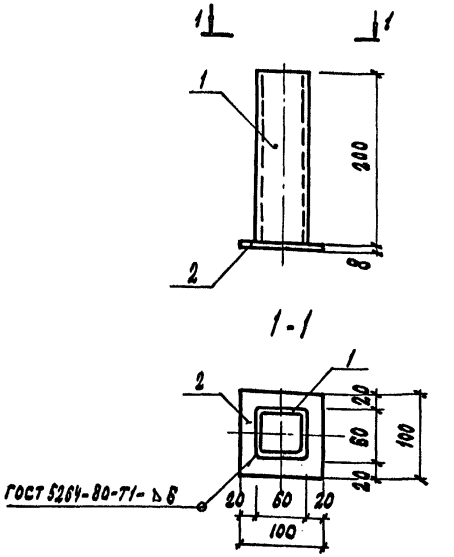

Формат	Зона	Позиция	Наименование	Обозначение	Кол.	Примечание
				Детали		
Б4		1	Труба	60х60х8 ГОСТ 8639-82 / С 235 ГОСТ 27772-88		
				ℓ=200	1	2,62 кг
Б4		2	Полоса	8Вх100 ГОСТ 103-76* / С 235 ГОСТ 27772-88		
				ℓ=100	1	0,63 кг

ГИП	КАЛЕДИНА		
Зав.гр.инж.	МАРГУЛИЯ		
Инженер	АЛЕКСЕЕВА		
Проверил	КОРНЕЕВ		
Н.контр.	МИХЕЕВ		

Т.П. 292-8-33.91 АСИ-04.05

Закладная деталь ЗД5

Стадия	Масса	Масштаб
Р	3.25	1:5
Лист:	Листов: 1	

МГПИП „Спортпроект 1" Москва

Инв.№ подл. | Подпись и дата | Взам.инв.№

Копировал: 25324-05 22 Формат

а - а

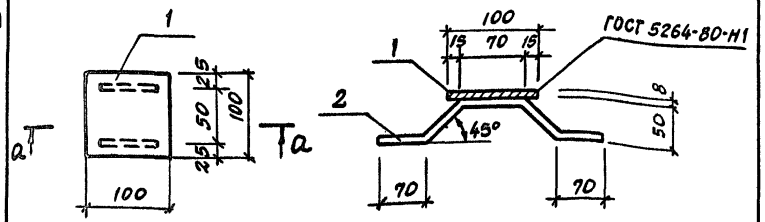

Формат	Зона	Поз.	Обозначение	Наименование	Кол.	Примеч.
				Детали		
Б.ч.		1		Полоса Б8×100 ГОСТ 103-76* / С235 ГОСТ 27772-88		
				L=100	1	0,63кг
Б.ч.		2		ФВАI ГОСТ 5781-82*		
				L=350	2	0,14кг

ГИП	Каледина		
Зав. гр.	Маргулия		
Исполн.	Платова		
Провер.	Уткин		
Н. контр.	Михеев		

ТП 292-8-33.91 АСИ-04.06

Закладная деталь ЗДЛ-1

Стадия	Масса	Масштаб
Р	0,91	б/м
Лист	Листов 1	

МГПИП Спортпроект-1 г. Москва

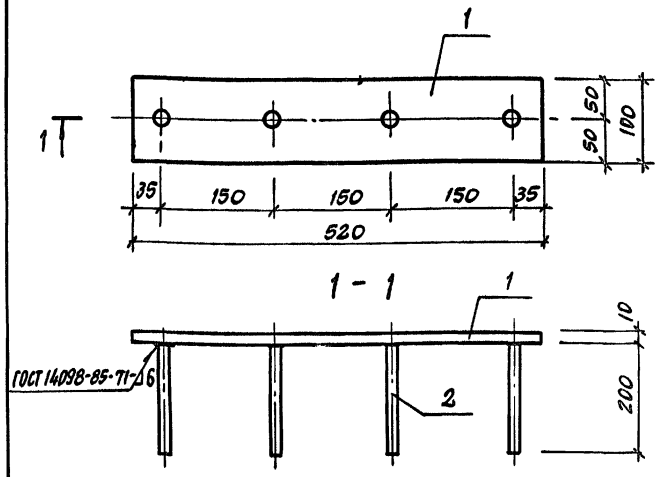

Формат	Зона	Поз.	Обозначение	Наименование	Кол.	Прим.
				Детали		
Б.ч		1		Полоса Б10×100 ГОСТ 103-76* / С235 ГОСТ 27772-88		
				L=520	1	4,10кг
				ф10АIII ГОСТ 5781-82*		
Б.ч.		2		L=200	4	0,12кг

ГИП	Каледина		
Зав. гр.	Маргулия		
Исполн.	Алексеева		
Провер.	Шелилова		
Н. контр.	Михеев		

Т.П 292-8-33.91 АСИ-04.09

Закладная деталь ЗДЛ-4

Стадия	Масса	Масштаб
Р	4,6	1:5
Лист	Листов 1	

МГПИП Спортпроект-1 г. Москва

Инв. № подл. | Подпись и дата | Взам. инв. №

Альбом IV

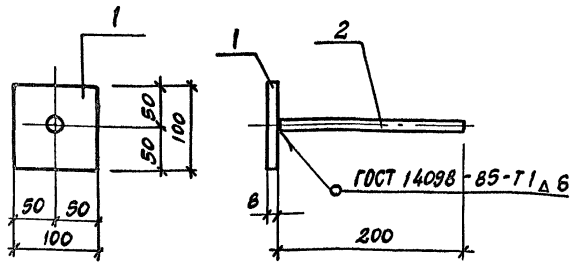

Формат	Зона	Поз.	Обозначение	Наименование	Кол.	Прим.
				Детали		
Б.ч.		1		Полоса $\frac{Б8 \times 100 \text{ ГОСТ } 103\text{-}76^*}{С235 \text{ ГОСТ } 27772\text{-}88}$		
				L = 100	1	0,63 кг
				ф10АIII ГОСТ 5781-82*		
Б.ч.		2		L = 200	1	0,12 кг

Т.П. 292-8-33.91 АСИ-04.08

Закладная деталь ЗДЛ-3

Стадия	Масса	Масштаб
Р	0,75	1:5

Лист | Листов 1

МГПИП СПОРТПРОЕКТ-1 г. Москва

ГИП	Каледина	
Зав. гр.	Маргулия	
Исполн.	Алексеева	
Провер.	Шепилова	
Н. контр.	Михеев	

Инв. № подл. | Подпись и дата | Взам. инв.

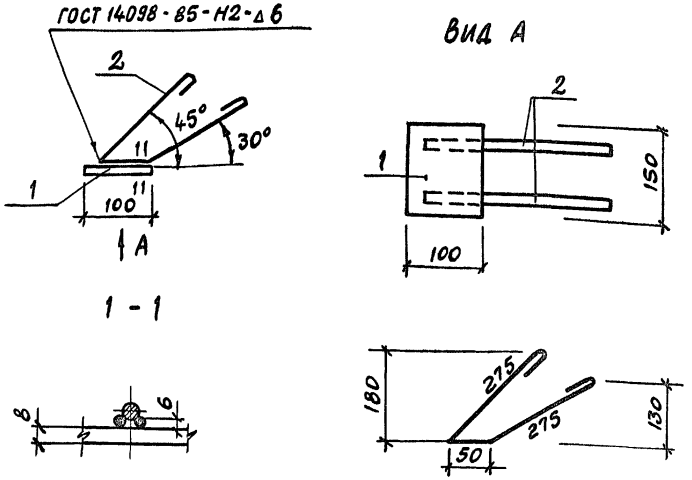

Формат	Зона	Поз.	Обозначение	Наименование	Кол.	Прим.
				Детали		
Б.ч.		1		Полоса $\frac{Б8 \times 100 \text{ ГОСТ } 103\text{-}76^*}{С235 \text{ ГОСТ } 27772\text{-}88}$		
				L = 150	1	0,94
				ф8АI ГОСТ 5781-82*		
Б.ч.		2		L = 600	2	0,24

ТП 292-8-33.91 АСИ-04.10

Закладная деталь ЗДЛ-5

Стадия	Масса	Масштаб
Р	1,42	Б/м

Лист | Листов 1

МГПИП СПОРТПРОЕКТ-1 г. Москва

ГИП	Каледина	
Зав. гр.	Маргулия	
Исполн.	Платова	
Провер.	Корнеев	
Н. контр.	Михеев	

Инв. № подл. | Подпись и дата | Взамен инв.

Альбом IV

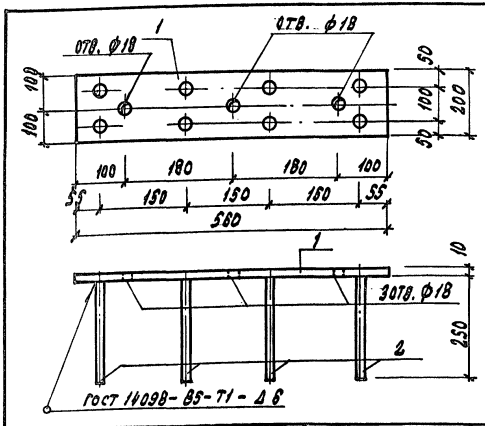

Форм.	Зона	Поз.	Обозначение	Наименование	Кол.	Прим.
				Детали		
Б.ч.		1		полоса Б10х200 ГОСТ 103-76 / С235 ГОСТ 27772-88		
				L=560	1	8,8кг
				ф10 А III ГОСТ 5781-82*		
Б.ч.		2		L=250	8	0,15 кг

ГИП	КАЛЕДИНА		
ЗАВ. ГР.	МАРГУЛИЯ		
ИСПОЛН.	ПЛАТОВА		
ПРОВЕР.	УТКИН		
Н. КОНТР.	МИХЕЕВ		

Т.П. 292-8-33.91 АСИ-04.11

Закладная деталь ЗДЛ-6

Стадия	Масса	Масштаб
Р	10.0	1:10

Лист | Листов 1

МГПИП СПОРТПРОЕКТ-1 Москва

Инв. № подл. | Подпись и дата | Взам. инв. №

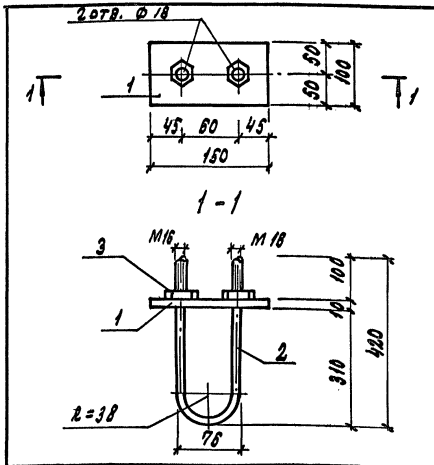

Форм.	Зона	Поз.	Обозначение	Наименование	Кол.	Прим.
				Детали		
Б.ч.		1		полоса Б10х100 ГОСТ 103-76* / С235 ГОСТ 27772-88		
				L=150	1	1,18
				ф16 А I ГОСТ 5781-82*		
Б.ч.		2		L=890	1	1,40
				Стандартные изделия		
Б.ч.		3		гайка М16 ГОСТ 5915-70	2	

ГИП	КАЛЕДИНА		
ЗАВ. ГР.	МАРГУЛИЯ		
ИСПОЛН.	ПЛАТОВА		
ПРОВЕР.	УТКИН		
Н. КОНТР.	МИХЕЕВ		

Т.П. 292-8-33.91 АСИ-04.07

Закладная деталь ЗДЛ-2

Стадия	Масса	Масшт.
Р	2,64	б/м

Лист | Листов 1

МГПИП СПОРТПРОЕКТ-1 Москва

Инв. № подл. | Подпись и дата | Взам. инв. №

Копировал: 25324-05 25 формат

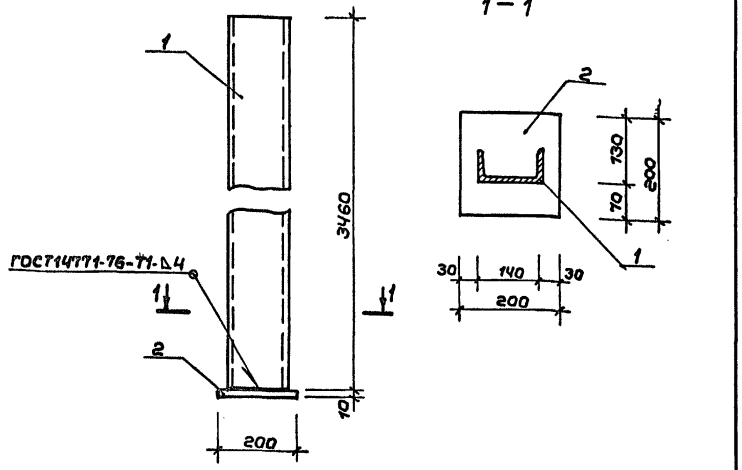

Форм.	Зона	Поз.	Обозначение	Наименование	Кол.	Примеч.
				Детали		
Б.4		1		Швеллер 14 ГОСТ 8240-89 / С235 ГОСТ 27772-88		
				L = 3460	1	42,56 кг
Б.4		2		Полоса В-10 ГОСТ 103-76* / С235 ГОСТ 27772-88		
				L = 200	1	3,14 кг

ГИП	Каледина		
Рук. гр.	Маргулия		
Исполн.	Платова		
Провер.	Корнеев		
Н. контр.	Михеев		

ТП 292-8-33.91 АСИ-09.06

Стойка щита МС-1

Стадия	Масса	Масшт.
Р	45,7	1:10
Лист	Листов 1	

МГПИП СПОРТПРОЕКТ-1 г. Москва

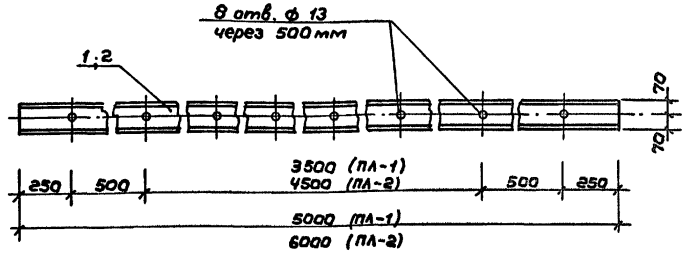

Обозначение	Марка	Масса кг
ТП АСИ-09.07	ПЛ-1	61,50
ТП АСИ-09.07-01	ПЛ-2	73,80

Форм.	Зона	Поз.	Обозначение	Наименование	Кол.	Примеч.
				Детали		
				Швеллер 14 ГОСТ 8240-89 / С235 ГОСТ 27772-88		
Б.4		1		L = 5000	1	61,50 кг
Б.4		2		L = 6000	1	73,80 кг

ГИП	Каледина		
Рук. гр.	Маргулия		
Исполн.	Платова		
Провер.	Корнеев		
Н. контр.	Михеев		

ТП 292-8-33.91 АСИ-09.07

Планка щита ПЛ-1 ; ПЛ-2

Стадия	Масса	Масшт.
Р	См. табл.	1:20
Лист	Листов 1	

МГПИП СПОРТПРОЕКТ-1 г. Москва

Инв. № подл. | Подпись и дата | Взам. инв. №

Альбом IV

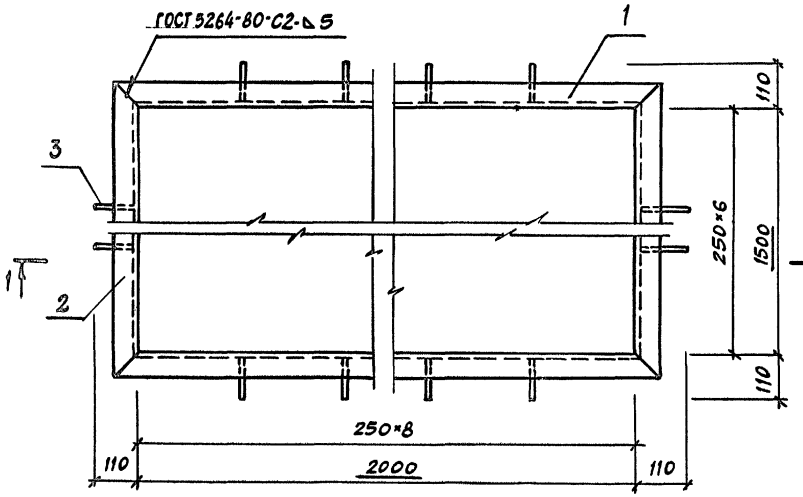

1 — 1

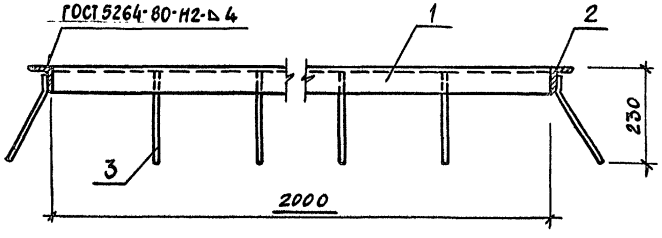

Формат	Зона	Позиция	Обозначение	Наименование	Кол.	Примечан
				Детали		
				Уголок 63×6 ГОСТ 8509-86 / С235 ГОСТ 27772-88		
Б.4		1		ℓ = 2126	2	12,16 кг
Б.4		2		ℓ = 1626	2	9,30 кг
				ВАIII ГОСТ 5781-82*		
Б.4		3		ℓ = 280	24	0,11 кг

1. Обозначение сварных соединений приняты по ГОСТ 21.107-78.
2. Сварные соединения выполнять электродами типа Э42 ГОСТ 9467-75.
3. Все изделия окрасить грунтом марки ФЛ-013 ГОСТ 9109-81.

ГИП	Каледина	
Зав. гр. инж.	Маргулия	
Инженер	Алексеева	
Проверил	Корнеев	
Н. контр.	Михеев	

Т.П. 292-8-33.91 АСИ-05.01

Рамка РМ1

Стадия	Масса	Масштаб
Р	45,56	1:10
Лист	Листов 1	

МГПИП Спортпроект-1 Москва

Инв. № подл. | Подпись и дата | Взамен инв. №

Альбом IV

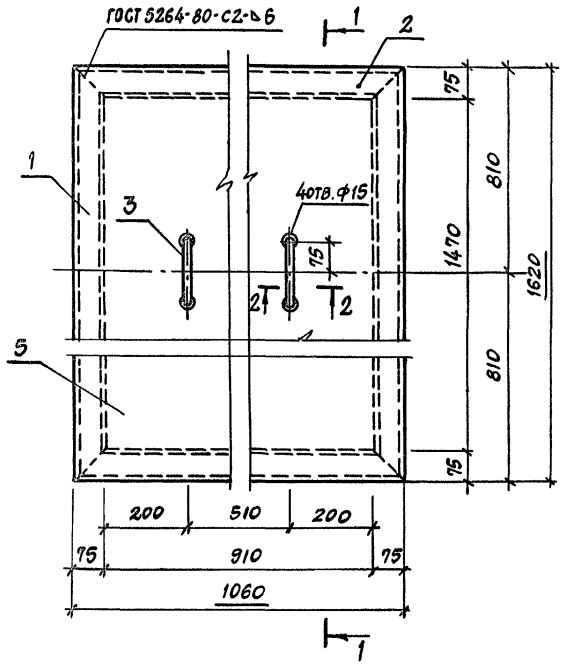

1 — 1

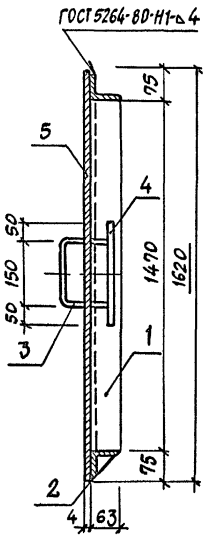

Формат	Зона	Позиция	Обозначение	Наименование	Кол.	Примечан.
				ДЕТАЛИ		
				Уголок 63×6 ГОСТ 8509-86 / С235 ГОСТ 27772-88		
Б.Ч.		1		ℓ=1596	2	9,13кг
Б.Ч.		2		ℓ=1036	2	5,93кг
				10 А I ГОСТ 5781-82*		
Б.Ч.		3		ℓ=390	2	0,24кг
Б.Ч.		4		Полоса 56×100 ГОСТ 103-76* / С235 ГОСТ 27772-88		
				ℓ=250	2	1,18кг
Б.Ч.		5		Лист РОСТ.О-ПН-4×1060×1620		
				В ст. 3сп. ГОСТ 8568-77*	1	57,35кг

2 — 2

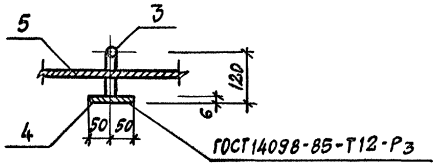

1. Обозначение сварных соединений принято по ГОСТ 21.107-78.
2. Сварные соединения выполнить электродами типа Э42 ГОСТ 9467-75.
3. Изделия окрасить грунтом марки ФЛ-013 ГОСТ 9109-81.

ГИП	Каледина	
Зав.гр.инж.	Маргулия	
Инженер	Алексеева	
Проверил	Корнеев	
Н. контр.	Михеев	

Т.П. 292-8-33.91 АСИ-05.02

Изделие металлическое МИ1

Стадия	Масса	Масштаб
Р	90,31	1:10

Лист: Листов 1

МГПИП Спортпроект-1 Москва

Инв.№ подл. | Подпись и дата | Взамен инв.№

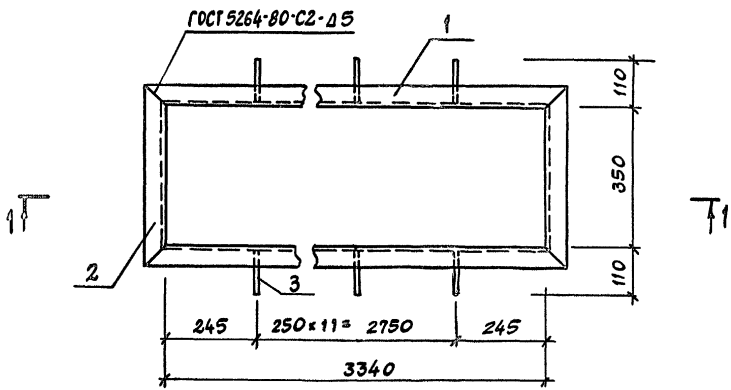

1—1

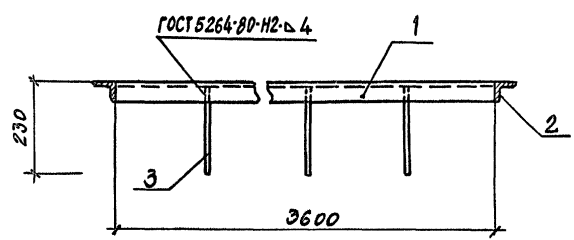

Формат	Зона	Позиция	Обозначение	Наименование	Кол.	Примечание
				Детали		
				Уголок 50×5 ГОСТ 8509-86 / С235 ГОСТ 27772-88		
Б.Ч.		1		ℓ=3340	2	12,60кг
Б.Ч.		2		ℓ=450	2	1,70кг
				ВАIII ГОСТ 5781-82*		
Б.Ч.		3		ℓ=280	24	0,11кг

1. Обозначение сварных соединений принятыпо ГОСТ 21.107-78.
2. Сварные соединения выполнять электродами типа Э42 ГОСТ 9467-75.
3. Все изделия окрасить грунтом марки ФЛ-013 ГОСТ 9109-81.

ГИП	Каледина	
Зав.гр.инж.	Маргулия	
Инженер	Алексеева	
Проверил	Корнеев	
Н.контр.	Михеев	

Т.П 292-8-33.91 АСИ-05.03

Рамка РМ2

Стадия	Масса	Масштаб
Р	31,24	1:10
Лист:	Листов: 1	

МГПИ СПОРТПРОЕКТ-1 МОСКВА

Инв.№ подл. | Подпись и дата | Взамен инв.№

Альбом IV

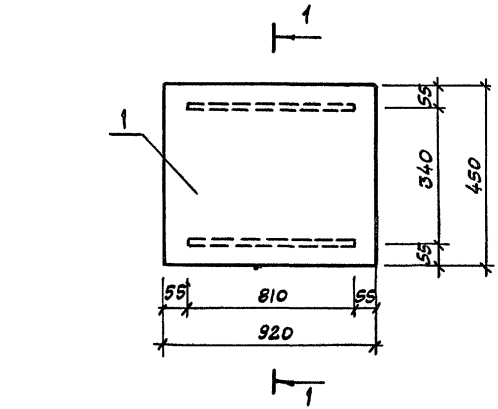

1 — 1

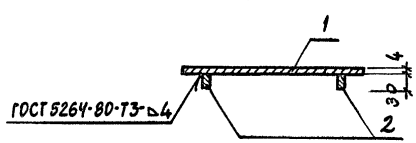

Формат	Зона	Позиция	Обозначение	Наименование	Кол.	Примечан
				Детали		
Б4		1		Лист ромб. О-ПН-4×450×920		
				Бст.3сп. ГОСТ 8568-77*	1	13,8 кг
Б4		2		Полоса Б4×30 ГОСТ 103-76* / С235 ГОСТ 27772-88		
				ℓ=810	2	0,76 кг

1. Обозначение сварных соединений приняты по ГОСТ 21.107-78.
2. Сварные соединения выполнять электродами типа Э42 ГОСТ 9467-75.
3. Изделие окрасить грунтом марки ФЛ-013 ГОСТ 9109-81.

ГИП	Каледина	
Зав.гр.инж.	Маргулия	
Инженер	Алексеева	
Проверил	Корнеев	
Н.контр.	Михеев	

Т.П 292-8-33.91 АСИ-05.04

Изделие металлическое МИ2

Стадия	Масса	Масштаб
Р	15,3	1:10
Лист	Листов 1	

МГПИП Спортпроект-1 Москва

Инв.№ подл. | Подпись и дата | Взам.инв.№

Альбом IV

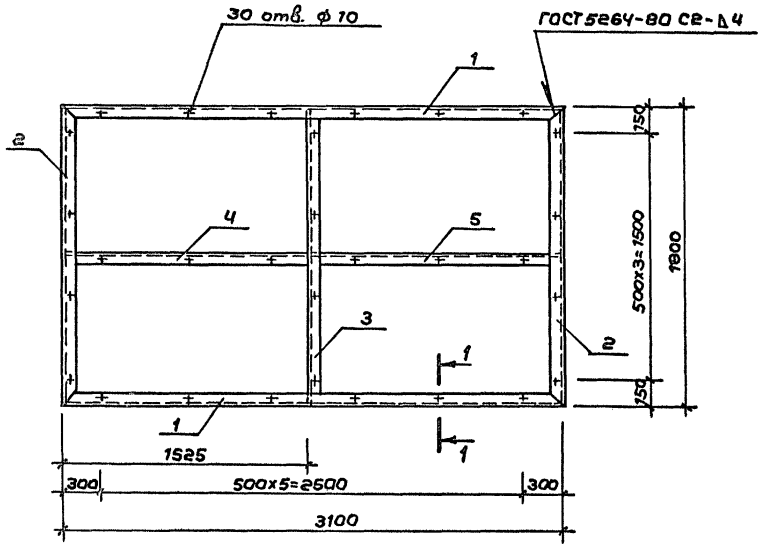

1 – 1

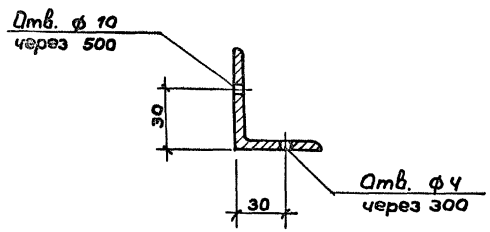

Форм.	Зона	Поз.	Обозначение	Наименование	Кол.	Примеч.
				Детали		
Б.ч.		1		Уголок 50х5 ГОСТ 8509-86 / С235 ГОСТ 27772-88		
				L = 3100	2	11,12 кг
Б.ч.		2		Уголок 50х5 ГОСТ 8509-86 / С235 ГОСТ 27772-88		
				L = 1800	2	6,80 кг
Б.ч.		3		Уголок 50х5 ГОСТ 8509-86 / С235 ГОСТ 27772-88		
				L = 1790	1	6,74 кг
Б.ч.		4		Уголок 50х5 ГОСТ 8509-86 / С235 ГОСТ 27772-88		
				L = 1515	1	5,45 кг
Б.ч.		5		Уголок 50х5 ГОСТ 8509-86 / С235 ГОСТ 27772-88		
				L = 1560	1	5,54 кг

ГИП	Каледина	
Рук.гр.	Марцулия	
Исполн.	Платова	
Провер.	Шепилова	
Н.контр.	Михеев	

ТП 292-8-33.91 АСИ-09.08

Рама зеркала МР-1

Стадия	Масса	Масшт.
Р	53,57	1:25
Лист	Листов 1	

МГПИП СПОРТПРОЕКТ-1 г. Москва

Инв. № подл. | Подпись и дата | Взам. инв. №

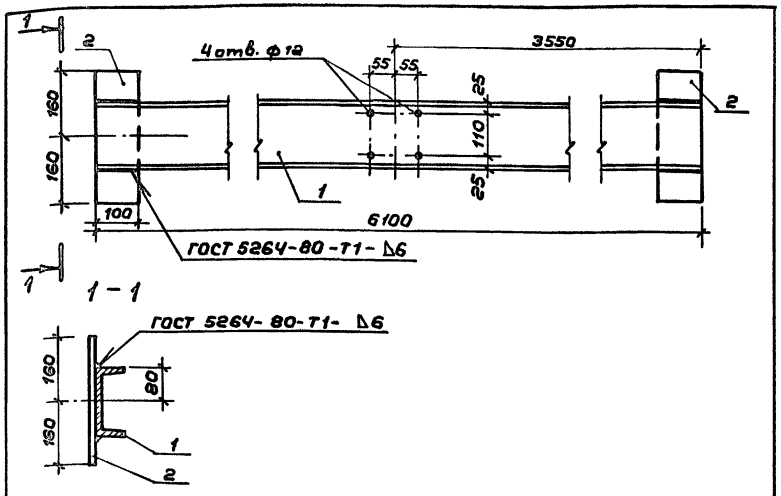

Форм.	Зона	Поз.	Обозначение	Наименование	Кол.	Примеч.
				Детали		
Б.Ч.		1		Швеллер 18 ГОСТ 8240-89 / С235 ГОСТ 27772-88		
				L = 6100	1	86,82 кг
Б.Ч		2		Полоса Б-6 ГОСТ 103-76* / С235 ГОСТ 27772-88		
				L = 320	2	1,51 кг

ГИП	Каледина		
Рук.гр.	Маргулия		
Исполн.	Корнеев		
Провер.	Шепилова		
Н.контр.	Михеев		

ТП 292-8-33.91 АСИ-09.11

Строповочная балка МБ-2

Стадия	Масса	Масшт.
Р	89,64	1:10
Лист	Листов 1	

МГПИП СПОРТПРОЕКТ-1 г. Москва

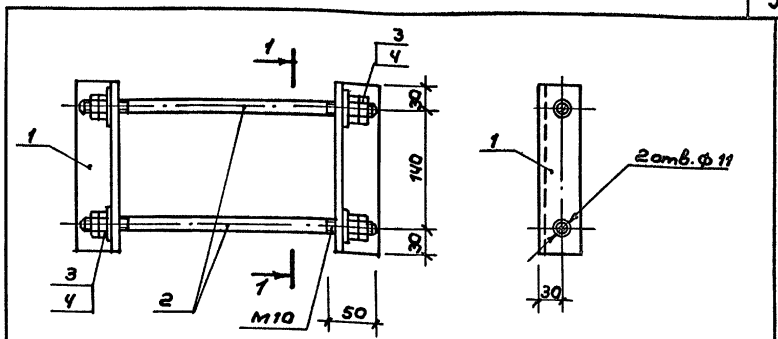

Форм.	Зона	Поз.	Обозначение	Наименование	Кол.	Примеч.
				Детали		
Б.Ч.		1		Уголок L 60×5 ГОСТ 8509-86 / С235 ГОСТ 27772-88		
				L = 200	2	0,8 кг
Б.Ч.		2		Кругл. ф 10 ГОСТ 2590-88 / С235 ГОСТ 27772-88		
				L = 350	2	0,2 кг
				Стандартные изделия		
Б.Ч.		3		Гайка М10 ГОСТ 5915-70* / Х18Н10Т ГОСТ 5632-72*	8	0,01 кг
Б.Ч.		4		Шайба 10 ГОСТ 11371-78* / Х18Н10Т ГОСТ 5632-72*	4	0,004 кг

ГИП	Каледина		
Рук.гр.	Маргулия		
Исполн.	Корнеев		
Провер.	Уткин		
Н.контр.	Михеев		

ТП 292-8-33.91 АСИ-09.12

Крепежная деталь МД-6

Стадия	Масса	Масшт.
Р	2,1	1:5
Лист	Листов 1	

МГПИП СПОРТПРОЕКТ-1 г. Москва

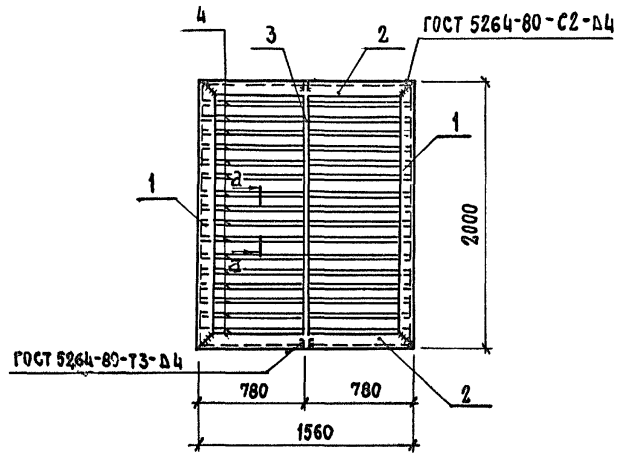

а — а

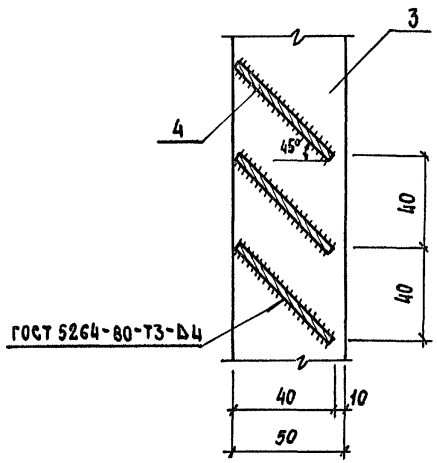

Формат	Зона	Позиция	Обозначение	Наименование	Кол.	Примеч.
				Детали		
				Уголок $\frac{\text{С315 ГОСТ 8509-86}}{\text{С235 ГОСТ 27772-88}}$		
Б.Ч.		1		ℓ = 2000	2	9,62 кг
Б.Ч.		2		ℓ = 1560	2	7,50 кг
				Полоса $\frac{\text{65×50 ГОСТ 103-76*}}{\text{С235 ГОСТ 27772-88}}$		
Б.Ч.		3		ℓ = 1990	1	3,90 кг
Б.Ч.		4		ℓ = 770	100	1,51 кг

1. Обозначение сварных соединений приняты по ГОСТ 21.107-78
2. Сварные соединения выполнять электродами типа Э42 ГОСТ 9467-75
3. Все изделия окрасить грунтом марки ФЛ-013 ГОСТ 9109-81

ГИП	КАЛЕДИНА	
Зав.гр.инж.	МАРГУЛИЯ	
Инженер	АЛЕКСЕЕВА	
Проверил	КОРНЕЕВ	
Н.контр.	МИХЕЕВ	

Т.П. 292-8-33.91 АСИ-05.07

Жалюзийная решетка МЖР1

Стадия	Масса	Масшт.
Р	189.14	Б/м
Лист	Листов: 1	

МГПИП СПОРТПРОЕКТ-1 Москва

Инв. № подл. | Подпись и дата | Взамен инв.№

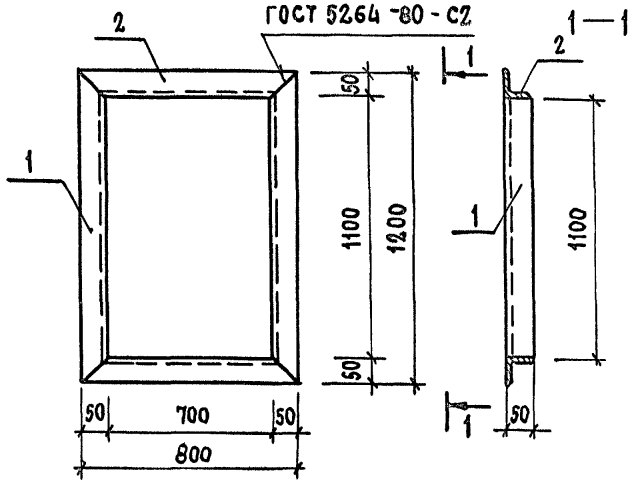

Форм.	Зона	Поз.	Обозначение	Наименование	Кол.	Прим.
				Детали		
				Уголок 50×5 ГОСТ 8509-86 / С 235 ГОСТ 27772-88		
Б.ч.		1		L = 1200	2	4,52 кг
Б.ч.		2		L = 800	2	3,02 кг

Инв. № подл. | Подпись и дата | Взам. инв. №

ГИП	Каледина	
Зав. гр.	Маргулия	
Инжен.	Платова	
Провер.	Уткин	
Н. контр.	Михеев	

ТП 292-8-33.91 АСИ-05.08

Рамка РМ-3

Стад.	Масса	Масшт.
Р	15,08	Б/м
Лист	Листов 1	

МГПИП СПОРТПРОЕКТ-1 Москва

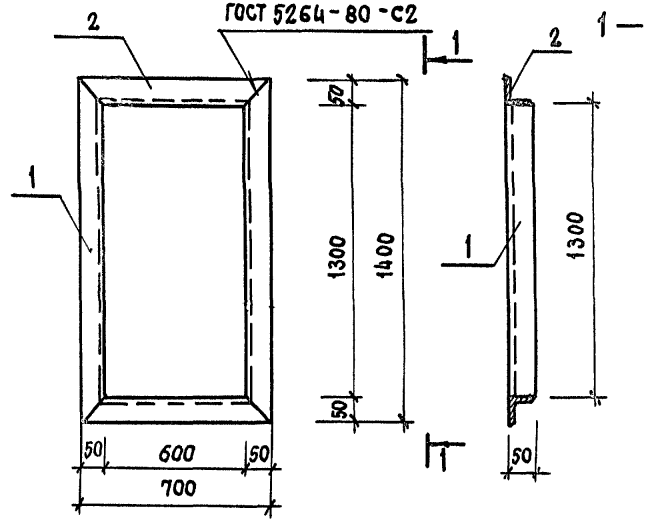

Форм.	Зона	Поз.	Обозначение	Наименование	Кол.	Прим.
				Детали		
				Уголок 50×5 ГОСТ 8509-86 / С235 ГОСТ 27772-88		
Б.ч.		1		L = 1400	2	5,28 кг
Б.ч.		2		L = 700	2	2,64 кг

Инв. № подл. | Подпись и дата | Взам. инв.

ГИП	Каледина	
Зав. гр.	Маргулия	
Инжен.	Платова	
Провер.	Уткин	
Н. контр.	Михеев	

ТП 292-8-33.91 АСИ-05.09

Рамка РМ-4

Стад.	Масса	Масшт.
Р	15,84	Б/м
Лист	Листов 1	

МГПИП СПОРТПРОЕКТ-1 Москва

Альбом IV

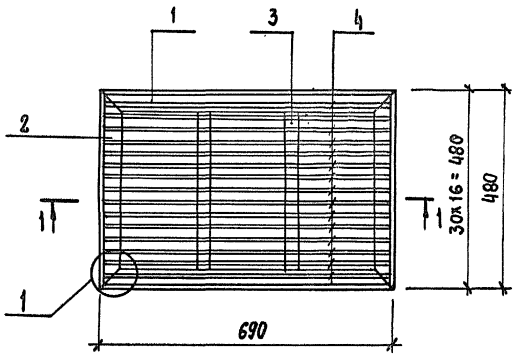

1 — 1

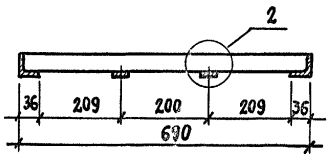

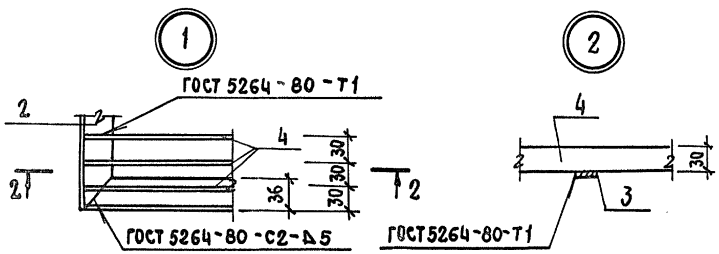

2 — 2

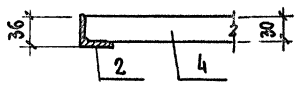

Форм.	Зона	Поз.	Обозначение	Наименование	Кол.	Примечан
				Детали		
Б.Ч.		1		Уголок L36х4 ГОСТ 8509-86 / С235 ГОСТ 27772-88		
				L = 690	2	1,50 кг
Б.Ч.		2		Уголок L 36х4 ГОСТ 8509-86 / С235 ГОСТ 27772-88		
				L=480	2	1,03 кг
Б.Ч.		3		Полоса Б-4 ГОСТ 103-76* / С235 ГОСТ 27772-88		
				L=408	2	0,23 кг
Б.Ч.		4		Полоса Б-3 ГОСТ 103-76* / С235 ГОСТ 27772-88		
				L=678	15	0,48 кг

ГИП	Каледина	
Рук.гр.	Маргулия	
Неполн.	Платова	
Провер.	Уткин	
Н.контр.	Михеев	

ТП 292-8-33.91 АСИ-05.10

Решетка для вытирания ног МР

Стадия	Масса	Масшт.
Р	12,72	б/м
Лист	Листов 1	

мгипп СПОРТПРОЕКТ-1 Москва

Взам. инв.№ | Подпись и дата | Инв.№ подл.

Альбом IV

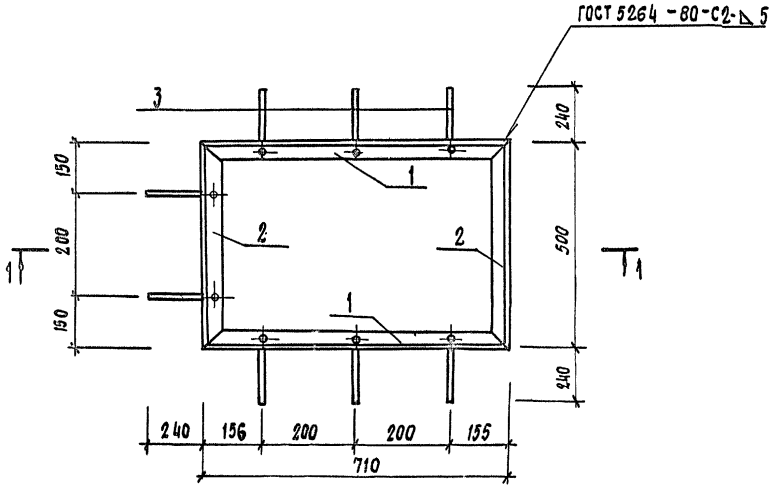

1 — 1

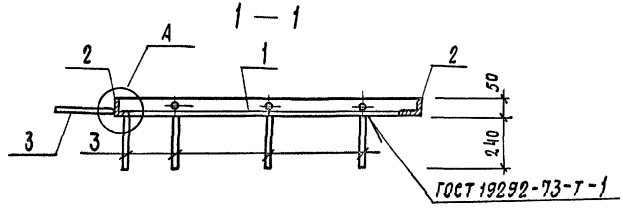

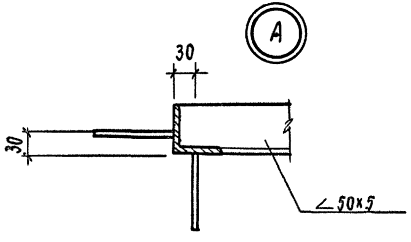

Форм.	Зона	Поз.	Обозначение	Наименование	Кол.	Примеч.
				Детали		
				Уголок L50х5 ГОСТ 8509-86 / С235 ГОСТ 27772-88		
Б.ч.		1		L=710	2	2,68 кг
Б.ч.		2		L=500	2	1,89 кг
				Кругл. ВАШ ГОСТ 5781-82* / С235 ГОСТ 27772-88		
Б.ч.		3		L=240	8	0,095 кг

ГИП	Каледина	
Рук. гр.	Маргулия	
Исполн.	Платова	
Провер.	Уткин	
Н. контр.	Михеев	

ТП 292-8-33.91 АСИ-05.11

Окаймляющая рамка Р-1

Стадия	Масса	Масшт.
Р	9,9	1:10
Лист	Листов 1	

МГПИП СПОРТПРОЕКТ-1 Москва

Инв.№ подл. | Подпись и дата | Взам. инв.№

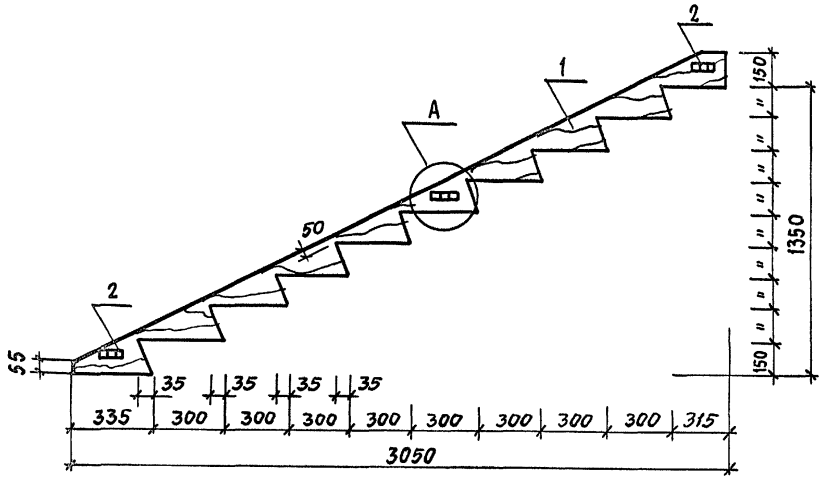

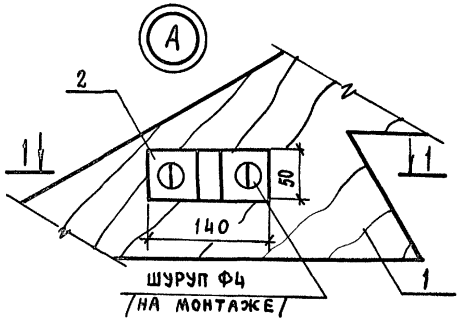

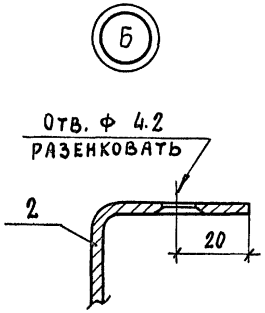

1 — 1

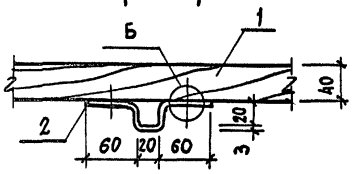

Форм.	Зона	Поз.	Обозначение	Наименование	Кол.	Прим
				Детали		
Б.4.		1		Доска 40×200 ГОСТ 8486-86* Е		
				L = 3450	1	
Б.4.		2		Полоса $\frac{Б3\times50\ ГОСТ\ 103-76*}{С235\ ГОСТ\ 27772-88}$		
				L = 180	3	0,21кг

ГИП	Каледина		Т.П 292-8-33.91 АСИ-06.01
Зав.гр.	Маргулия		Отбойная доска марша КДЛ 1
Инжен.	Платова		Стадия: Р; Масса: 12; Масшт.: Б/м; Лист; Листов 4
Провер.	Корнеев		МГПИП СПОРТПРОЕКТ-1 Москва
Н.контр.	Михеев		

Инв.№ подл. | Подпись и дата | Взам. инв.№

Альбом IV

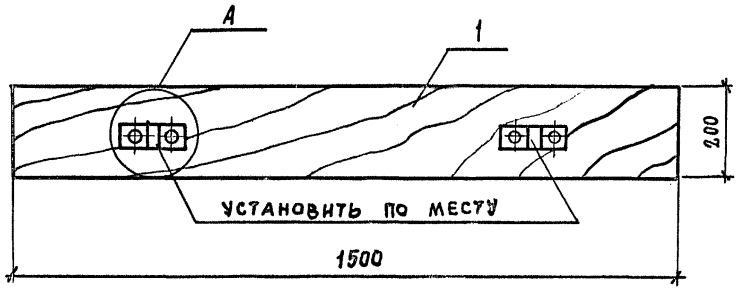

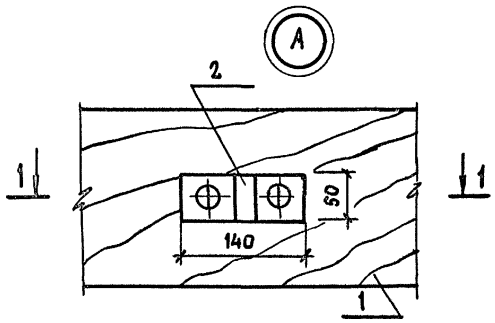

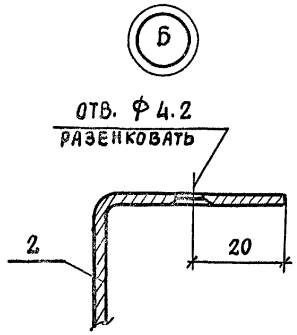

1 — 1

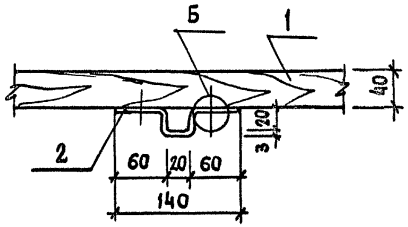

ФОРМ.	ЗОНА	ПОЗ.	ОБОЗНАЧЕНИЕ	НАИМЕНОВАНИЕ	КОЛ.	ПРИМ.
				ДЕТАЛИ		
Б.ч.		1		Доска 40×200 ГОСТ 8486-86* Е		
				L = 1500	1	
Б.ч.		2		Полоса $\frac{Б3\times50\ ГОСТ\ 103-76^{*}}{С235\ ГОСТ\ 27772-88}$		
				L = 180	2	0,21кг

ГИП	КАЛЕДИНА	
ЗАВ.ГР.	МАРГУЛИЯ	
ИНЖЕН.	ПЛАТОВА	
ПРОВЕР.	КОРНЕЕВ	
Н.КОНТР.	МИЛЕЕВ	

Т.П 292-8-33.91 АСИ-06.02

Отбойная доска площадки кал 2

СТАДИЯ	МАССА	МАСШТ.
Р.	3,4	Б/М
ЛИСТ	ЛИСТОВ 1	

МГПИП СПОРТПРОЕКТ-1 Москва

Инв. № подл. | Подпись и дата | Взам. инв. №

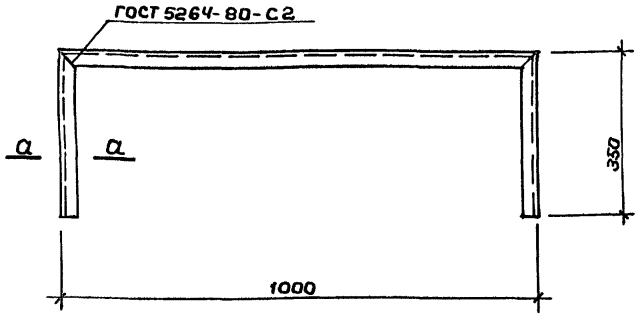

а-а

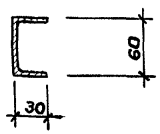

Сварные соединения выполнять электродами типа Э-42 ГОСТ 9467-75

			ТП 292-8-33.91 АСИ-07.01		
			Кронштейн	Стадия: Р; Масса: 5,73; Масшт.: 1:10	
				Лист	Листов 1
ГИП	Каледина		Швеллер К 235 У2 ТУ 36-1434-82 L = 1700	МГПИП СПОРТПРОЕКТ-1 г.Москва	
Зав.гр.ин.	Маргулия				
Исполн.	Уткин				
Провер.	Корнеев				
Н.контр.	Михеев				

Инв.№ подл. | Подпись и дата | Взам.инв.№

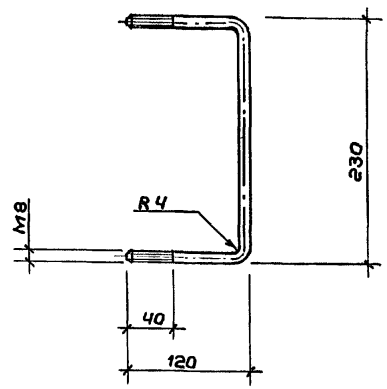

			ТП 292-8-33.91 АСИ-07.02		
			Обхват	Стадия: Р; Масса: 0,18; Масшт.: 1:5	
				Лист	Листов 1
ГИП	Каледина		Круг Б-8 ГОСТ 2590-71 / С 235 ГОСТ 27772-88 L = 475	МГПИП СПОРТПРОЕКТ-1 г.Москва	
Зав.грин.	Маргулия				
Исполн.	Уткин				
Провер.	Корнеев				
Н.контр.	Михеев				

Инв.№ подл. | Подпись и дата | Взам.инв.№

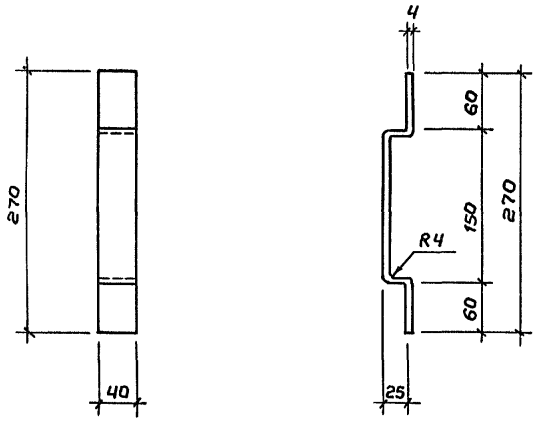

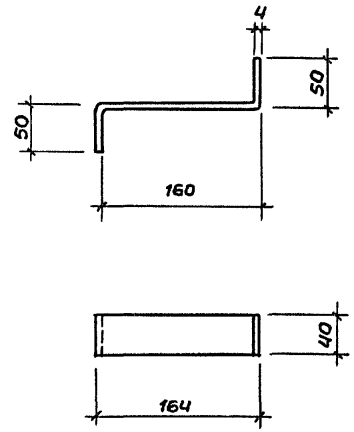

ТП 292-8-33.91 АСИ-07.04			
Полоса	Стадия	Масса	Масшт.
	Р	0,66	1:5
	Лист	Листов 1	
Полоса К 106 У2 ТУ 36-1434-82 L = 320	МГПИП СПОРТПРОЕКТ-1 г.Москва		

ГИП	Каледина	
Зав.гр.ин.	Маргулия	
Исполн.	Уткин	
Правер.	Корнеев	
Н.контр.	Михеев	

Инв.№подл. | Подпись и дата | Взам.инв.№

ТП 292-8-33.91 АСИ-07.03			
Скоба	Стадия	Масса	Масшт.
	Р	0,54	1:5
	Лист	Листов 1	
Полоса К 106 У2 ТУ 36-1434-82 L = 264	МГПИП СПОРТПРОЕКТ-1 г.Москва		

ГИП	Каледина	
Зав.гр.ин	Маргулия	
Исполн.	Уткин	
Правер.	Корнеев	
Н.контр.	Михеев	

Инв.№подл. | Подпись и дата | Взам.инв.№

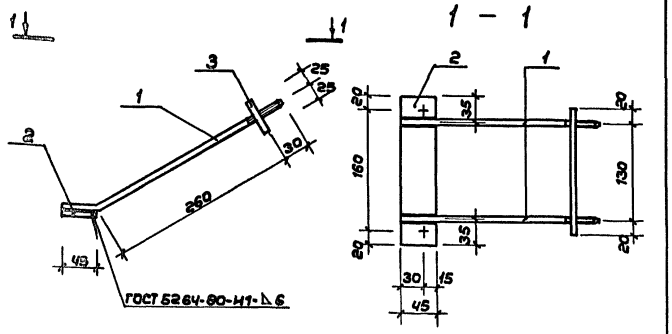

Форм.	Зона	Поз.	Обозначение	Наименование	Кол.	Примеч.
				Детали		
Б4.		1		Кругл. ф6 ГОСТ 2590-88 / С 235 ГОСТ 2777-88		
				L = 340	2	0,08 кг
Б4.		2		Полоса Б-6 ГОСТ 103-76* / С 235 ГОСТ 27772-88		
				L = 200	1	0,12 кг
Б4.		3		Полоса Б-6 ГОСТ 103-76* / С 235 ГОСТ 27772-88		
				L = 170	1	0,10 кг

Инв.№ подл. | Подпись и дата | Взам.инв.№

ТП 292-8-33.91 АСИ-09.10		
Крепежная деталь МД-1	Стадия: Р	Масса: 0,98 / Масшт.: 1:5
	Лист	Листов 1
ГИП Каледина; Рук.гр. Маргулия; Исполн. Платова; Провер. Шепилова; Н.контр. Михеев	МГПИП СПОРТПРОЕКТ-1 г. Москва	

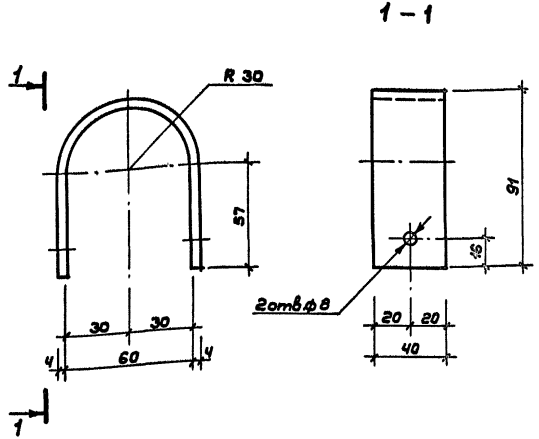

Инв.№ подл. | Подпись и дата | Взам.инв.№

ТП 292-8-33.91 АСИ-13.02		
Крепежная деталь МД-10	Стадия: Р	Масса: 0,26 / Масшт.: 1:2
	Лист	Листов 1
ГИП Каледина; Рук.гр. Маргулия; Исполн. Шепилова; Провер. Уткина; Н.контр. Михеев	Полоса Б-4 ГОСТ 103-76* / С 235 ГОСТ 27772-88	МГПИП СПОРТПРОЕКТ-1 г. Москва

Альбом IV

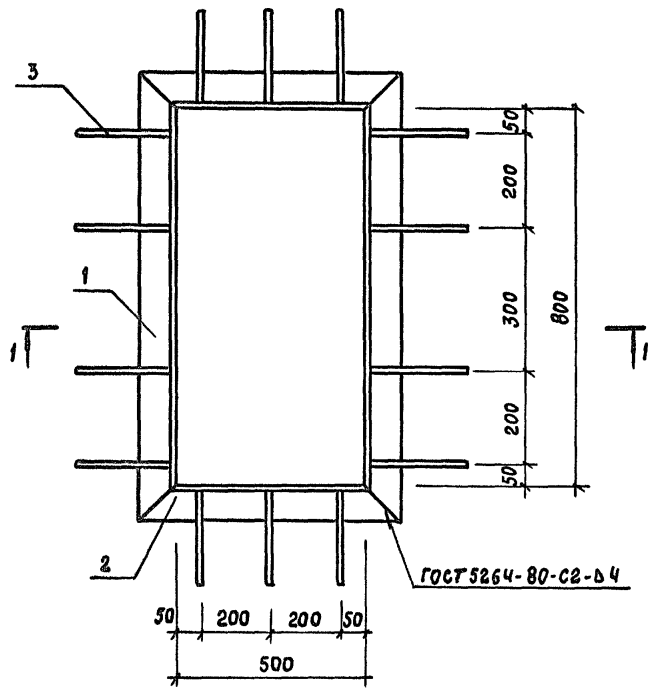

1 — 1

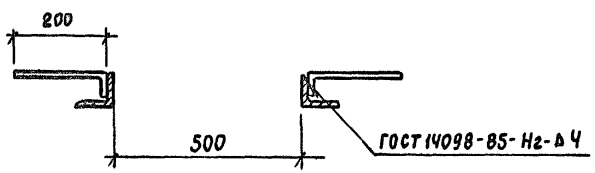

Формат	Зона	Позиция	Обозначение	Наименование	Кол.	Примечан.
				Детали		
				Уголок 75×6 ГОСТ 8509-86 / С235 ГОСТ 27772-88		
БЧ		1		ℓ = 950	2	6,55 кг
БЧ		2		ℓ = 650	2	4,48 кг
				8А III ГОСТ 5781-82*		
БЧ		3		ℓ = 250	14	0,10 кг

1. Обозначение сварных соединений приняты по ГОСТ 21.107-78
2. Сварные соединения выполнять электродами типа Э42, ГОСТ 9467-75
3. Все изделия окрасить грунтом марки ФЛ-013 ГОСТ 9109-81

Гип	Каледина	
Зав. гр. инж	Маргулия	
Инженер	Алексеева	
Проверил	Корнеев	
Н. контр.	Михеев	

Т.П. 292-8-33.91 АСИ-05.12

Рамка обрамляющая РМ-5

Стадия	Масса	Масштаб
Р	23,46	1:10

Лист: Листов: 1

МГПИП Спортпроект-1 Москва

Инв. № подл. | Подпись и дата | Взам. инв. №

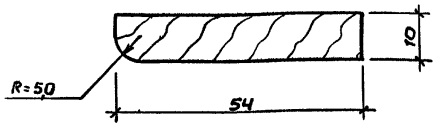

Наружную поверхность чисто острогать

ГИП	Каледина		
Зав.гр.ин.	Маргулия		
Инжен.	Алексеева		
Провер.	Корнеев		
Н.контр.	Михеев		

ТП 292-8-33.91 АСИ-08.08.00

Наличник

Стадия	Масса	Масшт.
Р	—	1:1
Лист	Листов 1	

Доска 10х54 ГОСТ8486-86* Е
$L_{пог.м}$ = 2,324

МГПИП СПОРТПРОЕКТ-1
г.Москва

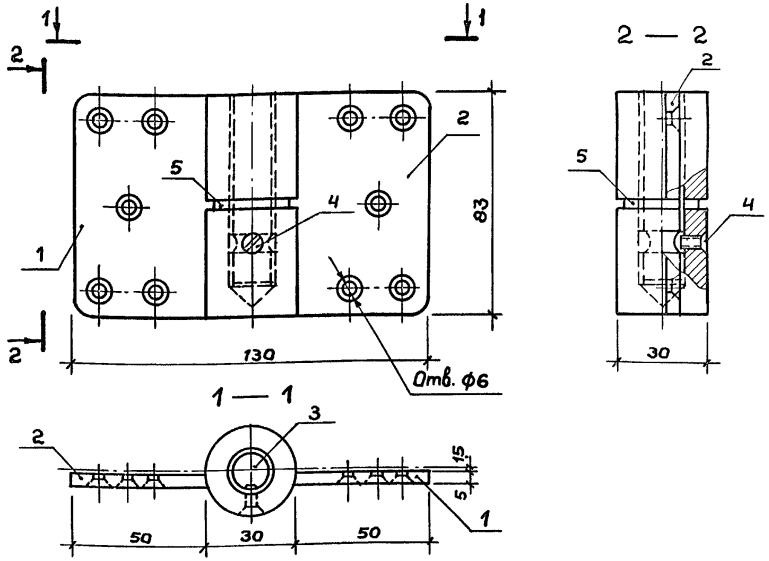

Форм.	Зона	Поз.	Обозначение	Наименование	Кол.	Примеч.
А4		1	АСИ-08.01.00 СБ	Карта левая	1	0,38 кг
А4		2	АСИ-08.02.00 СБ	Карта правая	1	0,38 кг
А4		3	АСИ-08.00.01	Ось петли	1	0,09 кг
Б4		4		Винт М5х6 ГОСТ17475-80*	1	0,001 4кг
М4		5	АСИ-08.00.02	Шайба	1	0,008кг

ГИП	Каледина	
Зав.гр.ин.	Маргулия	
Инжен.	Алексеева	
Провер.	Корнеев	
Н.контр.	Михеев	

ТП 292-8-33.91 АСИ-08.00.00

Петля карточная. Сборочный чертеж

Стадия	Масса	Масшт.
Р	0,86	Б/м
Лист	Листов 1	

МГПИП СПОРТПРОЕКТ-1
г.Москва

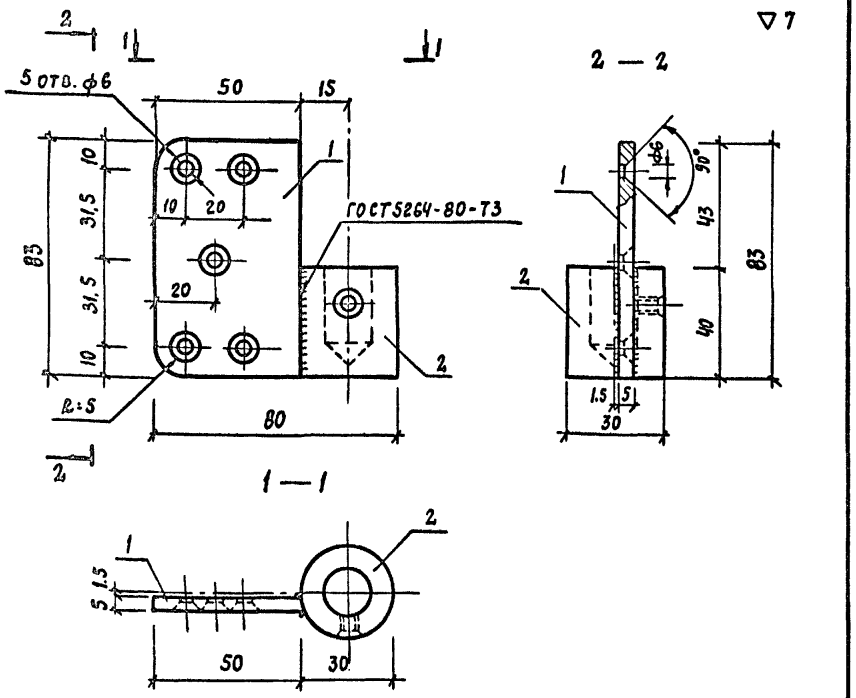

1. Детали хромировать

Формат	Зона	Позиция	Обозначение	Наименование	Кол.	Примечан.
				Детали:		
Б4		1		Лист 5 ГОСТ 19903-74* / С 235 ГОСТ 27772-88		
			—	50×83	1	0.16 кг
А4		2	АСИ-08.01.01	Стакан	1	0.22 кг

Взам. инв. № | Подпись и дата | Инв. № подл.

Т.П. 292-8-33.91	АСИ-08.01.00	
Петля карточная карта левая	Стадия: Р	Масса: 0,38
	Масштаб: б/м	
	Лист:	Листов: 1
	МГПИ Спортпроект-1 Москва	

Гип	Калеина	
Зав. гр. инж.	Маргулия	
Инженер	Алексеева	
Проверил	Корнеев	
Н. контр.	Михеев	

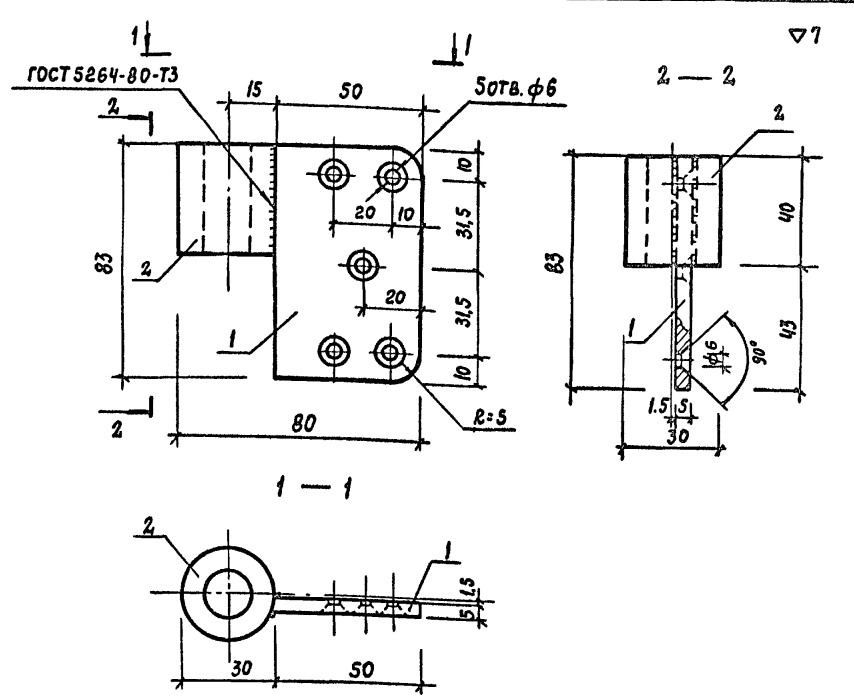

1. Детали хромировать

Формат	Зона	Позиция	Обозначение	Наименование	Кол.	Примечан.
				Детали:		
Б4		1		Лист 5 ГОСТ 19903-74* / С 235 ГОСТ 27772-88		
			—	50×83	1	0,16 кг
А4		2	АСИ-08.02.01	Втулка	1	0,22 кг

Взам. инв. № | Подпись и дата | Инв. № подл.

Т.П. 292-8-33.91	АСИ-08.02.00	
Петля карточная карта правая	Стадия: Р	Масса: 0,38
	Масштаб: б/м	
	Лист:	Листов: 1
	МГПИ Спортпроект-1 Москва	

Гип	Калеина	
Зав. гр. инж.	Маргулия	
Инженер	Алексеева	
Проверил	Корнеев	
Н. контр.	Михеев	

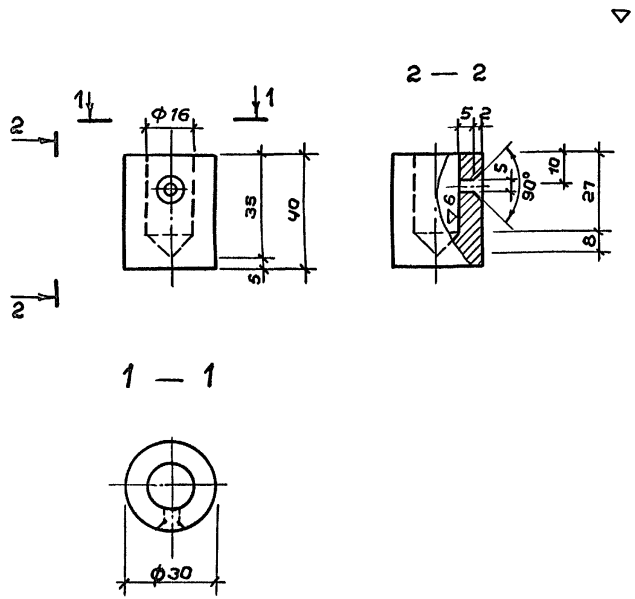

Отделка – хромировать

ТП 292-8-33.91 АСИ-08.01.01					
Петля карточная. Стакан левой карты			Стадия	Масса	Масшт.
			Р	0,22	б/м
			Лист	Листов 1	
Прокат круглый	30 гост 2590-88 / с235 гост27772-88 / L=40		МГПИП СПОРТПРОЕКТ-1 г. Москва		
ГИП	Каледина				
Зав.гр.ин.	Маргулия				
Инженер	Алексеева				
Провер.	Корнеев				
Н.контр.	Михеев				

Инв.№ подл. | Подпись и дата | Взам.инв.№

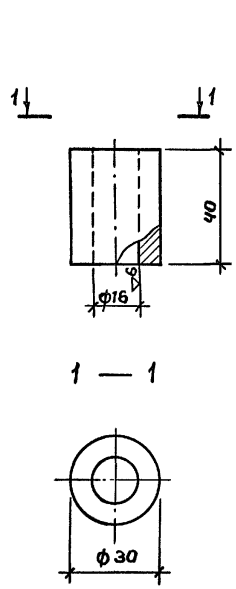

Отделка – хромировать

ТП 292-8-33.91 АСИ-08.02.01					
Петля карточная. Втулка правой карты			Стадия	Масса	Масшт.
			Р	0,22	б/м
			Лист	Листов 1	
Прокат круглый	30 гост 2590-88 / с235 гост27772-88 / L=40		МГПИП СПОРТПРОЕКТ-1 г. Москва		
ГИП	Каледина				
Зав.гр.ин.	Маргулия				
Инженер	Алексеева				
Провер.	Корнеев				
Н.контр.	Михеев				

Инв.№ подл. | Подпись и дата | Взам.инв.№

▽7

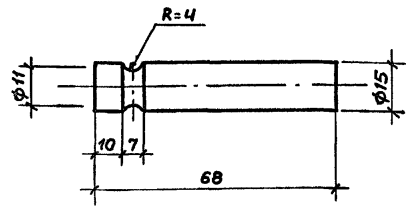

Отделка - хромировать

ТП 292-8-33.91 АСИ-08.00.01			
Петля карточная. Ось петли	Стадия	Масса	Масшт.
	Р	0,09	Б/м
	Лист	Листов 1	
Прокат круглый 15 ГОСТ 2590-88 / Ст3сп5 ГОСТ 27772-88 L=68	МГПИП СПОРТПРОЕКТ-1 г.Москва		

ГИП	Каледина	
Зав.гр.ин.	Маргулия	
Инженер	Алексеева	
Провер.	Карнеев	
Н.контр.	Михеев	

Инв.№ подл. | Подпись и дата | Взам.инв.№

▽4

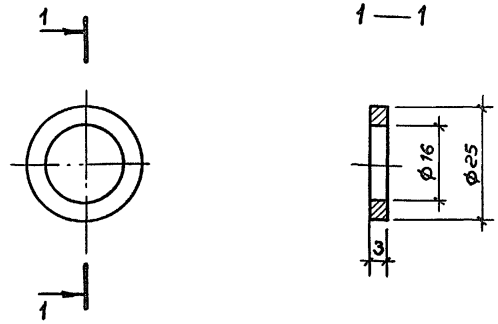

Отделка - хромировать

ТП 292-8-33.91 АСИ-08.00.02			
Петля карточная. Шайба	Стадия	Масса	Масшт.
	Р	0,008	Б/м
	Лист	Листов 1	
Лист 3х25 ГОСТ 19903-83* / Ст3сп5 ГОСТ 27772-88 L=25	МГПИП СПОРТПРОЕКТ-1 г.Москва		

ГИП	Каледина	
Зав.гр.ин.	Маргулия	
Инженер	Алексеева	
Провер.	Карнеев	
Н.контр.	Михеев	

Инв.№ подл. | Подпись и дата | Взам.инв.№

Альбом IV

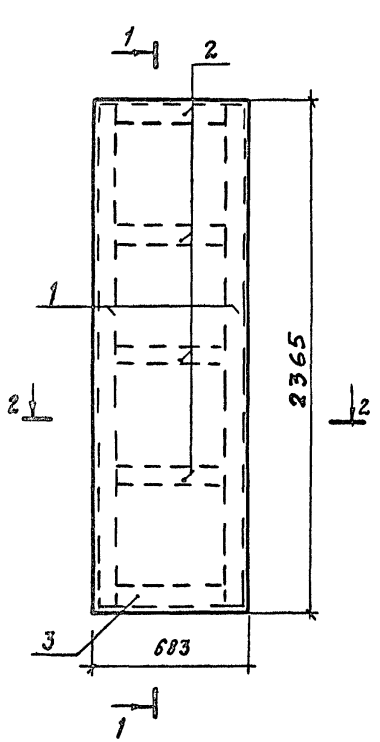

1 - 1

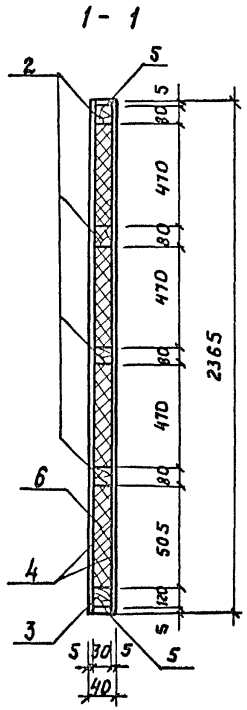

2 - 2

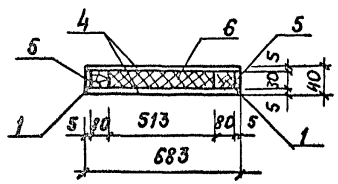

Формат	Зона	Позиция	Обозначение	Наименование	Кол.	Примечан.
				Доска 30х80 ГОСТ 8486-86* Е		
Б.ч.		1	—	ℓ= 2365	2	0.006м³
Б.ч.		2	—	ℓ= 513	4	0.001м³
				Доска 30х120 ГОСТ 8486-86* Е		
Б.ч.		3	—	ℓ= 513	1	0.002м³
				Фанера б= 5 ГОСТ 11539-83		
Б.ч.		4	—	683х2365	2	3.14м²
Б.ч.		5	—	30 х 2300	2	0.14м²
				Материалы		
Б.ч.		6		Вата минеральная ρ=75кг/м³	—	0.03м³
				ГОСТ 4640-84		

1. Деревянные полотна устраиваются из фанеры, облицованной шпоном лиственных пород, по деревянному каркасу.
2. Деревянные элементы полотен крепят между собой на шпонках и клею.
3. Пустотелый щит заполняется минеральной ватой ρ=75кг/м³ на синтетическом связующем.

Т.П. 292-8-33.91 АСИ-08.03.00

Полотно дверное

Стадия	Масса	Масштаб
Р	—	б/м

Лист: | Листов: 1

ГИП	Каледина	
Зав.гр.инж.	Маргулия	
Инженер	Алексеева	
Проверил	Корнеев	
Н. контр.	Михеев	

МГПИП Спортпроект-1 Москва

Инв.№ подл. | Подпись и дата | Взам.инв.№

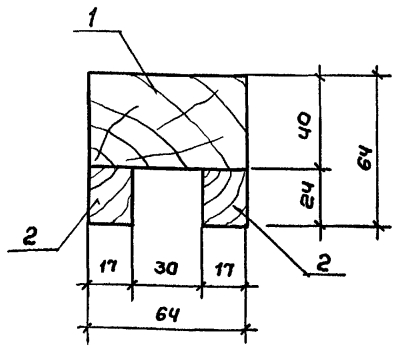

1. Поверхности чисто острогать.
2. Детали выполнить из древесины твердых пород

Форм.	Зона	Поз.	Обозначение	Наименование	Кол.	Примечан.
Б4		1		Брус 40х64 ГОСТ 8486-86*Е		
				ℓ=5620	1	0,014 м³
Б4		2		Брус 17х24 ГОСТ 8486-86*Е		
				ℓ=5620	2	0,0023м³

Взам.инв.№ | Подпись и дата | Инв.№ подл.

ТП 292-8-33.91 АСИ-08.04.00		
Коробка (верхняя обвязка)	Стадия: Р	Масса: –
	Масшт.: 1:2	
	Лист	Листов 1
МГПИП СПОРТПРОЕКТ-1 г.Москва		

ГИП	Каледина	
Зав.грин.	Маргулия	
Инженер.	Алексеева	
Провер.	Корнеев	
Н.контр.	Михеев	

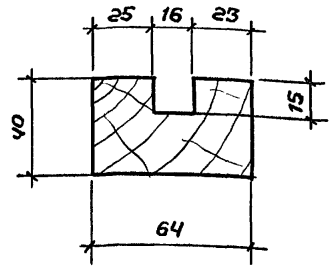

1. Поверхности чисто острогать

Взам.инв.№ | Подпись и дата | Инв.№ подл.

ТП 292-8-33.91 АСИ-08.05.00		
Коробка (нижняя обвязка)	Стадия: Р	Масса: –
	Масшт.: 1:2	
	Лист	Листов 1
Брус 40х64 ГОСТ 8486-86*Е L = 5600	МГПИП СПОРТПРОЕКТ-1 г.Москва	

ГИП	Каледина	
Зав.грин.	Маргулия	
Инженер	Алексеева	
Провер.	Корнеев	
Н.контр.	Михеев	

Альбом IV

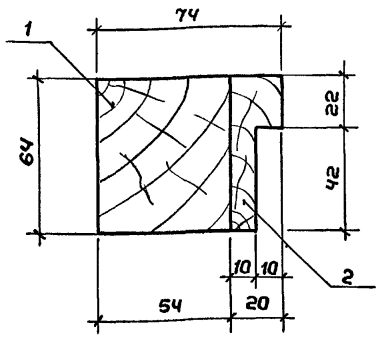

1. Детали выполнить из древесины твердых пород
2. Наружные поверхности чисто острогать

Форм.	Зона	Поз.	Обозначение	Наименование	Кол.	Примеч.
Б4		1		Брус 54х64 ГОСТ8486-86*Е		
				ℓ=2350	1	0,008м³
Б4		2		Брус 20х64 ГОСТ8486-86*Е		
				ℓ=2350	1	0,003³

Взам. инв. №

Подпись и дата

Инв. № подл.

ГИП	Каледина	
Зав.гр.ин.	Маргулия	
Инжен.	Алексеева	
Провер.	Корнеев	
Н.контр.	Михеев	

ТП 292-8-33.91 АСИ-08.06.00

Коробка (боковая обвязка)

Стадия	Масса	Масшт.
Р	—	1:2

Лист | Листов 1

МГПИП СПОРТПРОЕКТ-1 г.Москва

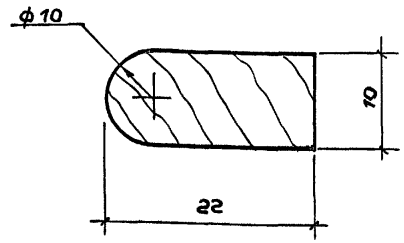

1. Деталь выполнить из хвойной древесины твердых пород.
2. Поверхности чисто острогать

Взам. инв. №

Подпись и дата

Инв. № подл.

ГИП	Каледина	
Зав.гр.ин.	Маргулия	
Инженер.	Алексеева	
Провер.	Корнеев	
Н.контр.	Михеев	

ТП 292-8-33.91 АСИ-08.07.00

Штапик

Стадия	Масса	Масшт.
Р	—	2:1

Лист | Листов 1

Доска 10х22 ГОСТ 8486-86 Е
L = 16,2 пог.м

МГПИП СПОРТПРОЕКТ-1 г.Москва

Альбом IV

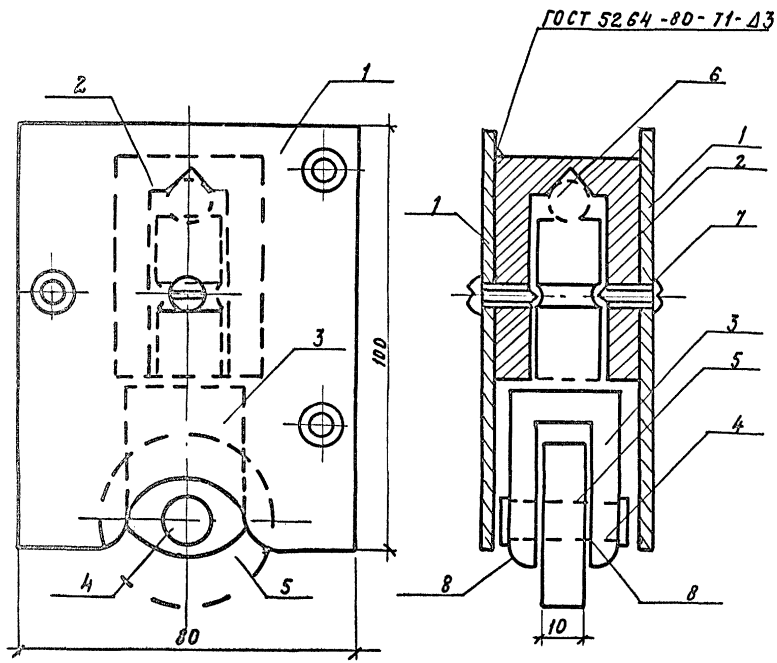

Формат	Зона	Поз.	Обозначение	Наименование	Кол.	Примечание
А3		1	АСИ-10.01.00	Пластина	2	
А3		2	АСИ-10.01.00-01	Болванка	1	
А3		3	АСИ-10.01.01	Вилка	1	
Б.Ч.		4		Ось ф10 ГОСТ 2590-88	1	
П4		5	АСИ-10.01.03	Шарикоподшипник на полиэтиленой основе	1	
Б.Ч.		6		Шарик ГОСТ 3722-81	1	
Б.Ч.		7		Винт М5х12 ГОСТ 1497-73	2	
А4		8	АСИ-10.01.02-02	Шайба	2	

Инв.№ подл. | Подпись и дата | Взам.инв.№

Т.П. 292-8-33.91 АСИ-10.00.00

Ролик нижний

Стадия	Масса	Масштаб
Р	4.40	1:1

Лист: | Листов: 1

ГИП	Каледина	
Зав.гр.инж.	Михеев	
Инженер	Алексеева	
Проверил.	Корнеев	
Н.контр.	Маргулия	

МГПИП Спортпроект-1 Москва

Копировал: 25324-05 50 Формат А

Альбом IV

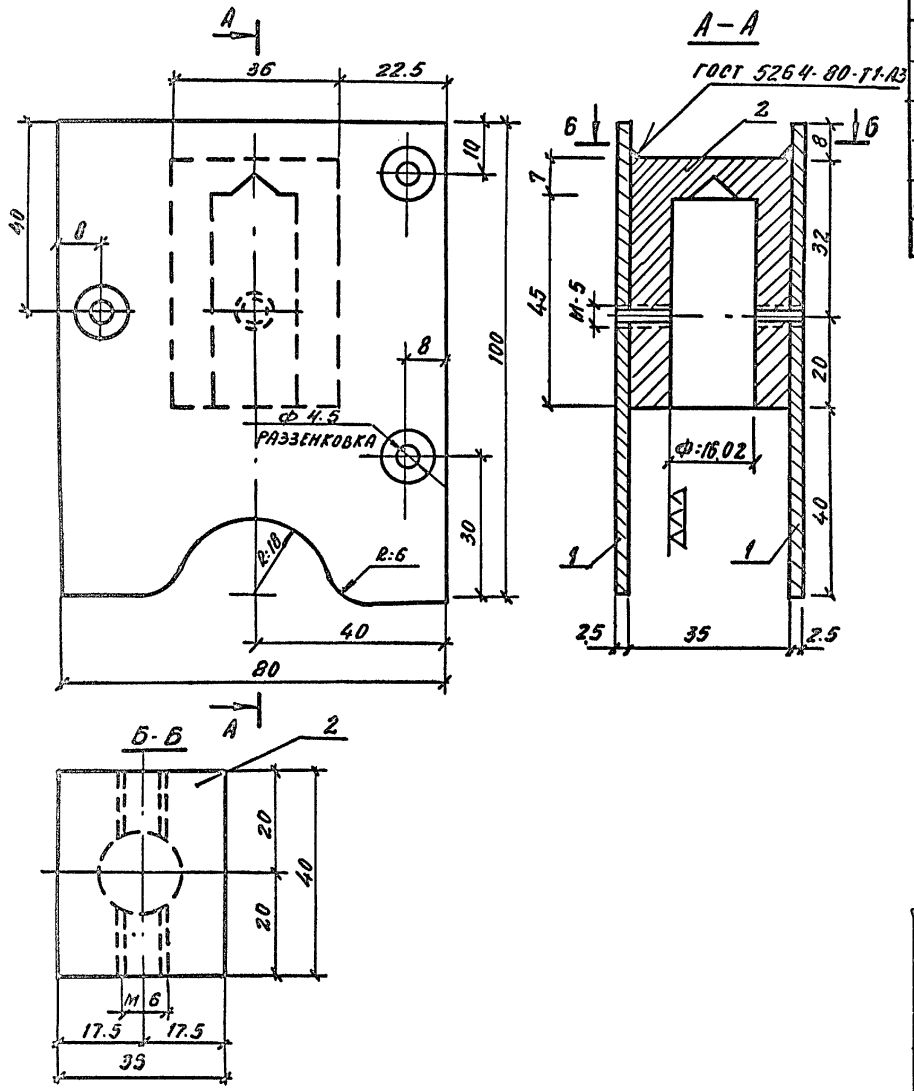

Формат	Зона	Поз.	Обозначение	Наименование	Кол.	Примечание
			АСИ-10.01.00	Пластина		
Б.4		1		Лист 2.5×80 ГОСТ 19903-83 / С235 ГОСТ 27772-88		
				L: 100	2	1.56
			АСИ-10.01.00.01	Болванка		
Б.4		2		Прокат: 35×40 ГОСТ 2591-88 / Квадрат: С235 ГОСТ 27772-88		
				L: 52	1	0.59

1. Отделка пластины - хромировать
2. Отделка болванки - шлифовать

ГИП	Каледина	
Зав.гр.ин.	Михеев	
Инжен.	Алексеева	
Провер.	Корнеев	
Н. конт.	Маргулия	

ТП 292-8-33.91 АСИ-10.01.00

Ролик нижний
Пластина. Болванка

Стадия	Масса	Масштаб
Р	1.56 / 0.59	1:1

Лист: Листов 1

МГПИП Спортпроект-1 Москва

Инв. № подл. | Подпись и дата | Взам. инв. №

25324-05 51

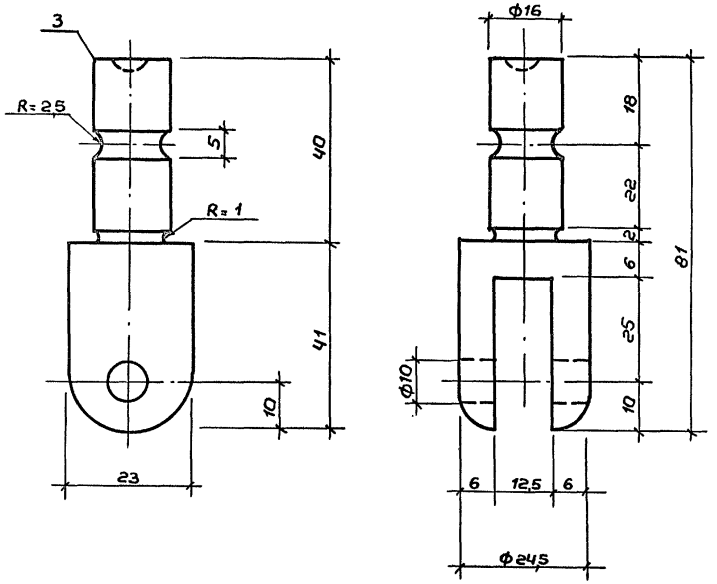

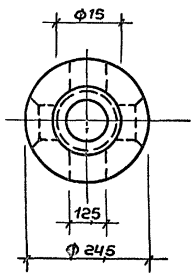

Вид отделки – шлифовать

				ТП 292-8-33.91 АСИ-10.01.01		
				Ролик нижний Вилка	Стадия: Р	Масса: 0,27
					Масшт.: 1:1	
ГИП	Каледина				Лист	Листов 1
Зав.гр.ин.	Михеев			Прокат круглый 23 ГОСТ 2590-88 / С235 ГОСТ 27772-88 L=81	МГПИП СПОРТПРОЕКТ-1 г.Москва	
Инженер.	Алексеева					
Провгр.	Корнеев					
Н.контр.	Маргулия					

25324-05 52

Инв. № подл. | Подпись и дата | Взам. инв. №

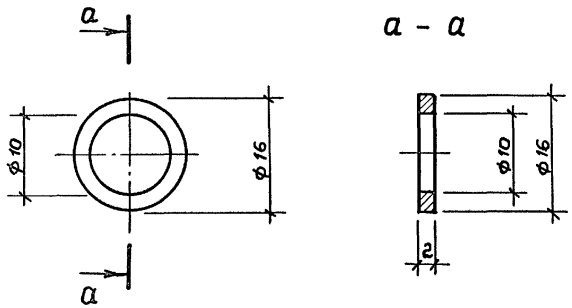

ТП 292-8-33.91 АСИ-10.01.02			
Ролик нижний. Шайба	Стадия: Р	Масса: 0,02	Масшт.: 1:1
	Лист	Листов 1	
Лист 2х16 ГОСТ 19903-83* / С235 ГОСТ 27772-88	МГПИП СПОРТПРОЕКТ-1 г.Москва		

ГИП	Каледина	
Зав.гр.ин.	Михеев	
Инженер	Алексеева	
Провер.	Корнеев	
Н.контр.	Маргулия	

Инв.№ подл. | Подпись и дата | Взам.инв.№

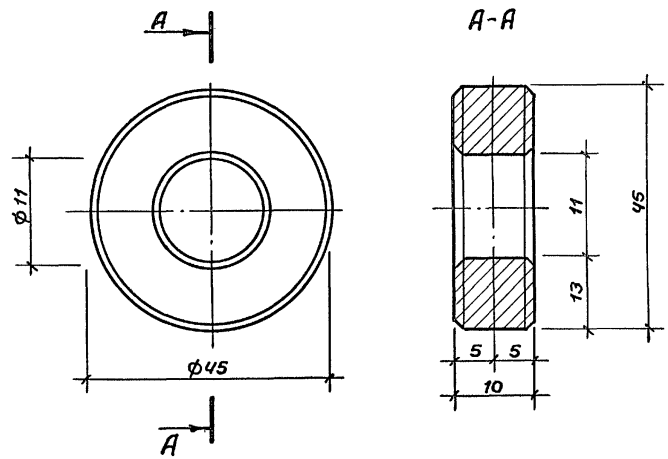

ТП 292-8-33.91 АСИ-10.01.03			
Ролик нижний. Подшипник	Стадия: Р	Масса: 0,11	Масшт.: 1:1
	Лист	Листов 1	
Подшипник качения в полиэтиленовой обойме ГОСТ 3478-79*	МГПИП СПОРТПРОЕКТ-1 г.Москва		

ГИП	Каледина	
Зав.гр.ин.	Михеев	
Инженер	Алексеева	
Провер.	Корнеев	
Н.контр.	Маргулия	

Инв.№ подл. | Подпись и дата | Взам.инв.№

Альбом II

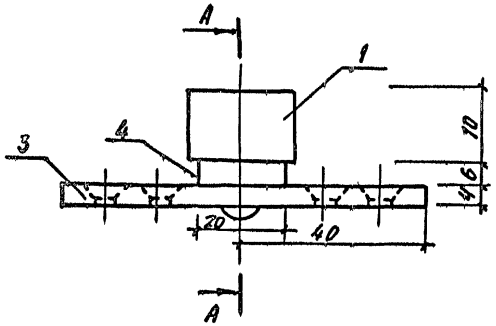

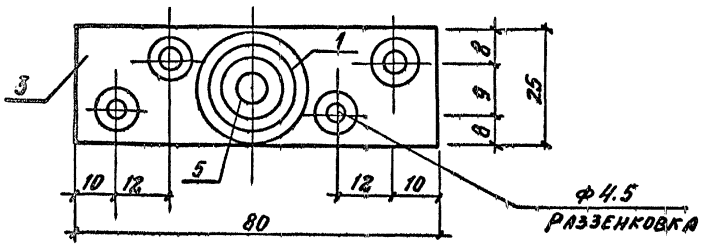

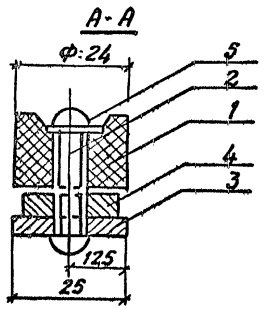

Формат	Зона	Поз.	Обозначение	Наименование	Кол.	Примечание
А4		1	АСИ-11.01.00	Ролик из текстолита	1	
А4		2	АСИ-11.02.00	Ось ролика	1	
А4		3	АСИ-11.03.00	Пластина	1	
А4		4	АСИ-11.04.00	Шайба специальная	1	
Б4		5		Шайба обыкновенная	2	
				ГОСТ 11371-78*		

ГИП	Каледнна		
Зав.гр.ин	Михеев		
Констр.	Алексеева		
Пров.	Корнеев		
Н. контр.	Маргулия		

ТП 292-8-33.91 АСИ-11.00.00.

Ролик верхний

Стадия	Масса	Масштаб
Р	0.153	1:1
Лист:	Листов: 1	

МГПИ Спортпроект-1 Москва

Копировал

25324-05 54 Формат А3

Инв.№ подл. | Подпись и дата | Взам. инв.№

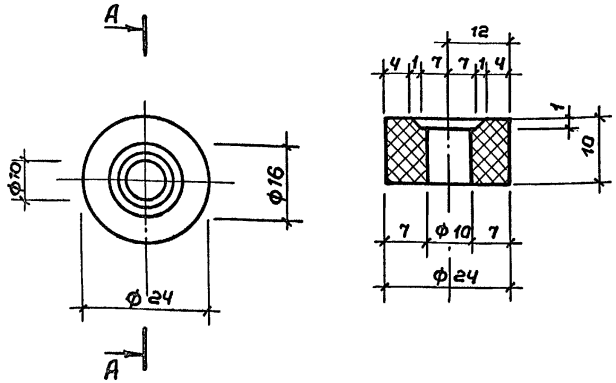

1. Отделка — шлифовать.
2. Возможна замена текстолита на алюминиевый сплав или эбонит.

ТП 292-8-33.91 АСИ-11.01.00					
Ролик верхний. Ролик из текстолита			Стадия	Масса	Масшт.
			Р	0,006	1:1
			Лист	Листов 1	
Материал - текстолит ГОСТ 2910-74*			МГПИП СПОРТПРОЕКТ-1 г. Москва		
ГИП	Каледина				
Завгрин.	Михеев				
Инженер	Алексеева				
Провери.	Карнеев				
Н.контр.	Марегулия				

Инв.№ подл. | Подпись и дата | Взам.инв.№

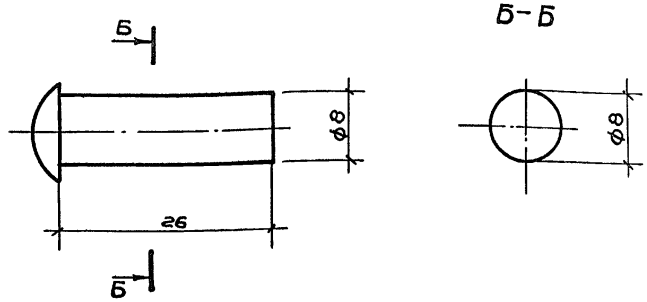

1. Отделка — шлифовать

ТП 292-8-33.91 АСИ-11.02.00					
Ролик верхний. Ось ролика			Стадия	Масса	Масштаб
			Р	0,018	2:1
			Лист	Листов 1	
Ось ролика (заклепка с полукруглой головкой) ГОСТ 10299-80*			МГПИП СПОРТПРОЕКТ-1 г. Москва		
ГИП	Каледина				
Завгрин.	Михеев				
Инженер	Алексеева				
Провер.	Карнеев				
Н.контр.	Марегулия				

Инв.№ подл. | Подпись и дата | Взам.инв.№

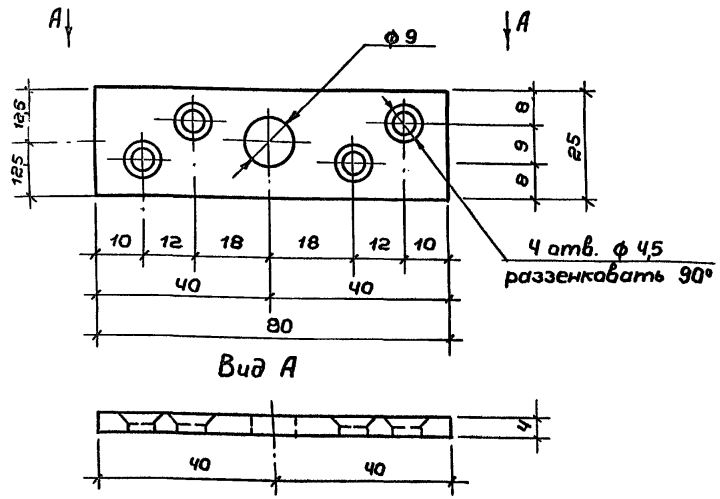

1. Отделка – хромировать

		ТП 292-8-33.91 АСИ-11.03.00	
		Ролик верхний пластина	Стадия: Р; Масса: 0,062; Масшт.: 1:1
			Лист; Листов 1
ГИП	Каледина	Лист: Ч к25 ГОСТ 19903-83* / С235 ГОСТ 27772-88	МГПИП СПОРТПРОЕКТ-1 г. Москва
Зав.гр.ин.	Михеев		
Инженер	Алексеева		
Провер.	Корнеев		
Н.контр.	Маргулия		

Инв.№ подл. | Подпись и дата | Взам.инв.№

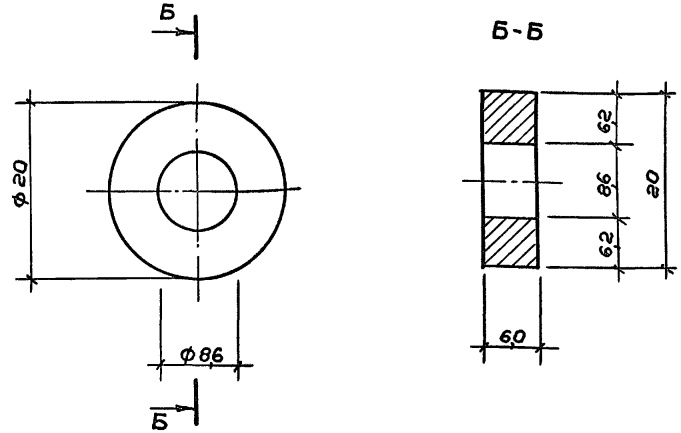

1. Отделка- шлифовать

		ТП 292-8-33.91 АСИ-11.04.00	
		Ролик верхний шайба специальная	Стадия: Р; Масса: 0,012; Масштаб: 2:1
			Лист; Листов 1
ГИП	Каледина	Лист: 6х20 ГОСТ 19903-83* / С235 ГОСТ 27772-88	МГПИП СПОРТПРОЕКТ-1 г. Москва
Зав.гр.ин.	Михеев		
Инженер	Алексеева		
Провер.	Корнеев		
Н.контр.	Маргулия		

Инв.№ подл. | Подпись и дата | Взам.инв.№

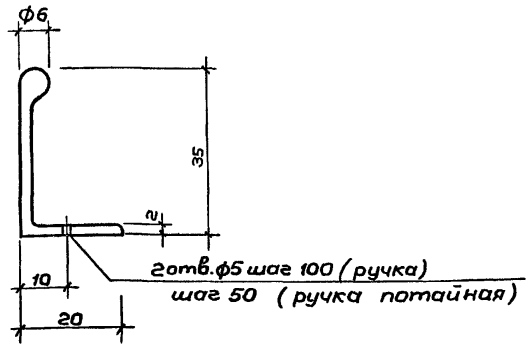

Обозначение	Марка	Длина мм	Масса кг
АСИ-12.00.00	Ручка	300	0,11 кг
АСИ-12.00.01	Ручка потайная	150	0,05 кг

ГИП	Каледина	
Зав.гр.ин.	Маргулия	
Инженер	Алексеева	
Праверил	Корнеев	
Н.контр.	Михеев	

ТП 292-8-33.91 АСИ-12.00.00

Ручка
Ручка потайная

Стадия	Масса	Масшт.
Р	Смотри таблицу	1:1
Лист	Листов 1	

№ 710037 ГОСТ 13617-82*

МГПИП СПОРТПРОЕКТ-1
г.Москва

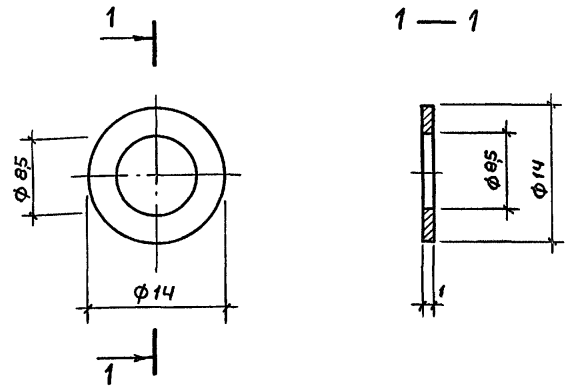

1. Отделка – шлифовать

ГИП	Каледина	
Зав.гр.ин	Маргулия	
Инженер	Алексеева	
Провер.	Корнеев	
Н.контр.	Михеев	

ТП 292-8-33.91 АСИ-12.00.02

Шайба

Стадия	Масса	Масштаб
Р	0,002	2:1
Лист	Листов 1	

Лист 1.0 ГОСТ 19903-74*
С235 ГОСТ 27772-88

МГПИП СПОРТПРОЕКТ-1
г.Москва

Альбом IV

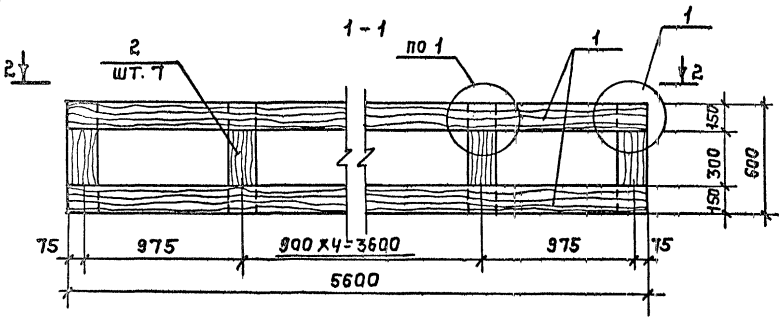

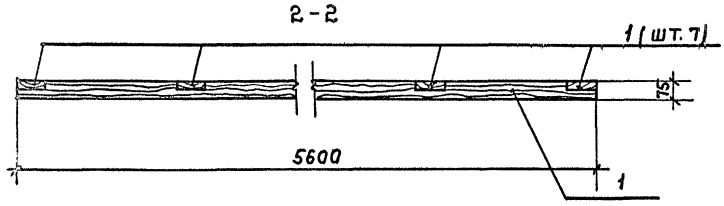

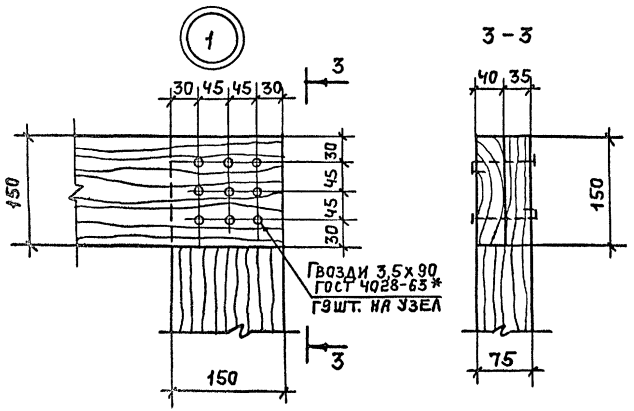

Формат	Зона	Поз.	Обозначение	Наименование	Кол	Примечание
Б4		1		Брусок 75х150		
				L=5600	2	0,126
Б4		2		Брусок 75х150		
				L=600	7	0,047
				Итого:		0,173

Инв. № подл. | Подпись и дата | Взам. инв. №

ГИП	Каледина		
Зав. гр.	Михеев		
Инженер	Алексеева		
Провер.	Корнеев		
Н. контр.	Маргулия		

ТП 292-8-33.91 АСИ-12.01.00

Потолочная рама

Стадия	Масса	Масштаб
Р	—	1:20

Лист: | Листов: 1

МГПИП Спортпроект-1 г. Москва

Копировал: 25324-05 58 Формат

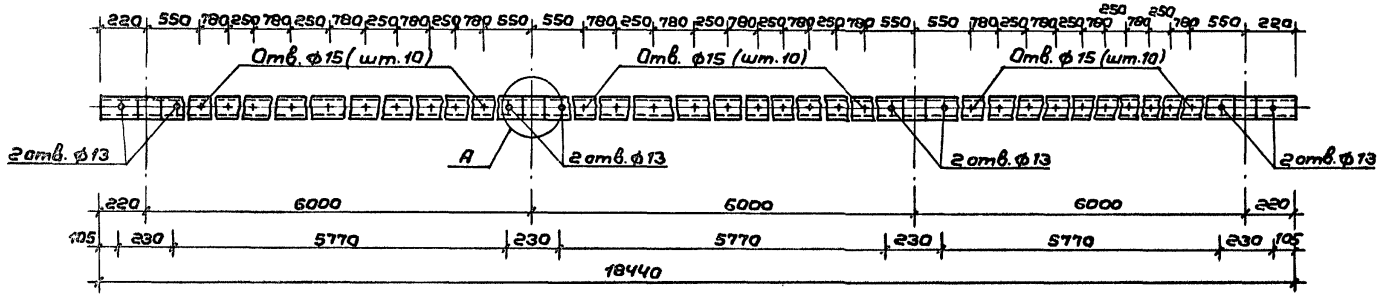

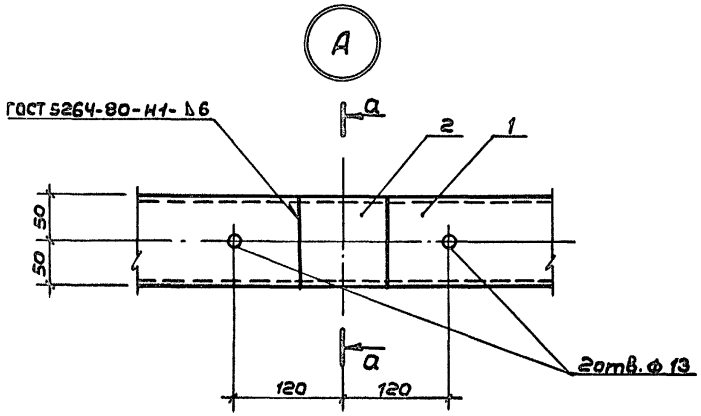

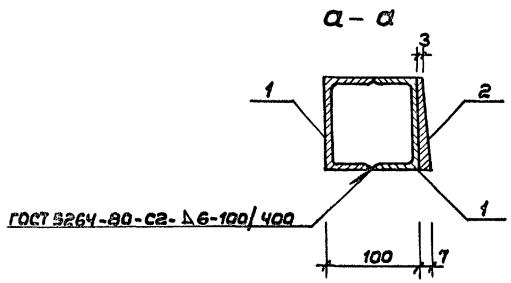

Формат	Зона	Поз.	Обозначение	Наименование	Кол.	Примеч.
				Детали		
Б.Ч		1		Швеллер 10 ГОСТ 8240-89 / С235 ГОСТ 27772-88		
				L=18440	1	174,44 кг
Б.Ч		2		Клин из Б-10 ГОСТ 103-76* полосы С235 ГОСТ 27772-88		
				L=100	4	0,79 кг

ГИП	Каледина	
Зав.гр.	Мареулия	
Исполн.	Уткин	
Провер.	Шепилова	
Н.контр.	Михеев	

ТП 292-8-33.91 АСЦ-09.01

Балка

Стадия	Масса	Масшт.
Р	177,6	1:20
Лист	Листов 1	

МГПИП СПОРТПРОЕКТ-1 г.Москва

Инв. № подл. | Подпись и дата | Взам. инв. №

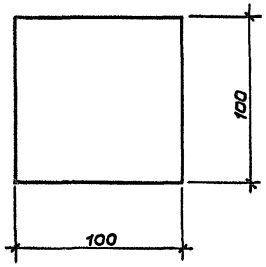

ТП 292-8-33.91 АСИ-09.02			
Упор МД-2	Стадия	Масса	Масшт.
	Р	0,47	1:25
	Лист	Листов 1	
Полоса Б-6 ГОСТ 103-76* с235 ГОСТ27772-88	МГПИП СПОРТПРОЕКТ-1 г.Москва		

ГИП	Каледина	
Рук.гр.	Марголия	
Исполн.	Уткин	
Провер.	Шепилова	
Н.конт.	Михеев	

Инв.№ подл. | Подпись и дата | Взам.инв.№

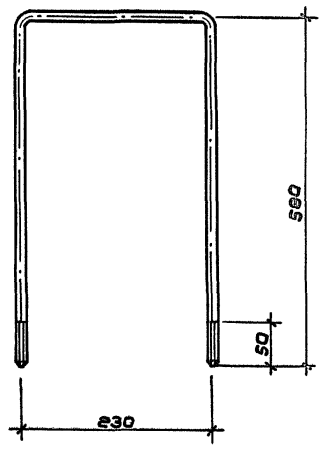

ТП 292-8-33.91 АСИ-09.03			
Хомут	Стадия	Масса	Масшт.
	Р	1,24	1:5
	Лист	Листов 1	
Кругл. ф12 ГОСТ 2590-88 с235 ГОСТ27772-88	МГПИП СПОРТПРОЕКТ-1 г.Москва		

ГИП	Каледина	
Рук.гр.	Марголия	
Исполн.	Уткин	
Провер.	Шепилова	
Н.конт.	Михеев	

Инв.№ подл. | Подпись и дата | Взам.инв.№

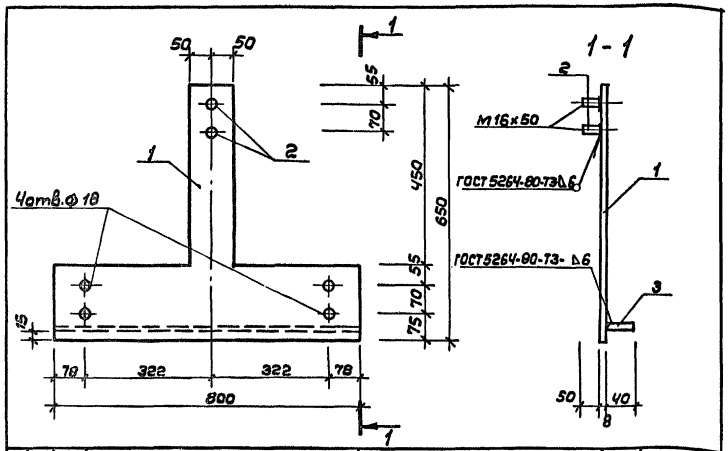

Форм.	Зона	Поз.	Обозначение	Наименование	Кол.	Примеч.
				Детали		
Б4		1		Полоса $\frac{\text{Б-8 ГОСТ 19903-74*}}{\text{С235 ГОСТ 27772-88}}$		
				L = 800	1	12,88 кг
Б4		2		Кругл. $\frac{\text{Ф16 ГОСТ 2590-88}}{\text{С235 ГОСТ 27772-88}}$		
				L = 50	2	0,08 кг
Б4		3		Полоса $\frac{\text{Б-8 ГОСТ 19903-74*}}{\text{С235 ГОСТ 27772-88}}$		
				L = 800	1	2р кг

Инв.№подл. | Подпись и дата | Взам.инв.№

ГИП	Каледина	
Рук.гр.	Марцулия	
Исполн.	Уткин	
Провер.	Корнеев	
Н.контр.	Михеев	

ТП 292-8-33.91 АСИ-09.04

Крепежная деталь МД-3

Стадия	Масса	Масшт.
Р	15,04	1:10
Лист	Листов 1	

МГПИП СПОРТПРОЕКТ-1 г. Москва

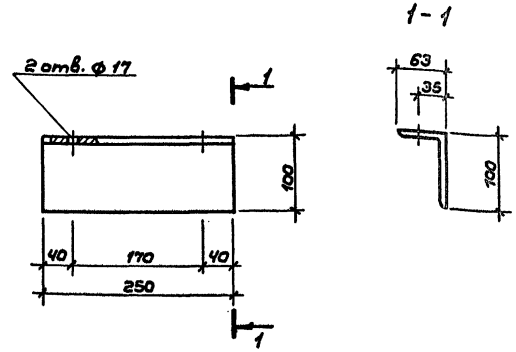

Инв.№подл. | Подпись и дата | Взам.инв.№

ГИП	Каледина	
Рук.гр.	Марцулия	
Исполн.	Шепилова	
Провер.	Корнеев	
Н.контр.	Михеев	

ТП 292-8-33.91 АСИ-09.05

Крепежная деталь МД-4

Стадия	Масса	Масшт.
Р	1,88	1:5
Лист	Листов 1	

Уголок $\frac{\text{L 100х63х6 ГОСТ 8510-86}}{\text{С235 ГОСТ 27772-88}}$

МГПИП СПОРТПРОЕКТ-1 г. Москва

Альбом IV

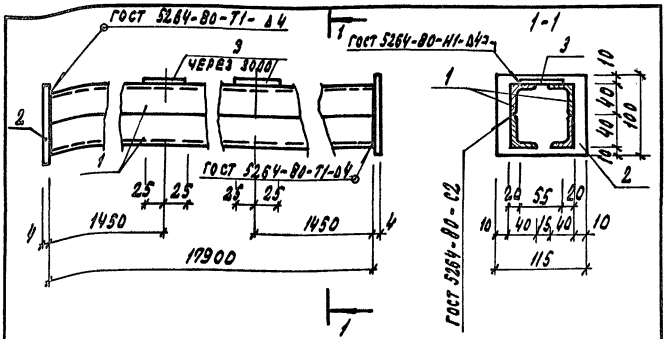

Форм.	Зона	Поз.	Наименование	Обозначение	Кол.	Примеч.
				Детали		
Б.Ч.		1		Уголок $\frac{L40\times4\ ГОСТ\ 8509-86}{С235\ ГОСТ\ 27772-88}$		
				L = 17900	4	43,32 кг
Б.Ч.		2		Полоса $\frac{64\times100\ ГОСТ\ 103-76^{*}}{С235\ ГОСТ\ 27772-88}$		
				L = 115	2	0,36 кг
Б.Ч.		3		Полоса $\frac{64\times50\ ГОСТ\ 103-76^{*}}{С235\ ГОСТ\ 27772-88}$		
				L = 55	6	0,09 кг

Т.П. 292-8-33.91 АСИ-09.20

Направляющая раздвижной сетки МН-3

Стадия	Масса	Масштаб
Р	174,54	1:5

Лист | Листов 1

МГПИП „СПОРТПРОЕКТ-1" Москва

ГИП	Каледина	
Зав. гр.	Маргулия	
Исполн.	Шепилова	
Провер.	Уткин	
Н.контр.	Михеев	

Инв. № подл. | Подпись и дата | Взам. инв. №

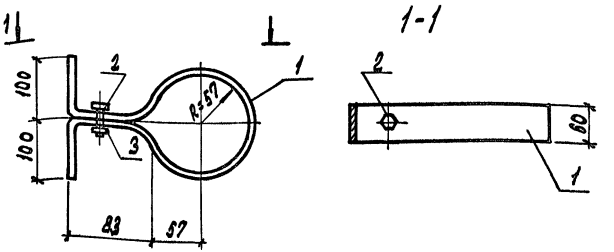

Форм.	Зона	Поз.	Обозначение	Наименование	Кол.	Примеч.
				Детали		
Б.Ч.		1		Полоса $\frac{5\times60\ ГОСТ\ 103-76^{*}}{С235\ ГОСТ\ 27772-88}$		
				L = 730 мм	1	1,72 кг
Б.Ч.		2		Болт 10 ГОСТ 7798-70	1	0,03 кг
Б.Ч.		3		Гайка М10 ГОСТ 5915-70	1	0,01 кг
				Шайба 10 ГОСТ 11371-78*	2	0,004 кг

Т.П. 292-8-33.91 АСИ-04.13

Скоба

Стадия	Масса	Масштаб
Р	1,784	б/м

Лист | Листов 1

МГПИП „СПОРТПРОЕКТ-1" Москва

ГИП	Каледина	
Зав. гр.	Маргулия	
Инжен.	Платова	
Провер.	Уткин	
Н.конт.	Михеев	

Инв. № подл. | Подпись и дата | Взам. инв. №

Копировал: 25324-05 62 Формат

Альбом IV

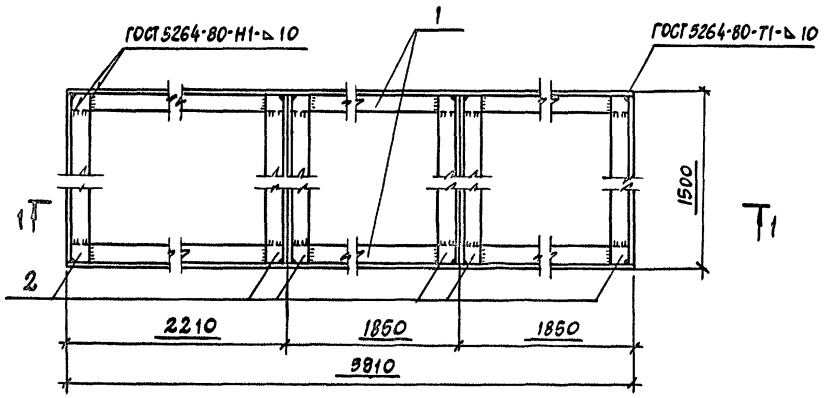

1 — 1

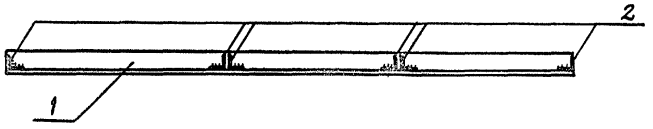

Формат	Зона	Позиция	Обозначение	Наименование	Кол.	Примечан.
				Детали		
Б.4		1		Уголок 140×10 ГОСТ 8509-86 / С235 ГОСТ 27772-88		
				ℓ=5910	2	129,86кг
Б.4		2		Уголок 125×10 ГОСТ 8509-86 / С235 ГОСТ 27772-88		
				ℓ=1480	6	28,27кг

1. Обозначение сварных соединений приняты по ГОСТ 21.107-78.
2. Сварные соединения выполнять электродами типа Э42 ГОСТ 9467-75.
3 Все изделия окрасить грунтом марки ФЛ-013 ГОСТ 9109-81.

ГИП	Каледина	
Зав.гр.инж.	Маргулия	
Инженер	Алексеева	
Проверил	Корнеев	
Н. контр.	Михеев	

Т.П. 292-8-33.91 АСИ-05.05

РМК1

Стадия	Масса	Масштаб
Р	429,34	б/м
Лист	Листов 1	

МГПИП СПОРТПРОЕКТ-1 Москва

Инв. N подл. | Подпись и дата | Взам. инв. N

Альбом IV

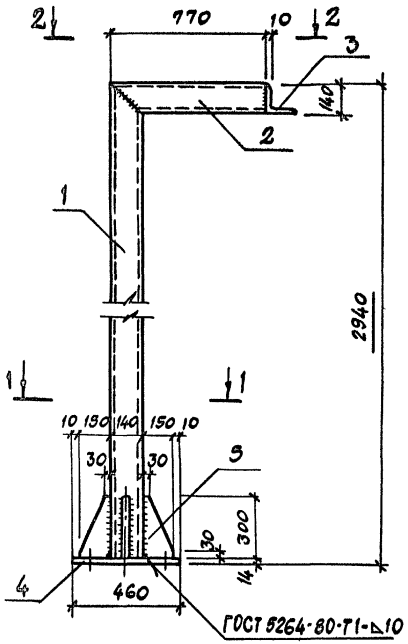

2 — 2

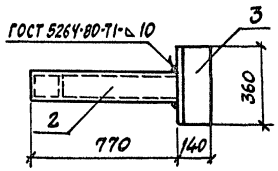

Формат	Зона	Позиция	Обозначение	Наименование	Кол.	Примечан.
				Детали		
				Уголок 140×10 ГОСТ 8509-86 / С235 ГОСТ 27772-88		
Б.4		1		ℓ=2926	2	62,91 кг
Б.4		2		ℓ=770	2	16,86 кг
Б.4		3		ℓ=360	1	7,74 кг
Б.4		4		Полоса Б 14×460 ГОСТ 103-76* / С235 ГОСТ 27772-88		
				ℓ=460	1	23,25кг
Б.4		5		Полоса Б 10×150 ГОСТ 103-76* / С235 ГОСТ 27772-88		
				ℓ=300	4	3,53кг

1. Обозначение сварных соединений приняты по ГОСТ 21.101-78.
2. Сварные соединения выполнять электродами типа Э42 ГОСТ 9467-75.
3. Все изделия окрасить грунтом марки ФЛ-013 ГОСТ 9109-81.

1 — 1

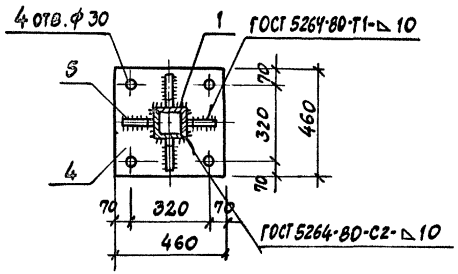

ГИП	Каледина	
Зав.гр.инж.	Маргулия	
Инженер	Алексеева	
Проверил	Корнеев	
Н. контр.	Михеев	

Т.П. 292-8-33.91 АСИ-05.06

РМК 2

Стадия	Масса	Масштаб
Р	204,05	Б/М
Лист	Листов 1	

МГПИП СПОРТПРОЕКТ-1 МОСКВА

Инв.№ подл. | Подпись и дата | Взам.инв.№

Альбом IV

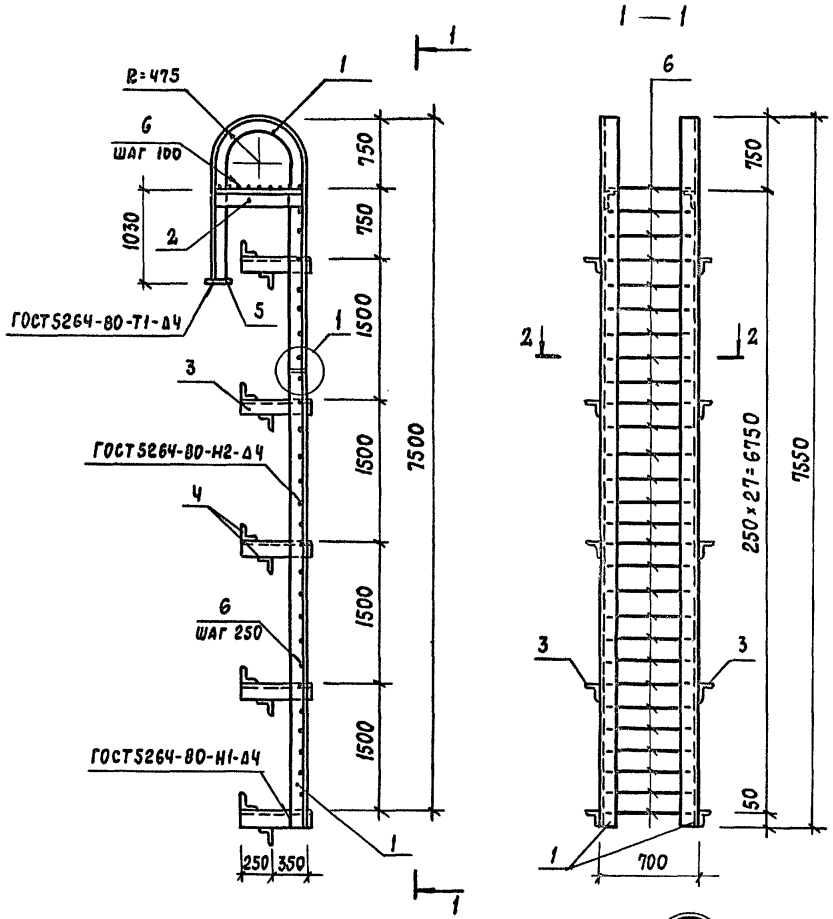

Формат	Зона	Позиция	Обозначение	Наименование	Кол.	Примечан
				Детали		
				Уголок 50×5 ГОСТ 8509-86 / С235 ГОСТ 27772-88		
Б.ч.		1		в=4930	2	18,59 кг
Б.ч.		2		в=940	1	3,54 кг
Б.ч.		3		в=610	10	2,30 кг
Б.ч.		4		в=120	21	0,45 кг
Б.ч.		5		Полоса 65×100 ГОСТ 103-76* / С235 ГОСТ 27772-88		
				в=120	2	0,47 кг
Б.ч.		6		ф 20 AIII ГОСТ 5781-82*		
				в=680	38	1,68 кг

1. Обозначение сварных соединений приняты по ГОСТ 21.107-78
2. Сварные соединения выполнить электродами типа Э42 ГОСТ 9467-75*
3. Все детали окрасить грунтом марки АК-069 /АК-070/ ГОСТ 25718-83

Гип	Каледина	
Зав. гр. инж.	Маргулия	
Инженер	Алексеева	
Проверил	Корнеев	
Н. контр.	Михеев	

Т.П 292-8-33.91 АСИ-05.13

Стремянка ПМ1

Стадия	Масса	Масштаб
Р	137,95	б/м
Лист:	Листов: 1	

МГПИП Спортпроект-1 Москва

Инв. № подл. | Подпись и дата | Взам. инв. №

Альбом IV

1 - 1

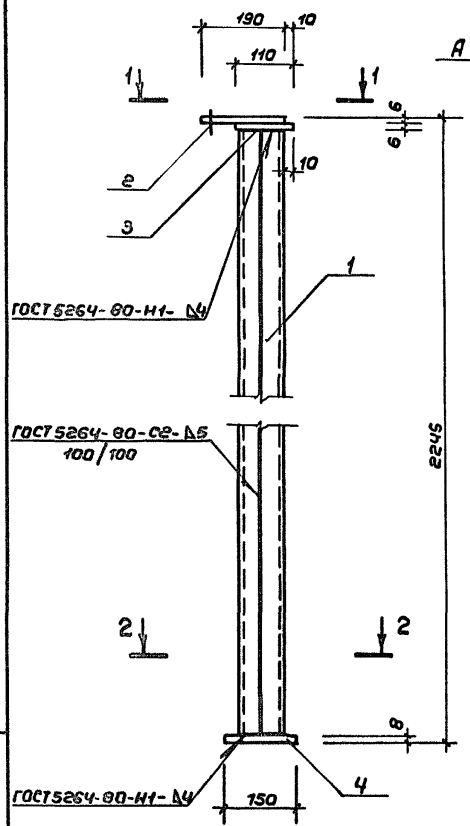

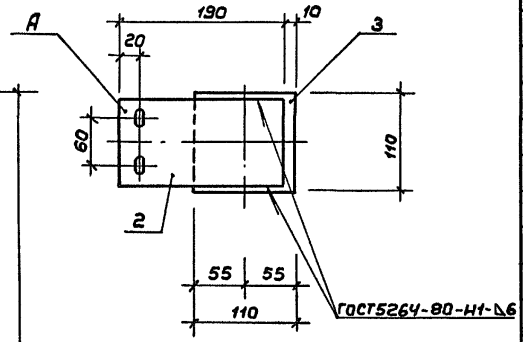

2 - 2

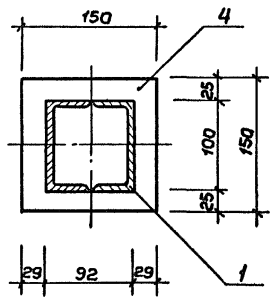

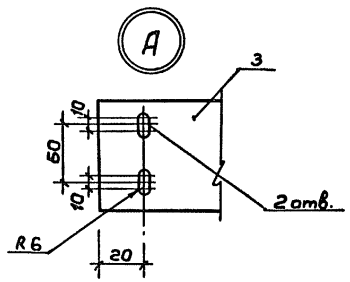

Формат	Зона	Поз.	Обозначение	Наименование	Кол.	Примеч.
				Детали		
Б.Ч.		1		Швеллер 10 ГОСТ 8240-89 / С 235 ГОСТ 27772-88		
				L = 2225	2	19,11 кг
Б.Ч.		2		Полоса Б-6 ГОСТ 103-76* / С 235 ГОСТ 27772-88		
				L = 190	1	4,50 кг
Б.Ч.		3		Полоса Б-6 ГОСТ 103-76* / С 235 ГОСТ 27772-88		
				L = 110	1	0,57 кг
Б.Ч.		4		Полоса Б-8 ГОСТ 103-76* / С 235 ГОСТ 27772-88		
				L = 150	1	1,40 кг

ГИП	Каледина	
Рук. гр.	Маргулия	
Исполн.	Платова	
Провер.	Шепилова	
Н. контр.	Михеев	

ТП 292-8-33.91 АСИ-09.09

Стойка МС-2

Стадия	Масса	Масшт.
Р	4459	1:10
Лист	Листов 1	

МГПИП СПОРТПРОЕКТ-1 г. Москва

Инв. № подл. | Подпись и дата | Взам. инв. №

Альбом IV

1-1

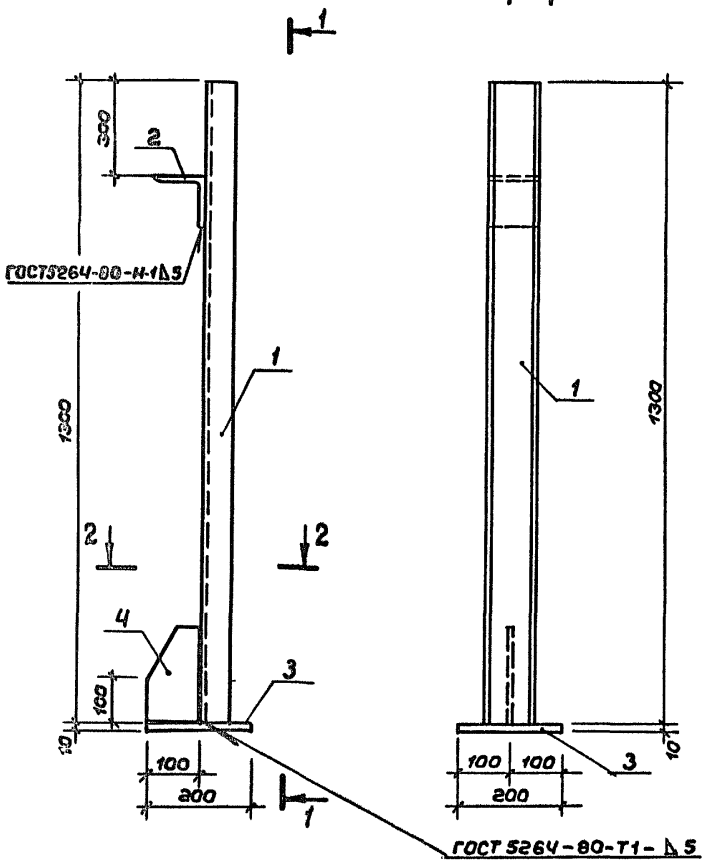

2-2

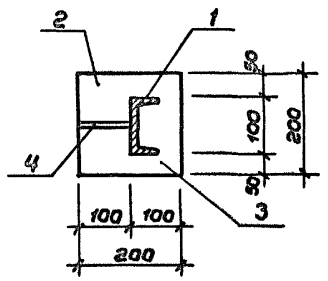

Форм.	Зона	Поз.	Обозначение	Наименование	Кол.	Примеч.
				Детали		
Б.Ч.		1		Швеллер 10 ГОСТ 8240-89* / С235 ГОСТ 27772-88		
				L=1300	1	11,2 кг
Б.Ч.		2		Уголок 100×10 ГОСТ 8509-86 / С235 ГОСТ 27772-88		
				L=100	1	1,5 кг
				Полоса Б-10 ГОСТ 103-76* / С235-ГОСТ 27772-88		
Б.Ч.		3		L=200	1	3,14 кг
Б.Ч.		4		L=100	1	1,67 кг

ГИП	Каледина	
Рук.гр.	Мареулия	
Исполн.	Карнеев	
Провер.	Шепилова	
Н.конт.	Михеев	

ТП 292-8-33.91 АСИ-09.23

Стойка МС-3

Стадия	Масса	Масшт.
Р	17,41	1:10
Лист	Листов 1	

МГПИП СПОРТПРОЕКТ-1 г. Москва

Инв. № подл. | Подпись и дата | Взам. инв. №

Альбом III

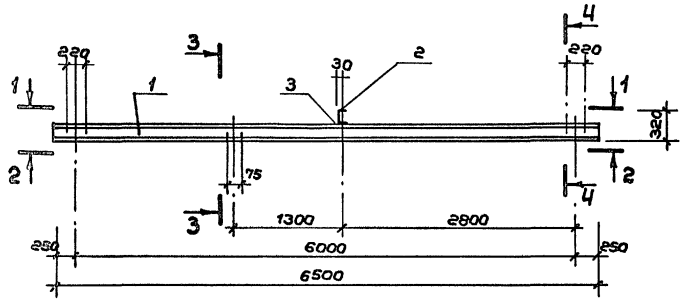

1 – 1

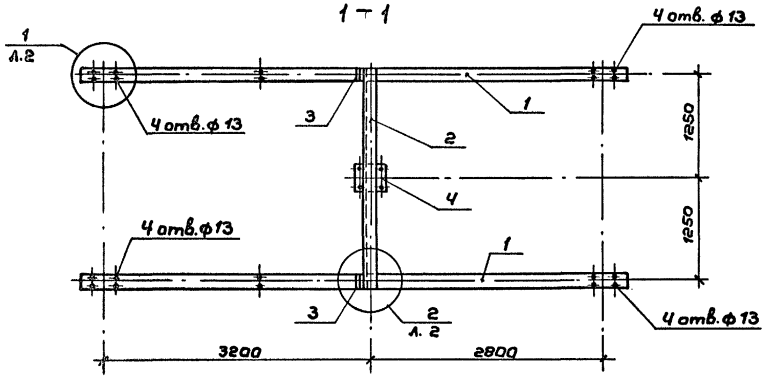

2 – 2

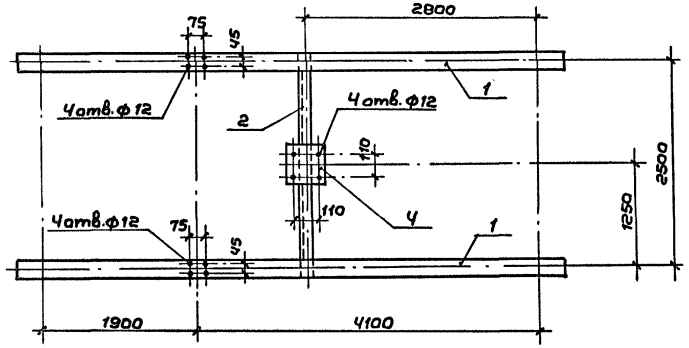

3 – 3

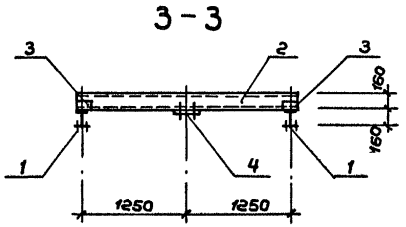

4 – 4

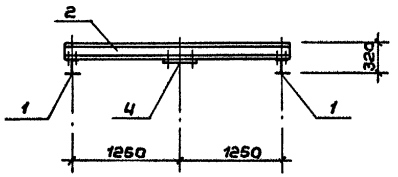

ГИП	Каледина		
Рук.гр.	Маргулия		
Исполн.	Корнеев		
Провер.	Шепилова		
Н.контр.	Михеев		

ТП 292-8-33.91 АСИ-09.13:01

Рама крепления щита МР-2

Стадия	Масса	Масшт.
Р	245,9	
Лист 1	Листов 3	

МГПИП СПОРТПРОЕКТ-1 г. Москва

Инв. № подл. | Подпись и дата | Взам. инв. №

25324-05 68

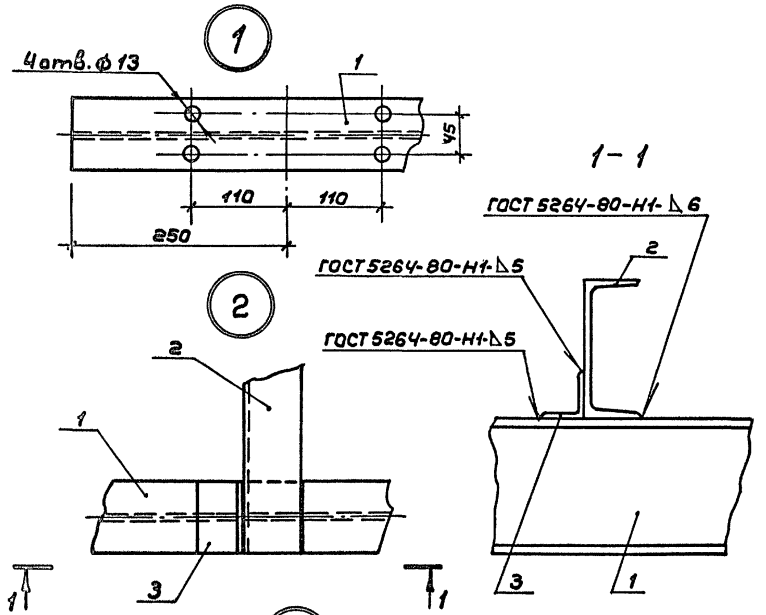

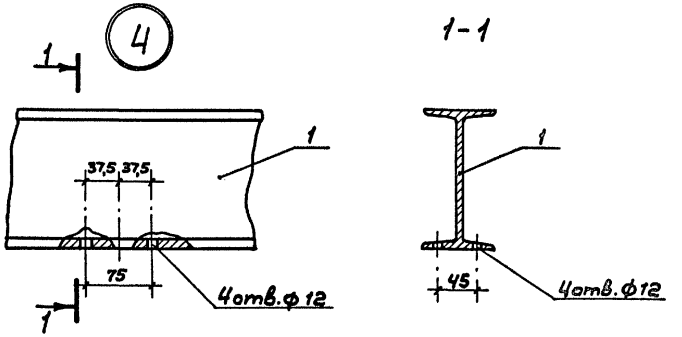

Форм.	Зона	Поз.	Обозначение	Наименование	Кол.	Примеч.
				Детали		
Б.ч.		1		Двутавр 16 ГОСТ 8239-89 / С235 ГОСТ 27772-88		
				L=6500	2	103,4 кг
Б.ч.		2		Швеллер 16 ГОСТ 8240-89 / С235 ГОСТ 27772-88		
				L=2580	1	36,6 кг
Б.ч.		3		Уголок 50×5 ГОСТ 8509-86 / С235 ГОСТ 27772-88		
				L=80	2	0,3 кг
Б.ч.		4		Полоса Б-6 ГОСТ 380-76* / С235 ГОСТ 27772-88		
				200×200	1	1,9 кг

Инв.№ подл. | Подпись и дата | Взам.инв.№
Инв.№ подл. | Подпись и дата | Взам.инв.№

Альбом IV

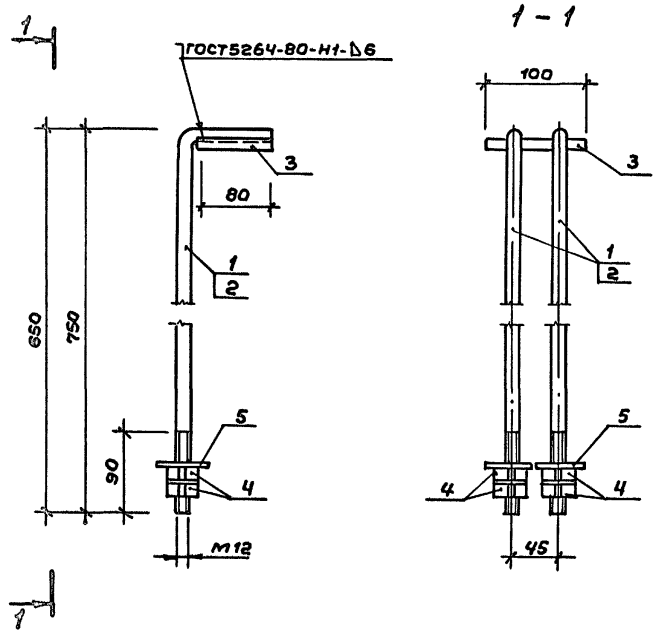

Поз. 3

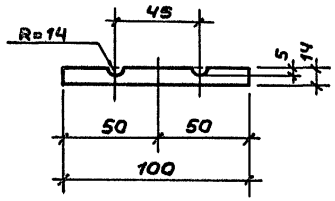

Формат	Зона	Поз.	Обозначение	Наименование	Кол.	Примеч.
				Подвеска МП-8		2,45кг
				Детали		
Б.Ч.		1		Кругл. ф12 ГОСТ 2590-88 / с235 ГОСТ 27772-88		
				L = 850	2	0,75кг
Б.Ч.		3		Полоса Б-14 ГОСТ 103-76* / с235 ГОСТ 27772-88		
				L = 100	1	0,88кг
				Стандартные изделия		
Б.Ч.		4		Гайка М12 ГОСТ 5915-70* / Х18Н10Т ГОСТ 5632-72*	4	0,015кг
Б.Ч.		5		Шайба 12 ГОСТ 11371-78* / Х18Н10Т ГОСТ 5632-72*	2	0,006кг
				Подвеска МП-9		2,30кг
				Детали		
Б.Ч.		2		Кругл. ф12 ГОСТ 2590-88 / с235 ГОСТ 27772-88		
				L = 750	2	0,67кг
Б.Ч.		3		Полоса Б-14 ГОСТ 103-76* / с235 ГОСТ 27772-88		
				L = 100	1	0,88кг
				Стандартные изделия		
Б.Ч.		4		Гайка М12 ГОСТ 5915-70* / Х18Н10Т ГОСТ 5632-72*	4	0,015кг

ГИП	Каледина	
Рук.гр.	Маргулис	
Исполн.	Корнеев	
Провер.	Уткин	
Н.контр.	Михеев	

ТП 292-8-33.91 АСИ-09.14.01 СБ

Подвески рамы МП-8 ; МП-9

Стадия	Масса	Масшт.
Р	см. табл.	1:5
Лист 1	Листов 2	

МГПИП СПОРТПРОЕКТ-1 г. Москва

Инв.№ подл. | Подпись и дата | Взам.инв.№

Фарм.	Зона	Поз.	Обозначение	Наименование	Кол.	Примечание
Б.ч.		5		Шайба 12 ГОСТ 11371-78*		
				Х18Н10Т ГОСТ 5632-72*	2	0,008кг

Взам.инв.№ | Подпись и дата | Инв.№ подл.

ТП 292-8-33.91 АСИ-09.14.02 Лист 2

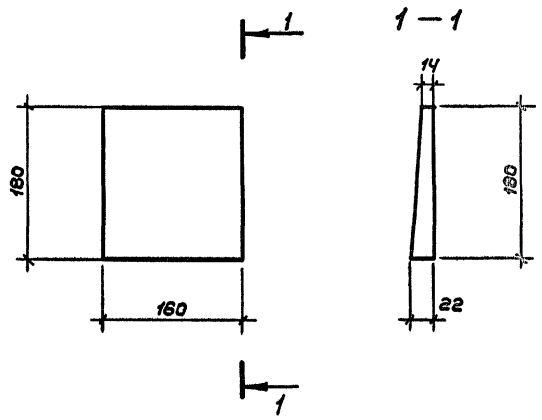

Взам.инв.№ | Подпись и дата | Инв.№ подл.

ГИП	Каледина	
Рук.гр.	Маргулия	
Исполн.	Корнеев	
Провер.	Уткин	
Н.контр.	Михеев	

ТП 292-8-33.91 АСИ-09.15

Клин МД-7

Стадия	Масса	Масшт.
Р	4,9	1:5
Лист	Листов 1	

Полоса Б-22 ГОСТ 103-76* / С235 ГОСТ 27772-88

МГПИП СПОРТПРОЕКТ-1 г. Москва

Альбом IV

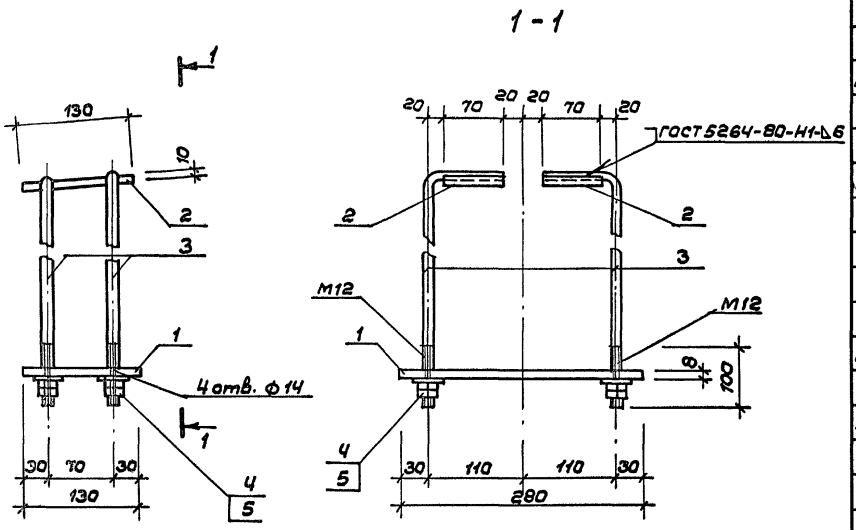

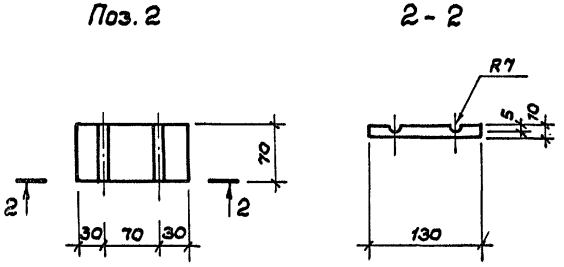

Формат	Зона	Поз.	Наименование	Обозначение	Кол.	Примеч.
				Подвеска МП-1	1	6,44кг
				Детали		
Б4.		1		Полоса Б-8 ГОСТ 103-76* / С235 ГОСТ 27772-88		
				L = 280	1	2,28кг
Б4.		2		Полоса Б-10 ГОСТ 103-76* / С235 ГОСТ 27772-88		
				L = 130	2	0,71кг
Б4.		3		Кругл. ф12 ГОСТ 2590-88 / С235 ГОСТ 27772-88		
				L = 730	4	0,65кг
				Стандартные изделия		
Б4.		4		Гайка М12 ГОСТ 5915-70* / Х18Н10Т ГОСТ 5632-72*	8	0,015кг
Б4.		5		Шайба 12 ГОСТ 11371-78* / Х18Н10Т ГОСТ 5632-72*	4	0,006кг

ГИП	Каледина	
Рук. гр.	Маргулия	
Исполн.	Шепилова	
Провер.	Уткин	
Н. контр.	Михеев	

ТП 292-8-33.91 АСИ-09.17

Подвеска направляющей ограждающей сетки МП-1

Стадия	Масса	Масшт.
Р	6,44	1:5
Лист	Листов 1	

МГПИП СПОРТПРОЕКТ-1 г. Москва

Инв. № подл. | Подпись и дата | Взам. инв. №

1 – 1

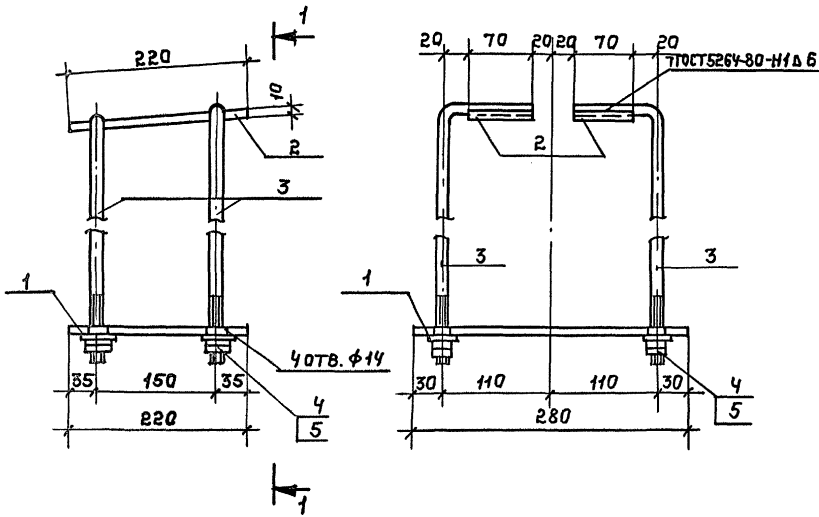

Поз. 2

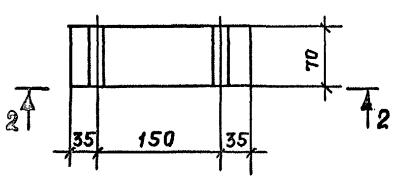

2 – 2

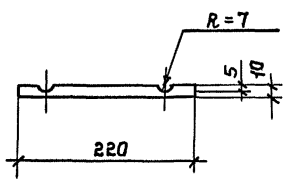

Форм	Зона	Поз.	Наименование	Обозначение	Кол	Примеч.
				Подвеска МП-2		
				Детали		
Б.Ч.		1		Полоса Б 8 ГОСТ 103-76* / С235 ГОСТ 27772-88		
				L=280	1	3,87 кг
Б.Ч.		2		Полоса Б 10 ГОСТ 103-76* / С235 ГОСТ 27772-88		
				L=220	2	1,21 кг
Б.Ч.		3		Кругл. ф12 ГОСТ 2590-88 / С235 ГОСТ 27772-88		
				L=1440	4	1,28 кг
				Стандартные изделия		
Б.Ч.		4		Гайка М12 ГОСТ 5915-70* / Х18Н10Т ГОСТ 5632-72*	8	0,015 кг
Б.Ч.		5		Шайба 12 ГОСТ 11371-78* / Х18Н10Т ГОСТ 5632-72*	4	0,006 кг

ГИП	Каледина		Т.П. 292-8-33.91 АСИ-09.18
Зав.гр.	Маргулия		Подвеска направляющей ограждающей сетки МП-2
Испол.	Шелилова		Стадия: Р; Масса: 11,55; Масштаб: 1:5
Провер.	Уткин		Лист; Листов 1
Н.контр.	Михеев		МГПИ Спортпроект-1 г. Москва

Копировал: 25324-05

Формат

Инв.№ подл. | Подпись и дата | Взам. инв.№

gost.e-ecolog.ru