ТИПОВОЙ ПРОЕКТ

292-8-33.91

ФИЗКУЛЬТУРНО-ОЗДОРОВИТЕЛЬНЫЙ ЗАЛ В ЛЕГКИХ МЕТАЛЛИЧЕСКИХ КОНСТРУКЦИЯХ С ПОМЕЩЕНИЯМИ ОБСЛУЖИВАНИЯ В ПРИСТРОЙКЕ

АЛЬБОМ III
ЧАСТЬ 2

ЗАДАНИЕ ЗАВОДУ ИЗГОТОВИТЕЛЮ НА ЩИТЫ АВТОМАТИЗАЦИИ

25324-04

Отпускная цена на момент реализации указана в счет-накладной

gost.e-ecolog.ru

				ПРИВЯЗАН:
ИНВ.№				

Альбом III
Часть 2

Ведомость документов альбома

Поз.	Обозначение	Наименование	Кол.	Примеч.
1	А-001	Общие данные	1	59
2	А.С02	Спецификация щитов	2	59;60
3	А-002	Щит автоматики		61÷64
		приточной системы П1		
		Общий вид	5	
4	А-003	Щит автоматики		
		приточной системы П1		
		Таблица соединений	7	64÷67
5	А-004	Щит автоматики		
		приточной системы П1		
		Таблица подключений	4	68÷69
6	А-005	Щит автоматики		
		приточной системы П2		
		Общий вид	5	70÷73
7	А-006	Щит автоматики		
		приточной системы П2		
		Таблица соединений	7	73÷76
8	А-007	Щит автоматики		
		приточной системы П2		
		Таблица подключений	4	77÷78

Данный альбом содержит техническую документацию на изготовление щитов, передаваемую заводу-изготовителю в соответствии с „Условиями поставки щитов и пультов, изготавливаемых промышленными предприятиями Главмонтажавтоматики Минмонтажспецстроя СССР."

Техническая документация на изготовление щитов составлена в соответствии с руководящим материалом РМ4-107-82. Щиты и пульты систем автоматизации технологических процессов. Требования к выполнению технической документации, предъявляемой заводу изготовителю, разработанным ГПИ „Проектмонтажавтоматика".

Проект разработан в соответствии с действующими нормами и правилами, предусматривает мероприятия, обеспечивающие взрывобезопасность и пожаробезопасность при эксплуатации здания.

Главный инженер проекта Ястребова

Инв. № подл. | Подпись и дата | Взам. инв. №

Привязан:

Инв. №

ТП 292-8-33.91 А-001

Физкультурно-оздоровительный зал с легкими металлическими конструкциями с помещениями обслуживания в пристройке

		Стадия	Лист	Листов
		Р	1	1

Гл. инж.		
МГПИП	Маврин	
Зав. гр.	Ястребова	
Н. контр.	Пырина	

Общие данные

МГПИП СПОРТПРОЕКТ-1 Москва

25324-04 2

Альбом III часть 2

Позиция	Наименование и техническая характеристика оборудования и материалов. Завод-изготовитель (для импортного оборудования - страна, фирма)	Тип, марка оборудования. Обозначение документа и номер опросного листа	Единица измерения: Наименование	Единица измерения: Код	Код завода изготовителя	Код оборудования, материала	Цена единицы оборудования, тыс. руб.	Количество	Масса единицы оборудования, кг
1	2	3	4	5	6	7	8	9	10
	I Щиты								
1.	Щит шкафной малогабаритный	ОСТ 36.13-90	шт	796				2	
	ЩШМ-1000×600×350 УХЛ4 IP30								
	Щит автоматики приточной системы П1								
	Чертежи А-002; А-003; А-004 Альбом III ч. 2								
	Щит автоматики приточной системы П2								
	Чертежи А-005; А-006; А-007 Альбом III ч. 2								

Взам. инв. № | Подпись и дата | Инв. № подл.

Привязан

Инв. №

ТП 292-8-33.91 А.С02

Спецификация на щиты

Стадия	Лист	Листов
Р	1	2

Гл. инж.		
МГПИП	Маврин	
Зав. гр.	Ястребова	
Н. контр.	Пырина	

МГПИП Спортпроект-1 г. Москва

25324-04 3 Формат А3

Альбом III
Часть 2

Позиция	Наименование и техническая характеристика оборудования и материалов. Завод-изготовитель (для импортного оборудования - страна, фирма)	Тип, марка оборудования, обозначение документа и номер опросного листа	Единица измерения: Наименование	Единица измерения: Код	Код завода-изготовителя	Код оборудования материалов	Цена единицы оборудования, тыс. руб.	Количество	Масса единицы оборудования, кг.
1	2	3	4	5	6	7	8	9	10
	II Электроаппаратура, поставляемая								
	комплектно со щитами								
1	Реле промежуточное ~220в. 4з+4р контакта	ПЭ37-44У3	шт	796		34 2511		22	
	ТУ16.523.622-82								
2	Реле времени пневматическое ~220в.	РКВ11-43-	шт	796		34 2536		2	
		-121 УХЛ4							
3	Переключатель универсальный ~220в.	УП5312-С29	шт	796		34 2821		5	
	ТУ16.524.074-75								
4	Переключатель универсальный ~220в.	УП5312-С398	шт	796		34 2821		1	
	ТУ16.524.074-75								
5	Кнопка, исполнение 2 толкатель красного цвета	КЕ-011У3	шт	796		24 2842		6	
	ТУ16.526.407-76								
6	Кнопка, исполнение 2 толкатель черного цвета	КЕ-011У3	шт	796		24 2842		6	
	ТУ16.526.407-76								
7	Автоматический выключатель ~220в. Iн=1,6А	А63-М	шт	796		24 2151		4	
8	Арматура светосигнальная с линзой красного цвета	АС 220	шт	796		42 1925		2	
	ТУ16.535.930-76								
9	Арматура светосигнальная с линзой зеленого цвета	АС 220	шт	796		42 1725		3	
	ТУ16.535.930-76								
10	Рамка для надписи 66х26	РПМ	шт	796				23	
11	Лампа накаливания ~220в. 10 вт.	РНЦ-220-							
		-10	шт	796				5	

Инв. № подл. | Подпись и дата | Взам. инв. №

Привязан:

Инв. №

ТП 292-8-33.91 А.С02

Лист 2

Копировал: 25324-04 4 Формат А3

Альбом III
часть 2

Поз.	Обозначение	Наименование	Кол.	Примеч.
		Документация		
	А-003	Таблица соединений	7	
	А-004	Таблица подключений	4	
		Стандартные изделия		
1		Щит шкафной малогабаритный		
		ЩШМ-1000×600×350		
		УХЛ4 УР30 ОСТ 36.13-90	1	
2		Рейка Р3-1М-600	1	
		ТК3-265-85		
3		Угольник УЗМ600	6	
		ТК3-128-83		
		Прочие изделия		
4	П1-VT	Регулятор температуры	1	ТМ4-
		микроэлектронный трехпози-		839-88
		ционный ТМ8. Диапазон		
		регулирования 0÷40°С		
		ТУ-25.02200.175.82		

Привязан:

Инв. №

ТП 292-8-33.91 А.002

Физкультурно-оздоровительный зал в легких металлических конструкциях с помещениями обслуживания в пристройке

Изм.	Лист	№ докумен.	Подпись	Дата
Гл. инж.				
МГПИП	Маврин			
Зав. гр.	Ястребова			
Н. конт.	Пырина			

Стадия: Р | Лист: 1 | Листов: 5

Щит автоматики приточной системы П1. Общий вид

МГПИП СПОРТПРОЕКТ 1 г. Москва

Инв. № подл. | Подпись и дата | Взам. инв. №

Поз.	Обозначение	Наименование	Кол.	Примеч.
5	П1-SA1; П1-SA2;	Переключатель универсальный		ТМ4-
	ВЕ-SA1	УП5312-С29	3	1215-83
6	П1-SB1; ВЕ1-SB1;	Кнопка управления исп. 2		ТМ4-
	ВЕ1-SB3	толк. красного цв. КЕ-011У3	3	1148-83
7	П1-SB2; ВЕ-SB2;	Кнопка управления исп. 2		
	ВЕ1-SB4	толк. черного цв. КЕ-011У3	3	—"—
8	П1-HL1; ВЕ1-HL	Арматура сигнальная линза		ТМ4-
		зеленого цв. АС-220	2	1147-83
9	П1-HL2	То же линза красного цвета	1	—"—
10	П1-К1-К8	Реле электромагнитное		ТМ3-
	ВЕ1-К1; К2	П97-44У3 ~220В	10	-13-83
11	П1-КТ1	Реле времени ~220В		ТМ3-
		РКВ 11-43-121 УХЛ4	1	-13-83
12	ВЕ1-SF; П1-SF	Выключатель автоматический		ТМ4-
		~220В Ун.:16А А63-М	2	1176-83
13	ХТ	Зажим ЗН23-4П25-Д/Дуз.	50	
		ТУ16-526.492-81		
14		Перегородка ПА7У	1	
		ТУ16-526.492-81		
15		Прижим ПУТУ16-526.492-81	2	
16		Перемычка ПР1-2У	3	
17		Рамка РПМ 66×26	12	
		Материалы		
18		Провод ПВ1×1.0 ГОСТ 6323-71	80	
		Провод ПВ3 1×1.0 ГОСТ 6323-71	50	

Т.П. 292-8-33.91 А.002 | Лист 2

Изм. | Лист | № докум. | Подпись | Дата

Копировал: 25324-04 5 Формат

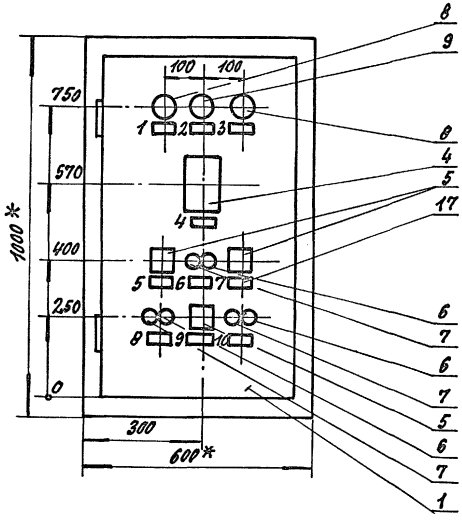

1* Размеры для справок.

2. Покрытие - вариант по ОСТ 36.13-90.

3. Таблицы соединений и подключений выполнены на основании схем А-3 ÷ А-5 альбом. III ч. 1

4. По данному чертежу изготовить 1 щит.

Вид на внутренние плоскости (развернуто)

Поз. N 12

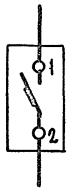

Поз. N 11

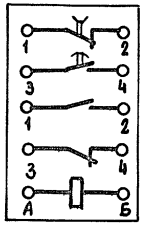

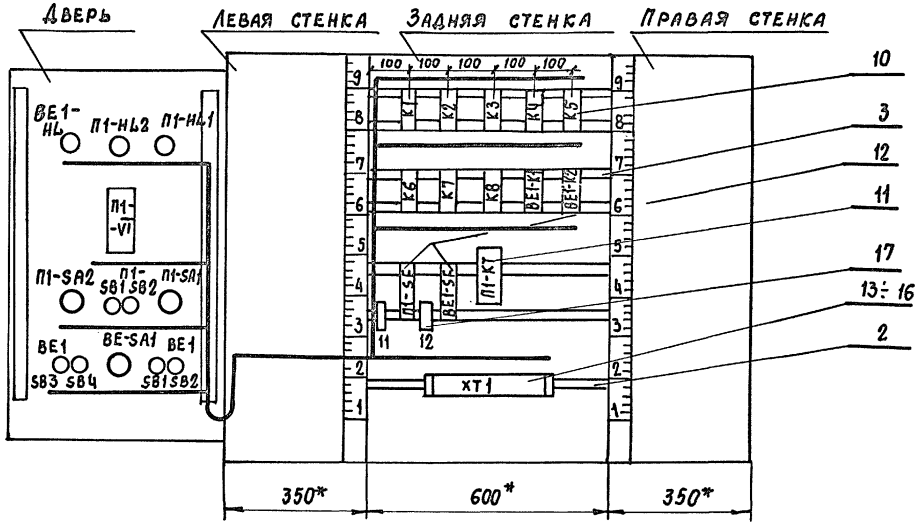

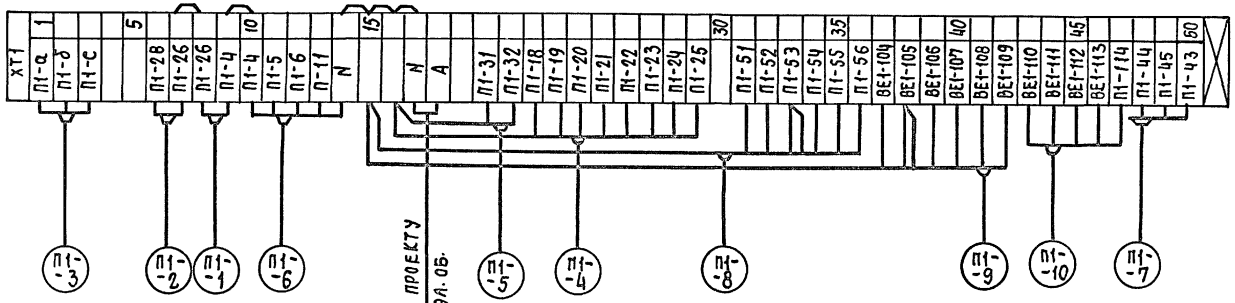

Изм.	Лист	№ докум	Подпись	Дата	ТП 292-8-33.91 А-002	Лист 4

Инв. N подл. | Подпись и дата | Взам. инв. №

Альбом III часть 2

Таблица надписей на табло и в рамках

Продолжение табл.

№ надписи	Надпись	Кол.	№ надписи	Надпись	Кол.
	Рамка 66х26				
1	П1 Нормальная				
	работа	1			
2	П2 Авария	1			
3	ВЕ1-ТЭН включен	1			
4	Регулирование				
	температуры	1			
5	П1 выбор				
	зима — — лето	1			
6	П1 пуск - стоп	1			
7	П1 выбор				
	откл.				
	местное — — автом	1			
8	ВЕ1 пуск - стоп	1			
9	ВЕ1-ТЭН выбор				
	мест — — дистан	1			
10	ВЕ1-ТЭН				
	пуск - стоп	1			
11	Питание ~220 В				
	Рециркуляционная				
	заслонка	1			
12	Питание : ~220 В				
	ВЕ1	1			

Инв. № подл. | Подпись и дата | Взам. инв. №

Изм. Лист № документа Подпись Дата

ТП 292-8-33.91 А.002 — Лист 5

Соединение проводок

Таблица

Проводник	Откуда идет	Куда поступает	Данные провода	Примечание
	Технические	требования		
	Таблица соединений выполнена на	основании		
	схем - альбома III ч.1 А-3÷	А-5		
	Дверь			
П1-4	П1-SB1-22	П1-К1:63	ПВ3 1х1,0	
П1-5	П1-SA2:5	ХТ1:11	ПВ3 1х1,0	
П1-6	П1-SA2:2	П2-SA2:6	ПВ 1х1,0	п
П1-6		ХТ1:12	ПВ3 1х1,0	
П1-10	П1-SA2:1	П1-К1:54	ПВ3 1х1,0	
П1-12	П1-SB1:21	П1-SB2:24	ПВ 1х1,0	
		П1-К2:63	ПВ3 1х1,0	
П1-13	П1-SB2:23	П1-SA1:1	ПВ 1х1,0	
П1-13		П1-SA1:5*		п
П1-13		П1-К2:64		
П1-14	П1-SA1:6	П1-К1:11	ПВ3 1х1,0	
П1-16	П1-SA1:2	П1-К3:А		

Привязан

Инв. №

Инв. № подл. | Подпись и дата | Взам. инв. №

ТП 292-8-33.91 А.003

Физкультурно-оздоровительный зал облегких металлических конструкциях с помещениями обслуживания в пристройке

Изм.	Лист	№ документа	Подпись	Дата

Стадия	Лист	Листов
Р	1	7

Гл. инж.		
МГПИП	Аврин	
Зав. гр.	Ястребова	
Н. конт.	Пырина	

Щит автоматики приточной системы П1. Таблица соединений

МГПИП "Спортпроект 1" Москва

25324-04 8 Формат

Продолжение табл.

Провод-ник	Откуда идет	Куда поступает	Данные провода	Приме-чание
П1-18	П1-НЛ1:1	ХТ1:22	ПВ3 1×1,0	
П1-28	П1-НЛ2:1	ХТ1:6		
П1-30	П1-VT:5	П1-VT:12 *	ПВ1×1,0	п
П1-31	П1-VT:21	ХТ1:20	ПВ3 1×1,0	
П1-32	П1-VT:13	ХТ1:21		
П1-44	П1-SA2:7	ХТ1:8	ПВ3 1×1,0	
П1-45	П1-SA2:8	П1-SA2:4 *	ПВ1×1,0	п
П1-45		ХТ1:49	ПВ3 1×1,0	
П1-47	П1-SA2:3	КТ1:2	ПВ3 1×1,0	
ВЕ1-101	ВЕ1-SB1:21	ВЕ1-К1:11	ПВ3 1×1,0	
ВЕ1-102	ВЕ1-SB1:22	ВЕ1-SB2:23	ПВ 1×1,0	
ВЕ1-102		ВЕ1-К1:53	ПВ3 1×1,0	
ВЕ1-103	ВЕ1-SB.2:24	ВЕ1-К1:54	ПВ3 1×1,0	
ВЕ1-110	ВЕ1-SB3:21	ХТ1:43	ПВ3 1×1,0	
ВЕ1-111	ВЕ1-SB3:22	ВЕ1-SB4:23	ПВ 1×1,0	
ВЕ1-111		ХТ1:44	ПВ3 1×1,0	
ВЕ1-112	ВЕ1-SB4:24	ВЕ-SA1:5	ПВ 1×1,0	
ВЕ1-112		ХТ1:45	ПВ3 1×1,0	
ВЕ1-113	ВЕ1-НЛ:1	ВЕ-SA1:2	ПВ 1×1,0	
ВЕ1-113	ВЕ-SA1:2	ВЕ-SA1:6 *	ПВ 1×1,0	п
		ХТ1:46	ПВ3 1×1,0	
ВЕ1-114	ВЕ-SA1:1	ХТ1:47	ПВ3 1×1,0	

Взам. инв.№ | Подпись и дата | Инв.№ подл.

Изм | Лист | № докумен. | Подпись | Дата

ТП 292-8-33.91 А.003

Лист 2

Продолжение табл.

Провод-ник	Откуда идет	Куда поступает	Данные провода	Приме-чание
N	П1-НЛ1:2	П1-НЛ2:2		
N		ВЕ1-НЛ:2	ПВ1×1,0	
N		П1-VT:16		
N		П1-К1:Б	ПВ3 1×1,0	
П1-а	П1-VT:9	ХТ1:1		измери-
П1-б	П1-VT:20	ХТ1:2	ПВ3 1×1,0	тельные
П1-с	П1-VT:28	ХТ1:3		цепи

Взам. инв.№ | Подпись и дата | Инв.№ подл.

Изм | Лист | № докумен. | Подпись | Дата

ТП 292-8-33.91 А.003

Лист 3

Альбом III
Часть 2

Продолжение табл.

Провод-ник	Откуда идет	Куда поступает	Данные провода	Приме-чание
	Задняя	стенка		
П1-4	П1-К1:63*	П1-К1:73*		п
П1-4		П1-К1:32*		п
П1-4		П1-К3:53*		
П1-4		П1-К4:11*	ПВ1х1.0	
П1-4		П1-К4:53*		п
П1-4		П1-К7:53*		
П1-4		П1-К7:11		п
П1-8	П1-К7:12	П1-К2:53		
П1-9	П1-К2:54	П1-К7:53		
		П1-КТ1:3		
П1-10	П1-К1:54*	П1-К3:54		
		П1-КТ1:4		
П1-11	П1-К1:А	ХТ1:13	ПВ1х1.0	
П1-12	П1-К2:63*	П1-К3:63		
П1-13	П1-К2:64*	П1-К3:64		
П1-14	П1-К1:11*	П1-К2:А		
П1-15	П1-К1:12	П1-КТ1:А		
П1-19	П1-К1:64	П1-К4:А		
П1-19		ХТ1:23		
П1-20	П1-К4:54	ХТ1:24		
П1-21	П1-К5:54	П1-К5:12*	ПВ1х1.0	п
П1-21		ХТ1:25		
П1-22	П1-К5:11	П1-К5:64*		п
		ХТ1:26		

Инв.№ подл. | Подпись и дата | Взам. инв.№

Изм. | Лист | N докумен. | Подпись | Дата

ТП 292-8-33.91 А.003 Лист 4

Продолжение табл.

Провод-ник	Откуда идет	Куда поступает	Данные провода	Приме-чание
П1-23	П1-К5:21	П1-К5:74		
		ХТ1:27		
П1-24	П1-К4:12	ХТ1:28		
П1-25	П1-К5-53	П1-К5:73*		п
П1-25		П1-К5:А*		п
П1-25		ХТ1:29		
П1-26	П1-К1:21	ХТ1:7	ПВ 1х1,0	
П1-27	П1-К1:22	П1-К6:А		
П1-28	П1-К7:А	П1-К7:54		п
		ХТ1:6		
П1-29	П1-К1:74	П1-К2-73		
П1-30	П1-К2:74	П1-VT:5*	ПВ3 1х1,0	
П1-31	П1-К6:54	ХТ1:20		
П1-32	П1-К6:12	ХТ1:21		
П1-33	П1-К1:31	П1-К6:11		
		П1-К6:53		п
П1-43	П1-КТ1:1	ХТ1:50		
П1-50	П1-SF:1	П1-К2:11		
П1-50		П1-К2:83		п
П1-51	П1-К2:84	ХТ1:31	ПВ 1х1.0	
П1-52	П1-К2:12	ХТ1:32		
П1-53	П1-К8:12	П1-К8:54		п
П1-53		ХТ1:33		
П1-54	П1-К8:11	П1-К8:64		п
П1-54		ХТ1:34		
П1-55	П1-К8:21	П1-К8:74		п
П1-55		ХТ1:35		

Инв.N подл. | Подпись и дата | Взам. инв.N

Изм. | Лист | N докумен. | Подпись | Дата

ТП 292-8-33.91 А.003 Лист 5

Продолжение табл.

Проводник	Откуда идёт	Куда поступает	Данные провода	Примечание
П1-56	П1-К8: 53	П1-К8: 73	ПВ 1×1.0	п
П1-56		П1-К8: А		п
П1-56		ХТ1: 36		
ВЕ1-101	ВЕ1-К1: 11	ВЕ1-К1: 53	ПВ 1×1.0	
ВЕ1-101		ВЕ1-SF: 1		
ВЕ1-103	ВЕ1-К1: 54	ВЕ1-К1: А		
ВЕ1-104	ВЕ1-К1: 54	ХТ1: 37		
ВЕ1-105	ВЕ1-К2: 12	ВЕ1-К2: 54		
ВЕ1-105		ХТ1: 38		
ВЕ1-106	ВЕ1-К2: 11	ВЕ1-К2: 64		
ВЕ1-106		ХТ1: 39	ПВ 1×1.0	
ВЕ1-107	ВЕ1-К2: 21	ВЕ1-К2: 74		
ВЕ1-107		ХТ1: 40		
ВЕ1-108	ВЕ1-К1: 12	ХТ1: 41		
ВЕ1-109	ВЕ1-К2: 53	ВЕ1-К2: 73		п
ВЕ1-109		ВЕ1-К2: А		п
ВЕ1-109		ХТ1: 42		
N	П1-К1: Б*	П1-К2: Б*		
N		П1-К3: Б*		
N		П1-К4: Б*		
N		П1-К5: Б*		
N		П1-К5: 22*	ПВ 1×1.0	п
N		П1-К5: 63*		п
N		П1-К6: Б*		
N		П1-К7: Б*		
N		П1-К8: Б		

Инв. № подл. | Подпись и дата | Взам. инв. №

Изм.	Лист	№ докум.	Подп.	Дата	ТП 292-8-33.91 А.003	Лист 6

Продолжение табл.

Проводник	Откуда идёт	Куда поступает	Данные провода	Примечание
N	П1-К8: Б	П1-К8: 22		п
N		П1-К8: 63		п
N		ВЕ1-К1: Б		
N		ВЕ1-К2: 22	ПВ 1×1.0	
N		ВЕ1-К2: 63		п
N		ВЕ1-К2: Б		п
N		П1-КТ: Б	ПВ 1×1.0	
N		ХТ1: 14		
А	П1-SF: 2	ВЕ1-SF: 2		
		ХТ1: 18	ПВ 1×1.0	
ЗЕМЛЯ	Рейка установки	Стойки: ⏚		
	аппаратов: ⏚			

Инв. № подл. | Подпись и дата | Взам. инв. №

Изм.	Лист	№ докум.	Подп.	Дата	ТП 292-8-33.91 А.003	Лист 7

Альбом III
Часть 2

Таблица подключения проводок

Провод-ник	Вывод	Вид контакта	Вывод	Провод-ник
Технические				
Таблица подключений выполнена на				
основании схем				
альбома III ч. 1				
и таблицы соединений А-003				
	Дверь			
	П1-	HL1		
П1-18	1		2	N*
	П1-	HL2		
П1-28	1		2	N*
	ВЕ1-	HL		
ВЕ1-113	1		2	N*
	П1-	VT		
П1-30*	5		9	П1-Q
П1-30	12п		13	П1-32
N*	16		20	П1-б
П1-31	21		28	П1-С

Продолжение таблицы

Провод-ник	Вывод	Вид контакта	Вывод	Провод-ник
Требования				
	П1-	SA1		
П1-13*	1		2	П1-16
П1-13	5П		6	П1-14
	П1-	SB1		
П1-12	21	Р	22	П1-4
	П1-	SB2		
П1-13	23	⧖	24	П1-12*
	П1-	SA2		
П1-10	1		2	П1-6*
П1-47	3		4	П1-45*
П1-5	5		6П	П1-6*
П-44	7		8	П1-45

Продолжение таблицы

Провод-ник	Вывод	Вид контакта	Вывод	Провод-ник
	ВЕ1-	SB1		
ВЕ1-101	21	Р	22	ВЕ1-102
	ВЕ1-	SB2		
ВЕ1-102	23	⧖	24	ВЕ1-104
	ВЕ-	SA1		
ВЕ1-112	1		2	ВЕ1-113*
	3		4	
ВЕ1-114	5		6П	ВЕ1-113*
	7		8	
	ВЕ1-	SB3		
ВЕ1-110	21	Р	22	ВЕ1-111
	ВЕ1-	SB4		
ВЕ1-111*	23	⧖	24	ВЕ1-112

Продолжение таблицы

Провод-ник	Вывод	Вид контакта	Вывод	Провод-ник
Задняя стенка				
	П1-	К1		
П1-14*	11	Р	12	П1-15
П1-26	21	Р	22	П1-27
П1-33	31	Р	32П	П1-4*
	41	Р	42	
П1-9*	53	⧖	54	П1-10*
П1-4*	63	⧖	64	П1-19
П1-4*	73П	⧖	74	П1-29
	83	⧖	84	
П1-11	А	К	б	N*
	П1-	К2		
П1-50	11	Р	12	П1-52
	21	Р	22	
П1-8	53	⧖	54	П1-9
П1-12*	63	⧖	64	П1-13*
П1-29	73	⧖	74	П1-30
П1-50*	83	⧖	84	П1-51
П1-14	А	К	б	N*
	П1-	К3		
	М-	Р	12	
	41	Р	42	
П1-4*	53	⧖	54	П1-10*
П1-12	63	⧖	64	П1.13*
	73	⧖	74	
П1-16	А	К	б	N*

Привязан:

Инв. №

Взам. инв. №

Подпись и дата

Инв. № подл.

Изм.	Лист	№ докум.	Подпись	Дата
Гл. инж.				
МГПИП	Маврин			
Зав. гр.	Ястребова			
Н. конт.	Пырина			

ТП 292-8-33.91 А.004

Физкультурно-оздоровительный зал в легких металлических конструкциях с помещениями обслуживания в пристройке

Стадия	Лист	Листов
Р	1	4

Щит автоматики приточной системы П1. Таблица подключений

МГПИП СПОРТПРОЕКТ-1 Москва

ТП 292-8-33.91 А.004 Лист 2

25324-04 12

Альбом III
Часть 2

Продолжение табл.

Провод-ник	Вывод	Вид контакта	Вывод	Провод-ник
	П1-	К4		
П1-4*	11	Р	12	П1-24
	21	Р	22	
П1-4*	53П	З	54	П1-20
	63	З	64	
П1-19*	А	К	Б	N*
	П1-	К5		
П1-22	11	Р	12П	П1-21*
П1-23	21	Р	22	N*
П1-25	53	З	54	П1-21
N*	63П	З	64П	П1-22*
П1-25*	73П	З	74П	П1-23*
	83	З	84	
П1-25*	А	К	Б	N*
	П1-	К6		
П1-33*	11	Р	12	П1-32
	21	Р	22	
П1-33	53П	З	54	П1-31
	63	З	64	
П1-27	А	К	Б	N*
	П1-	К7		
П1-4	11П	Р	12	П1-8
	21	Р	22	
П1-4*	53	З	54	П1-28*
	63	З	64	
П1-28	А	К	Б	N*

Продолжение табл.

Провод-ник	Вывод	Вид контакта	Вывод	Провод-ник
	П1-	К8		
П1-54*	11	Р	12	П1-53*
П1-55	21	Р	22	N*
	31	Р	32	
	41	Р	42	
П1-56	53	З	54П	П1-53*
N*	63П	З	64П	П1-54*
П1-56*	73П	З	74	П1-55*
	83	З	84	
П1-56*	А	К	Б	N*
	ВЕ1-	К1		
ВЕ1-101	11	Р	12	ВЕ1-108
	21	Р	22	
ВЕ1-102	53	З	54	ВЕ1-103*
ВЕ1-101*	63П	З	64	ВЕ1-104
	73	З	74	
ВЕ1-103	А	К	Б	N*
	ВЕ1-	К2		
ВЕ1-106	11	Р	12	ВЕ1-105
ВЕ1-107	21	Р	22	N*
	31	Р	32	
	41	Р	42	
ВЕ1-109*	53	З	54П	ВЕ1-105*
N*	63П	З	64П	ВЕ1-106*
ВЕ1-109*	73П	З	74	ВЕ1-107
	83	З	84	
ВЕ1-109*	А	К	Б	N*

Инв. № подл. | Подпись и дата | Взам. инв. №

Изм. | Лист | № докум. | Подпись | Дата

ТП 292-8-33.91 А.004

Лист 3

Продолжение табл.

Провод-ник	Вывод	Вид контакта	Вывод	Провод-ник
	П1-	КТ		
	1	РВР	2	
П1-9	3	ЗВР	4	П1-10
П1-43	1	З	2	П1-47
	3	Р	4	
П1-15	А	К	Б	N*
	П1-	SF		
П1-50	1		2	А
	ВЕ1	-SF		
ВЕ1-101	1		2	А

Продолжение табл.

Провод-ник	Вывод	Вид контакта	Вывод	Провод-ник

Инв. № подл. | Подпись и дата | Взам. инв. №

Изм. | Лист | № докум. | Подпись | Дата

ТП 292-8-33.91 А.004

Лист 4

Копировал: 25324-04 13 Формат

Альбом III
часть 2

Поз.	Обозначение	Наименование	Кол	Примеч.
		Документация		
	А-006	Таблица соединений	7	
	А-007	Таблица подключений	4	
		Стандартные изделия		
1		Щит шкафной малогабарит-		
		ный ЩШМ-1000х600х350		
		УХЛ4 УР30 ОСТ 3613-90	1	
2		Рейка Р3-1М-600	1	
		ТК3-265-85		
3		Угольник У3М600	6	
		ТК3-128-83		
		Прочие изделия		
4	П2-VT	Регулятор температуры		ТМ4-
		микроэлектронный трехпо-		-839-
		зиционный ТМ8. Диапазон		-88
		регулирования 0÷40°С	1	
		ТУ-25.02200.175.82		

Привязан:

Инв. №

Изм	Лист	№ докум	Подпись	Дата

ТП 292-8-33.91 А-005

Физкультурно-оздоровительный зал в легких металлических конструкциях с помещениями обслуживания в пристройке

Лит	Лист	Листов
Р	1	5

Щит автоматики приточной системы П2. Общий вид.

МГПИП Спортпроект-1 г. Москва

Гл. инж. МГПИП Лаврин
Зав. гр. Ястребова
Н. конт. Лырина

Инв. № подл. | Подпись и дата | Взам. инв. №

Поз.	Обозначение	Наименование	Кол	Примеч.
5	П2-SA1; П2-SA2	Переключатель УП5312-С29	2	ТМ4-1215-83
6	ВЕ-SA2	То же УП5314-С398	1	"
7	П2-SB1; ВЕ2-SB1	Кнопка управления исп.2		ТМ4-
	ВЕ3-SB1	толк. красного ц.в. КЕ-011У3	3	1148-73
8	П2-SB2; ВЕ2-SB2;	Кнопка управления исп.2		
	ВЕ3-SB2	толк. черного ц.в. КЕ-011У3	3	"
9	П2-HL1	Арматура сигнальная		ТМ4-
		линза зеленого ц.в. АС-220	1	-1117-83
10	П2-HL1	То же линза красного ц.в.	1	"
11	П2-К1÷К7, РЕ3	Реле электромагнитное		ТМ3-
	ВЕ2 К1÷К2	ПЭ37-44У3 ~220 В.	12	-13-83
	ВЕ3 К1÷К2			
12	П2-КТ1	Реле времени ~220В.		ТМ3-
		РКВ11-43-121УХЛ4	1	-13-83
13	ВЕ2-SF; ВЕ3-SF	Выключатель автоматичес-		ТМ4-
		кий ~220В, Jн=1,АА А63-М	2	1176-83
14	ХТ1	Зажим ЗН23-4П25-Д/Д У3	50	
		ТУ16-526.492-81		
15		Перегородка ПА1У	1	
		ТУ16-526.4.92-81		
16		Прижим ПУТУ16-526.492-81	2	
17		Перемычка ПР1-2У	3	
18		Рамка РПМ 66х26	11	
		Материалы		
19		Провод ПВ1х1,0 ГОСТ 6323-71	80	
20		Провод ПВ31х1,0 ГОСТ 6323-71	50	

Инв. № подл. | Подпись и дата | Взам. инв. №

Изм	Лист	№ докум.	Подпись	Дата

ТП 292-8-33.91 А-005

Лист 2

Копировал: 25324-04 14 Формат

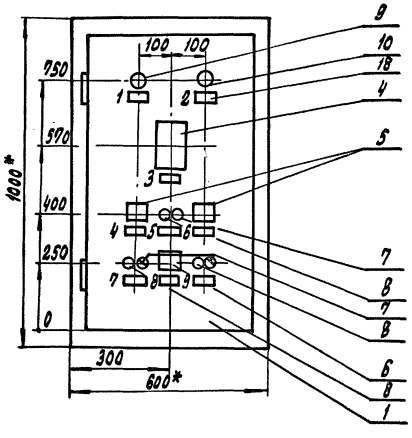

1. *Размеры для справок
2. Покрытие - вариант по ОСТ 36.13-90.
3. Таблицы соединений и подключений выполнены на основании схем. А-3; А-6
4. По данному чертежу изготовить 1 шт.

Вид на внутренние плоскости (развернуто)

Поз. N 13

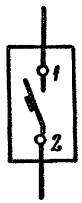

Поз. N 12

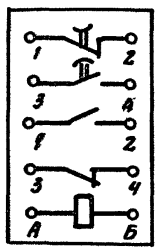

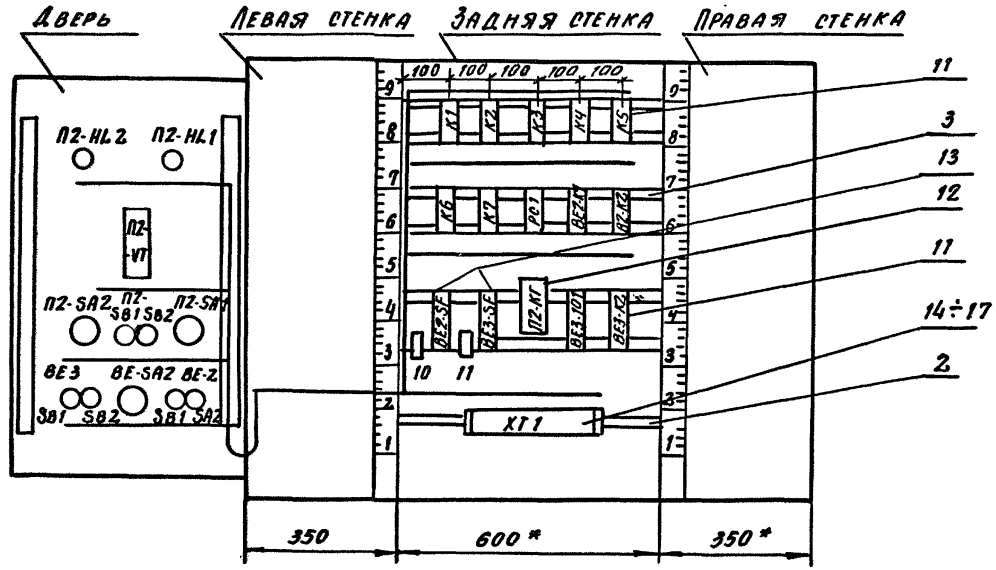

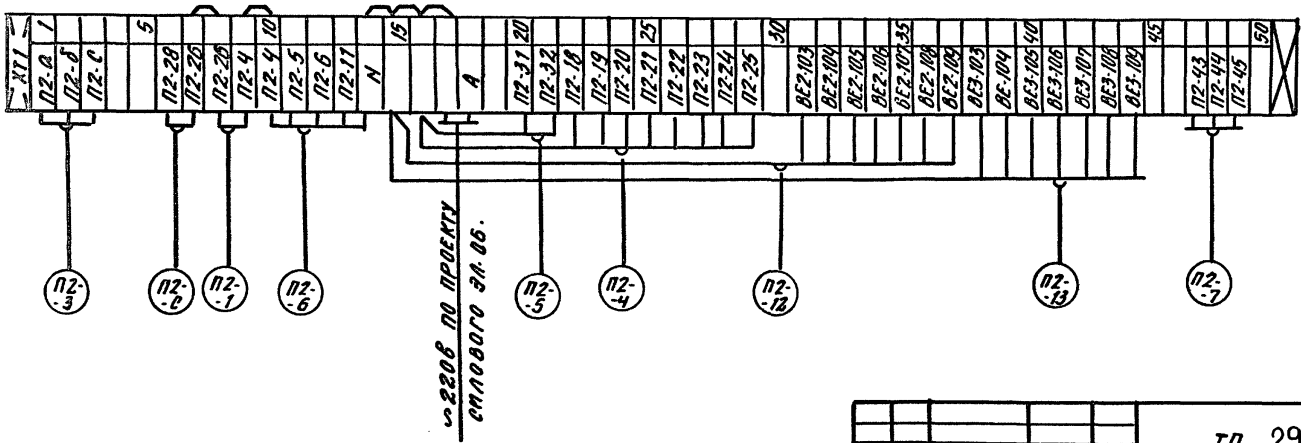

Инв. № подл. | Подпись и дата | Взам. инв. №

Изм.	Лист	№ докум.	Подп.	Дата	ТП 292-8-33.91 А-005	Лист 4

Альбом III часть 2

Таблица
Надписи на табло и в рамках

Продолжение табл.

№ надписи	Надпись	Кол.	№ надписи	Надпись	Кол.
	Рамка 66×26				
1	П2 Нормальная				
	работа	1			
2	П2 Авария	1			
3	Регулирование				
	температуры	1			
4	П2 Выбор				
	Зима — — Лето	1			
5	П2 Пуск-стоп	1			
6	П2 Выбор				
	Откл.				
	Мест. —|— Автом	1			
7	ВЕ2 Пуск-Стоп	1			
8	ВЕ2; ВЕ3 ~~Вы~~бор				
	Откл.				
	Опров. —|— Дист.	1			
9	ВЕ3 Пуск-Стоп	1			
10	ВЕ2 Питание ~220В	1			
11	ВЕ3 Питание ~220В	1			

Взам. инв. № | Подпись и дата | Инв. № подл.

Изм.	Лист	№ документа	Подпись	Дата

ТП 292-8-33.91 А-005

Лист 5

Соединение проводок

Таблица

Проводник	Откуда идет	Куда поступает	Данные провода	Примечание
	Технические	требования		
	Таблица соединений выполнена			
	на основании	схем А-3;	А-6	
	альбома	III ч.1		
	Дверь			
П2-4	П2-SB1:22	П2-K1:63	ПВЗ 1×1,0	
П2-5	П2-SA2:5	XT1:11	ПВЗ 1×1,0	
П2-6	П2-SA2:2	П2-SH2:6	ПВ 1×1,0	
П2-6		XT1:12	ПВЗ 1×1,0	
П2-10	П2-SA2:1	П2-K1:54	ПВЗ 1×1,0	
П2-12	П2-SB1:21	П2 SB2:24	ПВ 1×1,0	
П2-12		П2-K2:63	ПВЗ 1×1,0	
П2-13	П2-SB2:23	П2-SA1:1		
		П2-SA1:5*	ПВ 1×1,0	п
		П2-K2:64		
П2-14	П2-SA1:6	П2-K1:11	ПВЗ 1×1,0	
П2-16	П2-SA1:2	П2-K3:A		

Привязан

Инв. №

Взам. инв. № | Подпись и дата | Инв. № подл.

Изм.	Лист	№ документа	Подпись	Дата

ТП 292-8-33.91 А-006

Физкультурно-оздоровительный зал в легких металлических конструкциях с помещениями обслуживания в пристройке

Стадия	Лист	Листов
Р	1	7

Гл. инж.		
МГПИП	Маврин	[signature]
Зав. гр.	Ястребова	[signature]
Н. конт.	Пырина	[signature]

Щит автоматики приточной системы П2. Таблица соединений

МГПИП „СПОРТПРОЕКТ 1" Москва

Копировал: 25324-04 17 формат

Альбом III
Часть 2

Продолжение табл.

Провод-ник	Откуда идет	Куда поступает	Данные провода	Приме-чание
П2-18	П2-HL1:1	XT1:22	ПВ3 1х1.0	
П2-28	П2-HL2:1	XT1:6		
П2-30	П2-VT:5	П2-VT:12*	ПВ 1х1.0	п
П2-31	П2-VT:21	XT1:20		
П2-32	П2-VT:13	XT1:21	ПВ3 1х1.0	
П2-44	П2-SA2:7	XT1:8		
П2-45	П2-SA2:8	П2-SA2:4*	ПВ 1х1.0	п
		XT1:49		
П2-47	П2-SA2:3	KT1:2	ПВ3 1х1.0	
ВЕ2-101	ВЕ-SA2:1	ВЕ-SA2:9*		п
		ВЕ2-SF:2	ПВ 1х1.0	
ВЕ2-102	ВЕ-SA2:10	ВЕ2-SB1:21		
ВЕ2-102		ВЕ2-K1:63	ПВ3 1х1.0	
ВЕ2-103	ВЕ-SA2:2	XT1:31	ПВ3 1х1.0	
ВЕ2-110	ВЕ2-SB1:22	ВЕ2-SB2:23	ПВ 1х1.0	
		ВЕ2-K1:53	ПВ3 1х1.0	
ВЕ2-112	ВЕ2-SB2:24	ВЕ2-K1:54		
ВЕ3-101	ВЕ-SA2:3	ВЕ-SA2:11*	ПВ1х1.0	п
		ВЕ3-SF:2	ПВ3 1х1.0	
ВЕ3-102	ВЕ-SA2:12	ВЕ3-SB1:21	ПВ 1х1.0	
		ВЕ3-K1:63	ПВ3 1х1.0	
ВЕ3-103	ВЕ-SA2:4	XT1:38		
ВЕ3-110	ВЕ3-SB1:22	ВЕ3-SB2:23	ПВ1х1.0	
		ВЕ3-K1:53	ПВ3 1х1.0	

Инв.№подл. | Подпись и дата | Взам.инв.№

Изм. Лист № докумен. Подпись Дата

ТП 292-8-33.91 А-006 Лист 2

Продолжение табл.

Провод-ник	Откуда идет	Куда поступает	Данные провода	Приме-чание
ВЕ3-112	ВЕ3-SB2:2V	ВЕ3-K1:54	ПВ3 1х1.0	
N	П2-HL1:2	П2-HL2:2	ПВ 1х1.0	
N		П2-VT:16		
N		П2-K1:5	ПВ3 1х1.0	
П2-а	П2-VT:9	XT1:1		Измерительные цепи
П2-б	П2-VT:20	XT1:2	ПВ3 1х1.0	
П2-с	П2-VT:28	XT1:3		

Инв.№подл. | Подпись и дата | Взам.инв.№

Изм. Лист № докумен. Подпись Дата

ТП 292-8-33.91 А-006 Лист 3

Копировал: 25324-04 18 Формат

Альбом III часть 2

Продолжение табл.

Провод-ник	Откуда идет	Куда поступает	Данные провода	Приме-чание
	Задняя	стенка		
П2-4	П2-К1:63*	П2-К1:73*		
П2-4		П2-К1:32*		п
П2-4		П2-К1:53*		
П2-4		П2-К4:11*		
П2-4		П2-К4:53*		п
П2-4		П2-К7:53		
П2-4		П2-К7:11		п
П2-8	П2-К7:12	П2-К2:53		
П2-9	П2-К2:54	П2-К1:53*		
		П2-КТ1:3		
П2-10	П2-К1:54*	П2-К3:54*	ПВ 1х1.0	
		П2-КТ1:4		
П2-11	П2-К1:А	ХТ1:13		
П2-12	П2-К2:63*	П2-К3:63		
П2-13	П2-К2:64*	П2-К3:64		
П2-14	П2-К1:11*	П2-К2:А		
П2-15	П2-К1:12	П2-КТ1:А		
П2-19	П2-К1:64	П2-К4:А		
		ХТ1:23		
П2-20	П2-К4:54	ХТ1:24		
П2-21	П2-К5:54	П2-К5:12		
П2-21		ХТ1:25		
П2-22	П2-К5:11	П2-К5:64		
П2-22		ХТ1:26		

Инв.№ подл. | Подпись и дата | Взам. инв.№

Изм | Лист | № докумен. | Подпись | Дата

ТП 292-8-33.91 А-006 Лист 4

Продолжение табл.

Провод-ник	Откуда идет	Куда поступает	Данные провода	Приме-чание
П2-23	П2-К5:21	П2-К5-74*		п
		ХТ1:27		
П2-24	П2-К4:12	ХТ1:28		
П2-25	П2-К5:53	П2-К3:73*		п
		П2-К5:А*	ПВ 1х1.0	п
		ХТ1:29		
П2-26	П2-К1:21	ХТ1:7		
П2-27	П2-К1:22	П2-К6:А		
П2-28	П2-К7:А	П2-К7÷54*		п
		ХТ1:6		
П2-29	П2-К1:74	П2-К2:73		
П2-30	П2-К2:74	П2-VT:5*	ПВ3 1х1.0	
П2-31	П2-К6:54	ХТ1:20		
П2-32	П2-К6:12	ХТ1:21		
П2-33	П2-К1:31	П2-К6:11		
		П2-К6:53		
П2-43	П2-КТ1:1	ХТ1:47		
ВЕ2-102	ВЕ2-К1:63	ВЕ2-К1:11*	ПВ 1х1,0	п
ВЕ2-104	ВЕ2-К1:64	ХТ1:32		
ВЕ2-105	ВЕ2-К2:54	ВЕ2-К2:12*		п
		ХТ1:33		
ВЕ2-106	ВЕ2-К2:11	ВЕ2-К2:64*		п
		ХТ1:34		
ВЕ2-107	ВЕ2-К2:21	ВЕ2-К2:74*		п
		ХТ1:35		

Инв.№ подл. | Подпись и дата | Взам. инв.№

Изм | Лист | № докумен. | Подпись | Дата

ТП 292-8-33.91 А-006 Лист 5

Альбом III часть 2

Продолжение табл.

Проводник	Откуда идет	Куда поступает	Данные провода	Примечание
ВЕ2-108	ВЕ2-К1:12	ХТ1:36		
ВЕ2:109	ВЕ2-К2:53	ВЕ2-К2:73 *		п
		ВЕ2-К2:А *		п
		ХТ1:37		
ВЕ2-112	ВЕ2-К1:54	ВЕ2-К1:А *		п
ВЕ3-104	ВЕ3-К1:63	ВЕ3-К1:11		п
ВЕ3-104	ВЕ3-К1:64	ХТ1:39		
ВЕ3-105	ВЕ3-К2:54	ВЕ3-К2:12 *		п
		ХТ1:40		
ВЕ3-106	ВЕ3-К2:11	ВЕ3-К2:64*		п
		ХТ1:41		
ВЕ3-107	ВЕ3-К2:21	ВЕ3-К2-74*	ПВ 1×1,0	п
		ХТ1:42		
ВЕ3-108	ВЕ3-К1:12	ХТ1:43		
ВЕ3-109	ВЕ3-К2:53	ВЕ3-К2:73 *		п
		ВЕ3-К2:А *		п
		ХТ1:44		
ВЕ3-112	ВЕ3-К1:54	ВЕ3-К1:А *		п
N	П2-К1:Б	П2-К2:Б		
N		П2-К3:Б		
N		П2-К4:Б		
N		П2-К5:Б		
N		П2-К5:22*		п
N		П2-К5:63*		п
N		П2-К6:Б		

Инв.№ подл. | Подпись и дата | Взам.инв.№

Изм | Лист | N докумен. | Подпись | Дата

ТП 292-8-33.91 А-006

Лист 6

Продолжение табл.

Проводник	Откуда идет	Куда поступает	Данные провода	Примечание
N	П2-К6:Б	П2-К7:Б		
N		ВЕ2-К1:Б		
N		ВЕ2-К2:22		
N		ВЕ2-К2:Б *		п
N		ВЕ2-К2:63*		п
N		ВЕ3-К1:Б		
N		ВЕ3-К2:22	ПВ 1×1,0	
N		ВЕ3-К2:63*		п
N		ВЕ3-К2:Б *		п
N		П2-КТ:Б		
N		ХТ1:14		
А	ВЕ2-SF:1	ВЕ3-SF:1		
		ХТ1:18		

Инв.№ подл. | Подпись и дата | Взам.инв.№

Изм | Лист | № докумен | Подпись | Дата

ТП 292-8-33.91 А-006

Лист 7

Альбом III часть 2

Таблица подключения проводок

Продолжение табл.

Провод-ник	Вывод	Вид контакта	Вывод	Провод-ник
	Технические требования выполнена на основании схем А-3; А-6 альбома III ч.1 и таблицы соединений А-006			
	Дверь			
	П2-HL1			
18	1		2	N*
	П2-HL2			
28	1		2	N*
	П2-VT			
П2-30*	5		9	П2-а
П2-30	12П		13	П2-32
N*	16		20	П2-б
П2-31	21		28	П2-с
	П2-SA1			
П2-13*	1		2	П2-16
П2-13	5П		6	П2-14

Продолжение табл.

Провод-ник	Вывод	Вид контакта	Вывод	Провод-ник
	П2-SA2			
П2-10	1		2	П2-6*
П2-47	3		4П	П2-45*
П2-5	5		6П	П2-6*
П2-44	7		8	П2-45
	П2-SB1			
П2-12	21	Р	22	П2-4
	П2-SB2			
П2-13	23	З	24	П2-12*
	ВЕ2-SB2			
ВЕ2-110	23	З	24	ВЕ2-112
	ВЕ-2-SB1			
ВЕ2-102	21	Р	22	ВЕ2-110

Привязан:

Инв. №

Взам. инв. №

Подпись и дата

Инв. № подл.

Изм.	Лист	№ докум.	Подпись	Дата	
Гл. инж.					
ГИП	Наврин				
Зав. гр.	Ястребова				
Н. конт.	Пырина				

ТП 292-8-33.91 А-007

Физкультурно-оздоровительный зал в легких металлических конструкциях с помещениями обслуживания в пристройке

Стадия	Лист	Листов
Р	1	4

Щит автоматики приточной системы П2. Таблица подключения

МГПИ Спортпроект-1 Москва

Продолжение табл.

Провод-ник	Вывод	Вид контакта	Вывод	Провод-ник
	ВЕ-SA2			
ВЕ2-101	1		2	ВЕ2-103
ВЕ3-101	3П		4	ВЕ3-103
ВЕ2-101*	9П		10	ВЕ2-102
ВЕ3-101*	11		12	ВЕ3-102
	ВЕ3-SB2			
ВЕ3-110	23	З	24	ВЕ3-112
	ВЕ3-SB1			
ВЕ3-102	21	Р	22	ВЕ3-110

Продолжение табл.

Провод-ник	Вывод	Вид контакта	Вывод	Провод-ник
	Задняя стенка			
	П2-К1			
П2-14*	11	Р	12	П2-15
П2-26	21	Р	22	П2-27
П2-33	31	Р	32П	П2-4*
	41	Р	42	
П2-9*	53	З	54	П2-10*
П2-4*	63	З	64	П2-19
П2-4*	73П	З	74	П2-29
	83	З	84	
П2-11	А	К	Б	N
	П2-К2			
	11	Р	12	
П2-8	53	З	54	П2-9
П2-12*	63	З	64	П2-13
П2-29	73	З	74	П2-30
	83	З	84	
П2-14	А	К	Б	N*
	П2-К3			
	11	Р	12	
	41	Р	42	
П2-4*	53	З	54	П2-10*
П2-12	63	З	64	П2-13*
	73	З	74	
	83	З	84	
П2-16	А	К	Б	N*

Инв. № подл. | Подпись и дата | Взам. инв. №

Изм.	Лист	№ докум.	Подпись	Дата	

ТП 292-8-33.91 А-007

Лист 2

Продолжение таблицы

Провод-ник	вывод	вид контакта	вывод	Провод-ник
	П2-	К4		
П2-4*	11	Р	12	П2-24
П2-4*	63П	З	54	П2-20
П2-13*	А	К	Б	N*
	П2-	К5		
П2-22	11	Р	12П	П2-21*
П2-23	21	Р	22П	N*
	31	Р	32	
	41	Р	42	
П2-25	53	З	54	П2-21
N*	63П	З	64П	П2-22*
П2-25*	73П	З	74П	П2-23*
	83	З	84	
П2-25*	АП	К	Б	N*
	П2-	К6		
П2-33	11	Р	12	П2-32
	21	Р	22	
П2-33	53П	З	54Г	П2-31
	63	З	64	
П2-27	А	К	Б	N*
	П2-	К7		
П2-4	11П	Р	12	П2-8
	21	Р	22	
П2-4*	53	З	54П	П2-28*
		К	Б	N*

Продолжение таблицы

Провод-ник	вывод	вид контакта	вывод	Провод-ник
	ВЕ2-	К1		
ВЕ2-102	11	Р	12	ВЕ2-108
	21	Р	22	
ВЕ2-110	53	З	54	ВЕ2-112
ВЕ2-102*	63П	З	64	ВЕ2-104
ВЕ2-112*	АП	К	Б	N*
	ВЕ2-	К2		
ВЕ2-106	11	Р	12П	ВЕ2-105*
ВЕ2-107	21	Р	22П	N*
	31	Р	32	
ВЕ2-109	53	З	54П	ВЕ2-105
N*	63П	З	64П	ВЕ2-106*
ВЕ2-109*	73П	З	74П	ВЕ2-107
	83	З	84	
ВЕ2-109*	Ап	К	Б	N
	ВЕ3-	К1		
ВЕ3-102	11	Р	12	ВЕ3-108
	21	Р	22	
ВЕ3-110	53	З	54	ВЕ3-112
ВЕ3-102*	63П	З	64	ВЕ3-104
ВЕ3-112	Ап	К	Б	N*
	ВЕ3-	К2		
ВЕ3-106	11	Р	12П	ВЕ3-105*
ВЕ3-107	21	Р	22П	N*
	31	Р	32	
	41	Р	42	

Инв. № подл. | Подпись и дата | Взам. инв. №

Изм.	Лист	№ докум.	Подпись	Дата

ТП 292-8-33.91 А-007 Лист 3

gost.e-ecolog.ru

Продолжение таблицы

Провод-ник	вывод	вид контакта	вывод	Провод-ник
ВЕ3-109	53	З	54П	ВЕ3-105*
N*	63П	З	64П	ВЕ3-106*
ВЕ3-109*	73П	З	74П	ВЕ3-107
	83	З	84	
ВЕ3-109*	Ап	К	Б	N*
	П2-	КТ1		
	1	РВР	2	
П2-9	3	ЗВР	4	П2-10
П2-43	1	Р	2	П2-47
	3	З	V	
П2-15	А	К	Б	N
	ВЕ2-	SF		
А	1		2	ВЕ2-101
	ВЕ3-	SF		
А*	1		2	ВЕ3-101

Продолжение таблицы

Провод-ник	вывод	вид контакта	вывод	Провод-ник

Инв. № подл. | Подпись и дата | Взам. инв. №

Изм.	Лист	№ докум.	Подпись	Дата

ТП 292-8-33.91 А-007 Лист 4