ТИПОВОЙ ПРОЕКТ

292-8-33.91

ФИЗКУЛЬТУРНО-ОЗДОРОВИТЕЛЬНЫЙ ЗАЛ В ЛЕГКИХ МЕТАЛЛИЧЕСКИХ КОНСТРУКЦИЯХ С ПОМЕЩЕНИЯМИ ОБСЛУЖИВАНИЯ В ПРИСТРОЙКЕ

АЛЬБОМ I

АРХИТЕКТУРНО-СТРОИТЕЛЬНЫЕ И ТЕХНОЛОГИЧЕСКИЕ ЧЕРТЕЖИ

gost.e-ecolog.ru

Расчет-накладной

				ПРИВЯЗАН:
ИНВ.				

ТИПОВОЙ ПРОЕКТ
292-8-33.91

ФИЗКУЛЬТУРНО-ОЗДОРОВИТЕЛЬНЫЙ ЗАЛ В ЛЕГКИХ МЕТАЛЛИЧЕСКИХ КОНСТРУКЦИЯХ С ПОМЕЩЕНИЯМИ ОБСЛУЖИВАНИЯ В ПРИСТРОЙКЕ

АЛЬБОМ I

ПЕРЕЧЕНЬ АЛЬБОМОВ:

АЛЬБОМ	I	АРХИТЕКТУРНО-СТРОИТЕЛЬНЫЕ И ТЕХНОЛОГИЧЕСКИЕ ЧЕРТЕЖИ
АЛЬБОМ	II	КОНСТРУКЦИИ МЕТАЛЛИЧЕСКИЕ
АЛЬБОМ	III ч.1	ОТОПЛЕНИЕ И ВЕНТИЛЯЦИЯ. ВНУТРЕННИЕ ВОДОПРОВОД И КАНАЛИЗАЦИЯ. ЭЛЕКТРООБОРУДОВАНИЕ. АВТОМАТИЗАЦИЯ ОТОПИТЕЛЬНЫХ И ВЕНТИЛЯЦИОННЫХ СИСТЕМ
АЛЬБОМ	III ч.2	СВЯЗЬ И СИГНАЛИЗАЦИЯ. ПОЖАРНАЯ СИГНАЛИЗАЦИЯ
АЛЬБОМ	IV	ЗАДАНИЕ ЗАВОДУ ИЗГОТОВИТЕЛЮ НА ЩИТЫ АВТОМАТИЗАЦИИ СТРОИТЕЛЬНЫЕ ИЗДЕЛИЯ
АЛЬБОМ	V	СПЕЦИФИКАЦИИ ОБОРУДОВАНИЯ
АЛЬБОМ	VI	ВЕДОМОСТИ ПОТРЕБНОСТИ В МАТЕРИАЛАХ
АЛЬБОМ	VII	СМЕТЫ ч. 1,2
(АЛЬБОМ	VIII	ОСНОВНЫЕ ПОЛОЖЕНИЯ ПО ПРОИЗВОДСТВУ МОНТАЖНЫХ РАБОТ

ПРИМЕНЕН т.п. 291-8-19 с. 87 ФОЗ-1)

ПРОЕКТ УТВЕРЖДЕН ГОСКОМАРХИТЕКТУРЫ
ПРИКАЗ № 263 ОТ 26.12 1990 ГОДА
ВВЕДЕН В ДЕЙСТВИЕ МГ ПИП „Спортпроект-1"
ПРИКАЗОМ № 5 ОТ 25 МАРТА 1992 ГОДА

РАЗРАБОТАН МГПИП "СПОРТПРОЕКТ-1"
ГЛАВНЫЙ ИНЖЕНЕР ИНСТИТУТА МАВРИН Д.А.
ГЛАВНЫЙ ИНЖЕНЕР ПРОЕКТА КАЛЕДИНА З. И.

ПРИВЯЗАН:

ИНВ.№

Содержание альбома

Лист	Наименование	Примечание	Стр.
1	2	3	4
	Обложка и титульный лист		
	Содержание альбома		2
	Общие данные (начало)		3
	Общие данные (продолжение)	На 2 листах	4-5
	Общие данные (окончание)		6
	Комплект марки АС		
1	Схема генерального плана		7
	Пристройка		
2	План на отм. 0,000		8
3	План на отм. 3,300		9
4	Разрезы 1-1; 2-2		10
5	Фасады в осях 1'-7'; 8-1		11
6	Фасады в осях Д-Г'; Г'-Д.		12
7	План кровли		13
8	Тепловая камера бани. Фрагмент плана №1		14
9	План полов. План технологических отверстий. 1 эт.		15
10	План полов. План технологических отверстий 2 эт.		16
11	Экспликация полов. Ведомость отделки помещений		17
12	План перемычек 1 эт. Спецификации элементов заполнения проемов. перемычек		18
13	План перемычек 2 этажа. Ведомость перемычек		19
14	План подвесных потолков 1, 2 эт. Спецификация		20
	Спортзал		
15	План на отм. 0,000		21
16	Разрезы 3-3; 4-4		22
17	Фасады в осях А-Д; Д-А		23
18	План установки закладных деталей в полу с деревянным покрытием		24
19	Схема нагрузок		25
20	Схема расположения фундаментов		26
21	Конструкция фундаментов ФМ-1÷ФМ-3		27
22	Конструкция фундаментов ФМ-4÷ФМ-6; ФМ-5*; ФМ-6*		28
23	Конструкция фундаментов ФМ-7. Узлы 1, 2		29
24	Схема расположения закладных деталей		30
25	Схема расположения фундаментов		31
26	Схема расположения фундаментов. Сечения 1-1÷18-18		32
27	Схема расположения фундаментов. Сечения 19-19÷26-26		33
28	Схема расположения подпольных каналов и приямков		34
29	Сечения подпольных каналов и приямков. Конструкция монолитных участков		35
30	Конструкция монолитных участков перекрытия подпольных каналов		36
31	Схемы расположения балок и опорных плит		37
32	Схемы расположения балок и опорных плит. Сечения. Узлы		38
33	Схема расположения элементов перекрытия на отм. 3,30		39
34	Схема расположения элементов покрытия на отм. 6,300		40
35	Схемы расположения элементов перекрытия и покрытия. Сечения 5-5; 6-6; 10-10÷14-14		41
36	Участки монолитных перекрытий УМ-2; УМ-4; УМ-5		42
37	Разрезы по внутреннему пандусу 15-15÷18-18		43
38	Устройство отверстий в сантехнических панелях перекрытий. Узлы I÷IV		44
39	Ведомость расхода стали на элемент УМ-1÷УМ-7		45
40	Лифт грузоподъемностью Q=100кг. Конструкция		46
41	Чертеж на заказ лифта		47
42	Конструкция лестницы Л-1		48
43	Узлы парапета 1п; 2п. Сечения стен а-а; б-б		49
44	Схема расположения элементов козырька		50
45	Схема расположения элементов декоративного оформления отв. ОВ на оси 1' в осях Б'-В'		51
46	Схема расположения элементов раздвижной складчатой перегородки РСП-1		52
47	Раздвижная складчатая перегородка РСП-1. Узлы А, Б, В, Г		53
48	Конструкция крепления инженерного оборудования		54
49	Узлы крепления светильников		55
50	Конструкция венткамеры, шахты. Сечения		56
51	Конструкция отбойного щита для тенниса		57
52	Конструкция крепления зеркала		58
53	Конструкция крепления зеркала. Спецификация		59
54	Крепление гимнастической стенки		60
55	Крепление баскетбольного щита		61
56	Крепление ограждающей и раздвижной сеток		62
57	Крепление ограждающей и раздвижной сеток. Узлы		63
58	Конструкции крепления трансформирующегося баскетбольного щита		64
59	Узлы крепления конструкций 1,2,3,4		65
60	Блок санузла и душевой с размещением оборудования. Вспомогательный поручень		66
61	Декоративный элемент. Общий вид. Разрезы		67
62	Шаблоны поз. 3,4,5,7		68
	Комплект марки ТХ		
1	Общие данные		69
	Спортзал		
2	Вариант плана расстановки спортивного оборудования для волейбола и баскетбола		70
3	Вариант плана расстановки спортивного оборудования для гандбола и тенниса		71
4	Вариант плана расстановки спортивного оборудования для бадминтона		72
5	Вариант плана расстановки спортивного оборудования художественной гимнастики и ОФП		73
6	Разрезы 1-1; 2-2		74
7	Детали и узлы крепления спортивного оборудования		75
	Пристройка		
8	План расстановки мебели и оборудования на отм. 0,000		76
9	План расстановки мебели и оборудования на отм. 3,300		77
	Комплект марки ТХП		
1	Буфет на 20 посадочных мест.		78
	Расстановка и привязка технологичес-		
	кого оборудования		
2	Монтажный план привязки коммуника-		79
	ций		
	Комплект марки ТХВ		
1	Видеобар. Общие данные		80
2	Расположение технологического обору-		81
	дования		

Инв. № подл. | Подпись и дата | Взам. инв. №

Альбом I

Ведомость рабочих чертежей комплекта марки „АС"

Лист	Наименование	Примечание
1	2	3
1	Общие данные (начало)	
	Общие данные (продолжение)	На 2х листах
	Общие данные (окончание)	
	Комплект марки „АС"	
1	Схема генерального плана	
	Пристройка	
2	План на отм. 0,000	
3	План на отм. 3,300	
4	Разрезы 1-1; 2-2	
5	Фасады в осях 1'-7'; 8-1	
6	Фасады в осях Д-Г'; Г'-Д	
7	План кровли	
8	Тепловая камера Бани. Фрагмент плана 1	
9	План полов. План технологических отверстий 1 эт.	
10	План полов. План технологических отверстий 2 эт.	
11	Экспликация полов. Ведомость отделки помещений	
12	План перемычек 1 эт. Спецификации элементов заполнения проемов, перемычек	
13	План перемычек 2 этажа. Ведомость перемычек	
14	План подвесных потолков 1, 2 эт. Спецификация	
	Спортзал	
15	План на отм. 0,000	
16	Разрезы 3-3; 4-4	
17	Фасады в осях А-Д; Д-А	
18	План установки закладных деталей в полу с деревянным покрытием	
19	Схема нагрузок	
20	Схема расположения фундаментов	

1	2	3
21	Конструкция фундаментов ФМ-1 ÷ ФМ-3	
22	Конструкция фундаментов ФМ-4÷ФМ-6; ФМ-5*; ФМ-6*	
23	Конструкция фундамента ФМ-7. Узлы 1, 2	
24	Схема расположения закладных деталей	
25	Схема расположения фундаментов	
26	Схема расположения фундаментов. Сечения 1-1÷8-8	
27	Схема расположения фундаментов. Сечения 19-19÷26-26	
28	Схема расположения подпольных каналов и приямков	
29	Сечения подпольных каналов и приямков конструкция монолитных участков	
30	Конструкция монолитных участков перекрытия подпольных каналов	
31	Схемы расположения балок и опорных плит	
32	Схемы расположения балок и опорных плит. Сечения. Узлы	
33	Схема расположения элементов перекрытия на отм.3,300	
34	Схема расположения элементов покрытия на отм.6,300	
35	Схемы расположения элементов перекрытия и покрытия. Сечения 5-5÷6-6; 10-10÷14-14	
36	Участки монолитных перекрытий УМ-2; УМ-4; УМ-5	
37	Разрезы по внутреннему пандусу 15-15 ÷ 18-18	
38	Устройство отверстий в сантехнических панелях перекрытий. Узлы 1-18	
39	Ведомость расхода стали на элемент УМ-1÷УМ-7	
40	Лифт грузоподъемностью Q=100кг. Конструкция	
41	Чертеж на заказ лифта	
42	Конструкция лестницы Л-1	
43	Узлы парапета 1П; 2П. Сечения стен а-а, б-б	
44	Схема расположения элементов козырька	
45	Схема расположения элементов декоративного оформления отв. ОВ по оси 1' в осях Б'-В'	
46	Схема расположения элементов раздвижной складчатой перегородки РСП-1	
47	Раздвижная складчатая перегородка РСП-1. Узлы А,Б,В,Г	
48	Конструкция крепления инженерного оборудования	
49	Узлы крепления светильников	
50	Конструкция венткамеры, шахты. Сечения	
51	Конструкция отбойного щита для тенниса	
52	Конструкция крепления зеркала	
53	Конструкция крепления зеркала. Спецификация	
54	Крепление гимнастической стенки	
55	Крепление баскетбольного щита	
56	Крепление ограждающей и раздвижной сеток	
57	Крепление ограждающей и раздвижной сеток. Узлы	
58	Конструкции крепления трансформирующегося баскетбольного щита	
59	Узлы крепления конструкций 1, 2, 3, 4	
60	Блок санузла и душевой с размещением оборудования. Вспомогательный поручень	
61	Декоративный элемент. Общий вид. Разрез	
62	Шаблоны поз. 3, 4, 5, 7	

Привязка настоящего типового проекта выполнена в соответствии с действующими нормами и правилами и предусматривает мероприятия, обеспечивающие взрывную, взрывопожарную и пожарную безопасность при эксплуатации здания

Гл. инженер проекта

Типовой проект разработан в соответствии с действующими нормами и правилами и предусматривает мероприятия, обеспечивающие взрывную, взрывопожарную и пожарную безопасность при эксплуатации здания

Гл. инженер проекта (Калединa З.И.)

Инв.№ подл. | Подпись и дата | Взам.инв.№

Ведомость основных комплектов рабочих чертежей

Обозначение	Наименование	Примечание
АС	Архитектурно-строительные решения	
КМ	Конструкции металлические	
ТХ	Спортивная технология	
ТХП	Технология пищеблока	
ТХВ	Технология видеобара	
ОВ	Отопление и вентиляция	
ВК	Водопровод и канализация	
ЭЛ	Электрооборудование	
СС	Связь и сигнализация	
ОПС	Автоматическая охранно-пожарная сигнализация	
А	Автоматизация	

Ведомость объемов сборных бетонных и ж./б. конструкций по рабочим чертежам основного комплекта марки АС

№ п.п.	Наименование группы элементов конструкций	Код	Кол-во $м^3$	Примечан.
1	Балки фундаментные	58 2411	2,76	
2	Ригели и прогоны	58 2511	9,39	
3	Перемычки	58 2821	22,55	
4	Плиты перекрытий предварительно напряженные из тяжелого бетона	58 4211	102,95	
5	Плиты перекрытий с обычным армированием из тяжелого бетона	58 4221	19,38	
6	Конструкции и детали каналов	58 5821	16,39	
7	Элементы лестницы	58 9121	2,44	
8	Итого: сборных ж./б. конструкций		175,84	

Инв.№

Привязан:

ТП 292-8-33.91 АС

Физкультурно-оздоровительный зал в легких металлических конструкциях с помещениями обслуживания в пристройке

			Стадия	Лист	Листов
ГАП	Пахомов		Р	1	
ГИП	Калединa				
Вед.арх.	Проворова		Общие данные (начало)	МГПИП СПОРТПРОЕКТ-1 г. Москва	
Испол.	Уткина				
Н.контр.	Горбачев				

25324-01 4

Альбом I

Ведомость ссылочных и прилагаемых документов

Обозначение	Наименование	Примечание
	Ссылочные	
ГОСТ 24379.1-80	Болты фундаментные. Общие тех. условия. Конструкция и размеры	
ГОСТ 8478-81*	Сетки сварные для ж./б. конструкций. Технические условия.	
ГОСТ 5781-82*	Сталь горячекатанная для армирования ж/б. конструкций. Технические условия	
ГОСТ 8509-86	Уголки стальные горячекатанные равнополочные. Сортамент	
ГОСТ 27772-88	Прокат для строительных стальных конструкций. Общие технические требования	
ГОСТ 1839-80*	Трубы и муфты асбестоцементные для безнапорных трубопроводов. Тех. условия	
ГОСТ 23279-85	Сетки арматурные сварные для ж./б. конструкций и изделий. Общие тех. условия	
ГОСТ 8240-89	Швеллеры стальные горячекатанные. Сортамент	
ГОСТ 5336-80	Сетки стальные плетеные одинарные. Технические условия	
ГОСТ 13616-78*	Профили прессованные прямоугольные полосообразного сечения из	
	алюминия и алюминиевых сплавов. Сортамент	
ГОСТ 24454-80 Е	Пиломатериалы хвойных пород. Размеры	
ГОСТ 7798-70	Болты с шестигранной головкой класса точности В. Конструкция и размеры	
ГОСТ 17473-80*	Винты с полупотайной головкой классов точности А и В. Конструкция и размеры	
ГОСТ 5915-70	Гайки шестигранные класса точности В. Конструкция и размеры	
ГОСТ 6958-78	Шайбы увеличенные. Классы точности А и С. Технические условия	
ГОСТ 11371-78	Шайбы. Технические условия	
ГОСТ 5781-82	Сталь горячекатанная для армирования ж./б. конструкций. Технические условия	
ГОСТ 8478-81	Сетки сварные для ж./б. конструкций. Технические условия	
Серия 1.141-1 в. 60; 63	Панели перекрытий ж./б. многопустотные	
Серия 1.242.1-3 в.1	Панели перекрытий ж./б. ребристые для общественных зданий	
Серия 1.038.1-1	Перемычки ж/б. для зданий с кирпичными стенами	
Серия 1.038.1-1 в.1	Перемычки брусковые для жилых и общественных зданий. Рабочие чертежи	
Серия 1.038.1-1 в. 2	Перемычки плитные для жилых и общественных зданий. Рабочие чертежи	
Серия 1.038.1-1 в.3	Перемычки балочные для жилых и общественных зданий. Рабочие чертежи	
Серия 1.225-2	Железобетонные прогоны	
Серия 1.225-2 в.11	Прогоны прямоугольного сечения длиной 598, 358, 318 и 278 см,	
	армированные сварными каркасами из стали класса А-III и Ат-III, и	
	предварительно напряженный прогон длиной 598см, армированный стержнями	
	из стали класса Ат-V. Метод напряжения эл.термический. Опорные плиты.	
	Рабочие чертежи	
Серия 1.225.1-3	Прогоны ж/б. длиной 448, 598 и 898см с односторонней полкой для наружных	
	и внутренних кирпичных стен общественных зданий	
Серия 1.251.1-4	Лестничные марши для общественных зданий:	
Серия 1.251.1-4 в.1	Лестничные марши для высот этажей 3,3; 3,6; 4,2м, шириной 120, 135, 150 и 165см. реб-	
	ристой конструкции с фризовыми ступенями. Накладные проступи. Рабочие черт.	
Серия 1.252.1-4	Лестничные площадки для общественных зданий:	
Серия 1.252.1-4 в.1	Лестничные площадки ребристой конструкции шириной 120, 135, 150 и	
	165см. Рабочие чертежи	
Серия 1.256.2-2 в.1	Ограждения лестниц зданий со стенами из кирпича с высотой этажа 2,8;	
	3,3; 3,6; 4,2 м. Рабочие чертежи	

Обозначение	Наименование	Примечание
Серия 1.243.1-4	Плиты плоские ж./б. длиной 80; 110; 130 и 160см, армированные сетками из	
	стали класса Вр-I	
Серия 3.006.1-2.87	Сборные ж/б. каналы и тоннели из лотковых элементов	
Серия 3.006.1-2.87 в.2	Плиты, опорные подушки. Рабочие чертежи	
Серия 2.240-1	Детали покрытий общественных зданий	
Серия 2.240-1 в.2	Перекрытия кирпичных зданий	
Серия 1.115.1-1	Балки фундаментные ж./б. для жилых зданий	
ГОСТ 8486-86* Е	Дерево	
ГОСТ 8426-75	Кирпич огнеупорный	
ТУ 480-1-18-78	Пеностекло	
ГОСТ 10354-82*	Пленка полиэтиленовая	
ГОСТ 618-73*	Фольга	
ГОСТ 287-68*	Войлок	
ГОСТ 5088-78*	Петли накладные	
ГОСТ 25062-81*	Окна и двери балконные для гражданских зданий	
ГОСТ 24584-81*	Двери	
Серия 2.244-1 в.4	Детали полов общественных зданий	
Серия 1.271-4	Встроенно-пристроенное и стационарное оборудование для предприятий	
	общественного питания	
Серия 1.271-4 в.6	Вешалки для гардероба	
Серия 1.271-4 в.7	Прилавки для гардеробов	
Серия 1.136-10	Двери деревянные внутренние для общественных и жилых зданий	
Серия 1.245.4-5 в.1	Подвесной потолок реечного типа	
Серия 2.260-1 в.3	Детали покрытий общественных зданий	
Серия 1.488.9-2 в.1,2	Кабины душевых помещений вспомогательных зданий промышленных предприятий	
Серия 1.272.5-9 в.1	Встроенные шкафы пожарных кранов для общественных зданий	
	Прилагаемые	
СО	Спецификации оборудования	
ВМ	Ведомости потребности в материалах	
Т.П.291-8-19С.87 альбом VIII	Основные положения по производству монтажных работ	

Ведомость спецификаций

Лист	Наименование	Примечание
7	Спецификация элементов кровли	
12	Спецификация элементов заполнения проемов. Спецификация перемычек	
14	Спецификация комплектующих изделий и материалов на подвесные потолки	
18	Спецификация закладных элементов	
20	Спецификация элементов монолитных фундаментов спортзала	
21,22,23	Спецификация расхода материалов на монолитные фундаменты	
24	Спецификация к схеме расположения закладных деталей	
27	Спецификация элементов фундаментов пристройки	
29	Спецификация элементов подпольных каналов	
31	Спецификация к схемам расположения блоков и опорных плит	
35	Спецификация к схемам расположения элементов перекрытия и покрытия. Спецификация участков	
	монолитных перекрытий УМ-1; УМ-3; УМ-6	
36	Спецификация элементов монолитных участков УМ-2; УМ-4; УМ-5	
37	Спецификация элементов монолитных участков пандуса	
38	Спецификация элементов на узлы I ÷ IV	
40	Спецификация элементов лифта	
42	Спецификация элементов лестницы Л-1	
44	Спецификация элементов козырька входа	
45	Спецификация элементов декоративного оформления отв. ОВ	
46	Спецификация к схеме расположения элементов раздвижной складчатой перегородки РСП-1	
48	Спецификация к узлам крепления инженерного оборудования	
49	Спецификация к узлам крепления светильников	
50	Спецификация элементов венткамеры и вентшахты	
51	Спецификация к элементам отбойного щита для тенниса	
53	Спецификация к узлам крепления зеркала	
54	Спецификация к узлам крепления гимнастической стенки	
55	Спецификация к узлам крепления баскетбольного щита	
57	Спецификация к узлам крепления ограждающей и раздвижной сеток	
58	Спецификация к узлам крепления трансформирующегося баскетбольного щита	
60	Спецификация элементов вспомогательного, поручня и оборудования для блока санузла и душевой	
61	Спецификация на один декоративный элемент	

Инв.№ подл. | Подпись и дата | Взам.инв.№

Привязан:

Инв.№

ГАП	Пахомов	
ГИП	Каледина	
Вед.арх.	Проворова	
Испол.	Уткина	
Н.контр.	Горбачев	

ТП 292-8-33.91 АС

Физкультурно-оздоровительный зал в легких металлических конструкциях с помещениями обслуживания в пристройке

Стадия	Лист	Листов
Р	2	

Общие данные (продолжение)

МГПИП СПОРТПРОЕКТ-1 г. Москва

Альбом I

Общая часть

Типовой проект физкультурно-оздоровительного зала в легких металлических конструкциях с помещениями обслуживания в пристройке разработан на основании задания на проектирование, утвержденного Главным управлением экономики и развития материальной базы Физкультуры и спорта Госкомспорта СССР от 6 марта 1991 года. Предназначен для строительства в IB подрайоне, II и III климатических районах с расчетной зимней температурой -20°С, -30°С (основной вариант), -40°С; нормальной зоной влажности и обычными геологическими условиями.

Принятые в проекте архитектурно-планировочные и конструктивные решения обеспечивают:

- класс ответственности здания - II
- коэффициент надежности - 0,95
- степень огнестойкости - IIIа, II

(степень огнестойкости пристройки - I)

Физкультурно-оздоровительный зал с помещениями обслуживания в пристройке предназначен для строительства в условиях затесненной и сложившейся застройки в городах, поселках городского типа и сельских населенных пунктах. Исходя из этого здание решено максимально компактным, без плоскостных спортсооружений.

Единовременная расчетная пропускная способность - 50 человек в смену, из них 20% (10 чел.) могут быть инвалиды, пользующиеся для передвижения креслами-колясками. В течение дня комплекс может предоставить услуги по физкультурно-оздоровительному и культурному обслуживанию населения 350 чел. Зал предназначен для занятий групп ОФП, спортивным играм (ручной мяч, баскетбол, волейбол, теннис, бадминтон), художественной и ритмической гимнастикой, индивидуальной силовой подготовки. В пристройке расположены бани сухого жара, медицинские кабинеты оборудованные системой тестирования и экспресс диагностики, помещения для организации культурного досуга населения (кружковые комнаты, видеосалон, бар).

Расчетный штат обслуживающего персонала - 15 чел.

Архитектурно-строительная часть

Принципиальное решение генплана предполагает установку физкультурно-оздоровительного зала в достаточно плотной жилой застройке. Площадь участка, необходимая для размещения ФОЗ - 0,64 га. Необходимые элементы генерального плана - круговой проезд для пожарных машин, автостоянка вместимостью до 10 машин со стороны главного входа. Для облегчения передвижения инвалидов на колясках продольный уклон пешеходных дорожек не должен превышать 6% высота бортовых камней тротуара в зоне перехода через проезжую часть должна быть 4 см.

Здание ФОЗа решено двумя объемами - одноэтажное здание физкультурно-оздоровительного зала в легких металлических конструкциях (43×24 м) и двухэтажное здание пристройки с несущими кирпичными стенами (36×13,3 м). Объемы соединены блоком шириной 4,0 м, где размещен пандус для подъема на второй этаж пристройки. Физкультурный зал отделен от пристройки противопожарной кирпичной стеной толщ. 38,0 см. Размеры зала позволяют использовать его для игр в ручной мяч, баскетбол, волейбол, теннис, бадминтон.

Варианты размещения спортивного технологического оборудования обеспечивают многофункциональное использование площади зала (художественная и ритмическая гимнастика, силовая подготовка и т.п.).

На первом этаже пристройки расположена вестибюльная группа помещений, раздевальный блок, баня, кабинеты медицинского обслуживания. Раздевальный блок состоит из двух раздевальных помещений и размещенного между ними душевого блока. Душевой блок оборудован закрытыми душевыми кабинами - наиболее комфортабельными из применяющихся. Предусмотрены сантехнические кабины для инвалидов, оборудованные умывальником, унитазом, душевой сеткой и дополнительными устройствами, позволяющими инвалиду самостоятельно пользоваться сантехническими приборами. Суммарное количество душевых сеток в блоке - 8, что позволяет пропустить в смену 50 человек.

Блок бани состоит из двух отделений на 6-8 человек каждое. Из душевых помещений бань предусмотрен выход в помещение обслуживающего персонала (где размещены пульты электропечей), откуда можно попасть непосредственно наружу. Комнату персонала можно использовать как массажную.

На втором этаже, где размещены администрация и обслуживающий персонал, сосредоточены помещения общественного назначения, предназначенные для организации досуга населения: кружковая комната, буфет на 12 мест совмещенный с зоной отдыха, видеосалон, игровая зона, где предполагается разместить бильярд и игровые автоматы. Видеосалон с возвышением (которое может служить эстрадой) напротив видеоустановки отделен от буфета раздвижной перегородкой, что позволяет использовать площадь буфета для проведения собраний, концертов, неформального общения.

Для связи между этажами предусмотрены: лестница, пандус и грузовой лифт Q=100 кг. Пандус шириной 2,0 м имеет уклон 87‰ и позволяет инвалиду, пользующемуся креслом-коляской, подняться на второй этаж. Кроме того, для инвалидов с поражением опорно-двигательного аппарата предусмотрено:

- ширина коридоров 2,0 м с устройством поручней на высоте 0,9 м;
- минимальная ширина дверей 1,0 м;
- бортики по краям лестничных ступеней, препятствующие соскальзыванию ноги, палки или костыля;
- специальные сантехнические кабины;
- пандусы на входах в здание.

Отделка здания

Металлическая поверхность панелей зала - из стальных оцинкованных листов, окрашенных в заводских условиях перед профилированием в голубой и белый цвета.

Кровля зала - из двух оцинкованных стальных листов и утеплителя из минераловатных плит повышенной жесткости. Водосток с кровли - наружный.

Кровля пристройки - рулонная из 4 слоев рубероида с защитным слоем гравия. Утеплитель из полужестких минераловатных плит γ_o = 300 кг/м³. Водосток - внутренний. Уклон кровли создается утеплителем.

Наружная отделка пристройки - лицевой кирпич, декоративная штукатурка, керамическая литая плитка.

Окна, витражи, входные двери и остекленные перегородки - алюминиевые.

Отделка перегородок - окраска по цементно-песчаной затирке, декоративная штукатурка на основе белого портландцемента, керамическая плитка.

Металлические конструкции окрашиваются масляной краской светлых тонов.

Полы в пристройке монолитные мозаичные, из линолеума, керамических плит.

Полы в спортзале - деревянный брус 60×60 мм.

Потолки в вестибюле, буфете, видеобаре, коридорах - алюминиевая рейка.

Физкультурно-оздоровительный зал

Здание разработано с применением легких металлических конструкций комплектной поставки на базе действующего Т.П. 291-8-19 с. 87 (ФОЗ).

Инв. № подл. | Подпись и дата | Взам. инв. №

Привязан:		ГАП	Пахомов		
		ГИП	Каледнна		
		Зав.гр.	Наздрин		
		Вед.арх.	Праворова		
		Исполн.	Уткина		
Инв. №		Н.контр.	Горбачев		

ТП 292-8-33.91 АС

Физкультурно-оздоровительный зал в легких металлических конструкциях с помещениями обслуживания в пристройке

Стадия	Лист	Листов
Р	3	

Общие данные (продолжение)

МГПИП СПОРТПРОЕКТ-1 г. Москва

25324-01 6

Общие указания

Здание физкультурно-оздоровительного зала решено с применением легких металлических конструкций комплектной поставки на базе действующего Т.П. 291-8-19с.87 (ФО3-I).

Здание пристройки решено в кирпиче.

Фундаменты разработаны для условий горизонтального рельефа, обычных гидротехнических условий, нескальных однородных грунтов, отсутствия вечной мерзлоты.

Фундаменты под здание ФО3а - монолитные ж./б. отдельно стоящие, глубина их заложения от планировочной атметки - 1,450м что обусловлена длиной анкерных болтов.

Фундаменты под здание пристройки решены в виде монолитных бетонных лент из бетона кл. В7,5 по песчаной подготовке, частично-отдельно стоящие (под столбы). Глубина их заложения от планировочной атметки для наружных стен - 1м, для внутренних - 0,5м.

Условное расчетное давление на основание под подошвой фундаментов определено по СНиП 2.02 01-83 „Основания зданий и сооружений" при следующих коэффициентах: $\gamma_{c_1}=1,0$; $\gamma_{c_1}=1,0$; $\gamma_{c_2}=1,1$; $k=1,1$; $\gamma=18$кн/м^3(1,8тс/м^3) $\varphi°=24°$; $C_н=13$кПа$=0,13$кгс/см^2).

Несущими конструкциями здания пристройки являются кирпичные стены и столбы. Пространственная жесткость и устойчивость обеспечивается совместной работой стен с горизонтальными дисками перекрытий.

Наружные стены выше отм. 0,100 возводить из глиняного пустотелого кирпича пластического прессования марки 100 по ГОСТ 530-80 на цементно-известковом растворе М25 с объемной массой кладки 1600кгс/м^3.

Лицевой слой кладки наружных стен выкладывать одновременно с основной кладкой из керамического лицевого кирпича пластического прессования марки 100 по морозостойкости Мрз 25 на растворе марки 50 с расшивкой швов.

При кладке столбов должна обеспечиваться перевязка швов не менее чем через 3 ряда кладки.

Кладка наружных стен ниже горизонтальной гидроизоляции возводится из глиняного полнотелого кирпича пластического прессования марки 100 по ГОСТ 530-80 на цементно-известковом растворе марки 25.

Внутренние стены выкладывать из обыкновенного глиняного кирпича полусухого прессования М100 по ГОСТ 530-80 на цементно-известковом растворе М25.

Горизонтальная гидроизоляция - цементный раствор состава 1:2 толщиной 20мм на отм. -0,050.

Вертикальная гидроизоляция кирпичных стен, подпольных каналов и приямков выполняется горячим битумам за 2 раза.

Ригели перекрытий - сборные ж./б. по серии 1.225-2 в.11.

Перекрытия - сборные ж./б. пустотелые панели по серии 1.141-1 в.60.63.

В местах пропуска инженерных коммуникаций предусмотрены сборные ж./б. сантехнические плиты по серии 1.242.1-3 в.1 и монолитные участки.

Проемы в стенах перекрываются сборными ж./б. перемычками по серии 1.038.1-1.

Лестницы - сборные ж./б. марши по серии 1.251.1-4в.1, площадки по серии 1.252.1-4 в.1.

Указания по производству работ в зимнее время

Настоящий проект разработан для строительства в летнее время. Корректировку чертежей проекта для производства работ в зимнее время производит организация, привязывающая проект.

При производстве работ в зимнее время необходимо учесть следующее:

а) возведение кирпичной кладки методом замораживания допускается выполнять на высоту не более одного этажа из условия прочности при оттаивании;

б) стены высотой более 5м должны раскрепляться на период оттаивания и твердения кладки;

в) балки и перемычки должны быть проверены расчетам на нагрузку от неотвердевшей кладки и вышележащих перекрытий.

Все виды работ должны производиться в соответствии с действующими нормативными документами СНиП-II-22-81 и СНиП 3.03.01-87, СН-290-74 и рекомендациями по применению химических добавок ВНИИ ж. Б. Госстроя СССР.

Инв. № подл. | Подпись и дата | Взам. инв. №

Привязан:		ГАП	Пахомов	ТП 292-8-33.91	АС
		ГИП	Камедина	Физкультурно-оздоровительный зал в легких металлических конструкциях с помещениями обслуживания в пристройке	
		Зав.гр.	Ноздрин		Стадия: Р; Лист: 4; Листов:
		Вед.арх.	Проворова	Общие данные (окончание)	МГПИП СПОРТПРОЕКТ-1 г. Москва
		Исполн.	Уткина		
Инв. №		Н.контр.	Горбачев		

25324-01 7

Альбом I

Схема генерального плана

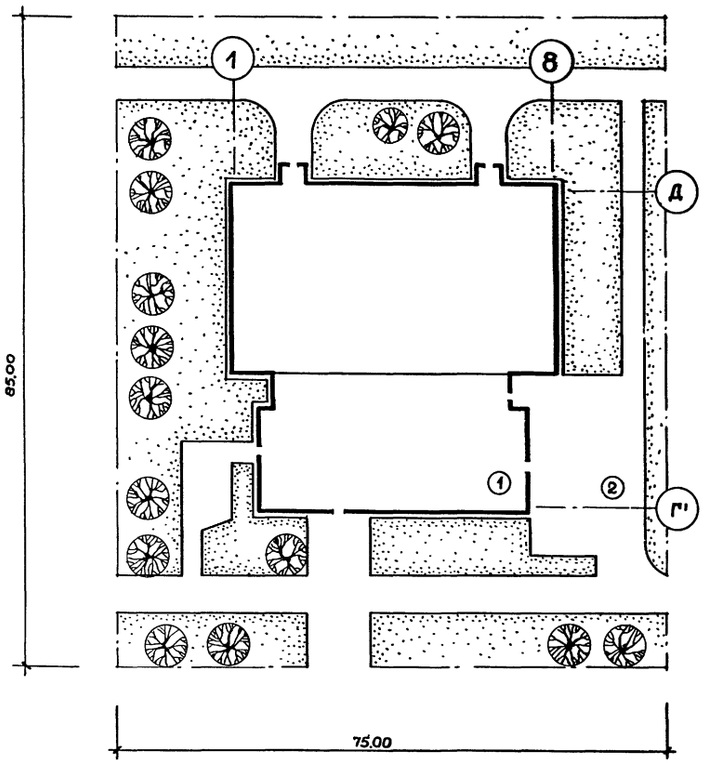

Экспликация зданий и сооружений

N N поз.	Наименование	Примечание
1	Физкультурно-оздоровительный зал с пристройкой	
2	Площадка для стоянки автотранспорта	

Технико-экономические показатели генплана

N N п.п.	Наименование	Ед. изм.	Кол.	Примечание
1	Общая площадь участка	га	0,84	
2	Площадь застройки	м²	1753,0	
3	Площадь дорожного покрытия	м²	1400,0	
4	Площадь газона	м²	3240,0	

Привязан:

Инв. №

ГАП	Пахомов	
ГИП	Маврин	
Вед.арх.	Проворова	
Исполн.	Уткина	
Н.контр.	Горбачев	

ТП 292-8-33.91 АС

Физкультурно-оздоровительный зал в легких металлических конструкциях с помещениями обслуживания в пристройке

Стадия	Лист	Листов
Р	1	

Схема генерального плана
м 1:500

МГПИП СПОРТПРОЕКТ-1
г. Москва

Инв. № подл. | Подпись и дата | Взам. инв. №

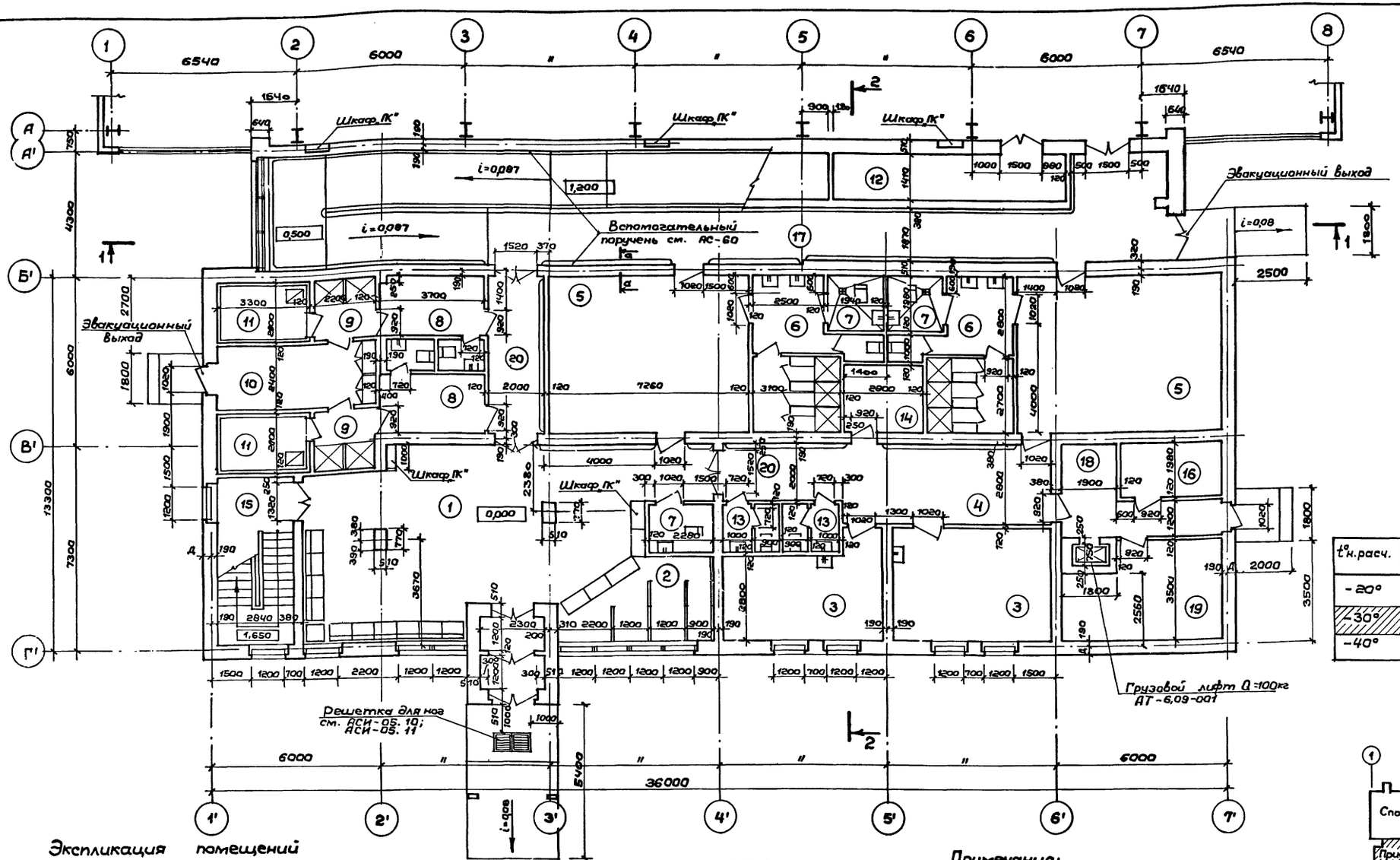

$t°_{н.расч.}$	Толщина стены, мм	
	Д	Общая
-20°	320	510
-30°	450	640
-40°	580	770

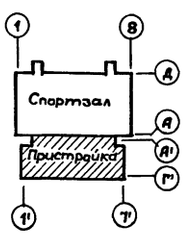

Экспликация помещений

№№	Наименование	Площадь м²	Примечание
1	Вестибюль	58,0	
2	Гардероб верхней одежды	13,2	
3	Медицинские кабинеты	41,8	
4	Ожидальная	20,4	
5	Раздевальная на 25 чел.	39,8×2	
6	Душевая на 3 сетки	16,5×2	
7	Санкабина для инвалидов	4,0×3	
8	Раздевальная на 8 чел.	8,0×2	
9	Душевая на 2 сетки	4,7×2	
10	Помещение персонала (массажная)	12,3	
11	Камера сухого жара	5,8×2	
12	Кладовая хозяйственного инвентаря	16,1	
13	Санузел	3,0×2	
14	Кладовая уборочного инвент.	6,5	
15	Лестничная клетка		
16	Электрощитовая	6,8	
17	Пандус		
18	Загрузочная площадка	3,2	
19	Тепловой ввод	17,3	
20	Коридор	27,0	

Примечания:

1. Ведомость отделки помещений и экспликацию полов см. АС-11.
2. Спецификацию элементов заполнения проемов см. АС-12.
3. План полов и технологических отверстий см. АС-9, 10.
4. Узлы и спецификацию вспомогательного поручня см. АС-60

Взам. инв. № | Подпись и дата | Инв. № подл.

Привязан:

Инв. №

ГАП	Пахомов	
ГИП	Калёдина	
Зав. гр.	Ноздрин	
Испол.	Проворова	
Провер.	Ноздрин	
Н. контр.	Горбачев	

ТП 292-8-33.91 АС

Физкультурно-оздоровительный зал в легких металлических конструкциях с помещениями обслуживания в пристройке

Пристройка

Стадия	Лист	Листов
Р	2	

План на отм. 0,000

МГПИП СПОРТПРОЕКТ-1 г. Москва

25324-01 9

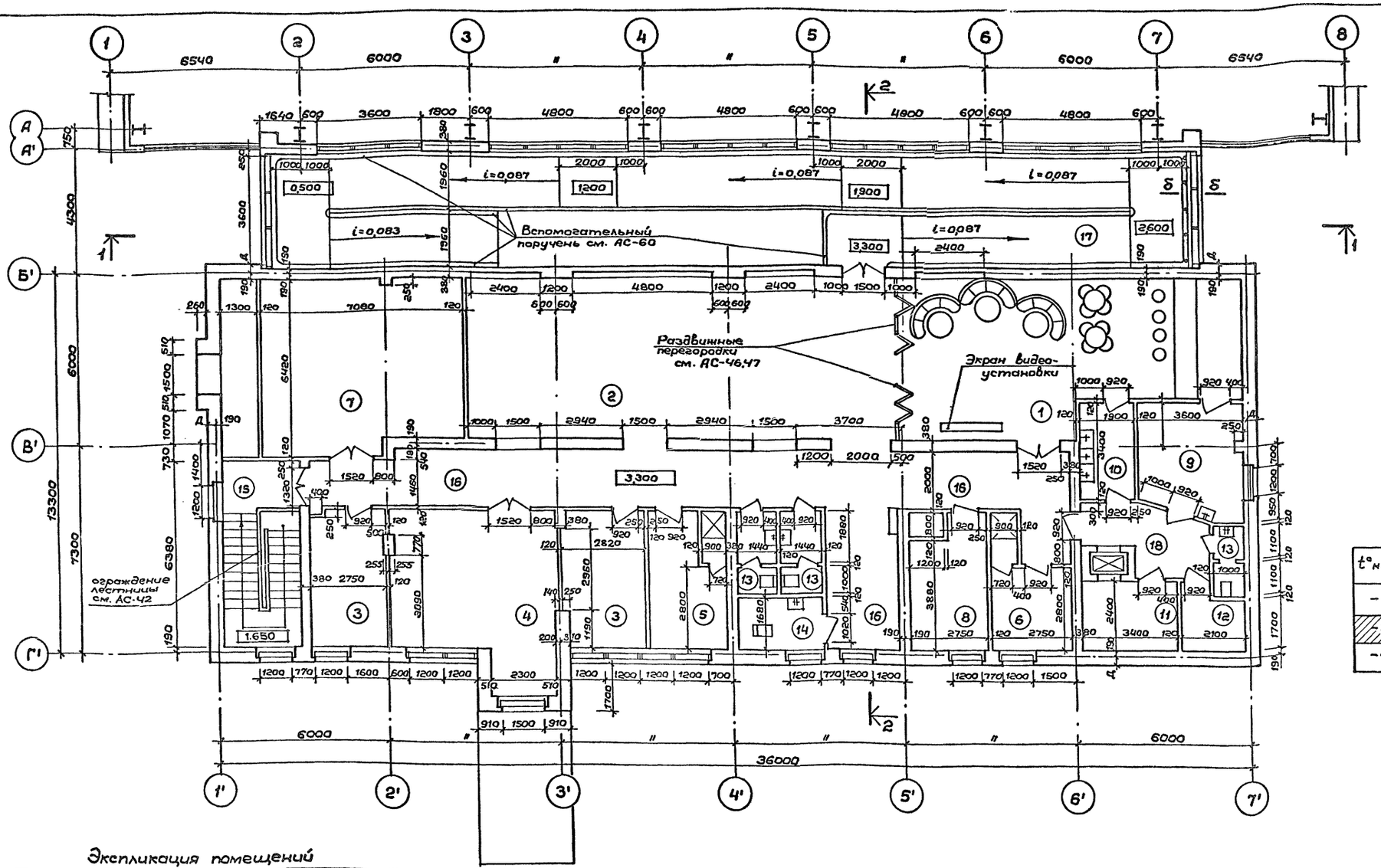

t° н.расч.	Толщина стены, мм	
	А	общая
-20°	320	510
-30°	450	640
-40°	580	770

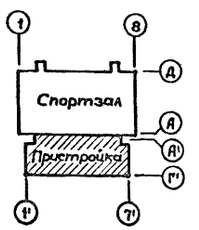

Экспликация помещений

№№	Наименование	Площадь м²	Примечание
1	Бар-буфет на 20 пос. мест, совмещенный с зоной отдыха и видеосалоном	55,8	
2	Игровая зона	84,0	
3	Административное помещен.	12,4×2	
4	Кружковая комната	26,3	
5	Тренерская	10,7	
6	Бытовое помещение	8,1	
7	Приточная венткамера	34,7	
8	Вытяжная венткамера	12,7	
9	Подсобное помещение буфета	7,8	
10	Моечная	6,1	
11	Кладовая продуктов	7,9	
12	Гардероб персонала	5,3	
13	Санузел	3,5×2	
14	Сантехническая кабина для инвалидов	4,0	
15	Лестничная клетка	18,1	
16	Коридор	76,0	
17	Пандус	16,4,0	
18	Коридор	8,72	

Примечание

Данный лист см. совместно с листами АС-2,4,5

Привязан:	ГАП	Пахомов	
	ГИП	Каледина	
	Зав.гр.	Ноздрин	
	Исполн.	Провдарова	
	Провер	Ноздрин	
Инв. №	Н.контр.	Гарбачев	

292-8-33.91 АС

Физкультурно-оздоровительный зал в легких металлических конструкциях с помещениями обслуживания в пристройке

Пристройка	Стадия	Лист	Листов
	Р	3	
План на отм. 3,300	МГПИП СПОРТПРОЕКТ-1 г. Москва		

25324-01 10

Инв.№ подл. | Подпись и дата | Взам.инв.№

Альбом I

Разрез 1-1

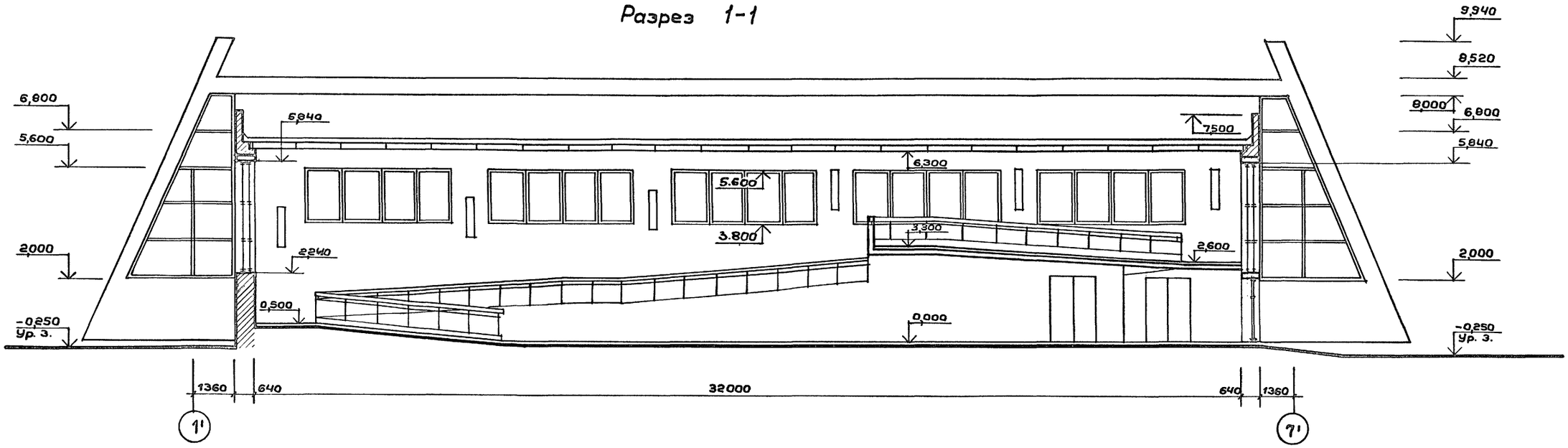

Разрез 2-2

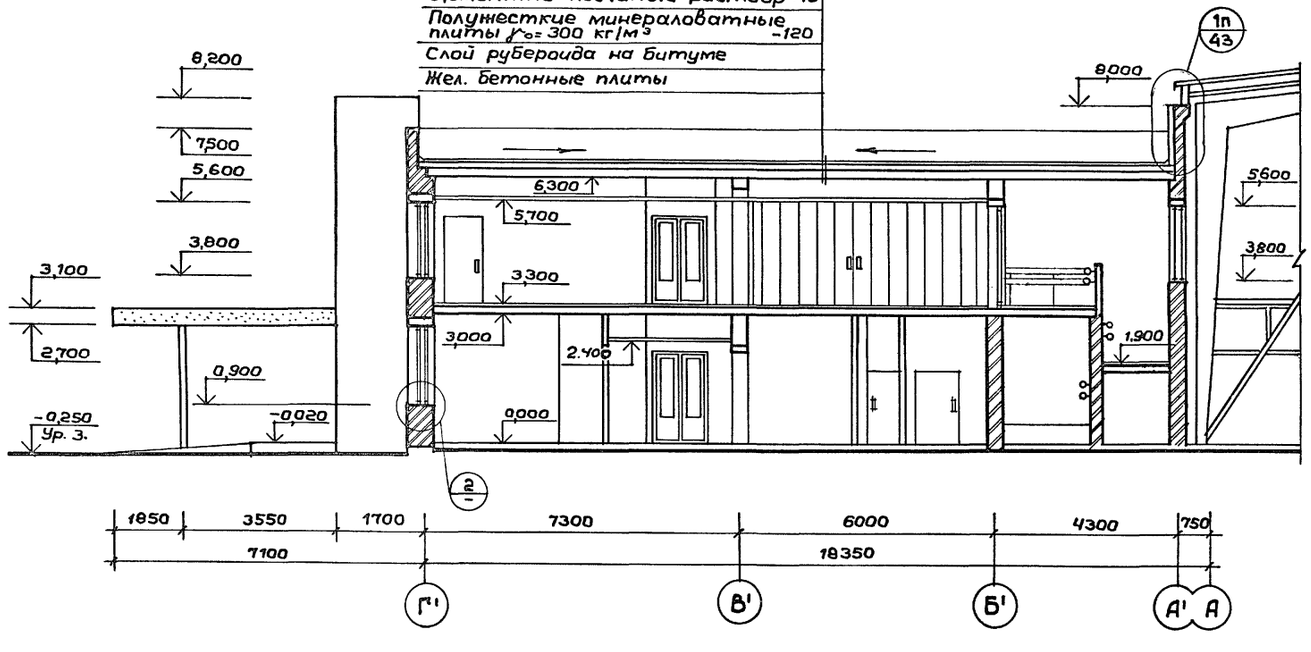

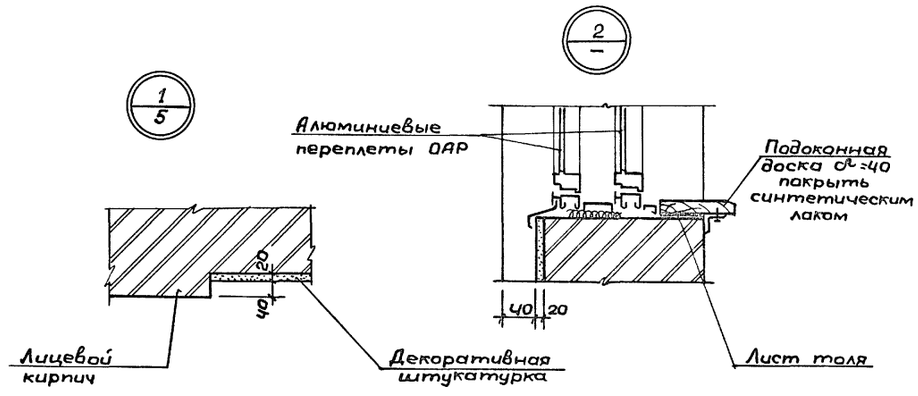

Примечания:

1. Планы этажей см. листы АС-2, АС-3.
2. Фасады 1-8, 8-1, Г'-Д, Д-Г' см. листы АС-5, АС-6.

Инв.№ подл. | Подпись и дата | Взам.инв.№

Привязан:		ТП 292-8-33.91	АС
		Физкультурно-оздоровительный зал в легких металлических конструкциях с помещениями обслуживания в пристройке	
ГАП	Пахомов	Пристройка	Стадия: Р; Лист: 4; Листов:
ГИП	Каледина		
Вед.арх.	Проворова		
Исполн.	Проворова	Разрезы 1-1, 2-2	МГПИП СПОРТПРОЕКТ-1 г.Москва
Провер.	Пахомов		
Инв.№	Н.конт. Горбачев		

25324-01 11

Альбом I

Фасад в осях 1-8

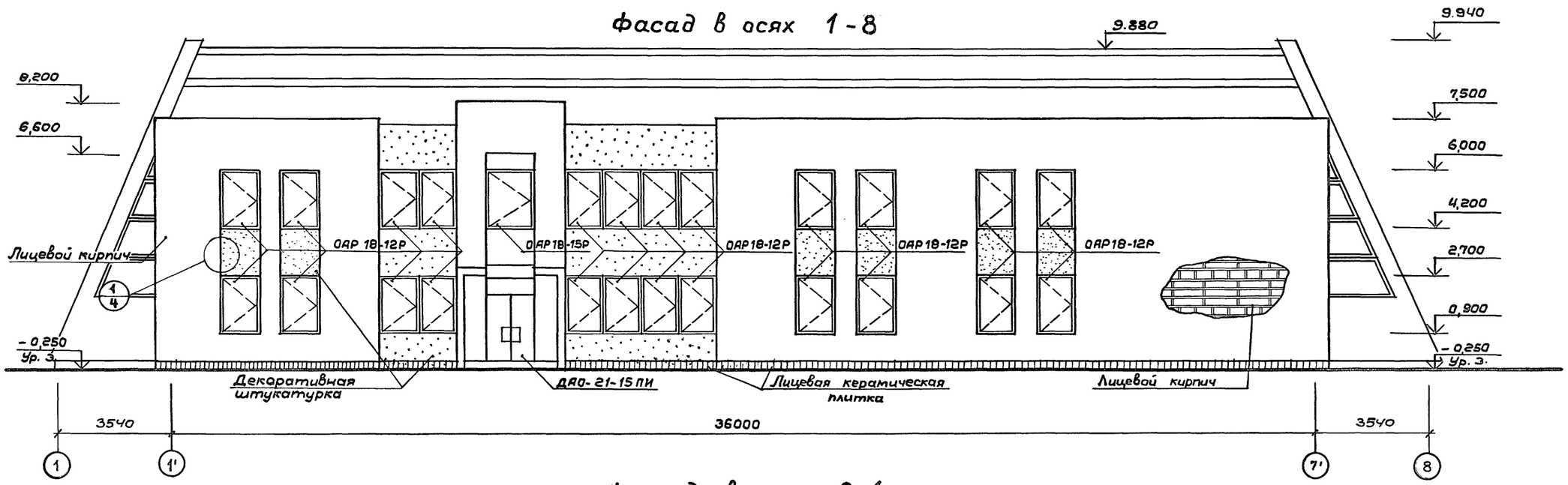

Фасад в осях 8-1

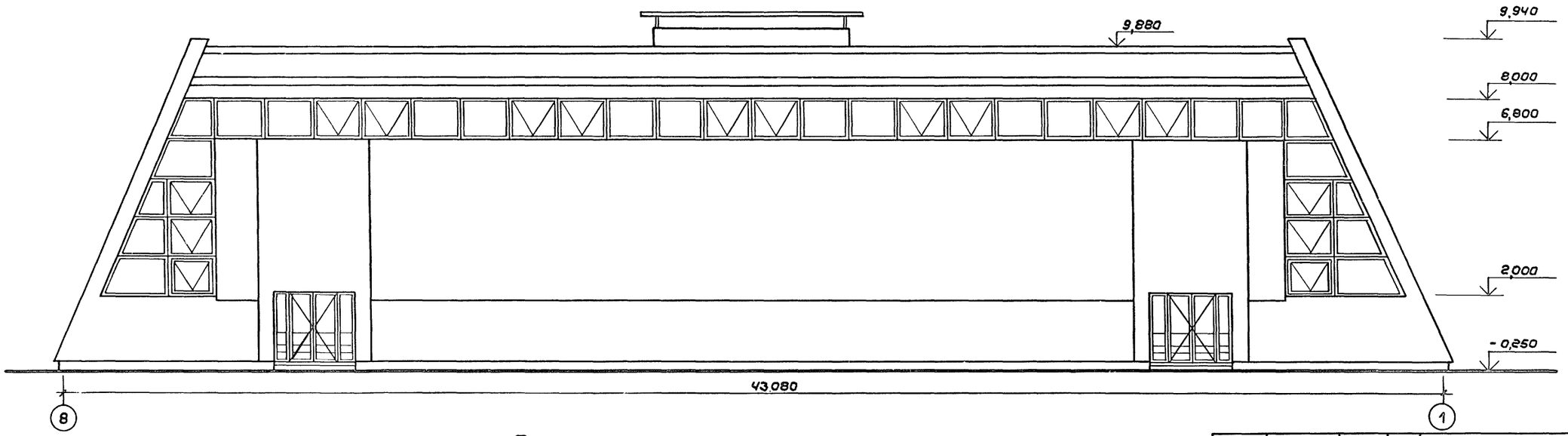

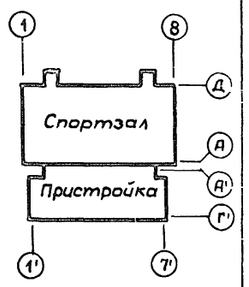

Примечание:
Данный лист см. совместно с листами АС-2,3,6.

Привязан:	ГАП	Пахомов	ТП 292-8-33.91 АС		
	ГИП	Каледина	Физкультурно-оздоровительный зал в легких металлических конструкциях с помещениями обслуживания в пристройке		
	Зав.гр.	Ноздрин		Стадия	Лист	Листов
	Исполн.	Проворова		Р	5	
	Провер.	Ноздрин	Фасады в осях 1'-7'; 8-1	МГПИП СПОРТПРОЕКТ-1 г.Москва		
Инв. №	Н.контр.	Горбачев				

Инв. № подл. | Подпись и дата | Взам.инв.№

25324-01 12

Альбом I

Фасад в осях Г'-Д

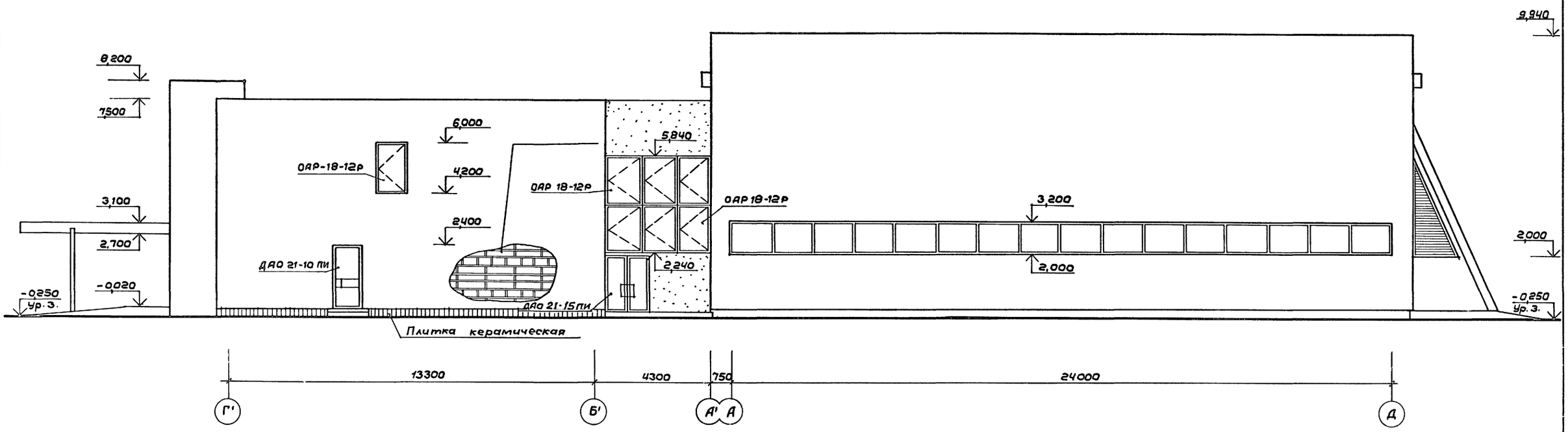

Фасад в осях Д-Г'

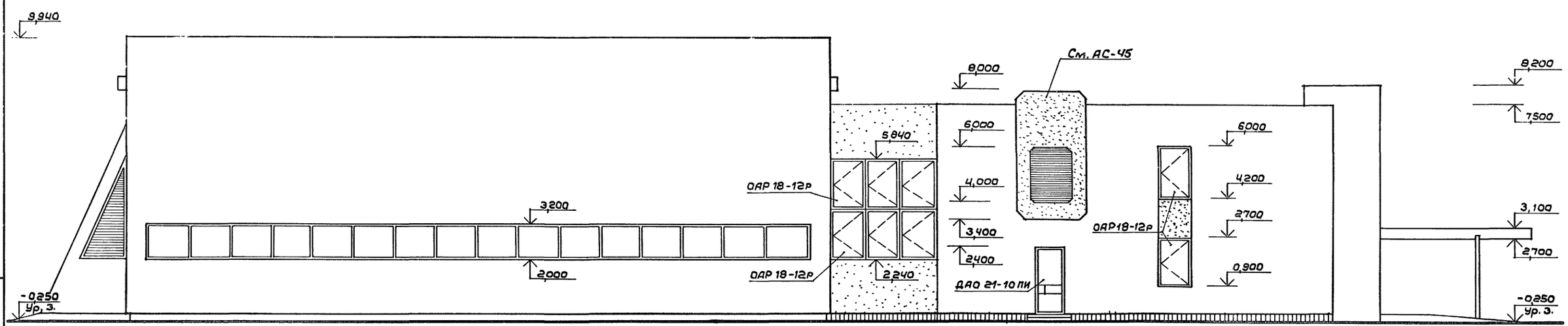

Взам. инв. №

Подпись и дата

Инв. № подл.

Привязан:			
Инв. №			

ГАП	Пахомов	
ГИП	Каледина	
Зав. гр.	Ноздрин	
Испол.	Проворова	
Провер.	Ноздрин	
Н.контр.	Горбачев	

ТП 292-8-33.91 АС

Физкультурно-оздоровительный зал в легких металлических конструкциях с помещениями обслуживания в пристройке

Стадия	Лист	Листов
Р	6	

Фасады в осях Г'-Д; Д-Г'

МГПИП СПОРТПРОЕКТ-1 г. Москва

25324-01 13

Альбом I

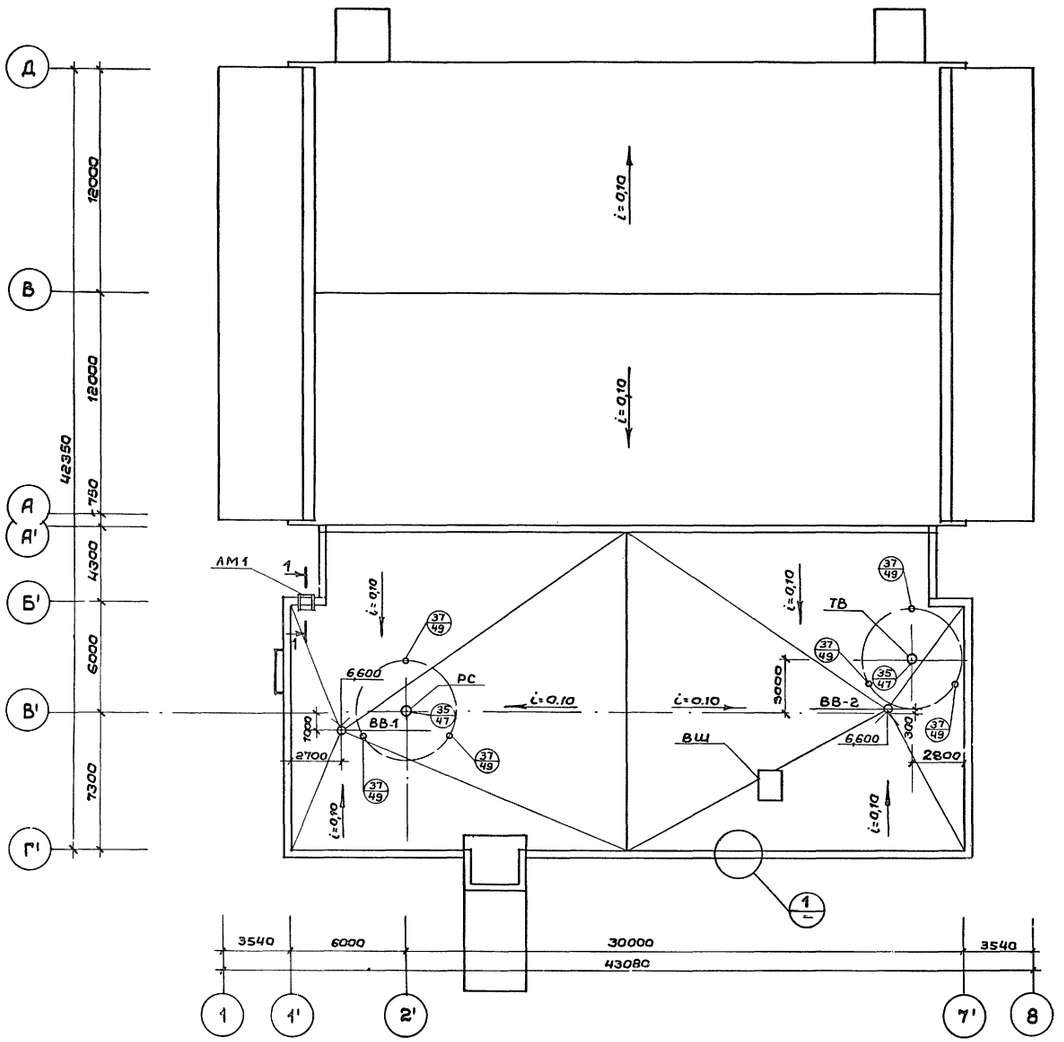

1 - 1

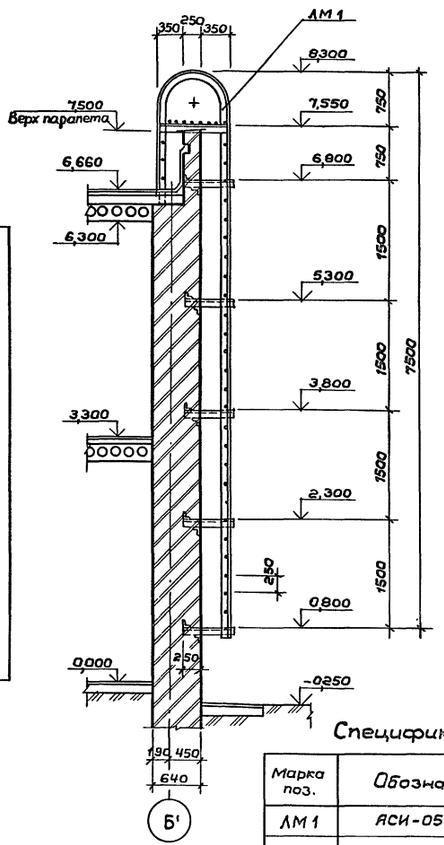

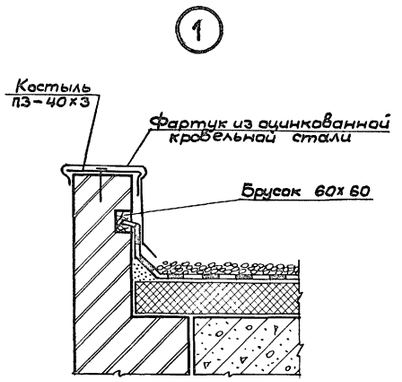

Спецификация элементов кровли

Марка поз.	Обозначение	Наименование	Кол. шт.	Масса ед. кг.	Примеч.
АМ1	АСИ-05.13 Альб. IV	Стремянка	1	137,95	
—		Костыль парапетный			
—	—	Лист Б4х40 ГОСТ 103-76* / с235 ГОСТ 27772-88			
		L=300	145	0,38	
мм-2	2.260-1 вып.3	Гильза для ТВ и РС	2	7,46	
мм-3	"	Стакан для крепления ТВ	1	3,36	
мм-6	"	Крепление радиостяжек	6	0,92	
мм-7	"	"	6	2,12	

Условные обозначения

ВВ - водоприемная воронка

ВШ - вентиляционная шахта

РС - радиостойка

ТВ - телевизионная установка

ГАП	Пахомов		
ГИП	Калединна		
Зав.гр.	Ноздрин		
Исполн.	Праворова		
Правер.	Ноздрин		
Н.контр.	Горбачев		

Привязан:

Инв. №

ТП 292-8-33.91 АС

Физкультурно-оздоровительный зал в легких металлических конструкциях с помещениями обслуживания в пристройке

Стадия	Лист	Листов
Р	7	

План кровли М 1:200

МГПИП СПОРТПРОЕКТ-1 г.Москва

Инв. № подл. | Подпись и дата | Взам. инв. № | ОВ Гаврюшин | ВК Ванюратов | ЭО Бородачев

25324-01 14

План камеры

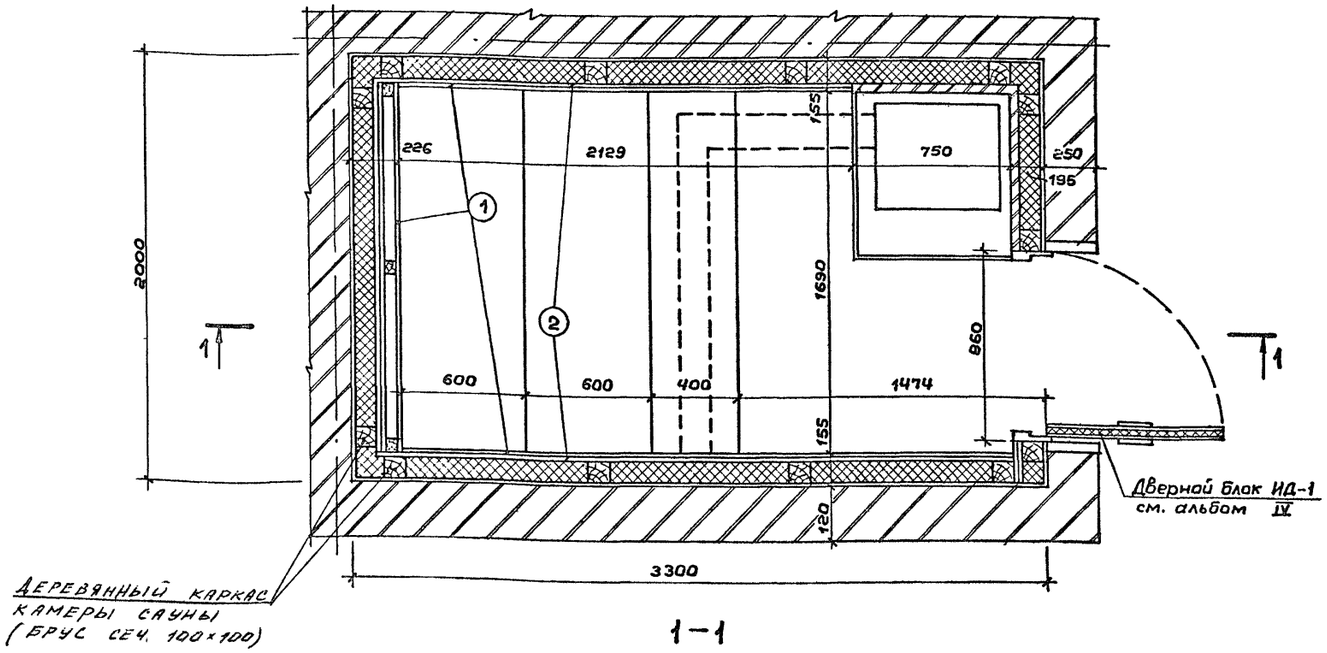

1–1

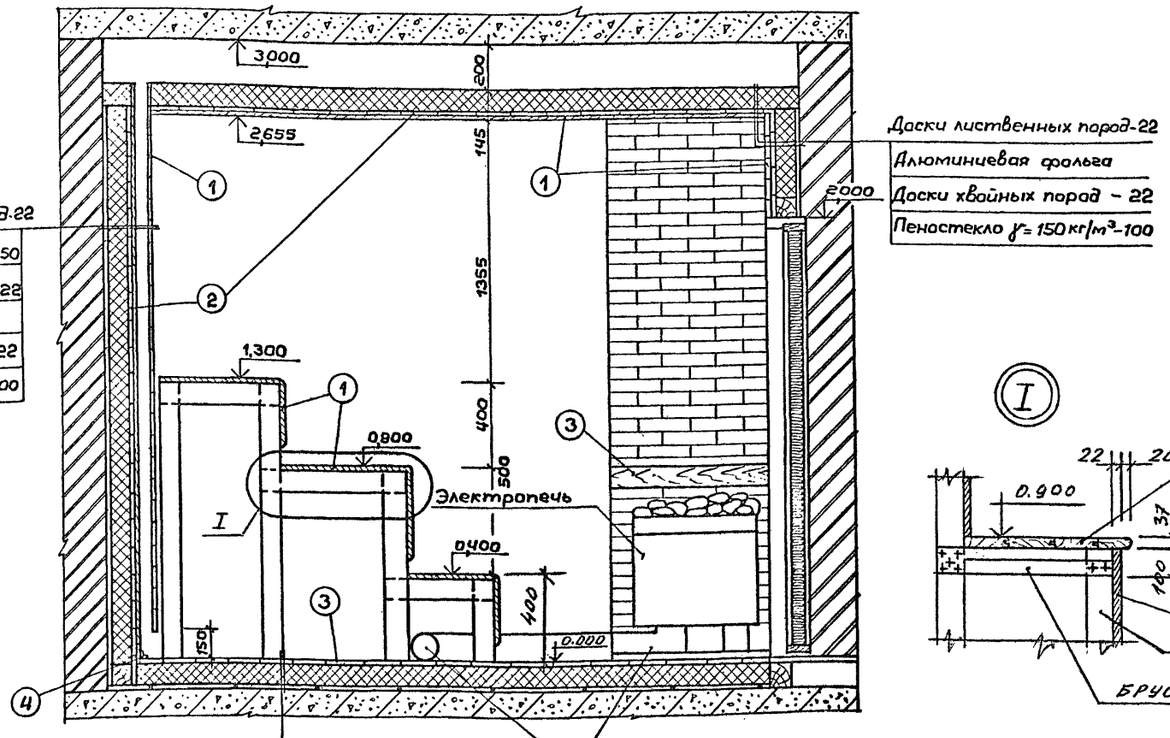

Таблица расхода материалов на сауну

Марка поз.	Обозначение	Наименование	Кол.	Масса ед.	Примечание
ИД-1	АС.И.01.00 Альбом IV:	ИД-1	1	0,196м³	
	Материалы:				
4	ГОСТ 8486-86*Е; ГОСТ 24454-90*Е	Плинтус 40×100 h	—	0,03м³	
	ГОСТ 2695-83*	Наличник 20×80 h	3	4,9 п.м	
	ГОСТ 2695-83*	Наличник 20×40 h	3	2,4 п.м	
1	ГОСТ 2695-83*	Доска профилированная лиственн. пород 84×22	—	0,86м³	
2	ГОСТ 8486-86*Е	Доска хвойных пород 84×22	—	0,82м³	
3	ГОСТ 2695-83*	Доски половые шпунтованные листв. пород 124×37	—	0,18м³	
	ГОСТ 8681-73*	Кирпич огнеупорный шамотный (шт.)	122	—	
	ТУ 480-1-19-78	Пеностекло γ=150кг/м³	—	1,45т.	
	ГОСТ 10354-82*	Пленка полиэтиленовая δ=1мм	—	45м²	
	ГОСТ 618-73*	Фольга алюминиевая δ=1мм	—	36,4м²	
	ГОСТ 287-68*	Войлок δ=50мм	—	20м²	
	ГОСТ 7785-81*	Болты 8×130	—	0,5кг	
	ГОСТ 4028-63*	Гвозди к 2,5×50	—	5,0кг	
	ГОСТ 1145-80*	Шурупы 6×100 / 4,5×30	—	1,0кг	
	ГОСТ 5088-78*	Петли накладные ПН2-150	3	—	
	ГОСТ 23279-85	СЧ 5ВР-I-250 / 5ВР-I-250	—	6,26кг	
	ГОСТ 10704-76*	Труба ф150 ℓ=3300	—	52,5кг	
	ГОСТ 8486-86*Е	Брус 100×100	—	0,66м³	
	ГОСТ 8486-86*Е	Брус 50×100	—	0,01м³	

Примечание

Данный лист см. совместно с листами АСИ-01-00÷АСИ-01-02, Альбом IV.

Привязан:

Инв. №

Инв. № подл. | Подпись и дата | Взам. инв. №

ТП. 292-8-33,91			АС
Физкультурно-оздоровительный зал в легких металлических конструкциях с помещениями обслуживания в пристройке			
Пристройка	Стадия	Лист	Листов
	Р	8	
Тепловая камера сауны. Фрагмент плана №1	МГПИП СПОРТПРОЕКТ-1 г. Москва		

ГАП	Пахомов	
ГИП	Каледина	
Вед. арх.	Праворова	
Исполн.	Андреева	
Провер.	Праворова	
Н. контр.	Горбачев	

Альбом 1

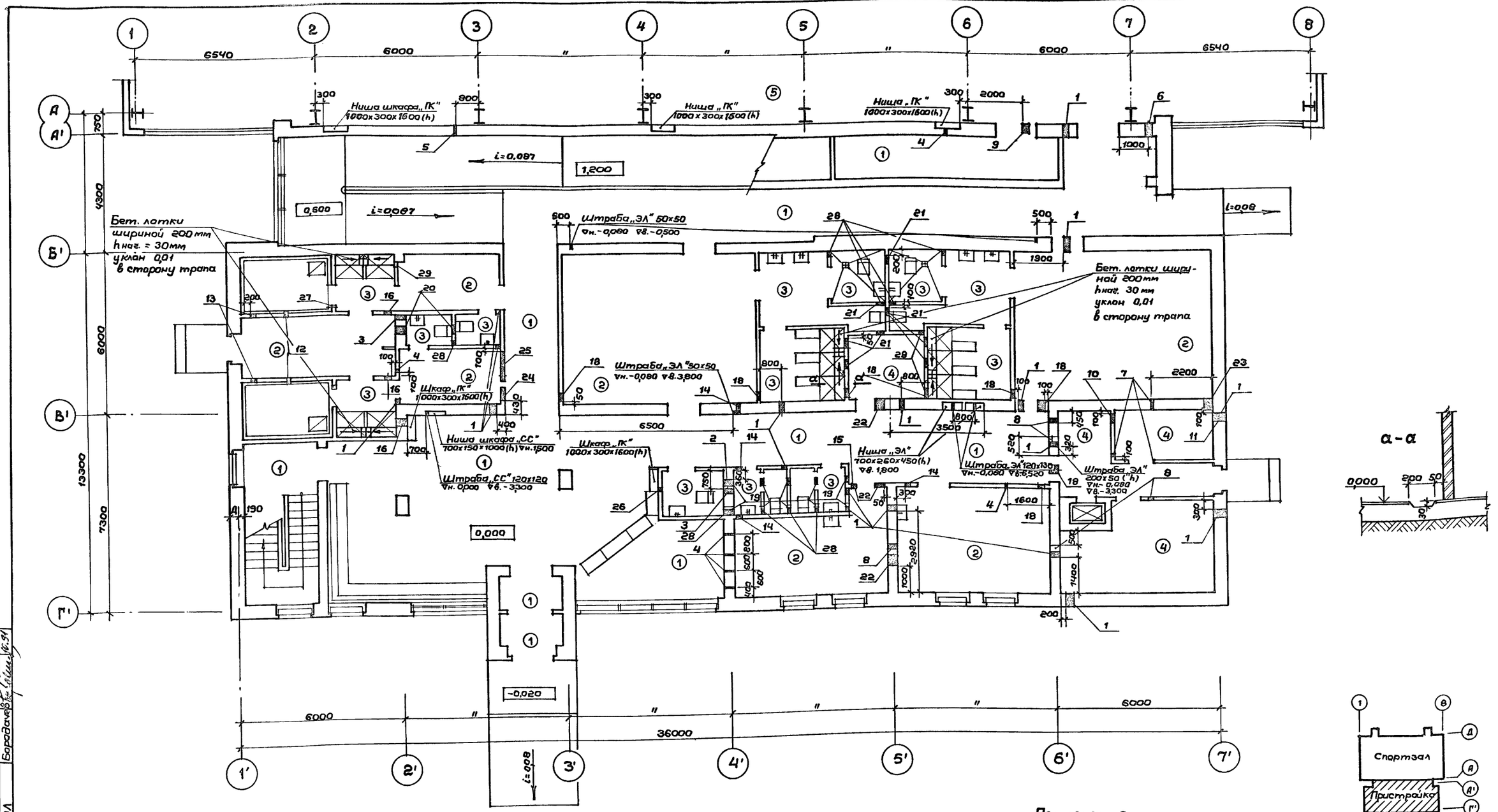

Экспликация технологических отверстий

№№ по проекту	Размер, мм ℓ	Размер, мм h	Отм. низа отверстия	Назначение
1	200	200	2500	ВК
2	200	200	2400	ВК
3	200	200	2800	ВК
4	50	80	-0,080	ЭЛ
5	50	50	6,520	ЭЛ
6	200	50	6,250	ЭЛ
7	100	80	-0,080	ЭЛ
8	200	80	-0,080	ЭЛ
9	250	80	6,520	ЭЛ
10	350	60	-0,080	ЭЛ
11	350	250	-0,080	ЭЛ
12	200	200	-0,500	ОВ
13	200	200	-0,100 от потолка сауны	ОВ
14	200	200	2,800	ОВ
15	200	200	2,450	ОВ
16	300	300	2,700	ОВ
17	300	300	2,600	ОВ
18	300	300	2,550	ОВ
19	300	300	2,500	ОВ
20	300	300	2,400	ОВ
21	300	350	2,650	ОВ
22	400	400	2,400	ОВ
23	400	400	у пола	ОВ
24	500	500	2,500	ОВ
25	1100	300	2,470	ОВ
26	100	100	1,25	ВК
27	100	100	2,80	ВК
28	200	200	0,000	ВК
29	200	200	2,200	ВК
30				
31				
32				
33				
34				
35				
36				

Примечание

Детали полов см. лист АС-11

Привязан:

Инв. №

ГАП	Пахомов	
ГИП	Каледина	
Вед.арх.	Проворова	
Испалн.	Проворова	
Провер.	Уткина	
Н.контр.	Горбачев	

ТП 292-8-33.91 АС

Физкультурно-оздоровительный зал в легких металлических конструкциях с помещениями обслуживания в пристройке

Пристройка

Стадия	Лист	Листов
Р	9	

План полов. План технологических отверстий 1 этажа

МГПИП СПОРТПРОЕКТ-1 г. Москва

25324-01 16

Инв.№ подл. | Подпись и дата | Взам.инв.№

ОВ Гаврюшин
ВК Ванюратова
ЭЛ Бородачев

Альбом I

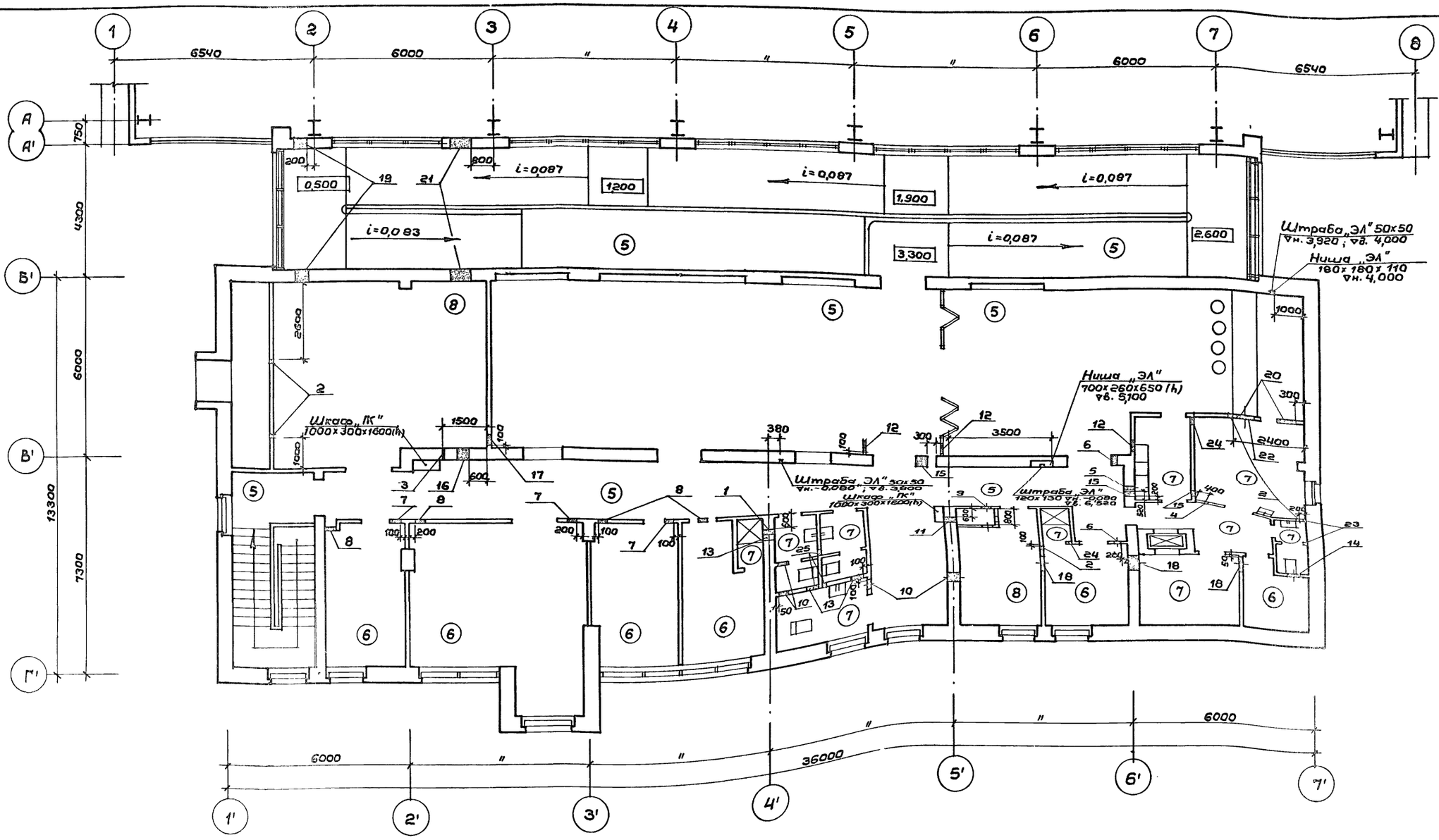

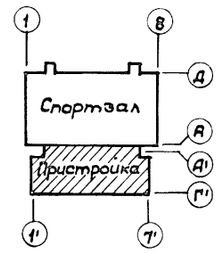

Примечание:
Детали полов см. лист АС-11.

Экспликация технологических отверстий

№№ по проекту	Размер, мм ℓ	Размер, мм h	Отм. низа отверстия	Назначение	№№ по проекту	Размер, мм ℓ	Размер, мм h	Отм. низа отверстия	Назначение	№№ по проекту	Размер, мм ℓ	Размер, мм h	Отм. низа отверстия	Назначение
1	200	200	5,600	ВК	11	300	400	5,770	ОВ	21	750	700	5,100	ОВ
2	50	80	3,220	ЭО	12	300	400	5,900	ОВ	22	200	100	3,250	ВК
3	100	80	3,220	ЭО	13	400	200	5,900	ОВ	23	100	300	3,300	ВК
4	150	80	3,220	ЭО	14	400	200	6,000	ОВ	24	100	100	5,600	ВК
5	200	80	3,220	ЭО	15	400	300	5,770	ОВ	25	200	300	3,300	ВК
6	200	200	6,100	ОВ	16	400	400	5,700	ОВ					
7	300	200	5,770	ОВ	17	400	400	5,900	ОВ					
8	300	200	6,000	ОВ	18	500	300	5,800	ОВ					
9	300	300	5,800	ОВ	19	500	500	5,600	ОВ					
10	300	300	5,900	ОВ	20	600	300	5,900	ОВ					

Гавриошин	ОВ	Взам. инв. №	
Ванифатова	ВК	Подпись и дата	
Бородачев	ЭЛ	Инв. № подл.	

Привязан:

Инв. №

ГАП	Пахомов	
ГИП	Каледина	
Вед. арх.	Проворова	
Исполн.	Проворова	
Провер.	Уткина	
Н. контр.	Горбачев	

ТП 292-8-33.91 АС

Физкультурно-оздоровительный зал в легких металлических конструкциях с помещениями обслуживания в пристройке

Пристройка

Стадия	Лист	Листов
Р	10	

План полов. План технологических отверстий 2 эт.

МГПИП СПОРТПРОЕКТ-1
г. Москва

25324-01 17

Альбом I

Ведомость отделки помещений

Номер по плану	Наименование	Площадь м²	Потолок или покрытие: Площ. м²	Потолок или покрытие: Вид отделки	Стены или перегородки: Площ. м²	Стены или перегородки: Вид отделки	Колонны, рамы и ригели: Площ. м²	Колонны, рамы и ригели: Вид отделки	Полы: Площадь м²	Полы: Тип пола №	Примечания
				Первый		этаж					
1	Вестибюль	58,0	58,0	Алюминиевая рейка	69,8	Декоративная штукатурка	15,36	Декоративная штукатурка	58,0	243	
2	Гардероб верхней одежды	13,2	13,2	"	20,4	Водоэмульсионная покраска по цементной затирке		—	13,2	243	
3	Медицинские кабинеты	4 41,6	4 41,6	Водоэмульсионная покраска	4 121,4	"		—	4 41,6	225	
4	Умидальная	20,4	20,4	"	42,0	"		—	20,4	243	
5	Раздевальная	39,8×2	39,8×2	"	71,1×2	"		—	39,8×2	225	
6	Душевая	16,5×2	16,5×2	Эпоксидная покраска	57,2×2	Керамическая плитка		—	16,5×2	250	
7	Сантехкабина для инвалидов	4,0×3	4,0×3	"	21,3×3	"		—	4,0×3	250	
8	Раздевальная сауны	8,0×2	8,0×2	Водоэмульсионная покраска	31,4×2	Водоэмульсионная покраска по цементной затирке		—	8,0×2	225	
9	Душевая сауны	4,7×2	4,7×2	Эпоксидная покраска	19,7×2	Керамическая плитка		—	4,7×2	250	
10	Массажная (помещ. персонала)	12,3	12,3	Водоэмульсионная покраска	34,7	Водоэмульсионная покраска по цементной затирке		—	12,3	225	
11	Сауна	5,8×2	5,8×2	—		—		—	5,8×2	—	АС-8
12	Кладовая хозяйственного инвентаря	15,1	15,1	Водоэмульсионная покраска	53,4	Водоэмульсионная покраска по цементной затирке		—	15,1	240	
13	Санузел	3,3×3	3,3×3	Эпоксидная покраска	29,1×3	Керамическая плитка		—	3,3×3	250	
14	Кладовая уборочного инвентаря	6,5	6,5	Водоэмульсионная покраска	30,5	Водоэмульсионная покраска по цементной затирке		—	6,5	240	
15	Лестничная клетка	16,8	16,8	"	33,1	"		—	16,8	243	
16	Электрощитовая	6,8	6,8	"	31,1	"		—	6,8	240	
17	Пандус	164,0	164,0	Водоэмульсионная покраска	286,4	Декоративная штукатурка		—	115,0	243	
18	Загрузочная площадка	3,2	3,2	Водоэмульсионная покраска	16,8	Водоэмульсионная покраска по цементной затирке		—	3,2	240	
19	Тепловой ввод	17,3	17,3	"	52,8	"		—	17,3	240	
20	Коридор			Алюминиевая рейка	67,5	"		—		243	
21	Спортзал	1089,9	1550	Эмаль ПФ 115	1775	Эмаль ПФ 115	2700	Эмаль ПФ 115 белая	1089,9		Вариант 1-деревянное Вариант 2-синтетическое
				Второй		этаж					
1	Видеобар-буфет	55,8	55,8	Алюминиевая рейка	70,8	Декоративная штукатурка		—	55,8	185	
2	Игровая зона	69,6	69,6	"	72,8	"		—	84,0	185	
3	Администрация	12,4×2	12,4×2	Водоэмульсионная покраска	41,3×2	Водоэмульсионная покраска по цементной затирке		—	12,4×2	158	
4	Кружковая комната	26,3	26,3	Водоэмульсионная покраска	68,9	"		—	26,3	158	
5	Тренерская	10,7	10,7	"	39,8	"		—	10,7	158	
6	Бытовое помещение	8,1	8,1	"	27,8	"		—	8,1	158	
7	Приточная венткамера	52,2	52,2	"	91,0	"		—	34,7	132	
8	Вытяжная венткамера	12,7	12,7	"	41,3	"		—	12,7	132	
9	Подсобное помещение буфета	14,1	14,1	Эпоксидная покраска	37,9	Керамическая плитка		—	14,1	127	
10	Моечная	6,1	6,1	"	28,0	"		—	6,1	127	
11	Кладовая продуктов	7,9	7,9	"	32,9	"		—	7,9	127	
12	Гардероб персонала	4,6	4,6	Водоэмульсионная покраска	25,4	Водоэмульсионная покраска по цементной затирке		—	4,6	158	
13	Санузел	3,5×3	3,5×3	Эпоксидная покраска	31,2×3	Керамическая плитка		—	3,5×3	127	
14	Сантехкабина для инвалидов	5,0	5,0	"	23,8	"		—	4,0	127	
15	Лестничная клетка	17,3	17,3	Водоэмульсионная покраска	60,0	Водоэмульсионная покраска по цементной затирке		—	17,3	185	
16	Коридор	76,0	76,0	Алюминиевая рейка	155,3	"		—	76,0	185	
17	Пандус	—	—	Водоэмульсионная покраска	—	Декоративная штукатурка		—	49,0	185	
18	Коридор	8,7	8,7	Водоэмульсионная покраска	27,9	Водоэмульсионная покраска по цементной затирке		—	8,7	127	

Экспликация полов

Наименование или номер помещения по проекту	Тип пола по проекту	Схема пола или номер узла по серии	Элементы пола и их толщина	Площадь пола м²
		Первый этаж		
1,2,4,15,17,20	1	243 2.244-1 Вып. 4	Покрытие – бетон мозаичного состава марки 200 -20мм	305,4
3,5,8,10	2	225 2.244-1 Вып. 4	Покрытие - линолеум на тканевой основе, ГОСТ 7251-77 -2,5мм	149,5
6,7,9,13	3	250 2.244-1 Вып. 4	Покрытие – керамические плитки, ГОСТ 6787-80* -10мм	63,3
12,14,16,18,19	4	240 2.244-1 Вып. 4	Покрытие – керамические плитки. ГОСТ 6787-80*	48,9
21 вариант I	5	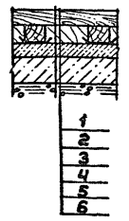	1. Деревянное покрытие – брус 60×80 -60мм 2. Лага – брус 80×100. Брус 70×100 – связи между лагами, в шахматном порядке -80мм 3. Прокладка из толя 4. Стяжка из мелкозернистого бетона марки 200 -50мм 5. Бетон марки 200 -100мм 6. Щебень фракции 25-30мм втрамбованный в грунт -100мм	1089,9
21 вариант I	6	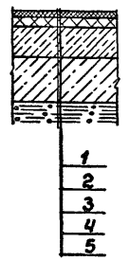	1. Наливной монолитный полиуретановый состав (состав А-8п марки „В" для компаунда Вилад 8п ТУ6-05-1769-81). Полизащанат (пиц) марки „Д" ТУ6-03-375-75 2. Покрытие синтетическое „регупол" ТУ 62-01-00-7720-84 Клей вилад-17 ТУ6-05-1979-84. -13мм 3. Стяжка из мелкозернистого бетона марки 200 -50мм 4. Бетон марки 200 -200мм 5. Щебень фракции 25-30мм втрамбованный в грунт -100мм	1089,9
		Второй этаж		
1,2,15,16,17		185 2.244-1 Вып. 4	Покрытие - бетон мозаичного состава марки 200 -20мм	282,1
3,4,5,6,12		158 2.244-1 Вып. 4	Покрытие - линолеум на тканевой основе, ГОСТ 7251-77 -2,5 мм	74,5
9,10,11,13,14,18		127 2.244-1 Вып. 4	Покрытие - керамические плитки ГОСТ 6787-80* -10мм	51,3
7,8		132 2.244-1 Вып. 4	Покрытие - керамические плитки ГОСТ 6787-80* -10мм	26,8

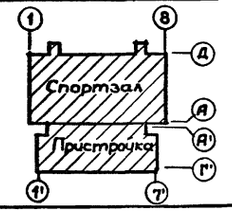

Привязан:

Инв. №

Инв. № подл. | Подпись и дата | Взам. инв. №

ГАП	Пахамов		
ГИП	Каледина		
Зав. гр.	Назарин		
Исполн.	Проворова		
Провер.	Назарин		
Н. контр.	Горбачев		

ТП 292-8-33.91 АС

Физкультурно-оздоровительный зал в легких металлических конструкциях с помещениями обслуживания в пристройке

Стадия	Лист	Листов
Р	11	

Ведомость отделки помещений. Экспликация полов

МГПИП СПОРТПРОЕКТ-1 г. Москва

25324-01 18

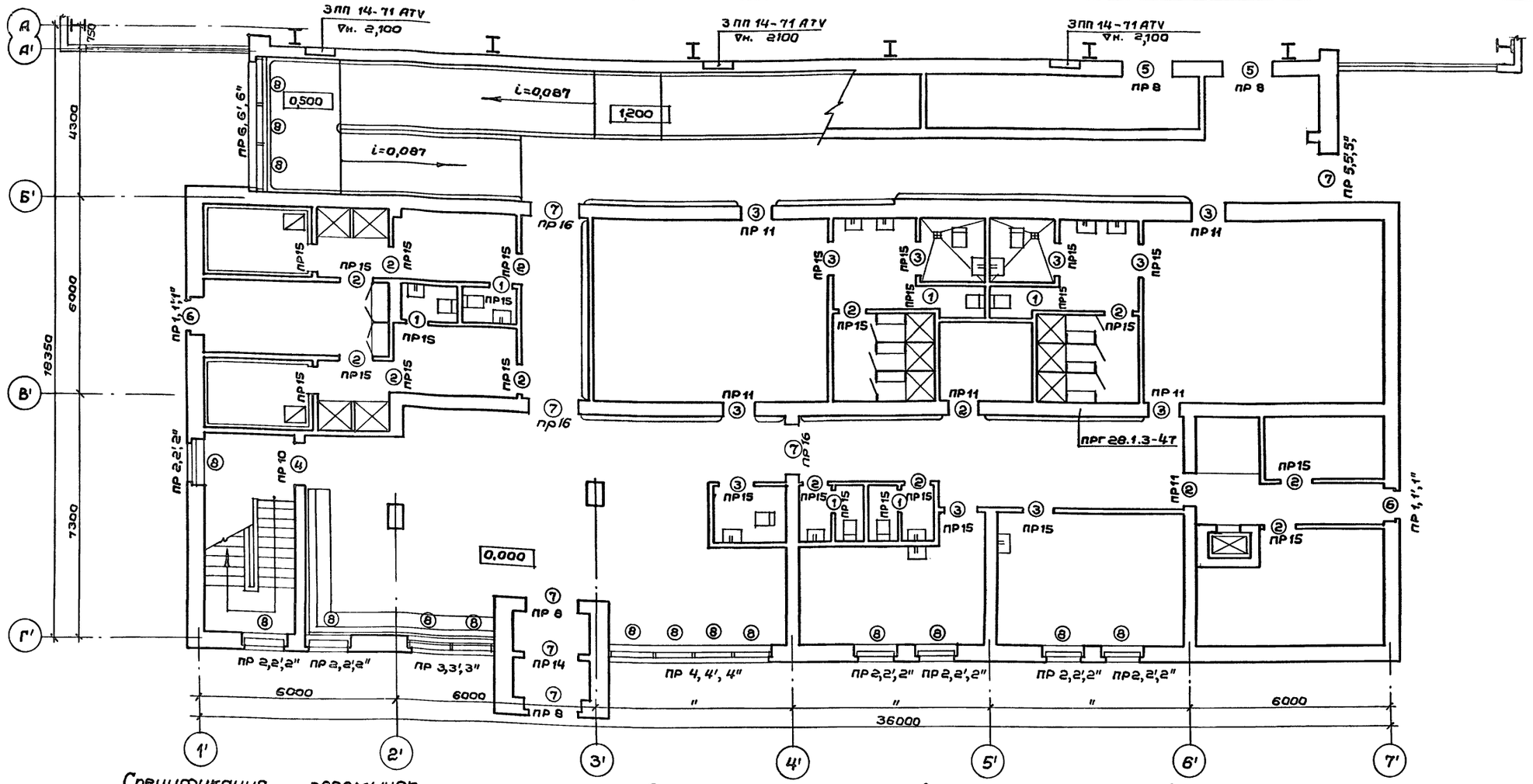

Ведомость проемов дверей

Марка поз.	Размер проема в кладке
1	720х2100
2	920х2100
3	1020х2100
4	1320х2100
5	1520х2400
6	1020х2100
7	1520х2100

Спецификация перемычек

Марка, поз.	Обозначение	Наименование	Кол. на этаж 0,000	Кол. на этаж 3,300	Всего	Масса ед. кг	Примечание
ПР1'	1.038.1-1, вып.1	3ПБ 16-37	10	–	10	102	
ПР2'	"	3ПБ 18-37	35	40	75	119	
ПР3'	"	3ПБ 30-8 5ПБ 30-37	6 1	6 1	12 2	410	
ПР4'	1.038.1-1, вып.3	ПРГ 60-2.5.4Т 6ПГ 60-31	1 1	1 1	2 2	2065	
ПР5'	1.038.1-1, вып.1	2ПБ 19-3	5	–	5	81	
ПР6'	"	4ПБ 44-8	–	10	10	384	
ПР7'	"	3ПБ-21-27 5ПБ 21-27	–	5 1	5 1	285	
ПР8	"	5ПБ 25-37	8	2	10	338	
ПР9	1.038.1-1, вып.2	3ПП 21-71	1	5	6	433	
ПР10	1.038.1-1, вып.1	3ПБ 18-37	3	3	6	119	
ПР11	"	3ПБ 16-37	18	3	21	102	
ПР12	1.038.1-1, вып.3	6ПГ 60-31	–	4	4	2065	
ПР13	1.038.1-1, вып.1	4ПБ 44-8	–	3	3	384	
ПР14	"	2ПБ 19-3	1	2	3	81	
ПР15	"	2ПБ 16-2	27	20	47	65	
ПР16	1.038.1-1, вып.2	2ПП 18-5	3	–	3	241	

Спецификация элементов заполнения проемов

Марка, поз.	Обозначение	Наименование	Кол. на Этаж 0,000	Кол. на Этаж 3,300	Всего	Масса ед. кг	Примечание
1	1.136-10	Дверной блок ДГ 21-7	6	6	12		
2	"	" ДГ 21-9	14	14	28		
3	"	" ДГ 21-10	11	1	12		
4	"	" ДО 21-13	1	1	2		
5	"	" ДГ 24-15	3	4	7		
6	ГОСТ 24584-81	" ДА 021-10пи	2	–	2		
7	"	" ДА 021-15пи	5	–	5		
8	ГОСТ 250062-81*	Окно ОАР 18-12Р	18	43	61		
9	"	Окно ОАР 18-15Р	–	3	3		
10	ГОСТ 24584-81	Дверной блок ДА 024-15пи	–	1	1		

Примечание:

Данный лист см. совместно с листом АС-13

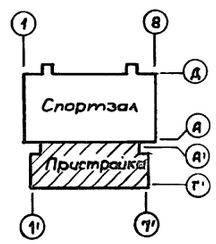

Взам. инв. №

Подпись и дата

Инв. № подл.

Привязан:

Инв. №

ГАП	Пахомов	
ГИП	Каледина	
Вед.арх.	Проварова	
Исполн.	Проварова	
Провер.	Уткина	
Н.контр	Горбачев	

ТП 292-8-33.91 АС

Физкультурно-оздоровительный зал в легких металлических конструкциях с помещениями обслуживания в пристройке

Пристройка	Стадия	Лист	Листов
	Р	12	

План перемычек 1 этажа. Спецификация заполнения проемов. Спецификация перемычек.

МГПИП СПОРТПРОЕКТ-1 г. Москва

25324-01 19

Альбом I

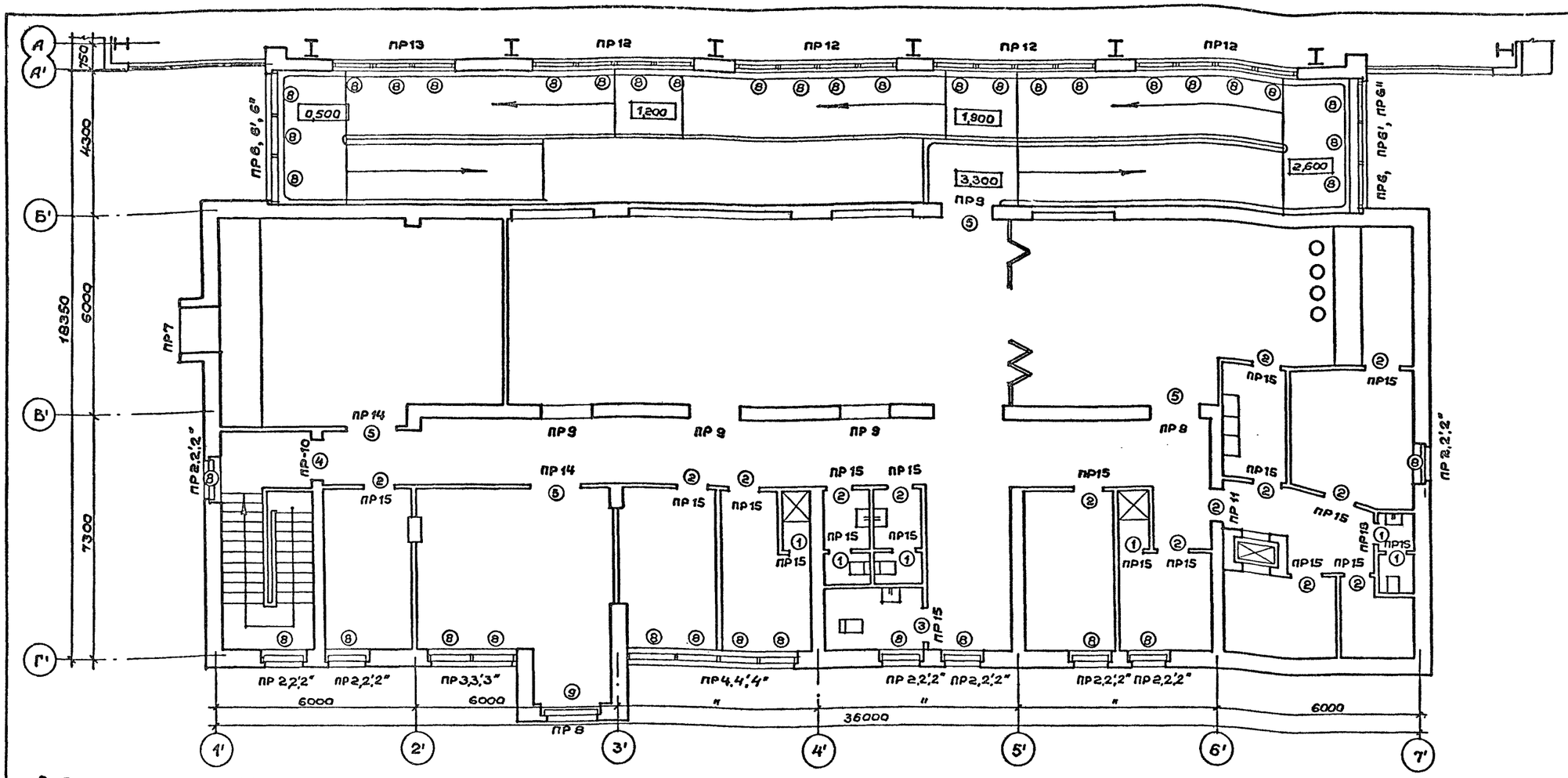

Ведомость перемычек

Марка поз.	Схема сечения
Внутренние стены	
ПР8 5шт.	2,400 / 2,100 — 3ПБ 25-37 — 510
ПР9 6шт.	5,700 / 2,400 — 3ПП 21-11 — 380
ПР10 2шт.	2,100 — 3ПБ 16-37 — 380
ПР11 7шт.	2,100 — 3ПБ 16-37 — 380
ПР12 4шт.	5,600 — 6ПГ 60-31 — 380
ПР13 1шт.	5,600 — 4ПБ 44-8 — 380
ПР14 3шт.	2,400 / 5,700 — 2ПБ 19-3 — 120
ПР15 47шт.	2,100 / 5,400 — 2ПБ 16-2 — 120
ПР16 3шт.	2,100 — 2ПП 18-5 — 380

Ведомость перемычек

Марка поз.	Схема сечения
Наружные стены t=-20°	
ПР-1 2шт.	2,100 — 3ПБ16-37 — 510
ПР2 15шт.	2,700 — 3ПБ 18-37 — 510
ПР3 2шт.	2,700 — 5ПБ 30-37 — 510
ПР4 2шт.	2,700 — 8ПГ 60-40
ПР5 1шт.	2,100 — 2ПБ 19-3 — 510
ПР6 2шт.	5,840 — 4ПБ 44-8 — 510
ПР7 1шт.	2,100 — 5ПБ 21-27 / 3ПБ 18-8 — 510
Наружные стены t=-30°	
ПР1' 2шт.	2,100 — 3ПБ 16-37 — 640
ПР2' 15шт.	2,700 — 3ПВ 18-37 — 640
ПР3' 2шт.	2,700 — 3ПБ 30-8 / 5ПБ 30-37 — 640
ПР4' 2шт.	2,700 — ПРГ 60.2.5-4Т / 6ПГ 60-31
ПР5' 1шт.	2,100 — 2ПБ 19-3 — 640
ПР6' 2шт.	5,840 — 4ПБ 44-8 — 640
ПР7' 1шт.	2,100 — 5ПБ 21-27 / 3ПБ 18-8 — 640
Наружные стены t=-40°	
ПР1" 2шт.	2,100 — 3ПБ 16-37 — 770
ПР2" 15шт.	2,700 — 3ПБ 18-37
ПР3" 2шт.	2,700 — 5ПБ 30-37
ПР4" 2шт.	2,700 — 6ПГ 60-31
ПР5" 1шт.	2,100 — 2ПБ 19-3 — 770
ПР6" 2шт.	5,840 — 4ПБ 44-8 — 770
ПР7" 1шт.	2,100 — 5ПБ 21-27 / 3ПБ 18-8 — 770

Примечание:

Данный лист см. совместно с листом АС-12,31.

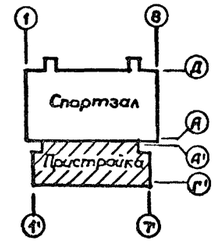

Привязан:

Инв. №

ГАП	Пахомов	
ГИП	Каледина	
Вед.арх.	Проворова	
Исполн.	Проворова	
Провер.	Уткина	
Н.контр.	Горбачев	

ТП 292-8-33.91 АС

Физкультурно-оздоровительный зал в легких металлических конструкциях с помещениями обслуживания в пристройке

Пристройка

Стадия	Лист	Листов
Р	13	

План перемычек 2 этажа. Ведомость перемычек

МГПИП СПОРТПРОЕКТ-1 г.Москва

25324-01 20

Инв.№ подл. | Подпись и дата | Взам. инв.№

Альбом I

План подвесного потолка 1 этажа

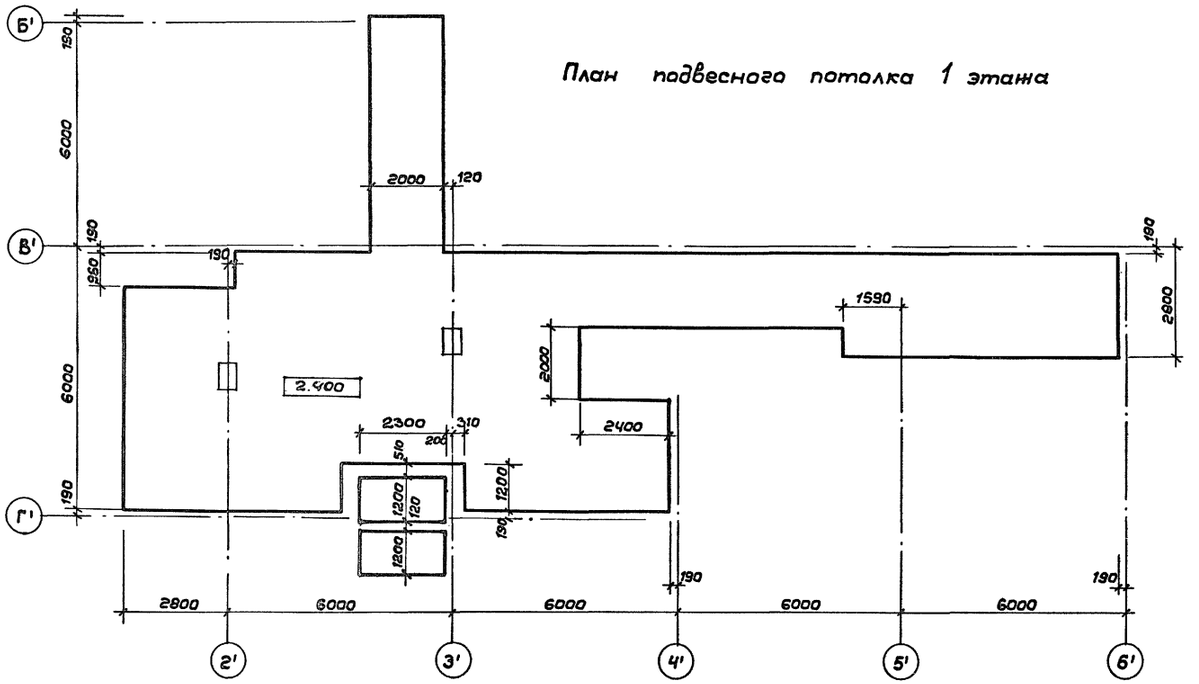

План подвесного потолка 2 этажа

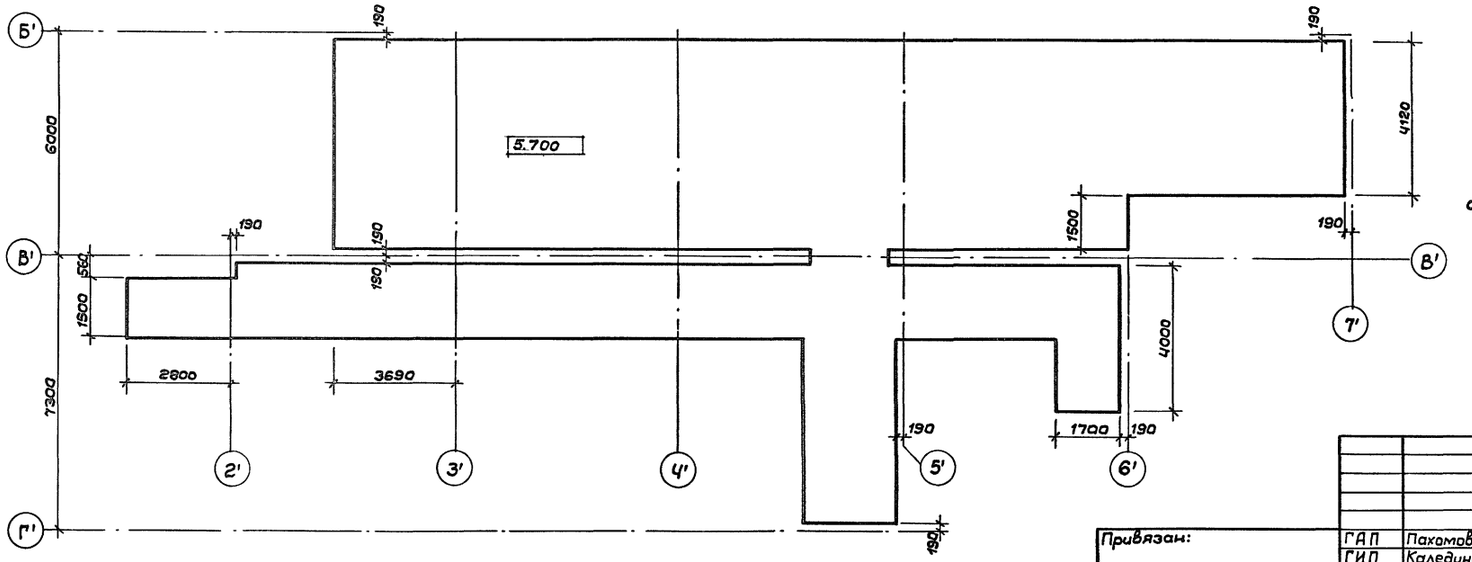

Спецификация комплектующих изделий и материалов на подвесные потолки

Марка поз.	Обозначение	Наименование	Кол. шт.	Масса ед. кг	Примеч.
Лак ОЛ-30П	Сер. 1.245.4-5, вып. 1	Подвесной потолок реечного типа	—	—	335 м²
Алюминиевый деформируемый сплав АД 31Т5 ГОСТ 22233-83					
СА16-12.06П	ГОСТ 24767-81*	Рейка облицовочная	—	636,5	—
СА20-280-08	То же	Нащельник	—	234,3	—
ЭН-30	1.245.4-5.1-5, вып. 1	Балка несущая	—	57,0	—
ЭП-30	То же	Карниз	—	42,5	—
ВС-31	"	Вкладыш плоский	—	1,54	—
ВГ-100	"	Вкладыш гнутый	—	24,12	—
		Итого:		996,0	
Стальные изделия					
КР-350	1.245.4-5.1-5, вып. 1	Подвеска	—	8,87	—
Крепежные изделия					
—	ГОСТ 17473-80*	Винт В1. М6-8g х 14.56.019	—	0,87	
—	ГОСТ 5915-70*	Гайка М6-6Н.5.019	—	0,53	
—	ГОСТ 11371-78*	Шайба 6.02.019	—	0,35	
—	ТУ 14-4-1231-83	Дюбель-гвоздь 4,5х40	—	0,83	
—	—	Дюбель-винт ДВ М6х55	—	3,28	
		Итого:		14,73	

Примечание

Данный лист см. совместно с листами АС-2,3.

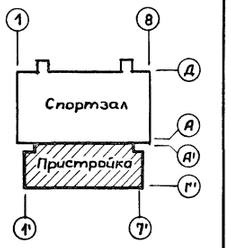

Привязан:

Инв. №

ГАП	Пахомов	
ГИП	Каледина	
Зав.гр.	Ноздрин	
Исполн.	Проворова	
Провер.	Ноздрин	
Н.контр.	Горбачев	

ТП 292-8-33.91 АС

Физкультурно-оздоровительный зал в легких металлических конструкциях с помещениями обслуживания в пристройке

Пристройка

Стадия	Лист	Листов
Р	14	

Планы подвесного потолка 1 и 2 этажей. Спецификация

МГПИП СПОРТПРОЕКТ-1 г. Москва

Инв. № подл. | Подпись и дата | Взам. инв. №

Альбом I

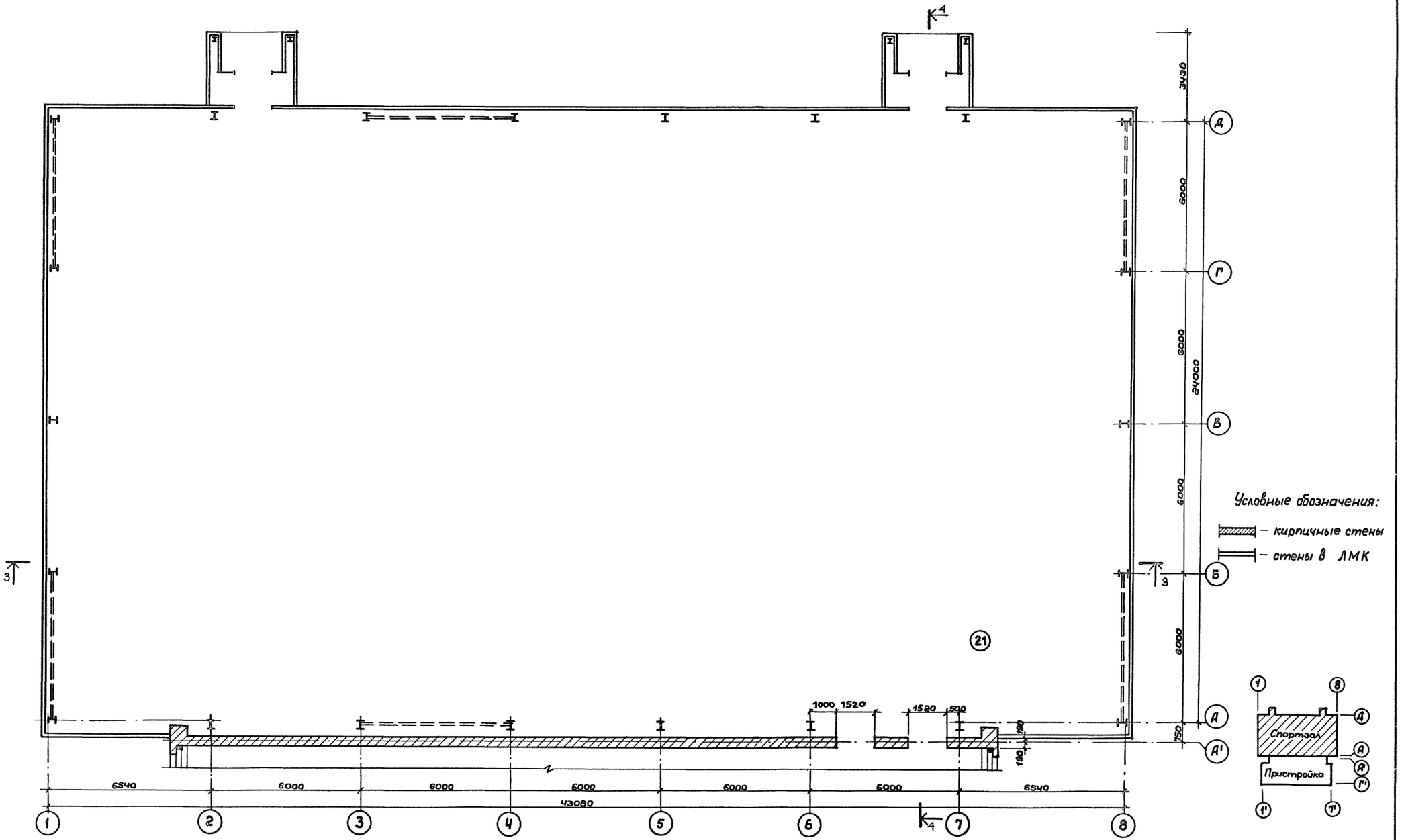

Примечания:

1. Несущий каркас см. альбом II конструкции металлические.
2. Данный лист см. совместно с листами АС-2,3,16.
3. Экспликацию помещений см. лист АС-11.
4. Разрезы 3-3 и 4-4 см. лист АС-16.

ГАП	Пахомов		
ГИП	Коледина		
Зав.гр.	Ноздрин		
Вед.арх.	Проворова		
Исполн.	Уткина		
Провер.	Пахомов		
Н.контр.	Горбачев		

Привязан:

Инв.№

ТП 292-8-33.91 АС

Физкультурно-оздоровительный зал в легких металлических конструкциях с помещениями обслуживания в пристройке

Спортзал	Стадия	Лист	Листов
	Р	15	

План на отм. 0,000

МГПИП СПОРТПРОЕКТ-1 г.Москва

25324-01 22

Инв.№подл. | Подпись и дата | Взам.инв.№ | Технолог ВК ЭО | Резников | Ванифатова | Бородачев | СУ | Репринцева

Альбом I

Разрез 3-3

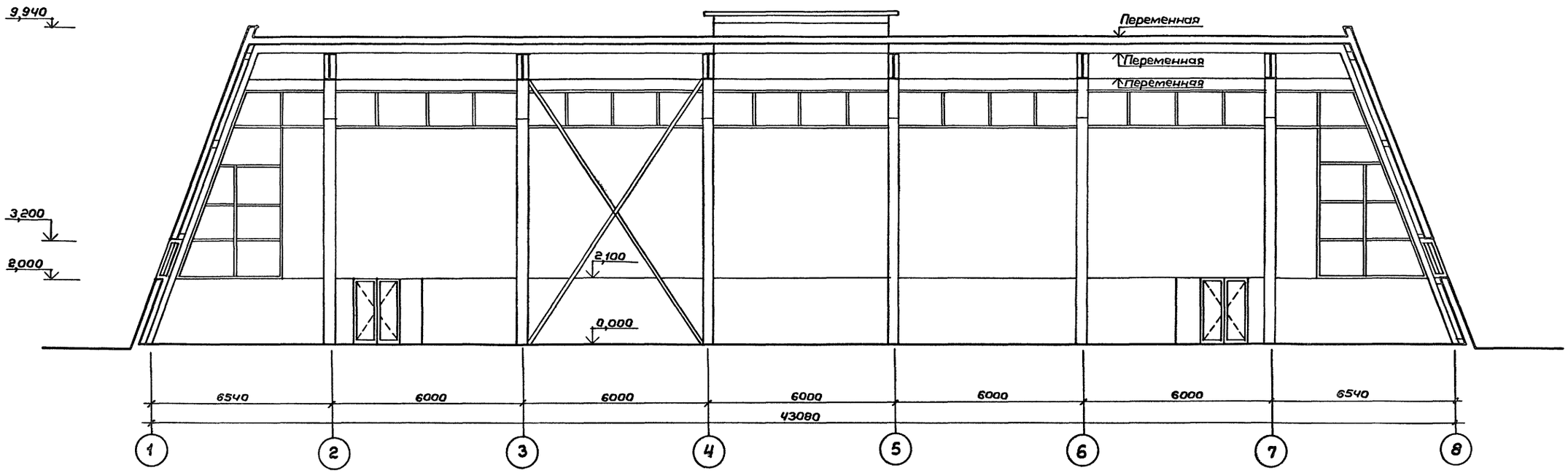

Разрез 4-4

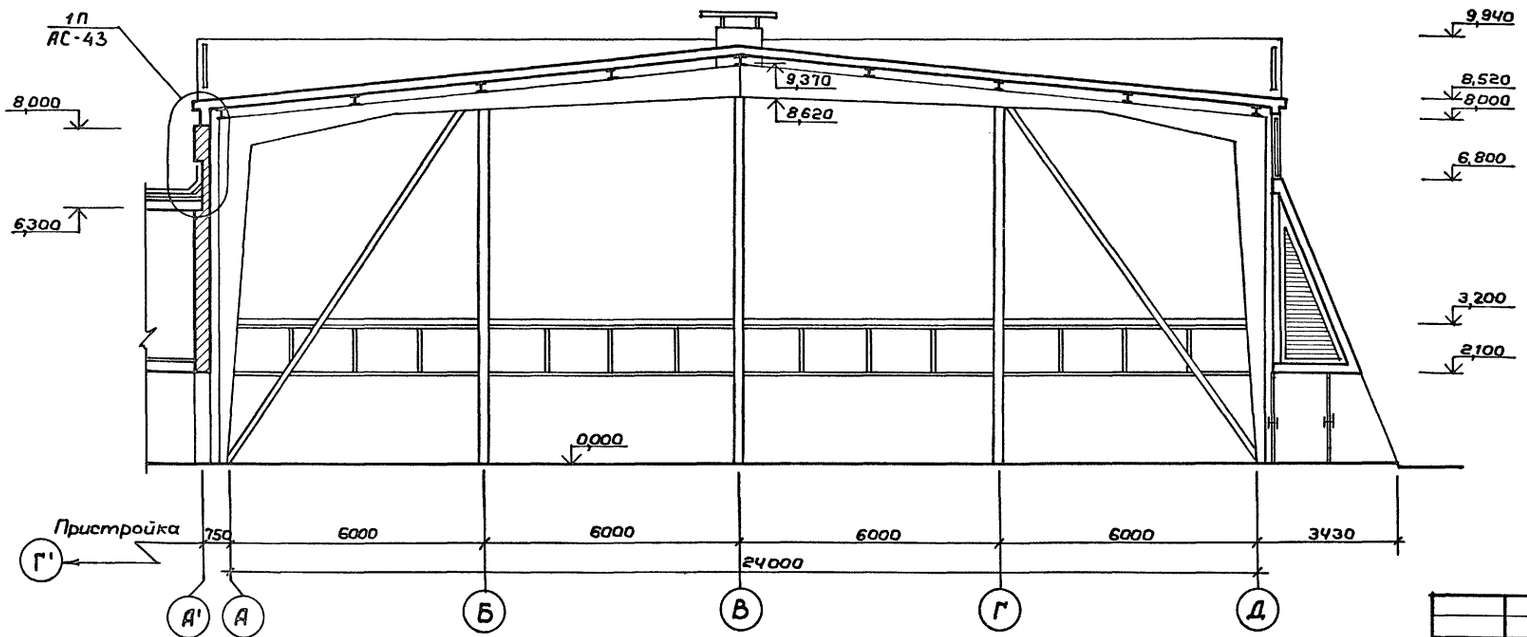

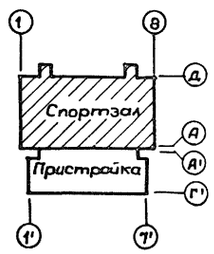

Примечания:

1. Ограждающие конструкции см. альбом II конструкции металлические.
2. Несущий каркас см. альбом II конструкции металлические.
3. Данный лист см. совместно с листами АС-2,3,15.

Привязан:

Инв. №

ГАП	Пахомов	
ГИП	Коледина	
Зав. гр.	Назарин	
Вед. арх.	Проворова	
Исполн.	Уткина	
Провер.	Пахомов	
Н. контр.	Горбачев	

ТП 292-8-33.91 АС

Физкультурно-оздоровительный зал в легких металлических конструкциях с помещениями обслуживания в пристройке

Спортзал

Стадия	Лист	Листов
Р	16	

Разрезы 3-3; 4-4

МГПИП СПОРТПРОЕКТ-1 г. Москва

Инв. № подл. | Подпись и дата | Взам. инв. №

Альбом V

Фасад в осях Д-А

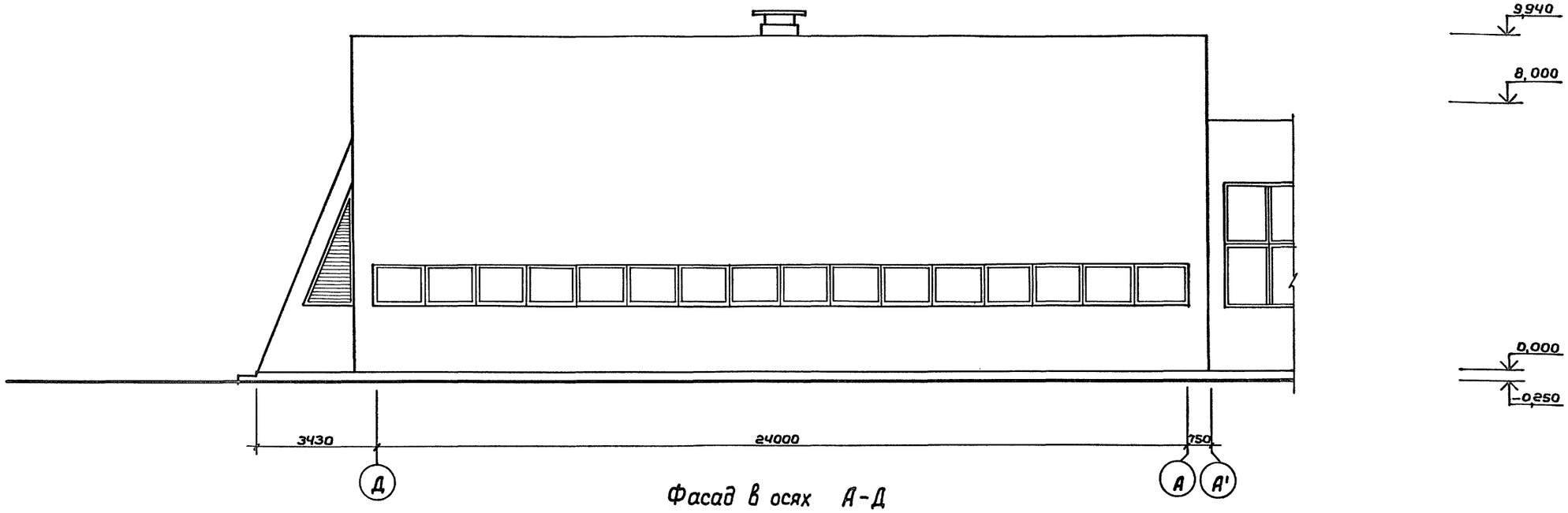

Фасад в осях А-Д

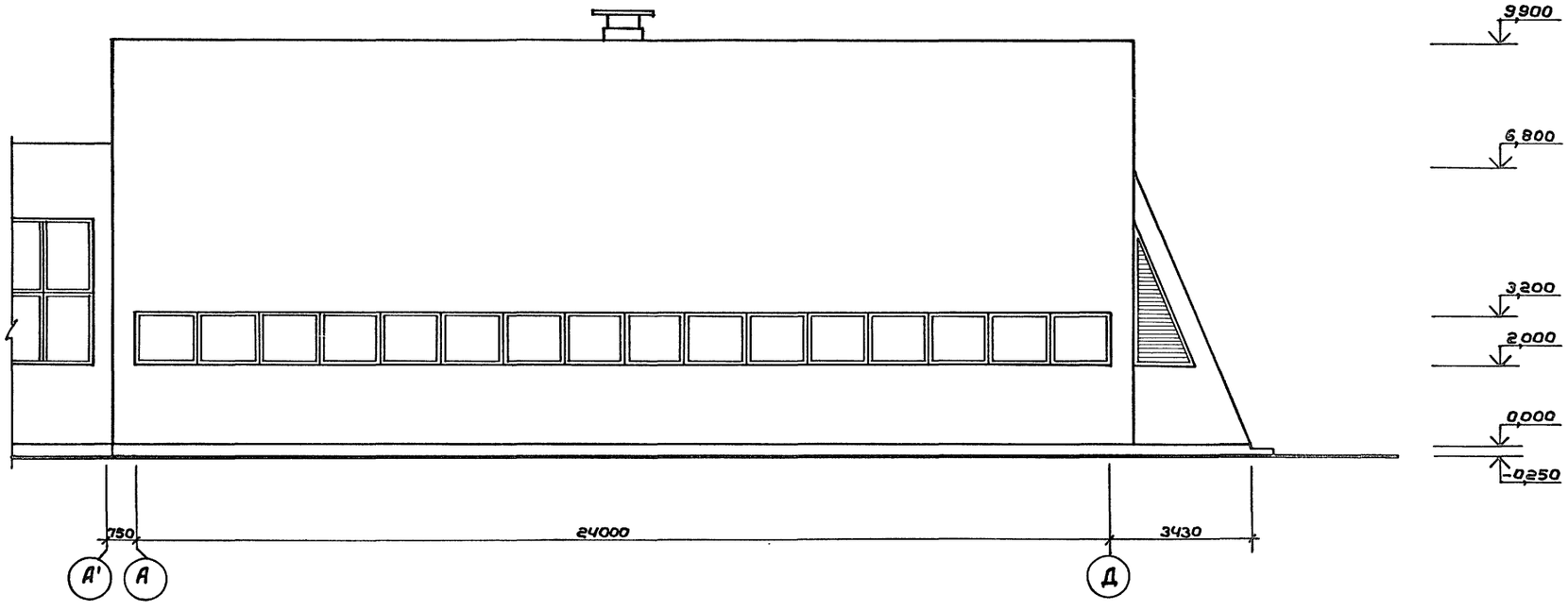

Примечания:

1. Раскладку панелей см. альбом II конструкции металлические.
2. Отделку фасадов см. альбом II конструкции металлические.
3. Монтажные схемы витражей см. альбом II конструкции металлические

ГАП	Пахомов		
ГИП	Каледина		
Зав. гр.	Наздрин		
Вед. арх.	Проворова		
Исполн.	Уткина		
Провер.	Пахомов		
Н. контр.	Горбачев		

Привязан:

Инв. №

ТП 292-8-33.91 АС

Физкультурно-оздоровительный зал в легких металлических конструкциях с помещениями обслуживания в пристройке

Спортзал	Стадия	Лист	Листов
	Р	17	

Фасады в осях Д-А, А-Д

МГПИП СПОРТПРОЕКТ-1 г. Москва

Инв. № подл. | Подпись и дата | Взам. инв. № | 08 Гаврошин

Альбом I

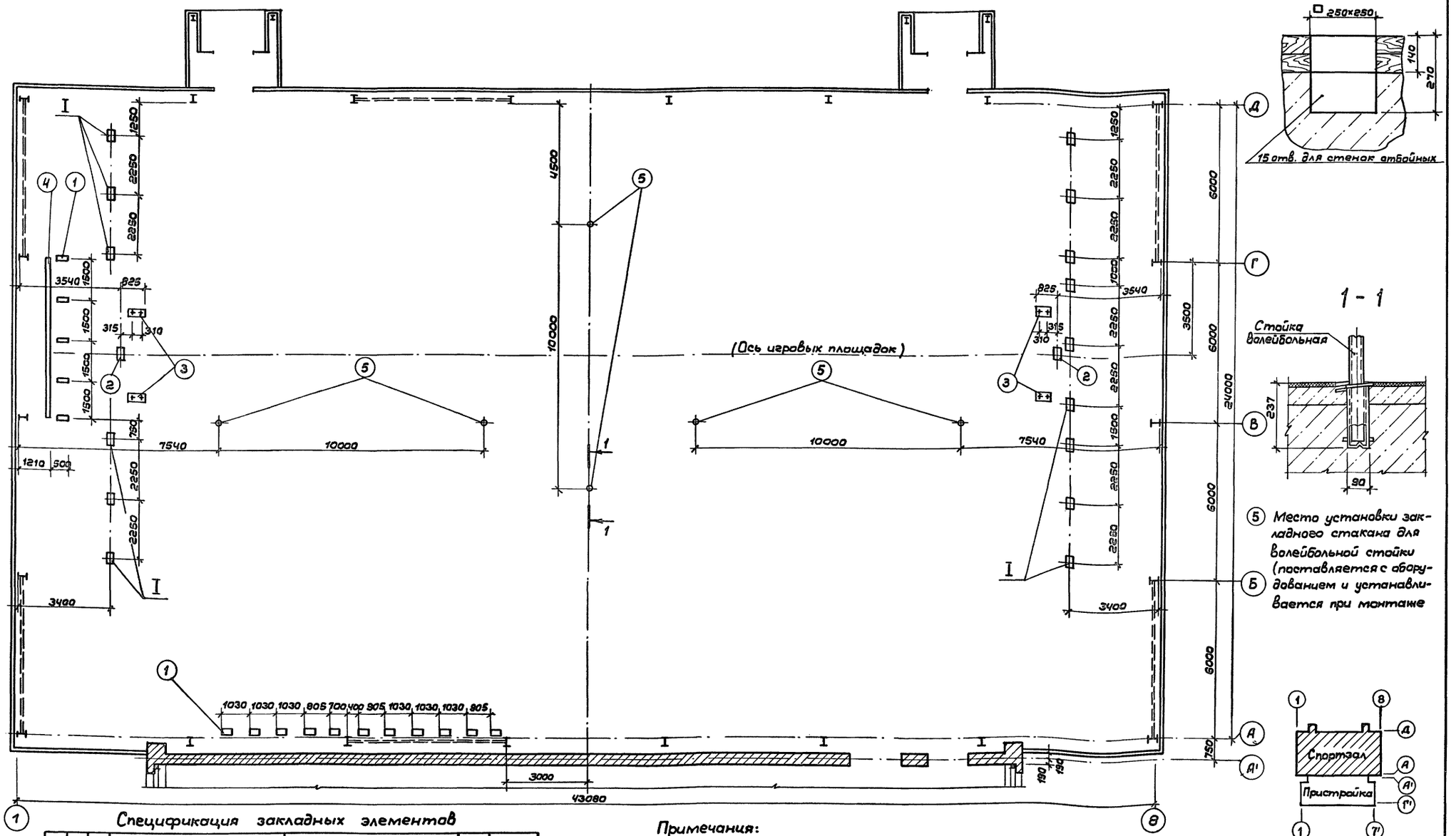

⑤ Место установки закладного стакана для волейбольной стойки (поставляется с оборудованием и устанавливается при монтаже

Спецификация закладных элементов

	Обозначение	Наименование	Кол.	Примеч.
1	ГОСТ 6486 - 86* Е	Брус 200×80×450	11	0,08 м³
2	—— " ——	Брус 150×80×150	2	0,004 м³
3	—— " ——	Брус 150×80×650	4	0,032 м³
4	—— " ——	Брус 150×250; L=6000	1	0,23 м³
	Стандартные изделия			
5	ТУ 62-01-00-55-87	Стакан стойки волейбольной	6	Поставляется с оборуд.

Примечания:

1. Все деревянные детали подвергнуть пропитке антисептиками и антипиренами.
2. Данный лист см. совместно с разделом ТХ.
3. В варианте устройства пола с синтетическим покрытием используются только закладные элементы поз. с 1 по 4.

Привязан:

Инв. №

ГАП	Пахомов	
ГИП	Каледина	
Вед. арх.	Проварова	
Исполн.	Уткина	
Провер.	Пахомов	
Н. контр.	Горбачев	

ТП 292-8-33.91 АС

Физкультурно-оздоровительный зал в легких металлических конструкциях с помещениями обслуживания в пристройке

Спортзал

Стадия	Лист	Листов
Р	18	

План установки закладных деталей в полу с деревянным покрытием

МГПИП СПОРТПРОЕКТ-1 г. Москва

25324-01 25

Инв. № подл. | Подпись и дата | Взам. инв. № | Технолог | Резников

Альбом I

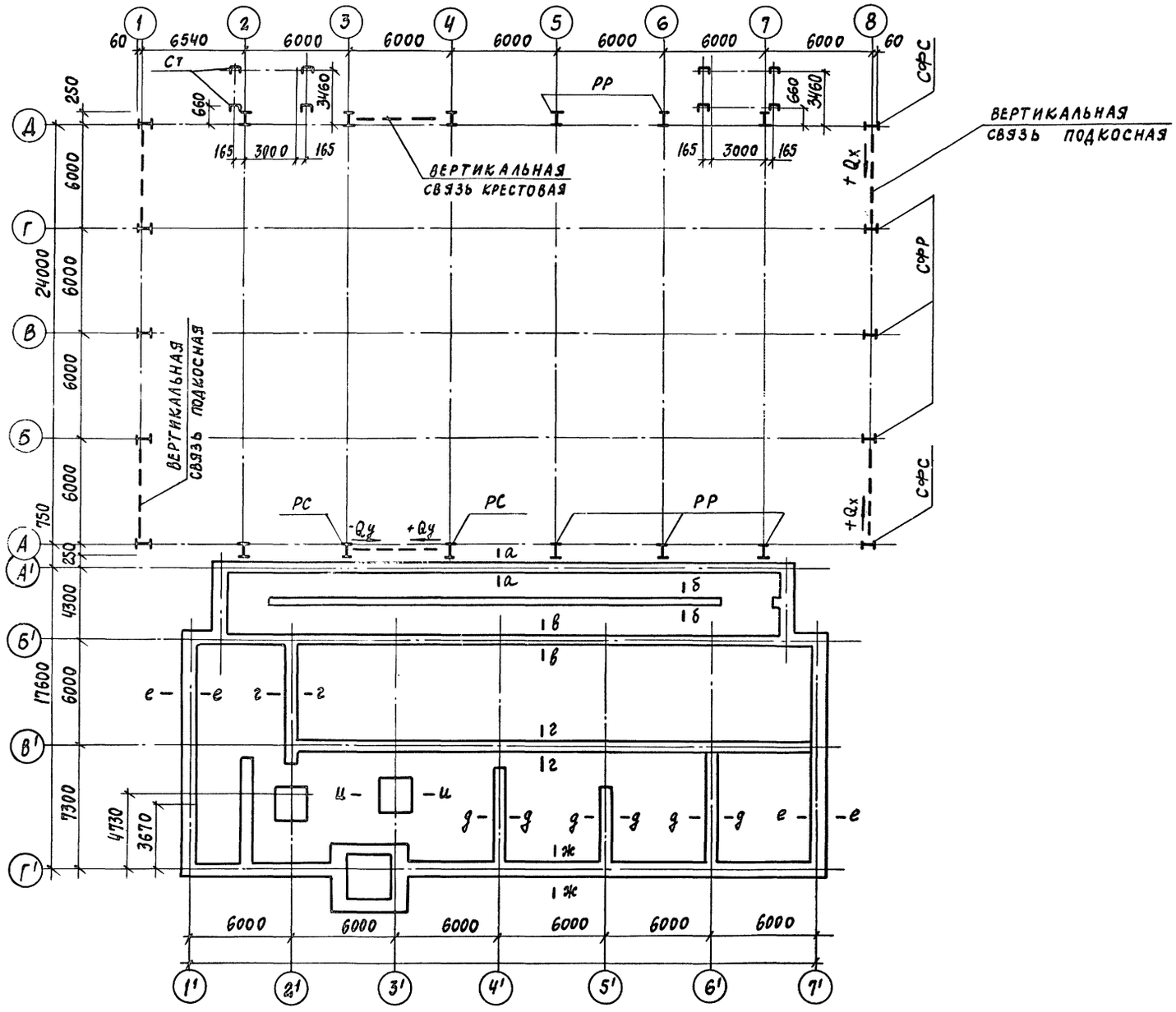

1. Общие данные см. листы 4,5.
2. Нагрузки даны в уровне обреза фундаментов.

Нормативные нагрузки на фундаменты спортзала

Схема нагрузок		Усилие	От собственного веса: от стойки рамы и стены	От собственного веса: от констр. покрыт.	От снеговой нагрузки: районы III	От ветровой нагрузки: районы III
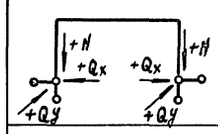	Рама рядовая РР	N тс	3,2	5,6	7,3	± 2,21
		Qx тс	—	2,33	2,89	± 1,98
		Qy тс	—	—	—	± 0,42
		Mx тсм	—	—	—	—
		My тсм	—	—	—	± 0,32
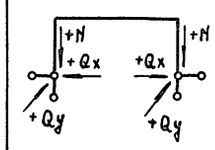	Рама связевая РС	N тс	3,2	5,6	7,3	± 2,21 ± 5,35
		Qx тс	—	2,33	2,89	± 1,98
		Qy тс	—	—	—	± 4,35
		Mx тсм	—	—	—	—
		My тсм	—	—	—	± 0,32
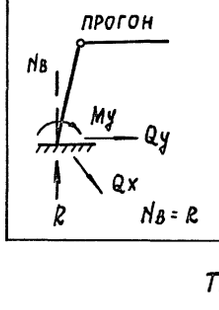	Стойка фахверка рядовая СФР	R тс	0,61	0,70	1,40	± 1,25
		Qx тс	—	—	—	± 1,30
		Qy тс	0,98	0,29	0,59	± 1,65
		My тсм	2,05	—	—	± 1,50
	Стойка фахверка связевая СФС	R тс	0,61	0,70	1,40	± 1,25
		Qx тс	—	—	—	± 1,50
		Qy тс	0,98	0,29	0,59	± 1,65
		My тсм	2,05	—	—	± 4,32

Таблицаца нормативных вертикальных нагрузок в тс/м пристройки

Контрольное сечение	Постоянные в тс/м; тс: без массы стен	Постоянные в тс/м; тс: масса стен при t° -30°С	Временная: на перекрытия	Временная: снеговая	Расчетное сочетание нагрузки для t°: -30°С
а - а	1,42	6,06	0,43	0,65	8,56
б - б	0,95	2,68	0,86	—	4,49
в - в	4,21	4,41	1,03	1,16	10,81
г - г	2,79	4,41	0,9	0,51	8,61
д - д	6,49	4,41	1,5	0,78	13,18
е - е	3,24	8,15	0,75	0,39	12,53
ж - ж	—	8,15	—	—	8,15
ц - ц	21,1	4,02	4,9	2,5	32,52

Привязан:

Инв. №

ГАП	Пахомов	
ГИП	Каледина	
Зав. гр.	Маргулия	
Инжен.	Шепилова	
Провер.	Корнеев	
Н. контр.	Михеев	

Т.П. 292-8-33.91 АС

Физкультурно-оздоровительный зал в легких металлических конструкциях с помещениями обслуживания в пристройке

Стадия	Лист	Листов
Р	19	

Схема нагрузок

МГПИП Спортпроект-1 г. Москва

Копировал:

25324-01 26 Формат А2

Инв. № подл. | Подпись и дата | Взам. инв.

Альбом I

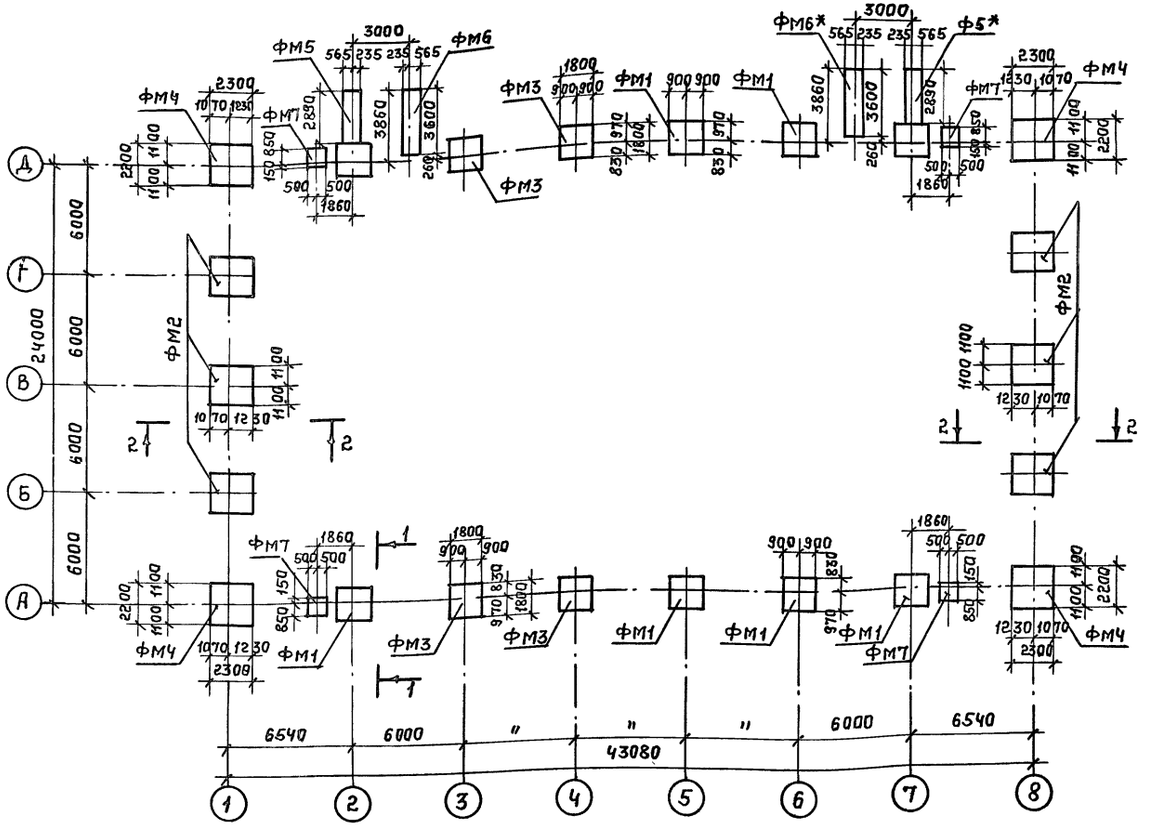

1 – 1

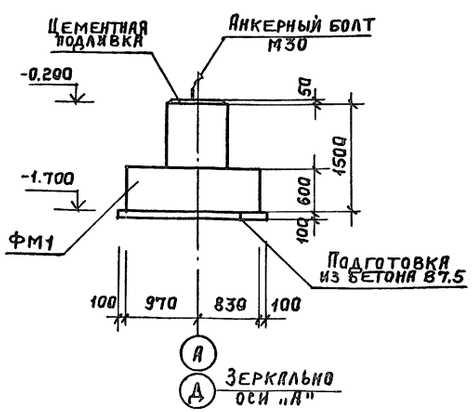

2 – 2

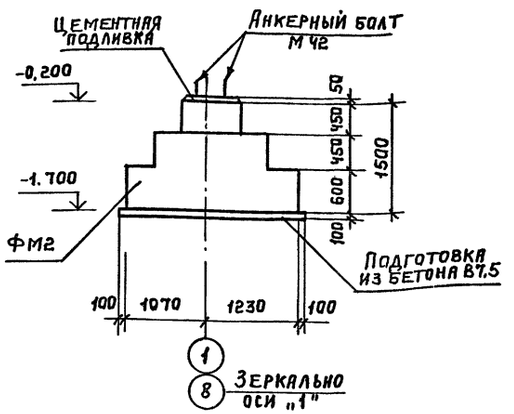

Спецификация монолитных фундаментов

Формат	Зона	Позиция	Обозначение	Наименование	Кол	Примеч.
			Фундаменты монолитные			
			АС-21	ФМ1	6	
			"	ФМ2	6	
			"	ФМ3	4	
			АС-22	ФМ4	4	
			"	ФМ5	1	
			"	ФМ5*	1	
			"	ФМ6	1	
			"	ФМ6*	1	
			АС-23	ФМ7	4	
				Подготовка из бетона В7,5	—	12,5 м³
				Цементная подливка	—	1,2 м³

1. Все поверхности фундаментов, соприкасающиеся с грунтом, обмазать горячим битумом за 2 раза.

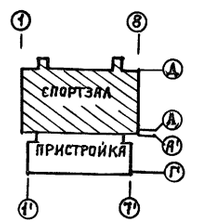

Инв.№подл. | Подпись и дата | Взам.инв.№

Привязан:	ГАП	Пахомов	
	ГИП	Каледина	
	Зав.гр.ин	Маргулия	
	Инженер	Алексеева	
	Провер.	Шепилова	
Инв. №	Н.контр.	Михеев	

Т. П. 292-8-33.91 АС

Физкультурно-оздоровительный зал в легких металлических конструкциях с помещениями обслуживания в пристройке

Спортзал.

Стадия	Лист	Листов
Р	20	

Схема расположения фундаментов.

МГПИП Спортпроект-1 г. Москва

Копировал: 25324-01 27 Формат А2

Альбом I

ФМ-1

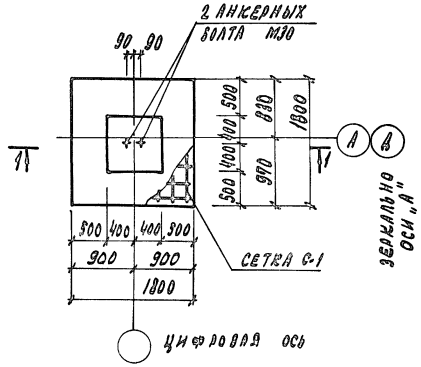

ФМ-2

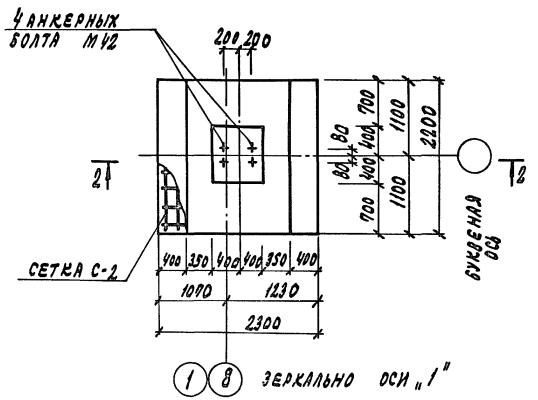

1-1

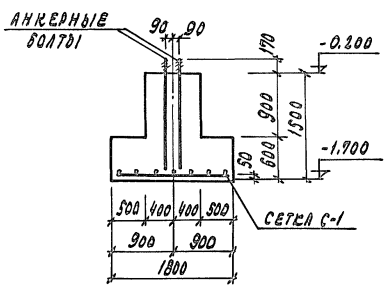

2-2

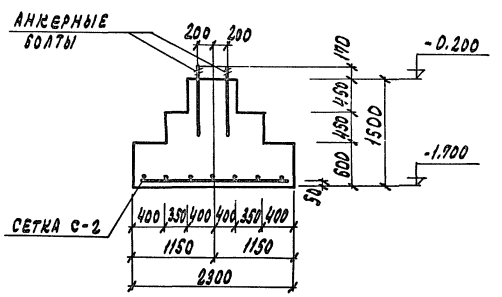

ФМ-3

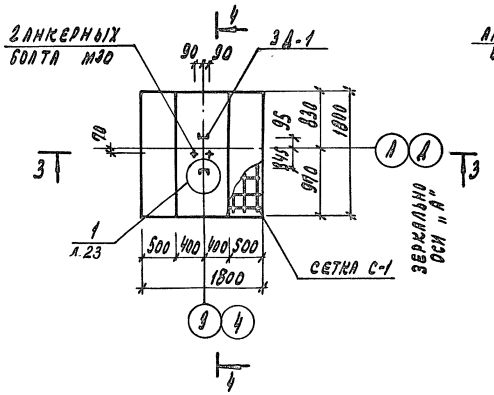

3-3

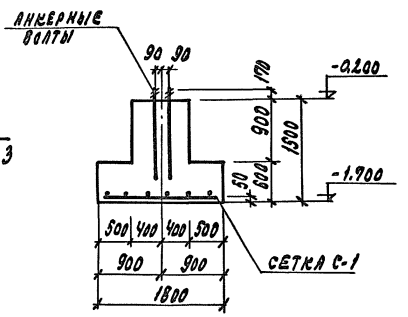

4-4

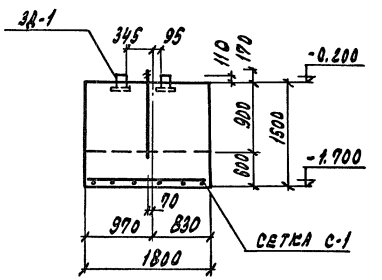

Спецификация расхода материалов

Формат	Зона	Поз.	Обозначение	Наименование	Кол.	Примеч.
				Фундамент ФМ-1		
				Сборочные единицы		
А4			АСИ-02.01	Сетка С-1	1	21,6 кг
				Болт 1.1 М30х1250 Вст3кп2		
				ГОСТ 24379.1-80	2	8,15 кг
				Материал		
				Бетон В15	–	2,52 м³
				Фундамент ФМ-2		
				Сборочные единицы		
А4			АСИ-02.02	Сетка С-2	1	32,64 кг
				Болт 2,1 М42х1000 Вст3кп2		
				ГОСТ 24379.1-80	4	19,29 кг
				Материал		
				Бетон В15	–	6,63 м³
				Фундамент ФМ-3		
				Сборочные единицы		
А4			АСИ-02.01	Сетка С-1	1	21,6 кг
				Болт 1,1 М30х1250 Вст3кп2		
				ГОСТ 24379.1-80	2	8,15 кг
А4			АСИ-04.01	Закладная деталь ЗД-1	2	5,40 кг
				Материал		
				Бетон В15	–	3,24 м³

Данный лист см. совместно с листами АС-20; АС-22; АС-23

Привязан

Инв. №

ГАП	Пахомов	
ГИП	Колодина	
Зав. гр.	Маргулин	
Инженер	Платова	
Провер.	Шепилова	
Н. контр.	Михеев	

ТП 292-8-33.91 АС

Физкультурно-оздоровительный зал в легких металлических конструкциях с помещениями обслуживания и пристройкой

Спортзал

Стадия	Лист	Листов
Р	21	

Конструкция фундаментов ФМ-1, ФМ-2, ФМ-3

МГПИП „Спортпроект-1" Москва

Копировал: 25324-01 28 Формат

Инв. № подл. | Подпись и дата | Взам. инв. №

Альбом I

ФМ-4

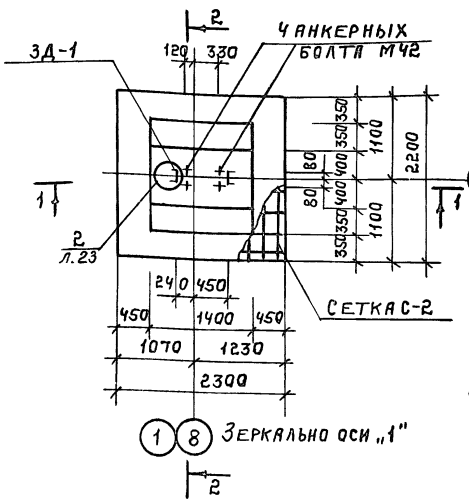

ФМ-5; ФМ-5*

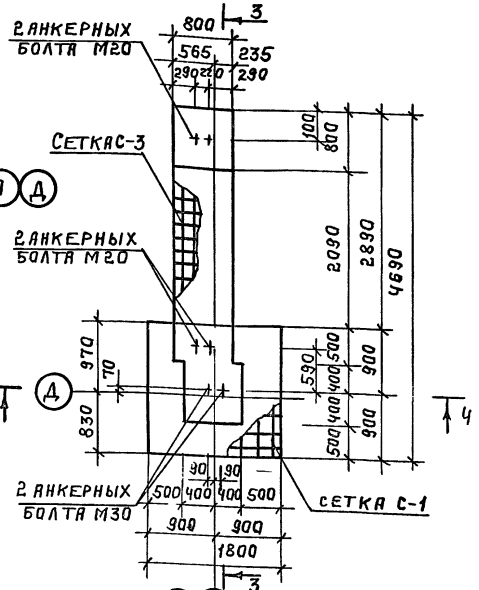

ФМ-6; ФМ-6*

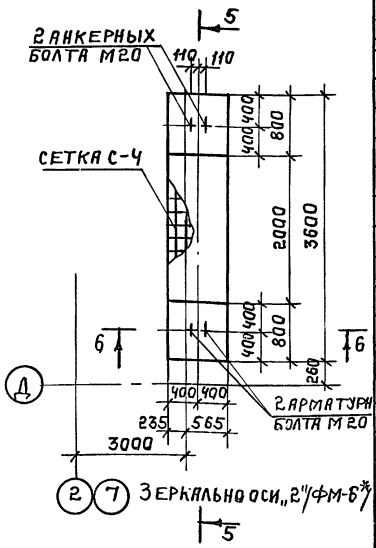

1 – 1

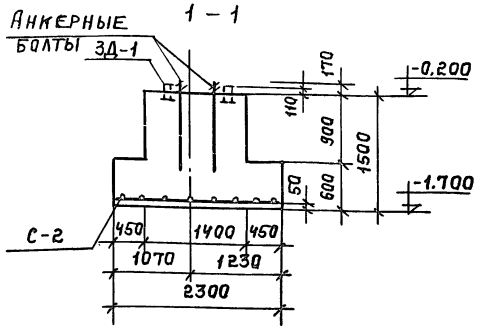

3 – 3

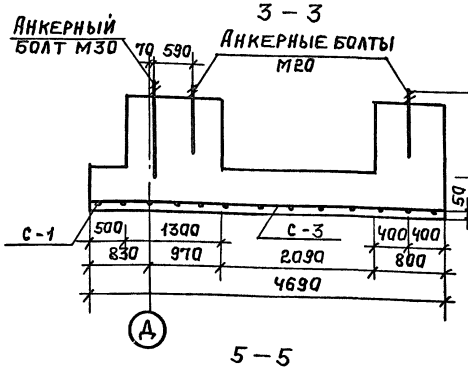

4 – 4

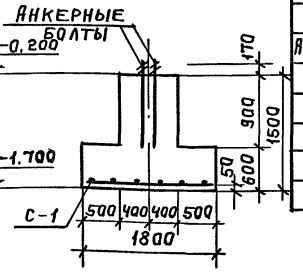

2 – 2

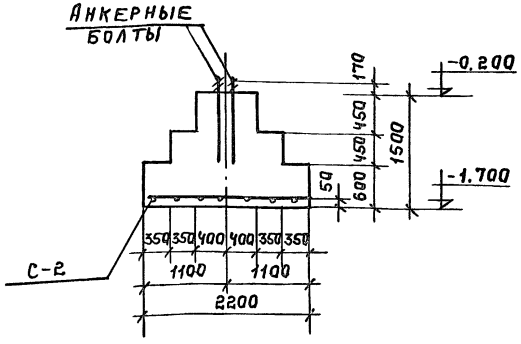

5 – 5



6 – 6

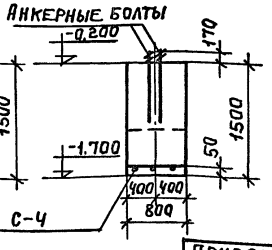

Форм.	Зона	Поз.	Обозначение	Наименование	Кол	Примеч.
				Фундамент ФМ-4		
				Сборочные единицы		
А4			АСИ-02.02	Сетка С-2	1	32,64 кг
				Болт 2,1М42х1000 ВСт3 кп2		
				ГОСТ 24379.1-80	4	19,27 кг
А4			АСИ-04.01	Закладная деталь 3Д-1	2	5,40 кг
				Материал		
				Бетон В15	—	4,38 м³
				Фундамент ФМ-5		
				Фундамент ФМ-5*		
				Сборочные единицы		
			АСИ-02.01	Сетка С-1	1	21,60 кг
А4			АСИ-02.03	С-3	1	17,57 кг
				Болт 1,1М20х900 ВСт3 кп2		
				ГОСТ 24379.1-80	4	2,55 кг
				Болт 1,1М30х1250 ВСт3 кп2		
				ГОСТ 24379.1-80	2	8,15 кг
				Материал		
				Бетон В15	—	4,84 м³
				Фундамент ФМ-6		
				Фундамент ФМ-6*		
				Сборочные единицы		
А4			АСИ-02.04	Сетка С-4	1	19,90 кг
				Болт 1,1М20х900 ВСт3 кп2		
				ГОСТ 24379.1-80	4	2,55 кг
				Материал		
				Бетон В15	—	2,90 м³

Данный лист см. совместно с листами АС-20; АС-23.

ГАП	Пахомов	
ГИП	Каледина	
Зав.гр.	Маргулия	
Инж.	Платова	
Провер.	Шелилова	
Н.контр.	Михеев	

Привязан:

Инв.№

ТП 292-8-33.91 АС

Физкультурно-оздоровительный зал в легких металлических конструкциях с помещениями обслуживания в пристройке

Спортзал.

Стад.	Лист.	Листов
Р	22	

Конструкция фундаментов ФМ-4, ФМ-5, ФМ-5*, ФМ-6, ФМ-6*

МГПИП Спортпроект-1 г. Москва

Инв.№подл. | Подпись и дата | Взам.инв.№

Копировал: 25324-01 29 Формат А2

Альбом I

Фм — 7

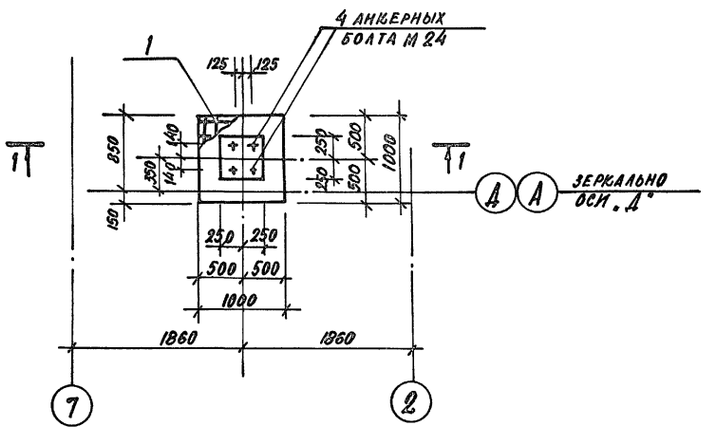

1 — 1

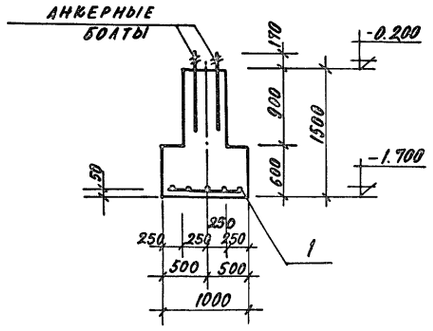

2 — 2

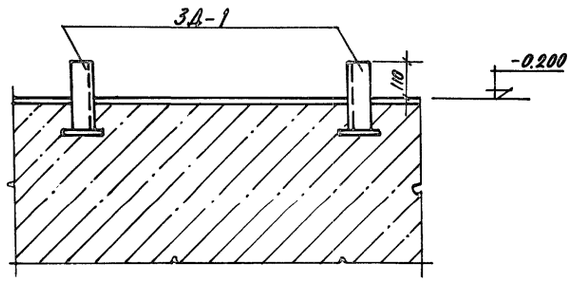

Узел 1

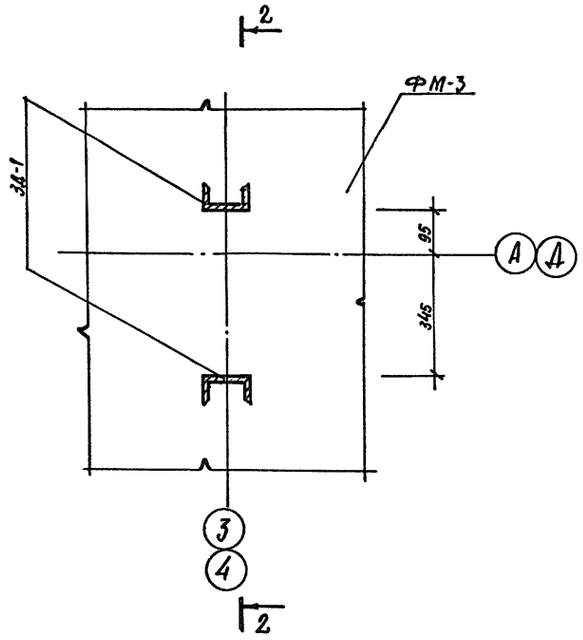

Узел 2

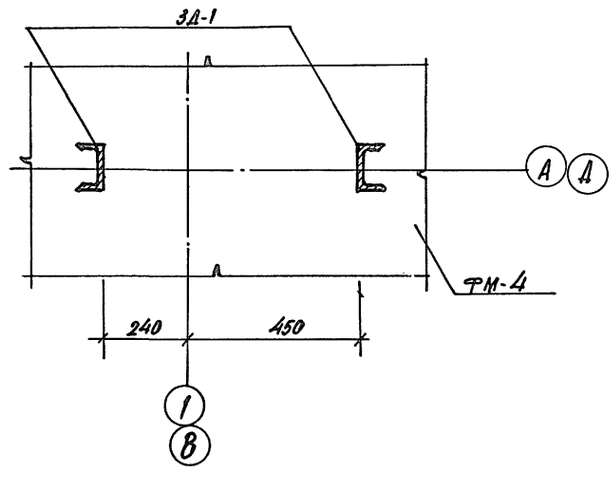

Спецификация расхода материалов

Формат	Зона	Поз.	Обозначение	Наименование	Кол.	Примеч.
				Фундамент ФМ-7	4	
				Сборочные единицы		
				Сетка - 8А III-100 / 8А III-100		
64		1		ГОСТ 8478-81*	1	
				Болт 21 м24×1000 ВСт3кп2		
				ГОСТ 24379.1-80	4	19.27кг
				Материал		
				Бетон В15	—	0.83 м³

Данный лист см. совместно с листами АС-20; АС-21; АС-22

Инв.№ подл. | Подпись и дата | Взам. инв.№

Привязан	ГАП	Пахомов	
	ГИП	Каледина	
	Зав.гр.	Маргулия	
	Инженер.	Платова	
Инв.№	Провер.	Шепилова	
	Н.контр.	Михеев	

ТП 292-8-33.91 АС

Физкультурно-оздоровительный зал в легких металлических конструкциях с помещениями обслуживания в пристройке

Спортзал

Стадия	Лист	Листов
Р	23	

Конструкция фундамента ФМ-7. Узлы 1; 2

МГПИ СПОРТПРОЕКТ-1 Москва

Альбом I

Схема расположения закладных деталей

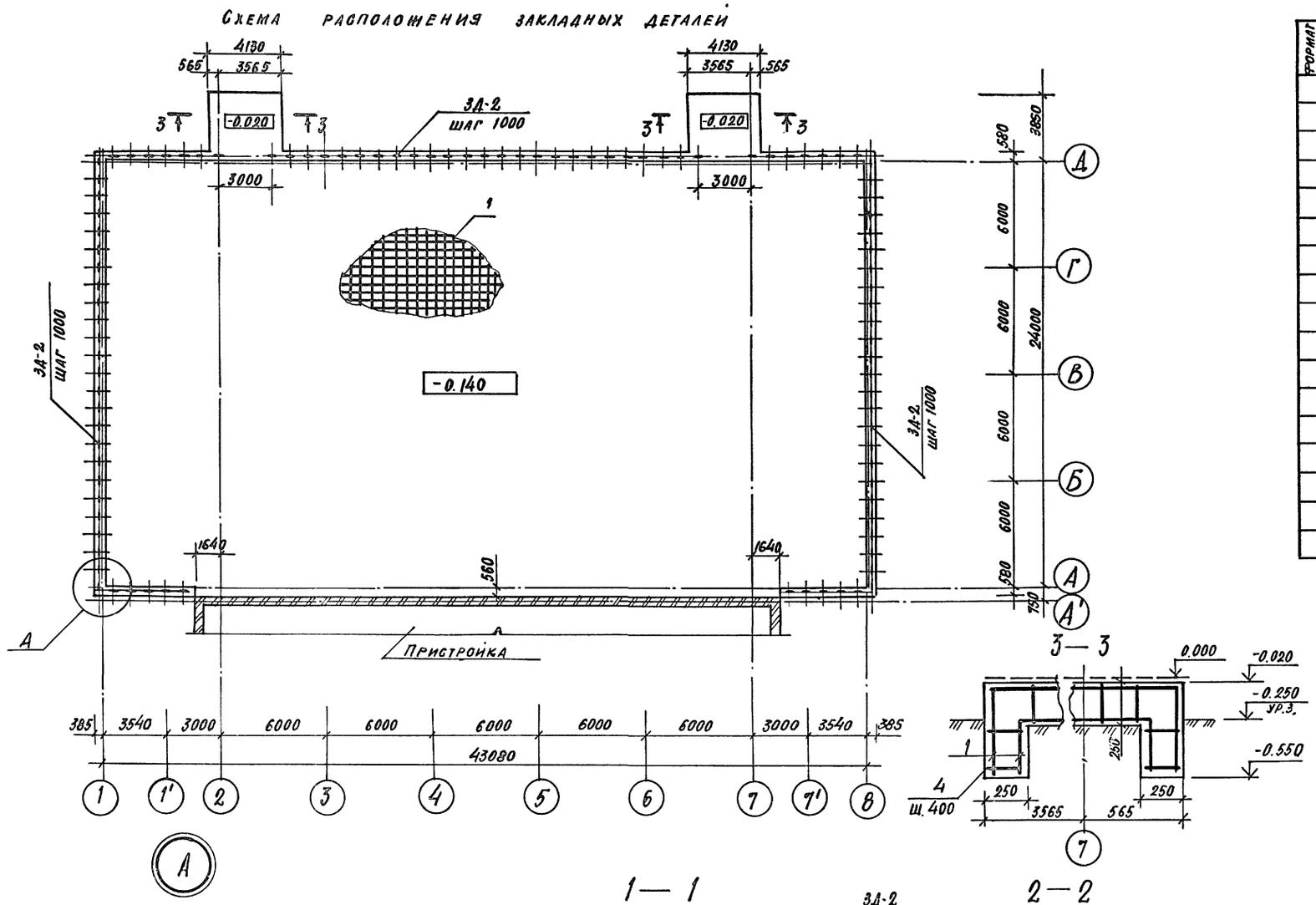

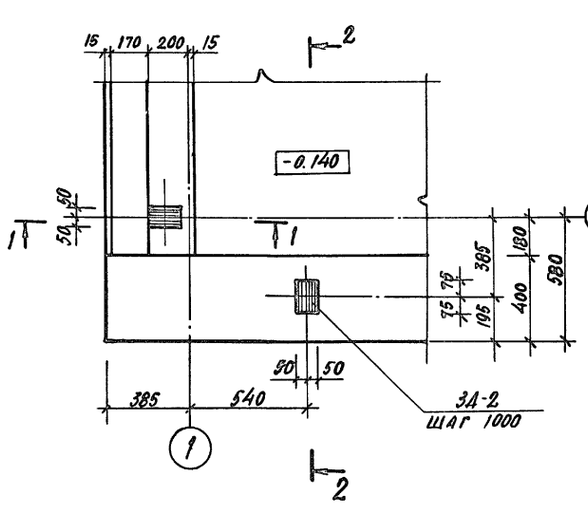

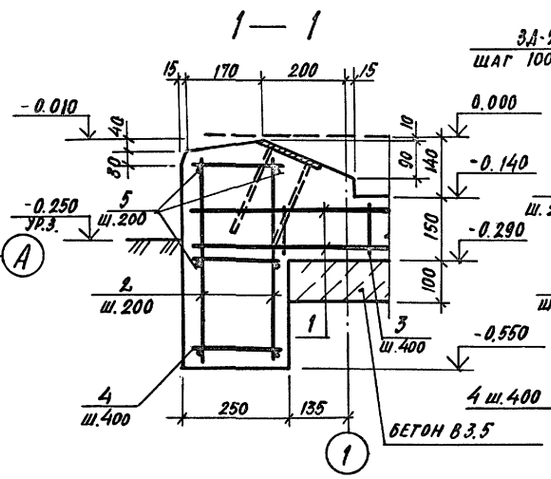

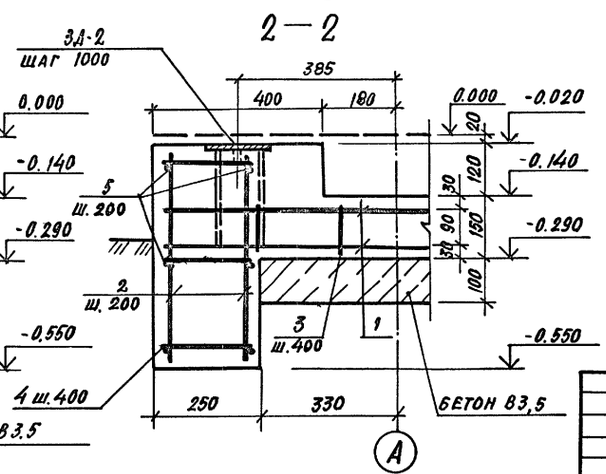

Спецификация расхода материалов

Формат	Зона	Поз.	Обозначение	Наименование	Кол.	Примечание
				Сборочные единицы		
			АСИ-04.02	Закладная деталь 3Д-2	99	0,90 кг
				Сетка сварная ГОСТ 8478-81*		
		1		С $\frac{5\ ВрI-200}{5\ ВрI-200}$ $F_{общ}=2249{,}3\ м^2$	—	3935,75 кг
				ф5 ВрI ГОСТ 5781-82*		
		2		L = 480 мм	941	0,074 кг
		3		L = 120 мм	13140	0,018 кг
		4		L = 200 мм	386	0,031 кг
		5		$L_{общ.}$ = 834,6 м	—	128,53 кг
				Материал		
				Бетон В15	—	181,5 м³
				Бетон В3,5	—	106,9 м³
			Вариант пола-регупол			
				Материал:		
				Бетон В15	—	286,8 м³

1. При варианте полов из регупола верх плиты поднять до отметки -0.020 (см. сеч. 3-3).
2. Расход бетона для варианта полов из регупола учтен в спецификации на данном листе.
   Расход сетки - аналогичен расходу основного варианта.

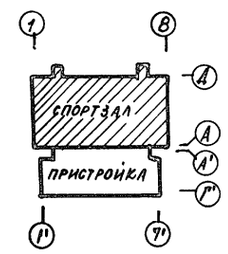

Инв.№ подл. | Подпись и дата | Взам. инв.№

Привязан:

Инв.№

ГАП	Пахомов	
ГИП	Каледнна	
Зав.гр.нн	Маргулия	
Исполн.	Шепилова	
Провер.	Уткин	
Н.контр.	Михеев	

Т.П. 292-8-33.91 АС

Физкультурно-оздоровительный зал в легких металлических конструкциях с помещениями обслуживания в пристройке

Спортзал

Стадия	Лист	Листов
Р	24	

Схема расположения закладных деталей

МГПИП СПОРТПРОЕКТ-1 Москва

Формат

Альбом I

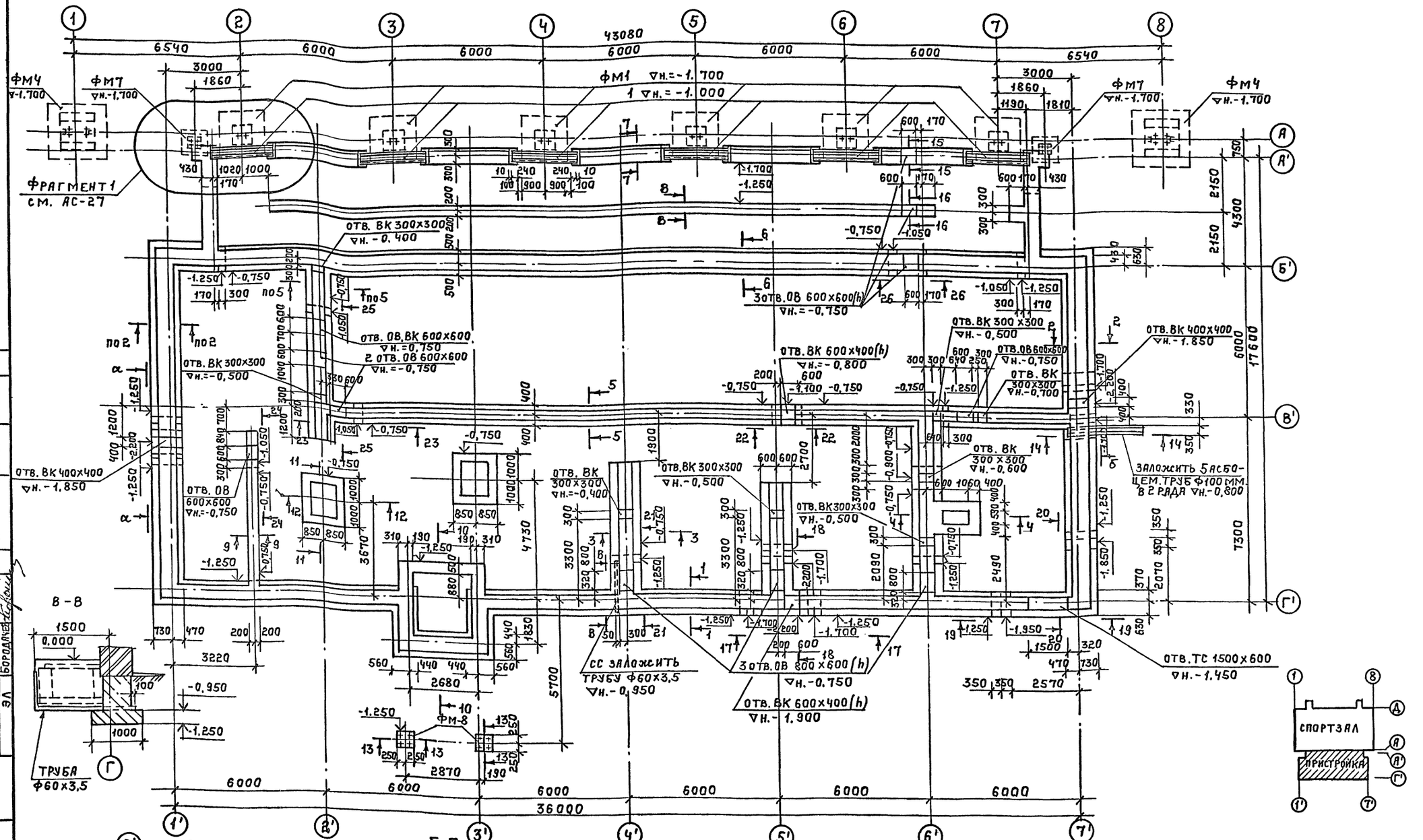

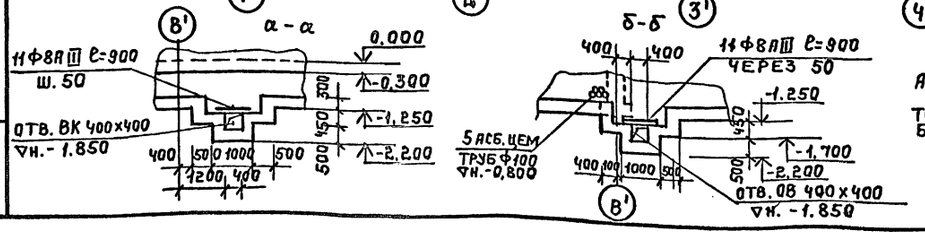

1. Общие данные см. листы 4; 5.
2. Данный чертеж см. совместно с листами АС-26, АС-27.
3. Все поверхности, соприкасающиеся с грунтом, обмазать горячим битумом за 2 раза.

Т.П. 292-8-33.91 АС					
Физкультурно-оздоровительный зал в легких металлических конструкциях с помещениями обслуживания в пристройке					
Пристройка			Стадия	Лист	Листов
			Р	25	
Схема расположения фундаментов.			МГПИП Спортпроект-1 г. Москва		
Привязан:	ГАП	Пахомов			
	ГИП	Каледина			
	Зав. гр. инж.	Маргулия			
	Вед. инж.	Шепилова			
	Провер.	Уткин			
Инв. №	Н. конт.	Михеев			

Копировал: 25324-01 32 Формат А2

Инв. № подл. | Подпись | Дата | Взам. инв. №
ОВ | Гаврюшин
ВК | Бандуратова
ЭЛ | Бородачев

Альбом 1

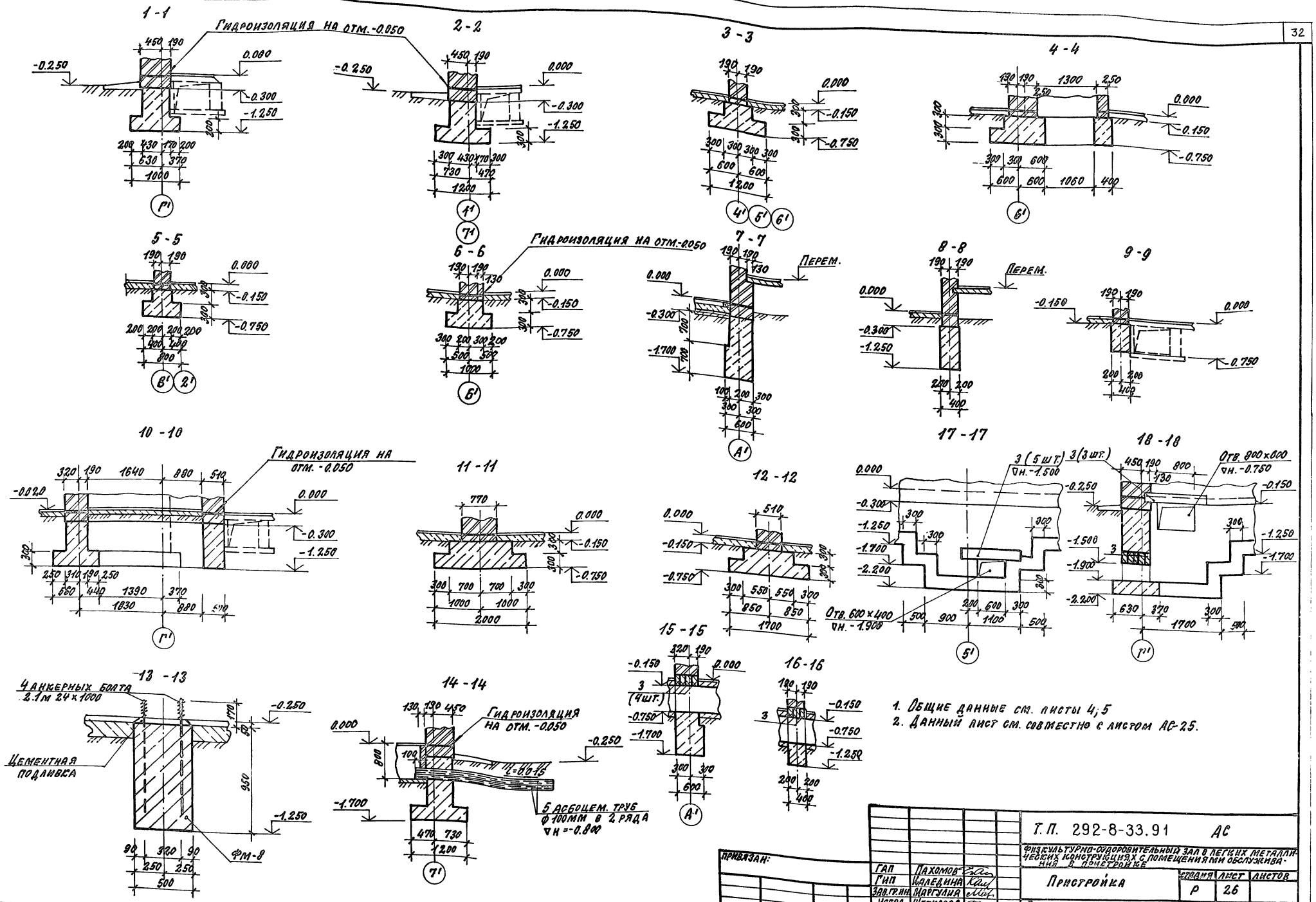

1. Общие данные см. листы 4; 5
2. Данный лист см. совместно с листом АС-25.

Т.П. 292-8-33.91 АС			
Физкультурно-оздоровительный зал в легких металлических конструкциях с помещениями обслуживания в пристройке			
Пристройка	Стадия	Лист	Листов
	Р	26	
Схема расположения фундаментов. Сечения 1-1 ÷ 18-18	МГПИП СПОРТПРОЕКТ 1 г. Москва		

ГАП	Пахомов	
ГИП	Каледина	
Зав.гр.ин.	Маргулия	
Испол.	Шепилова	
Провер.	Корнеев	
Н.контр.	Михеев	

Привязан:

Инв. №

Инв. № подл. | Подпись и дата | Взам. инв. №

25324-01 33

Копировал: Формат

Альбом I

Фрагмент 1

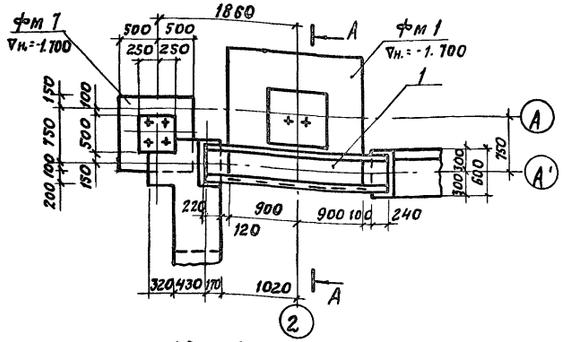

Гидроизоляция на отм. -0.050

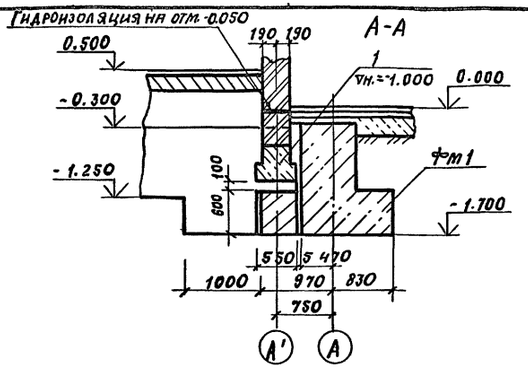

19-19

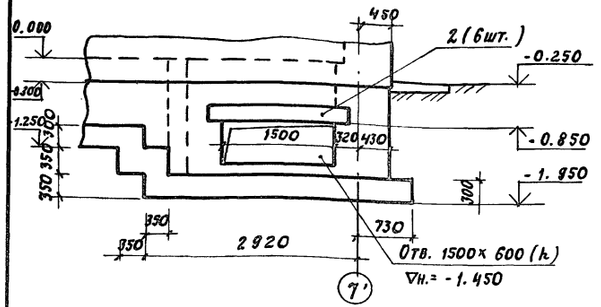

20-20

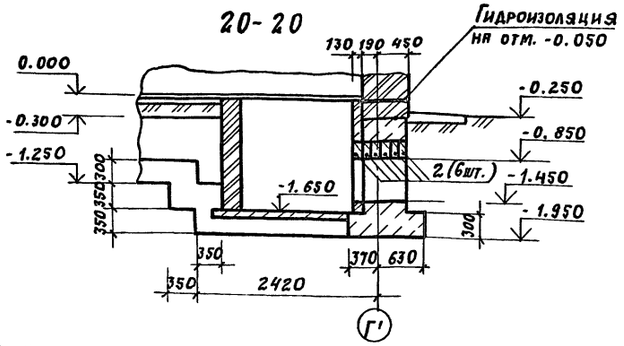

21-21

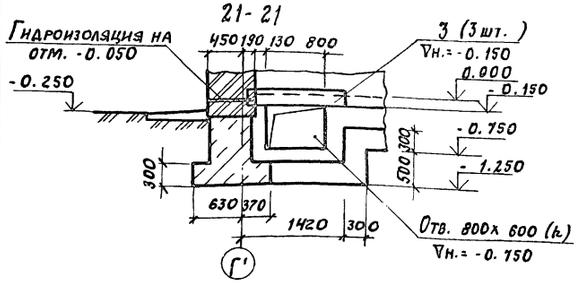

22-22

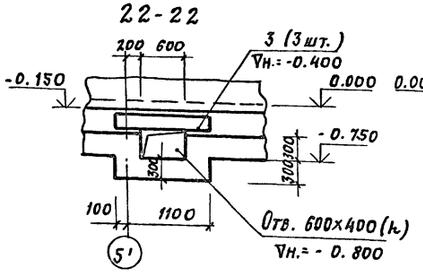

23-23

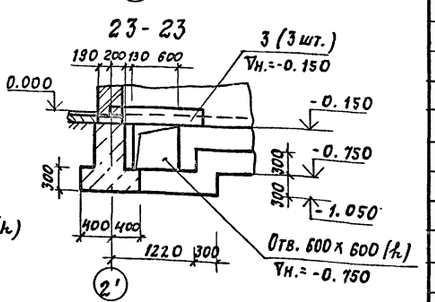

24-24

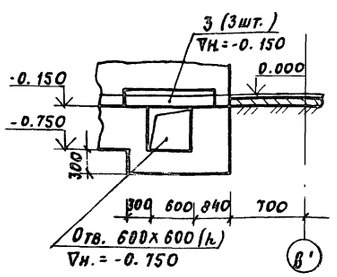

25-25

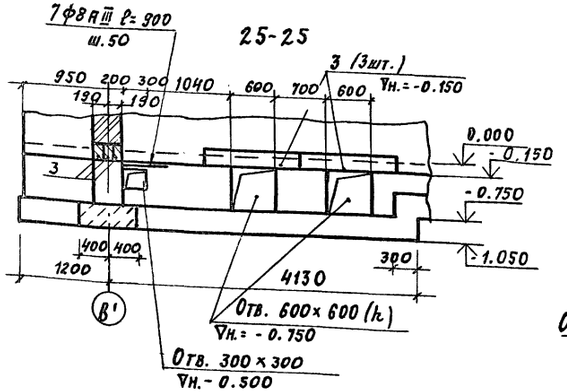

26-26

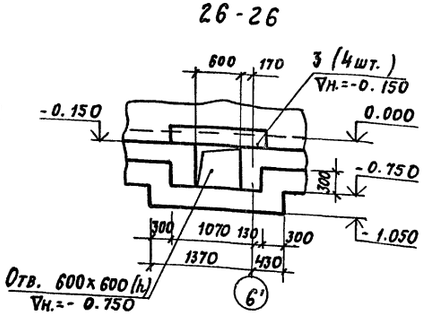

Спецификация сборных железобетонных элементов

Марка, поз.	Обозначение	Наименование	Кол.	Масса ед., кг	Примечание
		Балки фундаментные			
1	Сер. 1.115.1-1	БФ 25.5.4-2т	6	1150	
		Перемычки			
2	Сер. 1.038.1-1 в.1	3П6 18-37	6	11.9	
3	Сер. 1.038.1-1 в.1	3П6 13-37	43	85	

Спецификация монолитных бетонных элементов

Формат	Зона	Поз.	Обозначение	Наименование	Кол.	Примеч.
				Фундамент фм-8	2	
				Детали:		
				Болт 2.1м24х1000 Вст.3кп2		
				ГОСТ 24379.1-80	4	19.27кг
				Материал:		
				Бетон В7.5	—	0.24м³
				Цем. подливка	—	0.01м³
				Ленточный фундамент		
				Детали:		
				ф8AIII по ГОСТ 5781-82*		
				ℓ = 900	78	0,36кг
				Асбоцем. трубы ф100мм		
				по ГОСТ 1839-80*		
				ℓобщ.= 15.0п.м	—	
				Труба ф60х3.5 по		
				ГОСТ 3262-75*; ℓ=2800	1	13,7кг
				Материал:		
				Бетон В7.5	—	V=118.0м³

1. Общие данные см. листы 4; 5.
2. Данный лист см. совместно с листом АС-25.
3. Горизонтальная гидроизоляция выполняется из цементно-песчаного раствора состава 1:2 толщиной 20мм на отм. -0.050
4. Над отверстиями шириной до 400мм укладываются отдельные стержни ф8AIII с шагом 50мм.

Инв.№ подл. | Подпись и дата | Взам.инв.№

Привязан:

Инв.№

ГАП	Пахомов	
ГИП	Каледина	
Зав.гр-ми отд.	Маргулия	
Исп.	Шепилова	
Проверил	Корнеев	
Н.контр.	Михеев	

ТП 292-8-33.91 АС

Физкультурно-оздоровительный зал в легких металлических конструкциях с помещениями обслуживания в пристройке

Пристройка

Стадия	Лист	Листов
Р	27	

Схема расположения фундаментов. Сечения 19-19 ÷ 26-26

МГПИП Спортпроект-1 г. Москва

Копировал: 25324-01 34 Формат А2

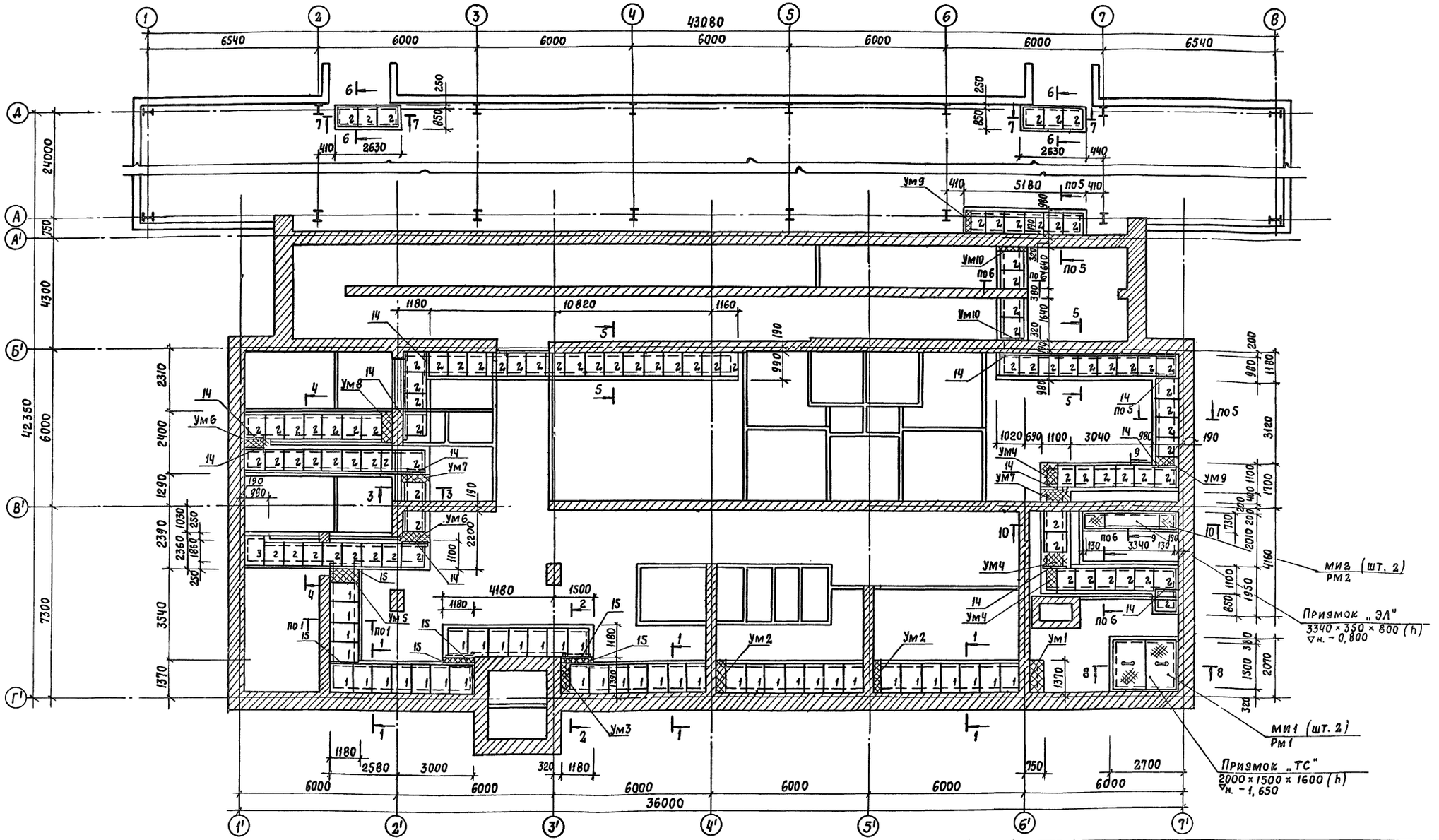

1. Данный лист см. совместно с листом АС-29.

Т.П. 292-8-33.91 АС			
Физкультурно-оздоровительный зал в легких металлических конструкциях с помещениями обслуживания в пристройке			
Стадия	Лист	Листов	
Р	28		
Схема расположения подпольных каналов и приямков	МГПИП Спортпроект-1 г. Москва		

ГОП	Похомов	
ГИП	Каледина	
Зав. гр. ин.	Маргулия	
Инжен.	Корнеев	
Провер.	Шепилова	
Н. контр.	Михеев	

Привязан:

Инв. №

25324-01 35 Формат А2

ОВ	Гавриошин	
ВС	Ванифатова	
ЭЛ	Бородачев	

Инв. № подл. | Подпись и дата | Взам. инв. №

Альбом 1

1-1

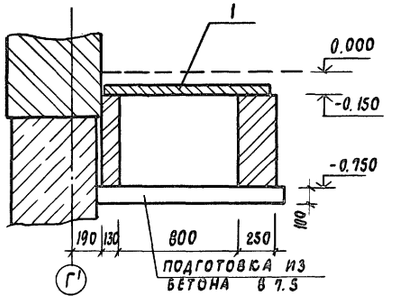

2-2

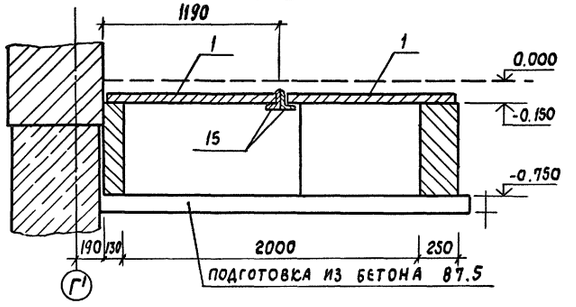

3-3

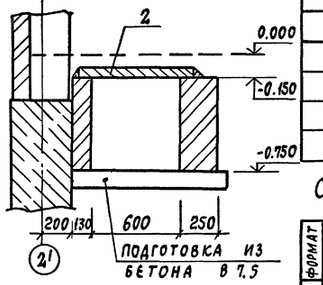

4-4

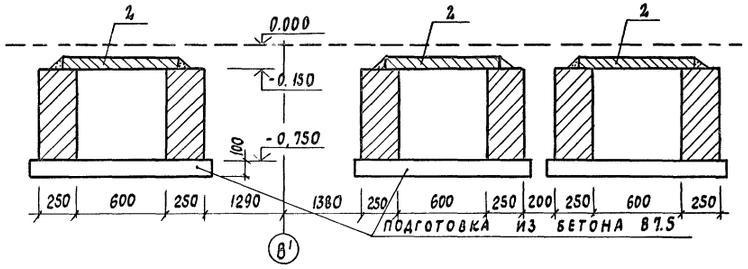

5-5

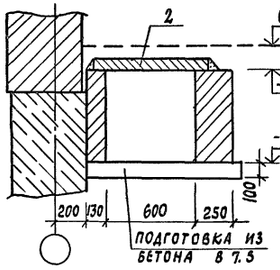

6-6

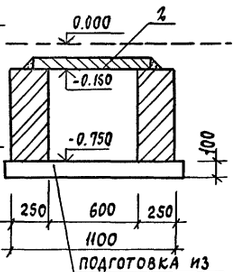

7-7

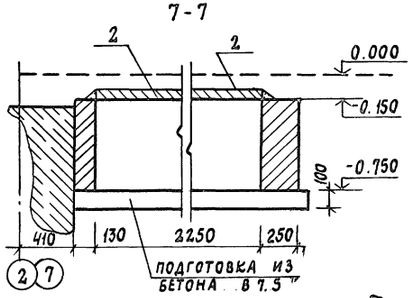

8-8

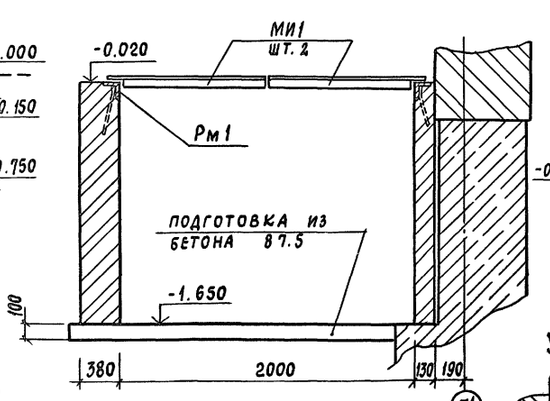

9-9

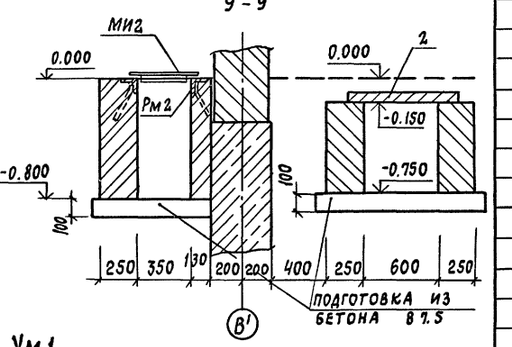

10-10

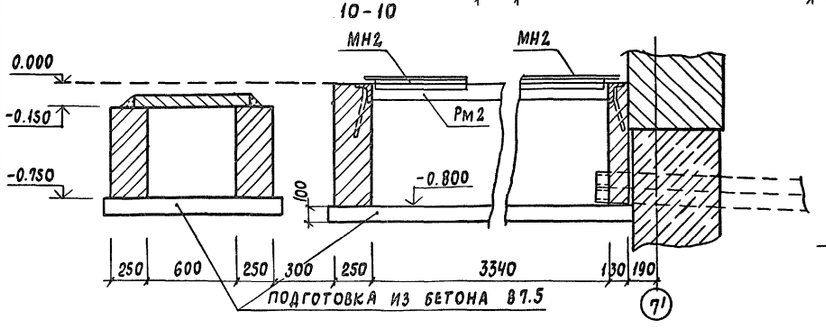

Ум1

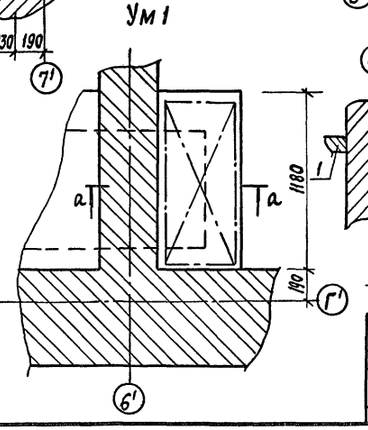

а-а

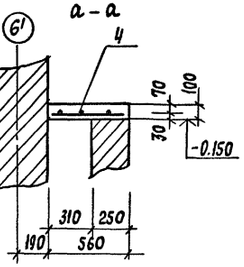

Спецификация сборных железобетонных изделий

Марка поз.	Обозначение	Наименование	Кол.	Масса ед. кг	Примеч.
	Плиты перекрытия каналов				
1	сер. 3.006.1-2.87 в. 2	ПТд-3	39	150	
2	то же	П5д-5	90	100	
3	— " —	П17д-3	1	480	

Спецификация монолитных железобетонных элементов

Формат	Зона	Поз.	Обозначение	Наименование	Кол.	Примеч.
			Монолитные участки перекрытия каналов			
				УМ 1	1	шт
				Арматурные изделия		
		4		Сетка ЧС $\frac{8AIII-100}{8AIII-100}$ 55×110		
				ГОСТ 23279-85	1	4,9 кг
				Материалы		
				Бетон В 15	0,07	м³
				УМ 2	2	шт
				Арматурные изделия		
		5		Сетка ЧС $\frac{8AIII-100}{8AIII-100}$ 35×110		
				ГОСТ 23279-85	1	3,1 кг
				Материалы		
				Бетон В 15	0,04	м³
				УМ 3	1	шт.
				Арматурные изделия		
		6		Сетка ЧС $\frac{8AIII-100}{8AIII-100}$ 20×110		
				ГОСТ 23279-85	1	1,8 кг
				Материалы		
				Бетон В 15	0,03	м³
				УМ 4	3	шт.
				Арматурные изделия		
		7		Сетка ЧС $\frac{8AIII-100}{8AIII-100}$ 60×100		
				ГОСТ 23279-85	1	5,2 кг
				Материалы		
				Бетон В 15	0,07	м³

Привязан:

Инв. №

ГАП	Похомов	
ГИП	Каледина	
Зав. гр. ин.	Маргулис	
Инжен.	Корнеев	
Провер.	Уткин	
Н. контр.	Михеев	

Т.П. 292-8-33.91 АС

Физкультурно-изготовительный зал в легких металлических конструкциях с помещениями обслуживания в пристройке

Стадия	Лист	Листов
Р	29	

Сечения подпольных каналов и призмков. Конструкция монолитных участков

МГПИП Спортпроект-1 г. Москва

Инв. № подл. | Подпись и дата | Взам. инв. №

Альбом I

Ум 2

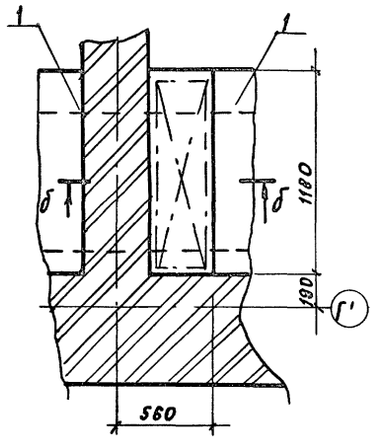

Ум 3

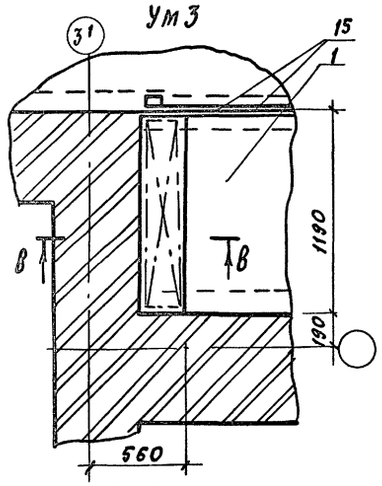

Ум 4

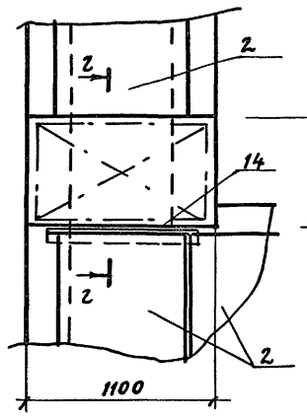

Ум 5

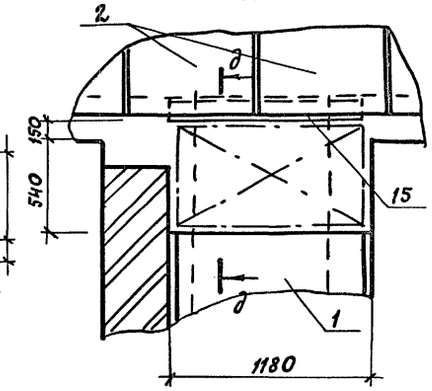

б-б; и-и

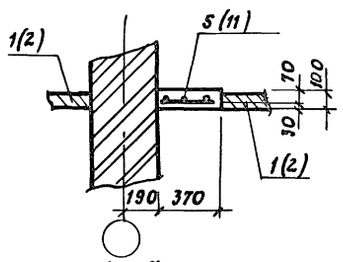

в-в

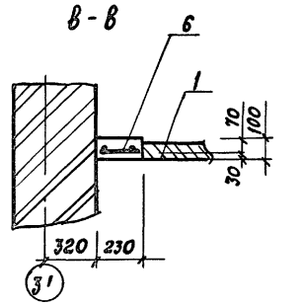

г-г; д-д; е-е; жс-жс

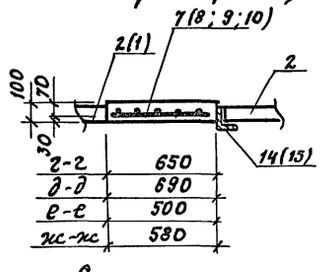

г-г	650
д-д	690
е-е	500
жс-жс	580

Ум 6

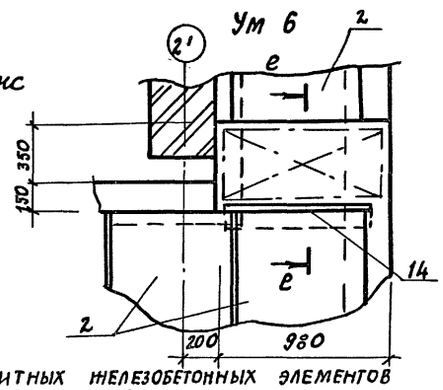

Ум 7

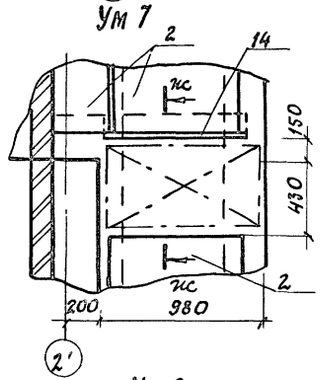

Ум 9

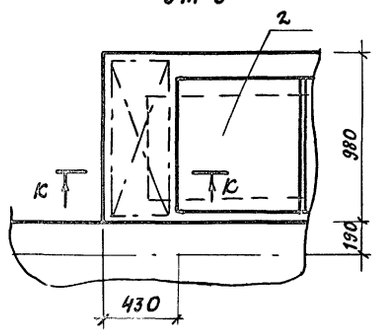

Ум 8

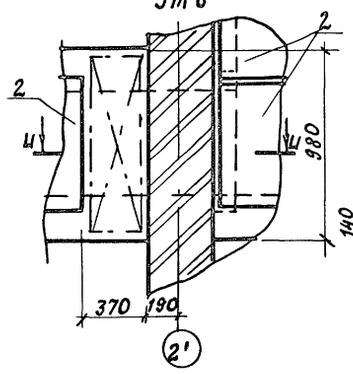

К-К

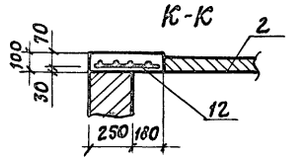

Ум 10

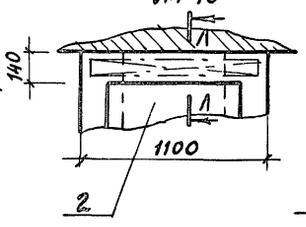

Л-Л

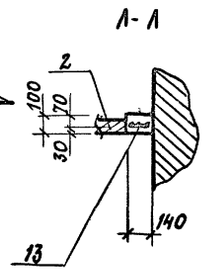

Спецификация монолитных железобетонных элементов (продолжение)

Формат	Зона	Поз.	Обозначение	Наименование	Кол	Примеч.
				Монолитные участки перекрытия каналов		
				Ум 10	2	шт.
				Арматурные изделия		
		13		Сетка 4С 8АIII-100 / 8АIII-100 12 х 100		
				ГОСТ 23279-85	1	1.0кг
				Материалы		
				Бетон В15	0.02	м³
				Металлические изделия		
				Уголок Б 100х10 ГОСТ 8509-86 / С235 ГОСТ 27772-88		
Б4		14		L = 850	12	12.8кг
Б4		15		L = 1050	6	15.9кг
А4			АСИ-05.01	Рамка РМ1	1	45.6кг
А4			АСИ-05.03	Рамка РМ2	1	31.2кг
А4			АСИ-05.02	Изделие металлическ. МИ-1	2	90.3кг
А4			АСИ-05.04	Изделие металлическ. МИ 2	2	15.3кг.

Спецификация монолитных железобетонных элементов

Формат	Зона	Поз.	Обозначение	Наименование	Кол.	Примеч.
				Монолитные участки перекрытия каналов		
				Ум 5	1	шт.
				Арматурные изделия		
		8		Сетка 4С 8АIII-100 / 8АIII-100 65 х 110		
				ГОСТ 23279-85	1	5.8кг
				Материалы		
				Бетон В15	0.08	м³
				Ум 6	2	шт.
				Арматурные изделия		
		9		Сетка 4С 8АIII-100 / 8АIII-100 48 х 90		
				ГОСТ 23279-85	1	3.5кг
				Материалы		
				Бетон В15	0.05	м³
				Ум 7	2	шт
				Арматурные изделия		
		10		Сетка 4С 8АIII-100 / 8АIII-100 55 х 90		
				ГОСТ 23279-85	1	4.0кг
				Материалы		
				Бетон В15	0.06	м³
				Ум 8	1	шт.
				Арматурные изделия		
		11		Сетка 4С 8АIII-100 / 8АIII-100 35 х 90		
				ГОСТ 23279-85	1	2.6кг
				Материалы		
				Бетон В15	0.04	м³
				Ум 9	2	шт.
				Арматурные изделия		
		12		Сетка 4С 8АIII-100 / 8АIII-100 35 х 90	1	
				ГОСТ 23279-85	1	2.6кг
				Материалы		
				Бетон В15	0.04	м³
				Подготовка из бетона В7.5	14.5	м³

Инв. № подл. | Подпись и дата | Взам. инв. №

Привязан:

Инв. №

ГАП	Пахомов		
ГИП	Каледина		
Зав. гр. ин.	Маргулия		
Инжен.	Корнеев		
Провер.	Уткин		
Н. контр.	Михеев		

ТП 292-8-33.91 АС

Физкультурно-оздоровительный зал в легких металлических конструкциях с помещениями обслуживания в пристройке

Стадия	Лист	Листов
Р	30	

Конструкция монолитных участков перекрытия подпольных каналов

МГПИП СПОРТПРОЕКТ-1 Москва

Альбом I

Схема расположения балок и опорных плит первого этажа

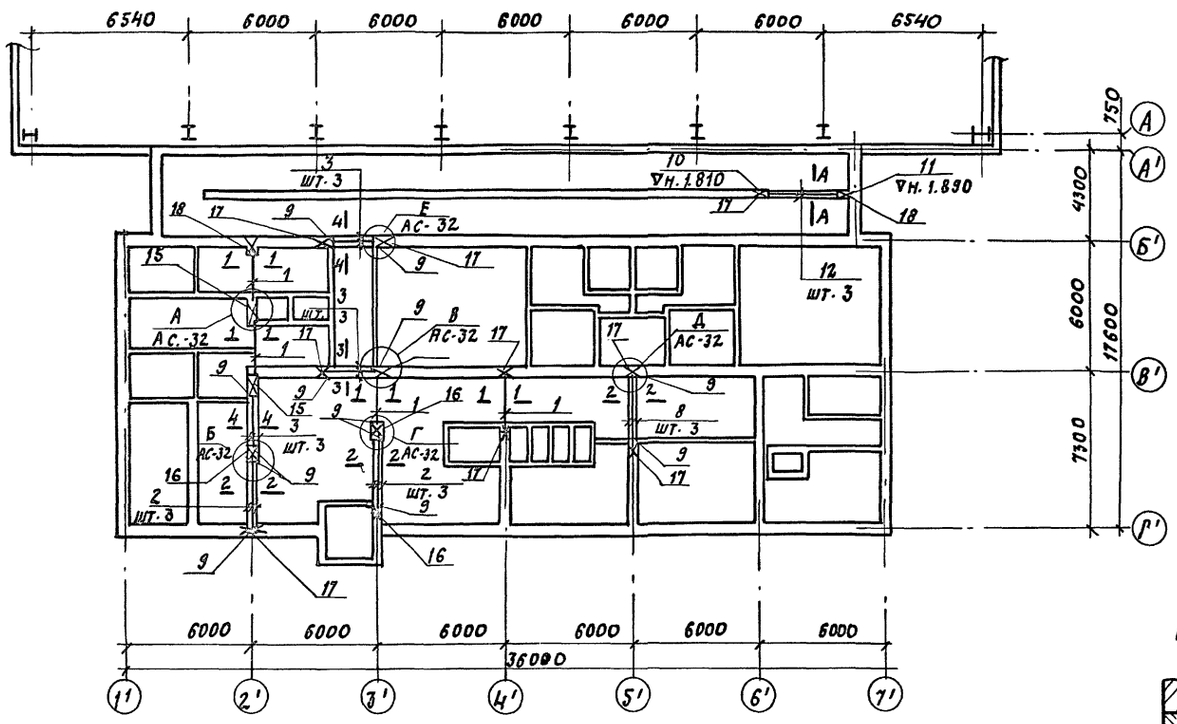

Схема расположения балок и опорных плит второго этажа

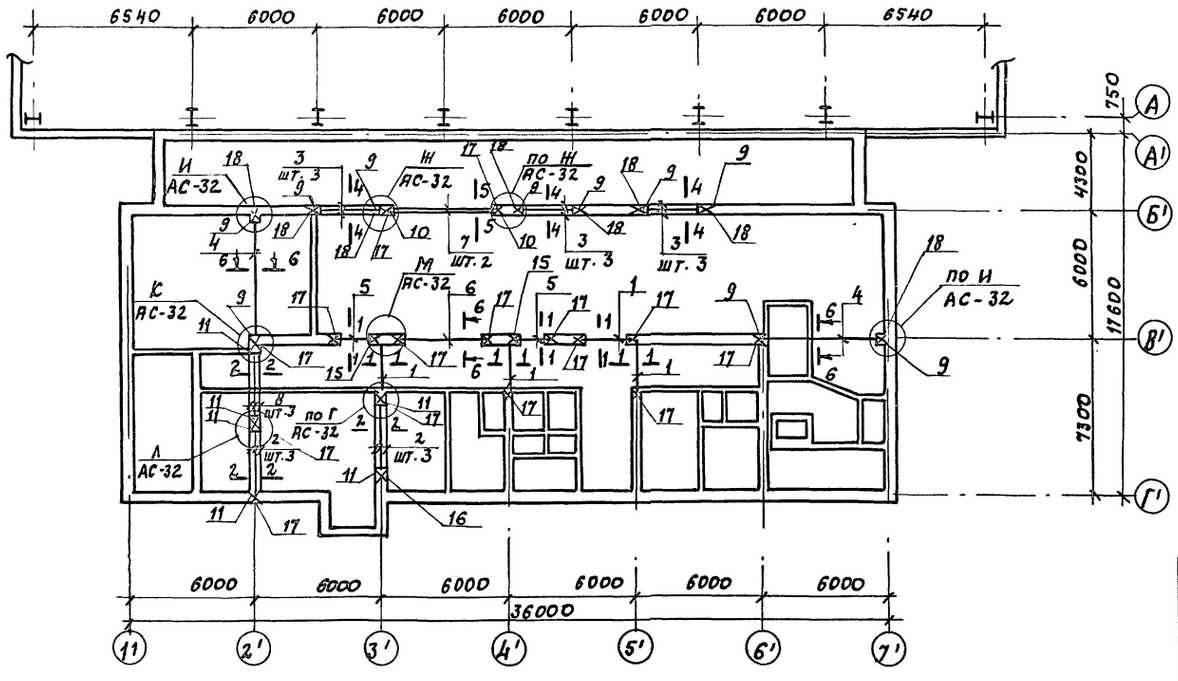

А-А

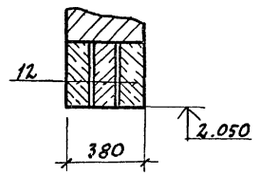

Спецификация к схемам расположения балок и опорных плит

Марка поз.	Обозначение	Наименование	Кол. шт. на 1эт.	Кол. шт. на 2эт.	Кол. шт. всего	Масса ед. кг.	Примеч.
	Перемычки железобетонные						
1	Сер. 1.038.1-1 в.2	3ПП 27-71	4	4	8	568	
5	То же	3ПП 18-71	—	2	2	378	
6	Сер. 1.038.1-1 в. 3	6ПГ 44-40	—	1	1	1528	
12	Сер. 1.038.1-1 в. 1	4ПБ 44-В	3	—	3	384	
	Прогоны железобетонные						
2	Сер. 1.225-2 в. 11	ПРГ 36.1.4-4т	6	6	12	430	
3	То же	ПРГ 28.1.3-4т	9	9	18	250	
7	—"—	ПРГ 60.2.5-4т	—	2	2	1500	
8	—"—	ПРГ 32.1.4-4т	3	3	6	380	
4	Сер. 1.225.1-3	ПР 60.4.4-3	—	2	2	2050	
	Жел. бет. опорные плиты						
9	Сер. 1.225-2 в. 11	ОП 5.4-Т	13	10	23	70	
10	То же	ОП 6.4-Т	—	2	2	140	
11	—"—	ОП 4.4-Т	—	6	6	50	
	Металлические изделия соединительные						
13	Сер. 2.240-1 в.2	ММ3	12	10	22	0.8кг	
14	То же	ММ4	—	4	4	1.1кг	
	Сетки сварные по ГОСТ 23279-85						
15		4с $\frac{3ВрI-50}{3ВрI-50}$ 35х125	10	10	20	0.9кг	
16		4с $\frac{3ВрI-50}{3ВрI-50}$ 50х75	15	5	20	0.8кг	
17		4с $\frac{3ВрI-50}{3ВрI-50}$ 35х75	50	70	125	0.5кг	
18		4с $\frac{3ВрI-50}{3ВрI-50}$ 35х55	10	40	50	0.4кг	

Данный лист смотреть совместно с листом АС-32

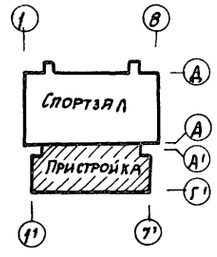

Инв. № подл. | Подпись и дата | Взам. инв. №

Привязан:	ГАП	Пахомов	
	ГИП	Каледина	
	Зав. гр.	Маргулия	
	Исполн.	Корнеев	
	Провер.	Шепилова	
Инв. №:	Н. контр.	Михеев	

Т.П. 292-8-33.91 АС

Физкультурно-оздоровительный зал в легких металлических конструкциях с помещениями обслуживания в пристройке

Стадия	Лист	Листов
Р	31	

Пристройка

Схемы расположения балок и опорных плит

МГПИП Спортпроект-1

Копировал: 25324-01 38 Формат А2

Альбом I

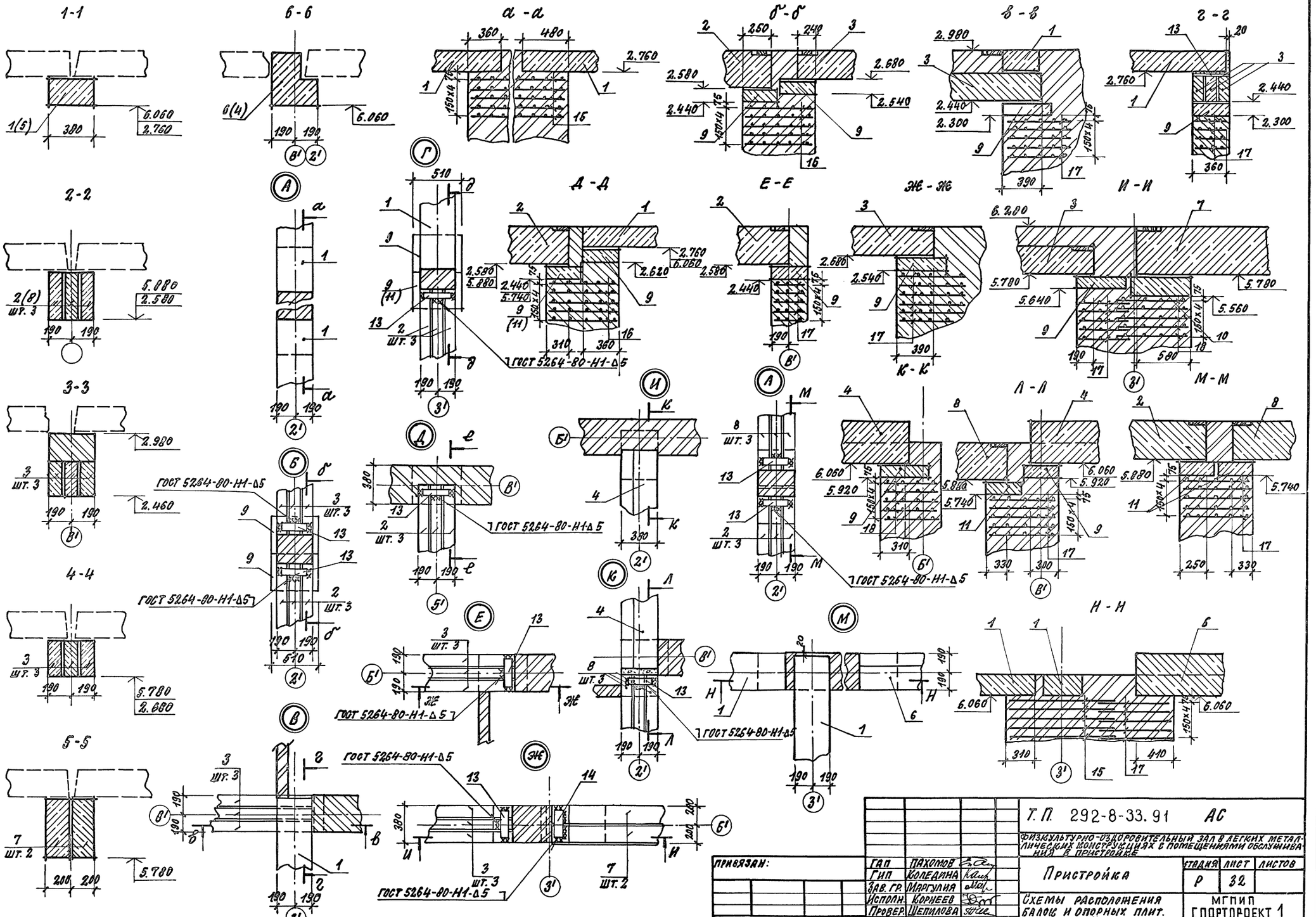

Привязан:	ГАП	Паломов	
	ГИП	Коледина	
	Зав. гр.	Маргулия	
	Исполн.	Корнеев	
	Провер.	Шепилова	
Инв. №	Н. контр.	Михеев	

Т.П. 292-8-33.91 АС

Физкультурно-оздоровительный зал в легких металлических конструкциях с помещениями обслуживания и пристройке

Пристройка

Стадия	Лист	Листов
Р	32	

Схемы расположения балок и опорных плит. Сечения. Узлы.

МГПИП Спортпроект 1 г. Москва

Инв. № подл. | Подпись и дата | Взам. инв. №

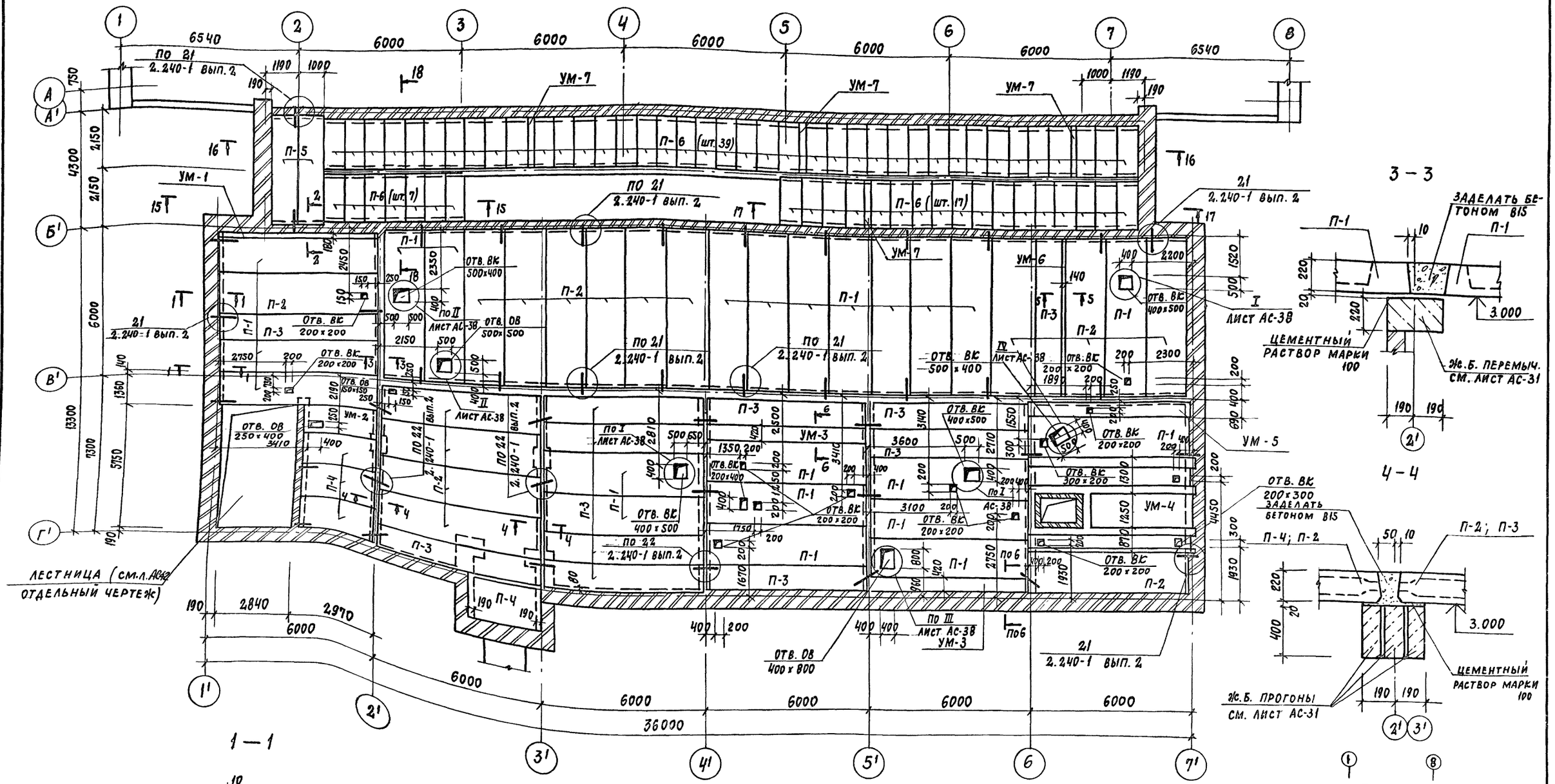

1. Общие примечания смотреть лист АС-35
2. Данный лист рассматривать совместно с листами АС-34; АС-36; АС-38; АС-39.
3. Все элементы, замаркированные на данном листе, включены в спецификацию на листе АС-35
4. Сечения 5-5÷6-6 смотреть лист АС-35.
5. Сечения 15-15÷17-17 смотреть лист АС-37.

Т.П 292-8-33.91			АС
ФИЗКУЛЬТУРНО-ОЗДОРОВИТЕЛЬНЫЙ ЗАЛ В ЛЕГКИХ МЕТАЛЛИЧЕСКИХ КОНСТРУКЦИЯХ, С ПОМЕЩЕНИЯМИ ОБСЛУЖИВАНИЯ В ПРИСТРОЙКЕ			
ПРИСТРОЙКА	СТАДИЯ	ЛИСТ	ЛИСТОВ
	Р	33	
СХЕМА РАСПОЛОЖЕНИЯ ЭЛЕМЕНТОВ ПЕРЕКРЫТИЯ НА ОТМ. 3.300	МГПИП СПОРТПРОЕКТ-1 г. МОСКВА		

ГАП	ПАХОМОВ	
ГИП	КАЛЕДИНА	
ЗАВ.ГР.	МАРГУЛИЯ	
ИНЖЕН.	ПЛАТОВА	
ПРОВЕР.	ШЕПИЛОВА	
Н.КОНТР.	МИХЕЕВ	

Привязан

Инв. №

ИНВ. № ПОДЛ. | ПОДПИСЬ | ДАТА | ВЗАМ. ИНВ. № | ОВ | ВС | ГАВРЮШИН | ВАНИФАТОВ

25324-01 40 ФОРМАТ А2

Альбом I

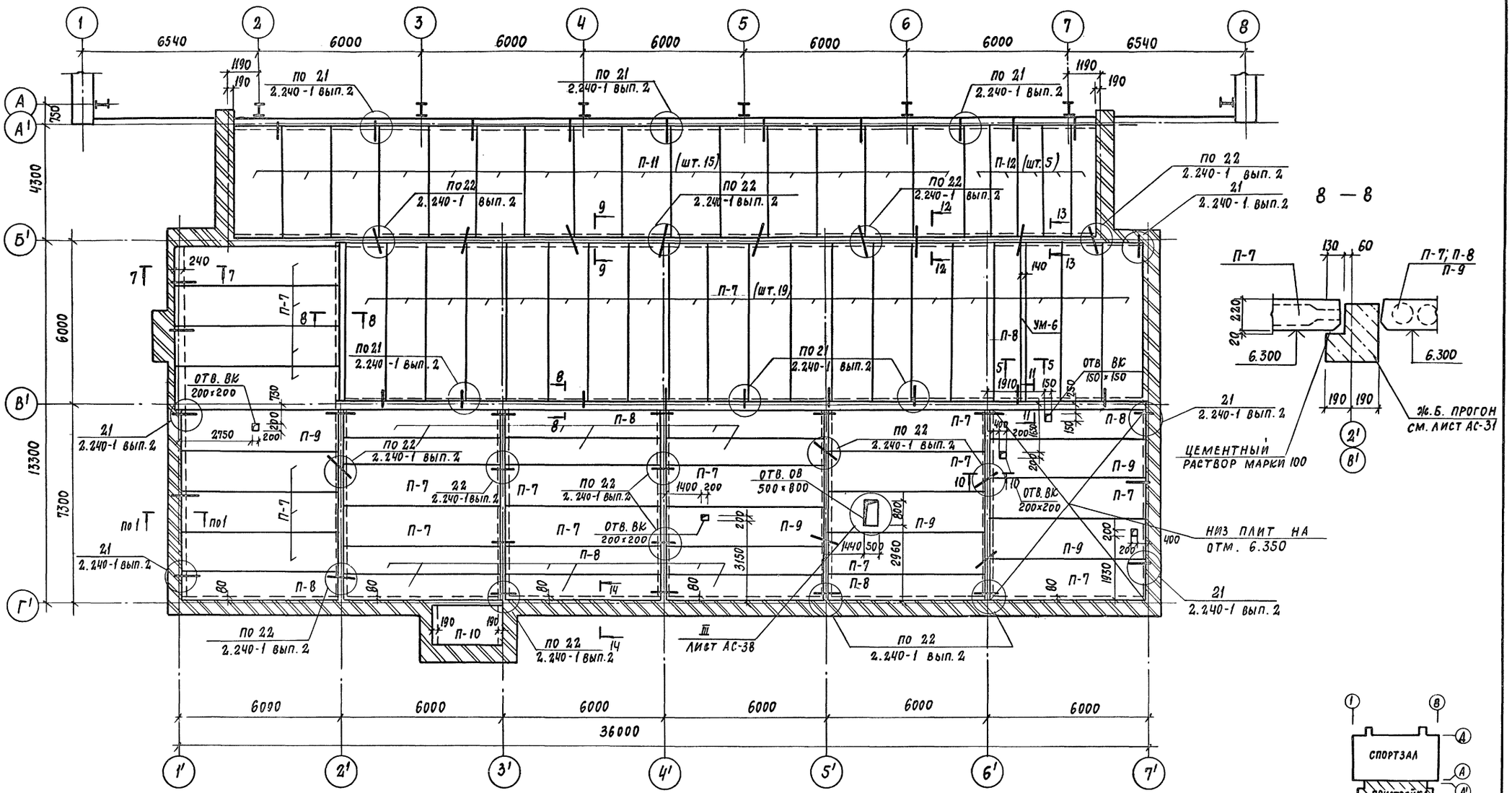

8 — 8

7 — 7

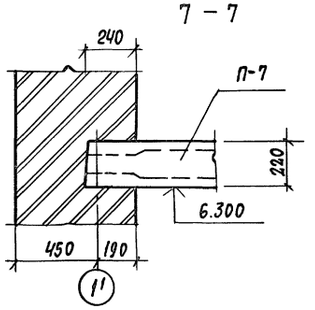

9 — 9

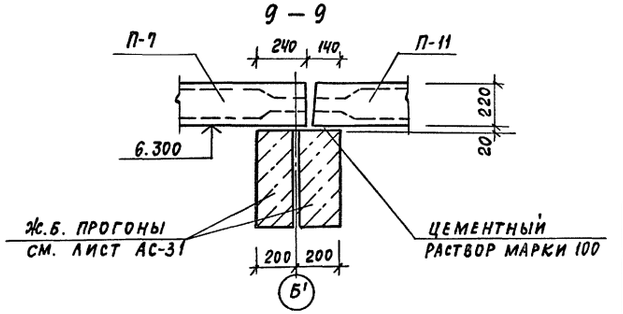

Данный лист см. совместно с листами АС-33; АС-35; АС-38; АС-39

Привязан:		ГАП	Пахомов		
		ГИП	Каледина		
		Зав. гр.	Маргулия		
		Инжен.	Платова		
		Провер.	Шепилова		
Инв. №		Н. контр.	Михеев		

Т.П. 292-8-33.91 АС

Физкультурно-оздоровительный зал в легких металлических конструкциях с помещениями обслуживания в пристройке

Пристройка

Стадия	Лист	Листов
Р	34	

Схема расположения элементов покрытия отм. ∇м 6.300

МГПИП Спортпроект N-1 г. Москва

Инв. № подл. | Подпись и дата | Взам. инв. № | ОВ ВК | Гл. инж. проекта Дегтярюшин | Гл. инженер проекта Дегтярюшин

Альбом I

5 — 5

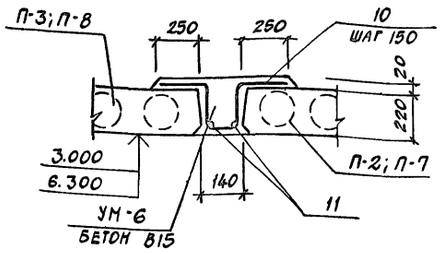

6 — 6

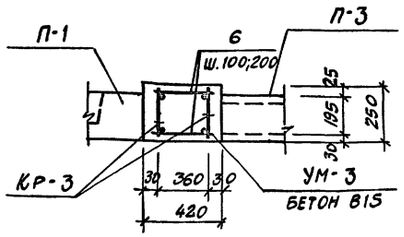

10 — 10

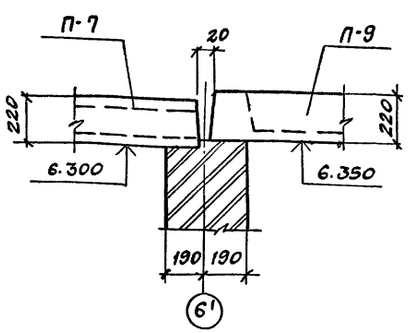

11 — 11

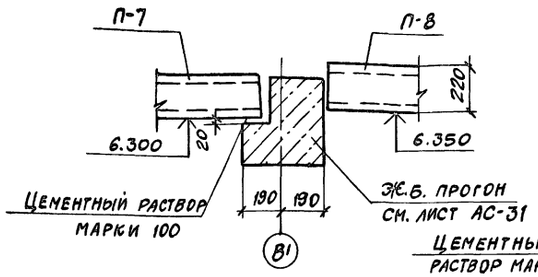

12 — 12

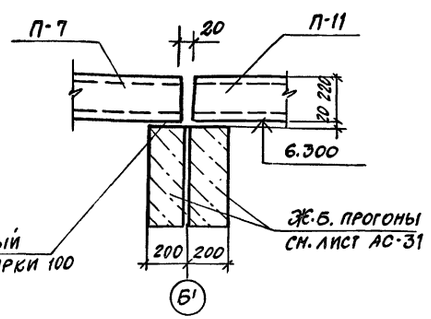

13 — 13

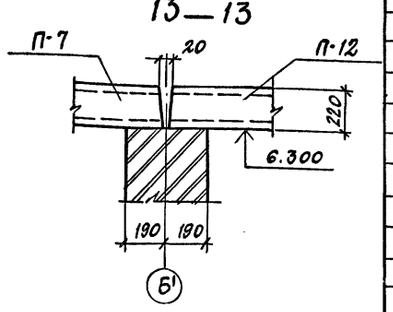

14 — 14

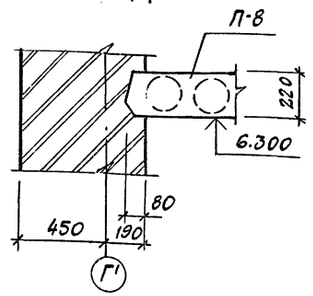

Спецификация элементов монолитных участков перекрытий

Формат	Зона	Поз.	Обозначение	Наименование	Кол.	Прим.
				УМ-1	1	
				Сборочные единицы		
А4			АСИ-03.01	Каркас Кр-1	2	8,50
Б4		1		ф6AI ГОСТ 5781-82, е=160	92	0,04
				Материал:		
				Бетон В15	—	V=0,28м³
				УМ-3	2	
				Сборочные единицы		
А4			АСИ-03.01-02	Каркас Кр-3	2	14,13
Б4		6		ф6AI ГОСТ 5781-82, е=400	90	0,09
				Материал:		
				Бетон В15	—	V=0,63м³
			Лист АС-33	УМ-6	2	
				Детали		
Б4		10		ф16AIII ГОСТ 5781-82; е=1050	38	1,66
Б4		11		ф8AI ГОСТ 5781-82; е=6000	2	2,37
				Материал:		
				Бетон В15	—	0,24м³

1. Все элементы замаркированные на листах АС-33; АС-34 включены в спецификацию на данном листе.
2. Отметка низа плит покрытия 6.300, а в осях 6'-7' и В'-Г' ом. плит 6.350.
3. Швы между плитами, а также между плитами и стеной залить цементным раствором М-100.
4. После выполнения отверстий корыта ребристых плит типа ПР заполнить керамзитобетоном М-100 с установкой дополнительной арматуры по узлам I-IV (лист АС-38).

Спецификация к схемам перекрытия и покрытия

Марка поз.	Обозначение	Наименование	Кол. на этаж 3.300	6.600	всего	Масса ед., кг	Примеч.
		Панели перекрытия					
П-1	1.242.1-3 вып.1	ПР60.15-8АтVт	22	—	22	2600	
П-2	1.141-1 вып.63	ПК60.15-8АтVт	15	—	15	2800	
П-3	1.141-1 вып.63	ПК60.10.8АтVт	11	—	11	1725	
П-4	1.141-1 вып.60	ПК27.15-8т	4	—	4	1290	
П-5	1.141-1 вып.60	ПК42.10-8т	—	—	2	1230	пандус
П-6	3.006.1-2.87 вып.2	П14д-3	—	—	63	310	пандус
П-7	1.141-1 вып.63	ПК60.15-6АтVт	—	36	36	2800	
П-8	1.141-1 вып.63	ПК60.10-6АтVт	—	16	16	1725	
П-9	1.242.1 вып.1	ПР60.15-6АтVт	—	5	5	2600	
П-10	1.141-1 вып.60	ПК27.15-6т	—	1	1	1290	
П-11	1.141-1 вып.60	ПК42.18-6т	—	15	15	2240	
П-12	1.141-1 вып.60	ПК42.10-6т	—	5	5	1230	
		Участки монолитные					
УМ-1	Лист АС-35	УМ-1	1	—	1	0,28	м³
УМ-2	Лист АС-36	УМ-2	1	—	1	0,46	м³
УМ-3	Лист АС-35	УМ-3	2	—	2	0,63	м³
УМ-4	Лист АС-36	УМ-4	1	—	1	2,69	м³
УМ-5	Лист АС-36	УМ-5	1	—	1		м³
УМ-6	Лист АС-35	УМ-6	1	1	2	0,24	м³
УМ-7	Лист АС-37	УМ-7	—	—	4	0,05	м³/пандус
		Монтажные детали					
ММ9	2.240-1 вып.2	ММ9	30	28	58	0,70	
ММ11	2.240-1 вып.2	ММ11	28	56	84	0,55	
		Керамзитобетон М100				18,48	м³

5. Отверстия в плитах размером 150×150мм выполнять методом сверления, не нарушая ребер.

Привязан:

Инв. №

ГАП	Пахомов	
ГИП	Каледина	
Зав. гр.	Маргулия	
Инженер	Уткин	
Провер.	Шепилова	
Н. контр.	Михеев	

ТП 292-8-33.91 АС

Физкультурно-оздоровительный зал в легких металлических конструкциях с помещениями обслуживания в пристройке

Пристройка

Стадия	Лист	Листов
Р	35	

Схемы расположения элементов перекрытия и покрытия сечения 5-5÷6-6 10-10÷14-14

МГПИП СПОРТПРОЕКТ-1 г. Москва

Инв. № подл. | Подпись и дата | Взам. инв. №

Альбом I

УМ-2

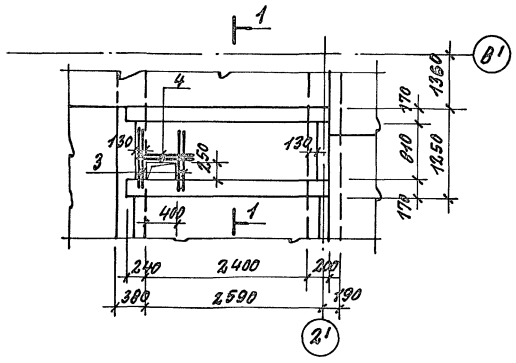

1-1

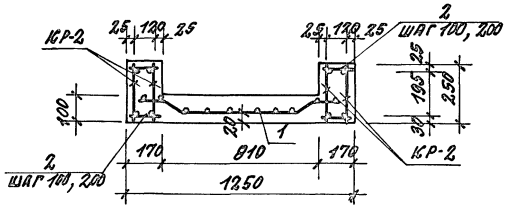

3-3

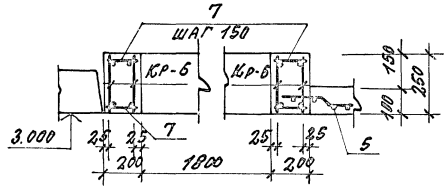

УМ-5

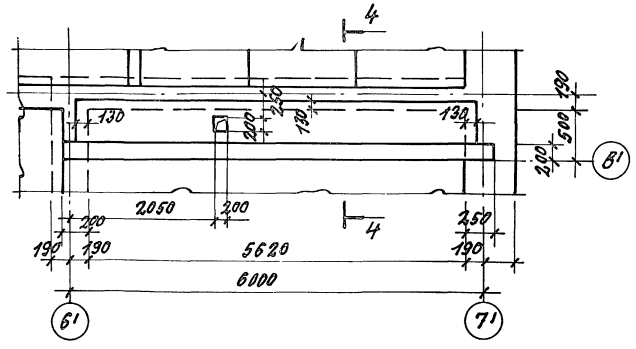

УМ-4

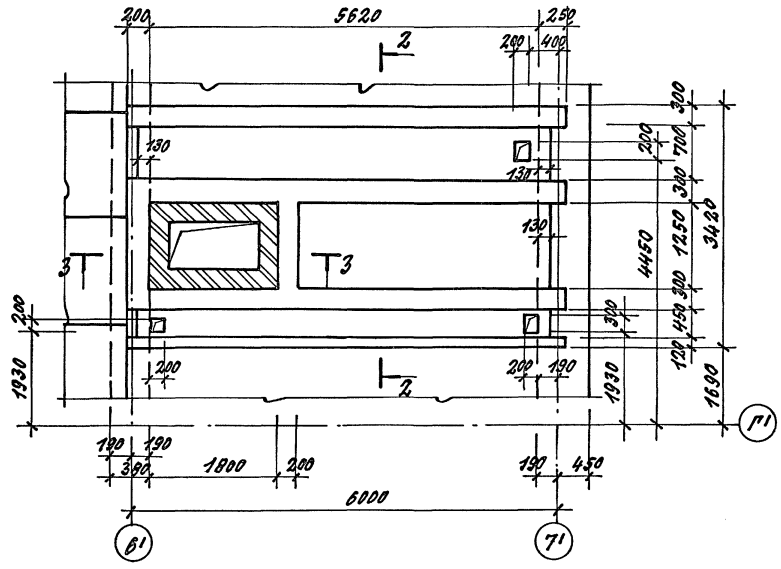

2-2

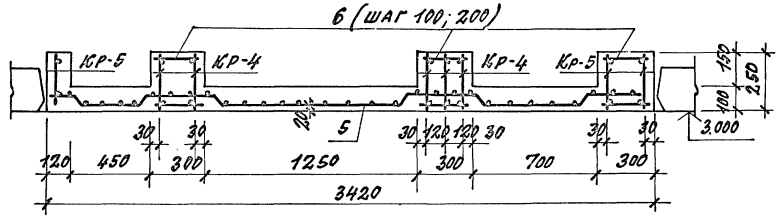

4-4

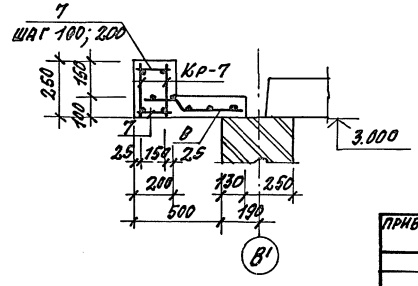

Спецификация элементов монолитных участков перекрытий

Формат	Зона	Поз.	Обозначение	Наименование	Кол.	Примеч.
				УМ-2	1	
				Сборочные единицы		
А4			АСИ-03.01-01	Каркас КР-2	4	3.47
				Сетка сварная ГОСТ 8478-81*		
Б4		1		С $\frac{6AI-100}{6AI-100}$ 1220×2630 $\frac{10}{15}$	1	14.90
				Детали:		
Б4		2		ф6AI ГОСТ 5781-82; ℓ=150	88	0.033
Б4		3		ф10AIII ГОСТ 5781-82; ℓ=1200	4	0.74
Б4		4		ф6AI ГОСТ 5781-82; ℓ=1000	2	0.395
				Материал:		
				Бетон В15	—	V=0.46м³
				УМ-4	1	
				Сборочные единицы		
А4			АСИ-03.01-04	Каркас КР-4	5	31.03
А4			АСИ-03.01-05	Каркас КР-5	3	16.82
А4			АСИ-03.01-06	Каркас КР-6	4	4.03
				Сетка сварная ГОСТ 8478-81*		
Б4		3		С $\frac{6AI-100}{6AI-100}$ 3400×5850 $\frac{50}{25}$	1	88.69
				Детали:		
Б4		6		ф6AI ГОСТ 5781-82; ℓ=280	276	0.062
Б4		7		ф6AI ГОСТ 5781-82; ℓ=180	36	0.04
				Материал:		
				Бетон В15	—	V=2.69м³
				УМ-5	1	
				Сборочные единицы		
А4			АСИ-03.01-03	Каркас КР 7	2	14.28
				Сетка сварная ГОСТ 8478-81*		
Б4		8		С $\frac{6AI}{6A-I}$ 600×5850 $\frac{50}{25}$	1	15.65
				Детали:		
Б4		7		ф6AI ГОСТ 5781-82; ℓ=180	92	0.04
				Материал:		
				Бетон В15	—	V=0.56м³

Данный лист смотреть совместно с листами АС-33; АС-35; АС-39.

Привязан:

Инв. №

ГАП	Лакомов	
ГИП	Каледина	
Зав.гр.	Моргулина	
Испол.	Уткин	
Провер.	Шепилова	
Н.контр.	Михеев	

Т.П. 292-8-33.91 АС

Физкультурно-оздоровительный зал в легких металлических конструкциях с помещениями обслуживания в пристройке

Пристройка

Стадия	Лист	Листов
Р	36	

Участки монолитные перекрытий УМ-2; УМ-4; УМ-5

МГПИП СПОРТПРОЕКТ г. Москва

Копировал: 25324-01 43 Формат

Инв. № подл. | Подпись и дата | Взам. инв. №

Альбом I

15 — 15

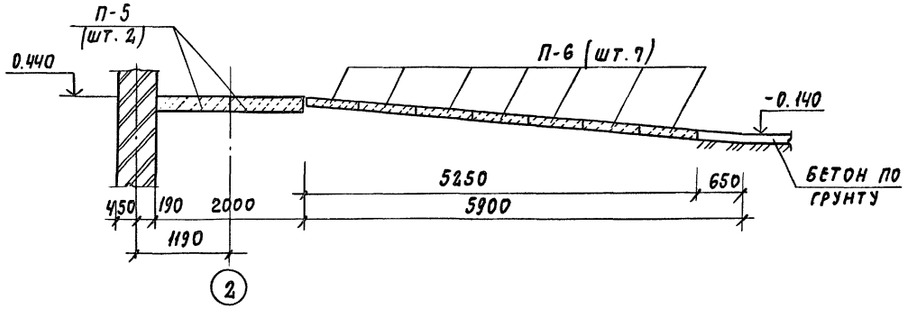

16 - 16 (продолжение 2)

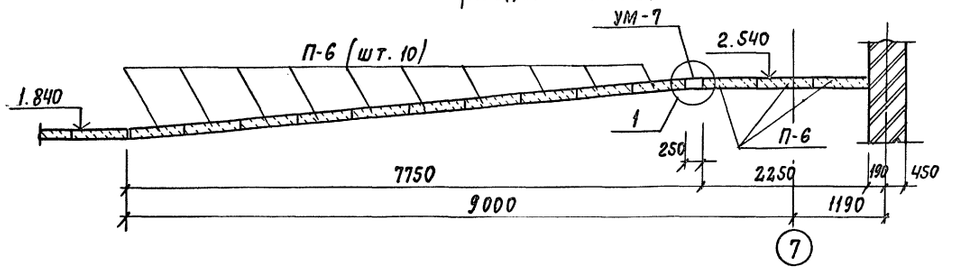

16 — 16

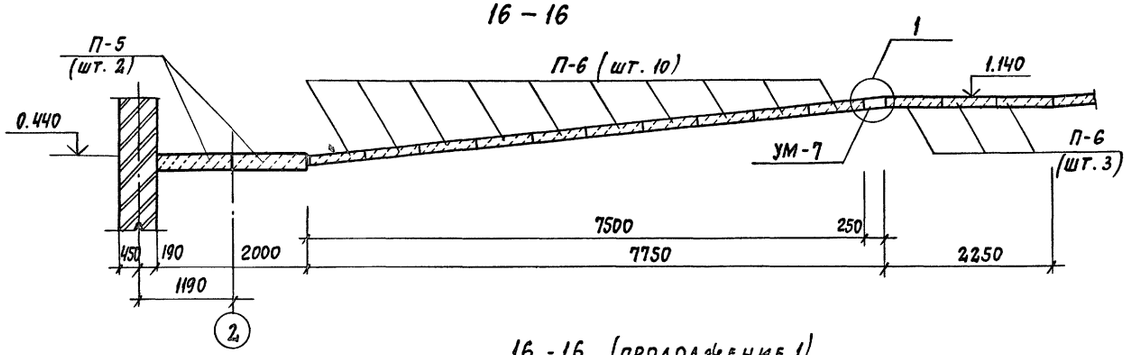

17 — 17

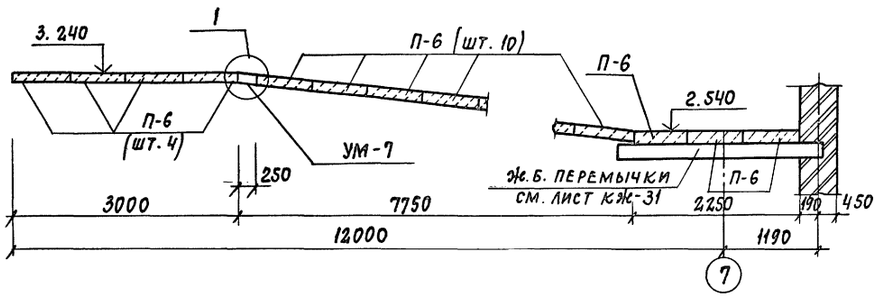

16 - 16 (продолжение 1)

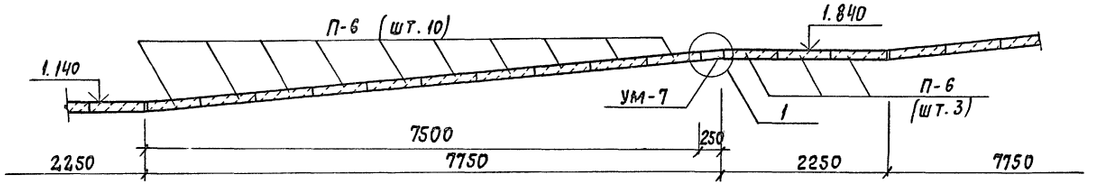

18 — 18

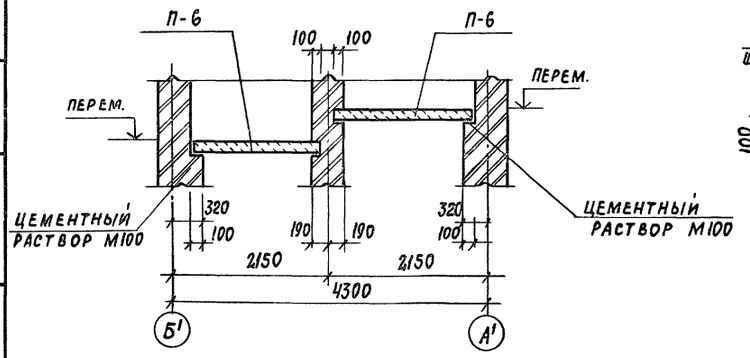

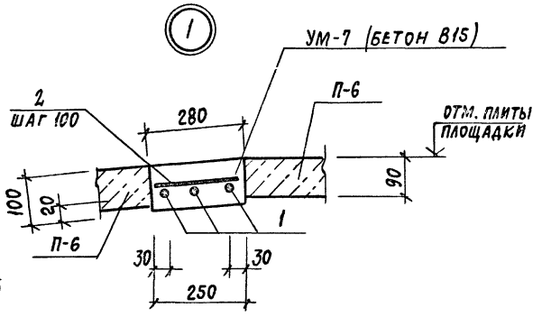

Спецификация элементов монолитных участков пандуса

ФОРМ.	ЗОНА	ПОЗ.	Обозначение	Наименование	Кол.	Прим.
				УМ-7	4	
				Детали:		
				ФВАIII ГОСТ5781-82*		
Б.Ч.		1		ℓ=1860	3	0,73кг
				ФбАI ГОСТ5781-82*		
Б.Ч.		2		ℓ=260	18	0,06кг
				Материал:		
				Бетон В15	—	0,05м³

1. Данный лист смотреть совместно с листами АС-33; АС-39
2. Элементы плит перекрытия пандуса, замаркированные на данном чертеже, включены в спецификацию на листе АС-35

Привязан:

Инв. №

ГАП	Пахомов	
ГИП	Каледина	
Зав. гр.	Маргулия	
Инж.	Угкин	
Провер.	Корнеев	
Н.контр.	Михеев	

Т.П. 292-8-33.91 АС

Физкультурно-оздоровительный зал в легких металлических конструкциях с помещениями обслуживания в пристройке

Пристройка

Стадия	Лист	Листов
Р	37	

Разрезы по внутреннему пандусу 15-15 ÷ 18-18

МГПИП Спортпроект-1 г. Москва

Инв. № подл. | Подпись и дата | Взам. инв.

Альбом I

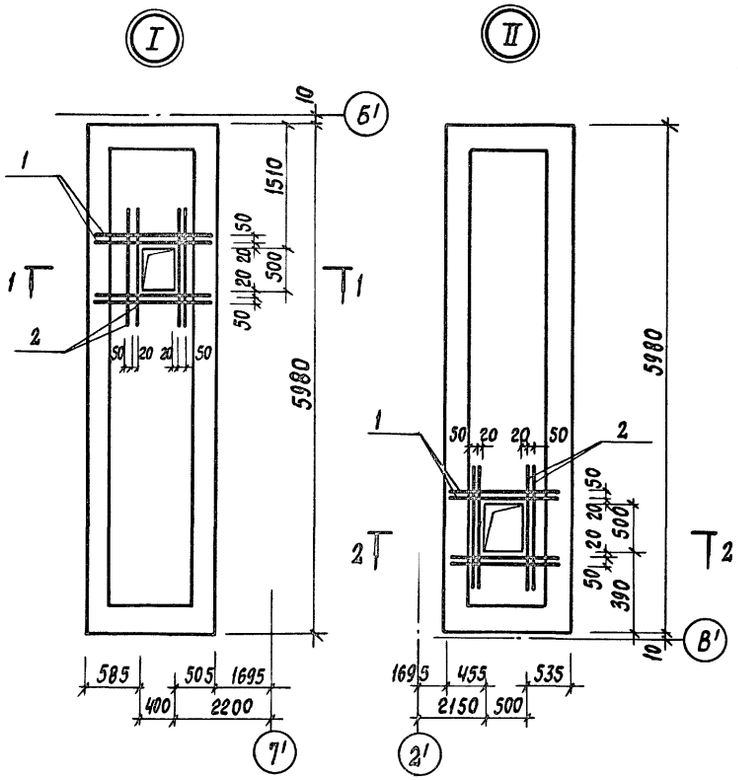

Спецификация элементов на узлы I - IV

Марка поз.	Обозначение	Наименование	Кол. во	Масса ед, кг	Примеч.
		Узел I	3		
		ф 10 А III ГОСТ 5781-82*			
1		ℓ = 1350	4	0,83	
		ф 8 А I ГОСТ 5781-82*			
2		ℓ = 1100	4	0,43	
		Керамзитобетон М100	0,88	—	м³
		Узел II	2		
		ф 10 А III ГОСТ 5781-82*			
1		ℓ = 1350	4	0,83	
		ф 8 А I ГОСТ 5781-82*			
2		ℓ = 1100	4	0,43	
		Керамзитобетон М100	0,88	—	м³
		Узел III	2		
		ф 10 А III ГОСТ 5781-82*			
1		ℓ = 1350	4	0,83	
		ф 8 А I ГОСТ 5781-82*			
2		ℓ = 1100	4	0,43	
3	АСИ-05.12	Рамка РМ-5	1	23,46	
		Керамзитобетон М100	0,88	—	м³
		Узел IV	1		
		ф 10 А III ГОСТ 5781-82*			
4		ℓ = 1650	4	1,02	
		ф 8 А I ГОСТ 5781-82*			
2		ℓ = 1100	4	0,43	
		Керамзитобетон М100	0,88	—	м³

Данный лист рассматривать совместно с листами АС-33; АС-34

Инв. № подл. | Подпись и дата | Взам. инв.

Привязан:	ГАП	Пахомов	
	ГИП	Каледина	
	Зав. гр.	Маргулия	
Инв. №	Исполн.	Уткин	
	Провер.	Шепилова	
	Н. контр.	Микеев	

Т.П. 292-8-33.91 АС

Физкультурно-оздоровительный зал в легких металлических конструкциях с помещениями обслуживания в пристройке

Пристройка

Стад.	Лист	Листов
Р	38	

Устройство отверстий в сантехнических панелях перекрытий. Узлы I - IV

МГПИП Спортпроект-1 г. Москва

Копировал: К. - 25324-01 45 Формат А2

Альбом I

Ведомость расхода стали на один элемент, кг

Марка элемента	Изделие арматурное													
	Арматура класса													
	AI					AIII								
	ГОСТ 5781-82*				Итого	ГОСТ 5781-82*							Итого	Всего
	φ6	φ8	φ10			φ8	φ10	φ16	φ18	φ25				
УМ-1	8,37	4,8	—		13,17	—	7,5	—	—	—			7,50	20,67
УМ-2	24,77	0,79	—		25,56	—	9,88	—	—	—			9,88	35,44
УМ-3	12,69	4,74	—		17,43	—	—	18,94	—	—			18,94	36,37
УМ-4	116,12	30,26	18,65		165,03	—	—	11,44	36,24	116,25			163,93	328,93
УМ-5	24,02	4,78	—		28,80	—	—	19,08	—	—			19,08	47,88
УМ-6	—	4,74	—		4,74	—	—	63,08	—	—			63,08	67,82
УМ-7	1,08	—	—		1,08	2,19	—	—	—	—			2,19	3,27

Инв. № подл. | Подпись и дата | Взам. инв. №

Привязан:	ГАП	Пахомов	
	ГИП	Каледина	
	Зав. гр.	Маргулия	
	Инженер.	Уткин	
	Провер.	Корнеев	
Инв. №	Н. контр.	Михеев	

ТП 292-8-33.91 АС

Физкультурно-оздоровительный зал в легких металлических конструкциях с помещениями обслуживания в пристройке

Пристройка

Стад.	Лист	Листов
Р	39	

Ведомость расхода стали на элемент УМ1 ÷ УМ7

МГПИП Спортпроект-1 Москва

Альбом I

А – А

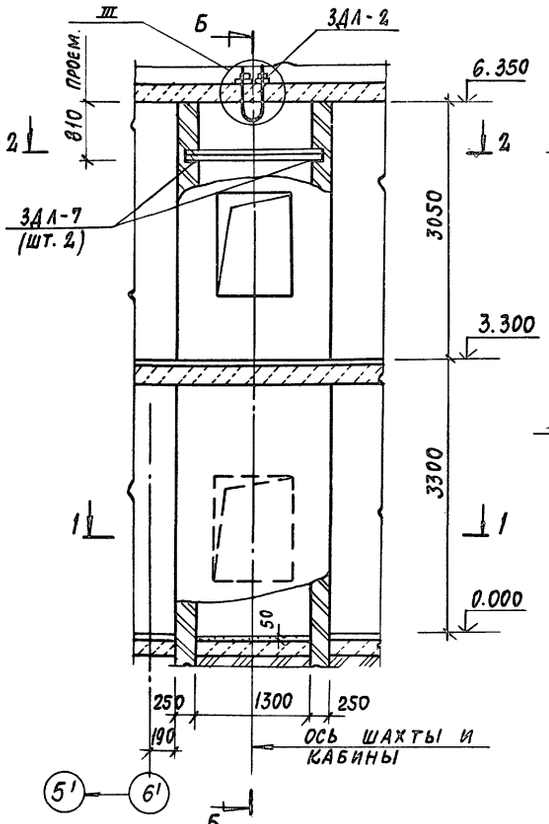

Б – Б

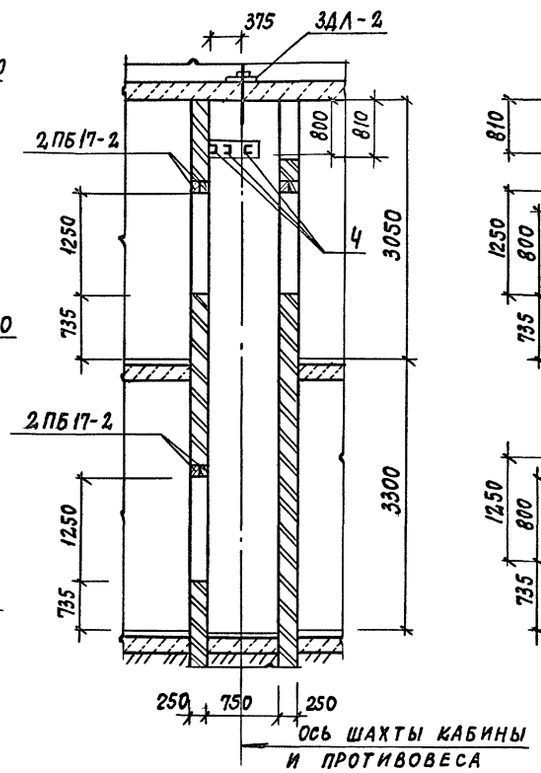

Развертка шахты лифта

Вид А Вид Б Вид В Вид Г

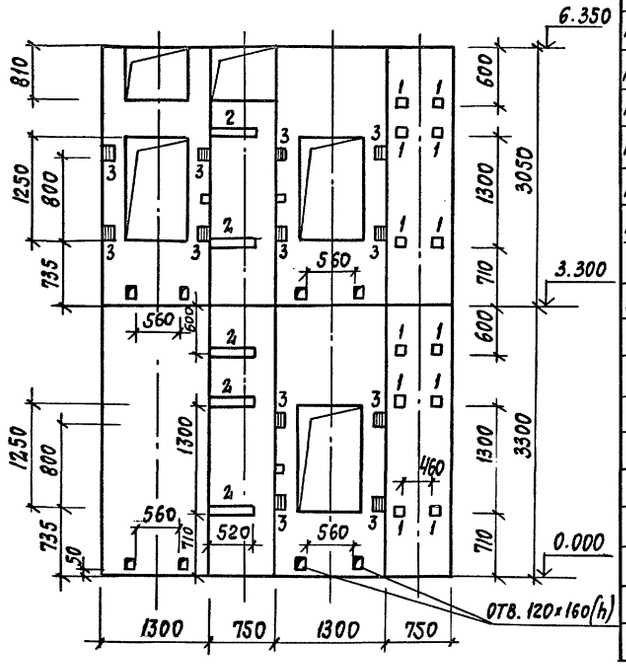

Спецификация элементов лифта

Форм.	Зона	Поз.	Обозначение	Наименование	Кол.	Прим.
				Закладные детали		
А4			АСИ-04.06	ЗДЛ-1	4	0,91 кг
А4			АСИ-04.07	ЗДЛ-2	1	2,64 кг
А4		1	АСИ-04.08	ЗДЛ-3	12	0,75 кг
А4		2	АСИ-04.09	ЗДЛ-4	5	4,60 кг
А4		3	АСИ-0.4.10	ЗДЛ-5	20	1,42 кг
А4			АСИ-04.11	ЗДЛ-6	2	10,0 кг
				Швеллер 20 ГОСТ 8240-89 / С235 ГОСТ 27772-88		
Б4		4		L=1700	3	31,3 кг
				Сборные ж/б перемычки		
			Сер. 1.038.1-1 в.1	2ПБ17-2	6	71,0 кг

III

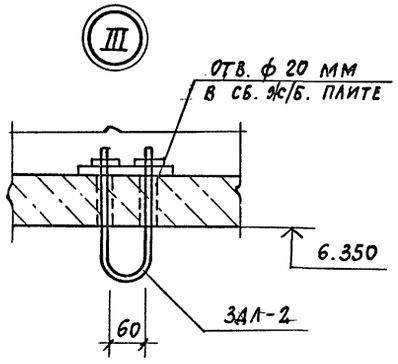

1 – 1

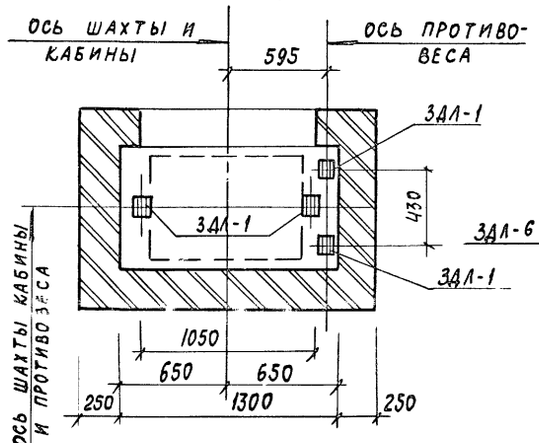

2 – 2

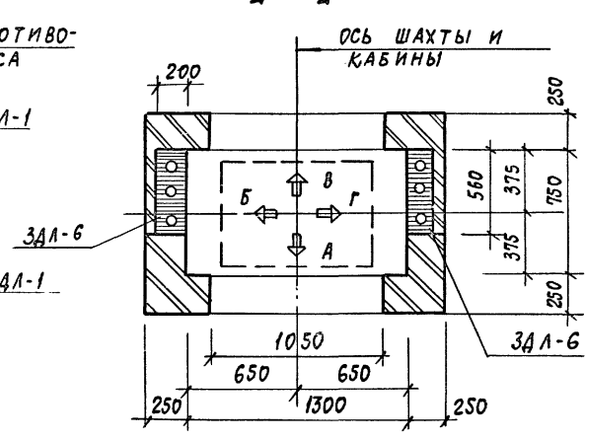

План машинного помещения

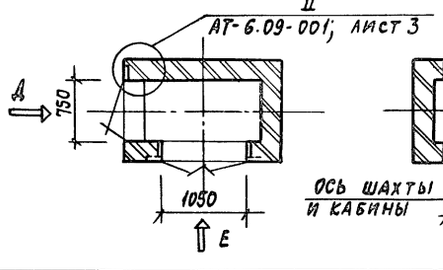

План шахты

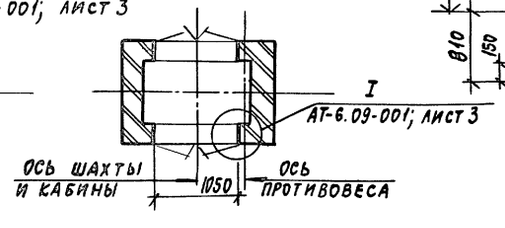

Вид Д

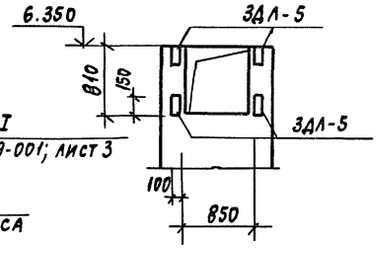

Вид Е

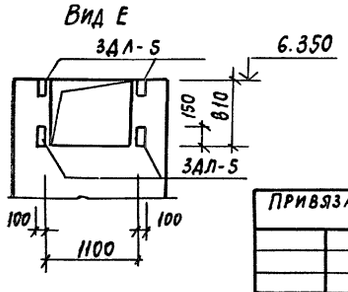

1. Данный чертеж разработан на основании альбома заданий на проектирование строительной части лифтовых установок серии АТ-6.00-003 (раздел II, лифты грузовые) и технических требований, изложенных в данном разделе.
2. Размеры закладных деталей для крепления направляющих, дверей шахты, их привязка в горизонтальном направлении полностью соответствует АТ-6.09-001 для лифта грузоподъемностью Q = 100 кг.
3. Кирпичную кладку стен шахты выполнять из глиняного полнотелого кирпича пластического прессования М75 на растворе М25.
4. Стены шахты должны быть вертикальными допускаемые отклонения на размеры в любом сечении должны соответствовать требованиям чертежей.

Привязан:

Инв. №

ГАП	Пахомов	
ГИП	Каледина	
Зав. гр.	Маргулия	
Исполн.	Уткин	
Провер.	Корнеев	
Н. контр.	Михеев	

ТП 292-8-33.91 АС

Физкультурно-оздоровительный зал в легких металлических конструкциях с помещениями обслуживания в пристройке

Пристройка

Стадия	Лист	Листов
Р	40	

Лифт грузоподъемностью Q = 100 кг Конструкция

МГПИП Спортпроект-1 г. Москва

Инв. № подл. | Подпись и дата | Взам. инв.

Альбом I

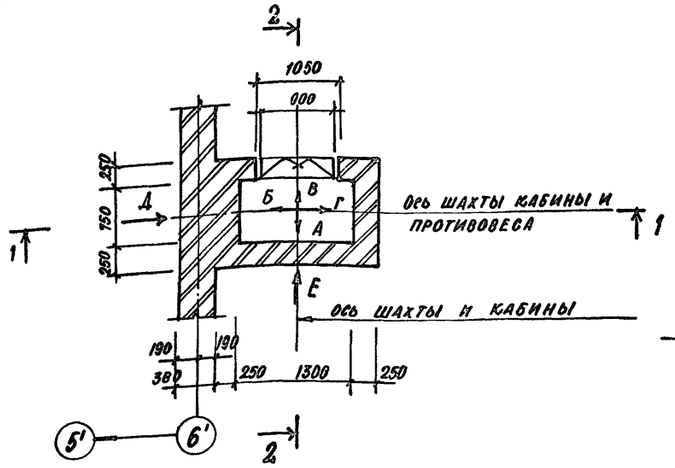

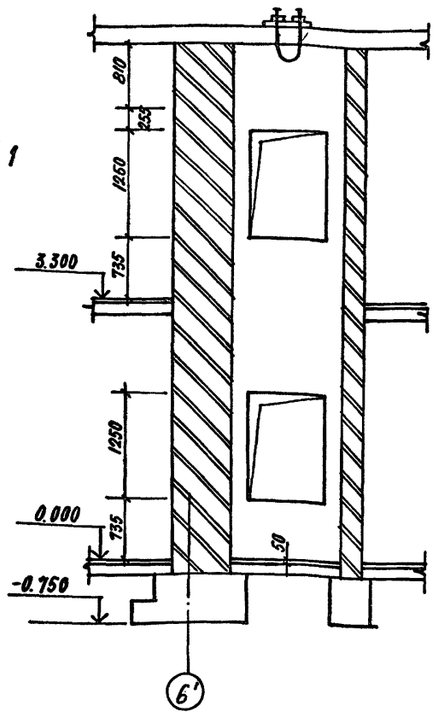

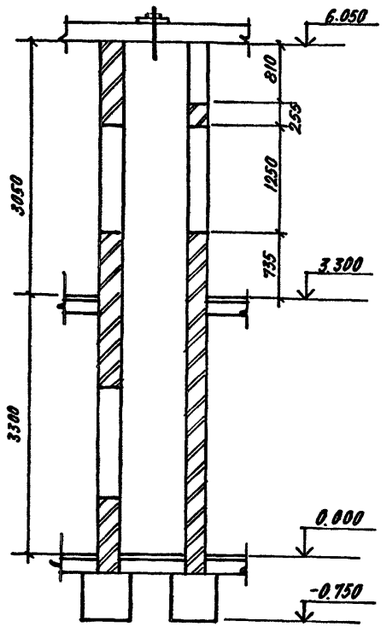

Вид А Вид Б Вид В Вид Г

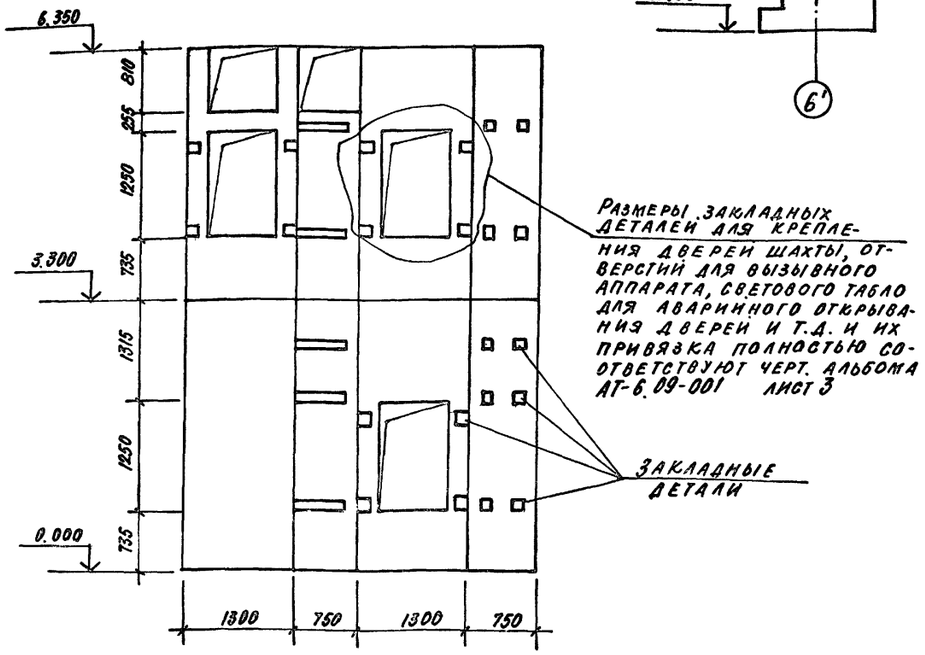

Вид Д

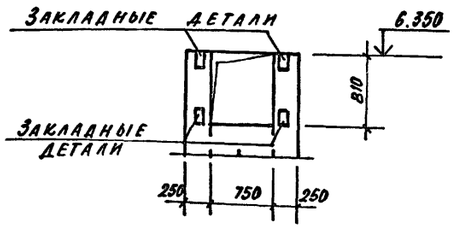

Вид Е

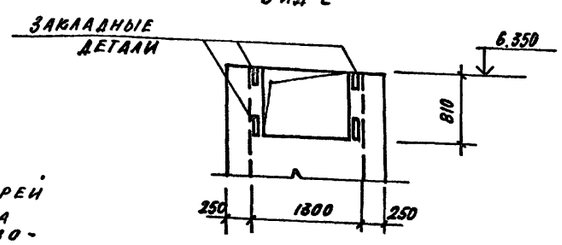

1. Размеры всех закладных деталей для крепления дверей шахты, отверстий для вызывного аппарата и их привязка полностью соответствует черт. АТ-6-09-001 для лифта грузоподъемностью Q = 100 кг.

2. Шахту лифта выполнять из полнотелого кирпича М 75 на растворе М 25.

Данные для заказа лифта

1	Наименование адрес и телефон заказчика		
2	Реквизиты грузополучателя (почтовые, телеграфные, отгрузочные)		
3	Назначение здания в котором устанавливается лифт и его почтовый адрес		
4	Назначение лифта	Грузовой малый	
5	Грузоподъемность лифта в кг и его скорость в м/с	Q = 100 кг; V = 0,5 м/с	
6	Высота подъема кабины в м (высота от нижней до верхней остановки)	3,3 м	
7	Размеры кабины (ширина × глубина × высота) в мм	900 × 650 × 1000	
8	Требуется ли выход из кабины в две противоположные стороны	да	
9	Количество дверей шахты	3	
10	Число остановок кабины	2	
11	Отметки основных посадочных этажей (этажей, связанных с входом и выходом из здания) для пассажирских лифтов	0.000 ; 3.300	
12	Напряжение сети питающей лифт	380 / 220 в	
13	Система управления		
14	Этаж с которого предусматривается управление грузовым лифтом (указать только при наружном кнопочном управлении)	с этажа на отм. 0.000	
15	Управление пассажирскими лифтами (одиночное, парное, групповое)		
16	Число заказываемых лифтов одинаковой характеристики	1	
17	Место расположения шахты лифта (вне здания, внутри здания, в лестничной клетке)	внутри здания	
18	Желательный срок поставки лифта (год, квартал)		

Привязан:

Инв. №

ГАП	Пахомов	
ГИП	Калеанна	
Зав. гр.	Маргулиз	
Инженер.	Уткин	
Провер.	Корнеев	
Н. контр.	Михеев	

ТП 292-8-33.91 АС

Физкультурно-оздоровительный зал в легких металлических конструкциях с помещениями обслуживания в пристройке

Пристройка

Стадия Р | Лист 41 | Листов

Чертеж на заказ лифта

МГПИП Спортпроект-1 Москва

Инв. № подл. | Подпись и дата | Взам. инв. №

Альбом I

1-1

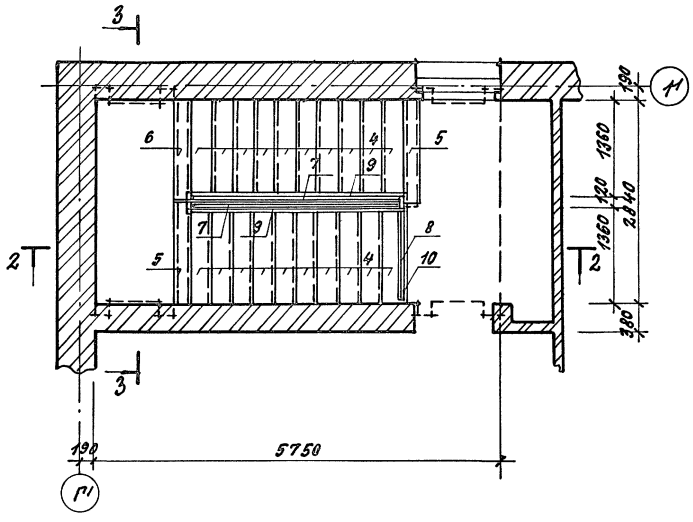

3-3

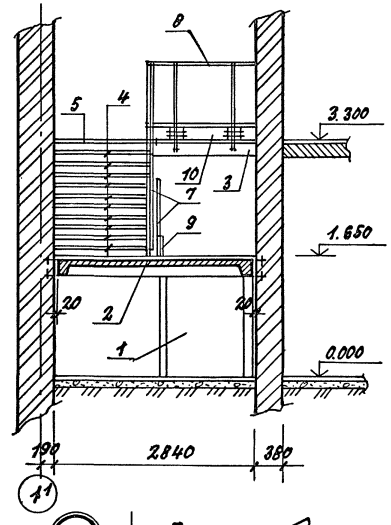

2-2

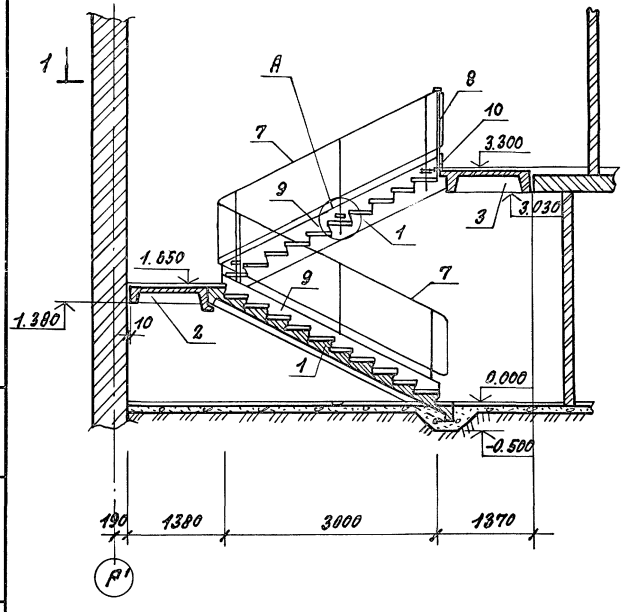

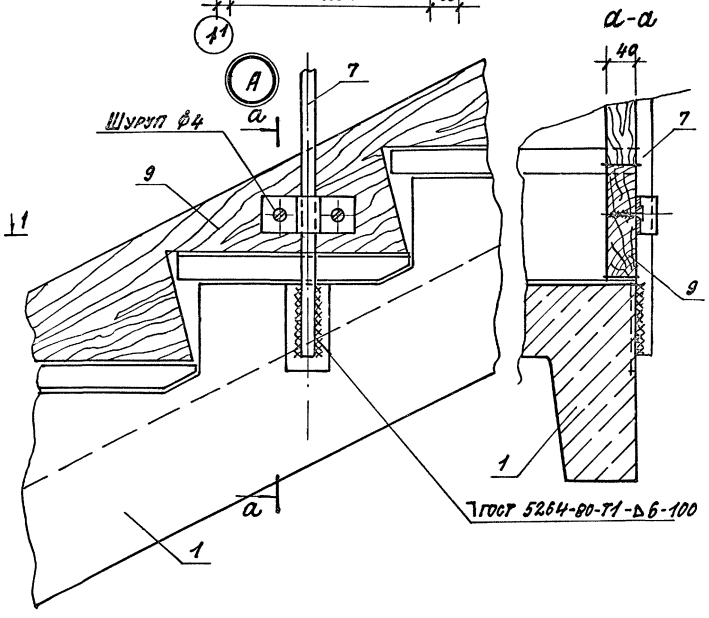

а-а

Спецификация элементов конструкции

Марка поз.	Обозначение	Наименование	Кол.	Масса ед.кг	Примеч.
1	Сер. 1.251.1-4 в.1	Лестничный марш			
		2лмф 33.14.17-5	2	1420	
2	Сер. 1.252.1-4 в.1	Лестничная площадка лпф 28.13-5	1	1200	
3	Сер. 1.252.1-4 в.1	Лестничная площадка лпф 28.13 в-5л	1	1220	
4	Сер. 1.251.1-4 в.1	Лестничная проступь 1лн 14.3	20	38	
5	Сер. 1.251.1-4 в.1	Лестничная проступь 2лн 14.2в	2	29	
6	Сер. 1.251.1-4 в.1	Лестничная проступь 1лн 14.2	2	26	
7	Сер. 1.256.2-2	Ограждение лестничного марша мв 33.18-33.9р	2	56.08	
8	Сер. 1.256.2-2	Ограждение лестничной площадки пв-14.9р	1	18.90	
9	АСИ-06.01	Отбойная доска марша КДМ1	2	12.00	
10	АСИ-06.02	Отбойная доска площадки КДЛ2	1	3.40	

1. Сварку вести электродами Э42 по ГОСТ 9467-75.
2. Металлические конструкции защитить от коррозии двухслойным масляным покрытием.

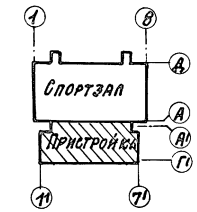

Т.П. 292-8-33.91 АС

Физкультурно-оздоровительный зал в легких металлических конструкциях с помещениями обслуживания в пристройке

Пристройка			Стадия	Лист
			Р	42
Конструкция лестницы Л1.			МГПИП Спортпроект 1 г. Москва	

Привязан:		
Инв. №		
Гап	Пахомов	
Гип	Каледина	
Зав. гр.	Маргулия	
Исполн.	Корнеев	
Провер.	Уткин	
Н. контр.	Михеев	

Инв. № подл. | Подпись и дата | Взам. инв. №

Копировал: 25324-01 49 Формат

Альбом I

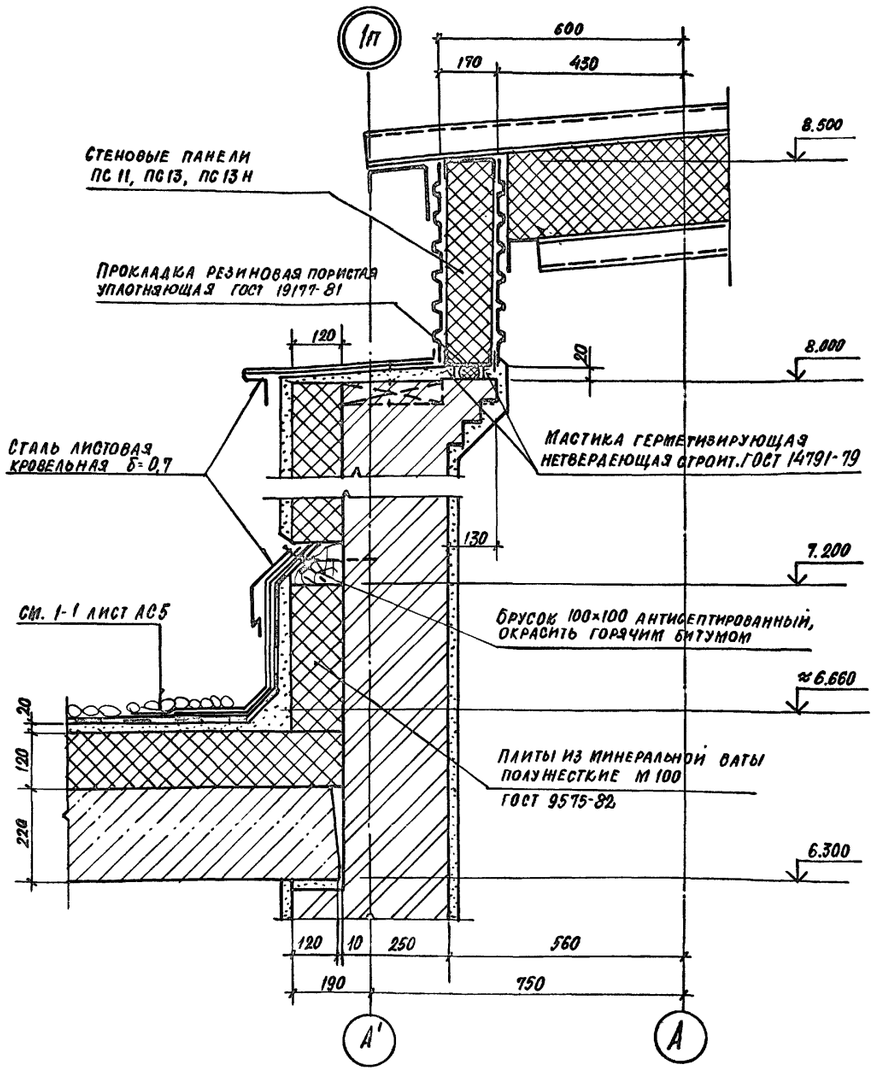

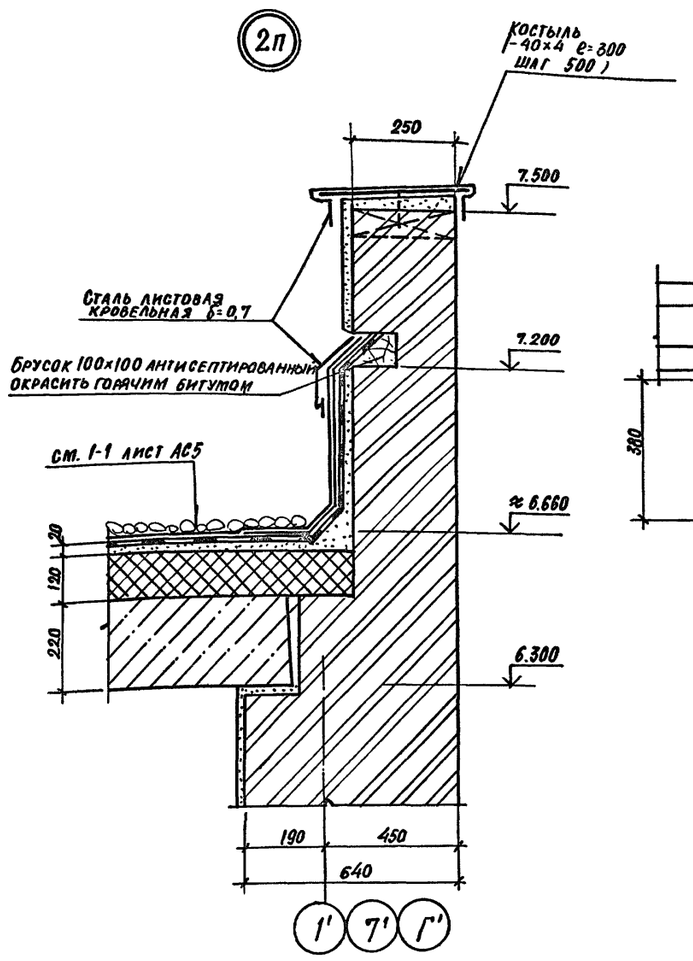

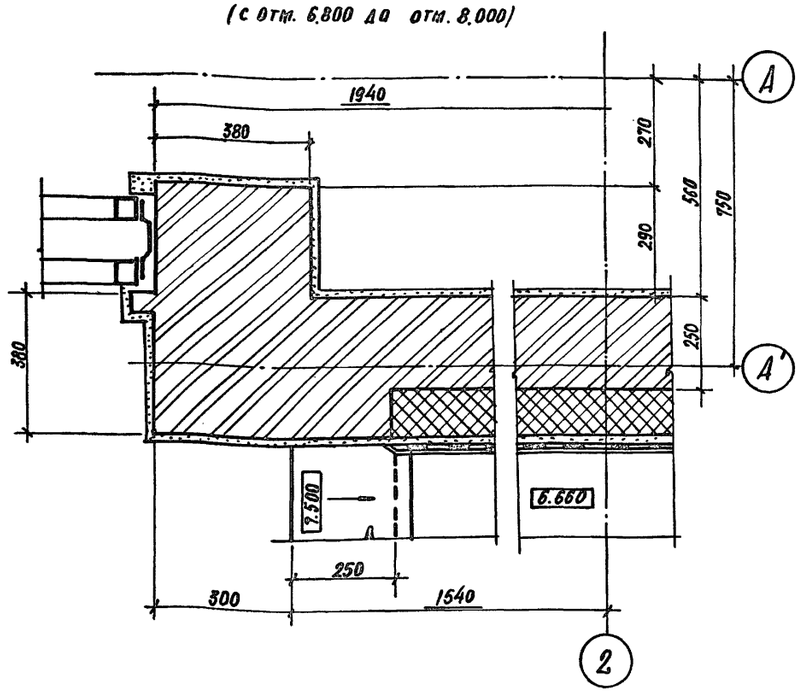

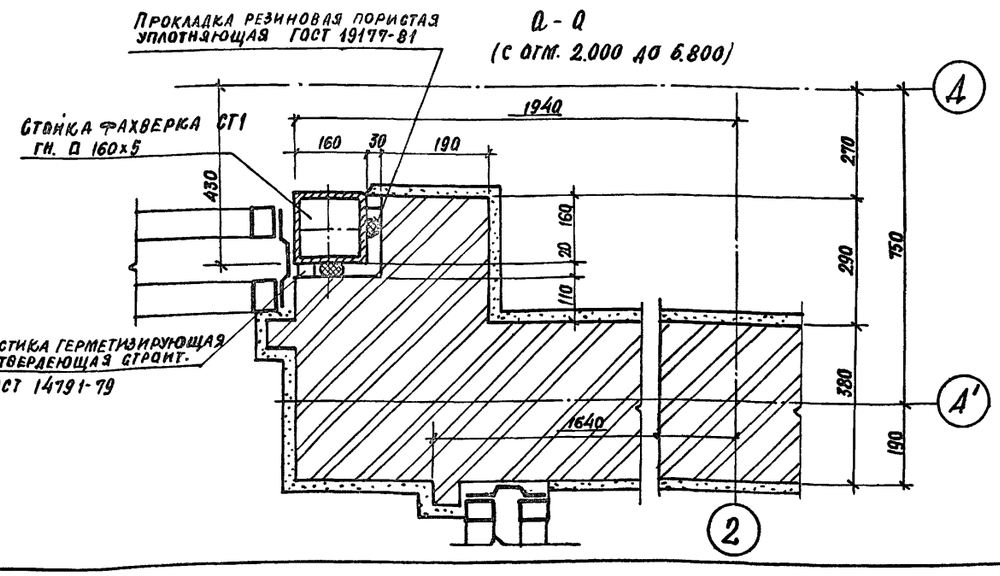

1. Данный лист см. совместно с листами АС-3; АС-4.

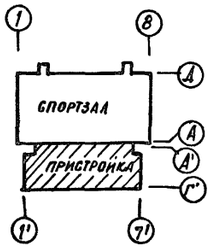

Привязан:	ГАП	Пахомов		ТП 292-8-33.91 АС	
	ГИП	Калединa		Физкультурно-оздоровительный зал в легких металлических конструкциях с помещениями обслуживания в пристройке	
	Зав.гр.инж.	Маргулия		Пристройка	Стадия: Р; Лист: 43; Листов:
	Исполн.	Михеев		Узлы парапета 1п, 2а. Сечения стен а-а, б-б	МГПИП «Спортпроект-1» Москва
Инв. №	Провер.	Шепилова			
	Н.контр.	Маргулия			

Копировал 25324-01 50 Формат

Инв. № подл. | Подпись и дата | Взам. инв. №

Альбом I

Схема расположения элементов козырька входа

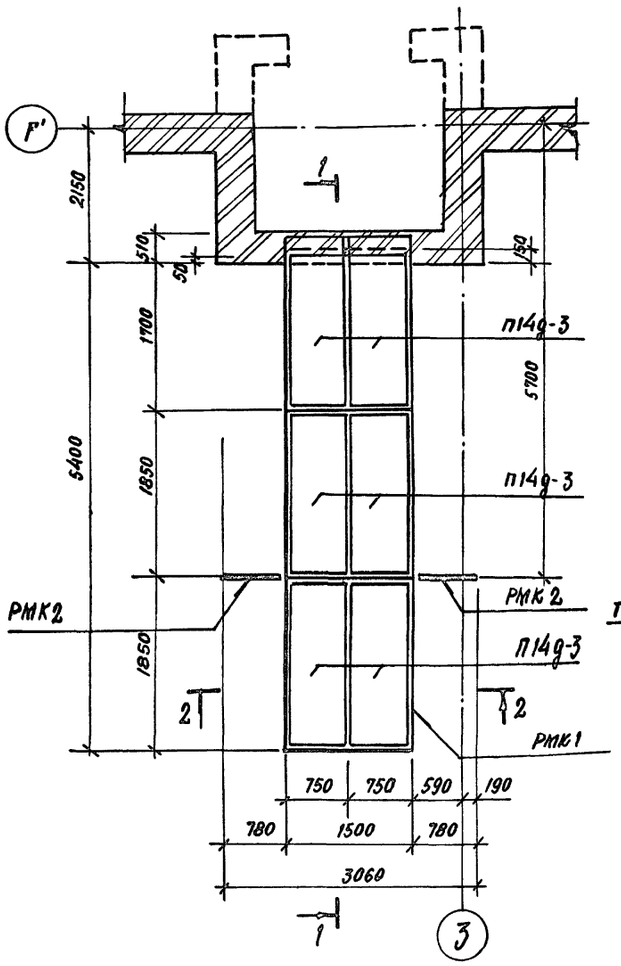

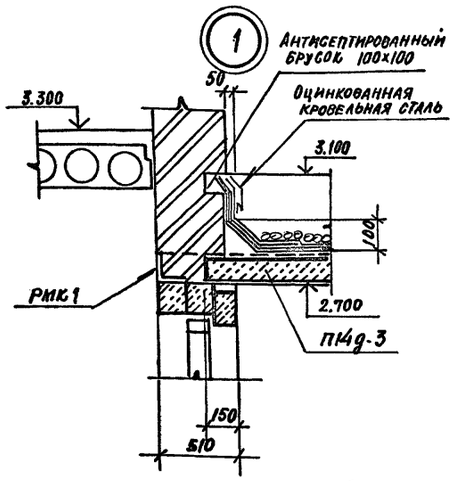

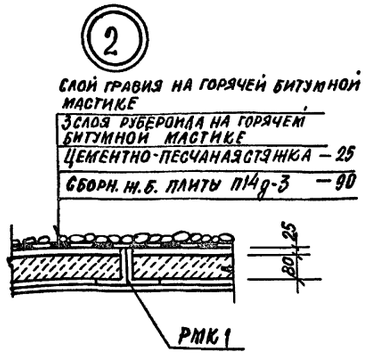

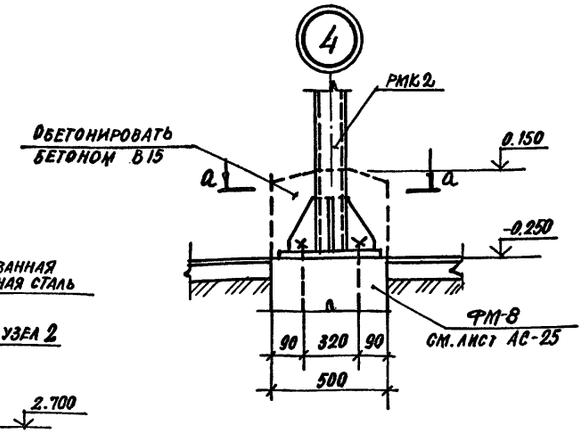

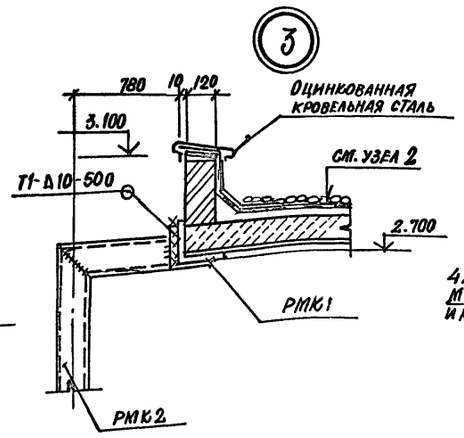

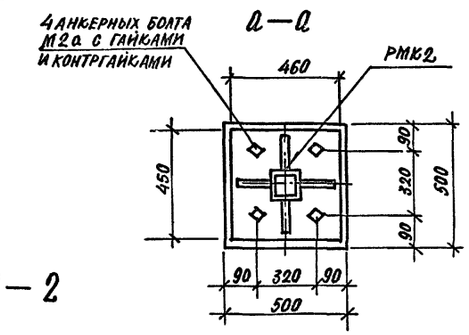

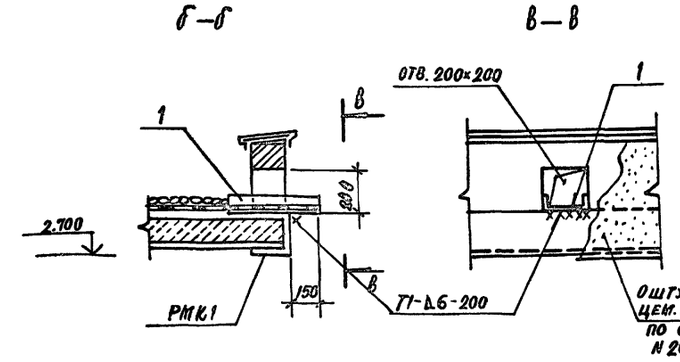

Спецификация элементов козырька входа

Марка поз.	Обозначение	Наименование	Кол. шт.	Масса ед. кг	Примечан.
		Сборные ж.б. изделия			
П14g-3	Сер. 3.006.1-2.87 вып. 2	Плиты покрытия каналов	6	310	
		Металлические изделия			
РМК1	АСИ-05.05	Рама покрытия	1	429.34	
РМК2	АСИ-05.06	Рама опорная	2	204.05	
1	ГОСТ 8240-89	Г 20 L=400	1	7.4	
—	ГОСТ 5336-80*	Сетка строит. № 20-1,6	—	12.2	F=6,2 м²

1. Боковые поверхности козырька оштукатурить цементно-песчаным раствором по строит. сетке.
2. Опорные рамы РМК 2 окрасить масляной краской за 2 раза.

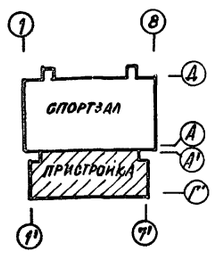

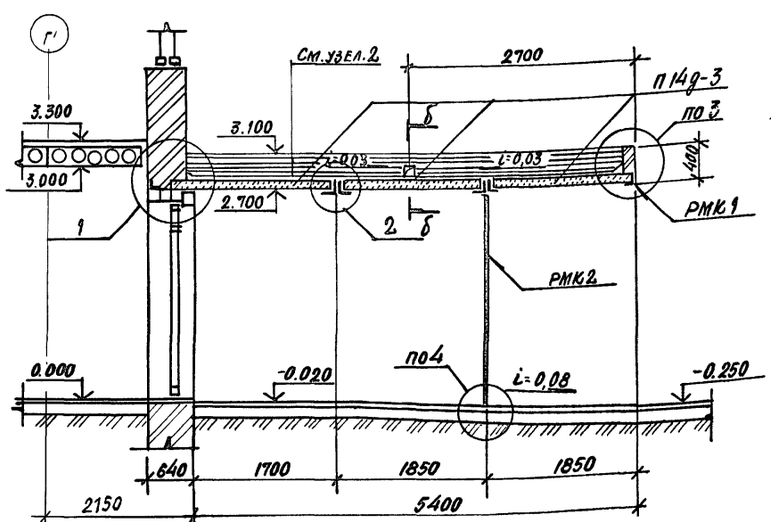

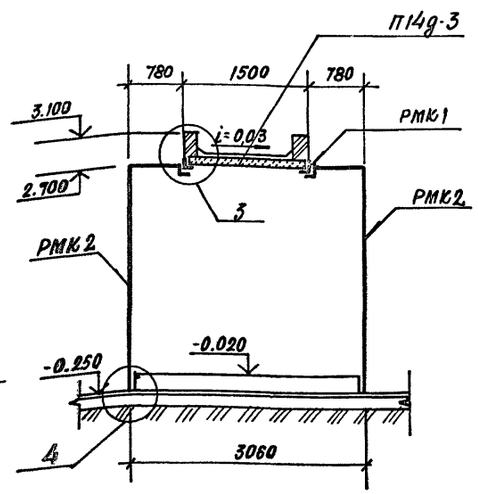

Инв. № подл. | Подпись и дата | Взам. инв. №

Привязан

Инв. №

ГАП	Пахомов	
ГИП	Каледина	
Зав. группой	Маргулия	
Исполн.	Михеев	
Провер.	Шепилова	
Н. контр.	Маргулия	

ГП 292 8 33.91 АС

Физкультурно-оздоровительный зал в легких металлических конструкциях с помещениями обслуживания в пристройке

Пристройка

Стадия	Лист	Листов
Р	44	

Схема расположения элементов козырька

МГПИ Спортпроект-1 Москва

Копировал 25324-01 51 Формат

Альбом I

Схема расположения элементов декоративного оформления отв. ОВ по оси 1' в осях Б'-В'

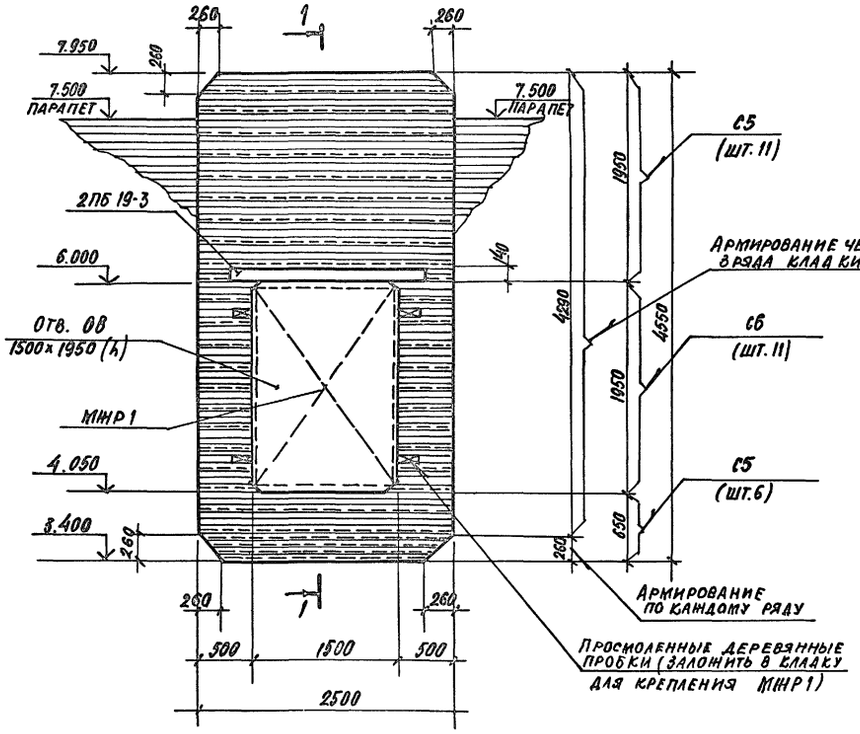

1—1

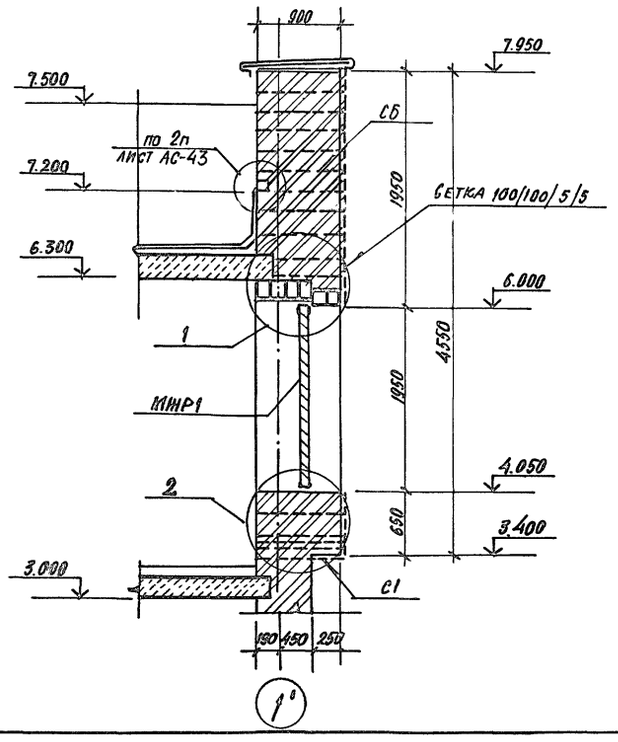

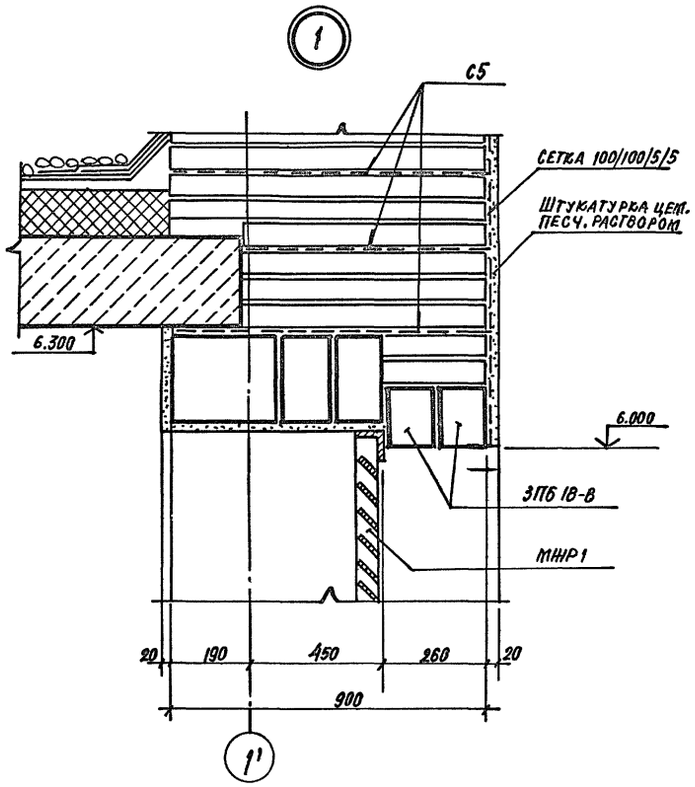

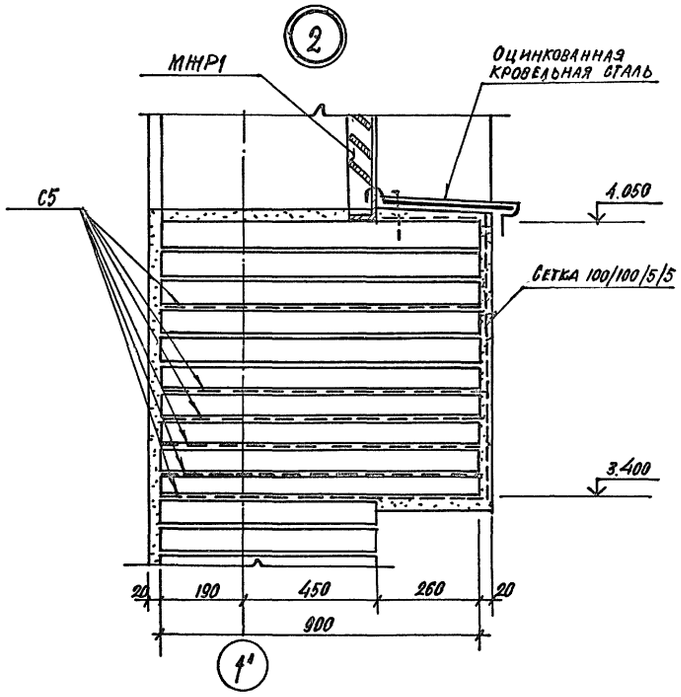

Спецификация элементов декоративного оформления отв. ОВ

Марка поз.	Обозначение	Наименование	Кол. шт.	Масса ед. кг	Примеч.
		Металлические изделия			
МНР1	АСИ-05.07 ал. IV	Жалюзийная решетка	1	189.14	
		Арматурные изделия			
С5	АСИ-02.05 ал. IV	Сварные сетки	17	32,99	
С6	АСИ-02.06 ал. IV	То же,	11	7,11	
—	ГОСТ 8478-81*	100/100/5/5 F=9,5 м²	—	30,9	—

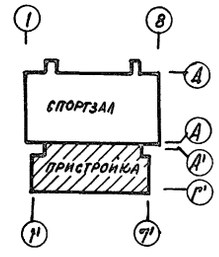

Взам. инв. №
Подпись и дата
Инв. № подл.

Привязан:

Инв №

ГАП	Пахомов	
ГИП	Каледнна	
Зав. гр. инд.	Маргулия	
Исполн.	Михеев	
Провер.	Шепилова	
Н. контр.	Маргулия	

ТП 292-8-33.91 АС

Физкультурно-оздоровительный зал в легких металлических конструкциях с помещениями обслуживания в пристройке

Пристройка

Стадия	Лист	Листов
Р	45	

Схема расположения элементов декоративного оформления отв. ОВ по оси 1' в осях Б'-В'

МГПИП СПОРТПРОЕКТ-1 МОСКВА

Копировал 25324-01 S2 Формат

Альбом I

Схема расположения элементов раздвижной складчатой перегородки РСП-1

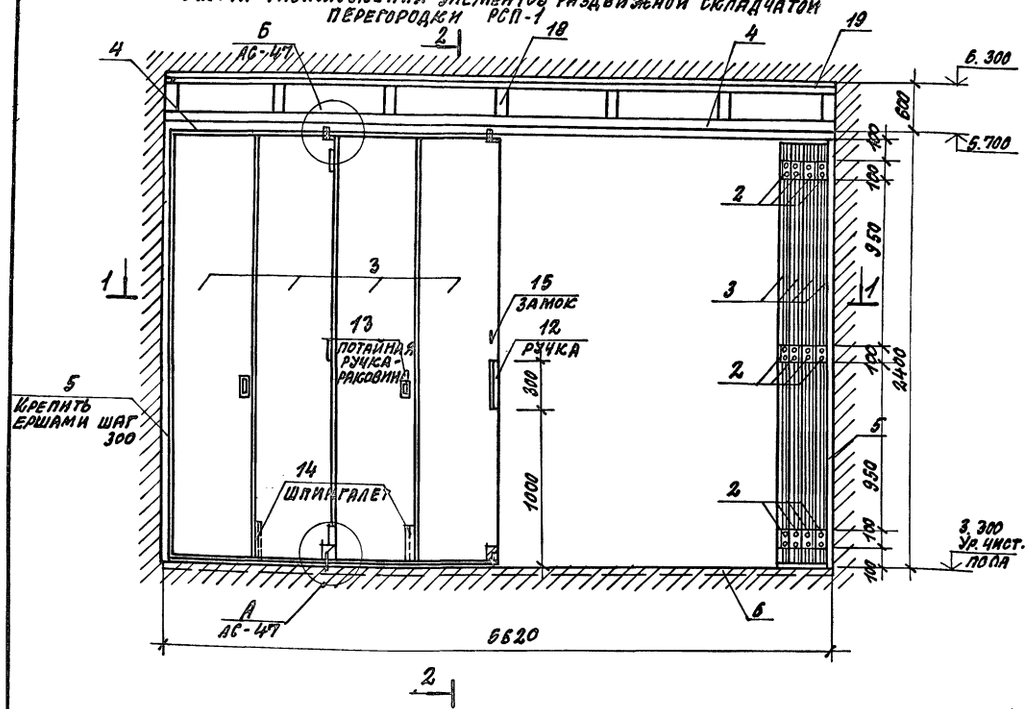

2 - 2

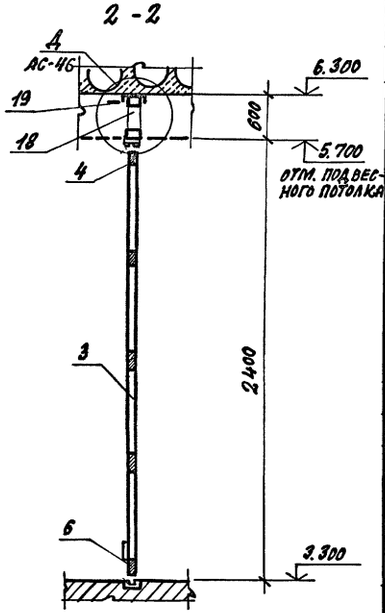

1 - 1

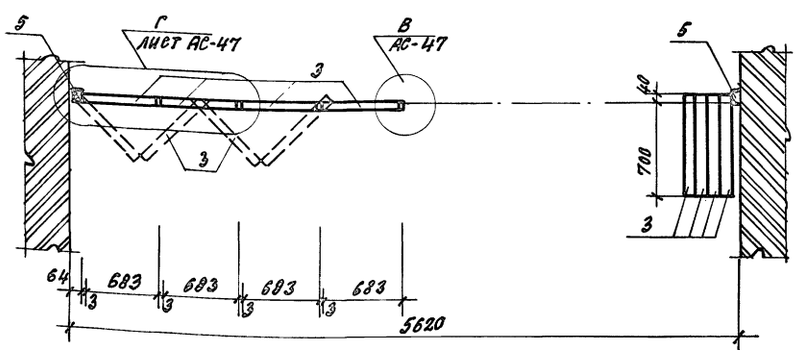

Д

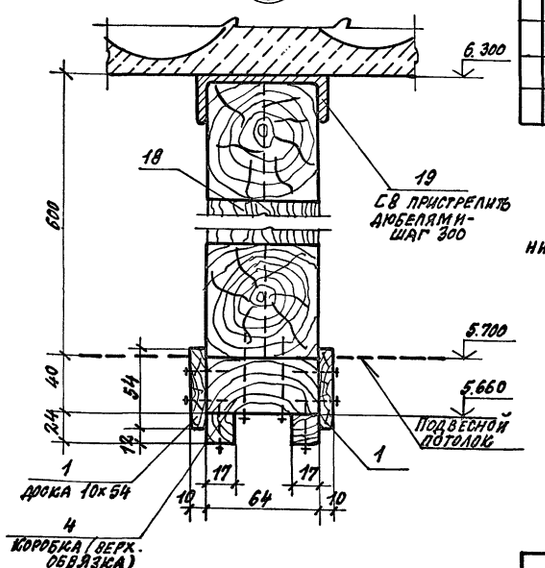

Форм.	Зона	Поз.	Обозначение	Наименование	Кол	Примеч.
				Раздвижная складчатая перегородка РСП-1	1	
				Сборочные единицы		
		1	АСИ-08.08.00	Наличник		
		2	АСИ-08.00.00СБ	Петля карточная	24	
		3	АСИ-08.08.00СБ	Полотно дверное	8	
		4	АСИ-08.04.00СБ	Коробка/верх. обвязка/	1	
		5	АСИ-08.06.00СБ	Коробка/боковая обвязка/	2	
		6	АСИ-08.05.00	Коробка/нижняя обвязка/	1	
		7	АСИ-08.07-00	Штапик		
		8	АСИ-10.00.00СБ	Ролик нижний	4	
		9	АСИ-11.00.00СБ	Ролик верхний	4	
		10	ГОСТ 13616-78*	Направляющая нижняя 16х15 ℓ=5620	1	0.22 кг
		11	То же	Направляющая верхняя 30х20 ℓ=5620	1	0.16 кг
		12	АСИ-12.00.00	Ручка	2	
		13	АСИ-12.00-01	Ручка-раковина потайн.	4	
		14		Шпингалет	4	
		15		Замок	1	
		16	ГОСТ 24454-80Е	Доска 64х20; ℓ=5620	1	0.007 м³
		18	АСИ-12.01.00СБ	Потолочная рама	1	
		19	ГОСТ 8240-89	СВ ℓ=5620	1	39.2 кг

1. Складчатая перегородка состоит из отдельных дверных полотен, соединенных между собой карточными петлями.
2. Дверные полотна обшиваются фанерой соблицовкой строганым шпоном лиственных пород по деревянному каркасу с заполнением минеральной ватой.
3. Движение двери осуществляется специальными роликами, вращающимся вокруг своей оси по направляющим профилям: в полу и под потолком.
4. Крепление боковых обвязок коробки перегородки к кирпичным стенам осуществляется посредством ершей, забиваемых в кладку через 300мм.
5. Деревянные элементы перегородки подвергнуть глубокой пропитке антипиренами с поглощением солей не менее 75% от объема древесины. Предусмотреть огнезащитное покрытие - эмаль ХВ-5169 ТУ6-10-745-75.

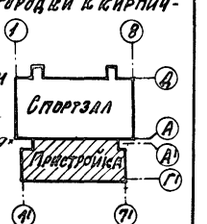

Привязан:

Инв. №

ГАП	Лахомов	
ГИП	Каледина	
Зав. гр.	Маргулия	
Инжен.	Платова	
Провер.	Корнеев	
Н. контр.	Михеев	

Т.П. 292-8-33.91 АС

Физкультурно-оздоровительный зал в легких металлических конструкциях с помещениями обслуживания в пристройке

Пристройка

Стадия	Лист	Листов
Р	46	

Схема расположения элементов раздвижной складчатой перегородки РСП-1

МГПИП Спортпроект г. Москва

Копировал: 25324-01 53 Формат

Инв. № подл. | Подпись и дата | Взам. инв. №

Альбом I

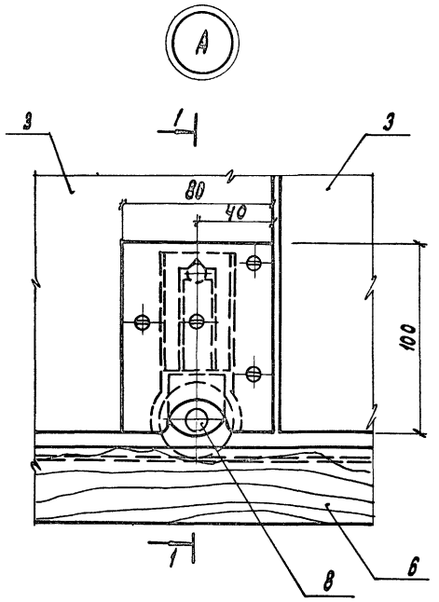

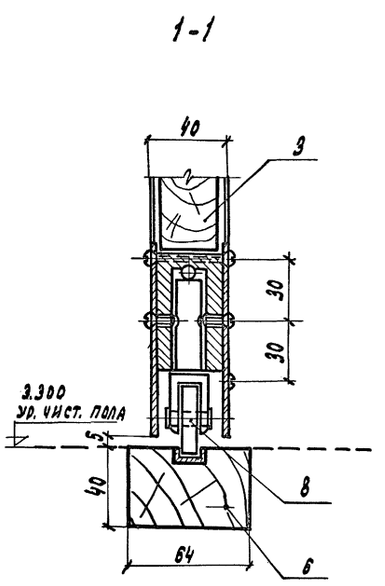

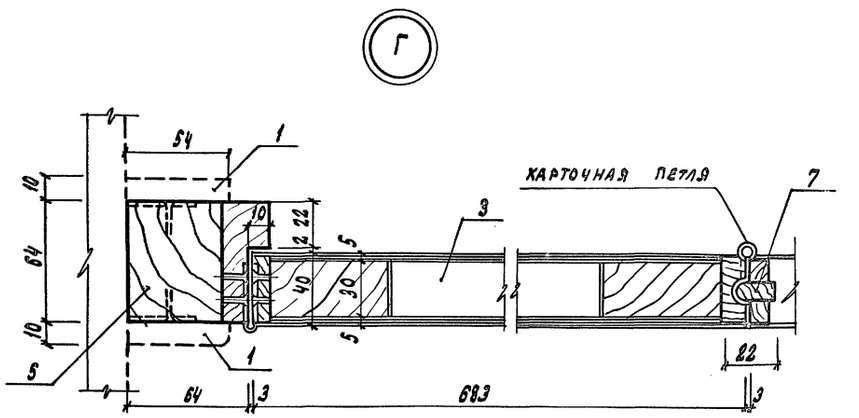

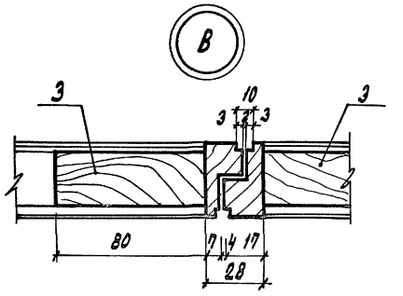

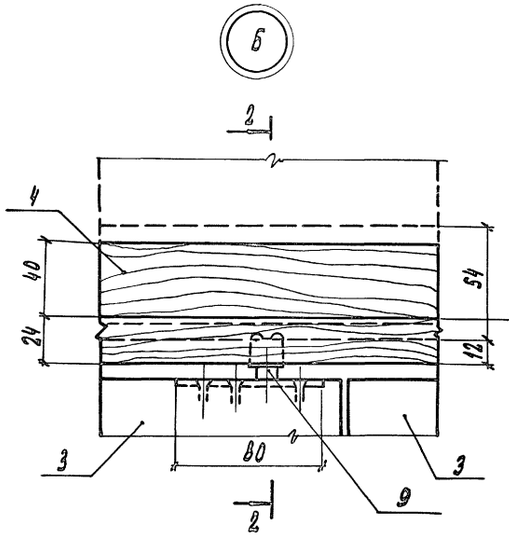

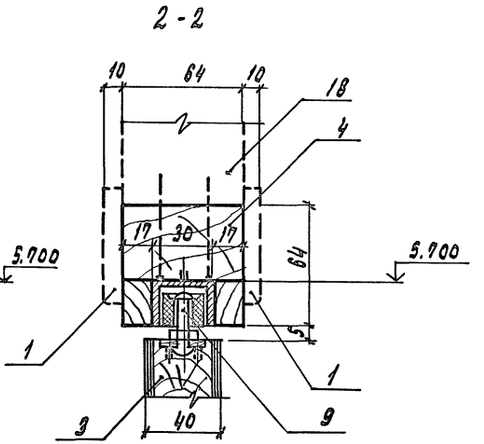

1. Данный лист см. совместно с листом АС-46

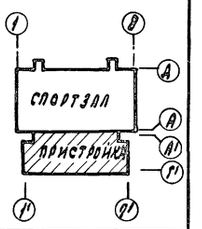

Привязан		Т.П. 292-8-33.91 АС	
		Физкультурно-оздоровительный зал в легких металлических конструкциях с помещением обслуживания в пристройке	
ГАП	Пахомов	Пристройка	Стадия: Р; Лист: 47; Листов:
ГИП	Калединна		
Зав. гр.	Маргуля		
Инженер	Платова	Раздвижная складчатая перегородка РСП-1. Узлы А, Б, В, Г	МГПИП "Спортпроект-1" Москва
Провер.	Корнеев		
Н. контр.	Михеев		
Инв. №			

Копировал: 25324-01 S4 Формат

Инв. № подл. | Подпись и дата | Взам. инв. №

Фрагмент схемы расположения конструкций крепления инженерного оборудования

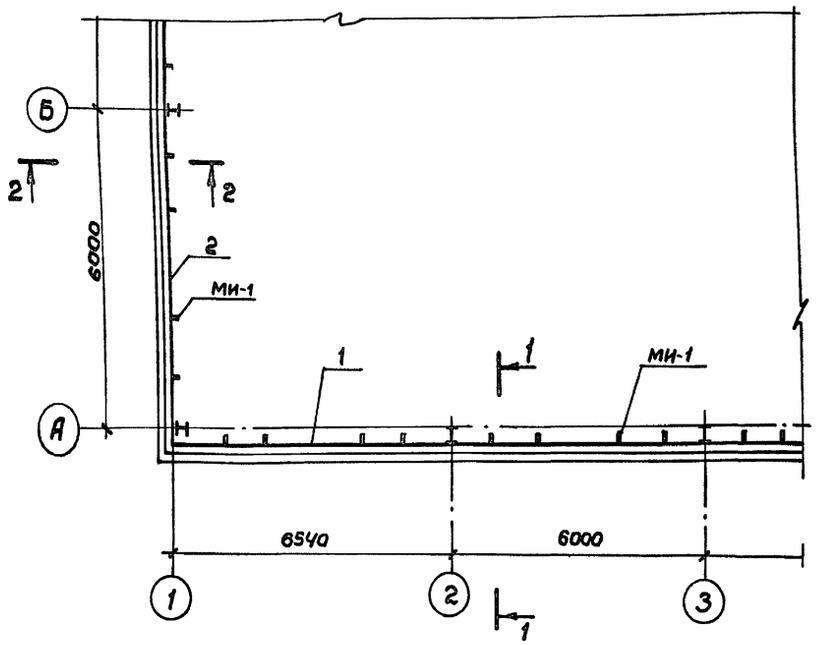

1 – 1

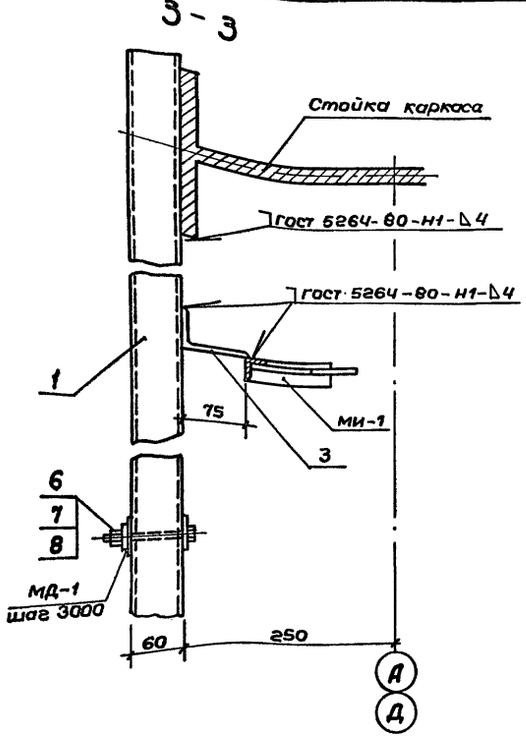

2 – 2

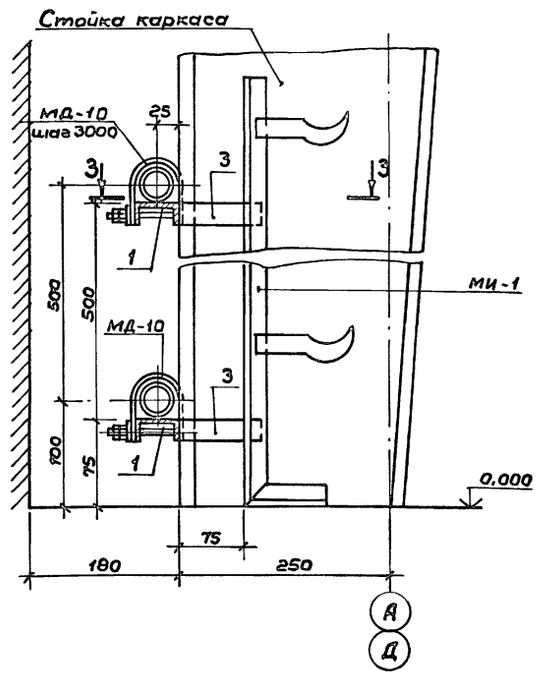

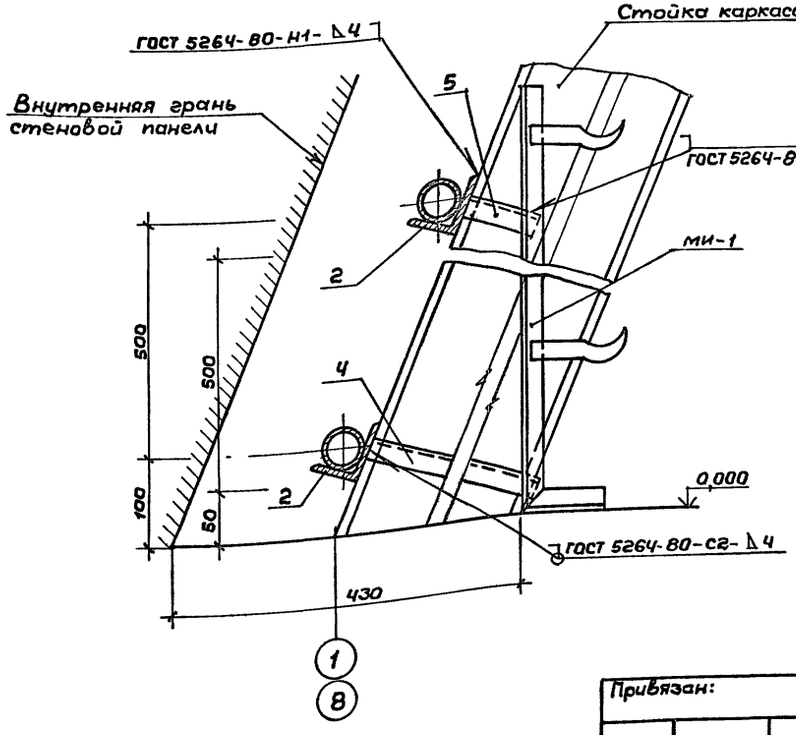

Формат	Зона	Позиц.	Обозначение	Наименование	Кол.	Примеч.
				Конструкция крепления инженерного оборудования		
				Сборочные единицы		
				Швеллер $\frac{2н60\times32\times3\ ГОСТ\ 8278-83^{*}}{ВСт.3пс\ ГОСТ\ 16523-89}$		
Б4		1		L общ. = 88,5 п.м.	—	249,57кг
				Уголок $\frac{L\,75\times50\times5\ ГОСТ\ 8510-88}{С\,235\ ГОСТ\ 27772-88}$		
Б4		2		L общ. = 98,0 п.м.	—	469,42кг
				Металлическое		
			АС. И. – 13.01	изделие МИ-1	76	1,51кг
				Крепежная деталь		
			АС. И. – 13.02	МД-10	36	0,26кг
				Детали		
				Уголок $\frac{L\,90\times56\times5,5\ ГОСТ\ 8510-86}{С\,235\ ГОСТ\ 27772-88}$		
Б4		3		L = 25	88	0,15кг
				Уголок $\frac{L\,25\times4\ ГОСТ\ 8509-86}{С\,235\ ГОСТ\ 27772-88}$		
Б4		4		L = 270	32	0,39кг
				Уголок $\frac{L\,25\times4\ ГОСТ\ 8509-86}{С\,235\ ГОСТ\ 27772-88}$		
Б4		5		L = 70	32	0,10кг
				Стандартные изделия		
		6		Болт $\frac{М6\times100\ ГОСТ\ 7798-70^{*}}{Х18Н10Т\ ГОСТ\ 5632-72^{*}}$	36	0,04 кг
		7		Гайка $\frac{М6\ ГОСТ\ 5915-70^{*}}{Х18Н10Т\ ГОСТ\ 5632-72^{*}}$	72	
		8		Шайба $\frac{6\ ГОСТ\ 11371-78^{*}}{Х18Н10Т\ ГОСТ\ 5632-72^{*}}$	72	

Металлические изделия МИ-1 устанавливать при монтаже отопительных приборов.
Трубы отопления укладывать на асбестовые прокладки.

Привязан:

Инв. №

ГИП	Каледина	
Зав. гр.	Маргулия	
Исполн.	Шепилова	
Провер.	Уткин	
Н. контр.	Михеев	

ТП 292-8-33.91 АС

Физкультурно-оздоровительный зал в легких металлических конструкциях с помещениями обслуживания в пристройке

Спортзал

Стадия	Лист	Листов
Р	48	

Конструкция крепления инженерного оборудования

МГПИП СПОРТПРОЕКТ-1 г. Москва

25324-01 SS

Инв. № подл. | Подпись и дата | Взам. инв. № | ОВ | Гаврюшин Гай

Альбом I

Узел крепления светильника ГСП 18-400 (тип А)

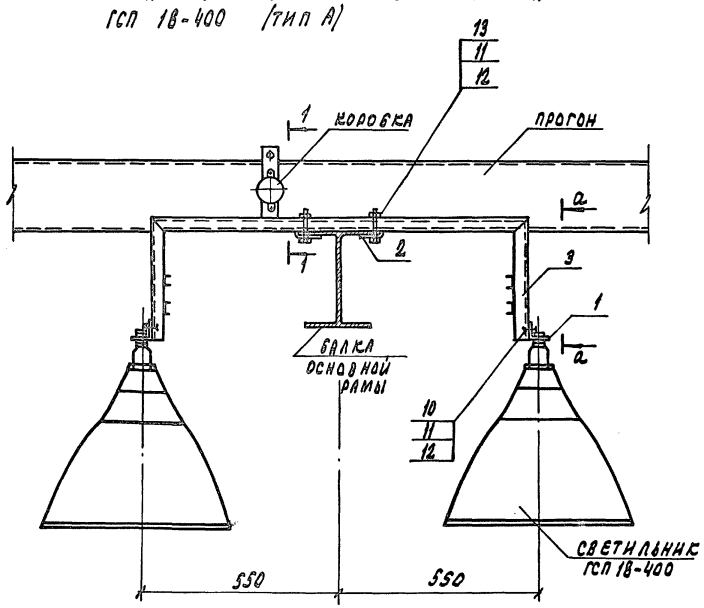

а-а

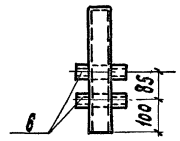

1-1

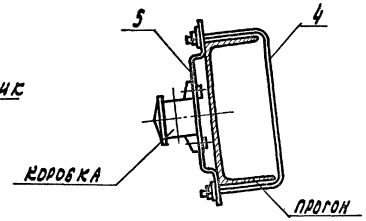

Узел крепления светильника ЛП 002-2×40 (тип Б)

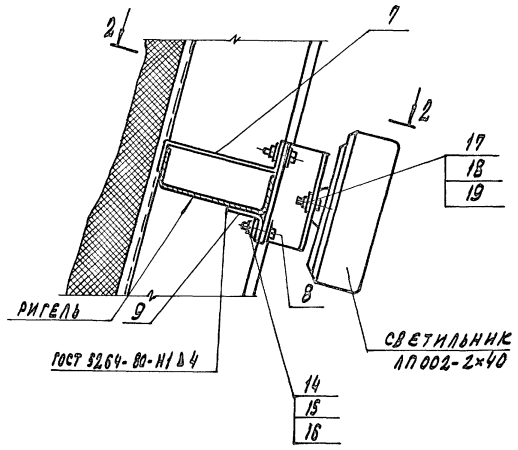

2-2

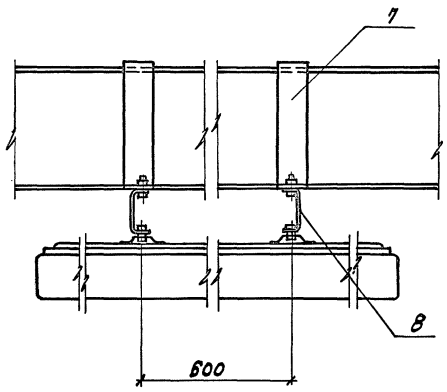

Спецификация материалов на узлы крепления светильников

Марка поз.	Обозначение	Наименование	Количество на узел А	Б			Масса кг	Примеч.
		Изделия заводов ГВМ						
1		патрубок усек 82У1	2					
2		прижим усек 65У1	2					
		Детали						
3	АСИ-07.01	кронштейн	1				5.73	
4	АСИ-07.02	обхват	1				0.18	
5	АСИ-07.04	полоса	1				0.66	
6	ТУ36-1434-82	швеллер К347У2 L=100	4				0.17	
7	АСИ-07.03	скоба		2			0.54	
8	ТУ36-1434-82	швеллер К235У2 L=150		2			0.51	
9	—"—	уголок К236У2 L=100		2			0.23	
		Стандартные изделия						
10	ГОСТ 7798-70*	болт М12×25	2					
13	—"—	болт М12×60	2					
14	—"—	болт М8×25		4				
17	ГОСТ 17473-80	винт М6×22		2				
11	ГОСТ 5915-70	гайка М12	4					
15	—"—	гайка М8		4				
18	—"—	гайка М6		2				
12	ГОСТ 11371-78	шайба 12	8					
16	ГОСТ 6958-78	шайба 8		8				
19	—"—	шайба 6		4				

Количество узлов: тип „А"-18
тип „Б"-16

Данный лист см. совместно с чертежами раздела 90 в альбоме III

Привязан	ГАП	Пахомов	
	ГИП	Каледина	
	Зав.гр.ин.	Маргулия	
	Исполн	Уткин	
	Провер.	Корнеев	
Инв. №	Н.контр.	Михеев	

ТП 292-8-33.91 АС

Физкультурно-оздоровительный зал в легких металлических конструкциях с помещениями обслуживания в пристройке

Спортзал

Стадия	Лист	Листов
Р	49	

Узлы крепления светильников

МГПИП „СПОРТПРОЕКТ-1" Москва

Копировал: 25324-01 56 формат

Инв. № подл. | Подпись и дата | Взам. инв. №

Альбом I

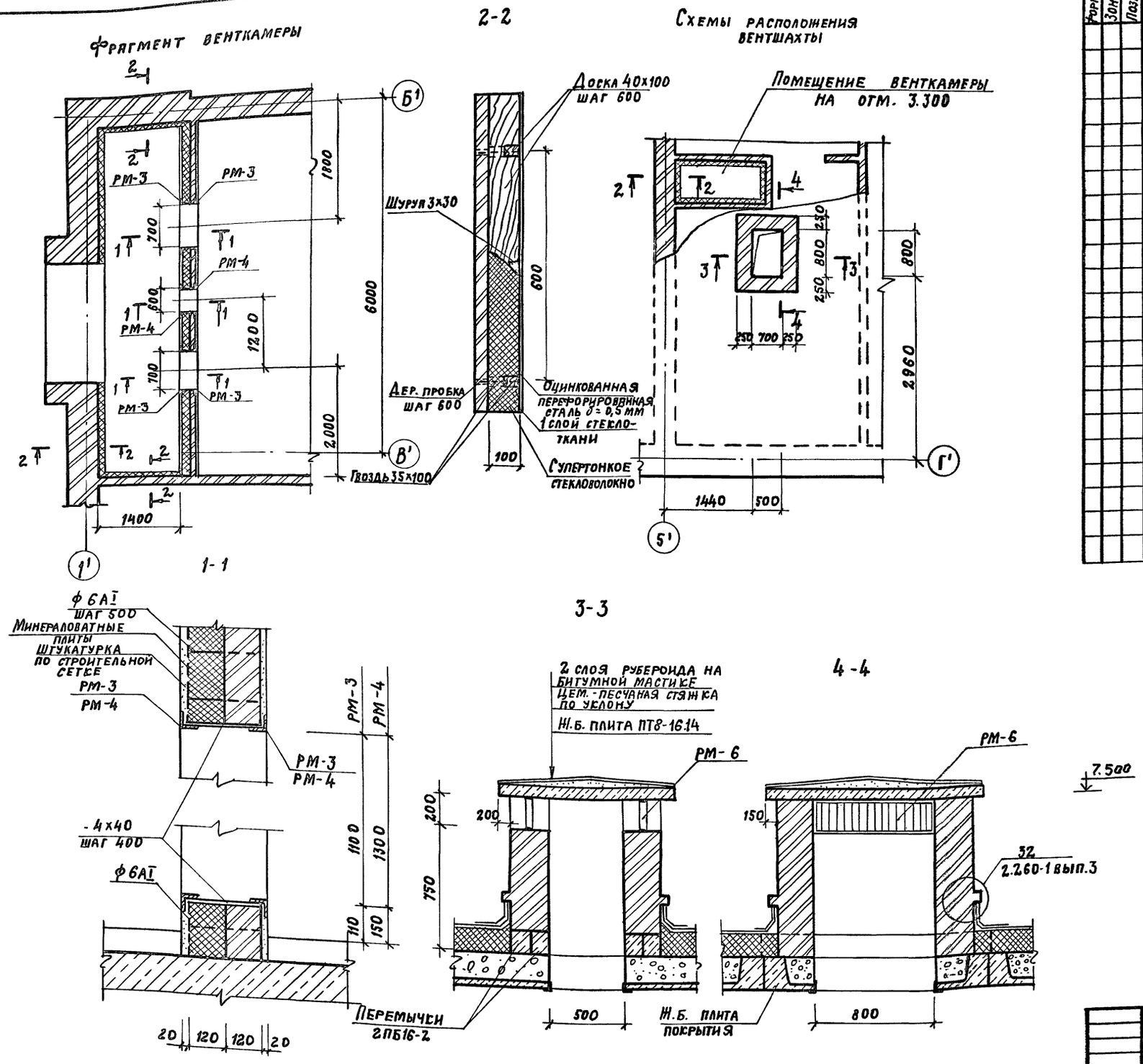

Формат	Зона	Позиц.	Обозначение	Наименование	Кол.	Примечан.
				Венткамера		
				Металлические изделия		
			АСИ-05.08	Рамка РМ-3	4	15.08 кг
			АСИ-05.09	Рамка РМ-4	2	15.84 кг
				Полоса Б4К4 ГОСТ 103-76* / С235 ГОСТ 27772-88		
				L = 240	26	0.300 кг
			АСИ-05.14	Рамка РМ-6	2	4.56 кг
				Арматурные изделия		
				строит сетка № 20-1.6	18 м²	30.8 кг
			ГОСТ 5781-82*	ф 6АI L = 240	153	0.06 кг
			ГОСТ 8478-81*	Сетка 100/100/5/5	18 м²	58.5 кг
				Материалы:		
				Минераловатные плиты	17 м²	
				супертонкое стекловолокно δ = 100	39 м²	
				Стеклоткань	39 м²	
				Перфорированная оцинк. сталь δ = 0.5 мм	39 м²	
			ГОСТ 8426-86Е	Доска 40х100	0,56 м³	
				Вентшахта	1	
				Ж.Б. изделия		
			Серия 1.243.1-4	Плита ПТ8-16.14	1	448 кг
			Серия 1.038.1-1 вып. 1	Перемычка 2ПБ16-2	4	65 кг

Т.П. 292-8-33.91 АС

Физкультурно-оздоровительный зал в легких металлических конструкциях с помещениями обслуживания в пристройке

Пристройка

Стадия	Лист	Листов
Р	50	

Конструкция венткамеры, вентшахты сечения

МГПИП Спортпроект-1 Москва

Привязан:

Инв. №

ГАП	Пахомов	
ГИП	Каледина	
Зав.гр.ин.	Маргулия	
Исполн.	Уткин	
Провер.	Корнеев	
Н.контр.	Михеев	

Копировал: 25324-01 S7 Формат А2

Инв. № подл. | Подпись и дата | Взам. инв. № | ОВ | Горюшин

Альбом I

Отбойный щит КД-1 (КД-2)

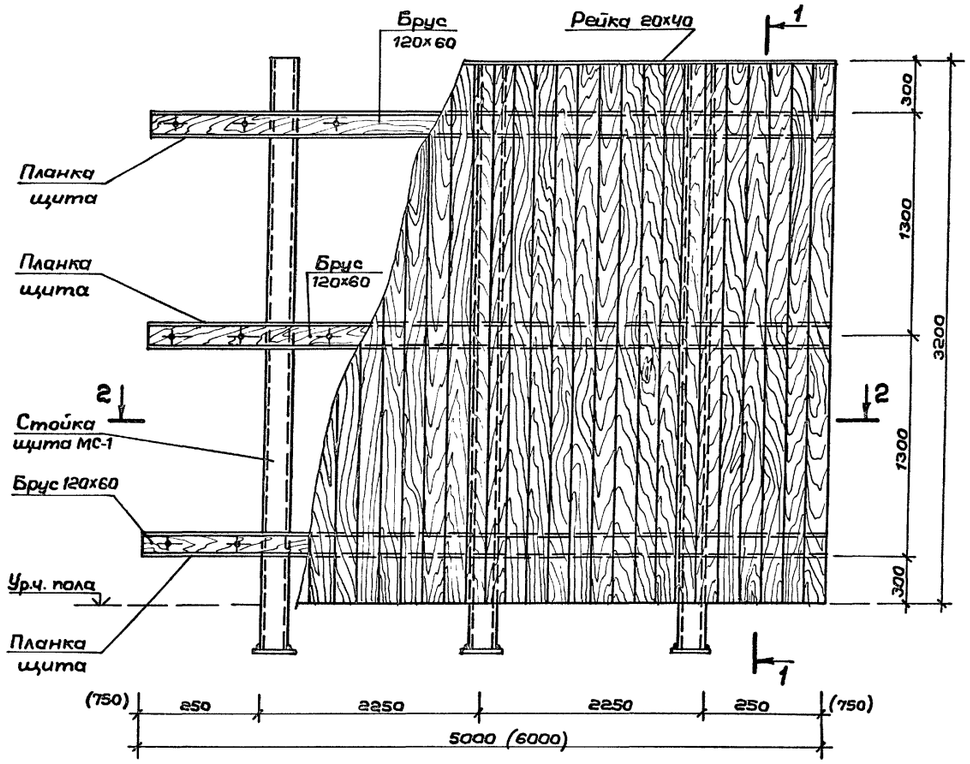

1 – 1

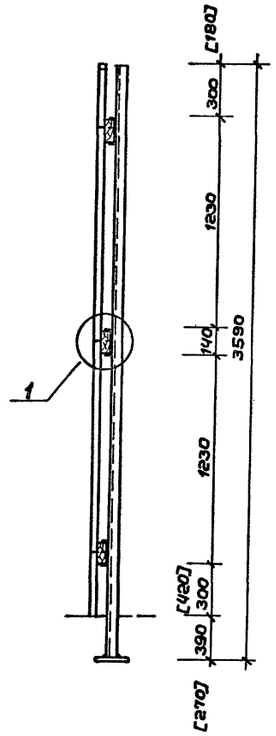

2 – 2

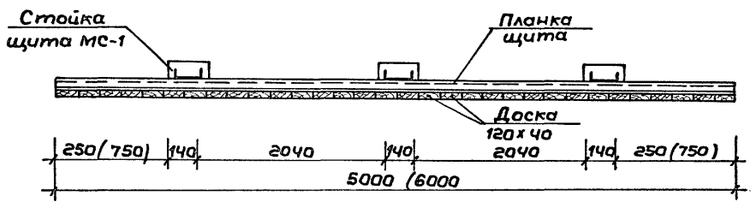

3 – 3

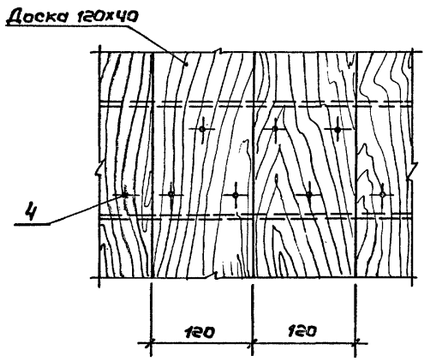

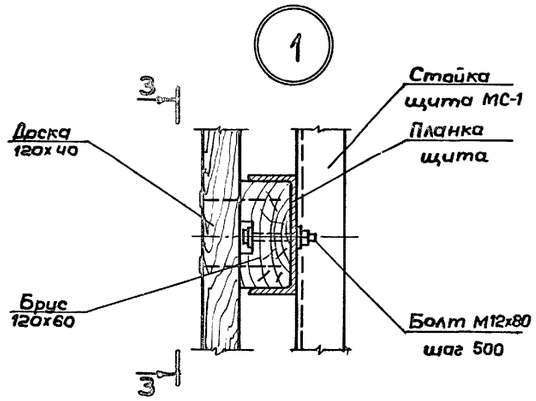

Форм.	Зона	Поз.	Обозначение	Наименование	Кол.	Примечание
				Отбойный щит КД-1	2	
				Сборочные единицы		
А4			АСИ-09.07	Планка щита ПЛ-1	3	61,50 кг
А3			АСИ-09.06	Стойка щита МС-1	3	45,7 кг
				Детали		
				Брус 120х60 ГОСТ 8486-86Е		
				L = 5000	3	0,036 м³
				Доска 120х40 ГОСТ 8486-86Е		
				L = 3180	42	0,023 м³
				Рейка 20х40 ГОСТ 8486-86Е		
				L = 5000	1	0,004 м³
				Отбойный щит КД-2	3	
				Сборочные единицы		
А4			АСИ-09.07	Планка щита ПЛ-2	3	73,80 кг
А4			АСИ-09.06	Стойка щита МС-1	3	45,7 кг
				Детали		
				Брус 120х60 ГОСТ 8486-86Е		
				L = 6000	3	0,043 м³
				Доска 120х40 ГОСТ 8486-86Е		
				L = 3180	50	0,023 м³
				Рейка 20х40 ГОСТ 8486-86Е		
				L = 6000	1	0,004 м³
				Стандартные изделия		
Б4		1	Болт М12х80 ГОСТ 7798-70* / Х18Н10Т ГОСТ 5632-72*		30 / 36	0,088 кг
Б4		2	Гайка М12 ГОСТ 5915-70* / Х18Н10Т ГОСТ 5632-72*		30 / 36	0,015 кг
Б4		3	Шайба 12 ГОСТ 11371-78* / Х18Н10Т ГОСТ 5632-72*		60 / 72	0,006 кг
Б4		4	Гвозди К3х80 ГОСТ 4028-63*		426 / 510	

1. Все деревянные изделия подвергнуть глубокой пропитке антисептиками и антипиренами.
2. Отбойный щит окрасить со всех сторон масляной краской зеленого цвета за 2 раза, на высоте 1м от пола сделать белую полосу шириной 50 мм.
3. Размеры в (6000) даны для щита КД-2; размеры в [420] даны для варианта с полами из регупола

Привязан:

Инв. №

ГИП	Каледина	
Зав.ер.	Маргулия	
Исполн.	Уткин	
Провер.	Шепилова	
Н.контр.	Михеев	

ТП 292-8-33.91 АС

Физкультурно-оздоровительный зал в легких металлических конструкциях с помещениями обслуживания в пристройке

Спортзал	Стадия	Лист	Листов
	Р	51	

Конструкция отбойного щита для тенниса

МГПИП СПОРТПРОЕКТ-1 г.Москва

Инв. № подл. | Подпись и дата | Взам. инв. № | Спарт. техн. | Гудин

Альбом I

Схема расположения конструкций зеркала

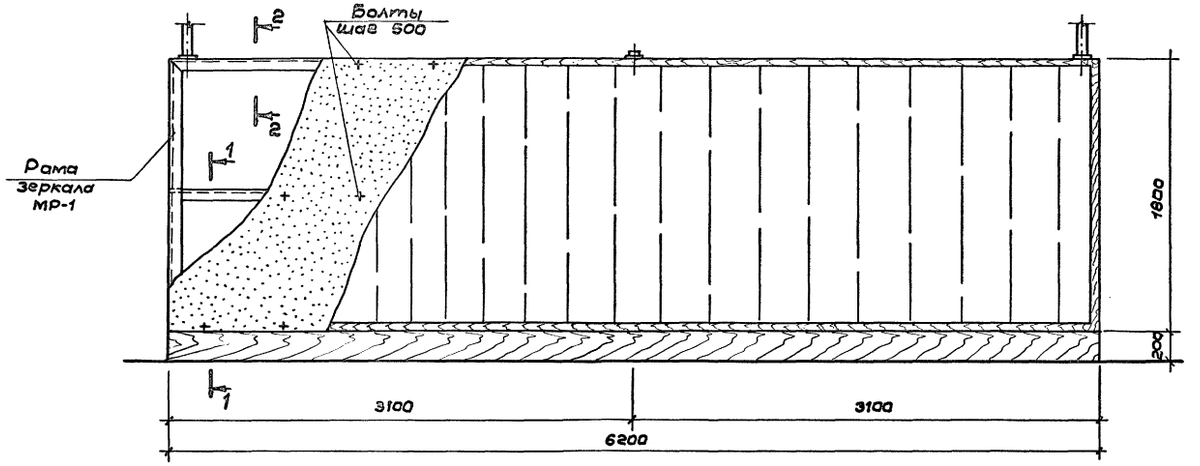

Схема металлических конструкций крепления зеркала

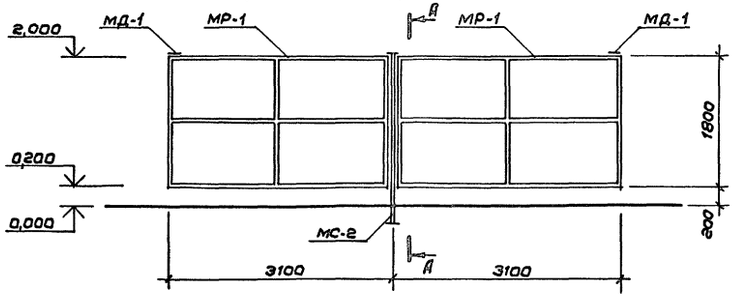

1 — 1

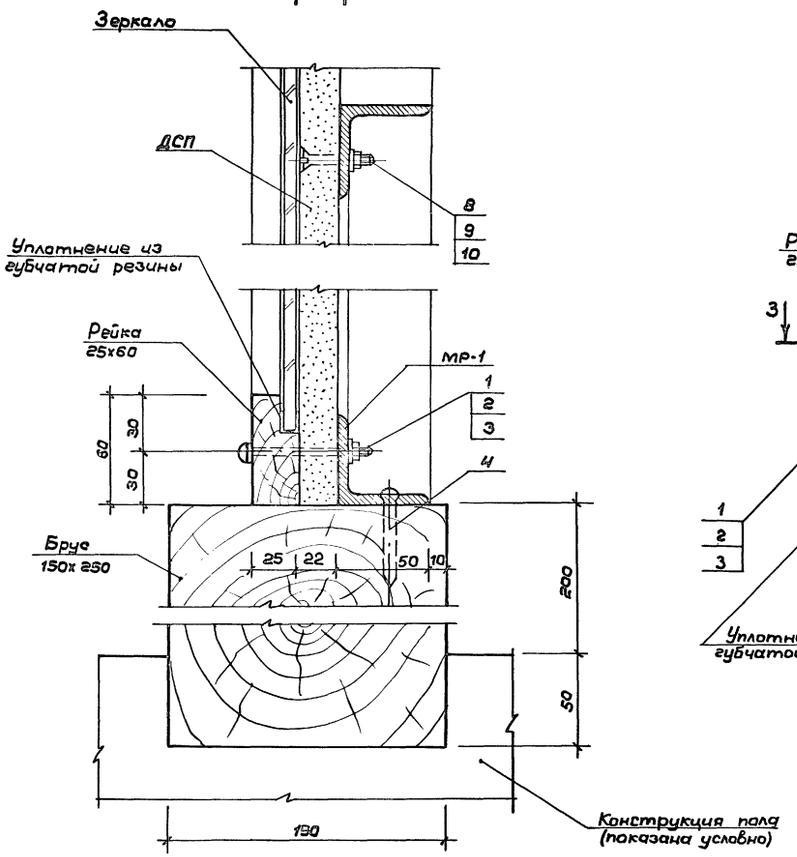

2 — 2

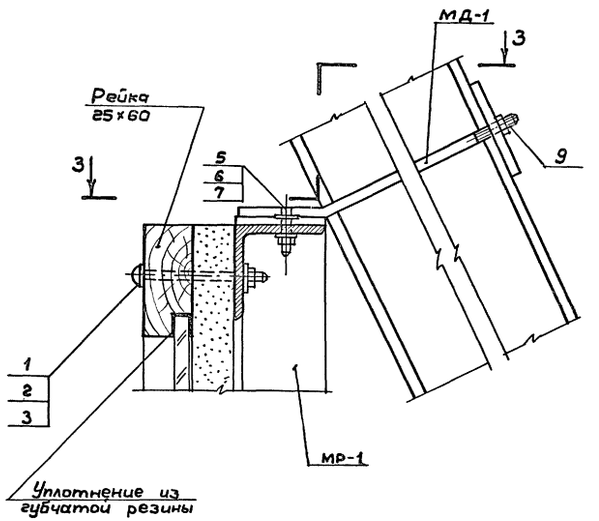

3 — 3

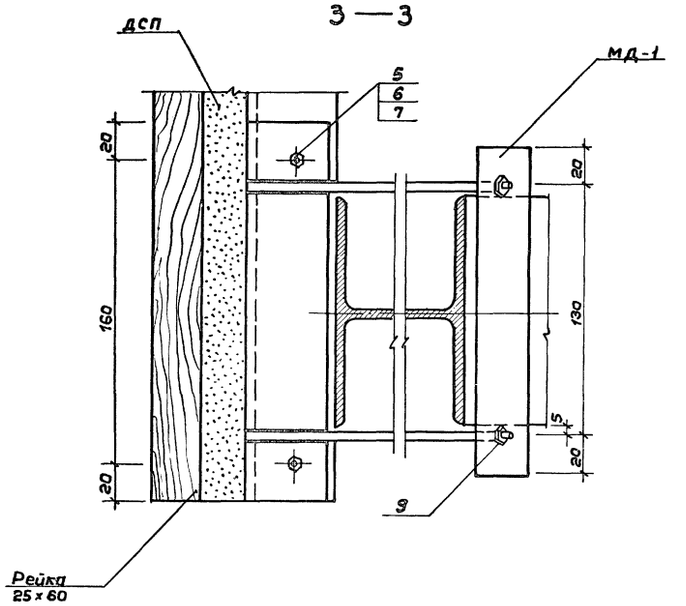

Сечение А-А см. лист АС-53

Привязан:				ТП 292-8-33.91	АС
				Физкультурно-оздоровительный зал в легких металлических конструкциях с помещениями обслуживания в пристройке	
	ГИП	Каледина		Спортзал	Стадия: Р; Лист: 52; Листов:
	Зав.гр.	Маргулия			
	Исполн.	Корнеев		Конструкция крепления зеркала	МГПИП СПОРТПРОЕКТ-1 г.Москва
	Провер.	Уткин			
Инв. №	Н.конт.	Михеев			

25324-01 59

Инв.№ подл. | Подпись и дата | Взам. инв.№ | Спорт. техн. II (учин)

Альбом I

А—А

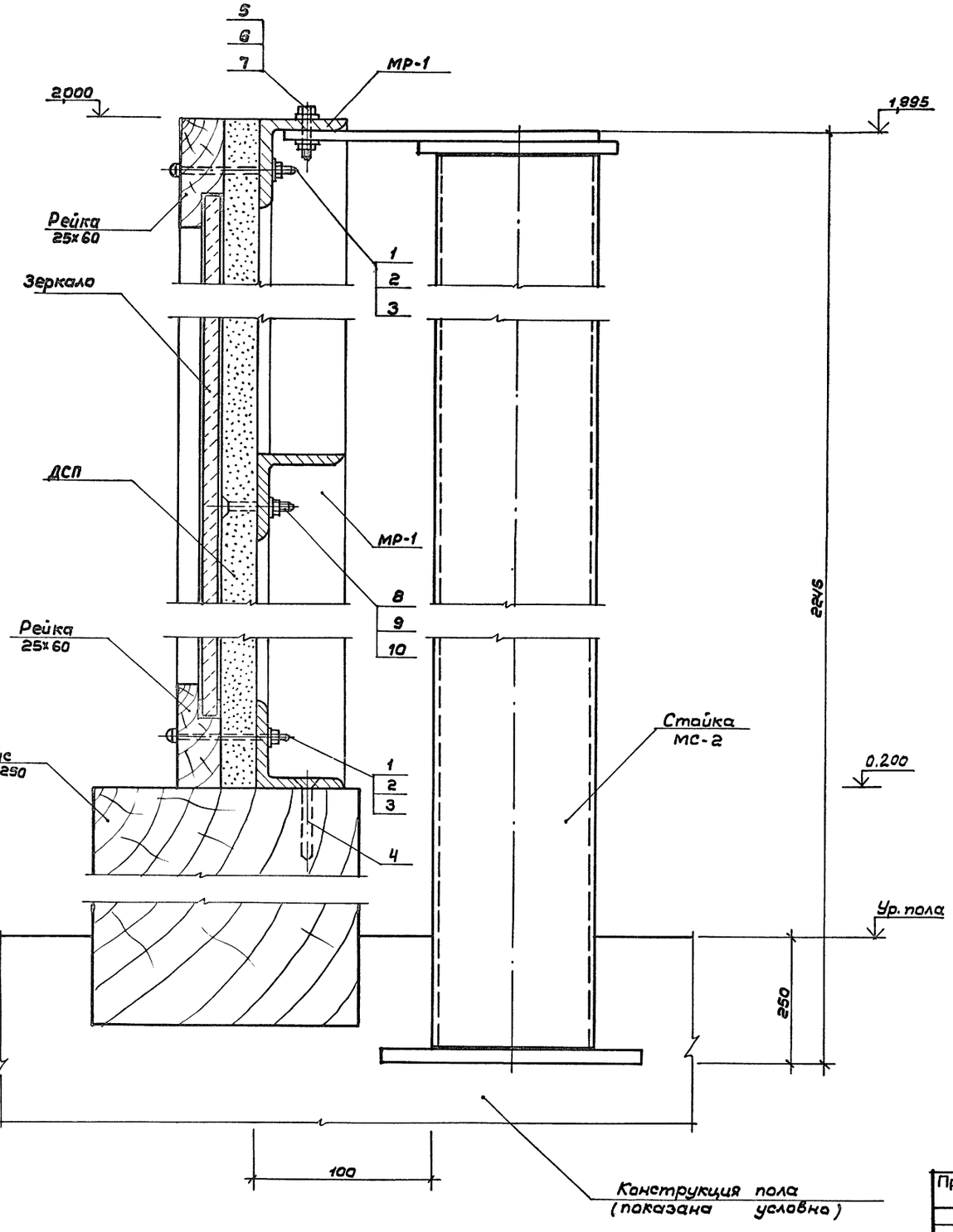

Формат	Зона	Поз.	Обозначение	Наименование	Кол.	Примечание
				Конструкция крепления зеркала		
				Сборочные единицы		
А3			АСИ-09.08	Рама зеркала МР-1	2	53,57кг
А4			АСИ-09.09	Стойка МС-2	1	44,59кг
А4			АСИ-09.10	Крепежная деталь МД-1	2	0,98 кг
				Стандартные изделия		
Б.ч.		1		Болт М8х65 ГОСТ 7785-81 / Х18Н10Т ГОСТ 5632-72*	30	
Б.ч.		2		Гайка М8 ГОСТ 5915-70* / Х18Н10Т ГОСТ 5632-72*	30	
Б.ч.		3		Шайба 8 ГОСТ 11371-78* / Х18Н10Т ГОСТ 5632-72*	30	
Б.ч.		4		Шуруп ф3х60 ГОСТ 1144-80* / Х18Н10Т ГОСТ 5632-72*	22	
Б.ч.		5		Болт М10х40 ГОСТ 5915-70* / Х18Н10Т ГОСТ 5632-72*	6	
Б.ч.		6		Гайка М10 ГОСТ 5915-70* / Х18Н10Т ГОСТ 5632-72*	12	
Б.ч.		7		Шайба 10 ГОСТ 11371-78* / Х18Н10Т ГОСТ 5632-72*	12	
Б.ч.		8		Болт М6х40 ГОСТ 7785-81 / Х18Н10Т ГОСТ 5632-72*	50	
Б.ч.		9		Гайка М6 ГОСТ 5915-70* / Х18Н10Т ГОСТ 5632-72*	50	
Б.ч.		10		Шайба 6 ГОСТ 11371-78* / Х18Н10Т ГОСТ 5632-72*	50	
				ДСП ПС-3 δ=22 ГОСТ 10632-89		11,16 м²
				Брус 150х250 L=6000 ГОСТ 8486-86Е		0,24 м³
				Рейка 25х60 L=16000 ГОСТ 8486-86Е		0,024 м³
				Зеркало 1110х5910		10,5 м²

Данный лист см. совместно с листом АС-52

Привязан:

Инв. №

ГИП	Каледина	
Зав. гр.	Марегулия	
Исполн.	Корнеев	
Провер.	Уткин	
Н. контр.	Михеев	

ТП 292-8-33.91 АС

Физкультурно-оздоровительный зал в легких металлических конструкциях с помещениями обслуживания в пристройке

Спортзал

Стадия	Лист	Листов
Р	53	

Конструкция крепления зеркала. Спецификация

МГПИП СПОРТПРОЕКТ-1 г. Москва

Инв. № подл. | Подпись и дата | Взам. инв. №

25324-01 60

Схема расположения конструкции крепления гимнастической стенки

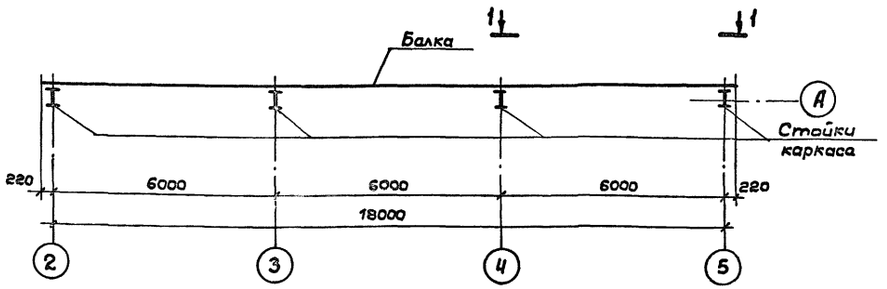

1 — 1

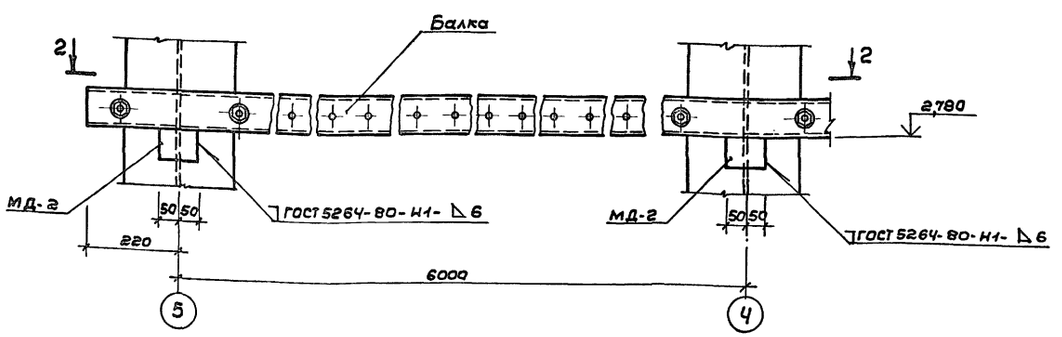

2 — 2

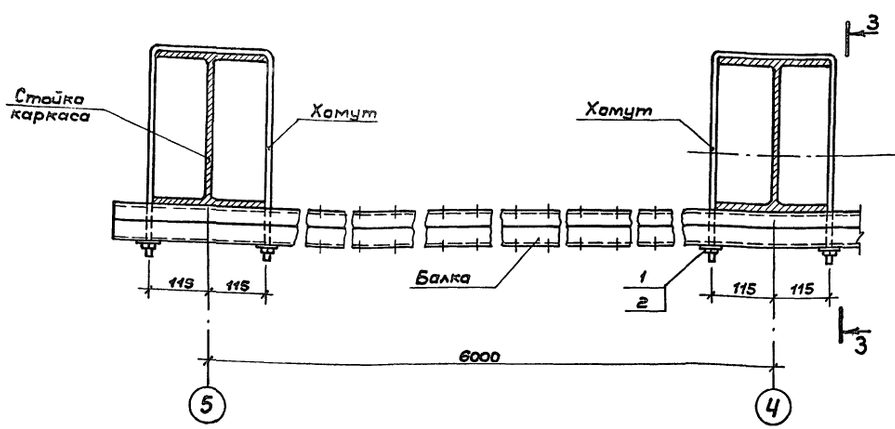

3 — 3

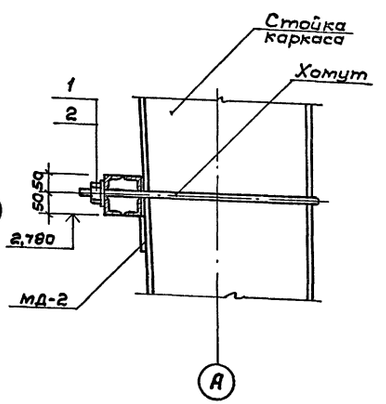

Формат	Зона	Поз.	Обозначение	Наименование	Кол	Примечание
				Крепление гимнастической стенки		
				Сборочные единицы		
			АСИ-09.01	Балка	1	177,6 кг
			АСИ-09.02	Упор МД-2	4	0,47 кг
				Детали		
			АСИ-09.03	Хомут	4	1,24 кг
				Стандартные изделия		
		1		Шайба 12 ГОСТ 11371-78* Х18Н10Т ГОСТ 5632-72*	8	
		2		Гайка М12 ГОСТ 5915-70* Х18Н10Т ГОСТ 5632-72*	8	

Привязан:

Инв. №

ГИП	Каледина	
Зав. гр.	Маргулия	
Исполн.	Уткин	
Провер.	Корнеев	
Н.контр.	Михеев	

ТП 292-8-33.91 АС

Физкультурно-оздоровительный зал в легких металлических конструкциях с помещениями обслуживания в пристройке

Спортзал	Стадия	Лист	Листов
	Р	54	
Крепление гимнастической стенки	МГПИП СПОРТПРОЕКТ-1 г. Москва		

Инв. № подл. | Подпись и дата | Взам. инв. №

Спорт. техн. Пугин

Альбом I

Узел крепления баскетбольного щита

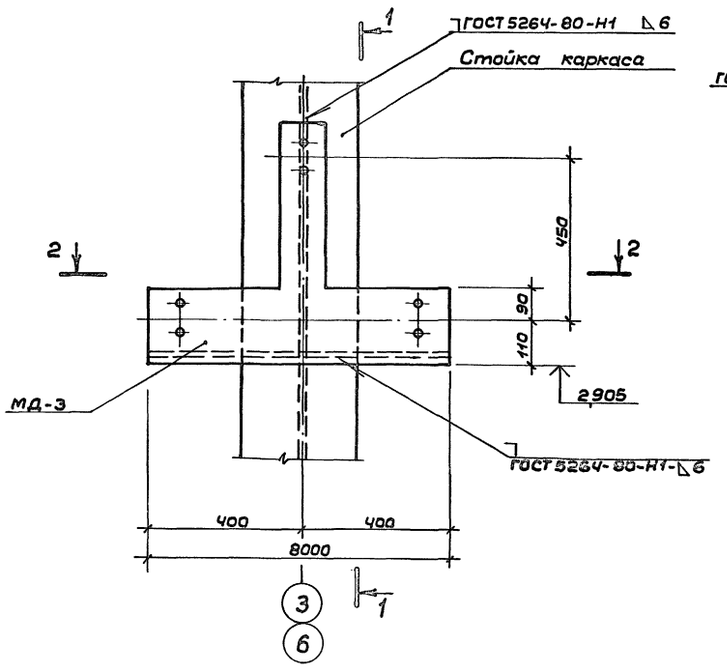

1 — 1

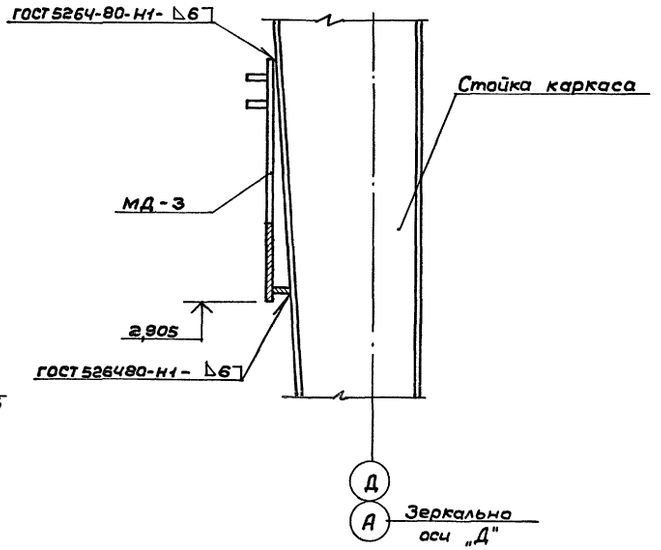

2 — 2

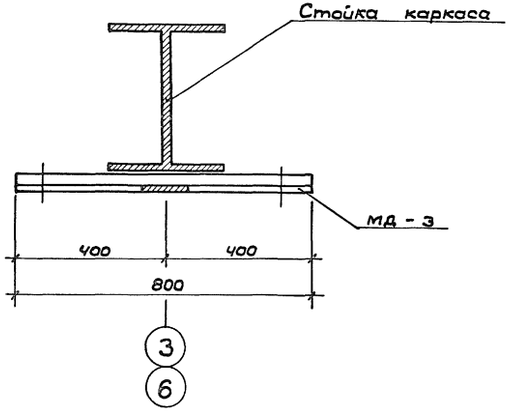

Формат	Зона	Поз.	Обозначение	Наименование	Кол.	Примеч.
				Узлы крепления баскетбольного щита	4	
				Сборочные единицы		
			АСИ-09.04	Крепежная дет. МД-3	1	15,04кг

Привязан:	ГИП	Каледина		ТП 292-8-33.91	АС
	Зав.гр.	Маргулия		Физкультурно-оздоровительный зал в легких металлических конструкциях с помещениями обслуживания в пристройке	
	Исполн.	Уткин		Спортзал	Стадия: Р; Лист: 55; Листов:
	Провер.	Корнеев		Крепление баскетбольного щита	МГПИП СПОРТПРОЕКТ-1 г.Москва
Инв. №	Н.конт.	Михеев			

Инв.№ подл. | Подпись и дата | Взам.инв.№ | Спорт.технол. Пугин

25324-01 62

Альбом I

Схема расположения конструкций крепления сеток

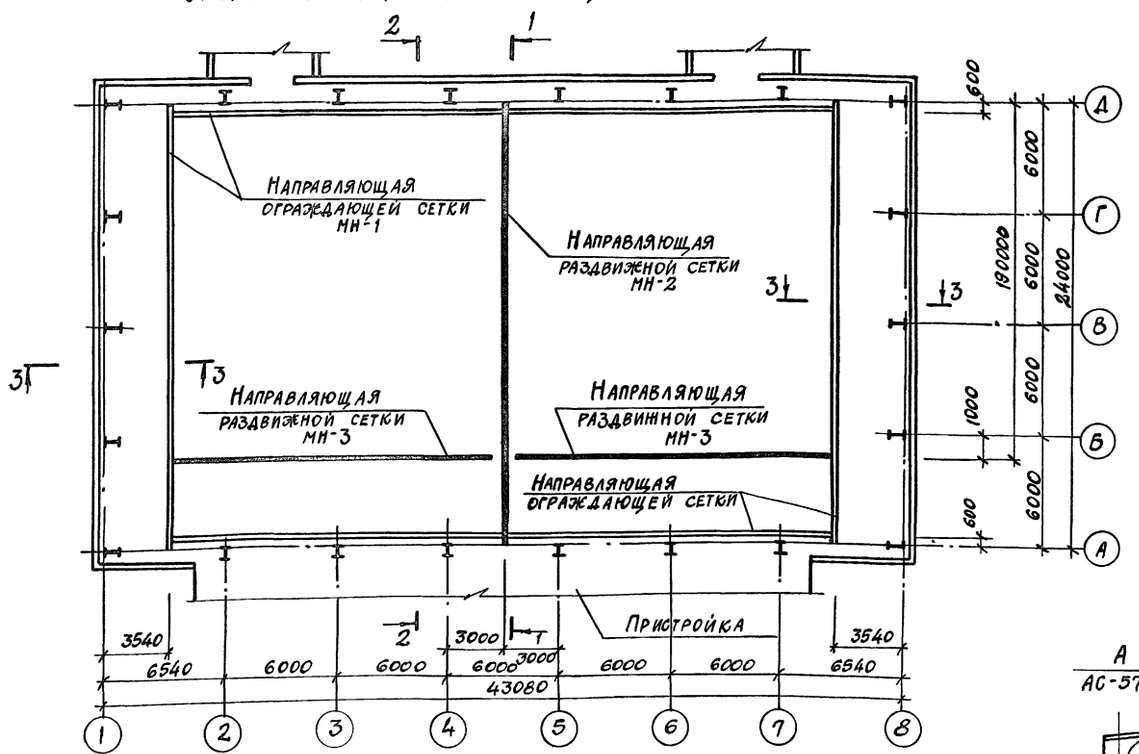

3 - 3

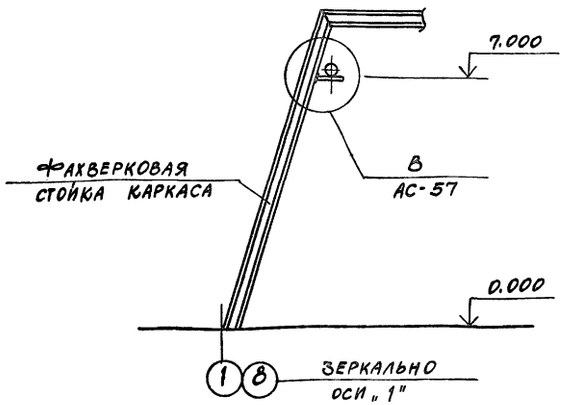

2 - 2

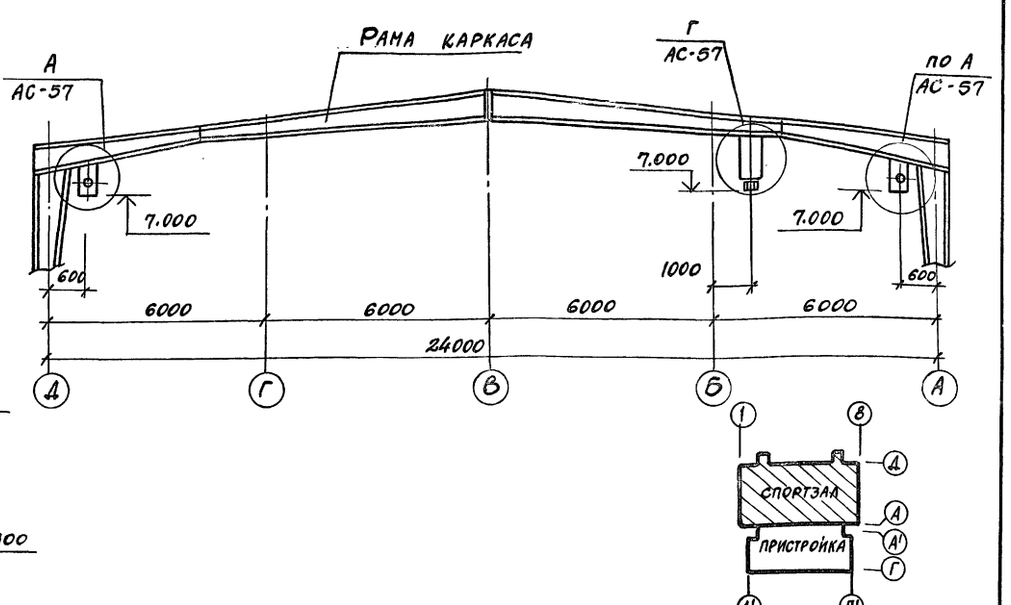

1 - 1

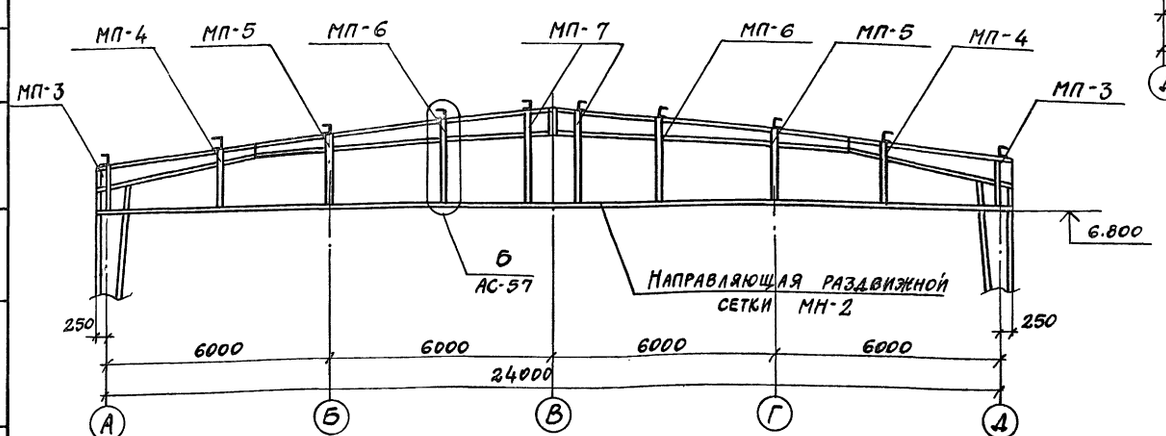

Привязан:	ГАП	Пахомов	
	ГИП	Каледина	
	Зав.гр.	Маргулия	
	Исполн.	Уткин	
	Провер.	Корнеев	
Инв. №	Н.контр.	Михеев	

ТП 292-8-33.91 АС

Физкультурно-оздоровительный зал в легких металлических конструкциях с помещениями обслуживания в пристройке

Спортзал | Стадия Р | Лист 56 | Листов

Крепление ограждающей и раздвижной сеток

МГПИП СПОРТПРОЕКТ-1 г. Москва

25324-01 63

Спорт. техн. Лугин

Инв. № подл. | Подпись и дата | Взам. инв. №

Альбом I

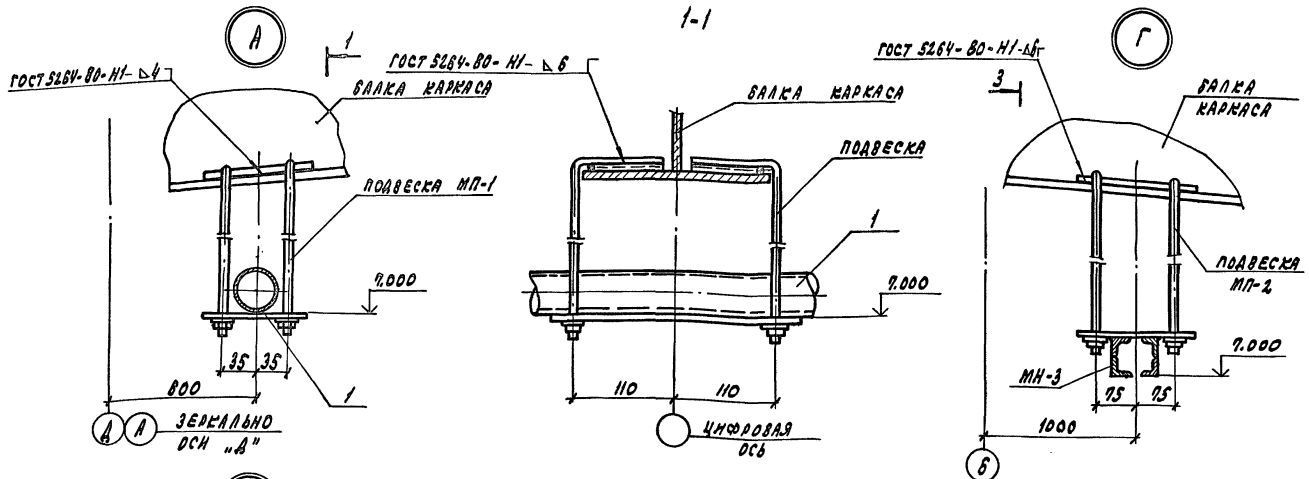

СПЕЦИФИКАЦИЯ НА УЗЛЫ КРЕПЛЕНИЯ СЕТОК

Формат	Зона	Поз.	Наименование	Обозначение	Кол	Примеч.
				Конструкция крепления ограждающей сетки		
				Сборочные единицы		
				Направляющая МН-1		
				Тр Ф 50х3,5 ГОСТ 10704-76* С 235 ГОСТ 29772-88	—	
Бч		1		L общ. = 120 п.м.	—	481,2 кг
А4			АСИ-09.17	Подвеска МП-1	12	6,44 кг
А4			АСИ-09.16	Опорная консоль МК-1	10	3,06 кг
А4			АСИ-09.03	Упор МД-2	10	0,47 кг
А4			АСИ-09.12	Крепежная деталь МД-6	20	2,10 кг
				Конструкция крепления раздвижной сетки		
				Сборочные единицы		
А4			АСИ-09.19	Направляющая МН-2	1	238,64
А4			АСИ-09.20	Направляющая МН-3	2	174,54
А4			АСИ-09.18	Подвеска МП-2	6	11,55
А4			АСИ-09.21	Подвеска МП-3	2	2,51 кг
А4			АСИ-09.21-01	Подвеска МП-4	2	2,98 кг
А4			АСИ-09.21-02	Подвеска МП-5	2	3,45 кг
А4			АСИ-09.21-03	Подвеска МП-6	2	3,92 кг
А4			АСИ-09.21-04	Подвеска МП-7	2	4,31 кг
				Крепежная деталь		
А4			АСИ-09.05	МД-4	10	1,88 кг
А4			АСИ-09.22	МД-5	10	1,57 кг
				Стандартные изделия		
Бч		2		Болт М16х300 ГОСТ 7798-70* Х18Н10Т ГОСТ 5632-72*	20	0,51 кг
Бч		3		Гайка М16 ГОСТ 5915-70* Х18Н10Т ГОСТ 5632-72*	20	0,033 кг
Бч		4		Шайба 16 ГОСТ 11371-78* Х18Н10Т ГОСТ 5632-72*	40	0,011 кг

ТП 292-8-33.91 АС

Физкультурно-оздоровительный зал в легких металлических конструкциях с помещениями обслуживания в пристройке

Спортзал

Стадия	Лист	Листов
Р	57	

Крепление ограждающей и раздвижной сеток. Узлы

МГПИП „СПОРТПРОЕКТ-1" Москва

ГАП	Пахотов	
ГИП	Каледина	
Зав. гр.	Малгулия	
Испол.	Уткин	
Пров.	Корнеев	
Н. контр.	Михеев	

Привязан:

Инв. №

Копировал: 25324-01 64 Формат

Инв. № подл. | Подпись и дата | Взам. инв. №

Альбом I

Схема расположения конструкций крепления трансформирующихся баскетбольных щитов

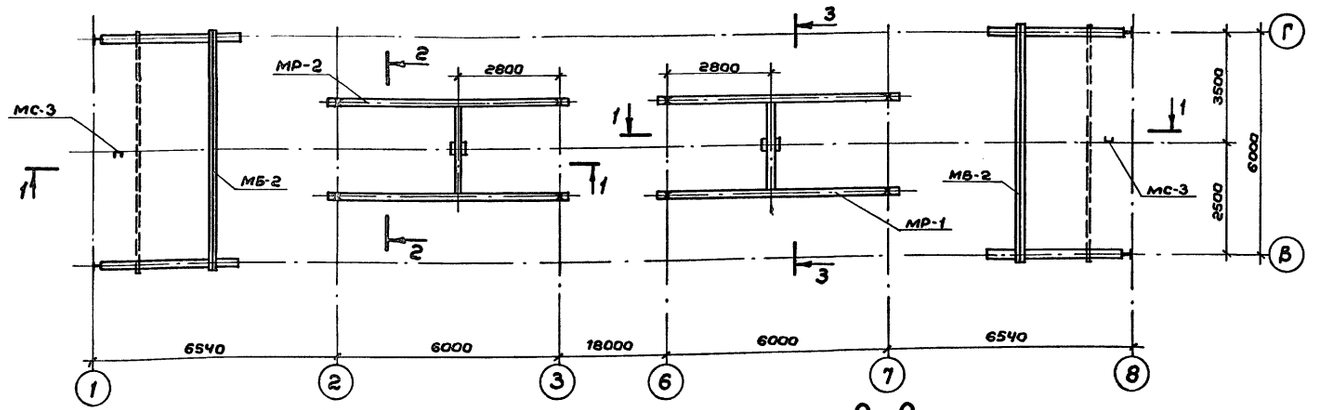

1 - 1

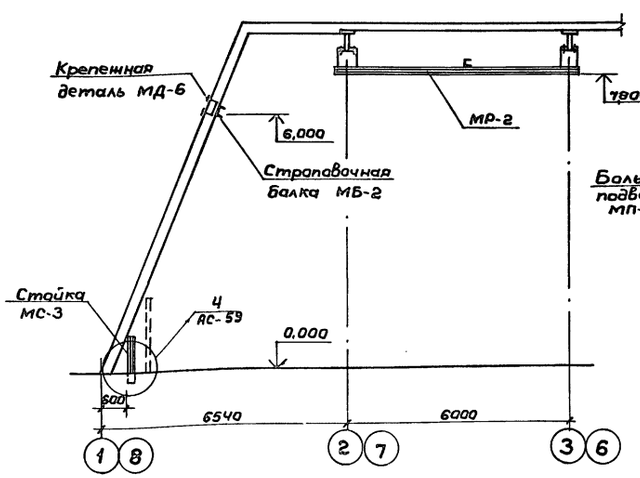

2 - 2

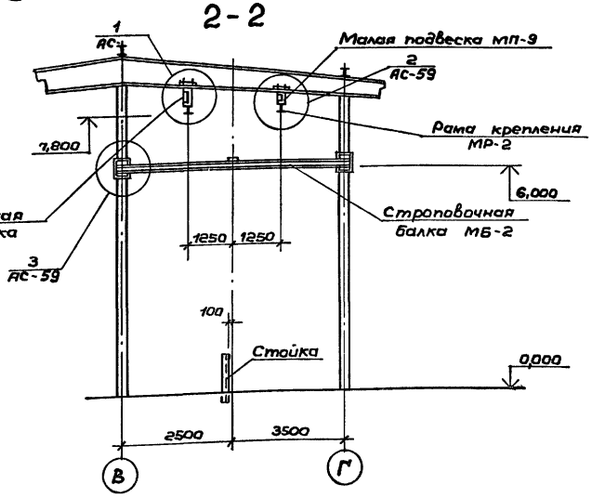

3 - 3

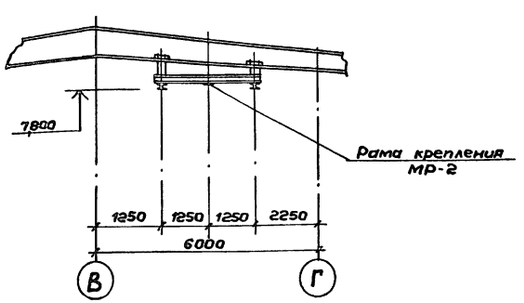

Формат	Зона	Поз.	Обозначение	Наименование	Кол.	Примеч.
				Конструкция крепления щита	2	440,7кг
				Сборочные единицы		
				Рама крепления		
			АС.И. – 09.13.01 СБ	щита МР-2	1	245,9кг
				Большая подвеска		
			АС.И. – 09.14.01СБ	рамы МП-8	4	2,45 кг
				Малая подвеска		
			АС.И. – 09.14.01 СБ	рамы МП-9	4	2,3кг
				Строповочная		
			АС.И. – 09.11	балка МБ-2	1	89,64
				Крепежная деталь		
			АС.И. – 09.12	МД-6	4	2,1 кг
			АС.И. – 09.23	Стойка МС-3	1	17,41кг
				Детали		
			АС.И. – 09.02	Упор МД-2	2	0,47кг
			АС.И. – 09.15	Клин МД-7	4	4,9 кг
				Большой вкладыш МВ-1		
Б.Ч.				Двутавр I 50 ГОСТ 8239-89 С235 ГОСТ 27772-88		
				L=150	2	11,5 кг
				Малый вкладыш МВ-2		
Б.Ч.				Двутавр I 40 ГОСТ 8239-89 С235 ГОСТ 27772-88		
				L=150	2	8,4кг

Привязан:

Инв.№ подл. | Подпись и дата | Взам.инв.№

Инв.№

ГИП	Каледина	
Зав.гр.	Марегулия	
Исполн.	Корнеев	
Провер.	Уткин	
Н.контр.	Михеев	

ТП 292-8-33.91 АС

Физкультурно-оздоровительный зал в легких металлических конструкциях с помещениями обслуживания в пристройке

Спортзал

Стадия	Лист	Листов
Р	58	

Конструкции крепления трансформирующегося баскетбольного щита

МГПИП СПОРТПРОЕКТ-1 г. Москва

Альбом I

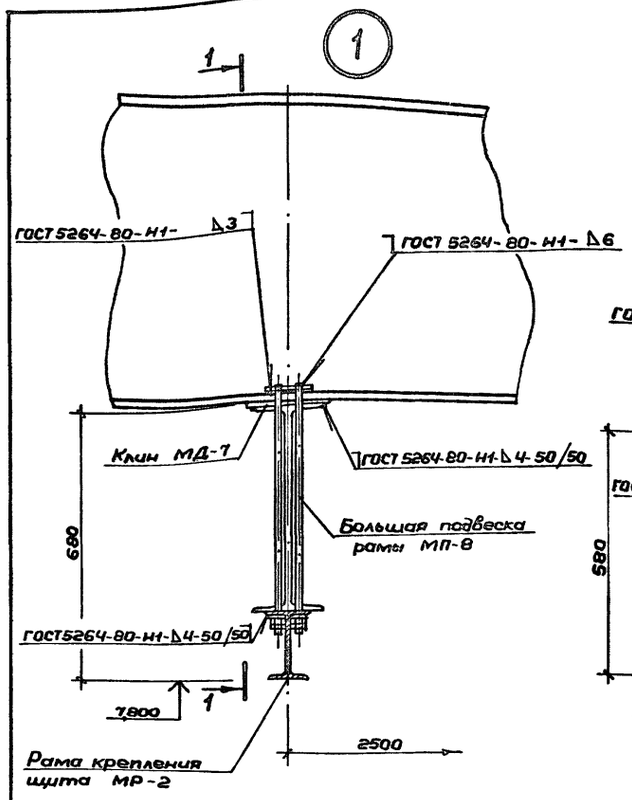

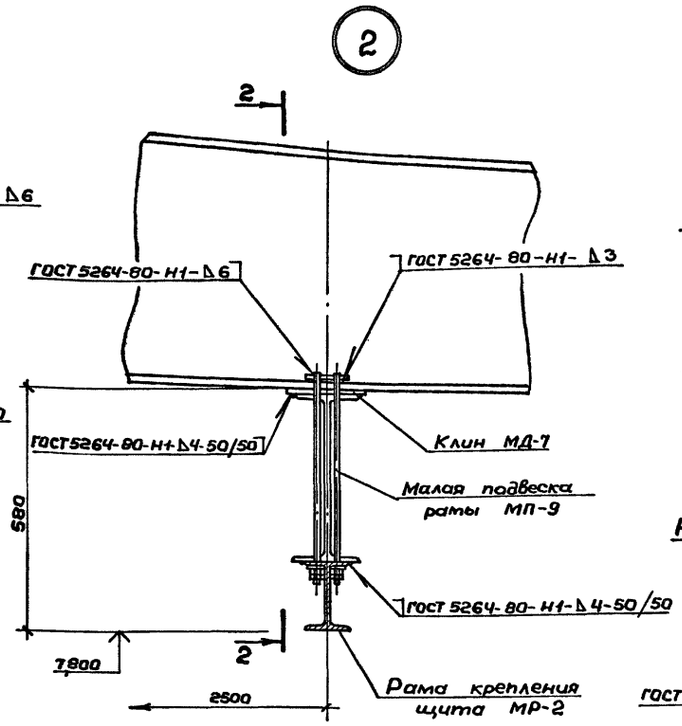

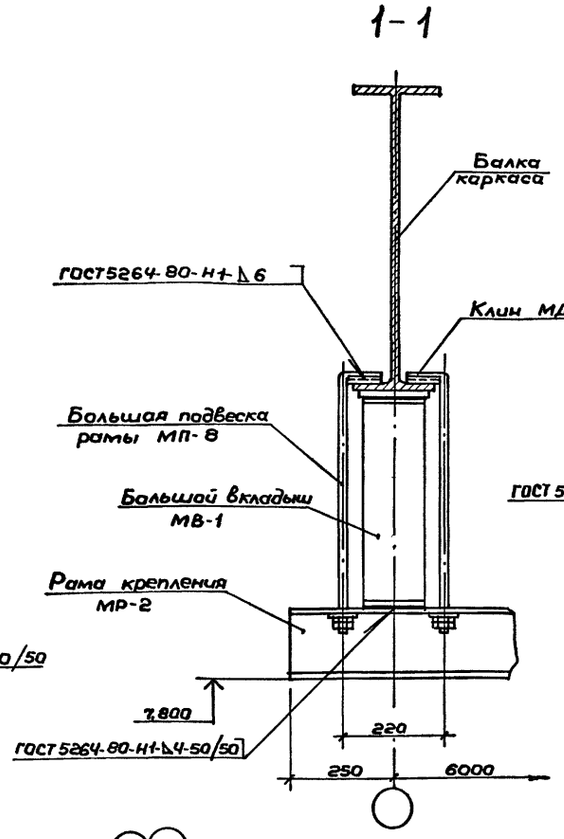

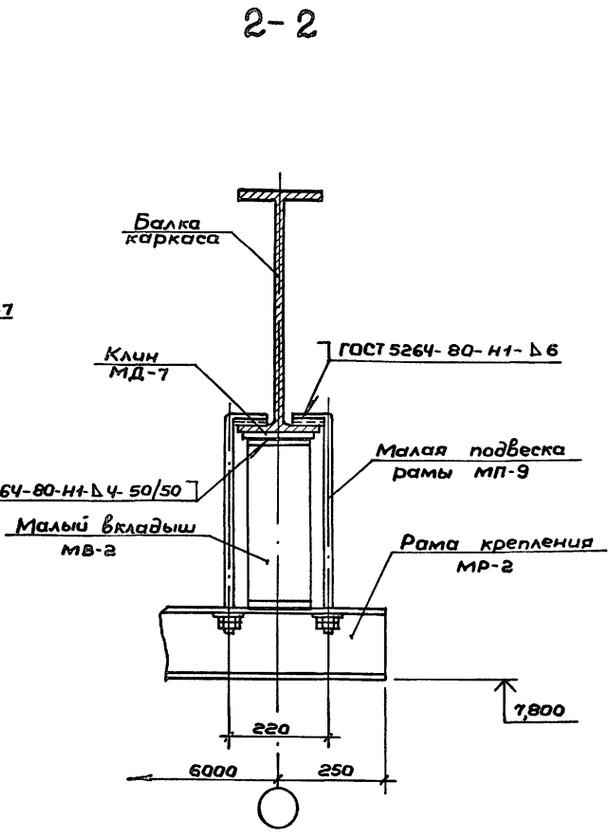

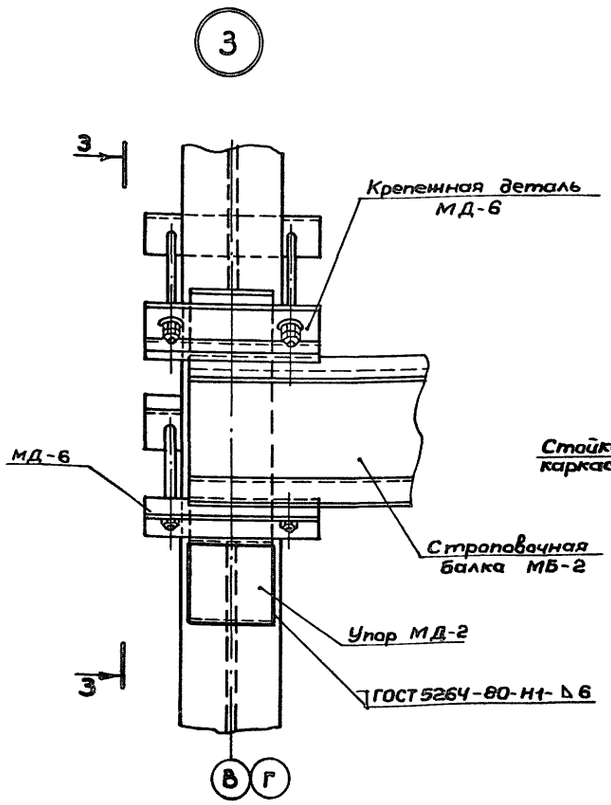

3-3

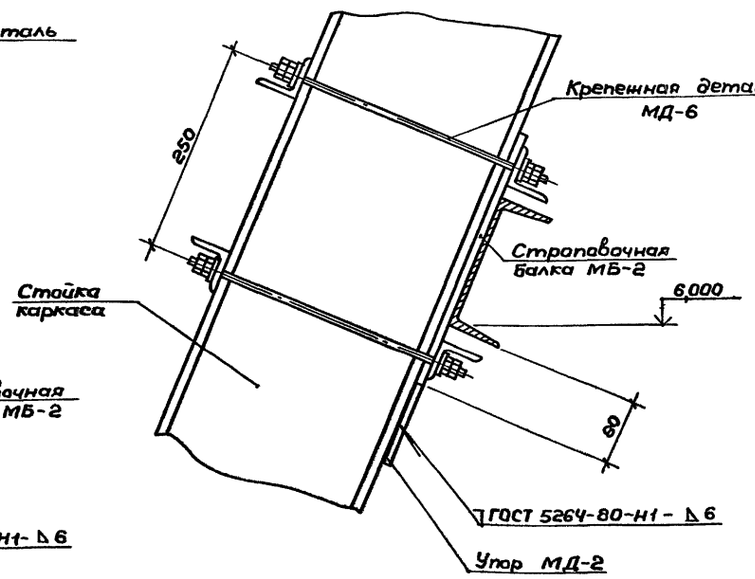

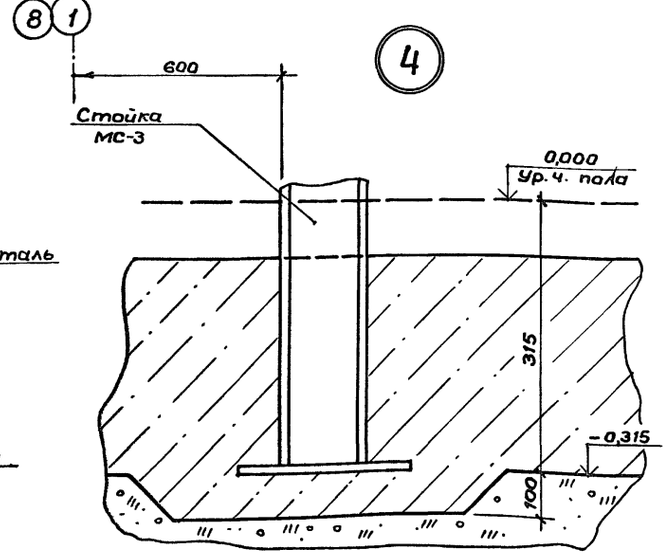

Взам. инв. №
Подпись и дата
Инв. № подл.

Привязан:

Инв. №

ГИП	Каледина	
Зав. гр.	Марецлив	
Исполн.	Корнеев	
Провер.	Шепилова	
Н. контр.	Михеев	

ТП 292-8-33.91 АС

Физкультурно-оздоровительный зал в легких металлических конструкциях с помещениями обслуживания в пристройке

Спортзал

Стадия	Лист	Листов
Р	59	

Узлы крепления конструкций 1, 2, 3, 4

МГПИП СПОРТПРОЕКТ-1 г. Москва

Альбом I

Блок санузла с душевой с размещением оборудования

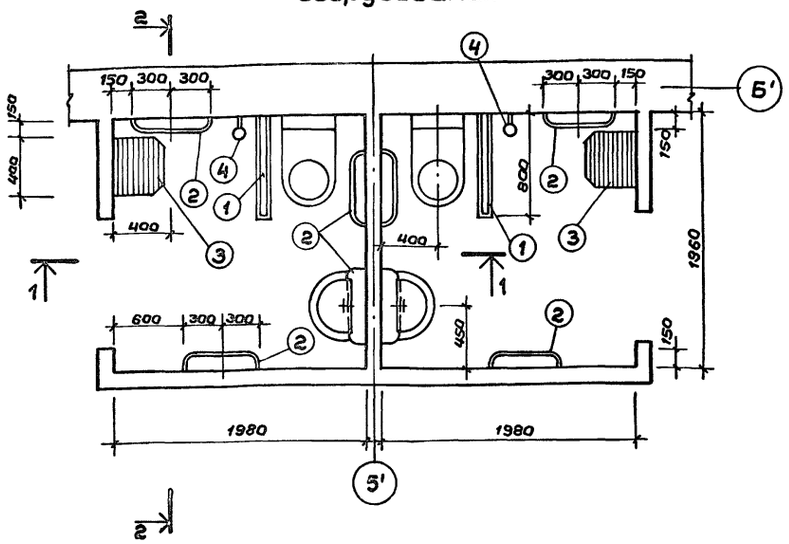

Блок санузла с размещением оборудования

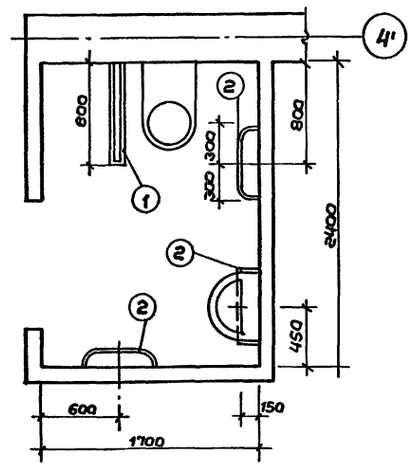

Узлы вспомогательного поручня

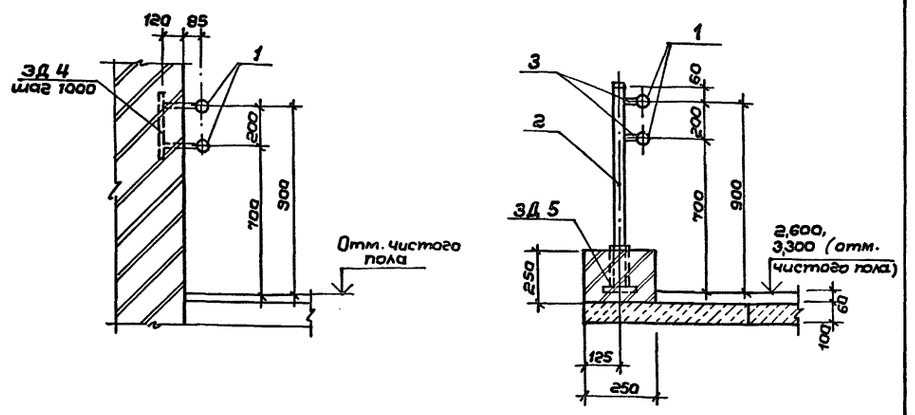

1-1

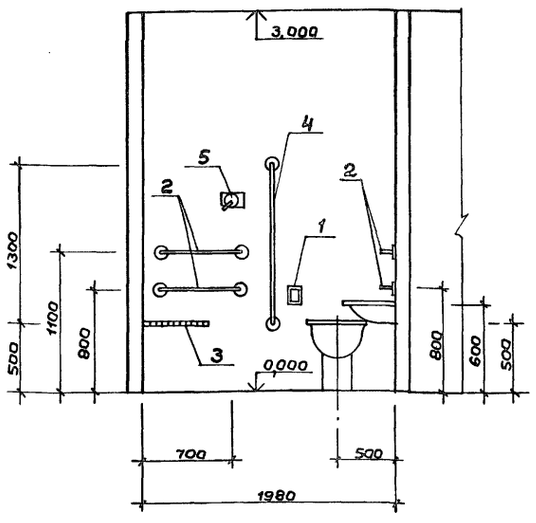

2-2

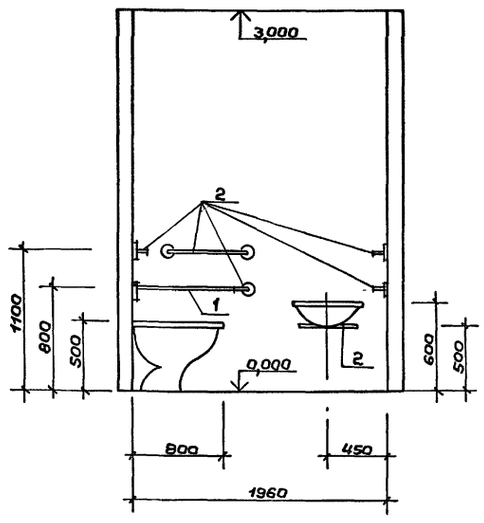

Стойка (поз. 4)

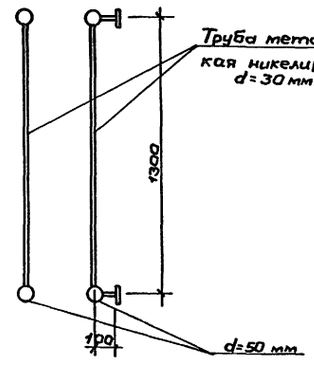

Опорный поручень поворотный (поз. 1)

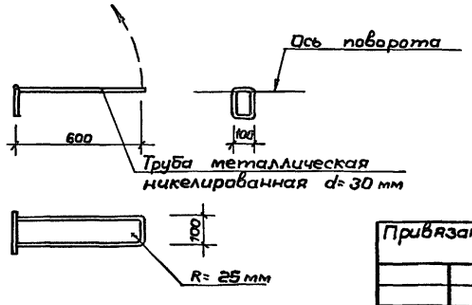

Спецификация элементов вспомогательного поручня

Формат	Зона	Поз.	Обозначение	Наименование	Кол.	Примечание
				Вспомогательные поручни		
				Изделия металлические		
А4	–		АСИ-04.04 Альб. IV	Закладная деталь ЗД 4	347	2,84 кг
А4	–		АСИ-04.05 Альб. IV	" " ЗД 5	3	3,25 кг
Б.Ч.	1		—	Труба 30х3 ГОСТ 8734-75* с 235 ГОСТ 27772-88		
				L = 348 пог.м.	–	589,0 кг
Б.Ч.	2			Труба 40х40х4 ГОСТ 8639-82 с 235 ГОСТ 27772-88		
				L = 950	3	4,52 кг
Б.Ч.	3			Труба 20х20х2 ГОСТ 8639-82 с 235 ГОСТ 27772-88		
				L = 50	6	0,55 кг
				Итого:		1596,5 кг

Спецификация оборудования для блока санузла с душевой

Марка поз.	Обозначения	Наименования	Кол. на 1 блок	Всего	Масса ед. кг	Примечание
1	ТУ 21-26-124-85	Опорный поручень поворотный	1	4		
2	—"—	Опорный поручень	7	16		
3	—"—	Откидная скамья	1	2		
4	—"—	Стойка	1	2		
5	ТУ 21-26-212-89	Рычаг для включения и выключения душа	1	2		

Примечания:

1. Данный лист см. совместно с листами АС-2,3.
2. Вспомогательный поручень см. листы АС-2,3.

Привязан:

Инв.№

ГАП	Пахомов	
ГИП	Каледина	
Зав. гр.	Ноздрин	
Исполн.	Проворова	
Провер.	Ноздрин	
Н.контр.	Горбачев	

ТП 292-8-33.91 АС

Физкультурно-оздоровительный зал в легких металлических конструкциях с помещениями обслуживания в пристройке

Пристройка — Стадия: Р; Лист: 60; Листов:

Блок санузла и душевой с размещением оборудования. Вспомогательный поручень

МГПИП СПОРТПРОЕКТ-1 г. Москва

Согласовано: ТХМ Николаев

Инв.№ подл. | Подпись и дата | Взам.инв.№

Альбом

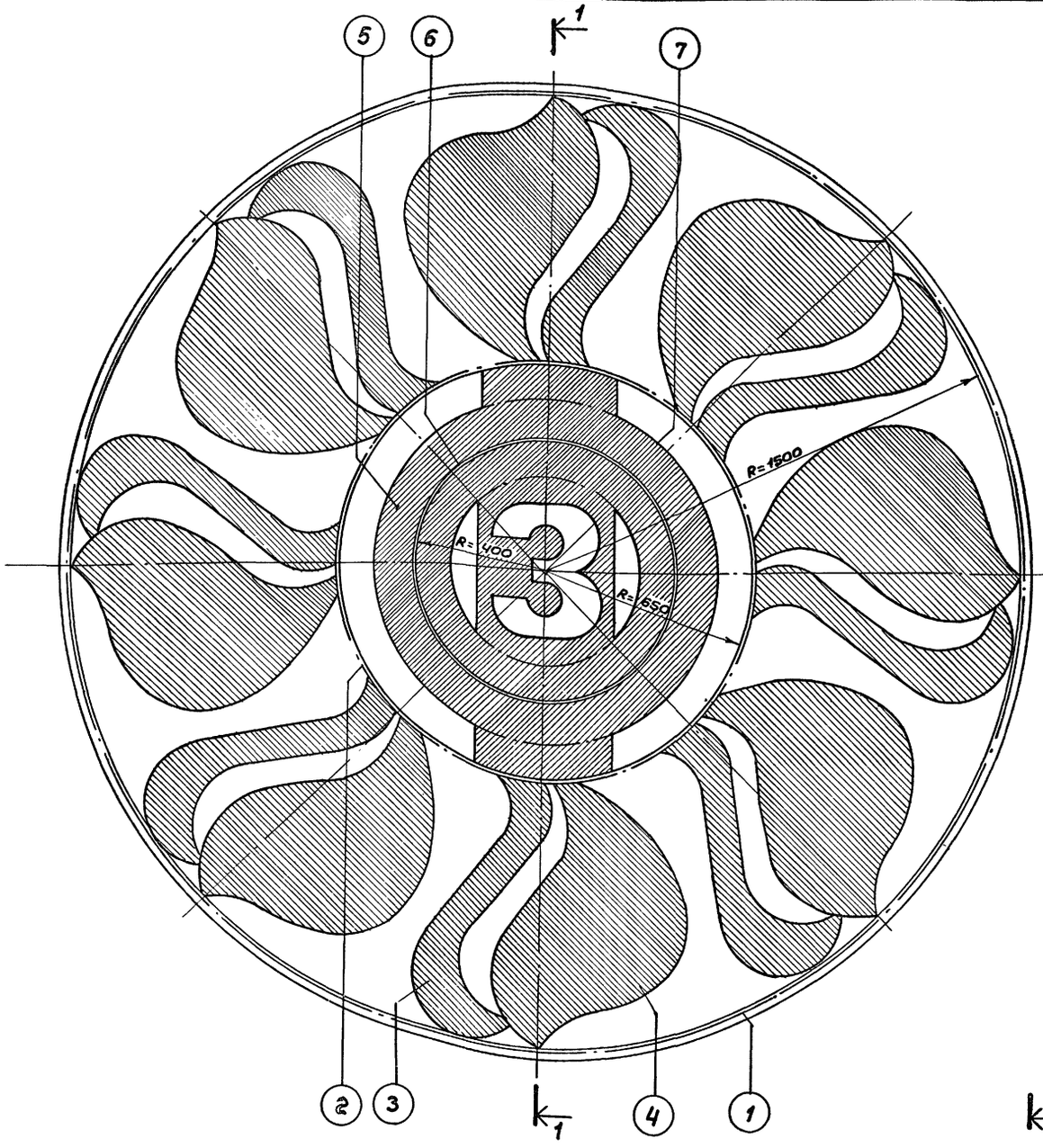

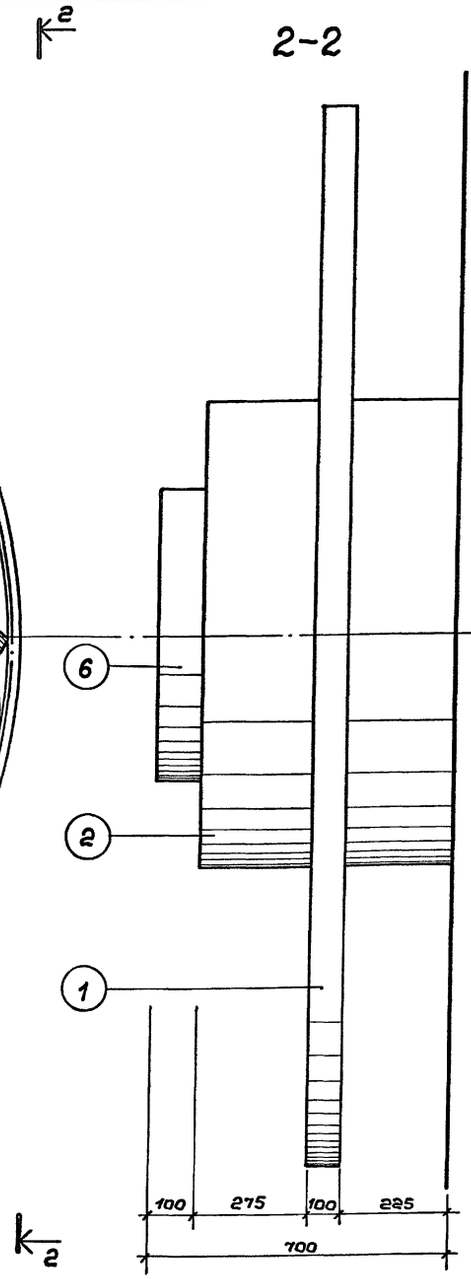

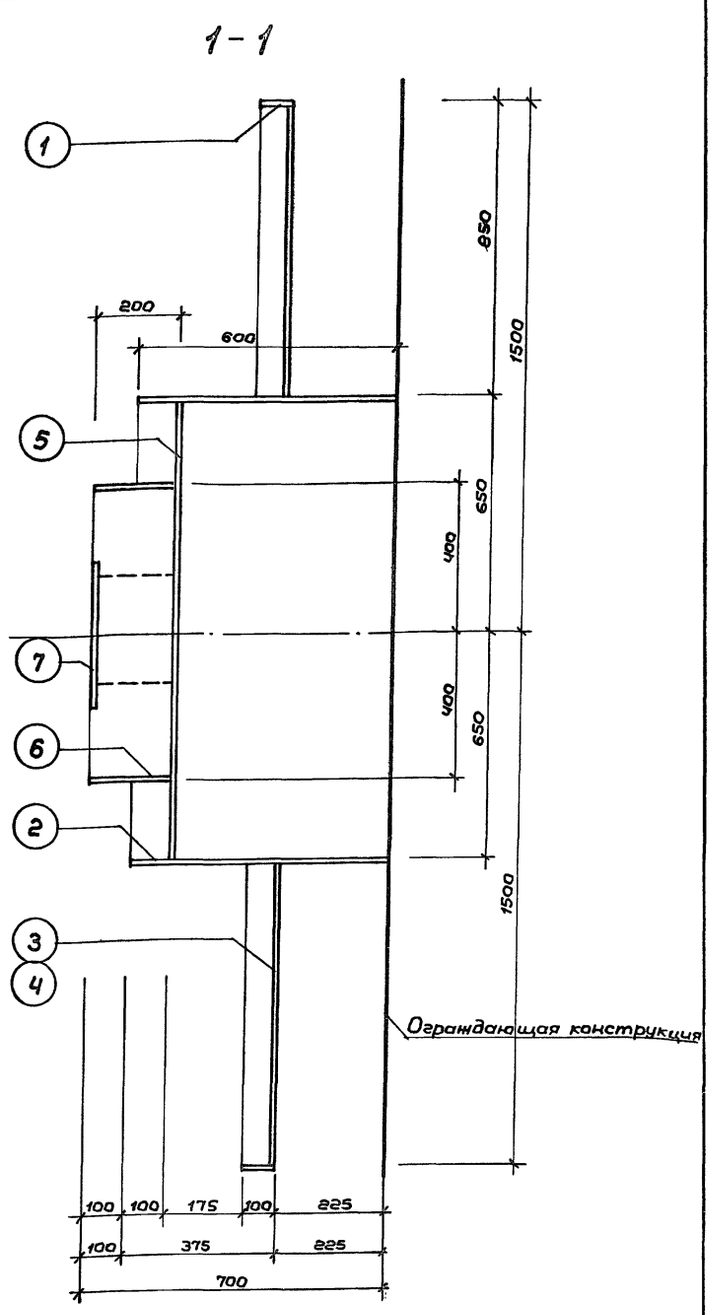

Спецификация на один декоративный элемент

№ позиции	1	2	3	4	5	6	7
Кол-во шт.	1	1	8	8	1	1	1
Масса поз. кг	103,6	122,5	25,1	45,5	147,6	4,7	14,1
Масса эл-та кг	499,2 кг						

Примечания:

1. Шаблоны позиций 3,4,5,7 смотри лист АС-62.
2. Эмблема выполняется из стали толщиной 2 мм.
3. После монтажа эмблему окрасить эмалью за два раза.

Привязан:

Инв. №

ГАП	Пахомов	
ГИП	Каледина	
Вед.арх	Праварова	
Исполн.	Уткина	
Провер.	Пахомов	
Н.контр.	Горбачев	

ТП 292-8-33.91 АС

Физкультурно-оздоровительный зал в легких металлических конструкциях с помещениями обслуживания в пристройке

Спортзал

Стадия	Лист	Листов
Р	61	

Декоративный элемент. Общий вид. Разрез

МГПИП СПОРТПРОЕКТ-1 г.Москва

Инв. № подл. | Подпись и дата | Взам.инв.№

Альбом

Позиция „3"

Позиция „4"

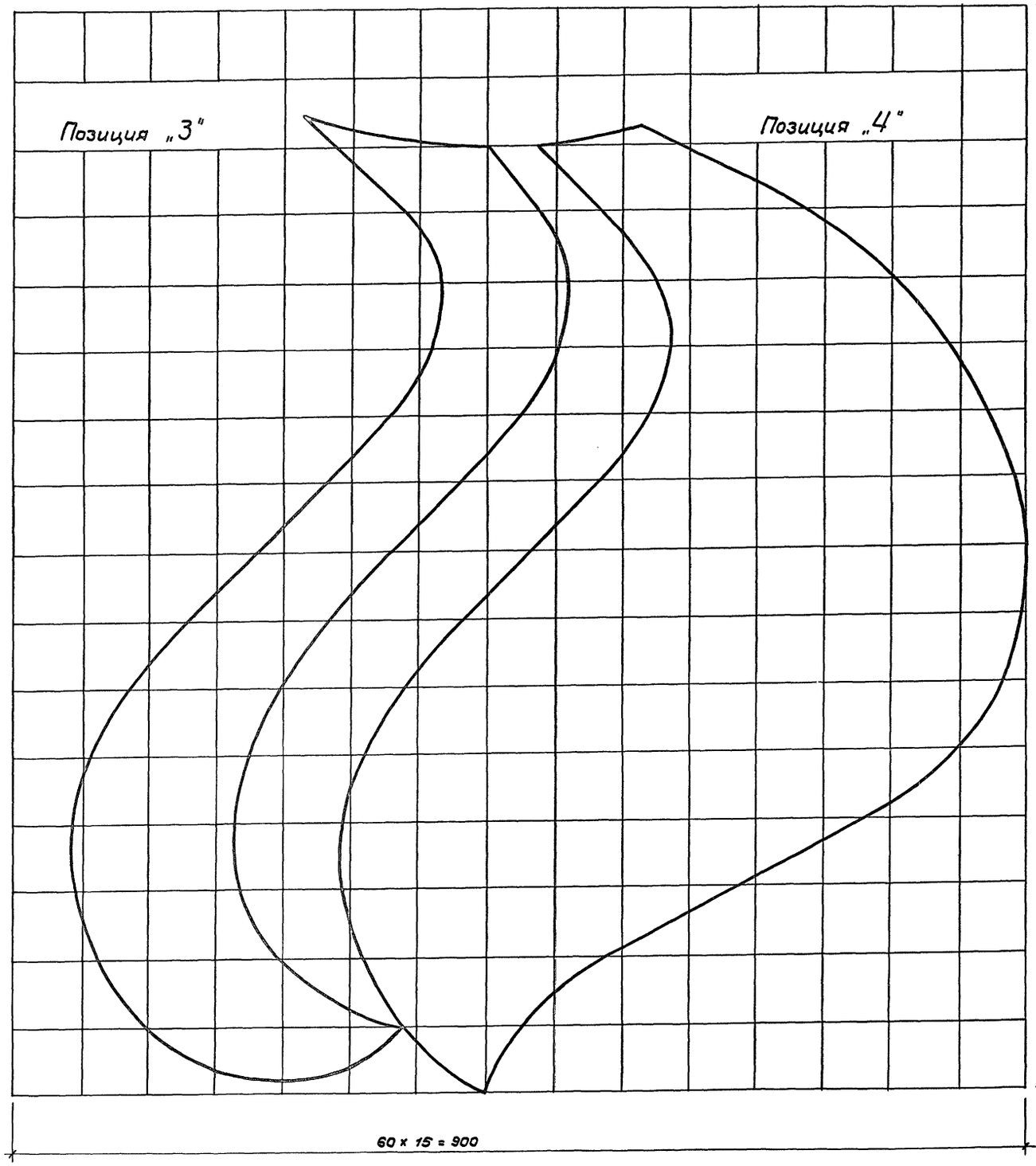

Позиция „7"

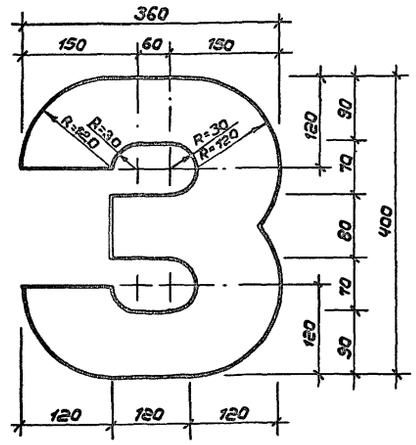

Позиция „5"

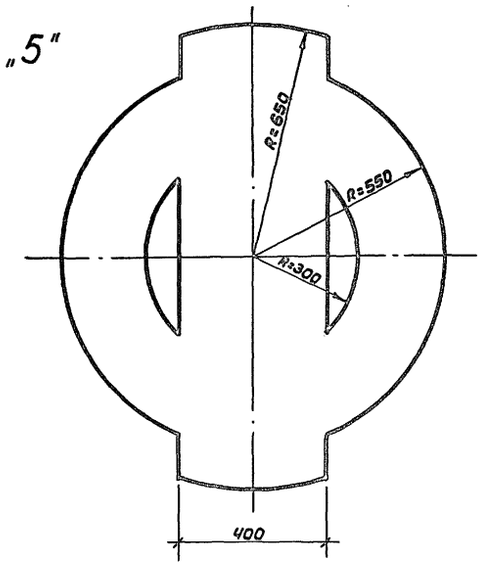

Привязан:

Инв. №

Инв.№подл. | Подпись и дата | Взам.инв.№

ГАП	Пахомов	
ГИП	Каледина	
Вед.арх.	Праворова	
Исполн.	Уткина	
Провер.	Пахомов	
Н.контр.	Гарбачев	

ТП 292-8-33.91 АС

Физкультурно-оздоровительный зал в легких металлических конструкциях с помещениями обслуживания в пристройке

Спортзал

Стадия	Лист	Листов
Р	62	

Шаблоны позиций 3, 4, 5, 7

МГПИП СПОРТПРОЕКТ-1 г. Москва

Альбом I

Ведомость основного комплекта рабочих чертежей марки ТХ

Лист	Наименование	Примечание
1	Общие данные	
2	Спортзал. Вариант плана, расстановки спортивного оборудования для волейбола и баскетбола	
3	Спортзал. Вариант плана расстановки спортивного оборудования для гандбола и тенниса.	
4	Спортзал. Вариант плана расстановки спортивного оборудования для бадминтона	
5	Спортзал. Вариант плана расстановки спортивного оборудования художественной гимнастики и ОРП	
6	Спортзал. Разрезы I-I; II-II	
7	Спортзал. Детали и узлы крепления спортивного оборудования.	
8	Пристройка. План расстановки мебели и оборудования на отм. 0.000	
9	Пристройка. План расстановки мебели и оборудования на отм. 3.300	

Ведомость ссылочных и прилагаемых документов

Обозначение	Наименование	Примечание
	Ссылочные документы	
Указатель действующих отраслевых стандартов и технических условий СССР.	Изделия для физической культуры, спорта и туризма	Разработан институтом „Висти"
СН и П 2.08.02-89	Общественные здания и сооружения	Госстрой СССР
	Прилагаемые документы	
ТХ.СО	Спецификация спортивного и медицинского оборудования к основному комплекту марки ТХ.	

Общие указания

Спортивно-технологическая часть.

Физкультурно-оздоровительный зал (ФОЗ) предназначен для занятий групп здоровья, общефизической и атлетической подготовки, ритмической гимнастики, художественной гимнастики, спортивных игр (баскетбола, волейбола, гандбола, тенниса, бадминтона, минифутбола), а также для занятий инвалидов с поражением опорно-двигательного аппарата.

Спортивный зал имеет размеры в строительных осях 43×24м.

Зал делится на зоны: игровую и тренажерные (зоны выделяются капроновой сеткой с ячейкой 30×30мм).

Размер игровой зоны 36×19м.

Для игры в баскетбол зал оборудован потолочной подъемной баскетбольной подвеской, по боковым сторонам зала навешиваются стационарные баскетбольные тренировочные щиты. Волейбольные стойки устанавливаются в стаканы. Стойки для тенниса и бадминтона устанавливаются с применением пригрузов.

Для играющих в теннис, по торцевым сторонам зала, устанавливаются отбойные деревянные стенки высотой 3м. По одному торцу размещены две стенки длиной 6 и 5, по другому одна - длиной 17м. Гандбольные ворота крепятся с помощью стаканов. Эти же ворота используются для минифутбола.

В одном из торцов зала (между отбойными стенками) предусмотрено устройство зеркала и хореографического станка.

Тренажерные зоны расположены: одна - по длине зала (ширина - 5м) и две с торцевых сторон зала (между отбойной стенкой и наружными наклонными стенами зала.

В зонах устанавливается комплект тренажеров для занятий атлетической и силовой подготовкой. Часть тренажерной зоны свободна от оборудования и используется для разминки занимающихся.

Зал может делиться пополам при помощи сетки, в результате образуются две площадки, которые могут использоваться для игры в волейбол и баскетбол по упрощенным правилам, для занятий групп ОФП, а также для занятий инвалидов. Кроме того одна из площадок, на которой расположено зеркало и хореографический станок, может быть использована для занятий художественной гимнастикой, хореографией, ритмической гимнастикой.

Единовременная пропускная способность физкультурного зала - 50чел. в смену.

Все вспомогательные помещения ФОЗа размещаются в пристройке. На I-м этаже пристройки расположены: вестибюль, гардероб верхней одежды, раздевальные для занимающихся в зале, кабинет врача, кабинет для тестирования, два блока бань-саун со вспомогательными помещениями, технические помещения.

Для занимающихся в раздевальных предусмотрены банкетки и закрывающиеся двухярусные шкафы для домашней одежды. Раздевальные оборудованы, душевыми и санузлами (для инвалидов предусмотрены специально оборудованные душевая кабина и санузел).

Кабинет врача предназначен для оказания профилактической и скорой медицинской помощи; кабинет тестирования - для определения работоспособности и функциональных возможностей организма путем тестирования.

Раздевальные сообщаются с залом через коридор. На II-м этаже пристройки размещены: буфет со вспомогательными помещениями, видеосалон, кружковая комната, игровая зона, помещения для тренеров, обслуживающего персонала, администрации; санузлы.

Для инвалидов для подъема на II-й этаж предусмотрен пандус.

В игровой зоне устанавливаются игровые автоматы, бильярдный стол.

Инв. №				Привязан
				ТП 292-8-33.91 ТХ
				Физкультурно-оздоровительный зал в легких металлических конструкциях с помещениями обслуживания в пристройке
Нач. отд.	Пугин			Стадия: РП; Лист: 1; Листов: 9
Гл. спец.	Резников			
Испол.	Рожкова			Общие данные
Провер.	Резников			МГПИП СПОРТПРОЕКТ-1 Москва
Н. контр.	Пугин			

Инв. № подл. | Подпись и дата | Взамен инв. № | Гап | Гип | Пахомов | Калядина

25324-01 70

Альбом I

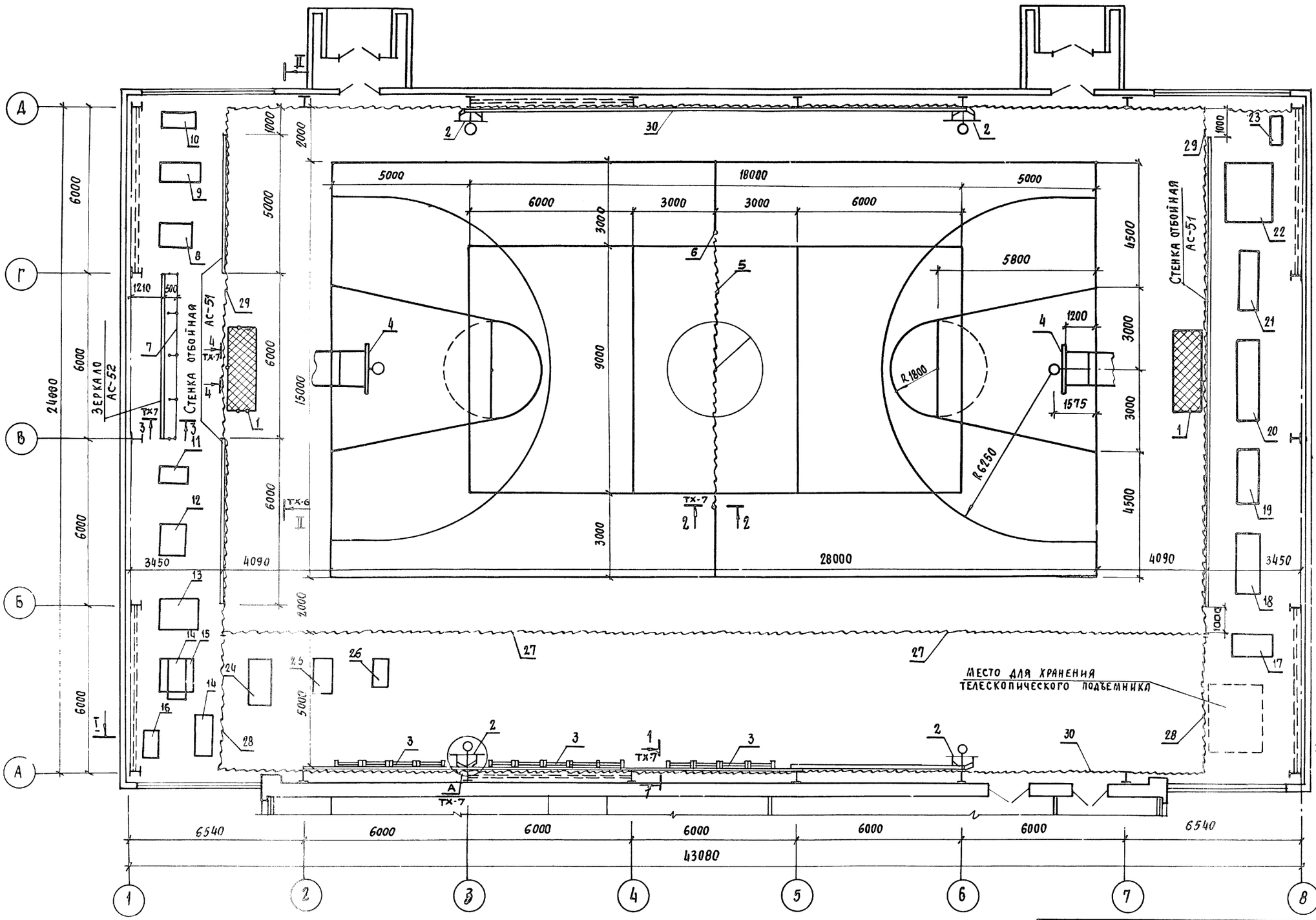

Примечание

Данный лист см. совместно с листами ТХ-7,6.

Нач. отд.	Пугин		
Гл. спец.	Резников		
Испол.	Рожкова		
Провер.	Резников		
Н. контр.	Пугин		

Привязан:

Инв. №

ТП 292-8-33.91 ТХ

Физкультурно-оздоровительный зал в легких металлических конструкциях с помещениями обслуживания в пристройке

Спортзал

Стадия	Лист	Листов
Р	2	

Вариант плана расстановки спортивного оборудования для волейбола и баскетбола

МГПИП СПОРТПРОЕКТ-1 Москва

25324-01 71

Инв. № подл. | Подпись и дата | Взамен инв. №

ГАП Пахомов

ГИП Калинина

Альбом I

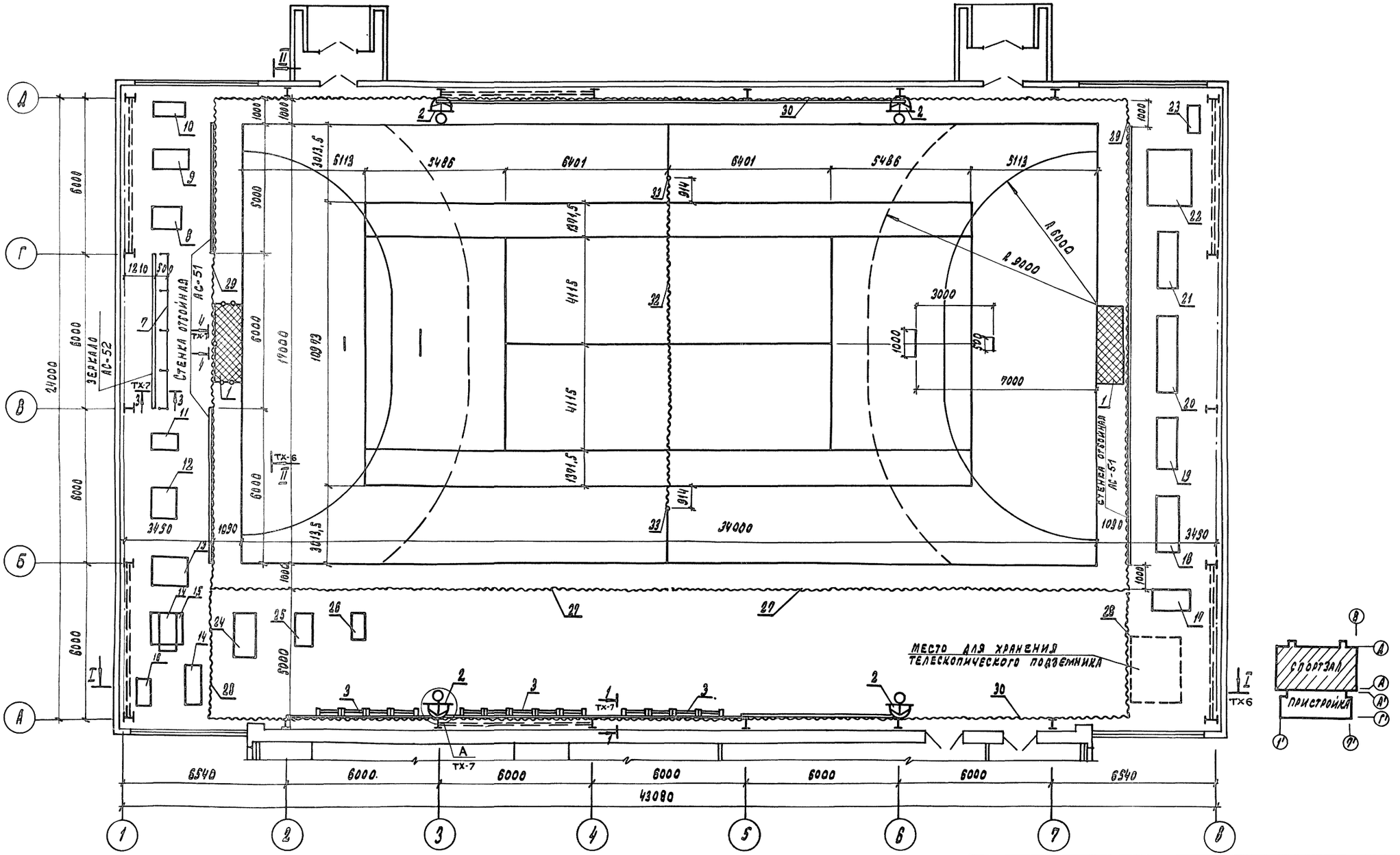

Примечание

Данный лист см. совместно с листом ТХ-7,6.

ПРИВЯЗАН:				ТП 292-8-33.91	ТХ
				Физкультурно-оздоровительный зал в легких металлических конструкциях с помещениями обслуживания в пристройке	
		НАЧ. ОТД.	ПУГИН	Спортзал	СТАДИЯ: Р; ЛИСТ: 3; ЛИСТОВ:
		ГЛ. СПЕЦ.	РЕЗНИКОВ		
		ИСПОЛ.	РОЖКОВА	Вариант плана расстановки спортивного оборудования для гандбола и тенниса	МГПИП "СПОРТПРОЕКТ 1" Москва
		ПРОВЕР.	РЕЗНИКОВ		
ИНВ. №		Н. КОНТР.	ПУГИН		

КОПИРОВАЛ: 25324-01 72 ФОРМАТ

ИНВ. № ПОДЛ. | ПОДПИСЬ И ДАТА | ВЗАМ. ИНВ. № | ГИП | ГИП | ИНКОТОВ | КАЛЕДИНА

Альбом I

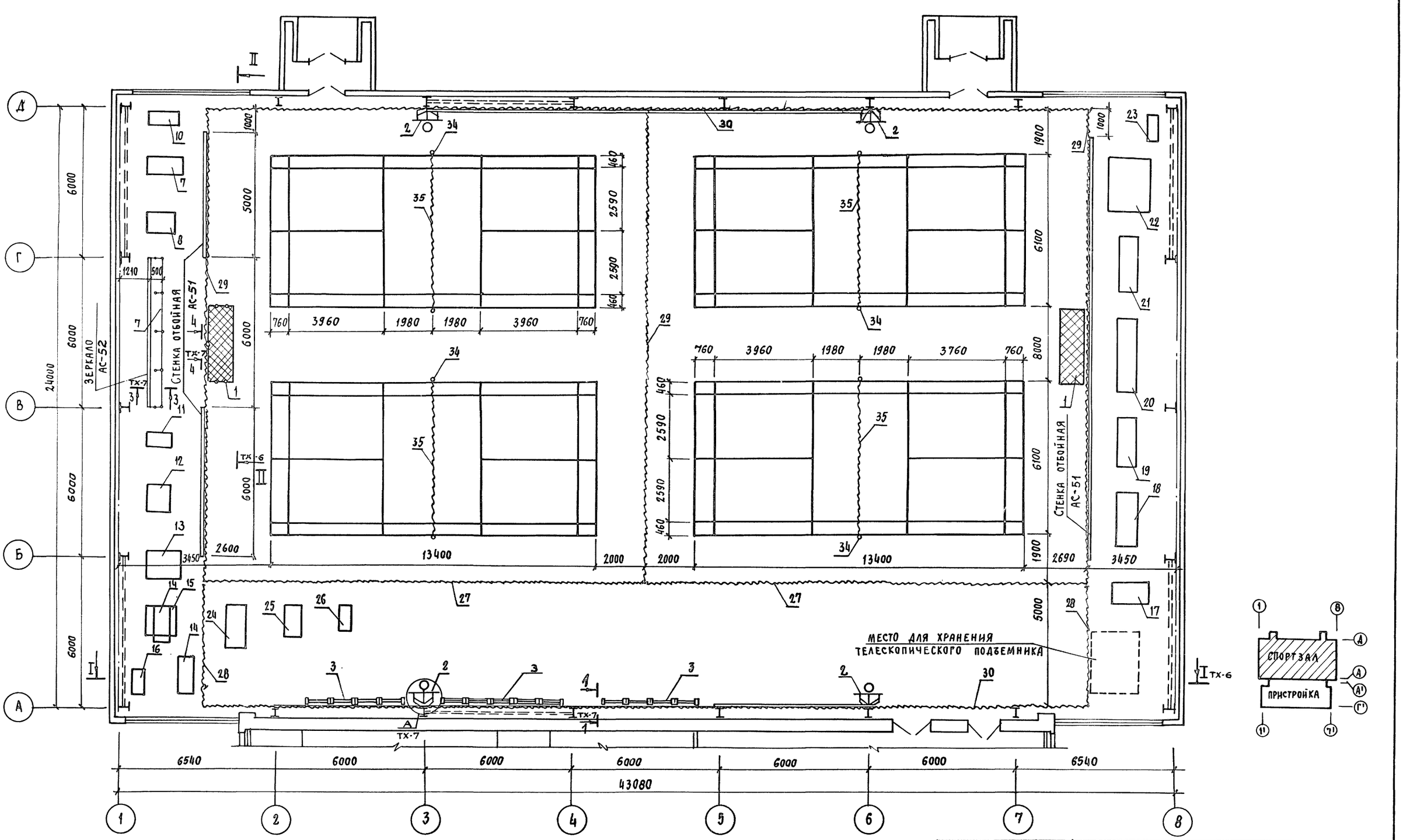

Примечание

Данный лист см. совместно с листом ТХ-7,6.

ПРИВЯЗАН:	НАЧ. ОТД.	ПУГИН	
	ГЛ. СПЕЦ.	РЕЗНИКОВ	
	ИСПОЛН.	РОЖКОВА	
	ПРОВЕР.	РЕЗНИКОВ	
ИНВ. №	Н. КОНТР.	ПУГИН	

ТП 292-8-33.91 ТХ

ФИЗКУЛЬТУРНО-ОЗДОРОВИТЕЛЬНЫЙ ЗАЛ В ЛЕГКИХ МЕТАЛЛИЧЕСКИХ КОНСТРУКЦИЯХ С ПОМЕЩЕНИЯМИ ОБСЛУЖИВАНИЯ В ПРИСТРОЙКЕ

СПОРТЗАЛ

СТАДИЯ	ЛИСТ	ЛИСТОВ
Р	4	

ВАРИАНТ ПЛАНА РАССТАНОВКИ СПОРТИВНОГО ОБОРУДОВАНИЯ ДЛЯ БАДМИНТОНА

МГПИП СПОРТПРОЕКТ-1 МОСКВА

25324-01 73

ИНВ. № ПОДЛ. | ПОДПИСЬ И ДАТА | ВЗАМЕН ИНВ. | ГАП | ГИП | ПАХОМОВ | КАЛЕДИНА

Альбом I

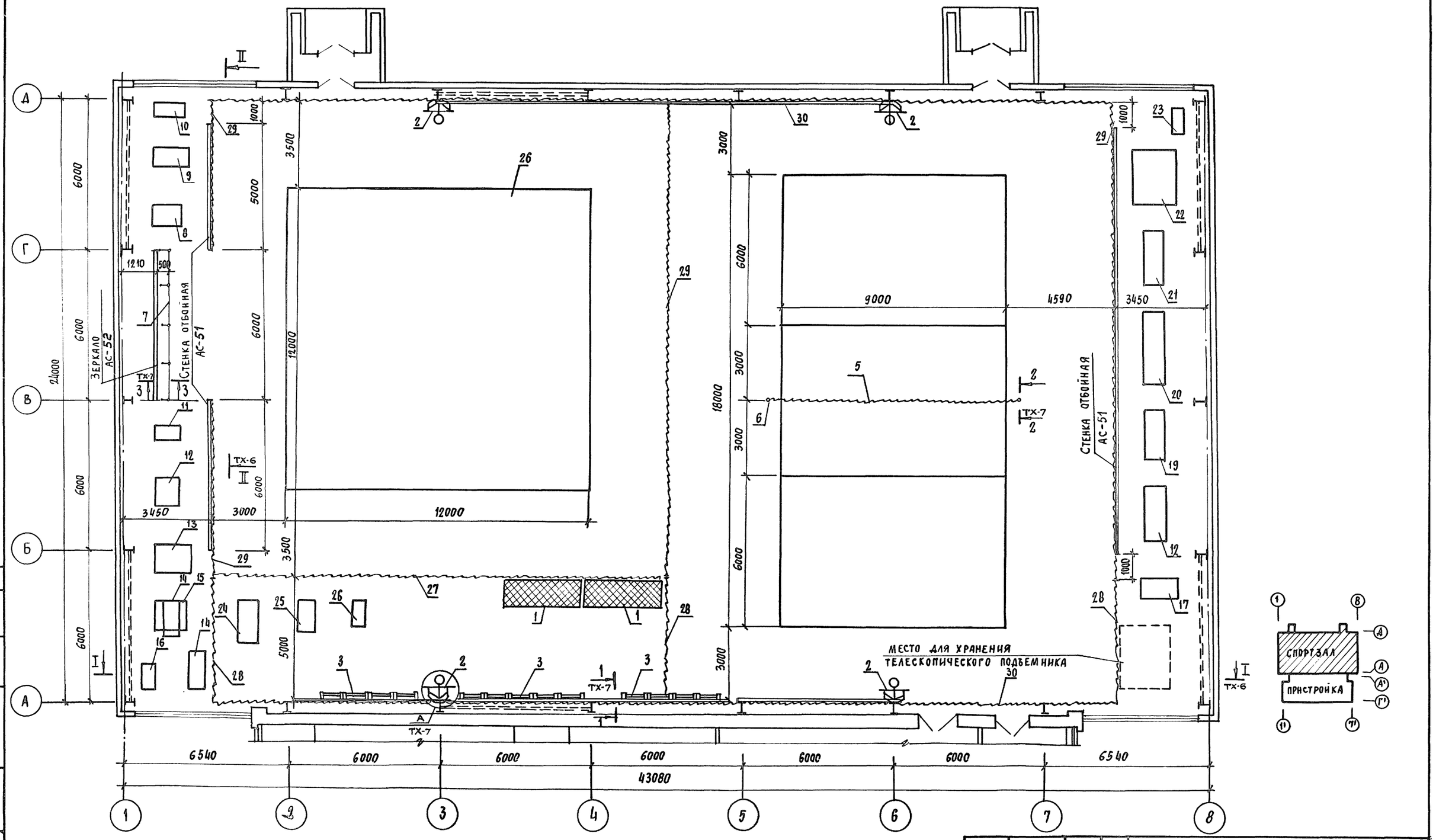

Примечание

Данный лист см. совместно с листом ТХ-7,6.

Привязан:		ТП 292-8-33.91	ТХ
		Физкультурно-оздоровительный зал в легких металлических конструкциях с помещениями обслуживания в пристройке	
Нач. отд.	Пугин	Спортзал	Стадия: Р; Лист: 5; Листов:
Гл. спец.	Резников	Вариант плана расстановки для для художественной гимнастики, ОФП	МГПИЛ СПОРТ ПРОЕКТ-1 г. Москва
Испол.	Рожкова		
Провер.	Резников		
Н. контр.	Пугин		
Инв. №			

Инв. № подл. | Подпись и дата | Взамен инв. № | ГИП | Каледнна

25324-01 74

Альбом I

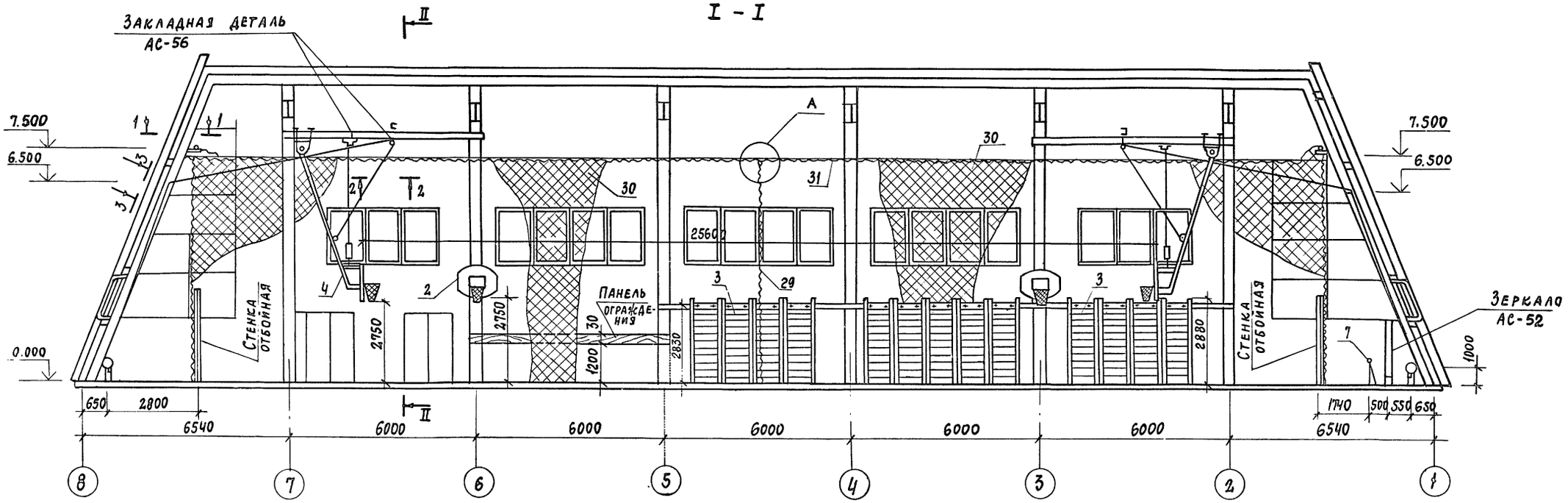

Привязан:	Нач.отд.	Пугин	ТП 292-8-33.91		ТХ
	Гл.спец.	Резников	Физкультурно-оздоровительный зал в легких металлических конструкциях с помещениями обслуживания в пристройке		
	Испол.	Рожкова	Спорт зал	Стадия: Р	Лист: 6 / Листов:
	Провер.	Резников	Разрезы I-I и II-II	МГПИП СПОРТПРОЕКТ-1 г. Москва	
Инв. №	Н.контр.	Пугин			

25324-01 7S Формат А2

Инв. № подл. | Подпись и дата | Взам. инв. № | ГИП | Пахомов | Каледина

Альбом I

1-1

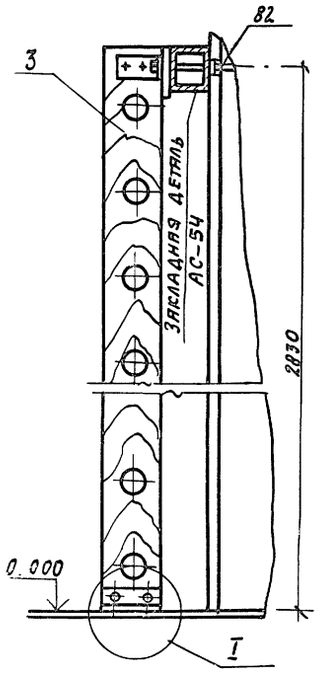

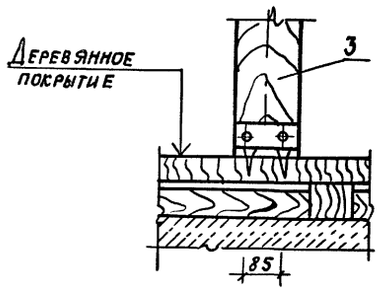

I

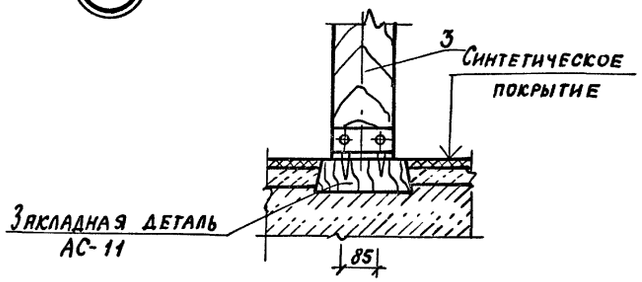

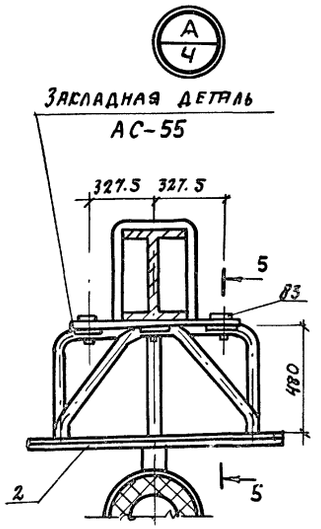

2 - 2

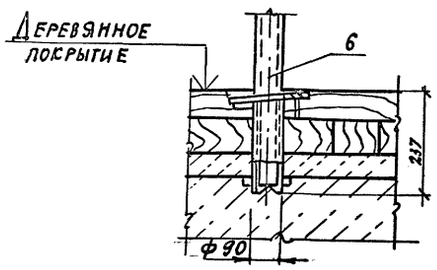

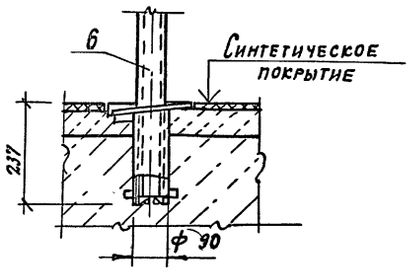

5 - 5

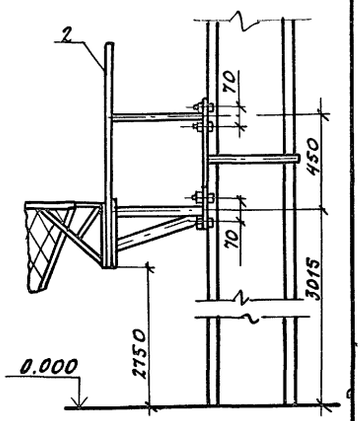

3 - 3

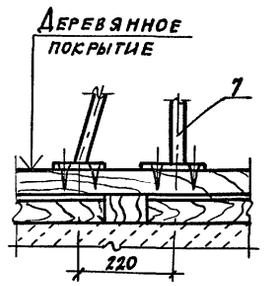

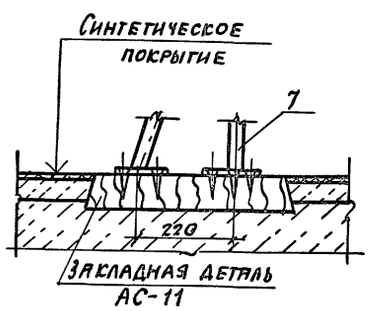

4 - 4

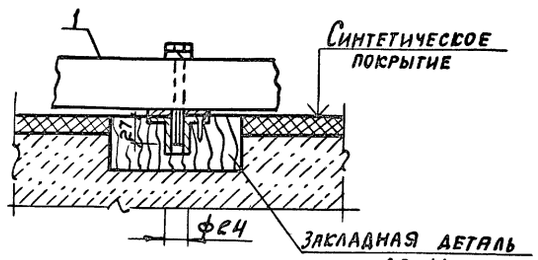

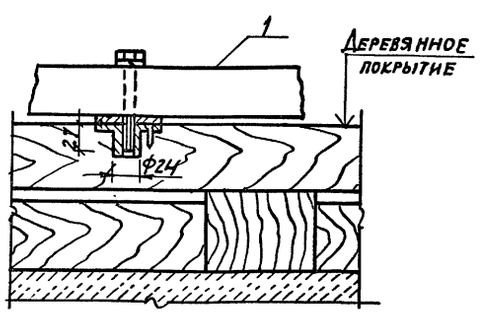

Нач. отд.	Пугин			
Гл. спец.	Резников			
Исполн.	Рожкова			
Провер.	Резников			
Н. контр.	Пугин			

ТП 292-8-33.91 ТХ

Физкультурно-оздоровительный зал в легких металлических конструкциях с помещениями обслуживания в пристройке

Спортзал

Стадия	Лист	Листов
Р	7	

Детали и узлы крепления спортивного оборудования

МГПИП СПОРТПРОЕКТ-1 г. Москва

Привязан:

Инв. N

Инв. № подл. | Подпись и дата | Взамен. инв. №

ГАП Пятомов
ГИП Каледина

Копировал: 25324-01 76 Формат А2

Альбом I

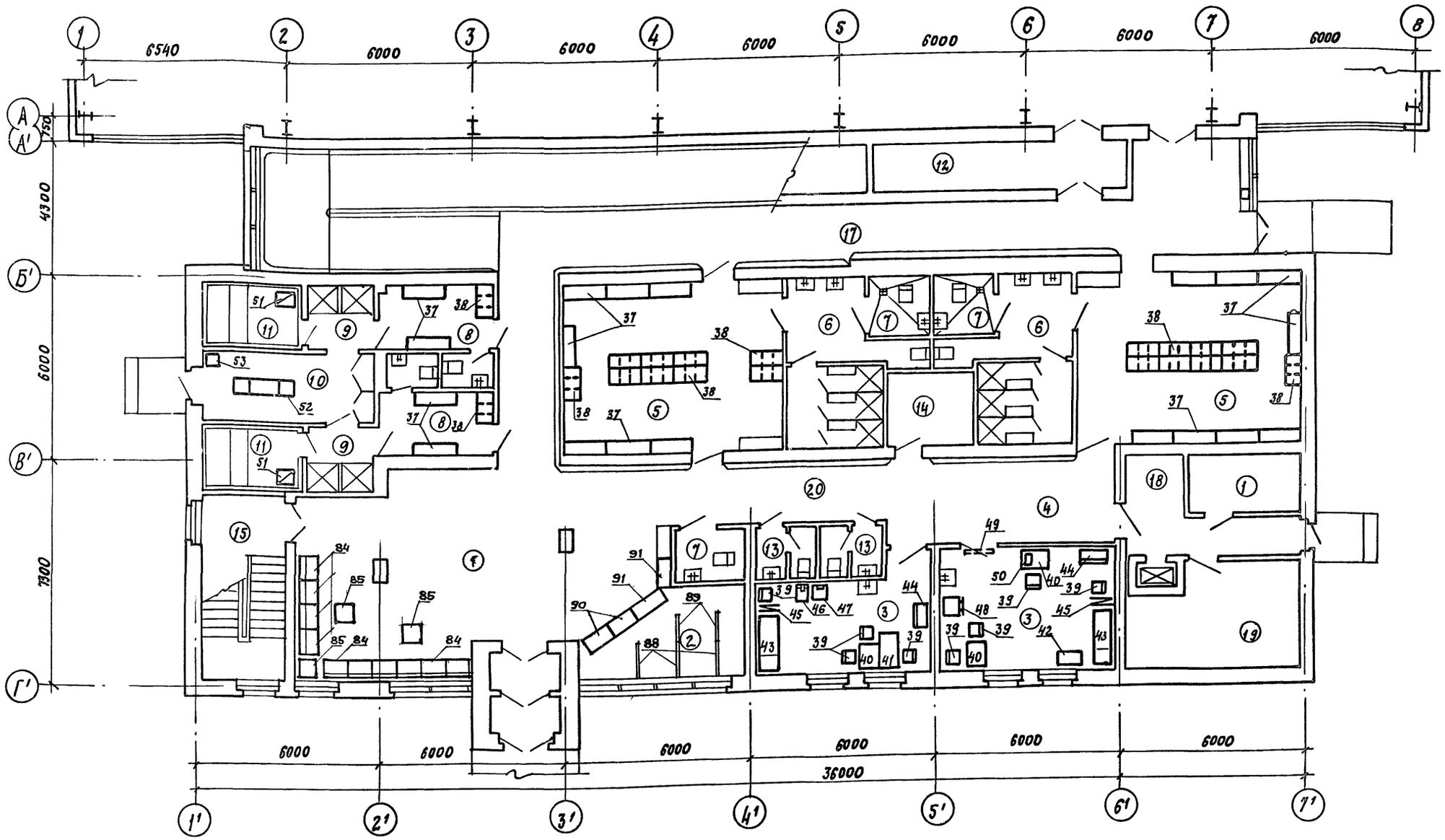

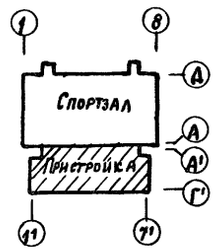

Экспликация помещений

NN	Наименование	Площадь м²	Примечан.
1	Вестибюль	58.0	
2	Гардероб верхн. одежды	13.2	
3	Медицинские кабинеты	≤ 41.6	
4	Ожидальная	20.4	
5	Раздевальная на 25 чел.	39.8×2	
6	Душевая на 3 сетки	16.5×2	
7	Сантехкабина для инвалидов	4.0×3	
8	Раздевальная на 8 чел.	8.0×2	
9	Душевая на 2 сетки	4.7×2	
10	Помещение персонала (массажная)	12.3	

NN	Наименование	Площадь м²	Примечан.
11	Камера сухого жара	5.8×2	
12	Кладовая спортивного инвентаря	16.1	
13	Санузел	3.3×3	
14	Кладовая уборочн. инвент.	6.5	
15	Лестничная клетка		
16	Электрощитовая	6.8	
17	Пандус		
18	Загрузочная площадка	3.2	
19	Тепловой ввод	17.3	
20	Коридор	27.0	

Инв. № подл. | Подпись и дата | Взамен инв. №

ГАП | ГИП | Лахомов | Калединa

ПРИВЯЗАН:

ИНВ. №:

Нач. отд.	Пугин	
Гл. спец.	Резников	
Исполнит	Лещенко	
Н. контр.	Резников	
Провер.	Пугин	

ТП 292-8-33.91 ТХ

Физкультурно-оздоровительный зал в легких металлических конструкциях с помещениями обслуживания в пристройке

Пристройка

Стадия	Лист	Листов
Р	8	

План расстановки мебели и оборудования на отм. 0.000

МГПИП СПОРТПРОЕКТ-1 г. Москва

Копировал: 25324-01 77 Формат А2

Альбом I

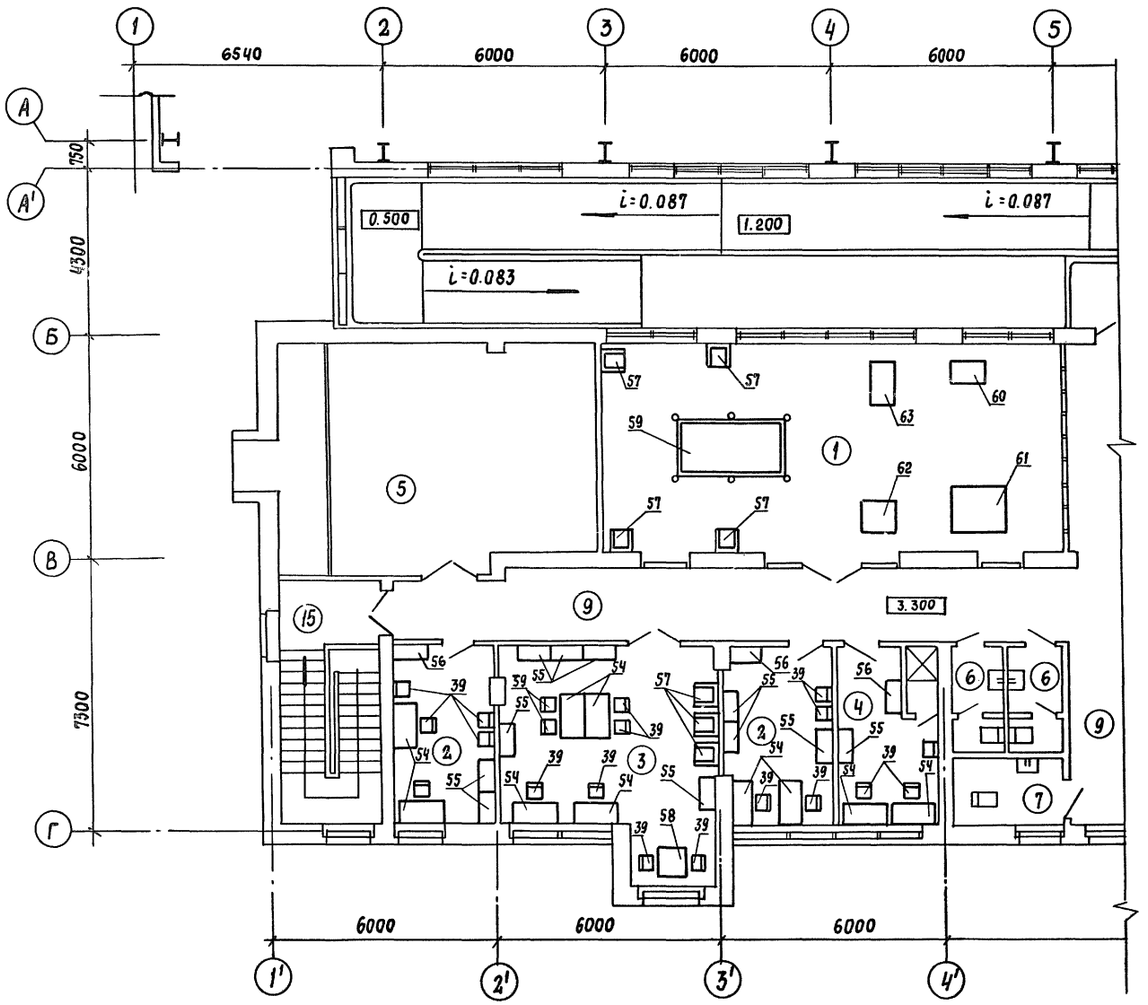

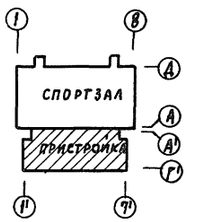

Экспликация помещений

NN	Наименование	Площадь м²	Примечан.
1	Игровая зона	84.0	
2	Администрат. помещение	12.4 x 2	
3	Кружковая комната	26.3	
4	Тренерская	10.7	
5	Приточная венткамера	34.7	

NN	Наименование	Площадь м²	Примечан.
13	Санузел	3.5 x 2	
14	Сантехническая кабина для инвалидов	4.0	
15	Лестничная клетка	18.1	
16	Коридор	76.0	

Привязан

Инв. №

Нач.отд.	Пугин	
Гл.спец.	Резников	
Исполн.	Лещенко	
Провер.	Резников	
Н.контр.	Пугин	

ТП 292-8-33.91 ТХ

Физкультурно-оздоровительный зал в легких металлических конструкциях с помещениями обслуживания в пристройке

Пристройка

Стадия	Лист	Листов
Р	9	

План расстановки мебели и оборудования на отм. 3.300

МГПИП Спортпроект-1 г. Москва

25324-01 78

Инв. № подл. | Подпись и дата | Взам. инв. № | УГАП | ГИП | Пахомов | Каледина

Альбом I

План на отм. 3,300

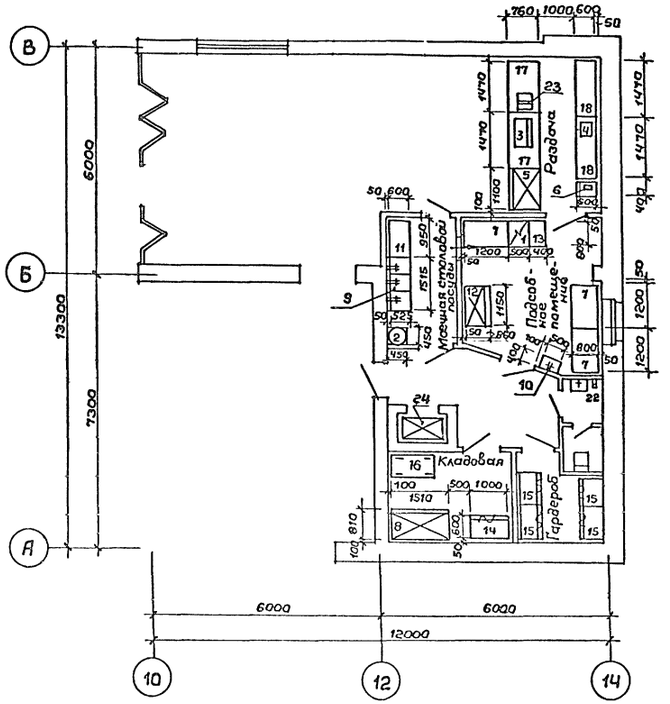

План на отм. 0,000

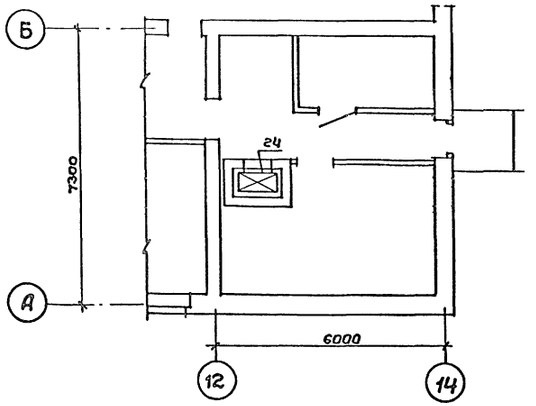

Ведомость чертежей основного комплекта „ТХП"

Лист	Наименование	Примечание
1	План на ▽ 3,300. Расстановка, привязка технологического оборудования	
2	План на ▽ 3,300. Монтажный план привязки коммуникаций оборудования	

Ведомость ссылочных и прилагаемых документов

Обозначение	Наименование	Примечание
	Ссылочные	
СН и П 2.08.02-89	Общественные здания и сооружения	
27-0-3. 86	Торговое механическое, холодильное и подъемно-транспортное оборудование	
	предприятий торгового и общественного питания	
	Прилагаемые	
ТХП СО	Спецификация технологического	
	оборудования к основному комплекту	
	рабочих чертежей марки ТХП	

Общие указания

Рабочий проект технологической части выполнен на основании:

1. Задания на проектирование
2. Архитектурно-строительной части проекта

Условные обозначения:

Э,ф,ШР, $\frac{N}{W}$ Н; Хв, Гв, d, К

Э – подвод электроэнергии
ф – фазность тока
ШР – штепсельная розетка
N – номер поз. по спецификации
W – мощность в квт.
Н – высота подвода коммуникаций от уровня чистого поля
Хв. – холодная вода
Гв. – горячая вода
d – диаметр трубопровода
К – выпуск в канализацию с разрывом струи

Привязан:

Инв. №

292-8-33.91 ТХП

Физкультурно-оздоровительный зал в легких металлических конструкциях с помещениями обслуживания в пристройке

			Стадия	Лист	Листов
ГАП	Пахомов		Р	1	
ГИП	Каледина				
Вед.арх.	Проворова				
Технол.	Малашкина				
Н.контр.	Горбачев				

Пристройка

Буфет на 20 п.м. Расстановка привязка технологического оборудования

МГПИП СПОРТПРОЕКТ-1 г. Москва

Инв. № подл. | Подпись и дата | Взам. инв. №

Альбом I

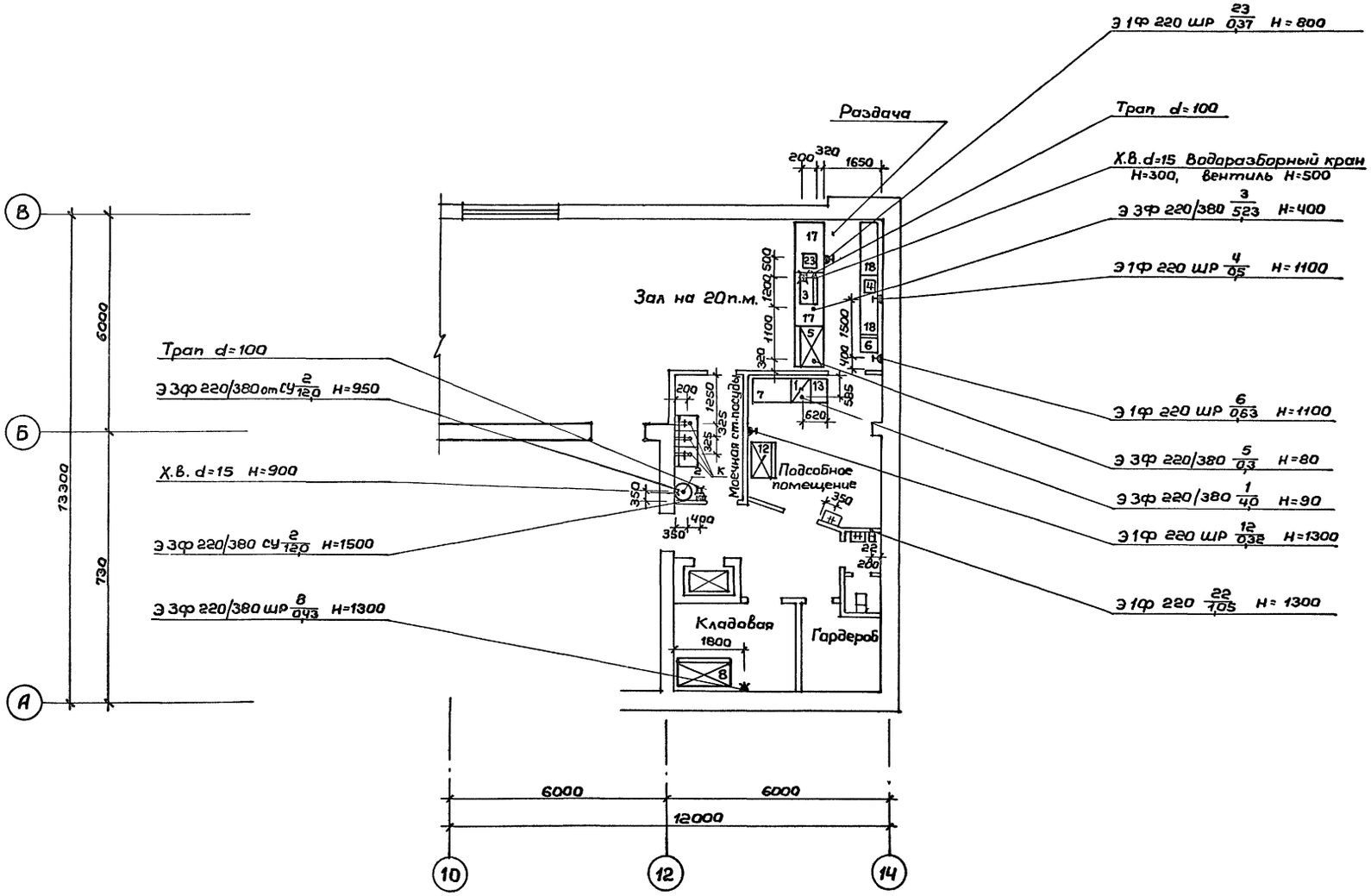

Привязан:				ТП 292-8-33.91 ТХП	
				Физкультурно-оздоровительный зал в легких металлических конструкциях с помещениями обслуживания в пристройке	
				Пристройка	Стадия Р; Лист 2; Листов
				Монтажный план привязки коммуникаций	МГПИП СОЮРГПРОЕКТ-1 г. Москва
Инв. №					

ГАП	Пахомов	
ГИП	Каледина	
Вед. арх	Проворова	
Технолог	Малашкина	
Н. контр.	Гарбачев	

Инв. № подл. | Подпись и дата | Взам. инв. №

Ведомость рабочих чертежей основного комплекта

Лист	Наименование	Примечание
1	Общие данные	
2	Расстановка технологического оборудования в	
	видеобаре и монтажная схема	

Ведомость ссылочных и прилагаемых документов

Обозначение	Наименование	Примечание
	Ссылочные документы	
	Рекомендации по проектированию	
	и оснащению видеозалов, видеотеки	
	видеокомплексов	
	Прилагаемые документы	
ТХВ. СО	Спецификация оборудования	

Схема соединений видеопроекционного оборудования

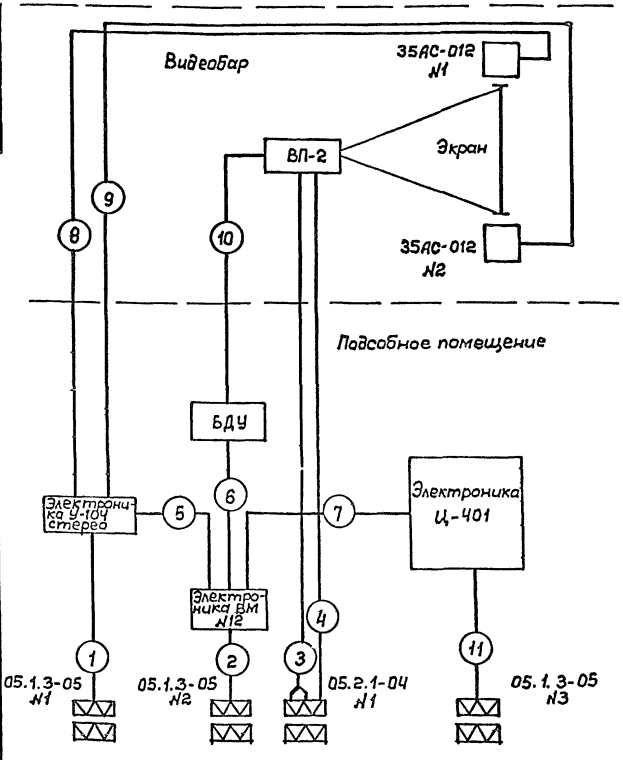

Расшифровка оборудования

ВП-2 видеопроектор
35 АС-012 - громкоговоритель
Электроника У-104 стерео - усилитель
Электроника Ц-401 - телевизионный приемник (контрольный)
БДУ - блок дистанционного управления
05.1.3 - розетка штепсельная
05.2.1-04 - розетка штепсельная

Общие указания

Рабочий проект видеотехнологии видеобара в физкультурно-оздоровительном зале в легких металлических конструкциях с помещениями бытового обслуживания в пристройке выполнен в соответствии с Заданием на проектирование и архитектурно-строительными чертежами.

Проектом предусматривается возможность проведения в баре танцевальных вечеров в сопровождении музыкальных видеоклипов и просмотр художественных видеофильмов.

Видеопроекция осуществляется на стационарно установленный экран с диагональю 250 см.

В качестве основного видеопроекционного оборудования принято:
видеопроекционное устройство ВП-2;
видеомагнитофон „Электроника ВМ-12";
усилитель „Электроника У-104-стерео";
громкоговоритель 35 АС-012 (S-90).

Монтаж коммуникаций выполняется в стальных трубах, проложенных скрыто за подвесным потолком бара, в полу и стенах бара, согласно схеме соединений.

Таблица соединений

N N линий	Откуда идет	Куда поступает	Данные провода: Марка	Кол.	Сечение в мм²	Примечание
1	2	3	4	5	6	7
1	05.1.3-05 N1	Электроника У-104 стерео	Шнур	из к-та		
2	" N2	Электроника ВМ-12	"	"		
3	05.2.1-04 N1	ВП-2	ПВ1-380/660	2	1,0	
4	" "	"	"	1	1,5	
5	Электроника У-104 стерео	Электроника ВМ-12	"	2	1,0	
6	БДУ	"	КУПВ	1	27х0,5	
7	Электроника Ц-401	"	ПВ1-380/660	2	1,0	
8	Электроника У-104 стерео	35 АС-012 N1	"	2	1,0	
9	"	" N2	"	2	1,0	
10	БДУ	ВП-2	РК-75-4	1	4,0	
11	05.1.3-05 N3	Электроника Ц-401	Шнур	из комплекта		

Привязан:

Инв. №

292-8-33.91 ТХВ

Физкультурно-оздоровительный зал в легких металлических конструкциях с помещениями обслуживания в пристройке

ГАП	Пахомов		
ГИП	Каледина		
Технол.	Павликова		
Провер	Пахомов		
Н.контр.	Горбачев		

Пристройка (видеобар) — Стадия: Р; Лист: 1; Листов:

Общие данные

МГПИП СПОРТПРОЕКТ-1 г. Москва

Инв. № подл. | Подпись и дата | Взам. инв. №

25324-01 81

Расположение технологического оборудования в видеобаре

1-1

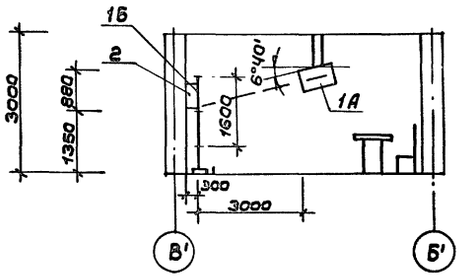

2-2

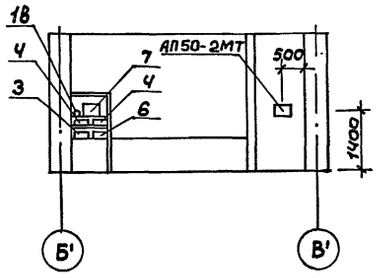

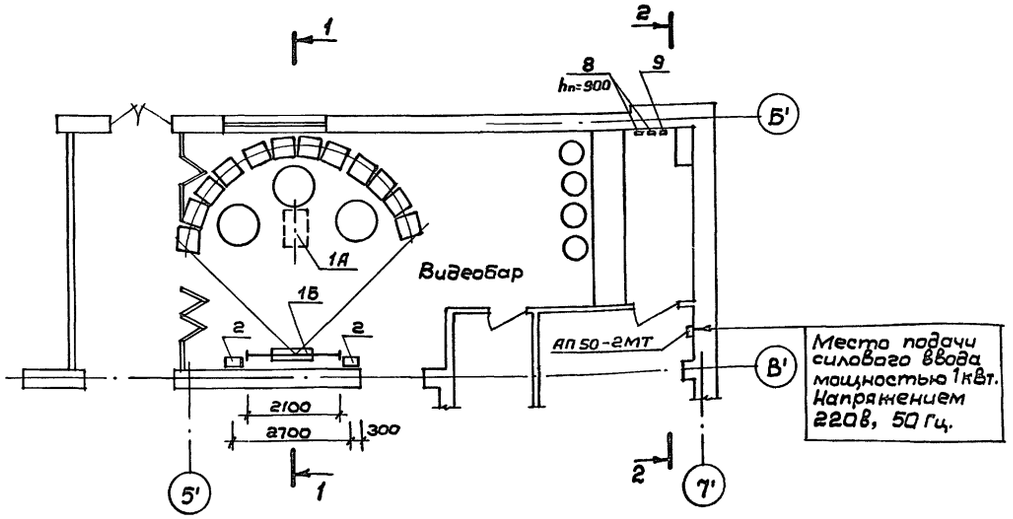

Масса видеопроектора 29кг
Габариты 750×610×250

Монтажная схема

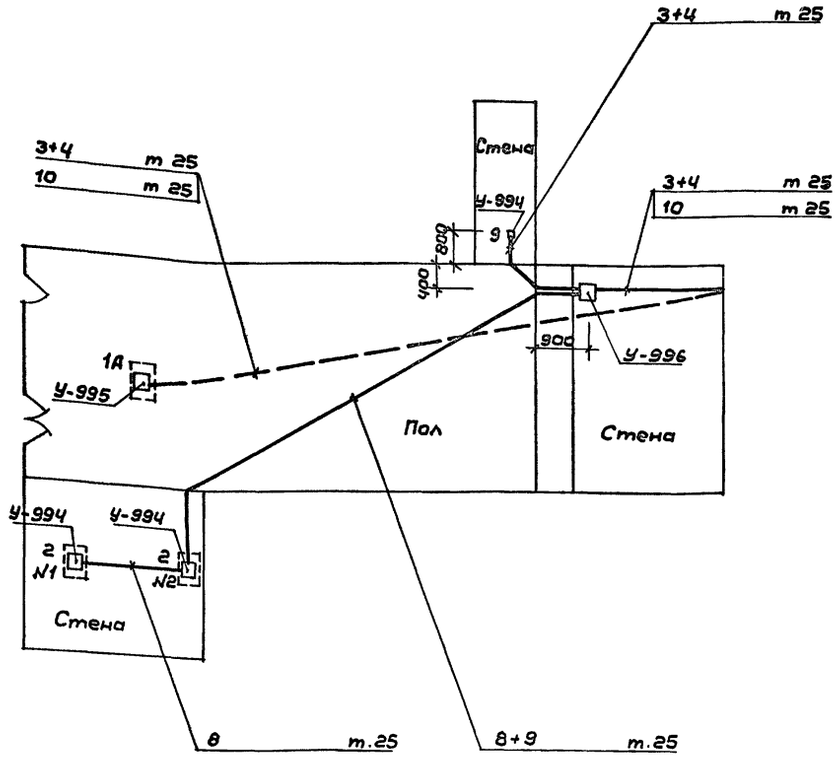

У-994, У-995, У-996 - металлические монтажные коробки

8 m.25 — линию №8 проложить в трубе ГОСТ 3262-75* ф 25мм

— линии проложены в стенах и в полу

— — — линии проложены в потолке

Привязан:

Инв. №

ГАП	Пахомов	
ГИП	Каледина	
Технолог	Павликова	
Провер.	Пахомов	
Н.контр.	Горбачев	

ТП 292-8-33.91 ТХВ

Физкультурно-оздоровительный зал в легких металлических конструкциях с помещениями обслуживания в пристройке

Пристройка (видеобар)

Стадия	Лист	Листов
Р	2	

Расположение технологического оборудования. Монтажная схема

МГПИП СПОРТПРОЕКТ-1 г.Москва

25324-01

Инв. | Подпись и дата | Взам.инв.№

gost.e-ecolog.ru