ТИПОВОЙ ПРОЕКТ
903-9-35.91

ПРИЕМНАЯ ЕМКОСТЬ МАЗУТА
V=250 м³

АЛЬБОМ 4

НЕСТАНДАРТИЗИРОВАННОЕ ОБОРУДОВАНИЕ

КОНСТРУКТОРСКАЯ ДОКУМЕНТАЦИЯ

25308-04

gost.e-ecolog.ru

ТИПОВОЙ ПРОЕКТ
903-9-35.91

ПРИЕМНАЯ ЕМКОСТЬ МАЗУТА
V=250 м³

АЛЬБОМ 4

СОСТАВ ПРОЕКТА

АЛЬБОМ 1	ПЗ	Пояснительная записка
АЛЬБОМ 2	МС	Мазутоснабжение. КЖ Конструкции железобетонные. АТМ Автоматизация.
АЛЬБОМ 3	СИ	Строительные изделия
АЛЬБОМ 4		Нестандартизированное оборудование. Конструкторская документация.
АЛЬБОМ 5	СО	Спецификации оборудования
АЛЬБОМ 6	ВМ	Ведомости потребности в материалах
АЛЬБОМ 7	С	Сметы

Утвержден ГПКНИИ „Сантехнипроект"
Протокол № 30 от 22.1. 1992 г.

Разработан
проектным институтом
„ЛАТГИПРОПРОМ"
„Главный инженер института /В. Архипов/
Главный инженер проекта /Я. Индбальский/

Альбом 4

Типовой проект 903-9-35.91

Содержание альбома

Обозначение	Наименование	№ страницы	Обозначение	Наименование	№ страницы
			28.10.00.000	Крышка	13
26.30.00.000 СБ	Ящик с сеткой	2	28.10.00.000 СБ	Крышка	13
26.30.00.000	Ящик с сеткой	3	28.10.03.001	Обечайка	13
26.30.01.000	Щит задний	3	28.13.00.001	Прокладка	13
26.30.01.000 СБ	Щит задний	3	28.10.03.000	Корпус люка Ду 1000	14
26.30.02.000	Щит боковой	3	28.10.03.000 СБ	Корпус люка Ду 1000	14
26.30.02.000 СБ	Щит боковой	4	28.05.02.001	Фланец	14
26.30.02.001	Уголок	4	28.05.02.003	Фланец	14
26.30.02.002	Ручка	4	28.14.00.000	Люк Ду 700	15
26.30.03.000	Щит передний	4	28.14.00.000 СБ	Люк Ду 700	15
26.30.03.000 СБ	Щит передний	5	28.14.00.001	Прокладка	15
26.31.00.000 СБ	Рама	5	28.01.01.000 СБ	Крышка люка	16
26.31.00.000	Рама	6	28.01.01.000	Крышка люка	16
26.31.00.001	Полка	6	28.01.01.001	Диск	16
26.32.00.000	Патрубок	6	28.01.01.002	Ручка	17
26.32.00.001	Стенка	6	28.07.00.003	Обечайка	17
26.32.00.000 СБ	Патрубок	7	28.07.00.000	Корпус люка Ду 700	17
26.32.01.000	Фланец	7	28.07.00.000 СБ	Корпус люка Ду 700	17
26.32.01.000 СБ	Фланец	7	28.07.00.001	Фланец	18
26.32.02.000	Фланец	8	28.07.00.002	Фланец	18
26.32.02.000 СБ	Фланец	8	28.15.00.000	Люк Ду 700 для уровнемера ДУЕ	18
			28.15.00.000 СБ	Люк Ду 700 для уровнемера ДУЕ	19
48.03.01.000 СБ	Патрубок вентиляционный ПВ-150	8	67.10.00.003	Фланец	19
48.03.01.000	Патрубок вентиляционный ПВ-150	9	28.16.00.000	Люк Ду 700 с патрубком Ду 150	19
48.03.01.100	Крышка	9	28.16.00.000 СБ	Люк Ду 700 с патрубком Ду 150	20
48.03.01.100 СБ	Крышка	9			
48.03.01.102	Крышка	10	50.20.00.002	Стойка	20
48.03.01.101	Ручка	10	50.20.00.000	Рама	21
48.03.01.103	Колпак	10	50.20.00.000 СБ	Рама	21
48.03.01.200	Патрубок	10	50.20.00.001	Стойка	21
48.03.01.200 СБ	Патрубок	11			
48.03.01.201	Патрубок	11			
48.03.01.202	Лапа	11			
48.03.01.203	Хомут	12			
28.13.00.000	Люк-лаз Ду 1000	12			
28.13.00.000 СБ	Люк-лаз Ду 1000	12			

Копировал Формат А3

26.30.00.000 СБ

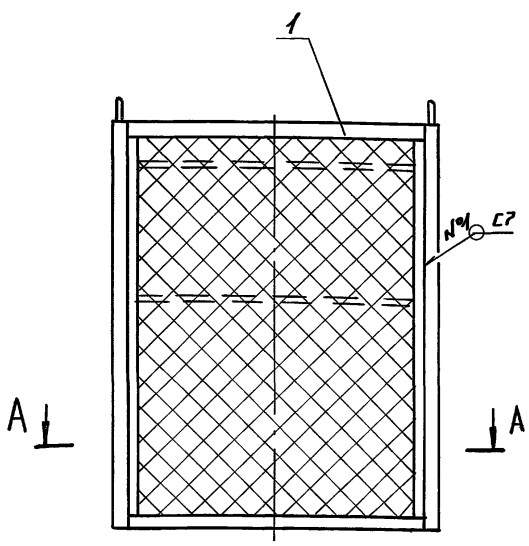

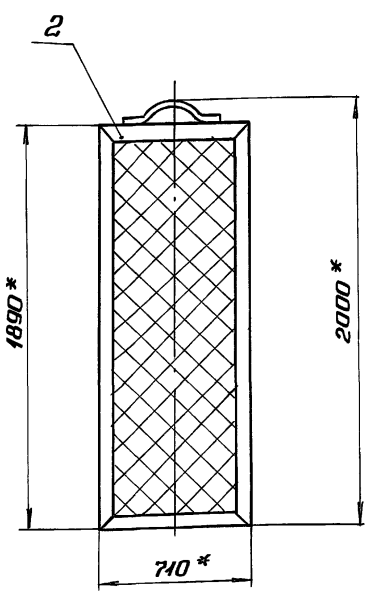

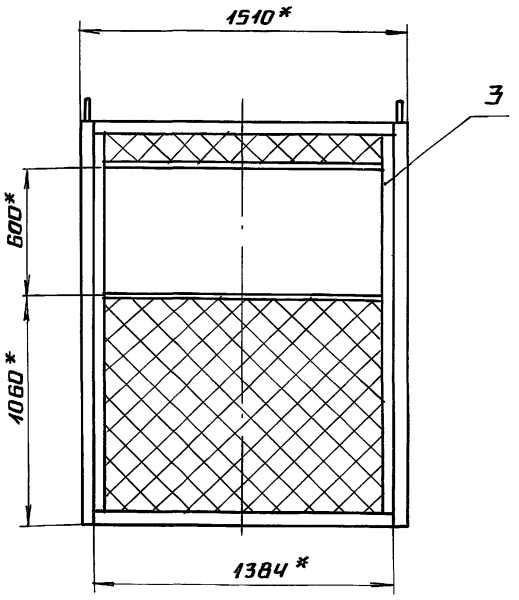

А–А

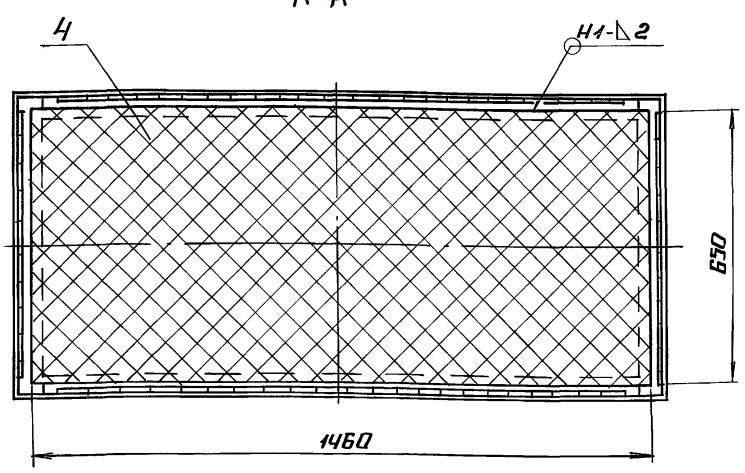

1.* Размеры для справок.

2. $\pm \frac{IT14}{2}$.

3. Сварные швы по ГОСТ 5264-80.

Изм.	Лист	№ докум.	Подп.	Дата	26.30.00.000 СБ
Разраб.		Колмец			Ящик с сеткой
Пров.					Лит. / Масса 88,1 / Масшт. 1:20
Т.контр.					Лист / Листов 1
Н.контр.		Колмец			ЛАТГИПРОПРОМ
Утв.					

Инв. № подл. | Подпись и дата | Взам. инв. № | Инв. № дубл. | Подпись и дата

25308-04 3 Копировал Формат А3

Типовой проект 903-3-35.91 Альбом 4

Форм	Зона	Поз.	Обозначение	Наименование	Кол	Примечание
				Документация		
А3			26.30.00.000СБ	Сборочный чертеж		
				Сборочные единицы		
А4		1	26.30.01.000	Щит задний	1	
А4		2	26.30.02.000	Щит боковой	2	
А4		3	26.30.03.000	Щит передний	1	
				Детали		
Б4		4	26.30.00.001	Сетка		
				Сетка Р-12-1,6		
				ГОСТ 5336-80	1	3,1кг

Подпись и дата | Инв. № дубл. | Взам. инв. № | Подпись и дата | Инв. № подл.

Изм	Лист	№ докум.	Подп.	Дата	26.30.00.000			
Разраб		Колмец			Ящик с сеткой	Лит.	Лист	Листов 1
Пров.								
Н.контр		Колмец				ЛАТГИПРОПРОМ		
Утв.								

Копировал [illegible] Формат А4

Типовой проект 903-9-35.91 Альбом 4

Форм	Зона	Поз.	Обозначение	Наименование	Кол.	Примечание
				Документация		
А4			26.30.01.000СБ	Сборочный чертеж		
				Детали		
Б4		1	26.30.01.001	Полка		
				Уголок 63×63×5-В-ГОСТ8509-86 / Ст3сп3ГОСТ535-88	2	6,7кг
Б4		2	26.30.01.002	Стойка		
				Полоса 5×50ГОСТ103-76 / Ст3кп2ГОСТ535-88	2	3,5кг
Б4		3	26.30.01.003	Сетка		
				Сетка Р-12-1,6		
				ГОСТ 5336-80		
				1830±1,85×1324±1,55мм	1	7,9кг

Подпись и дата | Инв. № дубл. | Взам. инв. № | Подпись и дата | Инв. № подл.

Изм	Лист	№ докум	Подп.	Дата	26.30.01.000			
Разраб		Колмец			Щит задний	Лит.	Лист	Листов 1
Пров.								
Н.контр		Колмец				ЛАТГИПРОПРОМ		
Утв.								

Копировал [illegible] Формат А4

Типовой проект 903-9-35.91 Альбом 4

26.30.01.000СБ

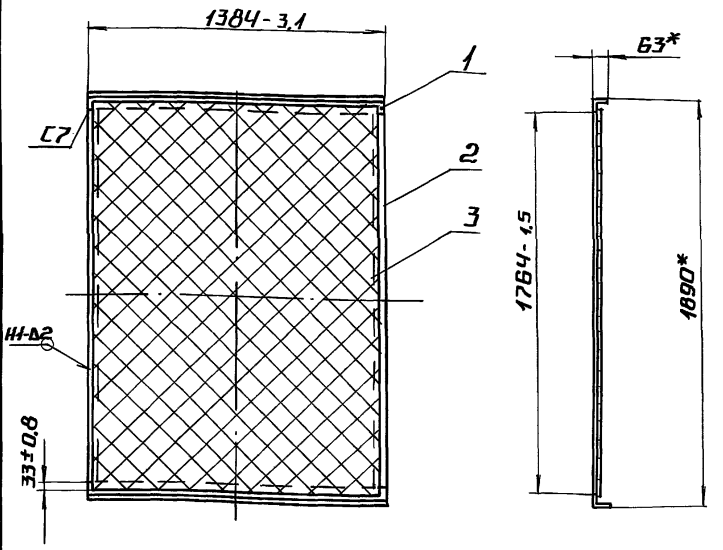

1.* Размеры для справок.

2. Обработка поверхностей реза деталей Б4 25√.

3. Сварные швы по ГОСТ 5264-80.

Подпись и дата | Инв. № дубл. | Взам. инв. № | Подпись и дата | Инв. № подл.

Изм	Лист	№ докум	Подп.	Дата	26.30.01.000 СБ			
Разраб		Колмец			Щит задний	Лит.	Масса	Масшт.
Пров.					Сборочный чертеж		28,3	1:20
Н.контр		Колмец				Лист	Листов 1	
Утв.						ЛАТГИПРОПРОМ		

Копировал [illegible] Формат А4

Типовой проект 903-9-35.91 Альбом 4

Форм.	Зона	Поз.	Обозначение	Наименование	Кол	Примечание
				Документация		
А4			26.30.02.000СБ	Сборочный чертеж		
				Детали		
А4		1	26.30.02.001	Уголок	2	
А4		2	-01	Уголок	2	
А4		3	26.30.02.002	Ручка	1	
Б4		4	26.30.02.003	Сетка		
				Сетка Р-12-1,6		
				ГОСТ 5336-80		
				1830±1,85×650±1,0 мм	1	3,9кг

Подпись и дата | Инв. № дубл. | Взам. инв. № | Подпись и дата | Инв. № подл.

Изм	Лист	№ докум.	Подп.	Дата	26.30.02.000			
Разраб.		Колмец			Щит боковой	Лит.	Лист	Листов 1
Пров.								
Н.контр.		Колмец				ЛАТГИПРОПРОМ		
Утв.								

25308-04 4 Копировал [illegible] Формат А4

Типовой проект 903-9-35.91 Альбом 4

Инв.№подл. | Подп. и дата | Взам.инв.№ | Инв.№дубл. | Подп. и дата

26.30.02.000СБ

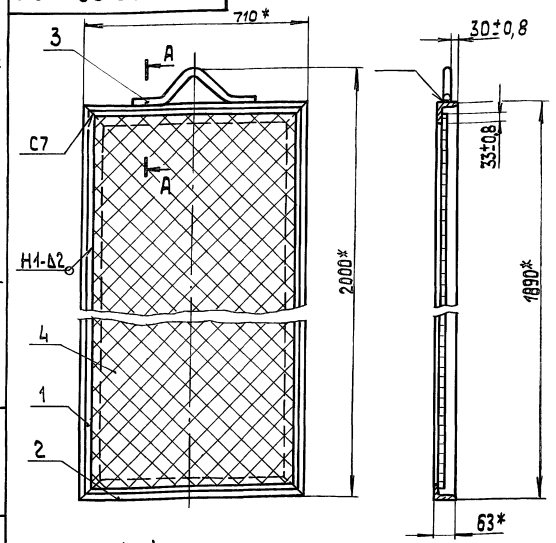

А-А (1:1)

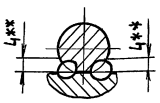

1.* Размеры для справок.
2. Сварные швы по ГОСТ 5264-80.
3.** Сварка ручная дуговая.

Изм.	Лист	№ докум.	Подп.	Дата
Разраб.		Колмец		
Пров.				
Т.контр.				
Н.контр.		Колмец		
Утв.				

26.30.02.000 СБ

Щит боковой

Лит.	Масса	Масштаб
	29,7	1:10

Лист | Листов 1

ЛАТГИПРОПРОМ

Копировал 38 формат А4

Типовой проект 903-9-35.91 Альбом 4

Инв.№подл. | Подп. и дата | Взам.инв.№ | Инв.№дубл. | Подп. и дата

26.30.02.001

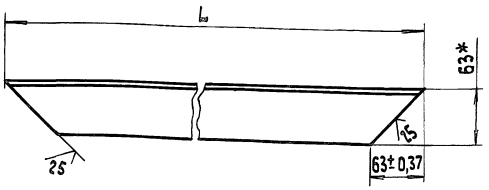

Обозначение	L, мм	Масса кг
26.30.02.001	1890-1,5	9,1
-01	710-0,8	3,4

1.* Размер для справок.

Изм.	Лист	№ докум.	Подп.	Дата
Разраб.		Колмец		
Пров.				
Т.контр.				
Н.контр.		Колмец		
Утв.				

26.30.02.001

Уголок

Лит.	Масса	Масштаб
	См. табл.	1:4

Лист | Листов 1

Уголок 63×63×5-В-ГОСТ 8509-86 / Ст3 сп3 ГОСТ 535-88

ЛАТГИПРОПРОМ

Копировал 38 формат А4

Типовой проект 903-9-35.91 Альбом 4

Инв.№подл. | Подп. и дата | Взам.инв.№ | Инв.№дубл. | Подп. и дата

26.30.02.002

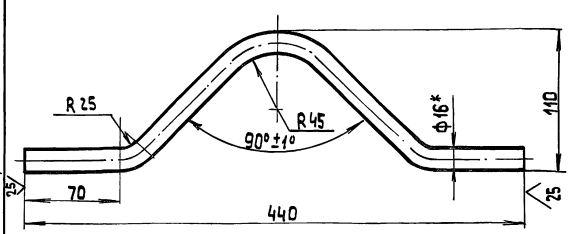

1.* Размер для справок.

2. $\pm \frac{17\ 14}{2}$.

Изм.	Лист	№ докум.	Подп.	Дата
Разраб.		Колмец		
Пров.				
Т.контр.				
Н.контр.		Колмец		
Утв.				

26.30.02.002

Ручка

Лит.	Масса	Масштаб
	0,76	1:2,5

Лист | Листов 1

Круг 16-В-ГОСТ 2590-88 / Ст3 кп4 ГОСТ 535-88

ЛАТГИПРОПРОМ

Копировал 29 формат А4

Типовой проект 903-9-35.91 Альбом 4

Инв.№подл. | Подп. и дата | Взам.инв.№ | Инв.№дубл. | Подп. и дата

Форм.	Зона	Поз.	Обозначение	Наименование	Кол.	Примечание
				Документация		
А3			26.30.03.000СБ	Сборочный чертеж		
				Детали		
БЧ		1	26.30.03.001	Полка		
				Уголок 63×63×5-В-ГОСТ 8509-86 / Ст3 сп3 ГОСТ 535-88	2	6,7кг
БЧ		2	26.30.03.002	Полка		
				Полоса 5×50-ГОСТ 103-76 / Ст3 кп2 ГОСТ 535-88	2	2,4кг
БЧ		3	26.30.03.003	Стойка		
				Полоса 5×50-ГОСТ 103-76 / Ст3 кп2 ГОСТ 535-88		
				1764-3,7 мм	2	3,5кг
БЧ		4	26.30.03.004	Сетка		
				Сетка Р-12-1,6		
				ГОСТ 5336-80		
				180±0,5 75×1240±1,3 мм	1	0,8кг
БЧ		5	26.30.03.005	Сетка		
				Сетка Р-12-1,6		
				ГОСТ 5336-80		
				1010±1,3×1324±1,55 мм	1	4,5кг

Изм.	Лист	№ докум.	Подп.	Дата
Разраб.		Колмец		
Пров.				
Н.контр.		Колмец		
Утв.				

26.30.03.000

Щит передний

Лит.	Лист	Листов
		1

ЛАТГИПРОПРОМ

25308-04 5 Копировал 30 формат А4

26.30.03.000 СБ

Типовой проект 903-9-35.91 Альбом 4

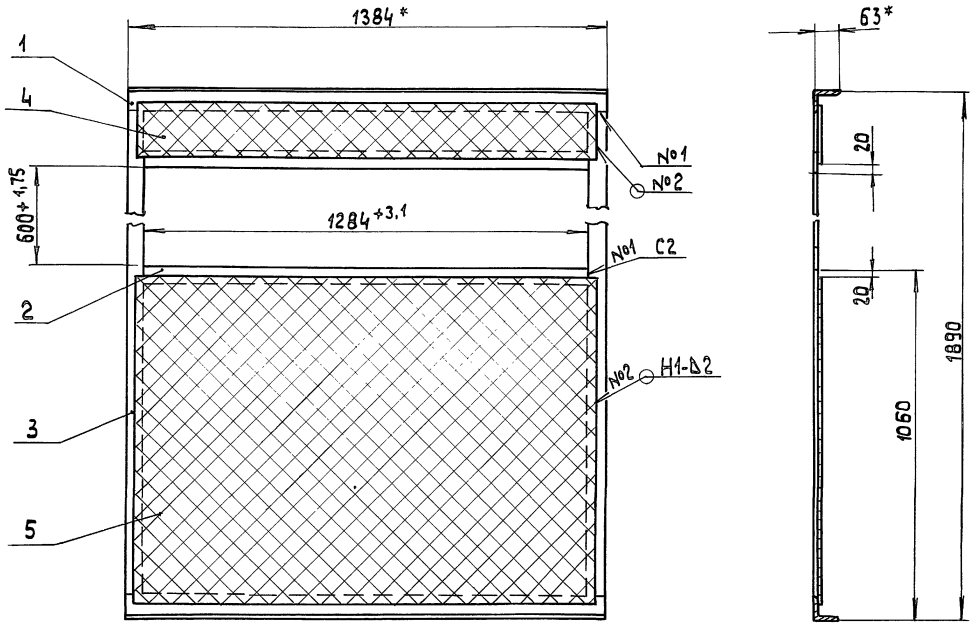

1.* Размеры для справок.

2 $\pm \frac{IT\,14}{2}$.

3. Обработка поверхностей реза деталей БЧ $\overset{25}{\nabla}$.

4. Сварные швы по ГОСТ 5264-80.

Изм.	Лист	№ докум.	Подп.	Дата	26.30.03.000 СБ			
Разраб.		Колмец			Щит передний	Лит.	Масса	Масштаб
Пров.							30,1	1:10
Т.контр.						Лист	Листов 1	
Н.контр.		Колмец				ЛАТГИПРОПРОМ		
Утв.								

Копировал 3Б Формат А3

26.31.00.000 СБ

Типовой проект 903-9-35.91 Альбом 4

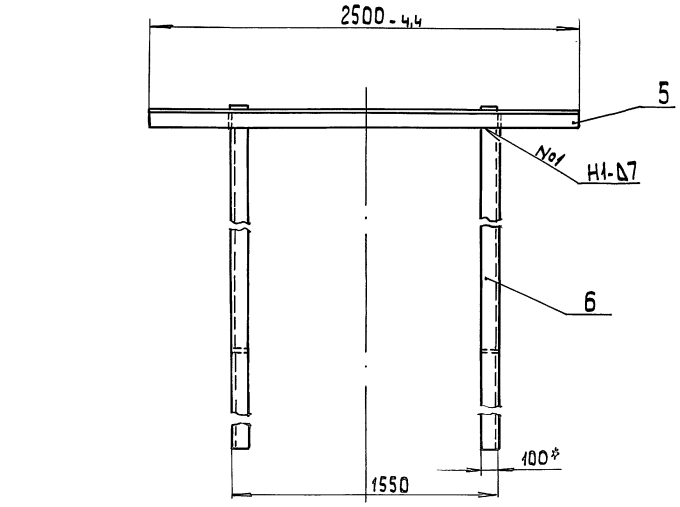

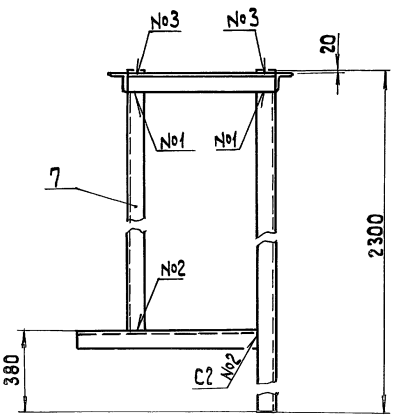

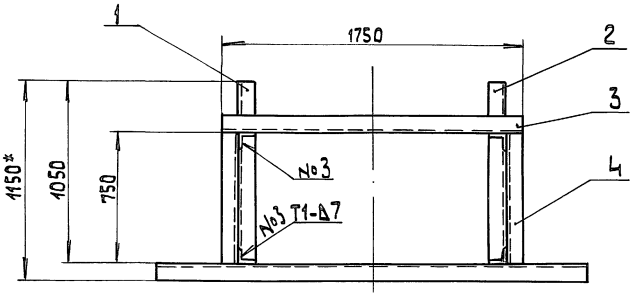

1.* Размеры для справок

2. $\pm \frac{IT\,14}{2}$.

3. Обработка поверхностей реза деталей БЧ $\overset{25}{\nabla}$.

4. Сварные швы по ГОСТ 5264-80.

Изм.	Лист	№ докум.	Подп.	Дата	26.31.00.000 СБ			
Разраб.		Колмец			Рама	Лит.	Масса	Масштаб
Пров.							247	1:20
Т.контр.						Лист	Листов 1	
Н.контр.		Колмец				ЛАТГИПРОПРОМ		
Утв.								

25308-04 6 Копировал 3Б Формат А3

Альбом 4
Типовой проект 903-9-35.91

Формат	Зона	Поз.	Обозначение	Наименование	Кол.	Примечание
				Документация		
А3			26.31.00.000СБ	Сборочный чертеж		
				Детали		
А4		1	26.31.00.001	Полка	1	
		2	-01	Полка	1	
БЧ		3	26.31.00.002	Полка		
				Уголок 100×100×10-В-ГОСТ 8509-86 / Ст3 сп3 ГОСТ 535-88	1	26,4 кг
БЧ		4	26.31.00.003	Полка		
				Уголок 100×100×10-В-ГОСТ 8509-86 / Ст3 сп3 ГОСТ 535-88	2	11,3 кг
БЧ		5	26.31.00.004	Полка		
				Уголок 100×100×10-В-ГОСТ 8509-86 / Ст3 сп3 ГОСТ 535-88	1	37,8 кг
БЧ		6	26.31.00.005	Стойка		
				Уголок 100×100×10-В-ГОСТ 8509-86 / Ст3 сп3 ГОСТ 535-88	2	35 кг
БЧ		7	26.31.00.006	Стойка		
				Уголок 100×100×10-В-ГОСТ 8509-86 / Ст3 сп3 ГОСТ 535-88		
				L = 1920± 185 мм	2	29 кг

Инв.№подл. | Подп. и дата | Взам.инв.№ | Инв.№дубл. | Подп. и дата

Изм.	Лист	№ докум.	Подп.	Дата	26.31.00.000			
Разраб.		Колмец			Рама	Лит.	Лист	Листов 1
Пров.						ЛАТГИПРОПРОМ		
Н.контр.		Колмец						
Утв.								

Копировал 38 формат А4

Альбом 4
Типовой проект 903-9-35.91

26.31.00.001

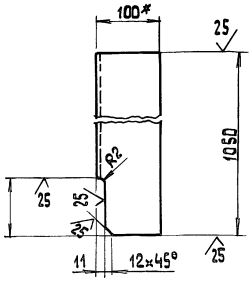

26.31.00.001-01 - зеркальное отражение
Остальное см. 26.31.00.001.



1.* Размеры для справок
2. $\pm \frac{IT14}{2}$.

Инв.№подл. | Подп. и дата | Взам.инв.№ | Инв.№дубл. | Подп. и дата

Изм.	Лист	№ докум.	Подп.	Дата	26.31.00.001			
Разраб.		Колмец			Полка	Лит.	Масса	Масштаб
Пров.							15,9	1:5
Т.контр.						Лист	Листов 1	
Н.контр.		Колмец			Уголок 100×100×10-В-ГОСТ 8509-72 / Ст3 сп3 ГОСТ 535-88	ЛАТГИПРОПРОМ		
Утв.								

Копировал 38 формат А4

Альбом 4
Типовой проект 903-9-35.91

Формат	Зона	Поз.	Обозначение	Наименование	Кол.	Примечание
				Документация		
А3			26.32.00.000СБ	Сборочный чертеж		
				Сборочные единицы		
А4		1	26.32.01.000	фланец	1	
А4		2	26.32.02.000	фланец	1	
				Детали		
А4		3	26.32.00.001	Стенка	2	
БЧ		4	26.32.00.002	Стенка		
				Лист 5 ГОСТ 19903-74 / Ст3кп2 ГОСТ 14623-75		
				1190-1,75×250±0,575 мм	2	11,7 кг

Инв.№подл. | Подп. и дата | Взам.инв.№ | Инв.№дубл. | Подп. и дата

Изм.	Лист	№ докум.	Подп.	Дата	26.32.00.000			
Разраб.		Колмец			Патрубок	Лит.	Лист	Листов 1
Пров.						ЛАТГИПРОПРОМ		
Н.контр.		Колмец						
Утв.								

Копировал 38 формат А4

Альбом 4
Типовой проект 903-9-35.91

26.32.00.001

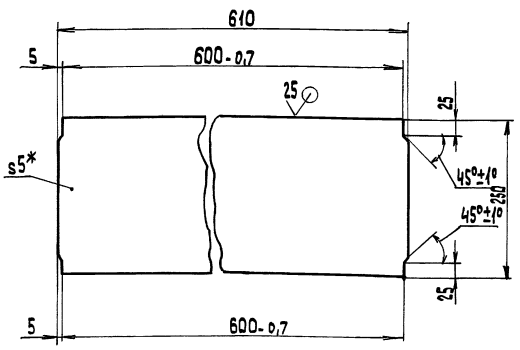

1.* Размер для справок.
2. $\pm \frac{IT14}{2}$.

Инв.№подл. | Подп. и дата | Взам.инв.№ | Инв.№дубл. | Подп. и дата

Изм.	Лист	№ докум.	Подп.	Дата	26.32.00.001			
Разраб.		Колмец			Стенка	Лит.	Масса	Масштаб
Пров.							6,0	1:5
Т.контр.						Лист	Листов 1	
Н.контр.		Колмец			Лист 5 ГОСТ 19903-74 / Ст3кп2 ГОСТ 14637-79	ЛАТГИПРОПРОМ		
Утв.								

25308-04 7 Копировал 38 формат А4

26.32.00.000СБ

Типовой проект 903-9-35.91 Альбом 4

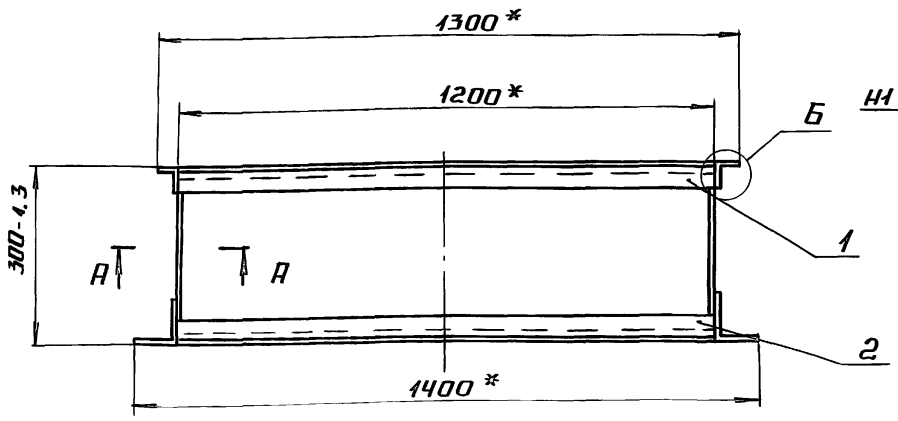

Б (1:1)

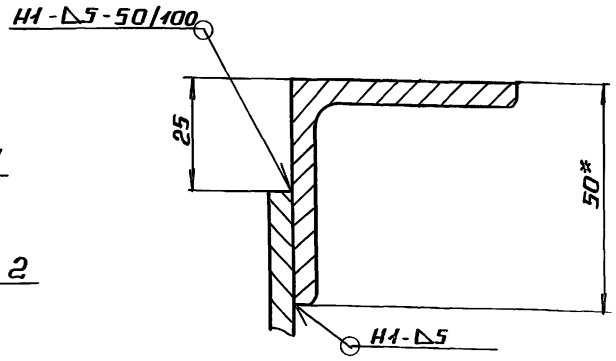

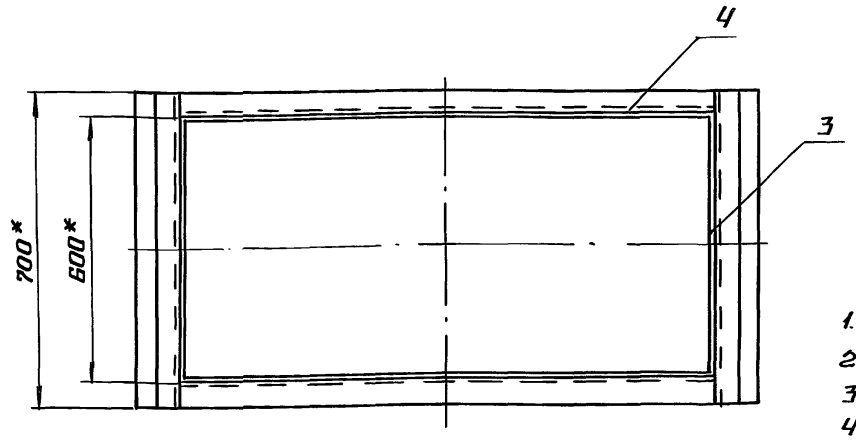

А-А (1:1)

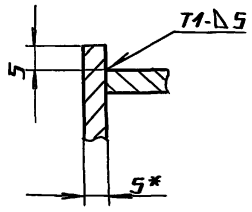

1.* Размеры для справок.

2. $\pm\frac{IT14}{2}$.

3. Обработка поверхностей реза деталей Б4 $^{25}\!\!\surd$.

4. Сварные швы по ГОСТ 5264-80.

					26.32.00.000 СБ		
Изм.	Лист	№ докум.	Подп.	Дата	Патрубок	Лит.	Масса / Масшт.
Разраб.		Колмец					80 / 1:10
Пров.						Лист	Листов 1
Т.контр.							
Н.контр.		Колмец			ЛАТГИПРОПРОМ		
Утв.							

Копировал А4 формат А3

Типовой проект 903-9-35.91 Альбом 4

Форм.	Зона	Поз.	Обозначение	Наименование	Кол.	Примечание
				Документация		
			26.32.01.000СБ	Сборочный чертеж		
				Детали		
Б4		1	26.32.01.001	Полка		
				Уголок 50×50×5-В-ГОСТ 8509-86 / Ст3сп3 ГОСТ 535-88	2	4,5 кг
Б4		2	26.32.01.002	Полка		
				Уголок 50×50×5-В-ГОСТ 8509-86 / Ст3сп3 ГОСТ 535-88	2	2,5 кг

					26.32.01.000		
Изм.	Лист	№ докум.	Подп.	Дата	фланец	Лит.	Лист / Листов
Разраб.		Колмец					1
Пров.						ЛАТГИПРОПРОМ	
Т.контр.							
Н.контр.		Колмец					
Утв.							

Копировал А4 формат А4

26.32.01.000СБ

Типовой проект 903-9-35.91 Альбом 4

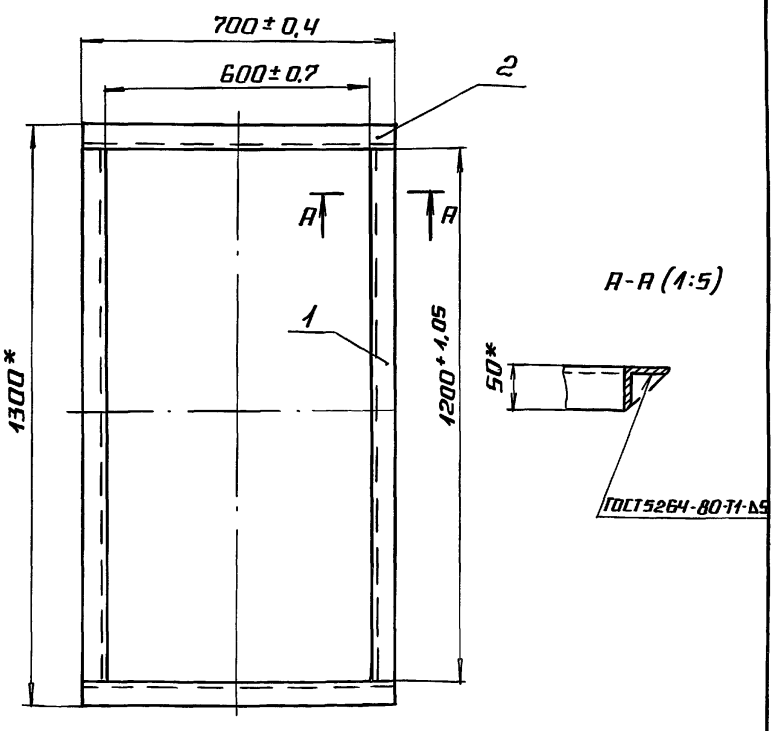

1.* Размеры для справок.

2. Обработка поверхностей реза деталей Б4 $^{25}\!\!\surd$.

					26.32.01.000СБ		
Изм.	Лист	№ докум.	Подп.	Дата	фланец	Лит.	Масса / Масшт.
Разраб.		Колмец					14,2 / 1:10
Пров.						Лист	Листов 1
Т.контр.							
Н.контр.		Колмец			ЛАТГИПРОПРОМ		
Утв.							

Копировал А4 формат А4

Инв.№ подл. | Подпись и дата | Взам. инв.№ | Инв.№ дубл. | Подпись и дата

Типовой проект 903-9-35.91 Альбом Ч

Форм	Зона	Поз.	Обозначение	Наименование	Кол.	Примечание
				Документация		
А4			26.32.02.000СБ	Сборочный чертеж		
				Детали		
Б4		1	26.32.02.001	Полка		
				Уголок 100×100×10-В-ГОСТ8509-86 / Ст3сп3 ГОСТ 535-88	2	10,6кг
Б4		2	26.32.02.002	Полка		
				Уголок 100×100×10-В-ГОСТ8509-86 / Ст3сп3 ГОСТ 535-88	2	4,5кг

Инв.№ подл. | Подпись и дата | Взам.инв.№ | Инв.№ дубл. | Подпись и дата

Изм.	Лист	№ докум.	Подп.	Дата	26.32.02.000		
Разраб.		Колмец			фланец	Лит.	Лист 1	Листов 1
Пров.						ЛАТГИПРОПРОМ	
Н.контр.		Колмец					
Утв.							

Копировал А4 формат А4

26.32.02.000СБ

Типовой проект 903-9-35.91 Альбом Ч

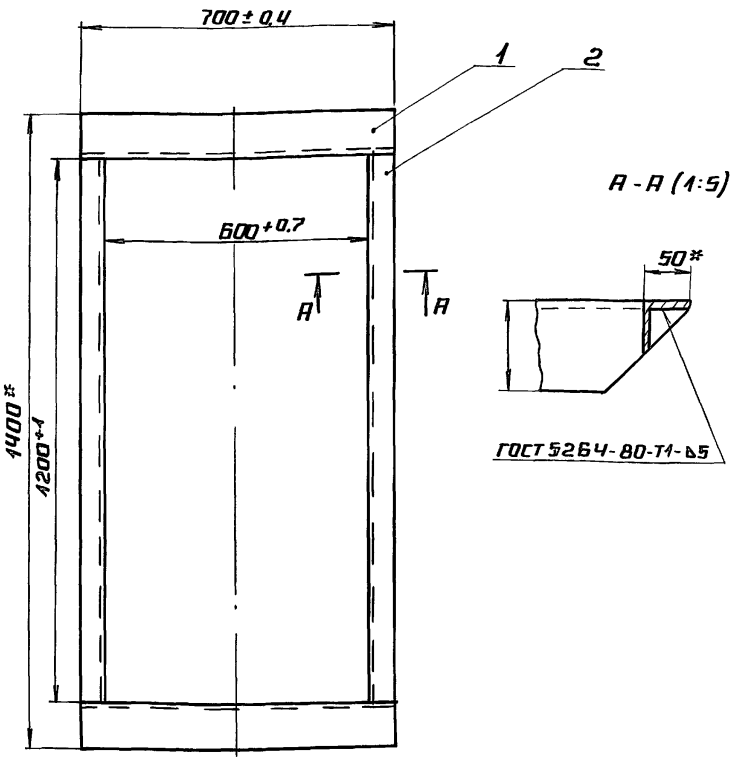

1.* Размеры для справок.

2. Обработка поверхностей реза деталей Б4 $\sqrt{25}$.

Инв.№ подл. | Подпись и дата | Взам.инв.№ | Инв.№ дубл. | Подпись и дата

Изм.	Лист	№ докум.	Подп.	Дата	26.32.02.000СБ			
Разраб.		Колмец			фланец	Лит.	Масса 30,2	Масшт. 1:10
Пров.						Лист	Листов 1	
Т.контр.						ЛАТГИПРОПРОМ		
Н.контр.		Колмец						
Утв.								

Копировал А4 формат А4

48.03.01.000СБ

Типовой проект 903-9-35.91 Альбом Ч

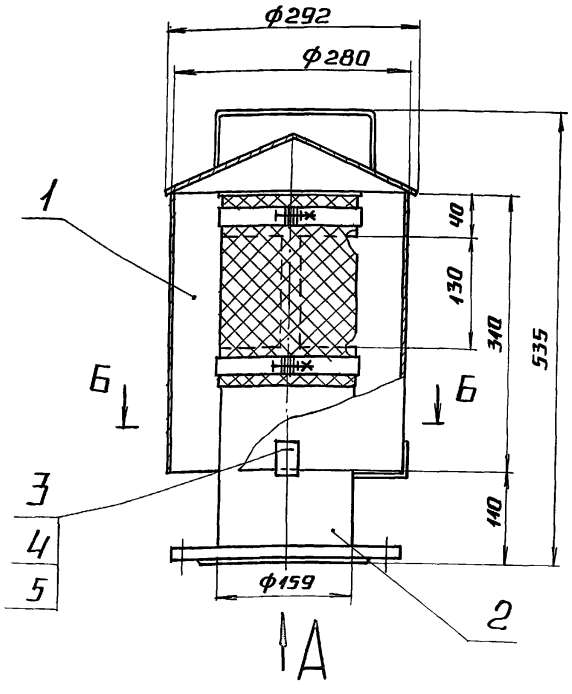

Б - Б

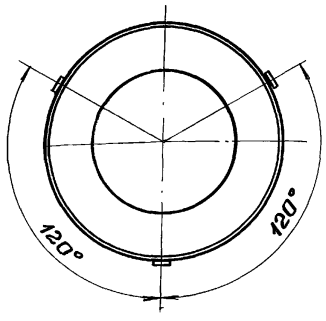

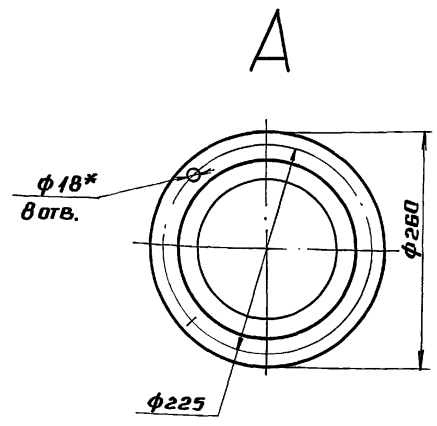

Размеры для справок.

Инв.№ подл. | Подпись и дата | Взам.инв.№ | Инв.№ дубл. | Подпись и дата

Изм.	Лист	№ докум.	Подп.	Дата	48.03.01.000 СБ			
Разраб.		Крауя			Патрубок вентиляционный ПВ-150	Лит.	Масса 21,7	Масшт. 1:5
Пров.		Колмец				Лист	Листов 1	
Т.контр.						ЛАТГИПРОПРОМ		
Н.контр.		Колмец						
Утв.								

25308-04 9 Копировал А4 формат А3

Альбом Ч

Типовой проект 903-9-35.91

Форм.	Зона	Поз.	Обозначение	Наименование	Кол.	Примечание
				Документация		
А3			48.03.01.000 СБ	Сборочный чертеж		
				Сборочные единицы		
А4		1	48.03.01.100	Крышка	1	
А4		2	48.03.01.200	Патрубок	1	
				Стандартные изделия		
		3		Болт М6×25.46		
				ГОСТ 7798-70	3	
		4		Гайка М6.4		
				ГОСТ 5915-70	3	
		5		Шайба 6.02		
				ГОСТ 11371-78	3	

Инв.№ подл. | Подпись и дата | Взам. инв.№ | Инв.№ дубл. | Подпись и дата

Изм.	Лист	№ докум.	Подп.	Дата	48.03.01.000			
Разраб.		Крауя			Патрубок вентиляционный ПВ-150	Лит.	Лист	Листов 1
Пров.		Колмец						
Н.контр.		Колмец				ЛАТГИПРОПРОМ		
Утв.								

Копировал А4 Формат А4

Альбом Ч

Типовой проект 903-9-35.91

Форм.	Зона	Поз.	Обозначение	Наименование	Кол.	Примечание
				Документация		
А3			48.03.01.100 СБ	Сборочный чертеж		
				Детали		
А4		1	48.03.01.101	Ручка	1	
А4		2	48.03.01.102	Крышка	1	
А4		3	48.03.01.103	Колпак	1	

Инв.№ подл. | Подпись и дата | Взам. инв.№ | Инв.№ дубл. | Подпись и дата

Изм.	Лист	№ докум.	Подп.	Дата	48.03.01.100			
Разраб.		Крауя			Крышка	Лит.	Лист	Листов 1
Пров.		Колмец						
Н.контр.		Колмец				ЛАТГИПРОПРОМ		
Утв.								

Копировал А4 Формат А4

Альбом Ч

Типовой проект 903-9-35.91

48.03.01.100 СБ

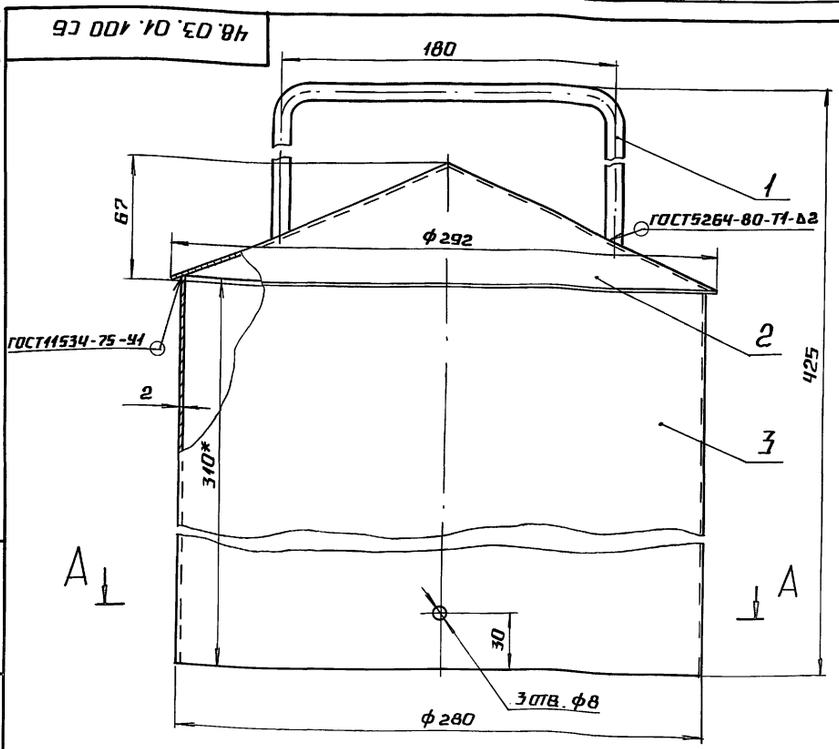

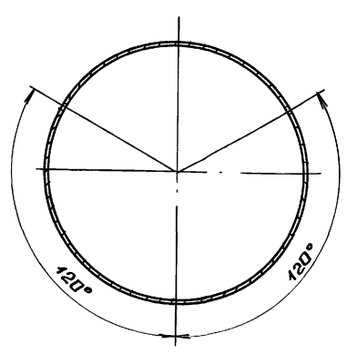

Размеры для справок

Инв.№ подл. | Подпись и дата | Взам. инв.№ | Инв.№ дубл. | Подпись и дата

Изм.	Лист	№ докум.	Подп.	Дата	48.03.01.100 СБ			
Разраб.		Крауя			Крышка	Лит.	Масса	Масшт.
Пров.		Колмец					5,7	1:2
Т.контр.						Лист	Листов 1	
Н.контр.		Колмец				ЛАТГИПРОПРОМ		
Утв.								

Типовой проект 903-9-35.91 Альбом 4

48.03.01.102

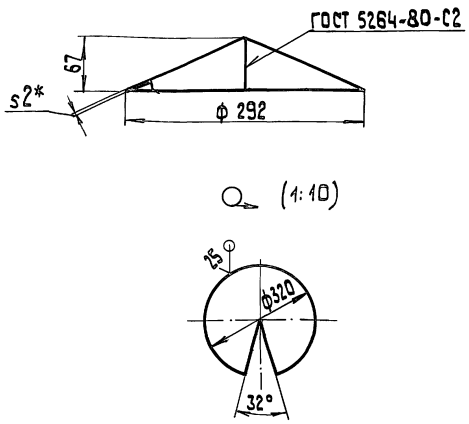

1.* Размеры для справок

2. $\pm \frac{IT14}{2}$.

Изм.	Лист	№ докум.	Подп.	Дата
Разраб.		Краця		
Пров.		Колмец		
Т.контр.				
Н.контр.		Колмец		
Утв.				

Крышка

Лит.	Масса	Масштаб
	1,16	1:4
Лист	Листов 1	

Лист 2 ГОСТ 19903-74 / Ст3кп4 ГОСТ 16523-70

ЛАТГИПРОПРОМ

Копировал | формат А4

Инв.№ подл. | Подп. и дата | Взам. инв.№ | Инв.№ дубл. | Подп. и дата

Типовой проект 903-9-35.91 Альбом 4

48.03.01.103

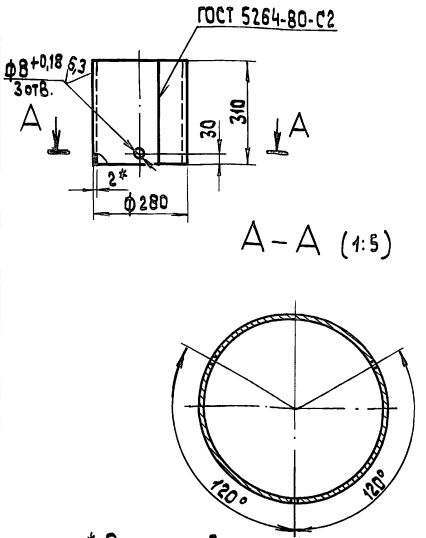

1.* Размеры для справок

2. $\pm \frac{IT14}{2}$.

Изм.	Лист	№ докум.	Подп.	Дата
Разраб.		Краця		
Пров.		Колмец		
Т.контр.				
Н.контр.		Колмец		
Утв.				

Колпак

Лит.	Масса	Масштаб
	4,3	1:10
Лист	Листов 1	

Лист 2 ГОСТ 19903-74 / ВСт3кп4 ГОСТ 16523-70

ЛАТГИПРОПРОМ

Копировал | формат А4

Инв.№ подл. | Подп. и дата | Взам. инв.№ | Инв.№ дубл. | Подп. и дата

Типовой проект 903-9-35.91 Альбом 4

48.03.01.101

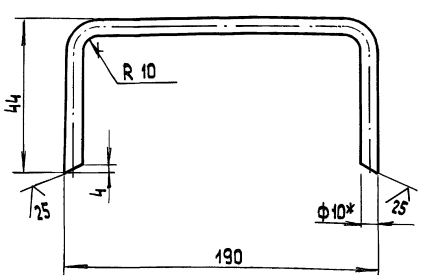

1.* Размер для справок.

2. $\pm \frac{IT14}{2}$.

Изм.	Лист	№ докум.	Подп.	Дата
Разраб.		Краця		
Пров.		Колмец		
Т.контр.				
Н.контр.		Колмец		
Утв.				

Ручка

Лит.	Масса	Масштаб
	0,18	1:2
Лист	Листов 1	

Круг 10-В ГОСТ 2590-88 / Ст3кп4-II ГОСТ 535-79

ЛАТГИПРОПРОМ

Копировал | формат А4

Инв.№ подл. | Подп. и дата | Взам. инв.№ | Инв.№ дубл. | Подп. и дата

Типовой проект 903-9-35.91 Альбом 4

48.03.01.200

Формат	Зона	Поз.	Обозначение	Наименование	Кол.	Примечание
				Документация		
А3			48.03.01.200 СБ	Сборочный чертеж		
				Детали		
А4		1	48.03.01.201	Патрубок	1	
А4		2	48.03.01.202	Лапа	3	
А4		3	48.03.01.203	Хомут	2	
Б4		4	48.03.01.204	Крышка		
				Лист 2 ГОСТ 19903-74 / Ст3кп4 ГОСТ 16523-70	1	0,36 кг
				Стандартные изделия		
		5		Болт М6×25.46 ГОСТ 7798-70	2	
		6		Гайка М6.4 ГОСТ 5915-70	2	
		7		Шайба 6.02 ГОСТ 11371-78	2	
		8		Фланец 1-150-2,5 Ст3 сп3 ГОСТ 12820-80	1	
				Материалы		
		9		Сетка 2,8-0,7 ГОСТ 3826-82	0,11	м²

Изм.	Лист	№ докум.	Подп.	Дата
Разраб.		Краця		
Пров.		Колмец		
Т.контр.				
Н.контр.		Колмец		
Утв.				

Патрубок

Лит.	Лист	Листов
		1

ЛАТГИПРОПРОМ

25308-04 11 Копировал | формат А4

Инв.№ подл. | Подп. и дата | Взам. инв.№ | Инв.№ дубл. | Подп. и дата

Типовой проект 903-9-35.91 Альбом 4

48.03.01.202

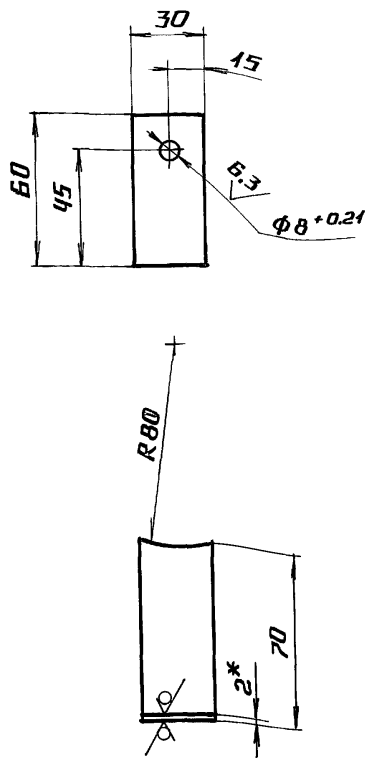

1.* Размер для справок.

2. ± IT14/2.

Изм.	Лист	№ докум.	Подп.	Дата	48.03.01.202			
Разраб.		Крауя			Лапа	Лит.	Масса	Масшт.
Пров.		Колмец					0.07	1:2
Т.контр.						Лист	Листов 1	
Н.контр.		Колмец			Лист 2 ГОСТ 19903-74 / Ст3кп4 ГОСТ 16523-70	ЛАТГИПРОПРОМ		
Утв.								

Копировал А4 Формат А4

Типовой проект 903-9-35.91 Альбом 4

48.03.01.204

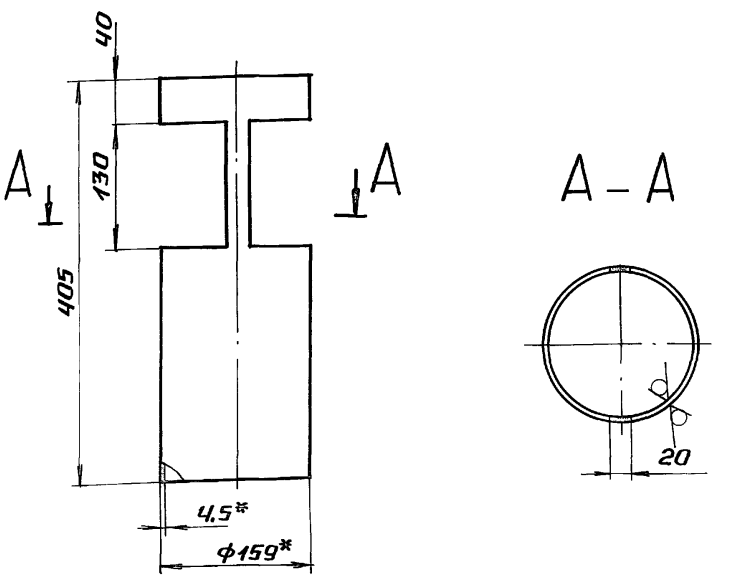

1.* Размеры для справок.

2. ± IT14/2.

Изм.	Лист	№ докум.	Подп.	Дата	48.03.01.202			
Разраб.		Крауя			Патрубок	Лит.	Масса	Масшт.
Пров.		Колмец					5	1:5
Т.контр.						Лист	Листов 1	
Н.контр.		Колмец			Труба 159×4.5 ГОСТ 10704-76 / Вст3сп ГОСТ 10705-80	ЛАТГИПРОПРОМ		
Утв.								

Копировал А4 Формат А4

Типовой проект 903-9-35.91 Альбом 4

48.03.01.200 СБ

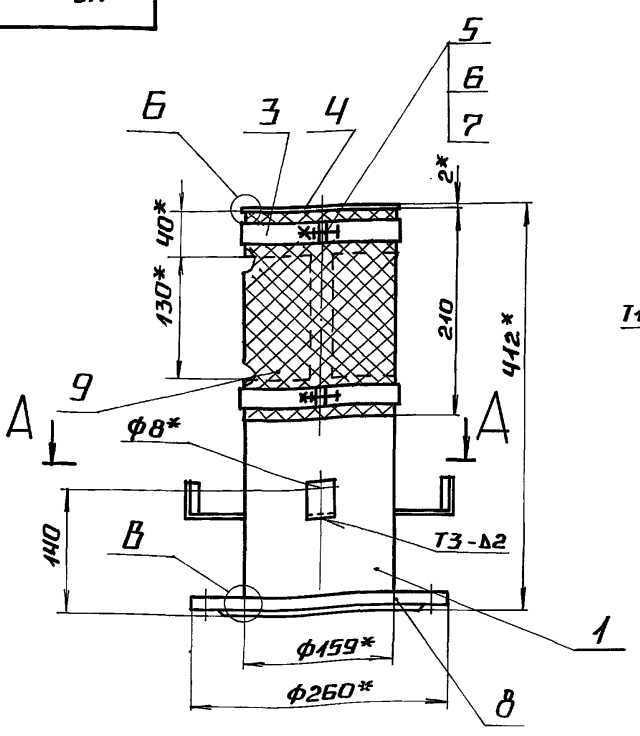

Б (1:1)

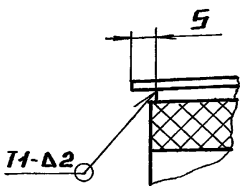

В (1:1)

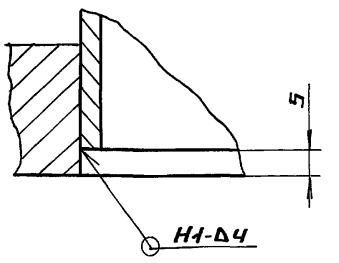

Поз. 4

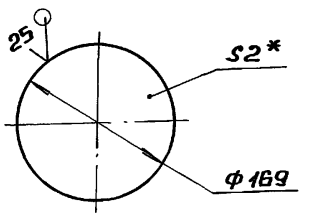

А – А

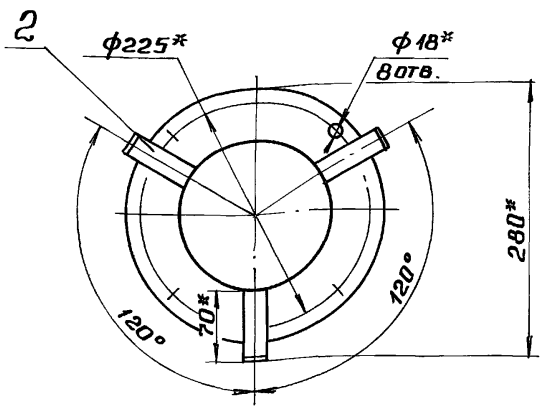

1.* Размеры для справок.

2. ± IT14/2.

3. Сварные швы по ГОСТ 5264-80.

Изм.	Лист	№ докум.	Подп.	Дата	48.03.01.200 СБ			
Разраб.		Крауя			Патрубок	Лит.	Масса	Масшт.
Пров.		Колмец					16	1:5
Т.контр.						Лист	Листов 1	
Н.контр.		Колмец				ЛАТГИПРОПРОМ		
Утв.								

Альбом 4

Типовой проект 903-9-35.91

48.03.01.203

25 √ (√)

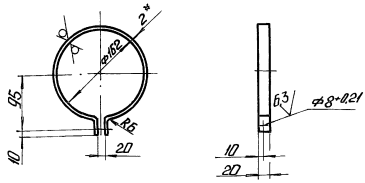

1. * Размер для справок.
2. $\pm \frac{IT14}{2}$.

Изм.	Лист	№ докум.	Подп.	Дата	48.03.01.203			
Разраб.		Крауя			Хомут	Лит.	Масса	Масштаб
Пров.		Колмец					0,17	1:5
Т. контр.						Лист	Листов 1	
Н. контр.		Колмец			Лист 2 ГОСТ 19903-74 Ст3кп4 ГОСТ 16523-70	ЛАТГИПРОПРОМ		
Утв.								

Инв. № подл. | Подп. и дата | Взам. инв. № | Инв. № дубл. | Подп. и дата

Копировал: | Формат А4

Альбом 4

Типовой проект 903-9-35.91

Формат	Зона	Поз.	Обозначение	Наименование	Кол.	Примечание
				Документация		
А4			28.13.00.000 СБ	Сборочный чертеж		
				Сборочные единицы		
А4		1	28.10.00.000	Крышка	1	
				Детали		
А4		2	28.13.00.001	Прокладка	1	
				Стандартные изделия		
		3		Болт М16×40.46 ГОСТ 7798-70	12	
		4		Гайка М16.5 ГОСТ 5915-70	12	
				Переменные данные для исполнений		
				28.13.00.000		

Изм.	Лист	№ докум.	Подп.	Дата	28.13.00.000			
Разраб.		Крауя			Люк-лаз Ду 1000	Лит.	Лист	Листов
Пров.		Колмец					1	2
Н. контр.		Колмец				ЛАТГИПРОПРОМ		
Утв.								

Инв. № подл. | Подп. и дата | Взам. инв. № | Инв. № дубл. | Подп. и дата

Копировал: | Формат А4

Альбом 4

Типовой проект 903-9-35.91

Формат	Зона	Поз.	Обозначение	Наименование	Кол.	Примечание
				Сборочные единицы		
А4		5	28.10.03.000	Корпус люка Ду 1000	1	
				28.13.00.000-01		
				Сборочные единицы		
		5	28.10.03.000-01	Корпус люка Ду1000	1	

Изм.	Лист	№ докум.	Подп.	Дата	28.13.00.000	Лист
						2

Копировал: | Формат А4

Альбом 4

Типовой проект 903-9-35.91

28.13.00.000 СБ

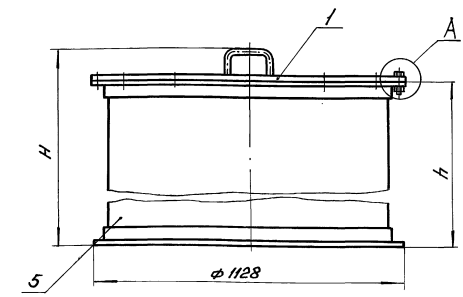

Обозначение	H, мм	h, мм	Масса кг
28.13.00.000	1006	900	252,9
-01	1356	1250	313

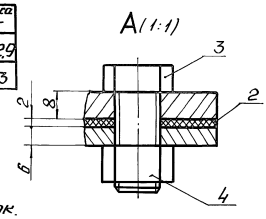

Размеры для справок.

Изм.	Лист	№ докум.	Подп.	Дата	28.13.00.000 СБ			
Разраб.		Крауя			Люк-лаз Ду 1000	Лит.	Масса	Масштаб
Пров.		Колмец					см. табл.	1:10
Т. контр.						Лист	Листов 1	
Н. контр.		Колмец				ЛАТГИПРОПРОМ		
Утв.								

Инв. № подл. | Подп. и дата | Взам. инв. № | Инв. № дубл. | Подп. и дата

Копировал: | Формат А4

Альбом 4

Типовой проект 903-9-35.91

Форм.	Зона	Поз.	Обозначение	Наименование	Кол.	Примечание
				Документация		
А4			28.10.00.000 СБ	Сборочный чертеж		
				Детали		
А4		1	28.01.01.002	Ручка	2	
Б4		2	28.10.00.001	Диск		
				Лист в ГОСТ 19903-74 Ст3 кп2 ГОСТ 14637-79	1	62,3 кг

Изм.	Лист	№ докум.	Подп.	Дата
Разраб.		Крауя		
Пров.		Колмец		
Н.контр.		Колмец		
Утв.				

28.10.00.000

Крышка

Лист | Листов 1

ЛАТГИПРОПРОМ

Копировал | Формат А4

Альбом 4

Типовой проект 903-9-35.91

28.10.00.000 СБ

1

ГОСТ 5264-80-Т1-Д6

104*

8*

2

12 отв. Ф18 +0,18

Ф1075±0,525

520±2,2

25

Ф1128±1,3

* Размеры для справок.

Изм.	Лист	№ докум.	Подп.	Дата
Разраб.		Крауя		
Пров.		Колмец		
Т.контр.				
Н.контр.		Колмец		
Утв.				

28.10.00.000 СБ

Крышка

Лит.	Масса	Масштаб
	63,3	1:10

Лист | Листов 1

ЛАТГИПРОПРОМ

Копировал | Формат А4

Альбом 4

Типовой проект 903-9-35.91

28.10.03.001

25

ГОСТ 5264-80-С7

H

δ

7*

Ф1000-2,3

Обозначение	Размеры, мм H	Размеры, мм L зад.	Масса, кг
28.10.03.001	880±1,8	3118-2,1	151
-01	1230±1,3		211

* Размеры для справок.

Изм.	Лист	№ докум.	Подп.	Дата
Разраб.		Крауя		
Пров.		Колмец		
Н.контр.		Колмец		
Утв.				

28.10.03.001

Обечайка

Лит.	Масса	Масштаб
	См. табл.	1:10

Лист | Листов 1

Лист 7 ГОСТ 19903-74 Ст3 кп2 ГОСТ 14637-79

ЛАТГИПРОПРОМ

Копировал | Формат А4

Альбом 4

Типовой проект 903-9-35.91

28.13.00.001

Ф1002 +2,6

Ф1128*

Ф1075±1,3

52*

Ф18 +0,18
12 отв.

* Размер для справок.

Изм.	Лист	№ докум.	Подп.	Дата
Разраб.		Крауя		
Пров.		Колмец		
Т.контр.				
Н.контр.		Колмец		
Утв.				

28.13.00.001

Прокладка

Лит.	Масса	Масштаб
	1,59	1:10

Лист | Листов 1

Паронит ПОН-2 ГОСТ 481-80

ЛАТГИПРОПРОМ

25308-04 14

Копировал | Формат А4

Альбом 4

Типовой проект 903-9-35.91

Формат	Зона	Поз.	Обозначение	Наименование	Кол.	Примечание
				Документация		
А4			28.10.03.000 СБ	Сборочный чертеж		
				Детали		
А4		1	28.05.02.001	фланец	1	
А4		2	28.05.02.003	фланец	1	
				Переменные данные для исполнений		
				28.10.03.000		
				Детали		
А4		3	28.10.03.001	Обечайка	1	
				28.10.03.000-01		
				Детали		
		3	28.10.03.001-01	Обечайка	1	

Инв.№подл. | Подп. и дата | Взам.инв.№ | Инв.№дубл. | Подп. и дата

Изм.	Лист	№ докум.	Подп.	Дата
Разраб.		Краця		
Пров.		Колмец		
Т.контр.				
Н.контр.		Колмец		
Утв.				

28.10.03.000

Корпус люка Ду 1000

Лит. | Лист | Листов 1

ЛАТГИПРОПРОМ

Копировал | Формат А4

28.10.03.000 СБ

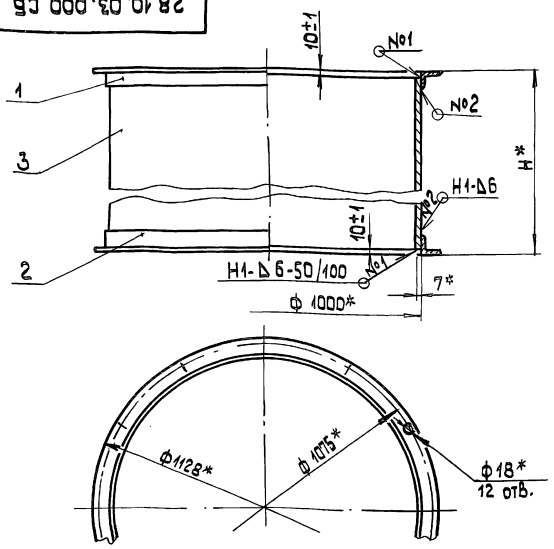

Обозначение	Н*, мм	Масса, кг
28.10.03.000	900	188
-01	1250	248

1.* Размеры для справок.
2. Сварные швы по ГОСТ 5264-80.

28.10.03.000 СБ

Корпус люка Ду 1000

Лит.	Масса	Масштаб
	См. табл.	1:10

Лист | Листов 1

ЛАТГИПРОПРОМ

Копировал | Формат А4

28.05.02.001

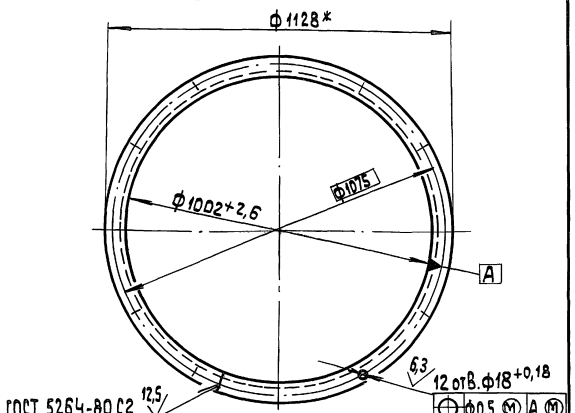

* Размер для справок.

28.05.02.001

Фланец

Лит.	Масса	Масштаб
	18,4	1:10

Лист | Листов 1

Уголок 63×63×6-В-ГОСТ 8509-86 / Ст3 сп3 ГОСТ 535-88

ЛАТГИПРОПРОМ

Копировал | Формат А4

28.05.02.003

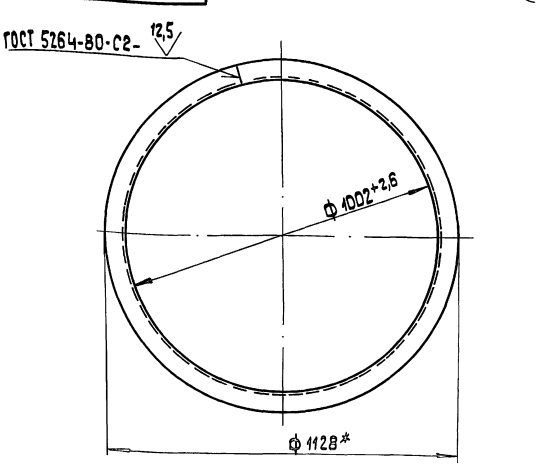

* Размеры для справок.

28.05.02.003

Фланец

Лит.	Масса	Масштаб
	18,7	1:10

Лист | Листов 1

Уголок 63×63×5-В-ГОСТ 8509-86 / Ст3 сп3 ГОСТ 535-88

ЛАТГИПРОПРОМ

25308-04 15 Копировал | Формат А4

Альбом 4

Типовой проект 903-9-35.91

Формат	Зона	Поз.	Обозначение	Наименование	Кол.	Примечание
				Документация		
А4			28.14.00.000 СБ	Сборочный чертеж		
				Сборочные единицы		
А4		1	28.01.01.000	Крышка люка	1	
				Детали		
А4		2	28.14.00.001	Прокладка	1	
				Стандартные изделия		
		3		Болт М16×40.46 ГОСТ 7798-70	8	
		4		Гайка М 16.5 ГОСТ 5915-70	8	
				Переменные данные для исполнений		
				28.14.00.000		

Инв.№ подл. | Подп. и дата | Взам. инв.№ | Инв.№ дубл. | Подп. и дата

Изм.	Лист	№ докум.	Подп.	Дата
Разраб.		Крауя		
Пров.		Колмеи		
Н. контр.		Колмеи		
Утв.				

28.14.00.000

Люк Ду 700

Лит.	Лист	Листов
	1	2

ЛАТГИПРОПРОМ

Копировал: Ф.6 Формат А4

Альбом 4

Типовой проект 903-9-35.91

Формат	Зона	Поз.	Обозначение	Наименование	Кол.	Примечание
				Сборочные единицы		
А4		5	28.07.00.000	Корпус люка Ду 700	1	
				28.14.00.000-01		
				Сборочные единицы		
		5	28.07.00.000-01	Корпус люка Ду 700	1	

Инв.№ подл. | Подп. и дата | Взам. инв.№ | Инв.№ дубл. | Подп. и дата

Изм.	Лист	№ докум.	Подп.	Дата

28.14.00.000

Лист 2

Копировал: Ф.6 Формат А4

Альбом 4

Типовой проект 903-9-35.91

28.14.00.000 СБ

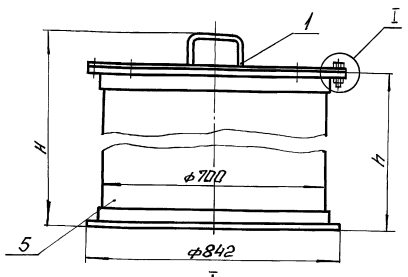

I
М1:1

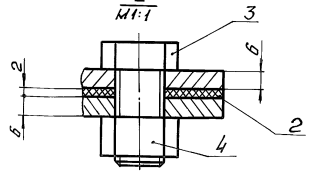

Обозначение	H, мм	h, мм	Масса, кг
28.14.00.000	1352	1250	207.3
-01	1002	900	164.7

Размеры для справок

Изм.	Лист	№ докум.	Подп.	Дата
Разраб.		Крауя		
Пров.		Колмеи		
Т. контр.				
Н. контр.		Колмеи		
Утв.				

28.14.00.000 СБ

Люк Ду 700

Лит.	Масса	Масштаб
И	см. табл.	1:10
Лист	Листов 1	

ЛАТГИПРОПРОМ

Копировал: Формат А4

Альбом 4

Типовой проект 903-9-35.91

28.14.00.001

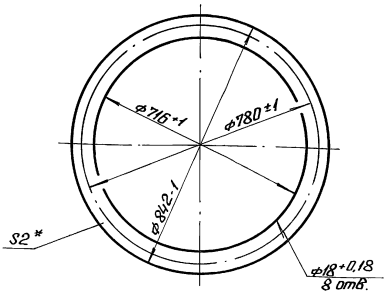

*Размер для справок

Изм.	Лист	№ докум.	Подп.	Дата
Разраб.		Крауя		
Пров.		Колмеи		
Т. контр.				
Н. контр.		Колмеи		
Утв.				

28.14.00.001

Прокладка

Лит.	Масса	Масштаб
И	1,24	1:10
Лист	Листов 1	

Паронит ПОН-2 ГОСТ 481-80

ЛАТГИПРОПРОМ

Копировал: Ф.1 26308-04-16 Формат А4

Альбом 4

Типовой проект 903-9-35.91

28.01.01.000 СБ

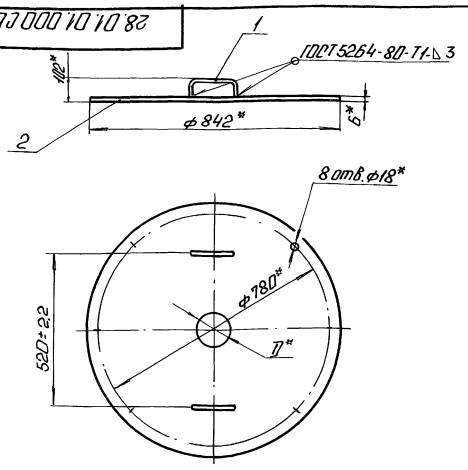

Обозначение	D, мм	Масса, кг
28.01.01.000	–	27,1
-01	170	31,1
-02	267	24,4
-03	150	25,8
-04	40	26,94

*Размеры для справок.

Изм.	Лист	№ докум.	Подп.	Дата	28.01.01.000 СБ	Лит.	Масса	Масштаб
Разраб.	Крауя				Крышка люка		см. табл.	1:10
Пров.	Колмец					Лист	Листов 1	
Т.контр.								
Н.контр.	Колмец					ЛАТГИПРОПРОМ		
Утв.								

Инв. № подл. | Подп. и дата | Взам. инв. № | Инв. № дубл. | Подп. и дата

Копировал: Формат А4

Альбом 4

Типовой проект 903-9-35.91

28.01.01.001

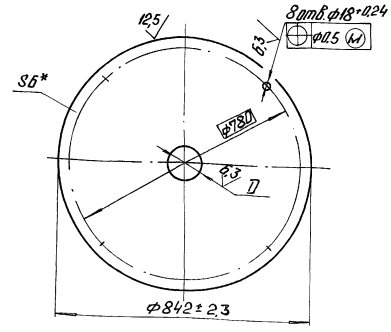

Обозначение	D, мм	Масса, кг
28.01.01.001	–	26,0
-01	$170^{+2,5}$	25,1
-02	$267^{+0,52}$	23,04
-03	$150^{+0,4}$	25,3
-04	$40^{+0,25}$	25,98

* Размер для справок.

Изм.	Лист	№ докум.	Подп.	Дата	28.01.01.001	Лит.	Масса	Масштаб
Разраб.	Крауя				Диск		см. табл.	1:10
Пров.	Колмец					Лист	Листов 1	
Т.контр.								
Н.контр.	Колмец				Лист 6 ГОСТ 19903-74 СТЗКП2 ГОСТ 14637-79	ЛАТГИПРОПРОМ		
Утв.								

Инв. № подл. | Подп. и дата | Взам. инв. № | Инв. № дубл. | Подп. и дата

Копировал: Формат А4

Альбом 4

Типовой проект 903-9-35.91

Формат	Зона	Поз.	Обозначение	Наименование	Кол.	Примечание
				Документация		
А4			28.01.01.000 СБ	Сборочный чертеж		
				Детали		
А4		1	28.01.01.002	Ручка	2	
			Переменные данные для исполнения			
				28.01.01.000		
				Детали		
А4		2	28.01.01.001	Диск	1	
				28.01.01.000-01		
				Детали		
		2	28.01.01.001-01	Диск	1	

Изм.	Лист	№ докум.	Подп.	Дата	28.01.01.000	Лит.	Лист	Листов
Разраб.	Крауя				Крышка люка		1	2
Пров.	Колмец					ЛАТГИПРОПРОМ		
Н.контр.	Колмец							
Утв.								

Инв. № подл. | Подп. и дата | Взам. инв. № | Инв. № дубл. | Подп. и дата

Копировал: Формат А4

Альбом 4

Типовой проект 903-9-35.91

Формат	Зона	Поз.	Обозначение	Наименование	Кол.	Примечание
				28.01.01.000-02		
				Детали		
		2	28.01.01.001-02	Диск	1	
				28.01.01.000-03		
				Детали		
		2	28.01.01.001-03	Диск	1	
				28.01.01.000-04		
				Детали		
		2	28.01.01.001-04	Диск	1	

Изм.	Лист	№ докум.	Подп.	Дата	28.01.01.000	Лист
						2

Инв. № подл. | Подп. и дата | Взам. инв. № | Инв. № дубл. | Подп. и дата

Копировал: Формат А4

28.01.01.002

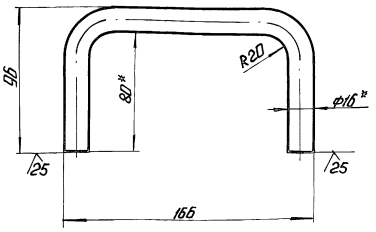

1. *Размеры для справок.
2. ± IT14/2.

Изм.	Лист	№ докум.	Подп.	Дата
Разраб.		Крачя		
Пров.		Колмец		
Н. контр.		Колмец		
Утв.				

28.01.01.002

Ручка

Круг 16-В-ГОСТ 2590-88 / 20 ГОСТ 1050-74*

Лит. | Масса: 0,48 | Масштаб: 1:2

Лист | Листов 1

ЛАТГИПРОПРОМ

Копировал: Т.Ч. Формат А4

Альбом 4 | Типовой проект 903-9-35.91 | Инв. № подл. | Подп. и дата | Взам. инв. № | Инв. № дубл. | Подп. и дата

28.07.00.003

(√)

ГОСТ 5264-80-С2

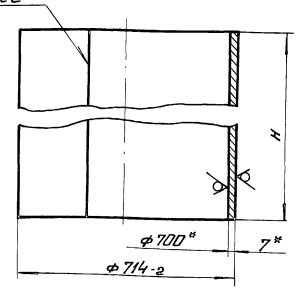

Обозначение	Размеры, мм: H	Размеры, мм: Lзаз.	Масса, кг
28.07.00.003	1230±12		150,0
-01	880±11	222±3,5	107,4
-02	240±1		29,3

*Размеры для справок.

Изм.	Лист	№ докум.	Подп.	Дата
Разраб.		Крачя		
Пров.		Колмец		
Т. контр.				
Н. контр.		Колмец		
Утв.				

28.07.00.003

Обечайка

Лит. | Масса: см. табл. | Масштаб: 1:10

Лист | Листов 1

Лист 7 ГОСТ 19903-74 / Ст3 кп 2 ГОСТ 14637-79

ЛАТГИПРОПРОМ

Копировал: Т.Ч. Формат А4

Альбом 4 | Типовой проект 903-9-35.91 | Инв. № подл. | Подп. и дата | Взам. инв. № | Инв. № дубл. | Подп. и дата

Формат	Зона	Поз.	Обозначение	Наименование	Кол.	Примечание
				Документация		
А4			28.07.00.000 СБ	Сборочный чертеж		
				Детали		
А4		1	28.07.00.001	Фланец	1	
А4		2	28.07.00.002	Фланец	1	
				Переменные данные для исполнений		
				28.07.00.000		
				Детали		
А4		3	28.07.00.003	Обечайка	1	
				28.07.00.000-01		
				Детали		
		3	28.07.00.003-01	Обечайка	1	

Изм.	Лист	№ докум.	Подп.	Дата
Разраб.		Крачя		
Пров.		Колмец		
Н. контр.		Колмец		
Утв.				

28.07.00.000

Корпус люка Ду 700

Лит. | Лист | Листов 1

ЛАТГИПРОПРОМ

Копировал: Ч.Т. Формат А4

Альбом 4 | Типовой проект 903-9-35.91 | Инв. № подл. | Подп. и дата | Взам. инв. № | Инв. № дубл. | Подп. и дата

28.07.00.000 СБ

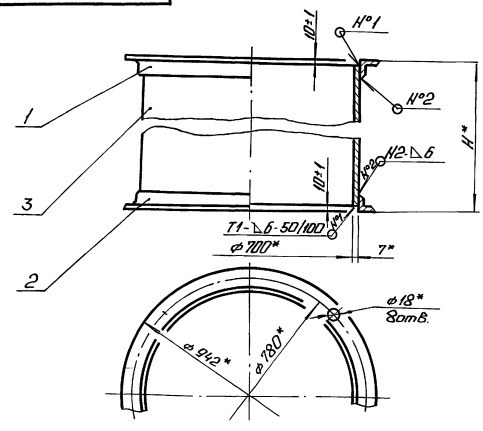

Обозначение	Размеры, мм: H*	Масса, кг
28.07.00.000	1250	178,0
-01	900	135,4

1. *Размеры для справок.
2. Сварные швы по ГОСТ 5264-80.

Изм.	Лист	№ докум.	Подп.	Дата
Разраб.		Крачя		
Пров.		Колмец		
Т. контр.				
Н. контр.		Колмец		
Утв.				

28.07.00.000 СБ

Корпус люка Ду 700

Лит. | Масса: см. табл. | Масштаб: 1:10

Лист | Листов 1

ЛАТГИПРОПРОМ

Копировал: Ч.Т. 25308-04-18 Формат А4

Альбом 4

Типовой проект 903-9-35.91

28.07.00.001

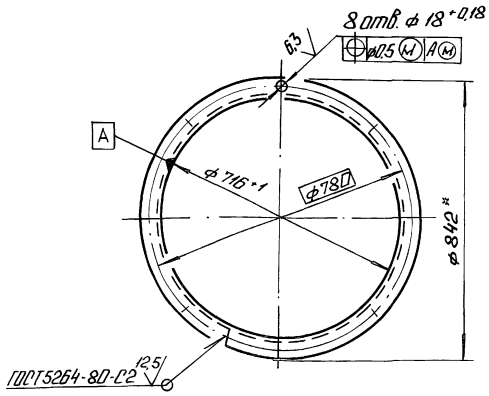

*Размер для справок.

Изм.	Лист	№ докум.	Подп.	Дата	28.07.00.001			
Разраб.		Крауя			Фланец	Лит.	Масса	Масштаб
Пров.		Колмец					14	1:10
Т.контр.						Лист	Листов 1	
Н.контр.		Колмец			Уголок 63×63×6-В-ГОСТ 8509-86 / Ст3сп3 ГОСТ 535-88	ЛАТГИПРОПРОМ		
Утв.								

Инв. № подл. | Подп. и дата | Взам. инв. № | Инв. № дубл. | Подп. и дата

Копировал: [illegible] Формат А4

Альбом 4

Типовой проект 903-9-35.91

28.07.00.002

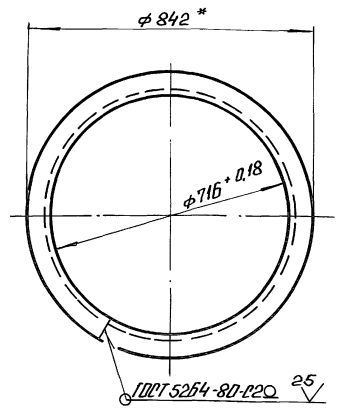

*Размер для справок.

Изм.	Лист	№ докум.	Подп.	Дата	28.07.00.002			
Разраб.		Крауя			Фланец	Лит.	Масса	Масштаб
Пров.		Колмец					14	1:10
Т.контр.						Лист	Листов 1	
Н.контр.		Колмец			Уголок 63×63×6-В-ГОСТ 8509-86 / Ст3сп3 ГОСТ 535-88	ЛАТГИПРОПРОМ		
Утв.								

Инв. № подл. | Подп. и дата | Взам. инв. № | Инв. № дубл. | Подп. и дата

Копировал: [illegible] Формат А4

Альбом 4

Типовой проект 903-9-35.91

Формат	Зона	Поз.	Обозначение	Наименование	Кол.	Примечание
				Документация		
А3			28.15.00.000СБ	Сборочный чертеж		
				Сборочные единицы		
А4		1	28.01.01.000-04	Крышка люка	1	
				Детали		
А4		2	28.14.00.001	Прокладка	1	
А4		3	67.10.00.003	Фланец	1	
Б4		4	28.15.00.001	Патрубок		
				Труба 40×3,5		
				ГОСТ 3262-75		
				L=145±0,5 мм	1	0,52 кг
				Стандартные изделия		
		5		Болт М16×40.46		
				ГОСТ 7798-70	8	
		6		Гайка М16.5		
				ГОСТ 5915-70	8	

Изм.	Лист	№ докум.	Подп.	Дата	28.15.00.000			
Разраб.		Крауя			Люк Ду 700 для уровнемера ДУЕ	Лит.	Лист 1	Листов 2
Пров.		Колмец						
Н.контр.		Колмец				ЛАТГИПРОПРОМ		
Утв.								

Инв. № подл. | Подп. и дата | Взам. инв. № | Инв. № дубл. | Подп. и дата

Копировал: [illegible] Формат А4

Альбом 4

Типовой проект 903-9-35.91

Формат	Зона	Поз.	Обозначение	Наименование	Кол.	Примечание
			Переменные данные для исполнений			
				28.15.00.000		
				Сборочные единицы		
А4		7	28.07.00.000	Корпус люка Ду 700	1	
				28.15.00.000-01		
				Сборочные единицы		
		7	28.07.00.000-01	Корпус люка Ду 700	1	

Изм.	Лист	№ докум.	Подп.	Дата	28.15.00.000	Лист 2

Инв. № подл. | Подп. и дата | Взам. инв. № | Инв. № дубл. | Подп. и дата

Копировал: [illegible] 25308-04-19 Формат А4

28.15.00.000СБ

А (1:2)

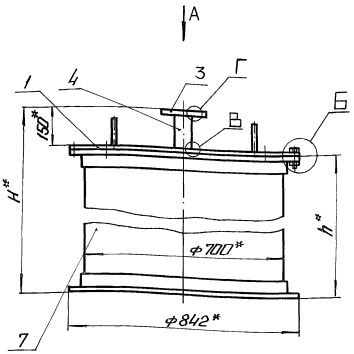

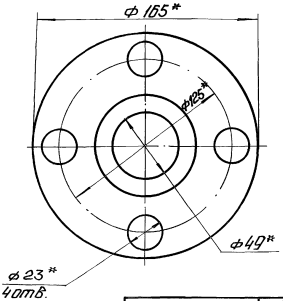

Г (1:2)

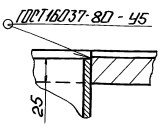

Обозначение	H*, мм	h*, мм	Масса, кг
28.15.00.000	1408	1250	221
-01	1058	800	178,3

В (1:1)



Б (1:1)

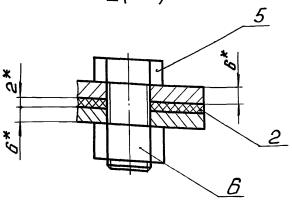

1. * Размеры для справок.
2. ± IT14/2.

Изм.	Лист	№ докум.	Подп.	Дата	28.15.00.000СБ			
Разраб.		Кочуга			Люк Ду 700 для уровнемера ДУЕ	Лит.	Масса	Масштаб
Пров.		Колмец					см. табл.	1:10
Т.контр.						Лист	Листов 1	
Н.контр.		Колмец				ЛАТГИПРОПРОМ		
Утв.								

Копировал: Ф.Б. Формат А3

67.10.00.003

125 V(V)

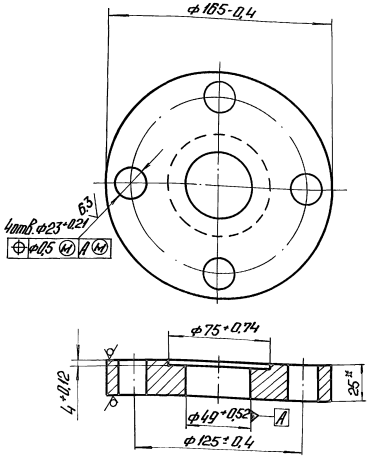

*Размер для справок.

Изм.	Лист	№ докум.	Подп.	Дата	67.10.00.003			
Разраб.		Михайлова			Фланец	Лит.	Масса	Масштаб
Пров.		Колмец					13,38	1:2
Т.контр.						Лист	Листов 1	
Н.контр.		Колмец			Лист 25 ГОСТ 19903-74 Ст3кп2 ГОСТ 14637-79	ЛАТГИПРОПРОМ		
Утв.								

Копировал: Ф.Б. Формат А4

Формат	Зона	Поз.	Обозначение	Наименование	Кол.	Примечание
				Документация		
А3			28.16.00.000СБ	Сборочный чертеж		
				Сборочные единицы		
А4		1	28.01.01.000-03	Крышка люка	1	
				Детали		
А4		2	28.14.00.001	Прокладка	1	
Б4		3	28.16.00.001	Патрубок		
				Труба 159×3,5 ГОСТ 10704-76 / 8-Ст3сп ГОСТ 10705-80		
				L = 158 ± 0,5 мм	1	2,13 кг
				Стандартные изделия		
		4		Болт М16×40.46 ГОСТ 7798-70	8	
		5		Гайка М16.5 ГОСТ 5915-70	8	
		6		Фланец 1-150-2,5 Ст 25 ГОСТ 12820-80	1	

Изм.	Лист	№ докум.	Подп.	Дата	28.16.00.000			
Разраб.		Кочуга			Люк Ду 700 с патрубком Ду 150	Лит.	Лист	Листов
Пров.		Колмец					1	2
Н.контр.		Колмец				ЛАТГИПРОПРОМ		
Утв.								

Копировал: Ф.Б. Формат А4

Альбом 4

Типовой проект 903-9-35.91

Формат	Зона	Поз.	Обозначение	Наименование	Кол.	Примечание
			Переменные данные для исполнений			
				28.16.00.000		
				Сборочные единицы		
А4		7	28.07.00.000	Корпус люка Ду 700	1	
				28.16.00.000-01		
				Сборочные единицы		
		7	28.07.00.000-01	Корпус люка Ду 700	1	

Инв. № подл. | Подп. и дата | Взам. инв. № | Инв. № дубл. | Подп. и дата

Изм.	Лист	№ докум.	Подп.	Дата	28.16.00.000	Лист 2

Копировал: Формат А4

Альбом 4

Типовой проект 903-9-35.91

50.20.00.002

А(√)

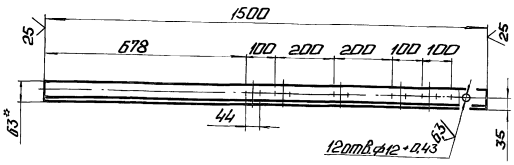

1.* Размер для справок.

2. $\pm \frac{IT14}{2}$.

Изм.	Лист	№ докум.	Подп.	Дата	50.20.00.002			
Разраб.		Михайлова			Стойка	Лит.	Масса 8,33	Масштаб 1:10
Пров.		Колмец				Лист	Листов 1	
Н.контр.		Колмец			Уголок 63×63×6-В-ГОСТ 8509-86 Ст3сп3 ГОСТ 535-88	ЛАТГИПРОПРОМ		
Утв.								

Инв. № подл. | Подп. и дата | Взам. инв. № | Инв. № дубл. | Подп. и дата

Копировал: Формат А4

Альбом 4

Типовой проект 903-9-35.91

28.16.00.000 СБ

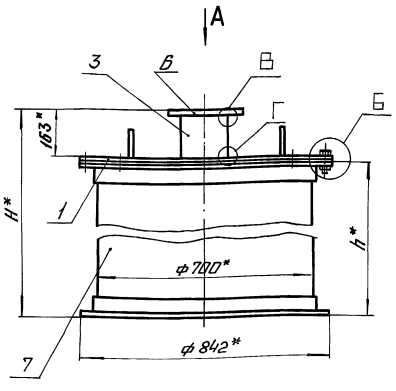

А (1:4)

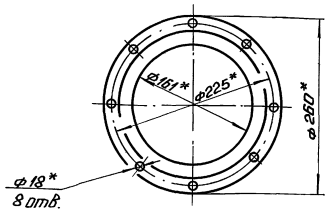

В (1:1)

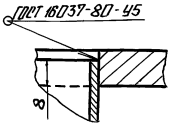

Г (1:1)

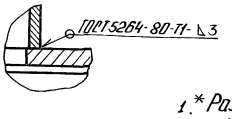

Б (1:1)

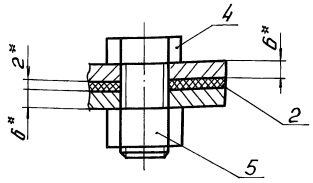

Обозначение	H*, мм	h, мм	Масса, кг
28.16.00.000	1421	1250	211,5
-01	1071	900	168,9

1.* Размеры для справок.

2. $\pm \frac{IT14}{2}$.

Изм.	Лист	№ докум.	Подп.	Дата	28.16.00.000 СБ			
Разраб.		Крауя			Люк Ду 700 с патрубком Ду 150	Лит.	Масса См. табл.	Масштаб 1:10
Пров.		Колмец				Лист	Листов 1	
Т.контр.								
Н.контр.		Колмец				ЛАТГИПРОПРОМ		
Утв.								

Инв. № подл. | Подп. и дата | Взам. инв. № | Инв. № дубл. | Подп. и дата

Копировал: Формат А3

Формат	Зона	Поз.	Обозначение	Наименование	Кол.	Примечание
				Документация		
А3			50.20.00.000 СБ	Сборочный чертеж		
				Детали		
А4		1	50.20.00.001	Стойка	1	
А4		2	50.20.00.002	Стойка	1	
Б4		3	50.20.00.003	Связь		
				Уголок 50×50×5-В-ГОСТ 8509-86 / Ст3 кп3 ГОСТ 535-88		
				L = 3000 - 5,4 мм	2	11,3 кг

Изм.	Лист	№ докум.	Подп.	Дата
Разраб.		Михайлов		
Пров.		Колмец		
Н. контр.		Колмец		
Утв.				

50.20.00.000

Рама

Лит. | Лист | Листов 1

ЛАТГИПРОПРОМ

Копировал 39 формат А4

50.20.00.001

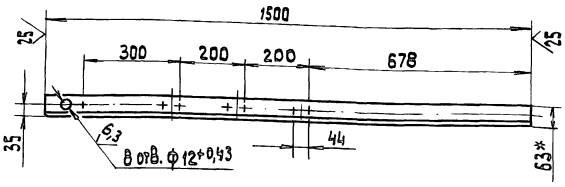

1* Размер для справок.

2. Неуказанные предельные отклонения размеров $\pm \frac{IT14}{2}$.

Изм.	Лист	№ докум.	Подп.	Дата
Разраб.		Михайлов		
Пров.		Колмец		
Гл. спец.				
Н. контр.		Колмец		
Утв.				

50.20.00.001

Стойка

Уголок 63×63×6-В-ГОСТ 8509-86 / Ст3 кп3 ГОСТ 535-88

Лит. | Масса 8,42 | Масштаб 1:10

Лист | Листов 1

ЛАТГИПРОПРОМ

Копировал 39 формат А4

50.20.00.000 СБ

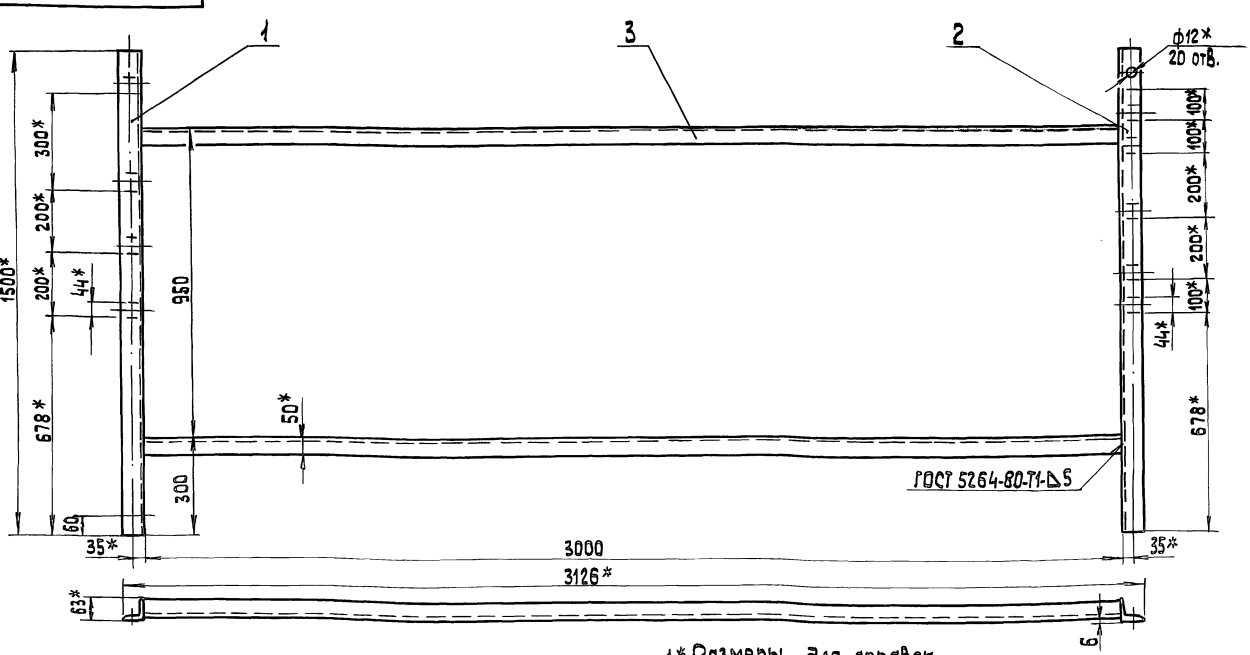

1* Размеры для справок.

2. Неуказанные предельные отклонения размеров $\pm \frac{IT14}{2}$.

3. Обработка поверхностей реза деталей Б4 $\frac{25}{\vee}$.

Изм.	Лист	№ докум.	Подп.	Дата
Разраб.		Михайлова		
Пров.		Колмец		
Н. контр.		Колмец		
Утв.				

50.20.00.000 СБ

Рама

Лит. | Масса 39,4 | Масштаб 1:10

Лист | Листов 1

ЛАТГИПРОПРОМ

gost.e-ecolog.ru