ТИПОВОЙ ПРОЕКТ
903-9-35.91
ПРИЕМНАЯ ЕМКОСТЬ МАЗУТА V=250 м³

АЛЬБОМ 3

СИ СТРОИТЕЛЬНЫЕ ИЗДЕЛИЯ

25308-03

Отпускная цена
на момент реализации

gost.e-ecolog.ru

ТИПОВОЙ ПРОЕКТ
903-9-35.91
ПРИЕМНАЯ ЕМКОСТЬ МАЗУТА V=250 м³

АЛЬБОМ 3

СТРОИТЕЛЬНЫЕ ИЗДЕЛИЯ

Разработан
проектным институтом
"ЛАТГИПРОПРОМ"
Главный инженер института В. Архипов
Главный инженер проекта Я. Нидбальский

Утвержден ГПКНИИ „Сантехниипроект"
Протокол N° 30 от 22.01.1992 г.

Альбом 3

Обозначение	Наименование	Стр.
	Содержание альбома	2
КЖ.И.01.1	Плита покрытия 2П1-6АIVт-П-1	3
КЖ.И.01.2	Плиты покрытия 2П1-6АIVт-П-2 2П1-6АIVт-П-3	4
КЖ.И.02.10	Стеновая панель НПС1-36-БЧ	5
КЖ.И.02.10СБ лист 1	Стеновая панель НПС1-36-БЧ Сборочный чертеж	5
КЖ.И.02.10СБ лист 2		6
КЖ.И.02.10СБ лист 3		6
КЖ.И.02.10.1	Стеновые панели НПС1-36-БЧ-1 НПС1-36-БЧ-2 НПС1-36-БЧ-3	7
КЖ.И.02.10.2	Стеновые панели НПС1-36-БЧ-4 НПС1-36-БЧ-5	8
КЖ.И-1.1	Каркасы ПК1; ПК2	9
КЖ.И.1.2	Каркасы ПК3; ПК4	10
КЖ.И.1.3	Каркасы ПК5; ПК6	11
КЖ.И.2.1	Каркасы К1,К3,К5,К7,К9,К11	12
КЖ.И.2.2	Каркасы К2,К4,К6,К8,К10,К12	13
КЖ.И.2,3	Каркасы К13, К14, К15	14
КЖ.И.02.11	Сетка С1	15
КЖ.И.02.12	Сетка С2	15
КЖ.И.02.13	Сетка С3	16
КЖ.И.3.1	Закладное изделие МН1	16
КЖ.И.3.2	Закладное изделие МН2	17
КЖ.И.3.3	Закладное изделие МН3	17
КЖ.И.3.4	Закладное изделие МН4	18
КЖ.И.3.5	Закладное изделие МН5	18
КЖ.И.3.6	Закладное изделие МН6	19
КЖ.И.3.7	Закладное изделие МН7	19
КЖ.И.3.8	Закладное изделие МН8	20
КЖ.И.3.9	Закладное изделие МН9	20
КЖ.И.3.10	Закладное изделие МН10	21
КЖ.И.ТУ	Технические условия	21

Инв.№ подл. | Подпись и дата | Взам.инв.№

Альбом 3

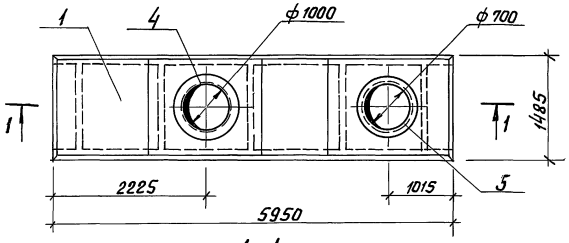

1 - 1

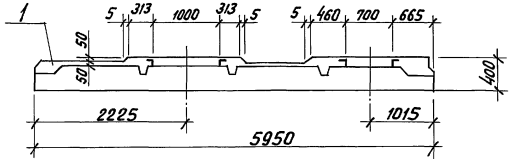

Деталь дополнительного армирования плит с отв. ф 700 и ф 1000

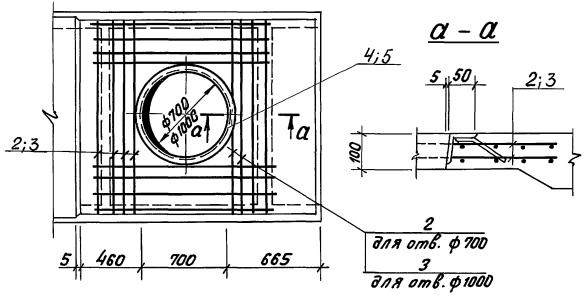

а - а

Формат	Зона	Поз.	Обозначение	Наименование	Кол.	Примечание
				Документация		
А4			ТП 903-9-35.91 КЖ.И.ТУ	Технические условия		
				Сборочные единицы		
А3		1	1.442.1-2 вып.1	Плита покрытия 2П1-6АIVт-П	1	
А4		2	1.442.1-2 вып.2	Сетка С28	2	
А4		3	1.442.1-2 вып.2	Сетка С29	2	
А4		4	1.400-15 вып.1	Закладное изделие МН 785	1	
А4		5	1.400-15 вып.1	Закладное изделие МН 789	1	
				Материал		
				Бетон В45	0,14	м³

Ведомость расхода стали на дополнительные закладные изделия на элемент, кг

Марка элемента	Изделия арматурные						Изделия закладные						Общий расход
	Арматура класса А III					Всего	Арматура класса А III			Прокат марки С 235		Всего	
	ГОСТ 5781-82*						ГОСТ 5781-82*			ГОСТ 8509-86			
	ф10	ф12			Итого		ф8		Итого	L50 × 5	Итого		
2П1-6АIVт-П-1	31,6	24,2			55,8	55,8	2,0		2,0	20,7	20,7	22,7	78,5

ГИП	Нидбальский		
Нач.отд.	Гуттерерский		
Н.контр.	Шульгина		
Гл.конст.	Лобашов		
Нач.гр.	Шульгина		
Инж.I к	Сторожева		
Инж.	Зуева		

ТП 903-9-35.91 КЖ.И.01.1

Плита покрытия 2П1-6АIVт-П-1

Стадия	Масса	Масштаб
Р	2,4т	1:50

Лист | Листов 1

ЛАТГИПРОПРОМ

Инв.№ подл. | Подпись и дата | Взам.инв.№

25308-03 4 Копировал В.Бу Формат А3

Альбом 3

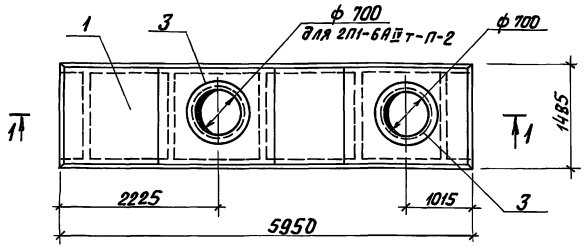

1 – 1

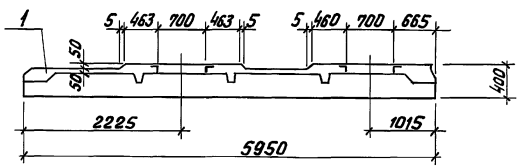

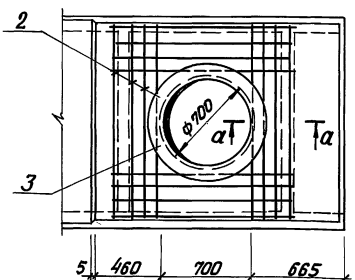

а – а

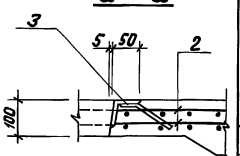

Формат	Зона	Поз.	Обозначение	Наименование	Кол. наисп. КЖИ.01.2 –	Кол. наисп. КЖИ.01.2 01	Примечание
				Документация			
А4			ТП 903-9-35.91 КЖИ.ТУ	Технические условия			
				Сборочные единицы			
А3		1	1.442.1-2 вып.1	Плита покрытия 2П1-6АIV т-П	1	1	
А4		2	1.442.1-2 вып.2	Сетка С28	4	2	
А4		3	1.400-15 вып.1	Закладное изделие МН 785	2	1	
				Материалы			
				Бетон В45	1,18	0,1	$м^3$

Ведомость расхода стали на дополнительные закладные изделия на элемент, кг

Марка элемента	Изделия арматурные: Арматура класса А-III ГОСТ 5781-82* ф10				Итого	Всего	Изделия закладные: ф8		Итого	L50x x5		Итого	Всего	Общий расход
2П1-6АIV т-П-2		63,2			63,2	63,2	1,6		1,6	17,2		17,2	18,8	82,0
2П1-6АIV т-П-3		31,6			31,6	31,6	0,8		0,8	8,6		8,6	9,4	41,0

Обозначение	Марка
ТП903-9-35.91 КЖИ.01.2	2П1-6АIV т-П-2
КЖИ.01.2-01	2П1-6АIV т-П-3

ГИП	Ниддальский	
Нач.отд.	Гуттерерский	
Н.контр.	Шульгина	
Гл.констр.	Лобашов	
Нач.гр.	Шульгина	
Инж. I к.	Сторожева	
Инж.	Зуева	

ТП 903-9-35.91 КЖИ.01.2

Плиты покрытия 2П1-6АIV т-П-2 2П1-6АIV т-П-3

Стадия	Масса	Масштаб
Р	2,4 т	1:50

Лист | Листов 1

ЛАТГИПРОПРОМ

Инв. № подл. | Подпись и дата | Взам. инв. №

25308-03 5 Копировал В.Бур Формат А3

Альбом 3

Формат	Зона	Поз.	Обозначение	Наименование	Кол.	Примечание
				Документация		
			3.900-3 вып.1/82, 2/82	Сборные железобетонные конструкции емкостных		
			4/82 часть 1,2	сооружений для водоснабжения и канализации		
А4			ТП 903-9-35.91 КЖИ.02.10 СБ	Сборочный чертеж		листов 3
А4			ТП 903-9-35.91 КЖИ.ТУ	Технические условия		
				Сборочные единицы		
А4		1	ТП 903-9-35.91 КЖИ.02.11	Сетка С-1	1	
А4		2	ТП 903-9-35.91 КЖИ.02.12	Сетка С-2	1	
А4		3	ТП 903-9-35.91 КЖИ.02.13	Сетка С-3	1	
		4	ГОСТ 23279-85	4С $\frac{10А III-300}{6А III-300}$ 294×190 $\frac{50}{20}$	1	
А4		9	3.900-3 вып.4/82 часть 2 лист 18	Каркас КР-1	6	
				Закладные изделия		
А4		5	3.900-3 вып.4/82 ч.2 л. 29...31	МН 23	2	
А4		6	3.900-3 вып.4/82 ч.2 л. 29...31	МН 24	2	
А4		7	3.900-3 вып.4/82 ч.2 л. 24...26	МН 5	1	
А4		8	3.900-3 вып.4/82 ч.2 л. 27,28	МН-10	1	см. прим. п. 1
А4		10	3.900-3 вып.4/82 ч.2 л. 23	Поз. 10	4	
А4		11	1.400-15 в.1 420-07	МН 408-2	1	
				Материал		
				Бетон В25*W8.F50 ГОСТ 25192-82	1,93	$м^3$

* на сульфатостойком цементе.

1. Продольные стержни ℓ=2,960 (4шт) в закладной детали МН10 принять ф 18 А III.

Взам. инв. № | Подпись и дата | Инв. № подл.

ГИП	Нидбальский		
Нач. отд.	Гуттерерский		
Гл. констр.	Лобашов		
Н. контр.	Шульгина		
Рук. гр.	Шульгина		
Инж. I к.	Сторожева		

ТП 903-9-35.91 КЖИ.02.10

Стеновая панель НПС 1-36-64

Стадия	Лист	Листов
		1

ЛАТГИПРОПРОМ

Копировал [illegible] Формат А4

Альбом 3

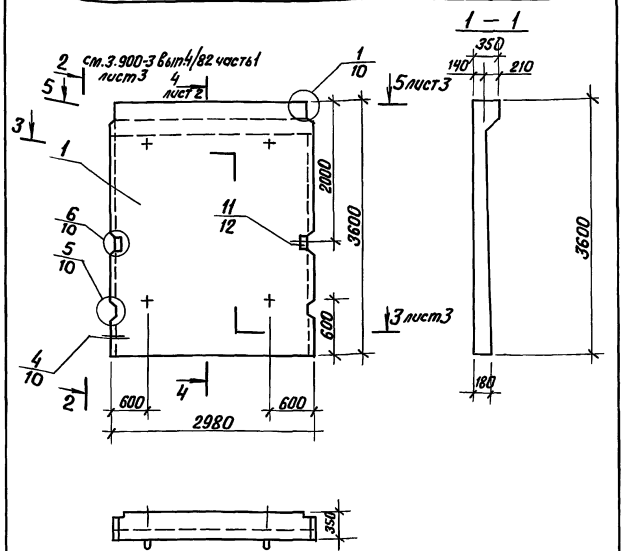

Все узлы замаркированы по серии 3.900-3 вып. 4/82 часть 1.

Взам. инв. № | Подпись и дата | Инв. № подл.

ГИП	Нидбальский		
Нач. отд.	Гуттерерский		
Н. контр.	Шульгина		
Гл. констр.	Лобашов		
Рук. гр.	Шульгина		
Инж. I к.	Сторожева		

ТП 903-9-35.91 КЖИ.02.10 СБ

Стеновая панель НПС 1-36-64

Сборочный чертеж

Стадия	Масса	Масштаб
Р	4,83т	1:50

Лист 1 | Листов 3

ЛАТГИПРОПРОМ

25308-03 6

Копировал [illegible] Формат А4

Альбом 3

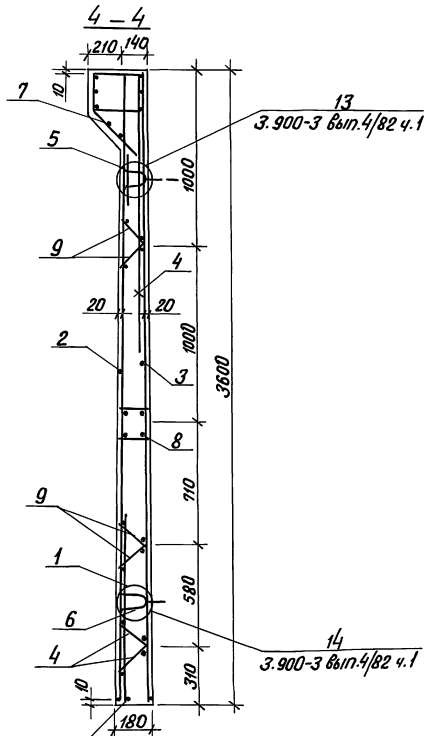

Сетки установить анкерующими стержнями вниз

Инв.№ подл. | Подпись и дата | Взам.инв.№

Альбом 3

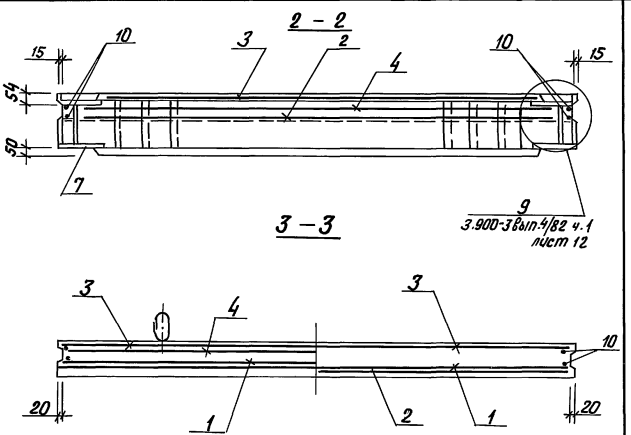

Ведомость расхода стали на элемент, кг

Марка элемента	Изделия арматурные						
	Арматура класса						Всего
	Вр I ГОСТ 6727-80	A III					
		ГОСТ 5781-82*					
	ф5	ф6	ф8	ф10	ф14	Итого	
ПС1-36-54 а	6,6	32,2	1,16	73,33	24,6	128,3	134,9

Изделия закладные														Общий расход
Арматура класса							Прокат марки					Всего		
Вр I ГОСТ 6727-80		A I	A II	A III			С235							
		ГОСТ 5781-82*					ГОСТ 19903-74*							
ф5	Итого	ф6	ф10	ф16	ф18	Итого	δ=5	δ=8			Итого			
4,0	4,0	2,4	24,0	10,0	39,4	75,8	3,28	21,2			24,48	89,56	235,18	

Инв.№ подл. | Подпись и дата | Взам.инв.№

Альбом 3

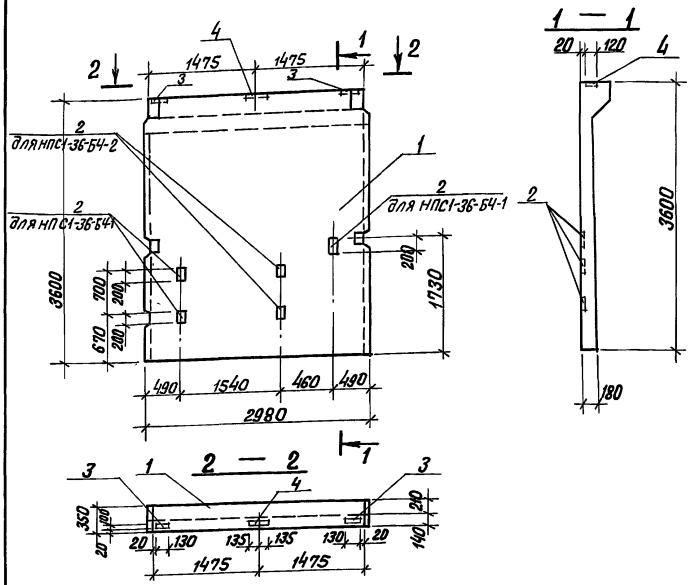

Спецификация дополнительных закладных изделий на элемент

Формат	Зона	Поз.	Обозначение	Наименование	кол. на серию КЖИ.02.10.1 —	-01	-02	Примечание
				Документация				
А4			ТП 903-9-35.91 КЖИ.ТУ	Технические условия				
				Сборочные единицы				
А4		1	ТП 903-9-35.91 КЖИ.02.10	Стеновая панель НПС1-36-Б4	1	1	1	
				Изделия закладные				
А4		2	1.400 - 6/76	М8-1	1	2	2	
А4		3	1.400 - 6/76	М8-4	2	2		
А4		4	3.900-3.82/82 л. 2	МН-1	1	1		

Ведомость расхода стали дополнительных закладных изделий на элемент, кг

Марка элемента	Закладные изделия						Общий расход
	Прокат марки С 235 ГОСТ 19903-74*			Арматура класса A III ГОСТ 5781-82*			
	δ=8		Итого	ф8	ф10	Итого	
НПС1-36-Б4-1	4,6		4,6	0,4	1,2	1,6	6,2
НПС1-36-Б4-2	5,9		5,9	0,4	1,6	2,0	7,9
НПС1-36-Б4-3	2,6		2,6		0,8	0,8	3,4

Обозначение	Марка
ТП 903-9-35.91 КЖИ.02.10.1	НПС1-36-Б4-1
-01	НПС1-36-Б4-2
-02	НПС1-36-Б4-3

ГИП	Надвальский	
Нач.отд.	Гуттерерский	
Н.контр.	Шульгина	
Гл.конс.	Лобашов	
Нач.гр.	Шульгина	
Инж.-к.	Сторожева	

ТП 903-9-35.91 КЖИ.02.10.1

Стеновые панели НПС1-36-Б4-1 НПС1-36-Б4-2 НПС1-36-Б4-3

Стадия	Масса	Масштаб
Р	4,83т	1:50
Лист	Листов 1	

ЛАТГИПРОПРОМ

25308-03 8 Копировал В.Ур- Формат А3

Инв.№ подл. | Подпись и дата | Взам.инв.№

Альбом 3

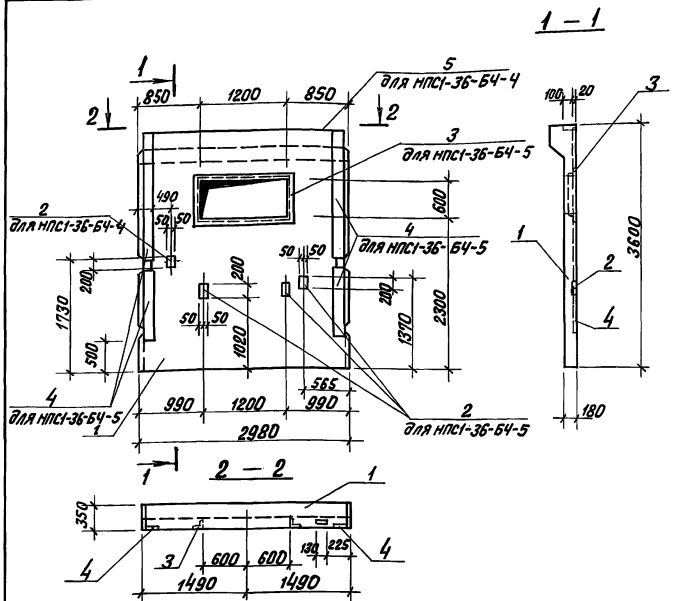

Обозначение	Марка
ТП 903-9-35.91 КЖИ.02.10.2	НПС1-36-Б4-4
-01	НПС1-36-Б4-5

Формат	Зона	Поз.	Обозначение	Наименование	кол. на эл. КЖИ.02.10.2 –	кол. на эл. КЖИ.02.10.2 -01	Примечание
				Документация			
А4			ТП 903-9-35.91 КЖИ. ТУ	Технические условия			
				Сборочные единицы			
А4		1	ТП 903-9-35.91 КЖИ.02.10	Стеновая панель НПС1-36-Б4	1	1	
				Изделия закладные			
А4		2	1.400-6/76	М8-1	1	3	
А4		3	1.400-15 В.1	МН 725-2		3,8	п.м
А4		4	1.400-15 В.1	МН 128-6		5,2	п.м
А4		5	1.400-6/76	М8-4	1		

Ведомость расхода стали дополнительных закладных изделий на элемент, кг

Марка элемента	Изделия закладные								Общий расход
	Прокат марки С235					Арматура класса A III			
	ГОСТ 8509-86		ГОСТ 19903-74*			ГОСТ 5781-82*			
	L50×5	Итого	δ=6	δ=8	Итого	ф10	ф8	Итого	
НПС1-36-Б4-4				2,1	2,1	0,8		0,8	2,9
НПС1-36-Б4-5	54,5	54,5	36,9	9,1	46,0	1,2	5,2	5,2	106,9

ГИП	Найдовский		
Нач.отд	Гуттерерский		
Н.контр.	Шульгина		
Гл.конст.	Лобашов		
Нач.гр.	Шульгина		
Инж.1к	Сторажева		

ТП 903-9-35.91 КЖИ.02.10.2

Стеновые панели НПС1-36-Б4-4 НПС1-36-Б4-5

Стадия	Масса	Масштаб
Р	4,83т	1:50
Лист	Листов 1	

ЛАТГИПРОПРОМ

Инв.№ подл. | Подпись и дата | Взам.инв.№

Альбом 3

1 — 1

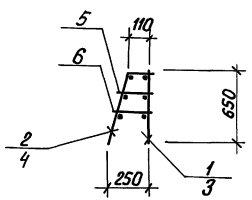

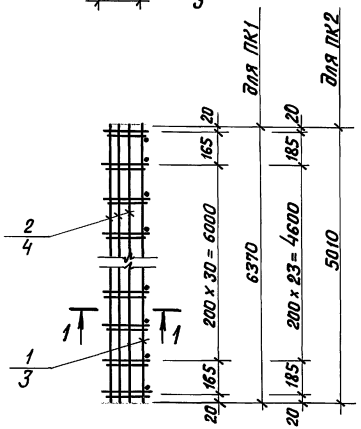

Формат	Зона	Поз.	Обозначение	Наименование	кол. на кж.и.1.1 –	кол. на кж.и.1.1 01	Примечание
				Документация			
А4			ТП 903-9-35.91 кж.и.ТУ	Технические условия			
				Сборочные единицы			
А3		1	ТП 903-9-35.91 кж.и.2.1	Каркас К1	1		26,7
А3		2	кж.и.2.2	Каркас К2	1		17,5
А3		3	кж.и.2.1-01	Каркас К3		1	32,7
А3		4	кж.и.2.2-01	Каркас К4		1	14,6
				Детали			
				А-I-8; ГОСТ 5781-82			
Б.Ч		5	ТП 903-9-35.91 кж.и.1.1-1	l = 180	33	26	0,07 кг
Б.Ч		6	-01	l = 220	33	26	0,09 кг

Обозначение	Марка	Масса ед., кг
ТП 903-9-35.91 кж.и.1.1	ПК1	49,5
-01	ПК2	51,5

ГИП	Новальский	
Нач. отд	Гуттерерский	
Н. контр.	Шульгина	
Гл. констр.	Лобашов	
Нач. гр.	Шульгина	
Инж. Ік	Старожева	

ТП 903-9-35.91 КЖ.И. 1.1

Каркасы ПК1, ПК2

Стадия	Масса	Масштаб
Р	см. табл.	1:20
Лист	Листов 1	

ЛАТГИПРОПРОМ

25308-03 10 Копировал В.Бу Формат А3

Инв.№ подл. | Подпись и дата | Взам.инв.№

Альбом 3

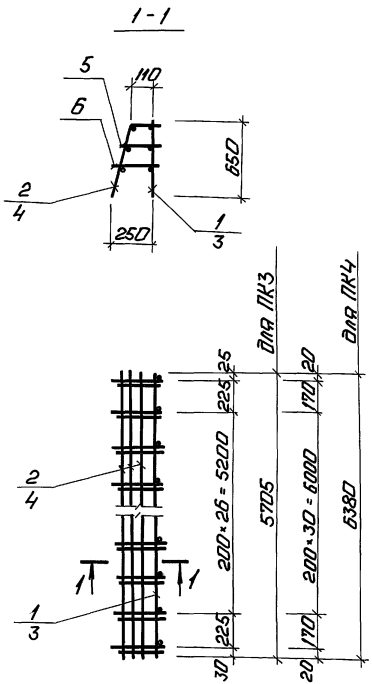

Формат	Зона	Поз.	Обозначение	Наименование	Кол. на КЖ.И.1.2 -	-01	Примечание
				Документация			
А4			ТП903-2-35.91 КЖ.И.ТУ	Технические условия			
				Сборочные единицы			
				Каркас			
А3		1	ТП903-9-35.91 КЖ.И.2.1-02	К5	1		36,7 кг
А3		2	КЖ.И.2.2-02	К6	1		15,5 кг
А3		3	КЖ.И.2.1-03	К7		1	26,7 кг
А3		4	КЖ.И.2.2-03	К8		1	17,5 кг
				Детали			
				А-I-8 ГОСТ 5781-82			
Б4		5	ТП903-9-35.91 КЖ.И.1.2.1	ℓ=180	29	33	0,07 кг
Б4		6	-01	ℓ=220	29	33	0,09 кг

Обозначение	Марка	Масса ед., кг
ТП903-9-35.91 КЖ.И.1.2	ПК3	56,8
-01	ПК4	49,5

ГИП	Нидбальский	
Нач.отд.	Гуттерерский	
Н.контр.	Шульгина	
Гл.конст.	Лобашов	
Нач.гр.	Шульгина	
Инж.I к.	Сторожева	

ТП 903-9-35.91 КЖ.И.1.2

Каркасы ПК3, ПК4

Стадия	Масса	Масштаб
Р	см. табл.	1:20

Лист | Листов 1

ЛАТГИПРОПРОМ

Инв.№ подл. | Подп. и дата | Взам.инв.№

Копировал: [illegible] 25308-03 11 Формат А3

Альбом 3

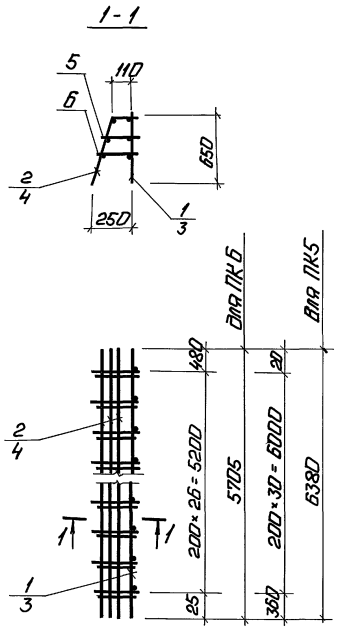

Формат	Зона	Поз.	Обозначение	Наименование	Кол. на КЖ.И.1.3 -	-01	Примечание
				Документация			
А4			ТП903-9-35.91 КЖ.И.ТУ	Технические условия			
				Сборочные единицы			
				Каркас			
А3		1	ТП903-9-35.91 КЖ.И.2.1-04	К9	1		25,5 кг
А3		2	КЖ.И.2.2-04	К10	1		16,9 кг
А3		3	КЖ.И.2.1-05	К11		1	34,6 кг
А3		4	КЖ.И.2.2-05	К12		1	14,9 кг
				Детали			
				А-I-8 ГОСТ 5781-82			
Б4		5	ТП903-9-35.91 КЖ.И.1.3.1	ℓ=180	31	27	0,07 кг
Б4		6	-01	ℓ=220	31	27	0,09 кг

Обозначение	Марка	Масса ед., кг
ТП903-9-35.91 КЖИ.1.3	ПК5	47,4
-01	ПК6	53,8

ГИП	Нидбальская		
Нач.отд.	Гутерерский		
Н.контр.	Шульгина		
Гл.конст.	Лобашов		
Нач.гр.	Шульгина		
Инж.I к.	Сторожева		

ТП 903-9-35.91 КЖ.И.1.3

Каркасы ПК5; ПК6

Стадия	Масса	Масштаб
Р	См. табл.	1:20

Лист | Листов 1

ЛАТГИПРОПРОМ

Копировал: 25308-03 12 Формат А3

Инв.№ подл. | Подп. и дата | Взам.инв.№

Альбом 3

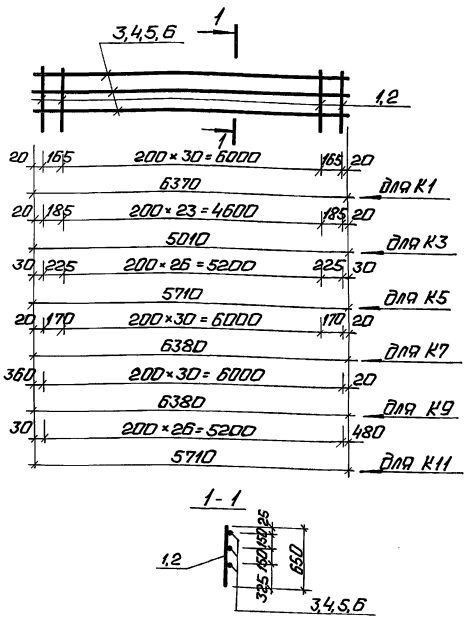

Формат	Зона	Поз.	Обозначение	Наименование	Кол. на исполн. КЖ.И.2.1						Примечание
					-	-01	-02	-03	-04	-05	
				Документация							
А4			ТП903-9-35.91 КЖ.И.ТУ	Технические условия							
				Детали							
				А-III-16; ГОСТ 5781-82							
Б4		1	ТП903-9-35.91 КЖ.И.2.1.1	ℓ=650		26	29			27	1,03 кг
				А-III-12; ГОСТ 5781-82							
Б4		2	КЖ.И.2.1.2	ℓ=650	33			33	31		0,58 кг
				А-I-8; ГОСТ 5781-82							
Б4		3	КЖ.И.2.1.3	ℓ=6380				3	3		2,52 кг
Б4		4	-01	ℓ=6370	3						2,52 кг
Б4		5	-02	ℓ=5710			3			3	2,26 кг
Б4		6	-03	ℓ=5010		3					1,98 кг

Обозначение	Марка	Масса ед., кг
ТП903-9-35.91 КЖ.И.2.1	К1	26,7
-01	К3	32,7
-02	К5	36,7
-03	К7	26,7
-04	К9	25,5
-05	К11	34,6

ГИП	Надбальский	
Нач.отд.	Гуттерерский	
Н.контр.	Шульгина	
Гл.конст.	Лобашов	
Нач.гр.	Шульгина	
Инж.Т.к.	Старожева	

ТП 903-9-35.91 КЖ.И.2.1

Каркасы К1, К3, К5, К7, К9, К11

Стадия	Масса	Масштаб
Р	См. табл.	1:20

Лист | Листов 1

ЛАТГИПРОПРОМ

Инв.№подл. | Подп. и дата | Взам.инв.№

Копировал: 25308-03 13 Формат А3

Альбом 3

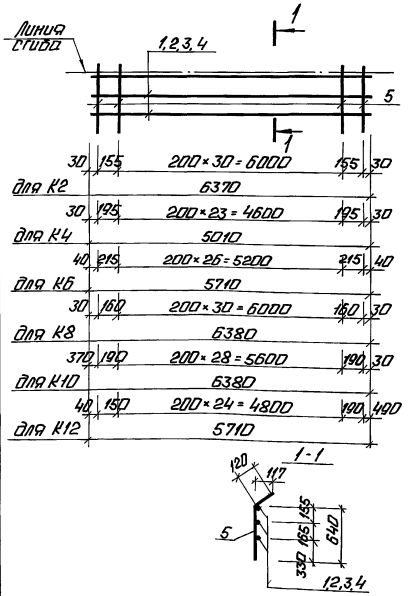

Обозначение	Марка	Масса ед., кг
ТП903-9-35.91 КЖ.И.2.2	К2	17,5
-01	К4	14,6
-02	К6	15,5
-03	К8	17,5
-04	К10	16,9
-05	К12	14,9

Формат	Зона	Поз.	Обозначение	Наименование	Кол. на исполн. КЖ.И.2.2						Примечание
					-	-01	-02	-03	-04	-05	
				Документация							
А4			ТП903-9-35.91 КЖ.И.ТУ	Технические условия							
				Детали							
				А-I-8; ГОСТ 5781-82							
Б4		1	ТП903-9-35.91 КЖ.И.2.2.1	Р=6380				3	3		2,52 кг
Б4		2	-01	Р=6370	3						2,52 кг
			-02	Р=5710		3	3			3	2,26 кг
			-03	Р=5070							2,0 кг
			-04	Р=760	33	26	29	33	31	27	0,3 кг

ГИП	Кидбольский		
Нач.отд.	Гутерерский		
Н.контр.	Шульгина		
Гл.конст.	Лобашов		
Нач.гр.	Шульгина		
Инж.Т.К.	Сторожева		

ТП 903-9-35.91 КЖ.И. 2.2

Каркасы К2, К4, К6, К8, К10, К12

Стадия	Масса	Масштаб
Р	см. табл.	1:20

Лист 1 Листов 1

ЛАТГИПРОПРОМ

Копировал: [illegible] 25308-03 14 Формат А3

Инв. № подл. | Подп. и дата | Взам. инв. №

Альбом 3

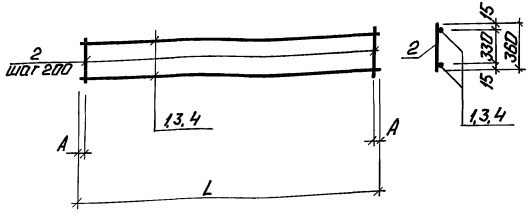

Формат	Зона	Поз.	Обозначение	Наименование	Кол. на исполн. КЖ.И.2.3 -	-01	-02		Примечание
				Документация					
А4			ТП903-9-35.91 КЖ.И.ТУ	Технические условия					
				Детали					
				А-III-20, ГОСТ 5781-82					
Б4		1	ТП903-9-35.91 КЖ.И.2.3.1	Р=2800	2				
				А-III-10; ГОСТ 5781-82					
Б4		3	ТП903-9-35.91 КЖ.И.2.3.2	Р=4550		2			
Б4		4	-01	Р=2550			2		
				А-I-8; ГОСТ 5781-82					
Б4		2	ТП903-9-35.91 КЖ.И.2.3.3	Р=360	13	23	13		

Таблица размеров

Марка	А	L
К13	200	2800
К14	75	4550
К15	75	2550

Обозначение	Марка	Масса
ТП903-9-35.91 КЖ.И.2.3	К13	15,6 кг
-01	К14	8,5 кг
-02	К15	5,0 кг

ГИП	Нидбальский	
Нач.отд.	Гуттерерский	
Н.контр.	Шульгина	
Гл.конст.	Лобашов	
Нач.гр.	Шульгина	
Инж.I к.	Огорожева	

ТП903-9-35.91 КЖ.И.2.3

Каркасы К13, К14, К15

Стадия	Масса	Масштаб
Р	См. табл.	1:20

Лист 1 | Листов 1

ЛАТГИПРОПРОМ

Инв.№ подл. | Подп. и дата | Взам.инв.№

Копировал: 25308-03 15 Формат А4

Альбом 3

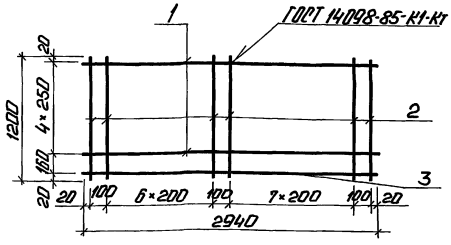

Формат	Зона	Поз.	Обозначение	Наименование	Кол.	Примечание
				Документация		
А4			ТП 903-9-35.91 КЖ.И.ТУ	Технические условия		
				Детали		
Б4		1	ТП 903-9-35.91 КЖ.И.02.11.1	А-III-6 ГОСТ 5781-82 ℓ=2940	5	0,65 кг
Б4		2	КЖ.И.02.11.2	А-III-14 ГОСТ 5781-82 ℓ=1200	17	1,45 кг
Б4		3	КЖ.И.02.11.3	А-III-8 ГОСТ 5781-82 ℓ=2940	1	1,16 кг

ГИП	Нидбальский		
Нач.отд.	Гуттерерский		
Н.контр.	Шульгина		
Гл.конс.	Лобашов		
Нач.гр.	Шульгина		
Инж.I к.	Сторожева		

ТП 903-9-35.91 КЖ.И.02.11

Сетка С-1

Стадия	Масса	Масштаб
Р	29,06	1:25

Лист | Листов 1

ЛАТГИПРОПРОМ

Инв. № подл. | Подп. и дата | Взам. инв. №

Копировал: Формат А4

Альбом 3

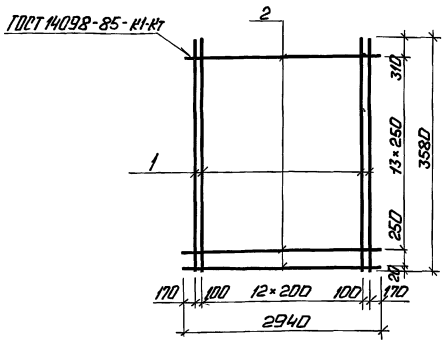

Формат	Зона	Поз.	Обозначение	Наименование	Кол.	Примечание
				Документация		
А4			ТП 903-9-35.91 КЖ.И.ТУ	Технические условия		
				Детали		
Б4		1	ТП 903-9-35.91 КЖ.И.02.12.1	А-III-10 ГОСТ 5781-82 ℓ=3580	15	2,2 кг
Б4		2	КЖ.И.02.12.2	А-III-6 ГОСТ 5781-82 ℓ=2940	14	0,65 кг

ГИП	Нидбальский		
Нач.отд.	Гуттерерский		
Н.контр.	Шульгина		
Гл.конс.	Лобашов		
Нач.гр.	Шульгина		
Инж.I к.	Сторожева		

ТП 903-9-35.91 КЖ.И.02.12

Сетка С-2

Стадия	Масса	Масштаб
Р	42,1	1:50

Лист | Листов 1

ЛАТГИПРОПРОМ

Инв. № подл. | Подп. и дата | Взам. инв. №

Копировал: 25308-03 16 Формат А4

Альбом 3

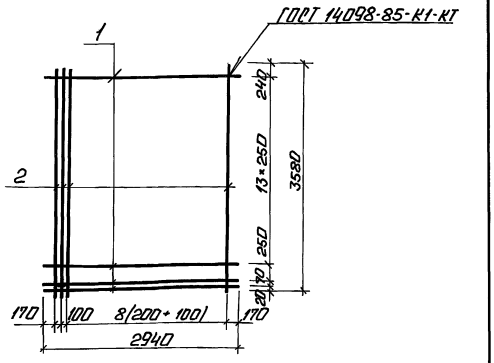

Формат	Зона	Поз.	Обозначение	Наименование	Кол.	Примечание
				Документация		
А4			ТП903-9-35.91 КЖ.И-ТУ	Технические условия		
				Детали		
Б4		1	ТП903-9-35.91 КЖ.И.02.13.1	А-III-6 ГОСТ 5781-82 ℓ=2940	15	1,81 кг
Б4		2	КЖ.И.02.13.2	А-III-10 ГОСТ 5781-82 ℓ=3580	19	0,79 кг

Взам. инв. N | Подп. и дата | Инв. N° подл.

ГИП	Нидбальский		
Нач.отд.	Гуттерерский		
Н.контр.	Шульгина		
Гл.конст.	Лобашов		
Нач.гр.	Шульгина		
Инж.I к.	Сторожева		

ТП 903-9-35.91 КЖ.И.02.13

Сетка С-3

Стадия	Масса	Масштаб
Р	42,2 кг	1:50

Лист | Листов 1

ЛАТГИПРОПРОМ

Копировал: Ф.Б. Формат А4

Альбом 3

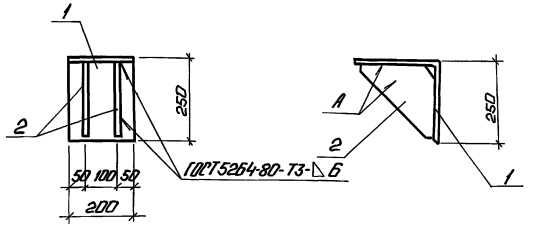

Формат	Зона	Поз.	Обозначение	Наименование	Кол.	Примечание
				Документация		
А4			ТП903-9-35.91 КЖ.И.ТУ	Технические условия		
				Детали		
				Уголок $\frac{250\times250\times16\ ГОСТ\ 8509-86}{С345-3\ ГОСТ\ 27772-88}$		
Б4		1	ТП903-9-35.91 КЖ.И.3.1.1	ℓ=200	1	10,0 кг
Б4		2	ТП903-9-35.91 КЖ.И.3.1.2	Лист $\frac{8\times220\times220\ ГОСТ\ 19903-74}{С235\ ГОСТ\ 27772-88}$	2	1,9 кг

Взам. инв. N | Подп. и дата | Инв. N° подл.

ГИП	Нидбальский		
Нач.отд.	Гуттерерский		
Н.контр.	Шульгина		
Гл.конс.	Лобашов		
Нач.гр.	Шульгина		
Инж.I к.	Сторожева		

ТП 903-9-35.91 КЖ.И.3.1

Закладное изделие МН1

Стадия	Масса	Масштаб
Р	13,8 кг	1:10

Лист 1 | Листов 1

ЛАТГИПРОПРОМ

Копировал: Ф.Б. 25308-03 17 Формат А4

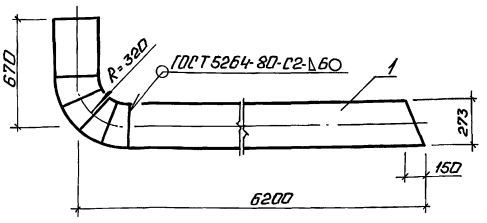

Формат	Зона	Поз.	Обозначение	Наименование	Кол.	Примечание
				Документация		
А4			ТП 903-9-35.91 КЖ.И.Т.Ч	Технические условия		
				Детали		
Б4		1	ТП 903-9-35.91 КЖ.И.3.2.1	Труба 377×9×7000 ГОСТ 10704-76 Ст3пс6 ГОСТ 535-88	1	571.9 кг

ТП 903-9-35.91 КЖ.И.3.2			
Заклодное изделие МН2	Стадия	Масса	Масштаб
	Р	571.9 кг	
	Лист	Листов 1	
ЛАТГИПРОПРОМ			

ГИП	Жидольский	
Нач.отд.	Гуттерьерский	
Н.контр.	Шульгина	
Гл.конст.	Лабашов	
Рук.гр.	Шульгина	
Инж.1 к.	Сторожева	

Инв.№ подл. | Подп. и дата | Взам.инв.№ | Инв.№ дубл.

Копировал: Ф.1 Формат А4

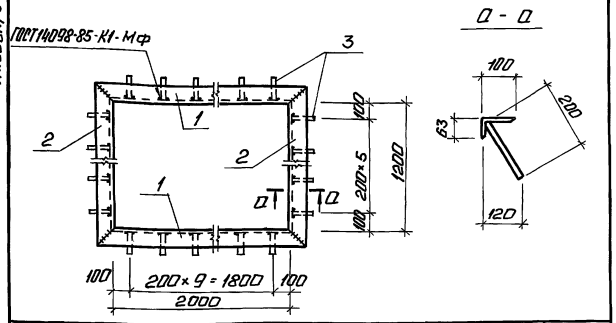

Формат	Зона	Поз.	Обозначение	Наименование	Кол.	Примечание
				Документация		
А4			ТП 903-9-35.91 КЖ.И.3.3	Технические условия		
				Детали		
				Уголок 100×63×8 ГОСТ 8510-86 С235 ГОСТ 27772-88		
Б4		1	ТП 903-9-35.91 КЖ.И.3.3.1	Р=2200	2	16.55 кг
Б4		2	-01	Р=1200	2	9.06 кг
Б4		3	ТП 903-9-35.91 КЖ.И.3.3.2	А-III-8 ГОСТ 5781-82 Р=200	32	0.08
				Итого:		53.7 кг

ТП 903-9-35.91 КЖИ 3.3			
Заклодное изделие МН3	Стадия	Масса	Масштаб
	Р	53.7 кг	
	Лист	Листов 1	
ЛАТГИПРОПРОМ			

ГИП	Жидольский	
Нач.отд.	Гуттерьерский	
Н.контр.	Шульгина	
Гл.конст.	Лабашов	
Нач.гр.	Шульгина	
Инж.1 к.	Сторожева	

Инв.№ подл. | Подп. и дата | Взам.инв.№ | Инв.№ дубл.

Копировал: Ф.1 25308-03 18 Формат А4

Альбом 3

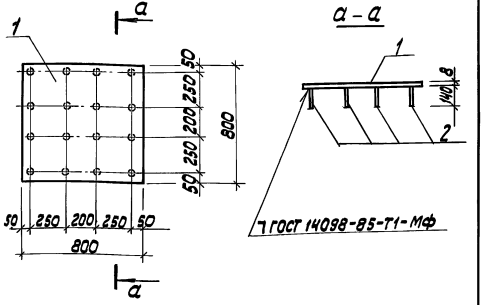

Формат	Зона	Поз.	Обозначение	Наименование	Кол.	Примечание
				Документация		
А3			ТП 903-9-35.91 КЖ.И. ТУ	Технические условия		
				Детали		
Б4		1	ТП 903-9-35.91 КЖ.И.3.4.1	Лист 8×800×800 ГОСТ 19903-74 / С 235 ГОСТ 27772-88	1	40,2кг
				А-III-8, ГОСТ 5781-82		
Б4		2	ТП 903-9-35.91 КЖ.И.3.4.2	ℓ = 140	16	0,06кг

ГИП	Нидбальский		
Нач.отд.	Гуттерерск		
Н.контр.	Шульгина		
Гл.конс.	Лобашов		
Нач.гр.	Шульгина		
Инж.т.к.	Сторожева		

ТП 903-9-35.91 КЖ.И.3.4

Закладное изделие МН4

Стадия	Масса	Масштаб
Р	41,2кг	1:50
Лист	Листов 1	

ЛАТГИПРОПРОМ

Инв.№ подл. | Подп. и дата | Взам.инв.№

Копировал Ку- Формат А4

Альбом 3

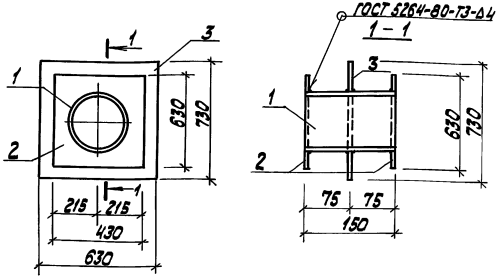

Формат	Зона	Поз.	Обозначение	Наименование	Кол.	Примечание
				Документация		
А4			ТП 903-9-35.91 КЖ.И.ТУ	Технические условия		
				Детали		
Б4		1	ТП 903-9-35.91 КЖ.И.3.5.1	Труба 530×7×160 ГОСТ 10704-76* / Ст3пс4 ГОСТ 535-88	1	13,6кг
Б4		2	ТП 903-9-35.91 КЖ.И.3.5.2	Лист 10×430×730 ГОСТ 19903-74 / С 245 ГОСТ 27772-88	2	24,6кг
Б4		3	-01	Лист 10×630×730 ГОСТ 19903-74 / С 245 ГОСТ 27772-80	1	36,1кг

ГИП	Нидбальский		
Нач.отд.	Гуттерерск		
Н.контр.	Шульгина		
Гл.конс.	Лобашов		
Рук.гр.	Шульгина		
Инж.т.к.	Сторожева		

ТП 903-9-35.91 КЖ.И.3.5

Закладное изделие МН5

Стадия	Масса	Масштаб
Р	98,9 кг	1:20
Лист	Листов	

ЛАТГИПРОПРОМ

Инв.№ подл. | Подп. и дата | Взам.инв.№

25308-03 19 Копировал Ку- Формат А4

Альбом 3

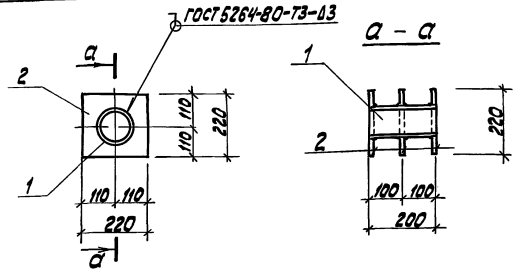

Формат	Зона	Поз.	Обозначение	Наименование	Кол.	Примечание
				Документация		
А4			ТП 903-9-36.91 КЖ.И.ТУ	Техническая условия		
				Детали		
Б4		1	ТП 903-9-35.91 КЖ.И.3.6.1	Труба 89х3,0 ГОСТ 10704-76 / 15 ГОСТ 10705-80-88	1	1,28
Б4		2	КЖ.И.3.6.2	Лист 10х220х220 ГОСТ 19903-74 / С 245 ГОСТ 27772-88	3	3,8

ГИП	Нидбальский		ТП 903-9-35.91	КЖ.И.3.6	
Нач.отд	Гуттерерский		Закладное изделие МН6	Стадия: Р	Масса: 12,7кг	Масштаб: 1:10
Н.контр	Шульгина			Лист	Листов 1
Гл.конст	Лобашов			ЛАТГИПРОПРОМ	
Нач.гр	Шульгина				
Инж.т.к.	Сторожева				

Инв.№ подл. | Подп. и дата | Взам.инв.№

Копировал | Формат А4

Альбом 3

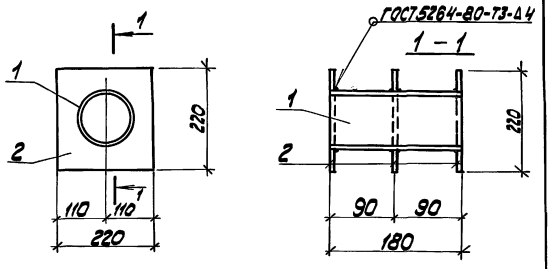

Формат	Зона	Поз.	Обозначение	Наименование	Кол.	Примечание
				Документация		
А4			ТП 903-9-36.91 КЖ.И.ТУ	Техническая условия		
				Детали		
Б4		1	ТП 903-9-35.91 КЖ.И.3.7.1	Труба 152х3,5 ГОСТ 10704-76 / Ст3пс2 ГОСТ 8731-88	1	2,4кг
Б4		2	ТП 903-9-35.91 КЖ.И.3.7.2	Лист 10х220х220 ГОСТ 19903-74 / С 245 ГОСТ 27772-88	3	3,8кг

ГИП	Нидбальский		ТП 903-9-35.91	КЖ.И.3.7	
Нач.отд	Гуттерерский		Закладное изделие МН7	Стадия: Р	Масса: 13,8 кг	Масштаб: 1:20
Н.контр	Шульгина			Лист	Листов 1
Гл.конст	Лобашов			ЛАТГИПРОПРОМ	
Нач.гр	Шульгина				
Инж.т.к.	Сторожева				

Инв.№ подл. | Подп. и дата | Взам.инв.№

253 08-03 2.0 Копировал | Формат А4

Альбом 3

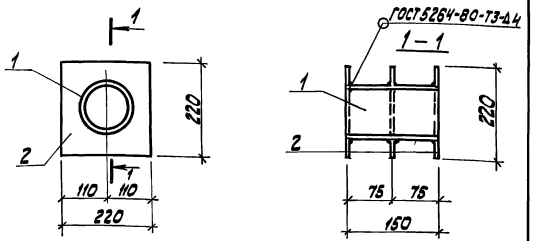

Формат	Зона	Поз.	Обозначение	Наименование	Кол.	Примечание
				Документация		
А4			ТП 903-9-35.91 КЖ.И.ТУ	Технические условия		
				Детали		
Б4		1	ТП 903-9-35.91 КЖ.И.3.8.1	Труба 89х3,0 ГОСТ 10704-76* / 15 ГОСТ 1050-88	1	1,0 кг
Б4		2	КЖ.И.3.8.2	Лист 10х220х220 ГОСТ 19903-74* / С 245 ГОСТ 27772-88	3	3,8 кг

ГИП	Нидбальский		
Нач.отд.	Гуттерерский		
Н.контр.	Шульгина		
Гл.конст.	Лобашов		
Нач.гр.	Шульгина		
Инж.тк.	Сторожева		

ТП 903-9-35.91 КЖ.И.3.8

Закладное изделие МН8

Стадия	Масса	Масштаб
Р	12,4 кг	1:20

Лист Листов 1

ЛАТГИПРОПРОМ

Инв.№ подл. | Подп. и дата | Взам. инв.№

Копировал Кд. Формат А4

Альбом 3

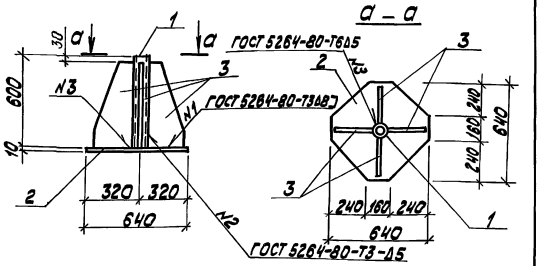

Формат	Зона	Поз.	Обозначение	Наименование	Кол.	Примечание
				Документация		
А4			ТП 903-9-35.91 КЖ.И.ТУ	Технические условия		
				Детали		
Б4		1	ТП 903-9-35.91 КЖ.И.3.9.1	Труба 68х5х590 ГОСТ 8732-78* / СТ 3СП5 ГОСТ 535-88	1	4,6 кг
Б4		2	ТП 903-9-35.91 КЖ1.И.3.9.2	Лист 10х840х840 ГОСТ 19903-74 / С 245 ГОСТ 27772-88	1	32,0 кг
			-01	Лист 10х260х570 ГОСТ 19903-74* / С 245 ГОСТ 27772-88	4	11,6 кг

ГИП	Нидбальский		
Нач.отд.	Гуттерерский		
Н.контр.	Шульгина		
Гл.конст.	Лобашов		
Нач.гр.	Шульгина		
Инж.тк.	Сторожева		

ТП 903-9-35.91 КЖ.И.3.9

Закладное изделие МН9

Стадия	Масса	Масштаб
Р	83,0 кг	1:20

Лист Листов 1

ЛАТГИПРОПРОМ

Инв.№ подл. | Подп. и дата | Взам. инв.№

25308-03 21 Копировал Кд. Формат А4

Альбом 3

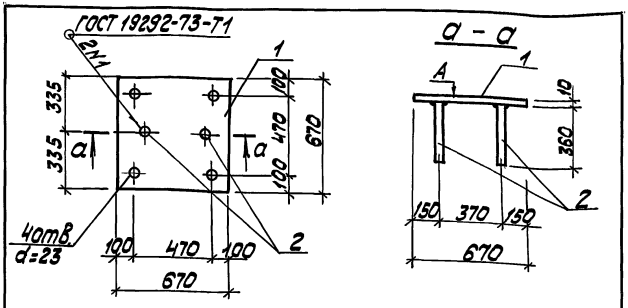

Формат	Зона	Поз.	Обозначение	Наименование	Кол.	Примечание
				Документация		
А4			ТП 903-9-35.91 КЖ.И.ТУ	Технические условия		
				Детали		
Б4		1	ТП 903-9-35.91 КЖ.И.310.1	Лист 10х670х670 ГОСТ 19903.1-74 С245 ГОСТ 27772-88	1	35,2 кг
		2	ТП 903-9-35.91 КЖ.И.310.2	А-III-14, ГОСТ 5781-82, l=250	4	0,3 кг

Инв.№ подл. | Подп. и дата | Взам. инв.№

			ТП 903-9-35.91	КЖ.И.3.10	
Н. контр.	Шульгина		Закладное изделие МН 10	Стадия: Р; Масса: 35,8 кг; Масштаб: 1:20	
Гл. конс.	Лобашов			Лист 1 Листов 1	
Нач. гр.	Шульгина			ЛАТГИПРОПРОМ	
Инж.	Сторожева				

Копировал

Формат А4

gost.e-ecolog.ru

Альбом 3

Технические условия

1. Материалы конструкций:
сборные стеновые панели выполняются в опалубке серии 3.960-3 выпуск 4/82. Все указания по армированию качеству мелкого и крупного заполнителя принимать в соответствии с указаниями серии и СНиП 2.03.01-85.
Бетон по прочности класса В25, на сульфатостойком цементе, W8 по водонепроницаемости с добавлением растворимого стекла с плотностью 1,42 т/м³ в количестве 3,5% от веса цемента, с нормальной густотой цементного теста, не выше 26%. Применение пластифицирующих добавок, кроме СДБ, не допускается. Применение гравия в качестве крупного заполнителя запрещается, при этом: содержание в щебне, зерен заполнителя угловатой и пластинчатой формы должно быть не более 15%.
Плиты покрытия выполнять из бетона, W6 по водонепроницаемости на сульфатостойком цементе класса В40 по прочности.
2. Марка сборных конструкций по морозостойкости:
– для расчетной t° наружного воздуха ниже -20°С – Выше – 20°С – не нормируется.
3. Закладные элементы сборных и монолитных конструкций, поверхности, обозначенные знаком Δ, защищаются 5 слоями эмали ХС 759 по грунтовке ХС 059 общей толщиной 130 мкм.
4. Марка стали соединительных и монтажных элементов стальных деталей при толщине проката до 25 мм принимается:
– до расчетной температуры наружного возд. -30°С – С235
– от -30°С до -40°С – С245.
5. Сварку выполнять электродами марки Э42А, Э-50А.

Инв.№ подл. | Подп. и дата | Взам. инв.№

			ТП 903-9-35.91	КЖ.И.ТУ	
ГИП	Нирвольский		Технические условия	Стадия: Р; Лист: 1; Листов: 1	
Нач. отд.	Гуттерер				
Н. контр.	Шульгина				
Гл. конс.	Лобашов			ЛАТГИПРОПРОМ	
Рук. гр.	Шульгина				
Инж.	Сторожева				

Копировал

Формат А4