ТИПОВОЙ ПРОЕКТ
903-9-35.91

ПРИЕМНАЯ ЕМКОСТЬ МАЗУТА
V=250 м³

АЛЬБОМ 2

МС МАЗУТОСНАБЖЕНИЕ. *стр. 3...10*

КЖ КОНСТРУКЦИИ ЖЕЛЕЗОБЕТОННЫЕ. *стр. 11...27*

АТМ АВТОМАТИЗАЦИЯ. *стр. 28*

25308-02

gost.e-ecolog.ru

ТИПОВОЙ ПРОЕКТ
903-9-35.91

ПРИЕМНАЯ ЕМКОСТЬ МАЗУТА
V=250 м³
АЛЬБОМ 2
СОСТАВ ПРОЕКТА

АЛЬБОМ 1	ПЗ	Пояснительная записка
АЛЬБОМ 2	МС	Мазутоснабжение. КЖ Конструкции железобетонные. АТМ Автоматизация
АЛЬБОМ 3	СИ	Строительные изделия
АЛЬБОМ 4		Нестандартизированное оборудование. Конструкторская документация
АЛЬБОМ 5	СО	Спецификации оборудования
АЛЬБОМ 6	ВМ	Ведомости потребности в материалах
АЛЬБОМ 7	С	Сметы

Разработан
проектным институтом
„ЛАТГИПРОПРОМ"
Главный инженер института /В. Архипов/
Главный инженер проекта /Я. Нидбальский/

Утвержден ГПКНИИ „СантехНИИпроект"
Протокол № 30 от 22.1. 1992г.

				привязан
инв. №				

25308-02 2

Содержание альбома

Лист	Наименование	Стр.
	Мазутоснабжение МС	
1	Общие данные	3
2	Оборудование приемной емкости. Вид сверху	4
3	Оборудование приемной емкости. Разрезы А-А, Б-Б. Схема соединений	5
4	Трубопроводы приемной емкости. Вид сверху. Разрез А-А, В-В.	6
5	Трубопроводы приемной емкости. Разрезы Б-Б, Г-Г. Узлы Д, Е.	7
6	Фильтрующее устройство. Разрезы А-А, Б-Б, В-В.	8
7	Местный подогреватель. Разрез А-А. Деталь поз. 2	9
8	Спецификация крепежных изделий.	10

Лист	Наименование	Стр.
	Конструкции железобетонные КЖ	
1	Общие данные	11
2	Открытая площадка. Схема расположения лестниц.	12
3	Схемы расположения стеновых панелей, монолитных участков и плит покрытия.	13
4	Узлы 1...8.	14
5	ДМ1. Опалубка и армирование (без грунтовых вод).	15
6	ДМ1. Опалубка и армирование. Разрезы 3-3, 6-6 (без грунтовых вод).	16
7	ДМ1. Опалубка и армирование (с грунтовыми водами).	17
8	ДМ1. Опалубка и армирование. Разрезы 3-3...6-6 (с грунтовыми водами).	18

Лист	Наименование	Стр.
9	УН, У8, ПРм1. Опалубка и армирование. (без грунтовых вод).	19
10	УН, У8, ПРм1. Опалубка и армирование (с грунтовыми водами).	20
11	Ум5. Опалубка и армирование.	21
12	РКм1. Опалубка и армирование.	22
13	КЛм1, Ум6. Опалубка и армирование.	23
14	Ум1... Ум4. Опалубка и армирование.	24
15	Ум1... Ум4. Опалубка и армирование. Разрезы 5-5... 7-7. Узел 17.	25
16	Лестница Л1. Металлическая крышка МКр1.	26
17	Схема расположения молниеприемника.	27
	Автоматизация АТМ	
1	Общие данные.	28
2	Схемы автоматизации и внешних проводок.	

Альбом 2

Ведомость рабочих чертежей основного комплекта марки МС

Лист	Наименование	Примечание
1	Общие данные	
2	Оборудование приемной емкости. Вид сверху.	
3	Оборудование приемной емкости. Разрезы	
	А-А; Б-Б. Схема соединений.	
4	Трубопроводы приемной емкости. Вид сверху.	
	Разрезы А-А, В-В.	
5	Трубопроводы приемной емкости. Разрезы Б-Б;	
	Г-Г. Узлы Д, Е.	
6	Фильтрующее устройство. Разрезы А-А; Б-Б; В-В.	
7	Местный подогреватель. Разрез А-А.	
	Деталь поз. 2.	
8	Спецификация крепежных изделий.	

Ведомость ссылочных и прилагаемых документов

Обозначение	Наименование	Примечание
	Прилагаемые документы	
ТП 903-9-35.91 МС.СО	Спецификация оборудования	
ТП 903-9-35.91 МС.ВМ	Ведомость потребности	
	материалов	

Ведомость основных комплектов рабочих чертежей

Обозначение	Наименование	Примечание
ТП 903-9-35.91 - МС	Мазутоснабжение	
ТП 903-9-35.91 - КЖ	Конструкции железобетонные	

Ведомость спецификаций

Лист	Наименование	Примечание
2	Спецификация на оборудование приемной	
	емкости.	
5	Спецификация на трубопроводы приемной	
	емкости	
6	Спецификация на фильтрующее устройство	
7	Спецификация на подогреватель	
8	Спецификация крепежных изделий	

Условные обозначения

Т7 - паропровод
Т8 - конденсатопровод
Н3 - дренажный трубопровод
Н6 - трубопровод замазученного конденсата

Общие указания.

Параметры транспортируемой среды.

Пар в приемную емкость (Т7) - Р=0,7 МПа (7 кгс/см²) t=164 °С.
Конденсат из приемной емкости (Т8) - Р=0,196 МПа (2 кгс/см²) t=160 °С.
Дренаж в приемную емкость (Н3) - Р=0,39 МПа (4 кгс/см²) t=40 °С
Замазученный конденсат в приемную емкость (Н6) - Р=0,196 МПа (2 кгс/см²) t=50 °С.

Технические требования на трубы

1. Труба стальная электросварная прямошовная ГОСТ 10704-76 (поставка по группе В, ГОСТ 10705-80) из стали ст3 сп5 ГОСТ 380-88, соответствующая требованиям табл. 2 „Правил устройства и безопасной эксплуатации трубопроводов пара и горячей воды (утверждено Госгортехнадзором СССР 1990 г.).
2. Труба стальная бесшовная холоднодеформированная ГОСТ 8734-75 (поставка по группе В ГОСТ 8733-87, с обязательным испытанием на загиб по п. 1.10) из стали 20 ГОСТ 1050-88 с механическими свойствами по табл. 1 ГОСТ 8733-87.
3. Труба стальная бесшовная горячекатанная ГОСТ 8732-78 (поставка по группе В ГОСТ 8731-74 из стали 20 ГОСТ 1080-74, соответствующая требованиям табл. 2 „Правил устройства и безопасной эксплуатации трубопроводов пара и горячей воды.

Типовой проект разработан в соответствии с действующими нормами и правилами и предусматривает мероприятия; обеспечивающие взрывную, взрывопожарную и пожарную безопасность при эксплуатации здания.

Главный инженер проекта (Нидбальский)

Инв. № подл.	Подп. и дата	Взам. инв. №		

Инв. №			Привязан	
			ТП 903-9-35.91 МС	
ГИП	Нидбальский		Приемная емкость мазута V=250 м³	Стадия: Р; Лист: 1; Листов: 8
Нач. отд.	Попов			
Н. контр.	Шнитко			
Гл. спец.	Меерзон		Общие данные	ЛАТГИПРОПРОМ
Инж.	Рогожина			

Копировал: Ф. 25308-02 4 Формат А2

Альбом 2

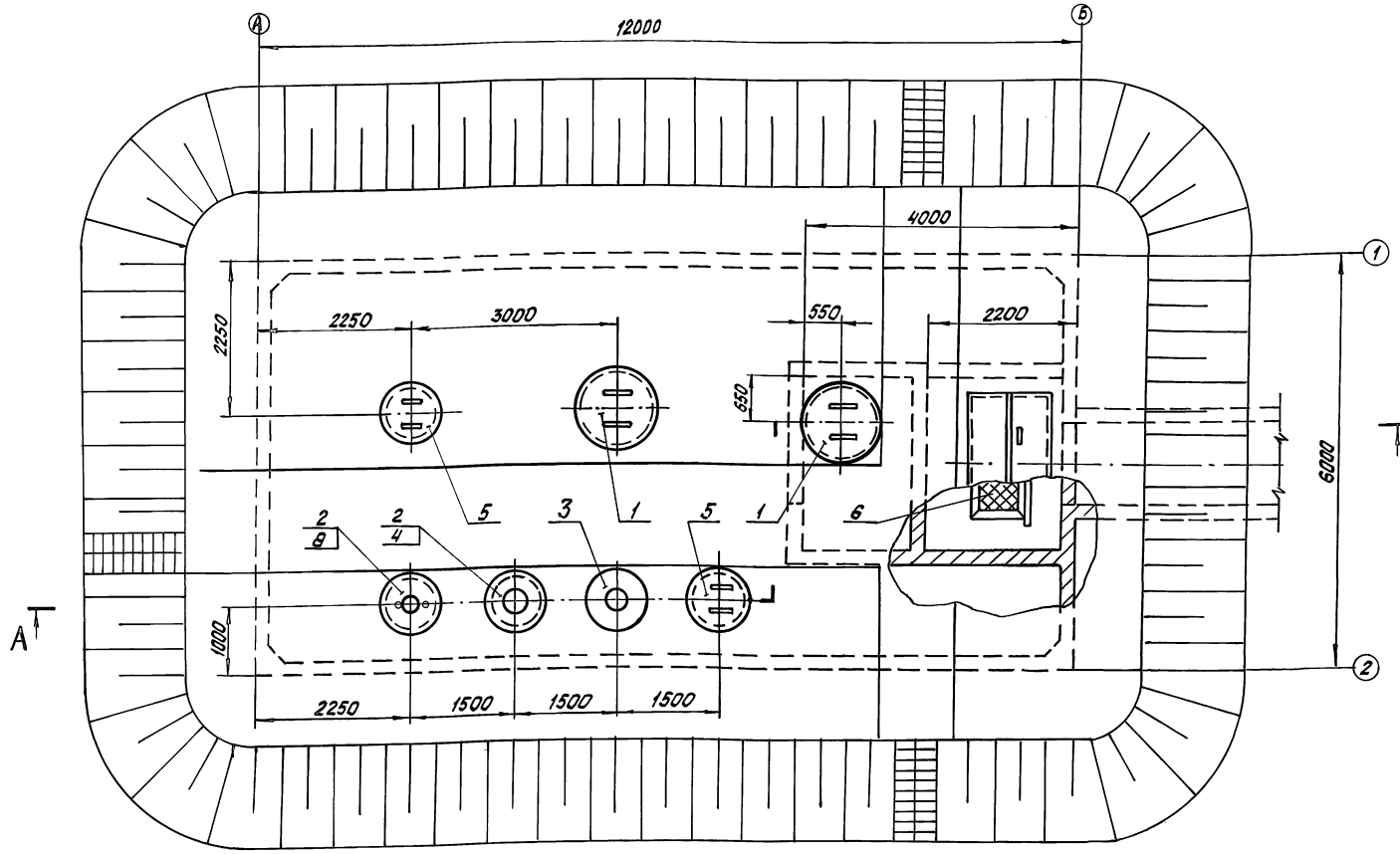

1. При расчётной температуре наружного воздуха минус 30° Си ниже отметка верхнего уровня засыпки резервуара + 1.000 при температуре воздуха до минус 30°С отметка уровня + 0.700.
2. Для люков в числителе указана масса люка при расчётной температуре наружного воздуха минус 30°С и ниже, в знаменателе при температуре воздуха до минус 30°С.
3. Крепёжные изделия для крепления оборудования к люкам Ду 700 с патрубком Ду 150 даны на листе 6.

Согласовано

Марка поз.	Обозначение	Наименование	Кол.	Масса ед.кг	Примечание
6	лист 6	Фильтрующее устройство	1	415,1	
7	лист 7	Местный подогреватель	9	75	
		Оборудование			
8		Люк замерный			
		ЛЗ-150 ТУ26-02-1053-86	1	6,5	

Спецификация на оборудование приемной емкости

Марка поз.	Обозначение	Наименование	Кол.	Масса ед.кг	Примечание
		Сборочные единицы			
1	Альбом 4 28.13.00.000	Люк-лаз Ду 100	2	373 / 252.9	
2	Альбом 4 28.16.00.000	Люк Ду 700 с патрубком			
		Ду 150	2	211.5 / 168.9	
3	Альбом 4 28.15.00.000	Люк Ду 700 для уров-			
		номера ДУЕ	1	221 / 178.3	
4	Альбом 4 48.03.00.000	Патрубок вентиля-			
		ционный ПВ-150	1	21.7	
5	Альбом 4 28.14.00.000	Световой люк Ду 700	2	210.4 / 167.8	

М 1:50

Привязан

Инв. №

ГИП	Нидбальский		
Нач.отд.	Попов		
Н.контр.	Шнитко		
Гл.спец.	Меерзон		
Инж	Карабин		

ТП 903-9-35.91 МС

Приемная емкость мазута V = 250 м³

Стадия	Лист	Листов
Р	2	

Оборудование приемной емкости. Вид сверху.

ЛАТГИПРОПРОМ

Инв. № подл. | Подпись и дата | Взам. инв. №

Копировал: Бел 25308-02 5 Формат А2

Альбом 2

А-А

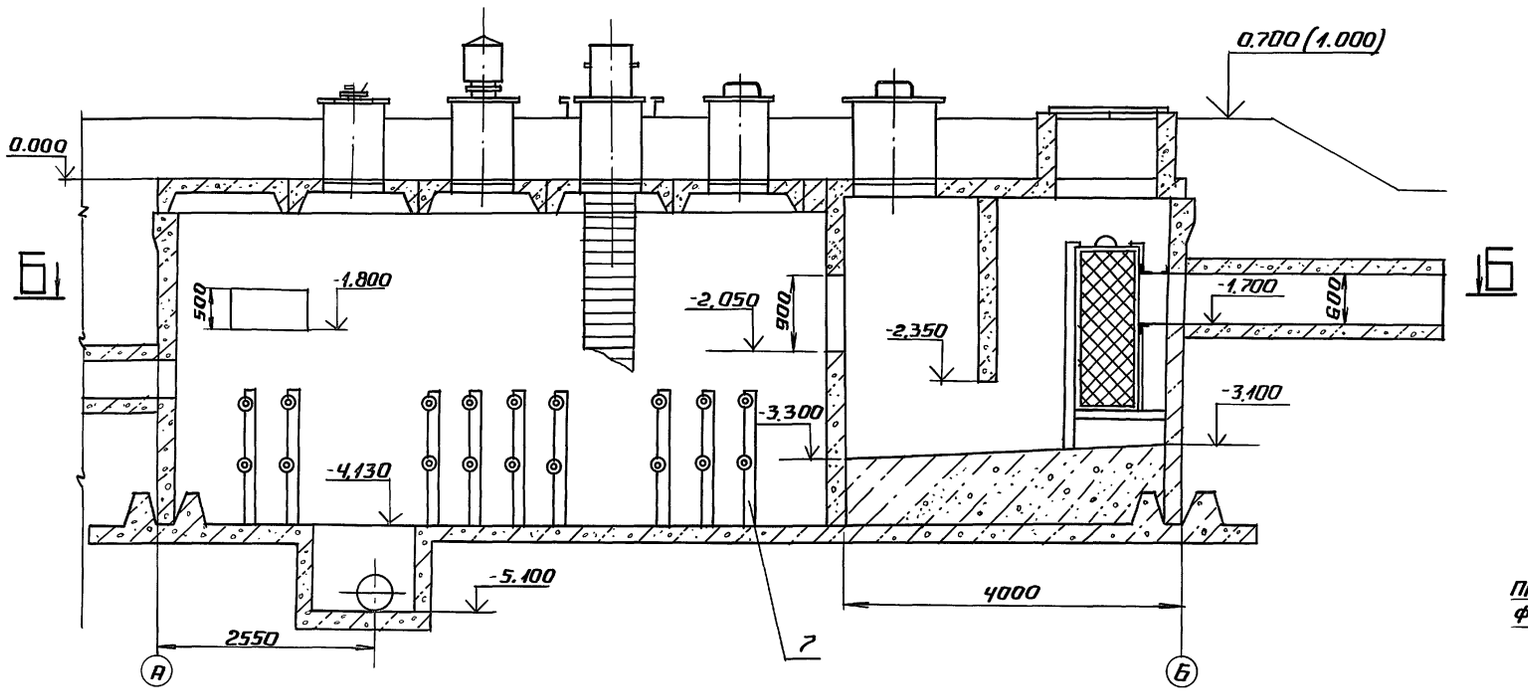

Б-Б

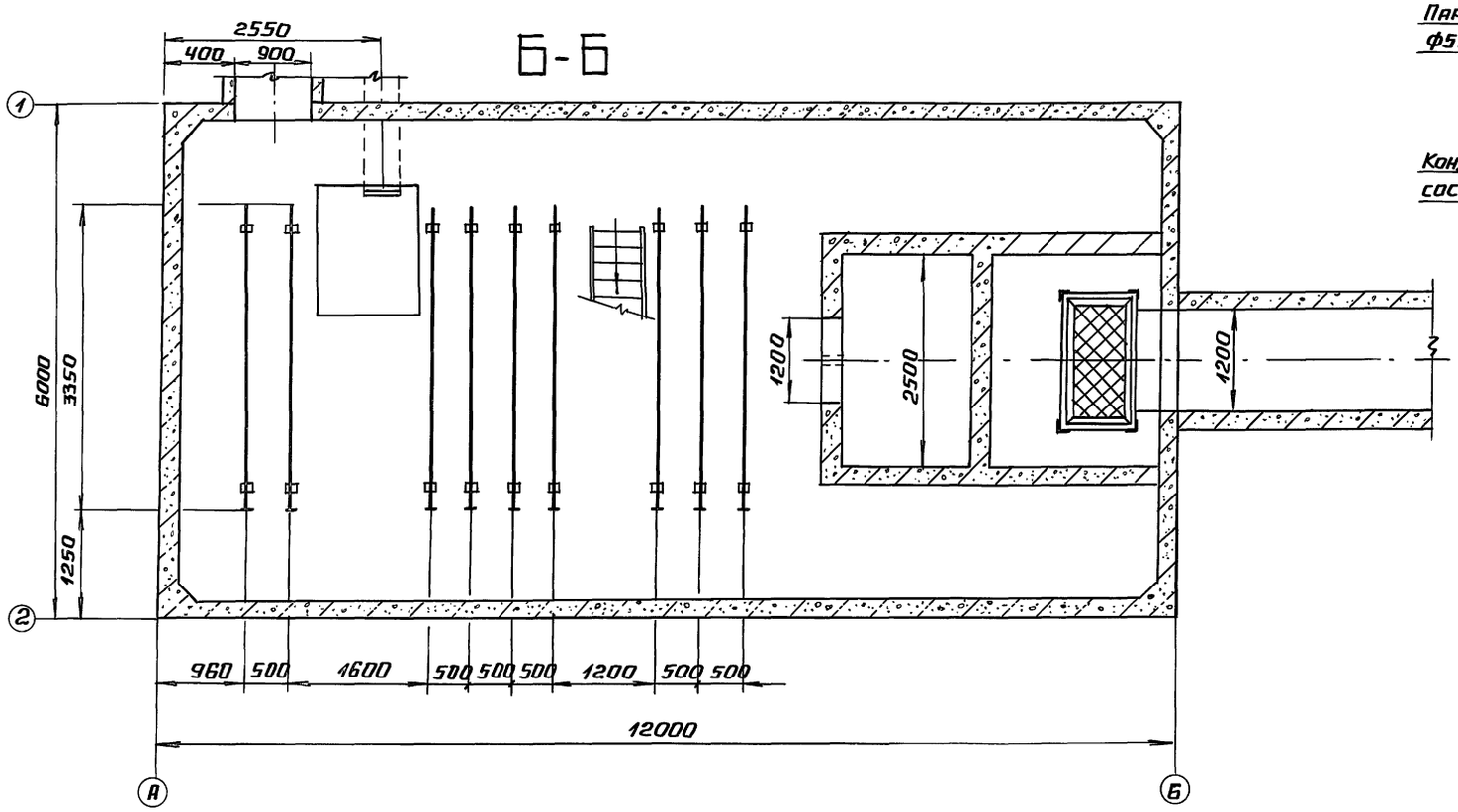

Схема соединений трубопроводов приемной емкости

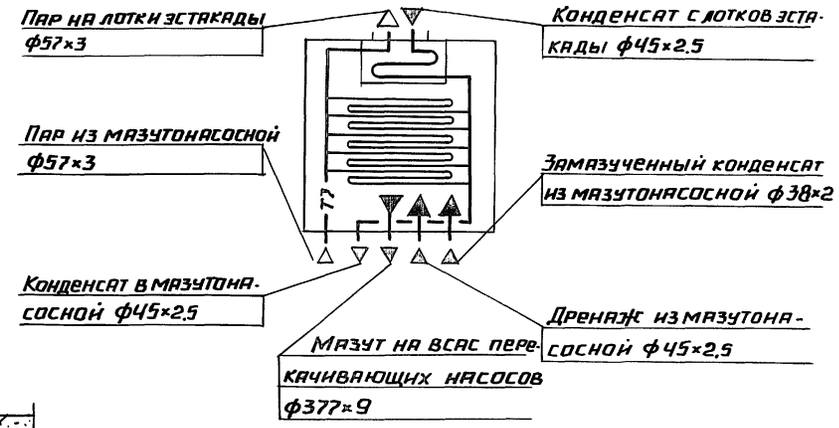

Привязан

Инв. №

				ТП 903-9-35.91		МС
ГИП	Нидбальский			Приемная емкость мазута V = 250 м³	Стадия	Лист	Листов
Нач.отд	Попов				Р	3	
Н.контр	Шнитко			Оборудование приемной емкости. Разрезы А-А, Б-Б. Схема соединений.	ЛАТГИПРОПРОМ		
Гл.спец	Мерзон						
Инж	Карабин						

Инв. № подл. | Подпись и дата | Взам. инв. №

25308-02 6

Копировал Ad формат А2

Вид сверху

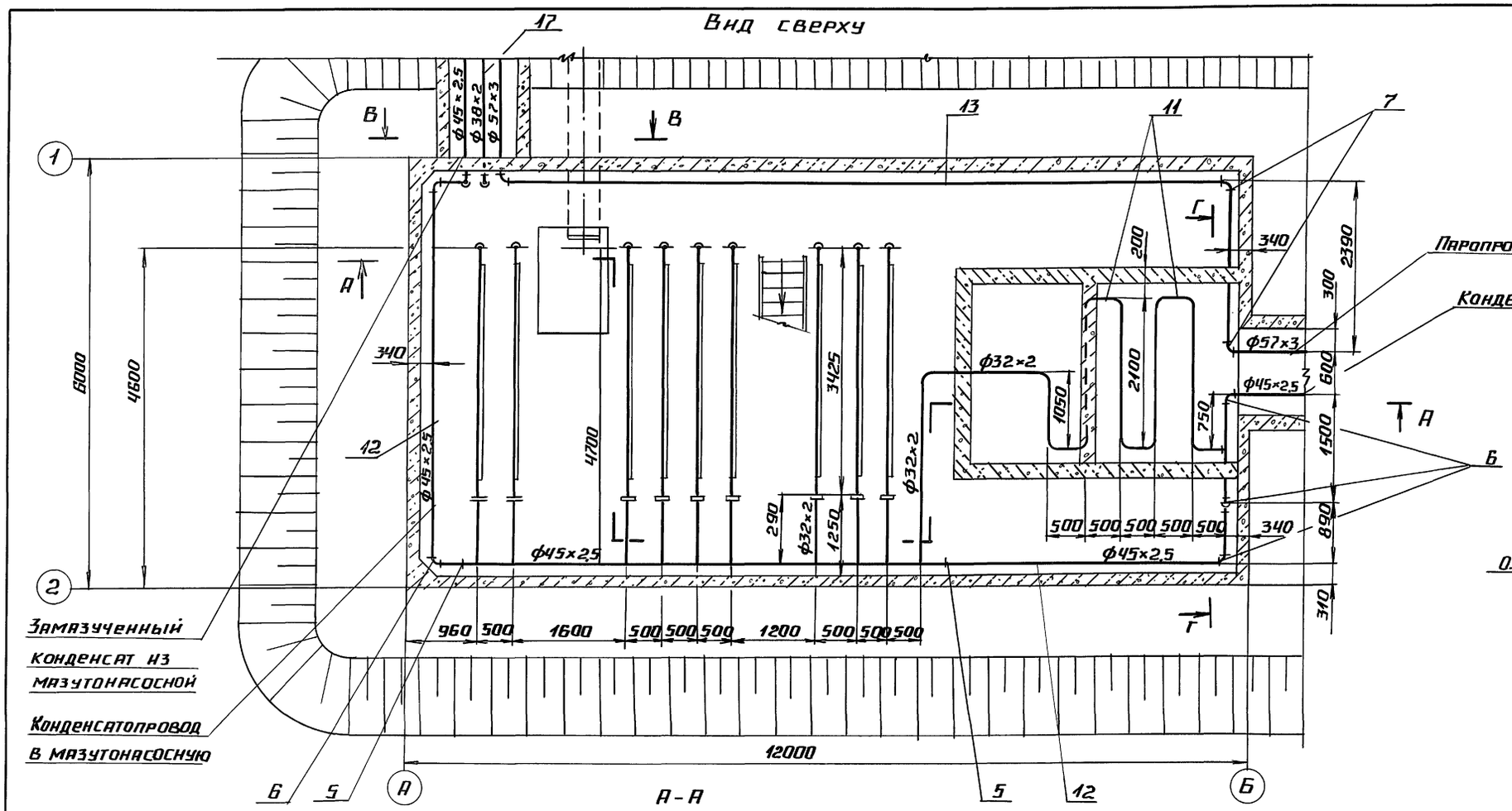

А - А

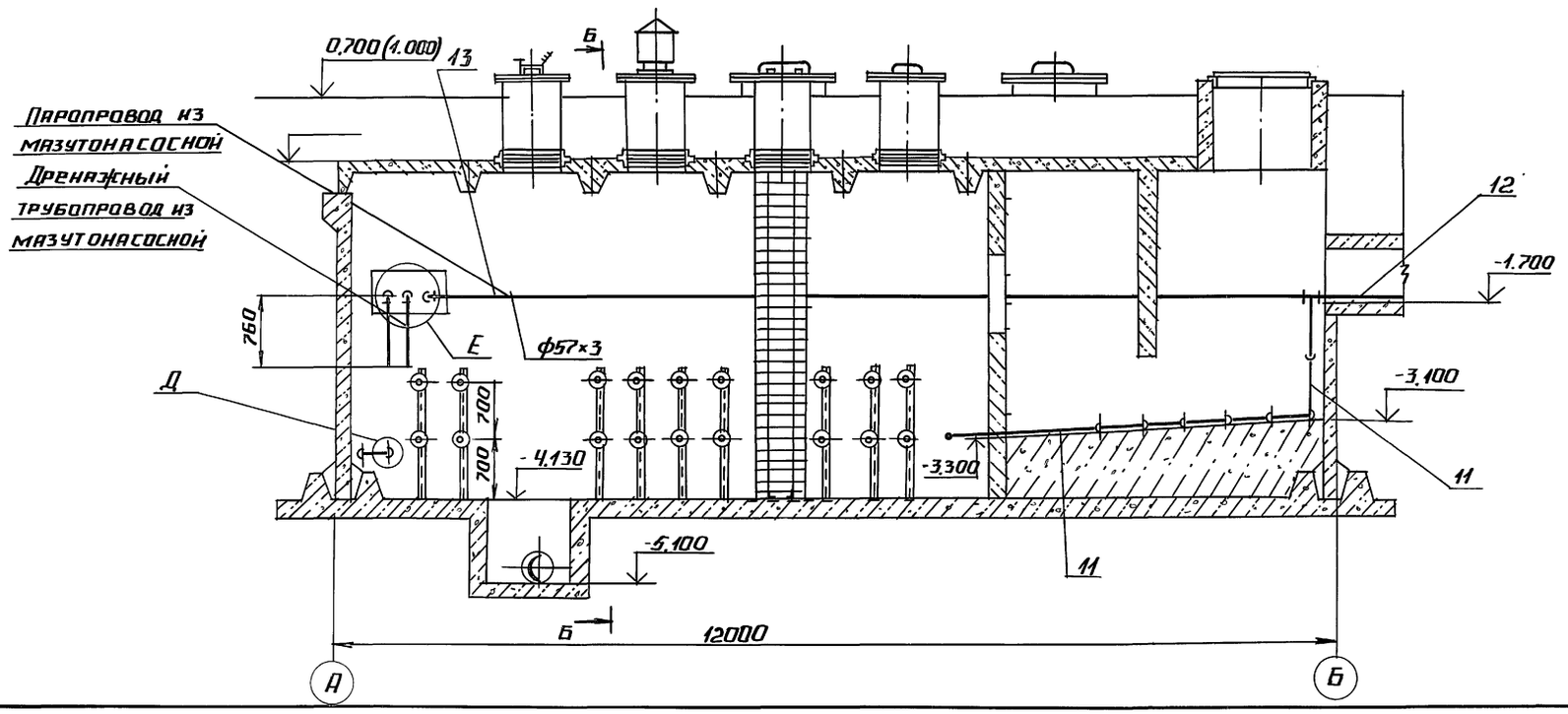

В - В

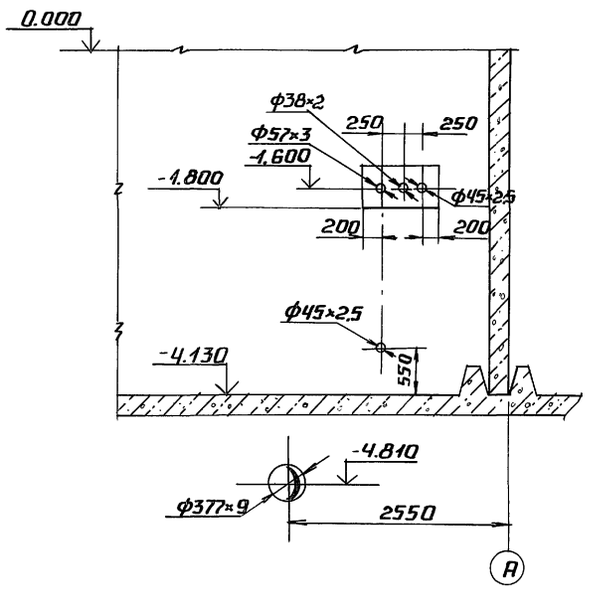

1. Монтаж трубопроводов выполнить в соответствии с требованиями Госгортехнадзора СССР.
2. Обработка кромок и сварка стыковых соединений по ГОСТ 16037-80.
3. После монтажа трубопровод провести гидравлическое испытание пробным давлением $P=1.25P_{раб.}$
4. Трубопроводы крепить по месту. Материал для крепления учтен в спецификации на поз. 289.
5. На виде сверху перекрытие приемной емкости условно не показано.

Привязан

Инв. №

				ТП 903-9-35.91	МС
ГИП	Нидбальский			Приемная емкость мазута V = 250 м³	Стадия: Р; Лист: 4; Листов:
Нач. отд	Попов				
Н. контр	Шнитко			Трубопроводы приемной емкости. Вид сверху. Разрезы А-А; В-В.	ЛАТГИПРОПРОМ
Гл. спец	Меерзон				
Инж.	Карабин				

25308-02 7 Копировал А4 Формат А2

Инв. № подл. | Подпись и дата | Взам. инв. №

Альбом 2

Б-Б (1:50)

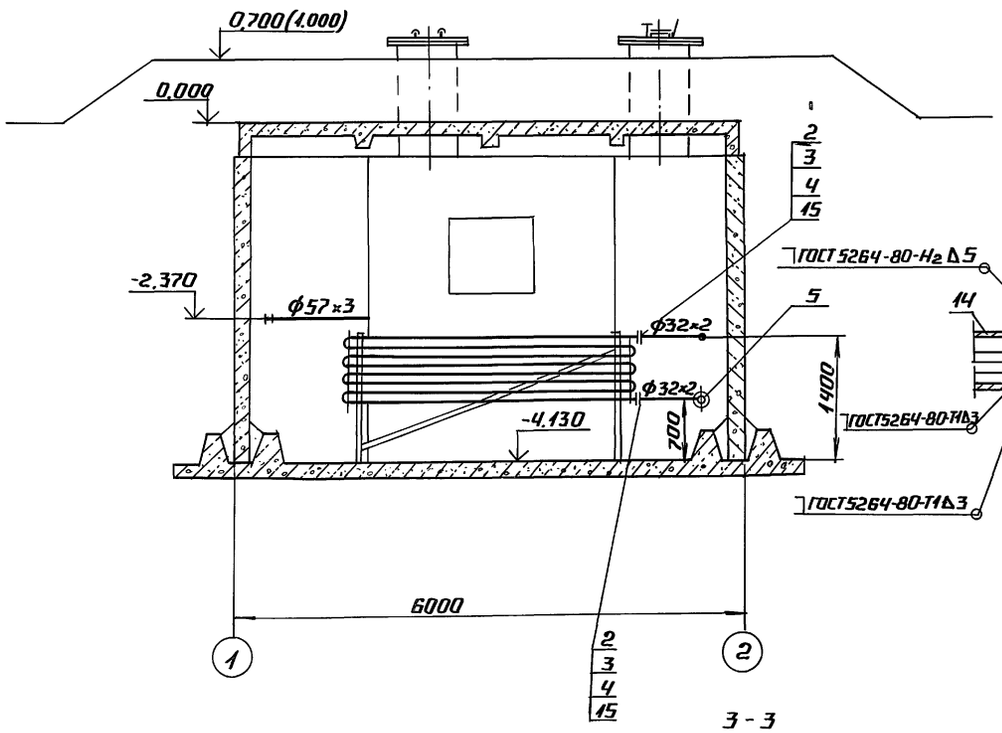

Ж-Ж

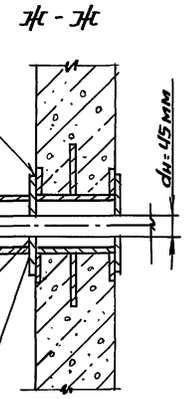

Е (1:10)

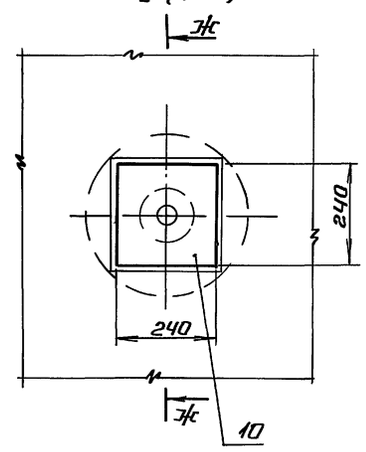

З-З

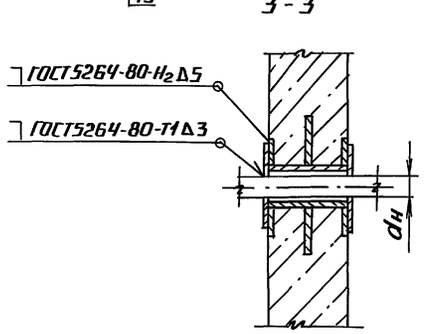

Д (1:10)

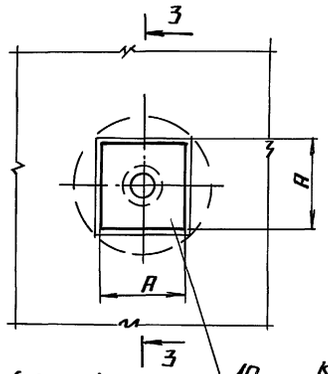

Г-Г (1:50)

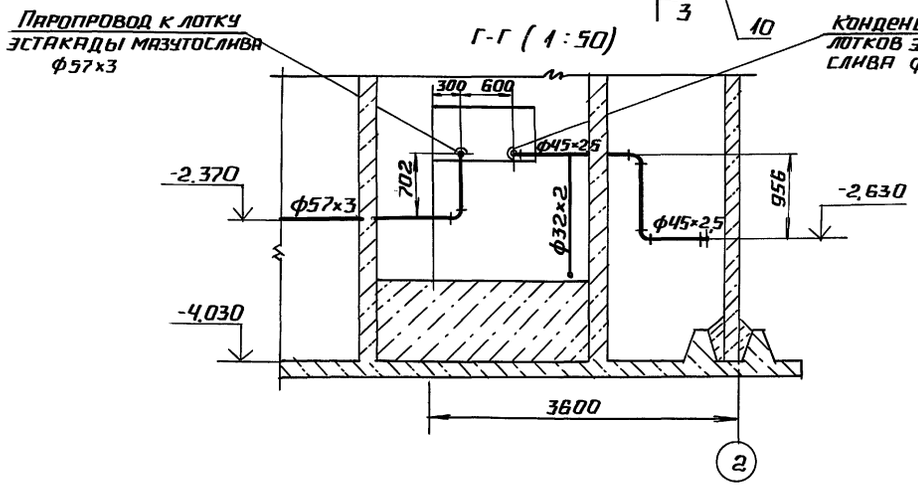

Таблица для узла Д

$d_н$ проходящей трубы	A
мм	мм
45	120
57	180
38	100
377	520

Спецификация на трубопроводы приемной емкости

Марка, поз.	Обозначение	Наименование	Кол.	Масса ед., кг	Примечание
		Стандартные изделия			
		Гайки ГОСТ 5915-70*			
1		М 10.4	60	0,011	
2		М 12.5	72	0,017	
3		Болт М12×55.46 ГОСТ 7798-70*	72	0,064	
4		Фланец 1-25-16 Вст3сп3			
		ГОСТ 12820-80	18	1,17	
5		Заглушка 45×2,5 ГОСТ 17379-83	2	0,1	
		Отводы ГОСТ 17375-83			
6		90°45×2,5	8	0,3	
7		90°57×3	3	0,6	
		Материалы			
8		Уголок Б-50×50×5 ГОСТ 8509-86 / Вст3сп3 ГОСТ 535-88	16	3,77	м
9		Круг В-10 ГОСТ 2590-88 / 20 ГОСТ 1050-88	4,7	0,62	м
10		Лист 5 ГОСТ 19903-74 / Вст3сп3 ГОСТ 14637-79	1	39,3	м²
11	см. ТТ п1 лист1	Труба 32×2	36,5	1,48	м
12	см. ТТ п2 лист1	Труба 45×2,5	34	2,62	м
13	см. Т.Т п1 лист1	Труба 57×3	18	4,00	м
14	см ТТ п3 лист1	Труба 133×4	5	12,75	м
15		Паронит ПОН-2 ГОСТ 481-80	0,1	4,0	м²
16		Электроды Э-46 ГОСТ 9467-75	6,0	—	кг
17	см. ТТ п1 лист1	Труба 38×2	2,5	1,78	м

Привязан

Инв. №

Инв. № подл. | Подпись и дата | Взам. инв. №

			ТП 903-9-35.91 МС
ГИП	Нидбальский		
Нач. отд.	Попов		Приемная емкость мазута V = 250 м³
Н. контр.	Шнитко		Стадия: Р; Лист: 5; Листов:
Гл. спец.	Меерзон		Трубопроводы приемной емкости. Разрезы 6-6, г-г. Узлы Д, Е.
Инж.	Каравин		ЛАТГИПРОПРОМ

25308-02 8 Копировал А4 Формат А2

Альбом 2

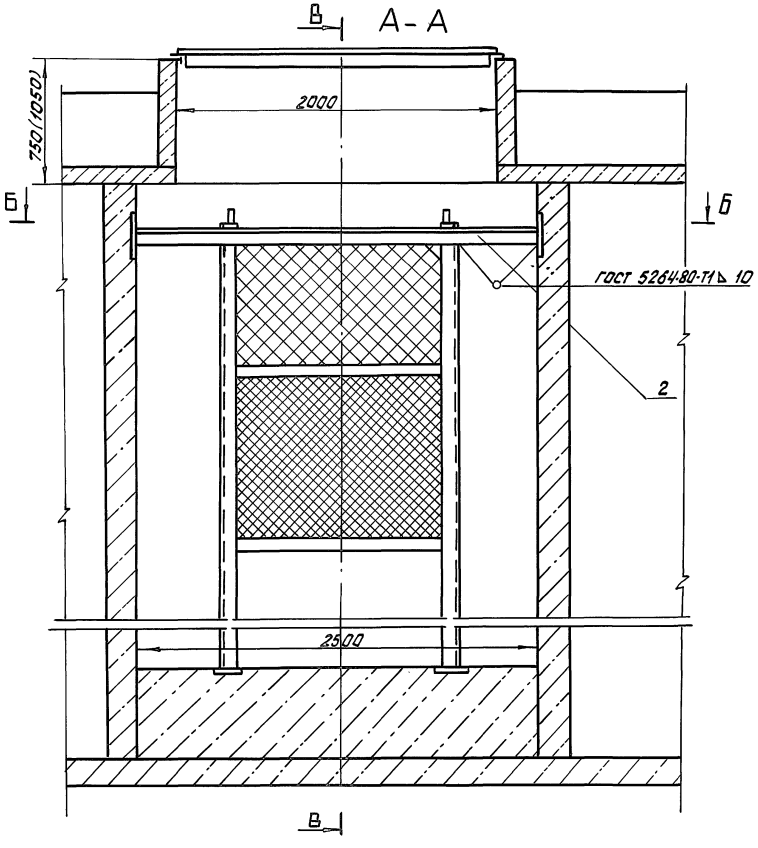

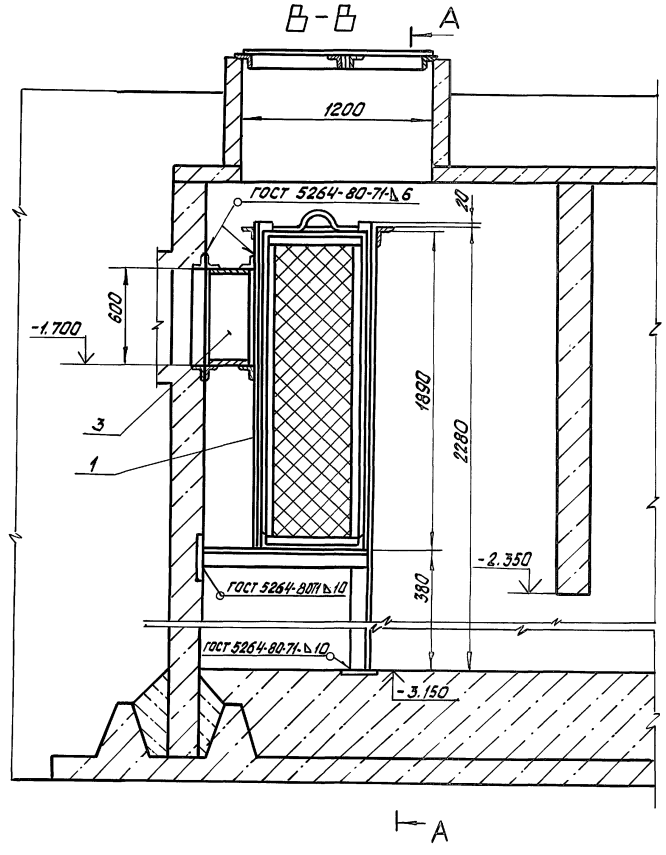

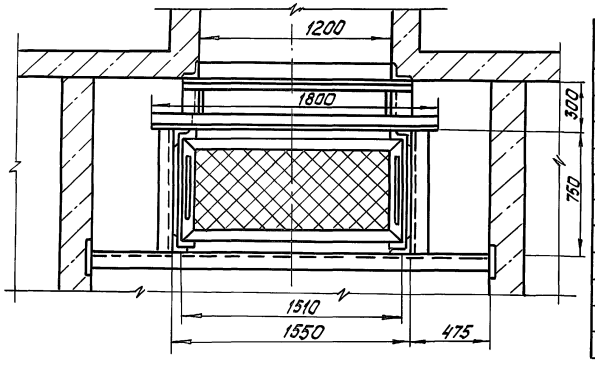

Спецификация на фильтрующее устройство

Марка поз.	Обозначение	Наименование	Кол.	Масса ед.	Примечание
		Сборочные единицы			
1	Альбом 4 26.30.00.000	Ящик с сеткой	1	88.1	
2	Альбом 4 26.31.00.000	Рама	1	247	
3	Альбом 4 26.31.00.000	Патрубок	1	80	
		Материалы			
4		Электроды Э-46 ГОСТ 9467-75	3.5	-	кг

Привязан

Инв. №

ТП 903-9-35.91 МС

ГИП	Ниддальский		
Нач.отд.	Попов		
Гл.контр.	Шнитко		
Гл.спец.	Меерзон		
Инженер	Рогожина		

Приемная емкость мазута V=250 м³

Фильтрующее устройство. Разрезы А-А; Б-Б; В-В

Стадия	Лист	Листов
Р	6	

ЛАТГИПРОПРОМ

Инв. № подл. | Подпись и дата | Взам. инв. №

Копировал: Бел 253D8-D2 9 Формат А2

Альбом 2

Типовой проект 903-9.35.91

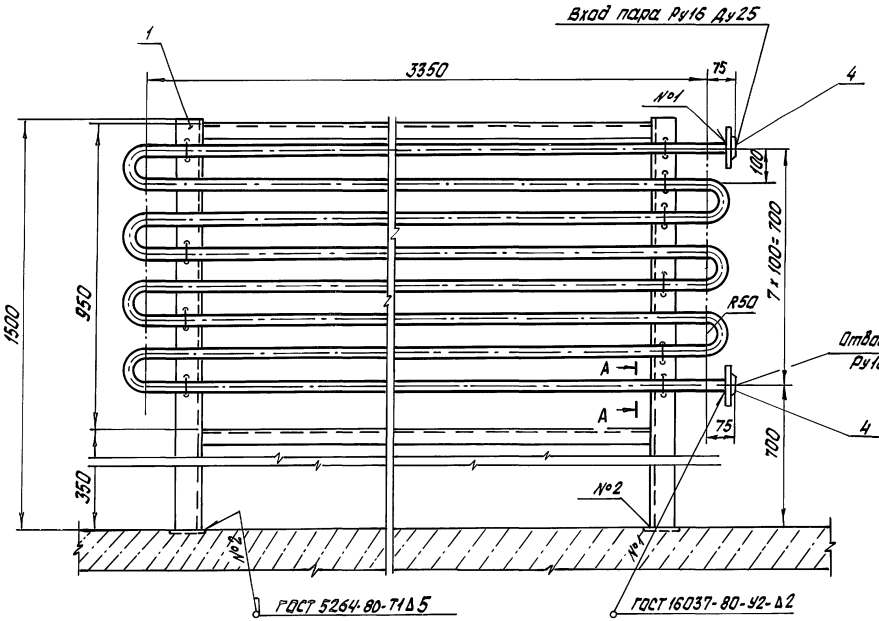

А - А (М 1:5)

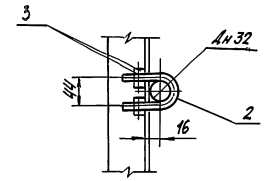

Деталь поз.2 (М 1:2)

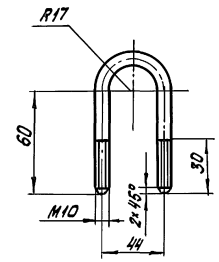

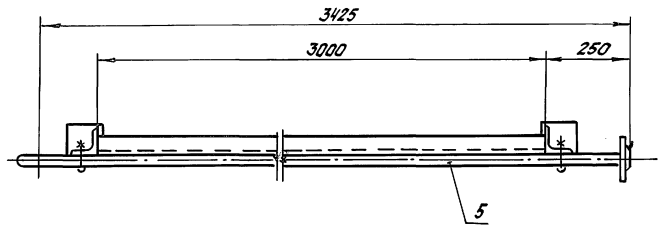

Спецификация на подогреватель

Марка, поз.	Обозначение	Наименование	Кол.	Масса ед.кг	Примечание
		Сборочные единицы			
1	Альбом 4.50.20.00.000	Рама	1	39.4	
		Детали			
2		Хомут			
		Круг В-10 ГОСТ 2590-88 / 20 ГОСТ 1050-88			
		L= 190мм	10	0.12	
		Стандартные изделия			
3		Гайка М10.4 ГОСТ 5915-70	40	0.011	
4		Фланец 1-25-16 Вст3сп3 ГОСТ 12820-80	2	1.17	
		Материалы			
5	см. ТТ п.1 лист 1	Труба 32×2	29	1.48	м
6		Электроды Э-46 ГОСТ 9467-75	1.0	-	кг

Поверхность нагрева подогревателя 2,9 м²

Привязан:

Инв. №

				ТП 903-9-35.91 МС		
Гл.инж.пр.	Нидбальский			Приемная емкость мазута V= 250м³	Стадия	Лист	Листов
Нач.отд.	Попов				Р	7	
Н.контр.	Шнитко			Местный подогреватель разрез А-А. Деталь поз. 2	ЛАТГИПРОПРОМ		
Гл.спец.	Мерозон						
Инж.	Карабин						

Копировал: Без

25308-02 10 Формат А2

Инв. № подл. | Подпись и дата | Взам. инв. №

Альбом

Типовой проект 903-9-35.95

Спецификация крепежных изделий

Наименование оборудования	Крепежные изделия									4. Пароним ПОН 2 ГОСТ 481-80
	1. Болт ГОСТ 7798-70			2. Гайка ГОСТ 5915-70			3. Шайба ГОСТ 11378-78			
	Наименование	Кол.	Масса ед. кг	Наименование	Кол.	Масса ед. кг	Наименование	Кол.	Масса ед. кг	
Люк Ду 700 для патрубка вентиляционного ПВ-150	М16×60.46	8	0,125	М16.5	8	0,034	Шайба 16	8	0,011	0,04 м²
Люк Ду 700 для люка замерного ЛЗ 150	М16×50.46	8	0,110	М 18.5	8	0,034	Шайба 16	8	0,011	0,04 м²
Люк Ду 700 для уравнемера РУС	М20×80.46	4	0,261	М20.9	4	0,064	Шайба 20	4	0,023	0,01 м³

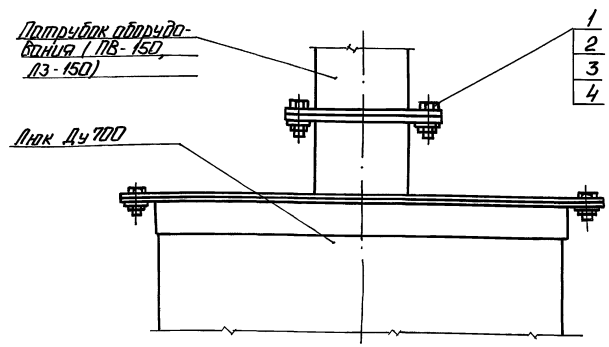

Инв. № подл. | Подп. и дата | Взам. инв. №

Привязан

Инв. №

ТП 903-9-35.91 АС			
ГИП Недольский	Приемная емкость мазута V=250м³	Стадия Р	Лист 8	Листов
Нач. отд. Шлов				
Н. контр. Шнитко	Спецификация крепежных изделий.	ЛАТГИПРОПРОМ		
Гл. спец. Мерзон				
Инж. Карабин				

Копировал: 25308-02 11 Формат А2

Альбом 2

Ведомость чертежей основного комплекта КЖ

Лист	Наименование	Примечан.
1.	Общие данные	
2	Открытая площадка. Схема расположения лестниц.	
3.	Схемы расположения стеновых панелей, монолитных участков и плит покрытия.	
4.	Узлы 1 ... 8	
5.	ДМ1. Опалубка и армирование. (без грунтовых вод.)	
6.	ДМ1. Опалубка и армирование. разрезы 3-3... 6-6 (без грунтовых вод)	
7.	ДМ1. Опалубка и армирование. (с грунтовыми водами).	
8.	ДМ1. Опалубка и армирование. Разрезы 3-3... 6-6. (с грунтовыми водами).	
9.	УН; УВ; ПРм1. Опалубка и армирование (без грунтовых вод).	
10.	УН; УВ; ПРм1. Опалубка и армирование (с грунтовыми водами).	
11.	Ум5. Опалубка и армирование.	
12.	РКМ1. Опалубка и армирование.	
13.	КЛм1, УМ6. Опалубка и армирование.	
14.	УМ1... УМ4. Опалубка и армирование.	
15.	УМ1... УМ4. Опалубка и армирование Разрезы 5-5 ... 7-7. Узел 17.	
16.	Лестница Л1. Металлическая крышка МКр1.	
17.	Схема расположения молниеприемника.	

Типовой проект разработан в соответствии с действующими нормами и правилами и предусматривает мероприятия, обеспечивающие взрывную, взрывопожарную и пожарную безопасность при эксплуатации зданий.

Главный инженер проекта /Нидбальский/

Ведомость ссылочных и прилагаемых документов

Обозначение	Наименование	Примечан.
	Ссылочные документы	
1.442.1-2 Вып. 1	Плиты перекрытий железобетонные ребристые высотой 400мм, укладываемые на ригели прямоугольного сечения.	
3.900-3 Вып. 1/82; 2/82; 4/82 ч. 1,2	Сборные железобетонные конструкции емкостных сооружений для водоснабжения и канализации.	
3.006.1-2/87 Вып. 4,5,7	Сборные железобетонные каналы и тоннели из лотковых элементов.	
1.400-15. Вып. 1.	Унифицированные закладные изделия железобетонных конструкций для крепления технологических коммуникаций и устройств.	
1.400-6/76 Вып. 1	Унифицированные закладные детали сборных железобетонных конструкций зданий промышленных предприятий.	
ГОСТ 23279-85	Сетки арматурные для железобетонных конструкций и изделий.	
ГОСТ 8478-85	Сетки сварные для железобетонных конструкций.	
	Прилагаемые документы	
ТП 903-9-35.91 Альбом 3.	Приемная емкость. Строительные изделия.	
ТП 903-9-35.91 Альбом 6.	Ведомости потребности в материалах.	

Ведомость спецификаций.

Лист	Наименование	Примечание
КЖ-2	Спецификация элементов к схеме расположения лестниц.	
КЖ-3	Спецификация элементов к схеме расположения плит покрытия стеновых панелей и монолитных участков.	
КЖ-16	Спецификация Л1 и МКр1.	
КЖ-17	Спецификация к схеме расположения молниеприемника.	

Ведомость объемов сборных бетонных и железобетонных конструкций по рабочим чертежам основного комплекта марки КЖ

	Наименование группы элементов конструкций	Код	Кол. м³	Примечание
1	Стеновые панели	583100	15,44	
2	Плиты покрытия	584100	5,85	
	Итого:		21,29*	

* Материалы на изготовление сборных бетонных и железобетонных конструкций учтены в ведомости потребности в материалах и отдельно не учитываются.

Общие указания.

1. За условную отметку ± 0.000 принят уровень чистого пола мазутонасосной, соответствующий абсолютной отм. [ ] в системе отметок генплана.
2. Грунтовые условия, климатические, область применения, указания по расчету, монтажу конструкций, антикоррозийной защите поверхностей, указания по испытанию ёмкости даны в альбоме „О" данного типового проекта.
3. Конструкции покрытия резервуара, армирование днища приняты для нормативного веса снегового покрова по IV снеговому району, расчетной t° наружного воздуха -30°С (засыпка покрытия H=1.0м)

Инв. № подл. | Подпись и дата | Взам. инв. №

Инв. No

Привязан:

ТП 903-9-35.91 КЖ

Гип	Нидбальский		
Нач. отд.	Ситерерский		
Н. контр.	Лобашов		
Гл. конс.	Лобашов		
Нач. гр.	Шульгина		
Инж. ТК	Сторожева		

Приемная емкость мазута V=250м³

Стадия	Лист	Листов
Р	1	17

Общие данные

ЛАТГИПРОПРОМ

25308-02 12 Формат А2

Альбом 2

Открытая площадка
Схема расположения лестниц

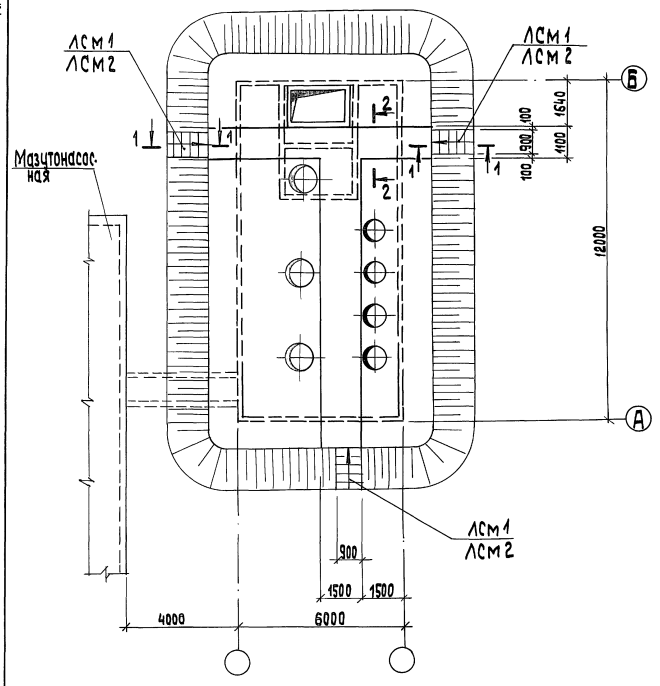

2 – 2

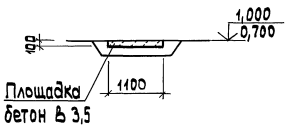

1 – 1

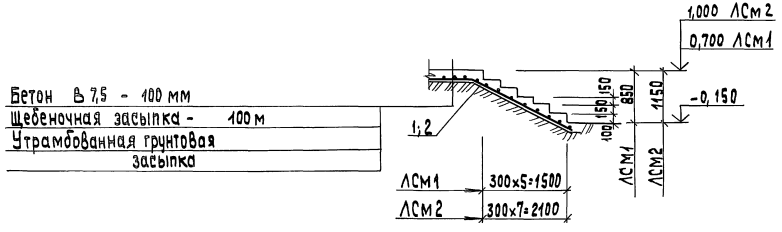

Спецификация к схеме расположения лестниц

Марка, поз.	Обозначение	Наименование	Кол.	Масса ед.кг	Примечание
	При насыпи	h = 700			
ЛСм1	лист 2	Лестница ЛСм1	3		
	При насыпи	h = 1000			
ЛСм2	лист 2	Лестница ЛСм2	3		

Спецификация ЛСм1, ЛСм2

		Обозначение	Наименование	Количество ЛСм1	Количество ЛСм2	Количество Площадка	Примечание
			Сборочные единицы				
			Сетка арматурная				
БЧ	1	ГОСТ 23279-85	5Гр 5Вр1-200 / 5Вр1-200 85×205	1			
БЧ	2	ГОСТ 23279-85	5Г 5Вст-200 / 5Вст-200 85×325		1		
			Материалы				
			Бетон В 7,5 F50 ГОСТ 25192-82	0,5	0,7		м³
			Бетон В 3,5 F50 ГОСТ 25192-82			1,8	м³

Толщина грунтовой засыпки

Расчетная зимняя температура °С	Грунт толщиной слоя мм	Плотность грунта кг/см²
–20° ÷ –30°	700	1800
–30° ÷ –40°	1000	1800

Привязан

Инв. №

ТП 903-9-35.91 КЖ

ГИП	Никольский	Приемная емкость мазута V = 250 м³	Стадия	Лист	Листов
Нач. отд.	Гутеверский		Р	2	
Н. контр.	Шульгина	Открытая площадка. Схема расположения лестниц	ЛАТГИПРОПРОМ		
Гл. конст.	Лобашов				
Рук. гр.	Шульгина				
Инж.	Сторожева				

Копировал 33 2530-02 13 формат А2

Инв. № подл. | Подп. и дата | Взам. инв. №

Альбом 2

Схема расположения стеновых панелей и монолитных участков

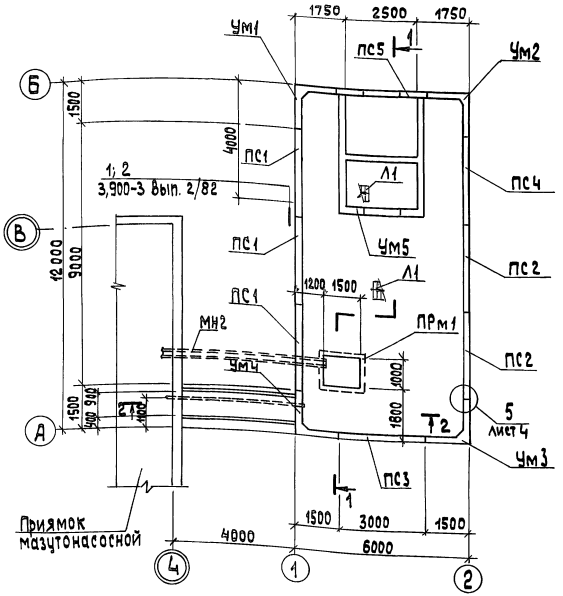

2 – 2

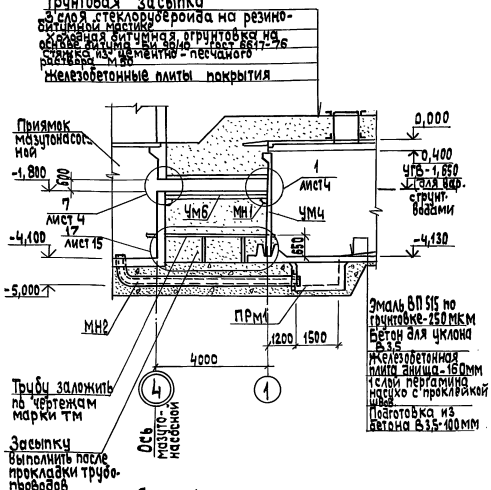

1 – 1

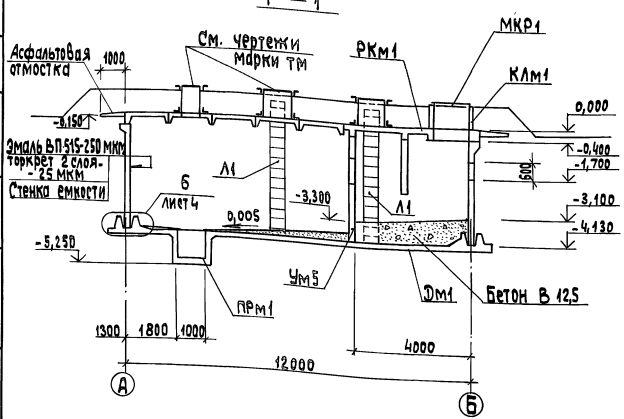

Схема расположения плит покрытия

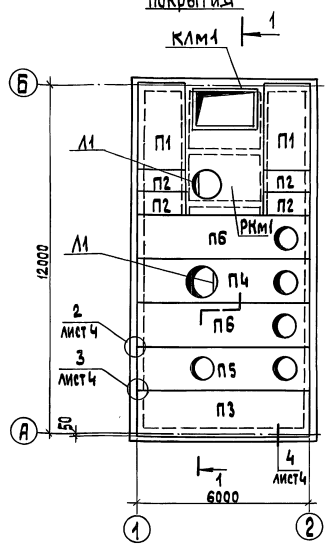

Спецификация элементов к схемам расположения плит покрытия, стеновых панелей и монолитных участков

Марка поз.	Обозначение	Наименование	Кол.	Масса ед., кг	Примечание
		Стеновые панели			
ПС1	ТП 903-9-35.91 Альбом 3 КЖ.И.02.10.1	НПС1-36-БЧ-1	3	4830	См. прим. п.1
ПС2	-КЖ.И.02.10.1-01	НПС1-36-БЧ-2	2	4830	См. прим. п.1
ПС3	-КЖ.И.02.10.1-02	НПС1-36-БЧ-3	1	4830	См. прим. п.1
ПС4	-КЖ.И.02.10.2	НПС1-36-БЧ-4	1	4830	См. прим. п.1
ПС5	-КЖ.И.02.10.2-01	НПС1-36-БЧ-5	1	4830	См. прим. п.1
		Плиты покрытий			
П1	3.006.1-2.87.2-53	ПТ3	2	1040	См. прим. п.1
П2	3.006.1-2.87.2-54	ПТ3д-	4	290	См. прим. п.1
П3	1.442.1-2 Вып.1	2П1-6А IV т-П	1	2400	См. прим. п.1
П4	ТП 903-9-35.91 Альбом 3 -КЖИ.01.1	2П1-6А IV т-П-1	1	2400	См. прим. п.1
П5	-КЖИ.01.2	2П1-6А IV т-П-2	1	2400	См. прим. п.1
П6	-КЖ.И.01.2-01	2П1-6А IV т-П-3	2	2400	См. прим. п.1
ПР1		Двутавр 35 Ш2 ГОСТ 26020-83 с 345-1 ГОСТ 27772-88	2	287.7	l=3750
ДМ1	лист 5,6,7,8	Монолитное анище ДМ1	1		
ПРм1	лист 9,10	Приямок ПРм1	1		
РКм1	лист 12	Перекрытие монолитное РКм1	1		
КЛм1	лист 13	Стакан КЛм1	1		
МКР1	лист 16	Металлич. крышка МКР1	1		
		Монолитные участки			
УМ1	лист 14	УМ1	1		
УМ2	лист 14	УМ2	1		
УМ3	лист 14	УМ3	1		
УМ4	лист 14	УМ4	1		
УМ5	лист 11	УМ5	1		
УМ6	лист 13	УМ6	1		
Л1	лист 16	Лестница Л1	1		
МН1	ТП 903-9-35.91 Альбом 3 КЖ.И.3.1	МН1	4	13,	
МН2	КЖ.И.3.2	МН2	1	0,47	
	3.900-3 Вып. 2/82 Узел 1	А-III-16 ГОСТ 5781-82; l=300	24	0,47	
	3.900-3 Вып. 2/82 Узел 2	А-III-12 ГОСТ 5781-82; l=250	16	0,22	
		Материалы			
		Бетон В 12,5 ГОСТ 25192-82	10,4		м³
		Бетон В 15 ГОСТ 25192-82	0,2		м³

1. Все сборные элементы выполнять из бетона марки В 8 по водонепроницаемости на сульфатостойком цементе.

Привязан

Инв. №

ТП 903-9-35.91 КЖ

ГИП	Нидбальский		
Нач. отд.	Гитерерский		
Н. контр.	Лобашов		
Гл. конст.	Лобашов		
Нач. гр.	Шульгина		
Инж. I к.	Сторожева		

Приемная емкость мазута V=250 м³

Стадия	Лист	Листов
Р	3	

Схемы расположения стеновых панелей, монолитных участков и плит покрытия.

ЛАТГИПРОПРОМ

Копировал 39 25308-02 14 формат А2

Согласовано

Инв. № подл. | Подп. и дата | Взам. инв. № | Отд. ТМ | Мерзон

Альбом 2

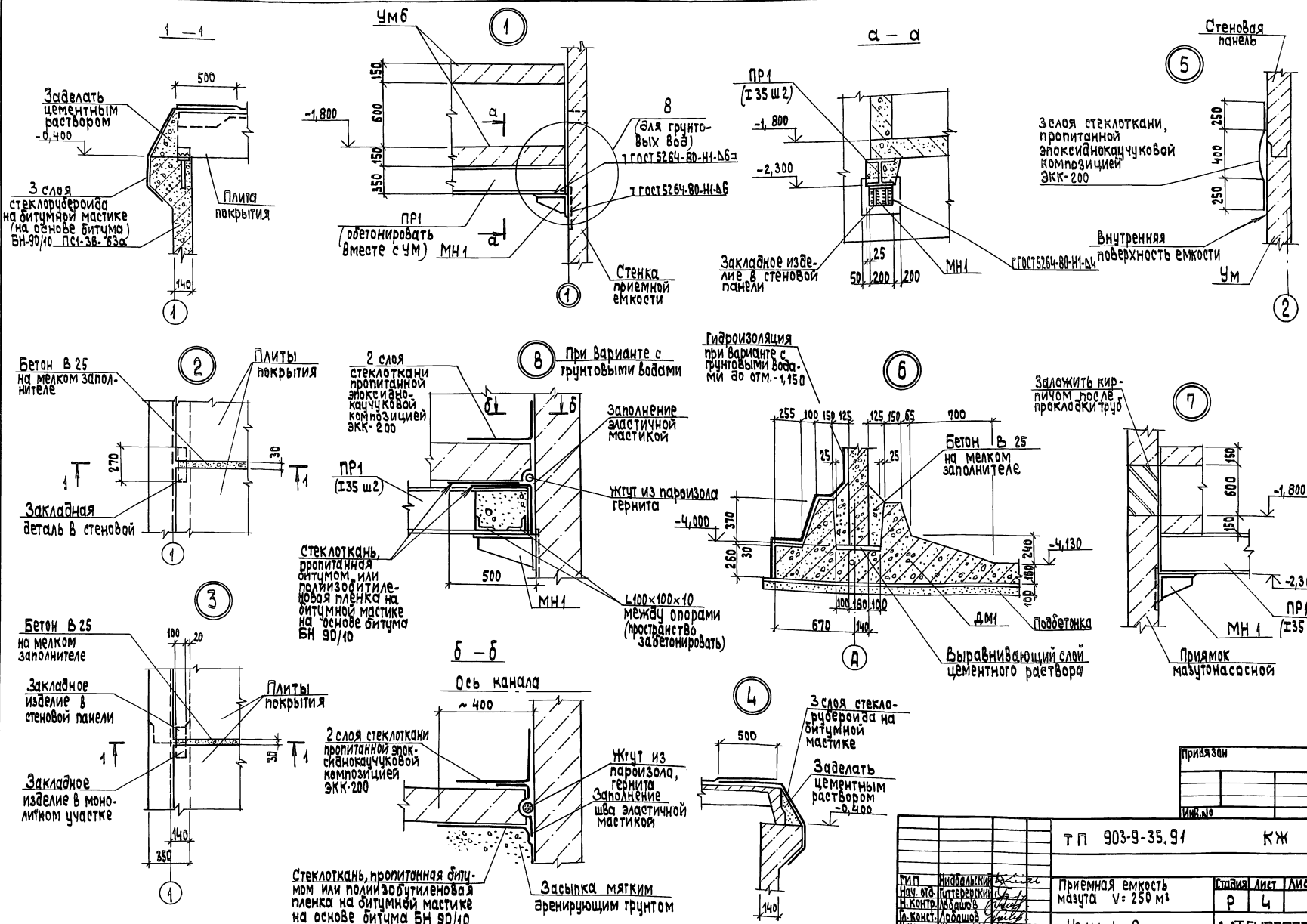

Инв. № подл. | Подп. и дата | Взам. инв. №

Привязан

Инв. №

ГИП	Жибальский		
Нач. отд.	Гуттерерский		
Н. контр.	Лобашов		
Гл. конст.	Лобашов		
Нач. гр.	Шульгина		
Инж. т. к.	Строжева		

ТП 903-9-35.91 КЖ

Приемная емкость мазута V= 250 м³

Стадия Р | Лист 4 | Листов

Узлы 1...8

ЛАТГИПРОПРОМ

25308-02 15 Копировал 38 Формат А2

Альбом 2

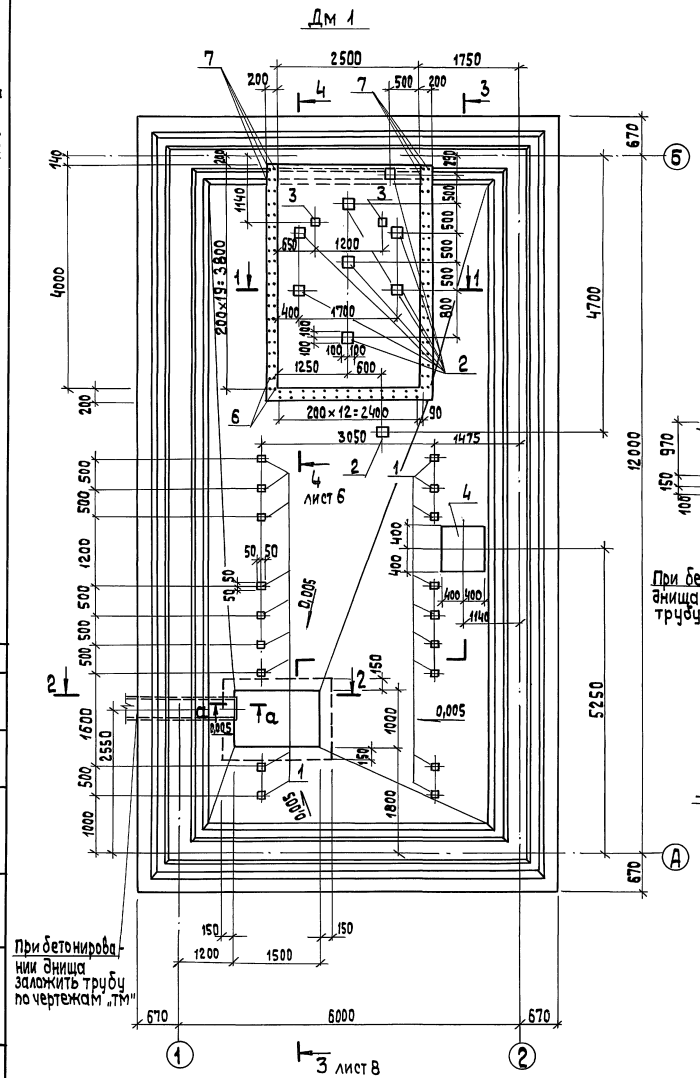

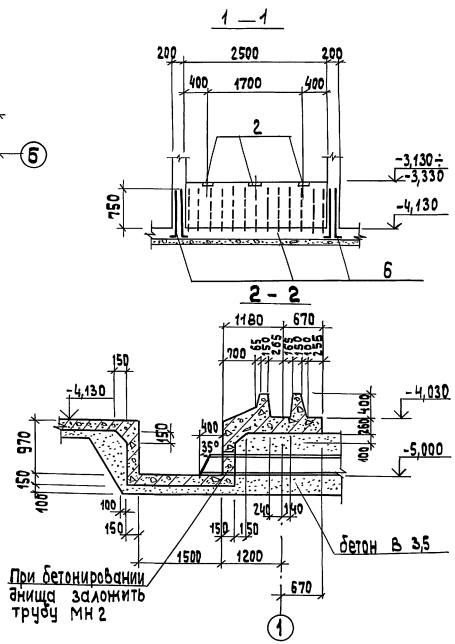

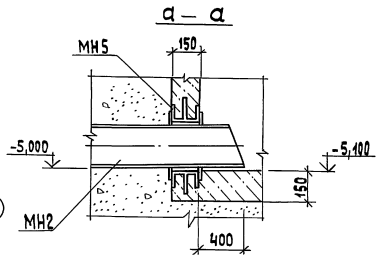

Спецификация Дм 1

Формат	Зона	Поз.	Обозначение	Наименование	Кол.	Примечание
				Сборочные единицы		
				Каркас		
А3		ПК1	ТП 903-9-35.91 Альбом 3 КЖ.И.1.1	ПК1	2	49,5 кг
А3		ПК2	КЖ.И.1.1-01	ПК2	2	51,5 кг
А3		ПК3	КЖ.И.1.2	ПК3	2	56,8 кг
А3		ПК4	КЖ.И.1.2-01	ПК4	2	49,5 кг
А3		ПК5	КЖ.И.1.3	ПК5	2	47,4 кг
А3		ПК6	КЖ.И.1.3-01	ПК6	2	53,8 кг
				Сетки арматурные		
БЧ		С1	ГОСТ 23279-85	3С 8АIII-200 / 16АIII-200 285×465	6	135,62 кг
БЧ		С2	ГОСТ 23279-85	3С 8АIII-200 / 16АIII-200 285×385	4	112,87 кг
БЧ		С3	ГОСТ 23279-85	3С 12АIII-200 / 12АIII-200 285×575 75/25	4	149,98 кг
БЧ		С4	ГОСТ 23279-85	3С 8АIII-200 / 16АIII-200 90×575 75/50	4	52,60 кг
БЧ		С5	ГОСТ 23279-85	3С 8АIII-200 / 16АIII-200 90×515 67,5/50	2	38,61 кг
БЧ		С6	ГОСТ 23279-85	1С 12АIII-200 / 12АIII-200 155×690 50/75	4	97,19 кг
БЧ		С7	ГОСТ 23279-85	1С 12АIII-200 / 12АIII-200 155×730 50/75	2	102,79 кг
А2		УН	Лист 9	Угол наружный УН	4	3,74 кг
А2		УВ	Лист 9	Угол внутренний УВ	4	2,76 кг
				Закладные изделия		
А4		1	1.400-15 Вып. 1	МН 105-6	18	
А4		2	1.400-15 Вып. 1	МН 406-1	8	
А4		3	1.400-15 Вып. 1	МН 402-1	2	
		4	ТП 903-9-35.91 Альбом 3 КЖ.И.3.4	МН 4	1	41,2 кг
				Детали		
БЧ		5*		А-III-8-ГОСТ 5781-82; ℓ=230	300	0,09 кг
БЧ		6*		А-III-8-ГОСТ 5781-82; ℓ=980	98	0,39 кг
БЧ		7*		А-III-8-ГОСТ 5781-82; ℓ=1320	8	0,52 кг
				Материалы		
				Бетон В25 W8** ГОСТ 25192-82	31,5	м³
				Бетон В3,5 W8 ГОСТ 25192-82	14,5	м³

* См. ведомость деталей.
** Бетон марки W8 по водонепроницаемости на сульфатостойком портландцементе.

Ведомость деталей

Поз.	Эскиз
6	200 780
7	200 1120
5	130 200 130 / 100 100

Привязан

Инв. №

ТП 903-9-35.91 КЖ

ГИП	Нидальский		
Нач. отд.	Гуттерерский		
Н. контр.	Лобашов		
Гл. констр.	Лобашов		
Инж. гр.	Шульгина		
Инж. I к.	Сторожева		

Приемная емкость мазута V=250 м³

Дм1 Опалубка и армирование (без грунтовых вод).

Стадия	Лист	Листов
Р	5	

ЛАТГИПРОПРОМ

25308-02 16 Копировал 38 формат А2

Инв. № подл. | Подп. и дата | Взам. инв. № | Отд. ТМ | Согласовано | Меерзон

Альбом 2

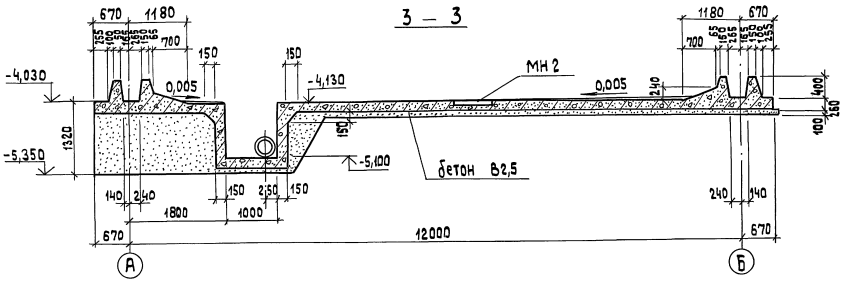

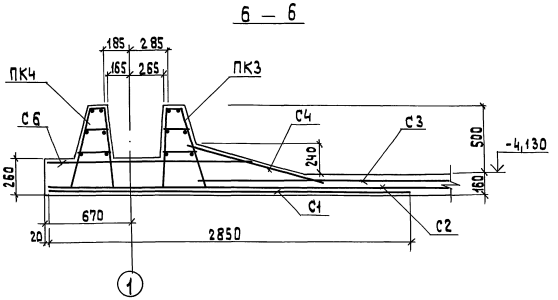

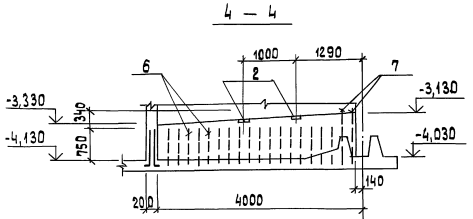

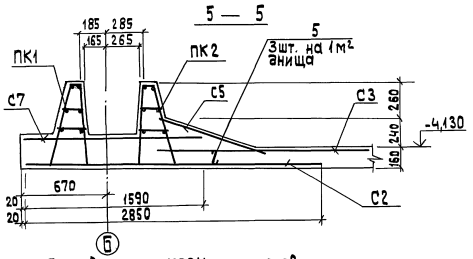

Раскладка нижних сеток.

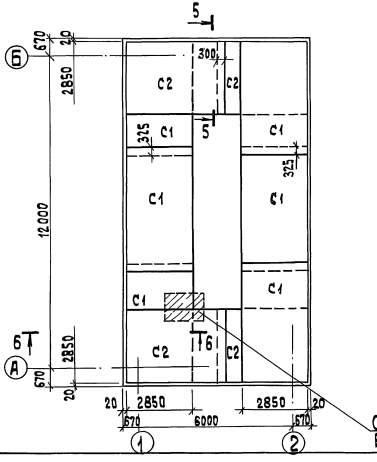

Раскладка верхних сеток и пакетов

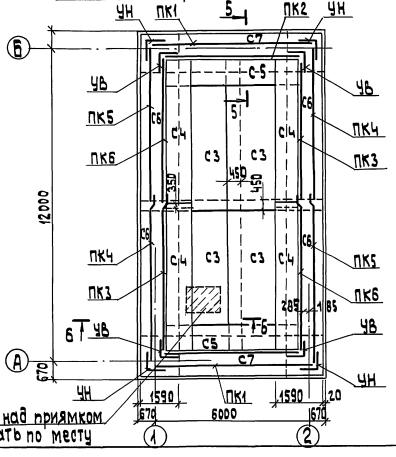

Сетки над приямком вырезать по месту

1. Защитный слой бетона для рабочей верхней и нижней арматуры - 20 мм.
2. Сначала укладываются нижние сетки, затем верхние и пакеты, к которым подтягиваются верхние сетки, находящиеся в зоне пакетов.
3. Нижние и верхние сетки при раскладке на днище укладываются на специальные подставки для фиксации защитных слоев бетона. Нижние сетки укладываются на бетонные сухарики толщиной 20 мм, размещенные по подготовке из расчета 3шт на 1м². Верхние сетки укладываются на монтажные лягушки поз. 5 из гладкой арматурной стали, установленные на подготовке из расчета 3 шт на 1м².
4. По монолитному днищу устраивается уклон в сторону приямка из цементно-песчаного раствора М50 после приварки к закладным деталям стоек под подогреватели и до монтажа плит покрытия.
5. Ведомость расхода стали на листе 9.

Инв.№ подл.	Подп. и дата	Взам. инв.№		Привязан			
				Инв.№			
				ТП 903-9-35.91			КЖ
ГИП	Нидбальский			Приемная емкость мазута V: 250 м³	Стадия	Лист	Листов
Нач.отд.	Гуттерерский				Р	6	
Н.контр.	Лобашов						
Гл.конст.	Лобашов			Дм1. Опалубка и армирование. Разрезы 3-3 ÷ 6-6. (без грунтовых вод).	ЛАТГИПРОПРОМ		
Нач.гр.	Шульгина						
Инж.т.к.	Сторожева						

25308-02 17 Копировал 39 формат А2

Альбом 2

Дм 1

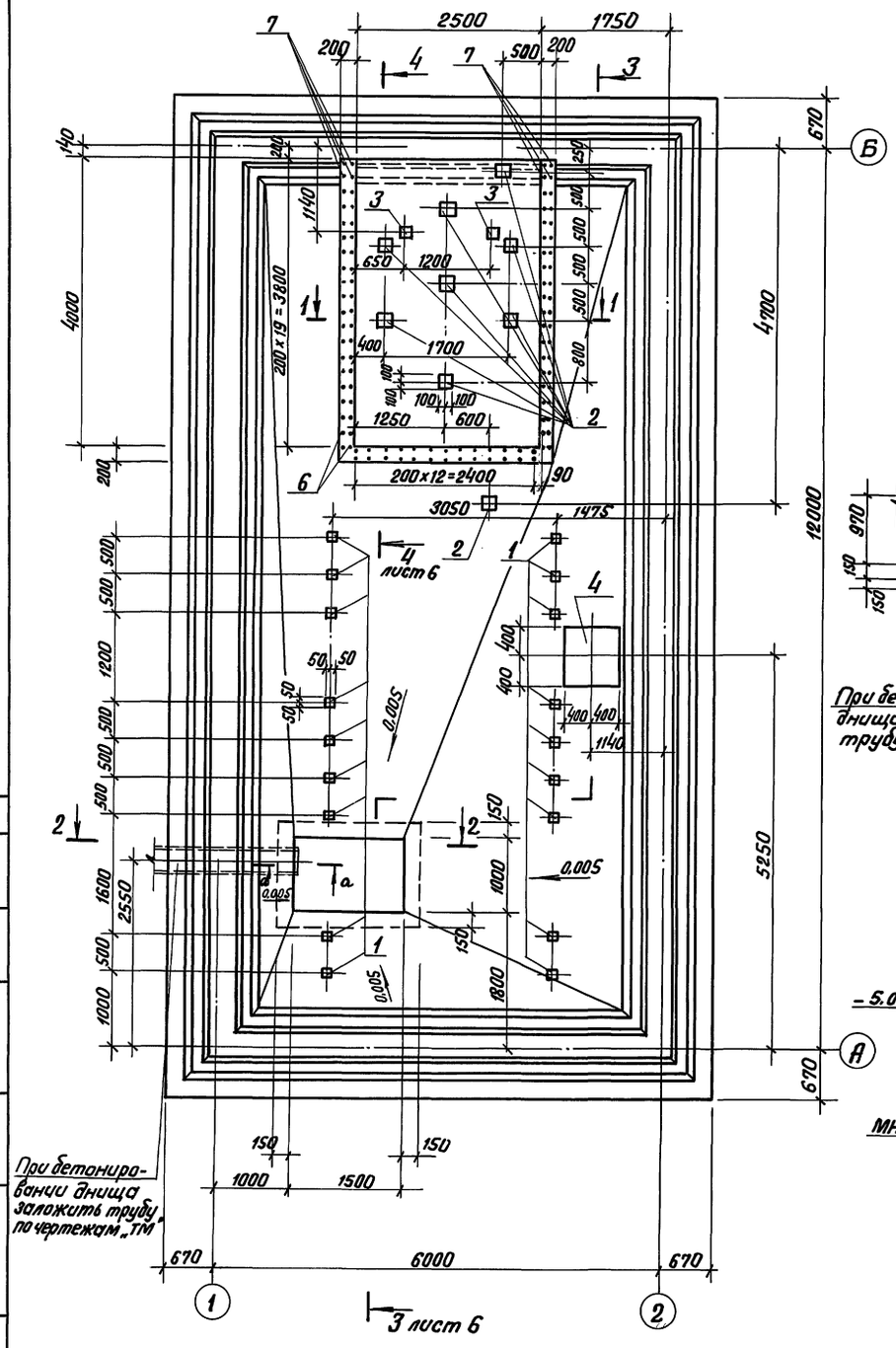

1 – 1

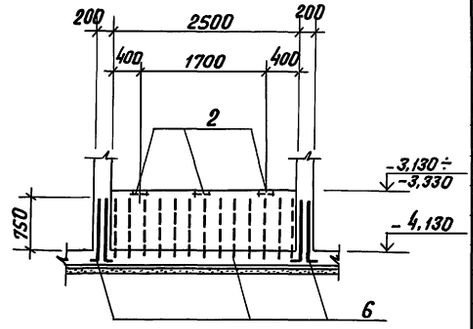

2 – 2

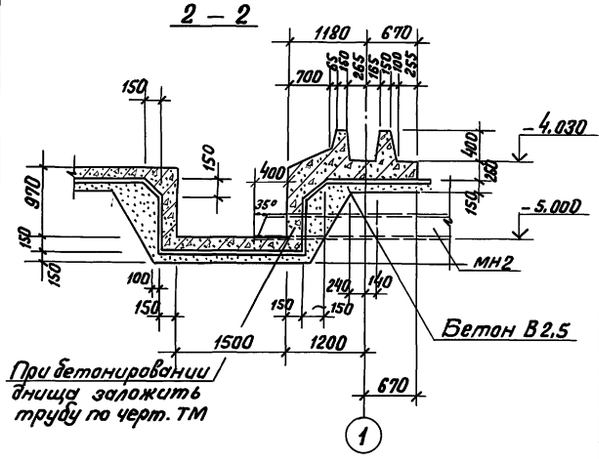

а – а

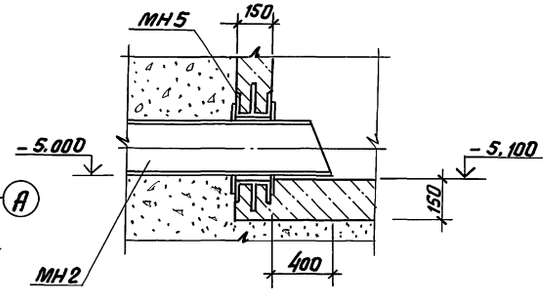

Спецификация Дм 1

Формат	Зона	Поз.	Обозначение	Наименование	Кол.	Примечание
				Сборочные единицы		
				Каркас		
А3		ПК1	ТП 903-9-35.91 ал. 3 КЖ.И.1.1	ПК 1	2	49,5 кг
А3		ПК2	КЖ.И.1.1-01	ПК 2	2	51,5 кг
А3		ПК3	КЖ.И.1.2	ПК 3	2	56,8 кг
А3		ПК4	КЖ.И.1.2-01	ПК 4	2	49,5 кг
А3		ПК5	КЖ.И.1.3	ПК 5	2	47,4 кг
А3		ПК6	КЖ.И.1.3-01	ПК 6	2	53,8 кг
				Сетки арматурные		
Б.4		С1	ГОСТ 23279-85	ЗС $\frac{8А\text{III}-200}{18А\text{III}-200}$ 285×465	6	164,4 кг
Б.4		С2	ГОСТ 23279-85	ЗС $\frac{8А\text{III}-200}{18А\text{III}-200}$ 285×385	4	136,8 кг
Б.4		С3	ГОСТ 23279-85	ЗС $\frac{12А\text{III}-200}{16А\text{III}-200}$ 285×575 $\frac{75}{25}$	4	207,2 кг
Б.4		С4	ГОСТ 23279-85	ЗС $\frac{8А\text{III}-200}{22А\text{III}-200}$ 90×575 $\frac{75}{50}$	4	89,2 кг
Б.4		С5	ГОСТ 23279-85	ЗС $\frac{8А\text{III}-200}{22А\text{III}-200}$ 90×515 $\frac{675}{50}$	2	63,8 кг
Б.4		С6	ГОСТ 23279-85	ЗС $\frac{12А\text{III}-200}{12А\text{III}-200}$ 155×690 $\frac{50}{75}$	4	97,2 кг
Б.4		С7	ГОСТ 23279-85	ЗС $\frac{12А\text{III}-200}{12А\text{III}-200}$ 155×730 $\frac{50}{75}$	2	102,8 кг
А2			лист 10	Угол наружный УН	4	3,74 кг
А2			лист 10	Угол внутренний УВ	4	2,76 кг
				Закладные изделия		
А4		1	1.400-15 вып. 1	МН 105-6	18	
А4		2	1.400-15 вып. 1	МН 406-1	8	
А4		3	1.400-15 вып. 1	МН 402-1	2	
		4	ТП 903-9-35.91 ал. 3 КЖ.И.3.4	МН 4	1	41,2 кг
				Детали		
Б.4		5*		А-III-8-ГОСТ 5781-82; l=230	300	0,09 кг
Б.4		6*		А-III-8-ГОСТ 5781-82; l=980	98	0,39 кг
Б.4		7*		А-III-8-ГОСТ 5781-82; l=1320	8	0,52 кг
				Материалы		
				Бетон В25 W8** ГОСТ 25192-82	31,5	м³
				Бетон В25 W8 ГОСТ 25192-82	14,5	м³

* См. ведомость деталей

** Бетон марки W8 по водонепроницаемости на сульфатостойком портландцементе.

Ведомость деталей

Поз.	Эскиз
6	200 780
7	200 1120
5	130 200 130 100 100

Согласовано

Отд. ТМ | Меерзон

Взам. инв. №

Подпись и дата

Инв. № подл.

Привязан

Инв. №

ТП 903-9-35.91 КЖ

ГИП	Ниддальский		
Нач. отд.	Гуттерерский		
Н. контр.	Лобашов		
Гл. конст.	Лобашов		
Нач. гр.	Шульгина		
Инж. I к	Сторожева		

Приемная емкость мазута V=250 м³

Дм1. Опалубка и армирование. (с грунтовыми водами)

Стадия	Лист	Листов
Р	7	

ЛАТГИПРОПРОМ

25308-02 18 Копировал В.Бур Формат А2

Альбом 2

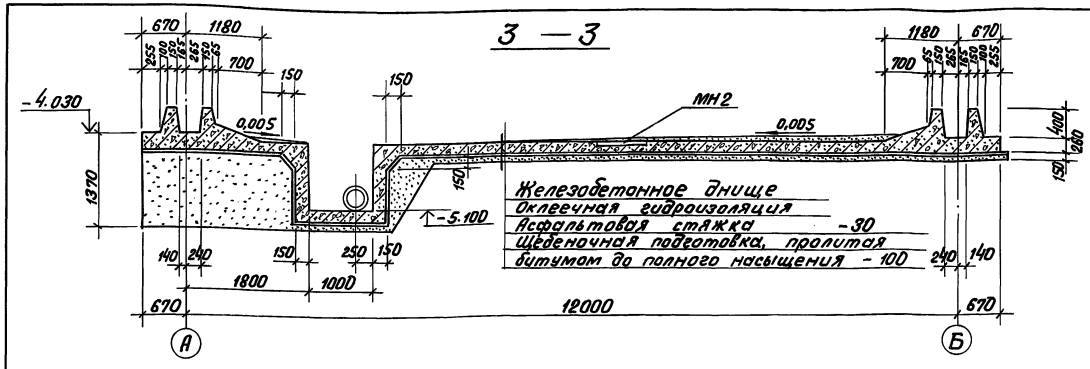

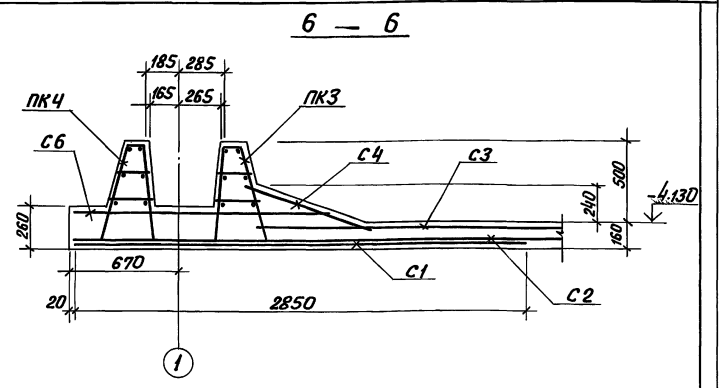

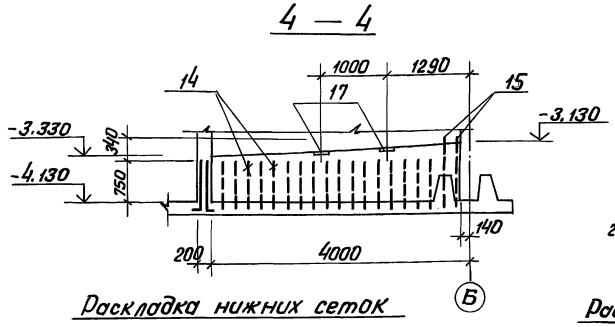

Раскладка нижних сеток

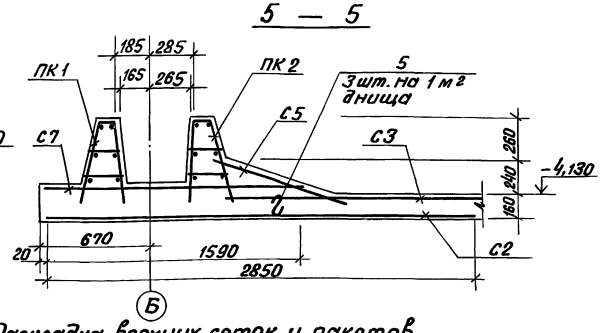

Раскладка верхних сеток и пакетов

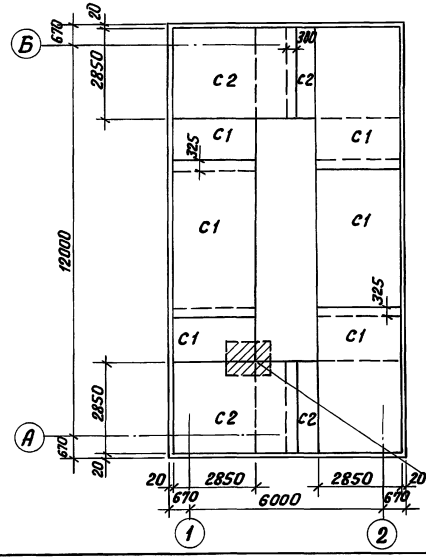

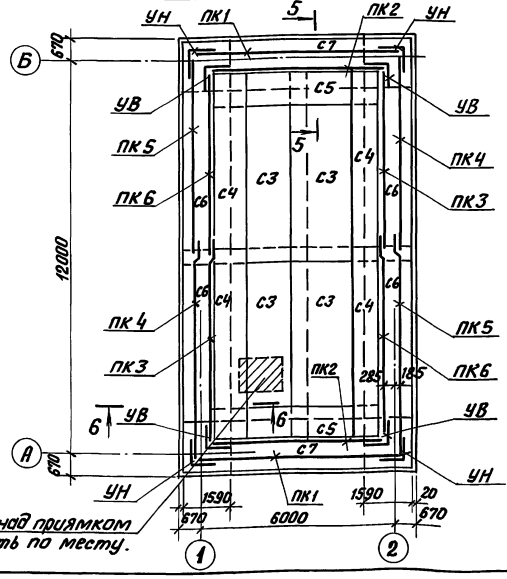

Сетки над приямком вырезать по месту.

1. Защитный слой бетона для рабочей верхней и нижней арматуры ~20 мм.
2. Сначала укладываются нижние сетки, затем верхние и пакеты, к которым подтягиваются верхние сетки, находящиеся в зоне пакетов.
3. Нижние и верхние сетки при раскладке на днище укладываются на специальные подставки для фиксации защитных слоев бетона. Нижние сетки укладываются на бетонные сухарики толщиной 20 мм, размещенные по подготовке из расчета 3 шт. на 1 м². Верхние сетки укладываются на монтажные лягушки поз. 5 из гладкой арматурной стали, установленные на подготовке из расчета 3 шт. на 1 м².
4. По монолитному днищу устраивается уклон в сторону приямка из цементно-песчаного раствора М50 после приварки к закладным деталям стоек под подогреватели и до монтажа плит покрытия.
5. Ведомость расхода стали ДМ1 дана на листе 10.

Привязан

Инв. №

				ТП 903-9-35.91		КЖ	
ГИП	Нидальский			Приемная емкость мазута V = 250 м³.	Стадия	Лист	Листов
Нач. отд.	Гуттерерский				Р	8	
Н. контр.	Лобашов			ДМ1. Опалубка и армирование. Разрезы 3-3 ÷ 6-6 (с грунтовыми водами)	ЛАТГИПРОПРОМ		
Гл. конст.	Лобашов						
Нач. гр.	Шульгина						
Инж. I к.	Сторожева						

25308-02 19 Копировал ВОуг Формат А2

Инв. № подл. | Подпись и дата | Взам. инв. №

Альбом 2

Сопряжение пакетов в углу УН (наружном)

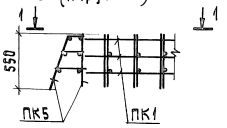

Сопряжение пакетов в углу УВ (внутреннем)

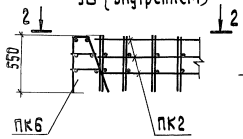

ПР м 1

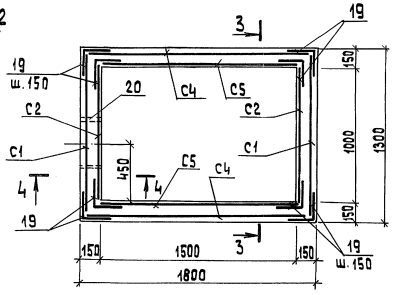

1 — 1

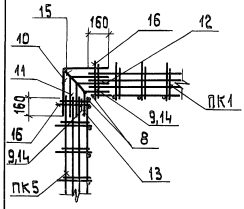

2 — 2

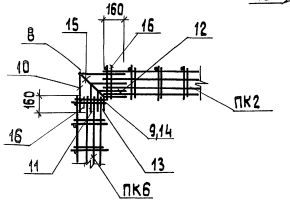

3 — 3

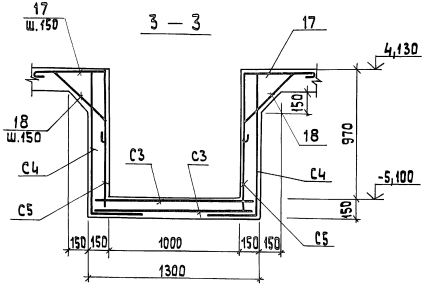

4 — 4

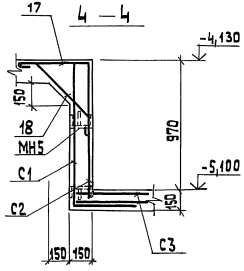

Ведомость деталей

Поз.	Эскиз
10	380 380
11	340 340
12	290 290
13	170 170
15	120 560
16	150 810
17	400 400
18	45° 780 600 180
19	200 200

Ведомость расхода стали на элемент, кг

Марка элемента	Изделия арматурные										Изделия закладные									Общий расход
	Арматура класса А-I				Арматура класса А-III					Всего	Прокат марки						Ар-ра класса А III		Всего	
	ГОСТ 5781-82				ГОСТ 5781-82						С 235		С 245		Ст3 пс 6					
											ГОСТ 19903-74*				ГОСТ 10704-76*		ГОСТ 5781-82*			
	ф6	ф8		Итого	ф8	ф10	ф12	ф16	Итого		δ=6	δ=8	δ=10	Итого	Труба 530×7	Итого	ф8	Итого		
Дм 1		335,4		335,4	409,9		1374,4	1339,7	3124,0	3459,4	26,4	47,4		73,8			8,6	8,6	82,4	3541,8
ПРм 1	40,0			40,0		110,0				110,0			85,3	85,3	13,6	13,6			98,9	248,9

Спецификация УН, УВ, ПРм1

Форма	Зона	Поз.	Обозначение	Наименование	Кол. на испол. УН	УВ	ПРм1	Примечание
				Сборочные единицы				
				Сетки арматурные				
БЧ		С1	ГОСТ 8478-81	С $\frac{10АIII-100}{6АI-300}$ 1250×1550			2	
БЧ		С2	ГОСТ 8478-81	С $\frac{10АIII-100}{6АI-300}$ 950×1050 $\frac{125+25}{25}$			2	
БЧ		С3	ГОСТ 8478-81	С $\frac{6АI-300}{10АIII-100}$ 950×1750			2	
БЧ		С4	ГОСТ 8478-81	С $\frac{10АIII-100}{6АI-300}$ 1750×1550			2	
БЧ		С5	ГОСТ 8478-81	С $\frac{10АIII-100}{6АI-300}$ 1450×1050 $\frac{125+25}{25}$			2	
				Детали				
				А-III-12-ГОСТ 5781-82				
БЧ		8		ℓ = 550	3	1		
				А-III-8-ГОСТ 5781-82				
БЧ		9		ℓ = 220	2	2		
БЧ		10*		ℓ = 760	1	1		
БЧ		11*		ℓ = 680	1	1		
БЧ		12*		ℓ = 580	1	1		
БЧ		13*		ℓ = 340	1	1		
БЧ		14		ℓ = 180	2	2		
БЧ		15*		ℓ = 680	1	1		
БЧ		16*		ℓ = 960	2	2		
				А-I-6-ГОСТ 5781-82				
БЧ		17*		ℓ = 880			38	
БЧ		18*		ℓ = 1040			38	
БЧ		19*		ℓ = 480			28	
				Закладные изделия				
		20	ТП 903-9-35.91 Альбом3 кж.и.3,5	МН5			1	
				Материалы				
				Бетон В25 W8** ГОСТ 25192-82			1,02	м3

* Смотри ведомость деталей
** Бетон марки W8 по водонепроницаемости на сульфатостойком портландцементе.

Привязан

Инв. №

ГИП	Нидбальский		ТП 903-9-35.91	КЖ
Нач.отд.	Гуттеревский			
Н.контр.	Лобашов		Приемная емкость мазута V: 250 м3	Стадия: Р; Лист: 9; Листов:
Гл.конст.	Лобашов			
Нач.гр.	Шульгина		УН; УВ; ПРм1. Опалубка и армирование (без грунтовых вод)	ЛАТГИПРОПРОМ
Инж.I к.	Сторожева			

Копировал 25308-02 20 формат А2

Инв. № подл. | Подп. и дата | Взам. инв. №

Альбом 2

Сопряжение пакетов в углу УН (наружном)

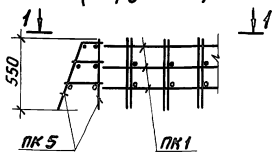

Сопряжение пакетов в углу УВ (внутреннем)

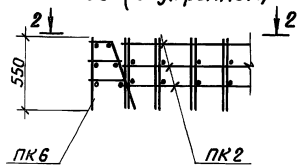

ПРм 1

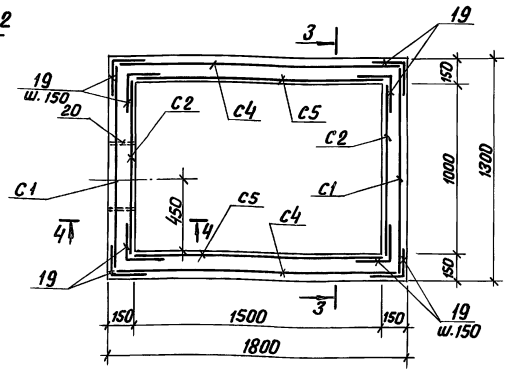

1 — 1

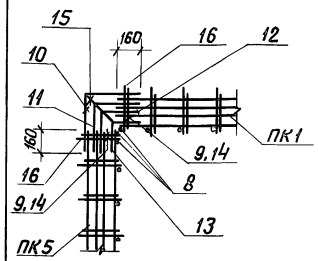

2 — 2

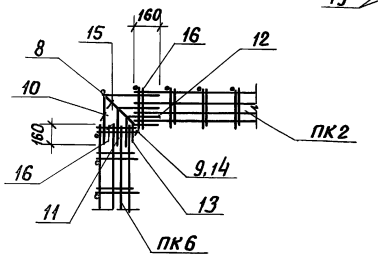

3 — 3

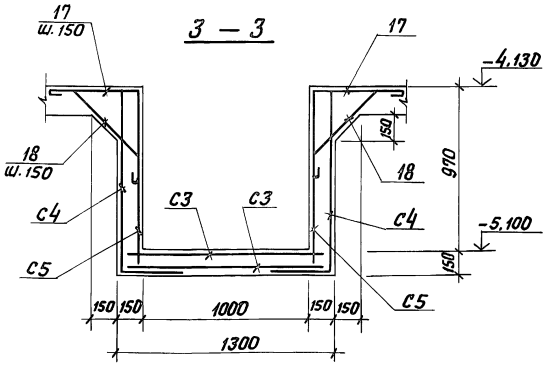

4 — 4

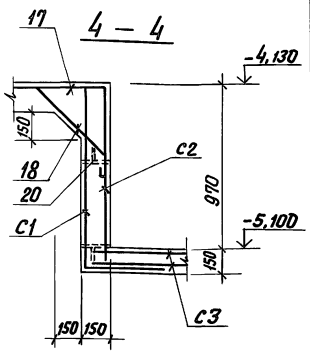

Спецификация УМ, УВ, ПРм 1

Формат	Зона	Поз.	Обозначение	Наименование	Кол. на испол. УМ	УВ	ПРм1	Примечание
				Сборочные единицы				
				Сетки арматурные				
БЧ		С1	ГОСТ 8478-81	С $\frac{10АIII-100}{6АI-300}$ 1250×1550			2	
БЧ		С2	ГОСТ 8478-81	С $\frac{10АIII-100}{6АI-300}$ 950×1050 $\frac{125×25}{25}$			2	
БЧ		С3	ГОСТ 8478-81	С $\frac{6АI-300}{10АIII-100}$ 950×1750			2	
БЧ		С4	ГОСТ 8478-81	С $\frac{10АIII-100}{6АI-300}$ 1750×1550			2	
БЧ		С5	ГОСТ 8478-81	С $\frac{10АIII-100}{6АI-300}$ 1450×1050 $\frac{125×25}{25}$			2	
				Детали				
				А-III-12; ГОСТ 5781-82				
БЧ		8		ℓ = 550	3	1		
				А-III-8; ГОСТ 5781-82				
БЧ		9		ℓ = 220	2	2		
БЧ		10		ℓ = 760	1	1		
БЧ		11*		ℓ = 680	1	1		
БЧ		12*		ℓ = 580	1	1		
БЧ		13*		ℓ = 340	1	1		
БЧ		14		ℓ = 180	2	2		
БЧ		15*		ℓ = 680	1	1		
БЧ		16*		ℓ = 960	2	2		
				А-I-6; ГОСТ 5781-82				
БЧ		17*		ℓ = 880			38	
БЧ		18*		ℓ = 1040			38	
БЧ		19*		ℓ = 480			28	
				Закладные изделия				
		20	ТП 903-9-35.91 альбом 3 КЖ.И.3.5	МН5			1	
				Материалы				
				Бетон В25 W8** ГОСТ 25192-82			1,02	м³

* Смотри ведомость деталей

** Бетон марки W8 по водонепроницаемости на сульфатостойком портландцементе.

Ведомость деталей

Поз.	Эскиз
3	380 / 380
4	340 / 340
5	290 / 290
6	170 / 170
8	120 560
9	150 810
17	400 / 400
18	45° 180 600 180
19	200 / 200

Ведомость расхода стали на элемент, кг

Марка элемента	Изделия арматурные: Арматура класса А-I, ГОСТ 5781-82				Арматура класса А-III, ГОСТ 5781-82							Всего	Изделия закладные: Прокат марки с235, ГОСТ 19903-74*				Ст3 пс 6, ГОСТ 10704-76*		Ар-ра класса А-III, ГОСТ 5781-82*		Всего	Общий расход
	ф6	ф8		Итого	ф8	ф10	ф12	ф16	ф18	ф22	Итого		δ=6	δ=8	δ=10	Итого	Труба 530×7	Итого	ф8	Итого		
ДМ1		335,4		335,4	409,9		486,5	631.6	1276,8	418,4	3223.2	3558,6	26,4	47,4		73,8			8,6	8,6	82,4	3641,0
ПРм1	40,0			40,0		110.0					110,0	150,0			85,3	85,3	13,6	13,6			98,9	248,9

Привязан

Инв. №

ГИП	Ниддальский		
Нач.отд.	Гуттерерский		
Н.контр.	Лобашов		
Гл.конс.	Лобашов		
Нач.гр.	Шульгина		
Инж.I к.	Сторожева		

ТП 903-9-35.91 КЖ

Приемная емкость мазута V = 250 м³.

УН; УВ; ПРм1. Опалубка и армирование. (с грунтовыми водами)

Стадия	Лист	Листов
Р	10	

ЛАТГИПРОПРОМ

25308-02 21

Копировал В.Б.Гр

Формат А2

Инв. № подл. | Подпись и дата | Взам. инв. №

Альбом 2

1 — 1

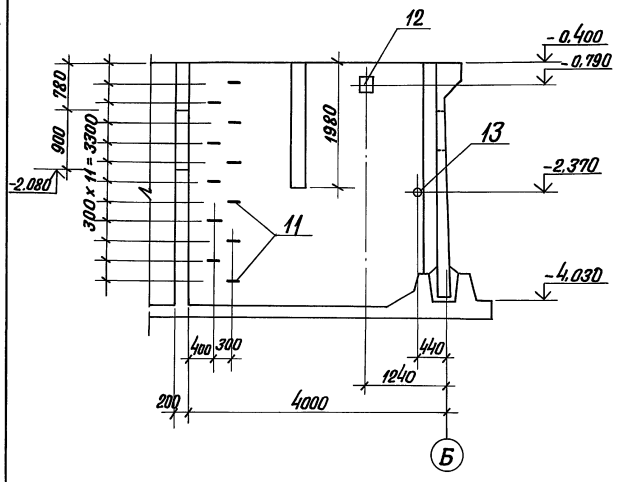

2 — 2

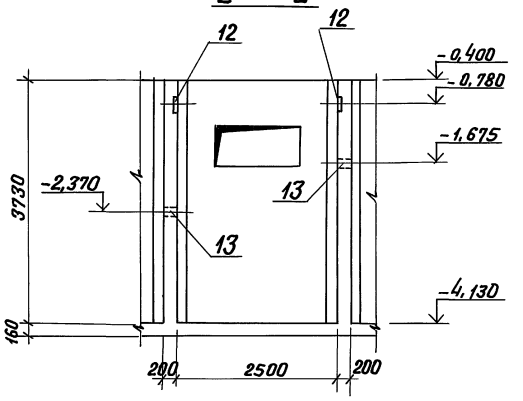

Ум5. Опалубка

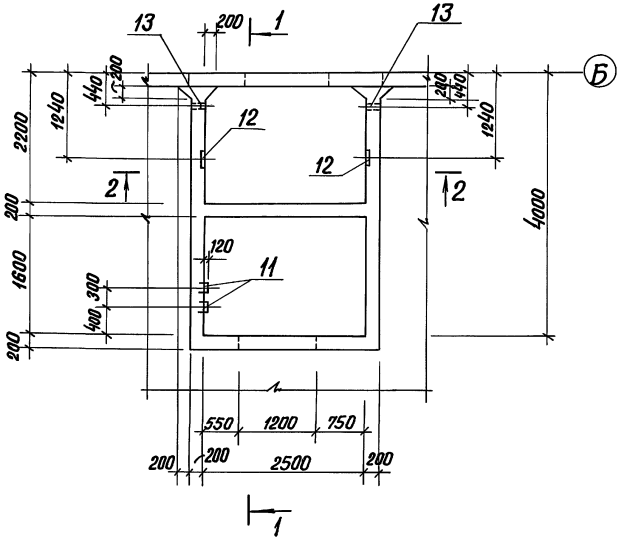

Ум5. Армирование.

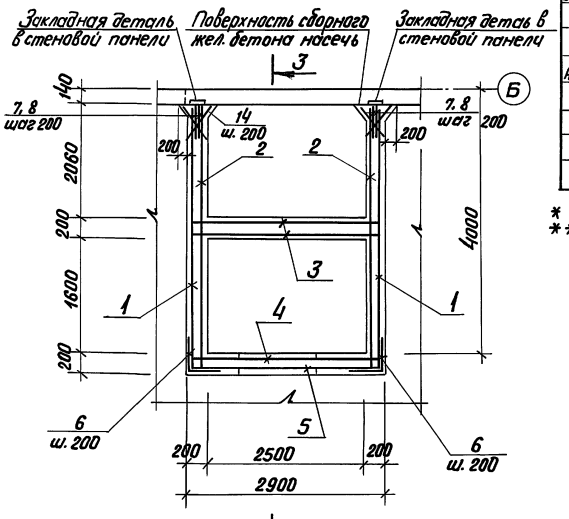

Спецификация Ум 5

Форм.	Зона	Поз.	Обозначение	Наименование	Кол.	Примечание
				Ум 5		
				Сборочные единицы		
				Сетки арматурные		
Б4		1	ГОСТ 8478-81	$C\frac{6A\text{III}-(x200)+100}{6A\text{III}-(x200)+150}\,4000\times3850\,\frac{125\times25}{25}$	2	36,6 кг
Б4		2	ГОСТ 8478-81	$C\frac{8A\text{III}-(x200)+100}{8A\text{III}-(x200)+150}\,4000\times3850\,\frac{125\times25}{25}$	2	65,12 кг
Б4		3	ГОСТ 8478-81	$C\frac{6A\text{III}-200}{6A\text{III}-(x200)+100}\,2850\times1900\,\frac{50}{175}$	2	12,2 кг
Б4		4	ГОСТ 8478-81	$C\frac{8A\text{III}-(x200)+100}{8A\text{III}-(x200)+100}\,2850\times3850\,\frac{125\times25}{175}$	1	43,81 кг
Б4		5	ГОСТ 8478-81	$C\frac{6A\text{III}-(x200)+100}{6A\text{III}-200}\,2850\times3850\,\frac{125\times25}{25}$	1	24,62 кг
				Детали		
				А-III 8; ГОСТ 5781-82		
Б4		6*		$\ell = 500$	38	0,20 кг
Б4		7*		$\ell = 1100$	32	0,44 кг
Б4		8*		$\ell = 2100$	4	0,83 кг
Б4		14		$\ell = 560$	80	0,22 кг
				А-III-12; ГОСТ 5781-82		
Б4		9		$\ell = 1900$	8	1,69 кг
Б4		10		$\ell = 2200$	8	1,95 кг
				А-I-16 ГОСТ 5781-82		
Б4		11*		$\ell = 890$	11	1,41 кг
				Закладные изделия		
А4		12	1.400-15 вып. 1	МН 406-2	2	
		13	ТП 903-9-35.91 Ал. 3 КЖ.И.3.6	МН 6	2	12,7 кг
				Материалы		
				Бетон В25 W8** ГОСТ 25192-82	8,67	

* Смотри ведомость деталей на листе 12.
** Бетон марки W8 на сульфатостойком портландцементе.

Согласовано
Отд. ТМ Мегерзон
Взам. инв. №
Подпись и дата
Инв. № подл.

Привязан
Инв. №

ГИП	Нидбальский		ТП 903-9-35.91 КЖ			
Нач. отд.	Гутгерерский					
Н. конт.	Лобашов		Приемная емкость мазута V = 250 м³	Стадия	Лист	Листов
Гл. конст.	Лобашов			Р	11	
Нач. гр.	Шульгина		УМ5. Опалубка и армирование	ЛАТГИПРОПРОМ		
Инж. I к.	Сторожева					

25308-02 22 Копировал В.Су Формат Ф2

Альбом 2

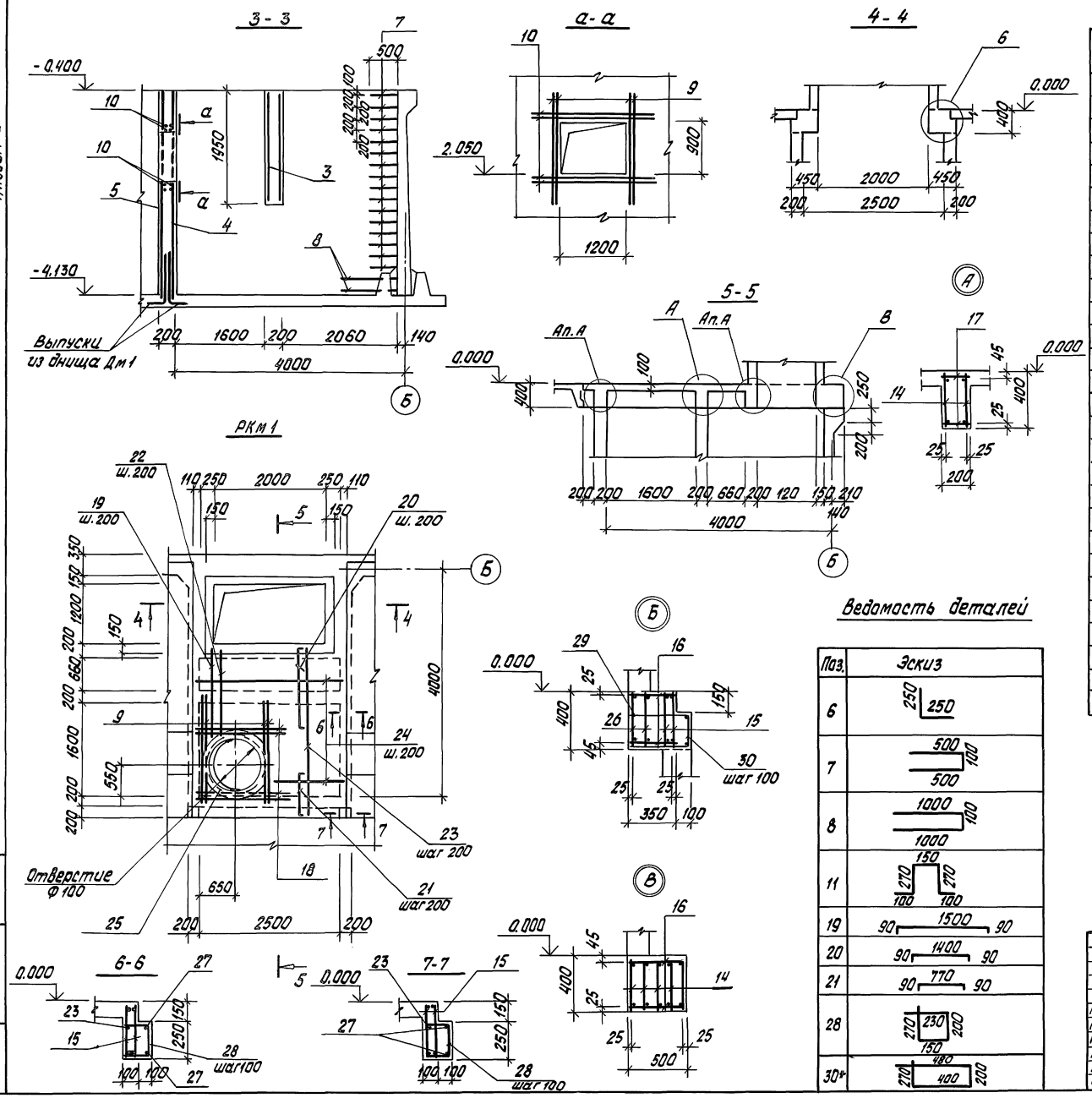

Спецификация РКи1

Форм.	Зона	Поз.	Обозначение	Наименование	Кол.	Примечание
				РКм1		
				Сборочные единицы		
		14	ТП 903-9-35.91 Ал. 3 КЖ. И. 2.3	Каркас К 13	11	15.6кг
		15	КЖ. И. 2.3-01	Каркас К 14	4	8,5кг
		26	КЖ. И. 2.3-02	Каркас К 15	4	5.0кг
				Детали		
				А-III-12 ГОСТ 5781-82		
		9		ℓ=1900	4	
		18		ℓ=1700	4	
				А-III-10; ГОСТ 5781-82		
		19*		ℓ=1680	7	
		20*		ℓ=1580	7	
		21*		ℓ=950	7	
		22		ℓ=1500	7	
		23		ℓ=3000	9	
		27		ℓ=4550	4	
		29		ℓ=1900	2	
				А-I-8; ГОСТ 5781-82		
		16		ℓ=320	78	
		17		ℓ=170	78	
		28*		ℓ=850	54	
		30*		ℓ=1350	38	
				А-I-6; ГОСТ-5.78.1-82		
		24		ℓ=1.0м	73	
				Закладное изделие		
		25	1.400-15 в. 1	МН789	1	
				Материалы		
				Бетон В 25 ГОСТ 251.92-82	2.55	м³

* смотри ведомость деталей

Ведомость деталей

Поз.	Эскиз
6	250 250
7	500 100 500
8	1000 100 1000
11	150 270 270 100 100
19	90 1500 90
20	90 1400 90
21	90 770 90
28	270 230 200 150
30*	480 270 400 200

Привязан

Инв. №

ГИП	Ниддальский		
Нач. отд.	Гуттерерский		
Н. контр.	Лобашов		
Гл. конст.	Лобашов		
Нач. гр.	Шульгина		
Инж. I к.	Старожева		

ТП 903-9-35.91 КЖ

Приемная емкость мазута V=250м³

Стадия	Лист	Листов
Р	12	

РКм1. Опалубка и армирование

ЛАТГИПРОПРОМ

Инв. № подл. | Подпись и дата | Взам. инв. №

Копировал: Бл 25308-02 23 Формат А2

Альбом 2

КЛМ1

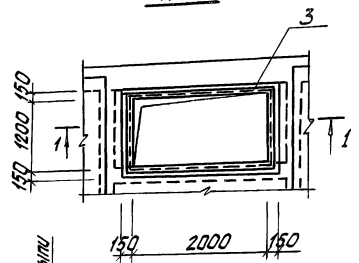

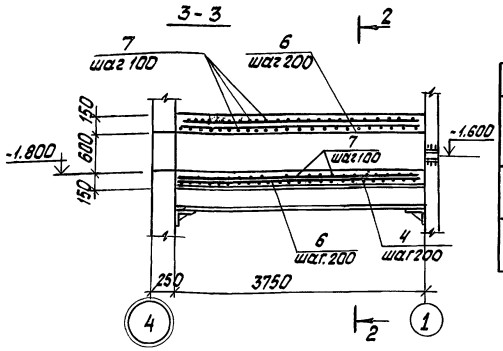

Ведомость деталей

Поз.	Эскиз
1	1400, 2270, 2200, 1480
4	1000, 1150, 1000

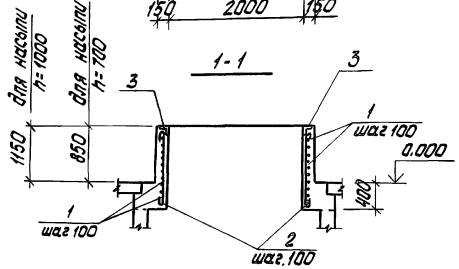

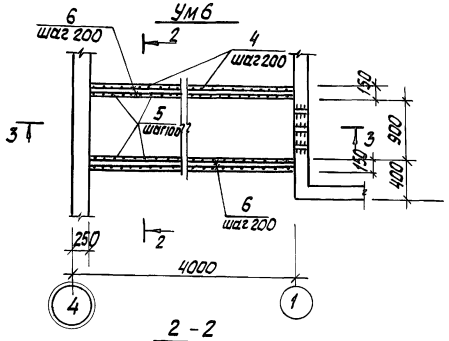

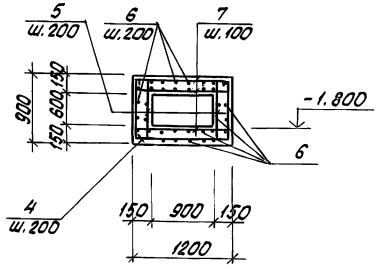

Ведомость расхода стали на элемент, кг

Марка элемента	Изделия арматурные											Всего
	Арматура класса AI ГОСТ 5781-82					Арматура класса AIII ГОСТ 5781-82						
	Ф6	Ф8	Ф16		Итого	Ф6	Ф8	Ф10	Ф12	Ф20	Итого	
Ум5			15,5		15,5	122,2	216,7		29,1		368,0	383,5
Ум6	74,5				74,5							74,5
РКМ1	16,1	97,1			113,2			96,9	12,7	165,6	275,2	388,4
КЛМ1		62,8			62,8							62,8

Ведомость расхода стали на элемент, кг

	Изделия закладные										Общий расход
	Прокат марки						Ар-ра класса		Всего		
	С235	С245	С235			15	AIII				
	ГОСТ 19903-74*		ГОСТ 8509-86	ГОСТ 8510-86		ГОСТ 10704-76	ГОСТ 5781-82				
	б=6	б=10	L 50×5	L 100×63×8		Тр Ф 89×3	Ф8				
2	3,8	22,8				1,8	1,0		29,4		412,9
											74,5
			12,1				1,2		13,3		401,7
				51,2			2,5		53,7		116,5

Спецификация КЛм1; Ум6

Форм.	Зона	Поз.	Обозначение	Наименование	Кол.	Примечание
				КЛМ1		
				Для варианта при насыпи h=700		
				Детали		
				А-I-8 ГОСТ 5781-82		
		1*		ℓ=7350	10	
		2		ℓ=1200	72	
				Закладное изделие		
		3	ТП 903-9-35.91 альбом 3 КЖИ. 3.3	МН3	1	
				Материалы		
				Бетон В25 ГОСТ 25192-82	0,89	м³
				Для варианта при насыпи h=1000		
				Детали		
				А-I-8 ГОСТ 5781-82		
		1*		ℓ=7350	13	
		2		ℓ=1500	72	
				Закладное изделие		
		3	ТП 903-9-35.91 альбом 3 - КЖИ. 3.3	МН3	1	
				Материал		
				Бетон В25 ГОСТ 25192-82	1,2	м³
				Ум6		
				Детали		
				А-I-6; ГОСТ 5781-82		
		4*		ℓ=3150	19	
		5		ℓ=850	38	
		6		ℓ=1.0 м	178	
		7		ℓ=1150	57	
				Материалы		
				Бетон В25 ГОСТ 25192-82	2,03	м³

* Смотри Ведомость деталей

Привязан

Инв. №

ТП 903-9-35.91			КЖ
Гип	Никольский	Приемная емкость мазута V=250 м³	Стадия: Р; Лист: 13; Листов:
Нач. отд.	Гитерский		
Н. контр.	Лобашов		
Гл. конс.	Лобашов	КЛм1, Ум6. Опалубка и армирование	ЛАТГИПРОПРОМ
Нач. гр.	Шульгина		
Инж.	Старожева		

25308-02 24 Формат А2

Инв. № подл. | Подпись и дата | Взам. инв. №

Альбом 2

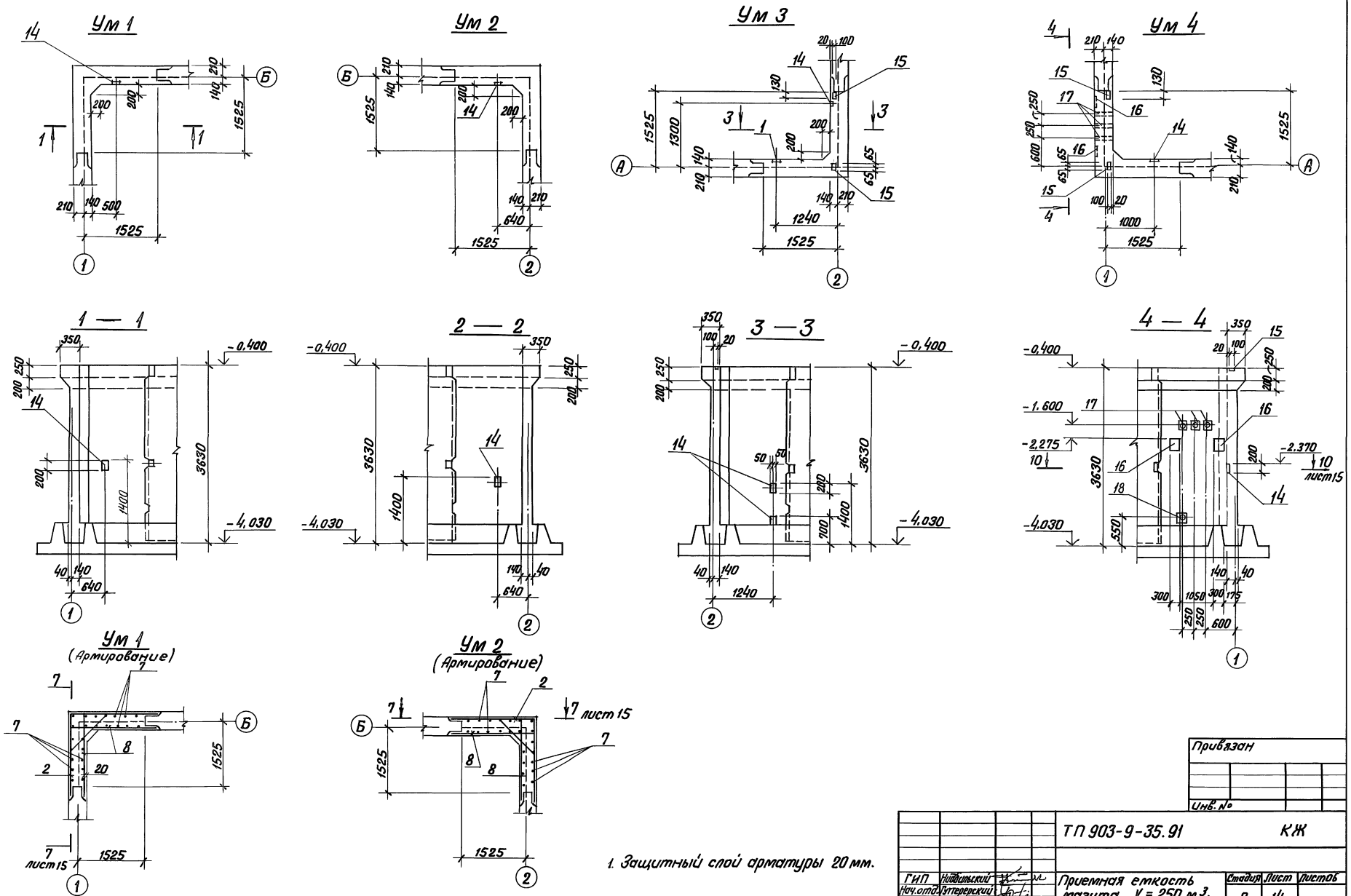

1. Защитный слой арматуры 20 мм.

				ТП 903-9-35.91			КЖ
ГИП	Нидзильский			Приемная емкость мазута V = 250 м³.	Стадия	Лист	Листов
Нач.отд.	Гуттерерский				Р	14	
Н.контр.	Лобашов						
Гл.конс.	Лобашов			УМ1 ÷ УМ4. Опалубка и армирование.	ЛАТГИПРОПРОМ		
Нач.гр.	Шульгина						
Инж.I к.	Сторожева						

Согласовано

Отдел ТМ Меерзон

Взам. инв. № | Подпись и дата | Инв. № подл.

Привязан

Инв. №

Копировал ВОу 25308-02 25 Формат А2

Альбом 2

5-5

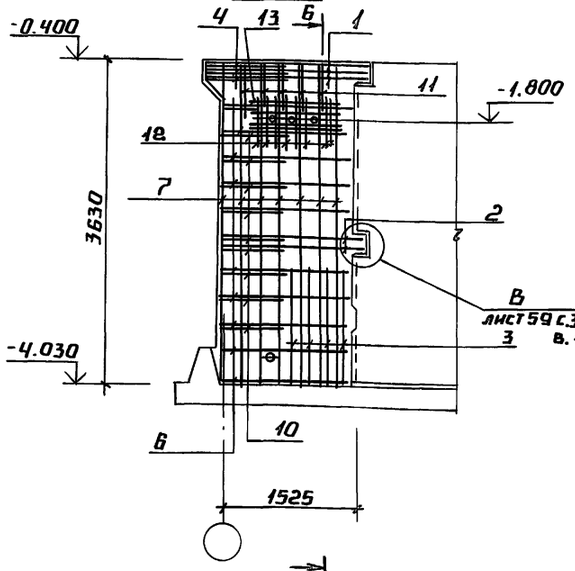

6-6

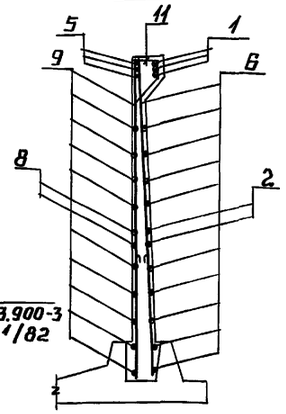

7-7

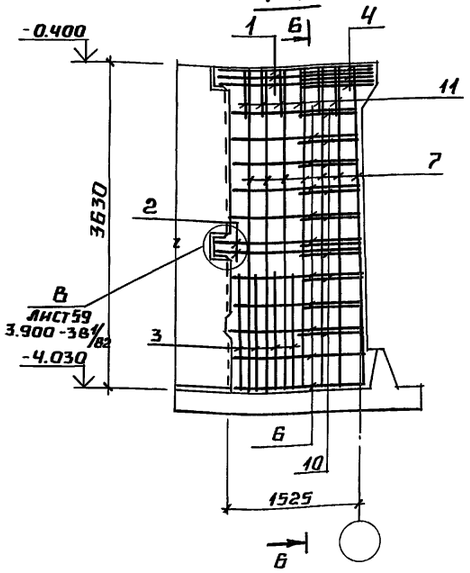

УМ4 (армирование)

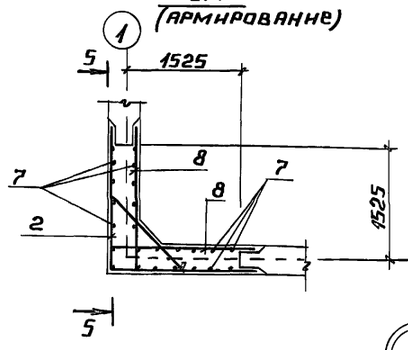

УМ3 (армирование)

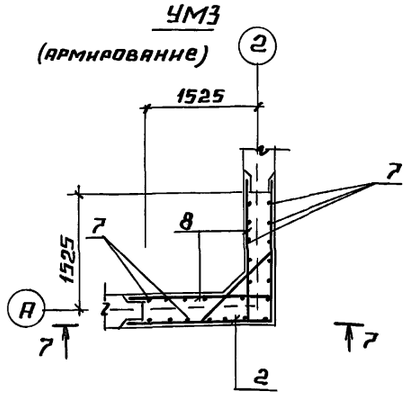

а-а

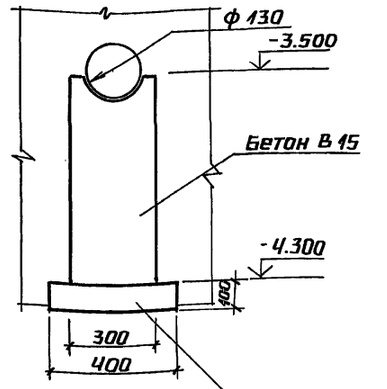

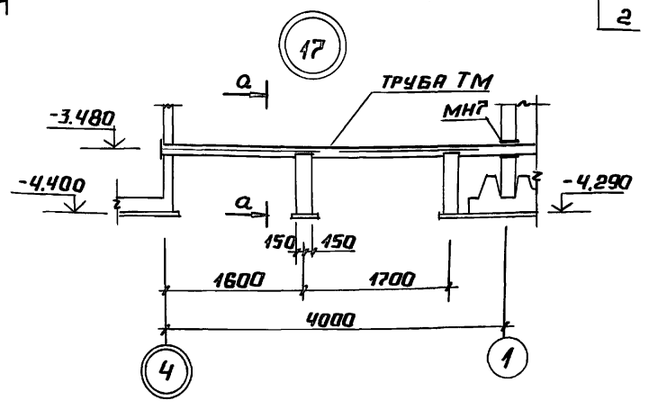

Ведомость деталей

Поз.	Эскиз
1	1800 | 1800
2	1630 | 1630

Ведомость деталей

Поз.	Эскиз
4	100, 1130, 100
6	от 1480 до 1520 через 4
11	215, 285, 400, 215
10	100, от 540 до 640, 100

Спецификация УМ1 ÷ УМ4

Формат	Зона	Поз.	Обозначение	Наименование	Кол. на испол. УМ-1	УМ2	УМ3	УМ4	Примечание
				Документация					
			3.900-3 вып.1/82	Сборные железобетонные конструкции емкостных сооружений для водоснабжения и канализации					
			ТП 903-9-35.91 альбом 3 КЖ.И-ТУ	Технические условия					
				Детали					
				А-III-18; ГОСТ 5781-82					
		1*		ℓ = 3600	3	3	3	3	
				А-III-16; ГОСТ 5781-82					
		2*		ℓ = 3260	2	2	2	2	
				А-III-14; ГОСТ 5781-82					
		3		ℓ = 1200	16	16	16	16	
		4*		ℓ = 1330	3	3	3	3	
		5		ℓ = 1800	6	6	6	6	
				А-III-12; ГОСТ 5781-82					
		6*		ℓ ср = 3000	10	10	10	10	
		7		ℓ = 3620	24	24	24	24	
		8		ℓ = 1630	4	4	4	4	
				А-III-10; ГОСТ 5781-82					
		9		ℓ ср = 1500	20	20	20	20	
		10*		ℓ ср = 790	10	10	10	10	
		12		ℓ = 950				16	
		13		ℓ = 1450				8	
		11*		А-I-6; ГОСТ 5781-82; ℓ=1120	12	12	12	12	
				Изделия закладные					
		14	1.400-6/76	М8-1	1	1	4	1	
		15	1.400-6/76	М8-4			2	2	
		16	1.400-15	МН 219-5				2	
		17	ТП 903-9-35.91 альбом 3 КЖС.И.3.8	МН 8				3	
		18	КЖС.И.3.7	МН7				1	
				Материал					
				Бетон В25, W8 ГОСТ 25192-82	2.06	2.06	2.06	2.06	м³

Ведомость расхода стали на элемент, кг

Марка элемента	Изделия арматурные: Арматура класса А-I ГОСТ 5781-82* ф6	итого	А-III ГОСТ 5781-82* ф10	ф12	ф14	ф16	ф18	итого	Всего	Изделия закладные: Прокат марки ГОСТ 19903-74 С235 С245 δ=8	δ=10	итого	ГОСТ 10704-76 Ст3пс Б Труба 89×3	Труба 159×3,5	итого	Др-ра класса А-III ГОСТ 5781-82 ф10	ф12	итого	Всего	Общий расход
УМ1; УМ2	3.0	3.0	23.4	101.9	41.1	10.3	21.6	198.3	201.3	1.3		1.3				0.4		0.4	1.7	203.0
УМ3	3.0	3.0	23.4	101.9	41.1	10.3	21.6	198.3	201.3	6.8		6.8				2.4		2.4	9.4	210.7
УМ4	3.0	3.0	39.9	101.9	41.1	10.3	21.6	214.8	217.8	2.9	69.2	72.1	3.0	2.4	5.4	1.2	5.6	6.8	84.3	302.1

Привязан

Инв. №

ГИП	Нидбальский		
Нач. отд.	Гуттерерский		
Н. конт.	Лобашов		
Гл. конс.	Ловашов		
Нач. гр.	Шульгина		
Инж. ТК	Сторожева		

ТП 903-9-35.91 КЖ

Приемная емкость мазута V=250 м³

Стадия Р | Лист 15 | Листов

УМ1÷УМ4 Опалубка и армирование. Разрезы 5-5 ··· 7-7. Узел 17.

ЛАТГИПРОПРОМ

25308-02 26

Копировал А4 Формат А2

Инв. № подл. | Подпись и дата | Взам. инв. №

Альбом 2

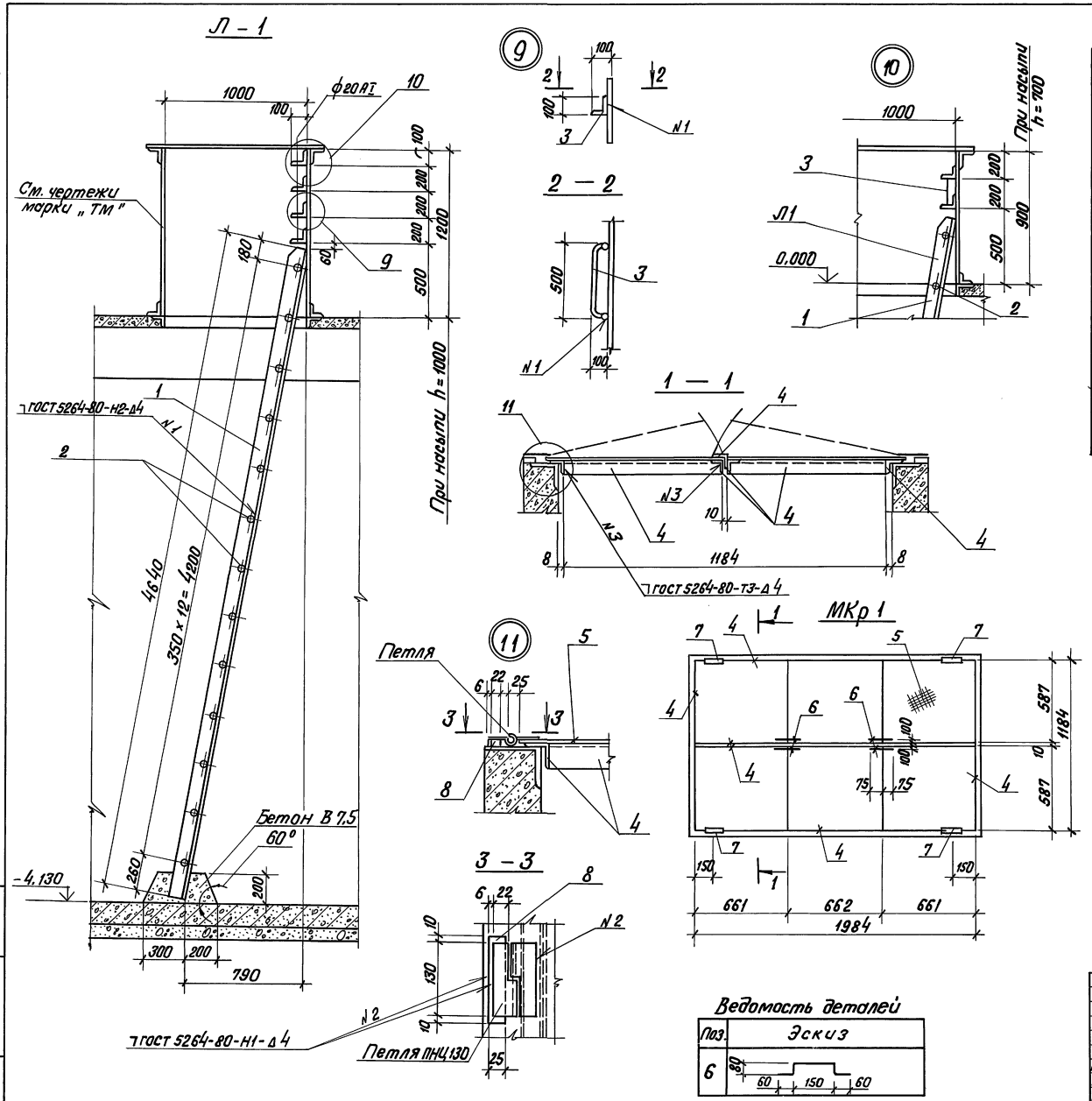

Спецификация Л1; МКр 1

Марка поз.	Обозначение	Наименование	Кол.	Масса ед., кг	Примечание
		Лестница Л1			
1		Уголок $\frac{90\times90\times6\ \text{ГОСТ}\ 8509-86}{\text{С}245\ \text{ГОСТ}\ 27772-88}$	2	38,7	l=4640
		А-I-18; ГОСТ 5781-82			
2		l=750	13	1,5	
3		l=900	4	1,8	
		Крышка МКр 1			
4		Уголок $\frac{50\times50\times5\ \text{ГОСТ}\ 8509-86}{\text{С}235\ \text{ГОСТ}\ 27772-88}$	14,66	3,77	м
5		Лист ромбич. $\frac{4,0\ \text{ГОСТ}\ 8568-77}{\text{С}235\ \text{ГОСТ}\ 27772-88}$	2,35	33,4	м²
		А-I-10; ГОСТ 5781-82			
6		l=430	4	0,27	
7	ГОСТ 5058-78	Петля ПНЦ 130 Т,Н	4	0,5	l=130
8		Полоса $\frac{25\times8\ \text{ГОСТ}\ 103-76^*}{\text{Ст3 кп2 ГОСТ}\ 535-88}$	4	0,6	l=130

1. Сварку производить электродами типа Э42 ГОСТ 9467-75.
2. Все стальные конструкции покрыть 5-ю слоями эмали ХС-759 (ТУХ-10-1115-75) по грунтовке ХС-059 общей толщиной 130 мкм в соответствии с группой IV таблицы 48*СНиП 2.03.11-85.

Ведомость деталей

Поз.	Эскиз
6	80; 60, 150, 60

Привязан

Инв. №

ГИП	Нидбальский		
Нач. отд.	Гуттерерский		
Н. конт.	Лобашов		
Гл. конст.	Лобашов		
Нач. гр.	Шульгина		
Инж. I к.	Сторожева		

ТП 903-9-35.91 КЖ

Приемная емкость мазута V = 250 м³.

Лестница Л1. Металлическая крышка МКр 1

Стадия	Лист	Листов
Р	16	

ЛАТГИПРОПРОМ

Инв. № подл. | Подпись и дата | Взам. инв. №

25308-02 27 Копировал В.Бур Формат А2

Альбом 2

Схема расположения молниеприемника

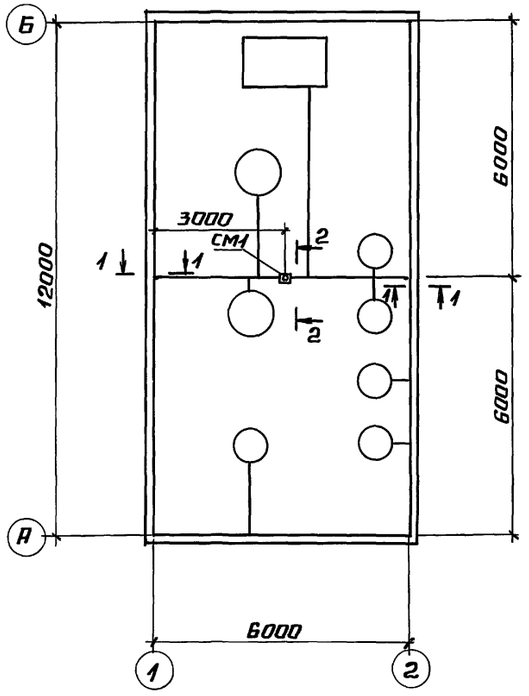

СМ1

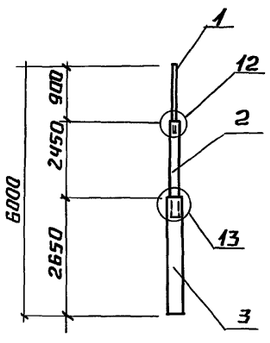

2 – 2

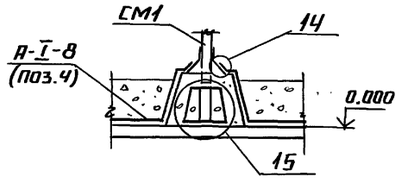

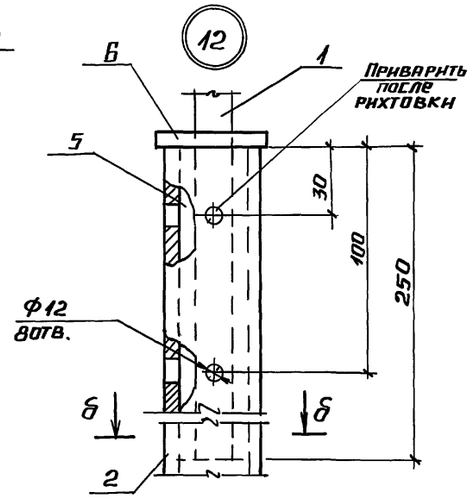

б – б

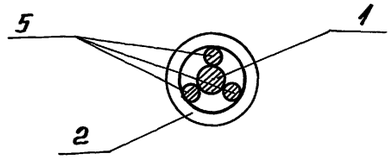

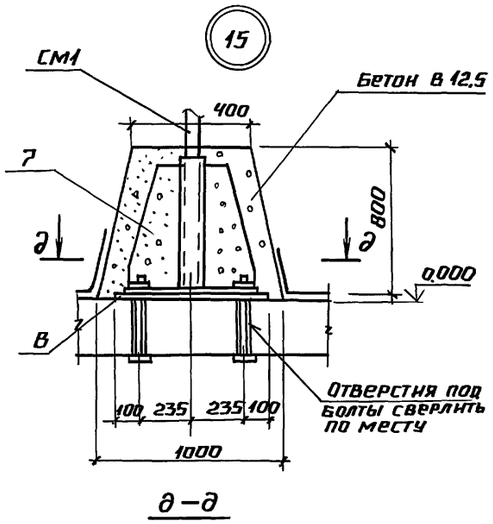

д – д

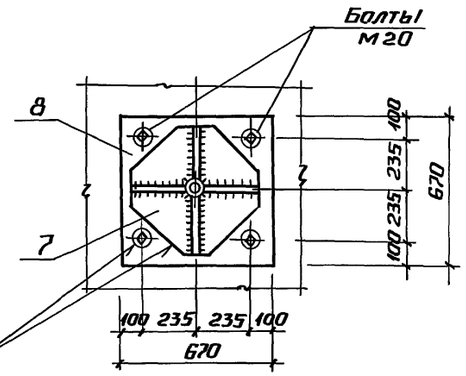

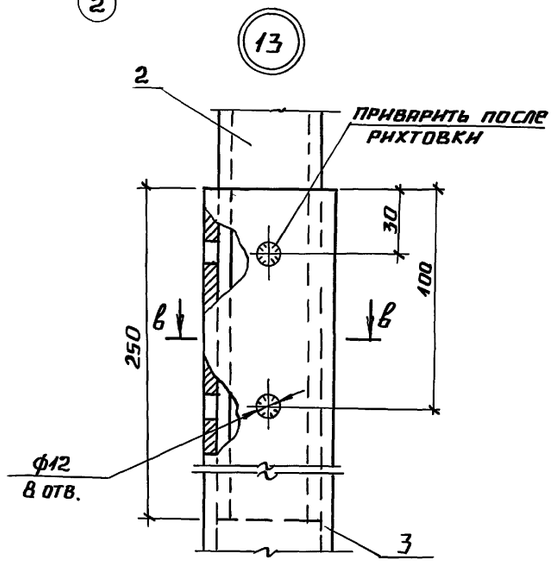

в – в

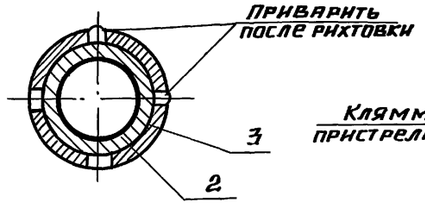

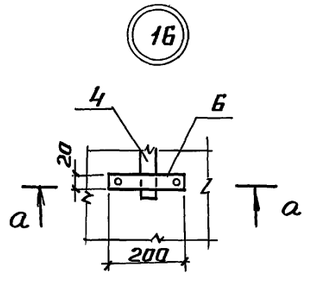

а – а

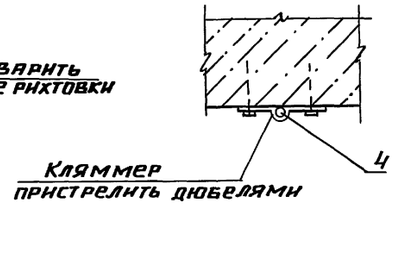

1 – 1

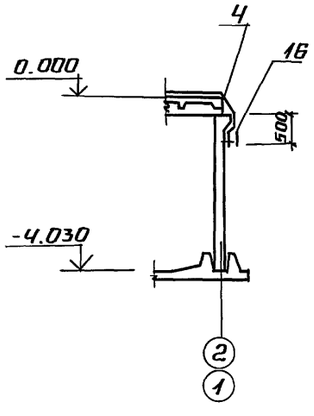

Спецификация к схеме расположения молниеприемника

Форма	Зона	Поз.	Обозначение	Наименование	Кол.	Примечание
				Детали		
Б4		1		А-I-16; ГОСТ 5781-82*; ℓ=1150	1	1,8 кг
Б4		2		Труба 32×2,0 ГОСТ 10704-76 / Ст 3 кп2 ГОСТ 535-88 ℓ=2700	1	4,0 кг
Б4		3		Труба 50×3,0 ГОСТ 10704-76 / Ст 3 кп2 ГОСТ 535-88 ℓ=2650	1	9,2 кг
Б4		4		А-I-8; ГОСТ 5781-82, ℓ=1000	52,0	0,4 кг
Б4		5		А-III-18; ГОСТ 5781-82; ℓ=250	3	0,5 кг
Б4		6		Лист 4×40×5000 ГОСТ 19903-74 / С235 ГОСТ 27772-88	1	6,3 кг
				Болт М20×110 ГОСТ 7798-70		
				Гайка М20 ГОСТ 5915-70		
				Шайба М20 ГОСТ 11371-78		
				Закладные изделия		
А4		7	ТП 903-9-35.91 альбом 3 КЖ.И.3.9	МН9	1	83,0 кг
А4		8	КЖ.И.3.10	МН10	1	35,8 кг
				Материалы		
				Бетон В 12,5 ГОСТ 25192-82	0,6	м³

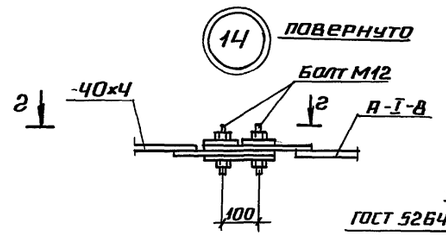

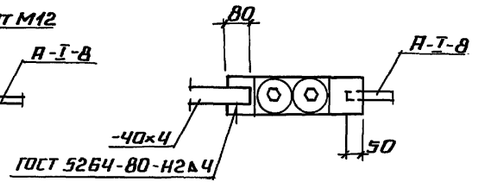

1. Молниеприемную сетку поз.4 уложить по плитам покрытия приемной емкости под слой гидроизоляции.
2. Открытые поверхности закладных деталей и СМ1 покрыть двумя слоями эмали ПФ-115 по грунтовке ГФ-0201
3. Токоразъемники цинковать слоем 150 мкм в соответствии с указаниями СНиП 2.03.11-85.
4. Опорный узел установки молниеприемника обетонировать

Согласовано
Борисова
Отдел ЭО
Взам. инв. №
Подпись и дата
Инв. № подл.

Привязан
Инв. №

ТП 903-9-35.91 КЖ

ГИП	Нидбальский		Приемная емкость мазута V=250 м³	Стадия	Лист	Листов
Нач. отд.	Гуттерерский			Р	17	
Н. контр.	Лобашов		Схема расположения молниеприемника	ЛАТГИПРОПРОМ		
Гл. конс.	Лобашов					
Нач. гр.	Шульгина					
Инж. I к.	Сторожева					

25308-02 28 Копировал Формат А2

Ведомость рабочих чертежей основного комплекта АТМ

Лист	Наименование	Примечание
1	Общие данные	
2	Схемы автоматизации и внешних проводок	

Ведомость ссылочных и прилагаемых документов

Обозначение	Наименование	Примечание
	Прилагаемые документы	
ТП 903-9-35.91 АТМ.СО	Спецификация оборудования	Ал. 5

Проектом предусматривается дистанционный контроль уровня в приемной емкости со щита КИП мазутонасосной. Контакты уравнемера используются для автоматического отключения перекачивающих насосов при низком уровне в емкости.

Типовой проект разработан в соответствии с действующими нормами и правилами и предусматривает мероприятия, обеспечивающие взрывную, взрывопожарную и пожарную безопасность при эксплуатации здания.
Главный инженер проекта /Кудбольский/

Привязан

Инв. №

ТП 903-9-35.91 АТМ

ГИП	Кудбольский		Приемная емкость мазута V=250 м³	Стадия	Лист	Листов
Нач. отд.	Мейман			Р	1	2
Н. контр.	Юрис					
Гл. спец.	Потапеева		Общие данные	ЛАТГИПРОПРОМ		
Нач. гр.	Гаскина					
Инж. пр.	Знатнова					

Копировал Кд. Формат А3

Альбом 2

Схема автоматизации

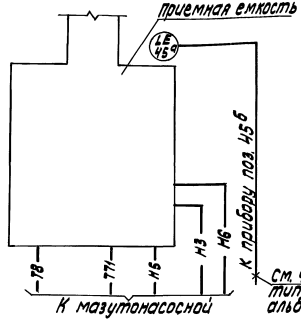

См. чертеж АТМ лист 2 типовой проект 903-2-37.91 альбом 7

Схема внешних проводок

Наименование параметра и место отбора импульса	Наружная установка уровень мазута
	Приемная емкость
Обозначение чертежа	
Позиция	45 б

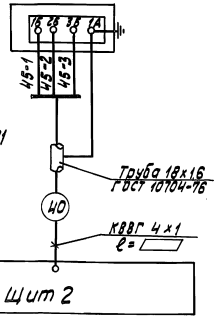

Условные обозначения	Наименование
—Т8—	конденсатопровод
—Т11—	паропровод Р=0,9 МПа
—Н3—	мазутопровод сливной
—Н5—	мазутопровод всасывающий
—Н6—	конденсат замазученный

Поз. обознач.	Наименование	Кол.	Примечание
	Перечень элементов к схеме внешних проводок		
1	Кабель КВВГ 4х1 ГОСТ 1508-78	▱	м
2	Труба стальная электросварная 18х16 ГОСТ 10704-76	▱	то же

1. Тип прибора см. спецификацию оборудования АТМ.СО альбом 5.
2. Данные в ▱ проставляются при привязке проекта.

Согласовано

Инв. № подл. | Подп. и дата | Взам. инв. №

Привязан

Инв. №

ТП 903-9-35.91 АТМ

ГИП	Кудбольский		Приемная емкость мазута V=250 м³	Стадия	Лист	Листов
Нач. отд.	Мейман			Р	2	
Н. контр.	Юрис		Схемы автоматизации и внешних проводок	ЛАТГИПРОПРОМ		
Гл. спец.	Потапеева					
Нач. гр.	Гаскина					
Инж. пр.	Знатнова					

Копировал Кд. Формат А3

gost.e-ecolog.ru