ТИПОВЫЕ ПРОЕКТНЫЕ РЕШЕНИЯ

400 - 041. 91

УНИФИЦИРОВАННЫЕ ЗДАНИЯ (МОДУЛИ) ПРОИЗВОДСТВЕННОГО НАЗНАЧЕНИЯ ПРОЛЕТОМ 6; 9; 12 И 15 М ИЗ ЛЕГКИХ МЕТАЛЛИЧЕСКИХ КОНСТРУКЦИЙ.

СТЕНЫ ИЗ ТРЕХСЛОЙНЫХ МЕТАЛЛИЧЕСКИХ ПАНЕЛЕЙ С УТЕПЛИТЕЛЕМ ИЗ ПЕНОПОЛИУРЕТАНА

АЛЬБОМ 8.

КЖ.И Строительные изделия. стр.4...36

gost.e-ecolog.ru

ТИПОВЫЕ ПРОЕКТНЫЕ РЕШЕНИЯ

400 - 041. 91

УНИФИЦИРОВАННЫЕ ЗДАНИЯ (МОДУЛИ) ПРОИЗВОДСТВЕННОГО НАЗНАЧЕНИЯ ПРОЛЕТОМ 6; 9; 12 И 15 М ИЗ ЛЕГКИХ МЕТАЛЛИЧЕСКИХ КОНСТРУКЦИЙ.

СТЕНЫ ИЗ ТРЕХСЛОЙНЫХ МЕТАЛЛИЧЕСКИХ ПАНЕЛЕЙ С УТЕПЛИТЕЛЕМ ИЗ ПЕНОПОЛИУРЕТАНА

АЛЬБОМ 8.

РАЗРАБОТАН:
ПКИ Башкирский Промстройпроект
Тульский комплексный отдел

Утвержден и введен в действие
ПКИ Башкирский Промстройпроект
Приказ от 25.12.91 г. № 12-91

Зам. директора института Ю. А. Хайкин.
Главный инженер проекта Ю. Г. Кондратьев.

Содержание альбома № 8.

№ № листов	Наименование и обозначение документов. Наименование листа.	стр.
	Содержание альбома	2; 3
1	400-041.91-КЖ.И .ПЗ Пояснительная записка.	4
1; 2	-КЖ.И. 01 Панель ПС63.12.2,5-3.Л-1.1	5; 6
	ПС63,5.12.3,0-3.Л-1.1	
1	-КЖ.И. 01СБ Панель ПС63.12.2,5-3.Л-1.1	7
	ПС63,5.12.3,0-3.Л-1.1 Сборочный чертеж.	
1; 2	-КЖ.И. 02 Панель ПС63.12.3.Л-2.2	8; 9
	ПС63,5.12.3,0-3.Л-2.2	
1	-КЖ.И. 02СБ Панель ПС63.12.3.Л-2.2	10
	ПС63,5.12.3,0-3.Л-2.2 Сборочный чертеж.	
1; 2	-КЖ.И. 03 Панель ПС60.12.2,5-3.Л-1	11; 12
	ПС60.12.3,0-3.Л-1	
1	-КЖ.И. 03СБ Панель ПС60.12.2,5-3.Л-1	13
	ПС60.12.3,0-3.Л-1 Сборочный чертеж.	
1; 2	-КЖ.И. 04. Панель ПС60.12.2,5-3.Л-2	14; 15
	ПС60.12.3,0-3.Л-2	
1	-КЖ.И. 04.СБ Панель ПС60.12.2,5-3.Л-2	16
	ПС60.12.3,0-3.Л-2 Сборочный чертеж.	
1; 2	-КЖ.И. 05 Панель ПС30.12.2,5-6.Л-1	17; 18
	ПС30.12.3,0-6.Л-1	
1	-КЖ.И. 05 СБ Панель ПС30.12.2,5-6.Л-1	19
	ПС30.12.3,0-6.Л-1 Сборочный чертеж.	

Взамен инв.N

Подпись и дата

Инв.N подл.

Привязан

Инв. N №

Формат А4

Содержание альбома № 8(окончание)

№ № листов	Наименование и обозначение документов. Наименование листа.	стр.
1; 2	400-041.91-КЖ.И.06 Панель ПС30.12.2,5-6.Л-2	20;21
	ПС30.12.3,0-6.Л-2	
1	-КЖ.И.06 СБ Панель ПС30.12.2,5-6.Л-2	22
	ПС30.12.3,0-6.Л-2 Сборочный чертеж.	
1; 2	-КЖ.И. 07 Панель ПС30.12.2,5-6.Л-3	23; 24
	ПС30.12.3,0-6.Л-3	
1	-КЖ.И. 07СБ Панель ПС30.12.2,5-6.Л-3	25
	ПС30.12.3,0-6.Л-3 Сборочный чертеж.	
1; 2	-КЖ.И. 08 Панель 2ПС18.12.2,5-Л-1	26; 27
	2ПС18,3.12.3,0-Л-1	
1	-КЖ.И. 08 СБ Панель 2ПС18.12.2,5-Л-1	28
	2ПС18,3.12.3,0-Л-1 Сборочный чертеж.	
1; 2	-КЖ.И. 09 Панель 2ПС15.18.2,5-Л-1	29; 30
	2ПС15.18.3,0-Л-1	
1	-КЖ.И. 09 СБ Панель 2ПС15.18.2,5-Л-1	31
	2ПС15.18.3,0-Л-1 Сборочный чертеж.	
1; 2	-КЖ.И. 10 Панель 2ПС15.12.2,5-Л-1	32; 33
	2ПС15.12.3,0-Л-1	
1	-КЖ.И. 10 СБ Панель 2ПС15.12.2,5-Л-1	34
	2ПС15.12.3,0-Л-1 Сборочный чертеж.	
1; 2	-КЖ.И. РС Ведомость расхода стали на элемент	35; 36

Взамен инв.N

Подпись и дата

Инв.N подл.

Привязан

Инв. N №

Формат А4

1. Стеновые панели, замаркированные дополнительными цифровыми индексами, отличаются от стандартных наличием закладных изделий. Расход стали дан на все закладные изделия.
2. Закладные изделия стеновых панелей должны иметь защитное цинковое покрытие толщиной 60мкм, получаемое горячим цинкованием согласно СНиП 2.03.11-85.

Привязан

Инв. N

Взамен инв.N

Подпись и дата

Инв.N подл.

Нач. отд	Кондратьев	
Н.контр.	Кондратьев	
Зав.гр.	Хруслова	
Вед. инж.	Серикова	
Инж.		

ТПР 400-041.91-КЖ.И.ПЗ

Пояснительная записка

Стадия	Лист	Листов
Р	1	1

"Росуралсибстрой" ПКИ Башкурский Промстройпроект Тульский комплексный отдел

Формат А4

ТПР 400-041.91. АЛЬБОМ 8

Спецификация элемента

Формат	Зона	Поз.	Обозначение	Наименование	Кол.	Примечание
				Документация		
			400-041.91-КЖ.И.ПЗ	Пояснительная записка		
			400-041.91-КЖ.И.01 СБ	Сборочный чертеж		
			400-041.91-КЖ.И. РС	Ведомость расхода стали		
				на элемент		
				Переменные данные для исполнения		
				ПС 63.12.2,5-3.Л-1.1		
				Сборочные единицы		
			1.030.1-1.1-1	Панель ПС 63.12.2,5-3.Л-1.	1	без закл. изд.
				Изделие закладное		Масса ед. кг.
		1	1.030.1-1.1-3	М2	2	2.14
		2	1.030.1-1.1-3	М15	5	2.13
		3	1.030.1-1.1-3	М6	1	1.14

Взамен инв.N

Подпись и дата

Инв.N подл.

Привязан

Инв. N №

Нач. отд	Кондратьев	
Н.контр.	Кондратьев	
Зав.гр.	Хруслова	
Вед. инж.	Серикова	
Инж.		

ТПР 400-041.91-КЖ.И.01

Панель

ПС 63.12. 2,5-3.Л-1.1

ПС 63,5. 12. 3,0-3.Л-1.1

Стадия	Лист	Листов
Р	1	2

"Росуралсибстрой" ПКИ Башкурский Промстройпроект Тульский комплексный отдел

Формат А4

тпр 400-041.91. АЛЬБОМ 8

Спецификация элемента

Формат	Зона	Поз.	Обозначение	Наименование	Кол.	Примечание
				ПС 63,5. 12.3,0-3.Л -1.1		
				Сборочные единицы		
			1.030.1-1.1-1	Панель ПС 63,5.12. 3,0-3.Л -1.	1	без закл. изд.
				Изделие закладное		Масса ед. кг.
		1	1.030.1-1.1-3	М2	2	2.14
		2	1.030.1-1.1-3	М16	5	2.56
		3	1.030.1-1.1-3	М7	1	1.64

Инв.N подл. | подпись и дата | взамен инв.N

Привязан

Инв. N º

ТПР 400-041.91-КЖ.И.01

Лист 2

Формат А4

ТПР 400-041.91, АЛЬБОМ 8

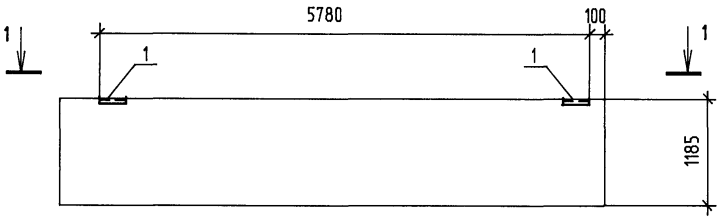

1-1

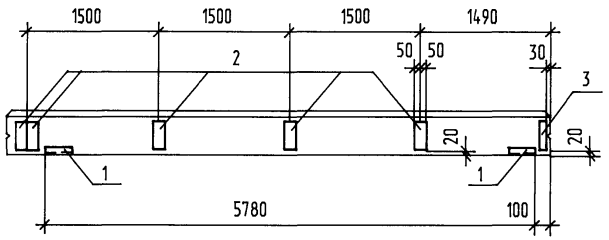

Привязан			
Инв. N º			

Взамен инв.N			
подпись и дата	21.09.92		
Инв.N подл.			

Нач. отд.	Кондратьев		
Н.контр.	Кондратьев		
Зав.гр.	Хруслова		
Вед.инж.	Серикова		
Инж.			

ТПР 400-041.91-КЖ.И.01 СБ

Панель
ПС 63.12.2,5- 3.Л- 1.1
ПС 63,5.12.3,0-3.Л-1.1
Сборочный чертеж

Стадия	Масса	Масштаб
Р		
Лист 1		Листов 1

"Росуралсибстрой"
ПКИ Башкирский
Промстройпроект
Тульский комплексный
отдел

Формат А4

Спецификация элемента

Формат	Зона	Поз.	Обозначение	Наименование	Кол.	Примечание
				Документация		
			400-041.91-КЖ.И.ПЗ	Пояснительная записка		
			400-041.91-КЖ.И.02 СБ	Сборочный чертеж		
			400-041.91-КЖ.И. РС	Ведомость расхода стали		
				на элемент		
				Переменные данные для исполнения		
				ПС 63.12.2,5-3.Л -2.2		
				Сборочные единицы		
			1.030.1-1.1-1	Панель ПС 63.12.2,5-3.Л-2.	1	без закл. изд.
				Изделие закладное		Масса ед. кг.
		1	1.030.1-1.1-3	М2	2	2.14
		2	1.030.1-1.1-3	М15	5	2.13
		3	1.030.1-1.1-3	М6	1	1.14

Взамен инв.N

Подпись и дата

Инв.N подл.

Привязан

Инв. N №

Нач. отд	Кондратьев	
Н.контр.	Кондратьев	
Зав.гр.	Хруслова	
Вед. инж.	Серикова	
Инж.		

ТПР 400-041.91-КЖ.И.02

Панель

ПС 63.12. 2,5-3.Л-2.2

ПС 63,5. 12. 3,0-3.Л-2.2

Стадия	Лист	Листов
Р	1	2

"Росуралсибстрой" ПКИ Башкирский Промстройпроект Тульский комплексный отдел

Формат А4

тпр 400-041.91. АЛЬБОМ 8

Спецификация элемента

Формат	Зона	Поз.	Обозначение	Наименование	Кол.	Примечание
				ПС 63,5. 12.3,0-3.Л -2.2		
				Сборочные единицы		
			1.030.1-1.1-1	Панель ПС 63,5.12. 3,0-3.Л -2.	1	без закл. изд.
				Изделие закладное		Масса ед. кг.
		1	1.030.1-1.1-3	М2	2	2.14
		2	1.030.1-1.1-3	М16	5	2.56
		3	1.030.1-1.1-3	М7	1	1.64

Взамен инв.N

подпись и дата 21.09.92

Инв.N подл.

Привязан

Инв. N º

ТПР 400-041.91-КЖ.И.02

Лист 2

Формат А4

ТПР 400-041.91, АЛЬБОМ 8

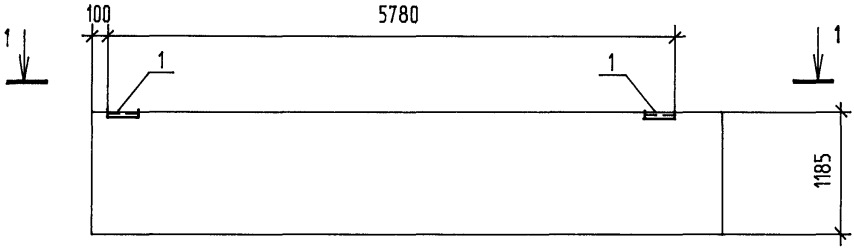

1-1

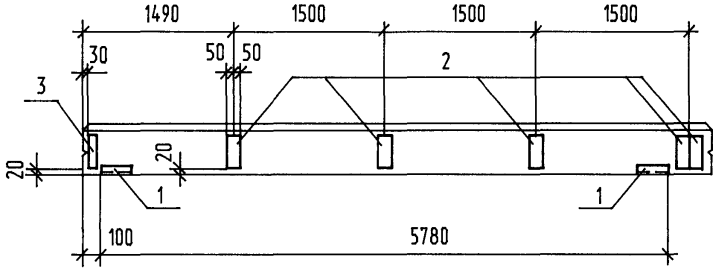

Привязан			
Инв. N º			

Нач. отд.	Кондратьев		
Н.контр.	Кондратьев		
Зав.гр.	Хруслова		
Вед.инж.	Серикова		
Инж.			

ТПР 400-041.91-КЖ.И.02СБ

Панель
ПС 63.12.2,5-3.Л-2.2
ПС 63,5.12.3,0-3.Л-2.2
Сборочный чертеж

Стадия	Масса	Масштаб
Р		
Лист 1		Листов 1

'Росуралсибстрой'
ПКИ Башкирский
Промстройпроект
Тульский комплексный
отдел

Формат А4

Инв.N подл.	подпись и дата	взамен инв.N
1591	21.09.92	

Спецификация элемента

Формат	Зона	Поз.	Обозначение	Наименование	Кол.	Примечание
				Документация		
			400-041.91-КЖ.И.ПЗ	Пояснительная записка		
			400-041.91-КЖ.И.03 СБ	Сборочный чертеж		
			400-041.91-КЖ.И. РС	Ведомость расхода стали		
				на элемент		
				Переменные данные для исполнения		
				ПС 60.12.2,5-3.Л- 1		
				Сборочные единицы		
			1.030.1-1.1-1	Панель ПС 60.12.2,5-3.Л	1	без закл. изд.
				Изделие закладное		Масса ед. кг.
		1	1.030.1-1.1-3	М2	2	2.14
		2	1.030.1-1.1-3	М15	3	2.13
		3	1.030.1-1.1-3	М6	2	1.14

Привязан

Инв. N

Взамен инв.N

Подпись и дата

Инв.N подл.

Нач. отд	Кондратьев		
Н.контр.	Кондратьев		
Зав.гр.	Хруслова		
Вед. инж.	Серикова		
Инж.			

ТПР 400-041.91-КЖ.И.03

Панель

ПС 60.12.2,5-3.Л-1

ПС 60.12.3,0-3.Л-1

Стадия	Лист	Листов
Р	1	2

"Росрудсибстрой" ПКИ Башкирский Промстройпроект Тульский комплексный отдел

Формат А4

тпр 400-041.91, АЛЬБОМ 8

Спецификация элемента

Формат	Зона	Поз.	Обозначение	Наименование	Кол.	Примечание
				ПС 60.12. 3,0-3.Л -1		
				Сборочные единицы		
			1.030.1-1.1-1	Панель ПС 60.12. 3,0-3.Л	1	без закл. изд.
				Изделие закладное		Масса ед. кг.
		1	1.030.1-1.1-3	М2	2	2.14
		2	1.030.1-1.1-3	М16	3	2.56
		3	1.030.1-1.1-3	М7	2	1.64

Взамен инв.N

подпись и дата

Инв.N подл.

Привязан

Инв. N º

ТПР 400-041.91-КЖ.И.03

Лист 2

Формат А4

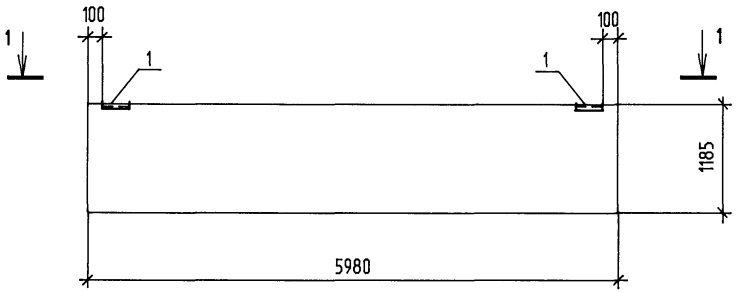

1-1

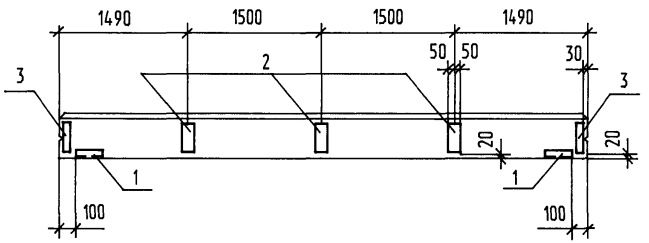

Привязан

Инв. N

ТПР 400-041.91-КЖ.И.03СБ

Панель
ПС60.12. 2,5-3.Л-1
ПС60.12. 3,0-3.Л-1
Сборочный чертеж

Стадия	Масса	Масштаб
Р		
Лист 1		Листов 1

"Росуралсибстрой"
ПКИ "Башкирский Промстройпроект
Тульский комплексный отдел

Нач. отд.	Кондратьев	
Н.контр.	Кондратьев	
Зав.гр.	Хруслова	
Вед.инж.	Серикова	
Инж.		

Взамен инв.N

Подпись и дата

Инв.N подл.

Формат А4

ТПР 400-041.91, АЛЬБОМ 8

Спецификация элемента

Формат	Зона	Поз.	Обозначение	Наименование	Кол.	Примечание
				Документация		
			400-041.91-КЖ.И.ПЗ	Пояснительная записка		
			400-041.91-КЖ.И.04 СБ	Сборочный чертеж		
			400-041.91-КЖ.И. РС	Ведомость расхода стали		
				на элемент		
				Переменные данные для исполнения		
				ПС60.12.2,5-3.Л- 2		
				Сборочные единицы		
			1.030.1-1.1-1	Панель ПС 60.12.2,5-3.Л	1	без закл. изд.
				Изделие закладное		Масса ед. кг.
		1	1.030.1-1.1-3	М2	2	2.14
		2	1.030.1-1.1-3	М15	4	2.13
		3	1.030.1-1.1-3	М6	2	1.14

Привязан

Инв. N ⁰

Нач. отд	Кондратьев		
Н.контр.	Кондратьев		
Зав.гр.	Хруслова		
Вед. инж.	Серикова		
Инж.			

ТПР 400-041.91-КЖ.И.04

Панель

ПС 60.12.2,5-3.Л-2

ПС 60.12.3,0-3.Л-2

Стадия	Лист	Листов
Р	1	2

"Росуралсибстрой"
ПКИ Башкирский Промстройпроект
Тульский комплексный отдел

Формат А4

Взамен инв.N

подпись и дата 21.09.91

Инв.N подл. 15791

Спецификация элемента

Формат	Зона	Поз.	Обозначение	Наименование	Кол.	Примечание
				ПС 60.12. 3,0-3.Л -2		
				Сборочные единицы		
			1.030.1-1.1-1	Панель ПС 60.12. 3,0-3.Л	1	без закл. изд.
				Изделие закладное		Масса ед. кг.
		1	1.030.1-1.1-3	М2	2	2.14
		2	1.030.1-1.1-3	М16	4	2.56
		3	1.030.1-1.1-3	М7	2	1.64

Инв.N подл. | подпись и дата | Взамен инв.N

Привязан

Инв. N №

ТПР 400-041.91-КЖ.И.04

Лист 2

Формат А4

ТПР 400-041.91, АЛЬБОМ 8

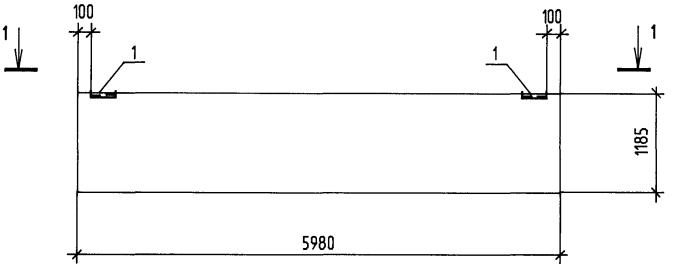

1-1

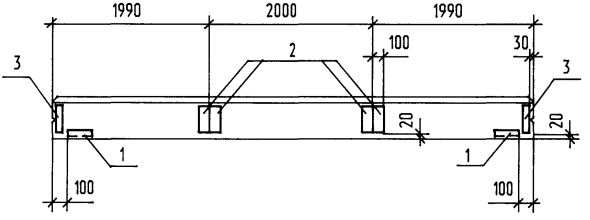

Привязан	
Инв. N	

Нач. отд.	Кондратьев		
Н.контр.	Кондратьев		
Зав.гр.	Хруслова		
Вед.инж.	Серикова		
Инж.			

Взамен инв.N

подпись и дата 2/09/97 [illegible]

Инв.N подл. 1591

ТПР 400-041.91-КЖ.И.04СБ

Панель
ПС60.12. 2,5-3.Л-2
ПС60.12. 3,0-3.Л-2
Сборочный чертеж

Стадия	Масса	Масштаб
Р		
Лист 1		Листов 1

"Росуралсибстрой"
ПКИ Башкирский
Промстройпроект
Тульский комплексный
отдел

Формат А4

Спецификация элемента

Формат	Зона	Поз.	Обозначение	Наименование	Кол.	Примечание
				Документация		
			400-041.91-КЖ.И. ПЗ	Пояснительная записка		
			400-041.91-КЖ.И.05СБ	Сборочный чертеж		
			400-041.91-КЖ.И. РС	Ведомость расхода стали		
				на элемент		
				Переменные данные для исполнения		
				ПС30.12.2,5-6.Л-1		
				Сборочные единицы		
			1.030.1-1.1-1	Панель ПС 30.12.2,5-6.Л	1	без закл. изд.
				Изделие закладное		Масса ед. кг.
		1	1.030.1-1.1-3	М2	2	2.14

Привязан

Инв. N №

Взамен инв.N

Подпись и дата

Инв.N подл.

Нач. отд	Кондратьев	
Н.контр.	Кондратьев	
Зав.гр.	Хруслова	
Вед. инж.	Серикова	
Инж.		

ТПР 400-041.91-КЖ.И.05

Панель
ПС30.12.2,5-6.Л-1
ПС30.12.3,0-6.Л-1

Стадия	Лист	Листов
Р	1	2

"Росуралсибстрой"
ПКИ Башкирский Промстройпроект
Тульский комплексный отдел

Формат А4

Спецификация элемента

Формат	Зона	Поз.	Обозначение	Наименование	Кол.	Примечание
				ПС 30.12.3,0- 6.Л-1		
				Сборочные единицы		
			1.030.1-1.1-1	Панель ПС 30.12.3,0- 6.Л	1	без закл. изд.
				Изделие закладное		Масса ед. кг
		1	1.030.1-1.1-3	М2	2	2.14

Инв.N подл.	подпись и дата	Взамен инв.N

Привязан

Инв. N №

ТПР 400-041.91-КЖ.И. 05

Лист 2

Формат А4

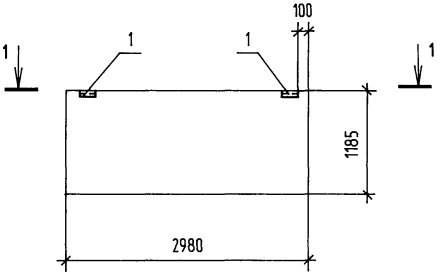

1-1

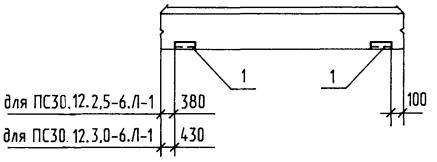

Привязан

Инв. N

Взамен инв.N

Подпись и дата

Инв.N подл.

Нач. отд	Кондратьев		
Н.контр.	Кондратьев		
Зав.гр.	Хруслова		
Вед.инж.	Серикова		
Инж.			

ТПР 400-041.91-КЖ.И.05СБ

Панель
ПС 30.12. 2,5-6. Л-1
ПС 30.12. 3,0-6. Л-1
Сборочный чертеж

Стадия	Масса	Масштаб
Р		
Лист 1	Листов 1	

"Росуралсибстрой"
ПКИ Башкирский
Промстройпроект
Тульский комплексный
отдел

Формат А4

ТПР 400-041.91. АЛЬБОМ 8

Спецификация элемента

Формат	Зона	Поз.	Обозначение	Наименование	Кол.	Примечание
				Документация		
			400-041.91-КЖ.И. ПЗ	Пояснительная записка		
			400-041.91-КЖ.И.06 СБ	Сборочный чертеж		
			400-041.91-КЖ.И. РС	Ведомость расхода стали		
				на элемент		
				Переменные данные для исполнения		
				ПС 30.12.2,5-6.Л-2		
				Сборочные единицы		
			1.030.1-1.1-1	Панель ПС 30.12.2,5-6.Л	1	без закл. изд.
				Изделие закладное		Масса ед. кг.
		1	1.030.1-1.1-3	М2	2	2.14

Привязан

Инв. N ⁰

Нач. отд	Кондратьев		
Н.контр.	Кондратьев		
Зав.гр.	Хруслова		
Вед. инж.	Серикова		
Инж.			

ТПР 400-041.91-КЖ.И.06

Панель

ПС30.12.2,5- 6.Л-2

ПС30.12.3,0- 6.Л-2

Стадия	Лист	Листов
Р	1	2

"Росуралсибстрой" ПКИ Башкирский Промстройпроект Тульский комплексный отдел

Формат А4

Инв.N подл. | подпись и дата | взамен инв.N

Спецификация элемента

Формат	Зона	Поз.	Обозначение	Наименование	Кол.	Примечание
				ПС 30.12.3,0- 6.Л -2		
				Сборочные единицы		
			1.030.1-1.1-1	Панель ПС 30.12.3,0- 6.Л	1	без закл. изд.
				Изделие закладное		Масса ед. кг
		1	1.030.1-1.1-3	М2	2	2.14

Взамен инв.N

Подпись и дата

Инв.N подл.

Привязан

Инв. N

ТПР 400-041.91-КЖ.И. 06

Лист 2

Формат А4

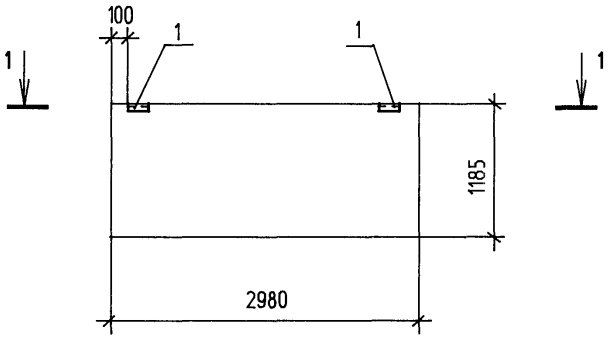

1-1

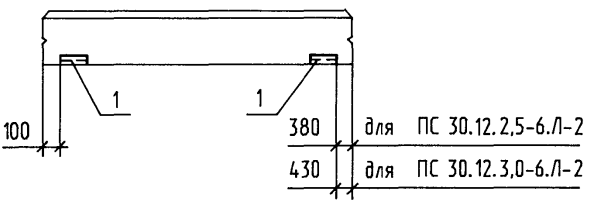

Привязан

Инв. №

Взамен инв.N

Подпись и дата

Инв.N подл.

Нач. отд.	Кондратьев	
Н.контр.	Кондратьев	
Зав.гр.	Хруслова	
Вед.инж.	Серикова	
Инж.		

ТПР 400-041.91-КЖ.И.06 СБ

Панель
ПС 30.12.2.5-6.Л-2
ПС 30.12.3,0-6.Л-2
Сборочный чертеж

Стадия	Масса	Масштаб
Р		
Лист 1	Листов 1	

"Росуралсибстрой"
ПКИ Башкирский
Промстройпроект
Тульский комплексный
отдел

Формат А4

ТПР 400-041.91, АЛЬБОМ 8

Спецификация элемента

Формат	Зона	Поз.	Обозначение	Наименование	Кол.	Примечание
				Документация		
			400-041.91-КЖ.И.ПЗ	Пояснительная записка		
			400-041.91-КЖ.И.07 СБ	Сборочный чертеж		
			400-041.91-КЖ.И. РС	Ведомость расхода стали		
				на элемент		
				Переменные данные для исполнения		
				ПС30.12.2,5-6.Л-3		
				Сборочные единицы		
			1.030.1-1.1-1	Панель ПС 30.12.2,5-6.Л	1	без закл. изд.
				Изделие закладное		Масса ед. кг.
		1	1.030.1-1.1-3	М2	2	2.14
		2	1.030.1-1.1-3	М15	1	2.13
		3	1.030.1-1.1-3	М6	2	1.14

Привязан

Инв. N ⁰

Нач. отд	Кондратьев		
Н.контр.	Кондратьев		
Зав.гр.	Хруслова		
Вед. инж.	Серикова		
Инж.			

ТПР 400-041.91-КЖ.И.07

Панель
ПС30.12. 2,5-6.Л-3
ПС30.12.3,0-6.Л-3

Стадия	Лист	Листов
Р	1	2

"Росуралсибстрой"
ПКИ Башкирский
Промстройпроект
Тульский комплексный отдел

Формат А4

Инв.N подл. | подпись и дата | взамен инв.N

тпр 400-041.91, АЛЬБОМ 8

Спецификация элемента

Формат	Зона	Поз.	Обозначение	Наименование	Кол.	Примечание
				ПС 30.12. 3,0-6.Л-3		
				Сборочные единицы		
			1.030.1-1.1-1	Панель ПС 30.12. 3,0-6.Л	1	без закл. изд.
				Изделие закладное		Масса ед. кг.
		1	1.030.1-1.1-3	М2	2	2.14
		2	1.030.1-1.1-3	М16	1	2.56
		3	1.030.1-1.1-3	М7	2	1.64

Инв.N подл. | подпись и дата | взамен инв.N

Привязан

Инв. N º

ТПР 400-041.91-КЖ.И. 07

Лист 2

Формат А4

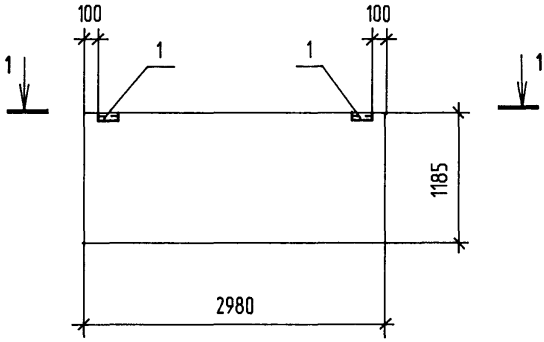

1-1

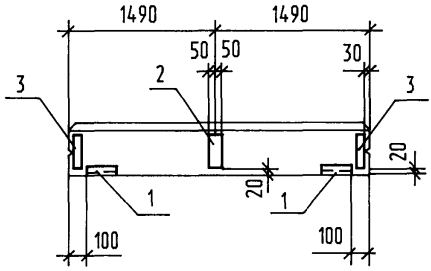

Привязан

Инв. N

Взаимен инв.N

Подпись и дата

Инв.N подл.

ТПР 400-041.91-КЖ.И.07 СБ

Панель
ПС 30.12. 2,5-6. Л-3
ПС 30.12. 3,0-6. Л-3
Сборочный чертеж

Стадия	Масса	Масштаб
Р		
Лист 1	Листов 1	

Нач. отд	Кондратьев	
Н.контр.	Кондратьев	
Зав.гр.	Хруслова	
Вед.инж.	Серикова	
Инж.		

"Росуралсибстрой"
ПКИ Башкирский
Промстройпроект
Тульский комплексный
отдел

Формат А4

Спецификация элемента

Формат	Зона	Поз.	Обозначение	Наименование	Кол.	Примечание
				Документация		
			400-041.91-КЖ.И. ПЗ	Пояснительная записка		
			400-041.91-КЖ.И.08СБ	Сборочный чертеж		
			400-041.91-КЖ.И. РС	Ведомость расхода стали		
				на элемент		
				Переменные данные для исполнения		
				2ПС 18.12.2,5-Л-1		
				Сборочные единицы		
			1.030.1-1.1-1	Панель 2ПС 18.12.2,5-Л	1	без закл. изд.
				Изделие закладное		Масса ед. кг.
		1	1.030.1-1.1-3	М2	2	2.14

Привязан

Инв. N

Взамен инв.N

Подпись и дата

Инв.N подл.

Нач. отд	Кондратьев		
Н.контр.	Кондратьев		
Зав.гр.	Хруслова		
Вед. инж.	Серикова		
Инж.			

ТПР 400-041.91-КЖ.И.08

Панель
2ПС 18.12.2,5-Л-1
2ПС18,3.12.3,0-Л-1

Стадия	Лист	Листов
Р	1	2

"Росцралсибстрой"
ПКИ Башкирский Промстройпроект
Тульский комплексный отдел

Формат А4

ТПР 400-041.91, АЛЬБОМ 8

Спецификация элемента

Формат	Зона	Поз.	Обозначение	Наименование	Кол.	Примечание
				2ПС18,3.12.3,0-Л-1		
				Сборочные единицы		
			1.030.1-1.1-1	Панель 2ПС18,3.12.3,0-Л	1	без закл. изд.
				Изделие закладное		Масса ед. кг.
		1	1.030.1-1.1-3	М2	2	2.14

Привязан

Инв. N ⌀

Инв.N подл. | подпись и дата | взамен инв.N

ТПР 400-041.91-КЖ.И. 08

Лист 2

Формат А4

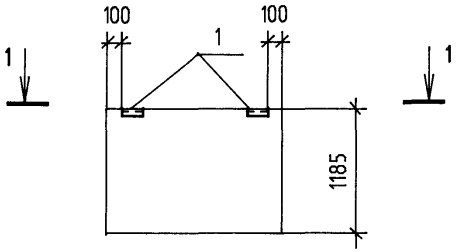

1-1

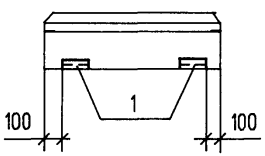

Привязан

Инв. №

взамен инв.N

подпись и дата

Инв.N подл.

Нач. отд	Кондратьев	
Н.контр.	Кондратьев	
Зав.гр.	Хруслова	
Вед.инж.	Серикова	
Инж.		

ТПР 400-041.91-КЖ.И.08 СБ

Панель
2ПС18.12. 2,5- Л- 1
2ПС 18,3.12. 3,0-Л- 1
Сборочный чертеж

Стадия	Масса	Масштаб
Р		
Лист 1	Листов 1	

"Росуралсибстрой"
ПКИ Башкирский
Промстройпроект
Тульский комплексный
отдел

ТПР 400-041.91, АЛЬБОМ 8

Спецификация элемента

Формат	Зона	Поз.	Обозначение	Наименование	Кол.	Примечание
				Документация		
			400-041.91-КЖ.И. ПЗ	Пояснительная записка		
			400-041.91-КЖ.И.09 СБ	Сборочный чертеж		
			400-041.91-КЖ.И. РС	Ведомость расхода стали		
				на элемент		
				Переменные данные для исполнения		
				2ПС 15.18. 2,5- Л-1		
				Сборочные единицы		
			1.030.1-1.1-1	Панель 2ПС 15. 18. 2,5- Л	1	без закл. изд.
				Изделие закладное		Масса ед. кг.
		1	1.030.1-1.1-3	М2	2	2.14

Привязан

Инв. N º

Нач. отд	Кондратьев		
Н.контр.	Кондратьев		
Зав.гр.	Хруслова		
Вед. инж.	Серикова		
Инж.			

ТПР 400-041.91-КЖ.И. 09

Панель
2ПС 15. 18. 2,5- Л- 1
2ПС 15. 18. 3,0- Л- 1

Стадия	Лист	Листов
Р	1	2

"Росуралсибстрой"
ПКИ Башкирский Промстройпроект
Тульский комплексный отдел

Формат А4

Инв.N подл. | подпись и дата | взамен инв.N

ТПР 400-041.91, АЛЬБОМ 8

Спецификация элемента

Формат	Зона	Поз.	Обозначение	Наименование	Кол.	Примечание
				2ПС 15.18.3,0-Л-1		
				Сборочные единицы		
			1.030.1-1.1-1	Панель 2ПС15.18.3,0-Л	1	без закл. изд.
				Изделие закладное		Масса ед. кг.
		1	1.030.1-1.1-3	М2	2	2.14

Инв.N подл. | подпись и дата | взамен инв.N

Привязан

Инв. N ⁰

ТПР 400-041.91-КЖ.И. 09

Лист 2

Формат А4

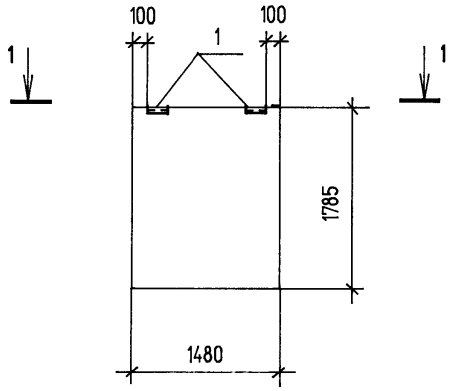

1-1

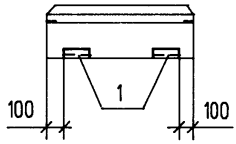

Привязан			
Инв. №			

Инв.N подл.	Подпись и дата	Взамен инв.N

Нач. отд	Кондратьев		
Н.контр.	Кондратьев		
Зав.гр.	Хруслова		
Вед.инж.	Серикова		
Инж.			

ТПР 400-041.91-КЖ.И. 09СБ

Панель
2ПС 15.18.2,5-Л-1
2ПС 15.18.3,0-Л-1
Сборочный чертеж

Стадия	Масса	Масштаб
Р		
Лист 1		Листов 1

"Росуралсибстрой"
ПКИ Башкирский
Промстройпроект
Тульский комплексный
отдел

Формат А4

Спецификация элемента

Формат	Зона	Поз.	Обозначение	Наименование	Кол.	Примечание
				Документация		
			400-041.91-КЖ.И. ПЗ	Пояснительная записка		
			400-041.91-КЖ.И. 10 СБ	Сборочный чертеж		
			400-041.91-КЖ.И. РС	Ведомость расхода стали		
				на элемент		
				Переменные данные для исполнения		
				2ПС 15. 12. 2,5- Л- 1		
				Сборочные единицы		
			1.030.1-1.1-1	Панель 2ПС 15. 12. 2,5- Л	1	без закл. изд.
				Изделие закладное		Масса ед. кг.
		1	1.030.1-1.1-3	М2	2	2.14

Привязан

Инв. N

Взамен инв.N

Подпись и дата

Инв.N подл.

Нач. отд	Кондратьев		
Н.контр.	Кондратьев		
Зав.гр.	Хруслова		
Вед. инж.	Серикова		
Инж.			

ТПР 400-041.91-КЖ.И. 10

Панель
2ПС 15. 12. 2,5- Л- 1
2ПС 15. 12. 3,0- Л- 1

Стадия	Лист	Листов
Р	1	2

"Росуралсибстрой"
ПКИ Башкирский
Промстройпроект
Тульский комплексный
отдел

Формат А4

Спецификация элемента

Формат	Зона	Поз.	Обозначение	Наименование	Кол.	Примечание
				2ПС 15.12.3,0-Л-1		
				Сборочные единицы		
			1.030.1-1.1-1	Панель 2ПС15.12.3,0-Л	1	без закл. изд.
				Изделие закладное		Масса ед. кг.
		1	1.030.1-1.1-3	М2	2	2.14

Инв.N подл. | подпись и дата | Взамен инв.N

Привязан

Инв. N №

ТПР 400-041.91-КЖ.И. 10

Лист 2

Формат А4

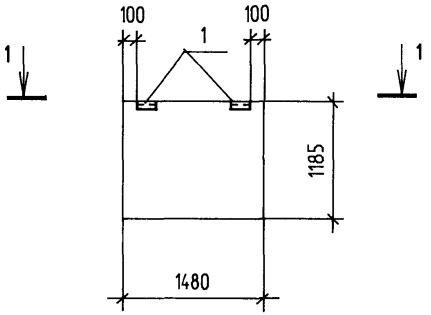

1-1

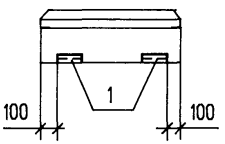

Привязан

Инв. №

ТПР 400-041.91-КЖ.И. 10 СБ

Панель
2ПС 15. 12.2,5- Л- 1
2ПС 15.12. 3,0-Л- 1
Сборочный чертеж

Стадия	Масса	Масштаб
Р		
Лист 1		Листов 1

"Росуралсибстрой"
ПКИ Башкирский
Промстройпроект
Тульский комплексный
отдел

Нач. отд	Кондратьев	
Н.контр.	Кондратьев	
Зав.гр.	Хруслова	
Вед.инж.	Серикова	
Инж.		

Инв.N подл. | подпись и дата | взамен инв.N

Ведомость расхода стали на элемент , кг

Марка элемента	Изделия закладные										Общий расход
	Арматура класса			Прокат марки						Всего	
	AIII			Вст3кп2		Вст3пс6-1					
	ГОСТ5781-82*		Итого	ГОСТ 8509-86*		ГОСТ 19903-74*			Итого		
	Ø10			L63x6		-6x60	-8x60	-8x100			
ПС63.12.2,5-3.Л-1.1	6.2		6.2	2.74		1.12	0.64	5.35	9.85	16.05	16.05
ПС63.12.2,5-3.Л-2.2	6.2		6.2	2.74		1.12	0.64	5.35	9.85	16.05	16.05
ПС60.12.2,5-3.Л-1	4.58		4.58	2.74		1.12	1.28	3.21	8.35	12.93	12.93
ПС60.12.2,5-3.Л-2	5.64		5.64	2.74		1.12	1.28	4.28	9.42	15.06	15.06
ПС30.12.2,5-6.Л-1	0.4		0.4	2.74		1.12			3.86	4.26	4.26
ПС30.12.2,5-6.Л-2	0.4		0.4	2.74		1.12			3.86	4.26	4.26
ПС30.12.2,5-6.Л-3	2.46		2.46	2.74		1.12	1.28	1.07	6.21	8.67	8.67
2ПС18.12.2,5-Л-1	0.4		0.4	2.74		1.12			3.86	4.26	4.26
2ПС15.18.2,5-Л-1	0.4		0.4	2.74		1.12			3.86	4.26	4.26
2ПС15.12.2,5-Л-1	0.4		0.4	2.74		1.12			3.86	4.26	4.26

Взамен инв.N

Подпись и дата

Инв.N подл.

Привязан

Инв. N

Нач. отд	Кондратьев	
Н.контр.	Кондратьев	
Зав.гр.	Хруслова	
Вед. инж.	Серикова	
Инж.		

ТПР 400-041.91-КЖ.И.РС

Ведомость расхода стали на элемент

Стадия	Лист	Листов
Р	1	2

"Росуралсибстрой" ПКИ Башкурский Промстройпроект Тульский комплексный отдел

Формат А4

Ведомость расхода стали на элемент, кг

Марка элемента	Изделия закладные										Общий расход
	Арматура класса			Прокат марки						Всего	
	AIII			Вст3кп2		Вст3пс6-1					
	ГОСТ5781-82*		Итого	ГОСТ 8509-86*		ГОСТ 19903-74*			Итого		
	Ø10			L63x6		-6x60	-8x60	-8x100			
ПС63.5.12.3.0-3.Л-1.1	6.92		6.92	2.74		1.12	1.02	6.9	11.78	18.7	18.7
ПС63.5-12.3.0-3.Л-2.2	6.92		6.92	2.74		1.12	1.02	6.9	11.78	18.7	18.7
ПС60.12.3.0-3.Л-1	5.18		5.18	2.74		1.12	2.04	4.14	10.04	15.22	15.22
ПС60.12.3.0-3.Л-2	6.36		6.36	2.74		1.12	2.04	5.52	11.42	17.78	17.78
ПС30.12.3.0-6.Л-1	0.4		0.4	2.74		1.12			3.86	4.26	4.26
ПС30.12.3.0-6.Л-2	0.4		0.4	2.74		1.12			3.86	4.26	4.26
ПС30.12.3.0-6.Л-3	2.82		2.82	2.74		1.12	2.04	1.38	7.28	10.1	10.1
2ПС18.3.12.3.0-Л-1	0.4		0.4	2.74		1.12			3.86	4.26	4.26
2ПС15.18.3.0-Л-1	0.4		0.4	2.74		1.12			3.86	4.26	4.26
2ПС15.12.3.0-Л-1	0.4		0.4	2.74		1.12			3.86	4.26	4.26

Взамен инв.N

Подпись и дата

Инв.N подл.

Привязан

Инв. № подл.

gost.e-ecolog.ru

ТПР 400-041.91-КЖ.И. РС

Лист 2