ТИПОВОЙ ПРОЕКТ

224-1-705.92

СРЕДНЯЯ ШКОЛА НА 11 КЛАССОВ (198 УЧАЩИХСЯ)

СО СТЕНАМИ ИЗ КИРПИЧА

АЛЬБОМ 1

ПЗ Пояснительная записка.

АС Архитектурно-строительные решения.

ТХ Технологические чертежи.

25325-01

Отпускная цена на момент реализации указана в счет-накладной

gost.e-ecolog.ru

ТИПОВОЙ ПРОЕКТ

224-1-705.92

СРЕДНЯЯ ШКОЛА НА 11 КЛАССОВ

(198 УЧАЩИХСЯ)

СО СТЕНАМИ ИЗ КИРПИЧА

АЛЬБОМ 1

ПЕРЕЧЕНЬ АЛЬБОМОВ

Альбом 1	ПЗ	Пояснительная записка
	АС	Архитектурно-строительные решения
	ТХ	Технологические чертежи
Альбом 2	ОВ	Отопление и вентиляция
	ВК	Водопровод и канализация
	ЭО	Электрическое освещение
	СС	Связь и сигнализация
	АВ	Автоматика вентиляции
Альбом 3	С	Сметы
Альбом 4	СО	Спецификация оборудования
Альбом 5	ВМ	Ведомости потребности в материалах

Разработан
ЦНИИЭПгражданстельстрой

Гл. инженер института М.Г. Лейзерович
Гл. архитектор проекта И.Н. Шишков

Утвержден Минстроем России
приказ №53 от 11 марта 1992 г.

Рабочая документация введена в действие
ЦНИИЭПгражданстельстроем
приказ № 7/т от 11 марта 1992 г.

Альбом 1

Лист	Наименование	Страница
	Титульный лист.	1
1	Содержание альбома.	2
1	Пояснительная записка.	3
	Архитектурно-строительная часть	
1	Общие данные /начало/.	4
2	Общие данные /окончание/.	5
3	Схема генерального плана. / Примерное	6
	решение/.	
4	Блок „А". Фасады в осях А-В; Е-Ж; 1-8.	7
	Разрез Ⅲ-Ⅲ и Ⅳ-Ⅳ.	
5	Блок „А". Фасады в осях Ж-А; 8-1; Б-А.	8
6	Блок „Б". Фасады в осях 6-13; А-Б; 13-6.	9
7	Блок „Б". Фасады в осях А-Ж; Ж-Е; Г-А.	10
8	Блок „А". Фасады в осях А-В; Е-Ж; 1-8.	11
	Разрез Ⅲ-Ⅲ и Ⅳ-Ⅳ. /вариант/.	
9	Блок „А". Фасады в осях Ж-А; 8-1; Б-А.	12
	/вариант/.	
10	Блок „Б". Фасады в осях 6-13; А-Б; 13-6. /вариант/.	13
11	Блок „Б". Фасады в осях А-Ж; Ж-Е; Г-А. /вариант/.	14
12	Блок „А". План 1 этажа в осях 1-7.	15
13	Блок „А". План 2 этажа в осях 1-7.	16
14	Блок „Б". План 1 этажа в осях 8-13.	17
15	Блок „Б". План 2 этажа в осях 8-13.	18
16	Блок „А". Разрезы Ⅰ-Ⅰ; Ⅱ-Ⅱ. Фрагменты	19
	кирпичной кладки.	
17	Спецификация столярных изделий. Ведомость	20
	отделки помещений.	
18	Развертки стен /интерьеры/.	21
19	Лестница Л-1. Эстрада.	22
20	План гипсобетонных перегородок.	23
21	План фундаментов.	24
22	Сечения фундамента 1-1 ÷ 9-9.	25
23	План подвала. Перекрытие. Крыльца.	26
	Спецификация.	
24	Фрагмент фасада главного входа.	27
	Металлическая решетка МР-1.	
25	План подпольных каналов. Спецификация.	28
26	Венткамера. Сечения 1-1 ÷ 9-9.	29
	Кинопроекционная. Сечение 10-10.	
27	Венткамера.	30
28	План перемычек 1 этажа. Ведомость перемычек	31
29	План перемычек 2 этажа. Ведомость	32
	перемычек /продолжение/. Спецификация.	
30	План плит перекрытия 1 этажа.	33
31	План плит покрытия 2 этажа.	34
32	Монолитный участок МУ-1.	35
33	Монолитные участки МУ-2; МУ-3.	36
34	Планы и разрезы вентканалов по блоку „А".	37
35	Планы и разрезы вентканалов по блоку „Б".	38
36	Планы и разрезы вентканалов по блоку „Б".	39
	/продолжение/.	
37	Ограждение гардероба.	40
38	Металлическая перегородка.	41
39	План стропил $P^{н}_{сн}$=100 кгс/м². Спецификация.	42
40	Разрезы по крыше.	43
41	Узлы крыши 1 ÷ 7.	44
42	Узлы крыши 8 ÷ 10. Спецификация	45
	металлических изделий.	
43	План кровли.	46
44	План стропил $P^{н}_{сн}$=150 кгс/м². Спецификация.	47
	(вариант).	

Лист	Наименование	Страница
	ТХ - технологическая часть.	
1	Общие данные.	48
2	Блок „А". План 1 этажа в осях 1-7.	49
3	Блок „А". План 1 этажа в осях 8-13.	50
4	Блок „Б". План 2 этажа в осях 1-7.	51
5	Блок „Б". План 2 этажа в осях 8-13.	52

Инв.№ подл. | Дата и подпись | Взам. инв. №

Привязан

Нормок.	Овакимьян		
ГАП	Шишков		
Гл. спец.	Овакимьян		
Исполн.	Сегень		
Провер.	Чулкова		

224-1-705.92

Средняя школа на 11 классов (198 учащихся) со стенами из кирпича

Стадия	Лист	Листов
Р	1	

Содержание альбома

ЦНИИЭП Граждансельстрой

Альбом 1

Пояснительная записка

Общая часть:

Настоящий проект „Средней школы на 11 классов (198 учащихся) со стенами из кирпича" разработан коллективом мастерской №5 ЦНИИЭПграждансельстроя на основании задания, утвержденного Государственным Комитетом по Архитектуре и градостроительству при Госстрое СССР 5 июня 1991 года.

Авторский коллектив: Архитектор Шишков И.Н,
инженер Овакимьян Н.К,
инженер-технолог Чернецова З.Я.

I. Область применения

Iв климатический подрайон, II и III климатические районы с расчетными температурами наружного воздуха -20°С, -30°С (основное решение), -40°С. Нормальная зона влажности. Условия строительства-обычные.

Здание школы предназначено для строительства в сельской местности и обслуживания 1500 жителей. Здание школы может использоваться как социальный центр села, как для школьников, так и взрослого населения, учитывающий повышенные требования к трудовому, физическому и эстетическому воспитанию молодежи.

II. Характеристика здания

Класс ответственности здания	—	I
Коэффициэнт надежности	—	I
Степень долговечности	—	II
Степень огнестойкости	—	II

Здание оборудуется следующими санитарно-техническими системами: отопление, вентиляция, холодное и горячее водоснабжение, канализация, электроснабжение, слаботочные устройства.

Архитектурно - строительная часть

Здание средней школы на 11 классов (198 учащихся) с наполняемостью классов 18 учащихся, решено двухэтажным объемом.

Планировка здания школы решена с учетом группировки помещений в секции и группы:

а) Учебной секции с помещениями раздельно для I, II-IV и V-XI классов;

б) Группы помещений трудового обучения и подготовки к профессиональной ориэнтации;

в) Группы общешкольных помещений, лабораторий, класс пения, актовый зал, библиотека и помещения для кружковой работы;

г) Группа учебно-спортивная, столовая и помещений обслуживающего назначения. Секции Б, В и Г имеют возможность использования как школьниками, так и взрослым населением села.

Принятое компактное объемно-планировочное решение позволяет получить крупномасштабный объем при четком разделении основных групп помещений, отвечающим современным требованиям проведения учебного процесса.

Здание школы при равнозначной трактовке всех его фасадов позволяет располагать его как на угловых, так и фронтальных участках.

Генеральный план.
(примерное решение)

Здание школы может располагаться отдельно или в составе общественного центра в жилой или парковой зонах со спокойным рельефом.

Планировка участка продолжает и развивает планировочную структуру здания. Предлагаемая схема является рекомендацией, определяющей взаимосвязь зон участка. На участке предусмотрены зоны: учебно-опытная, спортивная, военной подготовки, отдыха и хозяйственная. Зона спортивная и отдыха школьников используется после занятий, как детская и игровая. Зона поселка. Участок полностью благоустраивается и озеленяется. Подъездные и основные подходы к зданию асфальтируются. По периметру участка устраивается защитная полоса зеленых насаждений.

Отделочные работы.

Наружная отделка фасадов осуществляется лицевым кирпичом с расшивкой швов. Металлические декоративные решетки окрашиваются эмалевыми красками, окна окрашиваются белой эмалью, а двери покрываются лаком.

Цоколь облицевать плиткой типа „Кабанчик".

Внутренняя отделка: вестибюль, рекреации, спортзал отделываются терразитовой штукатуркой. Остальные помещения окрашиваются по штукатурке силикатной, водоэмульсионной и масляной красками.

В санузлах - панели из глазурованной плитки на высоту 1.8 м. Покрытия полов - мозаичные, из линолеума, керамических плиток, по серии 2-244-1 вып. 4.

Конструктивное решение

Здание запроектировано с продольными и поперечными несущими стенами. Шаг 3.0 м; 6,0 м; 6.3 м; 12.0 м. Фундаменты и цоколь из блоков стен подвалов по Гост 13579-78.

Сборные железобетонные плиты ленточных фундаментов по Гост 13580-85.

Стены наружные - кирпич пустотелый керамический с облицовкой лицевым по Гост 7484-78.

Стены внутренние - кирпич глиняный обыкновенный (красный) по Гост 530-80.

Перекрытия - многопустотные плиты по серии 1.141-1 вып. 60; 64.

Лестницы серии 1.251.1-4, вып 1; 1.252.1-4 вып.1

Панели покрытия над залами по серии 1.465.1-3/80 вып.5.

Перегородки - крупнопанельные гипсобетонные, Гост 9574-90.

Окна - деревянные по Гост 11214-86.

Двери деревянные по серии 1.136.5-19 и 1.136-10

Крыша - чердачная с деревянными стропилами.

Кровля - волнистые асбестоцементные листы.

Инв. № подл. | Дата и подпись | Взам. инв. №

				224-1-705.92		ПЗ
Привязан		Нормок	Овакимьян	Средняя школа на 11 классов (198 учащихся) со стенами из кирпича	Стадия	Лист	Листов
		ГАП	Шишков		Р	1	1
		Гл. спец	Овакимьян	Пояснительная записка	ЦНИИЭП Граждансельстрой		

Альбом 1

Ведомость рабочих чертежей основного комплекта

Лист	Наименование	Примечание
1	Общие данные /начало/.	
2	Общие данные /окончание/.	
3	Схема генерального плана. /Примерное	
	решение/.	
4	Блок „А". Фасады в осях А-В; Е-Ж; 1-8.	
	Разрез Ⅲ-Ⅲ и Ⅳ-Ⅳ.	
5	Блок „А". Фасады в осях Ж-А; 8-1; Б-А.	
6	Блок „Б". Фасады в осях 6-13; А-Б; 13-6.	
7	Блок „Б". Фасады в осях А-Ж; Ж-Е; Г-А.	
8	Блок „А". Фасады в осях А-В; Е-Ж; 1-8.	
	Разрез Ⅲ-Ⅲ и Ⅳ-Ⅳ. /Вариант/.	
9	Блок „А". Фасады в осях Ж-А; 8-1; Б-А.	
	/Вариант/.	
10	Блок „Б". Фасады в осях 6-13; А-Б; 13-6. /Вариант/.	
11	Блок „Б". Фасады в осях А-Ж; Ж-Е; Г-А. /Вариант/.	
12	Блок „А". План 1 этажа в осях 1-7.	
13	Блок „А". План 2 этажа в осях 1-7.	
14	Блок „Б". План 1 этажа в осях 8-13.	
15	Блок „Б". План 2 этажа в осях 8-13.	
16	Блок „А". Разрезы Ⅰ-Ⅰ; Ⅱ-Ⅱ. Фрагменты	
	кирпичной кладки.	
17	Спецификация столярных изделий.	
	Ведомость отделки помещений.	
18	Развертки стен /интерьеры/.	
19	Лестница Л-1. Эстрада.	
20	План гипсобетонных перегородок.	
21	План фундаментов.	
22	Сечения фундамента 1-1 ÷ 9-9.	
23	План подвала. Перекрытие. Крыльца.	
	Спецификация.	
24	Фрагмент фасада главного входа.	
	Металлическая решетка МР-1.	
25	План подпольных каналов. Спецификация.	
26	Венткамера. Сечения 1-1 ÷ 9-9.	
	Кинопроекционная. Сечение 10-10.	
27	Венткамера.	
28	План перемычек 1 этажа. Ведомость перемычек.	
29	План перемычек 2 этажа. Ведомость	
	перемычек /продолжение/. Спецификация.	

Ведомость рабочих чертежей основного комплекта

Лист	Наименование	Примечание
30	План плит перекрытия 1 этажа.	
31	План плит покрытия 2 этажа.	
32	Монолитный участок МУ-1.	
33	Монолитные участки МУ-2; МУ-3.	
34	Планы и разрезы вентканалов по блоку „А".	
35	Планы и разрезы вентканалов по блоку „Б"	
36	Планы и разрезы вентканалов по блоку „Б".	
	/продолжение/.	
37	Ограждение гардероба.	
38	Металлическая перегородка.	
39	План стропил $P^н_{сн}$ = 100 кгс/м². Спецификация	
40	Разрезы по крыше.	
41	Узлы крыши 1 ÷ 7.	
42	Узлы крыши 8-10. Спецификация	
	металлических изделий.	
43	План кровли.	
44	План стропил $P^н_{сн}$ = 150 кгс/м². Спецификация /Вариант/	

Ведомость спецификаций

Лист	Наименование	Примечание
17	Столярные изделия.	
19	Лестница. Эстрада.	
20	Гипсобетонные перегородки.	
21	Фундаменты.	
23	Подвал. Крыльца.	
24	Главный вход. Металлические изделия.	
25	Подпольные каналы.	
27	Венткамера.	
29	Перемычки	
30;31	Перекрытия.	
32;33	Монолитные участки.	
34÷36	Вентканалы	
37;38	Ограждение гардероба.	
39	Крыша на $P^н_{сн}$ = 100 кгс/м².	
42	Металлические изделия.	
43	Помещения для вытяжных вентиляторов.	
44	Крыша $P^н_{сн}$ = 150 кгс/м².	

Ведомость основных комплектов рабочих чертежей

Обозначение	Наименование	Примечание
ПЗ	Пояснительная записка	Альбом 1
АС	Архитектурно-строительные	Альбом 1
	решения.	
Тх	Технологические чертежи	Альбом 1
ОВ	Отопление и вентиляция	Альбом 2
ВК	Водопровод и канализация	Альбом 2
ЭО	Электрическое освещение	Альбом 2
СС	Связь и сигнализация	Альбом 2
АВ	Автоматика вентиляции	Альбом 2

Таблица толщин

наружных стен при расчетной зимней температуре -20°С; -30°С; -40°С

Расчетная зимняя температура $t^н_н$°С	-20°	-30°	-40°
Толщина наружной стены (мм)	380	510	640
Утеплитель чердачного перекрытия /минераловатные плиты γ=125 кг/м³	100	100	150

Проект разработан в соответствии с нормами правилами, инструкциями и государственными стандартами.

Гл. архитектор проекта И.Н. Шишков

Взам.инв.№ | Дата и подпись | Инв.№ подл.

Привязан			
Нормок.	Овакимьян		
ГАП	Шишков		
Гл.спец.	Овакимьян		
Исполнил	Сегень		
Провер.	Чулкова		

224-1-705.92 АС

Средняя школа на 11 классов (198 учащихся) со стенами из кирпича

Стадия	Лист	Листов
Р	1	44

Общие данные /начало/

ЦНИИЭП Граждансельстрой

Альбом 1

Технико - экономические показатели

Наименование	Ед. измер.	Количество
Объем:		
Строительный здания	м³	14500
Площадь:		
Застройки	м²	2210
Нормируемая	м²	3119
Полезная	м²	3539
Общая	м²	3840
$K_1 = \frac{\text{Нормируемая площадь}}{\text{полезная площадь}}$	—	0.88
$K_2 = \frac{\text{Объем строительный}}{\text{нормируемая площадь}}$	—	4.7
Сметная стоимость		
Общая сметная стоимость	тыс. руб.	1038.83
в том числе:		
строительно-монтажных работ	"	747.3
оборудования и мебели	"	288.2
1м² полезной площади	руб.	239.6
1м³ строительного объема	"	51.54
Стоимость общая на расчетный показатель	"	5246.62
Эксплуатационные показатели		
Расход воды:		
холодной:	л/с	0.81
горячей:	л/с	0.52
Канализационные стоки	л/с	2.93
Тепла	ккал/ч / квт	449060 / 522.25
в том числе:		223100
на отопление	"	259.46
на вентиляцию	"	168900 / 196.43
на горячее водоснабжение	"	57060 / 66.36
Тепла на отопление	"	
1м² полезной площади	"	63.04 / 0.073
Потребная электрическая мощность	квт	182.4

Расход строительных материалов

Наименование	Един. изм.	Всего	Удельн. показ.
Цемент	т	352.66	—
Цемент, приведенный к марке М-400	т	339.08	—
То же, на 1м² полезной площади	т	0.10	
То же, на 1м³ строительного объема	т	0.023	
Сталь	т	39.02	—
Сталь, приведенная к классам A-I и Ст3	т	49.73	—
Сталь, приведенная к классам A-I и Ст3 на 1м² полезной площади	т	—	0.014
То же, на расчетный показатель	т	—	0.025
Бетон и железобетон	м³	862.94	—
в том числе:			
монолитный	м³	130.88	—
сборный тяжелый	м³	732.06	—
Бетон и железобетон на 1м² полезной площади	м³	—	0.24
То же, на расчетный показатель	м³	—	4.36
Лесоматериалы	м³	245.71	—
Лесоматериалы, приведенные к круглому лесу.	м³	496.98	—
Кирпич	тыс.шт.	664.65	—

Ведомость прилагаемых документов

Обозначение		Наименование	Примечание
Альбом 3	С	Сметы	
Альбом 4	СО	Спецификация оборудования	
Альбом 5	ВМ	Ведомость потребности в материалах	

Ведомость ссылочных и прилагаемых документов

Обозначение	Наименование	Примеч.
Гост 530-80	Кирпич и камни керамические	
Гост 7484-78	Кирпич и камни керамические лицевые	
Гост 20430-84	Листы асбестоцементные волнистые	
	среднего профиля 40/$_{50}$ и детали к ним	
Гост 8242-88	Детали профильные из древесины и	
	древесных материалов для строительства	
Гост 8486-86	Пиломатериалы хвойных пород	
Гост 103-76*	Полоса стальная горячекатанная	
Гост 9870-61*	Гвозди проволочные оцинкованные	
	для асбестоцементной кровли	
Гост 4028-63*	Гвозди строительные	
Гост 14918-80*	Сталь тонколистовая оцинкованная	
	с непрерывных линий	
Серия 1.136.5-19	Двери деревянные наружные для	
	жилых и общественных зданий	
Серия 1.136-10	Двери деревянные внутренние для	
	жилых и общественных зданий	
Гост 11214-86	Окна и балконные двери деревянные	
	для малоэтажных жилых домов	
Серия 1.136.1-13 в.1	Плиты подоконные	
Серия 2.244-1 в.4	Детали полов общественных зданий	
Серия 1.141-1 в.60;64	Плиты перекрытий и покрытий	
Гост 13580-85	Плиты железобетонные ленточных	
	фундаментов.	
Гост 13579-78	Блоки бетонные для стен подвалов	
Гост 9574-90	Панели гипсобетонные для перегородок	
Серия 1.251.1-4 в.1	Лестничные марши.	
Серия 1.252.1-4 в.1	Лестничные площадки	
Серия 1.038.1-1 в.1	Перемычки железобетонные	
Серия 1.465.1-3/80 в.5	Плиты покрытий жел.бет. ребристые	
Гост 9272-81*	Блоки пустотелые стеклянные	
Серия 1.236.5-12 в.1	Окна дерев. для общественных зданий	
Серия 1.137.1-9 в.1	Железобетонные балконные плиты	
Серия 1.256.2-2 в.1	Ограждение лестничных маршей	
Серия 2.110-1 в.1	Детали фундаментов жилых зданий	
Серия 1.243.1-4	Плиты плоские железобетонные	
Серия 1.238-1 в.2	Железобетонные парапетные плиты	
Серия 1.225-2 в.11	Железобетонные прогоны	

Инв. № подл. | Дата и подпись | Взам. инв. №

Привязан

Инв. №

Нормок.	Овакимьян	
ГАП	Шишков	
Гл. спец	Овакимьян	
Исполн.	Фидро	

224-1-705.92 АС

Средняя школа на 11 классов (198 учащихся) со стенами из кирпича

Стадия	Лист	Листов
Р	2	

Общие данные /окончание/

ЦНИИЭП Граждансельстрой

Альбом 1

Схема генерального плана (примерное решение)

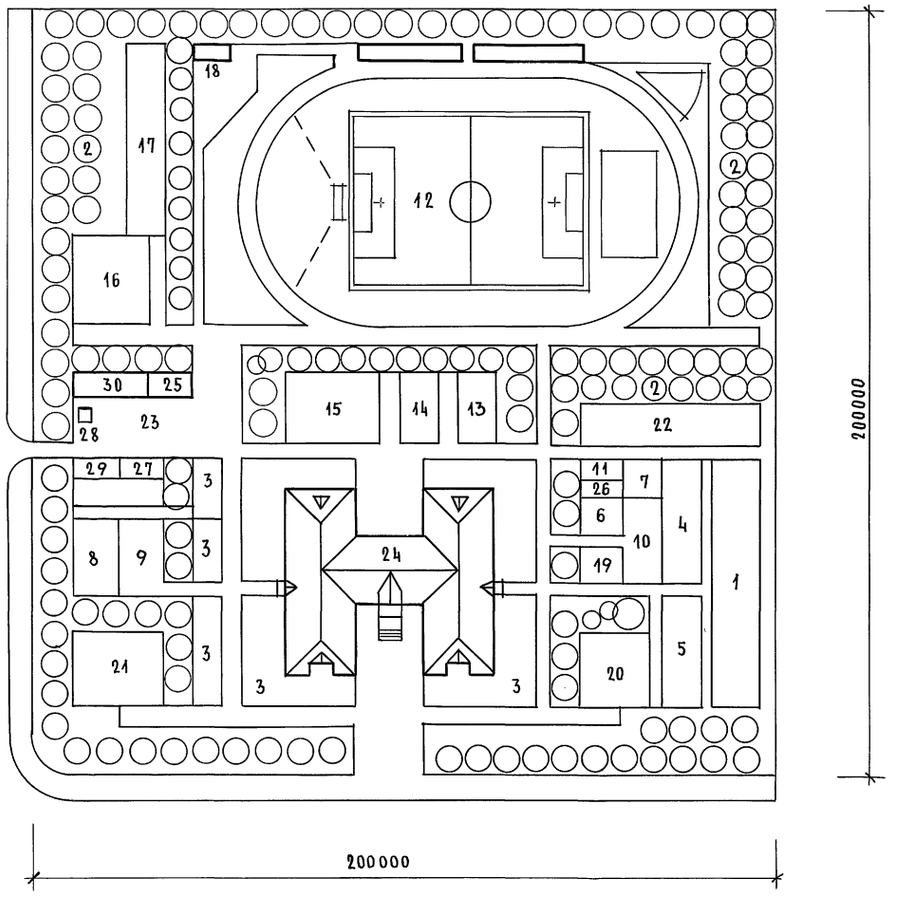

Баланс территорий

Номер по порядку	Наименование	Площадь м²
1	Площадь участка (200×200 м)	40 000
2	Площадь застройки	2 200
3	Площадь учебно-опытной зоны	3600
4	Площадь спортивной зоны	11500
5	Площадь зоны отдыха	1700
6	Площадь хозяйственной зоны	700
7	Площадь дорожек, покрытия хоз. двора	3000
8	Площадь озеленения	17300

Состав и площади зон земельных участков школы

№ по ген. плану	Зона, наименование участка	Площадь м²	Примечание
	I Учебно-опытная зона		
1	Участок овощных и полевых культур	800	
2	Участок плодового сада и ягодников	1500	
3	Участок цветочно-декоративных растений	200	
4	Участок питомника	250	
5	Коллекционный отдел	250	
6	Теплица с зооуголком	150	
7	Зоолого-животноводческий отдел	100	
8	Отдел биологии	300	
9	Площадка для занятий по биологии	200	
10	Участок начальных классов	200	
11	Метеорологическая, географическая площадка	50	
	II Спортивная зона		
12	Школьный стадион	9800	
13	Площадка для гимнастики (1-4 кл.)	200	
14	Площадка для гимнастики (5-11 кл.)	400	
15	Площадка комбинир. для спорт. игр	500	
	III Зона начальной военной подготовки		
16	Учебный городок	500	
17	Полоса препятствий	500	
	IV Зона тихого отдыха		
18	Павильон для настольных игр	200	
	V Зона отдыха		
19	Площадка для подвижных игр 1 кл.	100	
20	Площадка для подвижных игр 2-4 кл.	300	
21	Площадка для подвижных игр 5-11 кл.	600	
22	Площадка для изуч. правил дор. движен.	500	
	IV. Хозяйственная зона		
23	Неотапливаемый склад-сарай, площадка	700	
	Экспликация зданий и сооружений		
24	Здание школы	Настоящий проект	
25	Хозяйственный сарай	Т.П. 224-9-96	
26	Теплица	Т.П. 224-9-95	
27	Парник	Т.П. 194-000-229.83	
28	Мусоросборник	Т.П. 191-115-92	
29	Школьная миниферма	Индивид. проект	
30	Гараж и мастерская для сельхозтехники	Индивид. проект	

					224-1-705.92	АС
Привязан						
			Н.контр	Овакимьян	Средняя школа на 11 классов (198 учащихся) со стенами из кирпича	Стадия: Р; Лист: 3; Листов:
			ГАП	Шишков		
			Гл.спец.	Овакимьян	Схема генерального плана (примерное решение)	ЦНИИЭП граждансельстрой
Инв. №						

Инв. № подл. | Подпись и дата | Взам. инв. №

Альбом 1

Разрез III – III

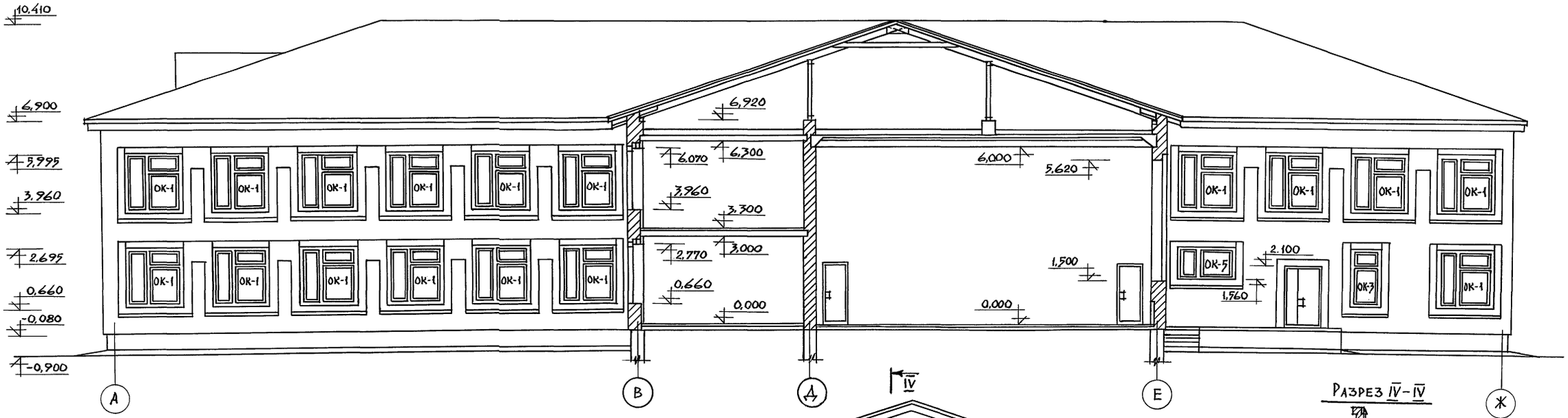

Разрез IV – IV

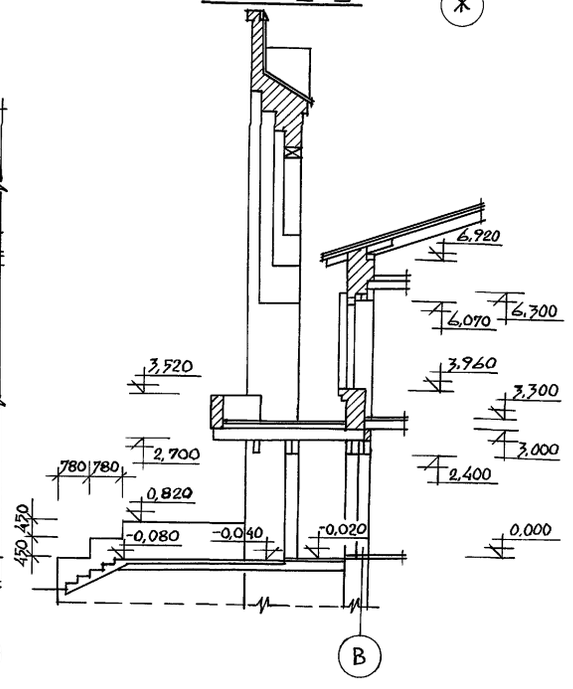

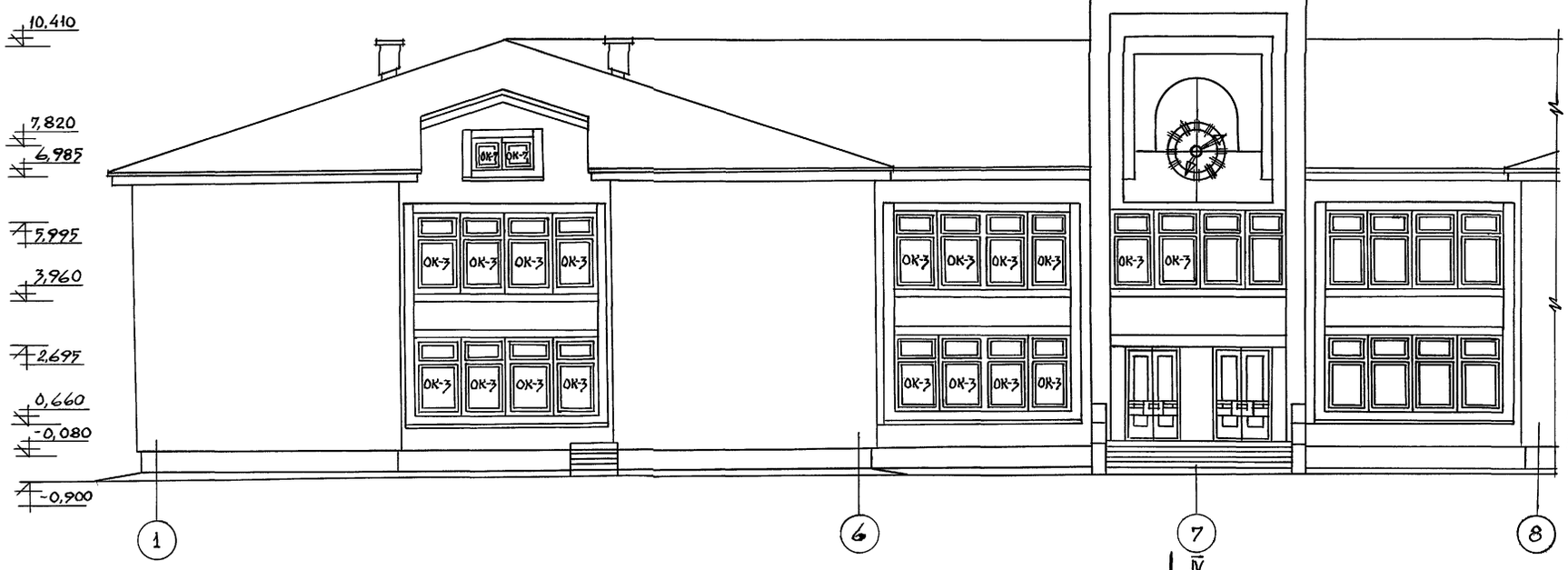

Инв.№ подл. | Подпись и дата | Взам. инв.№

Привязан				224 – 1 – 705.92	АС
Инв. №		Нор. контр.	Овакимьян	Средняя школа на 11 классов (198 учащихся) со стенами из кирпича	Стадия: Р; Лист: 4; Листов:
		ГАП	Шишков	Блок „А" Фасады в осях А-В; Е-Ж; 1-8 Разрез III-III и IV-IV	ЦНИИЭП Гражданстрой

25325-01 8

Альбом 1





				224 – 1 – 705.92		АС
Привязан		Нор. контр.	Овакимьян	Средняя школа на 11 классов (198 учащихся) со стенами из кирпича	Стадия	Лист	Листов
		ГАП	Шишков		Р	5	
Инв. №				Блок „А" Фасады в осях Ж-А; 8-1; Б-А	ЦНИИЭП Гражданселькстрой		

Инв. № подл. | Подпись и дата | Взамен инв. №

25325-01 9

АЛЬБОМ 1

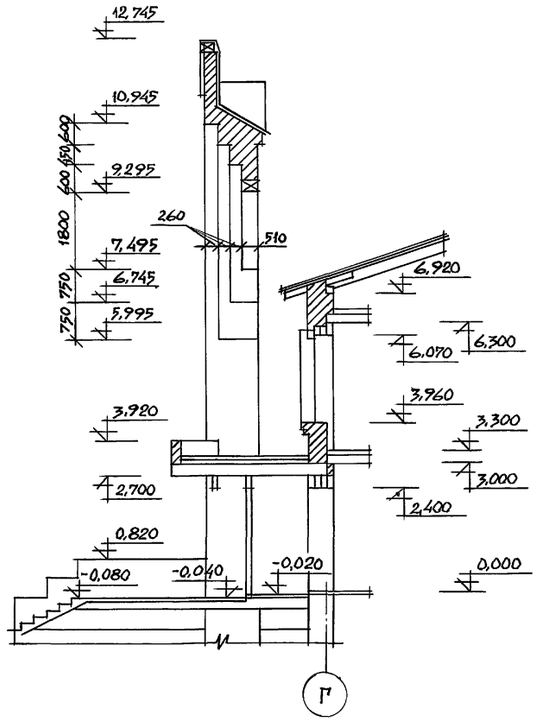

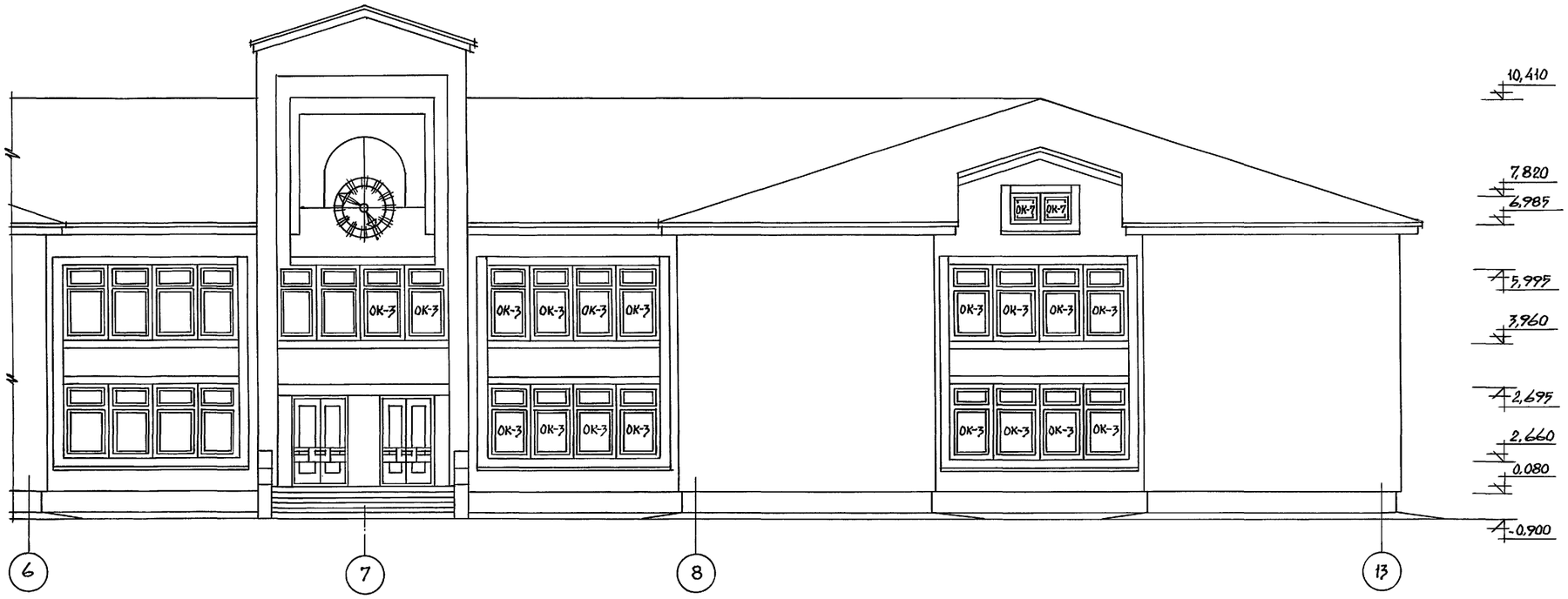

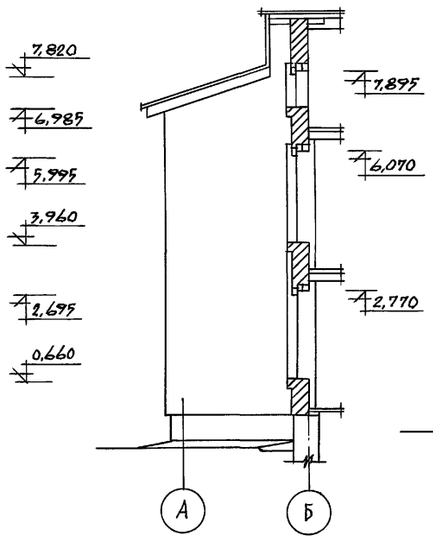

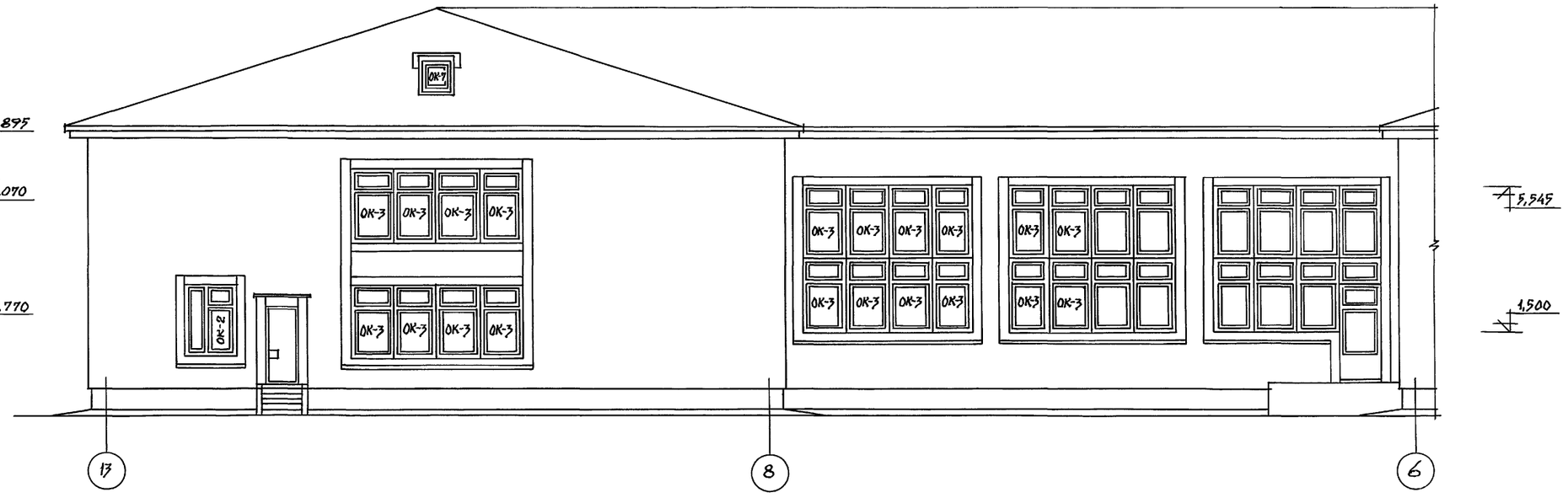

				224-1-705.92		АС
Привязан		Нор. контр.	Овакимьян	Средняя школа на 11 классов (198 учащихся) со стенами из кирпича	Стадия	Лист	Листов
		ГАП	Шишков		Р	6	
Инв. №				Блок „Б" Фасады в осях 6-13; А-Б; 13-6	ЦНИИЭП Гражданельстрой		

25325-01 10

Инв.№ подл. | Подпись и дата | Взамен инв.№

Альбом 1

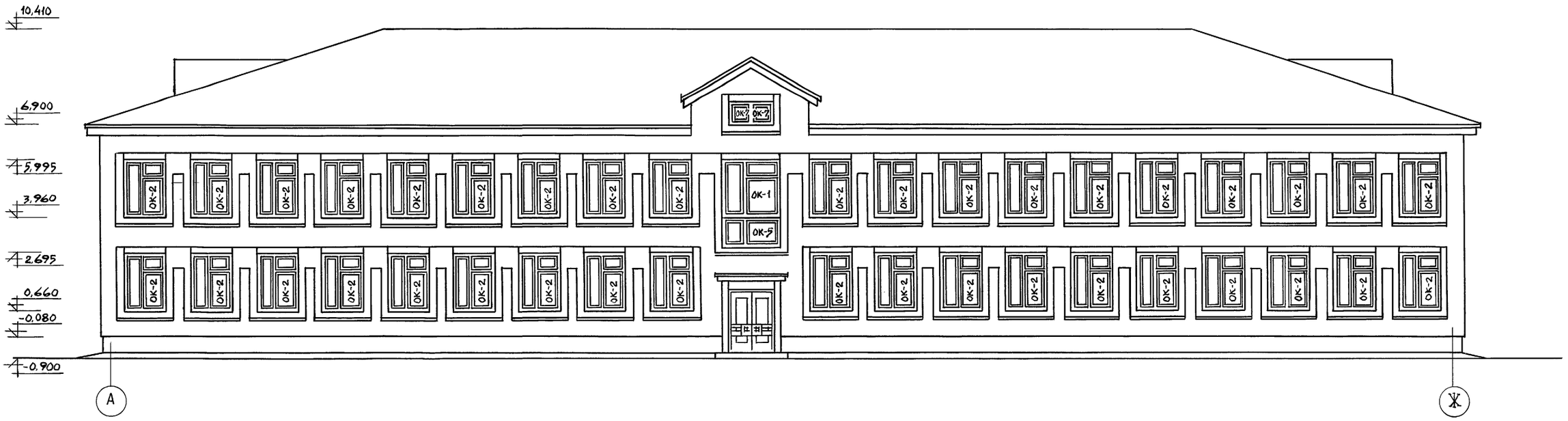

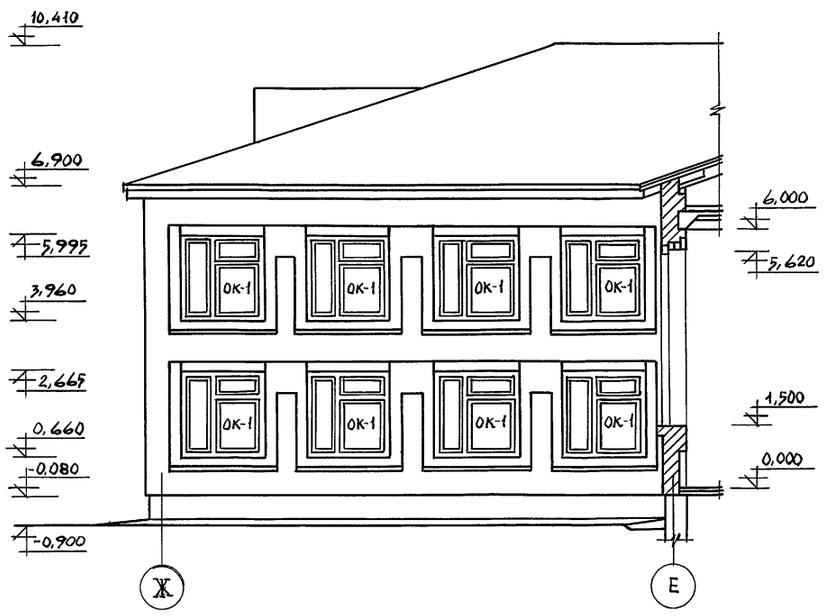

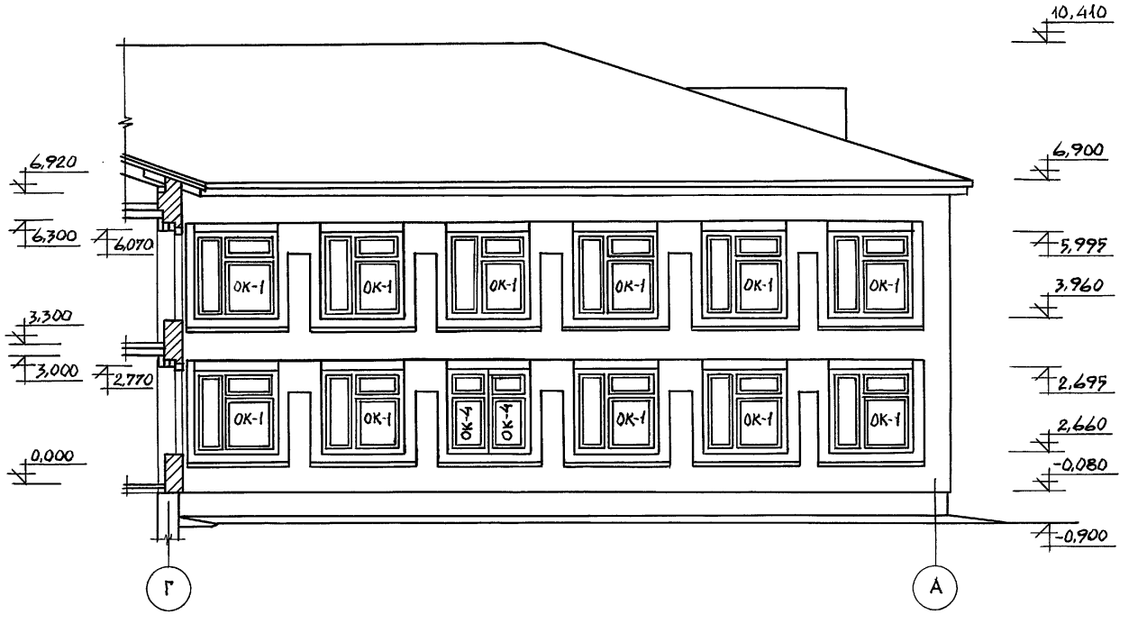

					224-1-705.92		АС
Привязан					Средняя школа на 11 классов (198 учащихся) со стенами из кирпича	Стадия	Лист	Листов
			Н.контр.	Овакимьян		Р	7	
			ГАП	Шишков				
Инв.№					Блок „Б" Фасады в осях А-Ж; Ж-Е; Г-А	ЦНИИЭП Гражданстельстрой		

Инв.№ подл. | Подпись и дата | Взам. инв.№

Альбом 1

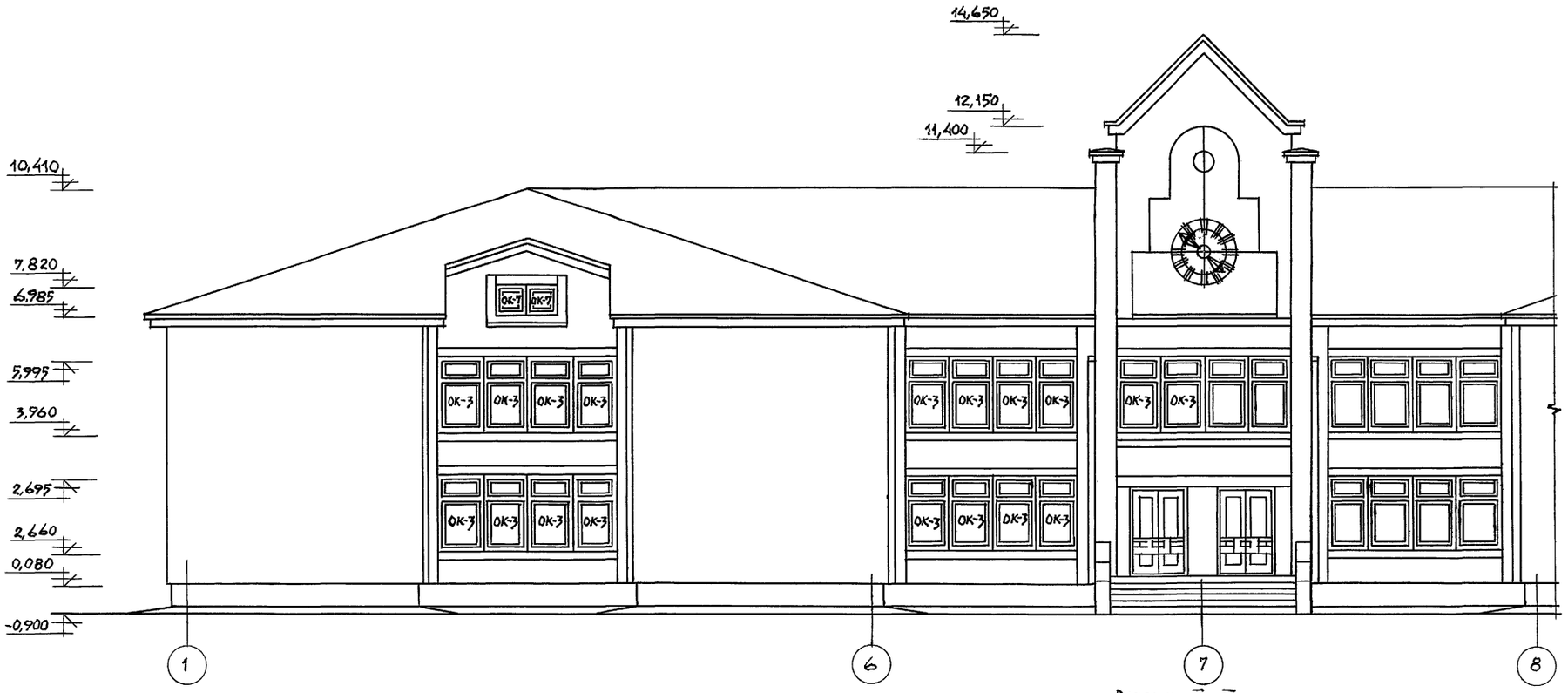

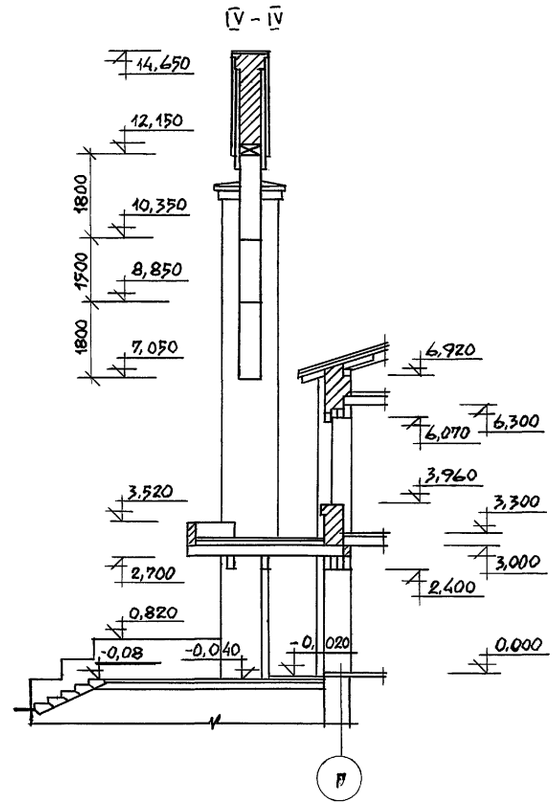

Разрез III - III

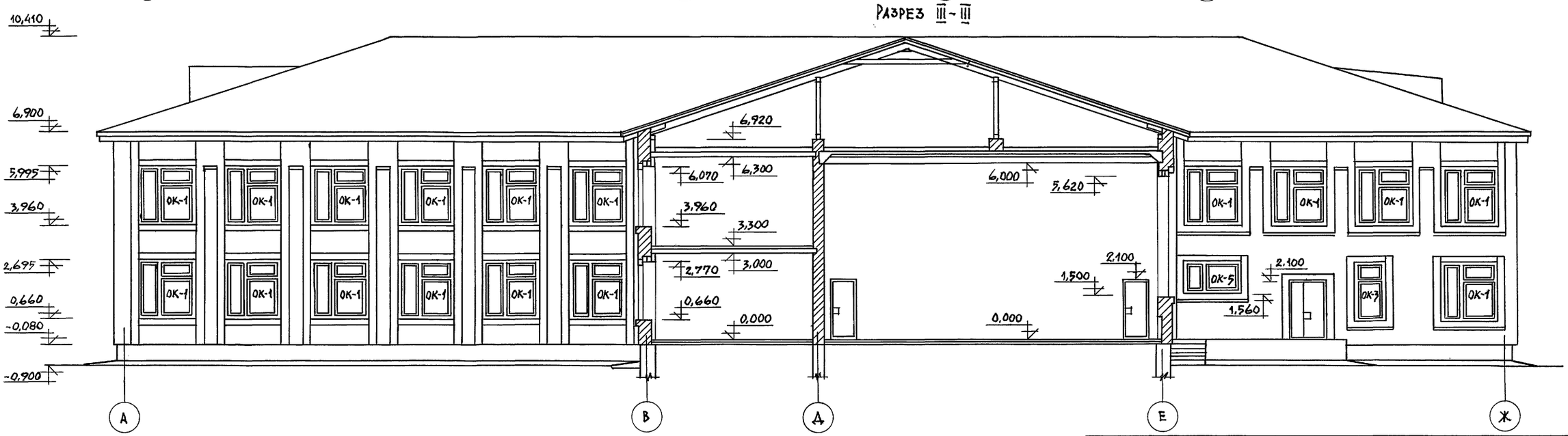

					224-1-705.92	АС
Привязан		Н. контр.	Овакимьян		Средняя школа на 11 классов (198 учащихся) со стенами из кирпича	Стадия: Р; Лист: 8; Листов:
		ГАП	Шишков		Блок „А" Фасады в осях А-В; Е-Ж; 1-8 Разрез III - III и IV - IV (вариант)	ЦНИИЭП гражданстройпроект
Инв. №						

25325-01 12

Инв. № подл. | Подпись и дата | Взам. инв. №

Альбом 1

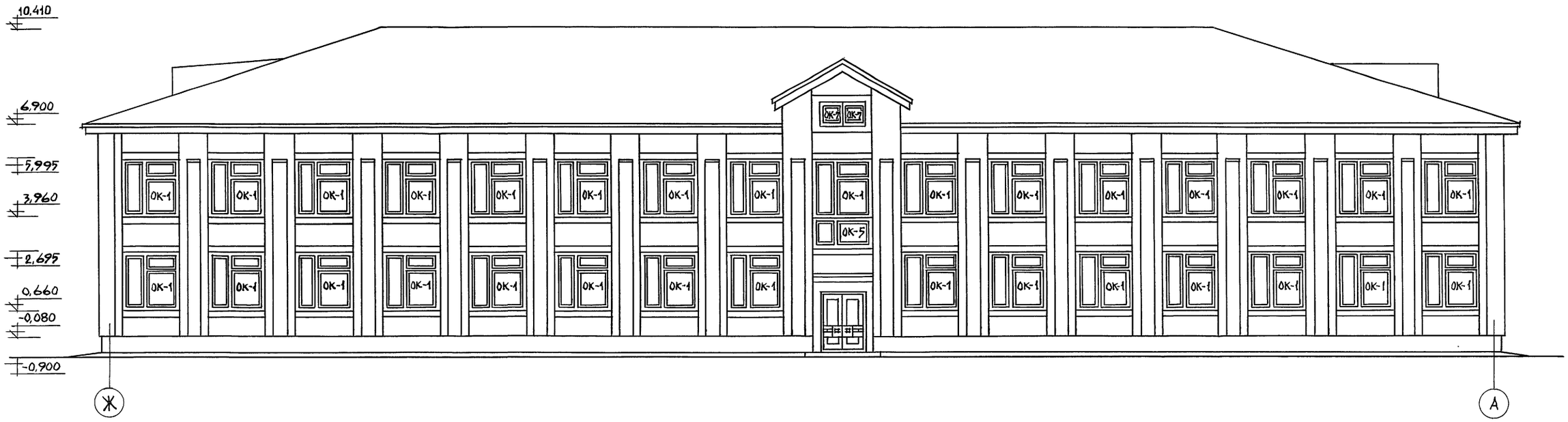

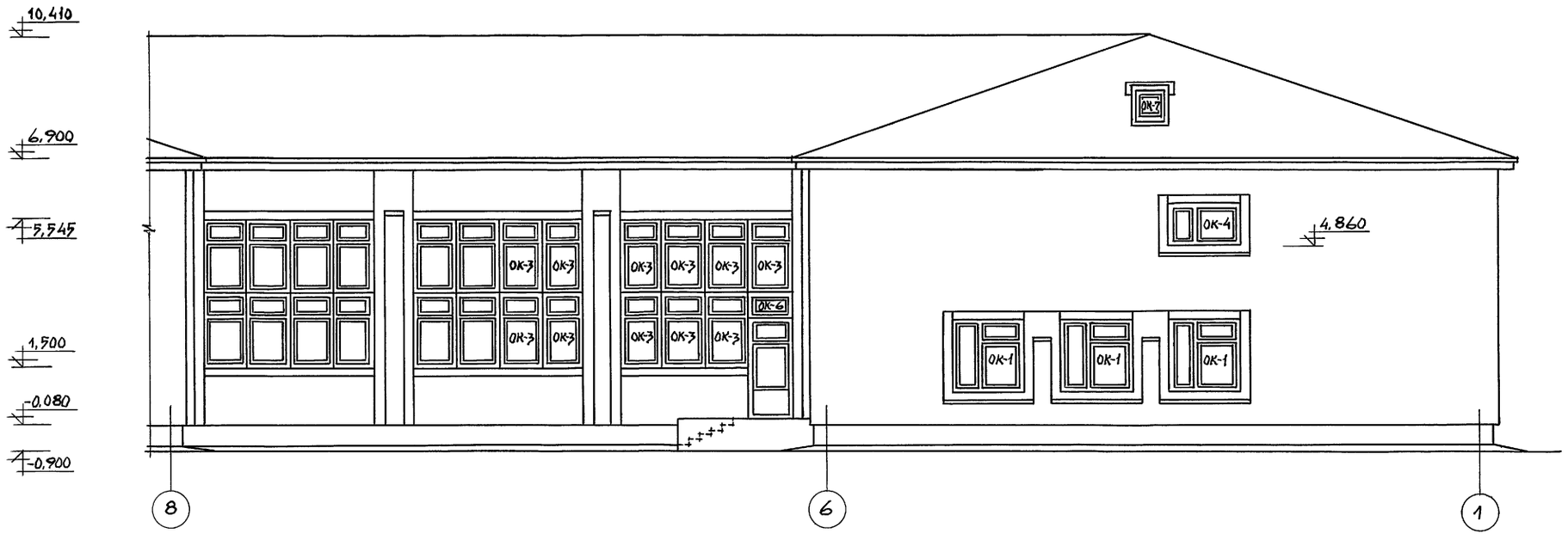

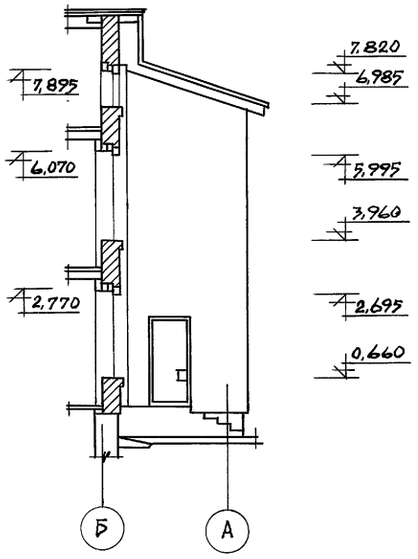

Привязан

Инв.№

Взам. инв.№ | Подпись и дата | Инв.№ подл.

224-1-705.92		АС
Средняя школа на 11 классов (198 учащихся) со стенами из кирпича	Стадия: Р	Лист: 9	Листов:
Н. контр. Овакимьян		
ГАП Шишков		
Блок „А" Фасады в осях Ж-А; 8-1; Б-А (вариант)	ЦНИИЭП гражданстройпроект	

Альбом 1

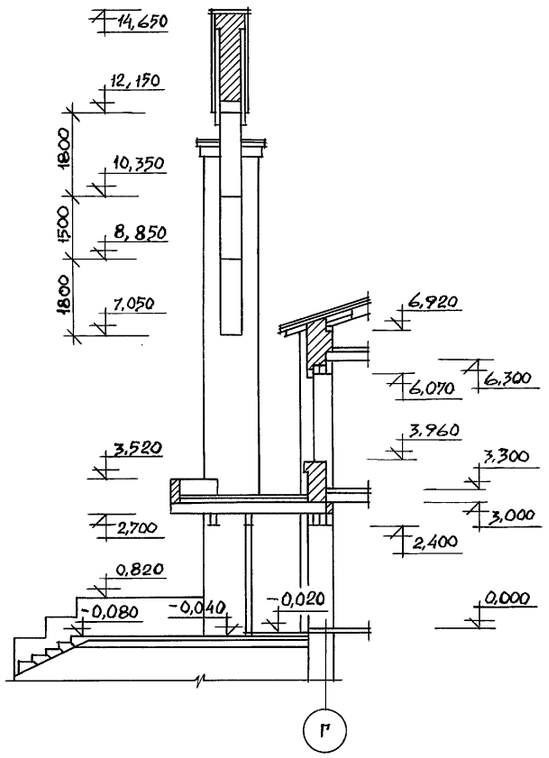

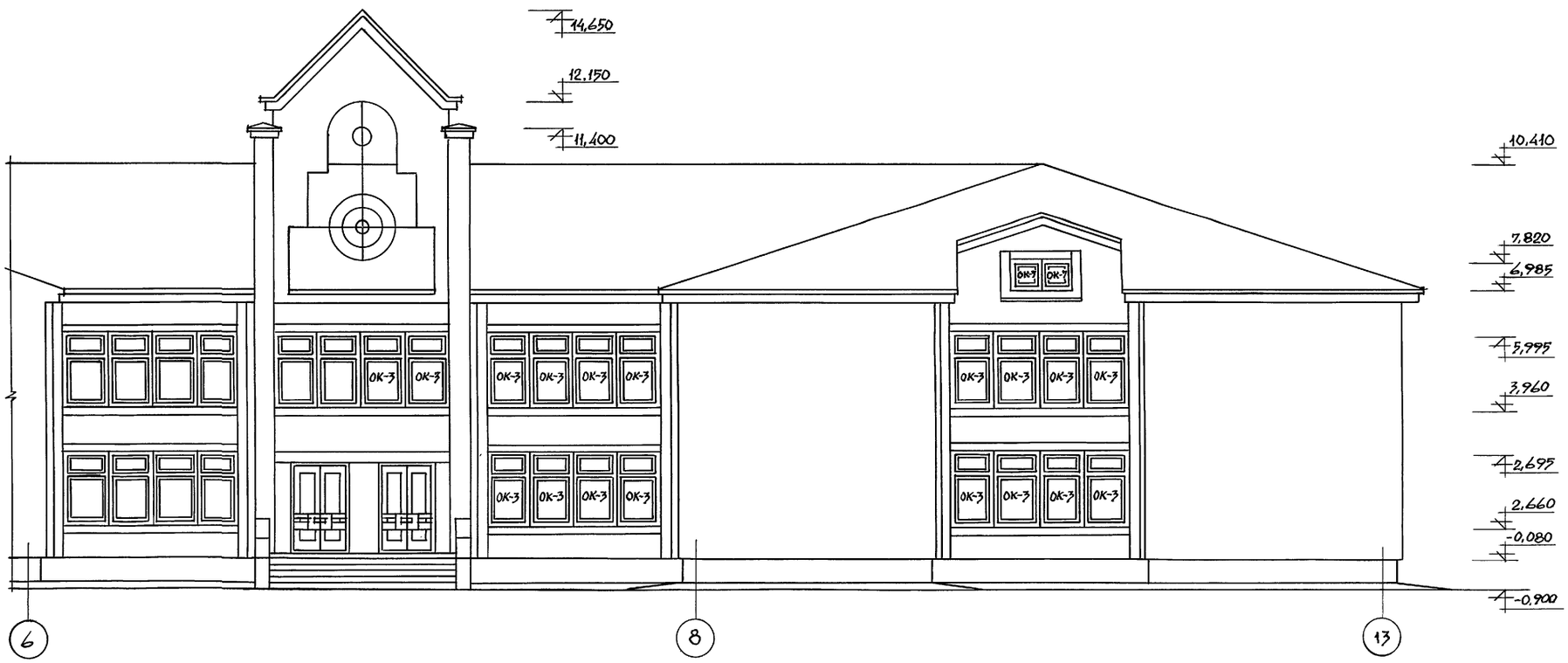

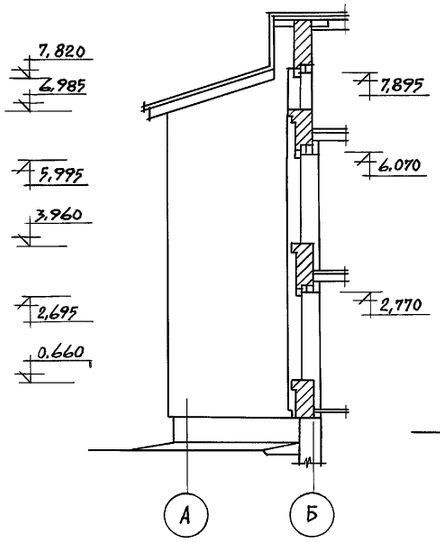

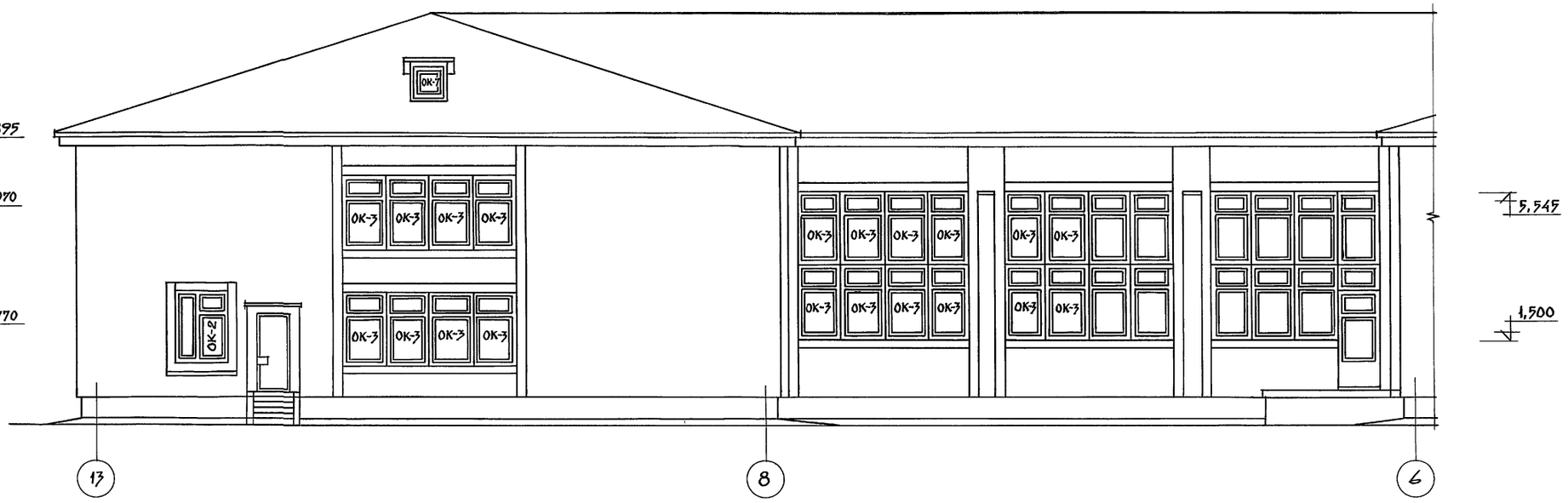

					224-1-705.92	АС
Привязан						
		Нор. контр.	Овакимьян		Средняя школа на 11 классов (198 учащихся) со стенами из кирпича	Стадия: Р; Лист: 10; Листов:
		ГАП	Шишков			
Инв. №					Блок "Б" Фасады в осях 6-13; А-Б; 13-6 (вариант)	ЦНИИЭП Граждансельстрой

25325-01 14

Взам. инв. № | Подпись и дата | Инв. № подл.

АЛЬБОМ 1

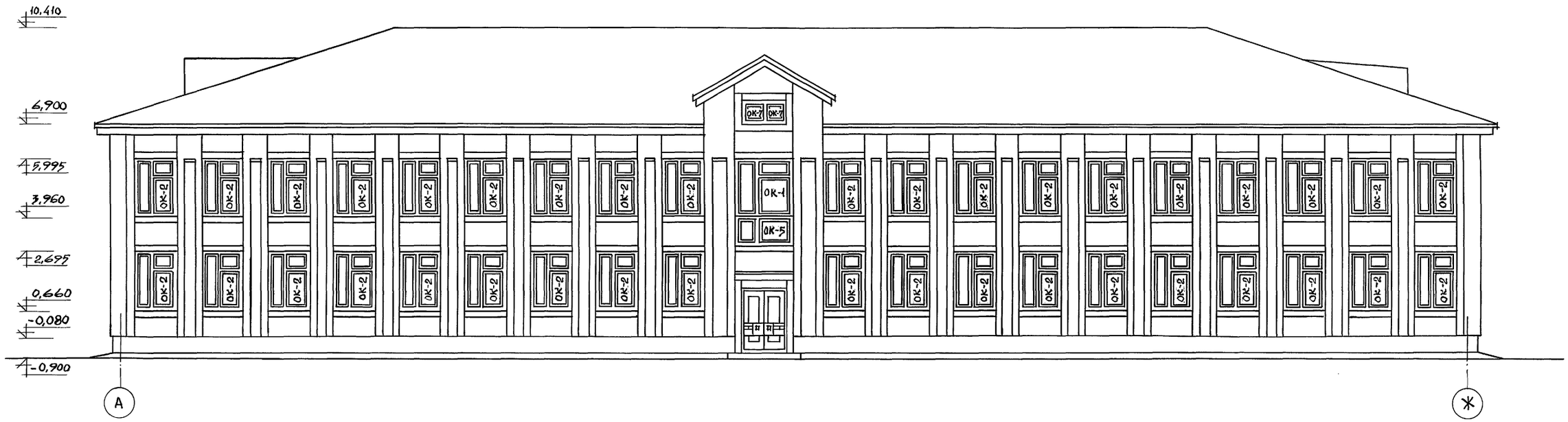

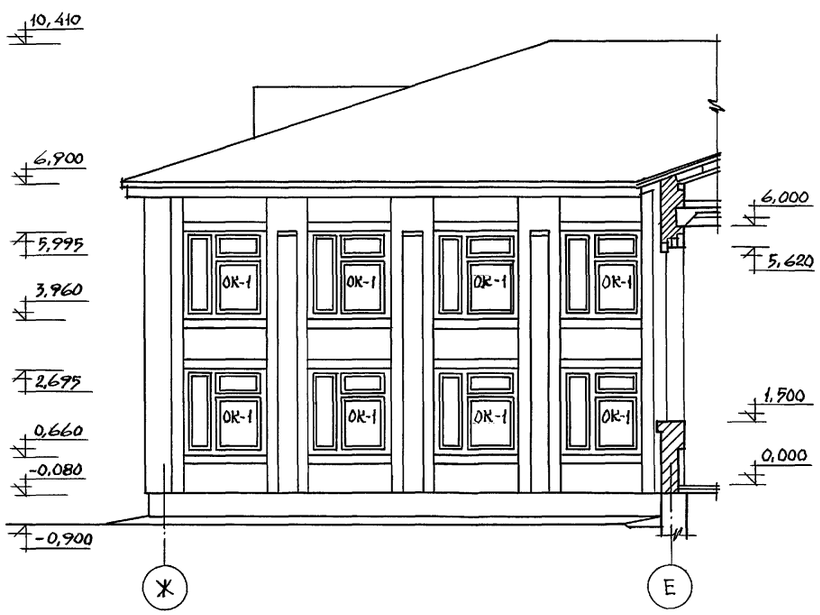

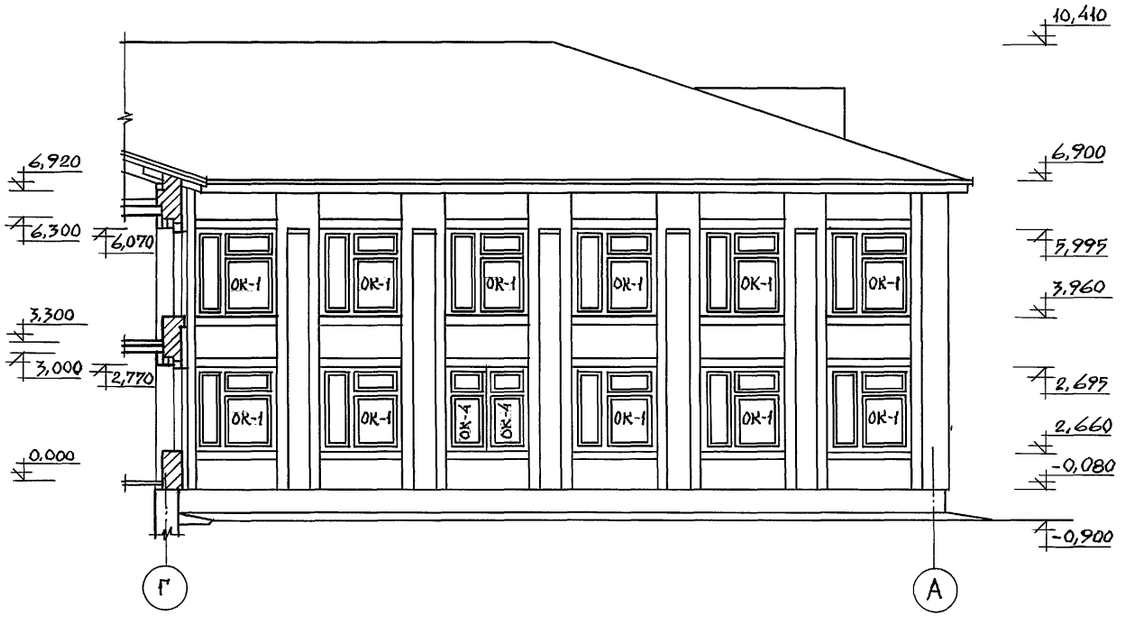

				224 – 1 – 705.92			АС
Привязан		Н. контр.	Овакимьян	Средняя школа на 11 классов (198 учащихся) со стенами из кирпича	Стадия	Лист	Листов
		ГАП	Шишков		Р	11	
Инв. №				Блок „Б" Фасады в осях А-Ж; Ж-Е; Г-А (вариант)	ЦНИИЭП Гражданскельстрой		

Инв. № подл. | Подпись и дата | Взам. инв. №

25325-01 15

Альбом 1

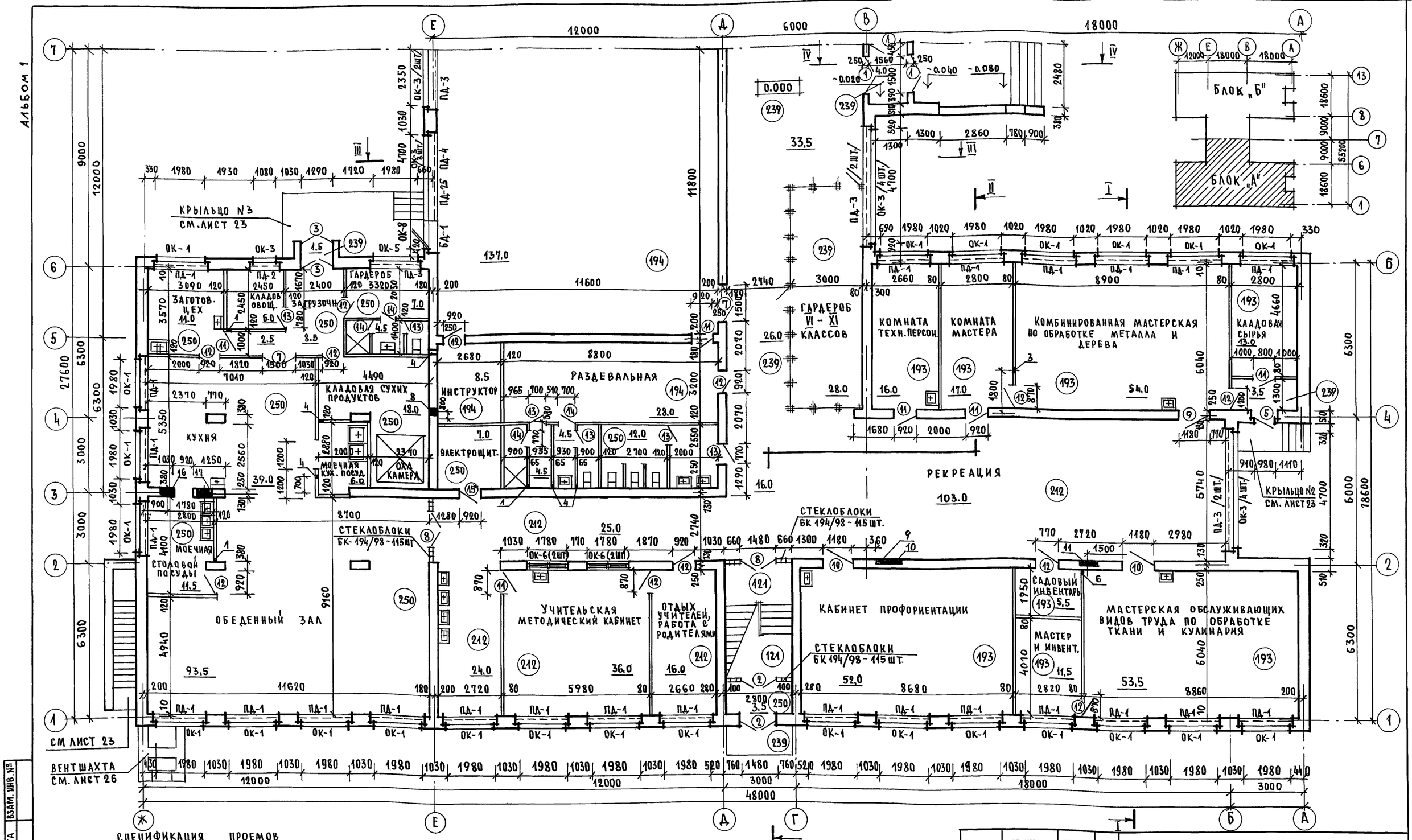

СПЕЦИФИКАЦИЯ ПРОЕМОВ

NN позиц.	РАЗМЕРЫ мм
1	2
1	1500 × 2410
2;7	1500 × 2110
3	1310 × 2110

1	2
4;5	1050 × 2110
6	920 × 1940
9;10	1180 × 2110
11;12;15*	920 × 2110
13;14	770 × 2110

1. Спецификацию отверстий и ниш см. лист 16
2. Отверстия 16,17 и ниши 10,11 перекрыть перемычками /ЗПБ 13-30,37/ см. лист 29.
3. Спецификацию стеклоблоков см. лист 15
4. Разрезы I-I и II-II см. лист 16.
5. Развертки вентканалов см. листы 34; 35; 36.

Привязан

Инв.№

Н.контрол.	Овакимьян	
ГАП	Шишков	
Гл.спец.	Овакимьян	
Архитек.	Савостина	
Провериа	Шишков	

224-1-705.92 АС

Средняя школа на 11 классов (198 учащихся) со стенами из кирпича

Блок „А" План 1 этажа в осях 1-7

Стадия	Лист	Листов
Р	12	

ЦНИИЭП Граждансельстрой

Взам. инв.№ | Подпись и дата | Инв.№ подл.

АЛЬБОМ 1

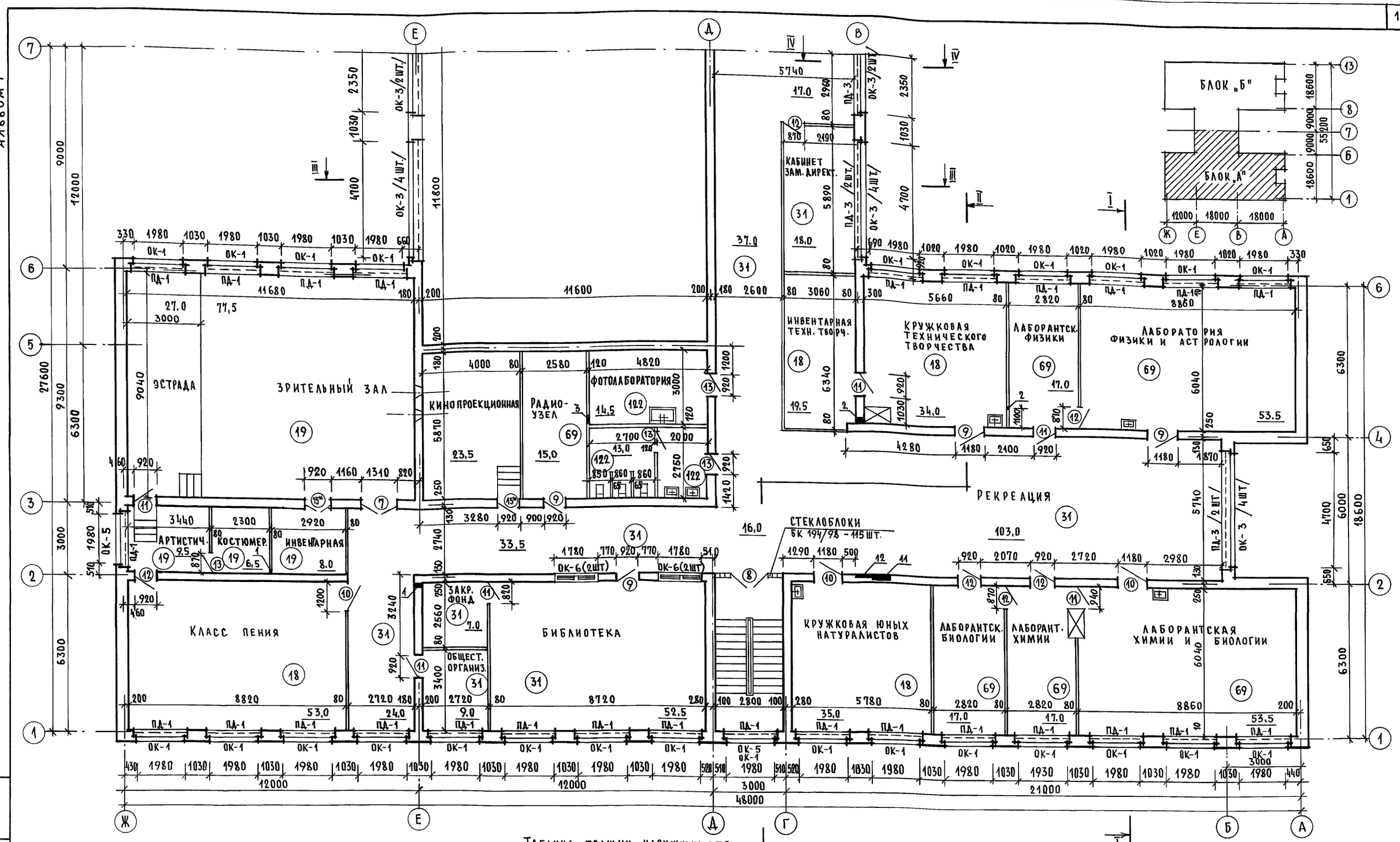

1. Конструкцию пола эстрады и кинопроекционной см. листы 19; 26.
2. Спецификацию стеклоблоков см. лист 15.
3. Спецификация отверстий и ниш см. лист 16
4. Развертки вентканалов см. листы 34;35;36
5. Спецификацию проемов см. лист 12.

Таблица толщин наружных стен

Расчетная зимняя температура $t_н$ °С	-20°	-30°	-40°
Толщина наружной стены /мм/	380	510	640
Утеплитель чердачного перекрытия /минераловатные плиты/	100	100	150

Привязан

Инв. №

Н.контр.	Овакимьян	
ГАП	Шишков	
Гл.спец.	Овакимьян	
Архитек	Савостина	
Проверил	Шишков	

224-1-705.92 АС

Средняя школа на 11 классов (198 учащихся) со стенами из кирпича

Блок „А" План 2 этажа в осях 1-7.

Стадия	Лист	Листов
Р	13	

ЦНИИЭП Граждансельстрой

Взам. инв. № | Подпись и дата | Инв. № подл.

Альбом 1

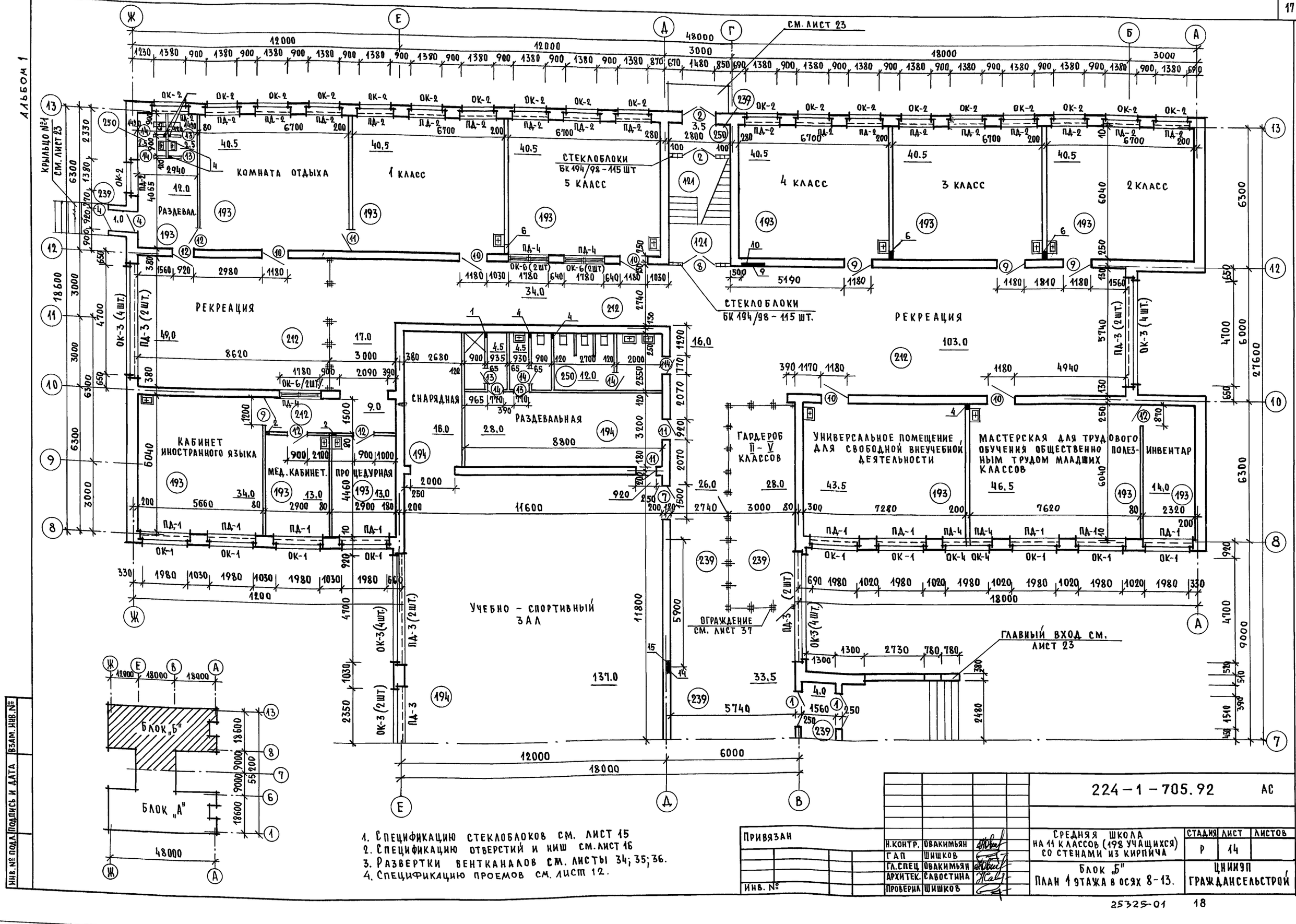

1. Спецификацию стеклоблоков см. лист 15
2. Спецификацию отверстий и ниш см. лист 16
3. Развертки вентканалов см. листы 34; 35; 36.
4. Спецификацию проемов см. лист 12.

Привязан

Инв. №

Н. контр.	Овакимьян	
ГАП	Шишков	
Гл. спец.	Овакимьян	
Архитек.	Савостина	
Проверил	Шишков	

224-1-705.92 АС

Средняя школа на 11 классов (198 учащихся) со стенами из кирпича

Стадия	Лист	Листов
Р	14	

Блок „Б" План 1 этажа в осях 8-13.

ЦНИИЭП Граждансельстрой

Инв. № подл. | Подпись и дата | Взам. инв. №

Альбом 1

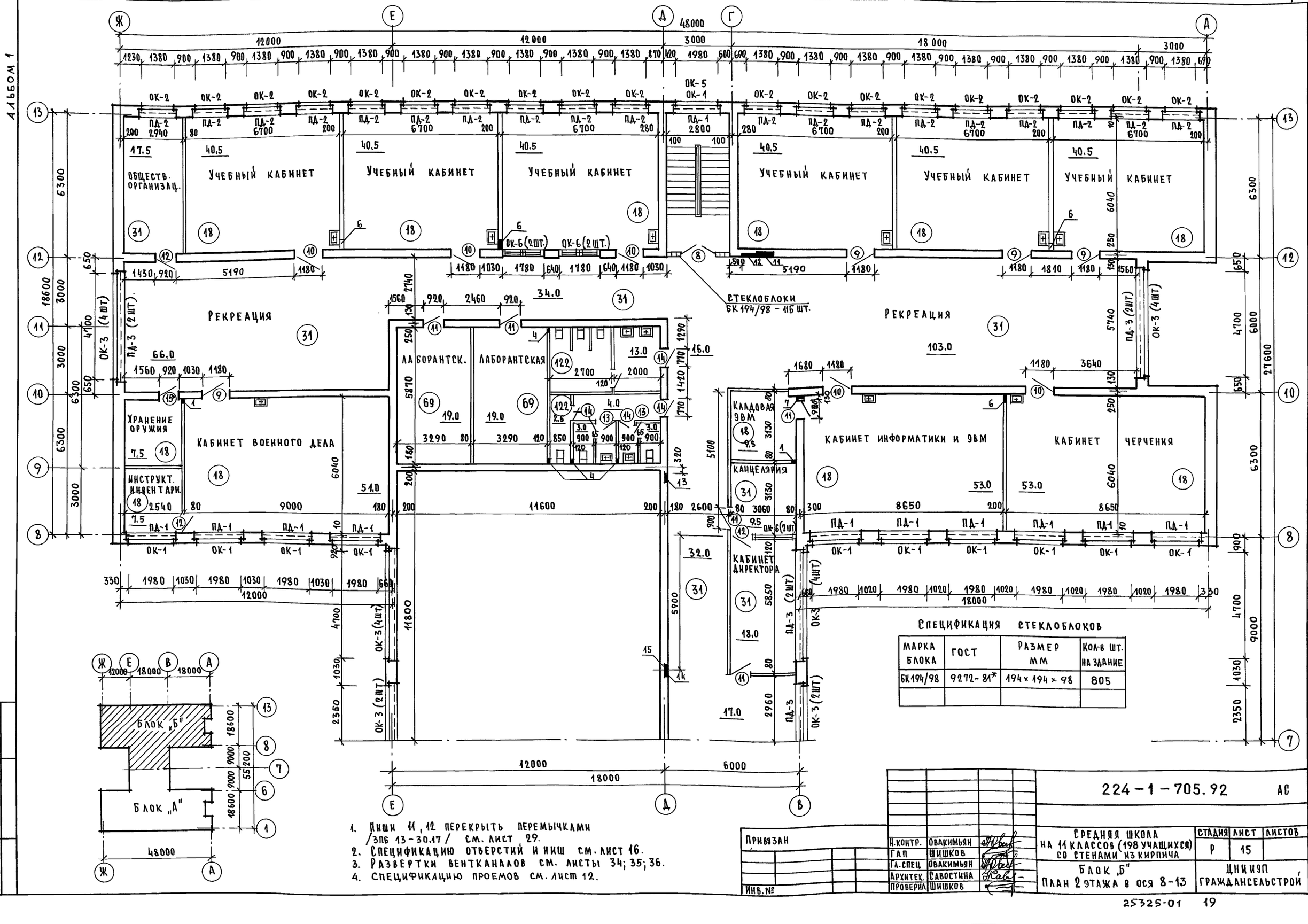

Спецификация стеклоблоков

Марка блока	ГОСТ	Размер мм	Кол-в шт. на здание
БК194/98	9272-81*	194×194×98	805

1. Ниши 11, 12 перекрыть перемычками /ЗПБ 13-30.17/ см. лист 29.
2. Спецификацию отверстий и ниш см. лист 16.
3. Развертки вентканалов см. листы 34; 35; 36.
4. Спецификацию проемов см. лист 12.

Привязан

Инв. №

Н. контр.	Овакимьян	
ГАП	Шишков	
Гл. спец.	Овакимьян	
Архитек.	Савостина	
Проверил	Шишков	

224-1-705.92 АС

Средняя школа на 11 классов (198 учащихся) со стенами из кирпича

Блок „Б" План 2 этажа в оси 8-13

Стадия	Лист	Листов
Р	15	

ЦНИИЭП гражданселькстрой

Взам. инв. № | Подпись и дата | Инв. № подл.

Альбом 1

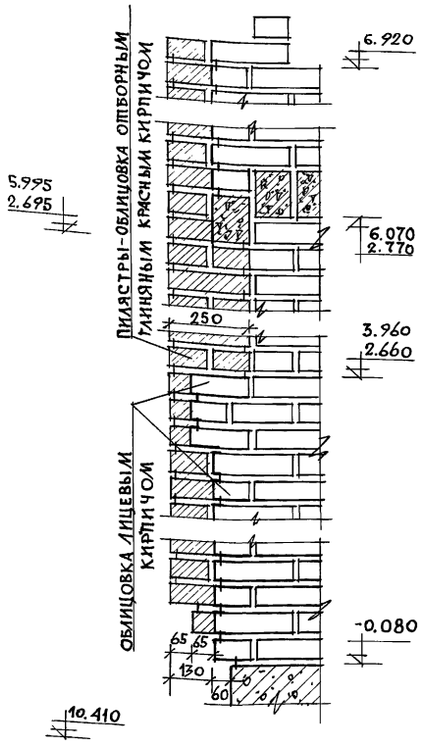

Разрез I-I

Фрагменты кирпичной кладки

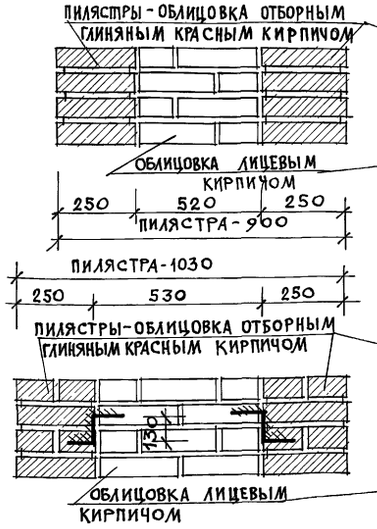

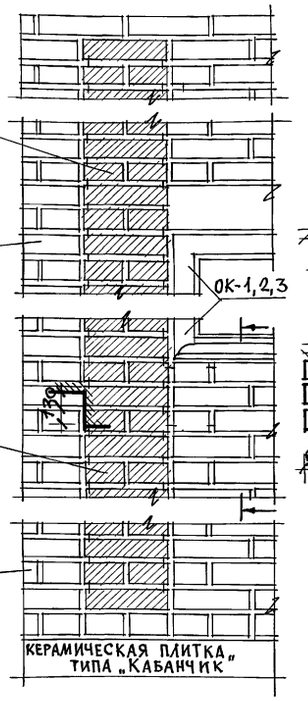

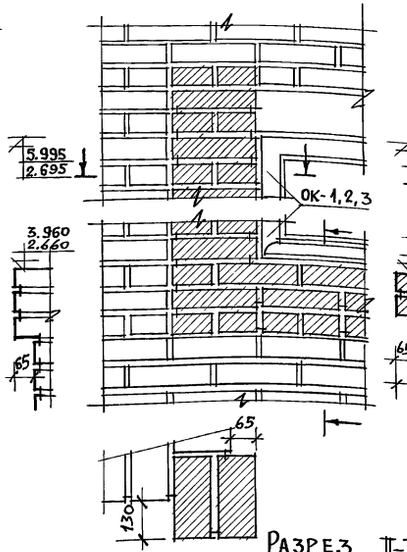

Разрез II-II

Спецификация отверстий и ниш

N отв.	Размеры мм	Отметка низа отверстий	Назначение	Прим.
1	отв. 150×150	2.80; 6.10	ОВ	
2	отв. 200×200	2.75; 6.05	ОВ	
3	отв. 250×250	2.70	ОВ	
4	отв. 200×300	2.65	ОВ	
5	отв. 340×150	6.10	ОВ	
6	отв. 440×200	2.75	ОВ	
7	отв. 150×250	6.00	ОВ	
8	отв. 300×300	2.40	В	
9	штраба 60×60	0.00÷4.80	ЭО	
10	ниша 1050×650(h)×150	1.50	ЭО	
11	ниша 750×1000(h)×250	1.50; 4.80	ЭО	
12	ниша 650×650(h)×150	4.80	ЭО	
13	ниша 350×650(h)×150	4.80	ЭО	
14	ниша 525×570(h)×110	2.0; 5.30	СС	
15	штраба 100×50	3,30	СС	до крыши
16	отв. 600×300(h)	2.65	ОВ	
17	отв. 650×450(h)	2.50	ОВ	

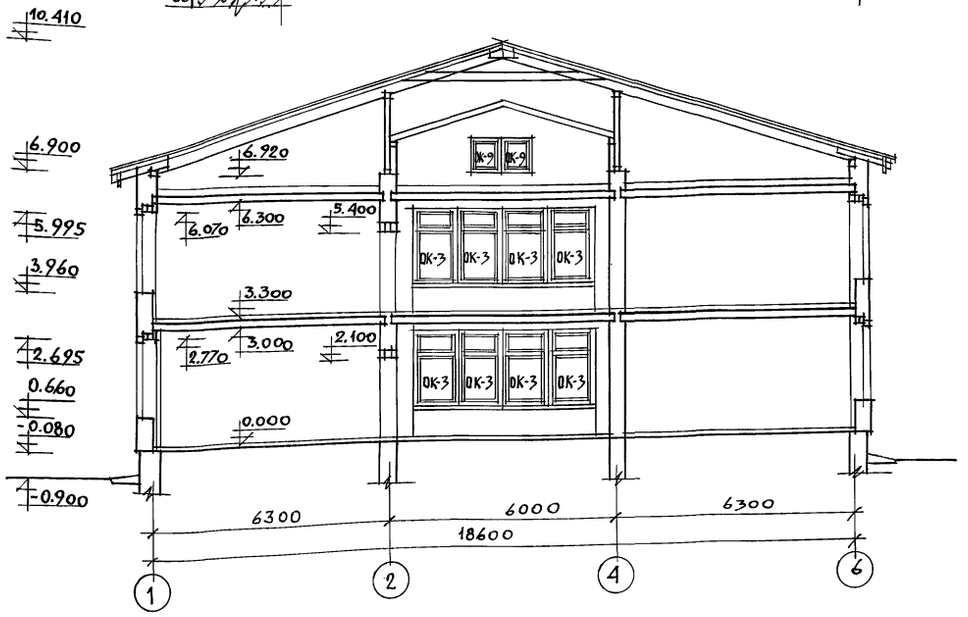

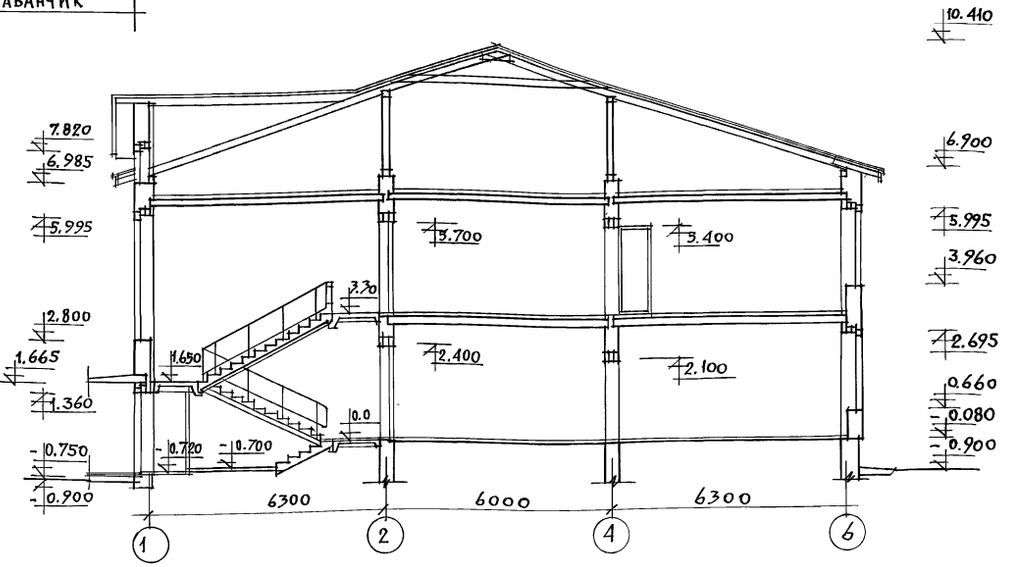

Данный лист см. совместно с листами 4, 5, 6, 7, 12, 13, 14, 15.

Привязан			
Инв. N			
Нормок.	Овакимьян		
ГАП	Шишков		
Гл.спец.	Овакимьян		
Исполн.	Шишков		
Провер.	Шишков		

224-1-705.92 АС

Средняя школа на 11 классов (198 учащихся) со стенами из кирпича	Стадия	Лист	Листов
	Р	16	
Блок "А" Разрезы I-I и II-II. Фрагменты кирпичной кладки.	ЦНИИЭП граждансельстрой		

Инв. N подл. | Подпись и дата | Взам. инв. N

Альбом 1

Спецификация столярных изделий

Марка поз.	Обозначение	Наименование	Кол. на этаж 1	2	Всего
1	2	3	4	5	6
	Двери наружные				
1	1.136.5-19	ДН24-15АЩР2П	5	—	5
2	1.136.5-19	ДН21-15ЩР-1П	4	—	4
3	1.136.5-19	ДС21-13гт	2	—	2
4	1.136.5-19	ДС21-9ЩР2П	2	—	2
5	1.136.5-19	ДС21-9ЩР2ПЛ	1	—	1
6	1.136.5-19	ДС19-9гт	подвал		1
	Двери внутренние				
7	1.136-10	ДГ24-15	3	1	4
8	1.136-10	ДО24-15	3	2	5
9	1.136-10	ДГ21-12	5	7	12
10	1.136-10	ДГ21-12л	7	8	15
11	1.136-10	ДГ21-9	12	13	25
12	1.136-10	ДГ21-9л	15	10	25
13	1.136-10	ДГ21-8	10	5	15
14	1.136-10	ДГ21-8л	10	7	17
15*	1.136-10	ДГ21-9	1	3	4
	Окна /tн=-30°С/ основное решение				
ОК-1	1.136.5-23 в.2	ОР21-21В	37	37	74
ОК-2	1.136.5-23 в.2	ОР21-15В	20	19	39
ОК-3	1.136.5-23 в.2	ОР21-12В	32	36	68
ОК-4	1.136.5-23 в.2	ОР21-9В	2	—	2
ОК-5	1.136.5-23 в.2	ОР12-21В	1	3	4
ОК-6	1.136.5-23 в.1	ОД9-9	10	10	20
ОК-7	1.136.5-23 в.1	1-9-9	чердак		10
ОК-8	1.136.5-23 в.1	ОР6-12	1	—	1
БД-1	1.136.5-23 в.2	БГ28-12	1	—	1
	Окна /tн=-20°С/ вариант				
ОК-1	1.136.5-23 в.1	ОС21-21В	37	37	74
ОК-2	1.136.5-23 в.1	ОС21-15В	20	19	39
ОК-3	1.136.5-23 в.1	ОС21-12В	32	36	68
ОК-4	1.136.5-23 в.1	ОС21-9В	2	—	2
ОК-5	1.136.5-23 в.1	ОС12-21В	1	3	4
ОК-6	1.136.5-23 в.1	ОС9-9	10	10	20
ОК-7	1.136.5-23 в.1	1-9-9	чердак		10
ОК-8	1.136.5-23 в.1	ОС6-12	1	—	1
БД-1	1.136.5-23 в.1	БС28-12	1	—	1
	Окна /tн=-40°С/ вариант				
ОК-1	1.236.5-10	ОРС21-21В	37	37	74
ОК-2	1.236.5-10	ОРС21-15В	20	19	39
ОК-3	1.236.5-10	ОРС21-12В	32	36	68
ОК-4	1.236.5-10	ОРС21-9В	2	—	2
ОК-5	1.236.5-10	ОРС12-21В	1	3	4
ОК-6	1.236.5-10	ОРС9-9	10	10	20
ОК-7	1.136.5-23 в.1	1-9-9	чердак		10
ОК-8	1.136.5-23 в.1	ОРС6-12	1	—	1
БД-1	1.136.5-23 в.3	ОРС28-12	1	—	1

1	2	3	4	5	6
	Подоконные плиты /tн=-30°С/ основное решение				
ПД-1	1.136.1-13 в.1	ПО22.25.45-Т-4	40	37	77
ПД-2	1.136.1-13 в.1	ПО16.25.45-Т-4	21	19	40
ПД-3	1.136.1-13 в.1	ПО25.25.45-Т-4	14	12	26
	Подоконные плиты /tн=-20°С/ вариант				
ПД-1	1.136.1-13 в.1	ПО22.15.45-Т-4	40	37	77
ПД-2	1.136.1-13 в.1	ПО16.15.45-Т-4	21	19	40
ПД-3	1.136.1-13 в.1	ПО25.15.45-Т-4	14	12	26

1	2	3	4	5	6
	Подоконные доски /tн=-40°С/ вариант				
ПД-1	1.136.1-13 в.1	ПО22.35.45-Т-4	40	37	77
ПД-2	1.136.1-13 в.1	ПО16.35.45-Т-4	21	19	40
ПД-3	1.136.1-13 в.1	ПО25.35.45-Т-4	14	12	26

Ведомость отделки помещений

№№ п/п	Наименование помещений	Пол /с.2.244-1 в.4/ площадь м²	Пол вид отделки	Пол № узла	Потолок площадь м²	Потолок вид отделки	Стены площ. м²	Стены вид отделки	Низ стен, перегородок площадь м²	Низ стен, перегородок вид отделки	Низ стен, перегородок высота мм	Примеч.
	1 этаж											
1	Вестибюль, гардероб, тамбур	196.0	Мозаичная плитка	239	196.0	Водоэмульсион. краска	164	Силикатная краска	—	—	—	См. прим. п.3
2	Рекреации, коридоры	408.0	Паркет	212	408.0	Клеевая краска	757.0	—"—	6.0	—	—	См. прим. п.2 и 3
3	Классные помещения, комната отдыха, каб. профориентации, универсальное помещение для внеучебной деятельности, мастерс. для тех. обуч. ма. кл., каб. иностр. яз.	419.0	Дощатые	193	419.0	Клеевая краска	643	Силикатная краска	8.0	—	—	См. прим. п. 2 и 3
4	Мастерские, кладовые, инвентехн. персон., комната мастера	184.0	Дощатые	193	184.0	Клеевая краска	382.0	Водоэмульсион. краска	4.0	—	—	См. прим. п. 2 и 3
5	Медкабинет, процедурная	26.0	Дощатые	193	26	Клеевая краска	85.0	Клеевая краска	3.0	—	—	См. прим. п. 2 и 3
6	Учебно-спортивный зал, инструктор, снарядная, раздевал.	354.0	Реечные	194	440.0	Водоэмульсион. краска	208.0	Силикатн. краска	—	—	—	См. прим. п.3
7	Учительская, комната отдыха учителей	52.0	Паркет	212	52.0	Клеевая краска	100	Силикатная краска	1.0	—	—	См. прим. п. 2 и 3
8	Обеденный зал	93.5	Керам. плитка	250	93.5	Водоэмул. краска	94.7	Силикатн. краска	—	—	—	См. прим. п. 2 и 3
9	Кухни, моечная, загрузочная, кладовые, гардероб персонала	109.5	Керамическая плитка	250	109.5	Масляная краска	110.0	Масляная краска	144.0	Глазуров. плитка	1800	См. прим. п. 2 и 3
10	Сан. узлы, душевые	51.5	Керамическая плитка	250	51.5	Масляная краска	189.0	Водоэмульсион. краска	128.0	Глазуров. плитка	1800	См. прим. п. 2 и 3
11	Электрощитовая	7.0	Керамическая плитка	250	7.0	Известк. побелка	30.0	Масляная краска	—	—	—	См. пр. п. 3
	2 этаж											
12	Рекреации, коридоры	493.5	Паркет	30	493.5	Клеевая окраска	642.0	Силикатная краска	—	—	—	См. прим. п. 3
13	Учебные кабинеты, кружковые, кладовые, инструкторская, инвентарная	569.0	Доски	18	569.0	Клеевая краска	935.0	Силикатная краска	10.0	Глазурован. плитка	—	См. прим. п. 2 и 3
14	Лаборантские	196.0	Линолеум	69	196.0	Водоэмульсион. краска	342.0	Водоэмульсион. краска	2.0	—"—	—"—	—"—
15	Актовый зал, эстрада, артистическая, костюмерная, инвентарн.	129.5	Реечные	19	129.5	Водоэмульсион краска	175.0	Силикатная краска	—	—	—	См. прим. п. 3
16	Киноаппаратная	23.5	См. листас-26		23.5	—"—	41.0	—"—	—	—	—	—"—
17	Кабинет директора, зам. директ., библиотека, закрытый фонд, обществен. организац., канцеляр.	131.5	Паркет	30	131.5	Клеевая краска	345.0	—"—	—	—	—	—"—
18	Радиоузел	15.0	Линолеум	69	15.0	Водоэмульсион. краска	49.0	Водоэмульсион. краска	—	—	—	—"—
19	Фотолаборатория	14.5	Керамическая плитка	122	14.5	—"—	37.0	—"—	9.0	Глазуров. плит.	1800	См. прим. п. 2 и 3
20	Санузлы	38.5	—"—	122	38.5	Масляная краска	68.0	—"—	136.0	—"—	1800	—"—
21	Лестницы	30.0	—"—	121	70.0	Водоэмульс. краска	147.0	—"—	70.0	Масляная краска	1800	

1. Двери лестничных клеток Д024-15 с уплотненным притвором самозакрывающиеся с дверным закрывателем ЗД-1.
2. В местах установки умывальников стену отделать керамической глазурованной плиткой. Площадь отделки 1 м².
3. Площадь окраски стен подсчитана без учета проемов.
4. Расход материалов:
   плинтуса /тип ПЛ-3/ - 2096.0 п.м
   наличники /тип Н-1/ - 985.0 п.м
5. Конструкцию пола эстрады и кинопроекционной см. листы 19, 26.
6. Двери поз. (15) - ДГ21-9* обить железом с двух сторон.

Привязан

Инв. N

Нормок.	Овакимьян	
ГАП	Шишков	
Гл. спец.	Овакимьян	
Исполн.	Савостина	
Провер.	Шишков	

224-1-705.92 АС

Средняя школа на 11 классов (198 учащихся) со стенами из кирпича

Стадия	Лист	Листов
Р	17	

Спецификация столярных изделий. Ведомость отделки помещений.

ЦНИИЭП граждансельстрой

Инв. № подл. | Подпись и дата | Взам. инв. №

Развертка стены вестибюля по оси „4"

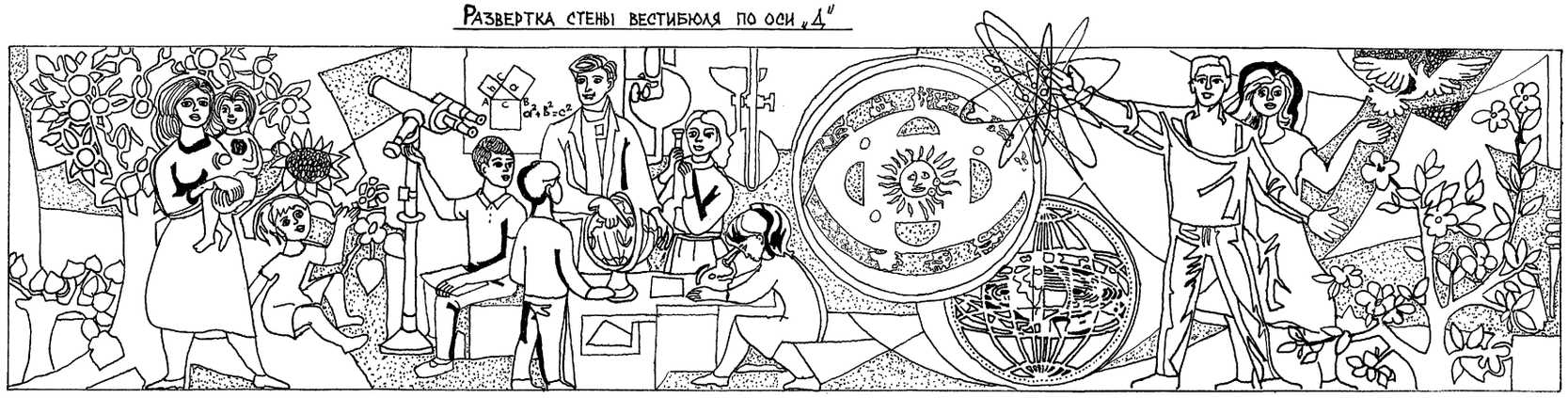

Развертка стены спортивного зала по оси „Д"

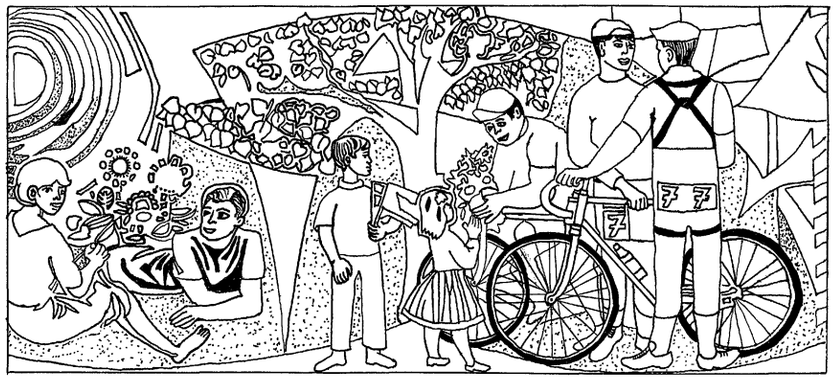

Развертка стены спальни-игровой по оси „12"



Развертка стены столовой по оси „Е"

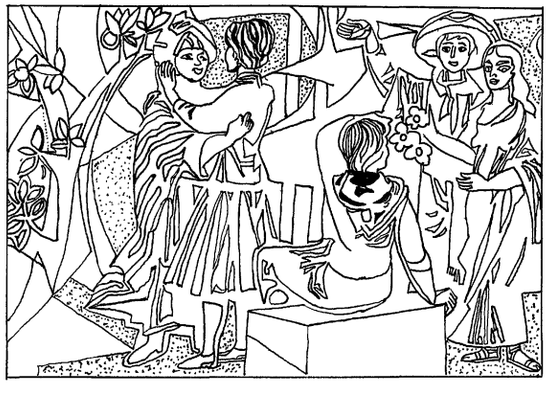

Развертка стены столовой по оси „Ж"



Примечание

Заказ на выполнение панно передать комбинату декоративного оформительского искусства.

				224-1-705.92		АС
Привязан			Н.контр.	Овакимьян	Средняя школа на 11 классов (198 учащихся) со стенами из кирпича	Стадия: Р; Лист: 18; Листов:
Инв. №			ГАП	Шишков	Развертки стен (интерьер)	ЦНИИЭП гражданселькстрой

Инв.№ подл. | Подпись и дата | Взамен инв.№

Альбом 1

Лестница 1-1

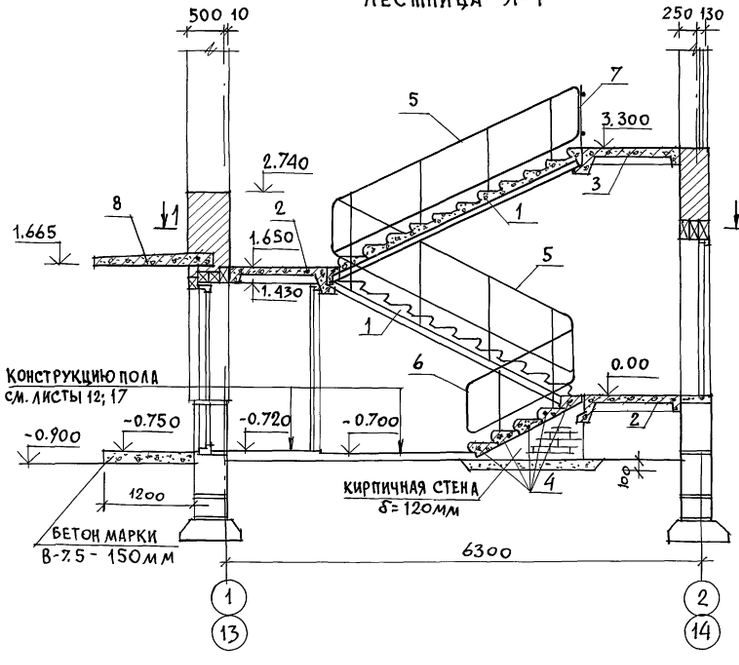

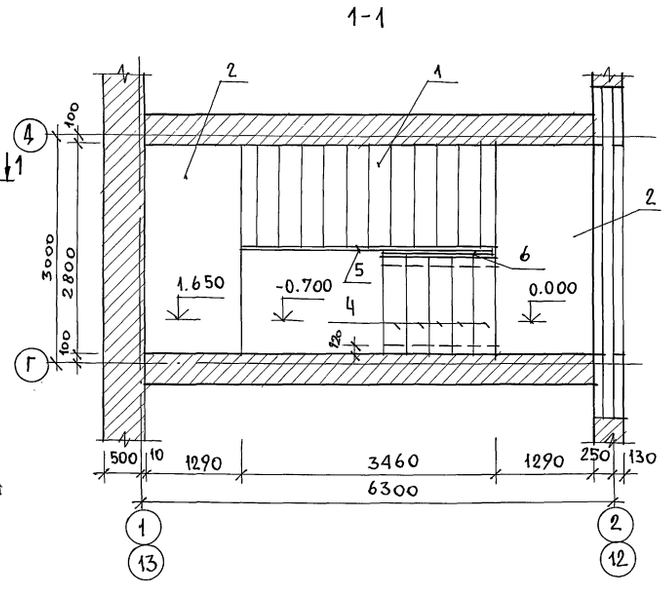

NN п/п	Обозначение	Наименование	Кол. на 1 лестн.	Масса един. кг	Прим.
		Лестница 1-1 (2 шт. на дом)			
1	1.251.1-4 в.1	Лестн. марш 2ЛМФ39.14.17-5	2	1420	
2	1.252.1-4 в.1	Лестн. площадки ЛПФ28.13-5	2	1200	
3	1.252.1-4 в.1	Лестн. площадки ЛПФ28.13в-5	1	1360	
4	ГОСТ 8717.0-84*	Жел.бет. ступени АС14	5	150	
5	1.256.2-2	Ограждение лестничных маршей 01-33-1	2	39.5	
6	1.256.2-2	Ограждение лестницы 01-9-1	1	21	
7	1.256.2-2	Ограждение верхней площадки ОВП-30-1	1	18.8	
8	1.137.1-9 в.1	Жел.бет. балконная плита ПБК 24.12-5а	1	953	
		Эстрада			
9	ГОСТ 8486-86	Доски пола 44×94 п.м	336	2.5	
10	ГОСТ 8486-86	Доска 19×144×900	8	1.7	
11	ГОСТ 8486-86	Балка 50×150×3000	10	11.3	
12	ГОСТ 8486-86	Верхняя и нижняя обвязка 50×100 п.м	57	2.5	
13	ГОСТ 8486-86	Стойки 100×100×306	31	1.5	
14	ГОСТ 8486-86	Доска 130×32×406	8	0.8	
15	ГОСТ 8486-86	Доска 130×32×256	8	0.5	
16	ГОСТ 8486-86	Доска 130×32×106	8	0.2	
17	ГОСТ 8486-86	Доска 19×144 п.м	1.6	1.9	
18	ГОСТ 8486-86	Доска 19×144×600	59	1.2	
19	ГОСТ 8486-86	Доска 130×32×556	10	1.2	

Эстрада

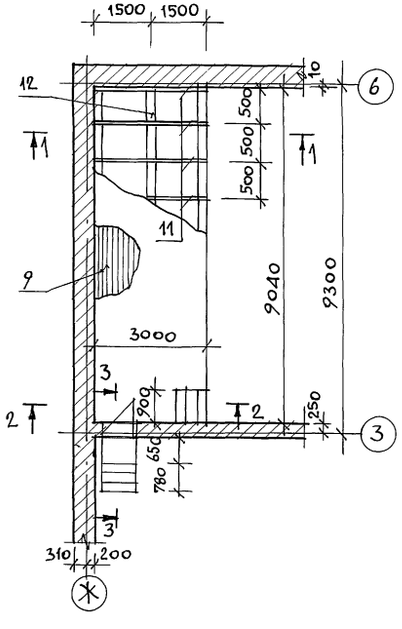

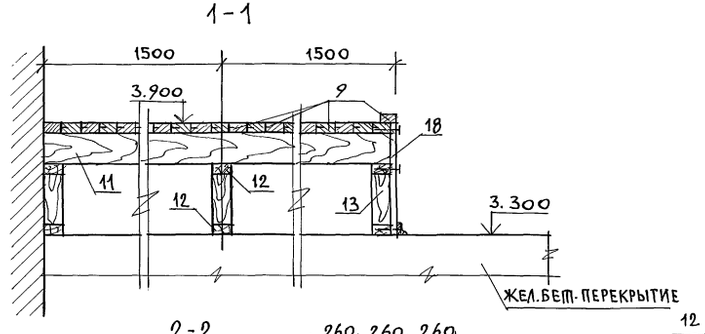

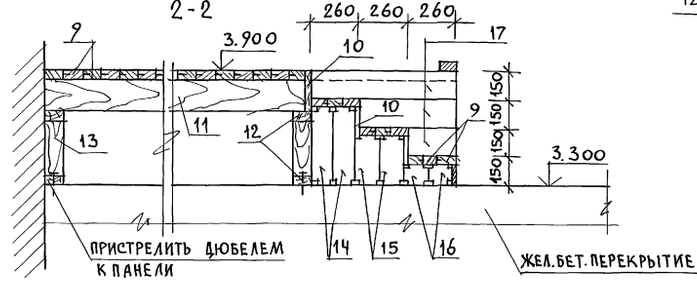

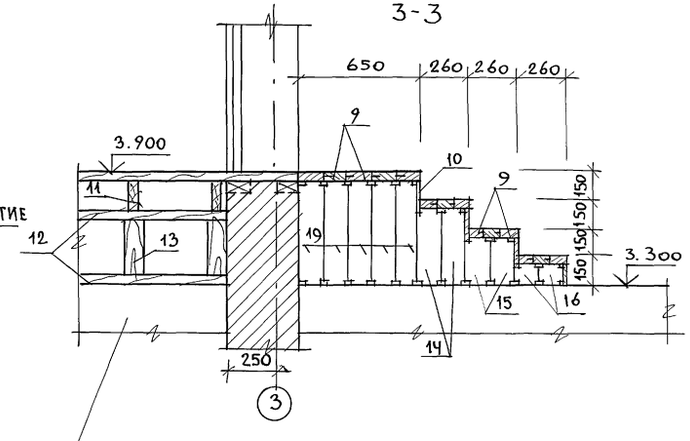

Данный лист см. совместно с листами 12, 13, 14, 15.

Привязан			
Инв.N			
Нормок.	Овакимьян		
ГАП	Шишков		
Гл.спец.	Овакимьян		
Исполн.	Чулкова		
Провер			

224-1-705.92 АС

Средняя школа на 1100 учащихся (11 классов) со стенами из кирпича

Стадия	Лист	Листов
Р	19	

Лестница 1-1. Эстрада.

ЦНИИЭП Граждансельстрой

Инв.N подл. | Подпись и дата | Взам. инв. N

Альбом 1

План-схема перегородок из гипсобетонных панелей 1 этажа

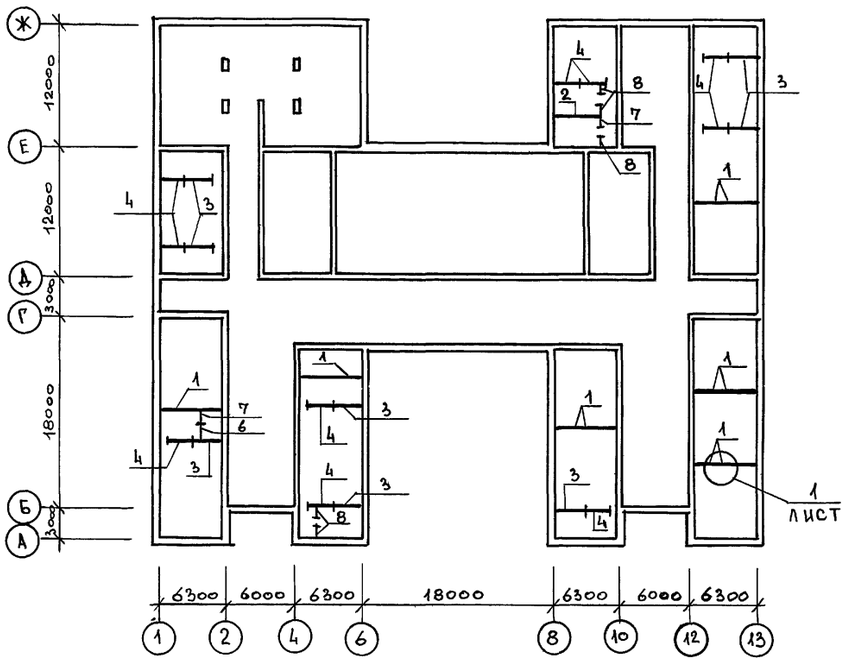

План-схема перегородок из гипсобетонных панелей 2 этажа

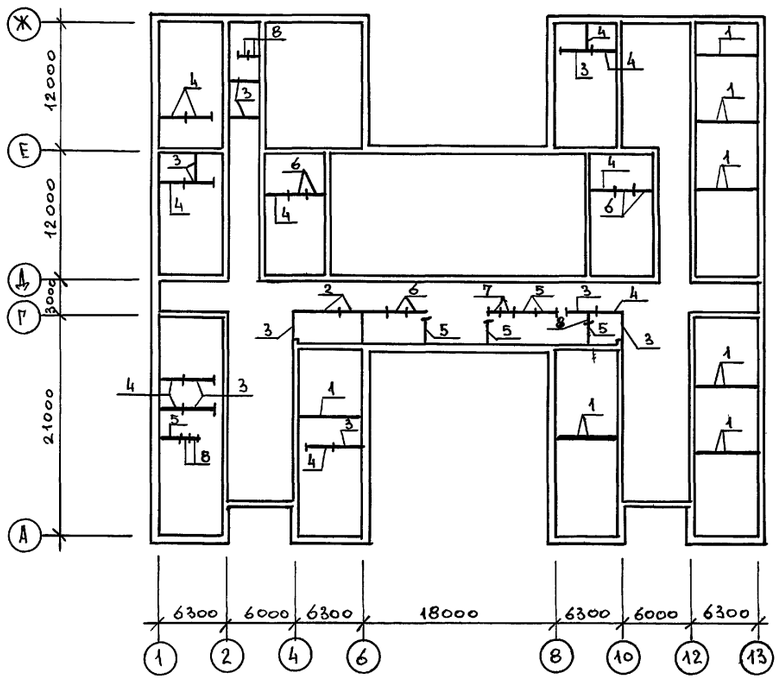

Спецификация на гипсобетонные перегородки

Поз.	Обозначение	Наименование	Кол. на эдн.	Масса един. кг	Примеч.
1	Серия 1.231.9-7 в.1	ПГ 60.30.8-5Г	22	1880	
2	Серия 1.231.9-7 в.1	ПГ 45.30.8-5Г	3	1410	
3	Серия 1.231.9-7 в.1	ПГ 27.30.8-5Г	19	845	
4	Серия 1.231.9-7 в.1	ПГ 24.30.8-5Г	21	750	
5	Серия 1.231.9-7 в.1	ПГ 21.30.8-5Г	6	660	
6	Серия 1.231.9-7 в.1	ПГ 17.30.8-5Г	7	535	
7	Серия 1.231.9-7 в.1	ПГ 11.30.8-5Г	4	345	
8	Серия 1.231.9-7 в.1	ПГ 10.30.8-5Г	10	310	

1

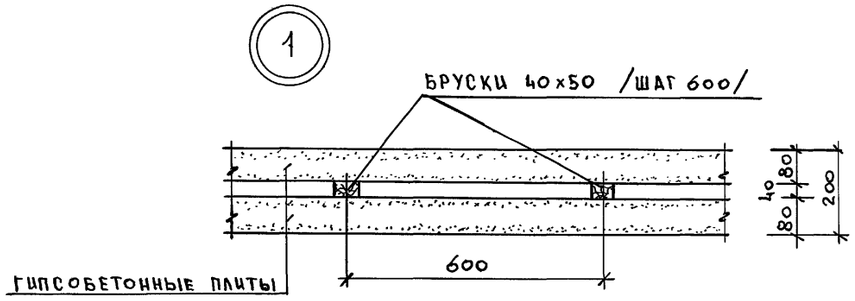

Расход брусков сечением 40×50 — 326.0 п.м.

						224-1-705.92 АС		
Привязан								
				Норм.к.	Овакимьян			
				ГАП	Шишков			
				Гл.спец.	Овакимьян			
				Исполн.	Сегень			
				Провер.	Чулкова			
						Средняя школа на 11 классов/198 учащихся/ со стенами из кирпича	Стадия: Р; Лист: 20; Листов:	
						План гипсобетонных перегородок	ЦНИИЭП гражданселькстрой	

Инв. № подл. | Подпись и дата | Взам. инв. №

Альбом 1

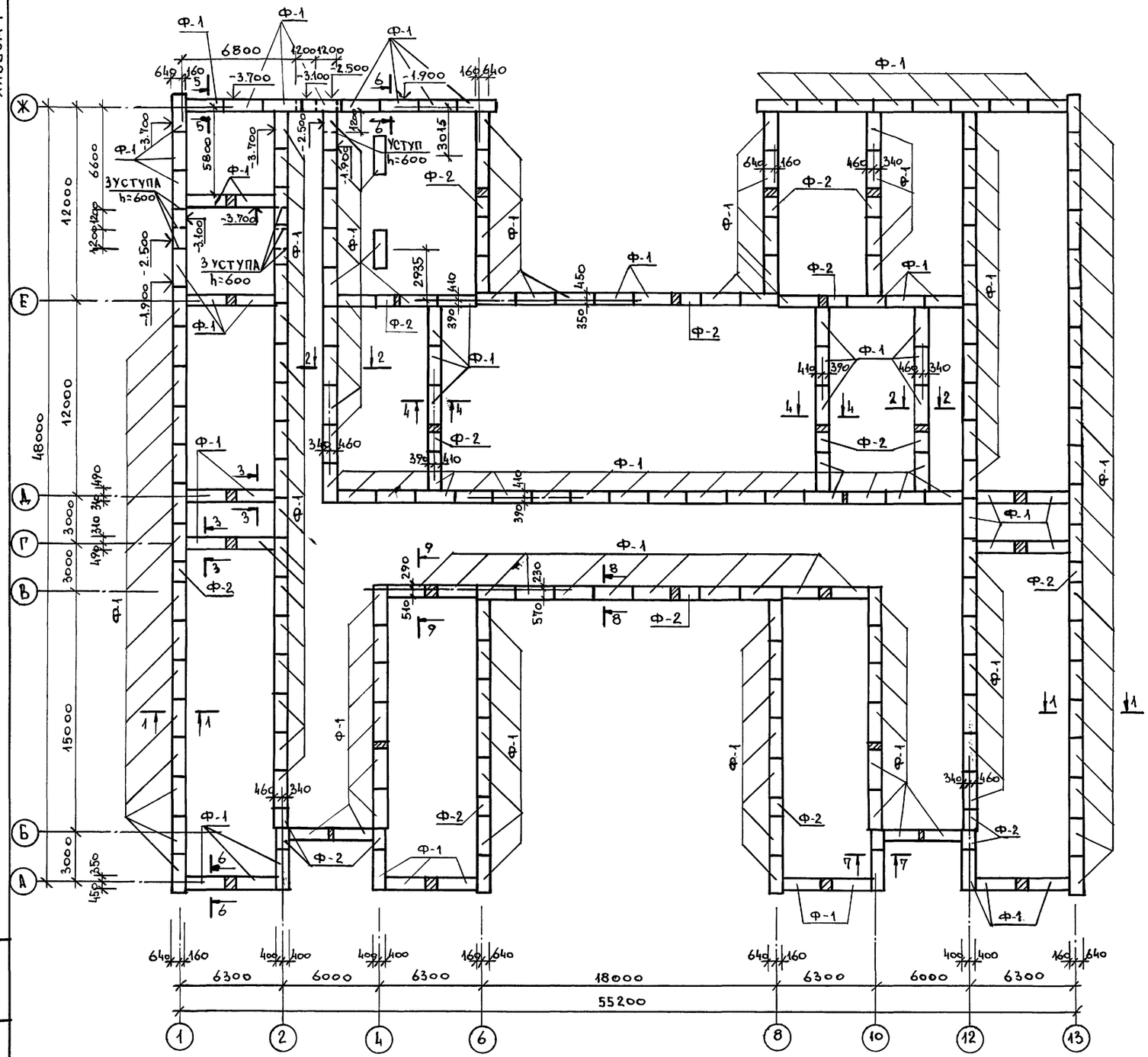

Спецификация сборных элементов на фундаменты

Марка по проекту	Обозначение	Наименование	Кол.	Масса един. кг	Примеч.
	Фундаментные плиты				
Ф-1	ГОСТ 13580-85	ФЛ8.24-4	222	1395	
Ф-2	ГОСТ 13580-85	ФЛ8.12-4	24	685	
	Фундаментные блоки				
Ф-3	ГОСТ 13579-78	ФБС 24.4.6	570	1300	
Ф-4	ГОСТ 13579-78	ФБС 12.4.6	60	640	
Ф-5	ГОСТ 13579-78	ФБС 12.4.3	279	310	

Схема расчетных нагрузок

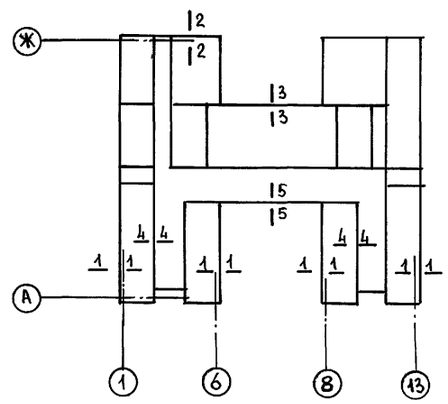

Таблица нормативных нагрузок на фундамент

NN сечений	Нагрузка Т/п.м	Отметка на которой дана нагрузка
1-1	9.95	-0.080
2-2	9.70	
3-3	10.25	
4-4	10.97	
5-5	9.13	

1. Данный лист смотреть совместно с листами 22; 23; 26

Привязан

Инв. №

Норм.К.	Овакимьян	
ГАП	Шишков	
Гл.спец.	Овакимьян	
Исполн.	Сегень	

224-1-705.92 АС

Средняя школа на 11 классов (198 учащихся) со стенами из кирпича

План фундаментов.

Стадия	Лист	Листов
Р	21	

ЦНИИЭП Граждансельстрой

Инв. № подл. | Подпись и дата | Взам. инв. №

Альбом 1

1 - 1

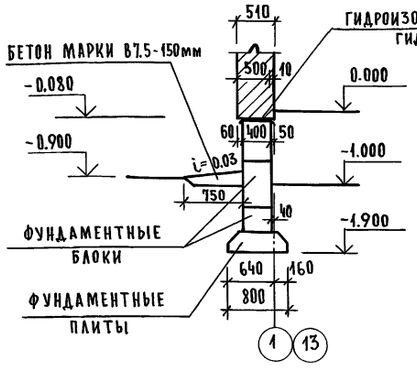

2 - 2

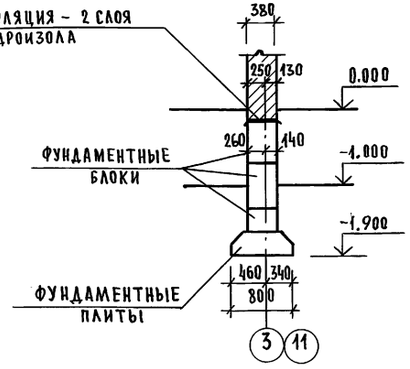

3 - 3

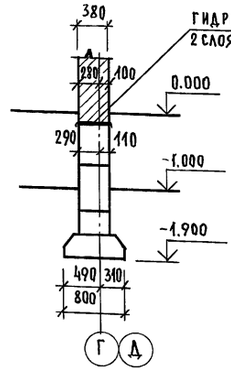

4 - 4

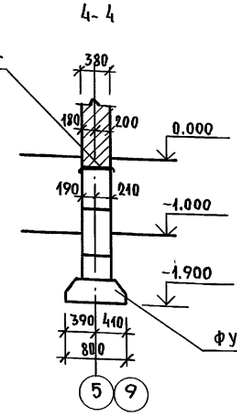

5 - 5

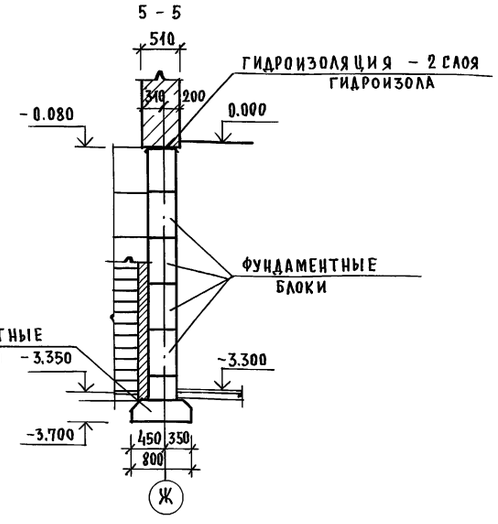

6 - 6

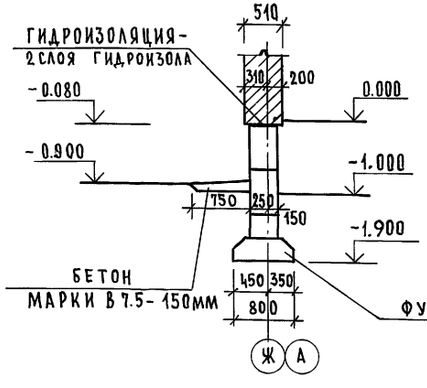

7 - 7

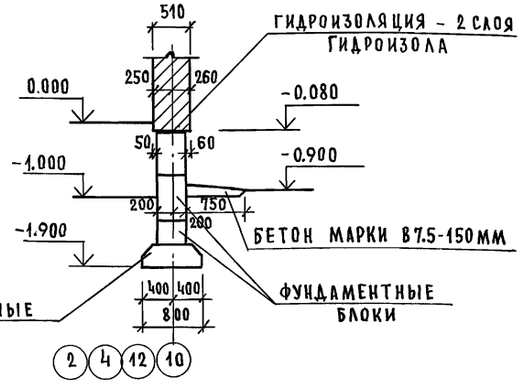

8 - 8

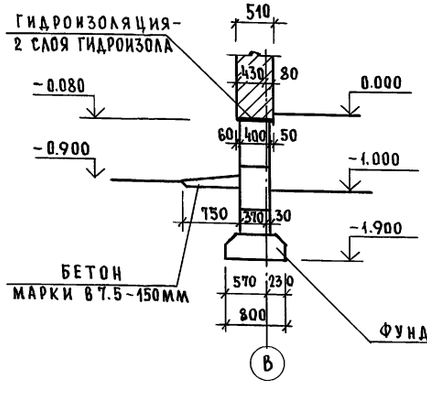

9 - 9

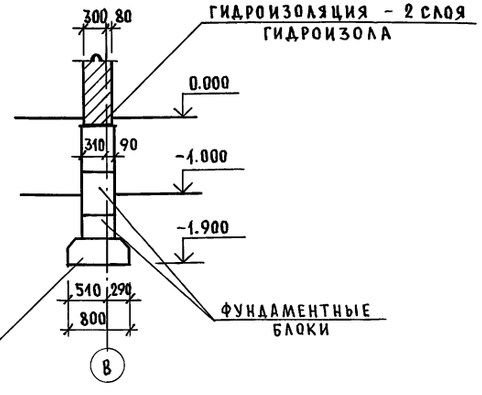

1. ФУНДАМЕНТНЫЕ ЖЕЛЕЗОБЕТОННЫЕ ПЛИТЫ УКЛАДЫВАЮТСЯ НА ПЕСЧАНУЮ ПОДУШКУ ТОЛЩИНОЙ 100 ММ.
2. ФУНДАМЕНТНЫЕ БЛОКИ УКЛАДЫВАЮТСЯ НА РАСТВОРЕ М-50. С ПЕРЕВЯЗКОЙ ВЕРТИКАЛЬНЫХ ШВОВ ГЛУБИНОЙ НЕ МЕНЕЕ 300 ММ. ВСЕ ЗАДЕЛКИ ПО МЕСТУ ВЫПОЛНЯЮТСЯ ИЗ БЕТОНА В 7.5 ИЛИ КИРПИЧА ГЛИНЯНОГО ОБЫКНОВЕННОГО ПОЛНОТЕЛОГО ПО ГОСТ 530-80 М-100 НА РАСТВОРЕ М-50
3. ГОРИЗОНТАЛЬНАЯ ГИДРОИЗОЛЯЦИЯ НА ОТМЕТКЕ -0.080 ВЫПОЛНЯЕТСЯ ИЗ ДВУХ СЛОЕВ ТОЛЯ ИЛИ ГИДРОИЗОЛА, НАКЛЕЕННЫХ НА ДЕГТЕВОЙ МАСТИКЕ, ПО ВЫРАВНЕННОЙ ПОВЕРХНОСТИ ЦЕМЕНТНЫМ РАСТВОРОМ СОСТАВА 1:2.
4. ВОКРУГ ЗДАНИЯ - БЕТОННАЯ ОТМОСТКА ШИРИНОЙ 750 ММ. С УКЛОНОМ 0.03 ПО СЕРИИ 2.110-1 ВЫП.1 (СМ. СЕЧ.1-1).
5. ЦОКОЛЬ ОБЛИЦОВЫВАЕТСЯ ПЛИТКОЙ „КАБАНЧИК".
6. ДАННЫЙ ЛИСТ СМОТРЕТЬ СОВМЕСТНО С ЛИСТОМ 21

Взам. инв. № | Подпись и дата | Инв. № подл.

Привязан		Н.контр.	Овакимьян	224-1-705.92	АС
		ГАП	Шишков	Средняя школа на 11 классов (198 учащихся) со стенами из кирпича	Стадия: Р; Лист: 22; Листов:
		Гл.спец.	Овакимьян		
		Исполн.	Сегень	Сечения фундаментов 1-1÷9-9	ЦНИИЭП гражданселькстрой
Инв. №					

Альбом 1

План подвала

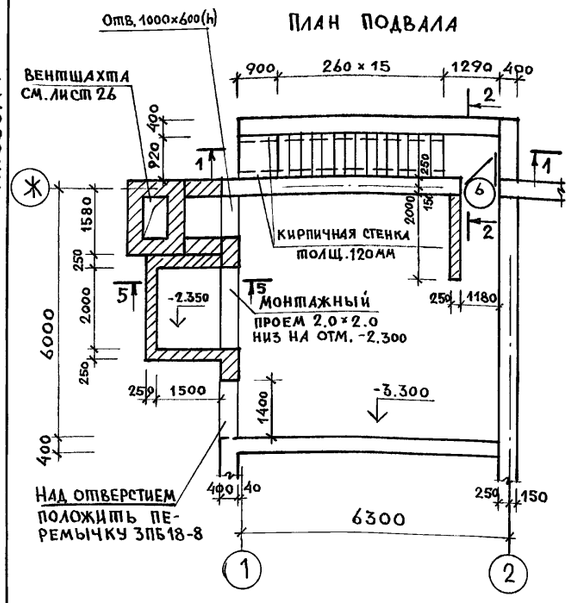

План перекрытия над подвалом

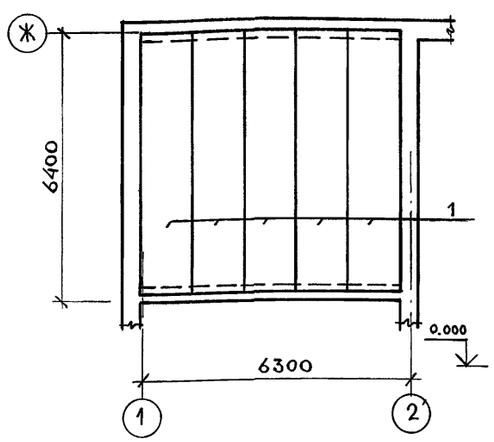

1 – 1

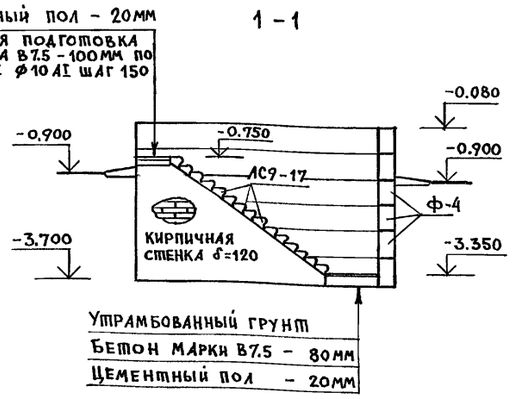

2 – 2

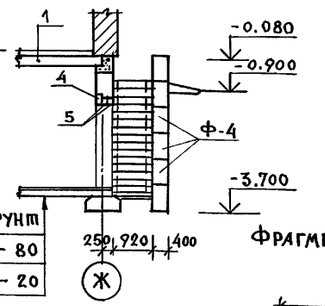

Фрагмент плана главного входа

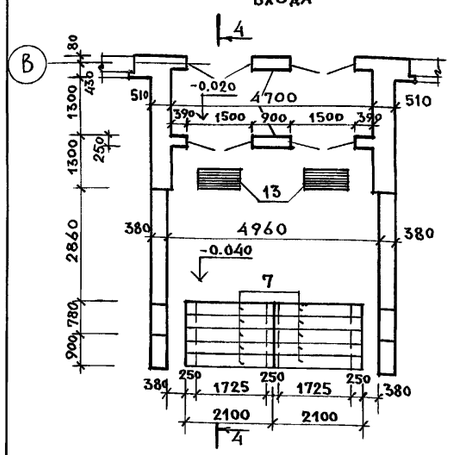

План перекрытия главного входа

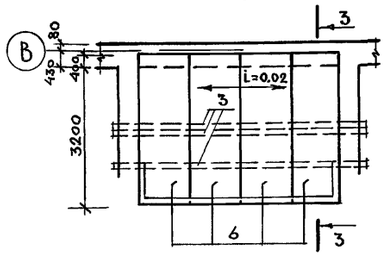

3 – 3

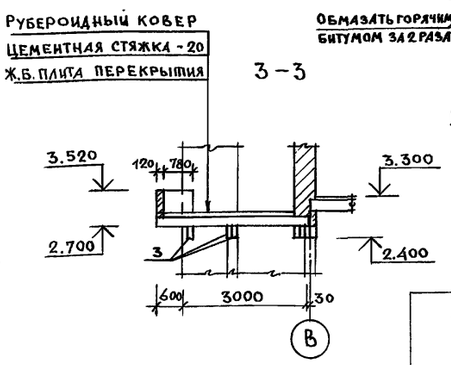

5 – 5

4 – 4

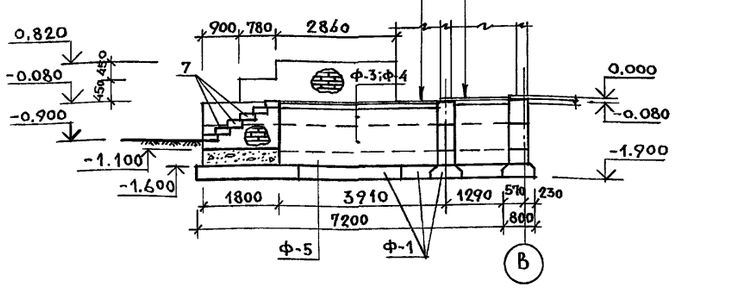

Утрамбованный грунт
Бетон марки В7.5 – 80
Цементный пол – 20

Цементный пол – 20мм
Бетонная подготовка из бетона В7.5 – 100мм армированная сеткой Ф4 ВР1 шаг 100×100
Плотно утрамбованный грунт

План фундаментов

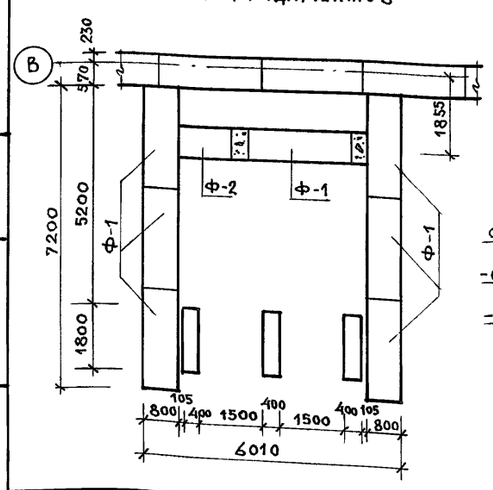

Фрагмент плана крыльца №3

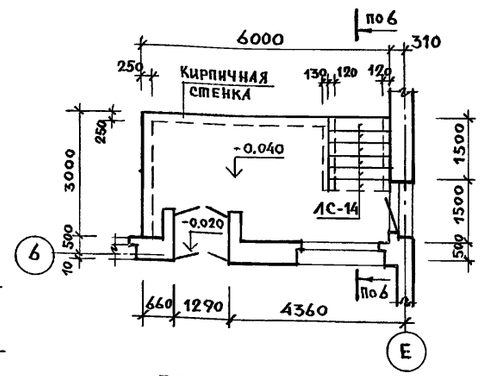

План фундаментов

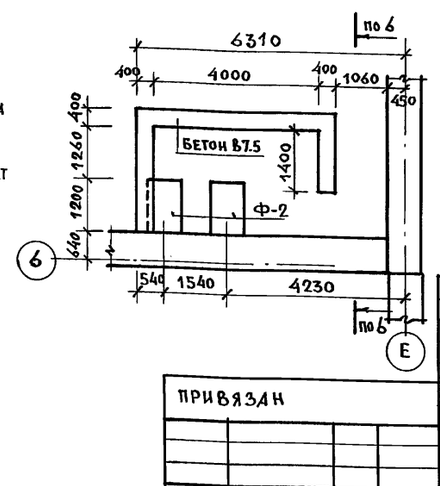

Фрагмент плана крыльца №1

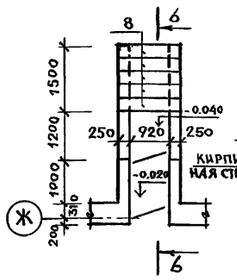

Фрагмент плана крыльца №2

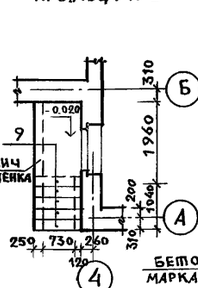

План фундаментов

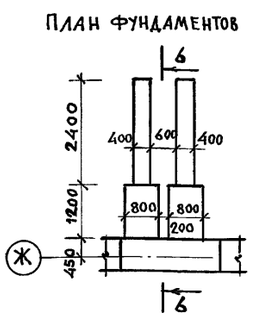

6 – 6

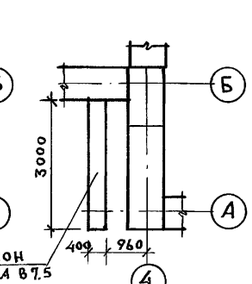

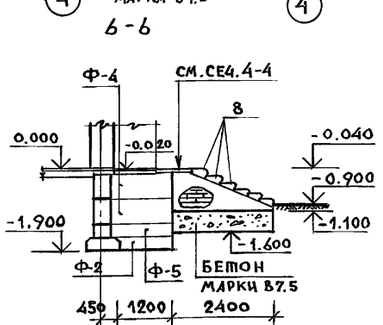

Марка поз.	Обозначение	Наименование	Кол.	Масса един. кг	Примечание
1	Серия 1.141-1 вып. 64	Плиты перекрытий ПК63.12-8АIVт	5	2200	
2	ГОСТ 8717.1-84	Ступени железобет. ЛС9-17	11	100	
3	Серия 1.038.1-1.1	Перемычки 4ПБ60-8	3	519	
4	Серия 1.038.1-1.1	Перемычки 3ПБ13-37	1	85	
5	Серия 1.038.1-1.1	Перемычки 2ПБ13-1	2	51	
6	Серия 1.141-1 вып.60	Плиты перекрытий ПК36.12-3т	4	1280	
7	Серия 1.255.1-1	Ступени плоские СНК21.3.5-6	6	250	
Ф-1	ГОСТ 13580-85	ФЛ 8.24.4	8	1395	
Ф-2	ГОСТ 13580-85	ФЛ 8.12.4	5	685	
Ф-3	ГОСТ 13579-78	ФБС 24.4.6	8	1300	
Ф-4	ГОСТ 13579-78	ФБС 12.4.6	40	640	
Ф-5	ГОСТ 13579-78	ФБС 12.4.3	11	310	
8	ГОСТ 8717.1-84	Ступени железобет. ЛС-14	12	150	
9	ГОСТ 8717.1-84	Ступени железобет. ЛС11-17	5	110	
10	Серия 1.038.1-1.1	Перемычки 3ПБ25-8	3	162	
11	Серия 1.038.1-1.1	Перемычки 3ПБ18-8	3	119	
12	Серия 1.141-1 вып.60	Плиты перекрытий ПК24.15-4т	1	1140	
		Бетон В7.5	10,0	м³	
		Металлические изделия			
13	Альбом 1 лист 24	Метал. решетка МР-1	3	56.7	
14	ГОСТ 5781-85	Арматура Ф4 ВР1 п.м	953.0	0.099	
15	ГОСТ 5781-85	Арматура Ф10 AI п.м	16.0	0.62	

Перекрытия тамбуров выполнено ж.б. перемычками. Спецификацию см. лист 29.

Привязан

Инв. № подл. | Дата и подпись | Взам. инв. №

Нормок.	Овакимьян		
ГАП	Шишков		
Гл.спец.	Овакимьян		
Исполн.	Сегень		
Провер.	Чулкова		

224-1-705.92 АС

Средняя школа на 11 классов (198 учащихся) со стенами из кирпича

Стадия	Лист	Листов
Р	23	

План подвала. Перекрытие. Крыльца. Спецификация.

ЦНИИЭП Граждансельстрой

Альбом 1

ФРАГМЕНТ ФАСАДА ГЛАВНОГО ВХОДА

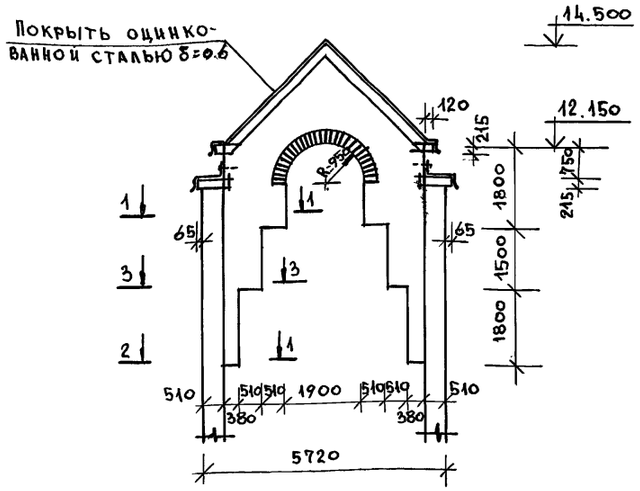

2-2; 3-3

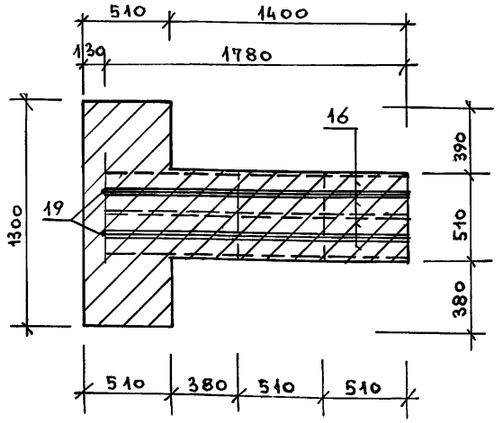

а-а

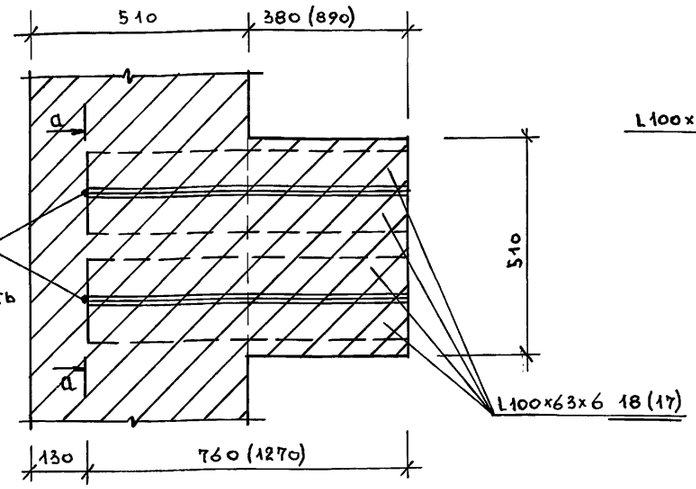

Размеры в скобках даны для сеч. 3-3

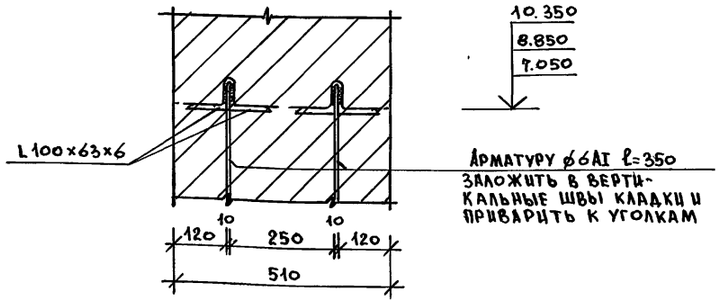

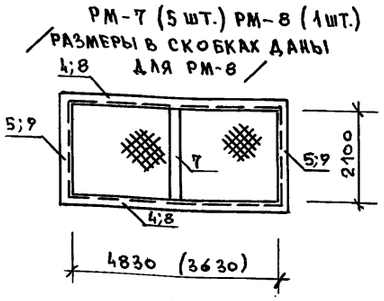

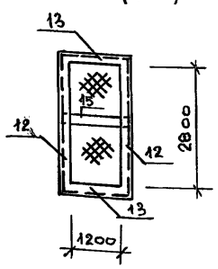

Спецификация металлических деталей на главный вход

Марка поз.	Обозначение	Наименование	Кол	Масса един. кг	Примеч.
16	ГОСТ 8510-86	L100×63×6 ℓ = 1780	8	13.4	
17	ГОСТ 8510-86	L100×63×6 ℓ = 1270	8	9.56	
18	ГОСТ 8510-86	L100×63×6 ℓ = 760	8	5.72	
19	ГОСТ 5781-85	Ар-ра ф 6 AI ℓ = 350	12	0.08	

Марка поз.	Обозначение	Наименование	Кол.	Масса един. кг	Примеч.
		Металлическая решетка МР-1			
1	ГОСТ 8509-86	L 50×5 ℓ=1000	2	3.85	
2	ГОСТ 8509-86	L 50×5 ℓ = 500	2	1.96	
3	ГОСТ 103-76	−45×4 п.м.	32,0	1.41	
		Металлическая рама РМ-7			
4	ГОСТ 8509-86	L 25×3 ℓ=4880	2	5.46	
5	ГОСТ 8509-86	L 25×3 ℓ = 2150	2	2.41	
6	ГОСТ 5336-67	Сетка №50×25 2400×2150	2	9.13	
7	ГОСТ 103-76	−50×4 ℓ = 2100	1	3.3	
		Металлическая рама РМ-8			
8	ГОСТ 8509-86	L 25×3 ℓ = 3680	2	4.12	
9	ГОСТ 8509-86	L 25×3 ℓ=2150	2	2.41	
10	ГОСТ 5336-67	Сетка №50×2.5 1840×2150	2	7.0	
7	ГОСТ 103-76	−50×4 ℓ = 2100	1	3.3	

Металлическая решетка МР-1

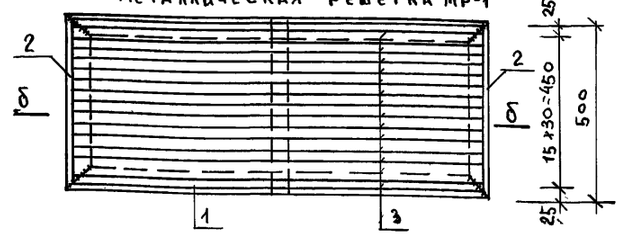

б-б

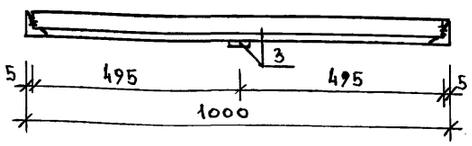

	Металлическая рама РМ-9				
12	ГОСТ 8509-86	L 25×3 ℓ = 2850	2	3.2	
13	ГОСТ 8509-86	L 25×3 ℓ=1250	2	1.4	
14	ГОСТ 5336-67	Сетка №50×2.5 1420×1250	2	3.14	
15	ГОСТ 103-76	−50×4 ℓ=1240	1	1.95	

Инв. № подл. | Подпись и дата | Взам. инв. №

Привязан			
Нормок	Овакимьян		
ГАП	Шишков		
Гл. спец.	Овакимьян		
Испол.	Сегень		
Провер.	Чулкова		

224-1-705.92 АС

Средняя школа на 11 классов (198 учащихся) со стенами из кирпича

Стадия	Лист	Листов
Р	24	

Фрагмент фасада главного входа. Металлическая реш. МР-1

ЦНИИЭП Граждансельстрой

Альбом 1

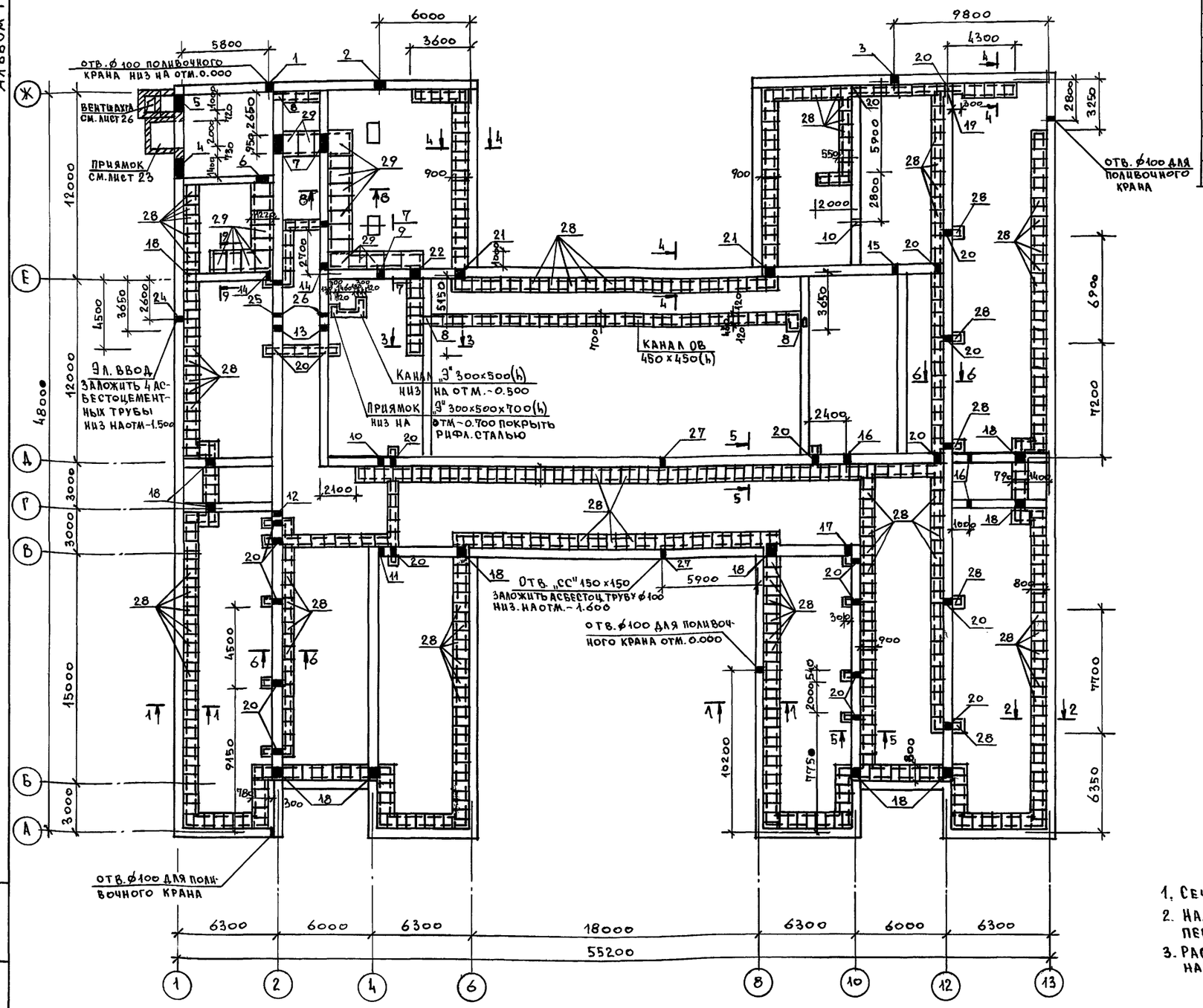

Спецификация на подпольные каналы и вентшахту

Марка поз.	Обозначение	Наименование	Кол.	Масса ед. кг	Примеч.
28	Серия 1.243.1-4	ПТ12.5-8.6	663	96	
29	Серия 1.243.1-4	ПТ12.5-11.9	21	198	
30	Серия 1.038.1-1	3ПБ16-37	2	102	
31	Серия 1.038.1-1	2ПБ16-2	4	65	
32	Альбом I лист 26	Решетка стальная РС-1	1	1.8	
33	ГОСТ 14918-80*	Сталь оцинкован. δ=0.6	2.0м²		
34	ГОСТ 8568-77	Рифленая сталь δ=5	0.4м²	42.3	
35	ГОСТ 8509-86	L 75×6 п.м.	30.0	6.89	

Экспликация отверстий

Тип отв	Размеры В	Размеры Н	Отм низа	Назнач.	
1	500	500	при привязке	Водопровод	Вентиляция
2	700	500		Канализ.	
3	500	500		Канализ.	
4	1400	450	-1.950		
5	1000	600	-1.90		
6	850	450	-0.850		
7	850	1100	-1.300		
8	250	250	-0.650		
9	300	300	-1.300		
10	300	300	-1.100		
11	300	300	-1.050		
12	300	300	-0.800		
13	300	300	-1.250		
14	300	300	-0.350		
15	300	300	-1.150		
16	300	300	-0.750		
17	300	300	-0.700		
18	550	620	-0.820	ОВ	
19	300	300	-1.450	Канализ.	
20	300	300	-0.500	ВК	
21	650	620	-0.820		
22	600	600	-0.800	ОВ	
24	250	250	-1.500		
25	250	250	-1.100	ЭО	
26	250	250	-0.900		
27	150	150	-1.600	СС	

1. Сечения см. на листе 26.
2. Над отверстиями 6; 7; 18; 21; 22 положить перемычки 1ПБ13-1 (51 шт.).
3. Расход арматуры ⌀8АI на рядовые перемычки над отверстиями - 80.0 п.м.

Привязан

Норм. к.	Овакимьян		
ГАП	Шишков		
Гл. спец.	Овакимьян		
Исполн.	Сегень		
Провер.	Чулкова		

224-1-705.92 АС

Средняя школа на 11 классов (198 учащихся) со стенами из кирпича

Стадия Р | Лист 25 | Листов

План подпольных каналов. Спецификация

ЦИИЭП гражданельстрой

Инв. № подл. | Подпись и дата | Взам. инв. №

Альбом 1

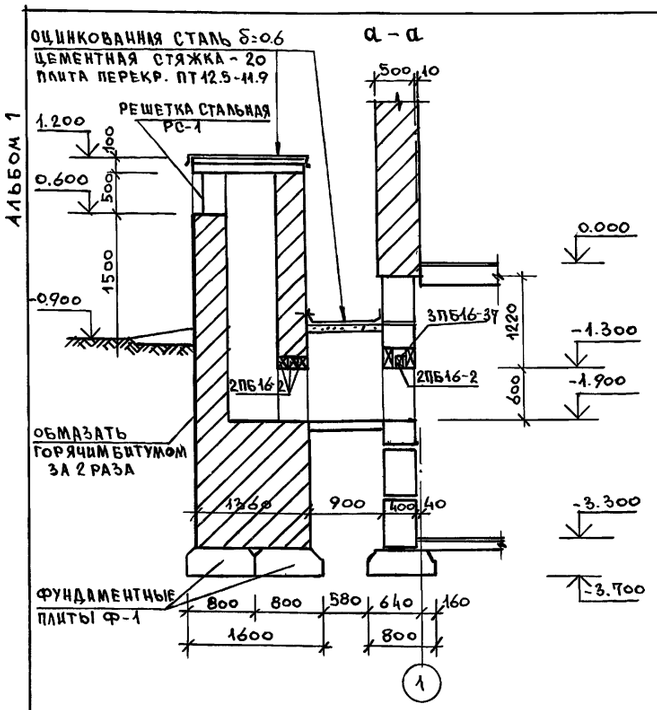

Вентшахта

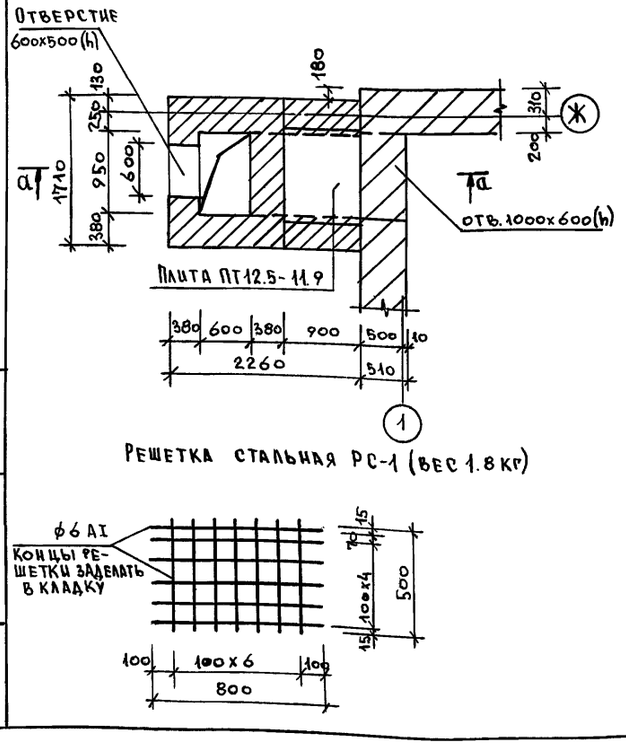

Решетка стальная РС-1 (вес 1.8 кг)

1-1; 2-2; 3-3; 4-4; 5-5

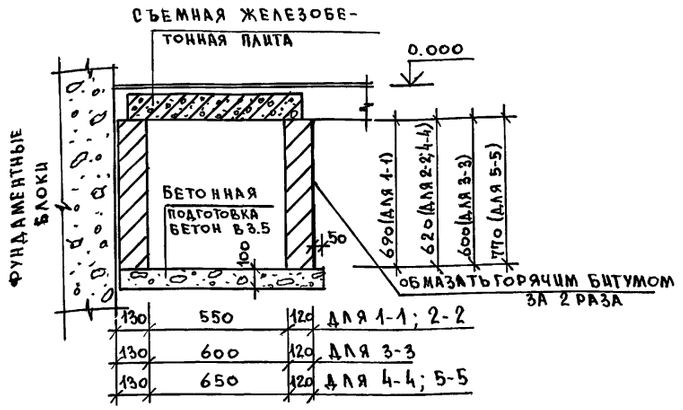

6-6; 7-7; 8-8; 9-9

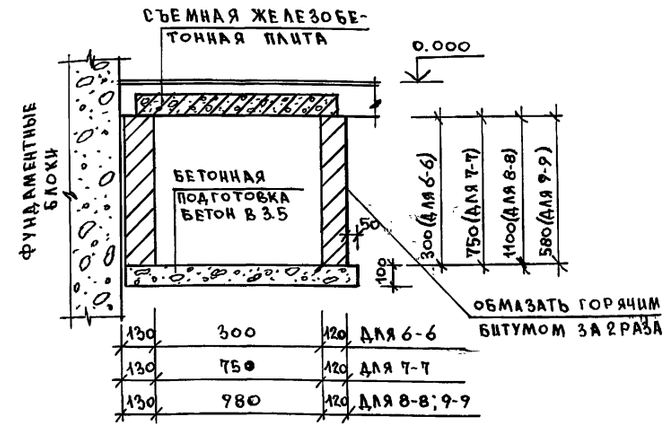

Спецификация на кинопроекционную

NN п/п	Обозначение	Наименование	Кол-во	Масса единицы кг	Примеч.
		Киноаппаратная			
1	ГОСТ 8486-86	Доски пола 27х94 п.м.	281	1.6	
2	ГОСТ 8486-86	Лаги 100х50 п.м.	52	2.5	
3	ГОСТ 8486-86	Прокладка 150х25; ℓ=200	59	0.38	
4	ГОСТ 8486-86	Доска 130х32х406	4	0.84	
5	ГОСТ 8486-86	Доска 130х32х256	4	0.53	
6	ГОСТ 8486-86	Доска 130х32х106	4	0.22	
7	ГОСТ 8486-86	Доска 19х144 п.м.	4.2	1.88	
8	ГОСТ 4598-74	ДВП изоляционная м²	5.2	7.5	

Кинопроекционная

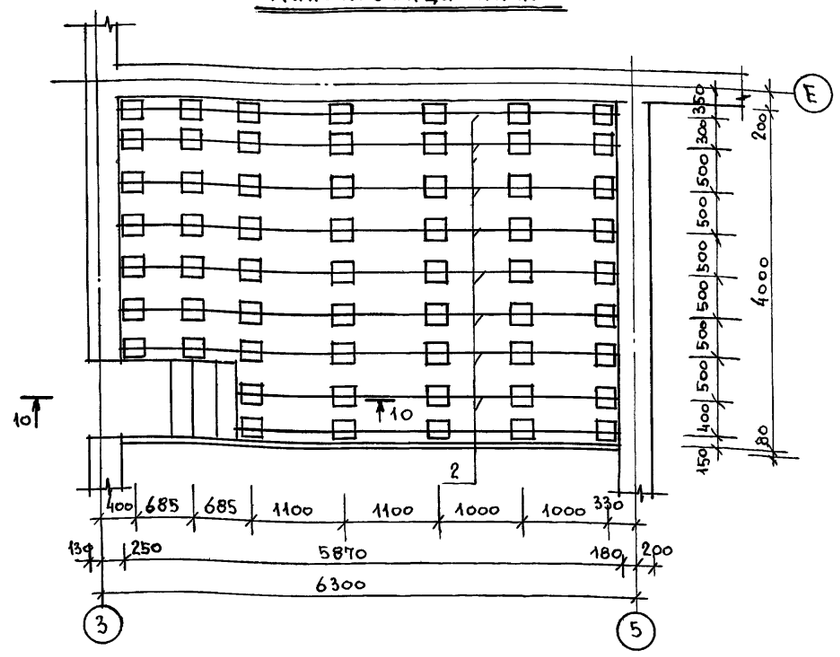

10-10

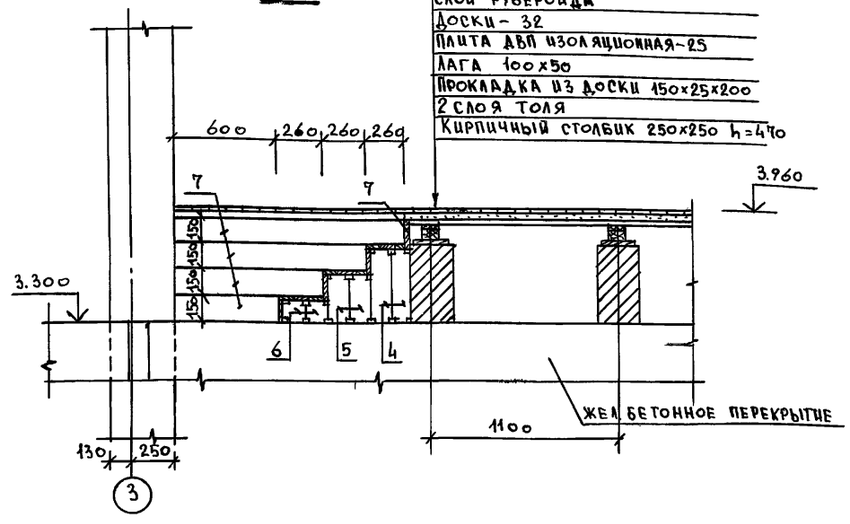

1. Спецификацию на вентшахту смотреть на листе 23
2. Данный лист смотреть совместно с листом 25

				224-1-705.92		АС
Нормок.	Овакимьян		Средняя школа на 11 классов /198 учащихся/ со стенами из кирпича	Стадия	Лист	Листов
ГАП	Шишков			Р	26	
Гл.спец.	Овакимьян		Вентшахта. Сеч. 1-1 ÷ 9-9 Кинопроекционная. Сеч. 10-10.	ЦНИИЭП граждансельстрой		
Исполн.	Сегень					
Провер.	Чулкова					

Инв. № подл. | Подпись и дата | Взам. инв. №

АЛЬБОМ 1

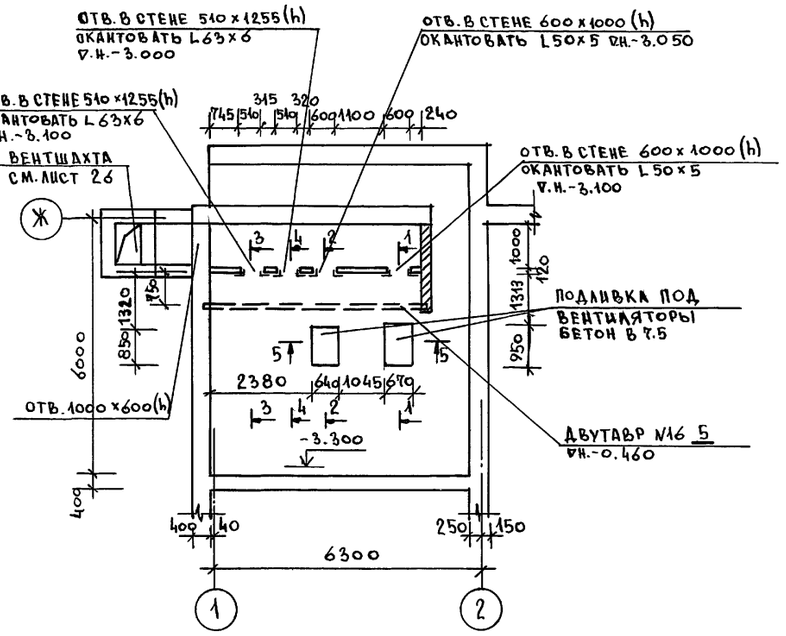

2-2

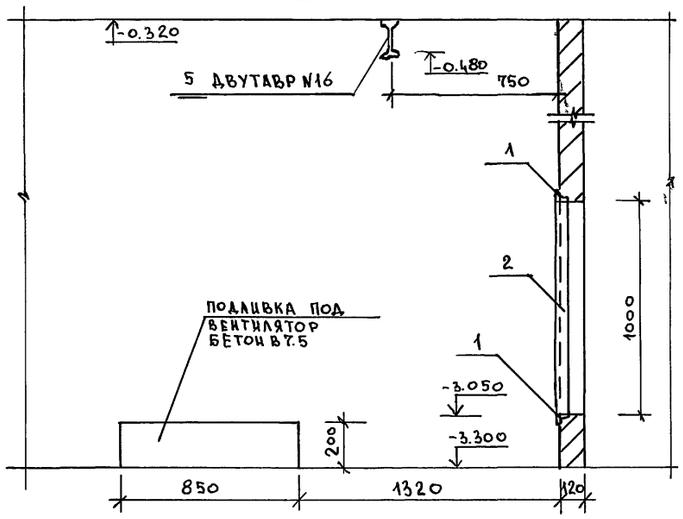

СПЕЦИФИКАЦИЯ НА МЕТАЛЛИЧЕСКИЕ ИЗДЕЛИЯ

NN ПОЗ	ОБОЗНАЧЕНИЕ	НАИМЕНОВАНИЕ	КОЛ. ШТ.	ОБЪЕМ ЕДИН. КГ	ПРИМЕЧ.
1	ГОСТ 8509-86	L50×5 ℓ=600	4	2.26	
2	ГОСТ 8509-86	L50×5 ℓ=1000	4	3.77	
3	ГОСТ 8509-86	L63×6 ℓ=510	4	2.92	
4	ГОСТ 8509-86	L63×6 ℓ=1255	4	7.18	
5	ГОСТ 8239-89	ДВУТАВР IN16 ℓ=5400	1	85.86	
		БЕТОН В 7.5	0.21м³		

1-1

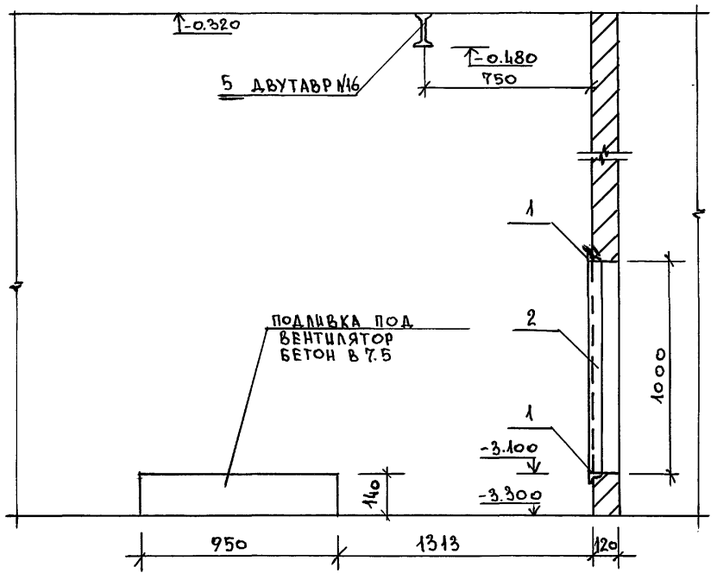

3-3

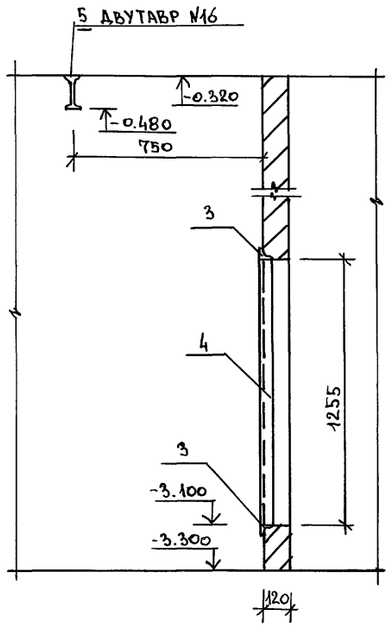

4-4

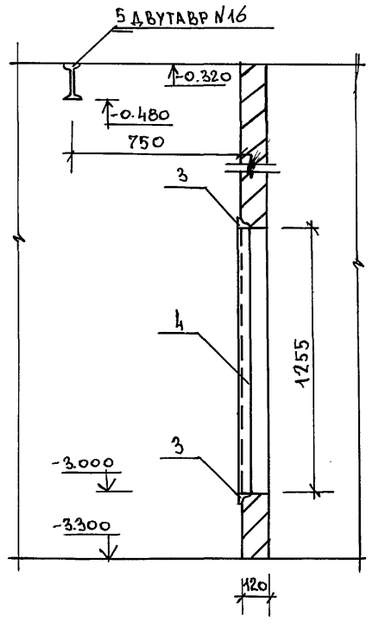

5-5

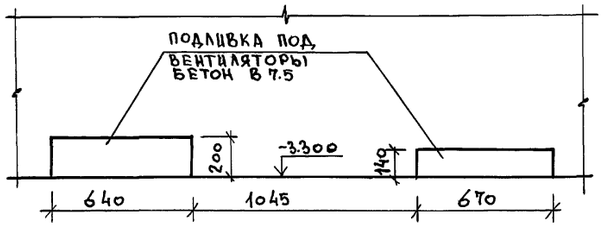

ДАННЫЙ ЛИСТ СМОТРЕТЬ СОВМЕСТНО С ЛИСТОМ 23.

				224-1-705.92			АС
ПРИВЯЗАН:	НОРМ.К.	ОВАКИМЬЯН		СРЕДНЯЯ ШКОЛА НА 11 КЛАССОВ (198 УЧАЩИХСЯ) СО СТЕНАМИ ИЗ КИРПИЧА	СТАДИЯ	ЛИСТ	ЛИСТОВ
	ГАП	ШИШКОВ			Р	27	
	ГЛ.СПЕЦ.	ОВАКИМЬЯН					
	ИСПОЛН.	ФИДРО		ВЕНТКАМЕРА	ЦНИИЭП ГРАЖДАНСЕЛЬСТРОЙ		
	ПРОВЕР.	СЕГЕНЬ					

ИНВ. № ПОДЛ. | ПОДПИСЬ И ДАТА | ВЗАМ. ИНВ. №

Альбом 1

План перемычек 1 этажа

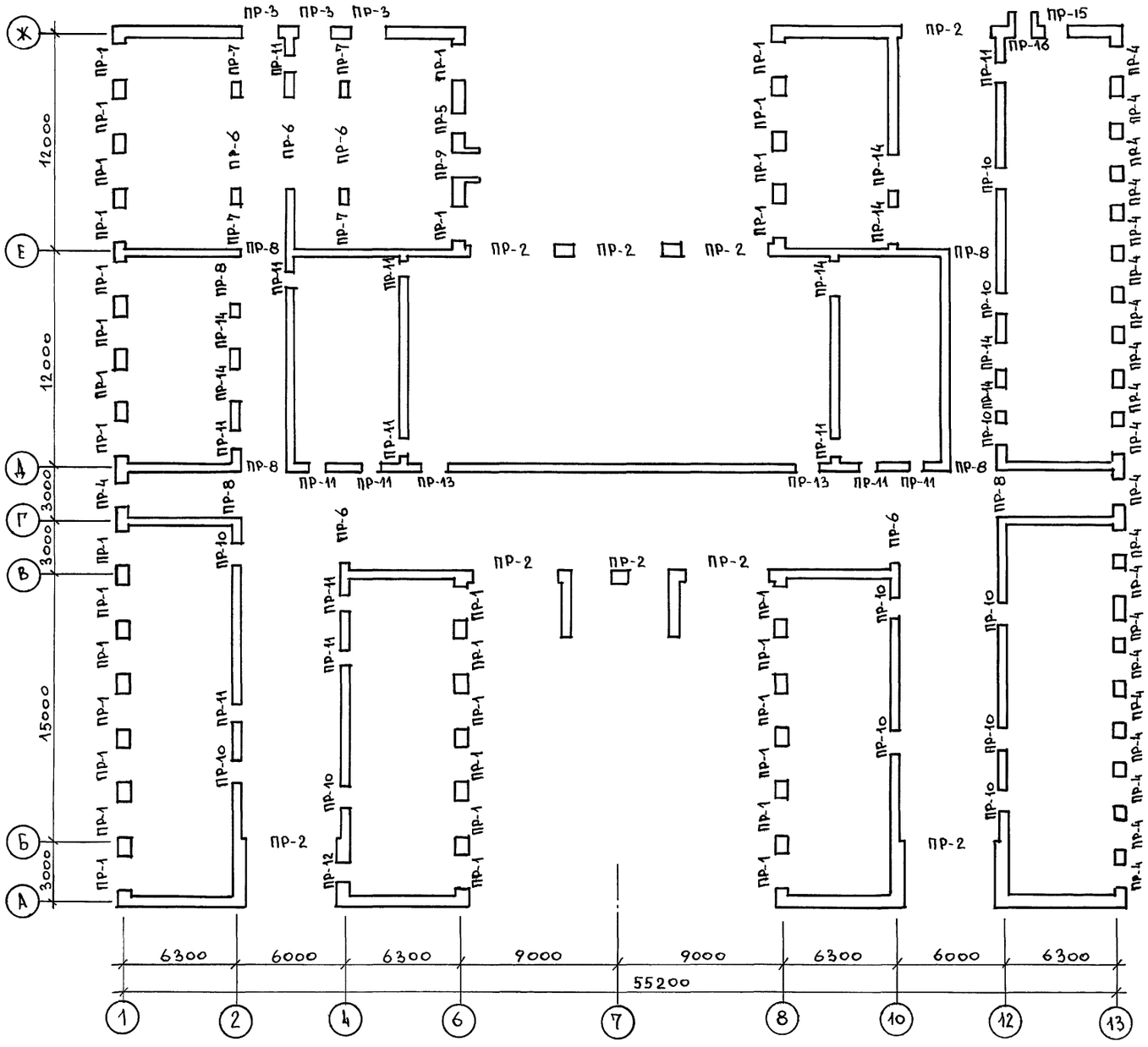

Ведомость перемычек

Тип	Схема сечений $t_{н.в.}=-30°C$	Схема сечений $t_{н.в.}=-40°C$	Схема сечений $t_{н.в.}=-20°C$
ПР-1	9 6	9 6	9 6
ПР-2	1	1	1
ПР-3	9	9	9
ПР-4	11 7	11 7	11 7
ПР-5	13 8	13 8	13 8
ПР-6	1	1	1
ПР-7	5	5	5
ПР-8	2	2	2
ПР-9	12 8	12 8	12 8
ПР-10	3	3	3
ПР-11	4	4	4
ПР-12	13 8	13 8	13 8

Данный лист см. совместно с листом 29.

				224-1-705.92 АС		
Привязан		Норм. К.	Овакимьян	Средняя школа на 11 классов (198 учащихся) со стенами из кирпича	Стадия	Лист	Листов
		ГАП	Шишков		Р	28	
		Гл. спец.	Овакимьян				
		Исполн	Сегень	План перемычек 1 этажа. Ведомость перемычек.	ЦНИИЭП Граждансельстрой		
Инв. №		Провер.	Чулкова				

Инв. № подл. | Подпись и дата | Взам. инв. №

Альбом 1

План перемычек 2 этажа

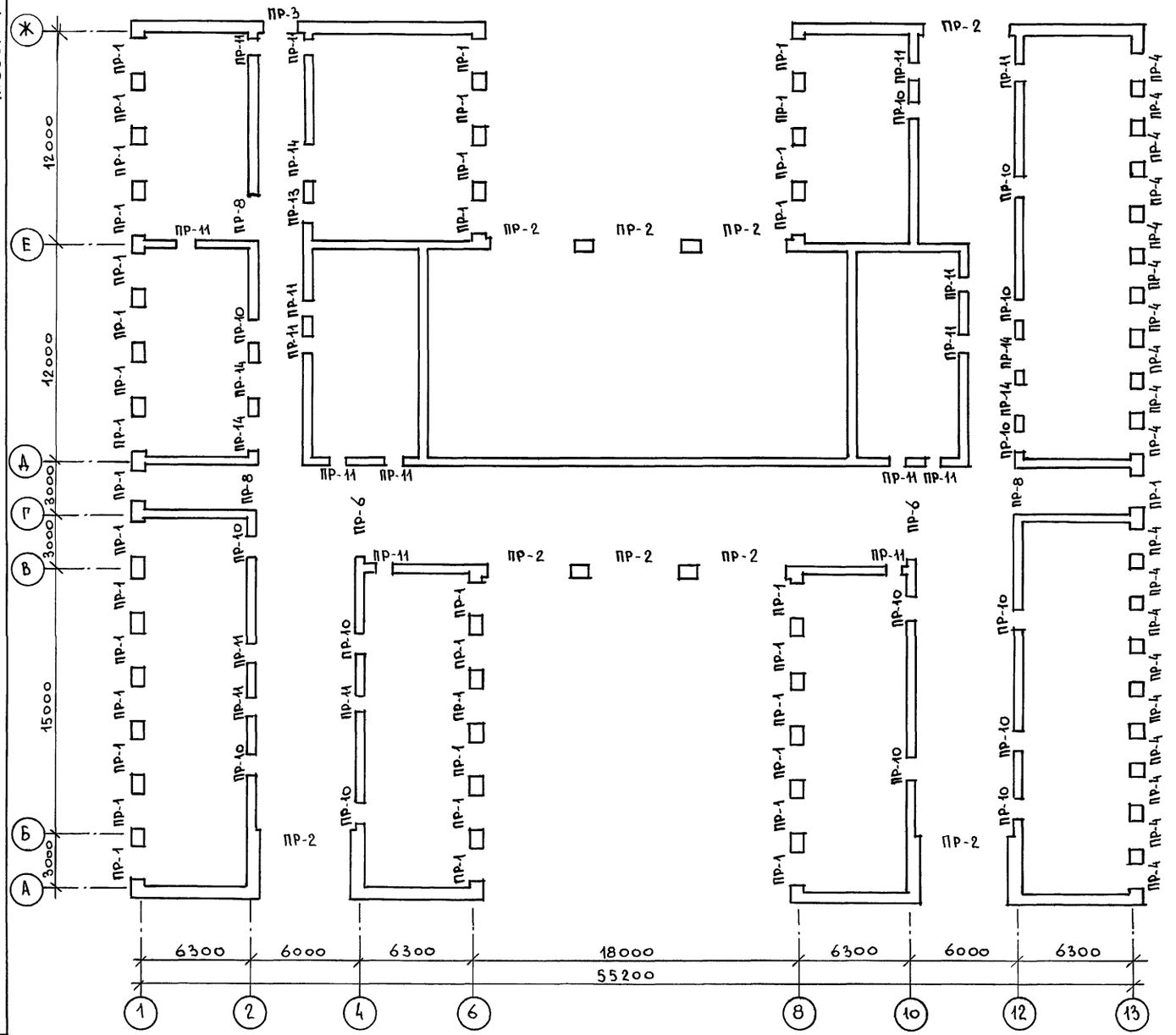

Ведомость перемычек /продолжение/

Тип	Схема сечений $t_{н.в.}$ = -30°С	Схема сечений $t_{н.в.}$ = -40°С	Схема сечений $t_{н.в.}$ = -20°С
ПР-13	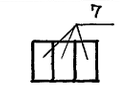	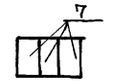	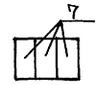
ПР-14	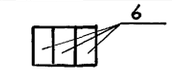	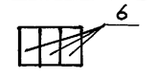	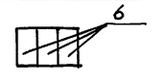
ПР-15	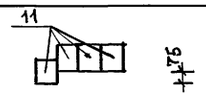	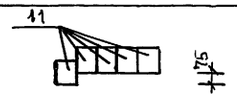	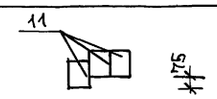
ПР-16	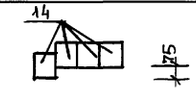		
ПР-17 (окно фронтона)	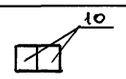	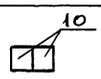	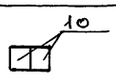
ПР-18 (окно фронтона)	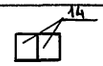	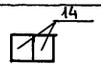	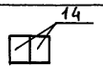

Спецификация перемычек

Марка поз.	Наименование	Обозначение	Кол-во при температуре -30°С	-40°С	-20°С	Масса элемента кг	Примеч.
1	Серия 1.038.1-1.1	4ПБ 60-8	93	111	75	519	
2	Серия 1.038.1-1.1	4ПБ 44-8	30	30	30	384	
3	Серия 1.038.1-1.1	3ПБ 16-37	75	75	75	102	
4	Серия 1.038.1-1.1	3ПБ 13-37	102	102	102	85	
5	Серия 1.038.1-1.1	3ПБ 27-8	12	12	12	180	
6	Серия 1.038.1-1.1	3ПБ 25-8	106	106	106	162	
7	Серия 1.038.1-1.1	3ПБ 21-8	49	49	49	137	
8	Серия 1.038.1-1.1	3ПБ 18-8	3	3	3	119	
9	Серия 1.038.1-1.1	2ПБ 25-3	226	300	152	103	
10	Серия 1.038.1-1.1	2ПБ 22-3	4	4	4	92	
11	Серия 1.038.1-1.1	2ПБ 19-3	124	165	83	81	
12	Серия 1.038.1-1.1	2ПБ 17-2	3	4	2	71	
13	Серия 1.038.1-1.1	2ПБ 16-2	13	15	11	65	
14	Серия 1.038.1-1.1	2ПБ 13-1	24	25	23	54	

В спецификацию перемычек внесены перемычки над отверстиями в стенах и перекрытии тамбуров
Расход арматуры ф10 AI на рядовые перемычки – 110.0 п.м.
Данный лист см. совместно с листом 28.

Взам. инв. № | Подпись и дата | Инв. № подл.

Привязан			
Инв. №			

224-1-705.92 АС

Норм. К.	Овакимьян		
ГАП	Шишков		
Гл. спец.	Овакимьян		
Исполн.	Сегень		
Провер.	Чулкова		

Средняя школа на 11 классов (198 учащихся) со стенами из кирпича

Стадия	Лист	Листов
Р	29	

План перемычек 2 этажа. Ведомость перемычек (продолжение). Спецификация.

ЦНИИЭП Гражданстельстрой

Альбом 1

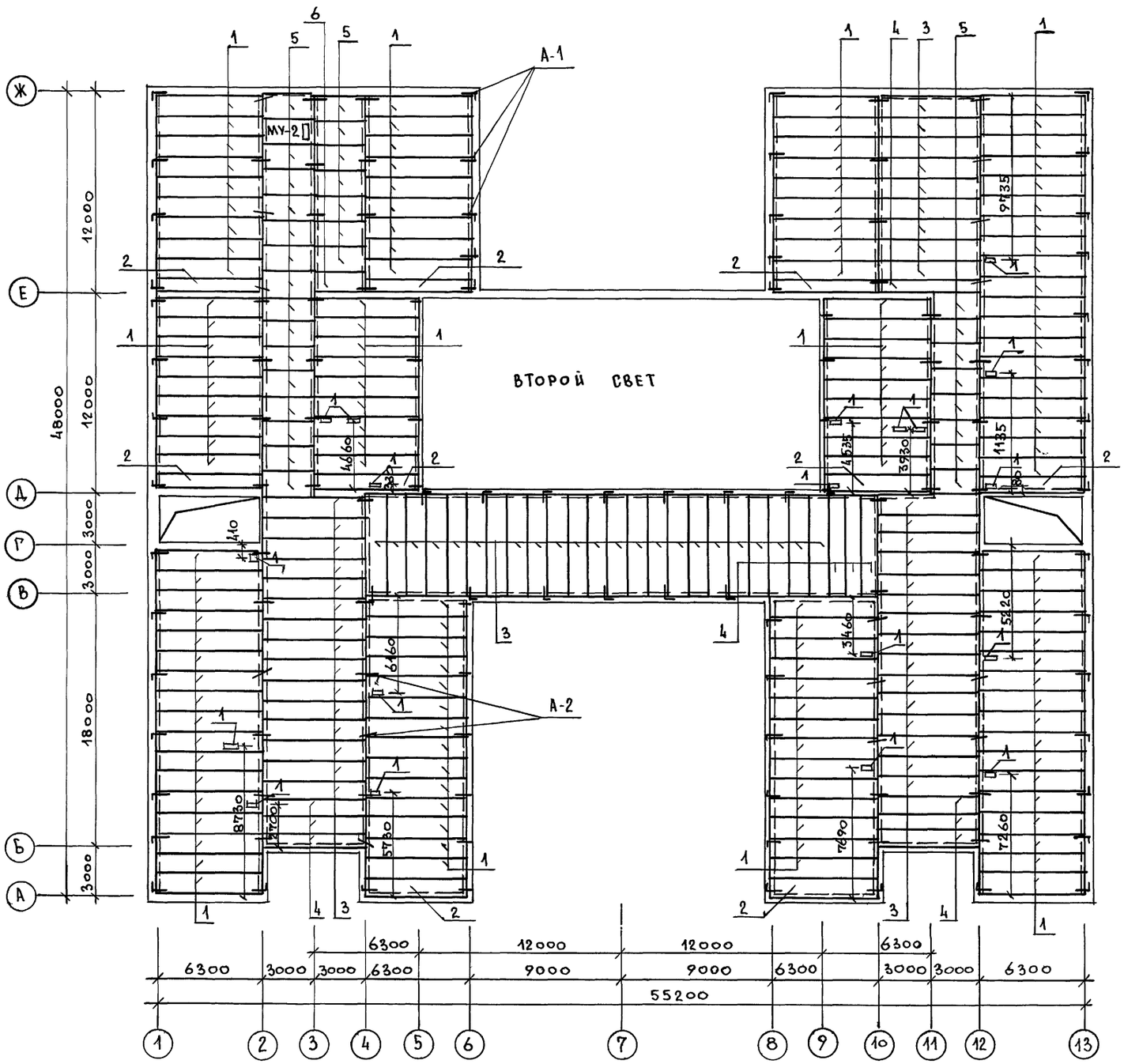

Спецификация на плиты перекрытия

Марка поз.	Обозначение	Наименование	Кол на дом	Масса един т	Примеч.
1	1.141-1 в.64	ПК63.12-8АIVт	135	2.200	
2	1.141-1 в.64	ПК63.10-8АIVт	9	1.825	
3	1.141-1 в.64	ПК60.12-8АIVт	62	2.100	
4	1.141-1 в.64	ПК60.10-8АIVт	10	1.725	
5	1.141-1 в.60	ПК30.15-8т	30	1.420	
6	1.141-1 в.60	ПК30.12-8т	1	1.080	
А-1	ГОСТ 5781-85	Анкер ф 10АI; ℓ=900	77	0.56	
А-2	ГОСТ 5781-85	Анкер ф 10АI; ℓ=550	64	0.34	

Экспликация отверстий

Отв.	Размеры в мм	Назнач.	Примеч.
1	150 × 350	ВК	

1. Отверстия пробиваются в пустотах панелей перекрытий по месту не нарушая ребер панелей.
2. Монолитные участки см. листы 32, 33.

Инв. № подл. | Подпись и дата | Взам. инв. №

Привязан:

Инв. №

Норм. к.	Овакимьян		
Нач.	Шишков		
Гл. спец.	Овакимьян		
Испол.	Фидро		
Провер.	Сегень		

224-1-705.92 АС

Средняя школа на 11 классов (198 учащихся) со стенами из кирпича

План плит перекрытия первого этажа

Стадия	Лист	Листов
Р	30	

ЦНИИЭП Граждансельстрой

Альбом 1

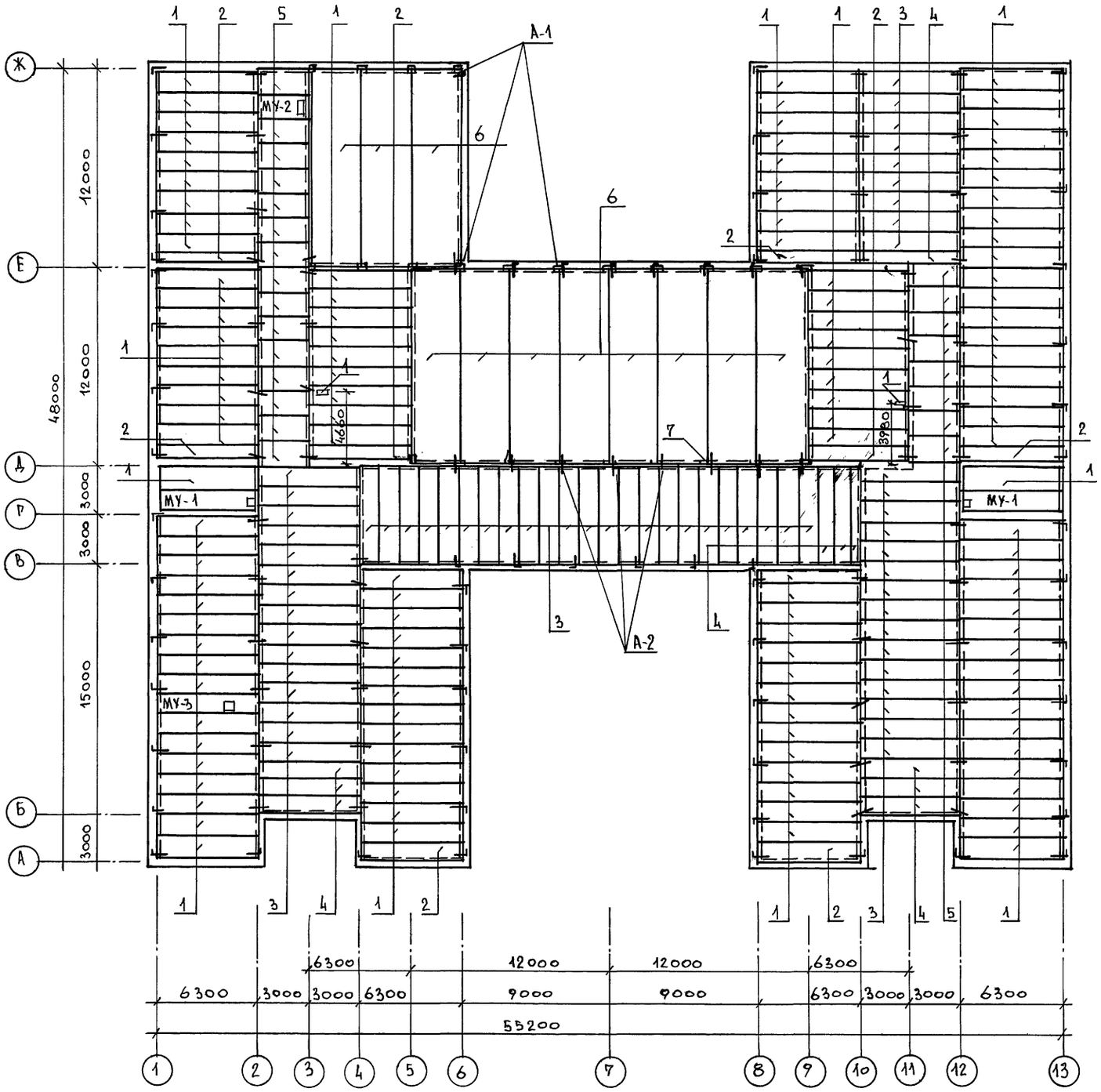

Спецификация на плиты покрытия

Марка поз.	Обозначение		Наименование	Кол. на дом	Масса един. т	Примеч.
1	1.141.1-1	В.64	ПК 63.12-6АIVТ	127	2.200	
2	1.141.1-1	В.64	ПК 63.10-6АIVТ	8	1.825	
3	1.141.1-1	В.64	ПК 60.12-6АIVТ	62	2.100	
4	1.141.1-1	В.64	ПК 60.10-6АIVТ	10	1.725	
5	1.141.1-1	В.64	ПК 30.15-6Т	23	1.420	
6	1.465.1-3/80	В.5	2ПГ 12-2АIVТ	11	7.400	
7	1.225-2	В.11	ОП 5.2-Т	24	0.045	
А-1	ГОСТ 5781-85		Анкер ф10АI; ℓ=900	63	0.56	
А-2	ГОСТ 5781-85		Анкер ф10АI; ℓ=550	65	0.34	

Экспликация отверстий

Отв.	Размеры в мм	Назнач.	Примеч.
1	150 × 150	К	

1. Отверстия пробиваются в пустотах панелей перекрытий по месту не нарушая ребер панелей.
2. Монолитные участки см. лист 33

Инв. № подл. | Подпись и дата | Взам. инв. №

Привязан:

Инв. №

Норм. К.	Овакимьян		
ГАП	Шишков		
Гл. спец.	Овакимьян		
Исполн.	Фидро		
Провер.	Сегень		

224-1-705.92 АС

Средняя школа на 11 классов (198 учащихся) со стенами из кирпича

План плит покрытия второго этажа

Стадия	Лист	Листов
Р	31	

ЦНИИЭП Гражданельстрой

Альбом 1

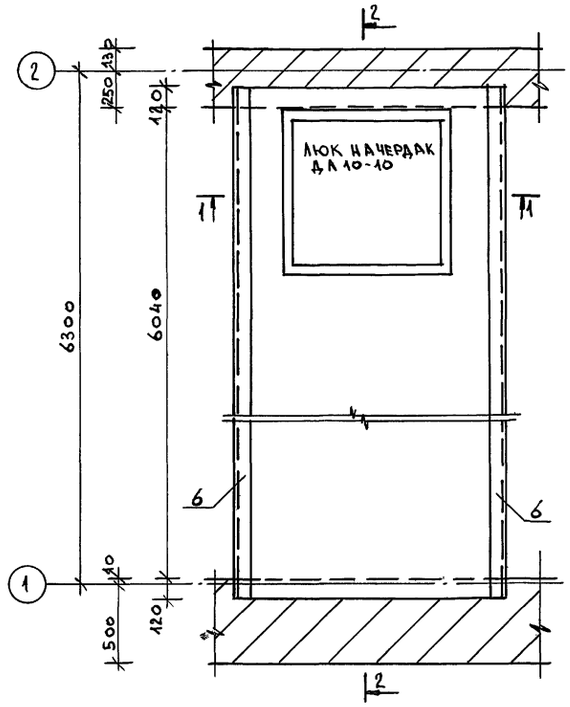

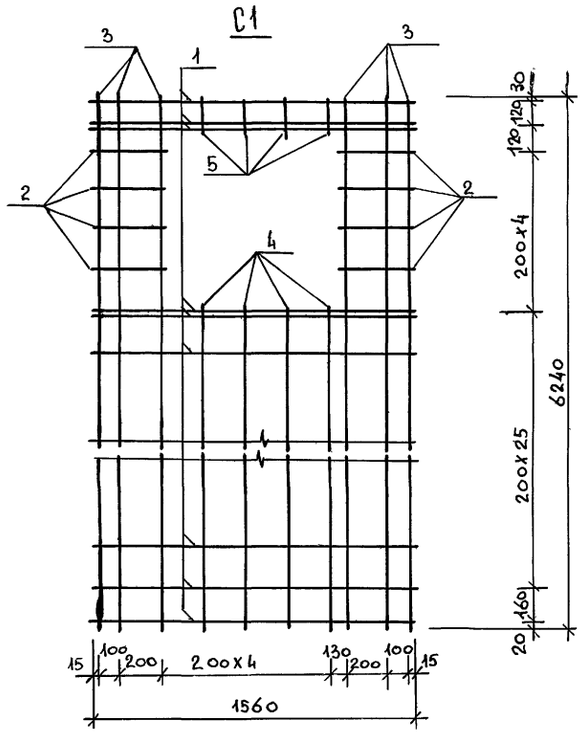

Спецификация на металлические изделия

Марка	№№ поз.	Профиль	Длина	Кол.	Масса, кг			ГОСТ
					1 поз.	Всех	Марки	
С1	1	ф 10 AI	1560	31	0.96	29.76	44.4	5781-85
	2	ф 10 AI	330	8	0.2	1.6		
	3	ф 6 AI	6240	6	1.38	8.28		
	4	ф 6 AI	5200	4	1.15	4.6		
	5	ф 6 AI	160	4	0.04	0.16		
С27	6		6280	2	174.0	348.0	348.0	
Объем бетона В15 – 1.995 м³								

Марка поз	Обозначение	Наименование	Кол на здан	Масса един. кг	Примеч.
7	Серия 1.136.5-19	Люк на чердак ДЛ 10-10	2	30.0	

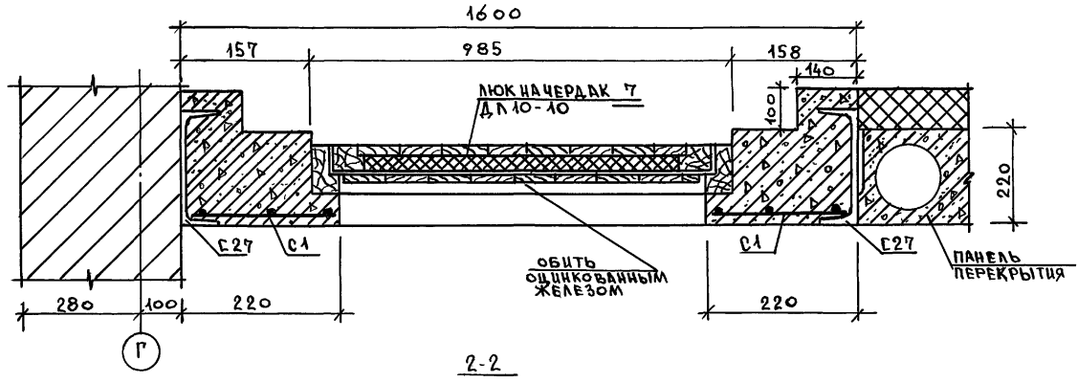

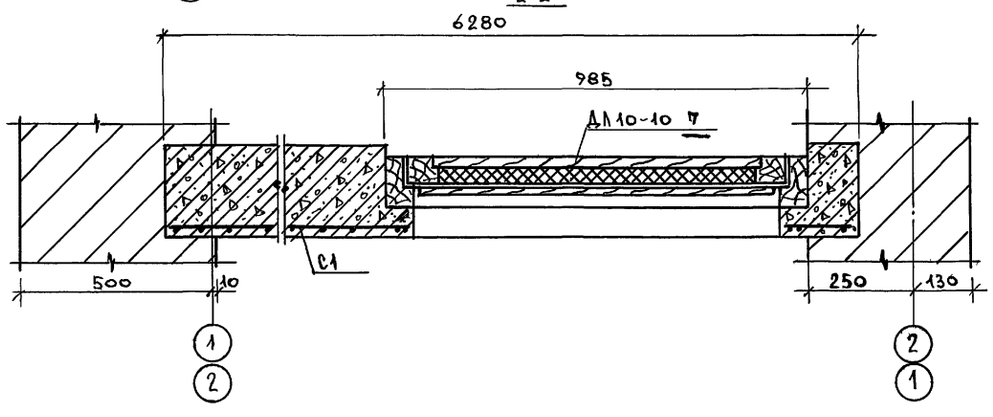

Данный лист смотреть совместно с листом 31.

Привязан				224-1-705.92 АС	
	Норм. к.	Овакимьян		Средняя школа на 11 классов (198 учащихся) со стенами из кирпича	Стадия: Р; Лист: 32; Листов:
	ГАП	Шишков			
	Гл. спец.	Овакимьян			
	Исполн.	Фидро		Монолитный участок МУ-1	ЦНИИЭП Граждансельстрой
	Провер.	Сегень			

Инв. № подл. | Подпись и дата | Взам. инв. №

МУ-2

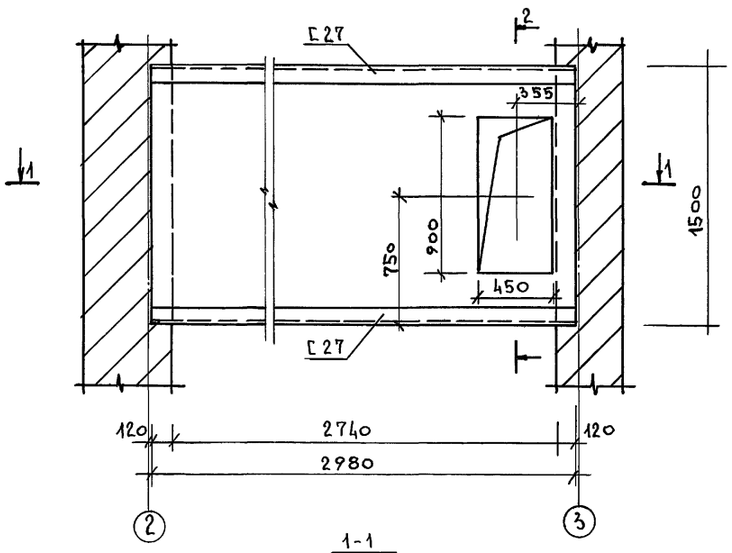

1-1

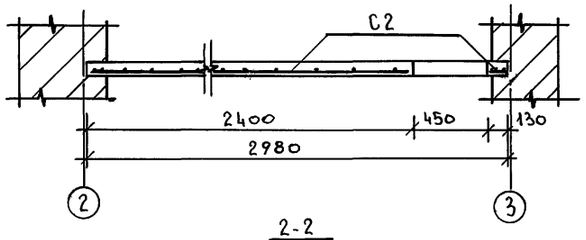

2-2

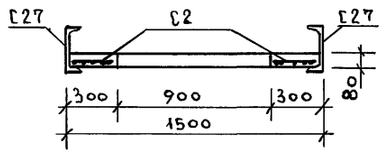

С2

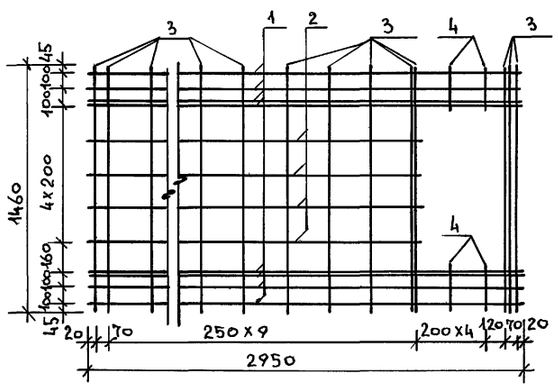

МУ-3

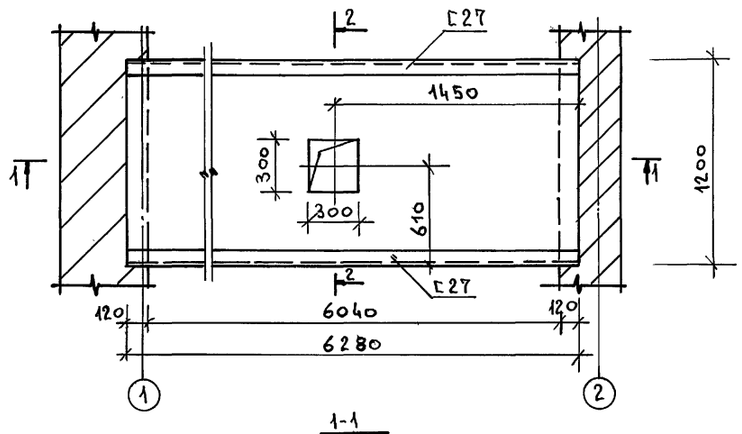

1-1

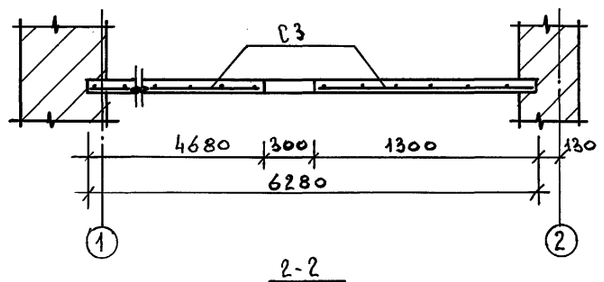

2-2

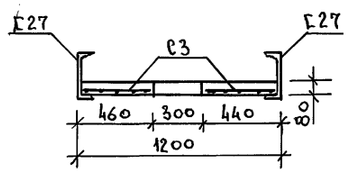

С3

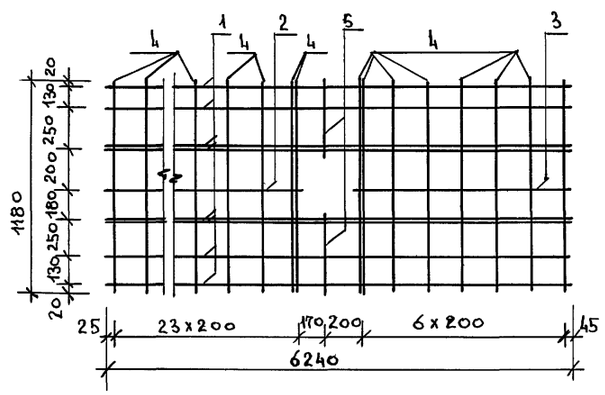

Спецификация на металлические изделия

Марка	№№ поз	Профиль	Длина мм	Кол	Масса, кг			ГОСТ
					1 поз.	Всех	Марки	
МУ-2								
С2	1	ф10 AI	2950	8	1.82	14.56	25.43	
	2	ф10 AI	2360	4	1.46	5.84		
	3	ф6 AI	1460	15	0.32	4.8		
	4	ф6 AI	265	4	0.058	0.232		
Г27		Г27	2980	2	82.5	165	165	
Объем бетона В15 – 0.354 м³								
МУ-3								
С3	1	ф10 AI	6240	8	3.85	30.8	43.21	
	2	ф10 AI	4645	1	2.87	2.87		
	3	ф10 AI	1265	1	0.78	0.78		
	4	ф6 AI	1180	33	0.26	8.58		
	5	ф6 AI	420	2	0.09	0.18		
Г27		Г27	6280	2	173.9	347.8	347.8	
Объем бетона В15 – 0.595 м³								

Данный лист см. совместно с листами 30; 31.

Привязан:

Норм.к.	Овакимьян		
ГАП	Шишков		
Гл.спец.	Овакимьян		
Испол.	Фидро		
Провер.	Сегень		

224-1-705.92 АС

Средняя школа на 11 классов (198 учащихся) со стенами из кирпича

Монолитные участки МУ-2; МУ-3

Стадия	Лист	Листов
Р	33	

ЦНИИЭП Граждансельстрой

Инв.№ подл. | Подпись и дата | Взам. инв.№

Альбом 1

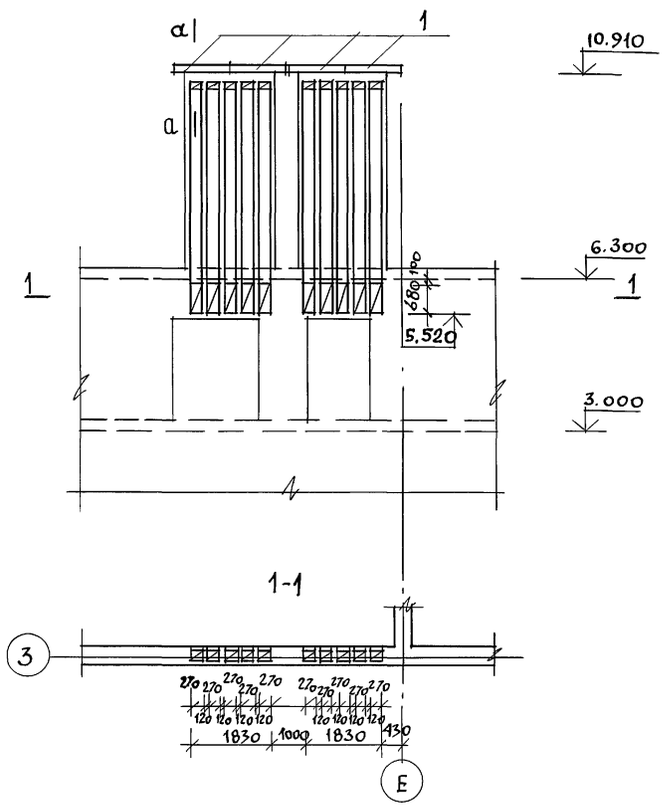

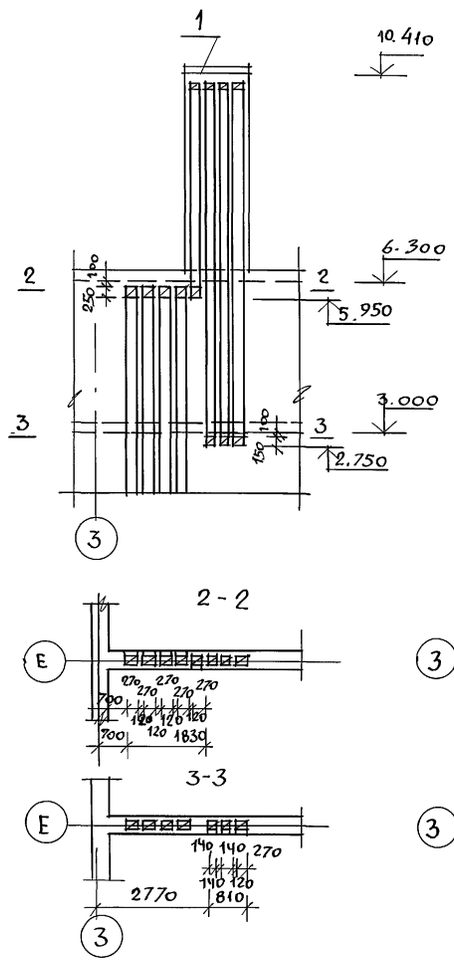

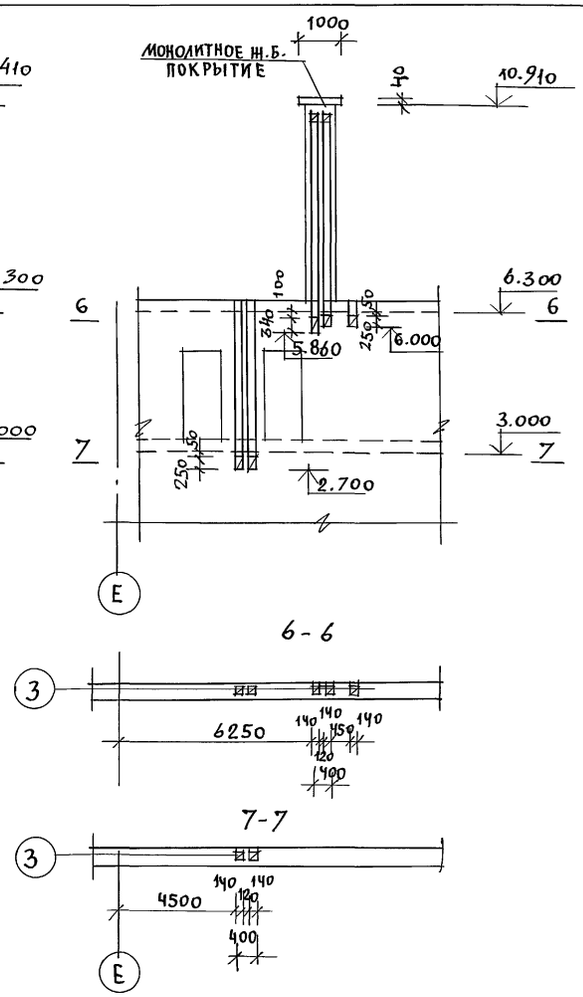

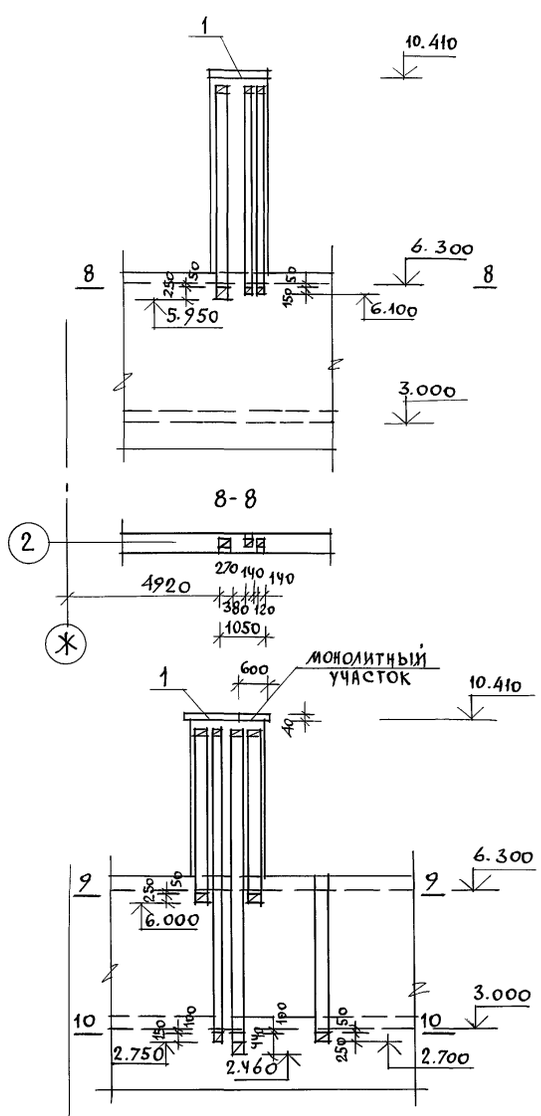

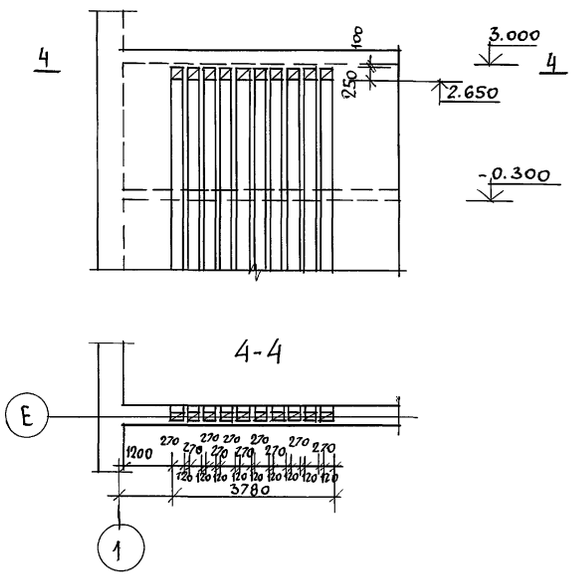

Спецификация на вентканалы

Марка поз.	Обозначение	Наименование	Кол.	Масса ед. кг	Прим.
	Сборные жел. бет. плиты				
1	Серия 1.238-1 в.2	ПП13.6-Т шт.	7	115	
	Металлические изделия				
МР-1	ГОСТ 5781-85	Металлическая решетка МР-1 ФЧВI шаг 100×100 п.м	9.5	0.8	
С-1	ГОСТ 5781-85	Металлическая сетка для моно лит. уч-ков ФбаI шаг 100×100 п.м	1.6	2,8	
	Бетон В7.5 монолитных участков		0.04	м³	

1. Сечение а-а см. лист 36.
2. Данный лист см. совместно с листом 43.

Взам. инв.№ | Подпись и дата | Инв.№ подл.

224-1-705.92 АС

Привязан

Инв.№

Нормок	Овакимьян	
ГАП	Шишков	
Гл.спец	Овакимьян	
Исполн.	Чулкова	
Провер.		

Средняя школа на 11 классов (198 учащихся) со стенами из кирпича

Планы и разрезы вентканалов по блоку „А"

Стадия	Лист	Листов
Р	34	

ЦНИИЭП Граждансельстрой

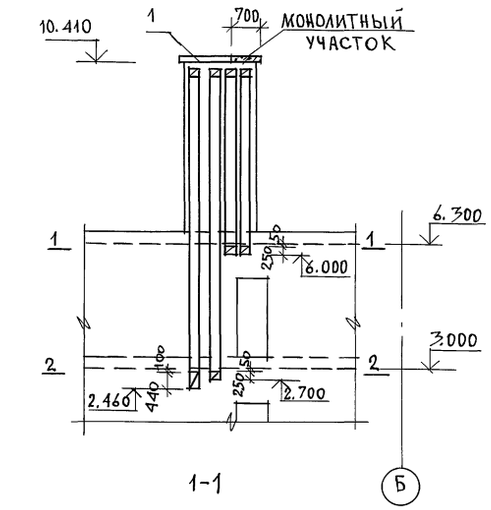

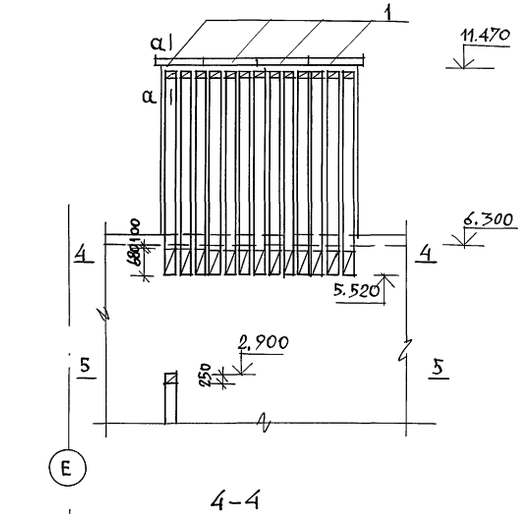

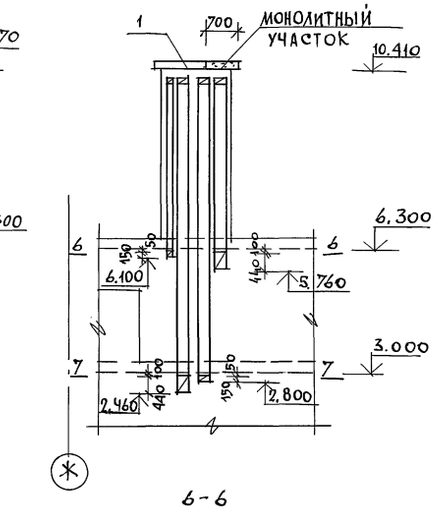

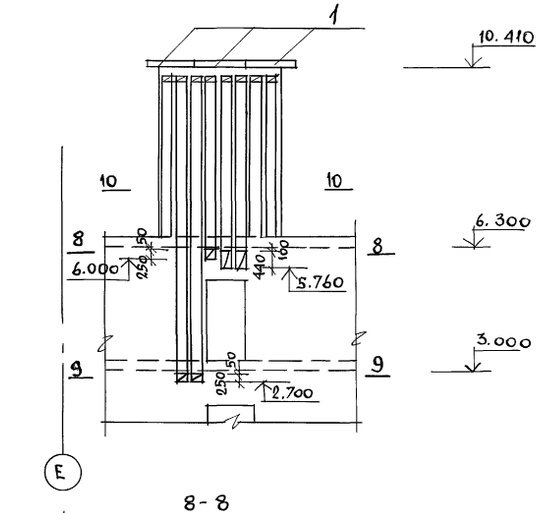

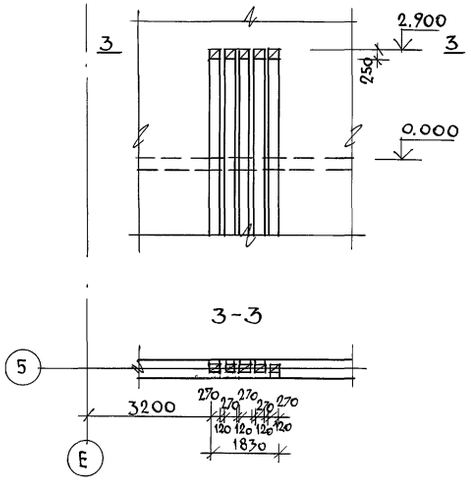

Спецификация на вентканалы

Марка поз.	Обозначение	Наименование	Кол	Масса ед. кг	Прим.
	Сборные жел. бетонные плиты				
1	серия 1.238-1 вып. 1	ПП 13.6-Т шт.	9	115	
	Металлические изделия				
МР-1	ГОСТ 5781-85	Металлическая решетка МР-1; ФАВТ; шаг 100×100 – п.м	12,5	0,8	
С-1	ГОСТ 5781-85	Металлич. сетка для монолитн уч-ков; ⌀6 AI шаг 100×100-п.м	1,5	2,8	
	Бетон В7,5 монолитных участков	$м^3$	0,03		

1. Сечение а-а см. лист 36.
2. Данный лист см. совместно с листом 43.

Инв. № подл. | Подпись и дата | Взам. инв. №

Привязан

Инв. №

Нормок.	Овакимьян		
ГАП	Шишков		
Гл. спец.	Овакимьян		
Исполн.	Чулкова		
Провер.			

224-1-705.92 АС

Средняя школа на 11 классов (198 учащихся) со стенами из кирпича

Планы и разрезы вентканалов по блоку „Б"

Стадия	Лист	Листов
Р	35	

ЦНИИЭП гражданстельстрой

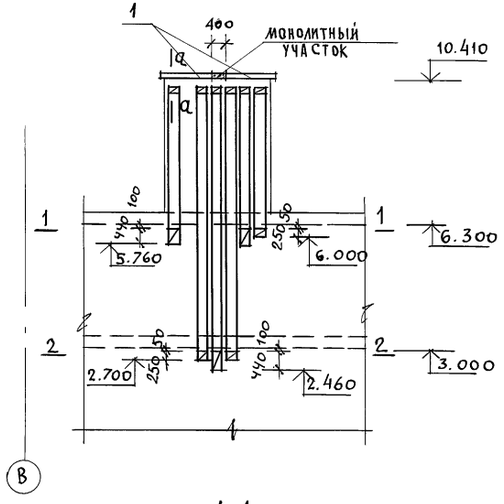

1-1

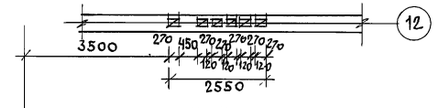

2-2

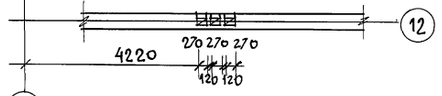

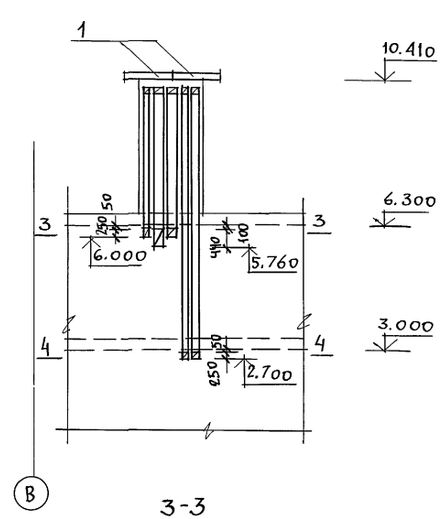

3-3

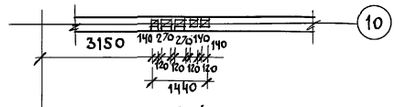

4-4

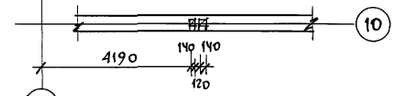

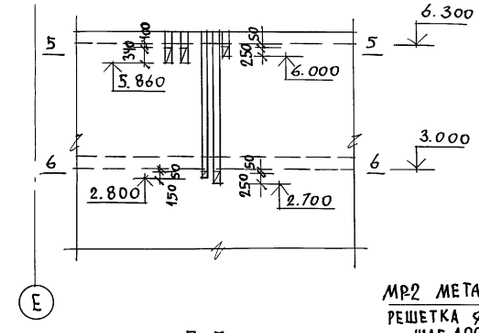

5-5

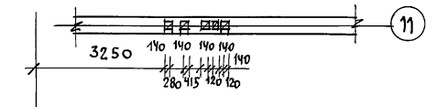

6-6

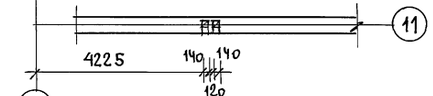

а - а

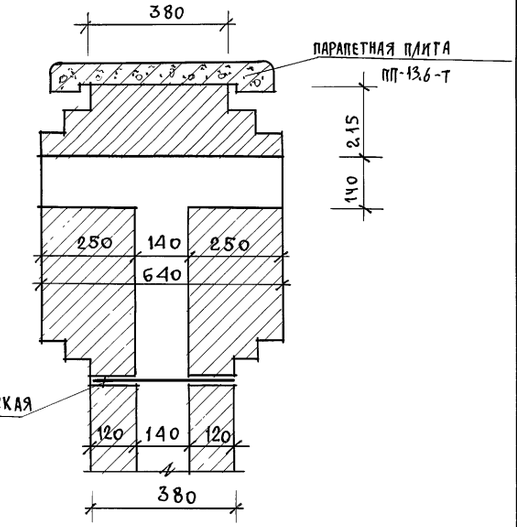

МР2 Металлическая решетка (0,8кг)

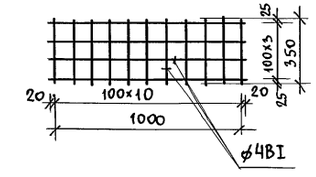

Спецификация на вентканалы

Марка поз.	Обозначение	Наименование	Кол	Масса ед.кг	Прим.
	Сборные жел. бетонные плиты				
1	Серия 1.238-1 вып.2	ПП13.6-Т шт.	4	115	
	Металлические изделия				
МР-1	ГОСТ 5781-85	Металлическая решетка МР-1 ⌀4 BI; шаг 100×100 п.м	5,0	0,8	
	Бетон В7,5 монолитных участков $м^3$		0,01		

Данный лист см. совместно с листом 43.

				224-1-705.92 АС	
Привязан				Средняя школа на 11 классов (198 учащихся) со стенами из кирпича	Стадия: Р; Лист: 36; Листов:
		нормок.	Овакимьян	Планы и разрезы вентканалов по блоку „Б" продолжен	ЦНИИЭП Граждансельстрой
		гап	Шишков		
		гл.спец.	Овакимьян		
Инв.№		исполн.	Чулкова		
		провер.			

25325-01 40

Инв.№ подл. | Подпись и дата | Взам.инв.№

Альбом 1

Ограждение гардероба № 1

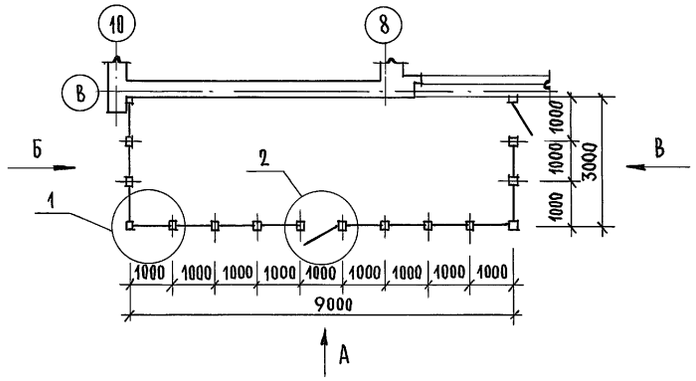

Вид А

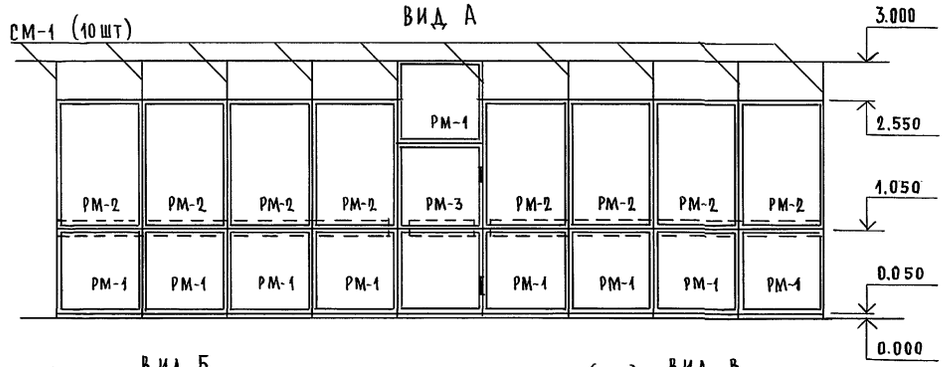

Вид Б

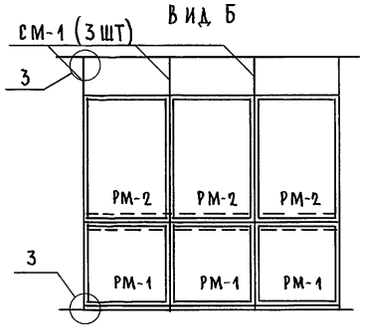

Вид В

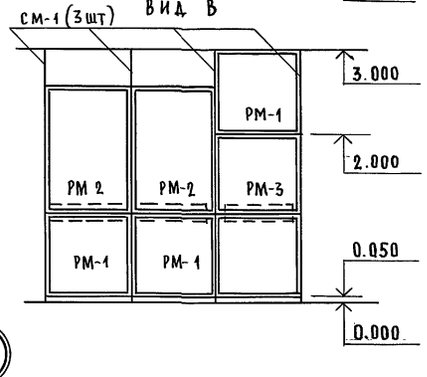

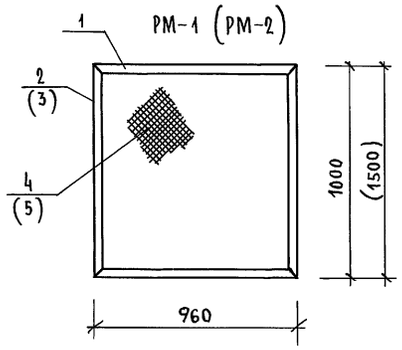

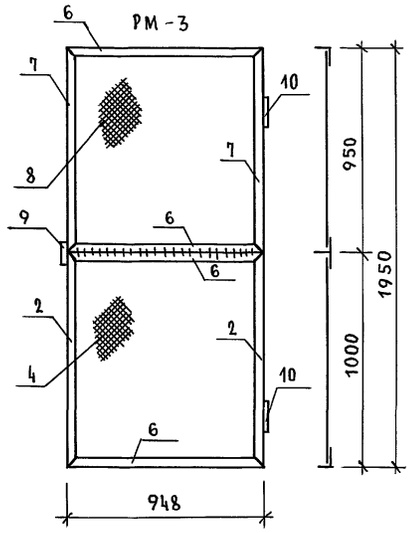

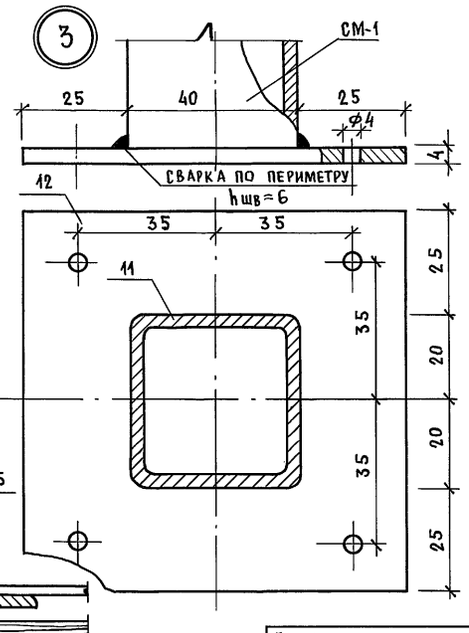

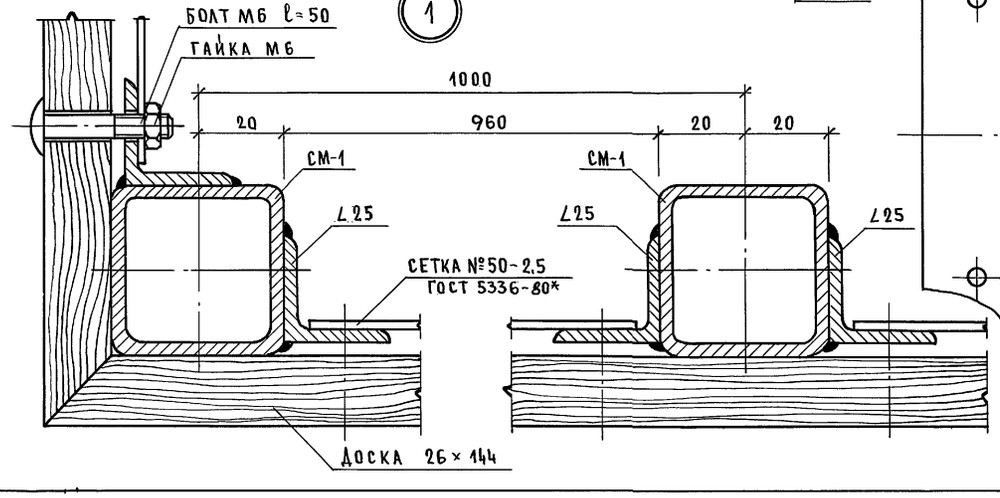

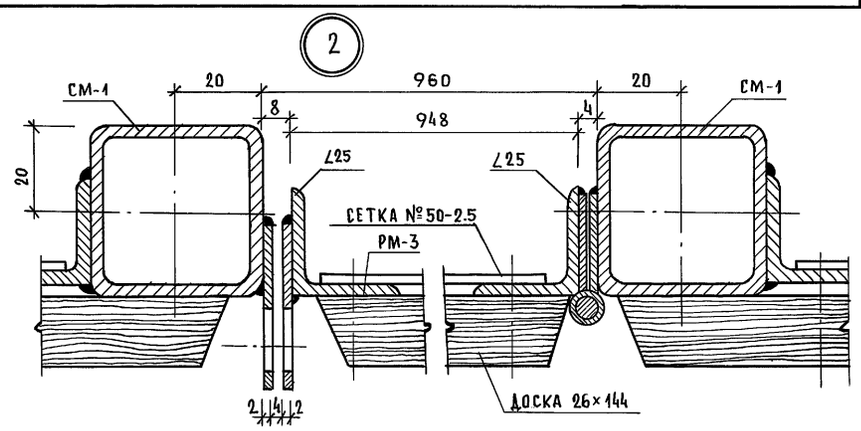

Марка поз	Обозначение	Наименование	Кол.	Масса ед. кг.	Приме-чание
	Рама металлическая	РМ-1			
1	ГОСТ 8509-86	∠25×3 ℓ=960	2	1,06	
2	ГОСТ 8509-86	∠25×3 ℓ=1000	2	1,12	
4	ГОСТ 5336-80*	Сетка №50-2,5; 950×950	1	1,70	6,06
	Рама металлическая	РМ-2			
1	ГОСТ 8509-86	∠25×3 ℓ=960	2	1,06	
3	ГОСТ 8509-86	∠25×3 ℓ=1500	2	1,68	
5	ГОСТ 5336-80*	Сетка №50-2,5; 950×1450	1	2,38	7,86
	Рама металлическая	РМ-3 (дверь)			
2	ГОСТ 8509-86	∠25×3 ℓ=1000	2	1,12	
6	ГОСТ 8509-86	∠25×3 ℓ=948	4	1,00	
7	ГОСТ 8509-86	∠25×3 ℓ=950	2	1,04	
4	ГОСТ 5336-80*	Сетка №50-2,5; 940×950	1	1,70	
8	ГОСТ 5336-80*	Сетка №50-2,5; 940×950	1	1,70	
9	ГОСТ 103-76*	Петля −30×60×2	2	0,03	
10	ГОСТ 5088-78*	Петля дверная ПН3-130	2	0,40	12,58
	Стойка металлическая	СМ-1			
11	ГОСТ 8639-82*	Стойка □40×40×3; ℓ=2990	1	7,50	
12	ГОСТ 103-76*	−4×90 ℓ=90	2	0,26	8,02
РМ-1	Альбом 1, лист 37	Рама металлическая	15	6,06	90,90
РМ-2	Альбом 1, лист 37	Рама металлическая	13	7,86	102,18
РМ-3	Альбом 1, лист 37	Рама металлическая	2	12,58	25,16
СМ-1	Альбом 1, лист 37	Стойка металлическая	16	8,02	128,32
—	ГОСТ 7801-81*	Болт М6×50	30	0,048	1,44
—	ГОСТ 11860-85	Гайка М6	30	0,032	0,96
—	ГОСТ 8486-86	Доска 26×144 п.м	15	2,25	

224-1-705.92 АС

Привязан

Инв. №

Н.контр.	Овакимьян	
ГАП	Шишков	
Гл.спец.	Овакимьян	

Средняя школа на 11 классов (198 учащихся) со стенами из кирпича

Ограждение гардероба

Стадия	Лист	Листов
Р	37	

ЦНИИЭП Граждансельстрой

Взам. инв. № | Подпись и дата | Инв. № подл.

Альбом 1

Фрагмент плана 1 этажа

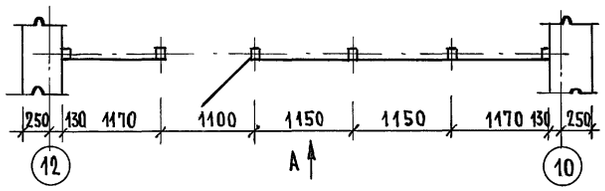

Вид А

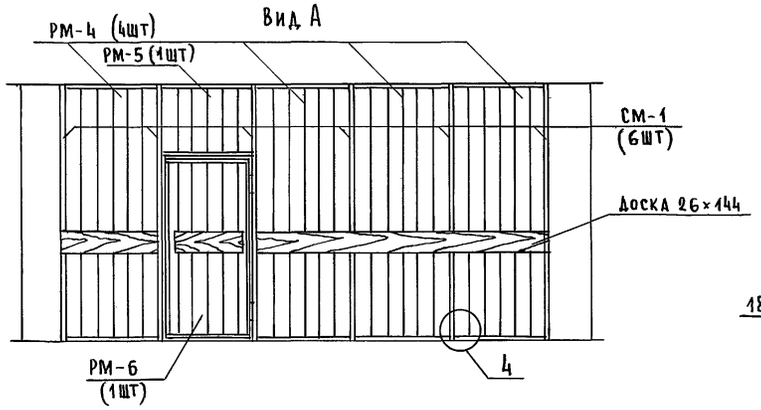

РМ-6

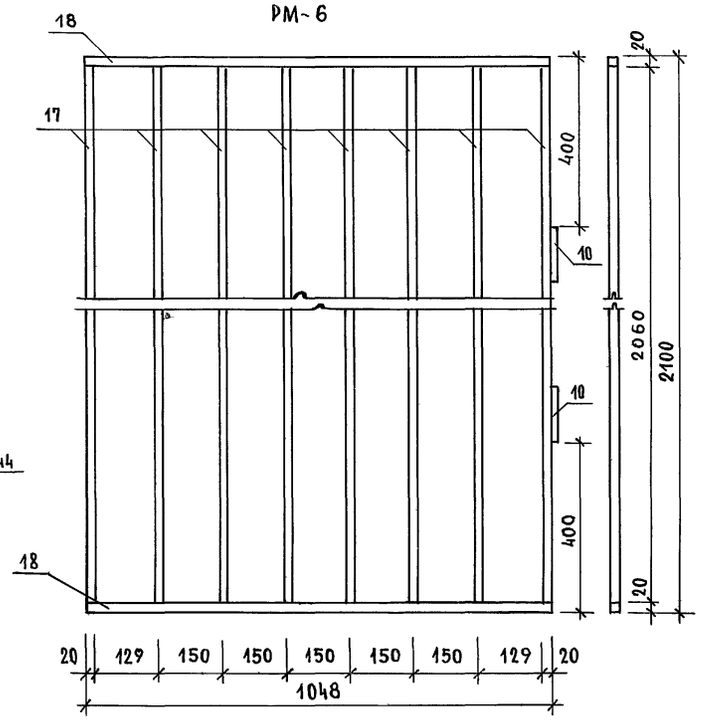

РМ-4 (РМ-5)

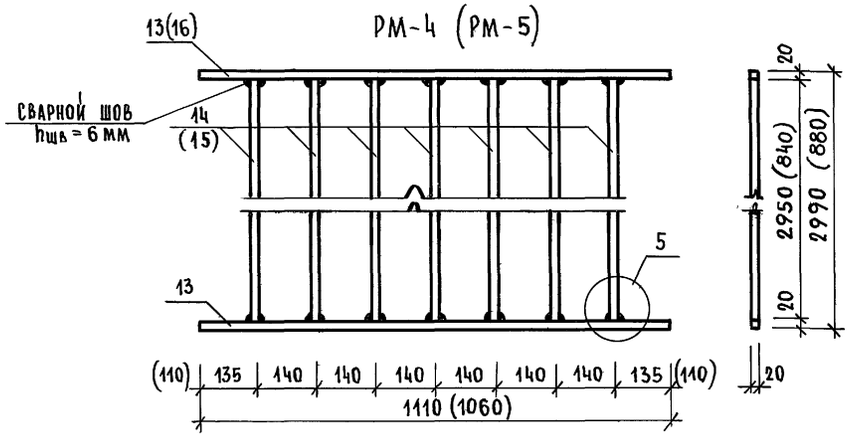

5

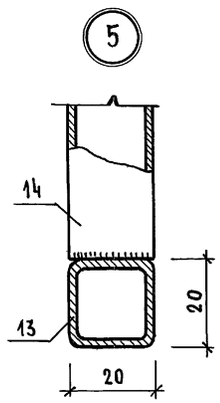

4

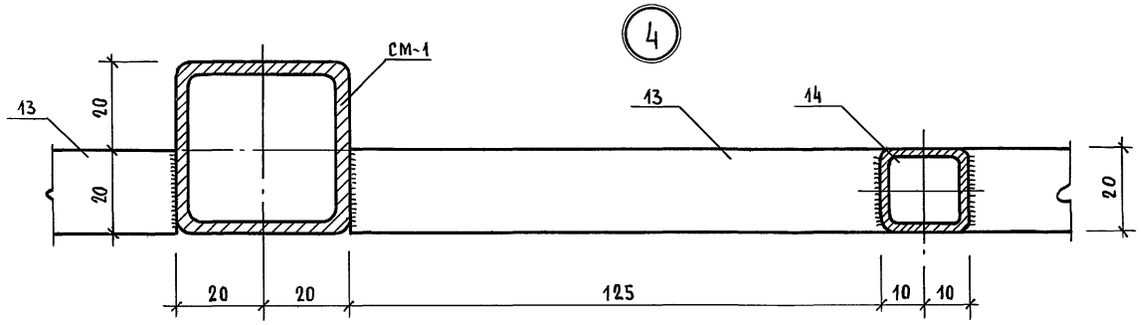

Марка поз	Обозначение	Наименование	Кол.	Масса ед. кг.	Примечание
	Рама металлическая РМ-4				
13	ГОСТ 8639-82*	□ 20×20×2 ℓ = 1110	2	1,44	
14	ГОСТ 8639-82*	□ 20×20×2 ℓ = 2950	7	3,84	29,76
	Рама металлическая РМ-5				
16	ГОСТ 8639-82*	□ 20×20×2 ℓ = 1060	2	1,38	
15	ГОСТ 8639-82*	□ 20×20×2 ℓ = 880	7	1,14	10,74
	Рама металлическая РМ-6 (дверь)				
17	ГОСТ 8639-82*	□ 20×20×2 ℓ = 2060	8	2,68	
18	ГОСТ 8639-82*	□ 20×20×2 ℓ = 1048	2	1,36	
9	ГОСТ 103-76*	Петля -30×60×2	2	0.03	
10	ГОСТ 5088-78*	Петля дверная ПН3-130	2	0,40	25,02
	Металлические изделия				
РМ-4	Альбом 1, лист 38	Рама металлическая	4	29,76	119,04
РМ-5	Альбом 1, лист 38	Рама металлическая	1	10,74	10,74
РМ-6	Альбом 1, лист 38	Рама металлическая (дверь)	1	25,02	25,02
СМ-1	Альбом 1, лист 37	Стойка металлическая	6	4,02	24,12
—	ГОСТ 11860-85	Болт М6×50	12	0,032	0,384
—	ГОСТ 8486-86	Доска 26×144 п.м.	6	2,25	

1. Ограждение гардероба №2 выполняется зеркально ограждению гардероба №1
2. Стойки СМ-1 крепятся к полу и потолку дюбелями.
3. Сварные швы зачистить, кромки притупить.
4. Металлические изделия окрашиваются молотковой эмалью.
5. Деревянную доску ограждения покрыть бесцветным лаком за два раза.

				224-1-705.92 АС			
Привязан	Н.контр.	Овакимьян		Средняя школа на 11 классов (198 учащихся) со стенами из кирпича	Стадия	Лист	Листов
	ГАП	Шишков			Р	38	
	Гл.спец.	Овакимьян					
Инв. №				Металлическая перегородка.	ЦНИИЭП Граждансельстрой		

Инв. № подл. | Подпись и дата | Взам. инв. №

Альбом 1

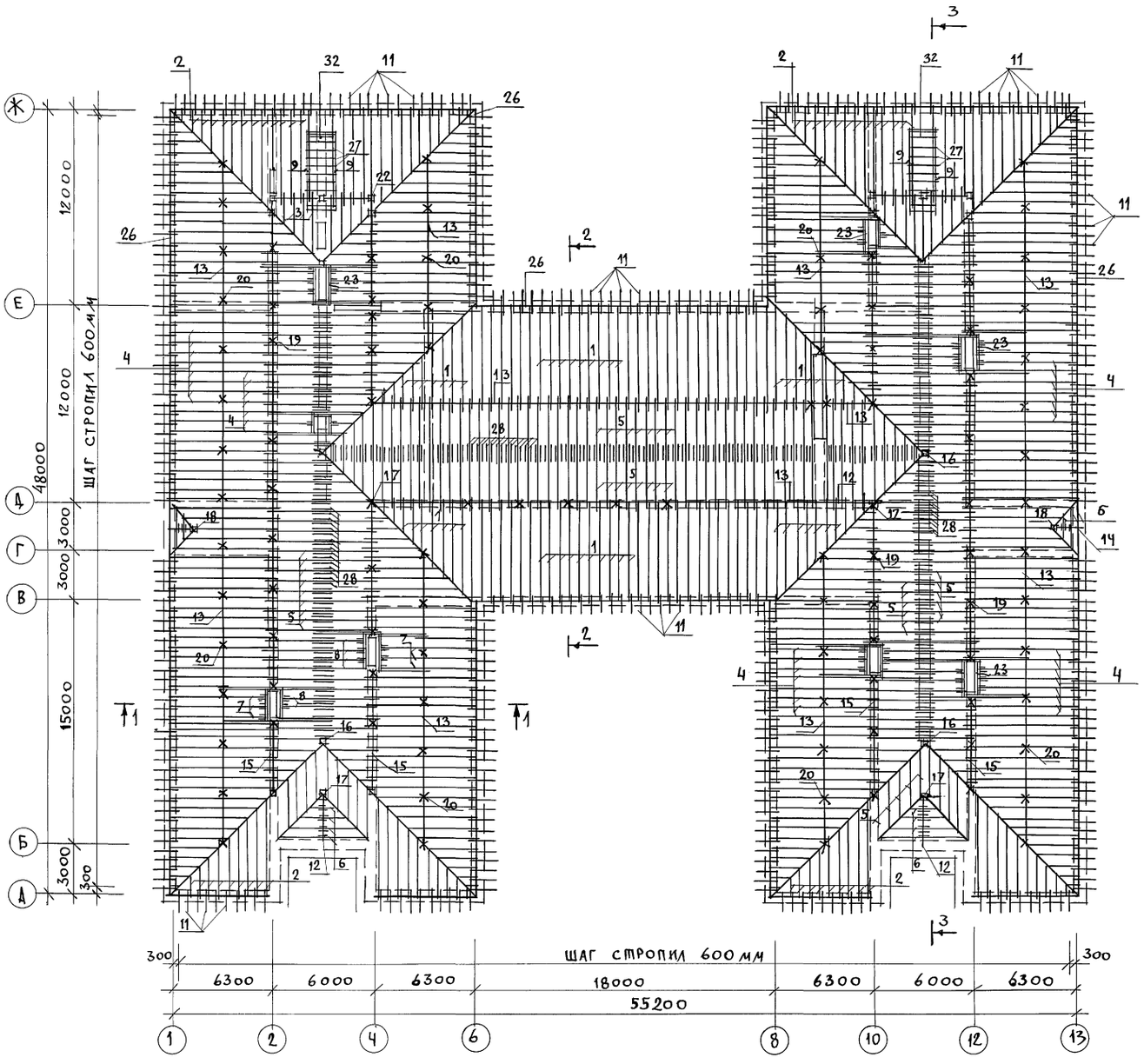

МАРКА ПОЗ.	ОБОЗНАЧЕНИЕ	НАИМЕНОВАНИЕ	КОЛ	МАССА ЕД. КГ	ПРИМ.
1	ГОСТ 8486-86	СТРОПИЛА 50×150×6700	82	25	
2	Гост 8486-86	СТРОПИЛА 50×150×6460	65	24.2	
3	Гост 8486-86	СТРОПИЛА 50×150×4600	12	17.3	
4	Гост 8486-86	СТРОПИЛА 50×150×3950	480	14.8	
5	Гост 8486-86	СТРОПИЛА 50×150×3500	335	8.6	
6	Гост 8486-86	СТРОПИЛА 50×150×3300	18	12.4	
7	Гост 8486-86	СТРОПИЛА 50×150×3150	19	11.8	
8	Гост 8486-86	СТРОПИЛА 50×150×2800	28	10.5	
9	Гост 8486-86	СТРОПИЛА СЛУХОВОГО ОКНА 50×100×4300	2	22.9	
10	Гост 8486-86	ЗАТЯЖКА 50×150×5300	284	19.9	
11	Гост 8486-86	КОБЫЛКА 44×94×1200	400	2,5	
12	Гост 8486-86	ПРОГОН 100×150×3250	3	24.4	
13	Гост 8486-86	ПРОГОН 100×150×3000	67	22.5	
14	Гост 8486-86	ПРОГОН 100×150×5200	2	16.8	
15	Гост 8486-86	ПРОГОН 100×150 П.М	132	7.5	
16	Гост 8486-86	СТОЙКА 200×150×3400	6	51.0	
17	Гост 8486-86	СТОЙКА 200×150×2250	6	40.5	
18	Гост 8486-86	СТОЙКА 100×100×2050	2	11.0	
19	Гост 8486-86	СТОЙКА 100×100×2400	54	12.0	
20	Гост 8486-86	СТОЙКА 100×100×1520	54	7.6	
21	Гост 8486-86	СТОЙКА 100×100×2600	10	13.0	
22	Гост 8486-86	СТОЙКА 100×100×2100	6	10.0	
23	Гост 8486-86	РИГЕЛЬ 2(50×150) П.М	40.0	7.5	
24	Гост 8486-86	ДИАГОНАЛЬНАЯ БАЛКА 50×150 П.М	176.0	3.8	
25	Гост 8486-86	ПОДКОС 100×100×2850	70	14.2	
26	Гост 8486-86	МАУЭРЛАТ 50×100 П.М	270.0	2,5	
27	Гост 8486-86	ОБРЕШЕТКА 50×50 П.М	3830	1.3	
28	Гост 8486-86	НАКЛАДКИ 50×150×450	368	1.7	
29	Гост 8486-86	СТОЙКА СЛУХОВОГО ОКНА 50×100×900	8	2.7	
30	Гост 8486-86	РИГЕЛЬ ВЕРХНИЙ СЛУХОВОГО ОКНА 44×74×700	2	1.4	
31	Гост 8486-86	РИГЕЛЬ НИЖНИЙ СЛУХОВОГО ОКНА 50×75×700	2	1.6	
32	Гост 8486-86	ЗАКЛАДКА МЕЖДУ СТРОПИЛАМИ СЛУХОВОГО ОКНА 75×100×600	4	4.7	
33	Гост 8486-86	РЕЙКА МЕЖДУ СТОЙКАМИ СЛУХ. ОКНА 50×50×1180	4	1.5	
34	Гост 8486-86	РЕЙКА СЛУХОВОГО ОКНА 16×50 П.М	16.0	0.5	
35	Гост 8486-86	ПОДКЛАДКА ПОД СТОЙКИ 50×150 П.М	175.0	3.8	
36	Гост 8486-86	ПОДКЛАДКА ПОД СТОЙКИ 50×150×200	55	0.8	
37	Гост 8486-86	ЛОБОВАЯ ДОСКА 2(22×94) ПМ	267.0	2.0	
38	Гост 8486-86	ПОДШИВКА СВЕСОВ 13×94 П.М	1780	0.5	
39		ПРОЧЕЕ	1,0%		

1. Разрезы смотреть на листе 40.
2. Данный лист см. совместно с листами 41, 42, 43.

ПРИВЯЗАН			
ИНВ. N			
НОРМОК.	ОВАКИМЯН		
ГАП	ШИШКОВ		
ГЛ. СПЕЦ.	ОВАКИМЯН		
ИСПОЛН.	СЕГЕНЬ		
ПРОВЕР.	ЧУЛКОВА		

224-1-705.92 АС

Средняя школа на 11 классов (198 учащихся) со стенами из кирпича
План стропил $P_{СН}$ = 100 кгс/м²
Спецификация.

СТАДИЯ	ЛИСТ	ЛИСТОВ
Р	39	

ЦНИИЭП граждансельстрой

ИНВ. N ПОДЛ.	ПОДПИСЬ И ДАТА	ВЗАМ. ИНВ. N

Альбом № 1

Разрез 1-1

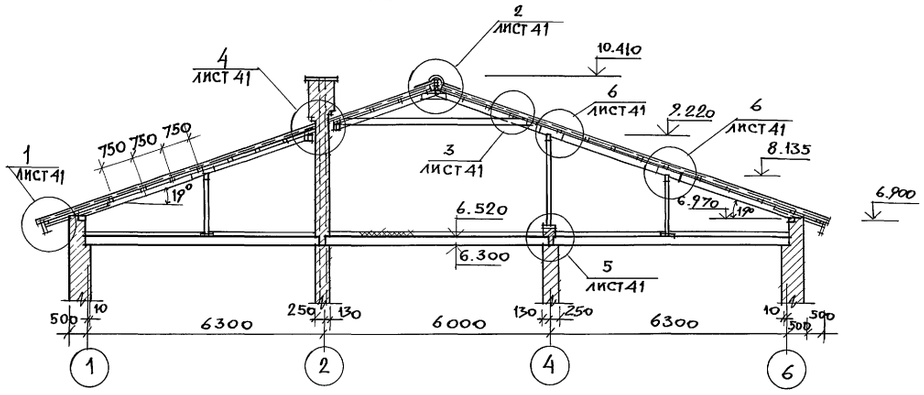

Разрез 2-2

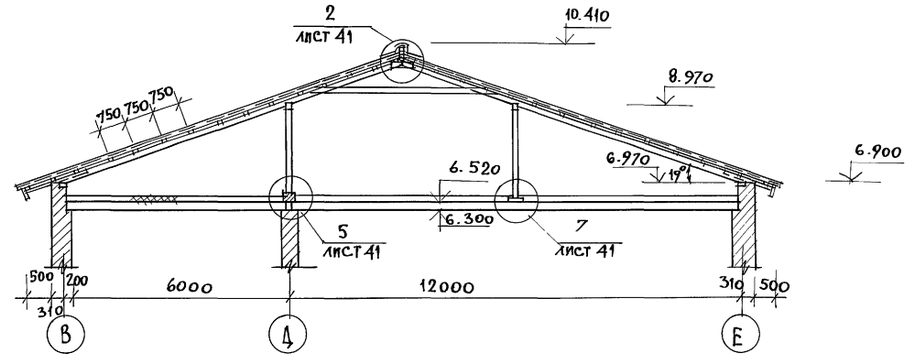

Разрез 3-3

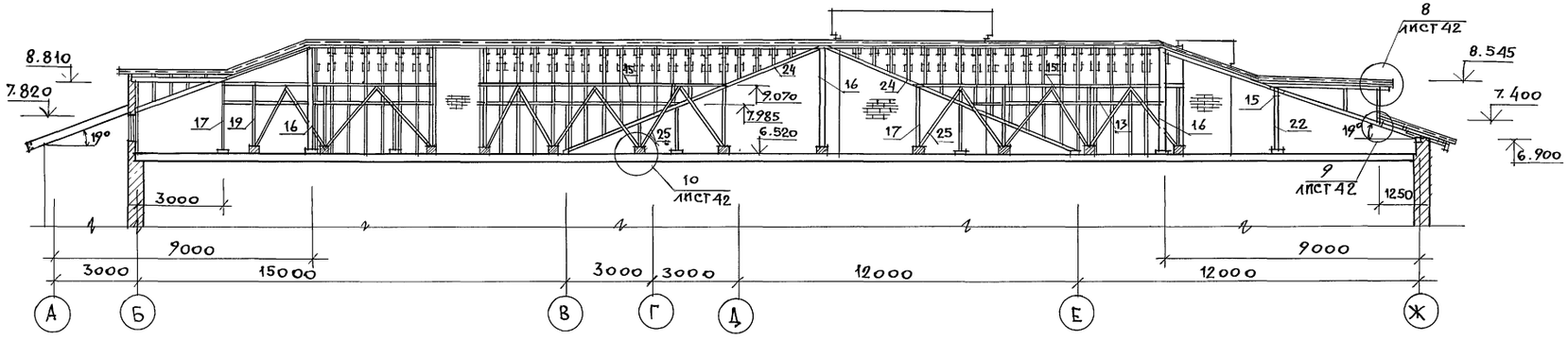

Данный лист см. совместно с листами 39, 41, 42.

				224-1-705.92		АС
Привязан				Средняя школа на 11 классов (198 учащихся) со стенами из кирпича	Стадия	Лист	Листов
		Нормок.	Овакимян		Р	40	
		ГАП	Шишков				
		Гл. спец.	Овакимян				
		Испол.	Чулкова	Разрезы по крыше.	ЦНИИЭП Граждансельстрой		
Инв. №		Провер.					

25325-01 ЧЧ

Инв. № подл. | Подпись и дата | Взам. инв. №

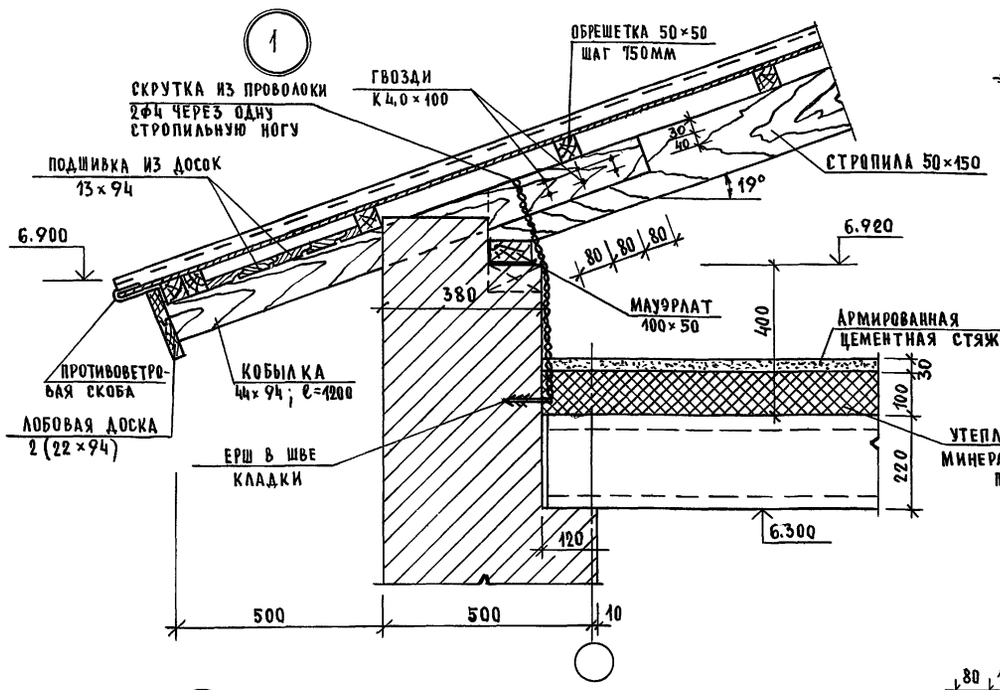

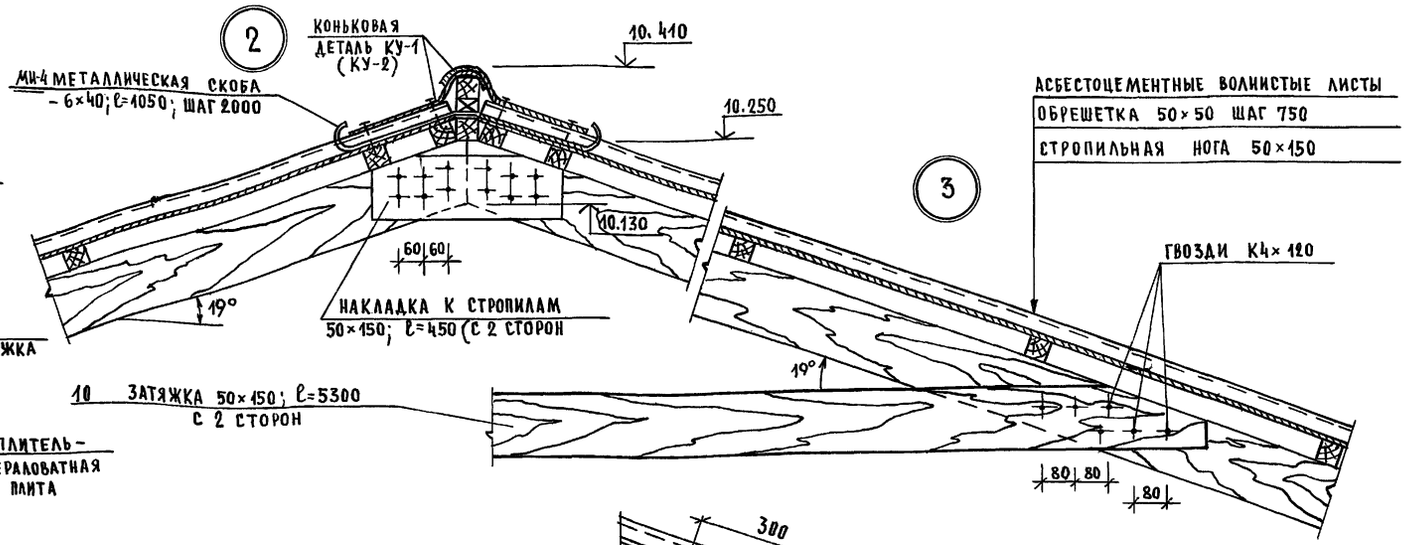

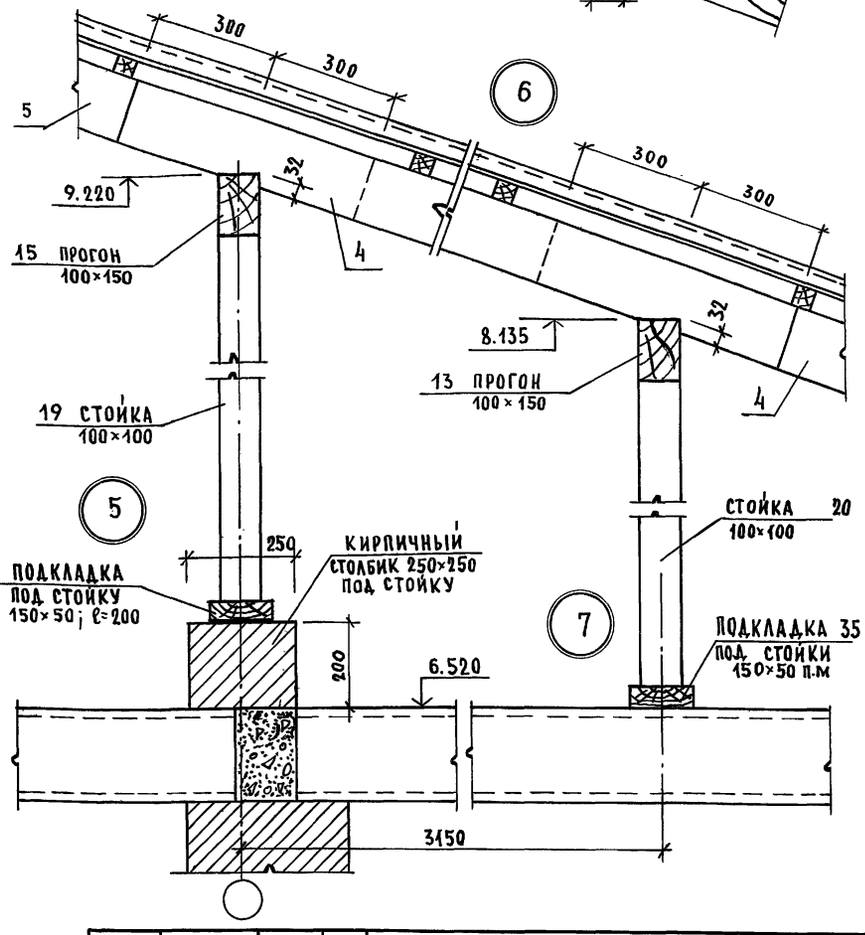

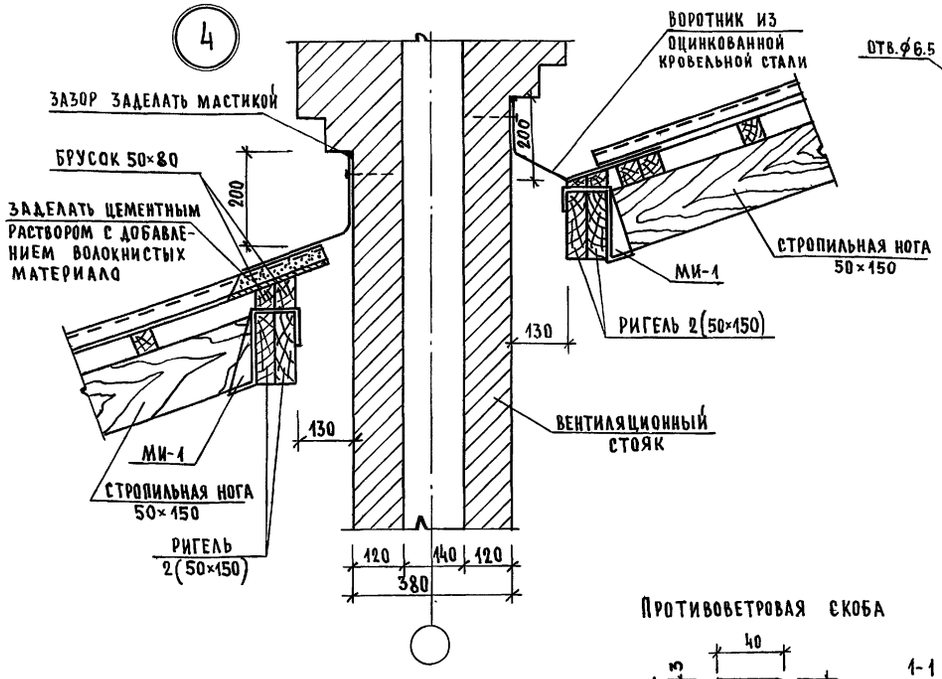

РАЗВЕРТКА ХОМУТА

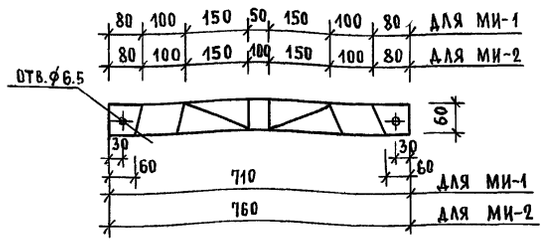

Подвеска ригеля на хомутах

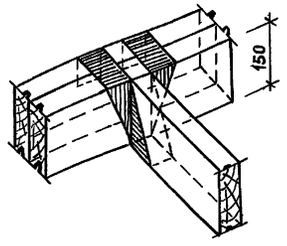

Противоветровая скоба

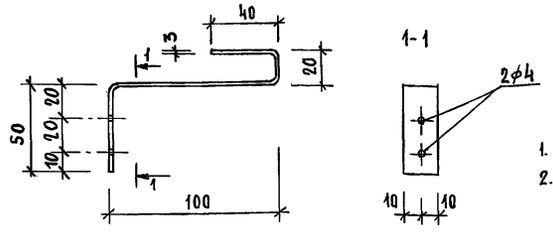

1. Данный лист см. совместно с листом 40.
2. Хомут МИ-2 предназначен для сдвоенного ригеля.

Привязан				224-1-705.92	АС
	Н.контр.	Овакимьян			
	ГАП	Шишков		Средняя школа на 11 классов (198 учащихся) со стенами из кирпича	Стадия: Р; Лист: 41; Листов:
	Гл.спец.	Овакимьян		Узлы крыши 1÷7	ЦНИИЭП Гражданселькстрой
Инв. №	Исполн.	Чулкова			

Инв. № подл. | Подпись и дата | Взам. инв. №

Альбом 1

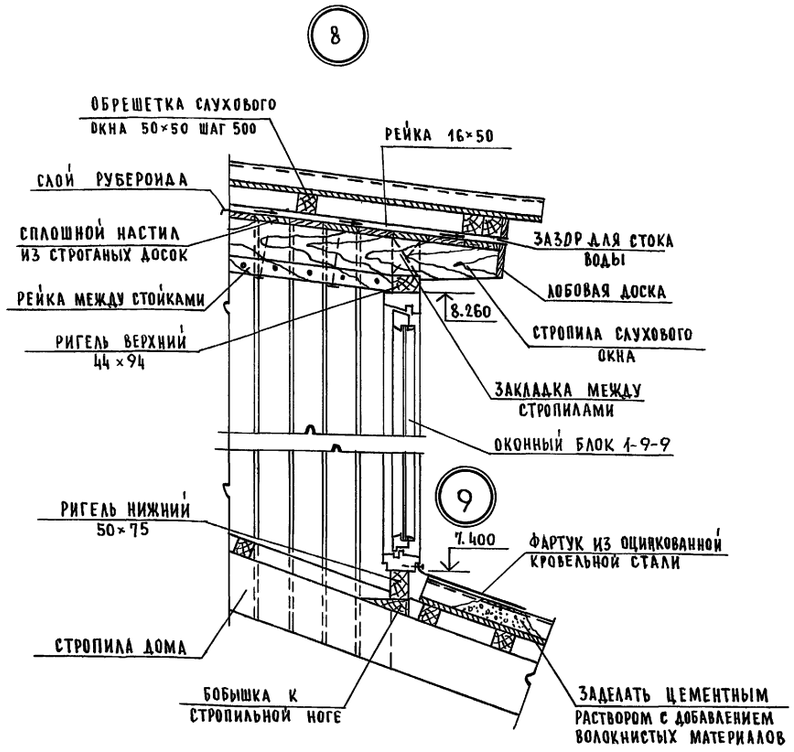

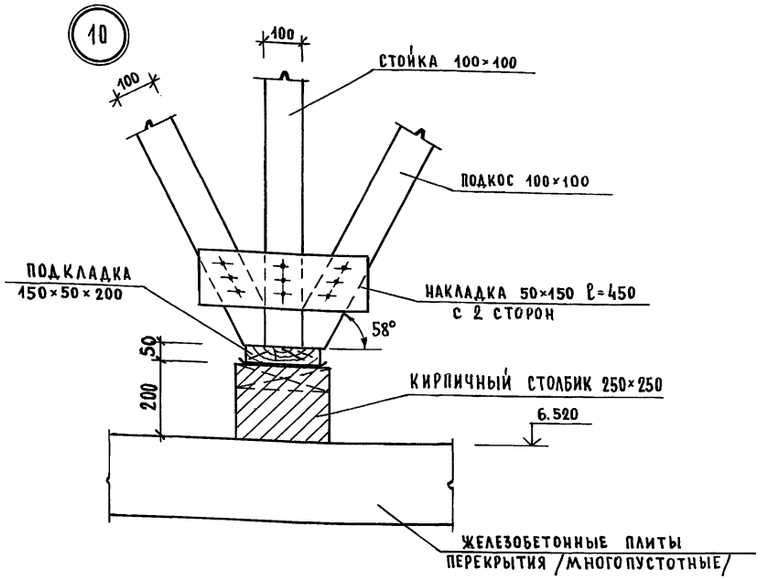

Установка защитной сетки на светильники

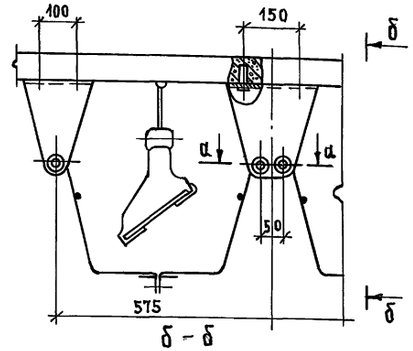

б – б

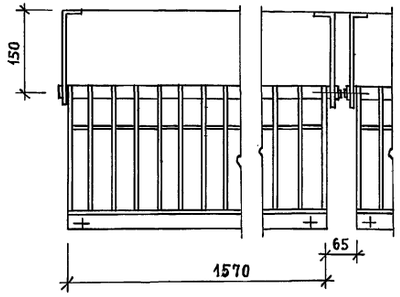

а – а

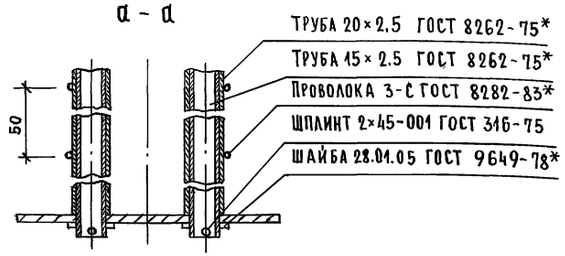

Спецификация металлических изделий

Марка	Обозначение	Наименование	Кол	Масса един. кг	Примеч.
МИ-1	ГОСТ 103-76*	Хомут крепежный –4×60 ℓ=710	43	1.33	
МИ-2	ГОСТ 103-76*	Хомут крепежный –4×60 ℓ=760	37	1.43	
МИ-3	ГОСТ 103-76*	Противоветровая скоба –3×20 ℓ=240	140	0.11	
МИ-4	ГОСТ 103-76*	Металлическая скоба –6×40 ℓ=1050	42	2.0	
	ГОСТ 14918-80*	Кровельная оцинкован-			
		ная сталь δ=0.6мм м²	35.5	4.71	

Данный лист см. совместно с листом 40,41.

Привязан:	Н.контр.	Овакимьян	
	ГАП	Шишков	
	Гл.спец.	Овакимьян	
	Исполн.	Чулкова	
Инв. №			

224-1-705.92 АС

Средняя школа на 11 классов (198 учащихся) со стенами из кирпича

Стадия	Лист	Листов
Р	42	

Узлы крыши 8÷10. Спецификация металлических изделий.

ЦНИИЭП граждансельстрой

Инв. № подл. | Подпись и дата | Взам. инв. №

Альбом 1

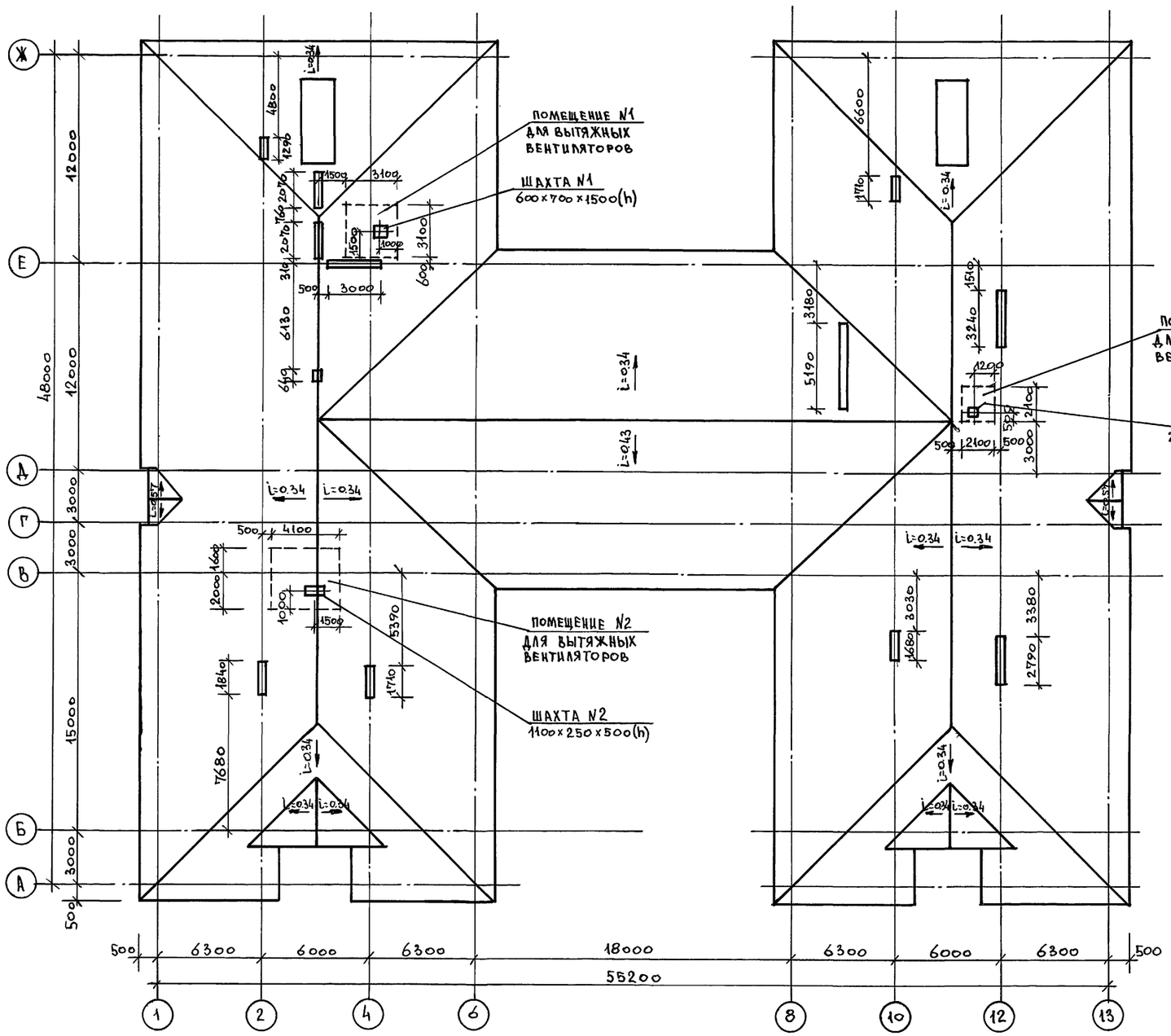

Спецификация на помещения для вытяжных вентиляторов и шахт над ними

N п/п	Обозначение	Наименование	Количество (п.м.) Помещения шахта N1	Помещ. N2 шахта N2	Помещ. N3 шахта N3	Масса един кг
1	Нижняя обвязка	50×50 п.м.	16	19	10	1.5
2	Верхняя обвязка	50×50 п.м.	16	19	10	1.5
3	Стойка вертикальная	50×50 п.м.	39	45	30	1.5
4	Вкладыш горизонтальн.	50×50 п.м.	15	45	25	1.5
5	Кровельная оцинкованная сталь δ=0.6 мм для обшивки вытяжной шахты	м²	5	3	2	4.71
6	Асбестоцем. волнистые листы δ=10мм для обшивки помещений для вытяжных вентиляторов	м²	35	55	29	16
7	Дверь ДС19-9т (серия 1.136.5-19)		1	1	1	45.6

Помещения для вытяжных вентиляторов

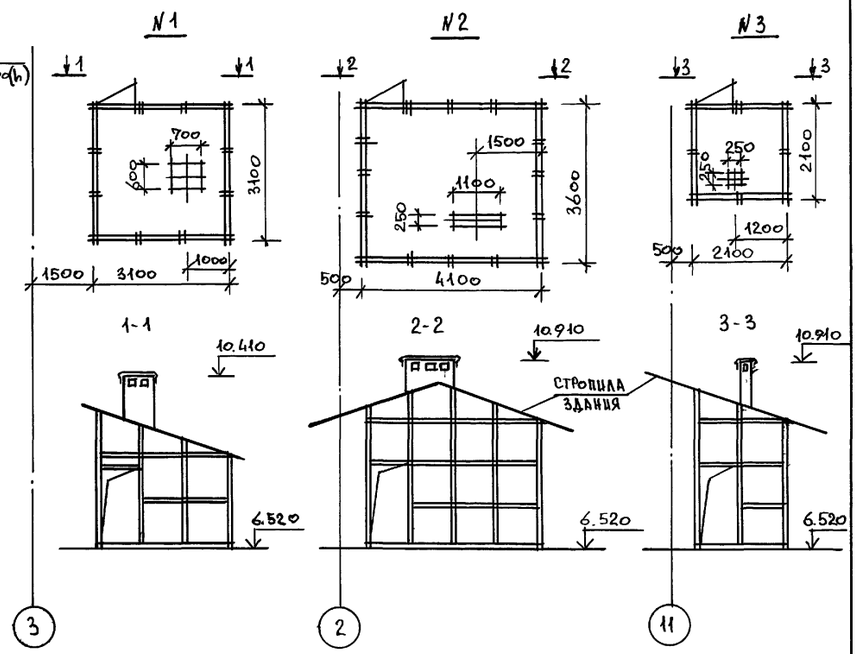

Данный лист см. совместно с листами 34; 35; 36; 39.

				224-1-705.92 АС	
Привязан:				Средняя школа на 11 классов (198 учащихся) со стенами из кирпича	Стадия: Р; Лист: 43; Листов:
		Норм.К.	Овакимьян		
		ГАП	Шишков		
		Гл.спец.	Овакимьян	План кровли	ЦНИИЭП гражданселькстрой
		Исполн.	Чулкова		
Инв. №					

Инв. № подл. | Подпись и дата | Взам. инв. №

Альбом 1

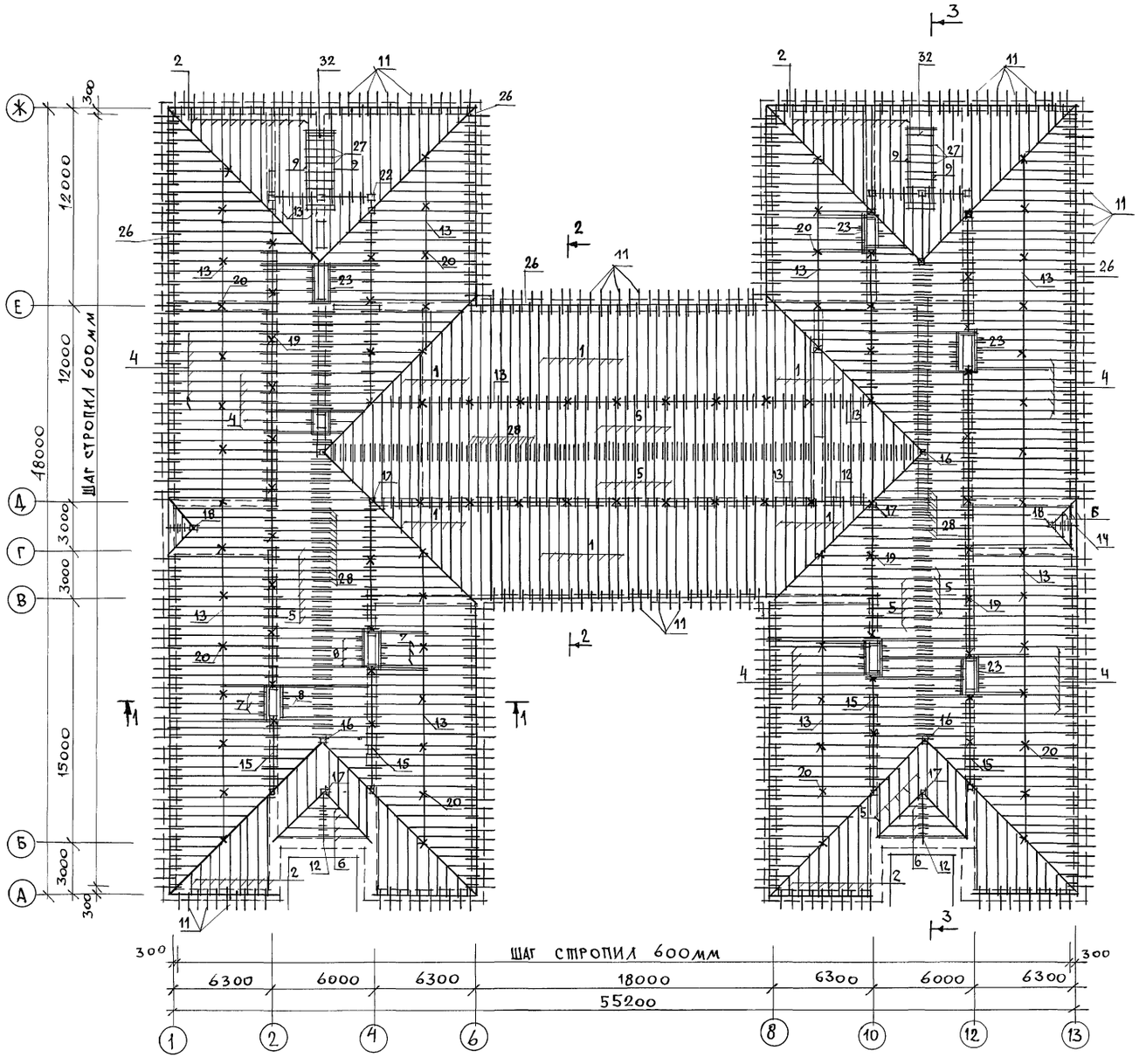

Марка поз.	Обозначение	Наименование	Кол.	Масса ед. кг	Прим.
1	ГОСТ 8486-86	Стропила 50×175×6700	82	29.3	
2	ГОСТ 8486-86	Стропила 50×175×6460	65	28.3	
3	ГОСТ 8486-86	Стропила 50×175×4600	12	20.1	
4	ГОСТ 8486-86	Стропила 50×175×3950	480	17.3	
5	ГОСТ 8486-86	Стропила 50×175×3500	335	10.0	
6	ГОСТ 8486-86	Стропила 50×175×3300	18	14.4	
7	ГОСТ 8486-86	Стропила 50×175×3150	19	13.8	
8	ГОСТ 8486-86	Стропила 50×175×2800	28	12.3	
9	ГОСТ 8486-86	Стропила слухового окна 50×125×4300	2	16.1	
10	ГОСТ 8486-86	Затяжка 50×175×5300	284	23.2	
11	ГОСТ 8486-86	Кобылка 44×94×1200	400	2.5	
12	ГОСТ 8486-86	Прогон 100×150×3250	3	24.4	
13	ГОСТ 8486-86	Прогон 100×150×3000	67	22,5	
14	ГОСТ 8486-86	Прогон 100×150×5200	2	46.8	
15	ГОСТ 8486-86	Прогон 100×150 п.м	132	7.5	
16	ГОСТ 8486-86	Стойка 200×150×3400	6	51.0	
17	ГОСТ 8486-86	Стойка 200×150×2250	6	40.5	
18	ГОСТ 8486-86	Стойка 100×100×2050	2	11.0	
19	ГОСТ 8486-86	Стойка 100×100×2400	54	12.0	
20	ГОСТ 8486-86	Стойка 100×100×1520	54	7.6	
21	ГОСТ 8486-86	Стойка 100×100×2600	10	13.0	
22	ГОСТ 8486-86	Стойка 100×100×2100	6	10.0	
23	ГОСТ 8486-86	Ригель 2(50×175) п.м	40.0	8.8	
24	ГОСТ 8486-86	Диагональная балка 50×175 п.м	176.0	5.3	
25	ГОСТ 8486-86	Подкос 100×100×2550	70	14.2	
26	ГОСТ 8486-86	Мауэрлат 50×100 п.м	2709	2.5	
27	ГОСТ 8486-86	Обрешетка 50×50 п.м	3830	1.3	
28	ГОСТ 8486-86	Накладки 50×175×450	368	2,4	
29	ГОСТ 8486-86	Стойки слухового окна 50×100×900	8	2.7	
30	ГОСТ 8486-86	Ригель верхний слухового окна 44×74×700	2	1.4	
31	ГОСТ 8486-86	Ригель нижний слухового окна 50×75×700	2	1.6	
32	ГОСТ 8486-86	Закладка между стропил. слухового окна 75×100×600	4	4.7	
33	ГОСТ 8486-86	Рейка между стойками слухового окна 50×50×180	4	1.5	
34	ГОСТ 8486-86	Рейка слухового окна 16×50 п.м	16.0	0.5	
35	ГОСТ 8486-86	Подкладки под стойки 50×150 п.м	1750	3.8	
36	ГОСТ 8486-86	Подкладки под стойки 50×150×200	55	0.8	
37	ГОСТ 8486-86	Лобовая доска 2(22×94) п.м	267.0	2.0	
38	ГОСТ 8486-86	Подшивка свесов 13×94 п.м	7800	0.5	
39		Прочее	1.0 м³		

Марка	Наименование	Обозначение	Кол.	Масса ед. кг	Прим.
МИ-1'	ГОСТ 103-76	Хомут крепежный -4×60 ℓ=760	43	1,43	
МИ-2'	ГОСТ 103-76	Хомут крепежный -4×60 ℓ=810	37	1,52	

1. Сечения 1-1÷3-3 см. на листе 40.
2. Спецификацию металлических изделий см. лист 42. (кроме МИ-1'; и МИ-2').

Взам. инв. № | Подпись и дата | Инв. № подл.

Привязан

Инв. №

Нормок	Овакимян		
ГАП	Шишков		
Гл. спец.	Овакимян		
Испол.	Сегень		
Провер.	Чулкова		

224-1-705.92 АС

Средняя школа на 11 классов (198 учащихся) со стенами из кирпича

Стадия	Лист	Листов
Р	44	

План стропил P^{H}_{CH} = 150 кгс/м². Спецификация. (Вариант)

ЦНИИЭП Граждансельстрой

25325-01 48

Альбом 1

Ведомость чертежей основного комплекта марки Тх

Лист	Наименование	Примечание
1.	Общие данные	
2.	Блок „А". План 1 этажа в осях „1-7".	
3.	Блок „Б". План 1 этажа в осях „8-13"	
4.	Блок „А". План 2 этажа в осях „1-7"	
5.	Блок „Б". План 2этажа в осях „8-13"	

Ведомость ссылочных и прилагаемых документов

Обозначение	Наименование	Примечание
Прилагаемые документы		
Тх.СО	Спецификация учебного, технологического оборудования и мебели	Альбом 4

Общие указания

Общеобразовательная школа на 11 классов (198 учащихся) предназначена для воспитания, обучения, физического и духовного развития детей от 6 до 17 лет.

Максимальная наполняемость в классах - 18 учащихся.

Работа школы односменная.

Проект разработан в соответствии со СНиП 2.08.02-89 „Общественные здания и сооружения" и с учетом „Концепции социально-функциональных требований к зданиям учебно-воспитательных учреждений народного образования".

В основу обучения принят предметный способ обучения, при котором за каждым классом закрепляется учебное помещение, где проводятся занятия по многим дисциплинам. Этот метод дает возможность сократить перемещения учащихся по школе, учесть ростовые особенности детей и позволит каждому классу иметь „свой дом", а каждому ученику - „свое место".

В специализированных кабинетах и лабораториях проводятся занятия по информатике и вычислительной технике, иностранному языку, черчению и изобразительному искусству, естественным наукам, а также трудовому обучению.

Объемно-планировочное решение здания школы обеспечивает группировку помещений по возрастному и предметному признакам; для каждой возрастной группы выделены рекреационные с тренажерным оборудованием и зонами для тихих и подвижных игр.

Размещение спортивного зала, кружковых, библиотеки в отдельном блоке позволяет использование их во внеурочное время для организации досуга учащихся.

Столовая на 130 мест предназначена для обеспечения двухразовым питанием учащихся и персонала школы. Работа столовой предусмотрена на сырье. Производственная мощность составит ~1200 блюд в смену.

Предусматривается обслуживание в две посадки комплексными обедами с групповой выдачей блюд.

Тепловое оборудование пищеблока принято на электрообогреве. Для хранения скоропортящихся продуктов в проекте применена сборная охлаждаемая камера с принудительной циркуляцией воздуха.

Учебное оборудование, мебель, технические средства обучения приняты в количестве, обеспечивающем выполнение работ, согласно учебным планам и программам.

Мебель принята стандартной.

Штат персонала школы составит 29 человек.

Условные обозначения

- Электророзетка штепсельная двухполюсная 220В
- Электророзетка штепсельная двухполюсная 42В
- Индивидуальный подвод воды
- Светонепроницаемая штора
- Тиски слесарные

Проект соответствует действующим нормам и правилам

Гл. специалист /З.Я. Чернецова/

Гл. инженер привязки

				Привязан	
Инв.№					
				224-1-705.92 Тх	
Н.контр.	Головкин			Средняя школа на 11 классов (198 учащихся) со стенами из кирпича	Стадия: Р; Лист: 1; Листов: 5
ГАП	Шишков				
Гл.спец.	Чернецова			Общие данные	ЦНИИЭП гражданэльстрой

Инв.№ подл. | Подпись и дата | Взам.инв.№

Альбом 1

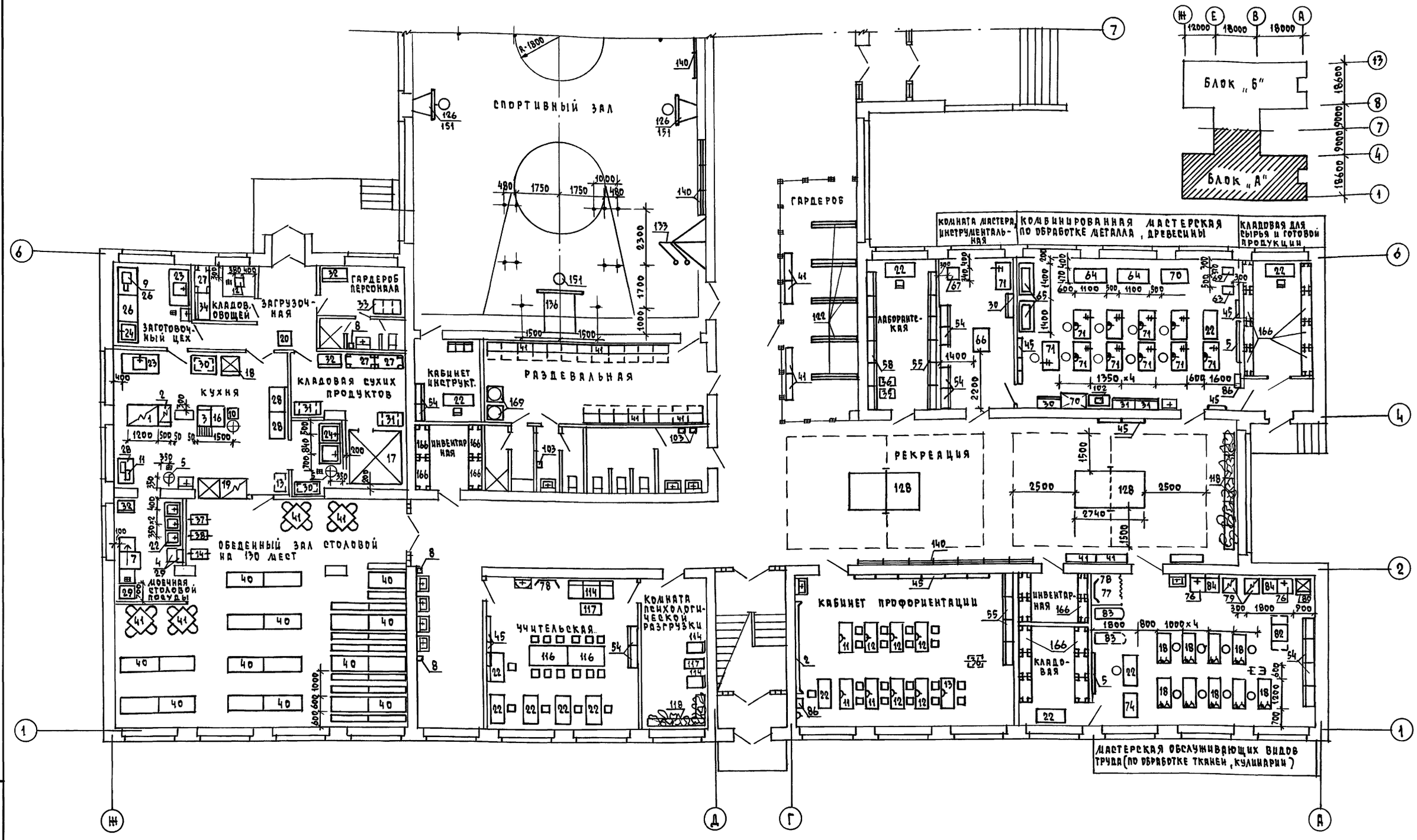

1. Спецификация оборудования приведена на листах Тх.С01, технологического оборудования столовой – Тх.С02.
2. Привязочные размеры даны в мм от строительных конструкций с законченной отделкой.

Привязан				224-1-705.92	Тх
		Н.контр.	Головкин	Средняя школа на 11 классов (198 учащихся) со стенами из кирпича	Стадия: Р; Лист: 2; Листов:
		ГАП	Шишков	Блок „А" План 1 этажа в осях „1-7"	ЦНИИЭП гражданстельстрой
Инв.№		Гл.спец.	Чернецова		

25325-01 50 Копировал Формат А2

Инв.№ подл. | Подпись и дата | Взам.инв.№

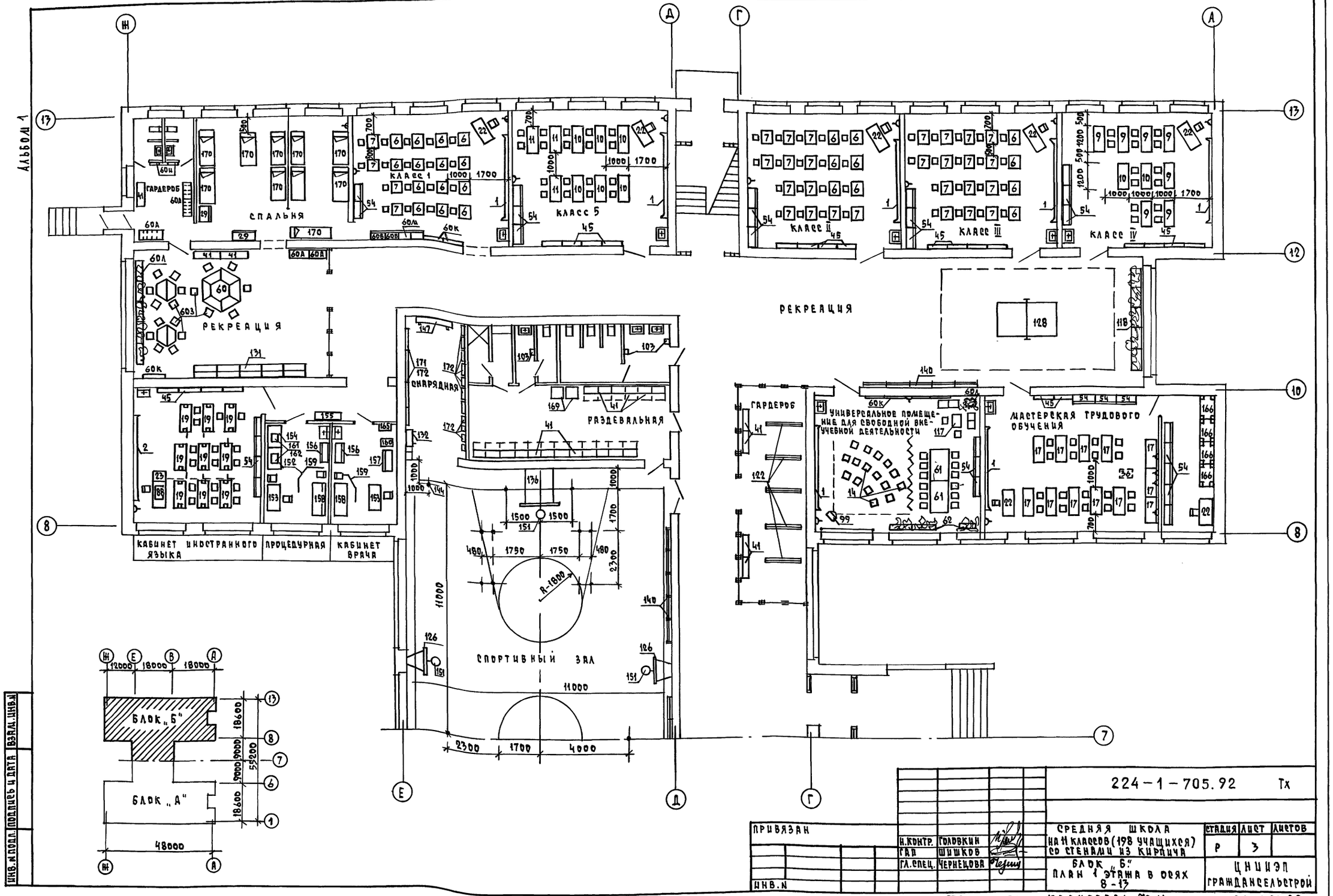
АЛЬБОМ 1
СПАЛЬНЯ
ГАРДЕРОБ
КЛАСС 1
КЛАСС 5
КЛАСС II
КЛАСС III
КЛАСС IV
РЕКРЕАЦИЯ
РЕКРЕАЦИЯ
КАБИНЕТ ИНОСТРАННОГО ЯЗЫКА
ПРОЦЕДУРНАЯ
КАБИНЕТ ВРАЧА
СНАРЯДНАЯ
РАЗДЕВАЛЬНАЯ
СПОРТИВНЫЙ ЗАЛ
ГАРДЕРОБ
УНИВЕРСАЛЬНОЕ ПОМЕЩЕНИЕ ДЛЯ СВОБОДНОЙ ВНЕУЧЕБНОЙ ДЕЯТЕЛЬНОСТИ
МАСТЕРСКАЯ ТРУДОВОГО ОБУЧЕНИЯ
БЛОК „Б"
БЛОК „А"
ИНВ. N ПОДЛ. | ПОДПИСЬ И ДАТА | ВЗАМ. ИНВ. N
ПРИВЯЗАН
ИНВ. N
Н. КОНТР. ГОЛОВКИН
ГАП ШИШКОВ
ГЛ. СПЕЦ. ЧЕРНЕЦОВА
224-1-705.92 Тх
СРЕДНЯЯ ШКОЛА НА 11 КЛАССОВ (198 УЧАЩИХСЯ) СО СТЕНАМИ ИЗ КИРПИЧА
БЛОК „Б" ПЛАН 1 ЭТАЖА В ОСЯХ 8-13
СТАДИЯ Р
ЛИСТ 3
ЛИСТОВ
ЦНИИЭП ГРАЖДАНСЕЛЬСТРОЙ
25325-01 51
КОПИРОВАЛ
ФОРМАТ А2

Альбом 1

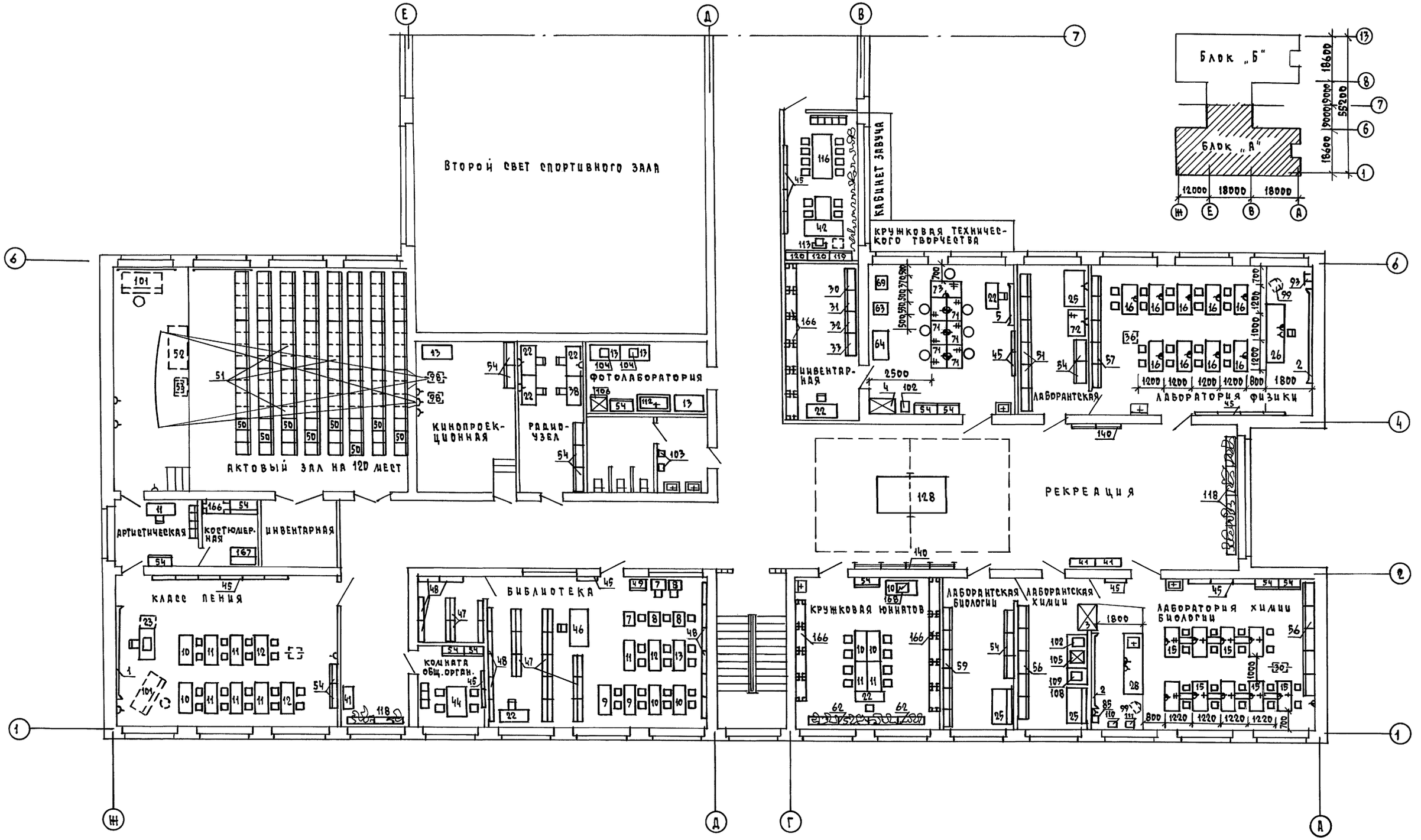

Инв.№ подл.	Подпись и дата	Взам. инв.№				

				224-1-705.92 Тх	
Привязан					
		Н.контр.	Головкин	Средняя школа на 11 классов (198 учащихся) со стенами из кирпича	Стадия: Р; Лист: 4; Листов:
		ГАП	Шишков		
		Гл.спец.	Чернецова	Блок „А" План 2 этажа в осях „1-7"	ЦНИИЭП гражданселъстрой
Инв.№					

25325-01 52 Копировал Формат А2

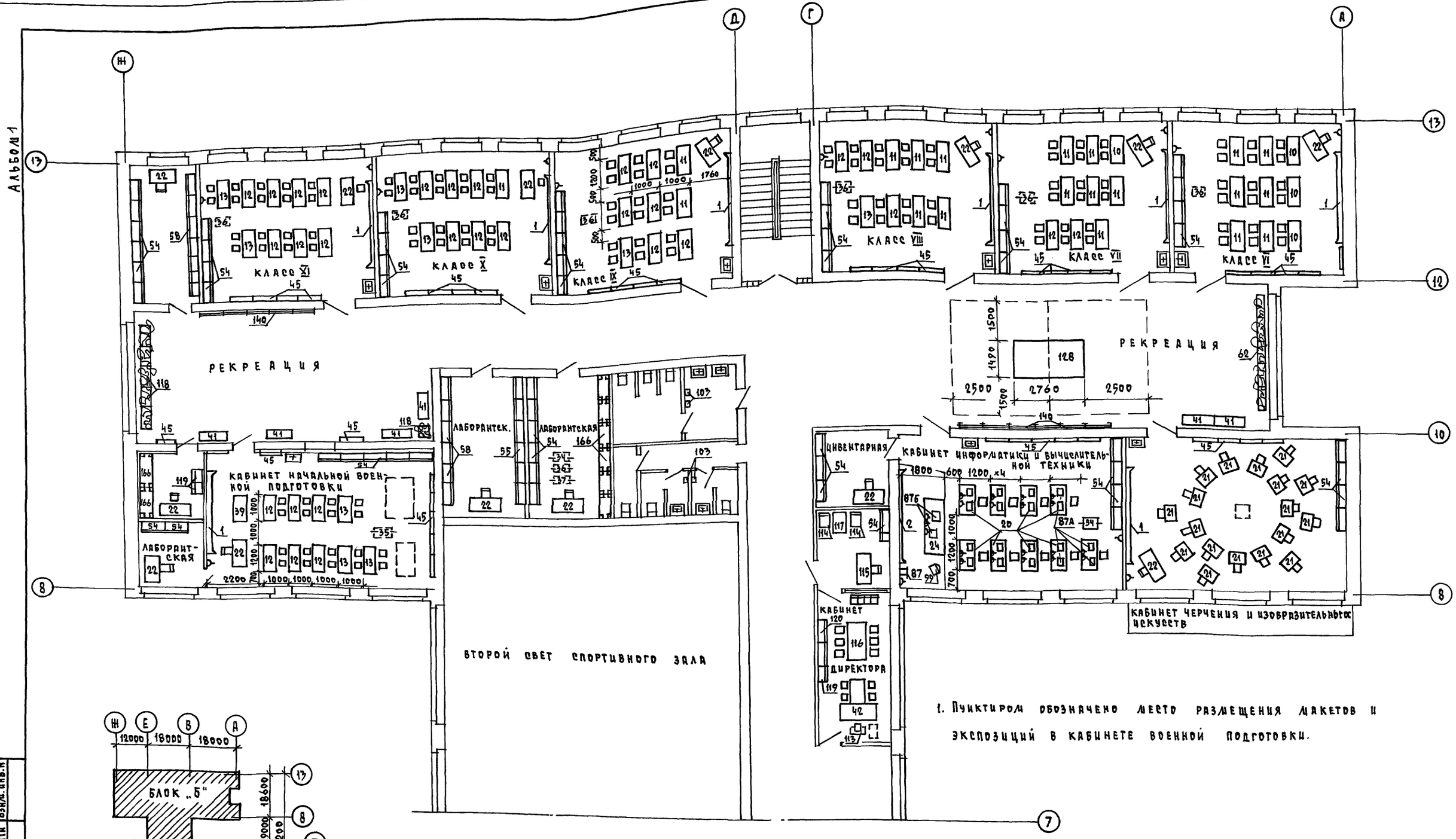

1. Пунктиром обозначено место размещения макетов и экспозиций в кабинете военной подготовки.

				224-1-705.92 Тх		
ПРИВЯЗАН						
	Н.КОНТР.	ГОЛОВКИН		СРЕДНЯЯ ШКОЛА НА 11 КЛАССОВ (198 УЧАЩИХСЯ) СО СТЕНАМИ ИЗ КИРПИЧА	СТАДИЯ	ЛИСТ	ЛИСТОВ
	ГАП	ШИШКОВ			Р	5	
	ГЛ. СПЕЦ.	ЧЕРНЕЦОВА		БЛОК „Б" ПЛАН 2 ЭТАЖА В ОСЯХ „8-13"	ЦНИИЭП ГРАЖДАНСЕЛЬСТРОЙ		
ИНВ. N							

gost.e-ecolog.ru