ТИПОВОЙ ПРОЕКТ

904-1-95.92

КОМПРЕССОРНАЯ СТАНЦИЯ ДЛЯ ПНЕВМАТИЧЕСКОЙ ОЧИСТКИ СТРЕЛОК ПРОИЗВОДИТЕЛЬНОСТЬЮ 10 куб.м ВОЗДУХА В МИНУТУ

АЛЬБОМ Ч

ЗАДАНИЕ ЗАВОДУ-ИЗГОТОВИТЕЛЮ ЩИТОВ АВТОМАТИЗАЦИИ

gost.e-ecolog.ru

400011-04

ТИПОВОЙ ПРОЕКТ

904-1-95.92

КОМПРЕССОРНАЯ СТАНЦИЯ ДЛЯ ПНЕВМАТИЧЕСКОЙ ОЧИСТКИ СТРЕЛОК ПРОИЗВОДИТЕЛЬНОСТЬЮ 10 куб.м ВОЗДУХА В МИНУТУ

АЛЬБОМ Ч

Разработан
„Гипропромтрансстроем"

Главный инженер института — Н. А. Пискунов
Главный инженер проекта — Л. И. Блувштейн

Утвержден и введен в действие
„Гипропромтрансстроем"
Приказ от 07.10.92 г. №74

40001-04 2

Альбом 4

Содержание альбома

№№ листов	Наименование и обозначение документов Наименование листа	Стр.
	Титульный лист	
	Содержание альбома	2
АОВ.С02	Спецификация щитов и пультов	3÷4
АОВ.001	Щит 1ЩА. Общий вид.	5÷8
АОВ.002	Щит 1ЩА. Таблица соединений	8÷9
АОВ.003	Щит 1ЩА. Таблица подключений	10

Инв.№ подл. | Подпись и дата | Взам.инв.№

Привязан

Инв. №

Альбом 4

Позиция	Наименование и техническая характеристика оборудования и материалов, завод-изготовитель (для импортного оборудования, страна, фирма)	Тип, марка оборудования. Обозначение документа и номер опросного листа	Единица измерения: Наименование	Единица измерения: Код	Код завода изготовителя	Код оборудования материалов	Цена единицы оборудования тыс. руб.	Количество	Масса единицы оборудования кг
1	2	3	4	5	6	7	8	9	10
	1. Щиты								
1	Щит автоматизации 1ЩА, состоящий из щита шкафного малогабаритного по ОСТ 36.13-90 ЩШМ-I-1000×600×350 УХЛ 3.1	АОВ.001	шт	796				1	

				904-1-95.92		АОВ С02	
ГИП	Блувштейн			Компрессорная станция для пневматической очистки стрелок производительностью 10 куб.м. воздуха в минуту.	Стадия	Лист	Листов
Нач.отд.	Никонов				Р	1	2
Н.контр.	Блюм			Спецификация щитов и пультов	Гипропромтрансстрой		
ГИП эл.	Блувштейн						
Инж. II к.	Ровинский						

Инв. № подл. | Подпись и дата | Взам. инв. №

Ц00011-04 4 Копировал: Формат А3

Альбом 4

Позиция	Наименование и техническая характеристика оборудования и материалов, завод-изготовитель (для импортного оборудования - страна, фирма)	Тип, марка оборудования. Обозначение документа и номер опросного листа	Единица измерения: наименование	Единица измерения: код	Код завода изготовителя	Код оборудования материалов	Цена единицы оборудования тыс. руб.	Количество	Масса единицы оборудования кг
1	2	3	4	5	6	7	8	9	10
	2. Аппаратура и приборы, поставляемые комплектно со щитами и пультами								
1	Реле балансное, ~220В	БРЭ-1	шт.	796				1	
2	Резистор 200 Ом	ПЭВР-20	шт.	796				1	
3	Реле промежуточное, ~220В	ПЭ-37-22У3	шт.	796				1	
4	Реле промежуточное, ~220В	ПЭ-37-42У3	шт.	796				1	
5	Выключатель, ~220В, Iр=2.5А	ВА14-26-14--20У3	шт.	796				1	
6	Блок зажимов на 10 клемм	БЗ-10	шт.	796				3	
7	Рамка для надписи	РП.М66х26	шт.	796				2	

Инв.№ подл. | Подпись и дата | Взам. инв.№

Альбом 4

Поз.	Обозначение	Наименование	Кол.	Примеч.
10		Блок Б3-10	3	
11		Упор	2	
12		Перемычка П	1	
13		Рамка РПМ66×26	2	
		Материалы		
14		Провод ПВ1 1×1-380		
		ГОСТ6323-79	15	м
15		Провод ПВ1 1×1,5-380		
		ГОСТ6323-79*	5	м
16		Провод ПВ3 1×1.0-380		
		ГОСТ6323-79*	10	м
17		Провод НВЭ1×0,75-380		
		ОСТ 36.13-90	5	м

Инв. № подл. | Подпись и дата | Взам. инв. №

904-1-95.92 АОВ.001 Лист 2

Копир. Формат А4

Поз.	Обозначение	Наименование	Кол.	Примеч.
		Документация		
	АОВ.002	Таблица соединений		
	АОВ.003	Таблица подключений		
		Стандартные изделия		
1		Шкаф щита ЩШМ1000×600-350		
		УХЛ4. Ур30 ОСТ36.13-76	1	
2		Угольник 93М600ТК3-128-81	4	
3		Рейка РБМ500ТК3-100-81	1	
		Прочие изделия		
4	1РВ1	Регулятор температуры		
		микроэлектронный ТМ-8	1	
5	1КР	Реле балансное БРЭ-1		
		~220В	1	
6	1К1	Реле ПЭ-370-42У3, U~220В	1	
7	1К2	Реле ПЭ-370-22У3, U~220В	1	
8	1SF1	Выключатель ВА14-26-14-20У3		
		U~220В Ур=2,5А	1	
9	1R	Резистор ПЭВР-20, 2000м, 10%	1	

Инв. № подл. | Подпись и дата | Взам. инв. №

ГИП	Блувштейн		
Нач.отд.	Никонов		
Н.контр.	Блюм		
ГИП.Эл.	Блувштейн		
Инж. II к.	Ровинский		

904-1-95.92 АОВ.001

Компрессорная станция для пневматической очистки стрелок производительностью 10 куб.м. воздуха в минуту

Щит 1ЩА
Общий вид

Стадия	Лист	Листов
Р	1	5

Гипропромтрансстрой

ЦП0011-04 61

Копир. Формат А4

1* Размеры для справок

2. Покрытие - вариант 2 ОСТ 36.13-90

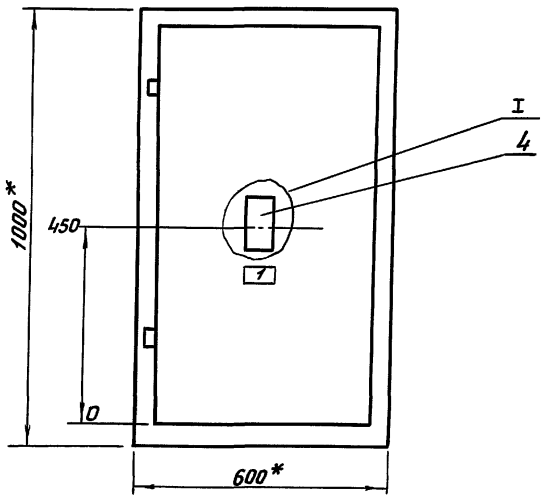

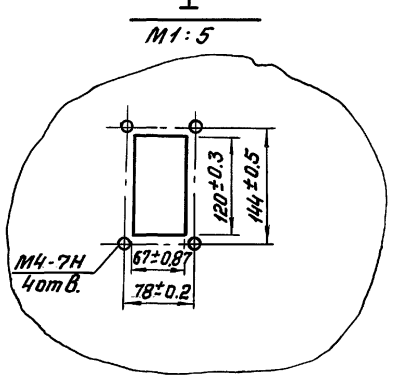

Вид на внутренние плоскости (развернуто)

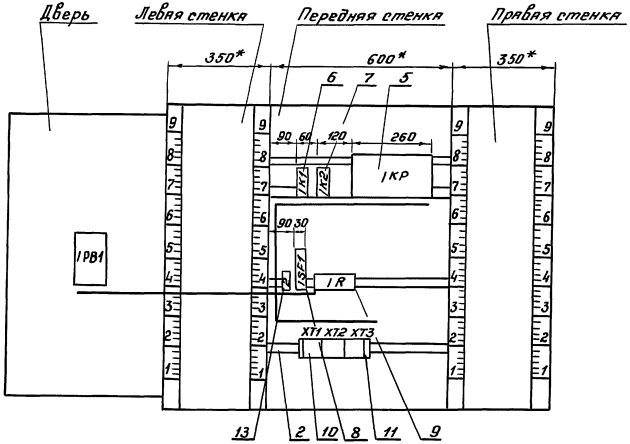

Альбом 4

Проводник	Откуда идет	Куда поступает	Данные провода	Примечание
Технические требования				
Таблица соединений выполнена на основании схемы, приведенной на листе АОВ-3				
Передняя стенка				
N	XT1:9	XT1:10	Перемычка блока	
N	XT1:9	1K1:8		
N		1K2:8		
N		1KP:2		
			ПВ11×1.0	
A	XT1:8	1SF1:1		
100	1SF1:2	1K2:33		
100	1K2:33	1K1:12		
100	1K1:12	1K1:21		п
100	1K1:21	1K1:53		п
100	1K1:53	1K1:63		п
100	1K1:63	XT2:9		
102	XT1:6	1K1:A		
103	1K1:54	XT3:1		

Взам. инв. №

Подпись и дата

Инв. № подл.

ГИП	Блувштейн	
Нач. отд.	Никонов	
Н. контр.	Блюм	
ГИП-эл.	Блувштейн	
Инж. II к.	Ровинский	

904-1-95.92 АОВ.002

Компрессорная станция для пневматической очистки стрелок производительностью 10куб.м воздуха в минуту

Стадия	Лист	Листов
Р	1	3

Щит 1ЩА

Таблица соединений

Гипропромтрансстрой

Копир. Гоц. Формат А4

Альбом

Надписи на табло и в рамках

№ надписи	Текст надписи	Кол.	№ надписи	Текст надписи	Кол.
	Рамка 66×26				
1	Температура приточного воздуха	1			
2	Питание ~ 220В	1			

Взам. инв. №

Подпись и дата

Инв. № подл.

904-1-95.92 АОВ.001

Лист 5

Альбом 4

Проводник	Откуда идет	Куда поступает	Данные провода	Примечание
		Дверь		
N	XT1:10	1PB1:16		
101	XT2:10	1PB1:14		
102	XT 1:6	1PB1:3		
103	XT3:1	1PB1:5	ПВ31×1.0	
103	1PB1:5	1PB1:22		П
111	XT2:1	1PB1:21		
112	XT2:2	1PB1:13		
201	XT1:1	1PB1:28		
202	XT1:2	1PB1:20	НВ31×0.75	
203	XT1:3	1PB1:9		

Инв. № подл. | Подпись и дата | Взам. инв. №

904-1-95.92 АОВ.002 Лист 3

Копир. Гоф. Формат А4

Альбом

Проводник	Откуда идет	Куда поступает	Данные провода	Примечание
104	1K1:64	1KP:1		
105	1K2:34	XT3:2		
107	1K2:A	XT3:4		
111	1K1:11	XT2:1		
121	1KP:5	XT2:8		
122	1K1:22	1KP:3		
122	1K1:22	XT3:3		
131	1KP:6	XT2:3		
132	1KP:9	XT2:4		
133	1KP:8	XT2:5		
133	1KP:8	1R:2	ПВ1 1×1.0	
133	1R:2	1R:3		П
134	1KP:7	XT2:6		
135	1R:1	XT2:7		
земля	PB: $\frac{1}{\text{⏚}}$	Рейка для установки аппаратов: $\frac{1}{\text{⏚}}$	ПВ1 1×1.5	
земля	Рейка для установки аппаратов: $\frac{1}{\text{⏚}}$	Стойка: $\frac{1}{\text{⏚}}$		

Инв. № подл. | Подпись и дата | Взам. инв. №

904-1-95.92 АОВ.002 Лист 2

Копир. Гоф. Д00011-04 10 Формат А4

Альбом 4

Проводник	Вывод	Вид контакта	Вывод	Проводник
121	5			
131	6			
134	7			
133	8			
132	9			
		1SF1		
А	1		2	100
		1R		
135	1			
133*	П2			
133	П3			
		XT1		
201	1			
202	2			
203	3			
	5			
102*	6			
	7			
А	8			
N	П9			
N	П10			
		XT2		
111*	1			
112	2			
131	3			
132	4			
133	5			
134	6			
135	7			
121	8			

Проводник	Вывод	Вид контакта	Вывод	Проводник
100	9			
101	10			
		XT3		
103	1			
105	2			
122	3			
	4			
107	5			
	6			
	7			
	8			
	9			
	10			
	Дверь			
		1PB1		
102	3			
103*	П5			
112	13			
101	14			
N	16			
111	21			
103	П22			
203	9			
202	20			
201	28			

Взам. инв. №

Подпись и дата

Инв. № подл.

904-1-95.92 АОВ.003 Лист 2

Копир. Бах. Формат А4

gost.e-ecolog.ru

Проводник	Вывод	Вид контакта	Вывод	Проводник	Проводник	Вывод	Вид контакта	Вывод	Проводник
	Технические требования								
	Таблица подключения выполнена								
		на	основании схемы АОВ-3 и таблицы						
			соединений АОВ 002						
	Передняя стенка								
		1K1							
100*	12П	Р	11	111					
100	21П	Р	22	122*					
100	53П	3	54	103					
100*	63П	3	64	104					
102	А	К	В	N					
							1RP		
					104	1			
		1R2			N	2			
100*	33	1	34	105	122	3			
107	А	К	В	N*					

Взам. инв. №

Подпись и дата

Инв. № подл.

904-1-95.92 АОВ.003

ГИП	Блувштейн		Компрессорная станция для пневматической очистки стрелок производительностью 10куб.м воздуха в минуту	Стадия	Лист	Листов
Нач.отд.	Никонов			Р	1	2
Н.контр.	Блюм		Щит 1ЩА Таблица подключения	Гипропромтрансстрой		
ГИП эл.	Блувштейн					
Инж. II к.	Ровинский					

Ц00011-04 Копир. Бах. Формат А4