ТИПОВОЙ ПРОЕКТ
904-1-95.92

# КОМПРЕССОРНАЯ СТАНЦИЯ ДЛЯ ПНЕВМАТИЧЕСКОЙ ОЧИСТКИ СТРЕЛОК ПРОИЗВОДИТЕЛЬНОСТЬЮ 10 КУБ. М ВОЗДУХА В МИНУТУ

## АЛЬБОМ 3


| | | |
|---|---|---|
| АР | Архитектурно-строительные решения. | Стр. 3 - 5 |
| КЖ | Конструкции железобетонные. | Стр. 6 - 13 |
| КЖИ | Строительные изделия. | Стр. 14 - 16 |
| КМ | Конструкции металлические. | Стр. 17 - 19 |
| ОВ | Отопление и вентиляция. | Стр. 20 - 21 |


gost.e-ecolog.ru

# ТИПОВОЙ ПРОЕКТ
# 904-1-95.92

# КОМПРЕССОРНАЯ СТАНЦИЯ ДЛЯ ПНЕВМАТИЧЕСКОЙ ОЧИСТКИ СТРЕЛОК ПРОИЗВОДИТЕЛЬНОСТЬЮ 10 КУБ.М ВОЗДУХА В МИНУТУ

## АЛЬБОМ 3
## ПЕРЕЧЕНЬ АЛЬБОМОВ

| | | |
|---|---|---|
| Альбом 1 | ПЗ | Пояснительная записка |
| Альбом 2 | ТХ | Технологические решения |
| | ЭМ | Силовое электрооборудование |
| | ЭО | Электроосвещение |
| | АТХ | Автоматизация технологических процессов |
| | АОВ | Автоматизация санитарно-технических систем |
| | СС | Связь и сигнализация |
| Альбом 3 | АР | Архитектурно-строительные решения |
| | КЖ | Конструкции железобетонные |
| | КЖИ | Строительные изделия |
| | КМ | Конструкции металлические |
| | ОВ | Отопление и вентиляция |
| Альбом 4 | АОВ.И | Задание заводу-изготовителю щитов автоматизации |
| Альбом 5 | СО | Спецификация оборудования |
| Альбом 6 | ВМ | Ведомости потребности в материалах |
| Альбом 7 | С | Сметы |

Разработан
Гипропромтрансстроем

Главный инженер института — Н.А. Пискунов
Главный инженер проекта — Л.И. Блувштейн

Утвержден и введен в действие
„Гипропромтрансстроем"
Приказ от 07.10.92 г. N°74

Альбом 3

# Содержание альбома 3


| NN листов | Наименование и назначение документов Наименование листа | Стр. |
|---|---|---|
| | Титульный лист | |
| | Содержание альбома | 2 |
| | | |
| | Чертежи комплекта „АР" | |
| 1 | Общие данные | 3 |
| 2 | Планы | 4 |
| 3 | Фасады. Разрезы | 5 |
| | | |
| | Чертежи комплекта „КЖС" | |
| 1 | Общие данные | 6 |
| 2 | План фундаментов на отм.-1.250. Схемы | |
| | расположения элементов фундамента | 7 |
| 3 | Схема расположения фундаментов и опор | |
| | под оборудование. Фундаменты ФМ1...ФМ3 | 8 |
| 4 | Схема расположения каналов и приямков | |
| | Приямкц ПР1, ПР2, ПР4 | 9 |
| 5 | Приямок ПР3, канал К1. Опалубочные | |
| | чертежи. Схемы расположения блоков | |
| | и закладных деталей | 10 |
| 6 | Приямок ПР3, канал К1. Схемы расположения | |
| | арматурных элементов | 11 |
| 7 | Схемы расположения плит. покрытия, элемен- | |
| | тов монолитного пояса и ограждения | 12 |
| 8 | Фундамент ФОМ1. Разрезы 1-1, 2-2. | 13 |
| КЖСН-01.00 | Плита ПР60.15-4,5 АтVТи1 | 14 |
| КЖСН-02.00 | Сетка С1, С2 | 14 |

| NN листов | Наименование и назначение документов Наименование листа | Стр. |
|---|---|---|
| КЖСН-03.00 | Сетка С3, С4 | 14 |
| КЖСН-04.00 | Закладная деталь ЗД1 | 15 |
| КЖСН-05.00 | Закладная деталь ЗД2 | 15 |
| КЖСН-06.00 | Закладная деталь ЗД3 | 15 |
| КЖСН-07.00 | Анкерный болт А1 | 15 |
| КЖСН-08.00 | Анкерный болт А2 | 16 |
| КЖСН-09.00 | Сетка арматурная С1 | 16 |
| КЖСН-10.00 | Сетка арматурная С2 | 16 |
| ТУ1 | Технические условия | 16 |
| | | |
| | Чертежи комплекта „КМ" | |
| 1 | Общие данные (начало) | 17 |
| 2 | Общие данные (окончание) | 18 |
| 3 | Схемы расположения путей подвесного | |
| | крана, площадки и лестницы. Съемный | |
| | щит Щ1. Рама РМ1 | 19 |
| | | |
| | Чертежи комплекта „ОВ" | |
| 1 | Общие данные | 20 |
| 2 | План на отм. 0.000. Схемы систем | |
| | П1 и отопления. | 21 |


Инв. № подл. | Подпись и дата | Взам. инв. №

Привязан

Инв. №

Ц00011-03 3

Копир. Баф.

Формат А2

Альбом 3

## Ведомость рабочих чертежей основного комплекта АР

| Лист | Наименование | Примечание |
|---|---|---|
| | | |
| 1 | Общие данные | |
| 2 | Планы | |
| 3 | Фасады, разрезы | |
| | | |

## Ведомость спецификаций

| Лист | Наименование | Примечание |
|---|---|---|
| | | |
| 2 | Спецификация перемычек | |
| 2 | Спецификация элементов заполнения проемов | |

## Ведомость ссылочных и прилагаемых документов

| Обозначение | Наименование | Примечание |
|---|---|---|
| | Ссылочные документы | |
| 1.038.1-1 В.1 | Перемычки железобетонные для зданий с кирпичными стенами | |
| 1.136.1-13 В.1 | Плиты подоконные для жилых и общественных зданий | |
| 1.236.5-12 В.1 | Окна и балконные двери деревянные для общественных зданий | |
| 2.244-1 В.4 | Детали полов общественных зданий | |
| 2.236-2 В.1 | Детали примыкания оконных и дверных блоков в общественных зданиях | |
| 2.430-20 В.0,1,2 | Узлы стен из кирпича одноэтажных зданий промышленных предприятий | |
| | | |
| | | |
| 2.460-14 В.1 | Типовые узлы покрытий промышленных зданий в местах пропуска вентиляционных шахт | |
| | Прилагаемые документы | |
| Альбом 6 | Ведомости потребности в материалах | |
| | | |

## Ведомость отделки помещений

Площадь м²

| Наименование или номер помещения | Потолок | | Стены или перегородки | | Низ стен или перегородок (панель) | | | Примечание |
|---|---|---|---|---|---|---|---|---|
| | Площадь | Вид отделки | Площадь | Вид отделки | Площадь | Вид отделки | Высота, мм | |
| 1,2 | 42.0 | Затирка Известковая окраска | 111,8<br>58,2 | Штукатурка Известковая окраска | 53,6 | Облицовка плиткой | 1800 | |

## Общие указания

1. За относительную отметку 0.000 принята отметка чистого пола, что соответствует абсолютной отметке ▭
2. Наружные и внутренние стены приняты из керамического пустотного кирпича ($\gamma$=1600 кг/м³, ГОСТ 530-80) на растворе марки 50.
3. Принятая марка раствора для кирпичной кладки стен рассчитана на производство работ при положительных температурах воздуха, при производстве работ в отрицательных температурах следует руководствоваться указаниями СНиП II-22-81 „Каменные и армокаменные конструкции, СНиП 3.03.01-87 „Несущие и ограждающие конструкции".
4. Привязка проекта возможна в районах с температурой наружного воздуха -40°С, кроме сейсмических районов; районов вечной мерзлоты и участков с просадочными грунтами.

Типовой проект разработан в соответствии с действующими нормами и правилами и предусматривает мероприятия, обеспечивающие взрывопожарную и пожарную безопасность при эксплуатации здания.

Главный инженер проекта /Блувштейн/

Инв. № подл. | Подпись и дата | Взам. инв. №

Привязан

Инв. №

904-1-95.92 АР

| | | | |
|---|---|---|---|
| ГИП | Блувштейн | | Компрессорная станция для пневматической очистки стелок производительностью 10 куб.м воздуха в минуту |
| Н.контр. | Соколова | | |
| Нач. отд. | Примаков | | |
| Гл. спец. | Твердохлеб | | |
| Гл. спец. | Кременевский | | |
| Нач. гр. | Васильева | | Общие данные |

| Стадия | Лист | Листов |
|---|---|---|
| Р | 1 | 3 |

Гипропромтрансстрой

Ц 00011-03 4

Копировал: Бар. Формат А2

Альбом 3

## План

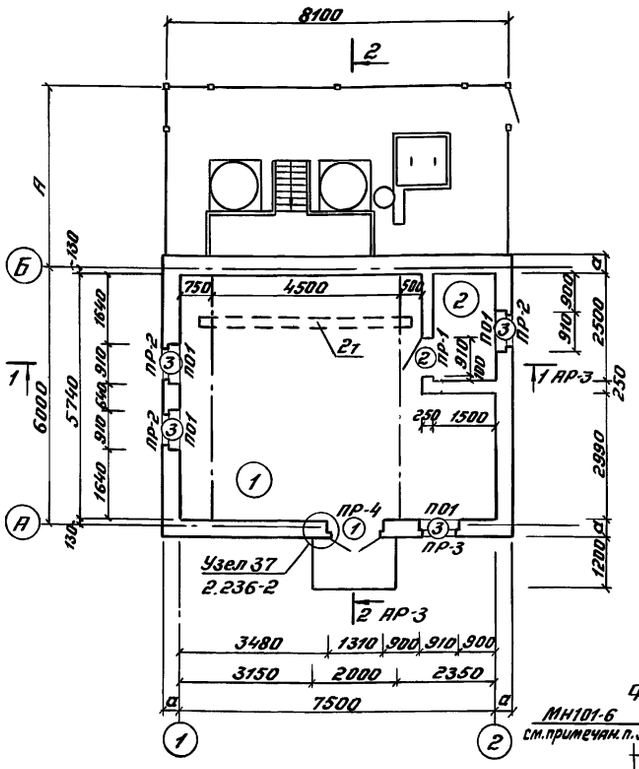


## План отверстий в стенах

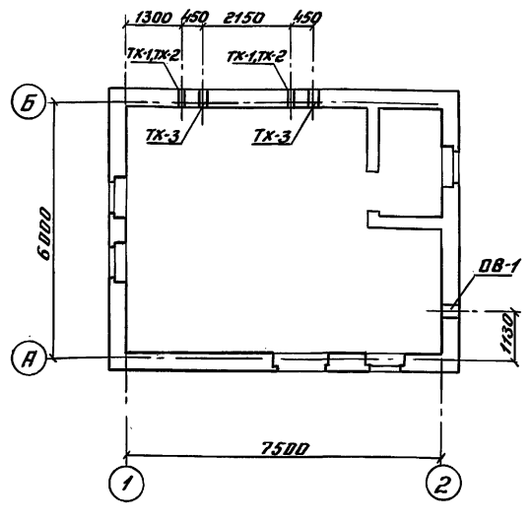


## Фрагмент 1

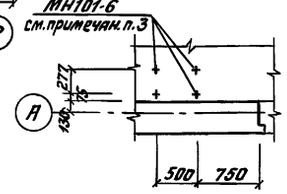


## План полов на отм. 0.000

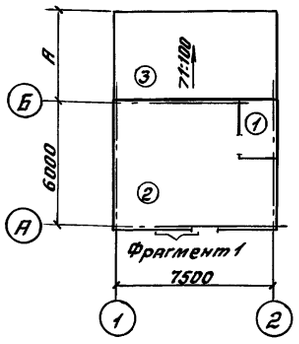


## План кровли

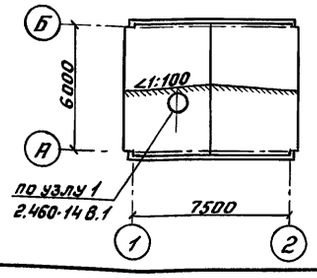


## Ведомость перемычек

| Марка, поз. | Схема сечения |
|---|---|
| ПР-1 | 2ПБ13-1; 2.070; 250; 140 |
| | Переменные данные для $t_н$=-20,-30°С |
| ПР-2 | 2ПБ13-1; 2.695; 380; 75; 1 2 |
| ПР-3 | 2ПБ13-1; 3ПБ13-37; 2.695; 250; 130; 75; А |
| ПР-4 | 2ПБ16-2; 1.995; 250; 130; 75; А |
| | для $t_н$=-40°С |
| ПР-2 | 2ПБ13-1; 2.695; 510; 75; 1 2 |
| ПР-3 | 2ПБ13-1; 3ПБ13-37; 2.695; 380; 130; 75; А |
| ПР-4 | 2ПБ16-2; 1.995; 380; 130; 75; А |

## Спецификация перемычек

| Марка, поз. | Обозначение | Наименование | Кол. | Масса ед., кг | Примечание |
|---|---|---|---|---|---|
| ПР-1 | 1.038.1-1.1 020000-02 | 2ПБ13-1 | 2 | 54 | |
| | | Переменные данные для $t_н$=-20,-30°С | | | |
| ПР-2 | 1.038.1-1.1 020000-02 | 2ПБ13-1 | 9 | 54 | |
| ПР-3 | -02 | 2ПБ13-1 | 2 | 54 | |
| | 090000 | 3ПБ13-37 | 1 | 85 | |
| ПР-4 | 020000-04 | 2ПБ16-2 | 3 | 65 | |
| | | для $t_н$=-40°С | | | |
| ПР-2 | 1.038.1-1.1 020000-02 | 2ПБ13-1 | 12 | 54 | |
| ПР-3 | -02 | 2ПБ13-1 | 3 | 54 | |
| | 090000 | 3ПБ13-37 | 1 | 85 | |
| ПР-4 | 020000-04 | 2ПБ16-2 | 4 | 65 | |

## Спецификация элементов заполнения проемов

| Марка, поз. | Обозначение | Наименование | Кол. | Масса ед., кг | Примечание |
|---|---|---|---|---|---|
| 1 | ГОСТ 24698-81 | Дверной блок ДС21-13ГУ | 1 | | |
| 2 | ГОСТ 6629-88 | ДГ21-9 | 1 | | |
| 3 | 1.236.5-12.1-3000 | Оконный блок ОС18-98 | 4 | 45,88 | |
| | | Переменные данные для $t_н$=-20,-30°С | | | |
| ПО1 | 1.136.1-13.1 | Подоконная плита ПО13.35.45-Т | 4 | 51 | |
| | | для $t_н$=-40°С | | | |
| ПО1 | 1.136.1-13.1 | Подоконная плита ПО13.45.45-Т | 4 | 66 | |

## Экспликация полов

| Наименование или номер помещения по проекту | Тип пола по проекту | Схема пола или номер узла по серии | Элементы пола и их толщина | Площадь пола, м² |
|---|---|---|---|---|
| 2 | 1 | 225 2.244-1, Вып. 4 | Покрытие-линолеум поливинилхлоридный на тканевой основе, ГОСТ 7251-77 -2,5мм | 3,8 |
| 1 | 2 | 240 2.244-1, Вып. 4 | Покрытие-керамические плитки, ГОСТ 6787-80 -13мм | 30,8 |
| | 3 | 245 2.244-1, Вып. 4 | Покрытие-бетон класса В25-20мм | 27,9 |

## Экспликация помещений

| Номер по плану | Наименование | Площадь м² | Категория производства по взрывной взрыво-пожарной и пожарной опасности |
|---|---|---|---|
| 1 | Машинный зал | 38,2 | „Д" |
| 2 | Помещение для машиниста | 3,8 | |

## Экспликация отверстий

| Раздел проекта | Обозначение отверстий | Размеры отверстий в×h мм | Размер от пола до низа отверстия в мм | Кол. | Примеч. |
|---|---|---|---|---|---|
| Технологическая часть | ТХ-1 | 75×75 | 1200 | 2 | |
| | ТХ-2 | 50×50 | 605 | 2 | |
| | ТХ-3 | 130×130 | 2200 | 2 | |
| ОВ | ОВ-1 | 370×560 | 2800 | 1 | см. примечания п.5АР-3 |

## Таблицу размеров и примечания смотри лист АР-3

| | | | | |
|---|---|---|---|---|
| Привязан | ГИП | Блувштейн | | 904-1-95.92 АР |
| | Н.контр. | Соколова | | |
| | Нач.отд. | Одиноков | | |
| | Гл.спец. | Твердохлеб | | |
| | Гл.спец. | Кореневский | | |
| Инв. № | Нач.гр. | Васильева | | |

Компрессорная станция для пневматической очистки стрелок производительностью 10куб.м воздуха в минуту

| Стадия | Лист | Листов |
|---|---|---|
| Р | 2 | |

Планы

Гипропромтрансстрой

Ц00011-03 5

Копировал: Формат А2

Инв. № подл. | Подпись и дата | Взам. инв. №

Технол. часть Феронов
Отоплен. и вент. Зайцева
Электротехн. част. Блувштейн

Альбом 3

Фасад 1-2

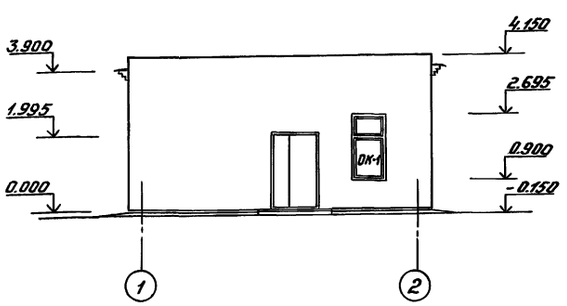


Фасад А-Б

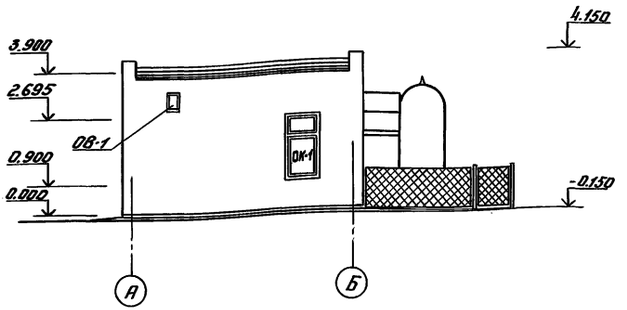


Фасад Б-А

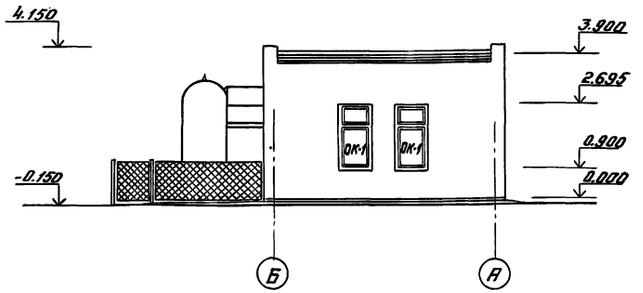


1-1

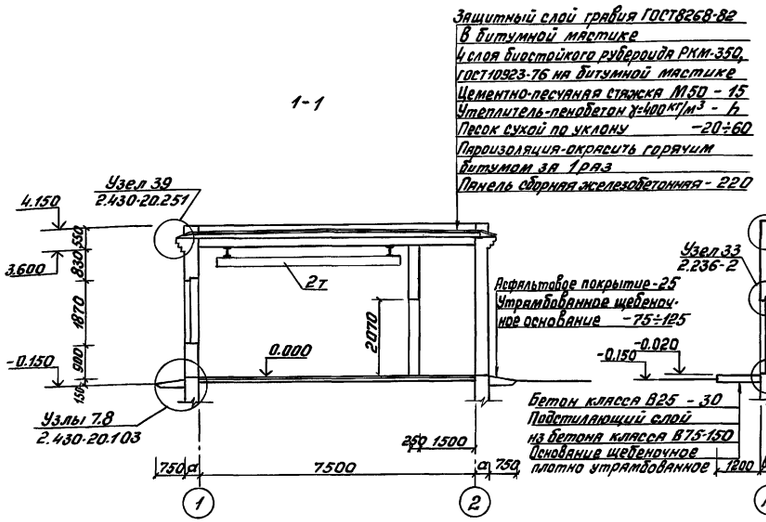


2-2

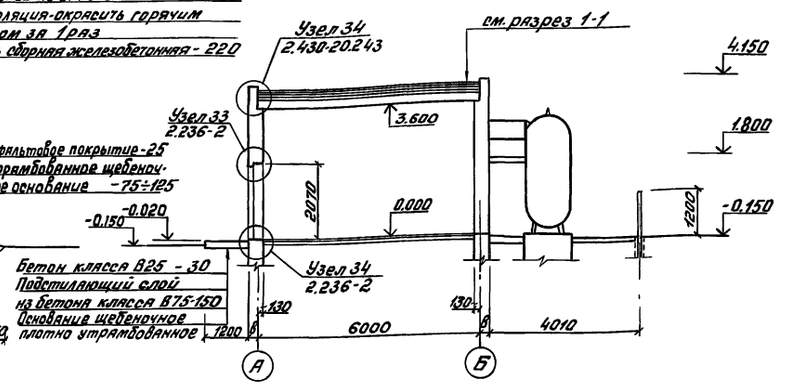


1. Устройство полов и подстилающих слоев производить после устройства приямков и фундаментов по чертежам КЖ.
2. Деревянные оконные переплеты с наружной стороны окрасить эмалью белого цвета.
3. Закладные детали марки МН101-6 установить в полу на отм. 0.000 и ориентировать большей стороной вдоль стены по оси А. Спецификацию и ведомость расхода стали см. лист КЖ-4
4. Корытообразную часть плиты покрытия с отверстием заполнить утеплителем - пенобетоном $\gamma=400$ кг/м³
5. Над проемом ОВ-1 проложить отдельные стержни ⌀12 А III, ГОСТ 5781-82, $l=650$ мм с шагом 100 мм.
6. Обрамление проема ОВ-1 выполнить деревянными брусками, как указано на схеме.

Схема заполнения оконных проемов ОК-1

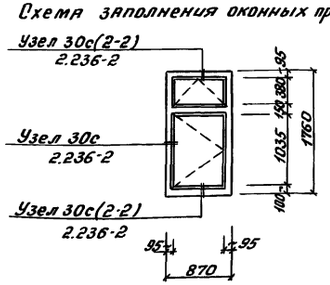


Схема заполнения проемов ОВ-1

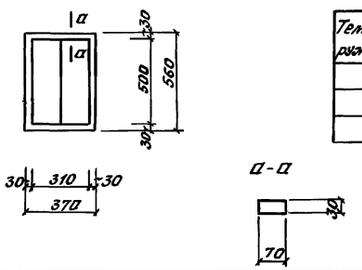


Таблица толщин и привязок

| Температура наружного воздуха | Размеры в мм | | | |
|---|---|---|---|---|
| | a | h | A | B |
| -20°С | 380 | 60 | 4260 | 250 |
| -30°С | 380 | 80 | 4260 | 250 |
| -40°С | 510 | 110 | 4390 | 380 |

| | | | | |
|---|---|---|---|---|
| Привязан | ГИП | Блувштейн | | 904-1-95.92 АР |
| | Н.контр. | Соколова | | |
| | Нач.отд. | Одиноков | | Компрессорная станция для пневматической очистки стрелок производительностью 10 куб.м воздуха в минуту |
| | Гл.спец. | Твердохлеб | | Стадия: Р; Лист: 3; Листов: |
| | Гл.спец. | Кореневский | | Фасады, разрезы |
| Инв.№ | Нач.гр. | Васильева | | Гипропромтрансстрой |

Ц00011-03 6

Копировал: Бар. Формат А2

Инв.№ подл. | Подпись и дата | Взам.инв.№

Альбом 3

## Ведомость рабочих чертежей основного комплекта КЖ

| Лист | Наименование | Примечание |
|---|---|---|
| 1 | Общие данные | |
| 2 | План фундаментов на отм.-1.250 | |
| | Схема расположения элементов фундамента | |
| 3 | Схема расположения фундаментов и опор | |
| | под оборудование. Фундаменты ФМ1... ФМ3 | |
| 4 | Схема расположения каналов и приямков | |
| | Приямки ПР1, ПР2, ПР4 | |
| 5 | Приямок ПР3, канал К1. Опалубочные чертежи | |
| | Схема расположения блоков и закладных деталей | |
| 6 | Приямок ПР3, канал К1. Схемы расположения | |
| | арматурных элементов | |
| 7 | Схемы расположения плит покрытия, элемен- | |
| | тов монолитного пояса и ограждения | |
| 8 | Фундамент ФОм1 | |
| | | |
| | | |

## Ведомость объемов сборных бетонных и железобетонных конструкций по чертежам основного комплекта марки КЖ

| Наименование группы элементов конструкции | Код | Кол. $м^3$ | Примечание |
|---|---|---|---|
| Плиты железобетонные ленточных | | | |
| фундаментов | 581321 | 4,32 | |
| Бетонные блоки стен подвалов | 583521 | 15,08(18,16) | |
| Перемычки | 582821 | 0,42(0.54) | |
| Плиты покрытия | 584121 | 5,52 | |
| Столбы | 589900 | 0.18 | |
| Стаканы железобетонные | 589121 | 0.06 | |
| | | | |
| | | | |
| | | | |
| Всего бетона и железобетона | | 25,03(28.00) | |

Значения в скобках даны для температуры наружного воздуха -40°С.

## Ведомость ссылочных и прилагаемых документов

| Обозначение | Наименование | Примечание |
|---|---|---|
| | Ссылочные документы | |
| 1.038.1-1 Вып.1 | Перемычки железобетонные для | |
| | зданий с кирпичными стенами | |
| 1.242.1-3 Вып.1 | Панели перекрытий железобетон- | |
| | ные ребристые для обществен- | |
| | ных зданий | |
| 1.141-1 Вып.63 | Панели перекрытий железобетон- | |
| | ные многопустотные | |
| 3.017-1 Вып.1,2 | Ограждения площадок и участков | |
| | предприятий зданий и сооружений | |
| 1.494-24 Вып.1 | Стаканы для крепления крышных | |
| | вентиляторов, дефлекторов и | |
| | зонтов | |
| 1.400-15 Вып.1 | Унифицированные закладные изде- | |
| | лия железобетонных конструкций | |
| | для крепления технологических | |
| | коммуникаций и устройств | |
| 1.494-30 Вып.1 | Установка и крепление венти- | |
| | ляторов к строительным кон- | |
| | струкциям | |
| | | |
| | | |
| | | |
| | Прилагаемые документы | |
| Альбом | Ведомость потребности в материалах | |
| КЖИ-01.00 | Плита ПР60.15-4.5 $А_т$ $\bar{V}$ т и 1 | |
| КЖИ-02.00 | Сетка С1, С2 | |
| КЖИ-03.00 | Сетка С3, С4 | |
| КЖИ-04.00 | Закладная деталь ЗД1 | |
| КЖИ-05.00 | Закладная деталь ЗД2 | |
| КЖИ-06.00 | Закладная деталь ЗД3 | |
| КЖИ-07.00 | Анкерный болт А1 | |
| КЖИ-08.00 | Анкерный болт А2 | |
| КЖИ-09.00 | Сетка арматурная С1 | |
| КЖИ-10.00 | Сетка арматурная С2 | |
| ТУ1 | Технические условия | |

## Ведомость спецификаций

| Лист | Наименование | Примечание |
|---|---|---|
| 2 | Спецификация элементов к схеме располо- | |
| | жения фундаментов | |
| 3 | Спецификация элементов к схеме расположе- | |
| | ния фундаментов и опор под оборудование | |
| | Спецификация элементов к монолитным | |
| | конструкциям | |
| 4 | Спецификация элементов к схеме расположения кана- | |
| | лов и приямков. Спецификация арматурных | |
| | элементов к схемам расположенным на | |
| | данном листе | |
| 5 | Спецификация к схемам, расположенным на | |
| | данном листе | |
| 6 | Спецификация арматурных элементов к схемам, | |
| | расположенным на данном листе | |
| 7 | Спецификация элементов к схемам, расположенным | |
| | на данном листе. Спецификация к схеме располо- | |
| | жения элементов монолитного пояса | |
| 8 | Спецификация к фундаменту ФОм1 | |
| | | |
| | | |

Типовой проект разработан в соответствии с действующими нормами и правилами и предусматривает мероприятия, обеспечивающие взрывную, взрывопожарную и пожарную безопасность при эксплуатации здания

Главный инженер проекта [подпись] (Блувштейн)

Инв. № подл. | Подпись и дата | Взам. инв. №

| | | | |
|---|---|---|---|
| Инв. № | | | |
| ГИП | Блувштейн | [подпись] | |
| Н.контр. | Соколова | [подпись] | |
| Нач.отд. | Одиноков | [подпись] | |
| Гл.спец. | Кореневский | [подпись] | |
| Нач.гр. | Васильева | [подпись] | |

Привязан

904-1-95.92 КЖ

| Компрессорная станция для пневматической очистки стрелок производительностью 10куб.м воздуха в минуту | Стадия | Лист | Листов |
|---|---|---|---|
| | Р | 1 | 7 |
| Общие данные | Гипропромтрансстрой | | |

Ц00011-03 7 Копировал: [подпись] Формат А2

Альбом 3

## План фундаментов на отм. -1.250

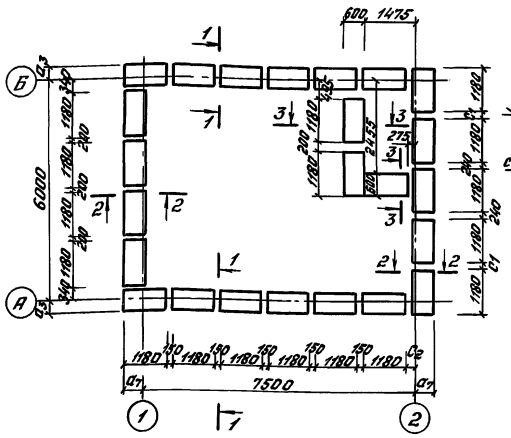


## 1-1

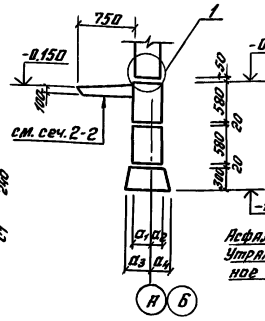


## 2-2

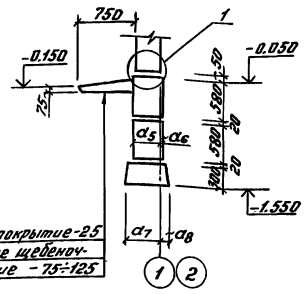


## 3-3

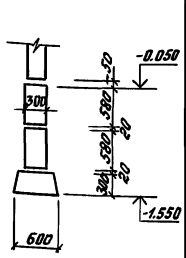


## Схема расположения элементов фундамента.

### по оси А

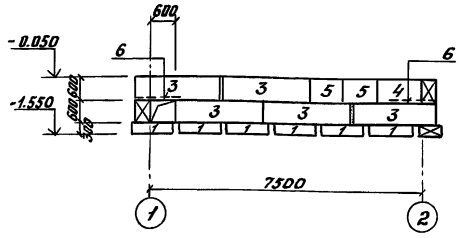


### по оси 1

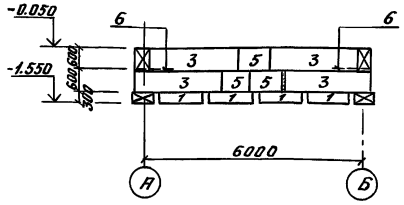


### по оси Б

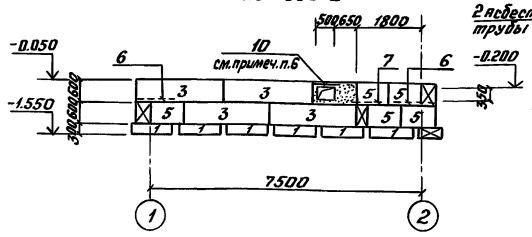


### по оси 2

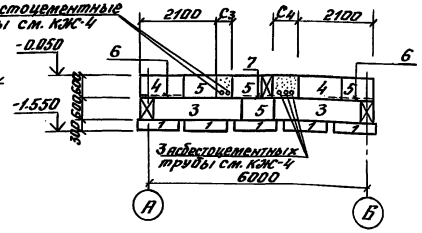


### между осями 1 и 2

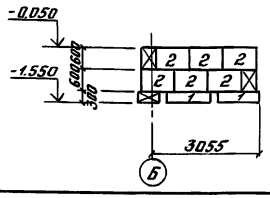


### между осями А и Б

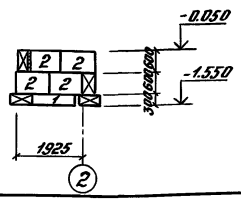


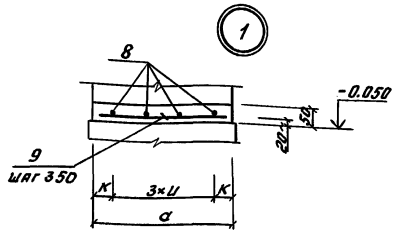


## Таблица привязок

| Температура наружного воздуха | Размеры в мм | | | | | | | | | | | | | | |
|---|---|---|---|---|---|---|---|---|---|---|---|---|---|---|---|
| | К | а | $a_1$ | $a_2$ | $a_3$ | $a_4$ | $a_5$ | $a_6$ | $a_7$ | $a_8$ | $c_1$ | $c_2$ | $c_3$ | $c_4$ | U |
| -20,-30°С | 40 | 380 | 260 | 140 | 360 | 240 | 390 | 10 | 490 | 110 | 170 | 160 | 485 | 765 | 100 |
| -40°С | 45 | 510 | 380 | 120 | 430 | 170 | 510 | -10 | 560 | 40 | 240 | 230 | 590 | 880 | 140 |

## Спецификация элементов к схеме расположения фундаментов

| Марка, поз. | Обозначение | Наименование | Кол. | Масса ед., кг | Примечание |
|---|---|---|---|---|---|
| 1 | ГОСТ 13580-85 | Плита железобетонная ФЛ 6.12-4 | 24 | 450 | |
| 2 | ГОСТ 13579-78 | Бетонные блоки ФБС 9.3.6-Т | 10 | 350 | |
| | | Переменные данные | | | |
| | | для $t_н$=-20°,-30° | | | |
| 3 | ГОСТ 13579-78 | Бетонные блоки ФБС 24.4.6-Т | 15 | 1300 | |
| 4 | | ФБС 12.4.6-Т | 3 | 640 | |
| 5 | | ФБС 9.4.6-Т | 14 | 470 | |
| 10 | Б.Ч | ф12 AIII, ГОСТ 5781-82, ℓ=980 | 3 | 0.87 | |
| | | Металлические изделия | | | |
| 6 | КЖСН-02.00 | Сетка С1 | 4 | 2.0 | |
| 7 | КЖСН-03.00 | С3 | 2 | 2.6 | |
| 8 | Б.Ч | ф6 AI, ГОСТ 5781-82 | 112,0 | 0,222 | п.м |
| 9 | " | ф3 BpI, ГОСТ 6727-80, ℓ=350 | 77 | 0,018 | |
| | | Материалы: | | | |
| | | Бетон заделки класса В7.5 | 0.57 | | $м^3$ |
| | | для $t_н$=-40°С | | | |
| 3 | ГОСТ 13579-78 | Бетонные блоки ФБС 24.5.6-Т | 15 | 1630 | |
| 4 | | ФБС 12.5.6-Т | 2 | 790 | |
| 5 | | ФБС 9.5.6-Т | 16 | 590 | |
| 10 | Б.Ч | ф12 AIII, ГОСТ 5781-82, ℓ=980 | 4 | 0.87 | |
| | | Металлические изделия | | | |
| 6 | КЖСН-02.00-01 | Сетка С2 | 4 | 2.4 | |
| 7 | КЖСН-03.00-01 | С4 | 2 | 3.0 | |
| 8 | | ф6 AI, ГОСТ 5781-82 | 114,1 | 0,222 | п.м |
| 9 | | ф3 BpI, ГОСТ 6727-80, ℓ=480 | 77 | 0.025 | |
| | | Материалы: | | | |
| | | Бетон заделки класса В7.5 | 0.97 | | $м^3$ |

1. Основанием под фундаменты приняты непучинистые, непросадочные грунты со следующими нормативными характеристиками $\varphi$=28°, С=0,02 кгс/$см^2$, Е=150 кгс/$см^2$, $\gamma$=1.8 тс/$м^3$, $K_г$=1.
2. До начала земляных работ по рытью котлована фундаментов почвенно-растительный слой срезать полностью и сложить в бурты для дальнейшего использования его при озеленении площадки.
3. Фундаментные плиты укладываются на выравненное основание. Кладка блоков ведется на цементно-песчаном растворе М50. Швы между блоками заполняются цементно-песчаным раствором М50.
4. Обратную засыпку котлована производить равномерно со всех сторон фундамента слоями по 0.2-0.3 м с трамбованием до достижения коэффициента уплотнения не менее 0.95.
5. Горизонтальная гидроизоляция и монолитный железобетонный пояс выполняется из цементно-песчаного раствора М50.
6. Над проемом установить отдельные стержни ф12 AIII, с шагом 100 мм.

Привязан:

Инв. № подл. | Подпись и дата | Взам. инв. №

| | | | |
|---|---|---|---|
| | 904-1-95.92 | | КЖС |
| ГИП | Блувштейн | Компрессорная станция для пневматической очистки стрелок производительностью 10 куб.м. воздуха в минуту | Стадия: Р; Лист: 2; Листов: |
| Н. контр. | Соколова | | |
| Нач. отд. | Одинокой | План фундаментов на отм. -1.250. Схемы расположения элементов фундамента | Гипропромтрансстрой |
| Гл. спец. | Кореневский | | |
| Нач. гр. | Васильева | | |

Ц 00011-03 8

Копировал: Бадр. Формат А2

Альбом 3

## Схема расположения фундаментов и опор под оборудование

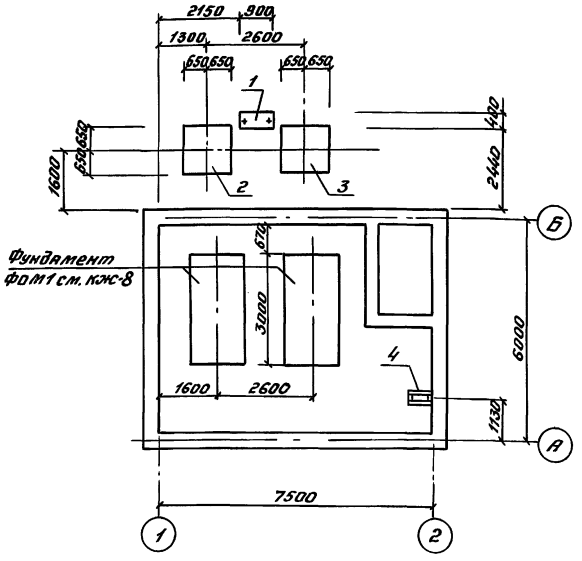


## Фундамент ФМ1

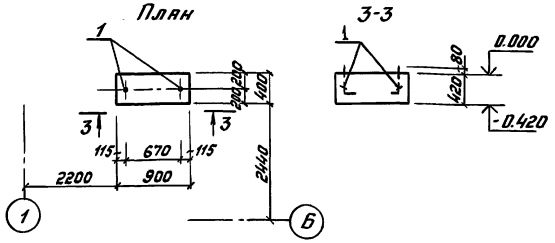


## Фундамент ФМ2

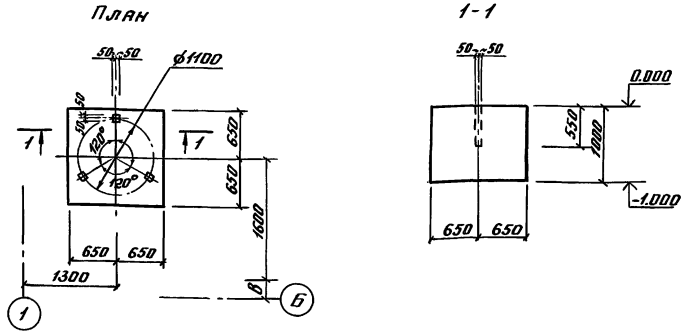


## Фундамент ФМ3

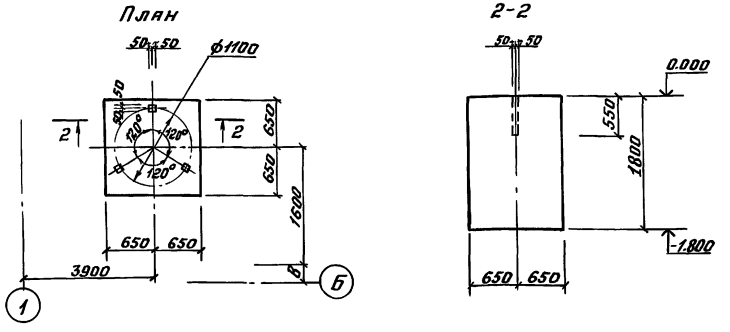


## Спецификация элементов к схеме расположения фундаментов и опор под оборудование

| Марка, поз. | Обозначение | Наименование | Кол. | Масса ед., кг | Примечание |
|---|---|---|---|---|---|
| | | Фундаменты под оборудование | | | |
| 1 | КЖС-3 | Фундамент ФМ1 | 1 | | |
| 2 | КЖС-3 | Фундамент ФМ2 | 1 | | |
| 3 | КЖС-3 | Фундамент ФМ3 | 1 | | |
| | | Опоры под оборудование | | | |
| 4 | 1.494-30 В.1 Б14М003.000 | Кронштейн К1 | 1 | | отм. Верха 2.200 |

## Спецификация элементов к монолитным конструкциям

| Формат | Зона | Поз. | Обозначение | Наименование | Кол. | Примечание |
|---|---|---|---|---|---|---|
| | | | | ФМ1 | | |
| | | | | Детали | | |
| А4 | | 1 | КЖН-07.00 | Анкерный болт А1 | 2 | |
| | | | | Материалы: | | |
| | | | | Бетон класса В12.5 | 0,2 | м³ |
| | | | | ФМ2 | | |
| | | | | Материалы: | | |
| | | | | Бетон класса В12.5 | 1.7 | м³ |
| | | | | ФМ3 | | |
| | | | | Материалы: | | |
| | | | | Бетон класса В12.5 | 3.0 | м³ |
| | | | | Полы | | |
| | | | | Детали | | |
| | | | 1.400-15 В.1.110 | Закладная деталь МН101-6 | 4 | |

## Ведомость расхода стали на элемент, кг

| Марка элемента | Изделия арматурные: Арматура класса AIII ГОСТ 5781-82* ф8 | ф10 | Итого | AI ф6 | ф8 | Итого | BpI ГОСТ 6727-80* ф3 | ф5 | Итого | Всего | Изделия закладные: Прокат марки ВСт3кп2 ГОСТ 8509-86 L50×5 | Итого | ГОСТ 2590-88 B16 | Итого | ГОСТ 2591-88 B10 | Итого | ГОСТ 8568-77* 0-ПН-60 | Итого | ГОСТ 19902-82 δ=6 | δ=8 | Итого | Арматура класса AI ГОСТ 5781-82* ф6 | ф8 | Итого | Всего | Общий расход |
|---|---|---|---|---|---|---|---|---|---|---|---|---|---|---|---|---|---|---|---|---|---|---|---|---|---|---|
| Швы в фундаментах $t_н$=-20;-30°С | | | | 13.2 | 24.9 | 38.1 | 1.4 | | 1.4 | 39.5 | | | | | | | | | | | | | | | | 39.5 |
| Швы в фундаментах $t_н$=-40°С | | | | 15.6 | 25.3 | 40.9 | 1.9 | | 1.9 | 42.8 | | | | | | | | | | | | | | | | 42.8 |
| Закладные детали в полу | | | | | | | | | | | | | | | | | | | 1.1 | 0.8 | 1.9 | | 0.3 | 0.3 | 2.2 | 2.2 |
| Фундамент ФМ1 | | | | | | | | | | | | | 0.4 | 0.4 | | | | | | | | | | | 0.4 | 0.4 |
| Канал К1 | | | | | | | | | | | 3.4 | 3.4 | | | | | | | | | | 0.6 | | 0.6 | 4.0 | 4.0 |
| Приямок ПР1 | 10.9 | | 10.9 | | | | | 4.4 | 4.4 | 15.3 | 10.9 | 10.9 | | | 1.3 | 1.3 | 33.5 | 33.5 | | | | 0.6 | | 0.6 | 46.3 | 61.6 |
| Приямок ПР2 | | | | | | | | | | | 3.9 | 3.9 | | | 1.3 | 1.3 | 20.0 | 20.0 | | | | 0.7 | | 0.7 | 25.9 | 25.9 |
| Приямок ПР3 | | 2.5 | 2.5 | 7.8 | | 7.8 | 1.0 | | 1.0 | 11.3 | 17.0 | 17.0 | 2.4 | 2.4 | | | | | | | | 1.0 | | 1.0 | 20.4 | 31.7 |
| Приямок ПР4 | | | | | | | | | | | 5.0 | 5.0 | | | 0.9 | 0.9 | 17.4 | 17.4 | | | | 0.5 | | 0.5 | 23.8 | 23.8 |

## Таблица привязок

| Температура наружн. воздуха | в мм |
|---|---|
| -20,-30°С | 250 |
| -40°С | 380 |

Привязан:

Инв. № подл. | Подпись и дата | Взам. инв. № | Технол. часть Ферронов | ОВ Жаворонкова | Отопл. и вентил. Зайчева

1. Общие указания о грунтах смотри на листе КЖС-2
2. Перед началом работ по возведению фундаментов произвести сверху, а в случае необходимости - корректировку габаритов его верхней части в соответствии с требованиями паспорта соответствующего оборудования.
3. Бетонирование фундаментов производить непрерывно. Укладку бетона вести горизонтальными слоями.

| | | | |
|---|---|---|---|
| | | 904-1-95.92 | КЖС |
| ГИП | Блувштейн | Компрессорная станция для пневматической очистки стружек производительностью 10 куб.м воздуха в минуту | Стадия Р; Лист 3; Листов |
| Н.контр. | Романова | | |
| Нач.отд. | Одинокова | Схема расположения фундаментов и опор под оборудование. Фундаменты ФМ1...ФМ3 | Гипропромтранссстрой |
| Гл.спец. | Кореневский | | |
| Нач.гр. | Васильева | | |

Инв. № подл.



Копировал: Формат А2

Альбом 3

## Схема расположения каналов и приямков

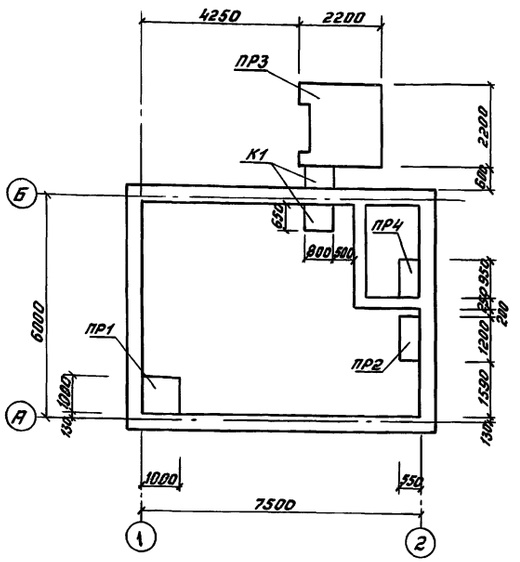


## Приямок ПР1

План на отм. 0.000

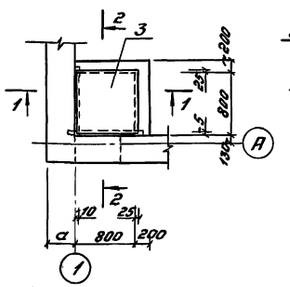


Схема расположения арматурных и закладных деталей

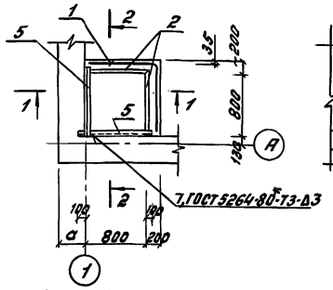


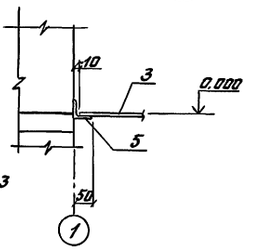


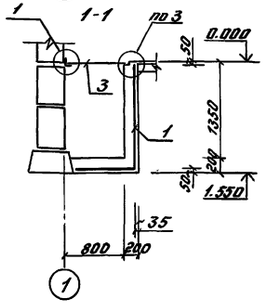


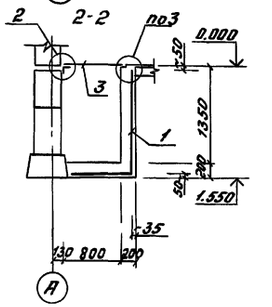


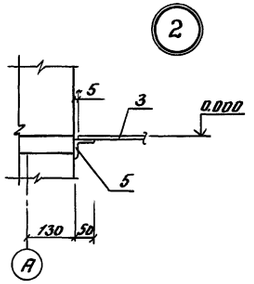


## Приямок ПР2

План на отм. 0.000

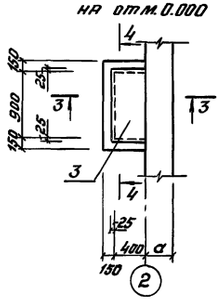


Схема расположения закладных деталей

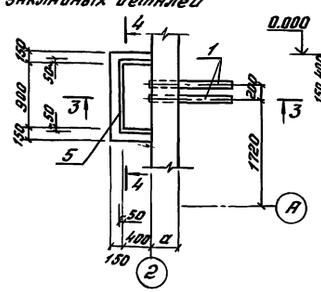


3-3

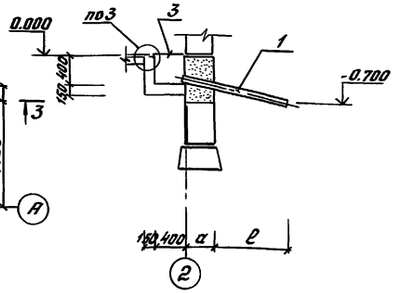


4-4

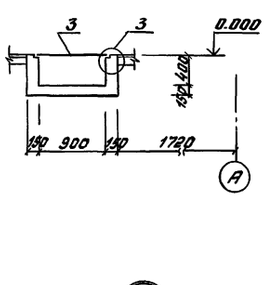


## Приямок ПР4

План на отм. 0.000

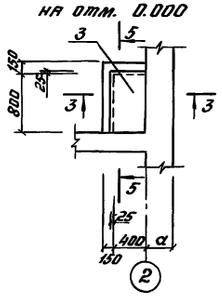


Схема расположения закладных деталей

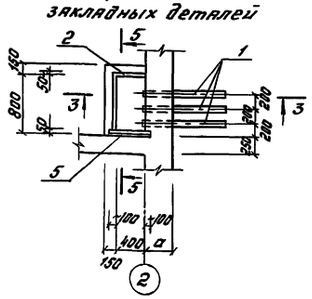


5-5

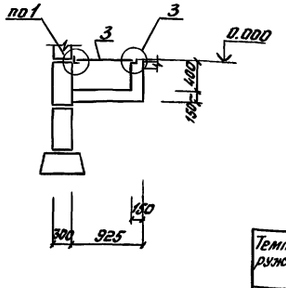


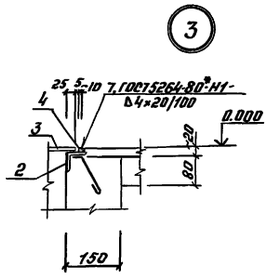


### Таблица привязок

| Температура наружного воздуха | Размер в мм | |
|---|---|---|
| | а | ℓ |
| -20°,-30°С | 380 | 1120 |
| -40°С | 510 | 1000 |

Привязан

Инв. № подл.

## Спецификация элементов к схеме расположения каналов и приямков

| Марка поз. | Обозначение | Наименование | Кол. | Масса ед., кг | Примечание |
|---|---|---|---|---|---|
| 1 | КЖС-4 | Приямок ПР1 | 1 | | |
| 2 | КЖС-4 | ПР2 | 1 | | |
| 3 | КЖС-5 | ПР3 | 1 | | |
| 4 | КЖС-4 | ПР4 | 1 | | |
| 5 | КЖС-5 | Канал К1 | 1 | | |

## Спецификация элементов к монолитным конструкциям.

| Формат | Зона | Поз. | Обозначение | Наименование | Кол. | Примечание |
|---|---|---|---|---|---|---|
| | | | | Приямок ПР1 | | |
| | | | | Сборочные единицы | | |
| | | 1 | ГОСТ 23279-85 | 4С 88п1-100 / 8АIII-100 1450×1900 | 1 | |
| | | | | Детали | | |
| | | 2 | КЖН-05.00 | Закладная деталь ЗД-2 | 1,6 | м |
| | | 3 | | Лист чечевица О-ЛН-60 В Ст3кп ГОСТ 8568-77* 815×820 | 1 | |
| | | 4 | | Квадрат В10 ГОСТ 2591-88 / В Ст3кп2 ГОСТ 535-79* | 1,6 | м |
| | | 5 | | Уголок Б-50×50×5 ГОСТ 8509-86 / В Ст3кп2 ГОСТ 535-79* | 1,9 | м |
| | | | | Материалы: | | |
| | | | | Бетон класса В7.5 | 0,69 | м³ |
| | | | | Приямок ПР2 | | |
| | | | | Детали | | |
| | | 1 | | Труба асбестоцементная БНТ 100 ГОСТ 1839-80* ℓ=1600 | 2 | 1,02кг |
| | | 2 | КЖН-05.00 | Закладная деталь ЗД-2 | 1,7 | м |
| | | 3 | | Лист чечевица О-ЛН-60 420×950 / В Ст3кп2 ГОСТ 8568-77* | 1 | |
| | | 4 | | Квадрат В10 ГОСТ 2591-88 / В Ст3кп2 ГОСТ 535-79* | 1,7 | м |
| | | | | Материалы: | | |
| | | | | Бетон класса В7.5 | 0,25 | м³ |
| | | | | Приямок ПР4 | | |
| | | | | Детали | | |
| | | 1 | | Труба асбестоцементная БНТ 100 ГОСТ 1839-80*, ℓ=1600 | 3 | 1,02кг |
| | | 2 | КЖН-05.00 | Закладная деталь ЗД-2 | 1,2 | м |
| | | 3 | | Лист чечевица О-ЛН-60 В Ст3кп2 ГОСТ 8568-77* 825×420 | 1 | |
| | | 4 | | Квадрат В10 ГОСТ 2591-88 / В Ст3кп2 ГОСТ 535-79* | 1,2 | м |
| | | 5 | | Уголок Б50×50×5 ГОСТ 8509-86 / В Ст3кп2 ГОСТ 535-79* | 0,6 | м |
| | | | | Материалы: | | |
| | | | | Бетон класса В7.5 | 0,16 | м³ |

В спецификации указано суммарное количество элемента, при установке его разрезают по месту.

Стены приямков, соприкасающиеся с грунтом, покрыть горячим битумом за два раза.

| | | | |
|---|---|---|---|
| ГИП | Блувштейн | | 904-1-95.92 КЖС |
| Н.контр. | Роколова | | |
| Нач.отд. | Одиноков | | Компрессорная станция для пневматической очистки стрелок производительностью 10 куб.м воздуха в минуту |
| Гл.спец. | Кореневский | | Схема расположения каналов и приямков. Приямки ПР1, ПР2, ПР4 |
| Нач.гр. | Васильева | | Стадия Р; Лист 4; Листов |
| | | | Гипропромтрансстрой |

400011-03 10

Копировал: Бад. Формат А2

Альбом 3

План на отм. 0.250

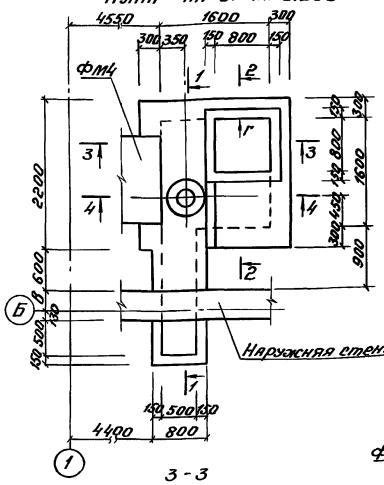


Продольные чертежи 1-1

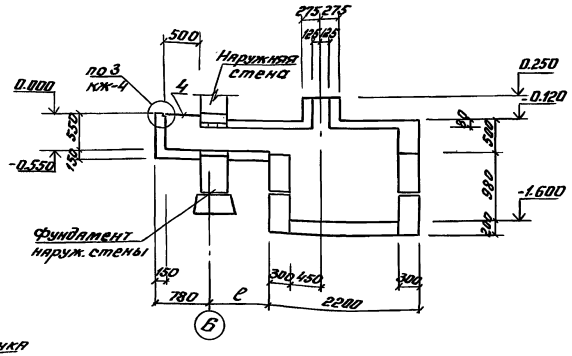


2-2

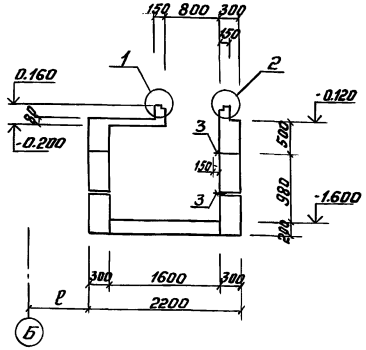


Схема расположения съемных щитов. на отм. 0.200

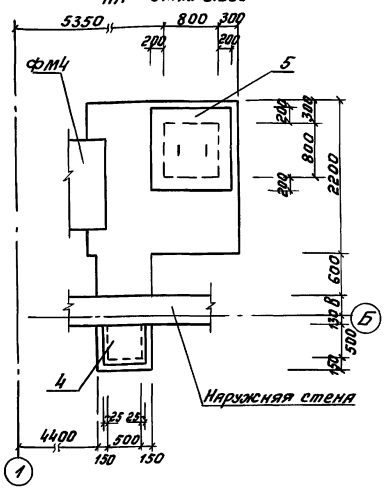


Схема расположения блоков в стенах приямка ПР3

План на отм. -1.200

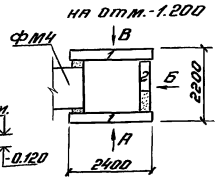


Вид А

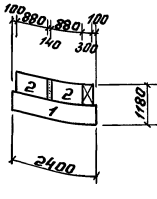


Вид Б

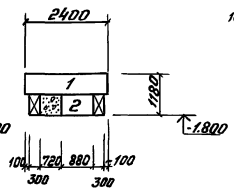


Вид В

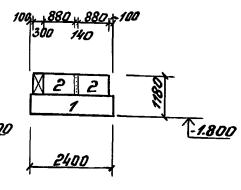


3-3

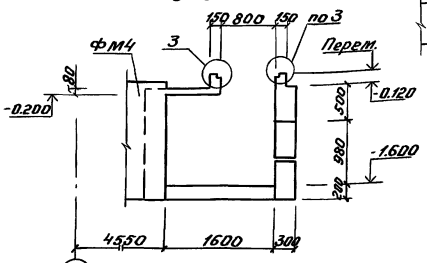


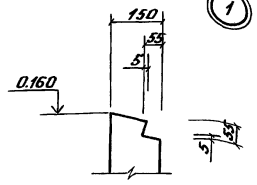


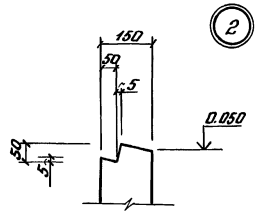


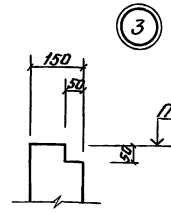


4-4

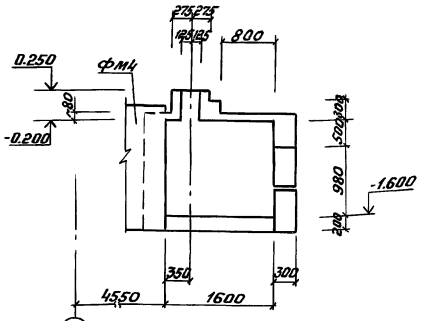


Вид Г

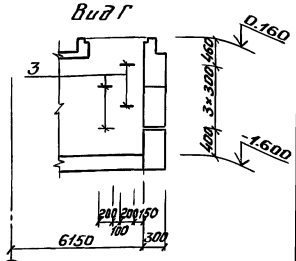


Спецификация к схемам, расположенным на данном листе

| Марки, поз. | Обозначение | Наименование | Кол. | Масса ед.,кг. | Приме-чание |
|---|---|---|---|---|---|
| | | Бетонные блоки | | | |
| 1 | ГОСТ 13579-78 | ФБС 24.3.6-Т | 3 | 970 | |
| 2 | | ФБС 9.3.6-Т | 5 | 350 | |
| | | Металлические элементы | | | |
| 3 | КЖС-5 | ф16 АI, ГОСТ 5781-82* ℓ=1000 | 4 | 1,58 | |
| 4 | | Лист чечевица 0-ПН-60-505×505-Вст3кп2/ГОСТ 8568-77* | 1 | 12,73 | |
| 5 | КМ-2 | Съемный щит Щ1 | 1 | | |
| | | | | | |
| | | | | | |
| | | Материалы | | | |
| | | Бетон/заделки/класса В7,5 | 0,29 | | м³ |

1. Схемы расположения арматурных элементов и закладных деталей см. лист КЖС-6.
2. Блоки стен укладывать на цементно-песчаном растворе М100. Швы кладки с внутренней стороны расшиваются, с наружной затираются.

Ведомость деталей/начало/

| Поз. | Эскиз |
|---|---|
| 8 | 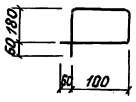 |
| 9 | 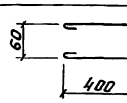 |
| 10 | 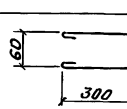 |

Ведомость деталей/окончание/

| Поз. | Эскиз |
|---|---|
| 3 | 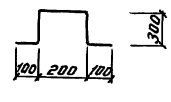 |

Таблица толщин и привязок

| Обозначение | Темпер. наруж. воздуха °С | | |
|---|---|---|---|
| | -20 | -30 | -40 |
| в | 250 | 250 | 380 |
| с | 850 | 850 | 980 |

Привязан:

Инв. № подл. | Подпись и дата | Взам. инв. №

| | | | |
|---|---|---|---|
| ГИП | Блувштейн | | |
| Н. контр. | Соколова | | |
| Нач. отд. | Одинцов | | |
| Гл. спец. | Коренебский | | |
| Нач. гр. | Касильева | | |

904-1-95.92 КЖС

Компрессорная станция для пневматической очистки стрелок производительностью 10 куб.м. воздуха в минуту

Приямок ПР3, канал КТ. Продольные чертежи. Схемы расположения блоков и закладных деталей

| Стадия | Лист | Листов |
|---|---|---|
| Р | 5 | |

Гипропромтрансстрой



Копировал: Сбщ. Формат А2

Альбом 3

Схема расположения арматурных сеток
План на отм. -0.150

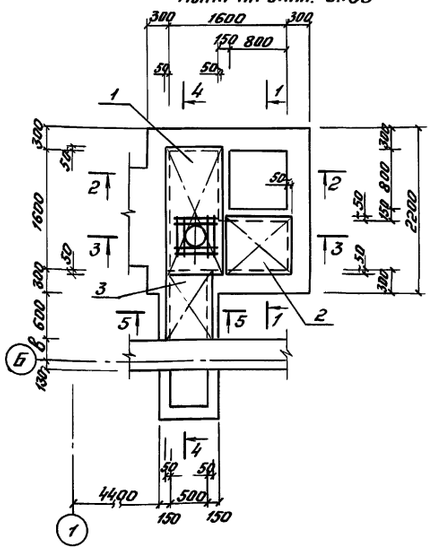

Схема расположения отдельных стержней
План на отм. 0.000

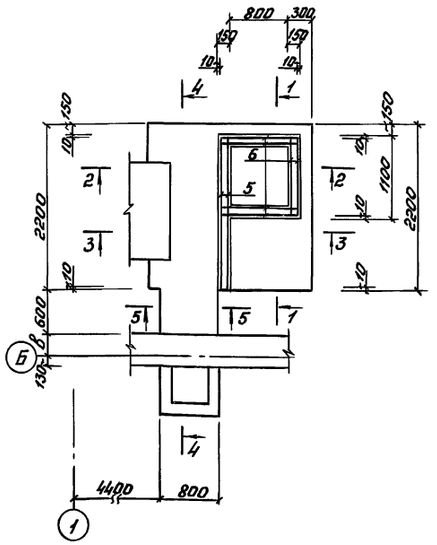

Схема расположения закладных деталей
План на отм. 0.250

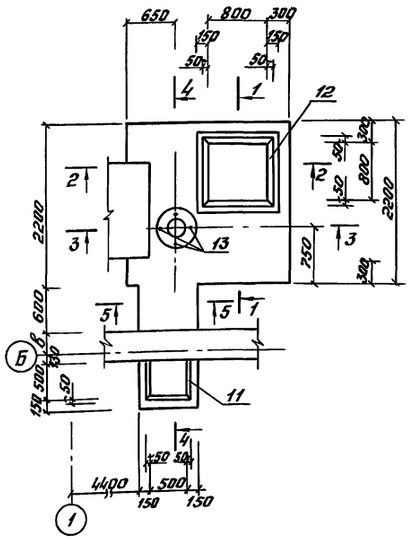

1-1

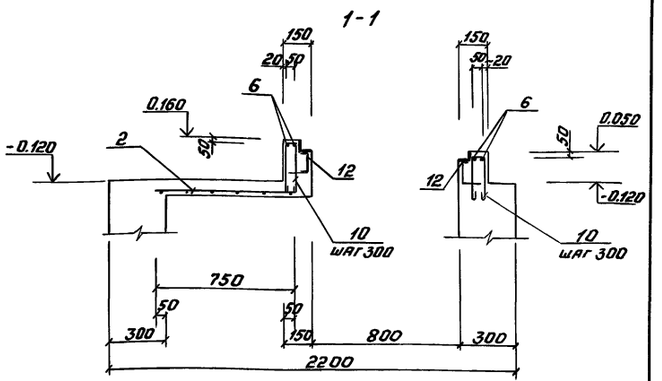

2-2

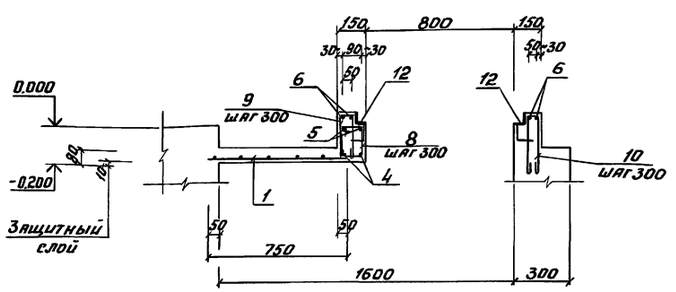

3-3

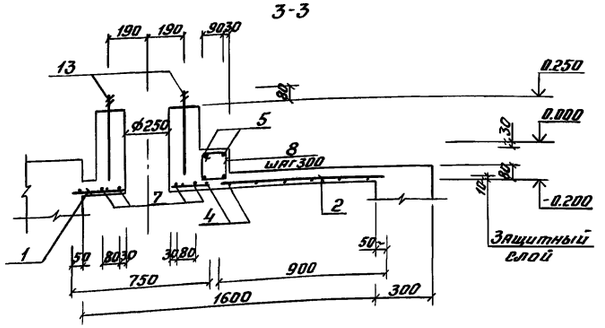

4-4

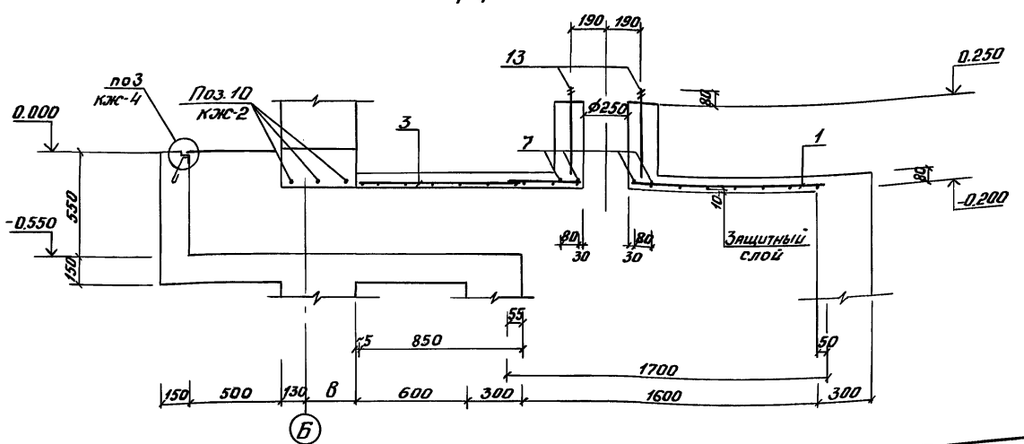

5-5

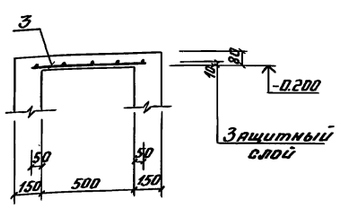

Спецификация арматурных элементов к схемам, расположенным на данном листе

| Формат | Зона | Поз. | Обозначение | Наименование | Кол. | Примечание |
|---|---|---|---|---|---|---|
| | | | | ПР3 | | |
| | | | | Сборочные единицы | | |
| | | 1 | ГОСТ 5336-80* | 4Ср 3Вр1-300/3Вр1-300 750×1700 | 1 | |
| | | 2 | | 4Ср 3Вр1-300/3Вр1-300 750×900 | 1 | |
| | | 3 | | 4Ср 3Вр1-300/3Вр1-300 850×600 | 1 | |
| | | | | Детали | | |
| | | 4 | Б.ч. | ф10AIII ГОСТ 5781-82* ℓ=2030 | 2 | 1,25 |
| | | 5 | " | ф6AI ГОСТ 5781-82* ℓ=2030 | 2 | 0,45 |
| | | 6 | " | ℓ=1080 | 8 | 0,24 |
| | | 7 | " | ℓ=520 | 8 | 0,12 |
| | | 8 | КЖС-5 | ℓ=680 | 8 | 0,15 |
| | | 9 | КЖС-5 | ℓ=940 | 4 | 0,21 |
| | | 10 | КЖС-5 | ℓ=740 | 12 | 0,16 |
| | | 11 | КЖСН-05.00 | Закладная деталь ЗД2 | 1,5 | п.м |
| | | 12 | КЖСН-04.00 | Закладная деталь ЗД1 | 4 | 3,6 |
| | | 13 | КЖСН-08.00 | Анкерный болт А2 | 4 | 0,63 |
| | | | | Материалы: | | |
| | | | | Бетон класса В25 | 2,02 | м³ |

1. Сетку поз.1 в месте проема вырезать по месту. По контуру отверстия положить стержни поз. 7.
2. Ведомость расхода стали на элемент смотри на листе КЖС-3
3. Таблицу толщин и привязок см. лист КЖС-5

Привязан:

Инв.№

| | | | |
|---|---|---|---|
| ГИП | Блувштейн | | |
| Н.контр. | Соколова | | |
| Нач. отд. | Одиноков | | |
| Гл.спец. | Кореневский | | |
| Нач.гр. | Васильева | | |

904-1-95.92 КЖС

Компрессорная станция для пневматической очистки стрелок производительностью 10 куб.м воздуха в минуту

| Стадия | Лист | Листов |
|---|---|---|
| Р | 6 | |

Приямок ПР3, канал К1. Схемы расположения арматурных элементов

Гипропромтрансстрой

Ц00011-03 12

Копировал: Бобр. Формат А2

Инв.№подл. | Подпись и дата | Взам.инв.№

Альбом 3

## Схема расположения плит покрытия

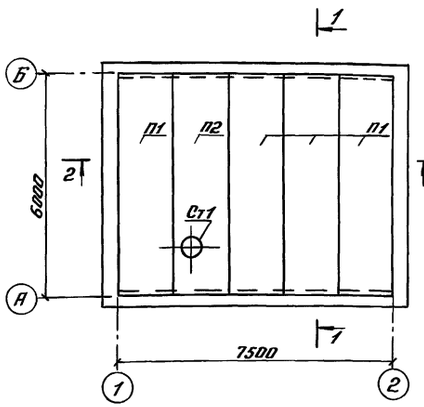


## 1-1

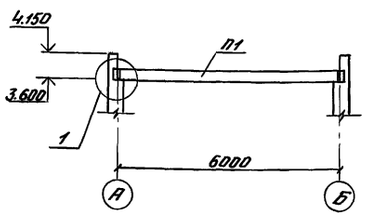


## Схема расположения ограждения

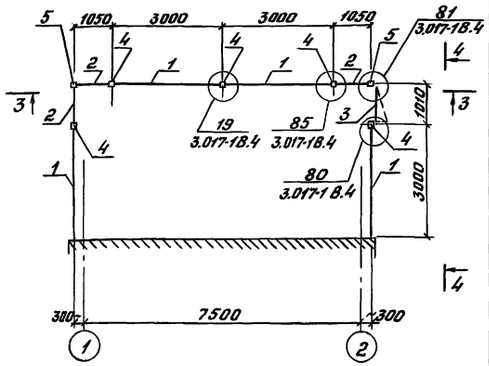


## Спецификация элементов к схемам, расположенным на данном листе

| Марка, поз. | Обозначение | Наименование | Кол. | Масса ед, кг | Примечание |
|---|---|---|---|---|---|
| | | Схема расположения плит покрытия | | | |
| П1 | 1.141-1.63 200-17 | ПК60.15-3АтУ-Т | 4 | 2800 | |
| П2 | Альбом КЖН-01.00 | ПР60.15-4,5АтУтн | 1 | 2600 | |
| Ст1 | 1.494-24 В.1 | Стакан железобетонный СБЧА-1 | 1 | 150 | |
| | | Металлические изделия | | | |
| РМ1 | КМ2 | Рама РМ1 | 1 | | |
| | | Схема расположения ограждения | | | |
| 1 | 3.017-1 Вып.2 | Панель ПМ1 | 4 | 25.7 | |
| 2 | 3.017-1.05.110.000-21 | Полотно калитки ложной КМ1А | 3 | 16.3 | |
| 3 | -14 | Полотно калитки КМ1А | 1 | 23.3 | |
| 4 | 3.017-1 В.1 | Столб С3Аа | 5 | 60.0 | |
| 5 | | Столб С3Аб | 2 | 60.0 | |
| | | Изделия соединительные | | | |
| | 3.017-1, В.2 | МС 9 | 12 | 0.12 | |
| | | МС 10 | 16 | 0.15 | |
| | | МС 11 | 12 | 0.10 | |

## Схема расположения элементов монолитного пояса

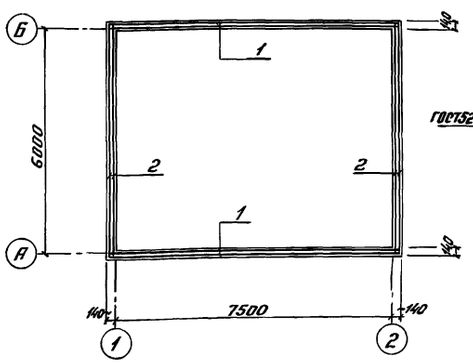


## Деталь установки железобетонного стакана на покрытие

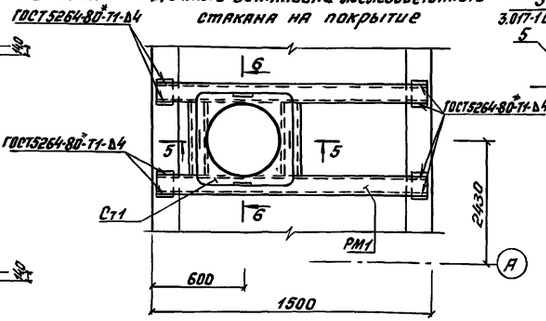


## 3-3

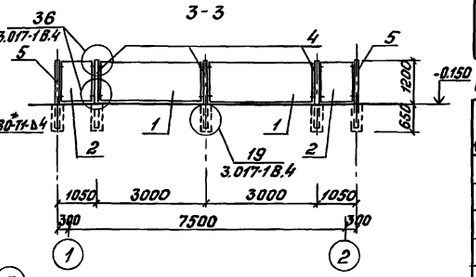


## Спецификация к схеме расположения элементов монолитного пояса

| Формат | Зона | Поз. | Обозначение | Наименование | Кол. | Примечание |
|---|---|---|---|---|---|---|
| | | | | Детали | | |
| | | 1 | Б.ч | ф12 AIII, ГОСТ5781-82*, ℓ=7750 | 8 | 6,88 |
| | | 2 | " | ℓ=6250 | 8 | 5,55 |
| | | 3 | КЖС-7 | ф8 AI, ГОСТ5781-82*, ℓ=800 | 54 | 0,32 |
| | | 4 | КЖС-7 | ф6 AI, ГОСТ5781-82*, ℓ=650 | 20 | 0,14 |
| | | 5 | КЖС-7 | ℓ=800 | 90 | 0,18 |
| | | | | Материалы: | | |
| | | | | Бетон класса В25 | 1,0 | м³ |

## 2-2

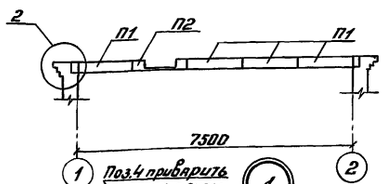


## 5-5

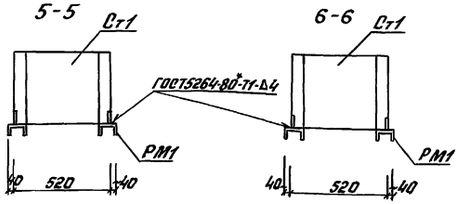


## 6-6




## 4-4

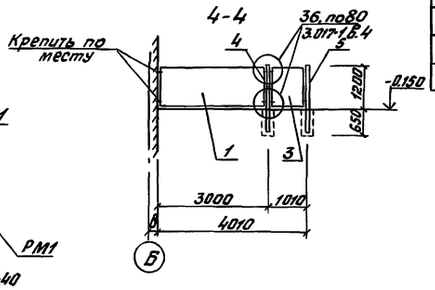


## Ведомость расхода стали на элемент, кг

| Марка элемента | Изделия арматурные | | | | | | Всего | Общий расход |
|---|---|---|---|---|---|---|---|---|
| | Арматура класса | | | | | | | |
| | A-III | | | A-I | | | | |
| | ГОСТ5781-82* | | | | | | | |
| | 12 | | Итого | 8 | 6 | Итого | | |
| Монолитный пояс | 99,4 | | 99,4 | 17,3 | 19,0 | 36,3 | 135,7 | 135,7 |

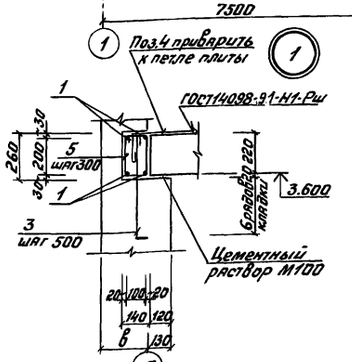


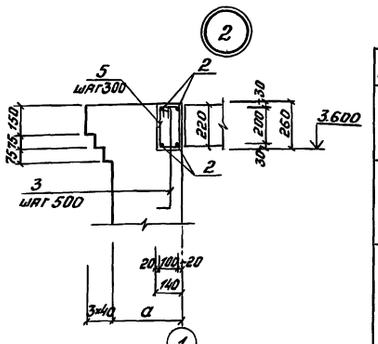


## Ведомость деталей

| Поз. | Эскиз |
|---|---|
| 3 | 650, 100 |
| 4 | 150, 460 |
| 5 | 40, 120; 60, 220 |

## Таблица толщин

| Температура наруж. воздуха | Размеры в мм | |
|---|---|---|
| | а | в |
| -20; -30°С | 380 | 250 |
| -40°С | 510 | 380 |

1. Швы между плитами покрытия заполнить раствором М100.
2. Для наружного ограждения принята ограда типа М4А по серии 3.017-1 Вып. 0
3. Рекомендации по наружной отделке:
   - стальные панели ограждений, калиток окрасить эмалью ХВ-124 светло-серого цвета;
   - железобетонные стойки ограждений окрасить кремнийорганической эмалью КО-174 белого цвета (ТУ6-102-576-70)
4. Металлические элементы окрасить масляной краской за 2 раза.

| | | | |
|---|---|---|---|
| Привязан | | | |
| ГИП | Блувштейн | | |
| Н.контр. | Соколова | | |
| Нач.отд. | Одиноков | | |
| Гл.спец. | Кореневский | | |
| Нач.гр. | Васильева | | |
| Инв.№ | | | |

904-1-95.92 КЖС

| | | | | |
|---|---|---|---|---|
| Компрессорная станция для пневматической очистки стрелок производительностью 10 куб.м воздуха в минуту | Стадия | Лист | Листов | |
| | Р | 7 | | |
| Схемы расположения плит покрытия, элементов монолитного пояса и ограждения | Гипропромтрансстрой | | | |

Ц00011-03 13

Копировал: Бад. Формат А2

Инв.№ подл. | Подпись и дата | Взам.инв.№ | Подпись и дата | Инв.№ дубл. | Подпись и дата

Альбом 3

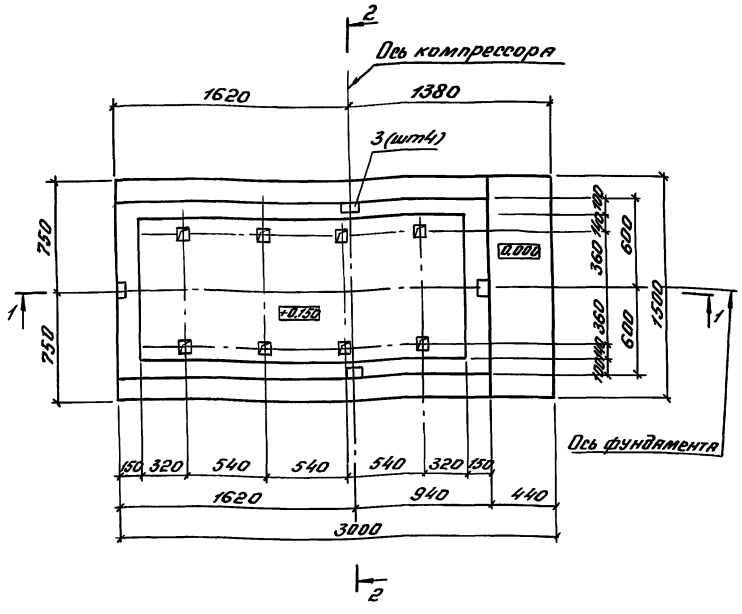


1-1

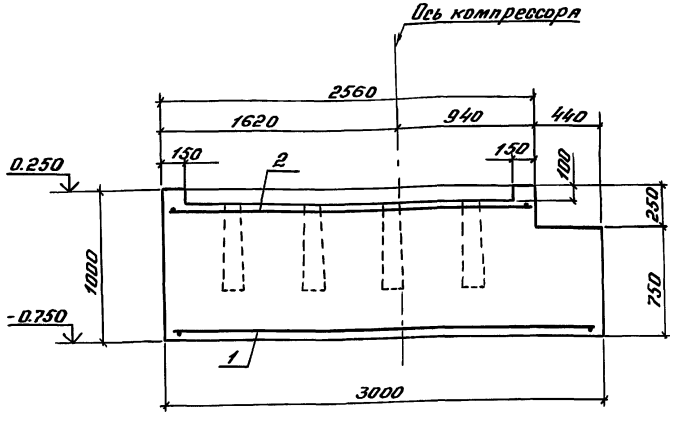


2-2

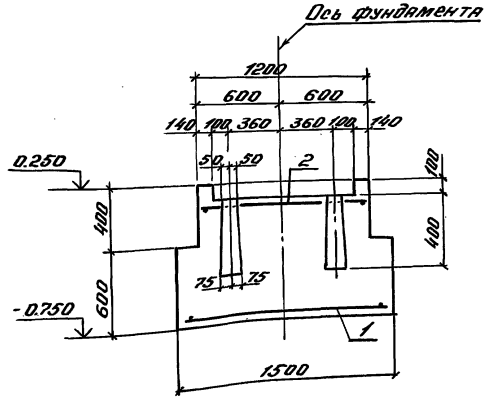


Спецификация к фундаменту ФОм-1

| Формат | Зона | Поз. | Обозначение | Наименование | Кол. | Примечание |
|---|---|---|---|---|---|---|
| | | | | | | |
| | | | | Сборочные единицы | | |
| | | | | Сетки арматурные | | |
| А4 | | 1 | КЖ2Н-С1 | С1 | 1 | |
| А4 | | 2 | -С2 | С2 | 1 | |
| | | | | | | |
| | | | | Изделия закладные | | |
| Б4 | | 3 | Серия 1.410-3, Вып.1 | МН105-3 | 4 | 0,8 кг |
| | | | | | | |
| | | | | | | |
| | | | | Материалы | | |
| | | | | Бетон класса В12,5 | 3,8 | м³ |
| | | | | | | |

1. За условную отметку 0.000 в проекте принят уровень чистого пола машзала.
2. Бетонирование фундамента под компрессор производить без перерывов.
3. Под подошвой фундамента выполнить бетонную подготовку из бетона класса В3,5 толщиной 100мм.
4. Защитный слой бетона для арматурных сеток принят 35мм по подошве фундамента и 25мм по верхней грани фундамента.
5. Основание фундамента под компрессор должно быть принято техническим контролем с оформлением акта освидетельствования скрытых работ.
6. Работы по возведению фундамента под компрессор осуществлять в соответствии с требованиями глав СНиП 3.02.01-87; СНиП 3.03.01-87; СНиП III-4-80*.
7. Монтаж оборудования производить в соответствии с требованиями СНиП 3.05.05-84 и „Руководство по креплению технологического оборудования фундаментными болтами" (М., Стройиздат, 1979г.).

Ведомость расхода стали на элемент, кг

| Марка элемента | Изделия арматурные | | | | Всего | Изделия закладные | | | | | | | | Всего | Общий расход |
|---|---|---|---|---|---|---|---|---|---|---|---|---|---|---|---|
| | Арматура класса AIII ГОСТ 5781-82* | | | | | Арматура класса AIII ГОСТ 5781-82* | | | | Прокат марки Ст3 ГОСТ 103-76* | | | | | |
| | ф10 | ф12 | | Итого | | ф8 | | | Итого | в6 | | | Итого | | |
| ФОм1 | 32,5 | 19,5 | | 52,0 | 52,0 | 1,2 | | | 1,2 | 2,0 | | | 2,0 | 3,2 | 55,2 |

| | | | |
|---|---|---|---|
| ГИП | Блувштейн | | 904-1-95.92 КЖС |
| ГИП | Александров | | |
| Нач.отд. | Пятецкий | | Компрессорная станция для пневматической очистки стрелок производительностью 10 куб.м воздуха в минуту |
| Н.контр. | Аксенова | | Стадия: Р; Лист: 8; Листов: |
| Гл.спец. | Александров | | |
| Инженер | Горобея | | Фундамент ФОм1 Разрезы 1-1; 2-2 |
| Инженер | Побегалова | | Ленинградский промстройпроект |

Инв.№ подл. | Подпись и дата | Взам.инв.№

400011-03 14 Копир. Формат А2

Альбом 3

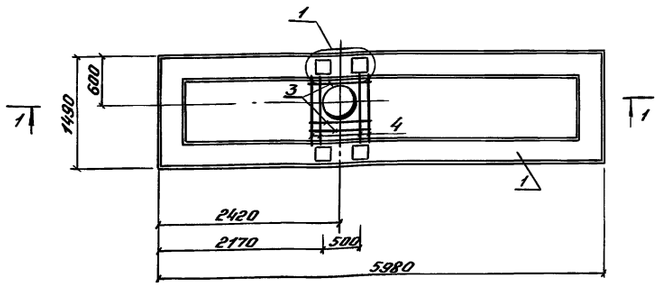


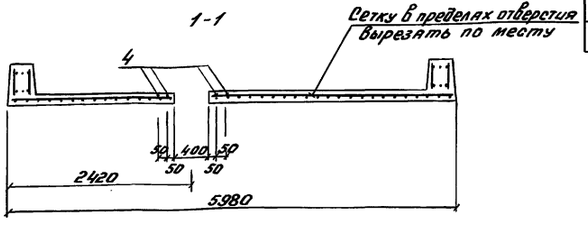


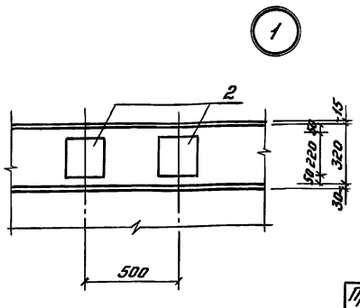


| Формат | Зона | Поз. | Обозначение | Наименование | Кол. | Примечание |
|---|---|---|---|---|---|---|
| | | | | Документация | | |
| А4 | | | 1.242.1-3.1-0.0.0.ТО | Техническое описание | | |
| А4 | | | ТУ1 | Технические условия | | |
| | | | | Сборочные единицы | | |
| А4 | | 1 | 1.242.1-3.1-1.0.0.0-03 | Плита ПР60.15-4,5АтVТ | 1 | |
| | | | | Детали | | |
| А4 | | 2 | КЖИ-06.00 | Закладная деталь ЗД3 | 4 | |
| Б.Ч | | 3 | КЖИ-01.01 | ф10АIII, ГОСТ 5781-82*, ℓ=700 | 3 | 0,43 |
| Б.Ч | | 4 | КЖИ-01.02 | ℓ=1000 | 4 | 0,62 |

Ведомость расхода стали на дополнительные закладные детали

| Марка элемента | Изделия арматурные | | | Изделия закладные | | | | | Общий расход |
|---|---|---|---|---|---|---|---|---|---|
| | Арматура класса А-III ГОСТ 5781-82* | | Всего | Прокат марки Вст3кп2 ГОСТ 19903-74* | | | Арматура класса А-III ГОСТ 5781-82* | | |
| | ф10 | Итого | | δ=6 | Итого | | ф8 | Итого | |
| ПР60.15-АтVТ1 | 3.7 | 3.7 | 3.7 | 9.2 | 9.2 | | 1,1 | 1,1 | 10,3 | 14.0 |

Привязан

Инв. №

| | | | |
|---|---|---|---|
| ГИП | Блувштейн | | |
| Н.контр. | Соколова | | |
| Нач.отд. | Одиноков | | |
| Гл.спец. | Кореневский | | |
| Нач.гр. | Васильева | | |

904-1-95.92 КЖИ-01.00

Плита ПР60.15-4,5АтVТ1

| Стадия | Масса | Масштаб |
|---|---|---|
| Р | 2600 кг | 1:50 |
| Лист | Листов 1 | |
| Гипропромтрансстрой | | |

Копировал: Бар. Формат А3

Альбом 3

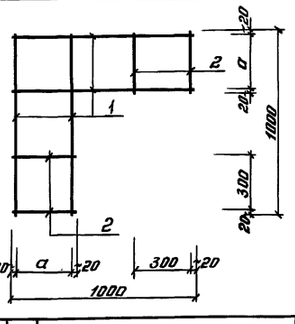


| Марка | С1 | С2 |
|---|---|---|
| Обозначение | КЖИ-02.00 | КЖИ-02.00-01 |
| a /мм/ | 300 | 430 |
| Масса, кг | 2,0 | 2,4 |

| Формат | Зона | Поз. | Обозначение | Наименование | Кол. | Примечание |
|---|---|---|---|---|---|---|
| | | | | Документация | | |
| А4 | | | ТУ1 | Технические условия | | |
| | | | | Детали | | |
| Б.Ч | | 1 | КЖИ-02.01 | ф8АI, ГОСТ 5781-82*, ℓ=1000 | 4 | 0,4 |
| | | | | Переменные данные | | |
| | | | | КЖИ-02.00 | | |
| Б.Ч | | 2 | КЖИ-02.02 | ф8АI, ГОСТ 5781-82*, ℓ=340 | 4 | 0,1 |
| | | | | КЖИ-02.00-01 | | |
| Б.Ч | | 2 | КЖИ-02.03 | ф8АI, ГОСТ 5781-82*, ℓ=470 | 4 | 0,2 |

Привязан

Инв. №

| | | | |
|---|---|---|---|
| ГИП | Блувштейн | | |
| Н.контр. | Соколова | | |
| Нач.отд. | Одиноков | | |
| Гл.спец. | Кореневский | | |
| Нач.гр. | Васильева | | |

904-1-95.92 КЖИ-02.00

Сетки С1, С2

| Стадия | Масса | Масштаб |
|---|---|---|
| Р | см. табл. | — |
| Лист | Листов 1 | |
| Гипропромтрансстрой | | |

Копировал: Бар. Формат А4

Альбом

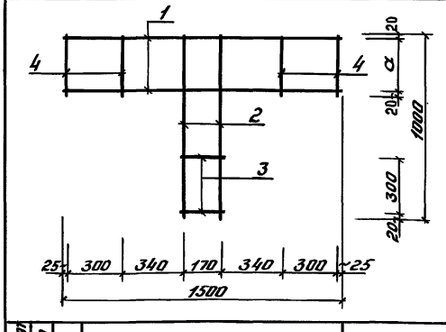


| Марка | С3 | С4 |
|---|---|---|
| Обозначение | КЖИ-03.00 | КЖИ-03.00-01 |
| a /мм/ | 300 | 430 |
| Масса, кг | 2,6 | 3,0 |

| Формат | Зона | Поз. | Обозначение | Наименование | Кол. | Примечание |
|---|---|---|---|---|---|---|
| | | | | Документация | | |
| А4 | | | ТУ1 | Технические условия | | |
| | | | | Детали | | |
| Б.Ч | | 1 | КЖИ-03.01 | ф8АI ГОСТ 5781-82*, ℓ=1500 | 2 | 0,6 |
| Б.Ч | | 2 | КЖИ-03.02 | ℓ=1000 | 2 | 0,4 |
| Б.Ч | | 3 | КЖИ-03.03 | ℓ=210 | 2 | 0,1 |
| | | | | Переменные данные | | |
| | | | | КЖИ-03.00 | | |
| Б.Ч | | 4 | КЖИ-03.04 | ф8АI, ГОСТ 5781-82*, ℓ=340 | 4 | 0,1 |
| | | | | КЖИ-03.00-01 | | |
| Б.Ч | | 4 | КЖИ-03.05 | ф8АI, ГОСТ 5781-82*, ℓ=470 | 4 | 0,2 |

Привязан

Инв. №

| | | | |
|---|---|---|---|
| ГИП | Блувштейн | | |
| Н.контр. | Соколова | | |
| Нач.отд. | Одиноков | | |
| Гл.спец. | Кореневский | | |
| Нач.гр. | Васильева | | |

904-1-95.92 КЖИ-03.00

Сетки С3, С4

| Стадия | Масса | Масштаб |
|---|---|---|
| Р | см. табл. | — |
| Лист | Листов 1 | |
| Гипропромтрансстрой | | |

Копировал: Бар. Формат А4

Инв. № подл. | Подпись и дата | Взам. инв. №

904-1-95.92 Ал. 15

Альбом 3

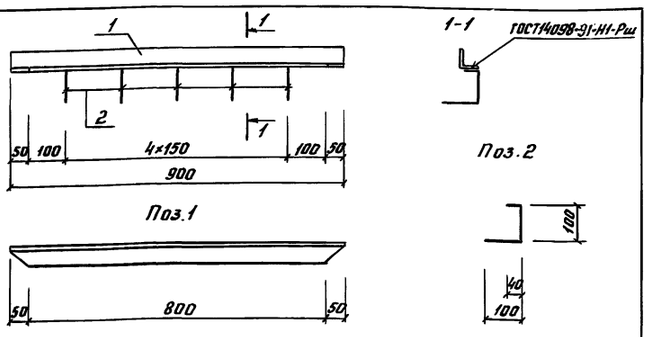


| Формат | Зона | Поз. | Обозначение | Наименование | Кол. | Примечание |
|---|---|---|---|---|---|---|
| | | | | Документация | | |
| А4 | | | ТУ1 | Технические условия | | |
| | | | | Детали | | |
| Б.4 | | 1 | КЖИ-04.01 | Уголок Б-50×50×5 ГОСТ 8509-86 / ВСт3кп2 ГОСТ 535-79* ℓ=900 | 1 | 3,4 |
| Б.4 | | 2 | КЖИ-04.02 | ф6 АI ГОСТ 5781-82* ℓ=240 | 5 | 0,05 |

Привязан

Инв.№

Инв.№ подл. | Подпись и дата | Взам. инв.№

| | | | |
|---|---|---|---|
| | | 904-1-95.92 | КЖИ-04.00 |
| ГИП | Блувштейн | Закладная деталь ЗД1 | Стадия: Р; Масса: 3,6 кг; Масштаб: 1:10 |
| Н.контр. | Соколова | | Лист; Листов 1 |
| Нач.отд. | Одиноков | | |
| Гл.спец. | Кореневский | | |
| Нач.гр. | Васильева | | Гипропромтрансстрой |

Копировал: Бар. Формат А4

Альбом 3

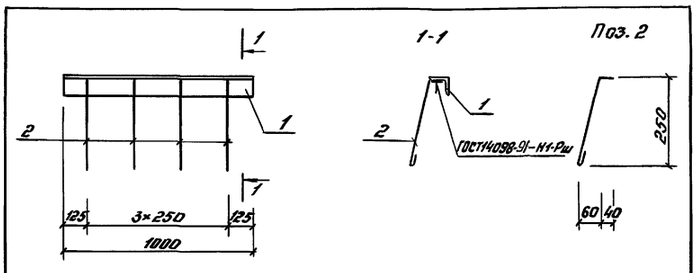


| Формат | Зона | Поз. | Обозначение | Наименование | Кол. | Примечание |
|---|---|---|---|---|---|---|
| | | | | Документация | | |
| А4 | | | ТУ1 | Технические условия | | |
| | | | | Детали | | |
| Б.4 | | 1 | КЖИ-05.01 | Уголок Б-50×50×5 ГОСТ 8509-86 / ВСт3кп2 ГОСТ 535-79* ℓ=600 | 1 | 2,3 |
| Б.4 | | 2 | КЖИ-05.02 | ф6 АI ГОСТ 5781-82* ℓ=300 | 4 | 0,1 |

Привязан

Инв.№

Инв.№ подл. | Подпись и дата | Взам. инв.№

| | | | |
|---|---|---|---|
| | | 904-1-95.92 | КЖИ-05.00 |
| ГИП | Блувштейн | Закладная деталь ЗД2 | Стадия: Р; Масса: 2,7 кг; Масштаб: 1:10 |
| Н.контр. | Соколова | | Лист; Листов 1 |
| Нач.отд. | Одиноков | | |
| Гл.спец. | Кореневский | | |
| Нач.гр. | Васильева | | Гипропромтрансстрой |

Копировал: Бар. Формат А4

Альбом 3

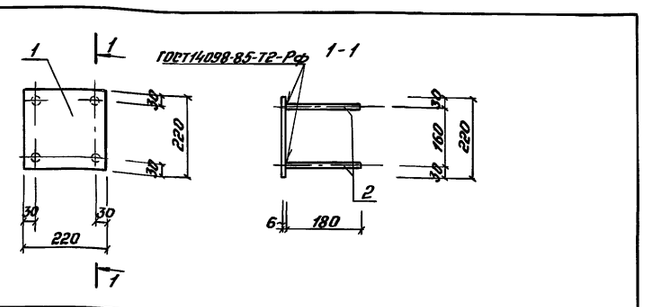


| Формат | Зона | Поз. | Обозначение | Наименование | Кол. | Примечание |
|---|---|---|---|---|---|---|
| | | | | Документация | | |
| А4 | | | ТУ1 | Технические условия | | |
| | | | | Детали | | |
| Б.4 | | 1 | КЖИ-06.01 | Лист Б-ПН-Б ГОСТ 19903-74* / ВСт3кп2 ГОСТ 535-79* 220×220 | 1 | 2,3 |
| Б.4 | | 2 | КЖИ-06.02 | ф8 АIII, ГОСТ 5781-82* ℓ=180 | 4 | 0,07 |

Привязан

Инв.№

Инв.№ подл. | Подпись и дата | Взам. инв.№

| | | | |
|---|---|---|---|
| | | 904-1-95.92 | КЖИ-06.00 |
| ГИП | Блувштейн | Закладная деталь ЗД3 | Стадия: Р; Масса: 2,58 кг; Масштаб: 1:10 |
| Н.контр. | Соколова | | Лист; Листов 1 |
| Нач.отд. | Одиноков | | |
| Гл.спец. | Кореневский | | |
| Нач.гр. | Васильева | | Гипропромтрансстрой |

Копировал: Бар. Формат А4

Альбом 3

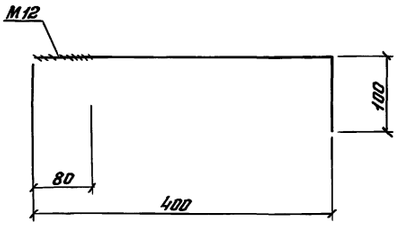


Длина развертки ℓ=500 мм.

Привязан

Инв.№

Инв.№ подл. | Подпись и дата | Взам. инв.№

| | | | |
|---|---|---|---|
| | | 904-1-95.92 | КЖИ-07.00 |
| ГИП | Блувштейн | Анкерный болт А1 | Стадия: Р; Масса: 0,44 кг; Масштаб: 1:5 |
| Н.контр. | Соколова | | Лист; Листов 1 |
| Нач.отд. | Одиноков | | |
| Гл.спец. | Кореневский | | |
| Нач.гр. | Васильева | Круг В16 ГОСТ 2590-88 / ВСт3кп2 ГОСТ 535-88* | Гипропромтрансстрой |

Копировал: Бар. Формат А4

9 ТП 503-1/100.11

Альбом 3

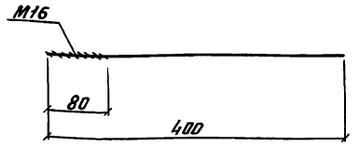


Привязан

Инв.№

| | | | |
|---|---|---|---|
| | 904-1-95.92 | | КЖН-08.00 |
| ГИП Блувштейн | Анкерный болт А2 | Стадия: Р | Масса: 0,63 кг |
| Н.контр. Соколова | | | Масштаб: 1:5 |
| Нач.отд. Одиноков | | Лист | Листов 1 |
| Гл.спец. Кореневский | Круг В16 ГОСТ2590-88 / ВСт3кп2 ГОСТ535-88* | Гипропромтрансстрой | |
| Нач.гр. Васильева | | | |

Инв.№ подл. | Подпись и дата | Взам.инв.№

Копировал: Бар. Формат А4

Альбом 3

Изготовление, приемку, паспортизацию, транспортирование и складирование сборных железобетонных изделий, арматурных сеток осуществлять в соответствии с требованиями СНиП 2.03.01-84* „Бетонные и железобетонные конструкции сборные," СНиП 3.09.01-85„Производство сборных железобетонных конструкций и изделий", ГОСТ 10922-90„Арматура и закладные детали сварные для железобетонных конструкций. Технические требования и методы испытаний, ГОСТ 14098-85 „Соединения сварные арматуры и закладных изделий ж.б. конструкций." Сетки изготавливаются с применением контактной точечной электросварки. Для арматурных сеток предусмотрена стержневая сталь гладкая класса АI по ГОСТ 5781-82* марки Ст3пс3. Сетки транспортируются с применением траверс и подкладок. Остаточные деформации в изделиях не допускаются. Закладные детали изготавливаются согласно требованиям СН 313-65*, „Инструкция по технологии изготовления и установки стальных закладных деталей в сборных железобетонных и бетонных изделий" и „Руководство по конструированию бетонных и железобетонных конструкций из тяжелого бетона." Для закладных деталей принята сталь углеродистая обыкновенного качества для проката сортового по ГОСТ 535-85* марки ВСт3кп. Электродуговая сварка производится электродами Э42 по ГОСТ 9467-75*.

Установку закладных изделий в сборных железобетонных элементах производить без нарушения армирования конструкции.

Привязан

Инв.№

| | | | |
|---|---|---|---|
| | 904-1-95.92 | | ТУ1 |
| ГИП Блувштейн | Технические условия | Стадия: Р | Лист: 1 / Листов: 1 |
| Н.контр. Соколова | | Гипропромтрансстрой | |
| Нач.отд. Одиноков | | | |
| Гл.спец. Кореневский | | | |
| Нач.гр. Васильева | | | |

Инв.№ подл. | Подпись и дата | Взам.инв.№

Копировал: Бар. Формат А4

Альбом 3

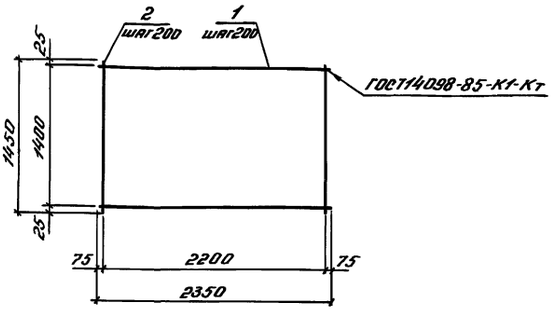


| Формат | Зона | Поз. | Обозначение | Наименование | Кол. | Примечание |
|---|---|---|---|---|---|---|
| | | | | Детали | | |
| БЧ | | 1 | | ГОСТ 5781-82 ф10 А-III ℓ=2350 | 8 | 1,4 кг |
| БЧ | | 2 | | ф10 А-III ℓ=1450 | 12 | 0,9 кг |

Инв.№ подл. | Подпись и дата | Взам.инв.№

| | | | |
|---|---|---|---|
| | 904-1-95.92 | | КЖН-09.00 |
| Нач.отд. Пятецкий | Сетка арматурная С1 | Стадия: Р | Масса: 22,0 / Масштаб: |
| Н.контр. Аксенова | | Лист 1 | Листов 1 |
| Гл.спец. Александров | | Ленинградский промстройпроект | |
| Инженер Горовая | | | |
| Инженер Побегялова | | | |

Копировал: Бар. Формат А4

Альбом 3

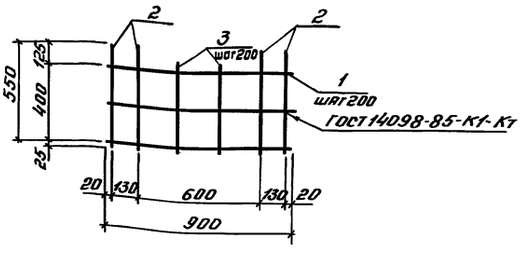


| Формат | Зона | Поз. | Обозначение | Наименование | Кол. | Примечание |
|---|---|---|---|---|---|---|
| | | | | Детали | | |
| | | | | ГОСТ 5781-82 | | |
| БЧ | | 1 | | ф10 А-III ℓ=900 | 3 | 0,6 кг |
| БЧ | | 2 | | ф10 А-III ℓ=550 | 4 | 0,3 кг |
| БЧ | | 3 | | ф10 А-III ℓ=450 | 2 | 0,3 кг |

Инв.№ подл. | Подпись и дата | Взам.инв.№

| | | | |
|---|---|---|---|
| | 904-1-95.92 | | КЖН-10.00 |
| Нач.отд. Пятецкий | Сетка арматурная С2 | Стадия: Р | Масса: 3,6 / Масштаб: — |
| Н.контр. Аксенова | | Лист 1 | Листов 1 |
| Гл.спец. Александров | | Ленинградский промстройпроект | |
| Инженер Горовая | | | |
| Инженер Побегялова | | | |

Копировал: Бар. Формат А4

Альбом 3

## Ведомость чертежей основного комплекта КМ

| Лист | Наименование | Примечание |
|---|---|---|
| 1 | Общие данные /начало/ | |
| 2 | Общие данные /окончание/ | |
| 3 | Схемы расположения путей подвесного крана, площадки и лестницы. Съемный щит Щ1, рама РМ1 | |
| | | |
| | | |
| | | |

## Ведомость металлоконструкций по видам профилей

| Наименование конструкций | Код конструкции | Масса конструкций, кг по видам профилей стали | | | | | | | |
|---|---|---|---|---|---|---|---|---|---|
| | | Балки и швеллеры | Конструкционная сталь | Среднеуглеродистая сталь | Мелкоструктурная сталь | Толстолистовая сталь | Тонколистовая сталь | Катанка | Всего |
| Пути монорельса | | 489.2 | 8.9 | | | 23.6 | | 4.4 | 531.4 |
| Съемный щит Щ1 | | | 11.7 | | 0.6 | 49.5 | | | 62.4 |
| Площадка | | 137.8 | 15.4 | | | 9.1 | 71.5 | | 236.1 |
| Лестница | | 69.6 | 4.4 | | | 1.0 | 27.1 | | 103.1 |
| Ограждения площадки, лестницы | | | 150.4 | 18.7 | | 3.1 | | | 173.9 |
| Рама РМ1 | | 30.1 | | | | | | | 30.4 |
| Итого | | 722.7 | 186.4 | 18.3 | 0.6 | 86.1 | 95.9 | 4.4 | 1125.6 |

В ведомости металлоконструкций по видам профилей масса определена по технической спецификации металла с учетом массы наплавленного металла в размере 1% массы профилей и уточнения массы конструкций в деталировочных чертежах (КМД) в размере 3% массы профилей.

## Техническая спецификация металла

| Вид профиля и ГОСТ, ТУ | Марка металла и ГОСТ | Обозначение и размер профиля, мм | № п/п | Код: Марки металла | Код: Вида профиля | Код: Размера профиля | Количество, шт. | Длина, мм | Масса металла по элементам конструкций, кг: Пути монорельса | Съемный щит Щ1 | Рама РМ1 | | Общая масса, кг |
|---|---|---|---|---|---|---|---|---|---|---|---|---|---|
| Двутавр ГОСТ 19425-74* | ВСт3сп5 | I 24 М | 1 | | | | | | 474.92 | | | | 474.92 |
| Всего профиля | | | 2 | | | | | | 474.92 | | | | 474.92 |
| Швеллер ГОСТ 8240-89 | ВСт3кп2 | С 10 | 3 | | | | | | | | 29.21 | | 29.21 |
| Всего профиля | | | 4 | | | | | | | | 29.21 | | 29.21 |
| Уголок ГОСТ 8509-86 | | L 100×100×7 | 5 | | | | | | 8.64 | | | | 8.64 |
| | | L 50×50×5 | 6 | | | | | | | 11.31 | | | 11.31 |
| Всего профиля | | | 7 | | | | | | 8.64 | 11.31 | | | 19.95 |
| Лист ГОСТ 19903-74* | | δ=8 | 8 | | | | | | 21.00 | | | | 21.00 |
| | | δ=6 | 9 | | | | | | 1.88 | | | | 1.88 |
| | | δ=4 | 10 | | | | | | | 48.10 | | | 48.10 |
| Всего профиля | | | 11 | | | | | | 22.88 | 48.10 | | | 70.98 |
| Круглая сталь ГОСТ 5781-82* | | ⌀10 А I | 12 | | | | | | | 0.55 | | | 0.55 |
| | | ⌀8 А III | 13 | | | | | | 4.28 | | | | 4.28 |
| Всего профиля | | | 14 | | | | | | 4.28 | 0.55 | | | 4.83 |
| Итого масса металла | | | 15 | | | | | | 510.72 | 59.96 | 29.21 | | 599.89 |
| Площадка | Лист №2 | | 16 | | | | | | | | | | 226.97 |
| Лестница | Лист №2 | | 17 | | | | | | | | | | 99.02 |
| Ограждения площадки лестницы | Лист №2 | | 18 | | | | | | | | | | 167.19 |
| Всего масса металла | | | 19 | | | | | | 510.72 | 59.96 | 29.21 | | 974.60 |
| В том числе по маркам | ВСт3кп2 | | 20 | | | | | | 35.80 | 59.96 | 29.21 | | 124.97 |
| | ВСт3сп5 | | 21 | | | | | | 474.92 | | | | 474.92 |
| | Ст3кл3-1 | | 22 | | | | | | | | | | 374.71 |

Типовой проект разработан в соответствии с действующими нормами и правилами и обеспечивает пожаро и взрыво-безопасную эксплуатацию здания при соблюдении предусмотренных проектом мероприятий.

Главный инженер проекта /Блувштейн/

Инв.№ подл. | Подпись и дата | Взам.инв.№

Привязан

Инв.№

904-1-95.92 КМ

| | | | | | |
|---|---|---|---|---|---|
| ГИП | Блувштейн | | Компрессорная станция для пневматической очистки стеклопродукции производительностью 10 куб.м воздуха в минуту | Стадия | Лист | Листов |
| Н.контр. | Соколова | | | Р | 1 | 3 |
| Нач.отд. | Одинаков | | | | | |
| Гл.спец. | Кореневский | | Общие данные /начало/ | Гипропромтрансстрой | | |
| Нач.гр. | Васильева | | | | | |
| Инж.-к. | Борисикова | | | | | |

Альбом 3

## Техническая спецификация металла

| Вид профиля и ГОСТ, ТУ | Марка металла и ГОСТ | Обозначение и размер профиля, мм | № п/п | Код: Марка металла | Код: Вида профиля | Код: Размера профиля | Количество, шт | Длина, мм | Масса металла по элементам конструкций, кг: Площадка | Лестница | Ограждения площадки, лестницы | Общая масса, кг |
|---|---|---|---|---|---|---|---|---|---|---|---|---|
| Уголок ГОСТ 8509-86 | Ст3кп3-1 ГОСТ 535-88* | L20×20×3 | 1 | | | | | | | | 0.88 | 0.88 |
| | | L25×25×3 | 2 | | | | | | | | 11.47 | 11.47 |
| | | L45×45×5 | 3 | | | | | | | | 5.78 | 5.78 |
| | | L50×50×5 | 4 | | | | | | | | 103.76 | 103.76 |
| | | L63×63×5 | 5 | | | | | | 3.95 | | | 3.95 |
| | | L70×70×5 | 6 | | | | | | 10.98 | 3.89 | | 14.87 |
| Всего профиля | | | 7 | | | | | | 14.93 | 3.89 | 121.89 | 140.71 |
| Уголок ГОСТ 8510-86 | | L110×70×7 | 8 | | | | | | | | 3.16 | 3.16 |
| | | L125×80×7 | 9 | | | | | | | | 16.26 | 16.26 |
| Всего профиля | | | 10 | | | | | | | | 19.42 | 19.42 |
| Швеллер ГОСТ 8240-72 | | [14 | 11 | | | | | | 101.2 | | | 101.2 |
| | | [16 | 12 | | | | | | 32.66 | 67.54 | | 100.2 |
| Всего профиля | | | 13 | | | | | | 133.86 | 67.54 | | 201.4 |
| Лист ГОСТ 19903-74* | | δ=2.5 | 14 | | | | | | | | 1.32 | 1.32 |
| | | δ=3 | 15 | | | | | | | | 1.72 | 1.72 |
| | | δ=4 | 16 | | | | | | 8.8 | 0.98 | | 9.78 |
| Всего профиля | | | 17 | | | | | | 8.8 | 0.98 | 3.04 | 12.82 |
| Настил ТУ 14-2-814-88 | Вст3кп2 ГОСТ 16523-89 | ГЛ3-150 | 18 | | | | | | 69.38 | | | 69.38 |
| | | ГЛ3-151 | 19 | | | | | | | 0.73 | | 0.73 |
| Всего профиля | | | 20 | | | | | | 69.38 | 0.73 | | 70.11 |
| Профиль ТУ14-2-815-88 | | ГС-280 | 21 | | | | | | | 25.52 | | 25.52 |
| Всего профиля | | | 22 | | | | | | | 25.52 | | 25.52 |
| Полоса ГОСТ 103-76* | | 140×4 | 23 | | | | | | | | 22.84 | 22.84 |
| Всего профиля | | | 24 | | | | | | | | 22.84 | 22.84 |
| Квадрат ГОСТ 2591-88 | Ст3кп3-1 ГОСТ 535-88* | Б40 | 25 | | | | | | | 0.36 | | 0.36 |
| Всего профиля | | | 26 | | | | | | | 0.36 | | 0.36 |
| Итого масса металла | | | 27 | | | | | | 226,97 | 99.02 | 167.19 | 493.18 |
| В том числе по маркам | Ст3кп3-1 | | 28 | | | | | | 157.59 | 72.77 | 144.35 | 374.71 |
| | Вст3кп2 | | 29 | | | | | | 69.38 | 26.25 | 22.84 | 118.47 |

Инв. № подл. | Подпись и дата | Взам. инв.

| | | | | | |
|---|---|---|---|---|---|
| Привязан | ГИП | Блувштейн | | 904-1-95.92 | КМ |
| | Н.контр. | Соколова | | | |
| | Нач.отд. | Одинаков | | Компрессорная станция для пневматической очистки стрелок производительностью 10 куб.м воздуха в минуту | Стадия: Р; Лист: 2; Листов: |
| | Гл.спец. | Кореневский | | | |
| | Нач.гр. | Васильева | | Общие данные /окончание/ | Гипропромтрансстрой |
| Инв. № | Инж. III к. | Борисикова | | | |

Ц00011-03 19 Копировал: Бац. Формат А2

Альбом 3

Схема расположения путей подвесного крана

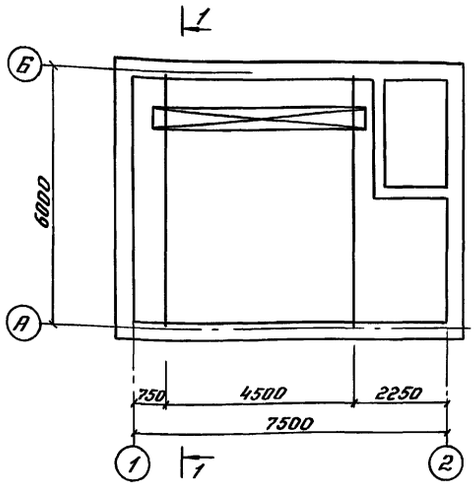


1-1

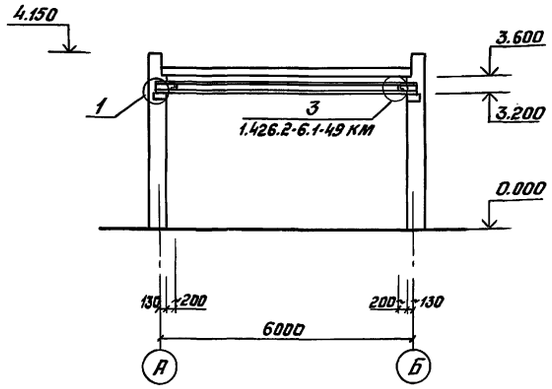


Щ-1

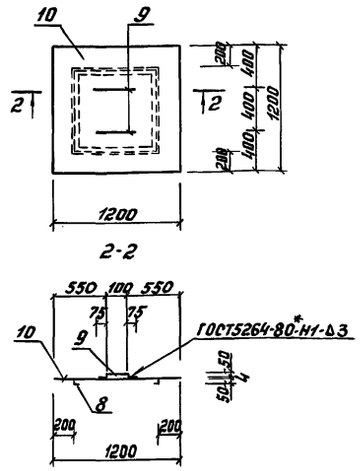


2-2




Площадка для обслуживания воздухосборников

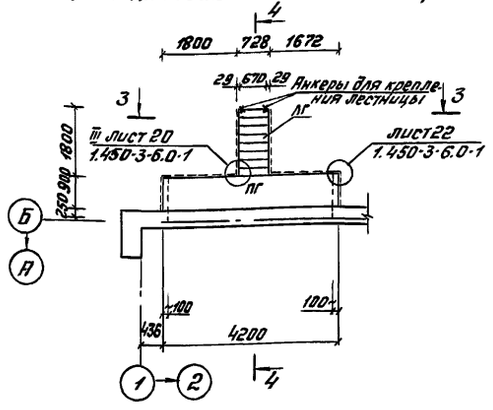


4-4

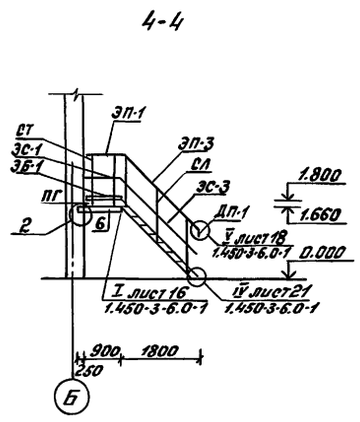


1

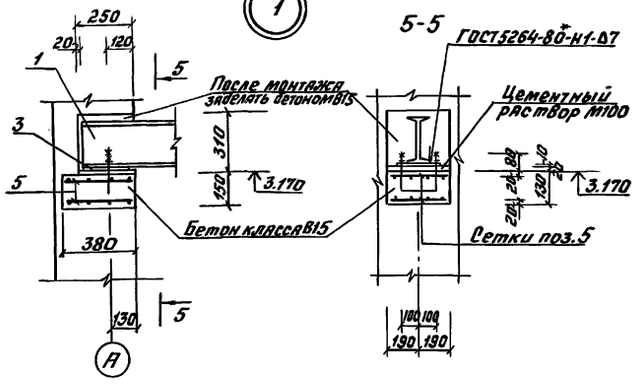


5-5

3-3

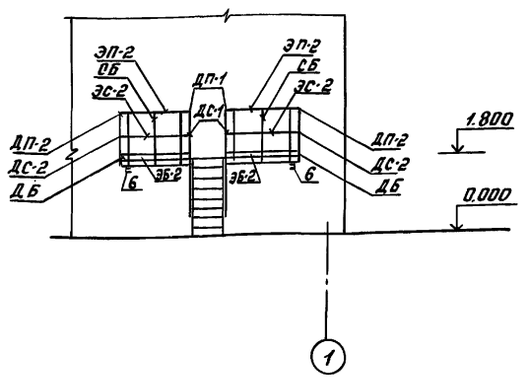


2

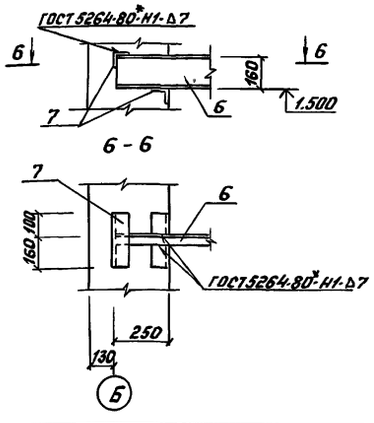


РМ1

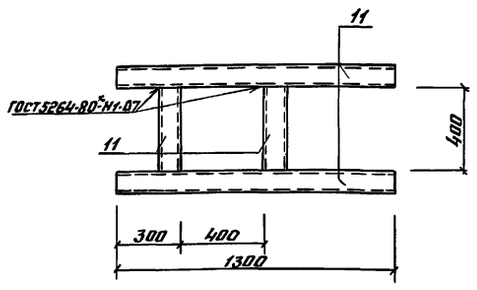


Ведомость элементов

| Марка | Сечения: Эскиз | Поз. | Состав | Опорные усилия: M, тс·м | N, тс | Q, тс | Группа констр. | Марка металла | Примечание |
|---|---|---|---|---|---|---|---|---|---|
| | Схема расположения путей подвесного крана | | | | | | | | |
| | I | 1 | I 24М | | | | 2 | ВСт3сп5 | |
| | L | 2 | L 100×7 | | | | 4 | ВСт3кп2 | |
| | | 3 | б=8 | | | | 4 | " | |
| | | 4 | б=6 | | | | 4 | " | |
| | | 5 | ·8 AIII | | | | 4 | " | |
| | Рама РМ1 | | | | | | | | |
| | С | 11 | С10 | | | | 6 | ВСт3кп2 | |
| | Схема расположения площадки и лестницы | | | | | | | | |
| ПГ | 1.450.3-6.32.0.0.2.0-17 | | Площадка ПГВ 42.9 | | | | | | |
| СТ | 1.450.3-6.36.0.7.0.0 | | Стойки СТПГ | | | | | | |
| СБ | 1.450.3-6.36.0.0.0.0 | | — " — СБПГ | | | | | | |
| ЭП-1 | 1.450.3-6.34.0.0.1-01 | | Поручни ЭППГ-9 | | | | | | |
| ЭП-2 | - 04 | | ЭППГ-18 | | | | | | |
| ЭП-3 | - 26 | | ЭПЛГ-45-18 | | | | | | |
| ЭС-1 | 1.450.3-6.34.0.0.2-01 | | Струны ЭСПГ-9 | | | | | | |
| ЭС-2 | - 04 | | ЭСПГ-18 | | | | | | |
| ЭС-3 | - 26 | | ЭСЛГ 45-18 | | | | | | |
| ЭБ-1 | 1.450.3-6.34.0.0.03-01 | | Бордюр ЭБПГ-9 | | | | | | |
| ЭБ-2 | - 04 | | ЭБПГ-18 | | | | | | |
| ЛГ | 1.450.3-6.31.1.0.2.0 | | Лестница ЛГВ 45-18.7 | | | | | | |
| СЛ-1 | 1.450.3-6.35.1.0.0.0 | | Стойки СЛГ 45Л | | | | | | |
| | | -01 | СЛГ 45П | | | | | | |
| ДП-1 | 1.450.3-6.38.0.0.0.0.1 | | Добор поручня ДПУГ-45 | | | | | | |
| ДП-2 | 1.450.3-6.38.0.0.0.0.5 | | ДПУГ-90 | | | | | | |
| ДС-1 | 1.450.3-6.38.0.0.0.0.3 | | Добор струны ДСУГ-45 | | | | | | |
| ДС-2 | 1.450.3-6.38.0.0.0.0.6 | | ДСУГ-90 | | | | | | |
| ДБ-1 | 1.450.3-6.38.0.0.0.0.9 | | Добор бордюра ДБУГ-90 | | | | | | |
| | С | 6 | С16 | | | | 6 | ВСт3кп2 | |
| | L | 7 | L 63×5 | | | | 6 | " | |
| | Съемный щит Щ1 | | | | | | | | |
| | см. чертеж | 8 | L 50×5 | | | | 4 | ВСт3кп2 | |
| | " | 9 | ·10 AI | | | | 4 | " | |
| | | 10 | б=4 | | | | 4 | " | |

1. Пути подвесного крана разработаны на основании серии 1.426-1 Вып.3
2. Расположение упора ниже или выше оздобой поверхности балки определяется по оборудованию.
3. Стальные элементы, эксплуатирующиеся на открытом воздухе, должны быть защищены от коррозии лакокрасочными покрытиями III группы, остальные элементы — I группы согласно СНиП 2.03.11-85

Привязан

Инв.№

| | | | |
|---|---|---|---|
| ГИП | Блувштейн | | |
| Н.контр. | Соколова | | |
| Нач.отд. | Одиноков | | |
| Гл.спец. | Кореневский | | |
| Нач.гр. | Васильева | | |
| Инж.пр. | Борисикова | | |

904-1-95.92 КМ

Компрессорная станция для пневматической очистки стрелок производительностью 10 куб.м воздуха в минуту

| Стадия | Лист | Листов |
|---|---|---|
| Р | 3 | |

Схемы расположения путей подвесного крана, площадки и лестницы. Съемный щит Щ1, рама РМ1

Гипропромтрансстрой

Инв.№ подл. | Подпись и дата | Взам.инв.№

400011-03 20 Копировал: Бар. Формат А2

Альбом 3

## Ведомость рабочих чертежей основного комплекта марки ОВ

| Лист | Наименование | Примечание |
|---|---|---|
| 1 | Общие данные | |
| 2 | План на отм. 0.000. Схемы систем П1 и отопления | |

## Ведомость ссылочных и прилагаемых документов

| Обозначение | Наименование | |
|---|---|---|
| | Ссылочные документы | |
| 4.904-69 | Средства крепления трубопроводов и нагревательных приборов | |
| 5.904-13 | Заслонки воздушные унифицированные для систем вентиляции | |
| | Прилагаемые документы | |
| ОВ. СО | Спецификация оборудования | |
| ОВ. ВМ | Ведомость потребности в материалах | |

## План - схема

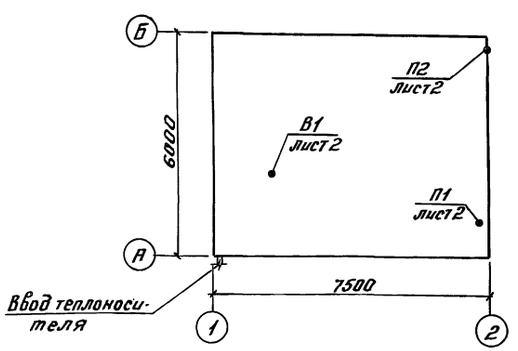


## Характеристика отопительно-вентиляционных систем

| Обозначение системы | Кол. систем | Наименование обслуживаемого помещения (технологического оборудования) | Тип установки | Вентилятор: Тип, исполн. по взрывозащите | № | Схема исполнен. | Положение | L, м³/ч | P, Па (кгс/м²) | n, об/мин | Электродвигатель: Тип, исполнение по взрывозащите | N, кВт | n, об/мин | Примечание |
|---|---|---|---|---|---|---|---|---|---|---|---|---|---|---|
| П1 | 1 | Машинный зал | | осевой | 06-300 | №4 | | 900 | 98 | 1375 | 4А56А4 | 0,12 | 1375 | |
| | | | | | | | | | (10) | | | | | |
| П2 | 1 | Комната машиниста | | осевой „Ангел-3" | | | | | | | | 0,035 | | |
| В1 | 1 | Машинный зал | | крышный вкр400-4,56 | | | | 2950 | 98 | | АИР71А6У2 | 0,37 | 910 | |
| | | | | | | | | | (10) | | | | | |

## Общие указания

1. Проект отопления и вентиляции разработан на основании технологического задания и архитектурно-строительных чертежей с учетом действующих строительных норм и правил: СНиП 2.04.05-91 СН 245-71; ГОСТ 12.1.005-88.
2. Основные показатели по чертежам отопления и вентиляции:

| Наименование здания (сооружения), помещения | Объем м³ | Периоды года при $t_н$, °С | Расход тепла, Вт (ккал/ч): На отопление | На вентиляцию | На горячее водоснабжение | Общий | Расход холода, Вт (ккал/ч) | Установлен. мощн. эл. двигат. кВт |
|---|---|---|---|---|---|---|---|---|
| Компрессорная станция производительностью 10 куб.м | 151,2 | -20° | 9020 | — | — | 9020 | — | 0,42 |
| | | | (7775) | — | — | (7775) | | |
| | | -30° | 11120 | — | — | 11120 | | |
| | | | (9520) | — | — | (9520) | | |
| | | -40° | 10500 | — | — | 10500 | | |
| | | | (9050) | — | — | (9050) | | |

3. Расчетные параметры наружного воздуха приняты: а) для проектирования отопления и вентиляции -20°, -30°, -40°С; б) для проектирования вентиляции в летнее время 25°, 22°, 21°С.
4. Источником теплоснабжения являются внешние тепловые сети. Теплоносителем служит перегретая вода 150-70°С.
5. Система отопления обеспечивает в машинном зале температуру $t_{вн}$=+5°С, а в помещении машиниста $t_{вн}$=+18°С.
6. Вентиляция проектируется приточно-вытяжная с механическим и естественным побуждением, рассчитанная из условия ассимиляции теплоизбытков (см. табл. воздушно-тепловых балансов).
7. До установки на стакан крышного вентилятора (В1) к последнему крепится патрубок-переход (с ф400 на ф500, l=1000 мм) для присоединения заслонок регулирующих типа Р500Э. Патрубок следует дополнительно крепить к строительным конструкциям, чтобы нагрузка от него и заслонок не передавалась на вентилятор.
8. Трубопроводы систем отопления проектируются из труб стальных электросварных по ГОСТ 10704-76 для прямых участков и труб водогазопроводных по ГОСТ 3262-75 легких для гнутых участков, и соединений на резьбе.
9. Трубопроводы и нагревательные приборы окрашиваются краской БТ-177 в 2 слоя по грунтовке ГФ-021. Трубопроводы узла управления изолируются шнурами теплоизоляционными из минеральной ваты δ=30 мм в чулке из металлической проволоки (ТУ 36-1695-73). В качестве покровного слоя применяется стеклопластик рулонный для теплоизоляции РСТ (ТУ 6-11-145-74)
10. Изготовление и монтаж систем отопления и вентиляции осуществляется по СНиП 3.05-01-85.

Типовой проект разработан в соответствии с действующими нормами и правилами

Главный инженер проекта /Блувштейн/

Инв. № подл. | Подпись и дата | Взам. инв. №

Привязан

Инв. №

904-1-95.92 ОВ

| | | | Стадия | Лист | Листов |
|---|---|---|---|---|---|
| ГИП | Блувштейн | | Р | 1 | 2 |
| Н. контр. | Зайцева | | | | |
| Нач. отд. | Никонов | | | | |
| Гл. спец. | Зайцева | | | | |
| Инженер | Кушнина | | | | |

Компрессорная станция для пневматической очистки стрелок производительностью 10 куб.м воздуха в минуту

Общие данные

Гипропромтрансстрой

Ц 00011-03 21

Копировал: Формат А2

## Таблица воздушно-тепловых балансов помещений

| Наименование помещений | Объем помещения м³ | Период | Расчетная наружная температура °С | Температура внутри помещения °С | Теплопотери помещения при $t_{вн}=16°C$ | Тепловыделения в ккал/час: от оборудования | от солнечн. радиации | от системы водяного отопл. | Всего | Теплоизбытки / Теплонедостатки | Необходимый воздухообмен м³/ч | Вытяжка: Объем воздуха м³/час | Вытяжка: Чем удаляется | Приток: Объем воздуха м³/час | Приток: Откуда поступает |
|---|---|---|---|---|---|---|---|---|---|---|---|---|---|---|---|
| Машинный зал | 140 | Зимний | -20 | 17 | 6980 | 4770 | — | 4720 | 9490 | 2510 | 190 | 190 | естеств. | 190 | П1 |
| | | | -30 | 17 | 8620 | 4770 | — | 6420 | 11190 | 2570 | 150 | 150 | " | 150 | " |
| | | | -40 | 17 | 7930 | 4770 | — | 6260 | 11030 | 3100 | 150 | 150 | " | 150 | " |
| | | Переходный | 10 | 20 | 1890 | 4770 | — | — | 4770 | 2880 | 800 | 800 | В1 | 800 | " |
| | | | 10 | 20 | 1840 | 4770 | — | — | 4770 | 2930 | 815 | 815 | В1 | 815 | " |
| | | | 10 | 20 | 1390 | 4770 | — | — | 4770 | 3380 | 940 | 940 | В1 | 940 | " |
| | | Летний | 25 | 30 | — | 4770 | 540 | — | 5310 | 5310 | 2950 | 2950 | В1 | 2950 | через окна неопр. 71,2м |
| | | | 22 | 27 | — | 4770 | 570 | — | 5340 | 5340 | 2940 | 2940 | В1 | 2940 | " |
| | | | 21 | 26 | — | 4770 | 550 | — | 5320 | 5320 | 2930 | 2930 | В1 | 2930 | " |

### План на отм. 0.000

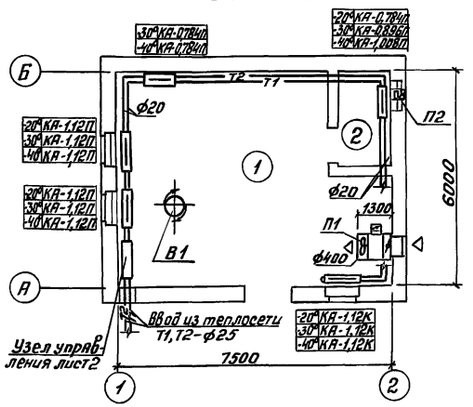


### Экспликация помещений

| Номер по плану | Наименование | Площадь м² | Категория производства по взрывной взрыво-пожарной и пожарной опасности |
|---|---|---|---|
| 1 | Машинный зал | 33,0 | „Д" |
| 2 | Помещение для машиниста | 3,8 | |

### Система отопления

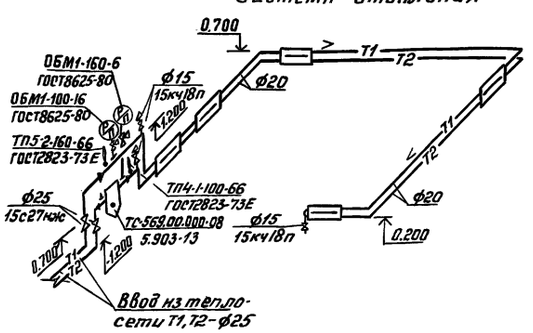


### П1

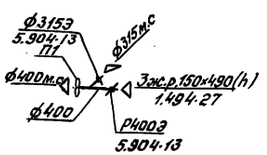


### В1

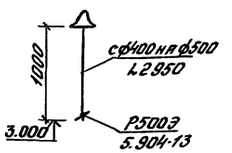


| | | | |
|---|---|---|---|
| | | 904-1-95.92 | ОВ |
| Привязан: | ГИП Блувштейн | Компрессорная станция для пневматической очистки стрелок производительностью 10 куб.м воздуха в минуту | Стадия Р; Лист 2; Листов |
| | Н.контр. Зайцева | | |
| | Нач.отд. Никонов | План на отм. 0.000 Схемы систем П1 и Отопления | Гипропромтранспстрой |
| Инв.№ | Нач.отд. Зайцева; Инж. Кушнина | | |



gost.e-ecolog.ru