ТИПОВОЙ ПРОЕКТ
816-1-144.88

Пункт консервации и ремонта сельхозтехники на два постановочных места в блоке со складом машинного двора

Стены кирпичные

Альбом 2

Строительные изделия

				Привязан
Инв. №				

gost.e-ecolog.ru

ТИПОВОЙ ПРОЕКТ
816-1-144.88
Пункт консервации и ремонта сельхозтехники на два постановочных места в блоке со складом машинного двора

Стены кирпичные

Альбом 2

Состав проекта

Альбом 1 – Общая пояснительная записка
Технология производства
Архитектурно – строительные решения
Внутренние водопровод и канализация
Отопление и вентиляция
Силовое электрооборудование
Автоматизация отопления и вентиляции
Связь и сигнализация
Альбом 2 – Строительные изделия
Альбом 3 – Спецификации оборудования
Альбом 4 – Ведомости потребности в материалах
Альбом 5 – Сметы

Примененные типовые проекты
тп 902-2-416.86 „Очистные сооружения для сточных вод от мойки автомобилей производительностью 1.5 л/с (конструкции оборные железобетонные)"
Альбомы I, II, III, IV, V (распространяет ЦИТП)

Разработан
проектным институтом
« Гипроагротехпром »
г. Иваново

Утвержден и введен
в действие
проектным институтом
« Гипроагротехпром »
приказ от 11.01.88 г № 16

© ЦИТП Госстроя СССР, 1988

Директор института В. В. Баранов
Главный инженер проекта В. И. Глезин

Привязан

Инв. №

Содержание

Обозначение	Наименование	Стр.
АС.И.01.00	Балка (1БСД9-4АV̄Т , 1БСД9-6АV̄Т	
	1БСД9-4АV̄Т)	3
АС.И.02.00	Плита покрытия (1ПГ-5АV̄Т-Нв, 1ПГ-5АV̄Т-Нб,	
	1ПГ-5АV̄Т-Нв, 1ПГ-3АV̄Т-На, 1ПГ-3АV̄Т-Нб,	
	1ПВ4-3АV̄Т-На, 2ПВ4-5АV̄Т-На)	3
АС.И.03.00	Подушка опорная ОП4-5а	4
АС.И.04.00	Изделие закладное М1	4
АС.И.05.00	Каркас плоский КР1	4
АС.И.06.00	Прогон ПРГ60.2.5-4Та	5
АС.И.07.00	Рамка Р1	5
АС.И.08.00	Рамка Р2	5
АС.И.09.00	Рамка (Р3, Р4)	6
АС.И.10.00	Решетка РШ1	7
АС.И.11.00	Кольцо опорное ОК1	7
АС.И.12.00	Анкер А1	8
АС.И.00.01	Анкер (А2, А3)	8
АС.И.28.00	Решетка РШ2	8
АС.И.00.03	Анкер А4	8
АС.И.13.00	Изделие закладное МН4	9
АС.И.00.04	Слив МС1	9
АС.И.00.05	Слив МС2	9
АС.И.00.06	Костыль МС3	9

Обозначение	Наименование	Стр.
АС.И.14.00	Сетка (С1-С3)	10
АС.И.15.00	Крышка приямка КЛ1	10
АС.И.25.00	Сетка С4	10
АС.И.16.00	Ворота ВР1	11
АС.И.17.00	Рама ворот	11
АС.И.18.00	Створка полотна	12
АС.И.21.00	Обрамление	13
АС.И.22.00	Полотно	14
АС.И.23.00	Калитка	15
АС.И.24.00	Полотно калитки	16
АС.И.19.00	Стойка	16
АС.И.20.00	Перекладина	17
АС.И.18.01	Фартук	17
АС.И.18.03	Брус	17
АС.И.26.00	Кронштейн КМ1, КМ3	18
АС.И.27.00	Кронштейн КМ2	18

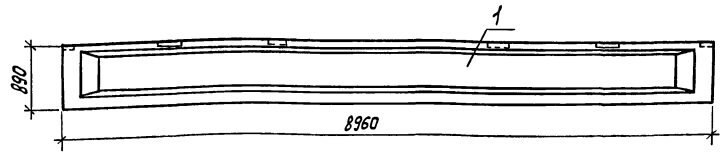

Рис.1

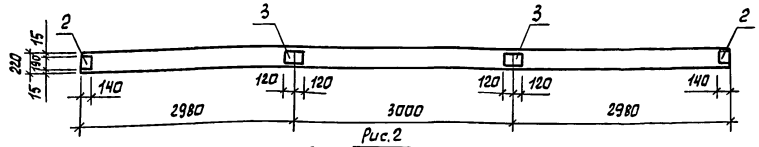

Рис.2
Остальное см. рис.1

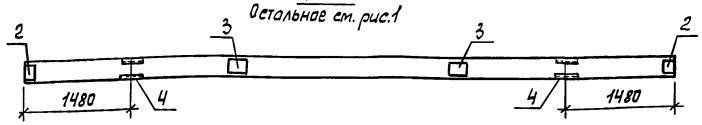

Ведомость расхода стали
на дополнительные закладные изделия, кг

Обозначение	Марка	Рис.	Марка элемента	Изделия закладные: Арматура класса А-III ГОСТ 5781-82 8	10	Итого	Прокат марки ВСт3кп2 ГОСТ 8510-86 ∠90×56×55	Итого	ГОСТ 19903-74 St6		Итого	Всего
АС.И.01.00	1БСД9-4АV Та	1	1БСД9-4АV Та	0,72		0,72			6,86		6,86	7,58
-01	1БСД9-6АV Та	1	1БСД9-6АV Та	0,72		0,72			6,86		6,86	7,58
-02	1БСД9-4АV Тб	2	1БСД9-4АV Тб	0,72	1,44	2,16	6,16	6,16	6,86		6,86	15,18

Формат	Зона	Поз.	Обозначение	Наименование	Кол. на исп. –	01	02	Примечание
				Сборочные единицы				
		1	1.462.1-10/80.1-2-08	Балка 1БСД9-4АV Т	1		1	
			-10	Балка 1БСД9-6АV Т		1		
				Изделия закладные				
		2	1.462.1-10/80.2-100	М5	2	2	2	
		3	1.462.1-10/80.2-110	М6	2	2	2	
		4	1.462.1-10/80.2-120-02	М9			2	

ГИНЖ.	Аягилева		ТП 816-1-144.88 АС.И.01.00
Рук.гр.	Муковня		
Гл.спец	Павлинов		Балка (1БСД9-4АV Та, 1БСД9-6АV Та, 1БСД9-4АV Тб)
Нач.отд	Осокин		Стадия Р; Масса 2750; Масштаб 1:50
ГИП	Глезин		Лист; Листов 1
Н.контр.	Антоныче		Гипроагротехпром г. Иваново

Привязан

Инв. №

Копировал Глазкова

Формат А3

Альбом 2

Рис.1

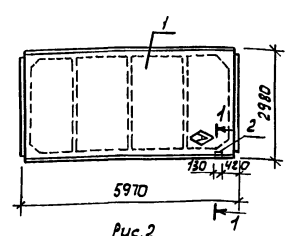

Рис.4
Остальное см. рис.1

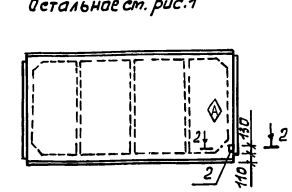

Рис.7

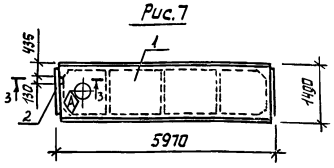

Рис.2
Остальное см. рис.1

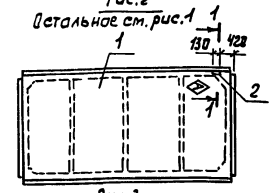

Рис.5
Остальное см. рис.1

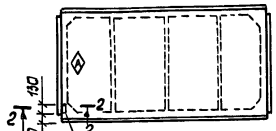

Рис.3
Остальное см. рис.1

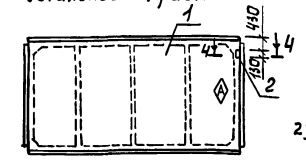

Рис.6
Остальное см. рис.1

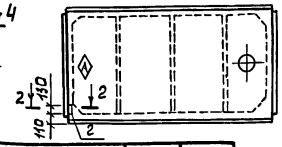

1-1 повернуто М1:10

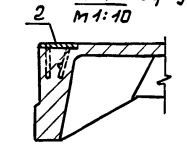

2-2 повернуто М1:10

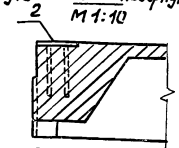

3-3 М1:10

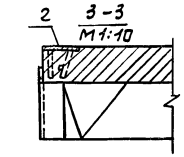

4-4 повернуто М1:10

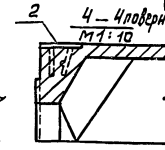

Ведомость расхода стали
на дополнительные закладные изделия, кг

Обозначение	Марка	Рис.	Масса, кг
АС.Н.02.00	1ПГ-5АV Т-На	1	2250
-01	1ПГ-5АV Т-Нб	2	2250
-02	1ПГ-5АV Т-Нв	3	2250
-03	1ПГ-3АV Т-На	4	2250
-04	1ПГ-3АV Т-Нб	5	2250
-05	1ПВ4-3АV Т-На	6	2900
-06	2ПВ4-5АV Т-На	7	1530

Марка элемента	Изделия закладные: Арматура класса А-III ГОСТ 5781-82 10	Итого	Прокат марки ВСт3кп2 ГОСТ 103-76 8×110	Итого	Всего
1ПГ-5АV Т-На	0,3	0,3	0,9	0,9	1,2
1ПГ-5АV Т-Нб	0,3	0,3	0,9	0,9	1,2
1ПГ-5АV Т-Нв	0,3	0,3	0,9	0,9	1,2
1ПГ-3АV Т-На	0,4	0,4	0,9	0,9	1,3
1ПГ-3АV Т-Нб	0,4	0,4	0,9	0,9	1,3
1ПВ4-3АV Т-На	0,4	0,4	0,9	0,9	1,3
2ПВ4-5АV Т-На	0,3	0,3	0,9	0,9	1,2

Формат	Зона	Поз.	Обозначение	Наименование	Количество на исполнение –	01	02	03	04	05	06	Примечание
				Сборочные единицы								
		1	1.865.1-4/84.1-1-06	Плита 1ПГ-3АV Т-Н				1	1			
			-08	Плита 1ПГ-5АV Т-Н	1	1	1					
			1.865.1-4/84.1-2-06	Плита 1ПВ4-3АV Т-Н						1		
			1.865.1-4/84.3-2-08	Плита 2ПВ4-5АV Т-Н							1	
		2	1.865.1-4/84.2-180	Изделие закладное М10				1	1	1		
			1.865.1-4/84.4-140	Изделие закладное М10	1	1	1				1	

Знак ◈ нанести несмываемой краской

ГИНЖ.	Аягилева		ТП 816-1-144.88-АС.И.02.00
Рук.гр.	Муковня		
Гл.спец	Павлинов		Плита покрытия (1ПГ-5АV Т-На/1ПГ-5АV Т-Нб, 1ПГ-5АV Т-Нв, 1ПГ-3АV Т-На, 1ПГ-3АV Т-Нб, 1ПВ4-3АV Т-На, 2ПВ4-5АV Т-На)
Нач.отд	Осокин		Стадия Р; Масса см. табл.; Масштаб 1:100
ГИП	Глезин		Лист; Листов 1
Н.контр.	Антоныче		Гипроагротехпром г. Иваново

Привязан

Инв. №

Копировал Глазкова

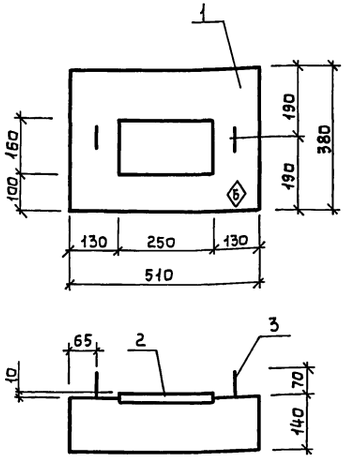

Формат	Зона	Поз.	Обозначение	Наименование	Кол.	Примеч.
				Сборочные единицы		
		1	1.869.1-1 200-01	Опорная подушка ОП4-5	1	
А4		2	АС.И.04.00	Изделие закладное М1	1	
		3	1.869.1-1 130	Изделие закладное М2	2	

Ведомость расхода стали на дополнительные закладные изделия, кг

Марка элемента	Изделия закладные				Всего
	Арматура класса А-III ГОСТ 5781-82		Прокат марки Вст3пс6-1 ГОСТ 82-70		
	10	Итого	20х250	Итого	
ОП4-5а	0,28	0,28	5,9	5,9	6,18

Знак ◇6 нанести несмываемой краской

Инженер	Дягилева		
Рук. гр.	Муковня		
Гл. спец.	Павлинов		
Нач. отд.	Осокин		
ГИП	Глезин		
Н. контр.	Антонычева		11.11.87

ТП 816-1-144.88 – АС.И.03.00

Привязан

Инв. №

Подушка опорная ОП4-5а

Стадия	Масса	Масштаб
Р	68	1:10
Лист	Листов 1	

Гипроагротехпром г. Иваново

Копировал Крайнова

Формат А3

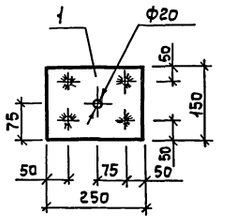

Формат	Зона	Поз.	Обозначение	Наименование	Кол.	Примеч.
				Детали		
Б4		1	АС.И.04.01	Лист 6-20.0 ГОСТ 19903-74 / ВСт3пс6-1 ГОСТ 14637-79	1	5,9 кг
Б4		2	АС.И.04.02	А-III-10 ГОСТ 5781-82 ℓ=110	4	0,07 кг

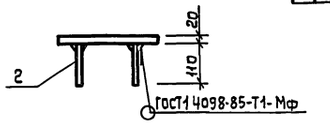

Инженер	Дягилева		
Рук. гр.	Муковня		
Гл. спец.	Павлинов		
Нач. отд.	Осокин		
ГИП	Глезин		
Н. контр.	Антонычева		11.11.87

ТП 816-1-144.88 АС.И.04.00

Привязан

Инв. №

Изделие закладное М1

Стадия	Масса	Масшт.
Р	6,18	1:10
Лист	Листов 1	

Гипроагротехпром г. Иваново

Копировал Крайнова

Формат А4

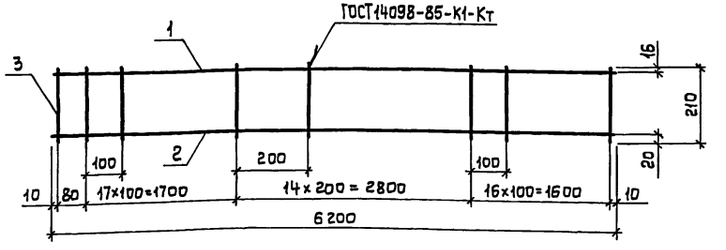

Формат	Зона	Поз.	Обозначение	Наименование	Кол.	Примеч.
				Детали		
Б4		1	АС.И.05.01	А-III-12 ГОСТ 5781-82 ℓ=6200	1	5,5 кг
Б4		2	АС.И.05.02	А-III-20 ГОСТ 5781-82 ℓ=6200	1	15,29 кг
Б4		3	АС.И.05.03	А-I-6 ГОСТ 5781-82 ℓ=210	49	0,047 кг

Инженер	Давидовская		
Рук. гр.	Муковня		
Гл. спец.	Павлинов		
Нач. отд.	Осокин		
ГИП	Глезин		
Н. контр.	Антонычева		11.11.87

ТП 816-1-144.88 – АС.И.05.00

Привязан

Инв. №

Каркас плоский КР1

Стадия	Масса	Масшт.
Р	23,09	1:10
Лист	Листов 1	

Гипроагротехпром г. Иваново

Копировал Крайнова

Формат А4

Альбом 2

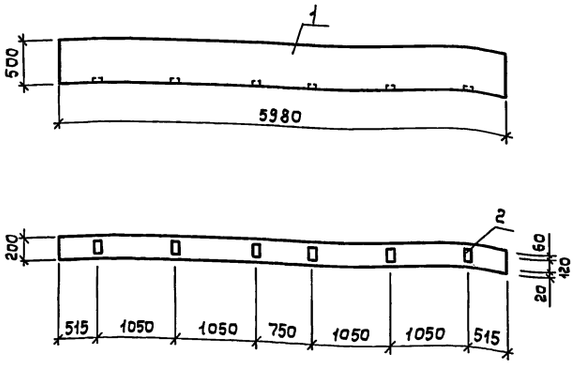

Ведомость расхода стали на дополнительные закладные изделия, кг

Марка элемента	Изделия закладные					
	Арматура класса		Прокат марки			Всего
	А-III		ВСт3кп2			
	ГОСТ5781-82		ГОСТ103-76			
	ф8	Итого	-8х100		Итого	
ПРГ60.2.5-4Тд	1,20	1,20	4,5		4,5	5,70

Формат	Зона	Поз.	Обозначение	Наименование	Кол.	Примеч.
				Сборочные единицы		
		1	1.225-2, Вып.11	Прогон ПРГ60.2.5-4Т	1	
		2	1.225-2.11-1.1.3.0	Изделие закладное М1	6	

Инж.	Вехлова		ТП 816-1-144.88 — АС.и.06.00
Рук.гр.	Муковня		
Гл.спец.	Павлинов		
Нач.отд.	Осокин		
ГИП	Глезин		Прогон ПРГ60.2.5-4Тд
Н.контр.	Антонычева	11.1217	

Стадия	Масса	Масштаб
Р	1500	1:50
Лист	Листов 1	

Гипроагротехпром г. Иваново

Привязан

Инв.№

Инв.№ подл. | Подпись и дата | Взам.инв.№

Копировал Крайнова

Формат А3

Альбом 2

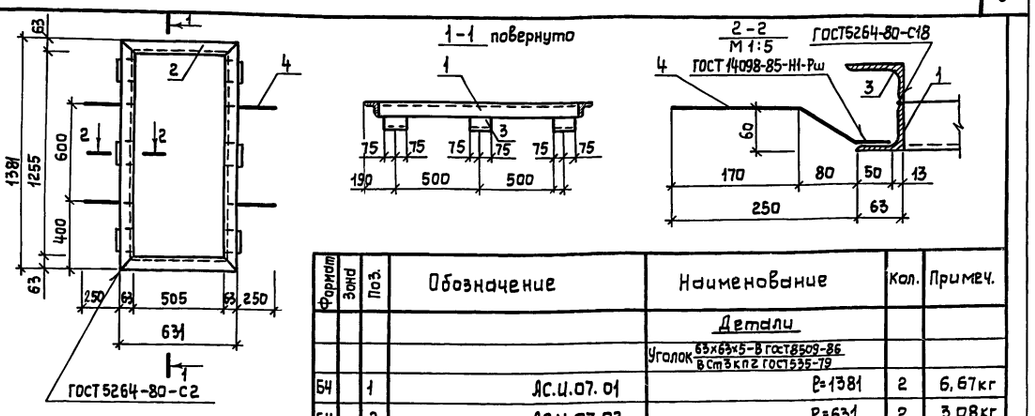

Формат	Зона	Поз.	Обозначение	Наименование	Кол.	Примеч.
				Детали		
				Уголок 65х65х5-В ГОСТ8509-86 / ВСт3кп2 ГОСТ535-79		
БЧ		1	АС.и.07.01	ℓ=1381	2	6,67кг
БЧ		2	АС.и.07.02	ℓ=631	2	3,08кг
БЧ		3	АС.и.07.03	Уголок 75х60х5-В ГОСТ8510-86 / ВСт3кп2 ГОСТ535-79 ℓ=150	6	1,11 кг
БЧ		4	АС.и.07.04	А-I-б ГОСТ5781-82 ℓ=320	4	0,07кг

Инженер	Давидовская		ТП 816-1-144.88 — АС.и.07.00
Рук.гр.	Муковня		
Гл.спец.	Павлинов		
Нач.отд.	Осокин		
ГИП	Глезин		Рамка Р1
Н.контр.	Антонычева	11.1217	

Стадия	Масса	Масштаб
Р	26,44	1:20
Лист	Листов 1	

Гипроагротехпром г. Иваново

Привязан

Инв.№

Инв.№ подл. | Подпись и дата | Взам.инв.№

Копировал Крайнова

Формат А4

Альбом 2

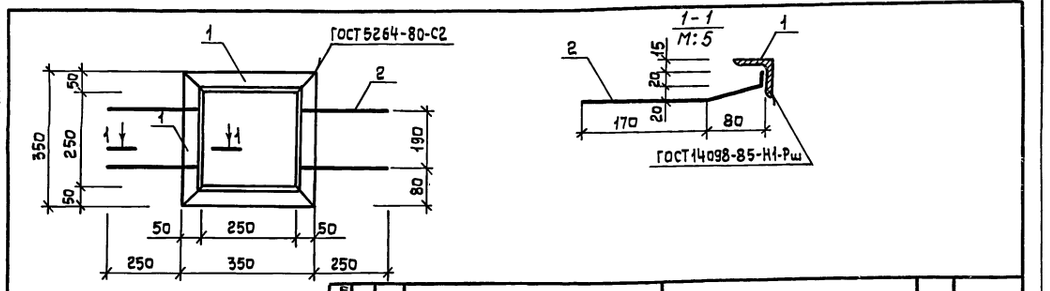

Формат	Зона	Поз.	Обозначение	Наименование	Кол.	Примеч.
				Детали		
				Уголок 50х50х5-В ГОСТ8509-86 / ВСт3кп2 ГОСТ535-79 ℓ=350	4	1,32кг
БЧ		1	АС.и.08.01			
БЧ		2	АС.и.08.02	А-I-б ГОСТ5781-82 ℓ=273	4	0,06кг

Инженер	Давидовская		ТП 816-1-144.88 — АС.и.08.00
Рук.гр.	Муковня		
Гл.спец.	Павлинов		
Нач.отд.	Осокин		
Н.контр.	Антонычева	11.1217	Рамка Р2
ГИП	Глезин		

Стадия	Масса	Масштаб
Р	5,52	1:10
Лист	Листов 1	

Гипроагротехпром г. Иваново

Привязан

Инв.№

Инв.№ подл. | Подпись и дата | Взам.инв.№

Копировал Крайнова

Альбом 2

Рис. 1

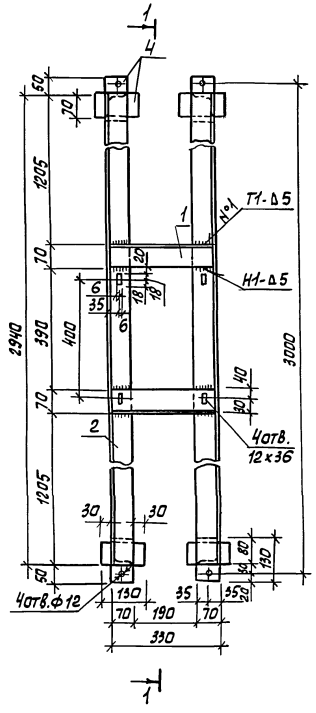

Рис. 2

Остальное см. рис. 1

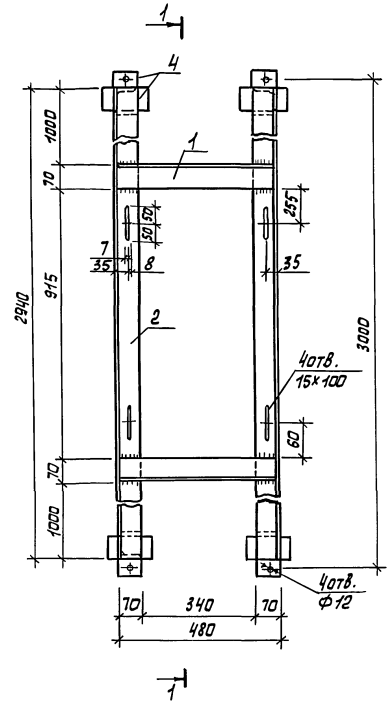

1–1 повернуто

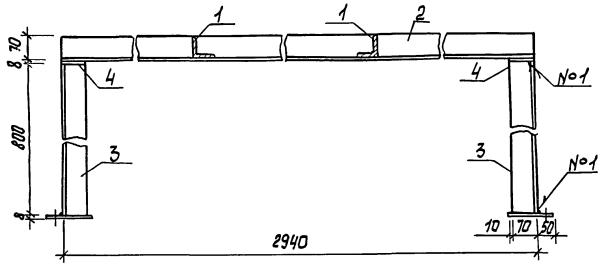

Обозначение	Марка	Рис	Масса кг
АС. И. 09.00	Р3	1	56,84
-01	Р4	2	58,46

Формат	Зона	Поз.	Обозначение	Наименование	Кол. на исп. —	01		Примеч.
				Детали				
				Уголок 70×10 ГОСТ 8509-86 / Ст3кп2 ГОСТ 535-79				
Б4		1	АС. И. 09 01	ℓ=320	2			1,72 кг
			02	ℓ=470		2		2,53 кг
Б4		2	03	ℓ=2940	2	2		15,82 кг
Б4		3	04	ℓ=800	4	4		4,30 кг
Б4		4	05	Лист 6-8,0 ГОСТ 19903-74 / Ст3кп2 ГОСТ 14637-79	8	8		0,57 кг

Сварные швы по ГОСТ 5264-80

Инж.	Дягилева		ТП 816 – 1 – 144.88 – АС. И. 09.00
Рук. гр.	Муковня		
Гл. спец.	Павлинов		
Нач. отд.	Осокин		Рамка (Р3, Р4)
ГИП	Глезин		Стадия: Р; Масса: см. табл.; Масштаб: 1:10
Н. контр.	Антонычева		Лист; Листов 1
			Гипроагротехпром г. Иваново

Привязан

Инв. №

Копировал Глазкова

22964-02 7 Формат А2

Инв. № подл. | Подп. и дата | Взам. инв. №

Альбом 2

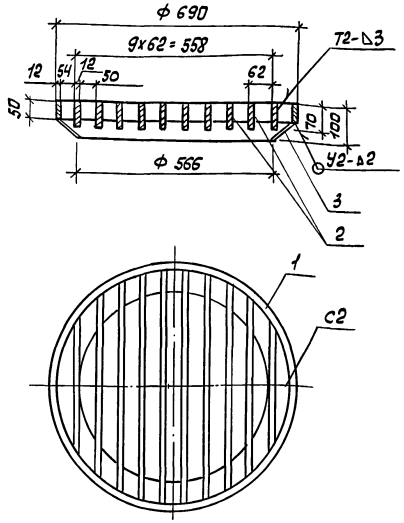

Сварные швы по ГОСТ 5264-80

Формат	Зона	Поз.	Обозначение	Наименование	Кол.	Примеч.
				Детали		
				Лист $\frac{\text{б-12.0 ГОСТ 19903-74}}{\text{ВСт3кп2 ГОСТ 14637-79}}$		
Б4		1	АС.И.10.01	50х2170	1	10,2кг
Б4		2	АС.И 10.02	70х380	2	2,5кг
			АС.И.10,03	70х515	2	3,4кг
			АС.И.10.04	70х598	2	3,9кг
			АС.И.10.05	70х645	2	4,3кг
			АС.И 10.06	70х668	2	4,4кг
Б4		3	АС.И.10.07	80х2170	1	16,3кг

Инж.	Давыдовская		
Рук.гр.	Муковня		
Гл.спец.	Павлинов		
Нач.отд.	Осокин		
ГИП	Глезин		
Н.контр.	Антонычева		27.12.88

ТП 816 – 1 – 144.88 – АС.И.10.00

Решетка РШ1

Стадия	Масса	Масштаб
Р	63,5	1:10
Лист	Листов 1	

Гипроагротехпром г. Иваново

Привязан

Инв. №

Копировал Глазкова

Формат А3

Альбом 2

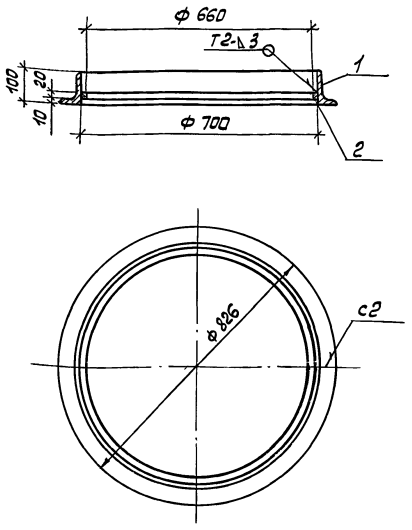

Сварные швы по ГОСТ 5264-80.

Формат	Зона	Поз.	Обозначение	Наименование	Кол.	Примеч.
				Детали		
Б4		1	АС.И.11.01	Уголок $\frac{\text{100х63х8 ВГОСТ 8510-86}}{\text{ВСт3кп2 ГОСТ 535-79}}$ L=2600	1	25,6кг
Б4		2	АС.И.11.02	Квадрат $\frac{\text{20 ГОСТ 2591-71}}{\text{Ст3 ГОСТ 535-79}}$ L=2200	1	7,1кг

Инж.	Давыдовская		
Рук.гр.	Муковня		
Гл.спец.	Павлинов		
Нач.отд.	Осокин		
ГИП	Глезин		
Н.контр.	Антонычева		27.12.88

ТП 816 – 1 – 144.88 – АС.И. 11.00

Кольцо опорное ОК1

Стадия	Масса	Масштаб
Р	32,7	1:10
Лист	Листов 1	

Гипроагротехпром г. Иваново

Привязан

Инв. №

Копировал Глазкова

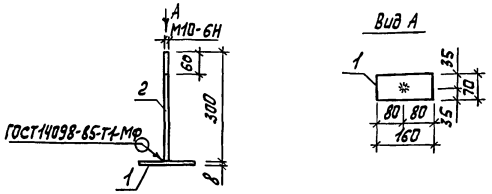

Вид А

Формат	Зона	Поз.	Обозначение	Наименование	Кол.	Примеч.
				Детали		
Б4		1	АС.И. 12.01	Лист $\frac{Б-8,0\ ГОСТ\ 19903-74}{Вст3кп2\ ГОСТ\ 14637-79}$	1	0,70кг
Б4		2	АС.И. 12.02	А-I-10 ГОСТ 5781-82	1	0,18 кг

ГИП	Глезин		
Н.контр.	Антонычева		

ТП 816 – 1 – 144.88 – АС.И 12.00

Анкер А1

Стадия	Масса	Масштаб
Р	0,88	1:10
Лист	Листов 1	

Гипроагротехпром г. Иваново

Привязан

Инв. № подл. | Подп. и дата | Взам. инв. №

Инв. №

Копировал Глазкова

Формат А4

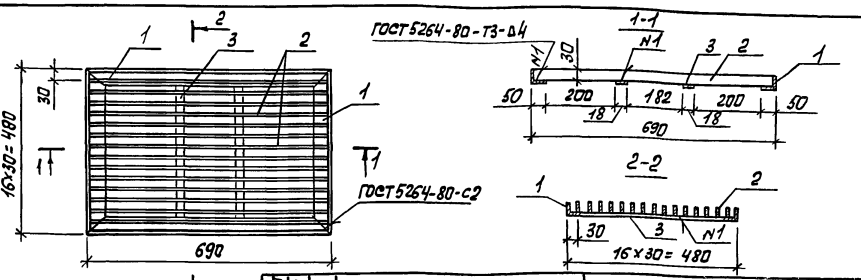

Формат	Зона	Поз.	Обозначение	Наименование	Кол.	Примеч.
				Детали		
Б4		1	КЖ. И. 28. 01	Уголок $\frac{50\times50\times5-В\ ГОСТ\ 8509-86}{В\ Ст.3кп2\ ГОСТ\ 535-79}$ ℓ=690	2	2,6 кг
			КЖ. И. 28. 02	ℓ=480	7	1,81 кг
Б4		2	КЖ. И. 28. 03	Лист $\frac{Б-3,0\ ГОСТ\ 19903-74}{В\ Ст.3кп\ ГОСТ\ 16523-70}$ ℓ=680	15	0,48кг
Б4		3	КЖ. И. 28. 04	Лист $\frac{Б-4,0\ ГОСТ\ 19903-74}{В\ Ст3кп2\ ГОСТ\ 19631-79}$ ℓ=380	2	0,22кг

ГИП	Глезин		
Н.контр.	Антонычева		

ТП 816 – 1 – 144.88 – АС.И.28.00

Решетка РШ2

Стадия	Масса	Масштаб
Р	16,46	1:10
Лист	Листов 1	

Гипроагротехпром г. Иваново

Привязан

Инв. № подл. | Подп. и дата | Взам. инв. №

Инв. №

Копировал Глазкова

Формат А4

Рис.1

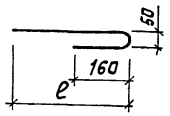

Рис.2

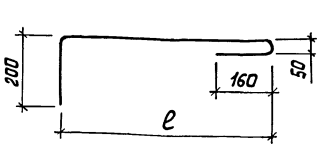

Обозначение	Марка	Рис.	ℓ, мм	λ разв, мм	Масса, кг
АС.И.00.01	А2	2	600	1010	0,62
-01	А3	1	320	530	0,32

ГИП	Глезин		
Н.контр.	Антонычева		

ТП 816 – 1 – 144.88 – АС.И.00.01

Анкер (А2, А3)

Стадия	Масса	Масштаб
Р	см. табл.	1:10
Лист	Листов 1	

А-I-10 ГОСТ 5781-82

Гипроагротехпром г. Иваново

Привязан

Инв. № подл. | Подп. и дата | Взам. инв. №

Инв. №

Копировал Глазкова

Формат А4

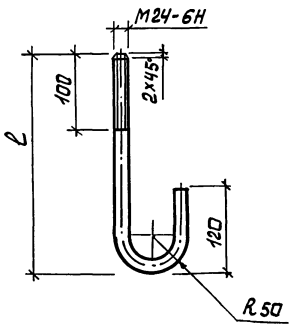

Обозначение	Марка	ℓ, мм	λ разв, мм	Масса, кг
АС.И.00.03	А4	300	480	1,7

ГИП	Глезин		
Н.контр.	Антонычева		

ТП 816 – 1 – 144.88 – АС.И.00.03

Анкер А4

Стадия	Масса	Масштаб
Р	см. табл.	1:4
Лист	Листов 1	

А-I-24 ГОСТ 5781-82

Гипроагротехпром г. Иваново

Привязан

Инв. № подл. | Подп. и дата | Взам. инв. №

Инв. №

Копировал Глазкова

 Формат А4

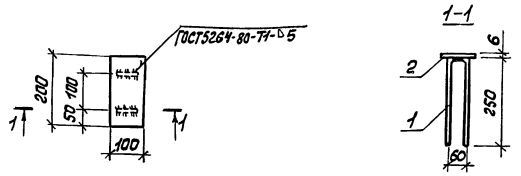

Формат	Зона	Поз.	Обозначение	Наименование	Кол.	Примеч.
				Детали		
Б4		1	АС.И.13.01	А-III-8 ГОСТ 5781-82 ℓ=560	2	0,23 кг
Б4		2	АС.И.13.02	Лист Б-6 ГОСТ 19903-74 Ст3кп2 ГОСТ 14637-79	1	0,90 кг

Ст. инж.	Микитинская		ТП 816-1-144.88 - АС.И.13.00
Рук. гр.	Муковня		
Гл. спец.	Павлинов		
Нач. отд.	Осокин		Изделие закладное МН4
ГИП	Глезин		
Н. контр.	Антонычева		

Стадия	Масса	Масштаб
Р	1,36	1:10
Лист	Листов 1	

Привязан

Инв. №

Гипроагротехпром г. Иваново

Копировал Глазкова

Формат А4

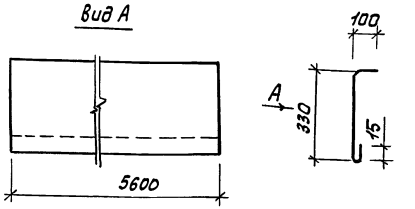

Длина развертки 450 мм

Ст. инж.	Миклинская		ТП 816-1-144.88 - АС.И.00.05
Рук. гр.	Муковня		
Гл. спец.	Павлинов		
Нач. отд.	Осокин		Слив МС2
ГИП	Глезин		
Н. контр.	Антонычева		

Стадия	Масса	Масштаб
Р	15,8	1:20
Лист	Листов 1	

Привязан

Инв. №

ОЦ Б-ПН-НО-0,8 ГОСТ 19904-74 ОН-КР-1 ГОСТ 14918-80

Гипроагротехпром г. Иваново

Копировал Глазкова

Формат А4

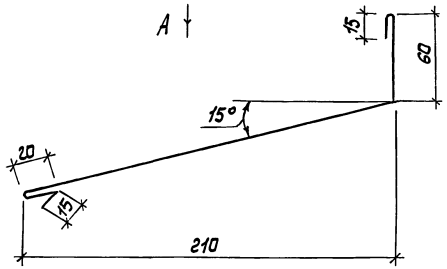

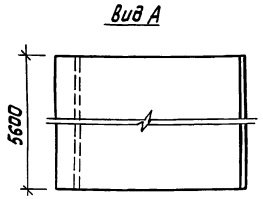

Длина развертки 330 мм

Ст. инж.	Микитинская		ТП 816-1-144.88 - АС.И.00.04
Рук. гр.	Муковня		
Гл. спец.	Павлинов		
Нач. отд.	Осокин		Слив МС1
ГИП	Глезин		
Н. контр.	Антонычева		

Стадия	Масса	Масштаб
Р	11,6	1:2
Лист	Листов 1	

Привязан

Инв. №

ОЦ Б-ПН-НО-0,8 ГОСТ 19904-74 ОН-КР-1 ГОСТ 14918-80

Гипроагротехпром г. Иваново

Копировал Глазкова

Формат А4

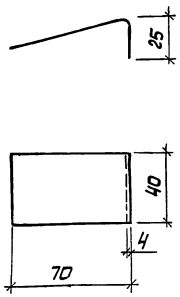

Длина развертки 100 мм

Ст. инж.	Миклинская		ТП 816-1-144.88 - АС.И.00.06
Рук. гр.	Муковня		
Гл. спец.	Павлинов		
Нач. отд.	Осокин		Костыль МС3
ГИП	Глезин		
Н. контр.	Антонычева		

Стадия	Масса	Масштаб
Р	0,13	1:2
Лист	Листов 1	

Привязан

Инв. №

Лист Б-4,0 ГОСТ 19903-74 Ст3кп2 ГОСТ 14637-79

Гипроагротехпром г. Иваново

Копировал Глазкова

 Формат А4

Альбом 2

Рис.1

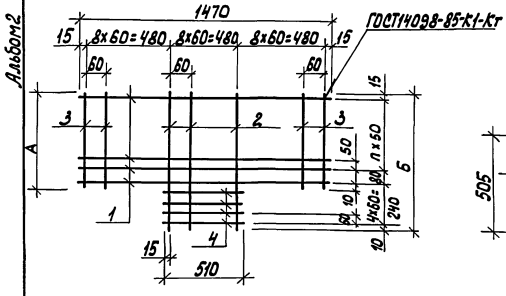

Рис.2

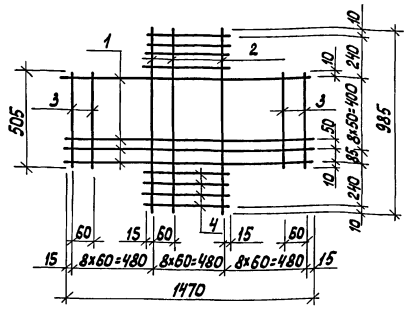

Обозначение	Марка	Рис.	Размеры, мм А	Б		Кол. л	Масса, кг
АС.У.14.00	С1	1	505	745		8	3,0
-01	С2	1	255	495		3	1,75
-02	С3	2	—	—			3,4

Формат	Зона	Поз.	Обозначение	Наименование	Кол. на испол. –	01	02		Примечание
				Детали					
				Проволока 4Вр-I ГОСТ 6727-80					
Б4		1	АС.У.14.01	ℓ=1470	10	5	10		0,14 кг
Б4		2	02	ℓ=745	9				0,07 кг
			03	ℓ=495		9			0,05 кг
			04	ℓ=985			9		0,09 кг
Б4		3	05	ℓ=505	16		16		0,05 кг
Б4			06	ℓ=255		16			0,025 кг
Б4		4	07	ℓ=510	4	4	8		0,05 кг

Инж.	Вехлова		ТП 816-1-144.88-АС.У.14.00
Рук.гр.	Муковня		
Гл.спец.	Паблинов		Сетка (С1-С3)
Нач.отд.	Осокин		Стадия: Р; Масса: см. табл.; Масштаб: 1:20
ГИП	Глезин		Лист; Листов 1
Н.контр.	Антонычева		Гипроагротехпром г. Иваново

Привязан

Инв. №

Взам. инв. № | Подпись и дата | Инв. № подл.

Копировал Каргина

Формат А3

Альбом 2

1-1 повернуто

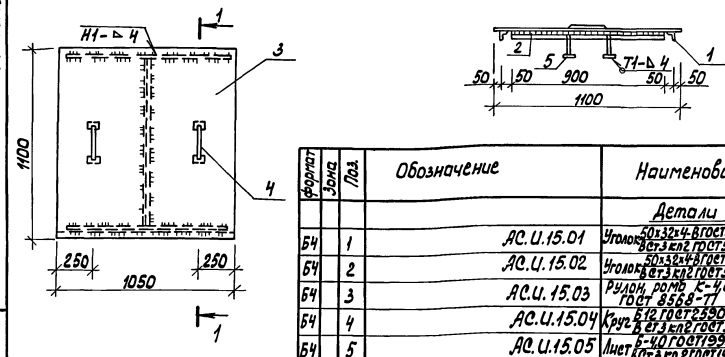

Формат	Зона	Поз.	Обозначение	Наименование	Кол.	Примеч.
				Детали		
Б4		1	АС.У.15.01	Уголок 50х32х4-В ГОСТ 8510-86 ℓ=850 / Ст3кп2 ГОСТ 535-79	2	2,3 кг
Б4		2	АС.У.15.02	Уголок 50х32х4-В ГОСТ 8510-86 ℓ=900 / Ст3кп2 ГОСТ 535-79	1	2,2 кг
Б4		3	АС.У.15.03	Рулон рома Г-40 Б Ст3 сп ГОСТ 8568-77	1	39,4 кг
Б4		4	АС.У.15.04	Круг Б-12 ГОСТ 2590-71 ℓ=450 / Ст3кп2 ГОСТ 535-79	2	0,40 кг
Б4		5	АС.У.15.05	Лист Б-40 ГОСТ 19903-74 60х60 / Ст3кп2 ГОСТ 14637-79	4	0,11 кг

Сварные швы по ГОСТ 5264-80

Инж.	Вехлова		ТП 816-1-144.88-АС.У.15.00
Рук.гр.	Муковня		
Гл.спец.	Паблинов		Крышка приямка КЛ1
Нач.отд.	Осокин		Стадия: Р; Масса: 47,4; Масштаб: 1:20
ГИП	Глезин		Лист; Листов 1
Н.контр.	Антонычева		Гипроагротехпром г. Иваново

Привязан

Инв. №

Взам. инв. № | Подпись и дата | Инв. № подл.

Копировал Каргина

Формат А4

Альбом 2

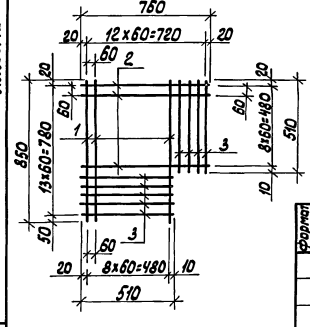

Формат	Зона	Поз.	Обозначение	Наименование	Кол.	Примеч.
				Детали		
				Проволока 4Вр-I ГОСТ 6727-80		
		1	АС.У.25.01	ℓ=850	9	0,08
		2	02	ℓ=760	9	0,07 кг
		3	03	ℓ=510	9	0,05 кг

Инж.	Вехлова		ТП 816-1-144.88-АС.У.25.00
Рук.гр.	Муковня		
Гл.спец.	Паблинов		Сетка С4
Нач.отд.	Осокин		Стадия: Р; Масса: 1,8; Масштаб: 1:10
ГИП	Глезин		Лист; Листов 1
Н.контр.	Антонычева		Гипроагротехпром г. Иваново

Привязан

Инв. №

Взам. инв. № | Подпись и дата | Инв. № подл.

Копировал Каргина

Формат А4

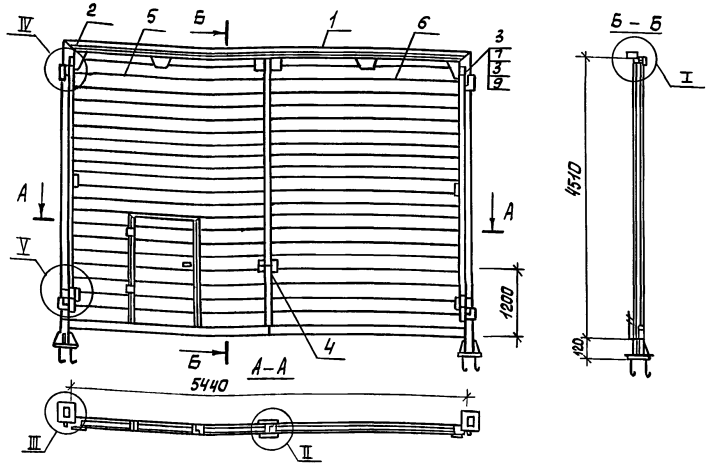

Формат	Зона	Поз.	Обозначение	Наименование	Кол.	Примеч.
				Документация		
			1.435.9-17.3-0000 см	Технические требования		
				Сборочные единицы		
А3		1	-АС.И.17.00	Рама ворот	1	
		2	1.435.9-17.4-6000	Петля	2	
		3	-01	Петля	2	
		4	1.435.9-17.4-9000	Запор перекидной	1	
А2		5	-АС.И.18.00	Створка полотна	1	
		6	-01	Створка полотна	1	
				Стандартные изделия		
		7		Болт М10-6g×100.58.ГОСТ 7798-70	12	
		8		Гайка М10-6Н.5.016.ГОСТ 5915-70	16	
		9		Шайба 10.65Г.029.ГОСТ 6402-70	16	
		10		Шайба 10.02.03кп016.ГОСТ 11371-78	4	На чертеже не показаны
		11		Шуруп 1-4х30.016.ГОСТ 1145-80	12	

Узлы см. серию 1.435-9-17.3-3000 СБ

Инж.	Вехлова		ТП 816-1-144.88-АС.И.16.00
Рук.гр.	Мучковня		
Гл.спец.	Павлинов		
Нач.отд.	Осокин		Ворота ВР1
ГИП	Глезин		
Н.контр.	Антонычева		

Стадия	Масса	Масштаб
Р	1235,7	1:50
Лист	Листов 1	

Привязан

Инв. №

Гипроагротехпром г. Иваново

Копировал Глазкова

Формат А3

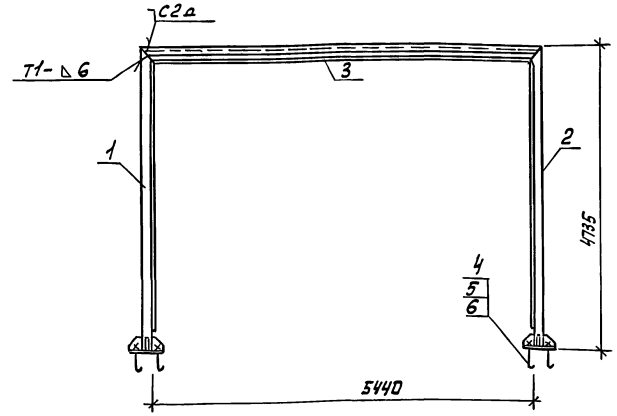

Формат	Зона	Поз.	Обозначение	Наименование	Кол.	Примеч.
				Сборочные единицы		
А3		1	АС.И.19.00	Стойка	1	
		2	-01	Стойка	1	
А3		3	АС.И.20.00	Перекладина	1	
				Детали		
		4	1.435.9-17.4-5001	Болт фундаментный	8	
				Стандартные изделия		
		5		Гайка М16-6Н.5.016.ГОСТ 5915-70	8	
		6		Шайба 16.65Г.029.ГОСТ 6402-70	8	

Сварные швы по ГОСТ 5264-80

Инж.	Вехлова		ТП 816-1-144.88-АС.И.17.00
Рук.гр.	Мучковня		
Гл.спец.	Павлинов		
Нач.отд.	Осокин		Рама ворот
ГИП	Глезин		
Н.контр.	Антонычева		

Стадия	Масса	Масштаб
Р	287,17	1:50
Лист	Листов 1	

Привязан

Инв. №

Гипроагротехпром г. Иваново

Копировал Глазкова

Формат А3

Инв. № подл. | Подп. и дата | Взам. инв. №

Альбом 2

Рис. 1

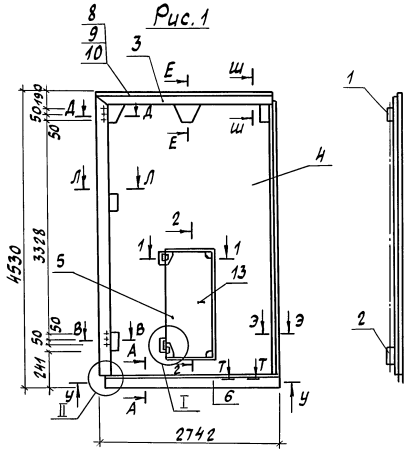

Рис. 2

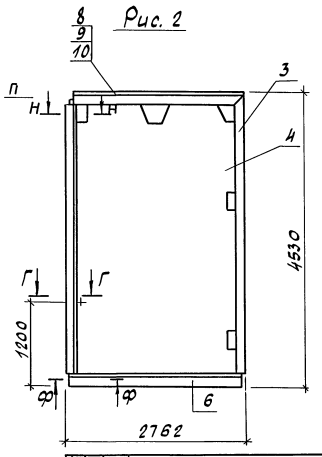

Обозначение	Рис.	Масса, кг
АС.И.18.00	1	487,1
-01	2	435,1

1-1
М1:10

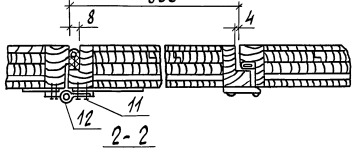

2-2
М1:10

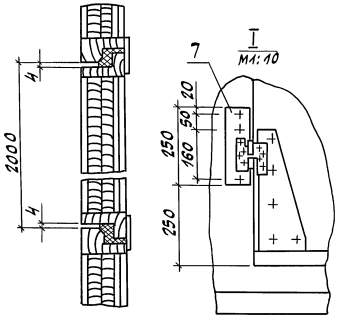

I
М1:10

Формат	Зона	Поз.	Обозначение	Наименование	Кол.		Примеч.
					–	01	
Б4		10	АС.И.18.04-01	Брус 8х30х2738	1		0,41кг
			-02	Брус 8х30х2758		1	0,42кг
			-03	Брус 10х50х4480		1	1,12кг
				Стандартные изделия			
				Болты ГОСТ 7798-70			
				М6-6gх40.58.016	19	19	
				М6-6gх60.58.016	19	19	
				М10-6gх100.58.016	22	22	
				Гайки ГОСТ 5915-70			
				М6-6Н.5.016	38	38	
				М10-6Н.5.016	22	22	
				Шайбы ГОСТ 6402-70			
				Шайба 6.65Г.016	38	38	
				Шайба 10.65Г.016	22	22	
				Шуруп 1-4х30.012 ГОСТ 1145-80	12	12	
		11		Шуруп 1-4х40.012 ГОСТ 1144-80	200	184	
				Шуруп 1-4х25.012 ГОСТ 1145-80	8		
		12		Петля ПН1-110П			
				ГОСТ 5088-78	2		
		13		Ручка			
				РС200-1 ГОСТ 5087-80	2		

Формат	Зона	Поз.	Обозначение	Наименование	Кол.		Примеч.
					–	01	
				Сборочные единицы			
		1	1.435.9-17.4-1000-01	Запорное устройство	1	1	
		2	1.435.9-17.4-8000	Запор нижний	1		
			-01	Запор нижний		1	
А2		3	-АС.И.21.00	Обрамление	1		
			-01	Обрамление		1	
А2		4	-АС.И.22.00	Полотно	1		
			-01	Полотно		1	
А2		5	-АС.И.23.00	Калитка	1		
				Детали			
			1.435.9-17.3-3101	Накладка	1	1	
			1.435.9-17.3-3102	Накладка	1	1	
			1.435.9-17.3-3103	Накладка	1	1	на рис. не показ.
			1.435.9-17.3-3104	Накладка	1	1	
			1.435.9-17.3-3106	Планка	14	14	
			-01	Планка	19	19	
			-02	Планка	3	3	
			1.435.9-17.3-3107	Планка	1	1	
А4		6	-АС.И.18.01	Фартук	1		
			-01	Фартук	1		
			-02	Фартук	1		
			-03	Фартук		1	
			-04	Фартук		1	
			-05	Фартук		1	
			1.435.9-17.3-3110	Накладка	1	1	
		7	1.435.9-17.3-4301	Косынка	2		
			1.435.9-17.3-4109	Пластина	4		
				Уплотнение			
				Пластина I лист ТМКЩ-М-3-ГОСТ 7338-77			
Б4		8	-АС.И.18.02	100х2748	1		
			-01	100х2745		1	
			-02	100х4638	1	1	
			-03	70х4638		1	
А4		9	-АС.И.18.03	Брус	1		
			-01	Брус		1	
				Пиломатериал ГОСТ 24454-80			
Б4		10	-АС.И.18.04	Брус 11х32х4400	1	1	0,75кг

Сечения и узлы, кроме сечения 1-1, 2-2 и узла I, по серии 1.435.9-17.3-3100

Инж.	Вехлова		ТП 816-1-144.88 – АС.И.18.00
Рук.гр.	Мукобяя		
Гл.спец.	Павлинов		Створка полотна
Нач.отд.	Осокин		Стадия: Р; Масса: см. табл.; Масштаб: 1:50
ГИП	Глезин		Лист; Листов 1
Н.контр.	Антонычева		Гипросантехпром г. Иваново

Привязан

Инв. №

Инв.№ подл. | Подп. и дата | Взам.инв.№

Копировал Суханова 22964-02 13 Формат А2

Альбом 2

Рис.1

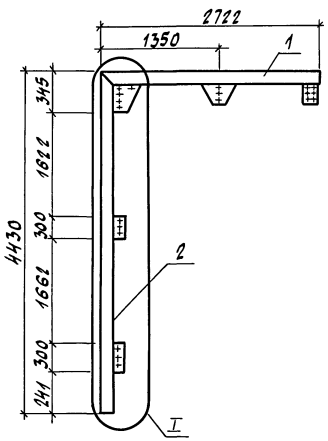

Рис.2
остальное см. рис.1

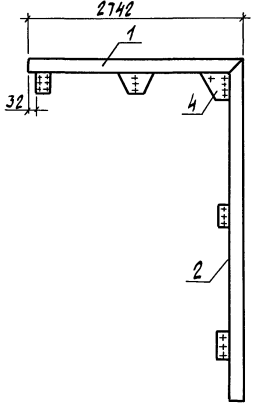

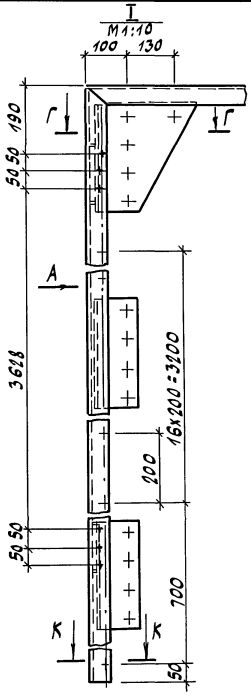

Вид А
М1:10

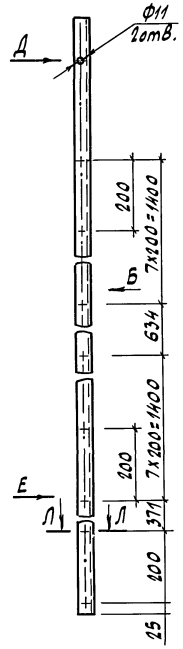

Вид Б
М1:10

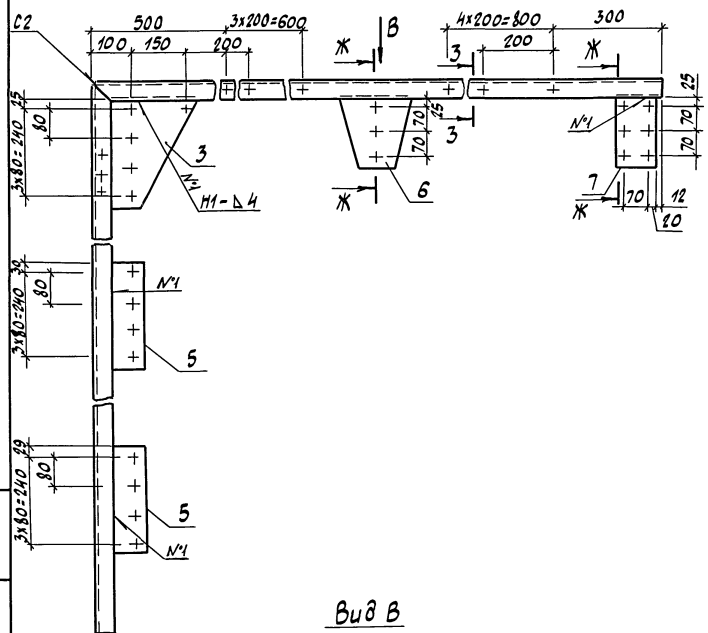

Вид В

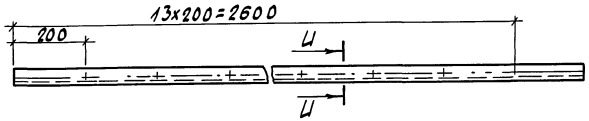

Обозначение	Рис.	Масса, кг
АС.И.21.00	1	27,08
-01	2	27,1

Формат	Зона	Поз.	Обозначение	Наименование	кол. на испол. -	кол. на испол. 01	Примеч.
				Детали			
				Уголок Б-50х36х4 ГОСТ 19772-74 В Ст3кп2 ГОСТ 14114-76			
Б4		1	АС.И.21.01	Балка	1		6,7 кг
			-01	Балка		1	6,7 кг
Б4		2	АС.И.21.02	Балка	1		10,9 кг
			-01	Балка		1	10,9 кг
		3	1.435.9-17.3-3302	Косынка	1		
		4	-01	Косынка		1	
			1.435.9-17.3-3303	Ребро	4	4	
		5	1.435.9-17.3-3304	Косынка	2	2	
		6	1.435.9-17.3-3305	Косынка	1	1	
		7	1.435.9-17.3-3306	Косынка	1	1	

1. Виды Д, Е, сечения К-К, Л-Л, Г-Г, Ж-Ж, 3-3, И-И смотри 1.435.9-17.3-3.300 с учетом запроектированной рамы.
2. Сварные швы по ГОСТ 5264-80.

Инв. № подл. | Подп. и дата | Взам. инв. №

Привязан

Инв. №

Инж.	Вехлова		
Рук. гр.	Муковня		
Гл. спец.	Павлинов		
Нач. отд.	Осокин		
ГИП	Глезин		
Н. контр.	Антонычева		

ТП 816-1-144.88 — АС.И.21.00

Обрамление

Стадия	Масса	Масштаб
Р	см. табл.	1:50
Лист	Листов 1	

Гипроагротехпром г. Иваново

Копировал суханова 22964-02 14 Формат А2

Альбом 2

Рис. 1

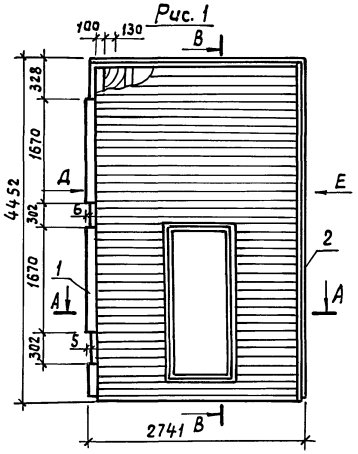

Рис. 2

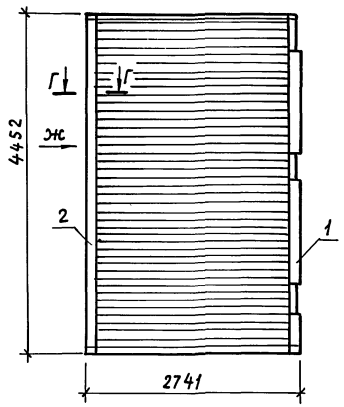

В-В
М1:5

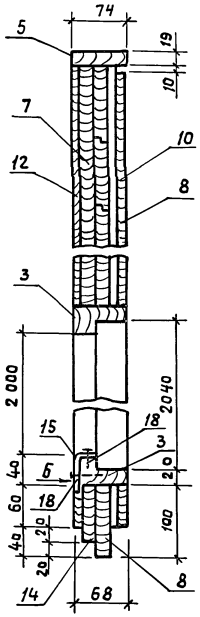

А-А
М1:5

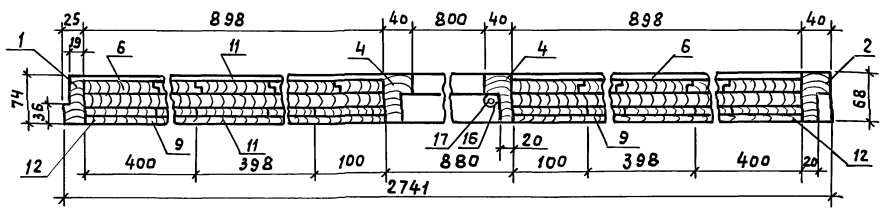

Вид Б
М1:10

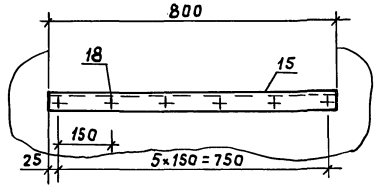

Обозначение	Рис.	Масса, кг
-АС.и.2200	1	345,8
-01	2	378,4

Формат	Зона	Поз.	Обозначение	Наименование	Кол. –	Кол. 01	Примеч.
				Детали			
				Пиломатериал ГОСТ 24454-80			
Бч		1	АС.и.2201	25×74×4452	1	1	4,0 кг
		2	-01	40×68×4452	1	1	6,8 кг
		3	-02	40×68×840	2		0,88 кг
		4	-03	40×68×2080	2		2,18 кг
		5	-04	19×74×2676	1	1	2,7 кг
		6	-05	19×100×4413	18	26	4,4 кг
		7	-06	19×100×2253	8		2,2 кг
		8	-07	19×100×2676	23	43	2,6 кг
		9	-08	19×100×963	42		0,91 кг
		10	-09	10×100×2676	48	92	1,34 кг
		11	-10	10×100×963	84		0,48 кг
		12	-11	10×100×4393	6	7	2,2 кг
		13	-12	10×100×2553	1		1,28 кг
		14	-13	19×80×880	1		0,67 кг
Бч		15	АС.и.22.02	*Накладка*			
				Уголок $\frac{Б\ 40\times32\times3\ ГОСТ\ 19772-74}{Вст3кп2\ ГОСТ\ 11474-76}$	1		1,26 кг
		16	1.435.9-17.3-4404	Планка	10		
Бч		17	АС.и.22.03	Уплотнение 45×2030	1		0,40 кг
				Пластина I, рулон ТМКЩ-М-3 ГОСТ 7338-77			
				Стандартные изделия			
		18		Шуруп 1-4×40.012 ГОСТ 1144-80	12		

Виды Д, Е, Ж; сечение Г-Г смотри 1.439.9-17.3-3400

Инж.	Вехлова		ТП 816-1-144.88-АС.и.22.00
Рук. гр.	Муковня		
Гл. спец.	Павличов		Полотно
Нач. отд.	Осокин		Стадия: Р; Масса: см. табл.; Масштаб: 1:50
ГИП	Глезин		Лист; Листов 1
Н. контр.	Антонычева		Гипроагротехпром г. Иваново

Привязан

Инв. №

Подп. и дата | Взам. инв. №

Инв. № подл.

Копировал Курочкина 22964-02 15 формат А2

Альбом 2

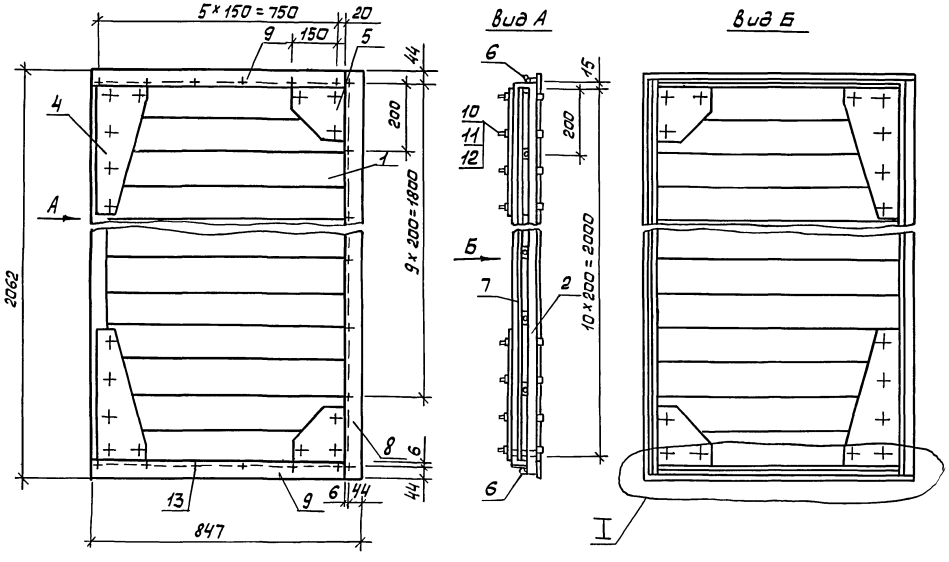

I
м 1:5

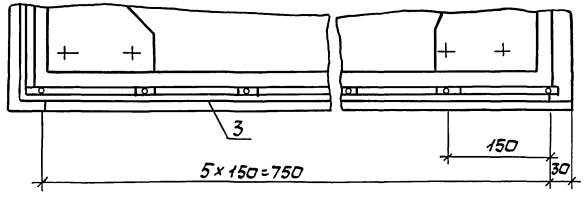

Формат	Зона	Поз.	Обозначение	Наименование	Кол.	Примеч.
				Сборочные единицы		
А3		1	АС.И.24.00	Полотно калитки	1	
				Детали		
		2	1.435.9-17.3 - 4404	Планка	10	
		3	1.435.9-17.9 - 4503	Планка	10	
		4	1.435.9-17.3 - 4501	Накладка	4	
		5	1.435.9-17.3 - 4502	Накладка	4	
				Уплотнение		
				пластина I, рулон		
				ТМКЩ-М-3 ГОСТ 7338-77		
Б4		6	АС.И.24.01	50 × 845	2	0,16кг
		7	-01	55 × 2030	1	0,40кг
				Нащельник		
				Пиломатериал ГОСТ 24454-80		
Б4		8	АС.И.24.02	10 × 50 × 2062	1	0,5кг
		9	-01	10 × 50 × 797	2	0,2кг
				Стандартные изделия		
		10		Болт М10-6g × 100.58		
				ГОСТ 7798-70	16	
		11		Гайка М10-6Н.5.016		
				ГОСТ 5915-70	16	
		12		Шайба 10Г5Г 029		
				ГОСТ 6402-70	16	
		13		Шуруп 1-4х30.019 ГОСТ 11144-80	46	

Клей водостойкий типа КБ-3 по ТУ 38-105-268-79

Гинж.	Вехлова		ТП 816-1-144.88-АС.И.23.00
Рук.гр.	Муковня		
Гл.спец.	Повлинов		
Нач.отд.	Осокин		Калитка
ГИП	Глезин		Стадия Р; Масса 52.3; Масштаб 1:10
Н.контр.	Антоничева		Лист; Листов 1
			Гипроагротехпром г. Иванова

Привязан

Инв.№

Копировал Глазкова

Инв.№подл. | Подп. и дата | Взам.инв.№

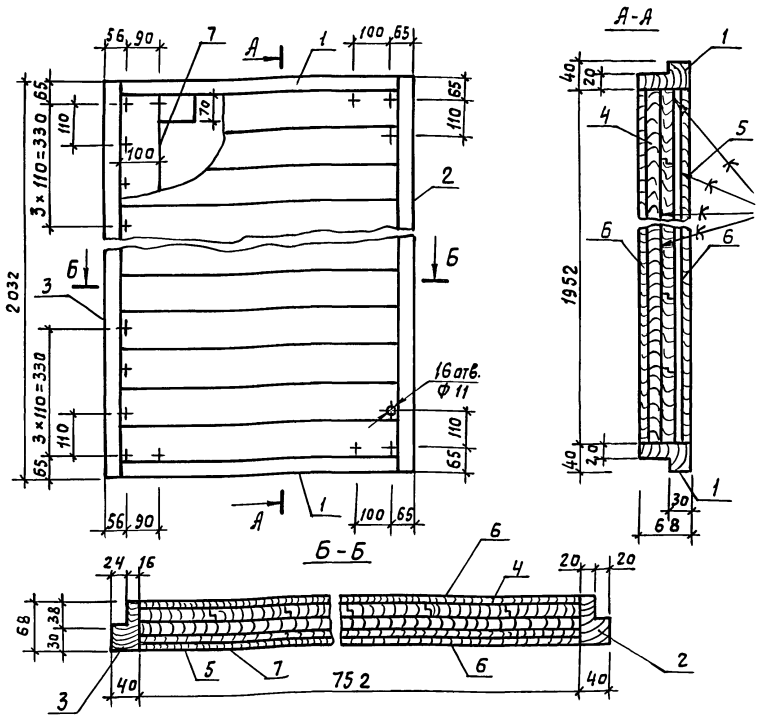

Обозначение	Рис.
АС.и.19.00	1
-01	2

Формат	Зона	Поз.	Обозначение	Наименование	Кол.	Примечание
				Детали		
				Пиломатериал ГОСТ24454-80		
Бч		1	АС.и.24.01	40×68×752	2	0,74 кг
		2	-01	40×68×2032	1	1,99 кг
		3	-02	40×68×2032	1	1,84 кг
		4	-03	19×100×1952	8	1,85 кг
		5	-04	19×100×752	10	0,71 кг
		6	-05	10×100×752	20	0,38 кг
		7	-06	10×100×1952	3	0,98 кг

Клей водостойкий типа КБ-3 по ТУ38-105-268-79

Инж.	Вежлова		
Рук. гр.	Муковня		
Гл. спец.	Павлинов		
Нач. отд.	Осокин		
ГИП	Глезин		
Н. контр.	Антонычева		24.12.87

ТП 816-1-144.88-АС.и.24.00

Полотно калитки

Стадия	Масса	Масштаб
Р	37,76	1:10
Лист	Листов 1	

Гипроагротехпром г. Иваново

Привязан

Инв. №

Копировал Курочкина Формат А3

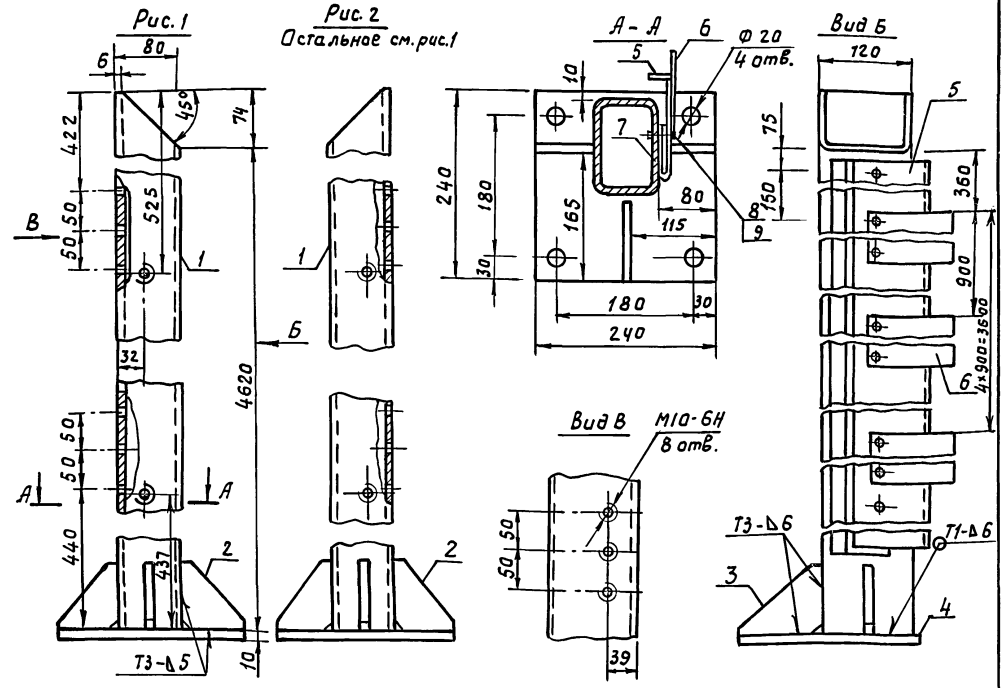

Формат	Зона	Поз.	Обозначение	Наименование	Кол. на исп. –	Кол. на исп. 01	Примеч.
				Детали			
Бч		1	АС.и.19.01	Связь	1	1	76,8 кг
				Профиль прямоугольный 120×80×6 Молодечненского ЗЛК			
		2	1.435.9-17.4-5103	Ребро	2	2	
		3	-01	ребро	1	1	
		4	1.435.9-17.4-5105	Основание	1	1	
Бч		5	1.435.9-17.4-5102	Планка ℓ=4480	1	1	4,0 кг
		6	1.435.9-17.4-5104	Накладка	5	5	
Бч		7	АС.и.19.02	Пластина I, рулон ТМКЩ-м-ч ГОСТ 7338-77 175×4500	1	1	4,2 кг
				Стандартные изделия			
		8		Винт В.М8-6g×16.58.019 ГОСТ 11473-80	30	30	
		9		Шайба 8.65Г.029 ГОСТ 6402-70	30	30	

Сварные швы по ГОСТ 5264-80

Инж.	Вежлово		
Рук. гр.	Муковня		
Гл. спец.	Павлинов		
Нач. отд.	Осокин		
ГИП	Глезин		
Н. контр.	Антонычева		24.12.87

ТП 816-1-144.88-АС.и.19.00

Стойка

Стадия	Масса	Масштаб
Р	90,63	1:5
Лист	Листов 1	

Гипроагротехпром г. Иваново

Привязан

Инв. №

Копировал Курочкина 22964-02 17 Формат А3

Альбом 2

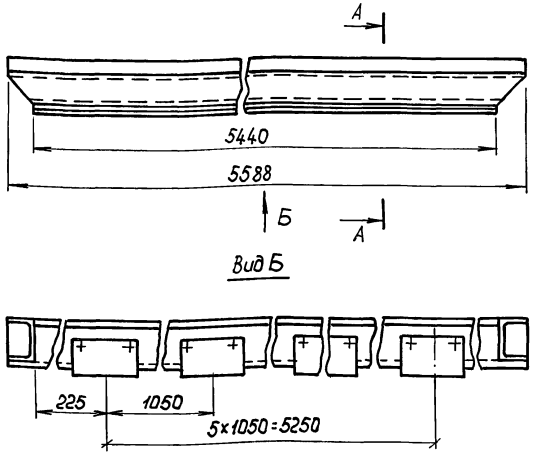

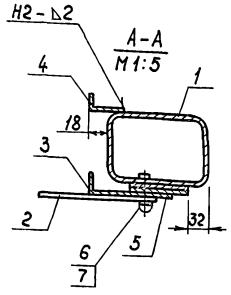

Формат	Зона	Поз.	Обозначение	Наименование	Кол.	Примеч.
				Детали		
БЧ		1	АС.И.20.01	Связь	1	91,24 кг
				Профиль прямоугольный 120×80×6		
				Молодечневского ЗЛК		
		2	1.435.9-17.4-5104	Накладка	6	
БЧ		3	АС.И.20.02	Планка ℓ = 5436	1	4,83 кг
				Лист 6-ПН-1,0 ГОСТ 19904-74 / 3-IV-Ст.3 ПС ГОСТ 16523-70		
БЧ		4	1.435.9-17.4-51.02	Уголок ℓ = 5588	1	2,8 кг
БЧ		5	АС.И.20.03	Пластина I, рулон ТМКЩ-М-4,0 ГОСТ 7338-77 65×5440	1	2,18 кг
				Стандартные изделия		
		6		Винт В.М8-6×16.58.019 ГОСТ 17473-80	12	
		7		Шайба 8.65Г.029 ГОСТ 6402-70	12	

Сварные швы по ГОСТ 5264-80

Инж.	Вехлова		ТП 816-1-144.88 – АС.И.20.00
Рук.гр.	Муковня		
Гл.спец.	Павлинов		
Нач.отд.	Осокин		Перекладина
ГИП	Глезин		Стадия: Р; Масса: 105,91; Масштаб: 1:10
Н.контр.	Антонычева		Лист; Листов 1
Привязан			Гипроагротехпром г.Иваново
Инв.№			

Копировал Курочкина Формат А3

Альбом 2

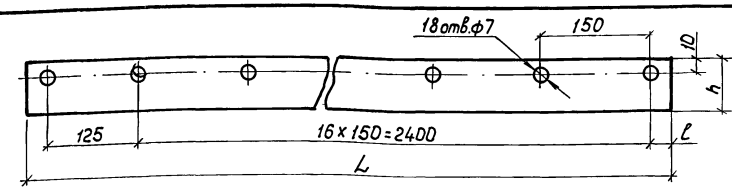

Обозначение	Размеры, мм L	h	ℓ	Масса, кг
АС.И.18.01	2705	70	10	1,02
-01	2725	70	30	1,03
-02	2715	90	30	1,02
-03	2735	70	40	1,04
-04	2715	70	20	1,02
-05	2705	90	20	1,02

Инж.	Вехлова		ТП 816-1-144.88-АС.И.18.01
Рук.гр.	Муковня		
Гл.спец.	Павлинов		
Нач.отд.	Осокин		Фартук
ГИП	Глезин		Стадия: Р; Масса: см. табл.; Масштаб: 1:5
Н.контр.	Антонычева		Лист; Листов 1
Привязан			Пластина I, лист ТМКЩ-М-3-ГОСТ 7338-77
Инв.№			Гипроагротехпром г.Иваново

Копировал Курочкина Формат А4

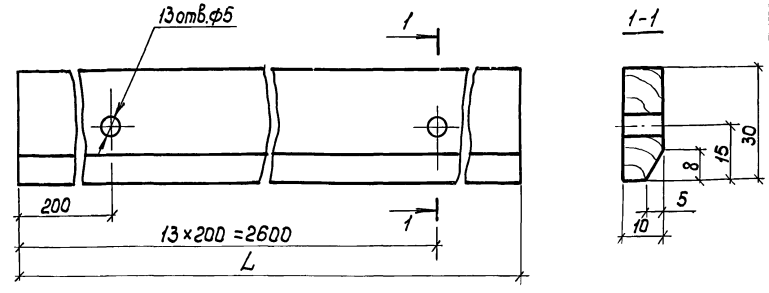

Обозначение	L_1, мм	Масса, кг
АС.И.18.03	2720	0,41
-01	2740	0,42

Инж.	Вехлова		ТП 816-1-144.88-АС.И.18.03
Рук.гр.	Муковня		
Гл.спец.	Павлинов		
Нач.отд.	Осокин		Брус
ГИП	Глезин		Стадия: Р; Масса: см. табл.; Масштаб: 1:1
Н.контр.	Антонычева		Лист; Листов 1
Привязан			Пиломатериал ГОСТ 24454-80
Инв.№			Гипроагротехпром г.Иваново

Копировал Курочкина 22964-02 18 Формат А4

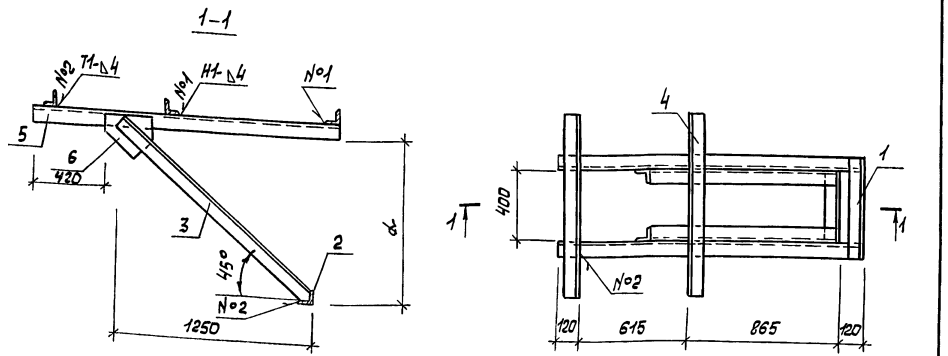

Обозначение	Марка	d, мм	Масса, кг
АС.И.26.00	КМ1	950	89,6
-01	КМ3	1000	81,3

Формат	Зона	Поз.	Обозначение	Наименование	Кол.		Примеч.
					-	01	
				Детали			
				Уголок 75х75х8-В ГОСТ 8509-86 / Ст3кп2 ГОСТ 535-79			
Б4	1		АС.И.26.01	ℓ = 550	1		4,95кг
			АС.И.26.02	ℓ = 500		1	4,5кг
Б4	2		АС.И.26.03	ℓ = 400	1	1	3,6кг
Б4	3		АС.И.26.04	ℓ = 1380	2		12,5кг
			АС.И.26.05	ℓ = 1400		2	12,6кг
Б4	4		АС.И.26.06	ℓ = 1105	2		9,9кг
			АС.И.26.07	ℓ = 855		2	7,71кг
Б4	5		АС.И.26.08	ℓ = 1720	2		15,6кг
			АС.И.26.09	ℓ = 1520		2	13,71кг
Б4	6		АС.И.26.10	Лист 6-В ГОСТ 19903-74 / Ст3кп2 ГОСТ 14637-79 200х200	2	2	2,51кг

Сварные швы по ГОСТ 5264-80

Инж.	Вехлова		ТП 816-1-144.88-АС.И.26.00
Рук.гр.	Муковня		
Гл.спец.	Павлинов		
Нач.отд	Осакин		Кронштейн (КМ1, КМ3)
ГИП	Глезин		
Н.контр.	Антонычева	21.12.87	

Стадия	Масса	Масштаб
Р	см. табл.	1:20
Лист	Листов 1	

Гипроагротехпром г. Иваново

Привязан

Инв.№

Копировал Глазкова

Формат А3

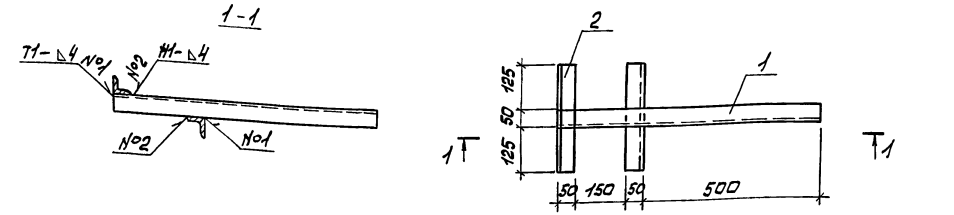

Формат	Зона	Поз.	Обозначение	Наименование	Кол.	Примеч.
				Детали		
				Уголок 50х50х5-В ГОСТ 8509-86 / Ст3кп2 ГОСТ 535-79		
Б4	1		АС.И.27.01	ℓ = 750	1	2,83кг
Б4	2		АС.И.27.02	ℓ = 300	2	1,13кг

Сварные швы по ГОСТ 5264-80

Инж.	Вехлова		ТП 816-1-144.88-АС.И.27.00
Рук.гр.	Муковня		
Гл.спец.	Павлинов		
Начотд.	Осакин		Кронштейн КМ2
ГИП	Глезин		
Н.контр.	Антонычева	21.12.87	

Стадия	Масса	Масштаб
Р	5,1	1:10
Лист	Листов 1	

Гипроагротехпром г. Иваново

Привязан

Инв.№

Копировал Глазкова

Формат А4

Привязан

Инв.№

Стадия	Масса	Масштаб
Лист	Листов	

Гипроагротехпром г. Иваново

gost.e-ecolog.ru