ТИПОВОЙ ПРОЕКТ
409-14-78.92
ЗДАНИЕ НАРУЖНОЙ МОЙКИ И ОКРАСКИ СТРОИТЕЛЬНЫХ МАШИН

ВАРИАНТ-КИРПИЧНЫЕ СТЕНЫ

АЛЬБОМ 10

ЧАСТЬ 3

НО2 НЕСТАНДАРТИЗИРОВАННОЕ ОБОРУДОВАНИЕ УЧАСТКА ОКРАСКИ СТР. 120-171

25283-15

gost.e-ecolog.ru

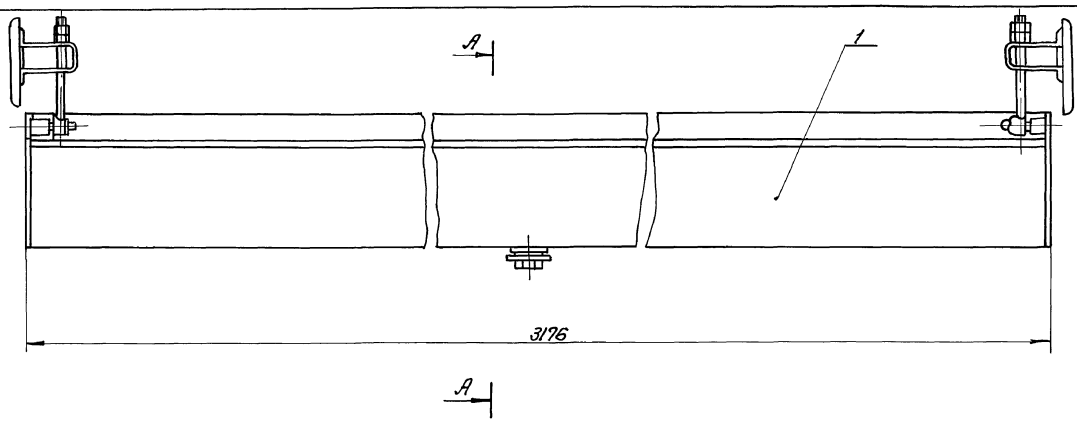

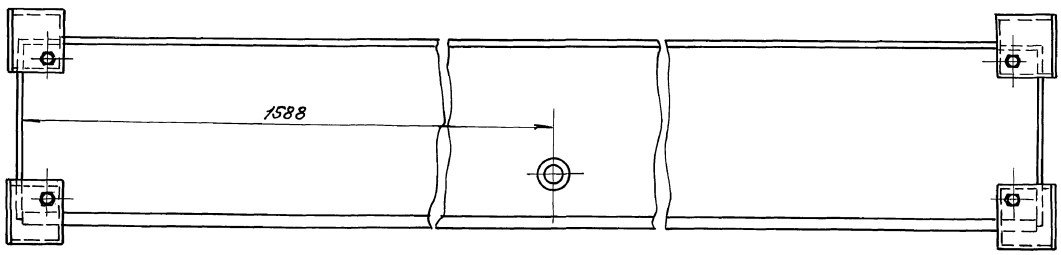

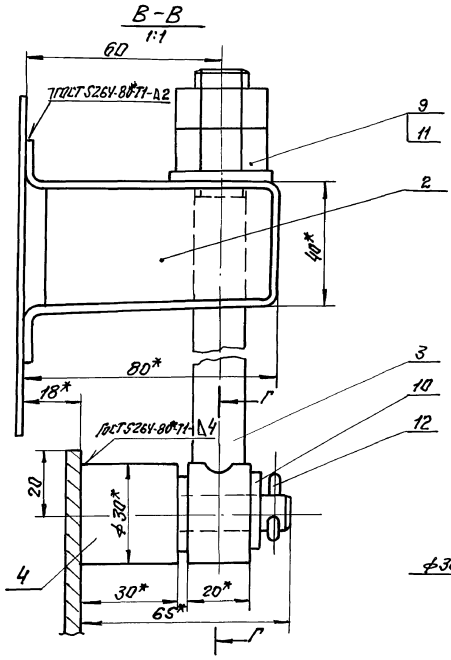

*Размеры для справок.

					НЕИ-01-20-00-00СБ 409-14-78.92		
Изм.	Лист	№ докум.	Подп.	Дата	Лоток сборочный чертеж	Лит.	Масса	Масштаб
Разраб.		Попова				И	40	1:5
Провер.		Авдалюкова				Лист	Листов 1	
Рук. гр.						ОДЕССКИЙ СТРОЙПРОЕКТ		
Н.контр.		Гойхман						
Гл.констр.		Гойхман						

Инв.№ подл. | Подп. и дата | Взам. инв.№ | Инв.№ дубл. | Подп. и дата

25283-15 2

Формат	Зона	Поз.	Обозначение	Наименование	К-во	Примечание
				Документация		
А2			НЕИ-01-20-00-00СБ	Сборочный чертеж		
				Сборочные единицы		
А4		1	НЕИ-01-20-01-00	Ванна	1	
А4		2	НЕИ-01-20-02-00	Кронштейн	4	
А4		3	НЕИ-01-20-03-00	Подвеска	4	
				Детали		
А4		4	НЕИ-01-20-00-01	Бобышка		
Б4		5	НЕИ-01-20-00-02	Лист		
				Лист 4 ГОСТ 19904-74*		
				Ст. 3 ГОСТ 16523-70*		
				50×50	1	0,01кг
Б4		6	НЕИ-01-20-00-03	Набивка		
				Пластина, I лист ОМБ-М-5		
				ГОСТ 7338-77*		
				ф51	1	0,014кг
				Стандартные изделия		
		7		Ниппель 40		
				ГОСТ 8967-75	1	0,1кг
		8		Колпак 40		
				ГОСТ 8962-75*	1	0,05кг

Изм.	Лист	№ докум.	Подп.	Дата
Разраб.		Попова		
Провер.		Аверлюкова		
Рук. гр.				
Н. контр.		Гойхман		
Гл. констр.		Гойхман		

НЕИ-01-20-00-00

Лоток

Лит	Лист	Листов
И	1	2

ОДЕССКИЙ СТРОЙПРОЕКТ

Формат	Зона	Поз.	Обозначение	Наименование	К-во	Примечание
		9		Гайка М16		
				ГОСТ 5915-70*	8	0,03кг
				Шайбы ГОСТ 11371-78*		
		10		Шайба 12	8	0,006кг
		11		Шайба 16	4	0,013кг
		12		Шплинт 3,2×20		
				ГОСТ 397-79*	4	0,007кг

121

Альбом 10 ч.3

Изм.	Лист	№ докум.	Подп.	Дата

НЕИ-01-20-00-00

Лист 2

НЕИ-01-20-01-00СБ

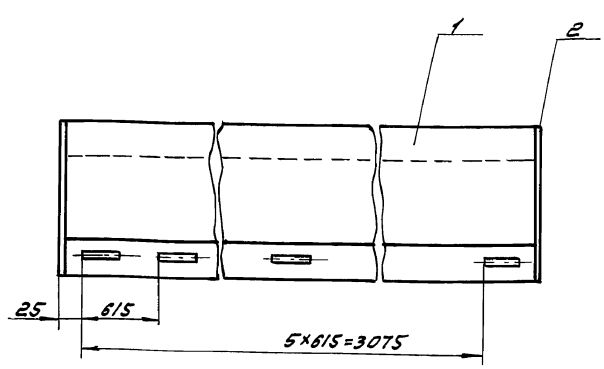

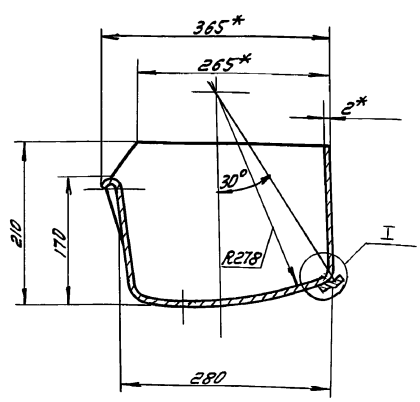

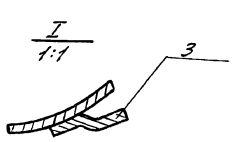

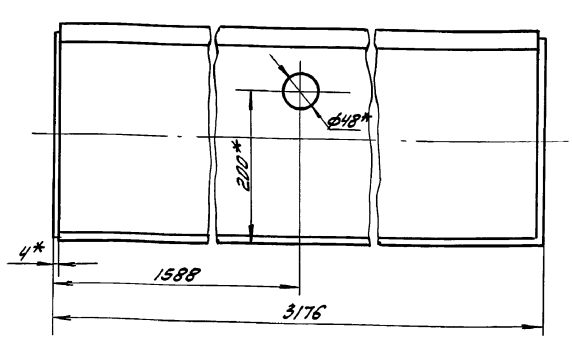

1. Размеры для справок.
2. Сварные швы по ГОСТ 5264-80*-Т1-△2.

Изм.	Лист	№ докум.	Подп.	Дата
Разработ.		Попова		
Провер.		Аверлюкова		
Рук. гр.				
Н. контр.		Гойхман		
Гл. констр.		Гойхман		

НЕИ-01-20-01-00СБ
409-14-78.92

Ванна
Сборочный чертеж

Лит	Масса	Масштаб
И	34	1:5

Лист | Листов 1

ОДЕССКИЙ СТРОЙПРОЕКТ

Прилуцкая

25283-15 3

121

НЕИ-01-20-02-00СБ

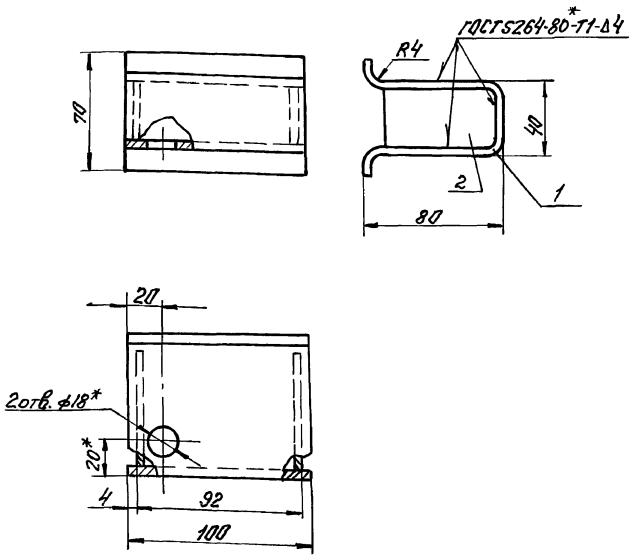

*Размеры для справок

Изм.	Лист	N докум.	Подп.	Дата
Разраб.		Попова		
Провер.		Аверлюкова		
Рук. гр.				
Н. контр.		Гойхман		
Гл. констр.		Гойхман		

НЕИ-01-20-02-00СБ

Кронштейн

Сборочный чертеж

Лит.	Масса	Масштаб
И	0,8	1:2

Лист | Листов 1

ОДЕССКИЙ СТРОЙПРОЕКТ

Инв. N подл. | Подп. и дата | Взам. инв. N | Инв. N дубл. | Подп. и дата

НЕИ-01-20-02-01

R=100 √(√) 122

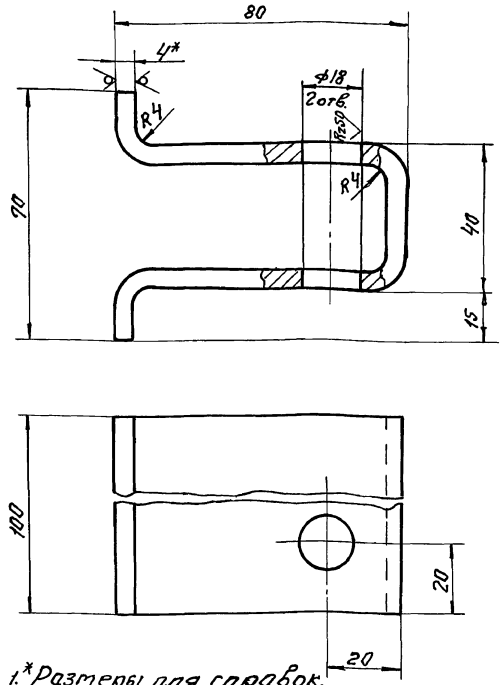

1.*Размеры для справок.
2. Длина развертки - 204мм.

Изм.	Лист	N докум.	Подп.	Дата
Разраб.		Попова		
Провер.		Аверлюкова		
Рук. гр.				
Н. контр.		Гойхман		
Гл. констр.		Гойхман		

НЕИ-01-20-02-01

Лист

Лит.	Масса	Масштаб
И	0,6	1:1

Лист | Листов 1

Лист 4 ГОСТ 19904-74* / Ст.3 ГОСТ 16523-70*

ОДЕССКИЙ СТРОЙПРОЕКТ

Инв. N подл. | Подп. и дата | Взам. инв. N | Инв. N дубл. | Подп. и дата

НЕИ-01-20-03-00СБ

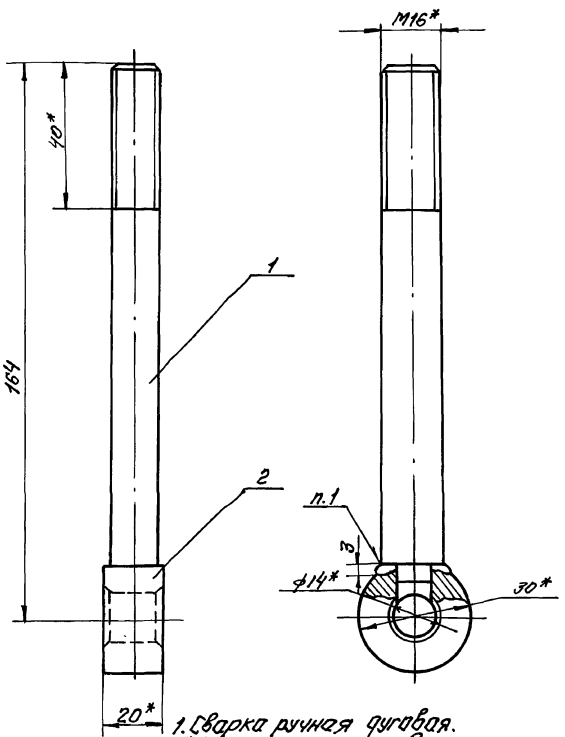

1. Сварка ручная дуговая.
2.*Размеры для справок.

Изм.	Лист	N докум.	Подп.	Дата
Разраб.		Попова		
Провер.		Аверлюкова		
Рук. гр.				
Н. контр.		Гойхман		
Гл. констр.		Гойхман		

НЕИ-01-20-03-00СБ

Подвеска

Сборочный чертеж

Лит.	Масса	Масштаб
И	0,31	1:1

Лист | Листов 1

ОДЕССКИЙ СТРОЙПРОЕКТ

Инв. N подл. | Подп. и дата | Взам. инв. N | Инв. N дубл. | Подп. и дата

25283-15 4

Формат	Зона	Поз.	Обозначение	Наименование	К-во	Примечание
				Документация		
А4			НЕИ-01-20-03-00СБ	Сборочный чертеж		
				Детали		
А4		1	НЕИ-01-20-03-01	Тяга	1	
А4		2	НЕИ-01-20-03-02	Втулка	1	

Изм.	Лист	N докум.	Подп.	Дата
Разраб.		Попова		
Провер.		Аверлюкова		
Рук. гр.				
Н. контр.		Гойхман		
Гл. констр.		Гойхман		

НЕИ-01-20-03-00
409-14-78.92

Подвеска

Лит.	Лист	Листов
И		1

ОДЕССКИЙ СТРОЙПРОЕКТ

Инв. N подл. | Подп. и дата | Взам. инв. N | Инв. N дубл. | Подп. и дата

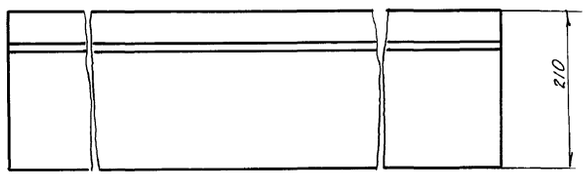

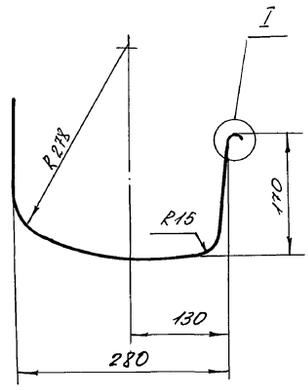

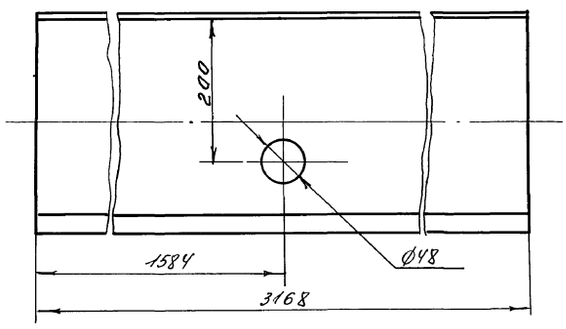

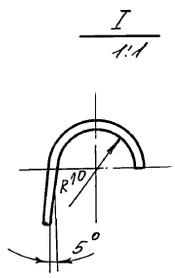

Развертка

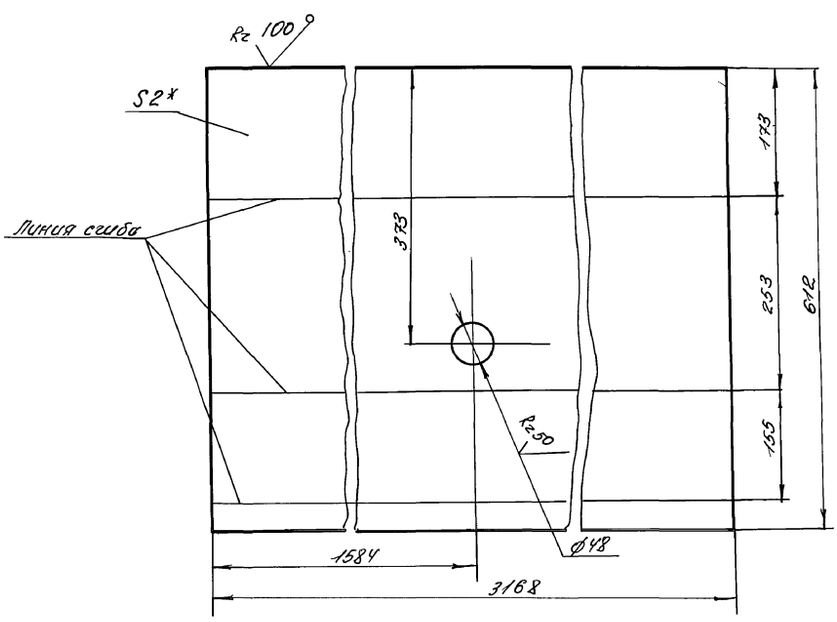

* Размеры для справок

					НЕУ-01-20-01-01 409-14-78.92			
Изм.	Лист	№ докум.	Подп.	Дата		Лит	Масса	Масштаб
Разработ.		Попова			Лист	И	30	1:5
Провери.		Аверьянова				Лист	Листов 1	
Рук. гр.								
Н.контр.		Гойхман			Лист 2 ГОСТ 19904-74* Ст3 ГОСТ 16523-70*	ОДЕССКИЙ СТРОЙПРОЕКТ		
Гл.констр.		Гойхман						

Инв.№ подл. | Подп. и дата | Взам.инв.№ | Инв.№ дубл. | Подп. и дата

22881-15 5

НЕИ-01-20-01-02

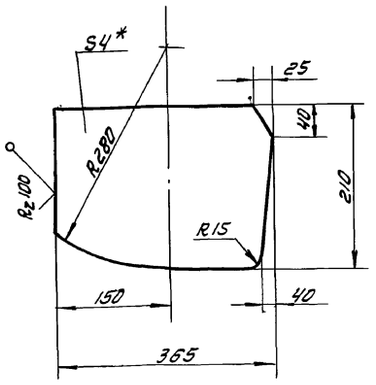

*Размеры для справок.

Изм.	Лист	№ докум.	Подп.	Дата
Разработ.	Попова			
Провер.	Аверлюкова			
Рук. гр.				
Н. контр.	Гойхман			
Гл. констр.	Гойхман			

НЕИ-01-20-01-02

Лист

Лит	Масса	Масштаб
И	1,8	1:1

Лист | Листов 1

Лист 4 ГОСТ 19904-74* / Ст. 3 ГОСТ 16523-70*

ОДЕССКИЙ СТРОЙПРОЕКТ

Инв. № подл. | Подп. и дата | Взам. инв. № | Инв. № дубл. | Подпись и дата

НЕИ-01-20-01-03

Rz100

124

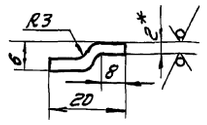

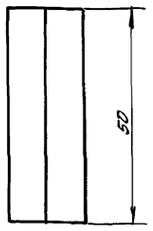

1. Длина развертки -24 мм.
2. Размеры для справок.

Изм.	Лист	№ докум.	Подпись	Дата
Разработ.	Попова			
Провер.	Аверлюкова			
Рук. гр.				
Н. контр.	Гойхман			
Гл. констр.	Гойхман			

НЕИ-01-20-01-03

Лист

Лит	Масса	Масштаб
И	0,02	1:5

Лист | Листов 1

Лист 2 ГОСТ 19904-74* / Ст. 3 ГОСТ 16523-70*

ОДЕССКИЙ СТРОЙПРОЕКТ

Инв. № подл. | Подп. и дата | Взам. инв. № | Инв. № дубл. | Подпись и дата

Формат	Зона	Поз.	Обозначение	Наименование	К-во	Примечание
				Документация		
А3			НЕИ-01-20-01-00СБ	Сборочный чертеж		
				Детали		
А4		1	НЕИ-01-20-01-01	Лист	1	
А4		2	НЕИ-01-20-01-02	Лист	2	
А4		3	НЕИ-01-20-01-03	Лист	6	

Изм.	Лист	№ докум.	Подп.	Дата
Разраб.	Попова			
Провер.	Аверлюкова			
Рук. гр.				
Н. контр.	Гойхман			
Гл. кон.	Гойхман			

НЕИ-01-20-01-00

Ванна

Лит.	Лист.	Листов
И		1

ОДЕССКИЙ СТРОЙПРОЕКТ

Прилуцкая

Инв. № подл. | Подп. и дата | Взам. инв. № | Инв. № дубл. | Подпись и дата

25283-15 6

Формат	Зона	Поз.	Обозначение	Наименование	К-во	Примечание
				Документация		
А2			НЕИ-01-20-02-00СБ	Сборочный чертеж		
				Детали		
А4		1	НЕИ-01-20-02-01	Лист	1	
Б4		2	НЕИ-01-20-02-02	Лист		
				Лист 4 ГОСТ 19904-74*		
				Ст. 3 ГОСТ 16523-70*		
				33×65	2	0,1 кг

Изм.	Лист	№ докум.	Подп.	Дата
Разраб.	Попова			
Провер.	Аверлюкова			
Рук. гр.				
Н. контр.	Гойхман			
Гл. конст.	Гойхман			

НЕИ-01-20-02-00
409-14-78.92

Кронштейн

Лит	Лист	Листов
И		1

ОДЕССКИЙ СТРОЙПРОЕКТ

Инв. № подл. | Подпись и дата | Взам. инв. № | Инв. № дубл. | Подп. и дата

Формат	Зона	Поз.	Обозначение	Наименование	К-во	Примечание
				Документация		
А3			НЕИ-01-21-01-00СБ	Сборочный чертёж		
				Детали		
А4		1	НЕИ-01-21-01-01	Полоса	3	
А4		2	НЕИ-01-21-01-02	Лист	3	
А4		3	НЕИ-01-21-01-03	Уголок	6	
Б4		4	НЕИ-01-21-01-04	Лист		
				Лист 2 ГОСТ 19904-74*		
				Ст.3 ГОСТ 16523-70*		
				20×320	6	0,1 кг
Б4		5	НЕИ-01-21-01-05	Круг		
				Круг 5 ГОСТ 2590-88		
				Ст.3 ГОСТ 535-79*		
				L=34	6	0,002 кг
Б4		6	НЕИ-01-21-01-06	Уголок		
				Уголок 40×40×4 ГОСТ 8509-86		
				Ст.3 ГОСТ 535-79*		
				L=2973	2	7,2 кг

Инв.№ подл. | Подп. и дата | Взам. инв.№ | Инв.№ дубл. | Подп. и дата

Изм.	Лист	N докум.	Подп.	Дата
Разраб.		Попова		
Провер.		Аверпакова		
Рук.гр.				
Н.контр.		Гойхман		
Гл.констр.		Гойхман		

НЕИ-01-21-01-00

Рама

Лит.	Лист	Листов
И		1

ОДЕССКИЙ СТРОЙПРОЕКТ

Формат	Зона	Поз.	Обозначение	Наименование	К-во	Примечание
				Документация		
А2			НЕИ-01-21-02-00СБ	Сборочный чертёж		
				Детали		
А2		1	НЕИ-01-21-02-01	Лист	1	
А4		2	НЕИ-01-21-02-02	Бобышка	2	
А4		3	НЕИ-01-21-02-03	Ось	2	
А4		4	НЕИ-01-21-02-04	Фиксатор	2	

Инв.№ подл. | Подп. и дата | Взам. инв.№ | Инв.№ дубл. | Подп. и дата

Изм.	Лист	N докум.	Подп.	Дата
Разраб.		Попова		
Провер.		Аверпакова		
Рук.гр.				
Н.контр.		Гойхман		
Гл.констр.		Гойхман		

НЕИ-01-21-02-00

Люк

Лит.	Лист	Листов
И		1

ОДЕССКИЙ СТРОЙПРОЕКТ

НЕИ-01-21-00-00СБ

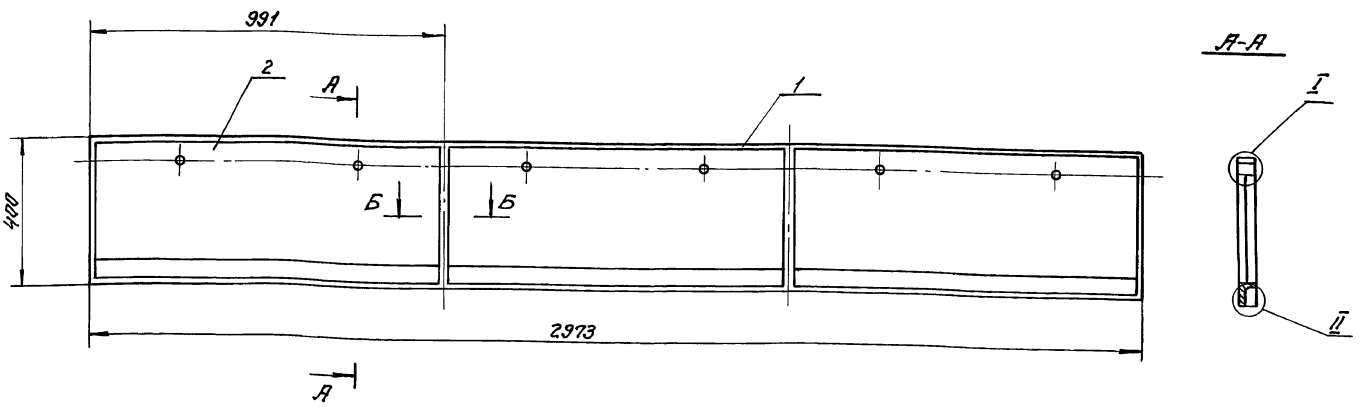

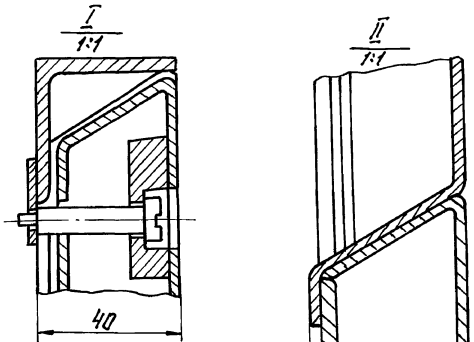

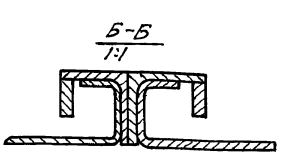

Размеры для справок

Инв.№ подл. | Подп. и дата | Инв.№ дубл. | Взам. инв.№ | Инв.№ подл. | Подп. и дата

25283-15 7

Изм.	Лист	N докум.	Подп.	Дата
Разраб.		Попова		
Провер.		Аверпакова		
Рук.гр.				
Н.контр.		Гойхман		
Гл.констр.		Гойхман		

НЕИ-01-21-00-00СБ
409-14-78.92

Рама
Сборочный чертёж

Лит.	Масса	Масштаб
И	45,5	1:10
Лист	Листов 1	

ОДЕССКИЙ СТРОЙПРОЕКТ

НЕЦ-01-20-03-01

Rz50 √(√)

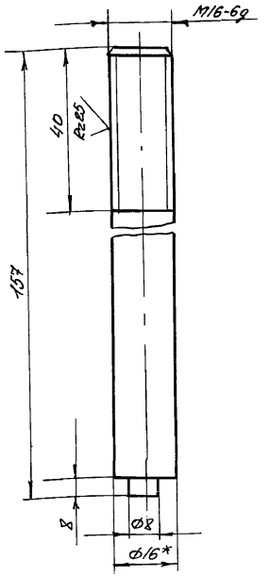

* Размеры для справок.

Изм	Лист	N докум	Подп.	Дата	НЕЦ-01-20-03-01	Лит	Масса	Масштаб
Разработ		Попова			Тяга	И	0,23	1:1
Проверил		Аверлюкова				Лист	Листов 1	
Рук. гр								
Н.контр		Гойхман			Круг 16 ГОСТ 2590-88 / Ст 3 ГОСТ 535-79*	ОДЕССКИЙ СТРОЙПРОЕКТ		
Гл.констр		Гойхман						

Инв.N подл. | Подпись и дата | Взам.инв.N | Инв.N дубл. | Подпись и дата

НЕЦ-01-20-03-02

Rz50 √

126

Альбом 10 ч.3

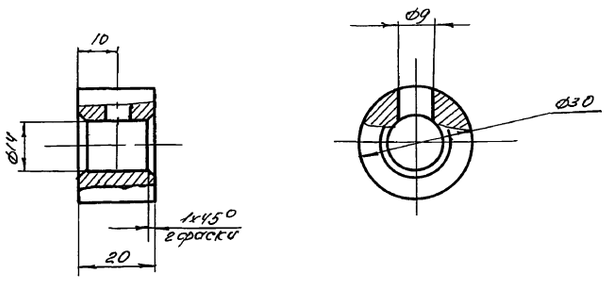

Изм	Лист	N докум	Подп.	Дата	НЕЦ-01-20-03-02	Лит	Масса	Масштаб
Разработ		Попова			Втулка	И	0,08	1:1
Проверил		Аверлюкова				Лист	Листов 1	
Рук. гр								
Н.контр		Гойхман			Ст. 3 кп ГОСТ 380-71**	ОДЕССКИЙ СТРОЙПРОЕКТ		
Гл.констр		Гойхман						

Инв.N подл. | Подпись и дата | Взам.инв.N | Инв.N дубл. | Подпись и дата

НЕЦ-01-20-00-01

Rz50 √(√)

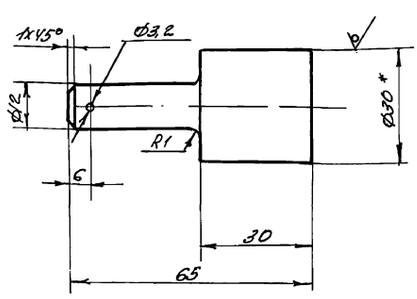

* Размеры для справок.

Изм	Лист	N докум	Подп.	Дата	НЕЦ-01-20-00-01	Лит	Масса	Масштаб
Разработ		Попова			Бобышка	И	0,2	1:1
Проверил		Аверлюкова				Лист	Листов 1	
Рук. гр								
Н.контр		Гойхман			Круг 30 ГОСТ 2590-88 / Ст. 3 ГОСТ 535-79*	ОДЕССКИЙ СТРОЙПРОЕКТ		
Гл.констр		Гойхман						

Инв.N подл. | Подпись и дата | Взам.инв.N | Инв.N дубл. | Подпись и дата

25283-15 8

Формат	Зона	Поз	Обозначение	Наименование	Кол-во	Примечание
				Документация		
А2			НЕЦ-01-21-00-00СБ	Сборочный чертеж		
				Сборочные единицы		
А4		1	НЕЦ-01-21-01-00	Рама	1	
А4		2	НЕЦ-01-21-02-00	Люк	3	

Изм	Лист	N докум	Подп.	Дата	НЕЦ-01-21-00-00 409-14-78.92	Лит	Лист	Листов
Разраб.		Попова			Рама	И		1
Провер.		Аверлюкова				ОДЕССКИЙ СТРОЙПРОЕКТ		
Рук. гр								
Н.контр		Гойхман						
Гл.констр		Гойхман						

Инв.N подл. | Подпись и дата | Взам.инв.N | Инв.N дубл. | Подпись и дата

126

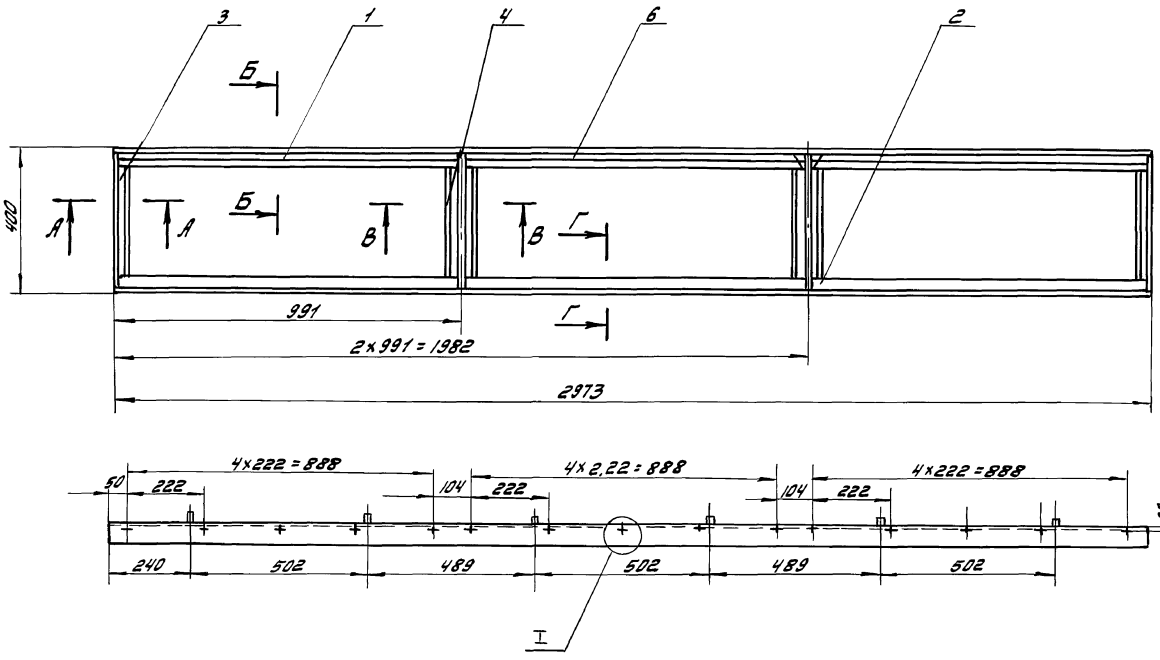

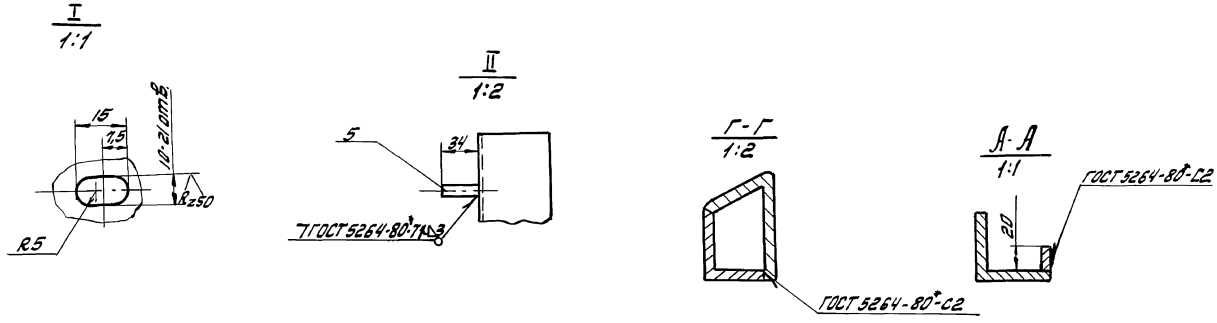

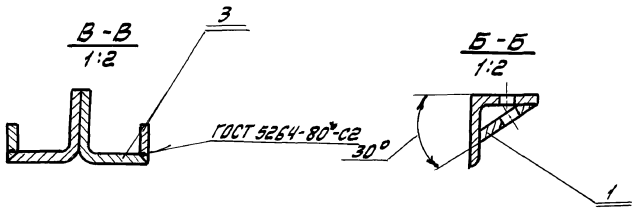

1. Допуск смещения осей отверстий от номинального расположения 0,3 мм.
2. Сварные швы - по ГОСТ 5264-80-У4, кроме мест, указанных на чертеже.
3. Сварные швы зачистить заподлицо с основным металлом.
4. Поверхность грунтовать ХС-010.
5. Красить эмалью ПХВ-512 ТУМХП 3560-52 цветом, соответствующим цвету основного технологического оборудования.

					НЕЦ-01-21-01-00СБ 409-14-78.92		
Изм.	Лист	№ докум.	Подп.	Дата	Рама сборочный чертёж	Лит.	Масса / Масштаб
Разработ.		Попова				И	27 / 1:10
Провер.		Антонова				Лист	Листов 1
Рук. гр.							
Н.контр.		Гойхман				ОДЕССКИЙ СТРОЙПРОЕКТ	
Гл.констр.		Гойхман					

Инв.№ подл. | Подпись и дата | Взам.инв.№ | Инв.№ дубл. | Подпись и дата

25283-15 9

Полуцкая

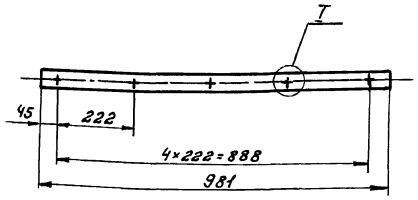

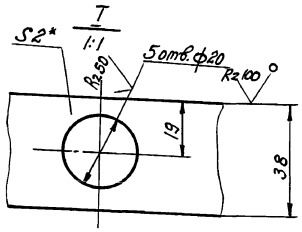

* Размеры для справок

Изм.	Лист	№ докум.	Подп.	Дата	
Разраб.		Попова			НЕИ-01-21-01-01
Провер.		Аверьюкова			Полоса
Рук. гр.					Лит. И; Масса 0,6; Масштаб 1:10
Н. контр.		Гойхман			Лист 2 ГОСТ 19904-74*; Ст.3 ГОСТ 16523-70*
Гл. констр.		Гойхман			Листов 1
					ОДЕССКИЙ СТРОЙПРОЕКТ

Инв. № подл. | Подп. и дата | Взам. инв. № | Инв. № дубл. | Подп. и дата

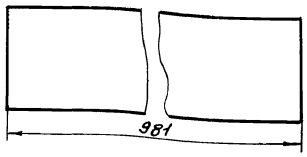

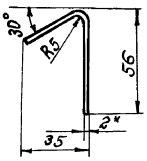

Линия сгиба — Развертка

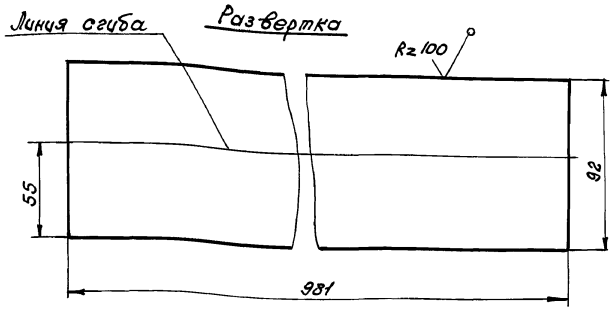

* Размеры для справок

Изм.	Лист	№ докум.	Подп.	Дата	
Разраб.		Попова			НЕИ-01-21-01-02
Провер.		Аверьюкова			Лист
Рук. гр.					Лит. И; Масса 1,4; Масштаб 1:2
Н. контр.		Гойхман			Лист 2 ГОСТ 19904-74*; Ст.3 ГОСТ 16523-70*
Гл. констр.		Гойхман			Листов 1
					ОДЕССКИЙ СТРОЙПРОЕКТ

Инв. № подл. | Подп. и дата | Взам. инв. № | Инв. № дубл. | Подп. и дата

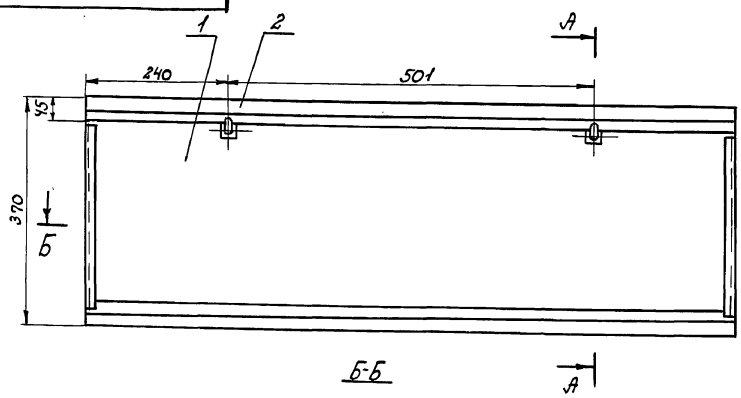

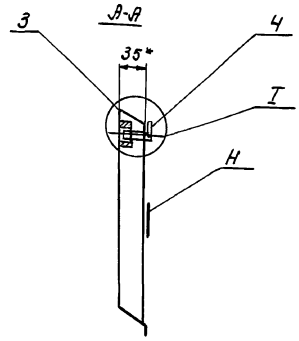

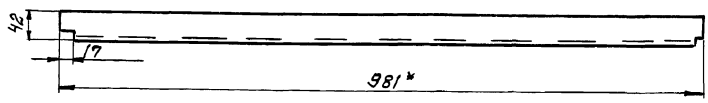

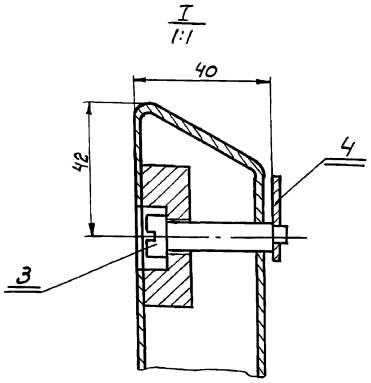

1.* Размеры для справок.

2. Сварные швы по ГОСТ 5264-80*-Т1.

3. Поверхность „Н" и внутреннюю поверхность узла грунтовать ХС-010.

Красить эмалью ПХВ-512 ТУМХП 3560-52 цветом, соответствующим цвету основного технологического оборудования.

Изм.	Лист	№ докум.	Подп.	Дата	
Разработ.		Попова			НЕИ-01-21-02-00СБ 409-14-78.92
Проверил		Аверьюкова			Люк. Сборочный чертеж.
Рук. гр.					Лит. И; Масса 6,4; Масштаб 1:10
Н. контр.		Гойхман			Лист; Листов 1
Гл. констр.		Гойхман			ОДЕССКИЙ СТРОЙПРОЕКТ

252-83-15.10

Инв. № подл. | Подп. и дата | Взам. инв. № | Инв. № дубл. | Подп. и дата

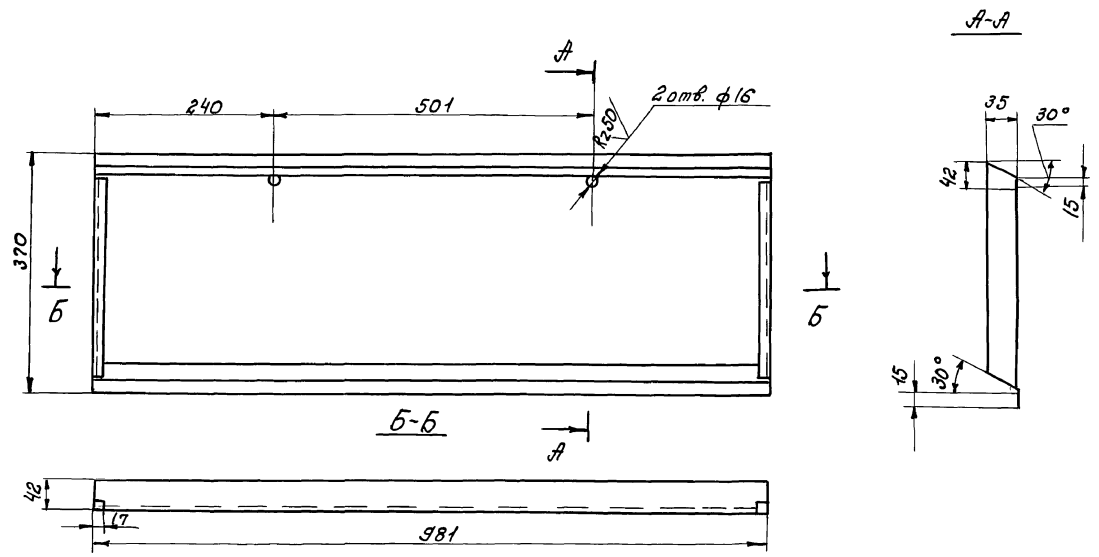

Развертка

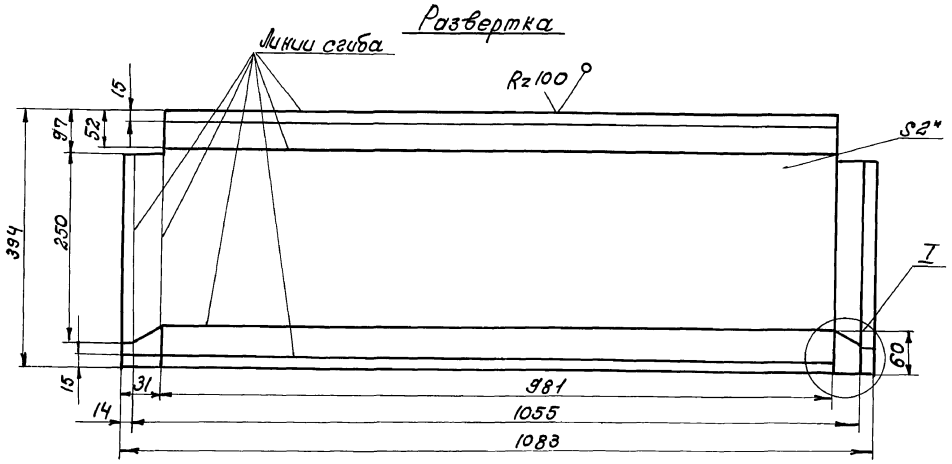

I
1:2

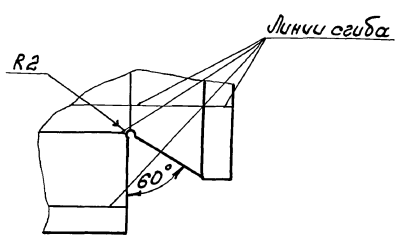

*Размеры для справок.

					НЕU-01-21-02-01 409-14-78.92		
Изм.	Лист	№ докум.	Подп.	Дата	Лист	Лит.	Масса / Масштаб
Разработ.		Попова				И	6,2 / 1:5
Проверил		Аверьюкова				Лист	Листов 1
Нач. гр.							
Н. контр.		Гойхман			Лист 2 ГОСТ 19904-74* Ст.3 ГОСТ 16523-70*	ОДЕССКИЙ СТРОЙПРОЕКТ	
Гл. констр.		Гойхман					

Инв. № подл. | Подп. и дата | Взам. инв. № | Инв. № дубл. | Подп. и дата

25283-15 14

129

НЕЦ-01-22-10-ПЭН

Rz 50

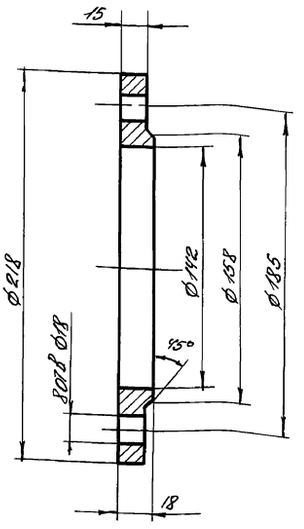

Изм.	Лист	№ докум.	Подп.	Дата
Разраб.		Попово		
Провер.		Авдонькова		
Рук. гр.				
Н. контр.		Гойхман		
Гл. констр.		Гойхман		

НЕЦ-01-22-00-02

Фланец

Лит	Масса	Масштаб
И	2,5	1:2
Лист	Листов 1	

Ст3кп ГОСТ 3380-71**

ОДЕССКИЙ СТРОЙПРОЕКТ

Инв. № подл. | Подп. и дата | Взам. инв. № | Инв. № дубл. | Подп. и дата

Формат	Зона	Поз.	Обозначение	Наименование	К-во	Примечание
						130
				Документация		
А3			НЕЦ-01-22-00-00-СБ	Сборочный чертеж		
				Детали		
А4		1	НЕЦ-01-22-00-01	Конус	1	
А4		2	НЕЦ-01-22-00-02	Фланец	1	
А4		3	НЕЦ-01-22-00-03	Лист	1	
А4		4	НЕЦ-01-22-00-04	Фланец	1	
Б4		5	НЕЦ-01-22-00-05	Труба		
				Труба 140х4 ГОСТ 8732-78*		
				БСт2 ГОСТ 8731-87		
				L=38	1	0,52 кг
Б4		6	НЕЦ-01-22-00-06	Труба		
				Труба 108х3 ГОСТ 8732-78*		
				БСт2 ГОСТ 8731-87		
				L=146	1	1,12 кг

Изм.	Лист	№ докум.	Подп.	Дата
Разраб.		Попово		
Провер.		Авдонькова		
Рук. гр.				
Н. контр.		Гойхман		
Гл. конст.		Гойхман		

НЕЦ-01-22-00-00

Труба

Лит	Масса	Масштаб
И		1
Лист	Листов 1	

ОДЕССКИЙ СТРОЙПРОЕКТ

Инв. № подл. | Подп. и дата | Взам. инв. № | Инв. № дубл. | Подп. и дата

НЕЦ-01-22-00-00СБ

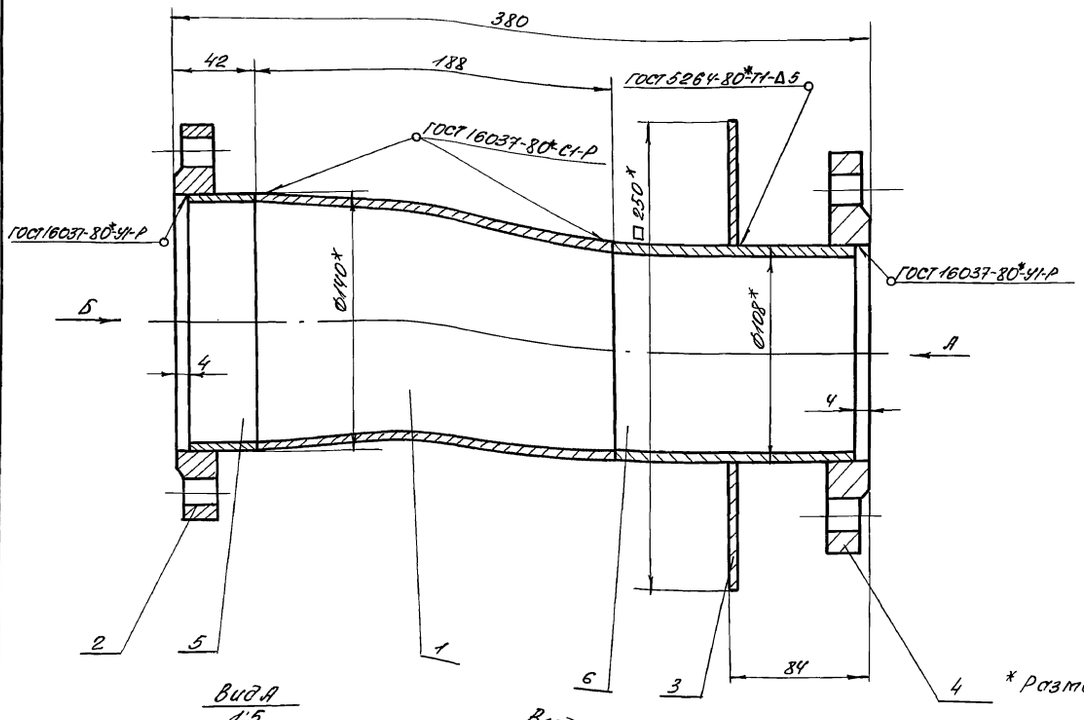

Вид А
1:5

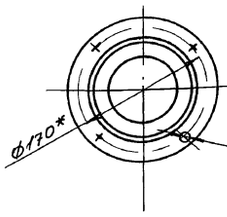

Вид Б
1:5

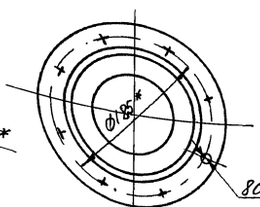

Изм.	Лист	№ докум.	Подп.	Дата
Разраб.		Попово		
Провер.		Авдонькова		
Рук. гр.				
Н. контр.		Гойхман		
Гл. конст.		Гойхман		

НЕЦ-01-22-00-00СБ 409-14-78.92

Труба
Сборочный чертеж

Лит	Масса	Масштаб
И	11,4	1:2
Лист	Листов 1	

ОДЕССКИЙ СТРОЙПРОЕКТ

25283-15 12

Инв. № подл. | Подп. и дата | Взам. инв. № | Инв. № дубл. | Подп. и дата

НЕИ-01-21-01-03

Rz 100

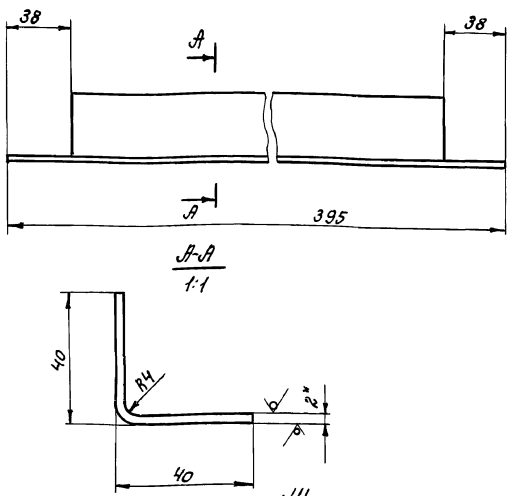

А-А
1:1

1. Ширина развертки 75 мм.
2.* Размеры для справок.

Изм.	Лист	№ докум.	Подп.	Дата	НЕИ-01-21-01-03
Разработ.		Авермюкова			Уголок
Проверил		Ивашко			
Рук. гр.					
Н. контр.		Гойхман			
Гл. констр.		Гойхман			

Лит.	Масса	Масштаб
И	0,4	1:2
Лист	Листов 1	

Лист 2 ГОСТ 19904-74*
Ст.3 ГОСТ 16523-70*

ОДЕССКИЙ СТРОЙПРОЕКТ

Инв. № подл. | Подп. и дата | Взам. инв. № | Инв. № дубл. | Подп. и дата

НЕИ-01-22-00-04

Rz 50

131

Альбом 10 ч.3

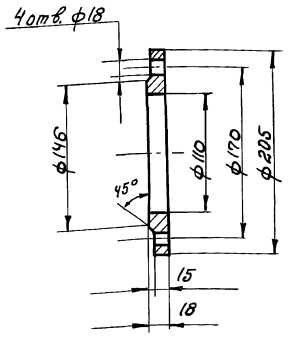

Изм.	Лист	№ докум.	Подп.	Дата	НЕИ-01-22-00-04
Разработ.		Пара-ва			Фланец
Проверил		Авермюкова			
Рук. гр.					
Н. контр.		Гойхман			
Гл. констр.		Гойхман			

Лит.	Масса	Масшт.
И	2,7	1:4
Лист	Листов 1	

ВСт.3 кп ГОСТ 380-71**

ОДЕССКИЙ СТРОЙПРОЕКТ

Инв. № подл. | Подп. и дата | Взам. инв. № | Инв. № дубл. | Подп. и дата

НЕИ-01-22-00-03

Rz 100

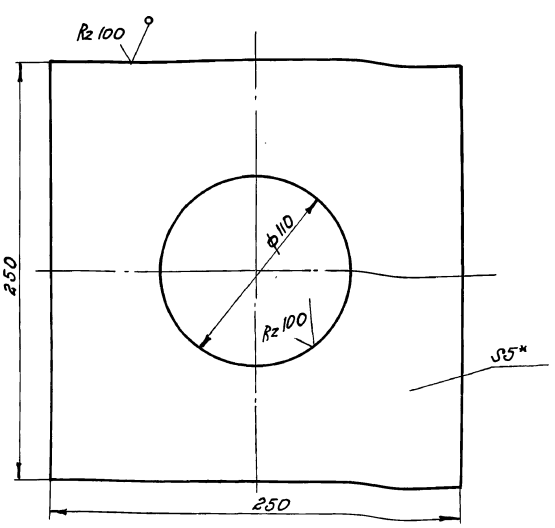

1.* Размеры для справок.
2. Острые кромки притупить.

Изм.	Лист	№ докум.	Подп.	Дата	НЕИ-01-22-00-03
Разработ.		Попова			Лист
Проверил		Авермюкова			
Рук. гр.					
Н. контр.		Гойхман			
Гл. констр.		Гойхман			

Лит.	Масса	Масшт.
И	2,1	1:2
Лист	Листов 1	

Лист 5 ГОСТ 19903-74*
Ст.3 ГОСТ 14637-89

ОДЕССКИЙ СТРОЙПРОЕКТ

Инв. № подл. | Подп. и дата | Взам. инв. № | Инв. № дубл. | Подп. и дата

2283-1-5.13

НЕИ-01-22-00-01

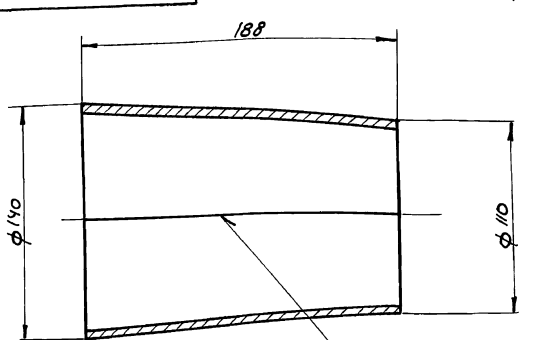

Развертка
1:5

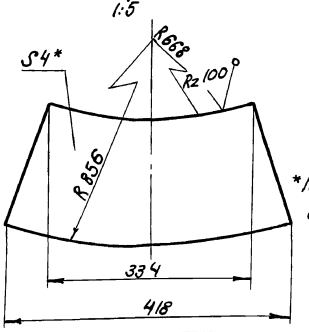

*Размеры для справок.

Изм.	Лист	№ докум.	Подп.	Дата	НЕИ-01-22-00-01 409-14-78.92
Разработ.		Попова			Конус
Проверил		Авермюкова			
Рук. гр.					
Н. контр.		Гойхман			
Гл. констр.		Гойхман			

Лит.	Масса	Масшт.
И	2,5	1:2
Лист	Листов 1	

Лист 4 ГОСТ 19904-74*
Ст.3 ГОСТ 16523-70*

ОДЕССКИЙ СТРОЙПРОЕКТ

Инв. № подл. | Подп. и дата | Взам. инв. № | Инв. № дубл. | Подп. и дата

НЕИ-01-21-02-02

Rz50 (V)

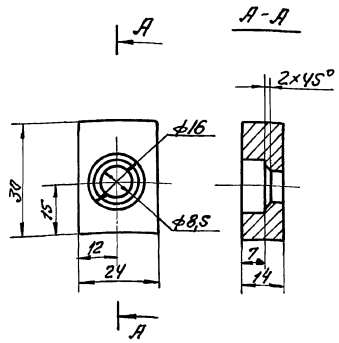

Изм. Лист	N докум.	Подп.	Дата	НЕИ-01-21-02-02	
Разраб.	Попова			Бобышка	Лит. И; Масса 0,06; Масштаб 1:1
Провер.	Авершкова				Лист; Листов 1
Рук.гр.				Ст.3кп ГОСТ 380-71**	ОДЕССКИЙ СТРОЙПРОЕКТ
Н.контр.	Гойхман				
Гл.констр.	Гойхман				

Инв.№подл. | Подп. и дата | Взам.инв.№ | Инв.№дубл. | Подп. и дата

НЕИ-01-21-02-03

Rz50 (V)

132

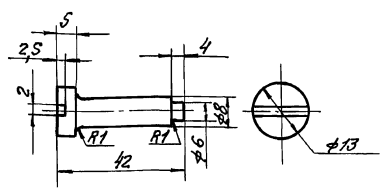

Изм. Лист	N докум.	Подп.	Дата	НЕИ-01-21-02-03	
Разраб.	Попова			Ось	Лит. И; Масса 0,02; Масштаб 1:1
Провер.	Авершкова				Лист; Листов 1
Рук.гр.				Ст.3кп ГОСТ 380-71**	ОДЕССКИЙ СТРОЙПРОЕКТ
Н.контр.	Гойхман				
Гл.констр.	Гойхман				

Инв.№подл. | Подп. и дата | Взам.инв.№ | Инв.№дубл. | Подп. и дата

НЕИ-01-21-02-04

(V) A

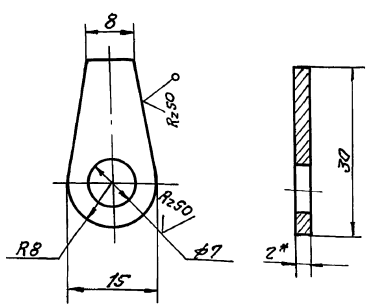

*Размеры для справок.

Изм. Лист	N докум.	Подп.	Дата	НЕИ-01-21-02-04	
Разраб.	Попова			Фиксатор	Лит. И; Масса 0,007; Масштаб 2:1
Провер.	Авершкова				Лист; Листов 1
Рук.гр.				Лист 2 ГОСТ 19904-74* Ст.3 ГОСТ 16523-70*	ОДЕССКИЙ СТРОЙПРОЕКТ
Н.контр.	Гойхман				
Гл.констр.	Гойхман				

Инв.№подл. | Подп. и дата | Взам.инв.№ | Инв.№дубл. | Подп. и дата | 25283-15 14

Формат	Зона	Поз.	Обозначение	Наименование	К-во	Примечание
				Документация		
А3			НЕИ-01-23-00-00СБ	Сборочный чертеж		
				Сборочные единицы		
А4		1	НЕИ-01-23-01-00	Крышка	1	
				Детали		
А4		2	НЕИ-01-23-00-01	Крышка	1	
А4		3	НЕИ-01-22-00-01	Конус	1	
А4		4	НЕИ-01-22-00-02	Фланец	1	
А4		5	НЕИ-01-22-00-04	Крышка	1	
Б4		6	НЕИ-01-23-00-02	Труба		
				Труба 140×4 ГОСТ 8732-78*		
				Б Ст.2 ГОСТ 8731-87		
				L=38	1	0,52кг
Б4		7	НЕИ-01-23-00-03	Труба		
				Труба 108×3 ГОСТ 8732-78*		
				Б Ст.2 ГОСТ 8731-87		
				L=146	1	1,12кг
Б4		8	НЕИ-01-23-00-04	Кольцо		
				Войлок ПГ ГОСТ 6308-71*		
				134×109×8	1	0,01кг
				Стандартные изделия		
		9		Болт М8×20 ГОСТ 7798-70*	4	0,014кг
		10		Шайба 8Г ГОСТ 6402-70*	4	0,001кг

Изм. Лист	N докум.	Подп.	Дата	НЕИ-01-23-00-00 409-14-78.92	
Разраб.	Попова			Труба	Лит. И; Лист; Листов 1
Провер.	Авершкова				ОДЕССКИЙ СТРОЙПРОЕКТ
Рук.гр.					
Н.контр.	Гойхман				
Гл.констр.	Гойхман				

Инв.№подл. | Подп. и дата | Взам.инв.№ | Инв.№дубл. | Подп. и дата

А-А повернуто
1:1

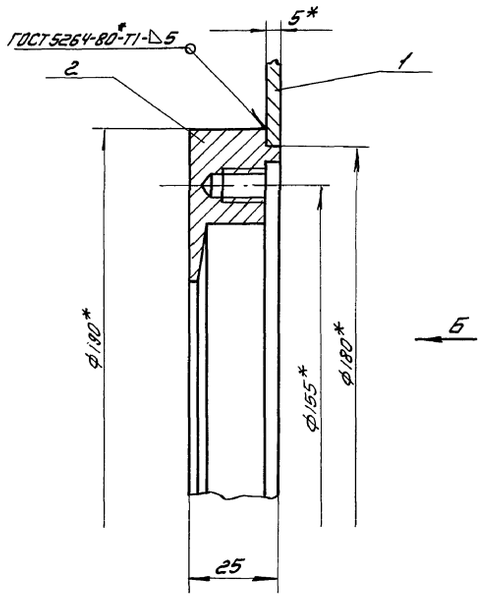

Вид Б

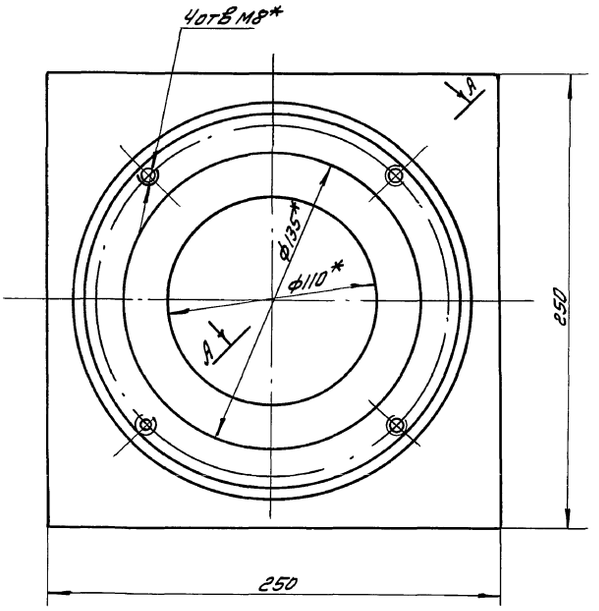

* Размеры для справок.

				НЕИ-01-23-01-00СБ		
Изм.	Лист	№ докум.	Подп.	Дата		
Разработ.		Попова			Крышка Сборочный чертеж	Лит. И; Масса 4,2; Масштаб 1:2
Провер.		Аверлюкова				Лист; Листов 1
Рук. гр.						ОДЕССКИЙ СТРОЙПРОЕКТ
Н. контр.		Гойхман				
Гл. констр.		Гойхман				

Вид А
1:5

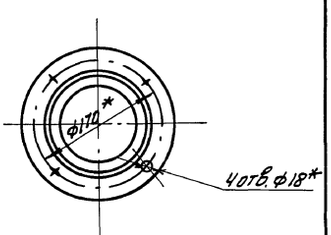

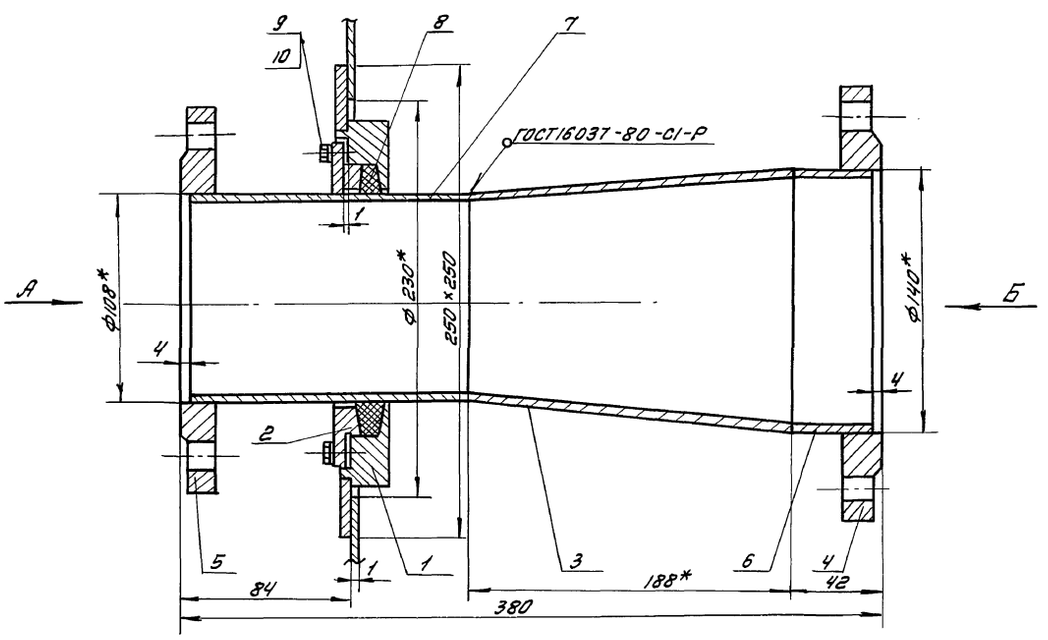

Вид Б
1:5

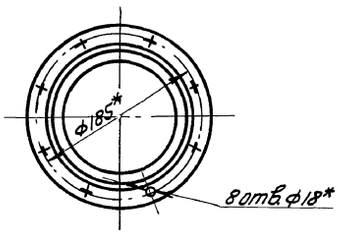

1. Сварные швы по ГОСТ 16037-80-У1-Р, кроме мест, указанных особо.
2*. Размеры для справок.

				НЕИ-01-23-00-00СБ 409-14-78.92		
Изм.	Лист	№ докум.	Подп.	Дата		
Разработ.		Попова			Труба Сборочный чертеж	Лит. И; Масса 14,4; Масштаб 1:2
Провер.		Аверлюкова				Лист; Листов 1
Рук. гр.						ОДЕССКИЙ СТРОЙПРОЕКТ
Н. контр.		Гойхман				
Гл. констр.		Гойхман				

Инв. № подл. | Подп. и дата | Взам. инв. № | Инв. № дубл. | Подп. и дата

25283-15 ТМ

Прилуцкая

НЕЦ-01-23-01-02

Rz 50 (V)

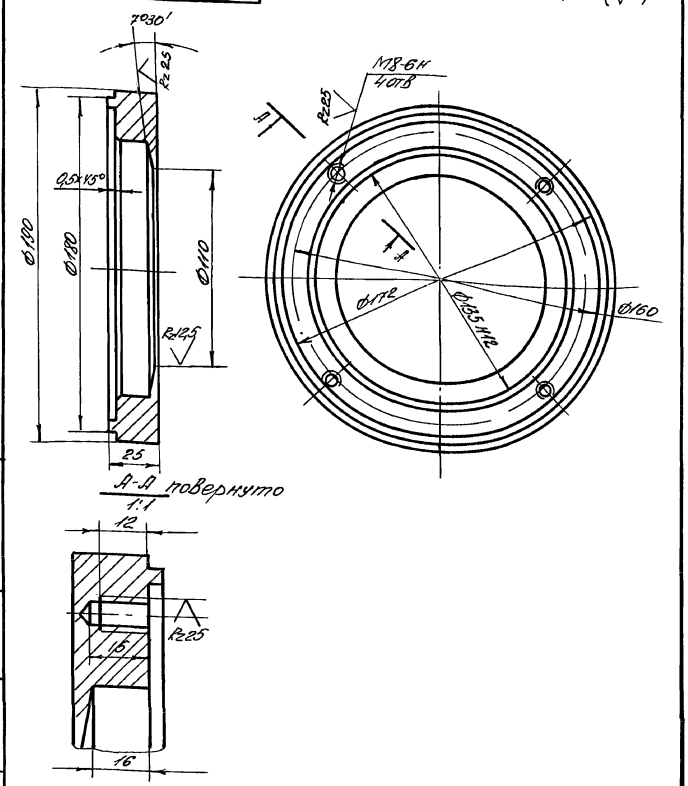

Изм.	Лист	№ докум.	Подп.	Дата
Разработ.		Попова		
Проверил		Авдонкова		
Рук. гр.				
Н. контр.		Гойхман		
Гл. констр.		Гойхман		

НЕЦ-01-23-01-02

Крышка

Лит.	Масса	Масштаб
И	2,8	1:2
Лист	Листов 1	

Ст.3кп ГОСТ 380-71**

ОДЕССКИЙ СТРОЙПРОЕКТ

Инв.№подл. | Подп. и дата | Взам.инв.№ | Инв.№дубл. | Подп. и дата

НЕЦ-01-23-01-01

Rz 50 (V)

134

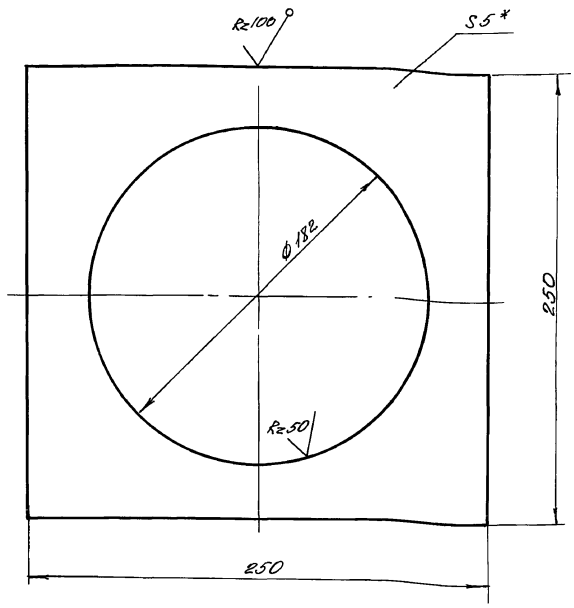

* Размеры для справок.

Изм.	Лист	№ докум.	Подп.	Дата
Разработ.		Попова		
Проверил		Авдонкова		
Рук. гр.				
Н. контр.		Гойхман		
Гл. констр.		Гойхман		

НЕЦ-01-23-01-01

Лист

Лит.	Масса	Масштаб
И	1,4	1:2
Лист	Листов 1	

Лист 5 ГОСТ 19903-74* Ст 3 ГОСТ 14637-89

ОДЕССКИЙ СТРОЙПРОЕКТ

Инв.№подл. | Подп. и дата | Взам.инв.№ | Инв.№дубл. | Подп. и дата

Формат	Зона	Поз.	Обозначение	Наименование	Кол.	Примечание
				Документация		
А3			НЕЦ-01-23-01-00 СБ	Сборочный чертеж		
				Детали		
А4		1	НЕЦ-01-23-01-01	Лист	1	
А4		2	НЕЦ-01-23-01-02	Крышка	1	

Изм.	Лист	№ докум.	Подп.	Дата
Разраб.		Попова		
Провер.		Авдонкова		
Рук. гр.				
Н. контр.		Гойхман		
Гл. констр.		Гойхман		

НЕЦ-01-23-01-00

Крышка

Лит.	Лист	Листов
И		1

ОДЕССКИЙ СТРОЙПРОЕКТ

Инв.№подл. | Подп. и дата | Взам.инв.№ | Инв.№дубл. | Подп. и дата

252383-15 16

НЕЦ-01-23-00-01

Rz 50 (V)

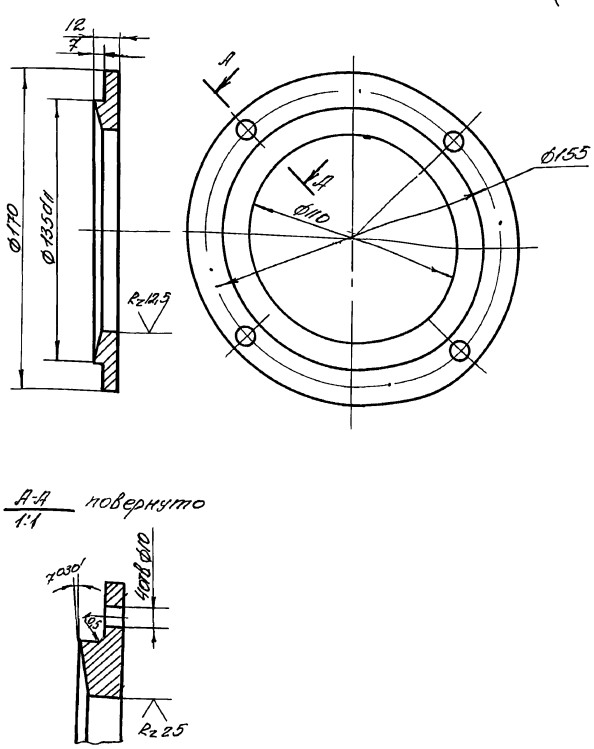

Изм.	Лист	№ докум.	Подп.	Дата
Разраб.		Попова		
Провер.		Авдонкова		
Рук. гр.				
Н. контр.		Гойхман		
Гл. констр.		Гойхман		

НЕЦ-01-23-00-01 409-14-78.92

Крышка

Лит.	Масса	Масштаб
И	0,5	1:2
Лист	Листов 1	

Ст. 3кп ГОСТ 380-71**

ОДЕССКИЙ СТРОЙПРОЕКТ

Инв.№подл. | Подп. и дата | Взам.инв.№ | Инв.№дубл. | Подп. и дата

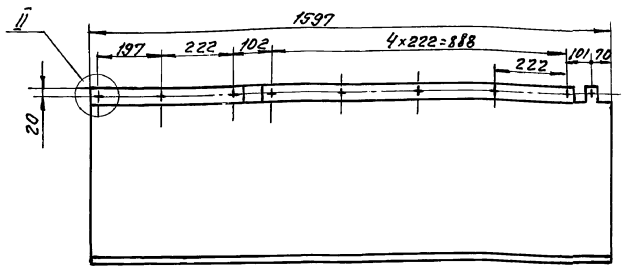

Развертка

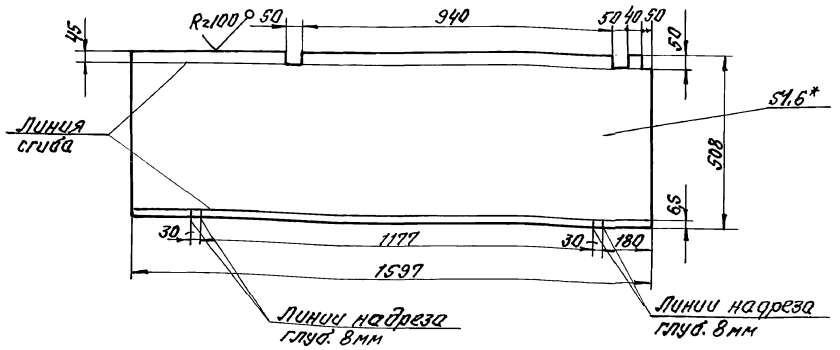

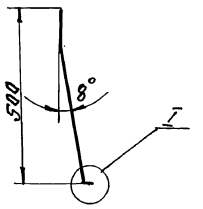

1. Допуск смещения осей отверстий от номинального расположения ± 0,3мм.
2. *Размеры для справок.

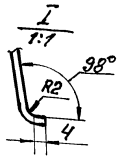

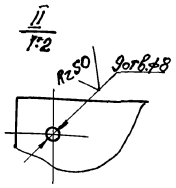

					НЕИ-01-00-00-01			
Изм.	Лист	№ докум.	Подп.	Дата				
Разраб.		Лопава			Лист	Лит.	Масса	Масштаб
Провер.		Аверпакова					10	1:10
Рук. гр.						Лист	Листов 1	
Н. контр.		Гойхман			Лист 1.6 ГОСТ 19904-74* Ст.3 ГОСТ 16523-70*	ОДЕССКИЙ СТРОЙПРОЕКТ		
Гл. констр.		Гойхман						

Инв. № подл. | Подп. и дата | Взам. инв. № | Инв. № дубл. | Подп. и дата

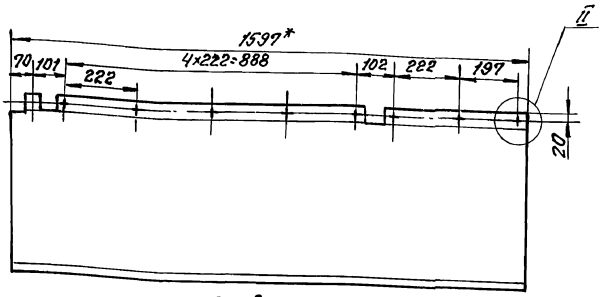

Развертка

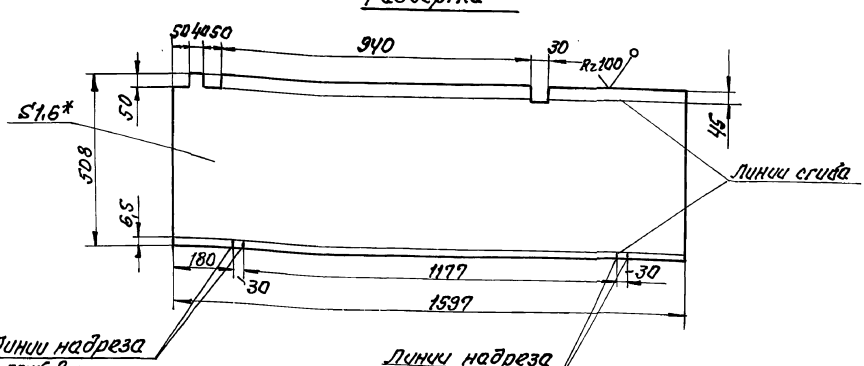

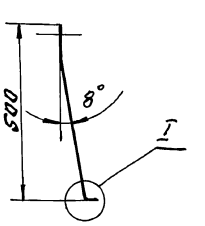

1. Допуск смещения осей отверстий от номинального расположения ± 0,3мм.
2. *Размеры для справок.

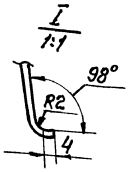

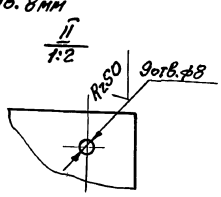

					НЕИ-01-00-00-02 409-14-78.92			
Изм.	Лист	№ докум.	Подп.	Дата				
Разраб.		Лопова			Лист	Лит.	Масса	Масштаб
Провер.		Аверпакова					10	1:10
Рук. гр.						Лист	Листов 1	
Н. контр.		Гойхман			Лист 1.6 ГОСТ 19904-74* Ст.3 ГОСТ 16523-70*	ОДЕССКИЙ СТРОЙПРОЕКТ		
Гл. констр.		Гойхман						

Инв. № подл. | Подп. и дата | Взам. инв. № | Инв. № дубл. | Подп. и дата

25283-15 17

Rz 50

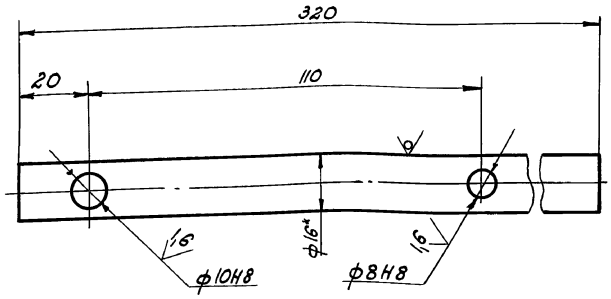

*Размеры для справок

Изм.	Лист	№ докум.	Подп.	Дата
Разраб.		Неверлюкова		
Проверил		Ивашкод		
Рук. гр.				
Н. контр.		Гойхман		
Гл. конст.		Гойхман		

НЕИ-01-02-03-02

Штырь

Лит.	Масса	Масштаб
И	0,5	1:1
Лист	Листов 1	

Круг 16 ГОСТ 2590-88
Ст.3 ГОСТ 535-79*

ОДЕССКИЙ СТРОЙПРОЕКТ

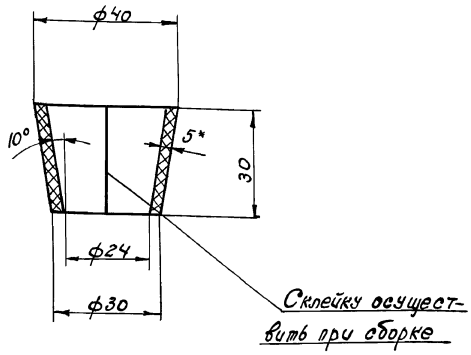

1. Допускается изготовление детали из трубки ХС 24*5 ГОСТ 5496-78*.
2.* Размеры для справок

Изм.	Лист	№ докум.	Подп.	Дата
Разраб.		Дворникова		
Провер.		Ивашко		
Рук. гр.				
Н. контр.		Гойхман		
Гл. конст.		Гойхман		

НЕИ-01-02-03-03

Манжета

Лит.	Масса	Масштаб
И	0,07	1:1
Лист	Листов 1	

Пластина Т лист ОМБ-П-5-4.8 ГОСТ 7338-77*

ОДЕССКИЙ СТРОЙПРОЕКТ

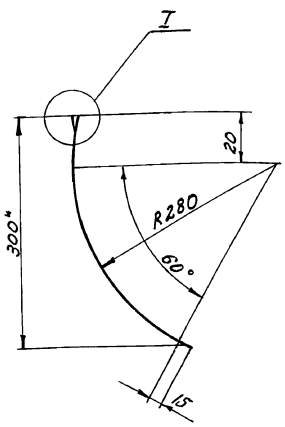

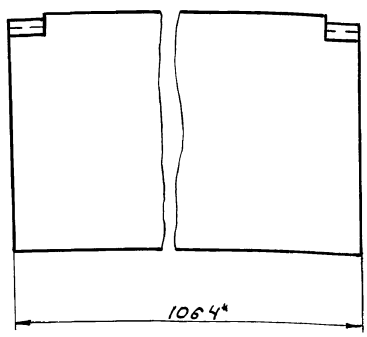

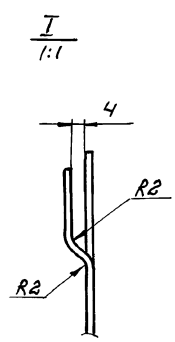

Развертка

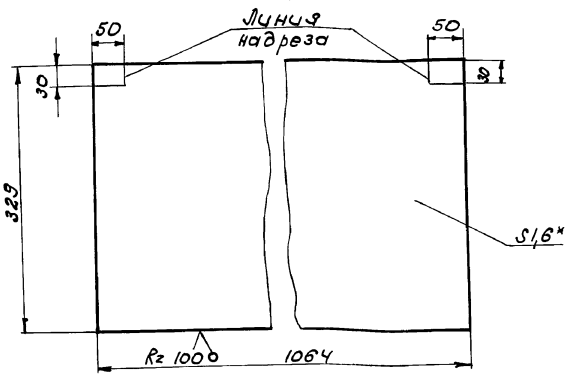

*Размеры для справок.

Изм.	Лист	№ докум.	Подп.	Дата
Разраб.		Попова		
Провер.		Аверлюкова		
Рук. гр.				
Н. контр.		Гойхман		
Гл. констр.		Гойхман		

НЕИ-01-00-00-06 409-14-78.92

Лист

Лит.	Масса	Масшт.
И	4,3	1:2
Лист	Листов 1	

Лист 1.6 ГОСТ 19904-74*
Ст.3 ГОСТ 16523-70*

ОДЕССКИЙ СТРОЙПРОЕКТ

25283-15 18

Альбом 10 ч.3

НЕЦ-01-00-00-03

$R_z 50$

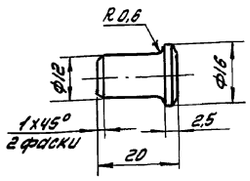

Изм.	Лист	№ докум.	Подп.	Дата
Разработ.		Попова		
Проверил		Аверлюкова		
Рук. гр.				
Н. контр.		Гойхман		
Гл. констр.		Гойхман		

Инв. № подл. | Подп. и дата | Взам. инв. № | Инв. № дубл. | Подп. и дата

НЕЦ-01-00-00-03

Палец

Лит.	Масса	Масштаб
И	0,02	1:1

Лист | Листов 1

Сталь 35 ГОСТ 1050-74**

ОДЕССКИЙ СТРОЙПРОЕКТ

НЕЦ-01-00-00-04

$R_z 50$

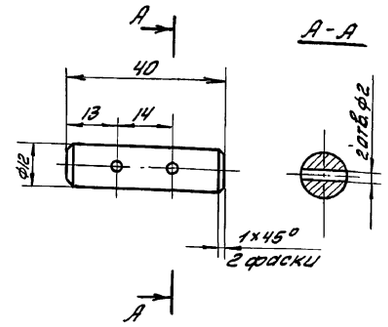

Изм.	Лист	№ докум.	Подп.	Дата
Разработ.		Попова		
Провер.		Аверлюкова		
Рук. гр.				
Н. контр.		Гойхман		
Гл. констр.		Гойхман		

Инв. № подл. | Подп. и дата | Взам. инв. № | Инв. № дубл. | Подп. и дата

НЕЦ-01-00-00-04

Ось

Лит.	Масса	Масштаб
И	0,04	1:1

Лист | Листов 1

Ст. 3кп ГОСТ 380-71**

ОДЕССКИЙ СТРОЙПРОЕКТ

НЕЦ-01-00-00-07

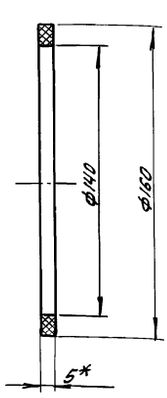

*Размеры для справок.

Изм.	Лист	№ докум.	Подп.	Дата
Разработ.		Попова		
Проверил		Аверлюкова		
Рук. гр.				
Н. контр.		Гойхман		
Гл. констр.		Гойхман		

Инв. № подл. | Подп. и дата | Взам. инв. № | Инв. № дубл. | Подп. и дата

НЕЦ-01-00-00-07

Прокладка

Лит.	Масса	Масштаб
И	0,1	1:2

Лист | Листов 1

Пластина I, лист, ТМКЩ-С-5 ГОСТ 7338-77*

ОДЕССКИЙ СТРОЙПРОЕКТ

НЕЦ-01-00-00-08

409-14-78.92

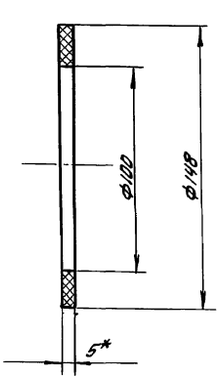

*Размеры для справок.

Изм.	Лист	№ докум.	Подп.	Дата
Разработ.		Попова		
Провер.		Аверлюкова		
Рук. гр.				
Н. контр.		Гойхман		
Гл. констр.		Гойхман		

Инв. № подл. | Подп. и дата | Взам. инв. № | Инв. № дубл. | Подп. и дата

НЕЦ-01-00-00-08

Прокладка

Лит.	Масса	Масштаб
И	0,2	1:2

Лист | Листов 1

Пластина I лист, ТМКЩ-С-5 ГОСТ 7338-77*

ОДЕССКИЙ СТРОЙПРОЕКТ

Прилуцкая

25283-15 19

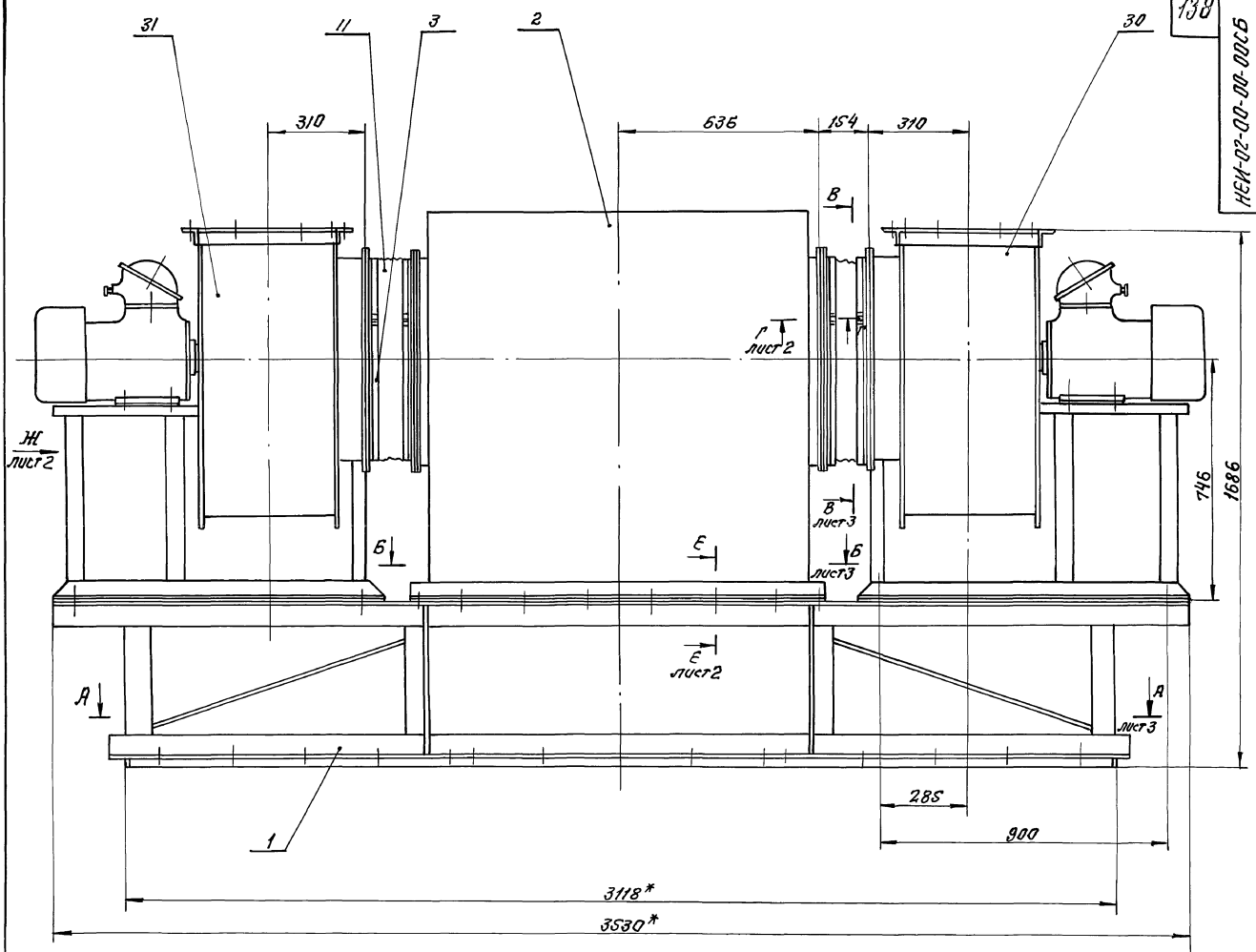

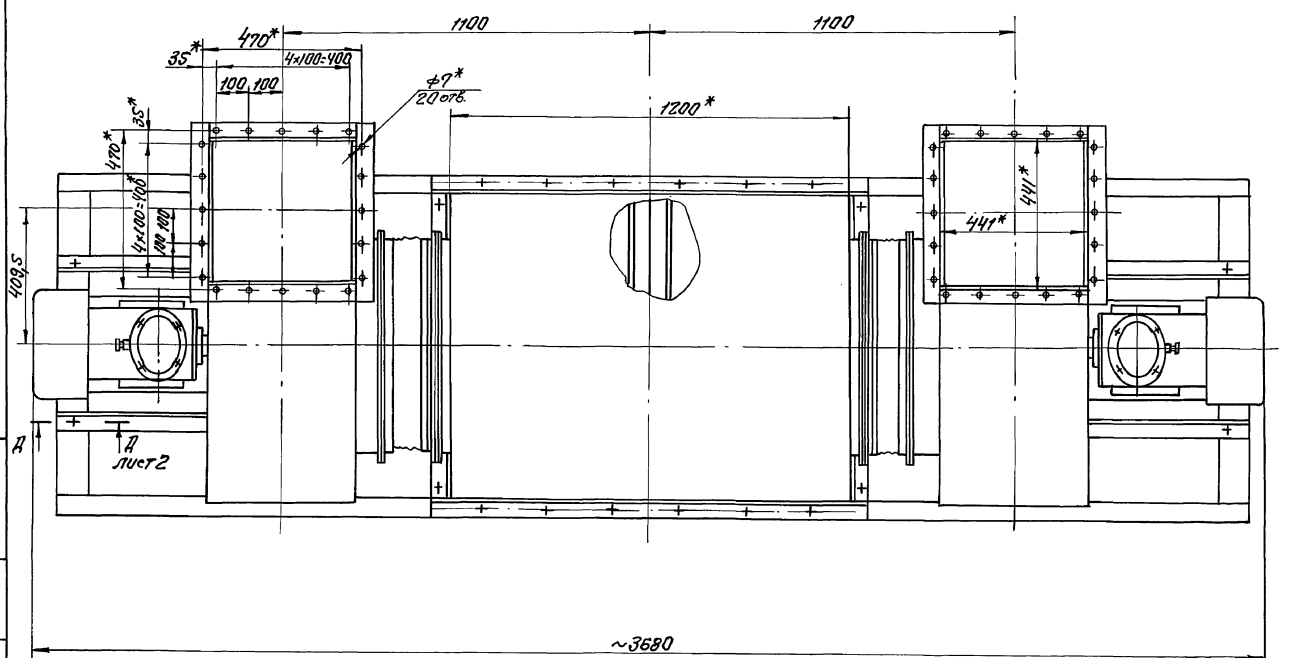

Изм.	Лист	№ докум.	Подп.	Дата	НЕИ-02-00-00-ООСБ 409-14-78.92		
Разраб.		Попова			Установка вентиляционная	Лит.	Масса	Масштаб
Провер.		Зверлакова				Н	910	1:10
Рук. гр.					Сборочный чертёж	Лист 1	Листов 3	
Н. контр.		Гайкман				ОДЕССКИЙ СТРОЙПРОЕКТ		
Гл. констр.		Гайкман						

Инв. № подл. | Подп. и дата | Взам. инв. № | Инв. № дубл. | Подп. и дата

25283-15 20

Вид Ж
лист 1

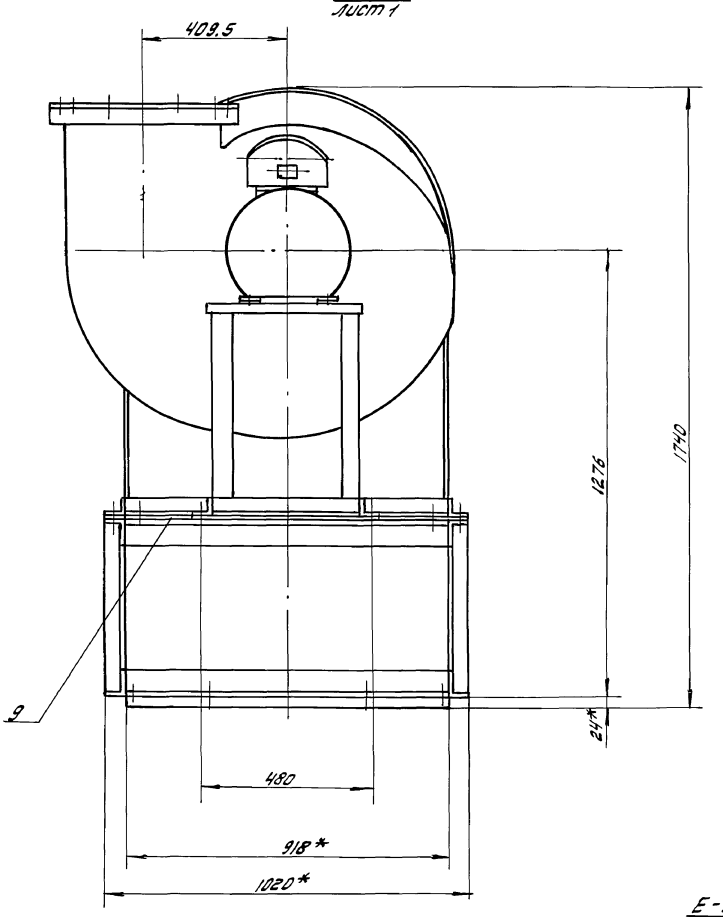

Е-Е лист 1
1:1

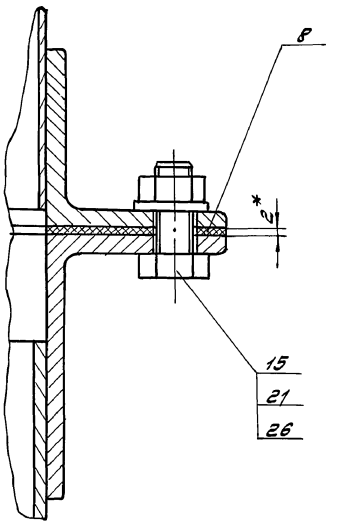

Д-Д лист 1
1:1

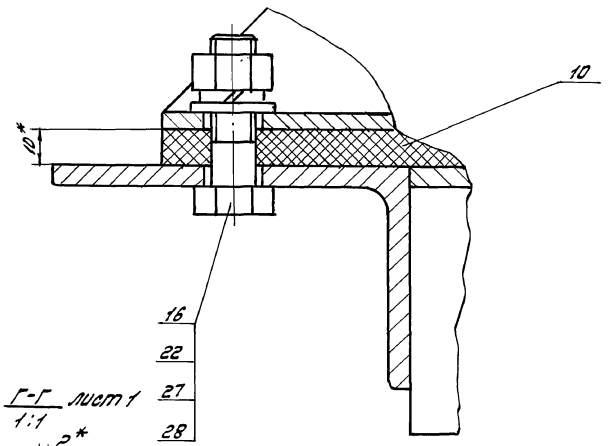

Г-Г лист 1
1:1

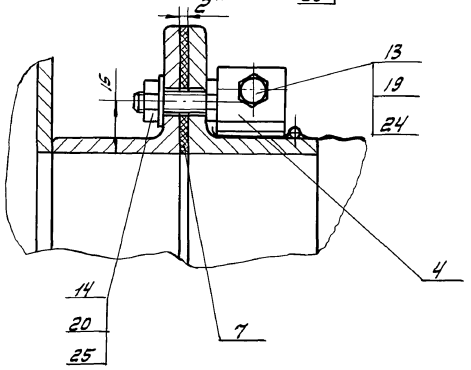

* Размеры для справок.

					НЕИ-02-00-00-00СБ 409-14-78.92			
					Установка вентиляционная сборочный чертеж	Лит	Масса	Масштаб
Изм.	Лист	№ докум.	Подп.	Дата		И	—	—
Разработ.		Попова				Лист 2	Листов 3	
Провер.		Аверьянова				ОДЕССКИЙ СТРОЙПРОЕКТ		
Рук. гр.								
Н. контр.		Гойхман						
Гл. конст.		Гойхман						

Формат А1

Инв. № подл. | Подп. и дата | Взам. инв. № | Инв. № дубл. | Подп. и дата

25283-15 21

А-А лист1
1:10

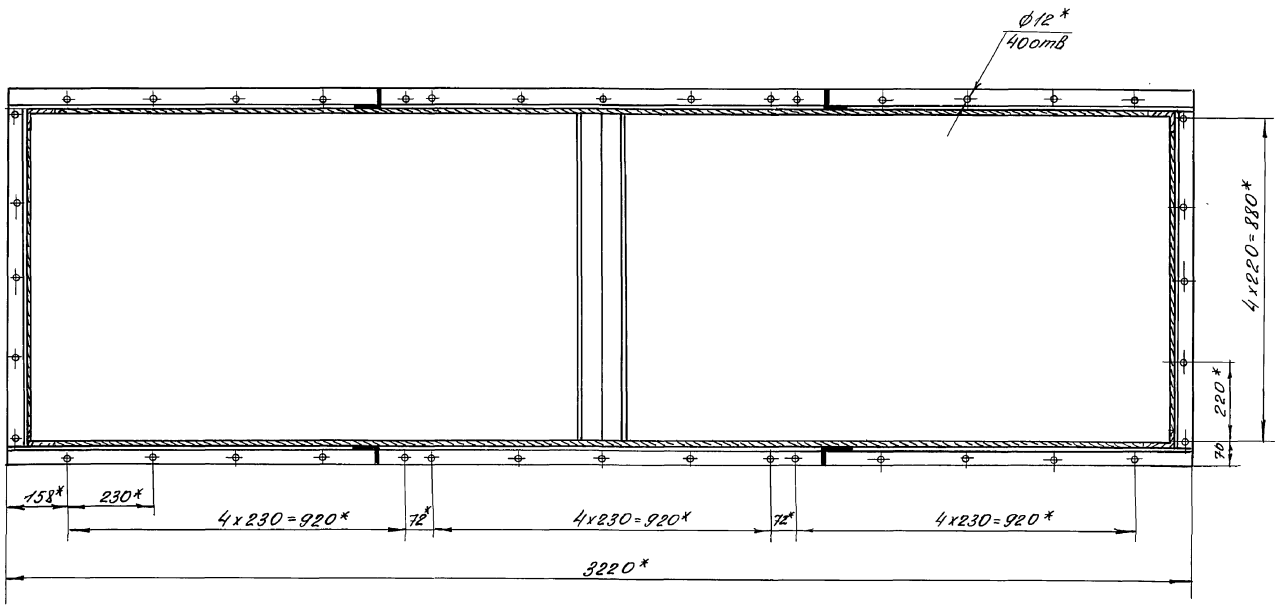

Б-Б лист1
1:10

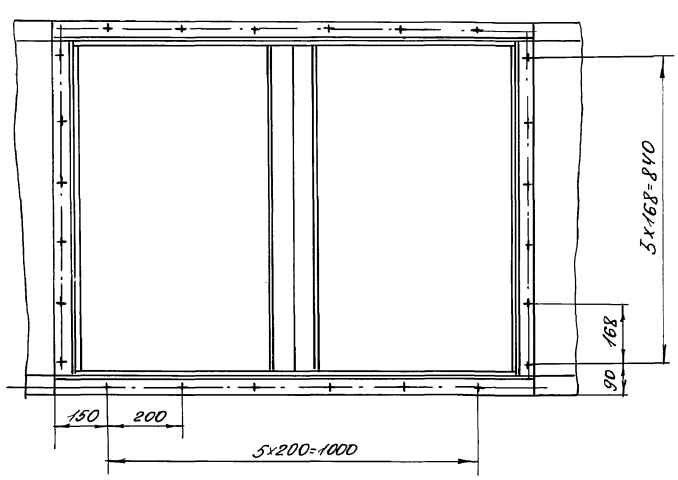

В-В лист1
1:5

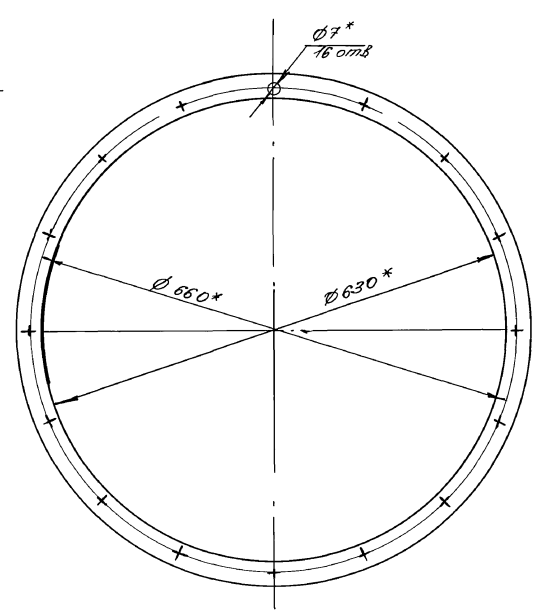

					НЕЦ-02-00-00-00СБ 409-14-78.92
Изм.	Лист	№докум.	Подп.	Дата	Установка вентиляционная Сборочный чертеж
Разраб.		Попова			
Провер.		Авраменко			
Рук. гр.					
Н.контр.		Гойхман			
Гл.констр.		Гойхман			

Лит	Масса	Масштаб
И	—	—
Лист 3	Листов 3	

ОДЕССКИЙ СТРОЙПРОЕКТ

140

Инв.№ подл. | Подп. и дата | Взам.инв.№ | Инв.№ дубл. | Подп. и дата

25283-15 22

Формат	Зона	Поз.	Обозначение	Наименование	К-во	Примечание
				Документация		
*			НЕЦ-02-00-00-00СБ	Сборочный чертеж		*А2×3
				Сборочные единицы		
А4		1	НЕЦ-02-01-00-00	Рама	1	
А4		2	НЕЦ-02-02-00-00	Воздухосборник	1	
А4		3	НЕЦ-02-03-00-00	Фланец	4	
А4		4	НЕЦ-02-04-00-00	Зажим	4	
				Детали		
А4		7	НЕЦ-02-00-00-01	Прокладка	4	
А4		8	НЕЦ-02-00-00-02	Прокладка	2	
А4		9	НЕЦ-02-00-00-03	Прокладка	2	
А4		10	НЕЦ-02-00-00-04	Амортизатор	4	
Б4		11	НЕЦ-02-00-00-05	Рукав		
				Парусина полульняная ГОСТ 20-712-75*		
				2×200×2150	2	1,5 кг
				Стандартные изделия		
		13		Болт М4×20 ГОСТ 7805-70*	4	0,003 кг

Инв.№ подл. | Подп. и дата | Взам.инв.№ | Инв.№ дубл. | Подп. и дата

Изм.	Лист	№ докум.	Подп.	Дата
Разраб.		Попова		
Проверил		Аверлюкова		
Рук. гр.				
Н. контр.		Гойхман		
Гл. констр.		Гойхман		

НЕЦ-02-00-00-00

Установка вентиляционная

Лит.	Лист	Листов
И	1	2

ОДЕССКИЙ СТРОЙПРОЕКТ

Формат	Зона	Поз.	Обозначение	Наименование	К-во	Примечание
						141
				Болт ГОСТ 7798-70*		
		14		М6×25	64	0,007 кг
		15		М10×20	24	0,023 кг
		16		М12×45	8	0,055 кг
				Гайки ГОСТ 5915-70*		
		19		М4	4	0,001 кг
		20		М6	64	0,003 кг
		21		М10	24	0,004 кг
		22		М12	8	0,017 кг
				Шайба ГОСТ 11371-78*		
		24		Шайба 4	4	0,0003 кг
		25		Шайба 6	64	0,001 кг
		26		Шайба 10	24	0,004 кг
		27		Шайба 12	8	0,006 кг
		28		Шайба 12,65 Г ГОСТ 6402-70*	8	0,004 кг
				Прочие изделия		
		30		Вентилятор ВЦ4-70-6,3-И1--01А пр 90° ТУ 22 4942-81 с электродвигателем 8-132,S4 У3, исполнение по взрывозащите IIА-Т3 N=7,5 кВт n=1450 об/мин	1	219 кг
		31		Вентилятор ВЦ4-70-6,3-И1-01 лев. 90° ТУ 2249 42-81 с эл. двигателем 8-132,S4 У3 исполнение по взрывозащите IIА-Т3 N=7,5 кВт n=1450 об/мин.	1	219 кг

Альбом 10 ч.3

Инв.№ подл. | Подп. и дата | Взам.инв.№ | Инв.№ дубл. | Подп. и дата

Изм.	Лист	№ докум.	Подпись	Дата

НЕЦ-02-00-00-00

Лист 2

НЕЦ-02-01-00-01

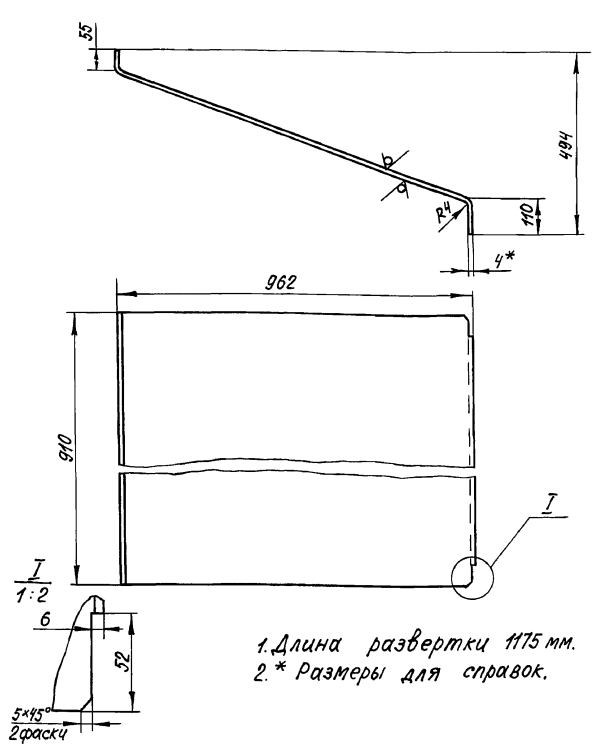

1. Длина развертки 1175 мм.
2. * Размеры для справок.

Изм.	Лист	№ докум.	Подпись	Дата
Разработ.		Попова		
Проверил		Аверлюкова		
Рук. гр.				
Н. контр.		Гойхман		
Гл. констр.		Гойхман		

Боковина

Лит.	Масса	Масштаб
И	35	1:10
Лист	Листов 1	

Лист 4 ГОСТ 19904-70* / Ст.3 ГОСТ 16523-70*

ОДЕССКИЙ СТРОЙПРОЕКТ

Инв.№ подл. | Подп. и дата | Взам.инв.№ | Инв.№ дубл. | Подп. и дата

25283-15-23

НЕЦ-02-01-00-03

НЕЦ-02-01-00-03

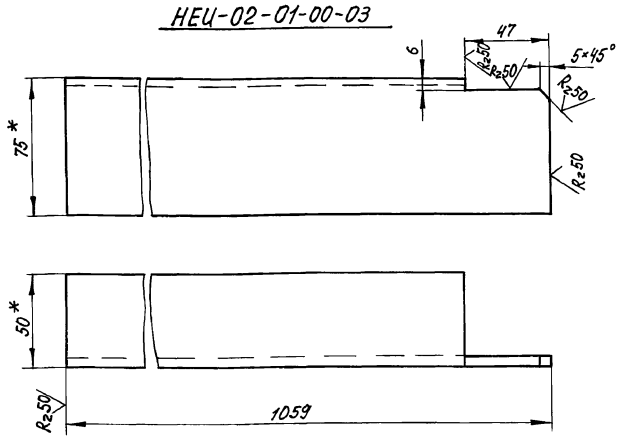

НЕЦ-02-01-00-03-01-зеркальное отражение

Остальное см. - НЕЦ-02-01-00-03

1:5

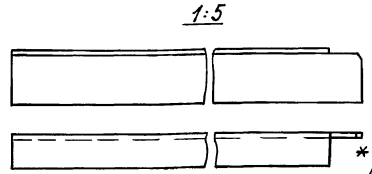

* Размеры для справок

Изм.	Лист	№ докум.	Подп.	Дата
Разработ.		Попова		
Проверил		Аверлюкова		
Рук. гр.				
Н. контр.		Гойхман		
Гл. констр.		Гойхман		

НЕЦ-02-01-00-03
409-14-78.92

Кронштейн

Лит.	Масса	Масштаб
И	4,8	1:2
Лист	Листов 1	

Уголок 75×50×5 ГОСТ 8510-86 / Ст.3 ГОСТ 535-79*

ОДЕССКИЙ СТРОЙПРОЕКТ

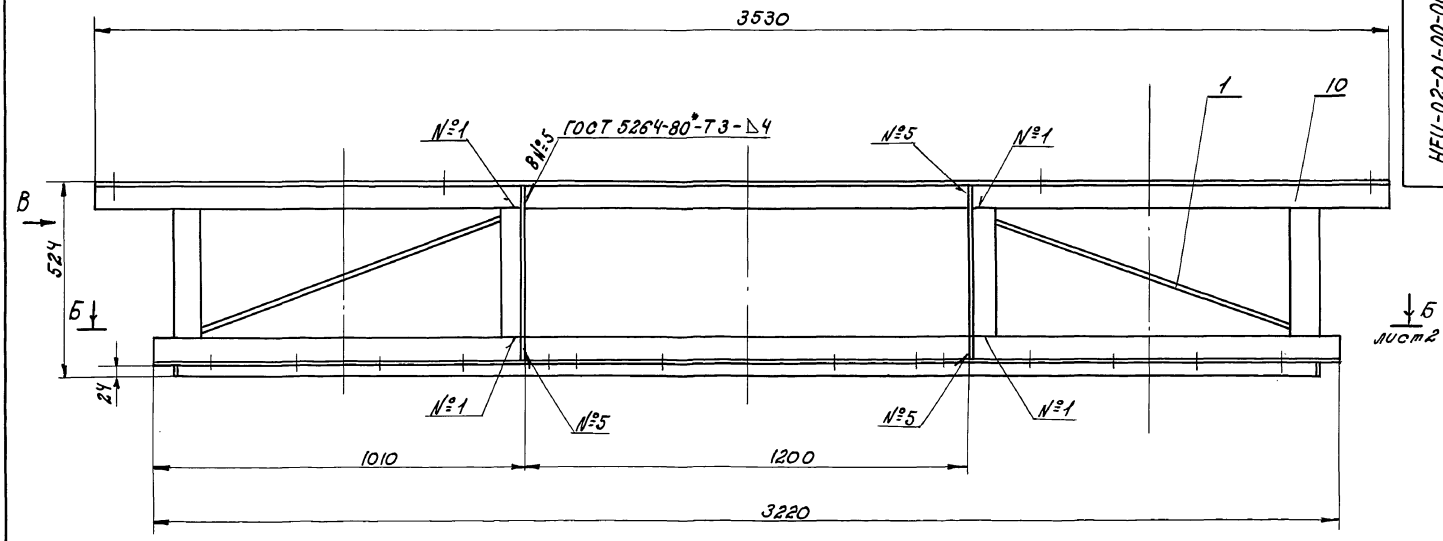

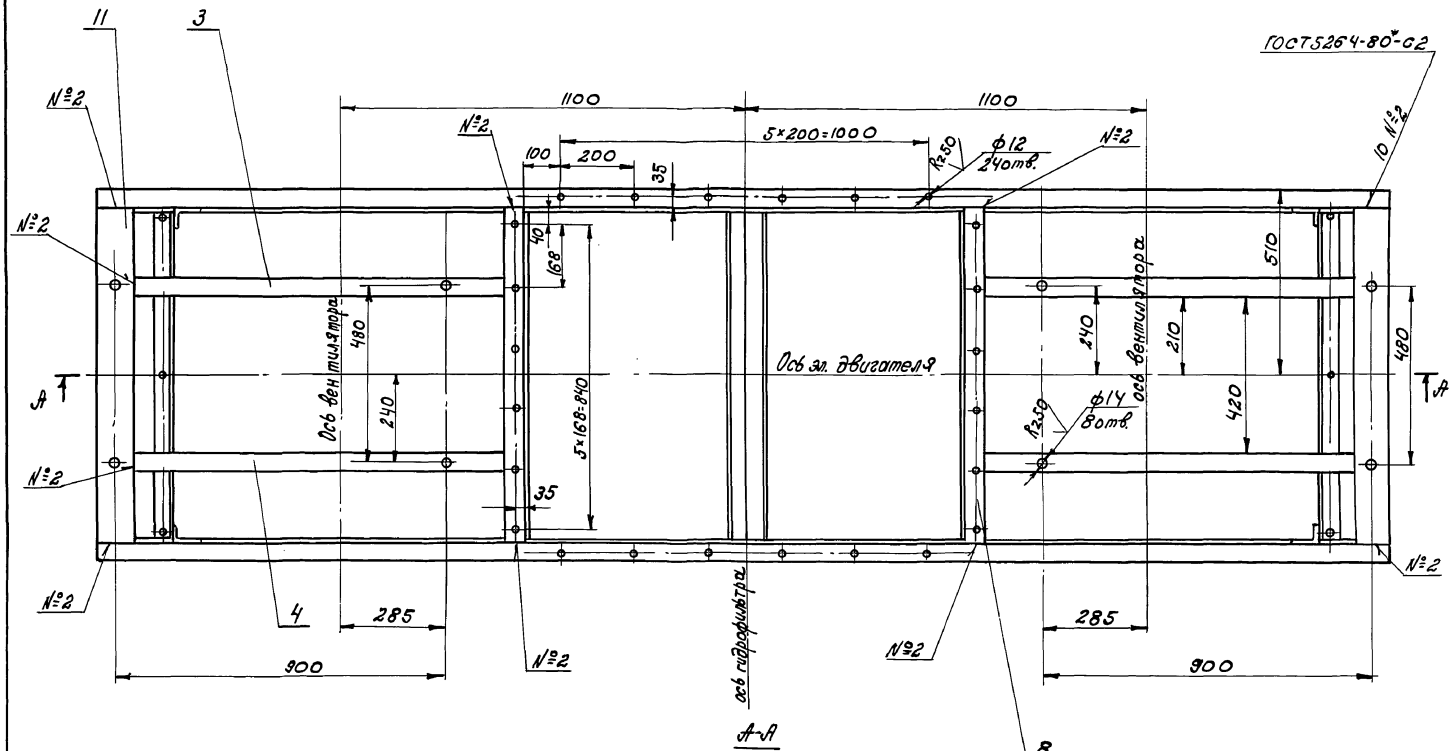

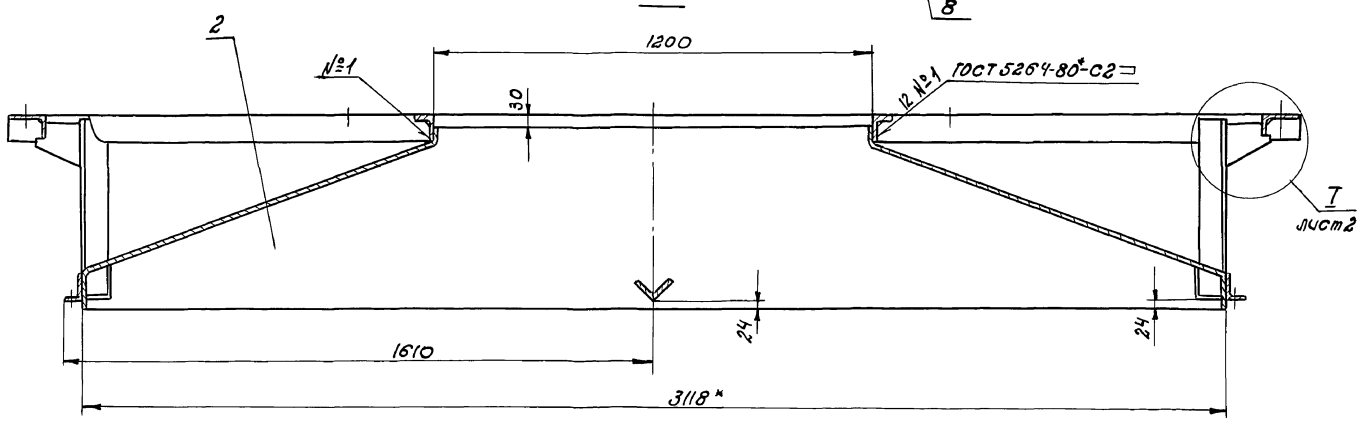

Изм.	Лист	№ докум.	Подп.	Дата	
Разработ.		Попова			
Проверил		Аверьянова			
Рук. гр.					
Н. контр.		Гойхман			
Гл. констр.		Гойхман			

НЕЦ-02-01-00-00СБ 409-14-78.92

Рама. Сборочный чертеж

Лит.	Масса	Масштаб
И	270	1:10

Лист 1 Листов 2

ОДЕССКИЙ СТРОЙПРОЕКТ

Инв. № подл. | Подп. и дата | Взам. инв. № | Инв. № дубл. | Подп. и дата

25283-15 24

Вид В лист 1

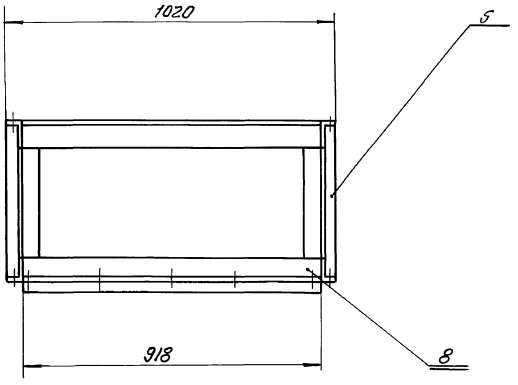

I лист 1
1:2

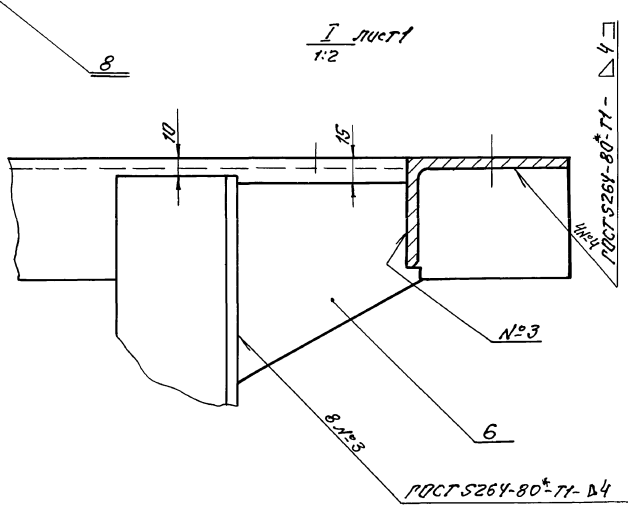

Б-Б лист 1

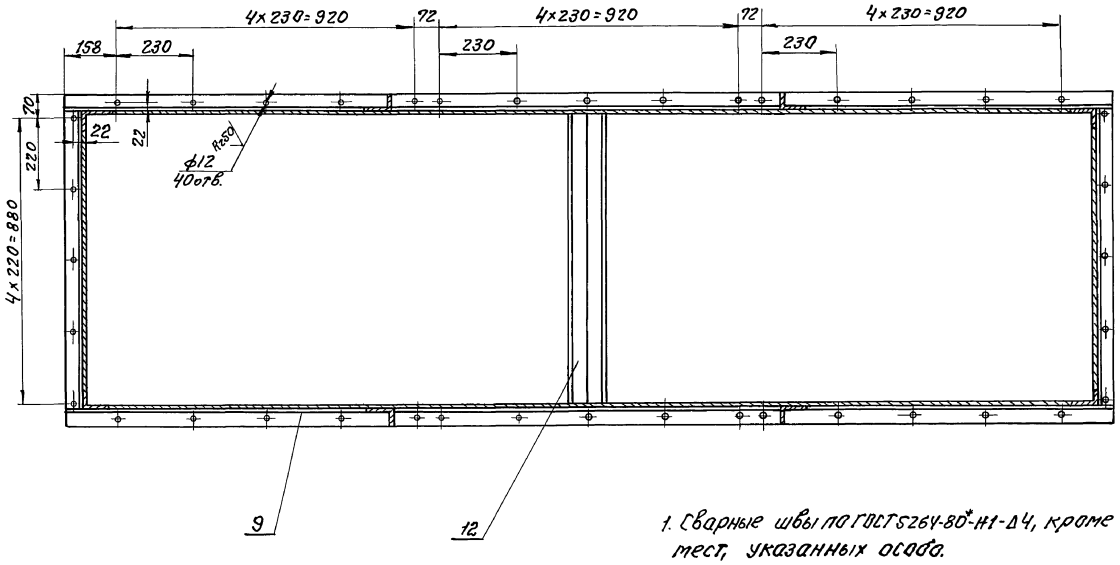

1. Сварные швы по ГОСТ 5264-80*-Н1-Δ4, кроме мест, указанных особо.
2. *Размеры для справок.

					НЕИ-02-01-00-ОССБ 409-14-78.92		
Изм.	Лист	N докум.	Подп.	Дата	Рама	Лит.	Масса	Масшт.
Разраб.		Попова				И	—	—
Провер.		Квертакова			Сборочный чертеж			
Рук.гр.						Лист 2	Листов 2	
Н.контр.		Гройхман				ОДЕССКИЙ СТРОЙПРОЕКТ		
Гл.констр.		Гройхман						

Инв.№ подл. | Подп. и дата | Взам.инв.№ | Инв.№ дубл. | Подп. и дата
25283-15 25

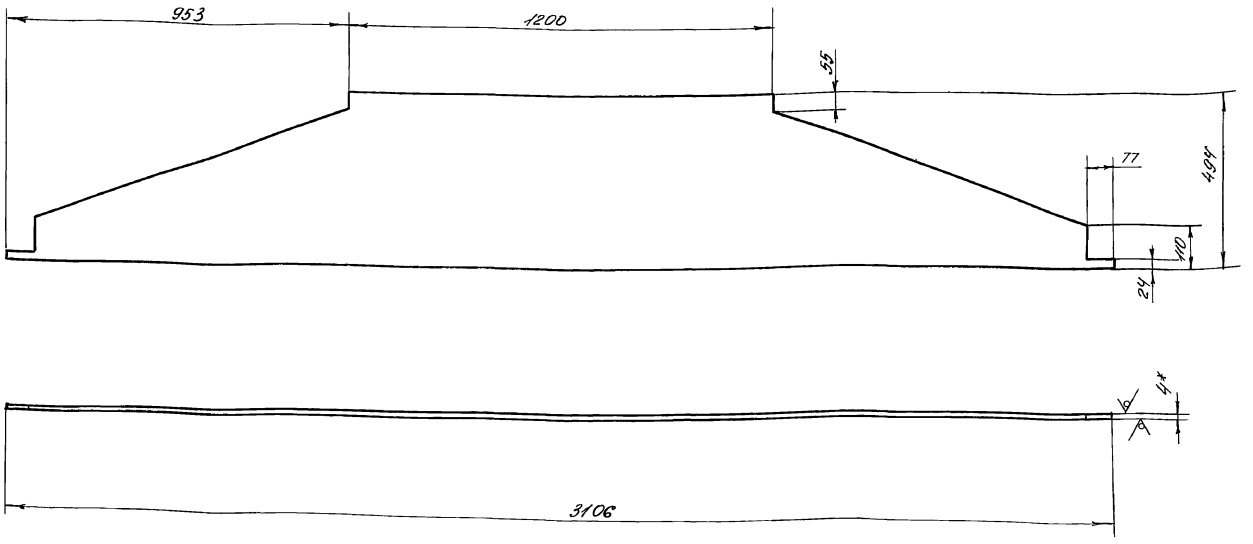

* Размеры для справок.

Изм.	Лист	№ докум.	Подп.	Дата
Разраб.		Попова		
Провер.		Мартынова		
Рук. гр.				
Н. контр.		Гойхман		
Гл. констр.		Гойхман		

НЕИ-02-01-00-02

Стенка

Лит.	Масса	Масштаб
И	34,5	1:10
Лист	Листов 1	

Лист 4 ГОСТ 19904-74*
Ст.3 ГОСТ 16523-70*

ОДЕССКИЙ СТРОЙПРОЕКТ

Инв.№ подл. | Подп. и дата | Взам. инв.№ | Инв.№ дубл. | Подп. и дата

Формат	Зона	Поз.	Обозначение	Наименование	К-во	Примечание
				Документация		
*			НЕИ-02-01-00-00 СБ	Сборочный чертеж		*А2х2
				Детали		
А4		1	НЕИ-02-01-00-01	Боковина	2	
А3		2	НЕИ-02-01-00-02	Стенка	2	
А4		3	НЕИ-02-01-00-03	Кронштейн	2	
А4		4	-01	Кронштейн	2	
А4		5	НЕИ-02-01-00-04	Ребро	4	
А4		6	НЕИ-02-01-00-05	Косынка	4	
Б4		8	НЕИ-02-01-00-07	Поперечина		
				Уголок 75х50х5 ГОСТ 8510-86		
				Ст.3 ГОСТ 535-79*		
Б4		9	НЕИ-02-01-00-08	ℓ=918	4	4,4кг
				Балка		
				Уголок 75х50х5 ГОСТ 8510-86		
				Ст.3 ГОСТ 535-79*		
Б4		10	НЕИ-02-01-00-09	ℓ=3220	2	15,4кг
				Балка		
				Уголок 75х50х5 ГОСТ 8510-86		
				Ст.3 ГОСТ 535-79*		
				ℓ=3530	2	16,9кг

Изм.	Лист	№ докум.	Подп.	Дата
Разраб.		Попова		
Провер.		Мартынова		
Рук. гр.				
Н. контр.		Гойхман		
Гл. констр.		Гойхман		

НЕИ-02-01-00-00

Рама

Лит.	Лист	Листов
И	1	2

ОДЕССКИЙ СТРОЙПРОЕКТ

Формат	Зона	Поз.	Обозначение	Наименование	К-во	Примечание
Б4		11	НЕИ-02-01-00-10	Поперечина		
				Уголок 100х63х6 ГОСТ 8510-86		
				Ст.3 ГОСТ 535-79*		
				ℓ=918	2	6,9кг
Б4		12	НЕИ-02-01-00-11	Рассекатель		
				Уголок 75х75х5 ГОСТ 8509-86		
				Ст.3 ГОСТ 535-79*		
				ℓ=910	1	5,3кг

Инв.№ подл. | Подп. и дата | Взам. инв.№ | Инв.№ дубл. | Подп. и дата

Изм.	Лист	№ докум.	Подп.	Дата

НЕИ-02-01-00-00
409-14-78.92

Лист 2

25283-15 26

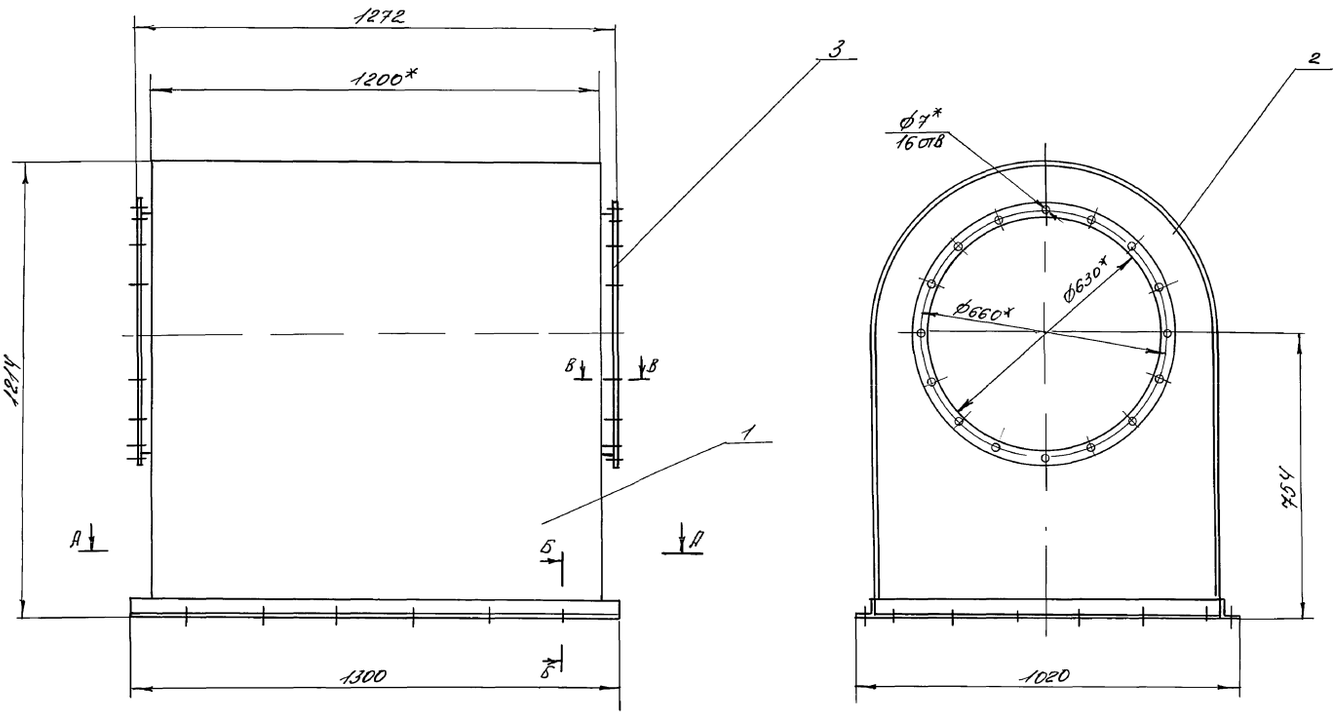

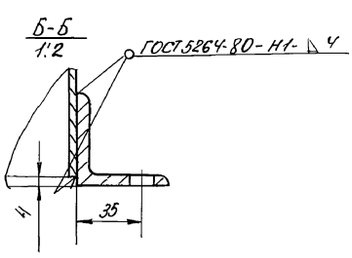

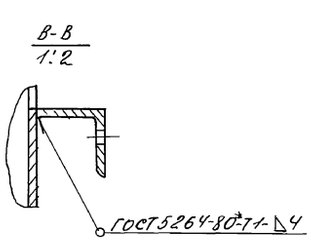

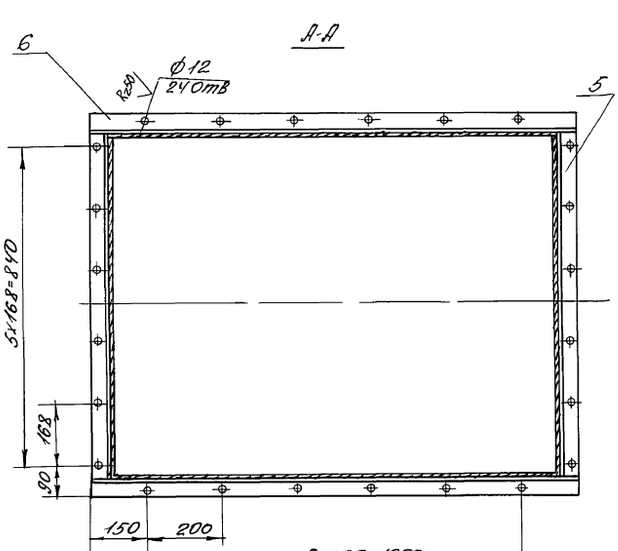

1. Сварные швы по ГОСТ 5264-80*-С2, кроме мест, указанных особо.
2. * Размеры для справок.

					НЕЦ-02-02-00-00СБ 409-14-78.92		
Изм.	Лист	N докум.	Подпись	Дата	Воздухосборник Сборочный чертеж	Лит.	Масса	Масштаб
Разработ.		Попова				И	180	1:10
Проверил		Аверьянова				Лист	Листов 1
Рук.гр.						ОДЕССКИЙ СТРОЙПРОЕКТ	
Н.контр.		Гойхман					
Гл.констр.		Гойхман					

Инв.№ подл. | Подп. и дата | Взам.инв.№ | Инв.№ дубл. | Подп. и дата

252-83-15 27

НЕИ-02-01-00-04

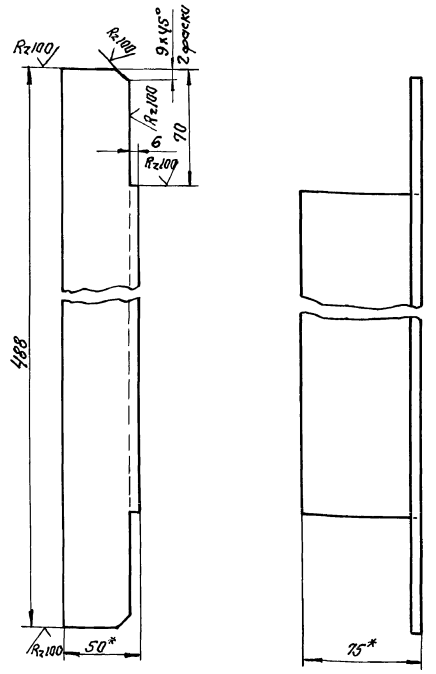

*Размеры для справок.

Изм.	Лист	N докум.	Подп.	Дата	НЕИ-02-01-00-04
Разраб.		Попова			Ребро
Провер.		Аверлюкова			
Рук. гр.					
Н. контр.		Гойхман			Уголок 75х50х5 ГОСТ 8510-86 / Ст.3 ГОСТ 535-79*
Гл. констр.		Гойхман			

Лит.	Масса	Масштаб
И	2,1	1:2
Лист	Листов 1	

ОДЕССКИЙ СТРОЙПРОЕКТ

НЕИ-02-01-00-05

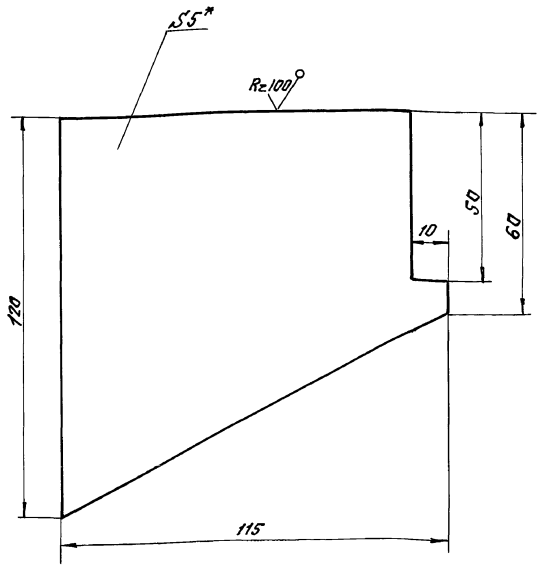

*Размер для справок.

Изм.	Лист	N докум.	Подп.	Дата	НЕИ-02-01-00-05
Разраб.		Попова			Косынка
Провер.		Аверлюкова			
Рук. гр.					
Н. контр.		Гойхман			Лист 5 ГОСТ 19903-74* / Ст.3 ГОСТ 14637-89
Гл. констр.		Гойхман			

Лит.	Масса	Масштаб
И	0,4	1:1
Лист	Листов 1	

ОДЕССКИЙ СТРОЙПРОЕКТ

Формат	Зона	Поз.	Обозначение	Наименование	Кол.	Примечание
				Документация		
А2			НЕИ-02-02-00-00СБ	Сборочный чертеж		
				Детали		
А4		1	НЕИ-02-02-00-01	Конус	1	
А4		2	НЕИ-02-02-00-02	Створка	2	
А4		3	НЕИ-02-02-00-03	Фланец	2	
Б4		5	НЕИ-02-02-00-05	Св Я36		
				Уголок 50х50х5 ГОСТ 8509-86		
				Ст.3 ГОСТ 535-79*		
				ℓ=918	2	3,5кг
Б4		6	НЕИ-02-02-00-06	Св Я36		
				Уголок 50х50х5 ГОСТ 8509-86		
				Ст.3 ГОСТ 535-79*		
				ℓ=1300	2	4,9кг

НЕИ-02-02-00-00

Изм.	Лист	N докум.	Подп.	Дата	Воздухосборник
Разраб.		Попова			
Провер.		Аверлюкова			
Рук. гр.					
Н. контр.		Гойхман			
Гл. констр.		Гойхман			

Лит.	Лист	Листов
И		1

ОДЕССКИЙ СТРОЙПРОЕКТ

10-00-20-02-ИЭН

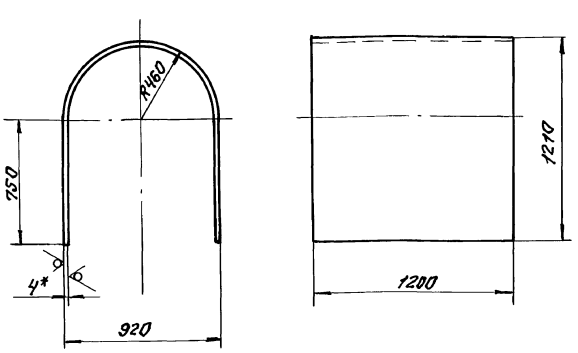

1. Длина развёртки 2950мм.
2. *Размеры для справок.

НЕИ-02-02-00-01
409-14-78.92

Изм.	Лист	N докум.	Подп.	Дата	Конус
Разраб.		Попова			
Провер.		Аверлюкова			
Рук. гр.					
Н. контр.		Гойхман			Лист 4 ГОСТ 19904-74* / Ст.3 ГОСТ 16523-70*
Гл. констр.		Гойхман			

Лит.	Масса	Масштаб
И	110	1:20
Лист	Листов 1	

ОДЕССКИЙ СТРОЙПРОЕКТ

Альбом 10 4.3

22583-15 28

146

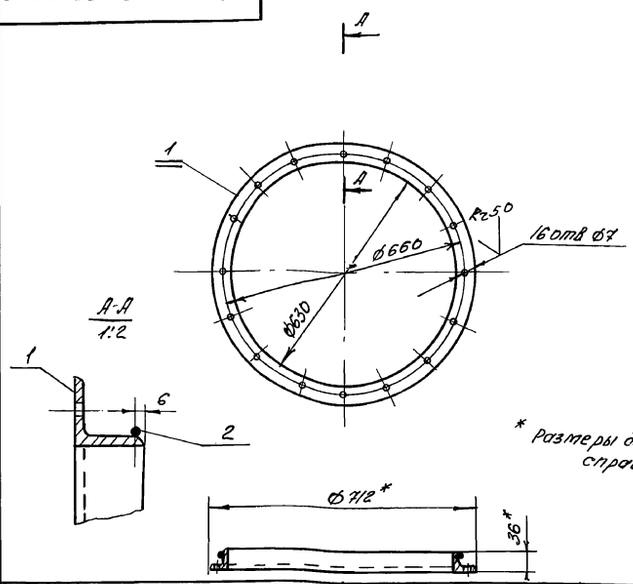

* Размеры для справок.

Формат	Зона	Поз	Обозначение	Наименование	К-во	Примечание
				Детали		
А4		1	НЕИ-02-02-00-03	Фланец	1	
Б4		2	НЕИ-02-03-00-01	Кольцо		
				Проволока 3 ГОСТ 3282-74		
				L=2045	1	0,04кг

НЕИ-02-03-00-00СБ

Изм.	Лист	№ докум.	Подп.	Дата
Разработ.		Попова		
Провер.		Аверникова		
Рук. гр.				
Н. контр.		Гойхман		
Гл. констр.		Гойхман		

Фланец
Сборочный чертеж

Лит	Масса	Масштаб
И	4,4	1:10
Лист	Листов 1	

ОДЕССКИЙ СТРОЙПРОЕКТ

Инв. № подл. | Подп. и дата | Взам. инв. № | Инв. № дубл. | Подп. и дата

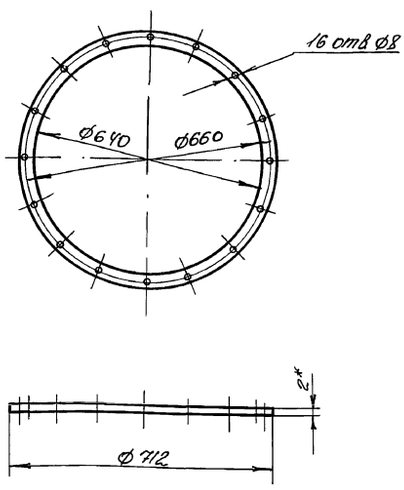

* Размеры для справок.

НЕИ-02-00-00-01

Изм.	Лист	№ докум.	Подп.	Дата
Разработ.		Попова		
Провер.		Аверникова		
Рук. гр.				
Н. контр.		Гойхман		
Гл. констр.		Гойхман		

Прокладка

Лит	Масса	Масштаб
И	0,09	1:10
Лист	Листов 1	

Пластина 7 лист ТМКЦ-С-2 ГОСТ 7338-77*

ОДЕССКИЙ СТРОЙПРОЕКТ

Инв. № подл. | Подп. и дата | Взам. инв. № | Инв. № дубл. | Подп. и дата

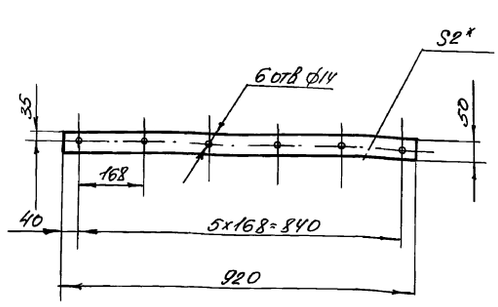

* Размеры для справок.

НЕИ-02-00-00-02

Изм.	Лист	№ докум.	Подп.	Дата
Разработ.		Попова		
Провер.		Аверникова		
Рук. гр.				
Н. контр.		Гойхман		
Гл. констр.		Гойхман		

Прокладка

Лит	Масса	Масштаб
И	0,1	1:10
Лист	Листов 1	

Пластина 7 лист ТМКЦ-С-2 ГОСТ 7338-77*

ОДЕССКИЙ СТРОЙПРОЕКТ

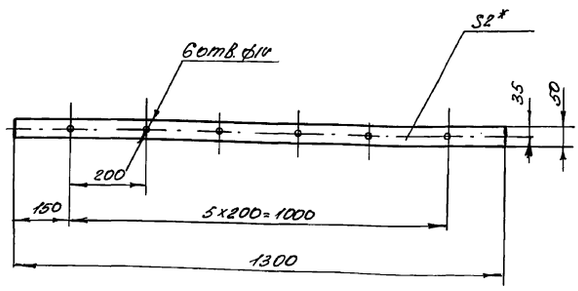

* Размеры для справок.

НЕИ-02-00-00-03
408-14-78.92

Изм.	Лист	№ докум.	Подп.	Дата
Разработ.		Попова		
Провер.		Аверникова		
Рук. гр.				
Н. контр.		Гойхман		
Гл. констр.		Гойхман		

Прокладка

Лит	Масса	Масштаб
И	0,2	1:10
Лист	Листов 1	

Пластина 7 лист ТМКЦ-С-2 ГОСТ 7338-77*

ОДЕССКИЙ СТРОЙПРОЕКТ

Инв. № подл. | Подп. и дата | Взам. инв. № | Инв. № дубл. | Подп. и дата

Альбом 10 4.3

НЕИ-02-00-00-04

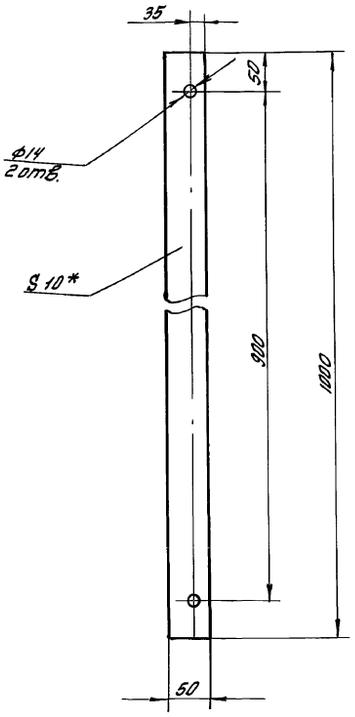

*Размеры для справок.

Изм.	Лист	№ докум.	Подп.	Дата	НЕИ-02-00-00-04	Лит.	Масса	Масштаб
Разработ.		Попова			Амортизатор	И	0.7	1:5
Провер.		Аверлюкова				Лист	Листов 1	
Рук. гр.								
Н. контр.		Гойхман			Пластина I, лист ТМКЩ-С-10-99 ГОСТ 7338-77*	ОДЕССКИЙ СТРОЙПРОЕКТ		
Гл. констр.		Гойхман						

Инв. № подл. | Подп. и дата | Взам. инв. № | Инв. № дубл. | Подп. и дата

НЕИ-03-00-00-01

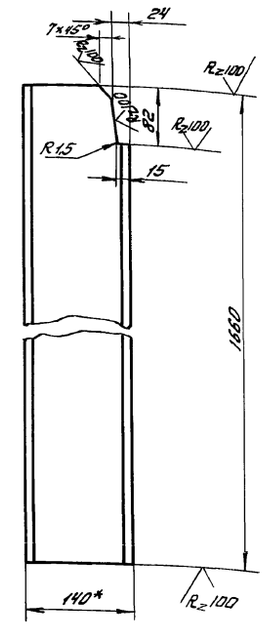

*Размер для справок,

Изм.	Лист	№ докум.	Подпись	Дата	НЕИ-03-00-00-01	Лит.	Масса	Масштаб
Разработ.		Попова			Балка	И	22,4	1:5
Провер.		Аверлюкова				Лист	Листов 1	
Рук. гр.								
Н. контр.		Гойхман			Двутавр 14 ГОСТ 8239-89 Ст.3 ГОСТ 535-79*	ОДЕССКИЙ СТРОЙПРОЕКТ		
Гл. констр.		Гойхман						

Инв. № подл. | Подп. и дата | Взам. инв. № | Инв. № дубл. | Подп. и дата

НЕИ-02-02-00-02

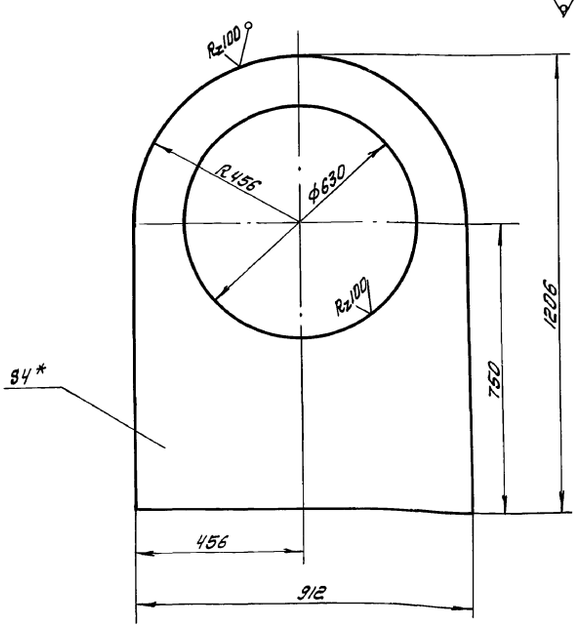

*Размеры для справок

Изм.	Лист	№ докум.	Подп.	Дата	НЕИ-02-02-00-02	Лит.	Масса	Масштаб
Разработ.		Попова			Створка	И	22	1:10
Провер.		Аверлюкова				Лист	Листов 1	
Рук. гр.								
Н. контр.		Гойхман			Лист 4 ГОСТ 19904-74* Ст.3 ГОСТ 16523-70*	ОДЕССКИЙ СТРОЙПРОЕКТ		
Гл. констр.		Гойхман						

Инв. № подл. | Подп. и дата | Взам. инв. № | Инв. № дубл. | Подп. и дата

НЕИ-02-02-00-03

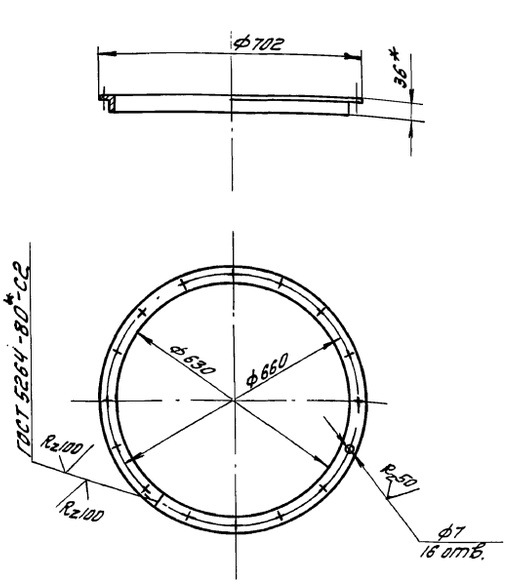

1. *Размеры для справок.
2. Длина развертки 2042 мм.

Изм.	Лист	№ докум.	Подп.	Дата	НЕИ-02-02-00-03 409-14-78.92	Лит.	Масса	Масштаб
Разработ.		Попова			Фланец	И	4,4	1:10
Провер.		Аверлюкова				Лист	Листов 1	
Рук. гр.								
Н. контр.		Гойхман			Уголок 36×36×4 ГОСТ 8509-86 Ст.3 ГОСТ 535-79*	ОДЕССКИЙ СТРОЙПРОЕКТ		
Гл. констр.		Гойхман						

Довгаль

25283-15 30

148

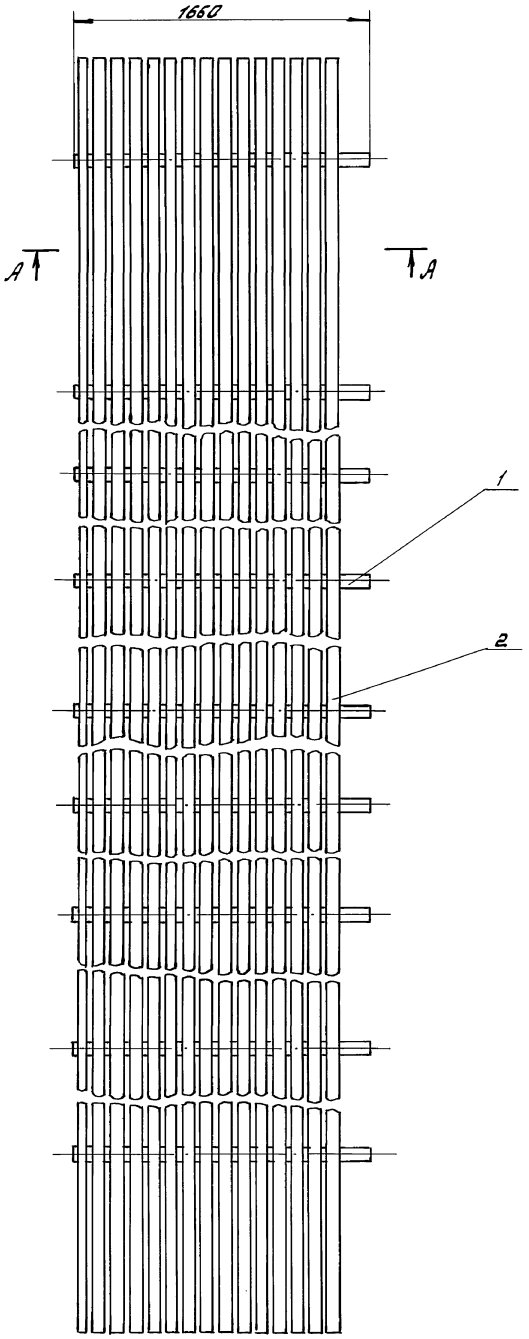

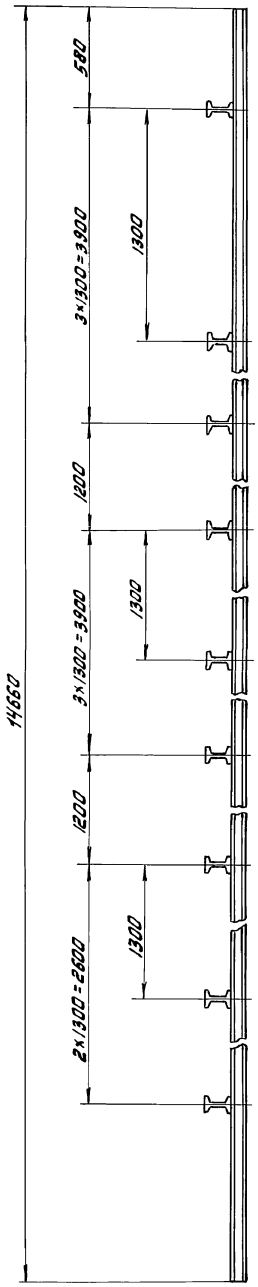

А - А
1:10

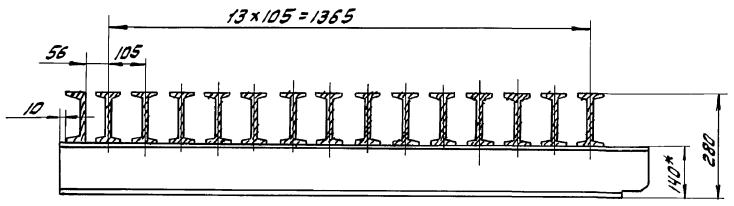

1.* Размеры для справок.
2. Допускается изготовление из отдельных частей.
3. Сварные швы по ГОСТ 5264-80*-Т1-△6.

					НЕИ-03-00-00-00СБ 409-14-78.92			
Изм.	Лист	№ докум.	Подп.	Дата	Мост Сборочный чертеж	Лит	Масса	Масштаб
Разработ.		Попова				И	3016	1:20
Провер.		Аверлюкова				Лист	Листов 1	
Рук.гр.								
Н. контр.		Гойхман				ОДЕССКИЙ СТРОЙПРОЕКТ		
Гл. констр.		Гойхман						

Прилуцкая

Инв. № подл. | Подп. и дата | Взам. инв. № | Инв. № дубл. | Подп. и дата

25283-15 31

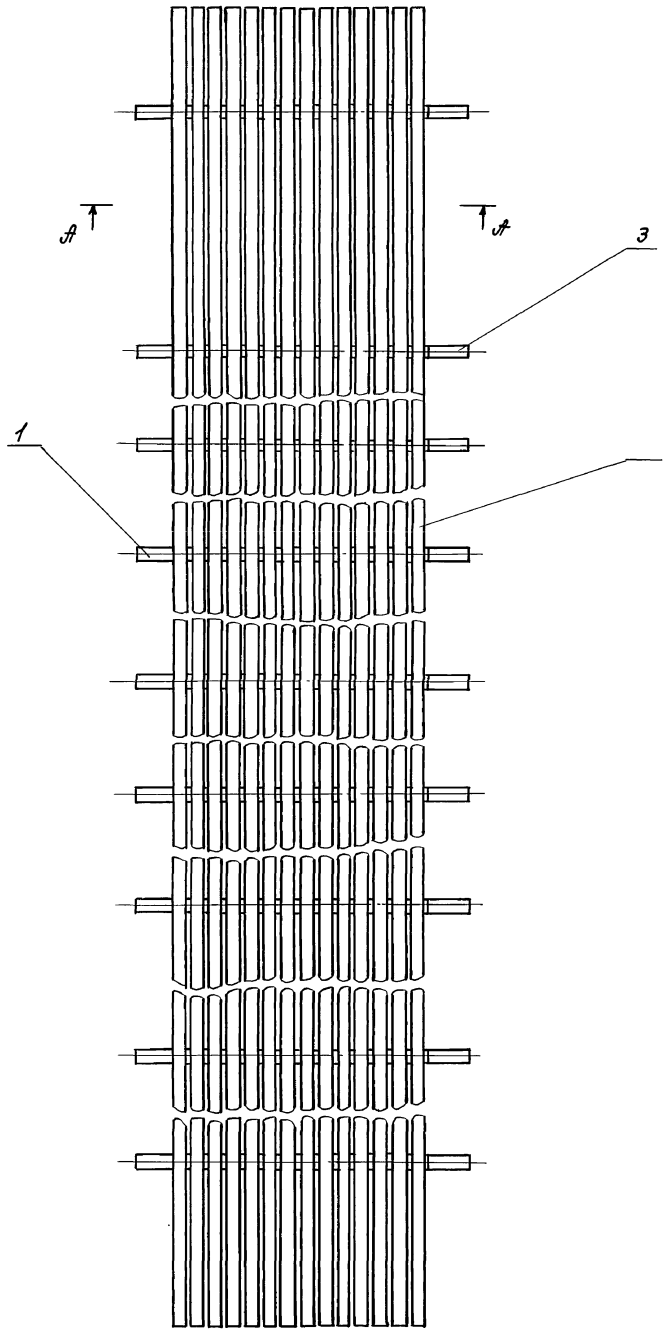

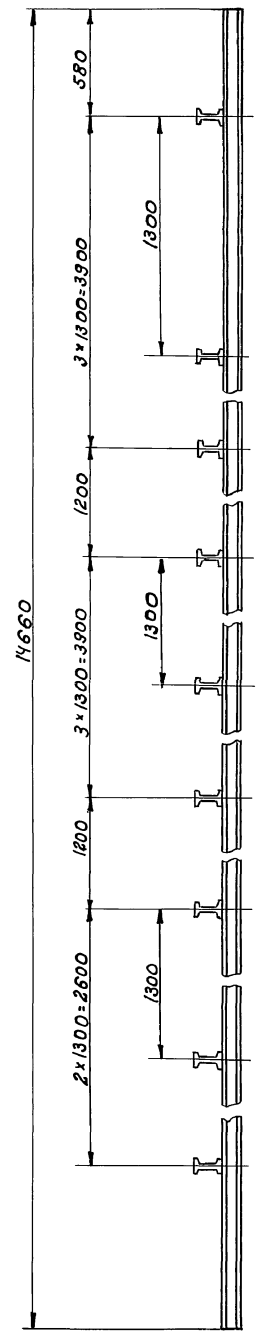

А-А
1:10

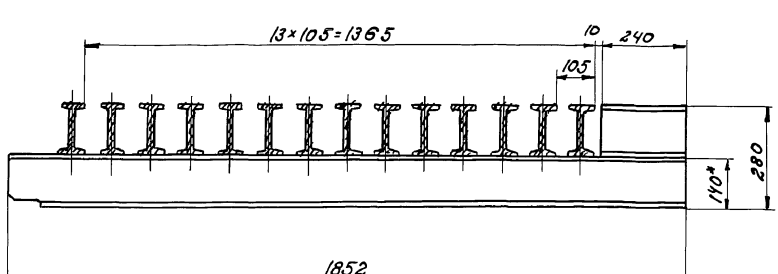

1. *Размеры для справок.
2. Допускается изготовление из отдельных частей.
3. Сварные швы по ГОСТ 5264-80*-Т1-А6.

					НЕЦ-04-00-00СБ 409-14-78.92		
Изм.	Лист	№докум.	Подп.	Дата		Лит.	Масса	Масштаб
Разраб.		Попова			Мост. Сборочный чертеж.	И	3082	1:20
Проверил		Аверлюкова				Лист	Листов 1	
Рук. гр.								
Н. контр.		Гойхман				ОДЕССКИЙ СТРОЙПРОЕКТ		
Гл. конст.		Гойхман						

Инв. № подл. | Подп. и дата | Взам. инв. № | Инв. № дубл. | Подп. и дата

25283-15 32

Формат	Зона	Поз.	Обозначение	Наименование	К-во	Примечание
				Документация		
А3			НЕИ-05-00-00-00СБ	Сборочный чертеж		
				Детали		
Б4		1	НЕИ-05-00-00-01	Швеллер		
				Швеллер 20 ГОСТ 8240-89		
				Ст.3 ГОСТ 535-79*		
				L=14680	2	268кг
Б4		2	НЕИ-05-00-00-02	Пластина		
				Лист 10 ГОСТ 19903-74*		
				Ст.3 ГОСТ 14637-89		
				356×13480	1	52кг

Изм.	Лист	№ докум.	Подп.	Дата
Разраб.		Попова		
Провер.		Жерлюкова		
Рук. гр.				
Н. контр.		Гойхман		
Гл. констр.		Гойхман		

НЕИ-05-00-00-00

Канал

Лит.	Лист	Листов
И		1

ОДЕССКИЙ СТРОЙПРОЕКТ

Инв. № подл. | Подп. и дата | Взам. инв. № | Инв. № дубл. | Подп. и дата

Формат	Зона	Поз.	Обозначение	Наименование	К-во	Примечание
						151
				Документация		
А3			НЕИ-03-00-00-00СБ	Сборочный чертеж		
				Детали		
Б4		1	НЕИ-03-00-00-01	Балка	9	
Б4		2	НЕИ-03-00-00-02	Балка		
				Двутавр 14 ГОСТ 8239-89		
				Ст.3 ГОСТ 535-79*		
				L=14660	14	201кг

Изм.	Лист	№ докум.	Подп.	Дата
Разраб.		Попова		
Провер.		Жерлюкова		
Рук. гр.				
Н. контр.		Гойхман		
Гл. констр.		Гойхман		

НЕИ-03-00-00-00

Мост

Лит.	Лист	Листов
И		1

ОДЕССКИЙ СТРОЙПРОЕКТ

Инв. № подл. | Подп. и дата | Взам. инв. № | Инв. № дубл. | Подп. и дата

Альбом 10.3

НЕИ-05-00-00-00СБ

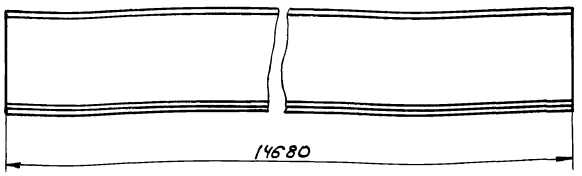

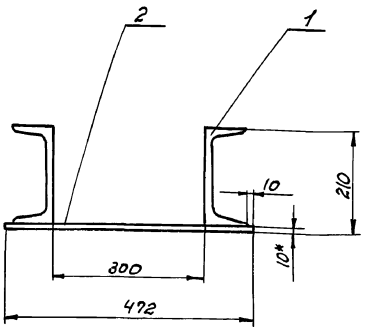

1. Сварные швы по ГОСТ 5264-80*-у4.
2. * Размеры для справок.
3. Допускается изготовление из отдельных частей.

Изм.	Лист	№ докум.	Подпись	Дата
Разраб.		Попова		
Проверил		Жерлюкова		
Рук. гр.				
Н. контр.		Гойхман		
Гл. констр.		Гойхман		

НЕИ-05-00-00-00СБ 409-14-78.92

Канал. Сборочный чертеж.

Лит.	Масса	Масштаб
И	588	1:5
Лист	Листов 1	

ОДЕССКИЙ СТРОЙПРОЕКТ

Инв. № подл. | Подп. и дата | Взам. инв. № | Инв. № дубл. | Подп. и дата

22283-ТС 33

151

Формат	Зона	Поз.	Обозначение	Наименование	К-во	Примечание
				Документация		
А3			НЕИ-06-00-00-00СБ	Сборочный чертёж		
				Детали		
А4		1	НЕИ-06-00-00-01	Плита		
Б4		2	НЕИ-06-00-00-02	Ребро		
				Полоса 4х30 ГОСТ 103-76*		
				Ст.3 ГОСТ 535-79*		
				ℓ=200	1	0,19кг
Б4		3	НЕИ-06-00-00-03	Ребро		
				Полоса 4х30 ГОСТ 103-76*		
				Ст.3 ГОСТ 535-79*		
				ℓ=280	1	0,28кг
Б4		4	НЕИ-06-00-00-04	Ребро		
				Полоса 4х30 ГОСТ 103-76*		
				Ст.3 ГОСТ 535-79*		
				ℓ=315	1	0,283кг
Б4		5	НЕИ-06-00-00-05	Ребро		
				Полоса 4х30 ГОСТ 103-76*		
				Ст.3 ГОСТ 535-79*		
				ℓ=500	1	0,47кг
Б4		6	НЕИ-06-00-00-06	Ребро		
				Полоса 4х30 ГОСТ 103-76*		
				Ст.3 ГОСТ 535-79*		
				ℓ=780	2	0,73кг

Изм.	Лист	N докум.	Подп.	Дата
Разраб.	Попова			
Провер.	Аверлюкова			
Рук. гр.				
Н. контр.	Гойхман			
Гл. констр.	Гойхман			

НЕИ-06-00-00-00

Щит

Лит.	Лист	Листов
И	1	2

ОДЕССКИЙ СТРОЙПРОЕКТ

Инв. N подл. | Подп. и дата | Взам. инв. N | Инв. N дубл. | Подп. и дата

Формат	Зона	Поз.	Обозначение	Наименование	К-во	Примечание
Б4		7	НЕИ-06-00-00-07	Ребро		
				Полоса 4х30 ГОСТ 103-76*		
				Ст.3 ГОСТ 535-79*		
				ℓ=980	1	0,94кг
Б4		8	НЕИ-06-00-00-08	Ребро		
				Полоса 4х30 ГОСТ 103-76*		
				Ст.3 ГОСТ 535-79*		
				ℓ=990	1	0,94кг

152

Альбом 10 ч.3

Изм.	Лист	N докум.	Подп.	Дата

НЕИ-06-00-00-00

Лист 2

НЕИ-06-00-00-00СБ

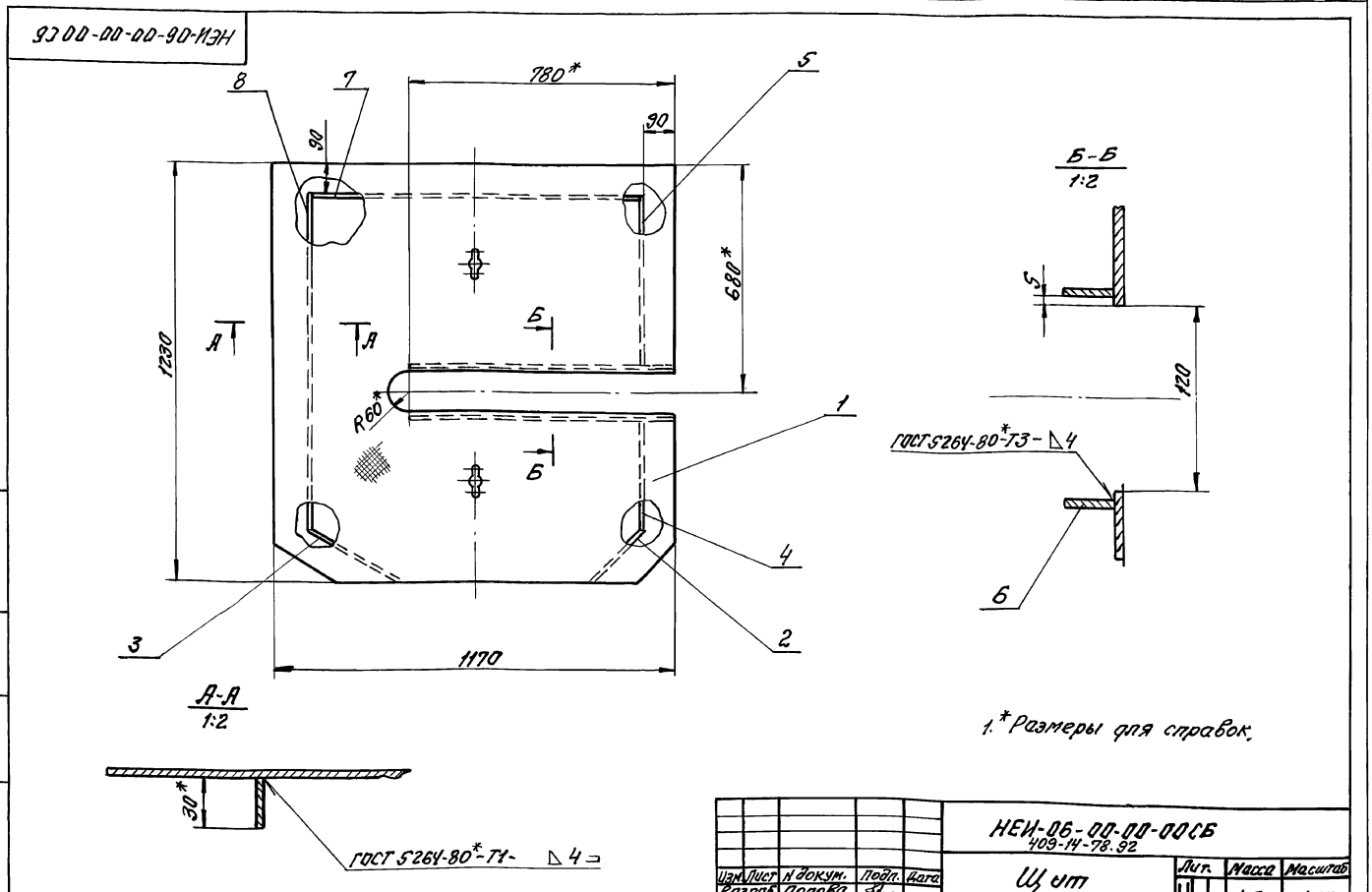

1.* Размеры для справок.

Изм.	Лист	N докум.	Подп.	Дата
Разраб.	Попова			
Провер.	Аверлюкова			
Рук. гр.				
Н. контр.	Гойхман			
Гл. констр.	Гойхман			

НЕИ-06-00-00-00СБ
409-14-78.92

Щит
Сборочный чертёж

Лит.	Масса	Масштаб
И	47	1:10

Лист | Листов 1

ОДЕССКИЙ СТРОЙПРОЕКТ

Инв. N подл. | Подп. и дата | Взам. инв. N | Инв. N дубл. | Подп. и дата

25283-15 34

152

НЕИ-07-00-00-01

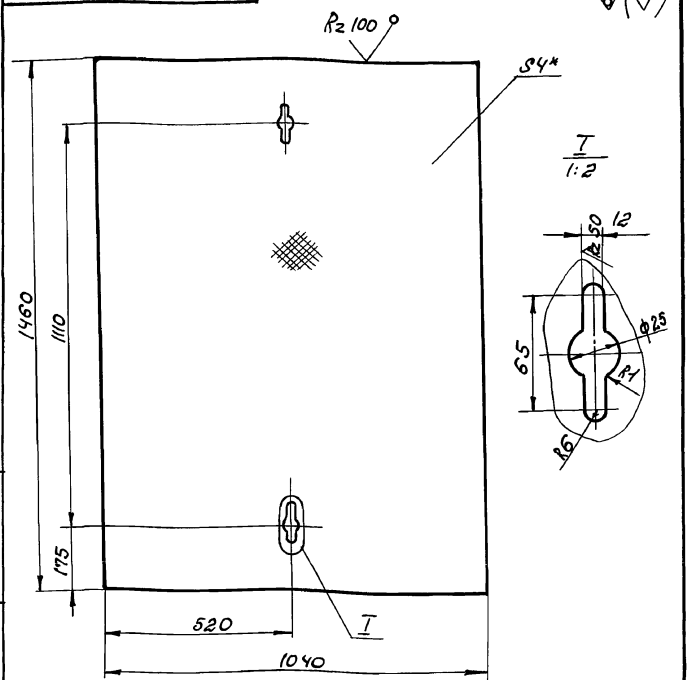

* Размеры для справок.

Изм.	Лист	№ докум.	Подпись	Дата	НЕИ-07-00-00-01	Лит.	Масса	Масштаб
Разраб.		Попова			Крышка	И	47,1	1:10
Провер.		Аверлюкова				Лист	Листов	
Рук. гр.								
Н. контр.		Гойхман			Лист рифл. Чр ГОСТ 8568-77*	ОДЕССКИЙ СТРОЙПРОЕКТ		
Гл. констр.		Гойхман						

Инв. № подл. | Подп. и дата | Взам. инв. № | Инв. № дубл. | Подп. и дата

НЕИ-07-00-00-00СБ

153

Альбом 10 ч.3

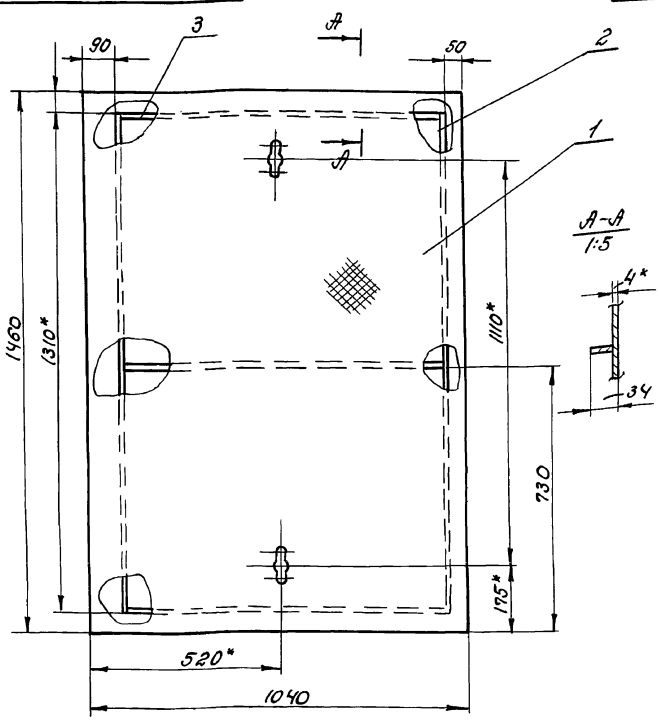

1. Сварные швы по ГОСТ 5264-80*-Т1-Δ4
2.* Размеры для справок.

Изм.	Лист	№ докум.	Подпись	Дата	НЕИ-07-00-00-00СБ	Лит.	Масса	Масштаб
Разработ.		Попова			Щит. Сборочный чертеж.	И	52	1:10
Проверил		Аверлюкова				Лист	Листов 1	
Рук. гр.								
Н. контр.		Гойхман				ОДЕССКИЙ СТРОЙПРОЕКТ		
Гл. констр.		Гойхман						

Инв. № подл. | Подп. и дата | Взам. инв. № | Инв. № дубл. | Подп. и дата

Формат	Зона	Поз.	Обозначение	Наименование	К-во	Примечание
				Документация		
А2			НЕИ-04-00-00-00СБ	Сборочный чертеж		
				Детали		
Б4		1	НЕИ-04-00-00-01	Балка		
				Двутавр 14 ГОСТ 8239-89		
				Ст.3 ГОСТ 535-79*		
				L=1852	9	25,3 кг
Б4		2	НЕИ-04-00-00-02	Балка		
				Двутавр 14 ГОСТ 8239-89		
				Ст.3 ГОСТ 535-79*		
				L=14660	14	201 кг
Б4		3	НЕИ-04-00-00-03	Балка		
				Двутавр 14 ГОСТ 8239-89		
				Ст.3 ГОСТ 535-79*		
				L=240	9	3,3 кг

Изм.	Лист	№ докум.	Подп.	Дата	НЕИ-04-00-00-00	Лит.	Лист	Листов
Разраб.		Попова			Мост	И		1
Провер.		Аверлюкова				ОДЕССКИЙ СТРОЙПРОЕКТ		
Рук. гр.								
Н. контр.		Гойхман						
Гл. констр.		Гойхман						

Инв. № подл. | Подп. и дата | Взам. инв. № | Инв. № дубл. | Подп. и дата

25283-15 35

Формат	Зона	Поз.	Обозначение	Наименование	К-во	Примечание
				Документация		
А4			НЕИ-07-00-00-00СБ	Сборочный чертеж		
				Детали		
А4		1	НЕИ-07-00-00-01	Крышка	1	
Б4		2	НЕИ-07-00-00-02	Ребро		
				Полоса 4×30 ГОСТ 103-76*		
				Ст.3 ГОСТ 535-79*		
				L=1310	2	1,3 кг
Б4		3	НЕИ-07-00-00-03	Ребро		
				Полоса 4×30 ГОСТ 103-76*		
				Ст.3 ГОСТ 535-79*		
				L=892	3	0,8 кг

Изм.	Лист	№ докум.	Подп.	Дата	НЕИ-07-00-00-00 409-14-78.92	Лит.	Лист	Листов
Разраб.		Попова			Щит	И		1
Провер.		Аверлюкова				ОДЕССКИЙ СТРОЙПРОЕКТ		
Рук. гр.								
Н. контр.		Гойхман						
Гл. констр.		Гойхман						

Инв. № подл. | Подп. и дата | Взам. инв. № | Инв. № дубл. | Подп. и дата

153

Формат	Зона	Поз.	Обозначение	Наименование	К-во	Примечание
				Документация		
А4			НЕИ-08-00-00-00СБ	Сборочный чертёж		
				Детали		
А4		1	НЕИ-08-00-00-01	Крышка	1	
Б4		2	НЕИ-08-00-00-02	Ребра		
				Полоса 4×30 ГОСТ 103-76*		
				Ст.3 ГОСТ 535-79*		
				L=1310	2	1,3кг
Б4		3	НЕИ-08-00-00-03	Полоса 4×30 ГОСТ 103-76*		
				Ст.3 ГОСТ 535-79*		
				L=1182	3	1,1кг

Изм.	Лист	N докум.	Подп.	Дата
Разраб.	Попова			
Провер.	Аверлюкова			
Рук. гр.				
Н. контр.	Гойхман			
Гл. констр.	Гойхман			

НЕИ-08-00-00-00

Щит

Лит.	Лист	Листов
И		1

ОДЕССКИЙ СТРОЙПРОЕКТ

Инв. N подл. | Подп. и дата | Взам. инв. N | Инв. N дубл. | Подп. и дата

НЕИ-08-00-00-00СБ

154

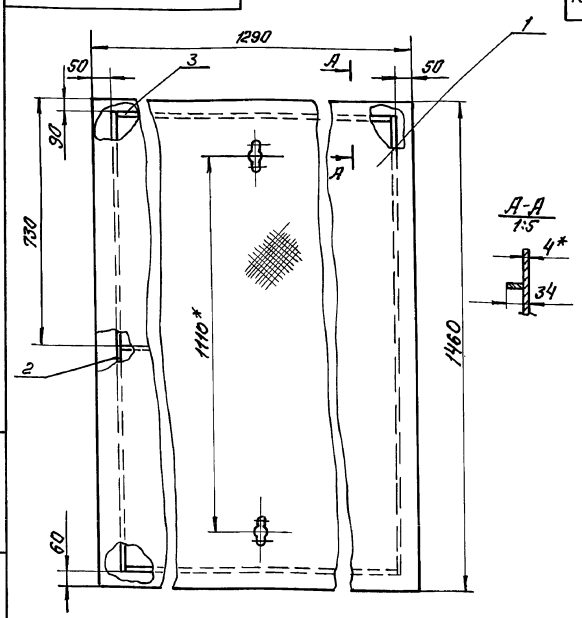

1.*Размеры для справок.
2. Сварные швы по ГОСТ 5264-80*-Т1-Д4.

Изм.	Лист	N докум.	Подп.	Дата
Разраб.	Попова			
Провер.	Аверлюкова			
Рук. гр.				
Н. контр.	Гойхман			
Гл. констр.	Гойхман			

НЕИ-08-00-00-00СБ

Щит

Сборочный чертеж

Лит.	Масса	Масштаб
И	65	1:10

Лист | Листов 1

ОДЕССКИЙ СТРОЙПРОЕКТ

Инв. N подл. | Подп. и дата | Взам. инв. N | Инв. N дубл. | Подп. и дата

НЕИ-08-00-00-01

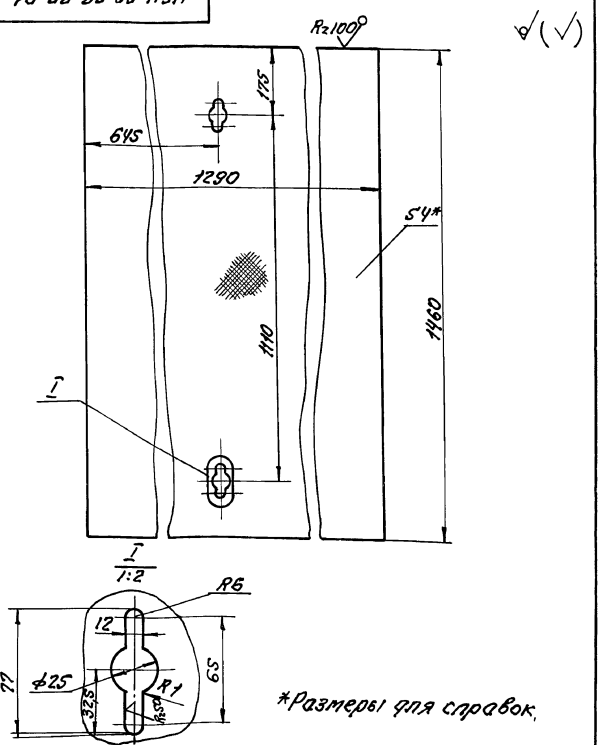

*Размеры для справок.

Изм.	Лист	N докум.	Подп.	Дата
Разраб.	Попова			
Провер.	Аверлюкова			
Рук. гр.				
Н. контр.	Гойхман			
Гл. констр.	Гойхман			

НЕИ-08-00-00-01

Крышка

Лит.	Масса	Масштаб
И	58,7	1:10

Лист | Листов 1

Лист рифл. 4Р ГОСТ 8568-77*

ОДЕССКИЙ СТРОЙПРОЕКТ

Инв. N подл. | Подп. и дата | Взам. инв. N | Инв. N дубл. | Подп. и дата

НЕИ-06-00-00-01

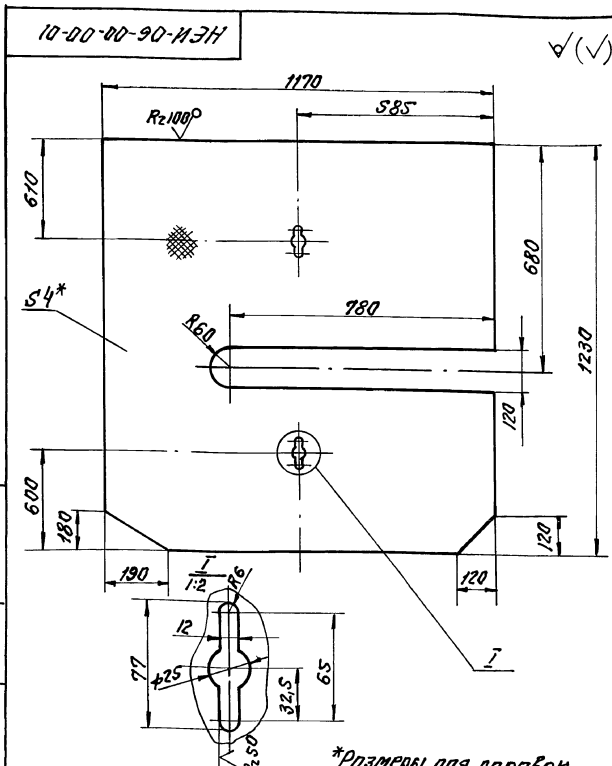

*Размеры для справок.

Изм.	Лист	N докум.	Подп.	Дата
Разраб.	Попова			
Провер.	Аверлюкова			
Рук. гр.				
Н. контр.	Гойхман			
Гл. констр.	Гойхман			

НЕИ-06-00-00-01
409-14-78.92

Плита

Лит.	Масса	Масштаб
И	42	1:10

Лист | Листов 1

Лист рифл. 4Р ГОСТ 8568-77*

ОДЕССКИЙ СТРОЙПРОЕКТ

Инв. N подл. | Подп. и дата | Взам. инв. N | Инв. N дубл. | Подп. и дата

25283-15 36

Альбом 10 ч.3

154

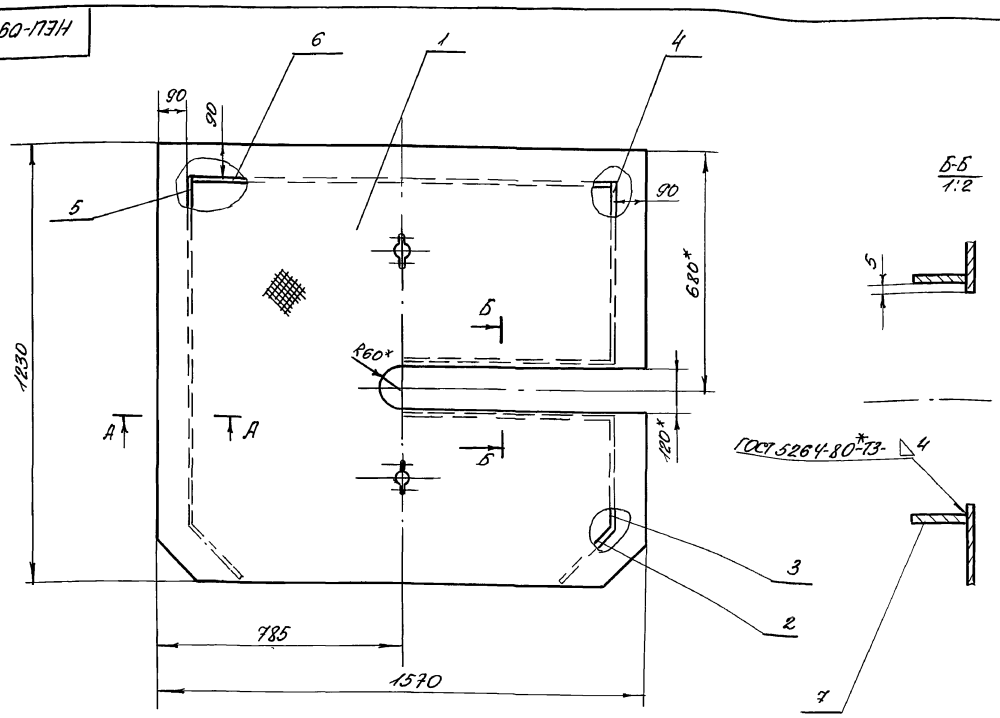

				НЕИ-09-00-00-00 СБ	
Изм.	Лист	№ докум.	Подп.	Дата	
Разраб.		Попова			Щит Сборочный чертеж
Провер.		Авдеенков			
Рук. гр.					
Н.контр.		Гойхман			
Гл.констр.		Гойхман			

Лит.	Масса	Масштаб
И	70	1:10
Лист	Листов 1	

ОДЕССКИЙ СТРОЙПРОЕКТ

Формат	Зона	Поз.	Обозначение	Наименование	К-во	Примечание
				Документация		
А3			НЕИ-09-00-00-00 СБ	Сборочный чертеж		
				Детали		
А3		1	НЕИ-09-00-00-01	Плита		
Б4		2	НЕИ-09-00-00-02	Ребро		
				Полоса 4х30 ГОСТ 103-76*		
				Ст3 ГОСТ 535-79*		
				ℓ = 280	2	0,28 кг
Б4		3	НЕИ-09-00-00-03	Ребро		
				Полоса 4х30 ГОСТ 103-76*		
				Ст3 ГОСТ 535-79*		
				ℓ = 315	1	0,223 кг
Б4		4	НЕИ-09-00-00-04	Ребро		
				Полоса 4х30 ГОСТ 103-76*		
				Ст3 ГОСТ 535-79*		
				ℓ = 500	1	0,47 кг
Б4		5	НЕИ-09-00-00-05	Ребро		
				Полоса 4х30 ГОСТ 103-76*		
				Ст3 ГОСТ 535-79*		
				ℓ = 990	1	0,94 кг
Б4		6	НЕИ-09-00-00-06	Ребро		
				Полоса 4х30 ГОСТ 103-76*		
				Ст3 ГОСТ 535-79*		
				ℓ = 1380	1	1,3 кг

				НЕИ-09-00-00-00	
Изм.	Лист	№ докум.	Подп.	Дата	
Разраб.		Попова			Щит
Провер.		Авдеенков			
Рук. гр.					
Н.контр.		Гойхман			
Гл.конст.		Гойхман			

Лит.	Лист	Листов
И	1	2

ОДЕССКИЙ СТРОЙПРОЕКТ

Формат	Зона	Поз.	Обозначение	Наименование	К-во	Примечание
Б4		7	НЕИ-09-00-00-07	Ребро		
				Полоса 4х30 ГОСТ 103-76*		
				Ст3 ГОСТ 535-79*		
				ℓ = 780	2	0,73 кг

				НЕИ-09-00-00-00	
Изм.	Лист	№ докум.	Подп.	Дата	

409-14-78.92

Лист 2

155

Инв.№ подл. | Подп. и дата | Взам. инв.№ | Инв.№ дубл. | Подп. и дата

23283-15 37

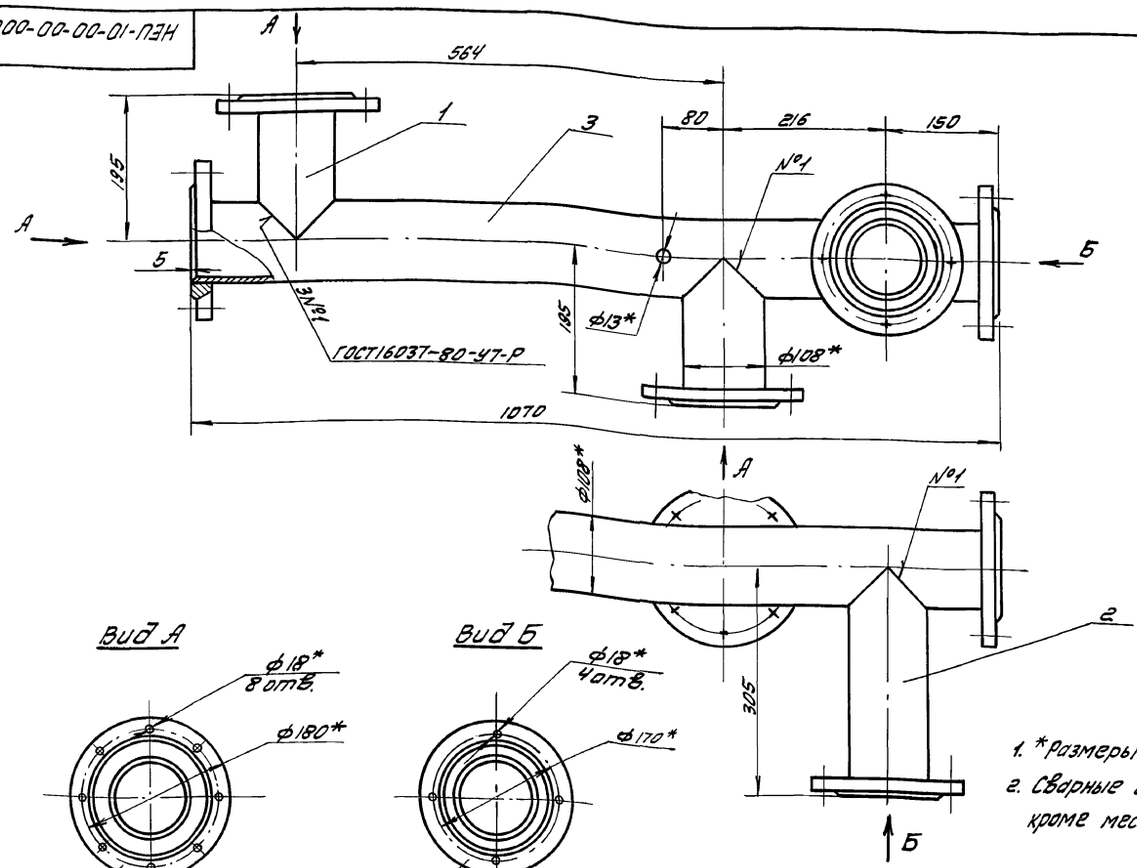

1. *Размеры для справок.
2. Сварные швы по ГОСТ 16037-80-У1-Р, кроме мест, указанных особо.

					НЕИ-10-00-00-00СБ		
Изм.	Лист	№ докум.	Подп.	Дата			
Разработ.		Попова			Коллектор	Лит.	Масса	Масштаб
Провер.		Аверлюкова				И	35	1:5
Рук. гр.					Сборочный чертеж	Лист	Листов 1
Н. контр.		Гойхман				ОДЕССКИЙ СТРОЙПРОЕКТ	
Гл. констр.		Гойхман					

Инв. № подл. | Подп. и дата | Взам. инв. № | Инв. № дубл. | Подп. и дата

$R_z 100$ (√)

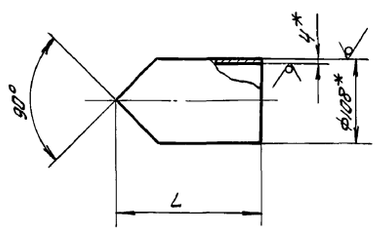

Обозначение	L, мм	Масса, кг
НЕИ-10-00-00-01	190	1,7
-01	300	3,0

*Размеры для справок.

					НЕИ-10-00-00-01			
Изм.	Лист	№ докум.	Подп.	Дата				
Разработ.		Попова			Патрубок	Лит.	Масса	Масштаб
Провер.		Аверлюкова				И	См. таблицу	1:5
Рук. гр.						Лист	Листов 1
Н. контр.		Гойхман			Труба 108×4 ГОСТ 8732-78* Б.Ст.2 ГОСТ 8731-87	ОДЕССКИЙ СТРОЙПРОЕКТ	
Гл. констр.		Гойхман					

Инв. № подл. | Подп. и дата | Взам. инв. № | Инв. № дубл. | Подп. и дата

Формат	Зона	Поз.	Обозначение	Наименование	К-во	Примечание
				Документация		
А3			НЕИ-10-00-00-00СБ	Сборочный чертеж		
				Детали		
А4		1	НЕИ-10-00-00-01	Патрубок	2	
А4		2	-01	Патрубок	1	
А3		3	НЕИ-10-00-00-02	Патрубок	1	
А4		4	НЕИ-10-00-00-03	Фланец	3	
А4		5	НЕИ-01-22-00-04	Фланец	2	

					НЕИ-10-00-00-00 409-14-78.92			
Изм.	Лист	№ докум.	Подп.	Дата				
Разраб.		Попова			Коллектор	Лит.	Лист	Листов
Провер.		Аверлюкова				И		1
Рук. гр.						ОДЕССКИЙ СТРОЙПРОЕКТ	
Н. контр.		Гойхман					
Гл. конструктор		Гойхман					

Инв. № подл. | Подп. и дата | Взам. инв. № | Инв. № дубл. | Подп. и дата

Прилуцкая

НЕИ-10-00-00-02

15.7

Альбом 10 ч.3

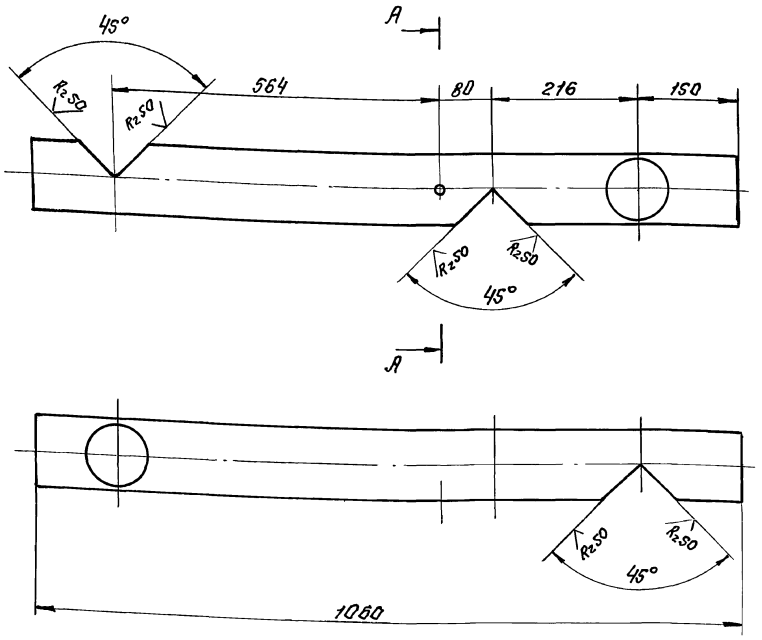

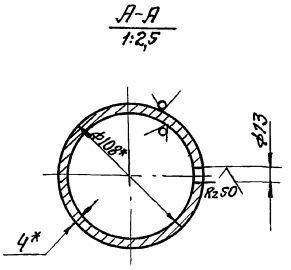

*Размеры для справок.

Изм.	Лист	N докум.	Подп.	Дата	НЕИ-10-00-00-02			
Разраб.		Попова			Патрубок	Лит	Масса	Масштаб
Провер.		Аверлюкова				Н	10	1:5
Рук.гр.						Лист	Листов 1	
Н.контр.		Гойхман			Труба 108×4 ГОСТ 8732-78* / Б Ст.2 ГОСТ 8731-87	ОДЕССКИЙ СТРОЙПРОЕКТ		
Гл.констр.		Гойхман						

Инв.N подл. | Подп. и дата | Взам.инв.N | Инв.N дубл. | Подп. и дата

НЕИ-10-00-00-03

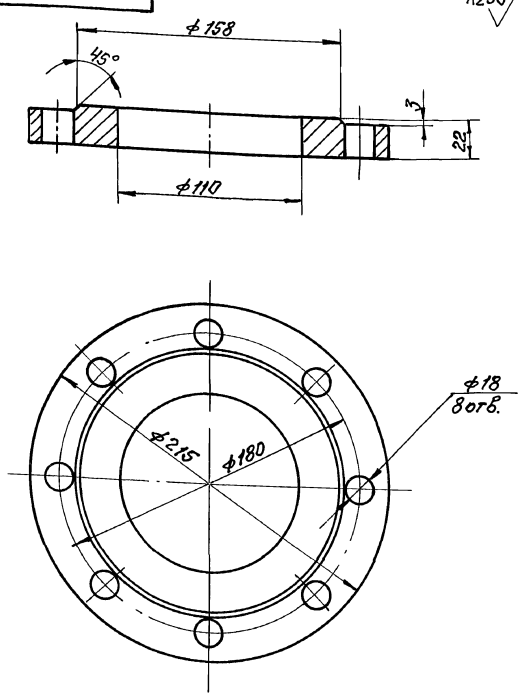

Изм.	Лист	N докум.	Подп.	Дата	НЕИ-10-00-00-03			
Разраб.		Попова			Фланец	Лит.	Масса	Масштаб
Провер.		Аверлюкова				Н	4.2	1:2
Рук.гр.						Лист	Листов 1	
Н.контр.		Гойхман			В. Ст.3 кп ГОСТ 380-71**	ОДЕССКИЙ СТРОЙПРОЕКТ		
Гл.констр.		Гойхман						

Инв.N подл. | Подп. и дата | Взам.инв.N | Инв.N дубл. | Подп. и дата

НЕИ-12-00-00-01

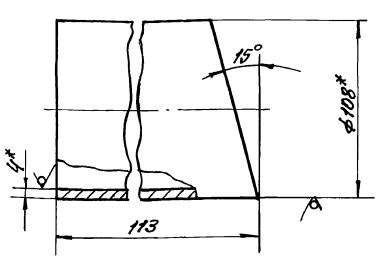

*Размеры для справок.

Изм.	Лист	N докум.	Подп.	Дата	НЕИ-12-00-00-01 409-14-78.92			
Разраб.		Попова			Переходник	Лит.	Масса	Масштаб
Проверил		Аверлюкова				Н	0,77	1:1
Рук.гр.						Лист	Листов 1	
Н.контр.		Гойхман			Труба 108×4 ГОСТ 8732-78* / Б Ст.2 ГОСТ 8731-87	ОДЕССКИЙ СТРОЙПРОЕКТ		
Гл.констр.		Гойхман						

Инв.N подл. | Подп. и дата | Взам.инв.N | Инв.N дубл. | Подп. и дата

25283-15 39

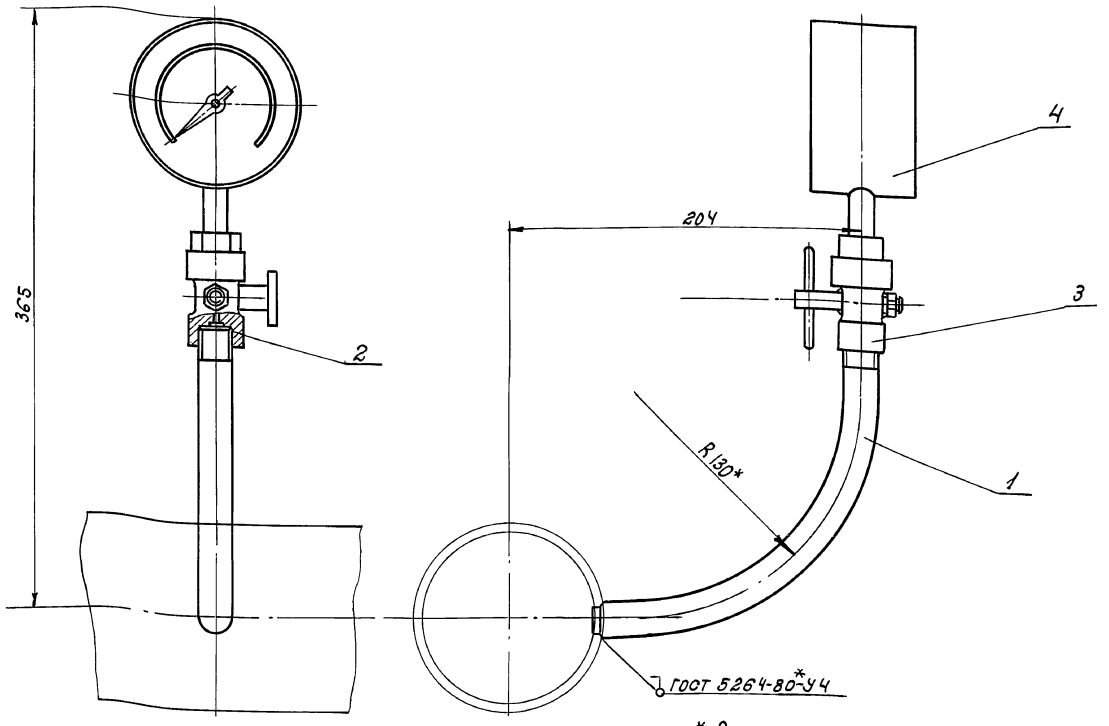

* Размеры для справок.

Изм.	Лист	№ докум.	Подпись	Дата
Разработ.		Попова		
Проверил		Аверлюкова		
Рук. гр.				
Н. контр.		Гойхман		
Гл. констр.		Гойхман		

НЕИ-11-00-00-00СБ

Установка манометра. Сборочный чертеж

Лит.	Масса	Масштаб
И	1,3	1:2

Лист | Листов 1

ОДЕССКИЙ СТРОЙПРОЕКТ

Формат	Зона	Поз.	Обозначение	Наименование	К-во	Примечание
				Документация		
А3			НЕИ-11-00-00-00СБ	Сборочный чертеж		
				Детали		
А4		1	НЕИ-11-00-00-01	Патрубок	1	
Б4		2	НЕИ-11-00-00-02	Прокладка Паронит ПОН-2 ГОСТ 481-80 ф 18 × ф 10	2	0,02кг
				Прочие изделия		
		3		Кран натяжной муфтовый с фланцем для контрольного манометра 14М1-16 Ру16 Ду 15	1	0,3кг
		4		Манометр ОМБ-1-100 пределы 0...6 ГОСТ 8625-77*	1	0,62кг

Изм.	Лист	№ докум.	Подп.	Дата
Разраб.		Попова		
Провер.		Аверлюкова		
Рук. гр.				
Н. контр.		Гойхман		
Гл. констр.		Гойхман		

НЕИ-11-00-00-00

Установка манометра

Лит.	Лист	Листов
И		1

ОДЕССКИЙ СТРОЙПРОЕКТ

25283-15 40

Rz50 (√)

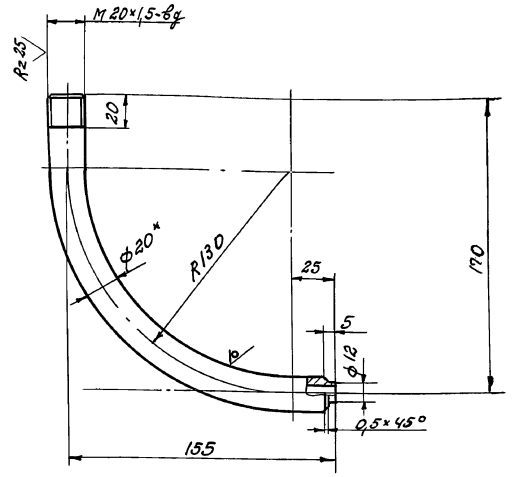

1.* Размеры для справок.
2. Длина развертки 270мм.

Изм.	Лист	№ докум.	Подпись	Дата
Разраб.		Попова		
Провер.		Аверлюкова		
Рук. гр.				
Н. контр.		Гойхман		
Гл. констр.		Гойхман		

НЕИ-11-00-00-01 409-14-78.92

Патрубок

Лит.	Масса	Масштаб
И	0,33	1:2

Лист | Листов 1

Труба 20×3 ГОСТ 8734-75* / Ст.10 ГОСТ 8733-74*

ОДЕССКИЙ СТРОЙПРОЕКТ

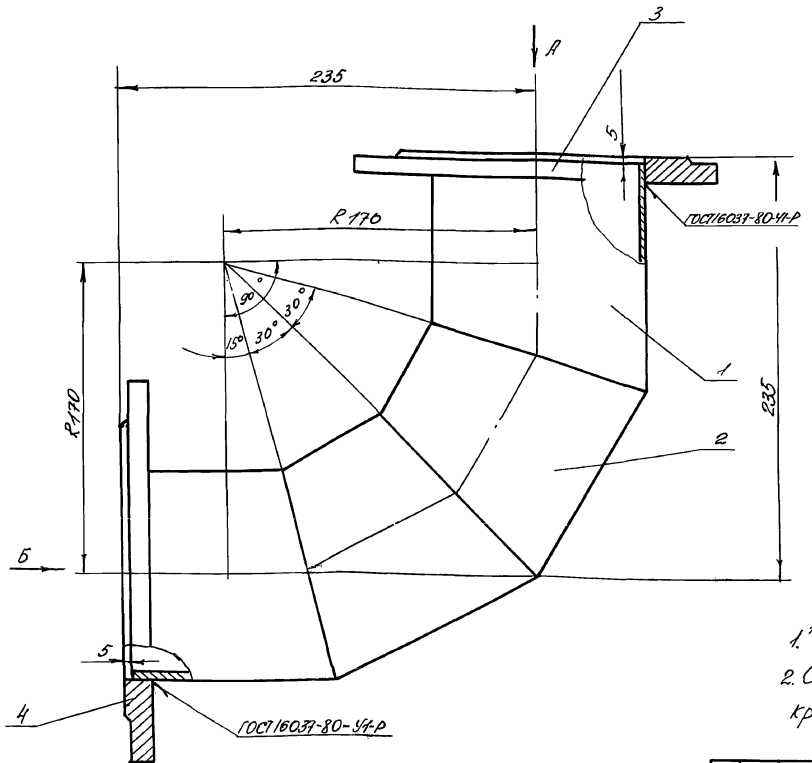

Вид А
1:5

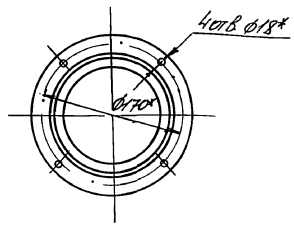

Вид Б
1:5

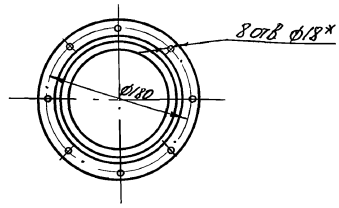

1.* Размеры для справок.
2. Сварные швы по ГОСТ 16037-80-С1-Р, кроме мест, указанных особо.

Изм.	Лист	№ докум.	Подп.	Дата
Разраб.		Попова		
Провер.		Авраменко		
Рук. гр.				
Н. контр.		Гойхман		
Гл. констр.		Гойхман		

НЕИ-12-00-00-00СБ

Колено
Сборочный чертеж

Лит.	Масса	Масштаб
И	11	1:2
Лист	Листов 1	

ОДЕССКИЙ СТРОЙПРОЕКТ

Инв. № подл. | Подп. и дата | Взам. инв. № | Инв. № дубл. | Подп. и дата

Формат	Зона	Поз.	Обозначение	Наименование	К-во	Примечание
				Документация		
А3			НЕИ-12-00-00-00СБ	Сборочный чертеж		
				Детали		
А4		1	НЕИ-12-00-00-01	Переходник	2	
А4		2	НЕИ-12-00-00-02	Переходник	2	
А4		3	НЕИ-10-00-00-03	Фланец	1	
А4		4	НЕИ-01-22-00-04	Фланец	1	

Изм.	Лист	№ докум.	Подп.	Дата
Разраб.		Попова		
Провер.		Авраменко		
Рук. гр.				
Н. контр.		Гойхман		
Гл. констр.		Гойхман		

НЕИ-12-00-00-00

Колено

Лит.	Лист	Листов
И		1

ОДЕССКИЙ СТРОЙПРОЕКТ

Инв. № подл. | Подп. и дата | Взам. инв. № | Инв. № дубл. | Подп. и дата

Формат	Зона	Поз.	Обозначение	Наименование	К-во	Примечание
				Документация		
А3			НЕИ-13-00-00-00СБ	Сборочный чертеж		
				Детали		
А4		1	НЕИ-13-00-00-01	Раструб	1	
А4		2	НЕИ-13-00-00-00-02	Фланец	1	
А3		3	НЕИ-01-22-00-04	Фланец	1	

Изм.	Лист	№ докум.	Подп.	Дата
Разраб.		Попова		
Провер.		Авраменко		
Рук. гр.				
Н. контр.		Гойхман		
Гл. констр.		Гойхман		

НЕИ-13-00-00-00 409-14-78.92

Переходник

Лит.	Лист	Листов
И		1

ОДЕССКИЙ СТРОЙПРОЕКТ

Инв. № подл. | Подп. и дата | Взам. инв. № | Инв. № дубл. | Подп. и дата

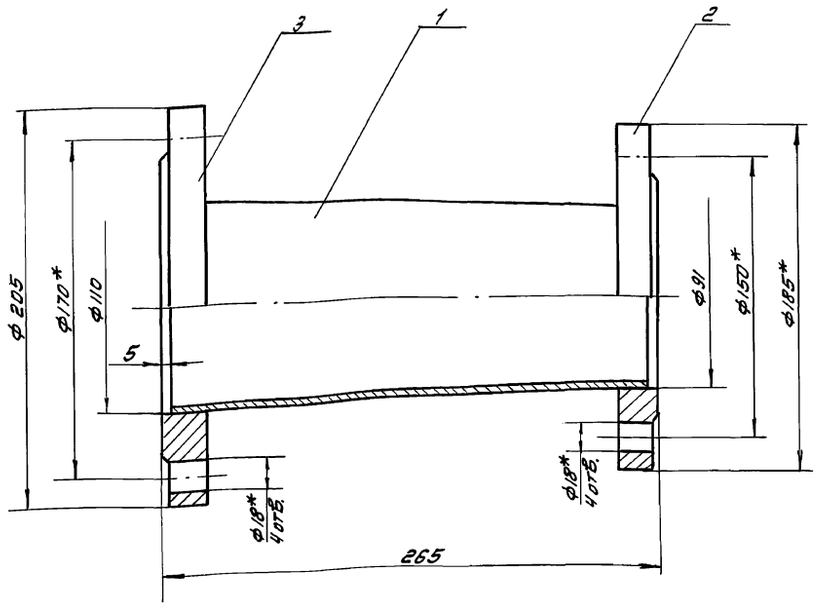

1. Сварные швы по ГОСТ 16037-80-У1-Р.
2. *Размеры для справок.

					НЕИ-13-00-00-00СБ			
Изм.	Лист	№ докум.	Подп.	Дата	Переходник сборочный чертеж	Лит	Масса	Масштаб
Разработ.		Попова				И	9	1:2
Провер.		Аверьянова				Лист	Листов 1	
Рук. гр.						ОДЕССКИЙ СТРОЙПРОЕКТ		
Н. контр.		Гойхман						
Гл. конструктор		Гойхман						

Инв. № подл. | Подп. и дата | Взам. инв. № | Инв. № дубл. | Подп. и дата

НЕИ-13-00-00-01

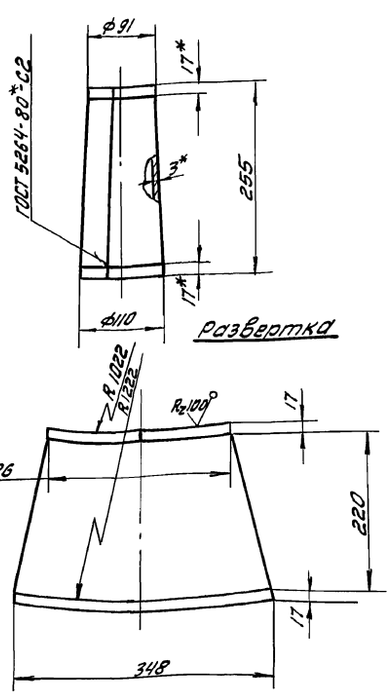

*Размеры для справок.

					НЕИ-13-00-00-01			
Изм.	Лист	№ докум.	Подп.	Дата	Раструб	Лит	Масса	Масштаб
Разработ.		Попова				И	5	1:5
Провер.		Аверьянова				Лист	Листов 1	
Рук. гр.						ОДЕССКИЙ СТРОЙПРОЕКТ		
Н. контр.		Гойхман						
Гл. конструктор		Гойхман			Лист 3 ГОСТ 19904-74* Ст. 3 ГОСТ 16523-70*			

Инв. № подл. | Подп. и дата | Взам. инв. № | Инв. № дубл. | Подп. и дата

25283-15 42

НЕИ-13-00-00-02

Rz50

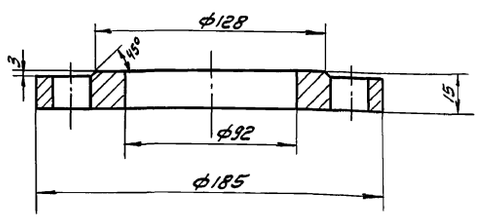

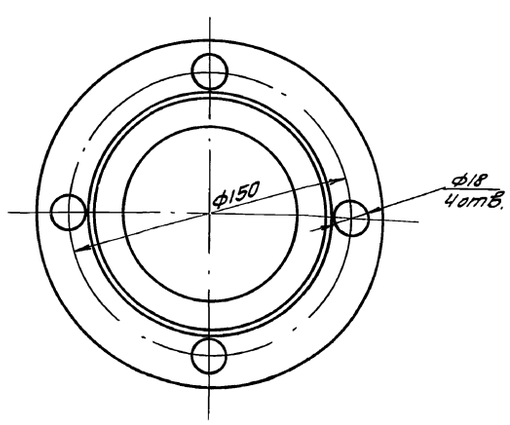

					НЕИ-13-00-00-02 409-14-78.92			
Изм.	Лист	№ докум.	Подп.	Дата	Фланец	Лит	Масса	Масштаб
Разработ.		Попова				И	2,44	1:2
Провер.		Аверьянова				Лист	Листов 1	
Рук. гр.						ОДЕССКИЙ СТРОЙПРОЕКТ		
Н. контр.		Гойхман						
Гл. конструктор		Гойхман			В Ст. 3кп ГОСТ 380-71**			

Прилучкая

Инв. № подл. | Подп. и дата | Взам. инв. № | Инв. № дубл. | Подп. и дата

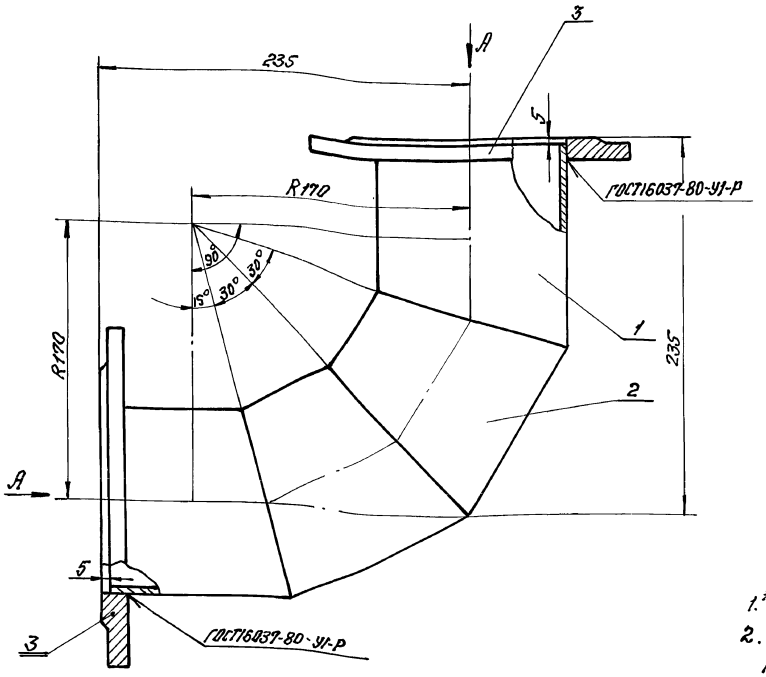

Вид А
1:5

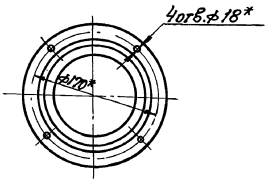

1.*Размеры для справок.
2. Сварные швы по ГОСТ 16037-80-С1-Р, кроме мест, указанных особо.

Изм.	Лист	N докум.	Подп.	Дата	НЕИ-14-00-00-00СБ			
Разраб.		Попова			Колено Сборочный чертёж	Лит.	Масса	Масштаб
Провер.		Аверлюкова				И	11	1:2
Рук. гр.						Лист	Листов 1	
Н. контр.		Гойхман				ОДЕССКИЙ СТРОЙПРОЕКТ		
Гл. констр.		Гойхман						

Инв. N подл. | Подп. и дата | Взам. инв. N | Инв. N дубл. | Подп. и дата

Формат	Зона	Поз.	Обозначение	Наименование	К-во	Примечание
				Документация		
А3			НЕИ-14-00-00-00СБ	Сборочный чертеж		
				Детали		
А4		1	НЕИ-12-00-00-01	Переходник	2	
А4		2	НЕИ-12-00-00-02	Переходник	2	
А4		3	НЕИ-01-22-00-04	Фланец	2	

Изм.	Лист	N докум.	Подп.	Дата	НЕИ-14-00-00-00			
Разраб.		Попова			Колено	Лит.	Лист	Листов
Провер.		Аверлюкова				И		1
Рук. гр.						ОДЕССКИЙ СТРОЙПРОЕКТ		
Н. контр.		Гойхман						
Гл. констр.		Гойхман						

Инв. N подл. | Подп. и дата | Взам. инв. N | Инв. N дубл. | Подп. и дата

25283-15 43

НЕИ-12-00-00-02

Rz100 √(√)

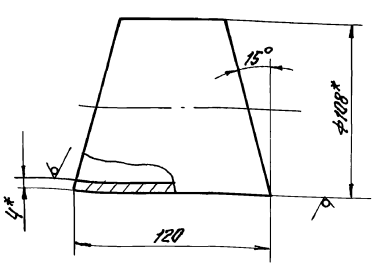

*Размеры для справок.

Изм.	Лист	N докум.	Подп.	Дата	НЕИ-12-00-00-02 409-14-78-92			
Разраб.		Попова			Переходник	Лит.	Масса	Масштаб
Провер.		Аверлюкова				И	0,69	1:2
Рук. гр.						Лист	Листов 1	
Н. контр.		Гойхман			Труба 108х4 ГОСТ 8732-78* Б Ст.2 ГОСТ 8731-87	ОДЕССКИЙ СТРОЙПРОЕКТ		
Гл. констр.		Гойхман						

Инв. N подл. | Подп. и дата | Взам. инв. N | Инв. N дубл. | Подп. и дата

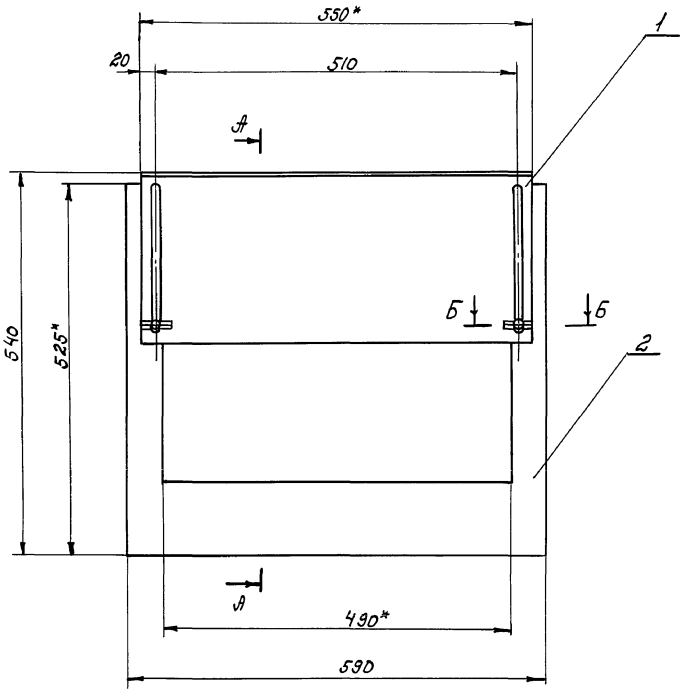

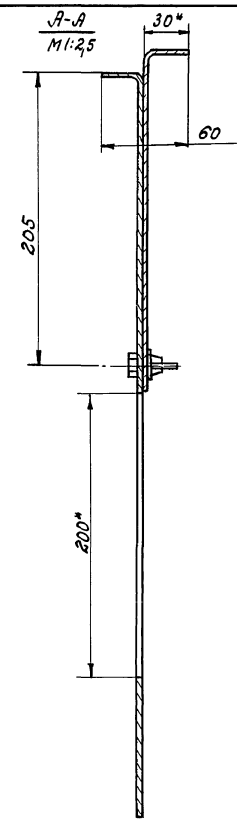

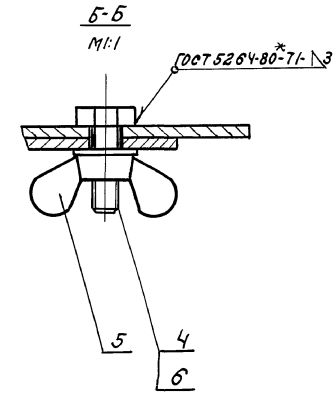

*Размеры для справок.

				НЕИ-15-00-00-00СБ			
Изм.	Лист	№ докум.	Подпись	Дата	Заслонка. Сборочный чертеж	Лит.	Масса	Масшт.
Разраб.		Попова				И	8	1:5
Провер.		Аверьюкова				Лист	Листов 1	
Рук. гр.						ОДЕССКИЙ СТРОЙПРОЕКТ		
Н. контр.		Гойхман						
Гл. констр.		Гойхман						

Инв.№ подл. | Подп. и дата | Взам. инв.№ | Инв.№ дубл. | Подп. и дата

Rz100

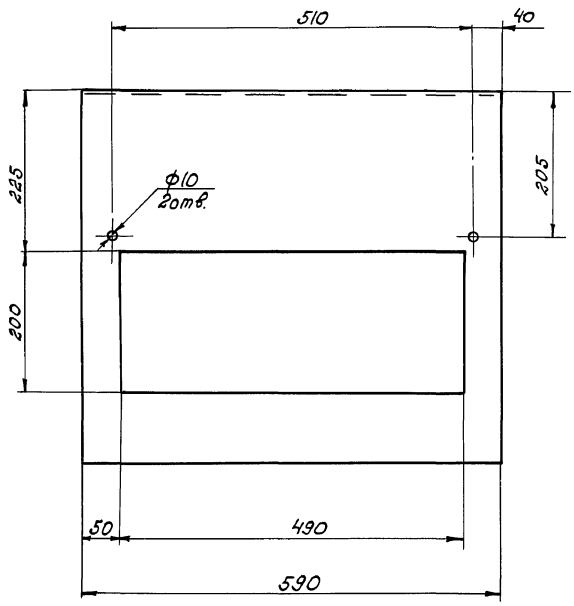

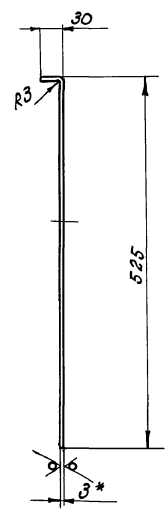

1. Ширина развертки 550мм.
2.* Размеры для справок.

				НЕИ-15-00-00-02 409-14-78.92			
Изм.	Лист	№ докум.	Подпись	Дата	Щит	Лит.	Масса	Масшт.
Разраб.		Попова				И	4,1	1:5
Провер.		Аверьюкова				Лист	Листов 1	
Рук. гр.						ОДЕССКИЙ СТРОЙПРОЕКТ		
Н. контр.		Гойхман			Лист 3 ГОСТ 19904-74* Ст.3 ГОСТ 16523-70*			
Гл. констр.		Гойхман						

Инв.№ подл. | Подп. и дата | Взам. инв.№ | Инв.№ дубл. | Подп. и дата

25283-15 44

Формат	Зона	Поз.	Обозначение	Наименование	К-во	Примечание
				Документация		
А3			НЕЦ-15-00-00-00СБ	Сборочный чертеж		
				Детали		
А4		1	НЕЦ-15-00-00-01	Заглушка	1	
А3		2	НЕЦ-15-00-00-02	Щит	1	
				Стандартные изделия		
		4		Болт М8х25 ГОСТ 7798-70*	2	0,03кг
		5		Гайка М8 ГОСТ 3032-76*	2	0,012кг
		6		Шайба 8 ГОСТ 11371-78*	2	0,005кг

Инв.№подл. | Подп. и дата | Взам.инв.№ | Инв.№дубл. | Подп. и дата

Изм.	Лист	№ докум.	Подп.	Дата
Разраб.		Попова		
Провер.		Мартынова		
Рук. гр.				
Н.контр.		Гольштан		
Гл.констр.		Гольштан		

НЕЦ-15-00-00-00

Заслонка

Лит.	Масса	Масштаб
Лист	Листов	
1		

ОДЕССКИЙ СТРОЙПРОЕКТ

10-00-00-15-ПЗН

Rz100 ▽(▽)

163

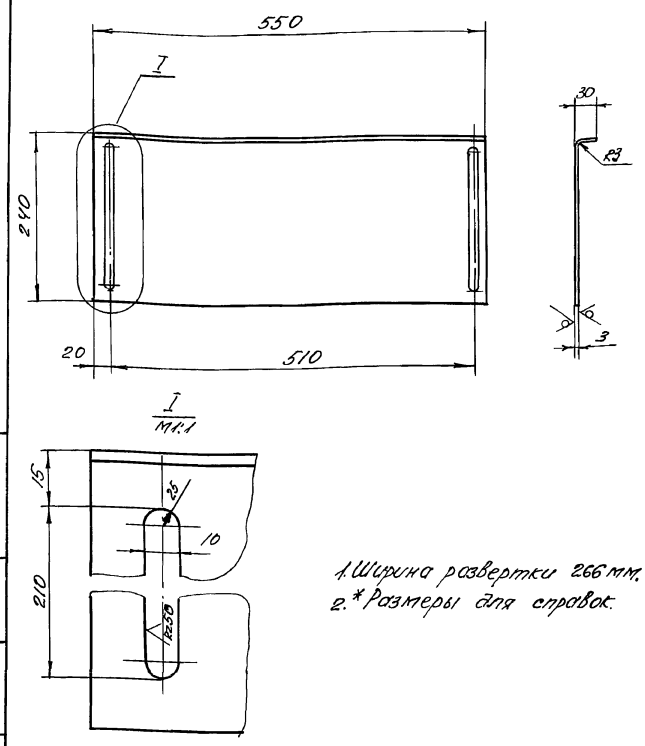

1. Ширина развертки 266 мм.
2. * Размеры для справок.

Инв.№подл. | Подп. и дата | Взам.инв.№ | Инв.№дубл. | Подп. и дата

Изм.	Лист	№ докум.	Подп.	Дата
Разраб.		Попова		
Провер.		Мартынова		
Рук. гр.				
Н.контр.		Гольштан		
Гл.констр.		Гольштан		

НЕЦ-15-00-00-01

Заглушка

Лит.	Масса	Масштаб
И	3,4	1:5
Лист	Листов	

Лист 3 ГОСТ 19904-74*
Сл. 3 ГОСТ 16523-79*

ОДЕССКИЙ СТРОЙПРОЕКТ

10-00-00-60-ПЗН

▽(▽)

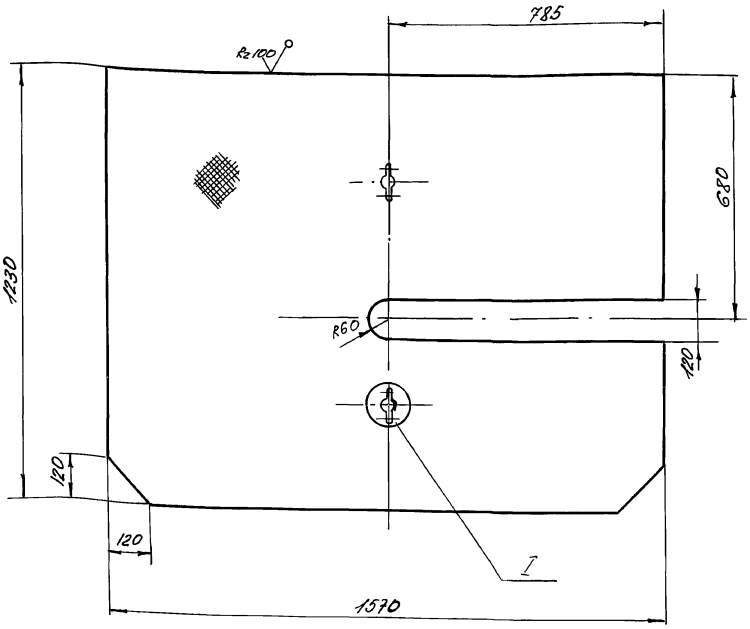

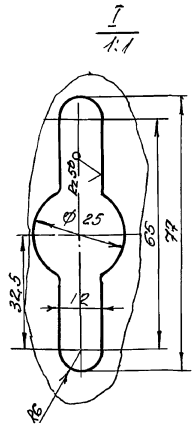

* Размеры для справок.

Инв.№подл. | Подп. и дата | Взам.инв.№ | Инв.№дубл. | Подп. и дата

Изм.	Лист	№ докум.	Подп.	Дата
Разраб.		Попова		
Провер.		Мартынова		
Рук. гр.				
Н.контр.		Гольштан		
Гл.констр.		Гольштан		

НЕЦ-09-00-00-01
409-14-78.92

Плита

Лит.	Масса	Масштаб
И	65	1:10
Лист	Листов	

Лист рифля 4 ГОСТ 8568-77*

ОДЕССКИЙ СТРОЙПРОЕКТ

25283-15-54

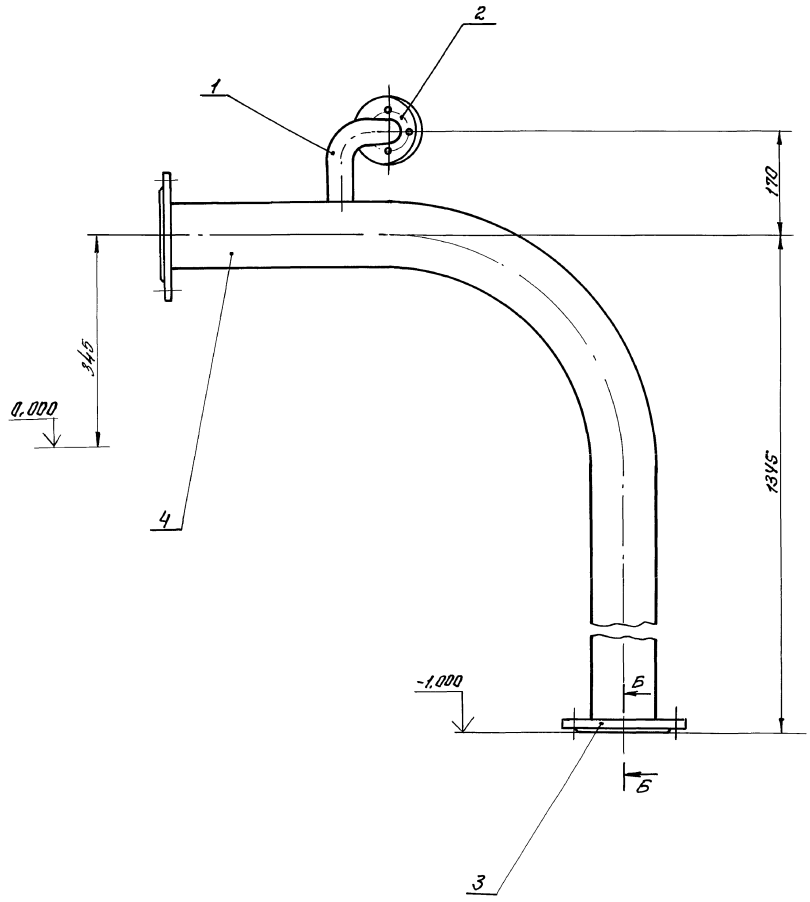

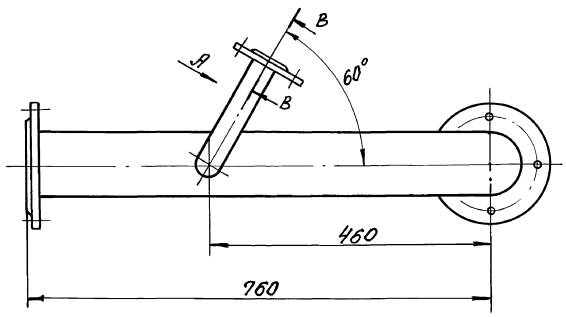

В-В повернуто
1:2,5

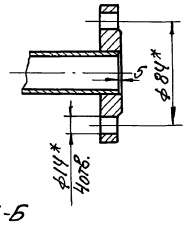

Б-Б
1:2,5

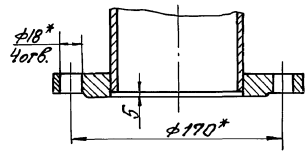

Вид А повернуто

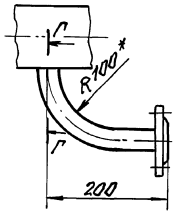

Г-Г
1:2,5

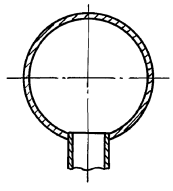

1. Размеры и конфигурацию дет. поз. 4 определить при монтаже.
2. Сварные швы по ГОСТ 16037-80-У1-Р.
3. *Размеры для справок.

					НЕИ-16-00-00-00СБ 409-14-78.92			
Изм.	Лист	№ докум.	Подп.	Дата	Труба всасывающая.	Лит.	Масса	Масштаб
Разраб.		Попова			Сборочный чертёж	Н	36	1:5
Провер.		Яверлюкова				Лист	Листов 1	
Рук. гр.						ОДЕССКИЙ СТРОЙПРОЕКТ		
Н. контр.		Гойхман						
Гл. констр.		Гойхман						

Инв. № подл. | Подп. и дата | Взам. инв. № | Инв. № дубл. | Подп. и дата

25283-15 46

НЕЦ-16-00-00-02

Rz 50

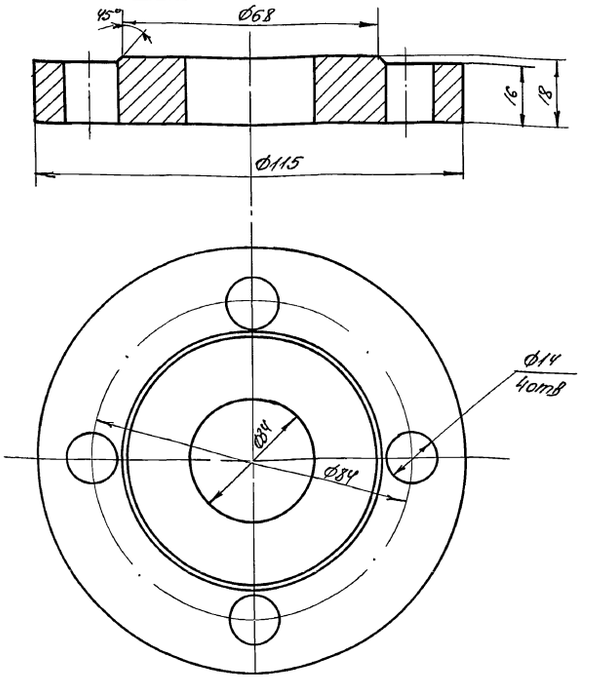

Изм.	Лист	№ докум.	Подп.	Дата
Разработ.		Попова		
Проверил		Аверпикова		
Рук. гр.				
Н. контр.		Гойхман		
Гл. констр.		Гойхман		

НЕЦ-16-00-00-02

Фланец

Лит. У | Масса 1,17 | Масштаб 1:1

Лист | Листов

ВСт3кп ГОСТ 380-71**

ОДЕССКИЙ СТРОЙПРОЕКТ

Инв. № подл. | Подп. и дата | Взам. инв. № | Инв. № дубл. | Подп. и дата

Позиция	Зона	Поз.	Обозначение	Наименование	К-во	Примечание
						165
				Документация		
		А2	НЕЦ-16-00-00-00 СБ	Сборочный чертеж		
				Детали		
		А4	1	НЕЦ-16-00-00-01	Патрубок	1	
		А4	2	НЕЦ-16-00-00-02	Фланец	1	
		А4	3	НЕЦ-01-22-00-04	Фланец	2	
		Б4	4	НЕЦ-16-00-00-03	Патрубок		
					Труба 108х4 ГОСТ 8732-78*		
					Ст2 ГОСТ 8731-74		
					ℓ = 2620	1	2,7 кг
					(длина дана ориентировочно)		

Изм.	Лист	№ докум.	Подп.	Дата
Разраб.		Попова		
Провер.		Аверпикова		
Рук. гр.				
Н. контр.		Гойхман		
Гл. констр.		Гойхман		

НЕЦ-16-00-00-00

Труба всасывающая

Лит. У | Лист | Листов 1

ОДЕССКИЙ СТРОЙПРОЕКТ

Инв. № подл. | Подп. и дата | Взам. инв. № | Инв. № дубл. | Подп. и дата

НЕЦ-00-00-00-05

Rz 50

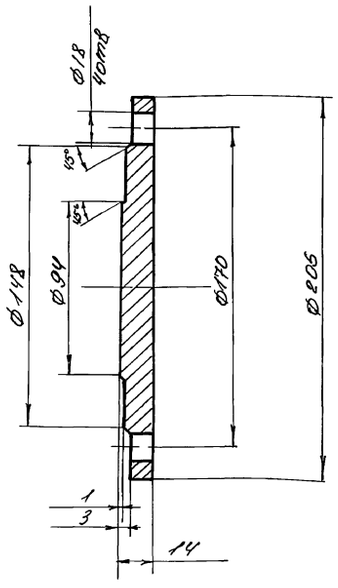

Изм.	Лист	№ докум.	Подп.	Дата
Разработ.		Попова		
Проверил		Аверпикова		
Рук. гр.				
Н. контр.		Гойхман		
Гл. констр.		Гойхман		

НЕЦ-00-00-00-05

Заглушка

Лит. У | Масса 2,7 | Масштаб 1:2

Лист | Листов 1

ВСт3кп ГОСТ 380-71**

ОДЕССКИЙ СТРОЙПРОЕКТ

Инв. № подл. | Подп. и дата | Взам. инв. № | Инв. № дубл. | Подп. и дата

25283-15 47

НЕЦ-16-00-00-01

Rz 100 (√)

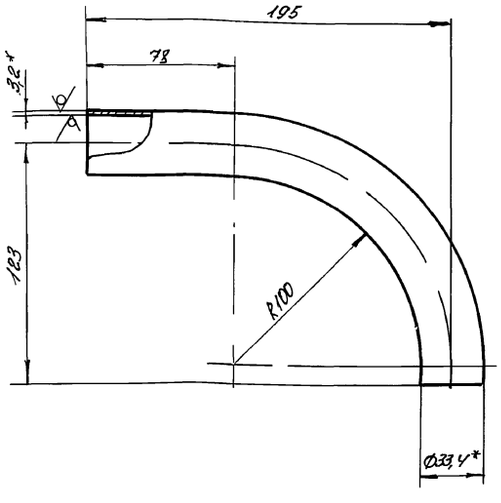

1. Длина развертки 268 мм.
2*. Размеры для справок.

Изм.	Лист	№ докум.	Подп.	Дата
Разраб.		Попова		
Провер.		Аверпикова		
Рук. гр.				
Н. контр.		Гойхман		
Гл. констр.		Гойхман		

НЕЦ-16-00-00-01
409-14-78.92

Патрубок

Лит. У | Масса 1,2 | Масштаб 1:2

Лист | Листов 1

Труба 25х3,2 ГОСТ 3262-75*

ОДЕССКИЙ СТРОЙПРОЕКТ

Инв. № подл. | Подп. и дата | Взам. инв. № | Инв. № дубл. | Подп. и дата

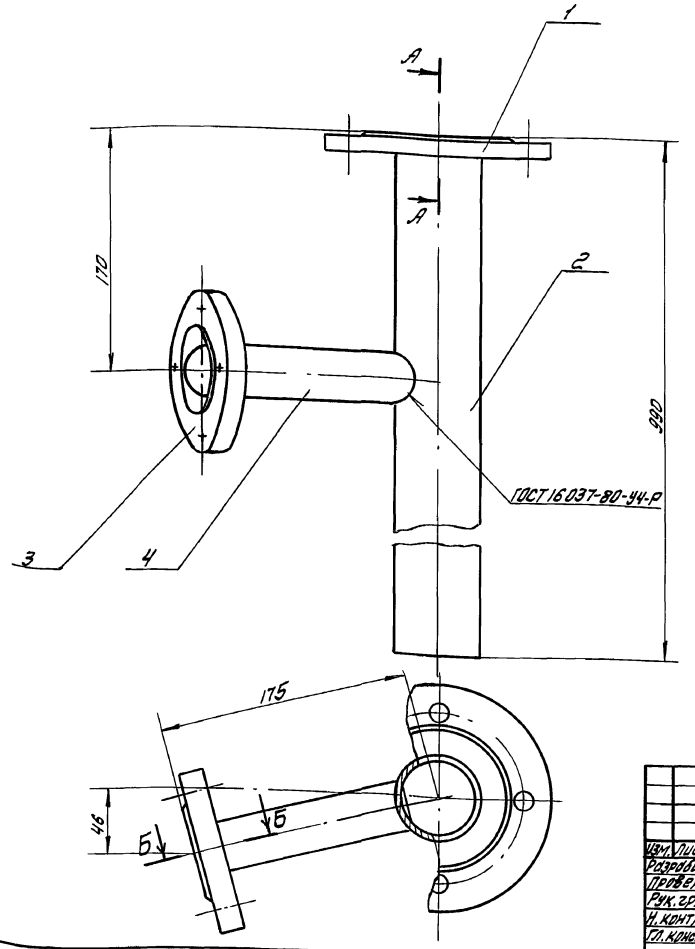

А-А
1:2

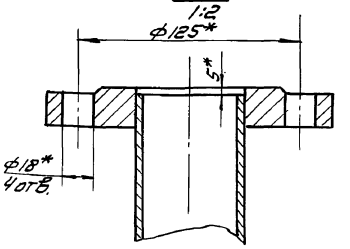

Б-Б повернуто
1:2

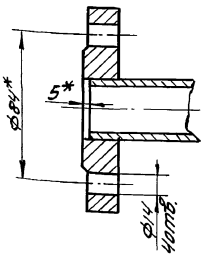

1. Сварные швы по ГОСТ 16037-80-У1-Р, кроме мест указанных особо.
2. *Размеры для справок

					НЕИ-17-00-00-00СБ		
Изм.	Лист	№ докум.	Подп.	Дата	Патрубок подачи воды Сборочный чертеж	Лит.	Масса	Масштаб
Разработ.		Попова				И	9	1:2,5
Провер.		Аверьянова				Лист	Листов 1	
Рук. гр.						ОДЕССКИЙ СТРОЙПРОЕКТ		
Н. контр.		Гойхман						
Гл. констр.		Гойхман						

Инв. № подл. | Подп. и дата | Взам. инв. № | Инв. № дубл. | Подп. и дата

10-00-00-17-ПЗН

$R_z 50$

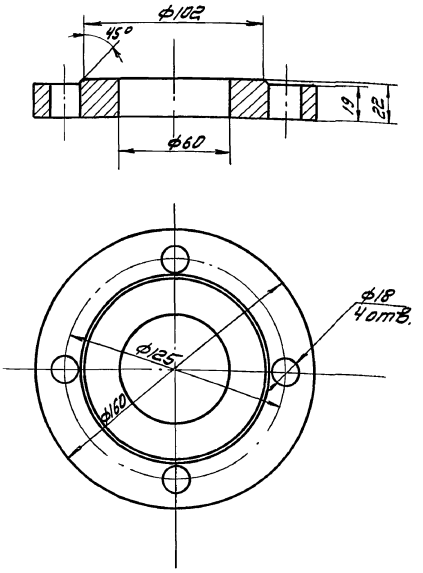

					НЕИ-17-00-00-01		
Изм.	Лист	№ докум.	Подп.	Дата	Фланец	Лит.	Масса	Масштаб
Разработ.		Попова				И	2,6	1:2
Провер.		Аверьянова				Лист	Листов 1	
Рук. гр.						ОДЕССКИЙ СТРОЙПРОЕКТ		
Н. контр.		Гойхман						
Гл. констр.		Гойхман						
					Вст. 3кп ГОСТ 380-71**			

Инв. № подл. | Подп. и дата | Взам. инв. № | Инв. № дубл. | Подп. и дата

84 - 15 - 25283

Формат	Зона	Поз.	Обозначение	Наименование	Кол.	Примечание
				Документация		
А3			НЕИ-17-00-00-00СБ	Сборочный чертеж		
				Детали		
А4		1	НЕИ-17-00-00-01	Фланец	1	
А4		2	НЕИ-17-00-00-02	Патрубок	1	
А4		3	НЕИ-16-00-00-02	Фланец	1	
Б4		4	НЕИ-17-00-00-03	Патрубок	1	
				Труба 25×32 ГОСТ 3262-75*		
				ℓ=150	1	0,36 кг

					НЕИ-17-00-00-00	409-14-78.92		
Изм.	Лист	№ докум.	Подп.	Дата	Патрубок подачи воды	Лит.	Лист	Листов
Разраб.		Попова				И	1	1
Провер.		Аверьянова				ОДЕССКИЙ СТРОЙПРОЕКТ		
Рук. гр.								
Н. контр.		Гойхман						
Гл. констр.		Гойхман						

Прилуцкая

Инв. № подл. | Подп. и дата | Взам. инв. № | Инв. № дубл. | Подп. и дата

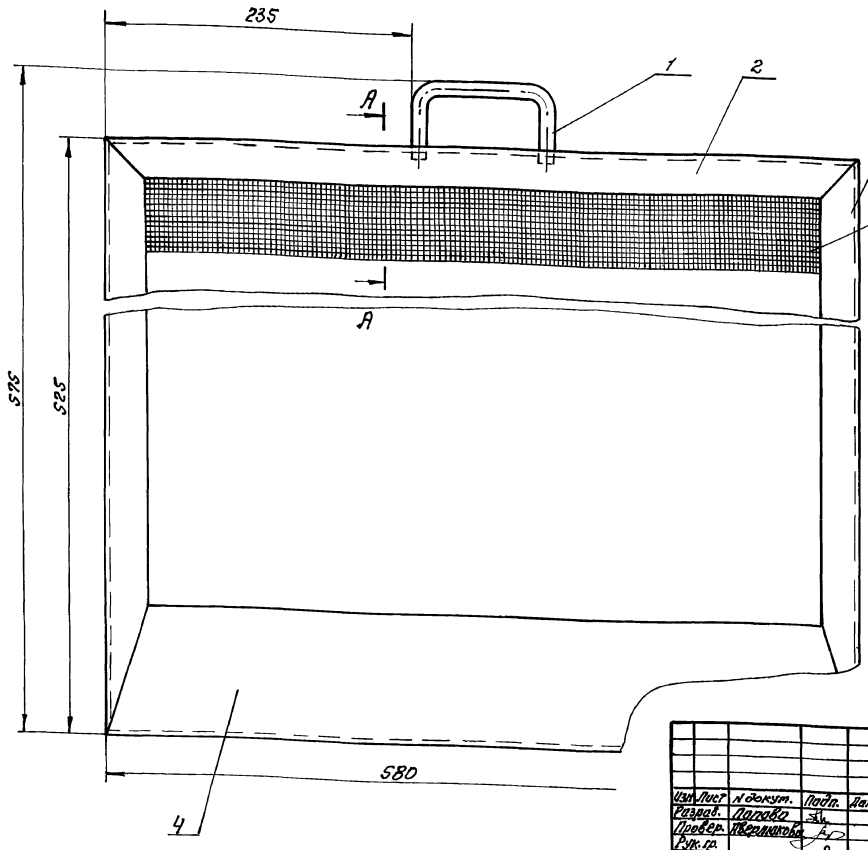

1. Сварные швы по ГОСТ 5264-80*-У4, кроме мест, указанных особо.
2. Обжать, кернить по периметру с шагом 50 в 2 ряда.
3. *Размеры для справок.

Изм.	Лист	N докум.	Подп.	Дата	НЕИ-18-00-00-ООСБ			
Разраб.		Попова			Фильтр	Лит.	Масса	Масштаб
Провер.		Авдеенкова				И	3,3	1:2,5
Рук. гр.					Сборочный чертеж	Лист	Листов 1	
Н. контр.		Гойхман				ОДЕССКИЙ СТРОЙПРОЕКТ		
Гл. констр.		Гойхман						

Инв. № подл. | Подп. и дата | Взам. инв. № | Инв. № дубл. | Подп. и дата

Формат	Зона	Поз.	Обозначение	Наименование	К-во	Примечание
				Документация		
А3			НЕИ-18-00-00-00 СБ	Сборочный чертеж		
				Детали		
А4		1	НЕИ-18-00-00-01	Рукоятка	1	
А4		2	НЕИ-18-00-00-02	Обрамление	1	
А4		3	НЕИ-18-00-00-03	Обрамление	2	
А4		4	НЕИ-18-00-00-04	Обрамление	1	
Б4		5	НЕИ-18-00-00-05	Сетка		
				Сетка N5-1,2 ГОСТ 5336-80* 620×575	1	0,4кг

Изм.	Лист	N докум.	Подп.	Дата	НЕИ-18-00-00-00			
Разраб.		Попова			Фильтр	Лит.	Лист	Листов
Провер.		Авдеенкова				И		1
Рук. гр.						ОДЕССКИЙ СТРОЙПРОЕКТ		
Н. контр.		Гойхман						
Гл. констр.		Гойхман						

Инв. № подл. | Подп. и дата | Взам. инв. № | Инв. № дубл. | Подп. и дата

25283-15 4

10-00-00-81-ИЭН

Rz100

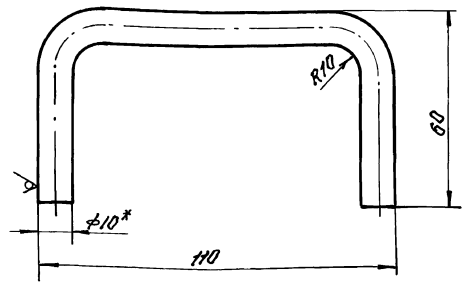

1. Длина развертки 197мм.
2. *Размеры для справок.

Изм.	Лист	N докум.	Подп.	Дата	НЕИ-18-00-00-01 409-14-78.92			
Разраб.		Попова			Рукоятка	Лит.	Масса	Масштаб
Провер.		Авдеенкова				И	0,12	1:1
Рук. гр.						Лист	Листов 1	
Н. контр.		Гойхман			Круг 10 ГОСТ 2590-88 Ст.3 ГОСТ 535-79*	ОДЕССКИЙ СТРОЙПРОЕКТ		
Гл. констр.		Гойхман						

Инв. № подл. | Подп. и дата | Взам. инв. № | Инв. № дубл. | Подп. и дата

Альбом 10 4.3

НЕИ-18-00-00-02

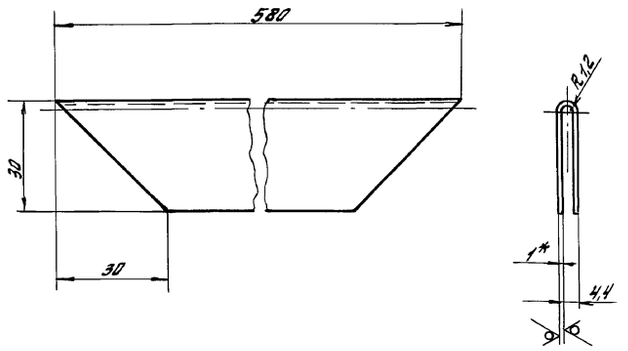

1. Ширина развертки 61 мм.
2. *Размеры для справок.

Изм.	Лист	№ докум.	Подп.	Дата
Разработ.	Попова			
Проверил	Аверлюкова			
Рук. гр.				
Н. контр.	Гойхман			
Гл. констр.	Гойхман			

Обрамление

Лит	Масса	Масштаб
И	0,3	1:1

Лист 1 ГОСТ 19904-74* Ст. 3 ГОСТ 16523-70*

Лист | Листов 1

ОДЕССКИЙ СТРОЙПРОЕКТ

Инв. № подл. | Подп. и дата | Взам. инв. № | Инв. № дубл. | Подп. и дата

НЕИ-18-00-00-03

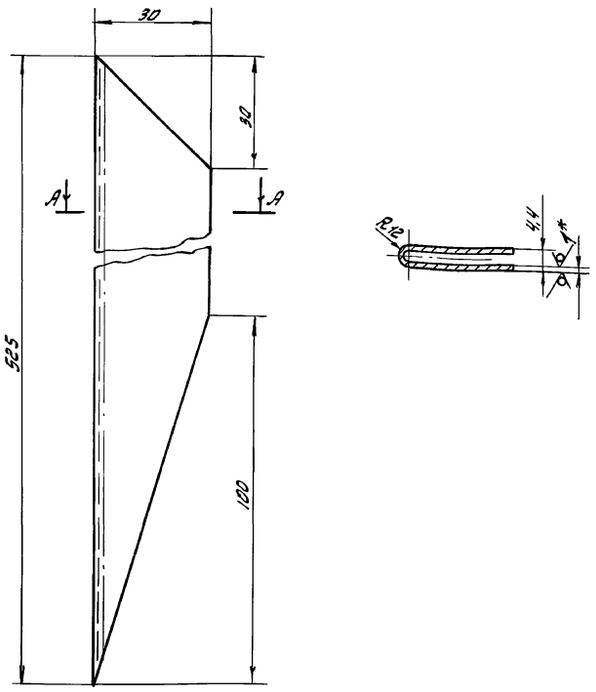

1. Длина развёртки 61 мм.
2. *Размеры для справок.

Изм.	Лист	№ докум.	Подп.	Дата
Разработ.	Попова			
Проверил	Аверлюкова			
Рук. гр.				
Н. контр.	Гойхман			
Гл. констр.	Гойхман			

Обрамление

Лит.	Масса	Масштаб
И	0,24	1:1

Лист 1 ГОСТ 19904-74* Ст. 3 ГОСТ 16523-70*

Лист | Листов 1

ОДЕССКИЙ СТРОЙПРОГКТ

Инв. № подл. | Подп. и дата | Взам. инв. № | Инв. № дубл. | Подп. и дата

НЕИ-18-00-00-04

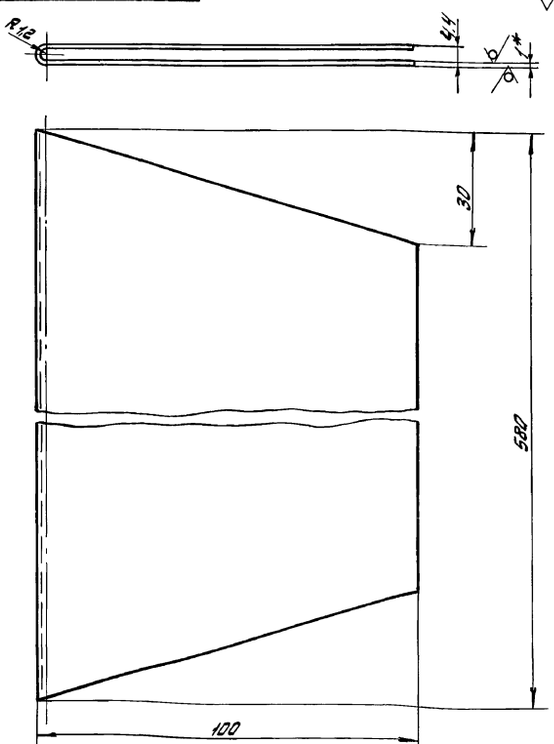

1. Длина развертки 201 мм.
2. *Размеры для справок.

Изм.	Лист	№ докум.	Подп.	Дата
Разработ.	Попова			
Провер.	Аверлюкова			
Рук. гр.				
Н. контр.	Гойхман			
Гл. констр.	Гойхман			

Обрамление

Лит	Масса	Масштаб
И	1,1	1:1

Лист 1 ГОСТ 19904-74* Ст. 3 ГОСТ 16523-70*

Лист | Листов 1

ОДЕССКИЙ СТРОЙПРОЕКТ

Инв. № подл. | Подп. и дата | Взам. инв. № | Инв. № дубл. | Подп. и дата

НЕИ-17-00-00-02

409-14-78.92

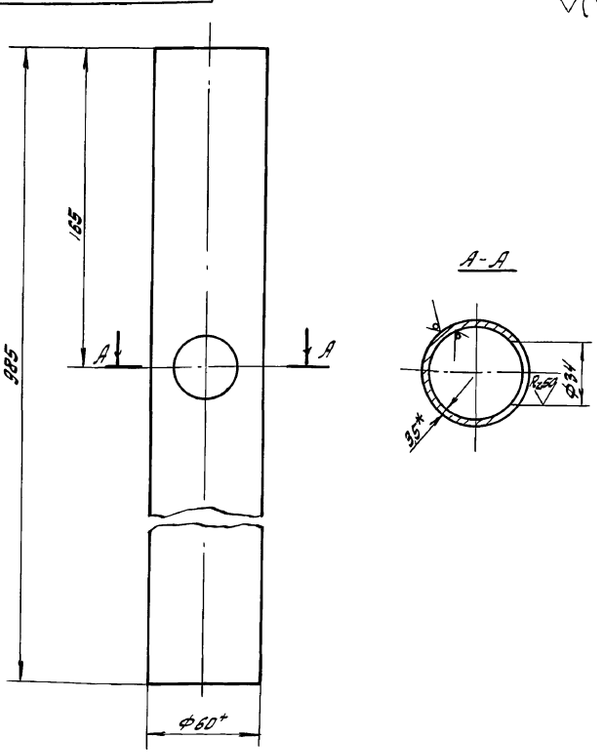

*Размеры для справок.

Изм.	Лист	№ докум.	Подп.	Дата
Разработ.	Попова			
Проверил	Аверлюкова			
Рук. гр.				
Н. контр.	Гойхман			
Гл. констр.	Гойхман			

Патрубок

Лит.	Масса	Масштаб
И	4,5	1:2,5

Труба 50×3,5 ГОСТ 3262-75*

Лист | Листов 1

ОДЕССКИЙ СТРОЙПРОЕКТ

Инв. № подл. | Подп. и дата | Взам. инв. № | Инв. № дубл. | Подп. и дата

Прилуцкая

25283-15 50

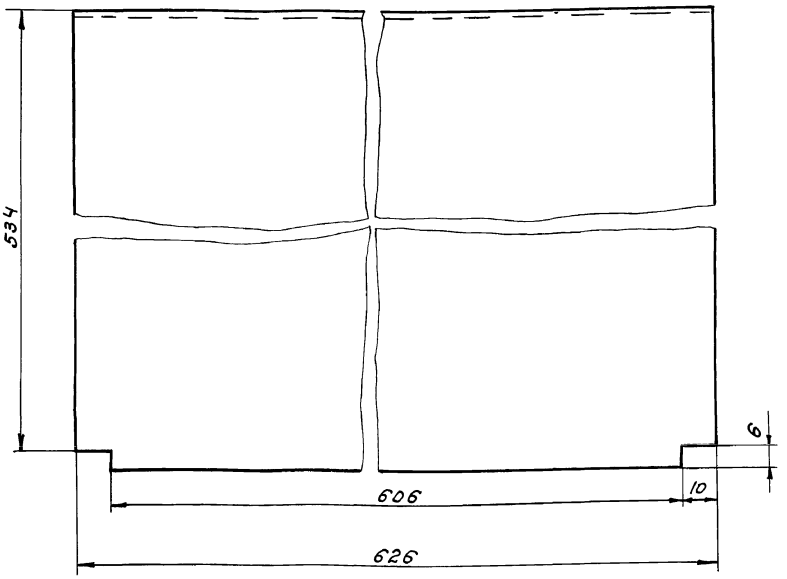

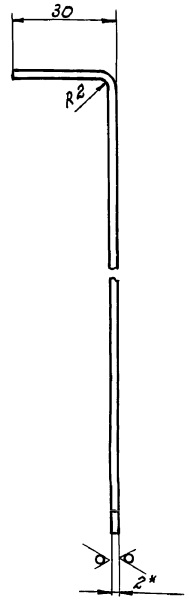

1. Ширина развертки 567мм.
2.* Размеры для справок.

				НЕИ-00-00-00-01			
Изм.	Лист	№ докум.	Подп.	Дата	Щит	Лит.	Масса	Масшт.
Разраб.		Попова				И	5,4	1:1
Проверил		Аверюкова				Лист	Листов 1	
Рук. гр.								
Н. контр.		Гойхман			Лист 2 ГОСТ 19904-74* Ст.3 ГОСТ 16523-70*	ОДЕССКИЙ СТРОЙПРОЕКТ		
Гл. констр.		Гойхман						

Инв. № подл. | Подп. и дата | Взам. инв. № | Инв. № дубл. | Подп. и дата

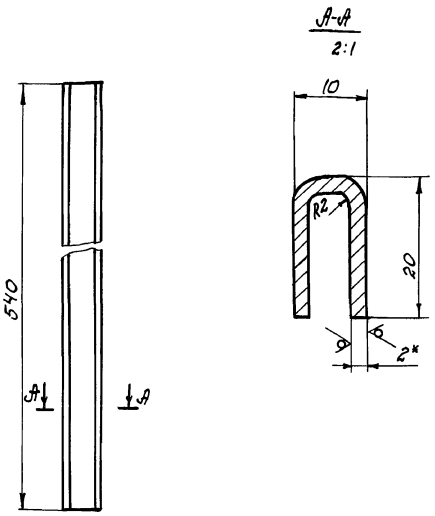

1. Ширина развертки 44мм.
2.* Размеры для справок.

				НЕИ-00-00-00-04			
Изм.	Лист	№ докум.	Подп.	Дата	Направляющая	Лит.	Масса	Масшт.
Разраб.		Попова				И	0,32	1:1
Проверил		Аверюкова				Лист	Листов 1	
Рук. гр.								
Н. констр.		Гойхман			Лист 2 ГОСТ 19904-74* Ст.3 ГОСТ 16523-70*	ОДЕССКИЙ СТРОЙПРОЕКТ		
Гл. констр.		Гойхман						

Инв. № подл. | Подп. и дата | Взам. инв. № | Инв. № дубл. | Подп. и дата

252 83 - 15 51

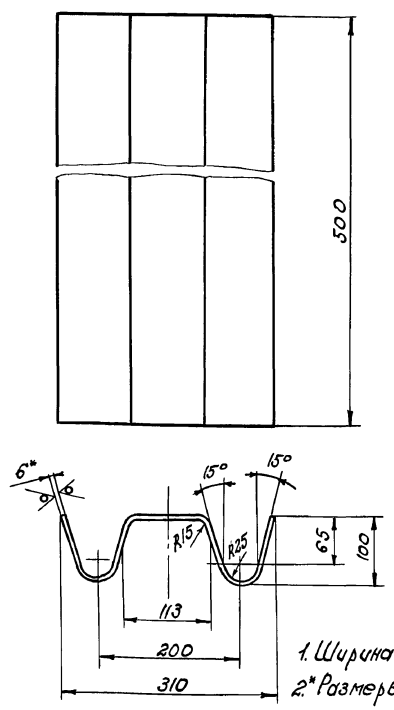

1. Ширина развертки 561мм.
2.* Размеры для справок.

				НЕИ-00-00-00-03 409-14-78.92			
Изм.	Лист	№ докум.	Подп.	Дата	Направляющая	Лит.	Масса	Масшт.
Разраб.		Попова				И	15	1:5
Проверил		Аверюкова				Лист	Листов 1	
Рук. гр.								
Н. констр.		Гойхман			Лист 6 ГОСТ 19903-70* Ст.3 ГОСТ 14637-89	ОДЕССКИЙ СТРОЙПРОЕКТ		
Гл. констр.		Гойхман						

Инв. № подл. | Подп. и дата | Взам. инв. № | Инв. № дубл. | Подп. и дата

Альбом 10 ч.3

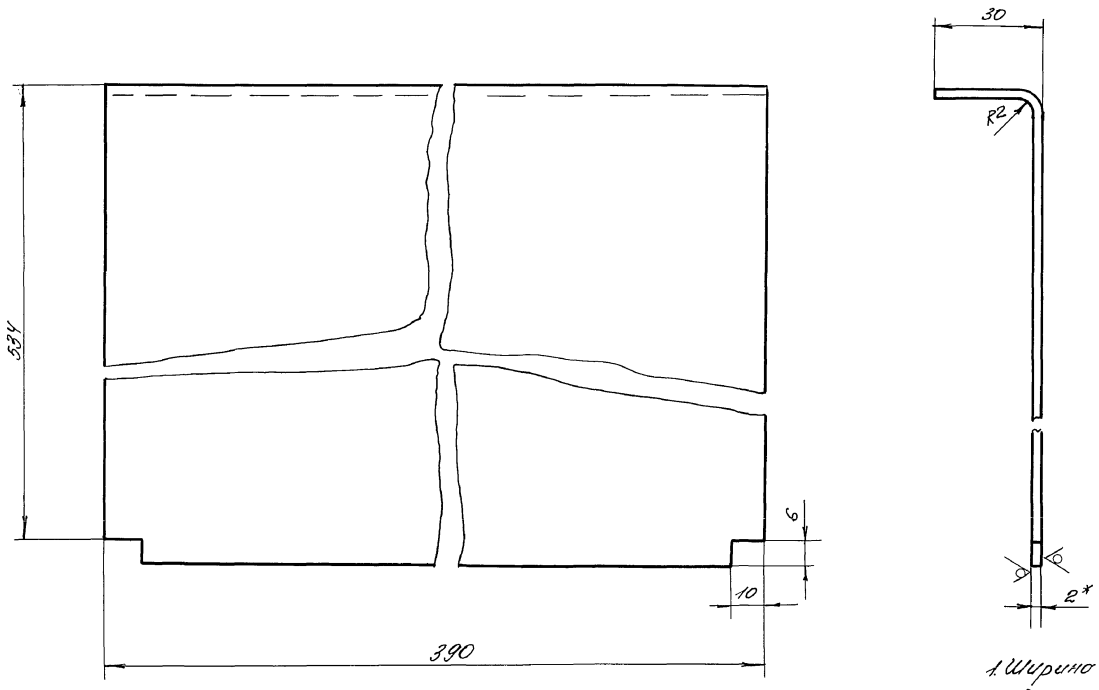

1. Ширина развертки 567 мм.
2* Размеры для справок.

Изм	Лист	№ докум.	Подп.	Дата	НЕЦ-00-00-00-02			
Разработ.		Попова			Щит	Лит	Масса	Масштаб
Проверил		Авершкова				И	3	1:1
Рук. гр						Лист	Листов 1	
Н.контр.		Гойхман			Лист 2 ГОСТ 19904-74*	ОДЕССКИЙ СТРОЙПРОЕКТ		
Гл.констр.		Гойхман			Ст3 ГОСТ 16523-70*			

Инв. № подл. | Подп. и дата | Взам. инв. № | Инв. № дубл. | Подп. и дата

НЕЦ-00-00-00-09

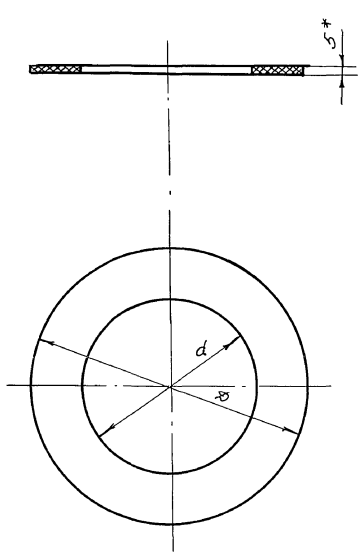

Обозначение	D мм	d мм	Масса кг
НЕЦ-00-00-00-09	68	34	0,02
-01	102	60	0,04
-02	128	92	0,05
-03	146	110	0,06
-04	158	142	0,03

* Размеры для справок

Изм	Лист	№ докум.	Подпись	Дата	НЕЦ-00-00-00-09 409-14-78.92			
Разработ.		Попова			Прокладка	Лит	Масса	Масштаб
Проверил		Авершкова				И	Ст.таблицу	—
Рук. гр						Лист	Листов 1	
Н.контр.		Гойхман			Пластина I лист ТМКЩ-С5-1,2 ГОСТ 7338-77*	ОДЕССКИЙ СТРОЙПРОЕКТ		
Гл.констр.		Гойхман						

Инв. № подл. | Подп. и дата | Взам. инв. № | Инв. № дубл. | Подп. и дата

25283-15 52

90-00-00-00-ПЗН

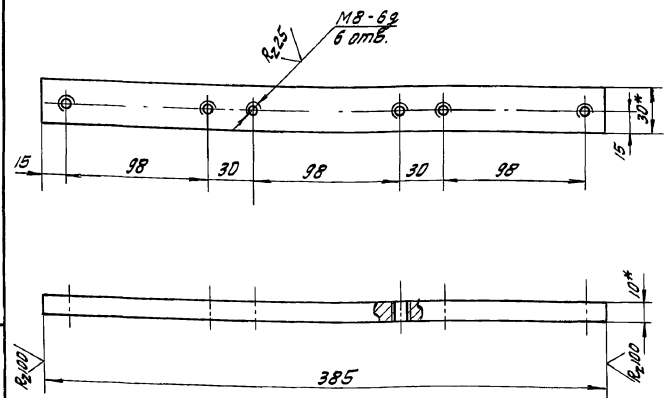

*Размеры для справок.

НЕИ-00-00-00-06

Изм.	Лист	№ докум.	Подп.	Дата
Разработ.		Попова		
Провер.		Аверлюкова		
Рук. гр.				
Н. контр.		Гойхман		
Гл. констр.		Гойхман		

Планка

Полоса 10×30 ГОСТ 103-76* / ст. 3 ГОСТ 535-79*

Лит.	Масса	Масштаб
И	0,9	1:2,5
Лист	Листов 1	

ОДЕССКИЙ СТРОЙПРОЕКТ

Инв. № подл. | Подп. и дата | Взам. инв. № | Инв. № дубл. | Подп. и дата

80-00-00-00-ПЗН

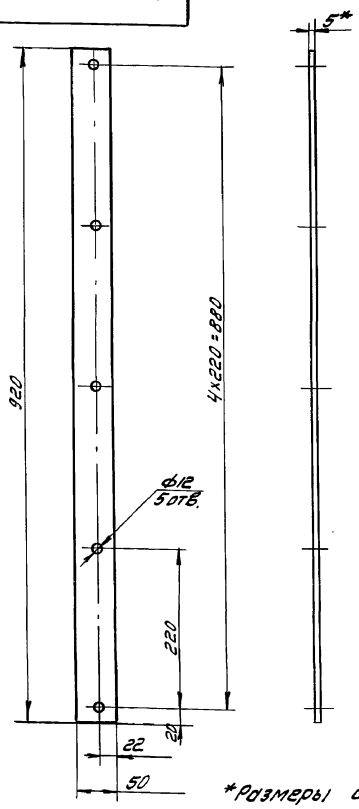

*Размеры для справок

НЕИ-00-00-00-08

Изм.	Лист	№ докум.	Подп.	Дата
Разработ.		Попова		
Провер.		Аверлюкова		
Рук. гр.				
Н. контр.		Гойхман		
Гл. констр.		Гойхман		

Планка

Пластина 1, лист ТМКЩ-С-5-1,2 ГОСТ 7338-77*

Лит.	Масса	Масштаб
И	0,36	1:5
Лист	Листов 1	

ОДЕССКИЙ СТРОЙПРОЕКТ

Инв. № подл. | Подп. и дата | Взам. инв. № | Инв. № дубл. | Подп. и дата

Альбом 10 т.3

70-00-00-00-ПЗН

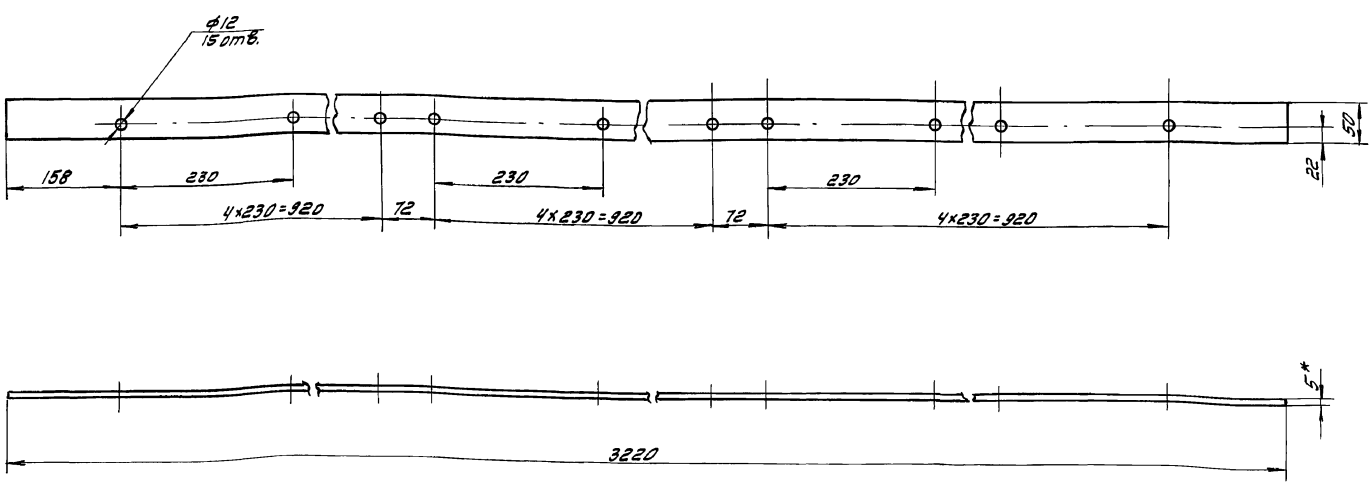

*Размеры для справок.

НЕИ-00-00-00-07 409-14-78.92

Изм.	Лист	№ докум.	Подп.	Дата
Разработ.		Попова		
Провер.		Аверлюкова		
Рук. гр.				
Н. контр.		Гойхман		
Гл. констр.		Гойхман		

Планка

Пластина I, лист, ТМКЩ-С-5-1,2 ГОСТ 7338-77*

Лит.	Масса	Масштаб
И	1,28	1:5
Лист	Листов 1	

ОДЕССКИЙ СТРОЙПРОЕКТ

Инв. № подл. | Подп. и дата | Взам. инв. № | Инв. № дубл. | Подп. и дата

25283-15

gost.e-ecolog.ru