ТИПОВОЙ ПРОЕКТ
409-14-78.92

ЗДАНИЕ НАРУЖНОЙ МОЙКИ И ОКРАСКИ СТРОИТЕЛЬНЫХ МАШИН

ВАРИАНТ-КИРПИЧНЫЕ СТЕНЫ

АЛЬБОМ 9

ЧАСТЬ 2

НО1 НЕСТАНДАРТИЗИРОВАННОЕ ОБОРУДОВАНИЕ УЧАСТКА МОЙКИ СТР. 43-105

25283-11

gost.e-ecolog.ru

N п/п	Обозначение	Наименование	N стр.	Примеч.
24	НЕЕ-02-01-04	Бобышка	66	
25	НЕЕ-02-01-05	Швеллер	66	
26	НЕЕ-02-01-06	Сопло	67	
27	НЕЕ-02-02-00СБ	Коллектор	68	
28	НЕЕ-02-02-00	Спецификация	67	
29	НЕЕ-02-02-01	Труба	67	
30	НЕЕ-02-02-02	Труба	67	
31	НЕЕ-02-02-03	Ниппель	68	
32	НЕЕ-02-02-04	Бобышка	68	
33	НЕЕ-02-00-01	Ось	62	
34	НЕЕ-02-00-02	Втулка	62	
35	НЕЕ-02-00-03	Втулка	69	
36	НЕЕ-02-00-04	Ось	69	
37	НЕЕ-02-00-05	Ролик	69	
38	НЕЕ-02-00-06	Накладка	69	
39	НЕЕ-02-00-07	Каток	98	
40	НЕЕ-02-00-08	Прокладка	98	
41	НЕЕ-03-00-00СБ	Моющая рамка	70...73	
42	НЕЕ-03-00-00	Спецификация	73	
43	НЕЕ-03-01-00СБ	Рама	74	
44	НЕЕ-03-01-00	Спецификация	80	
45	НЕЕ-03-01-01	Труба	75	
46	НЕЕ-03-01-02	Труба	75	
47	НЕЕ-03-01-03	Шаровое гнездо	75	
48	НЕЕ-03-01-04	Шаровое гнездо	94	

Подп. и дата | Инв. № дубл. | Взам. инв. № | Подп. и дата | Инв. № подл.

Изм. | Лист | № докум. | Подп. | Дата

НЕЕ-00-00-00Д

Лист 2

N п/п	Обозначение	Наименование	N стр.	Примечания
1	НЕЕ-00-00-00Д	Содержание	44,45	
2	НЕЕ-00-00-00ВС	Ведомость спецификаций	46	
3	НЕЕ-00-00-00ВП	Ведомость покупных изделий	47...49	
4	НЕЕ-00-00-00СБ	Машина для наружной мойки	50...56	
5	НЕЕ-00-00-00	Спецификация	46,49	
6	НЕЕ-01-00-00СБ	Привод	57	
7	НЕЕ-01-00-00	Спецификация	100	
8	НЕЕ-01-01-00	Рама	59	
9	НЕЕ-01-01-00	Спецификация	58	
10	НЕЕ-01-01-01	Гайка	58	
11	НЕЕ-01-01-02	Швеллер	58	
12	НЕЕ-01-00-01	Лист	58	
13	НЕЕ-01-00-02	Барабан	60	
14	НЕЕ-01-00-03	Шкив	60	
15	НЕЕ-01-00-04	Шкив	64	
16	НЕЕ-01-00-05	Болт	100	
17	НЕЕ-02-00-00СБ	Тележка	61,62	
18	НЕЕ-02-00-00	Спецификация	64	
19	НЕЕ-02-01-00СБ	Боковина	63	
20	НЕЕ-02-01-00	Спецификация	65	
21	НЕЕ-02-01-01	Труба	65	
22	НЕЕ-02-01-02	Труба	65	
23	НЕЕ-02-01-03	Бобышка	66	

Подп. и дата | Инв. № дубл. | Взам. инв. № | Подп. и дата | Инв. № подл.

Изм. | Лист | № докум. | Подп. | Дата

НЕЕ-00-00-00Д

Разраб. Дворникова
Провер. Альберт
Рук. гр.
Н. контр. Гойхман
Гл. констр. Гойхман

Машина для наружной мойки. Содержание.

Лит. И | Лист 1 | Листов 6

ОДЕССКИЙ СТРОЙПРОЕКТ

N п/п	Обозначение	Наименование	N стр.	Примеч.
49	НЕЕ-03-02-00СБ	Кронштейн	76	
50	НЕЕ-03-02-00	Спецификация	76	
51	НЕЕ-03-02-01	Щека	76	
52	НЕЕ-03-02-02	Щека	78	
53	НЕЕ-03-03-00СБ	Рама	77	
54	НЕЕ-03-03-00	Спецификация	78	
55	НЕЕ-03-03-01	Упор	78	
56	НЕЕ-03-00-01	Ось	80	
57	НЕЕ-03-00-02	Втулка	80	
58	НЕЕ-03-00-03	Каток	79	
59	НЕЕ-03-00-04	Крышка	79	
60	НЕЕ-03-00-05	Прокладка	79	
61	НЕЕ-03-00-06	Скоба	80	
62	НЕЕ-03-00-07	Гайка сферическая	78	
63	НЕЕ-03-00-08	Шаровая пята	94	
64	НЕЕ-03-00-09	Гайка	94	
65	НЕЕ-03-00-10	Насадка	81	
66	НЕЕ-03-00-11	Насадка	81	
67	НЕЕ-04-00-00СБ	Узел подачи	82	
68	НЕЕ-04-00-00	Спецификация	86	
69	НЕЕ-04-01-00СБ	Распределитель	83	
70	НЕЕ-04-01-00	Спецификация	83	
71	НЕЕ-04-01-01	Фланец	83	
72	НЕЕ-04-01-02	Патрубок	84	
73	НЕЕ-04-01-03	Труба	84	

Подп. и дата | Инв. № дубл. | Взам. инв. № | Подп. и дата | Инв. № подл.

Изм. | Лист | № докум. | Подп. | Дата

НЕЕ-00-00-00Д

Лист 3

25283-11 2

МИНСТРОЙ УССР

ОДЕССКИЙ СТРОЙПРОЕКТ

Машина для наружной мойки

НЕЕ-00-00-00

Гл. инженер проекта У. БУЛАВИН

Начальник отдела С. Нано

Подп. и дата | Инв. № дубл. | Взам. инв. № | Подп. и дата | Инв. № подл.

43

25283-11 2

N п/п	Обозначение	Наименование	N стр.	Примеч.
74	НЕЕ-04-02-00СБ	Колено	85	
75	НЕЕ-04-02-00	Спецификация	84	
76	НЕЕ-04-02-01	Патрубок	85	
77	НЕЕ-04-03-00СБ	Переходник	85	
78	НЕЕ-04-03-00	Спецификация	85	
79	НЕЕ-04-03-01	Переход	86	
80	НЕЕ-04-03-02	Патрубок	86	
81	НЕЕ-04-04-00СБ	Переходник	87	
82	НЕЕ-04-04-00	Спецификация	87	
83	НЕЕ-04-04-01	Переход	87	
84	НЕЕ-04-04-02	Патрубок	87	
85	НЕЕ-06-00-00СБ	Блок	88	
86	НЕЕ-06-00-00	Спецификация	88	
87	НЕЕ-06-01-00СБ	Скоба	89	
88	НЕЕ-06-01-00	Спецификация	89	
89	НЕЕ-06-01-01	Планка	90	
90	НЕЕ-06-01-02	Скоба	89	
91	НЕЕ-06-00-01	Блок	90	
92	НЕЕ-06-00-02	Втулка	90	
93	НЕЕ-06-00-03	Плита	93	
94	НЕЕ-06-00-04	Ось	93	
95	НЕЕ-06-00-05	Двутавр	93	
96	НЕЕ-07-00-00СБ	Блок сдвоенный	91	
97	НЕЕ-07-00-00	Спецификация	91	
98	НЕЕ-07-01-00СБ	Кронштейн	92	

Инв.№ подл. | Подп. и дата | Взам. инв.№ | Инв.№ дубл. | Подп. и дата

Изм. Лист № докум. Подп. Дата

НЕЕ-00-00-00Д

Лист 4

N п/п	Обозначение	Наименование	N стр.	Примеч.
99	НЕЕ-07-01-01	Плита	92	
100	НЕЕ-07-01-02	Щека	92	
101	НЕЕ-07-00-01	Ось	93	
102	НЕЕ-07-00-02	Кольцо	94	
103	НЕЕ-08-00-00СБ	Блок	95	
104	НЕЕ-08-00-00	Спецификация	95	
105	НЕЕ-08-01-00СБ	Кронштейн	96	
106	НЕЕ-08-01-00	Спецификация	98	
107	НЕЕ-08-01-01	Плита	96	
108	НЕЕ-08-01-02	Щека	96	
109	НЕЕ-08-01-03	Косынка	97	
110	НЕЕ-09-00-00СБ	Блок	99	
111	НЕЕ-09-00-00	Спецификация	99	
112	НЕЕ-09-01-00СБ	Кронштейн	97	
113	НЕЕ-09-01-00	Спецификация	100	
114	НЕЕ-09-01-01	Плита	97	
115	НЕЕ-09-01-02	Щека	97	
116	НЕЕ-09-00-01	Ось	99	
117	НЕЕ-10-00-00СБ	Блок	101	
118	НЕЕ-10-00-00	Спецификация	101	
119	НЕЕ-10-01-00СБ	Кронштейн	102	
120	НЕЕ-10-01-00	Спецификация	101	
121	НЕЕ-10-01-01	Щека	102	
122	НЕЕ-11-00-00СБ	Хомут	103	
123	НЕЕ-11-00-00	Спецификация	102	

Альбом 9.1.2

Инв.№ подл. | Подп. и дата | Взам. инв.№ | Инв.№ дубл. | Подп. и дата

Изм. Лист № докум. Подп. Дата

НЕЕ-00-00-00Д

Лист 5

N п/п	Обозначение	Наименование	N стр.	Примеч.
124	НЕЕ-11-01-00СБ	Хомут	103	
125	НЕЕ-11-01-00	Спецификация	103	
126	НЕЕ-11-01-01	Скоба	103	
127	НЕЕ-11-01-02	Бобышка	104	
128	НЕЕ-11-01-03	Планка	104	
129	НЕЕ-12-00-00СБ	Хомут	104	
120	НЕЕ-12-00-00	Спецификация	105	
131	НЕЕ-12-01-00СБ	Хомут	105	
132	НЕЕ-12-01-00	Спецификация	105	
133	НЕЕ-12-01-01	Скоба	105	
134	НЕЕ-12-01-02	Бобышка	106	
135	НЕЕ-12-01-03	Планка	106	
136	НЕЕ-00-00-01	Упор	106	
137	НЕЕ-00-00-02	Уголок	106	

25283-11 3

Инв.№ подл. | Подп. и дата | Взам. инв.№ | Инв.№ дубл. | Подп. и дата

Изм. Лист № докум. Подп. Дата

НЕЕ-00-00-00Д

Лист 6

Формат	Зона	Поз.	Обозначение	Наименование	К-во	Примечание
				Уголь ники ГОСТ 8946-75*		
		31		Угольник 50	4	0,79кг
		32		Угольник 25	2	0,229
				Прочие изделия		
		33		Выключатель ВПК 2112УХЛ 4 Ступень 2	4	0,7кг
				Материалы		
		35		Канат 8,5-Т-СС-П-Н-180 ГОСТ 3071-88	120 п.м	36кг
		36		Рукав В(II)-16-31,5-52-У ГОСТ 18698-79*	81 п.м	97кг
		37		Рукав В(II)-16-63-75-У ГОСТ 18698-79*	42 п.м	52,6кг
		38		Проволока 1,2 ГОСТ 3282-74*	30 п.м	0,45кг

Инв.№ подл. | Подп. и дата | Взам. инв.№ | Инв.№ дубл. | Подп. и дата

Изм. Лист № докум. Подп. Дата

НЕЕ-00-00-00
409-14-78.92

Лист 3

25283-11 3

Альбом 942

№ строки	Обозначение	Наименование	Куда входит: Обозначение	Кол.	Общее кол.	Примечание
1	НЕЕ-00-00-00	Машина для наружной мойки		1	1	
2	НЕЕ-01-00-00	Привод	НЕЕ-00-00-00	1	1	
3	НЕЕ-01-01-00	Рама	НЕЕ-01-00-00	1	1	
4	НЕЕ-02-00-00	Тележка	НЕЕ-00-00-00	1	1	
5	НЕЕ-02-01-00	Боковина	НЕЕ-02-00-00	2	2	
6	НЕЕ-02-02-00	Коллектор	НЕЕ-02-00-00	1	1	
7	НЕЕ-03-00-00	Моющая рамка	НЕЕ-00-00-00	1	1	
8	НЕЕ-03-01-00	Рама	НЕЕ-03-00-00	2	2	
9	НЕЕ-03-02-00	Кронштейн	НЕЕ-03-00-00	4	4	
10	НЕЕ-03-03-00	Рама	НЕЕ-03-00-00	1	1	
11	НЕЕ-04-00-00	Узел подачи	НЕЕ-00-00-00	1	1	
12	НЕЕ-04-01-00	Распределитель	НЕЕ-04-00-00	1	1	
13	НЕЕ-04-02-00	Колено	НЕЕ-04-00-00	4	4	
14	НЕЕ-04-03-00	Переходник	НЕЕ-04-00-00	2	2	
15	НЕЕ-04-04-00	Переходник	НЕЕ-04-00-00	2	2	
16	НЕЕ-06-00-00	Блок	НЕЕ-00-00-00	2	2	
17	НЕЕ-06-01-00	Скоба	НЕЕ-06-00-00	1	2	
18	НЕЕ-07-00-00	Блок сдвоенный	НЕЕ-00-00-00	2	2	
19	НЕЕ-07-01-00	Кронштейн	НЕЕ-07-00-00	1	2	
20	НЕЕ-08-00-00	Блок	НЕЕ-00-00-00	2	2	
21	НЕЕ-08-01-00	Кронштейн	НЕЕ-08-00-00	1	2	
22	НЕЕ-09-00-00	Блок	НЕЕ-00-00-00	2	2	
23	НЕЕ-09-01-00	Кронштейн	НЕЕ-09-00-00	1	2	
24	НЕЕ-10-00-00	Блок	НЕЕ-00-00-00	2	2	

Инв. № подл. | Подп. и дата | Взам. инв. № | Инв. № дубл. | Подп. и дата

Изм.	Лист	№ докум.	Подп.	Дата	НЕЕ-00-00-00ВС			
Разраб.	Дворникова				Машина для наружной мойки	Лит	Лист	Листов
Провер.	Альберт					И	1	2
Рук. гр.					Ведомость спецификаций	ОДЕССКИЙ СТРОЙПРОЕКТ		
Н. контр.	Гойман							
Гл. констр.	Гойхман							

№ строки	Обозначение	Наименование	Куда входит: Обозначение	Кол.	Общее кол.	Примечание
1	НЕЕ-10-01-00	Кронштейн	НЕЕ-10-00-00	1	2	
2	НЕЕ-11-00-00	Хомут	НЕЕ-00-00-00	2	2	
3	НЕЕ-11-01-00	Хомут	НЕЕ-11-00-00	2	4	
4	НЕЕ-12-00-00	Хомут	НЕЕ-00-00-00	2	2	
5	НЕЕ-12-01-00	Хомут	НЕЕ-12-00-00	2	4	
6						
7						
8						
9						
10						
11						
12						
13						
14						
15						
16						
17						
18						
19						
20						
21						
22						
23						
24						
25						
26						
27						
28						
29						

Инв. № подл. | Подп. и дата | Взам. инв. № | Инв. № дубл. | Подп. и дата

25283-11 4

45

Изм.	Лист	№ докум.	Подп.	Дата	НЕЕ-00-00-00ВС	Лист
					409-14-78.92	2

прилуцкая

25283-11 4

№ строки	Наименование	Обозначение документа на поставку	Поставщик	Куда входит (обозначение)	Количество: на изделие	в комплекты	на регулир.	Всего	Примечание
1	Болты	ГОСТ 7798-70*							
2	М5×40			НЕЕ-00-00-00	8			8	
3	6×22			НЕЕ-03-00-00	108			108	
4	М10×40			НЕЕ-06-00-00	4			8	
5				НЕЕ-07-00-00	4			8	
6				НЕЕ-08-00-00	4			8	
7								24	
8	М10×60			НЕЕ-01-00-00	4			4	
9	М12×45			НЕЕ-02-00-00	8			8	
10	М12×55			НЕЕ-12-00-00	4			16	
11	М12×60			НЕЕ-11-00-00	4			8	
12	М16×45			НЕЕ-02-00-00	16			16	
13	М16×70			НЕЕ-01-00-00	8			8	
14	М16×75			НЕЕ-04-00-00	72			104	
15	М16×130			НЕЕ-00-00-00	4			4	
16	М20×120			НЕЕ-03-00-00	8			8	
17	М20×200			НЕЕ-00-00-00	2			2	
18	Винт 5×20	ГОСТ 17475-80*		НЕЕ-00-00-00	32			32	
19	Гайки	ГОСТ 5915-70*							
20	М5			НЕЕ-00-00-00	8			8	
21	М6			НЕЕ-03-00-00	108			108	
22	М10			НЕЕ-01-00-00	4			4	
23				НЕЕ-06-00-00	4			8	
24				НЕЕ-07-00-00	4			8	

Инв.№ подл. | Подп. и дата | Взам. инв.№ | Инв.№ дубл. | Подп. и дата

Изм.	Лист	№ докум.	Подп.	Дата	НЕЕ-00-00-00ВП			
Разраб.		Дворникова			Машина для наружной мойки ведомость покупных изделий	Лит	Лист 1	Листов 5
Провер.		Альберт				И		
Рук.гр.						ОДЕССКИЙ СТРОЙПРОЕКТ		
Н.контр.		Гойхман						
Гл.констр.		Гойхман						

№ строки	Наименование	Обозначение документа на поставку	Поставщик	Куда входит (обозначение)	Количество: на изделие	в комплекты	на регулир.	Всего	Примечание
1	М10	Гайки ГОСТ 5915-70*		НЕЕ-08-00-00	4			8	
2								32	
3	М12			НЕЕ-02-00-00	8			8	
4				НЕЕ-11-00-00	2			8	
5				НЕЕ-12-00-00	2			2	
6								18	
7	М16			НЕЕ-00-00-00	4			4	
8				НЕЕ-02-00-00	16			16	
9				НЕЕ-06-00-00	1			2	
10				НЕЕ-01-00-00	8			8	
11				НЕЕ-08-00-00	1			2	
12				НЕЕ-04-00-00	72			72	
13								104	
14	М20			НЕЕ-00-00-00	2			2	
15				НЕЕ-03-00-00	16			16	
16								18	
17	Винт М10×30	ГОСТ 1478-84*		НЕЕ-01-00-00	1			1	
18	Шайбы	ГОСТ 11371-78*							
19	Шайба 5			НЕЕ-00-00-00	8			8	
20	Шайба 6			НЕЕ-03-00-00	108			108	
21	Шайба 10			НЕЕ-07-00-00	4			8	
22									
23	Шайба 12			НЕЕ-11-00-00	2			8	
24				НЕЕ-12-00-00	2			4	
25				НЕЕ-02-00-00	8			8	
26								20	
27	Шайба 16			НЕЕ-00-00-00	4			4	
28				НЕЕ-04-00-00	72			72	
29				НЕЕ-08-00-00	1			2	

Инв.№ подл. | Подп. и дата | Взам. инв.№ | Инв.№ дубл. | Подп. и дата

25283-11 5

Изм.	Лист	№ докум.	Подп.	Дата	НЕЕ-00-00-00ВП	Лист 2
		Прилуцкая			409-17-78.92	

25283-11 5

№ строки	Наименование	Обозначение документа на поставку	Поставщик	Куда входит (обозначение)	Количество на изделие	Количество в комплекты	Количество на регулир.	Количество всего	Примечание
1	Шайба 16			НЕЕ-06-00-00	1			2	
2								80	
3	Шайба 20			НЕЕ-03-00-00	8			8	
4	Шайба 22			НЕЕ-06-00-00	2			4	
5	Шайба 27			НЕЕ-10-00-00	2			4	
6				НЕЕ-08-00-00	1			2	
7				НЕЕ-09-00-00	2			4	
8				НЕЕ-06-00-00	2			4	
9				НЕЕ-07-00-00	2			4	
10								18	
11	Шайба 6 1	ГОСТ 6402-70*							
12	565Г			НЕЕ-00-00-00	8			8	
13	1065Г			НЕЕ-08-00-00	4			8	
14				НЕЕ-01-00-00	4			4	
15				НЕЕ-07-00-00	4			8	
16				НЕЕ-06-00-00	4			8	
17								28	
18	1265Г			НЕЕ-02-00-00	8			8	
19	1665Г			НЕЕ-00-00-00	4			4	
20				НЕЕ-02-00-00	20			20	
21				НЕЕ-01-00-00	8			8	
22								32	
23	2065Г			НЕЕ-03-00-00	8			8	
24									
25	Шайба 6 1	ГОСТ 10906-78*							
26	Шайба 10			НЕЕ-08-00-00	4			8	
27				НЕЕ-01-00-00	4			4	
28				НЕЕ-07-00-00	4			8	
29				НЕЕ-06-00-00	4			8	
								28	

Инв. № подл. | Подп. и дата | Взам. инв. № | Инв. № дубл. | Подп. и дата

Изм. Лист № докум. Подп. Дата

НЕЕ-00-00-00ВП

Лист 3

Альбом 9.1.2

№ строки	Наименование	Обозначение документа на поставку	Поставщик	Куда входит (обозначение)	Количество на изделие	Количество в комплекты	Количество на регулир.	Количество всего	Примечание
1	Шайба 12			НЕЕ-02-00-00	8			8	
2	Шайба 16			НЕЕ-01-00-00	8			8	
3									
4	Шплинт 6 1	ГОСТ 397-79*							
5	4х40			НЕЕ-02-00-00	4			4	
6				НЕЕ-08-00-00	1			2	
7				НЕЕ-06-00-00	1			2	
8								8	
9	5х45			НЕЕ-10-00-00	2			4	
10				НЕЕ-08-00-00	1			2	
11				НЕЕ-09-00-00	2			4	
12				НЕЕ-07-00-00	2			4	
13				НЕЕ-06-00-00	1			2	
14									
15	Подшипник 205	ГОСТ 8338-75*		НЕЕ-03-00-00	8			8	
16	Коуш 30	ГОСТ 2224-72*		НЕЕ-00-00-00	2			2	
17									
18	Угольники	ГОСТ 8946-75*							
19	Угольник 50			НЕЕ-00-00-00	4			4	
20	Угольник 25			НЕЕ-00-00-00	2			2	
21									
22	Задвижка клиновая с	„Кролевецпромарматура"							
23	задвижным шпинделем фланцевая	г. Кролевец							
24	с эл. приводом 31ч906нж	Сумской области		НЕЕ-04-00-00	4			4	
25	Выключатель ВПК 2112УХЛ4	УПП УТОС							
26	Ступень 2	г. Белая церковь		НЕЕ-00-00-00	4			4	
27									
28									
29									

Инв. № подл. | Подп. и дата | Взам. инв. № | Инв. № дубл. | Подп. и дата

25283-11 6

Изм. Лист № докум. Подп. Дата

НЕЕ-00-00-00ВП

Лист 4

25283-11 6

№ строки	Наименование	Обозначение документа на поставку	Поставщик	Куда входит (обозначение)	Количество на изделие	Количество в комплекты	Количество на регулир.	Количество всего	Примечание
1	Электродвигатель								
2	4А 100 L 6У3 N=2,2кВт n=1000об/мин.								
3	исп. м100			НЕЕ-01-00-00	1			1	
4	Редуктор 1Ч125-31,5-52-У-3			НЕЕ-01-00-00	1			1	
5	Ремень А-1500-Т	ГОСТ 1284-80*		НЕЕ-01-00-00	2			2	
6									
7									
8	Канат 8,5-Т-сс-п-н-180	ГОСТ 3071-88		НЕЕ-00-00-00	120 п.м			120 п.м	
9	Рукав В(II)-16-31,5-52-У	ГОСТ 18698-79*		НЕЕ-00-00-00	п.м 21			п.м 21	
10	Рукав В(II)-16-63-75-У	ГОСТ 18698-79*		НЕЕ-00-00-00	п.м 42			п.м 42	
11	Проволока 1,2	ГОСТ 3282-74*		НЕЕ-00-00-00	п.м 50			п.м 50	
12									
13									
14									
15									
16									
17									
18									
19									
20									
21									
22									
23									
24									
25									
26									
27									
28									
29									

Альбом 9.4.2

Инв.№ подл. | Подп. и дата | Взам. инв.№ | Инв.№ дубл. | Подп. и дата

Изм. Лист № докум. Подп. Дата НЕЕ-00-00-00ВП Лист 5

Формат	Зона	Поз.	Обозначение	Наименование	К-во	Примечание
				Документация		
А4			НЕЕ-00-00-00СБ	Сборочный чертеж		*А2х7
А4			НЕЕ-00-00-00ВС	Ведомость спецификаций		*А3х2
А4			НЕЕ-00-00-00ВП	Ведомость покупных изделий		*А3х5
А4			НЕЕ-00-00-00Д	Содержание		*А4х6
				Сборочные единицы		
А4		1	НЕЕ-01-00-00	Привод	1	
А4		2	НЕЕ-02-00-00	Тележка	1	
А4		3	НЕЕ-03-00-00	Моющая рамка	1	
А4		4	НЕЕ-04-00-00	Узел подачи	1	
		5				
А4		6	НЕЕ-06-00-00	Блок	2	
А4		7	НЕЕ-07-00-00	Блок сдвоенный	2	
А4		8	НЕЕ-08-00-00	Блок	2	
А4		9	НЕЕ-09-00-00	Блок	2	
А4		10	НЕЕ-10-00-00	Блок	2	
А4		11	НЕЕ-11-00-00	Хомут	2	
А4		12	НЕЕ-12-00-00	Хомут	4	
				Детали		
А4		14	НЕЕ-00-00-01	Упор	8	
А4		15	НЕЕ-00-00-02	Уголок	4	

Инв.№ подл. | Подп. и дата | Взам. инв.№ | Инв.№ дубл. | Подп. и дата

Изм. Лист № докум. Подп. Дата НЕЕ-00-00-00

Разраб. Аворникова

Провер. Альберт

Нач. гр.

Н. контр. Гойхман

Гл. конструктор Гойхман

Машина для наружной мойки

Лит. И | Лист 1 | Листов 3

ОДЕССКИЙ СТРОЙПРОЕКТ

Формат	Зона	Поз.	Обозначение	Наименование	К-во	Примечание
64		17	НЕЕ-00-00-04	Труба		
				Труба 25х3,2 ГОСТ 3262-75*		
				L=9000	1	21,5кг
64		18	НЕЕ-00-00-05	Труба		
				Труба 50х3,5 ГОСТ 3262-75*		
				L=8000	1	39кг
64		19	НЕЕ-00-00-06	Труба		
				Труба 40х5 ГОСТ 8734-75*		
				Ст10 ГОСТ 8733-87	2	0,43кг
				Стандартные изделия		
				Болты ГОСТ 7798-70*		
		20		М5х40	8	0,001кг
		21		М16х130	4	0,233кг
		22		М20х200	2	0,55кг
				Гайки ГОСТ 5915-70*		
		23		М5	8	0,0025кг
		24		М16	4	0,034кг
		25		М20	2	0,065кг
				Шайбы ГОСТ 11371-78*		
		26		Шайба 5	8	0,001кг
		27		Шайба 16	4	0,03кг
				Шайбы ГОСТ 6402-70*		
		28		5Б5Г	8	0,039кг
		29		16Б5Г	4	0,06кг
		30		Клуш 30		0,058кг
				ГОСТ 2224-72*	2	

Инв.№ подл. | Подп. и дата | Взам. инв.№ | Инв.№ дубл. | Подп. и дата

Изм. Лист № докум. Подпись Дата НЕЕ-00-00-00 409-14-78.92 Лист 2

84

25283-11 7

25283-11 7

НЕЕ-00-00-00СБ

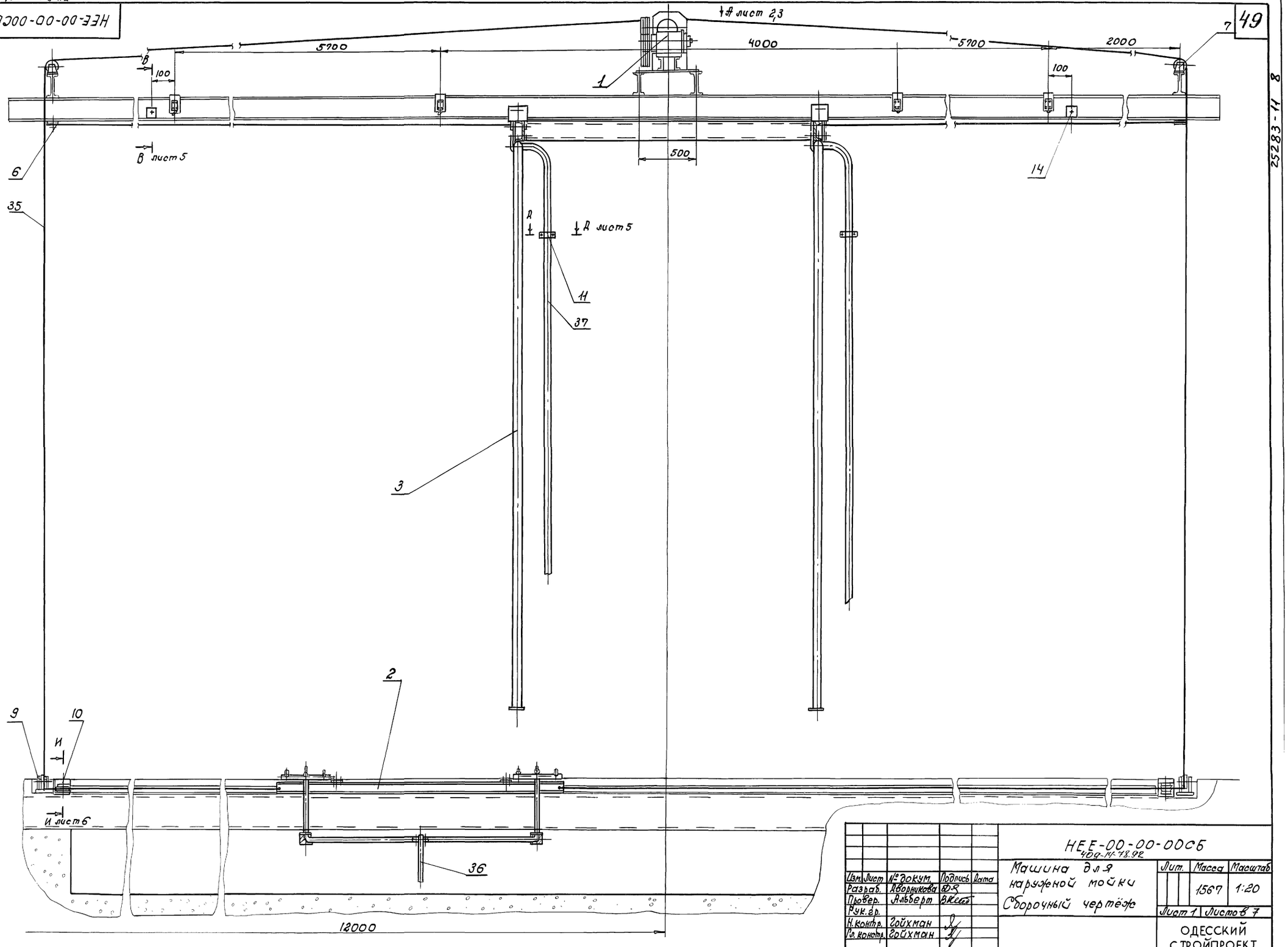

Изм.	Лист	№ докум.	Подпись	Дата
Разраб.		Аборникова		
Провер.		Альберт		
Рук. гр.				
Н. контр.		Гойхман		
Гл. констр.		Гойхман		

НЕЕ-00-00-00СБ
409-14-78.92

Машина для наружной мойки
Сборочный чертёж

Лит.	Масса	Масштаб
	1567	1:20
Лист 1	Листов 7	

ОДЕССКИЙ СТРОЙПРОЕКТ

25283-11 8

Инв. № подл. | Подп. и дата | Взам. инв. № | Инв. № дубл. | Подп. и дата

Коп. Ярова

25283-11 8

Вид А лист 1

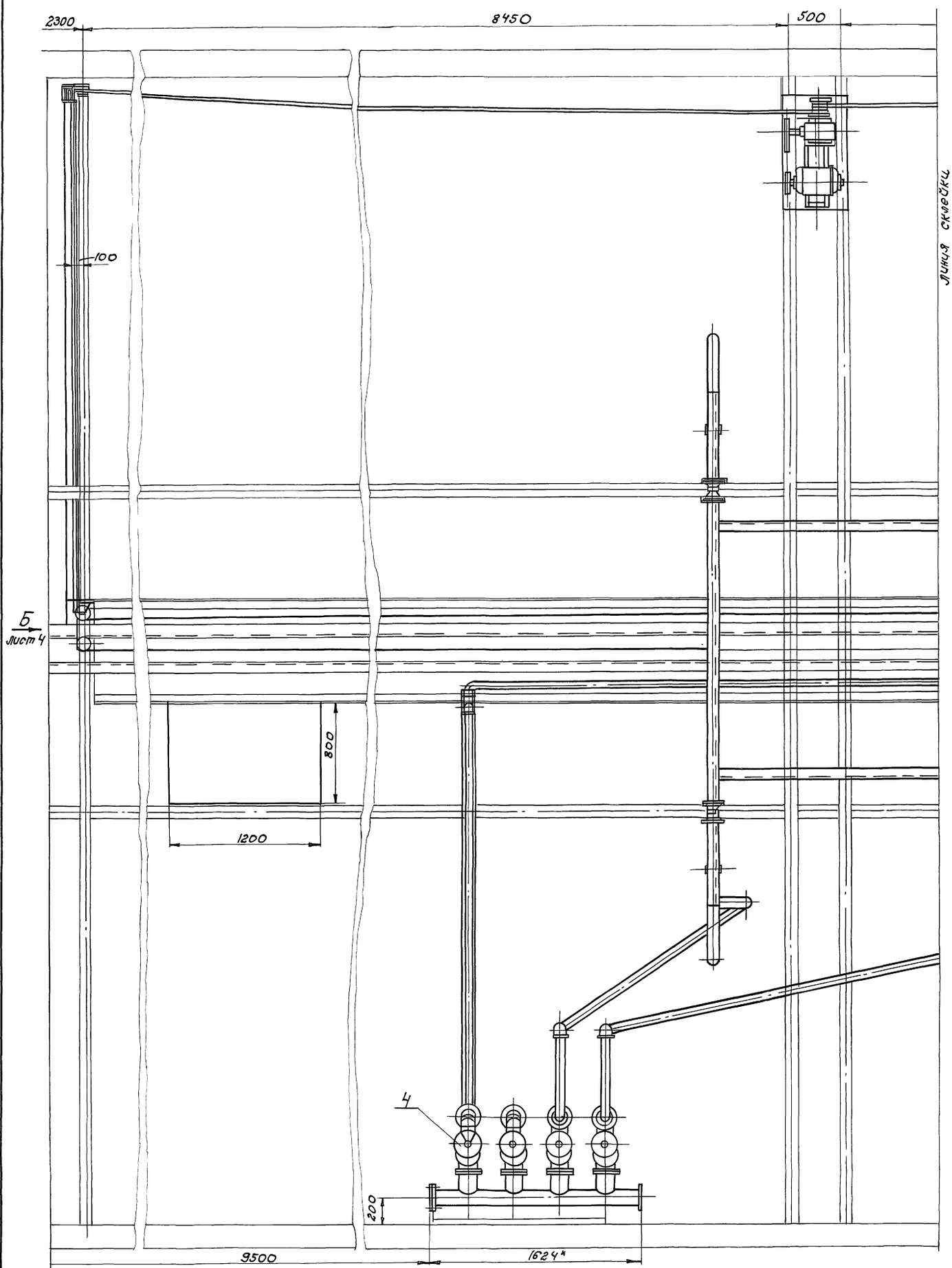

					НЕЕ-00-00-00СБ 409-14-78.92			
Изм.	Лист	№ докум.	Подп.	Дата	Машина для наружной мойки. Сборочный чертеж.	Лит.	Масса	Масштаб
Разработ.		Дворникова				И	—	—
Проверил		Альберт				Лист 2	Листов 7	
Рук. гр.						ОДЕССКИЙ СТРОЙПРОЕКТ		
Н. контр.		Гойхман						
Гл. констр.		Гойхман						

Инв. № подл. | Подп. и дата | Взам. инв. № | Инв. № дубл. | Подп. и дата

25283-11 9

50

25283-11 9

Вид А лист 1

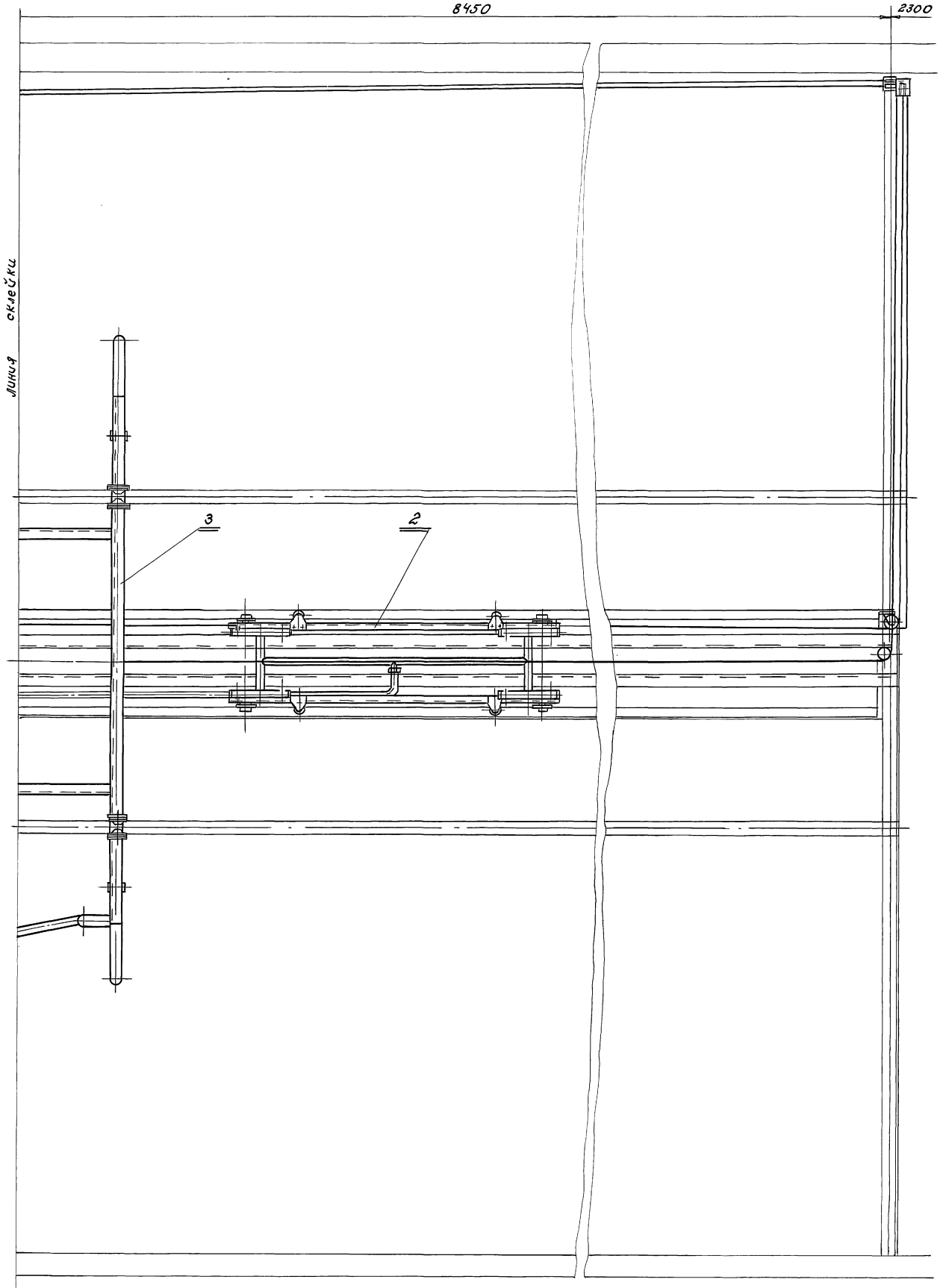

НЕЕ-00-00-00СБ

Альбом 9.12

Изм.	Лист	№ докум.	Подпись	Дата
Разработ.		Дворникова		
Проверил		Альберт		
Рук. гр.				
Н. контр.		Гойхман		
Гл. констр.		Гойхман		

НЕЕ-00-00-00СБ
409-94-78.92

Машина для наружной мойки.
Сборочный чертеж.

Лит.	Масса	Масштаб
И	—	—

Лист 3 Листов 7

ОДЕССКИЙ СТРОЙПРОЕКТ

25283-11 10

Инв. № подл.	Подп. и дата	Взам. инв. №	Инв. № дубл.	Подп. и дата

25283-11 10

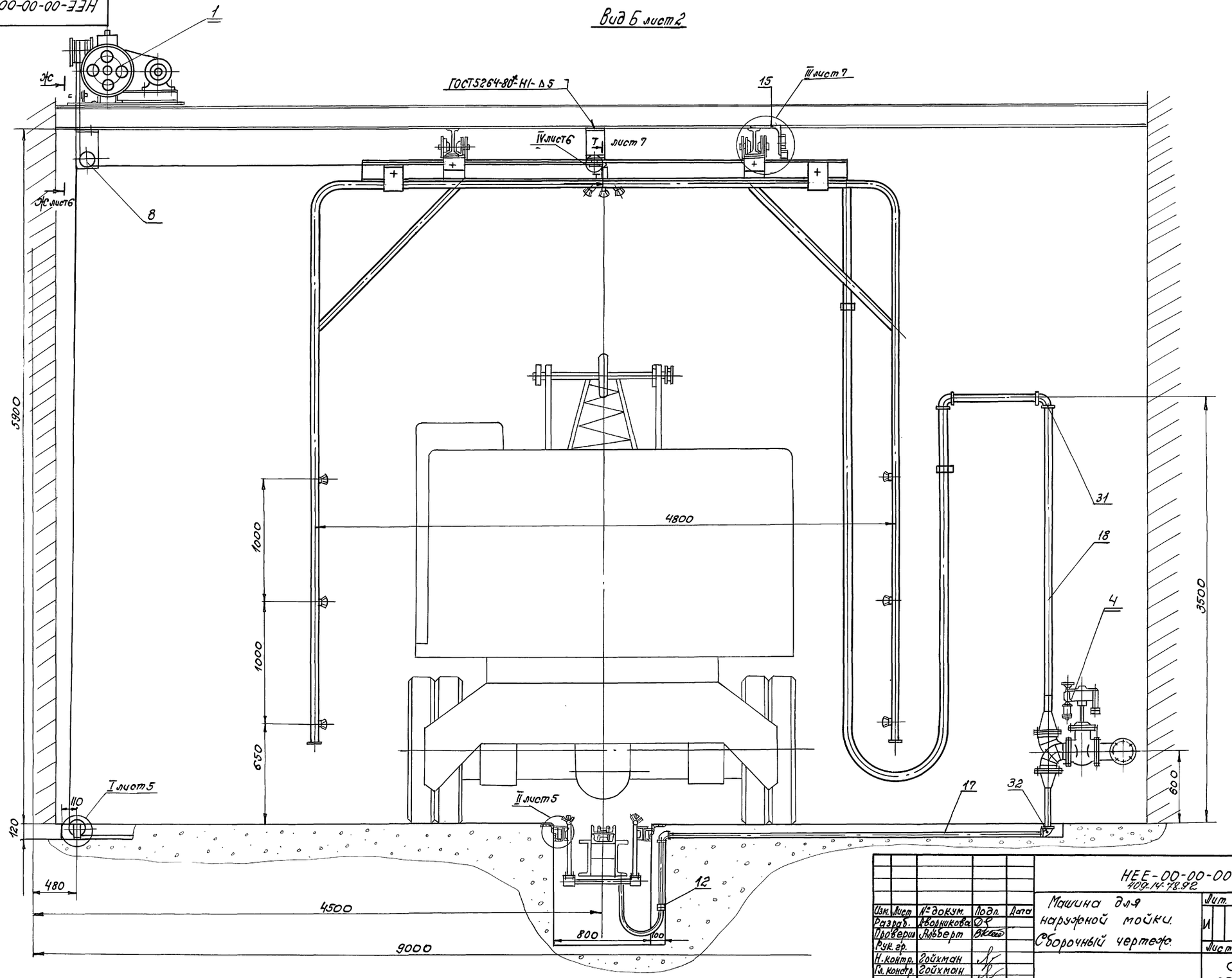

Изм.	Лист	№ докум.	Подп.	Дата
Разраб.		Ворникова		
Проверил		Любверт		
Рук. гр.				
Н. контр.		Гойхман		
Гл. констр.		Гойхман		

НЕЕ-00-00-00СБ
409-14-78.92

Машина для наружной мойки. Сборочный чертеж.

Лит.	Масса	Масшт.
И	—	—
Лист 4	Листов 7	

ОДЕССКИЙ СТРОЙПРОЕКТ

25283-11 11

Инв. № подл. | Подп. и дата | Взам. инв. № | Инв. № дубл. | Подп. и дата

25283-11 11

I лист 4
1:2

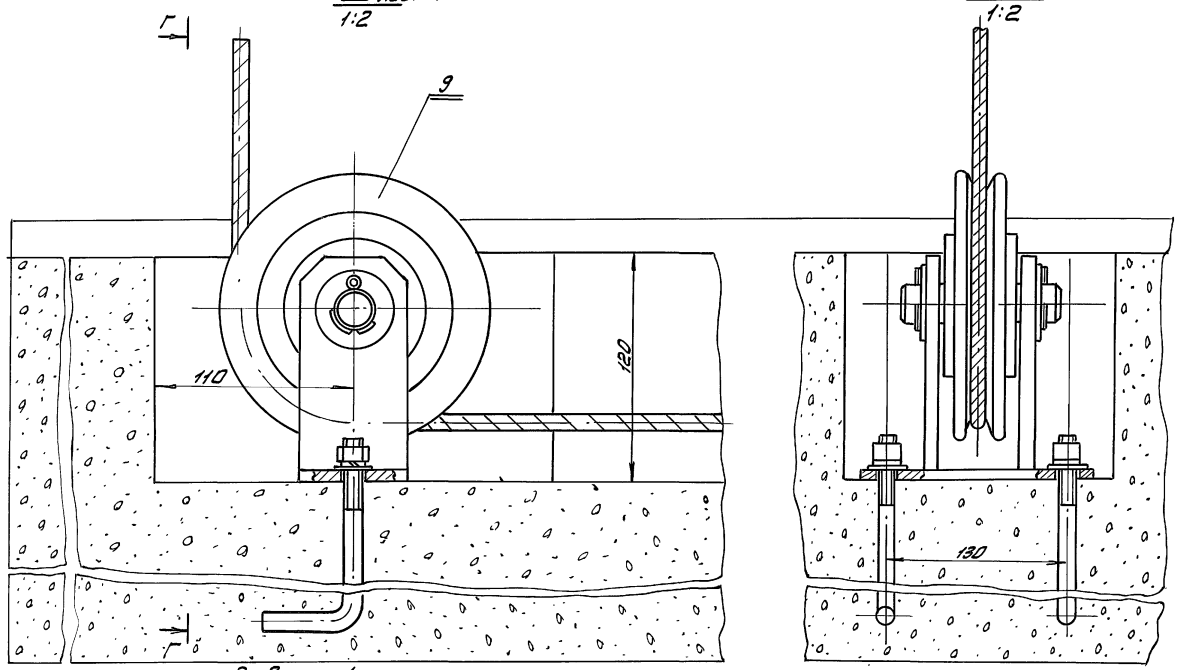

В-В лист 1
1:2

Г-Г
1:2

Д-Д лист 1
1:2

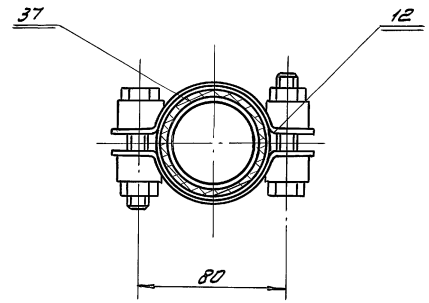

Схема запасовки троса

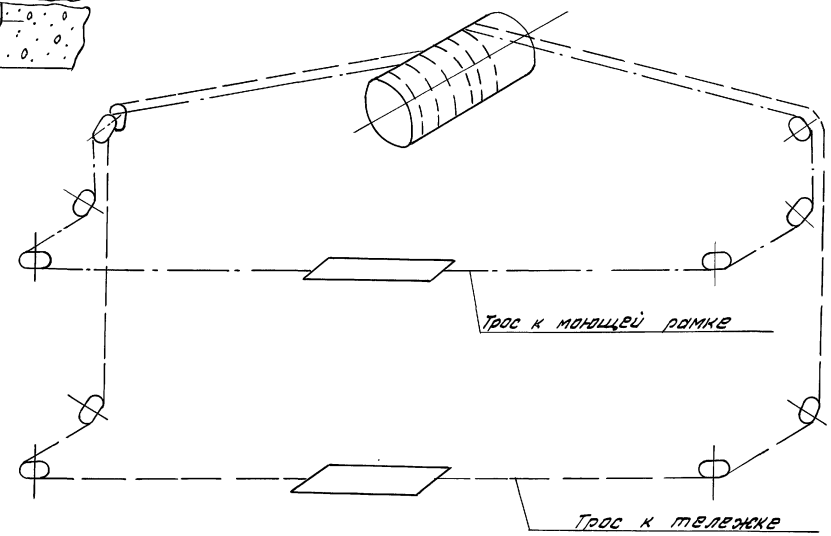

II лист 4
1:5

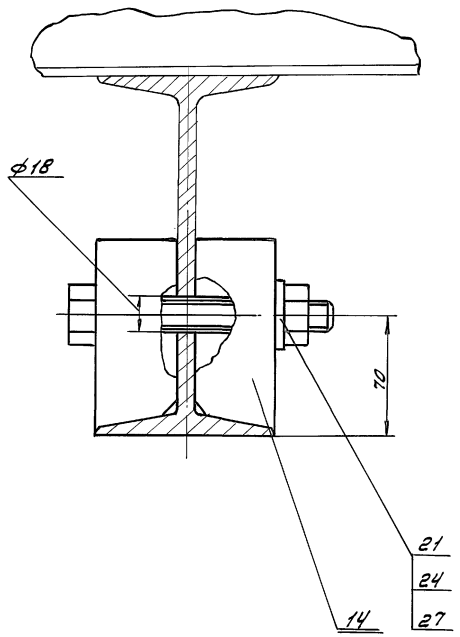

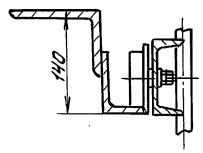

					НЕЕ-00-00-00СБ 409-14-78.92	
Изм.	Лист	№ докум.	Подп.	Дата	Машина для наружной мойки Сборочный чертеж	Лит. / Масса / Масштаб: И / – / –
Разработ.		Дворникова				Лист 5 Листов 7
Проверил		Альберт				ОДЕССКИЙ СТРОЙПРОЕКТ
Рук.гр.						
Н.контр.		Гойхман				
Гл.констр.		Гойхман				

Инв.№ подл. | Подп. и дата | Взам. инв.№ | Инв.№ дубл. | Подп. и дата

Довгаль

252.83-11 12

Альбом 9 ч.2

НЕЕ-00-00-00СБ

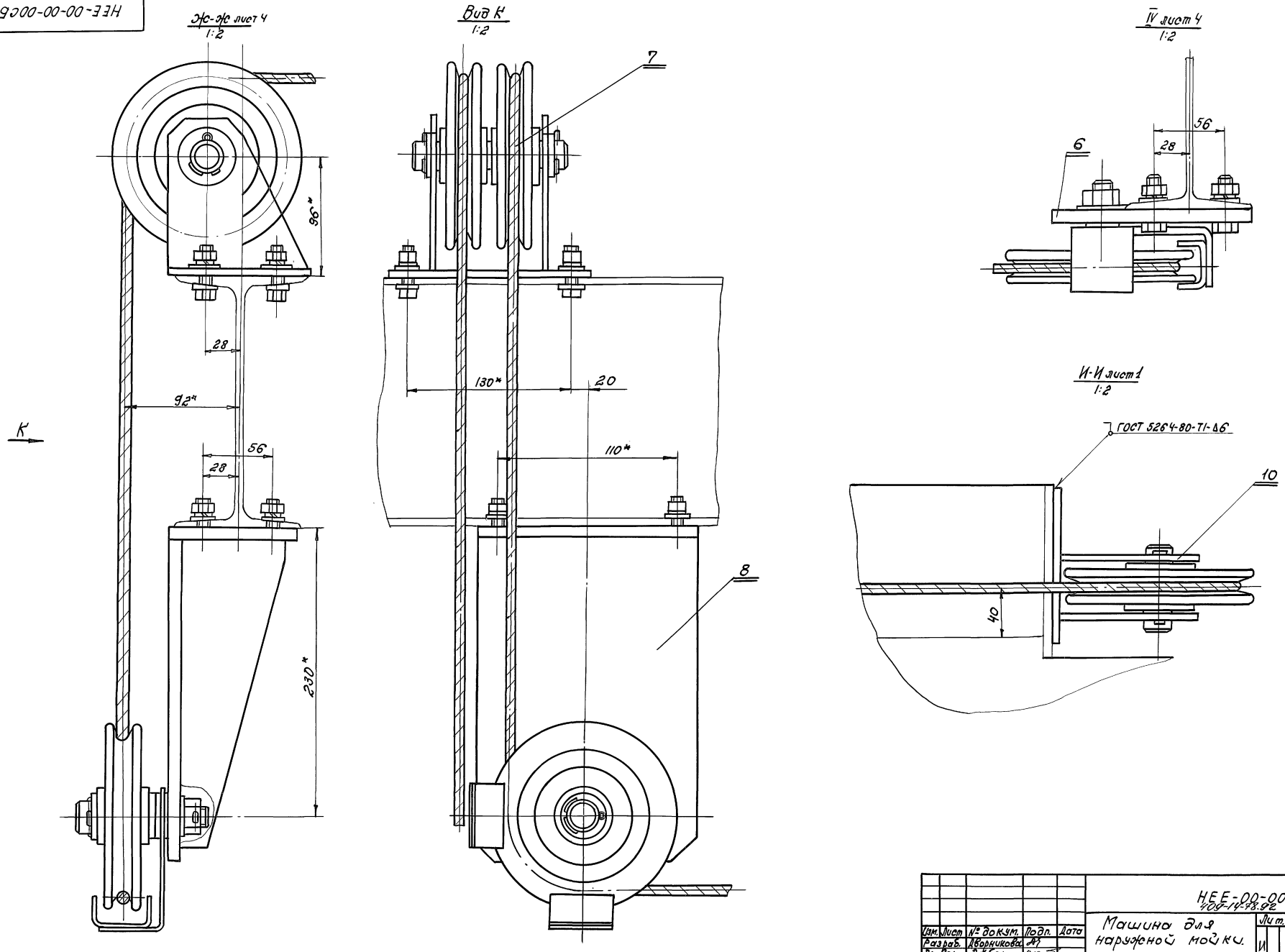

Изм.	Лист	№ докум.	Подп.	Дата
Разраб.		Дворникова		
Проверил		Альберт		
Рук. гр.				
Н. контр.		Гойхман		
Гл. контр.		Гойхман		

НЕЕ-00-00-00СБ
409-14-78.92

Машина для наружной мойки. Сборочный чертеж.

Лит.	Масса	Масшт.
И	—	—

Лист 6 | Листов 7

ОДЕССКИЙ СТРОЙПРОЕКТ

Инв. № подл. | Подп. и дата | Взам. инв. № | Инв. № дубл. | Подп. и дата

25283-11 13

Вид К
1:2

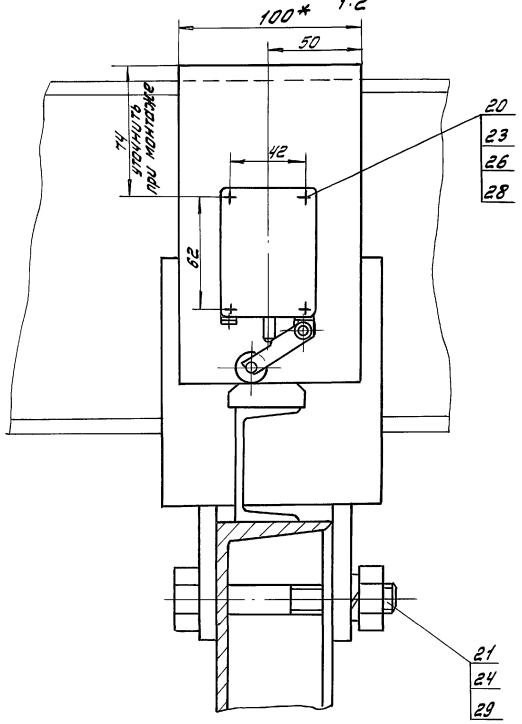

III лист 4
1:2

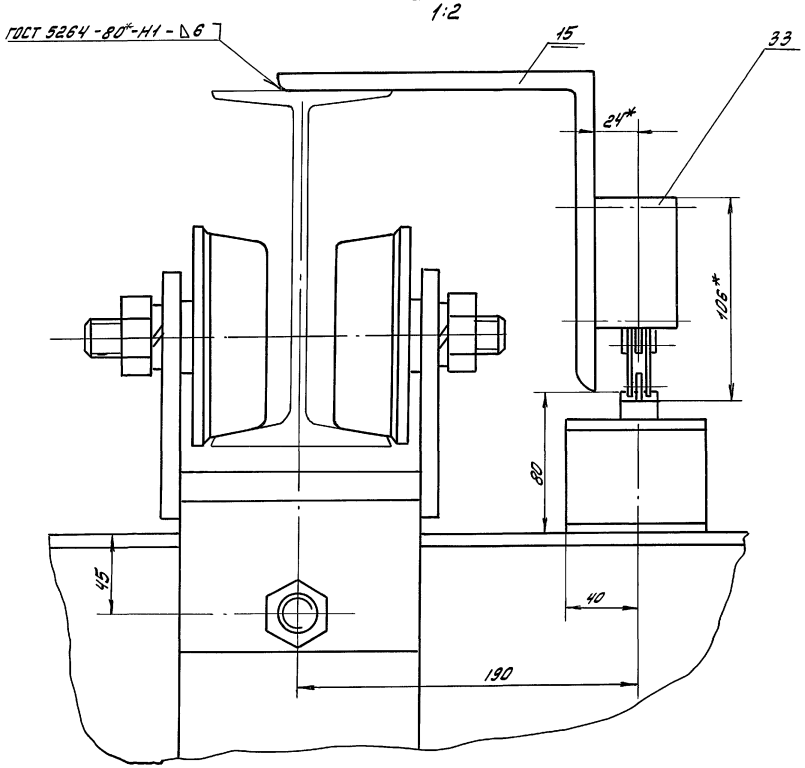

К

1. Скорость движения рамки м/мин - 3,5
2. Ход рамки м 17,7
3. Рабочее давление насосной установки Мпа (кг/см²) 2 (20)
4. Производительность м³/час 37
5. Общая мощность квт 2,92
6. Габаритные размеры мм
   длина 20000
   ширина 9000
   высота ~7100
7. Масса кг 1567

Ш-Ш
1:2

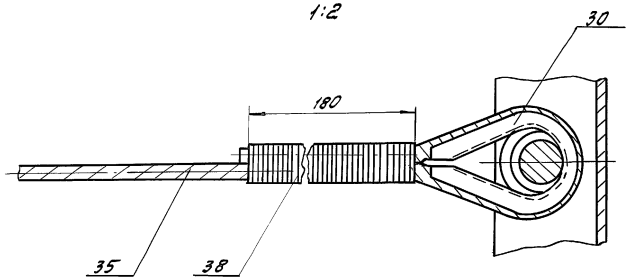

Т-Т лист 4
1:2

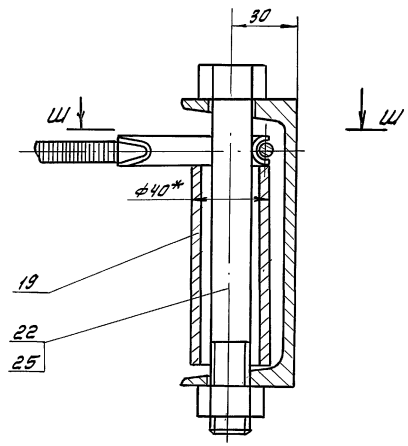

Изм.	Лист	№ докум.	Подп.	Дата	НЕЕ-00-00-00СБ (705-14-78.92)
Разработ.		Дворникова			Машина для наружной мойки. Сборочный чертеж
Проверил		Альберт			Лит: И; Масса: —; Масштаб: —
Рук. гр.					Лист 7; Листов 7
Н. контр.		Гойхман			ОДЕССКИЙ СТРОЙПРОЕКТ
Гл. констр.		Гойхман			

Пролуцкая

25283-11 14

Инв.№ подл. | Подп. и дата | Взам. инв.№ | Инв.№ дубл. | Подп. и дата

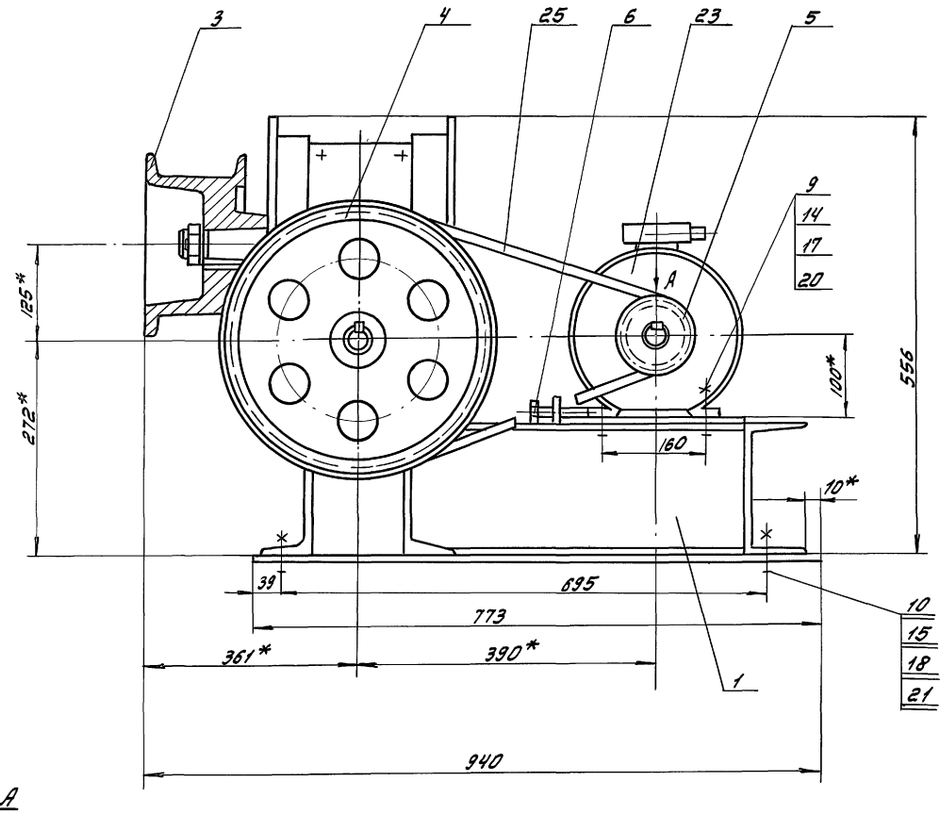

Вид А
1:2

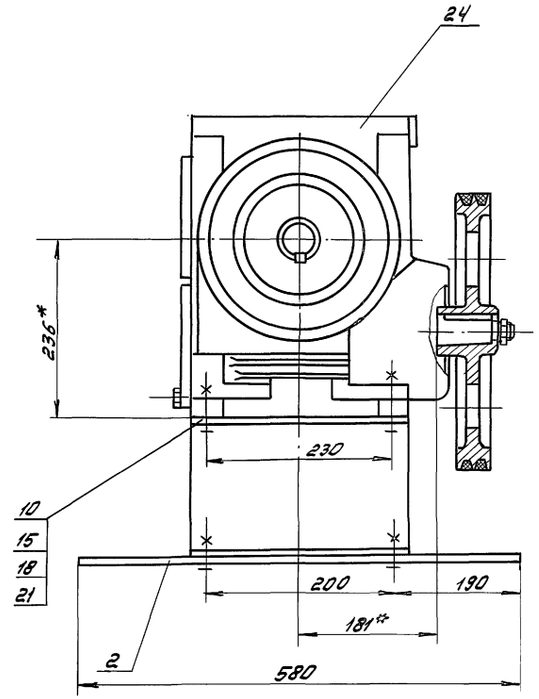

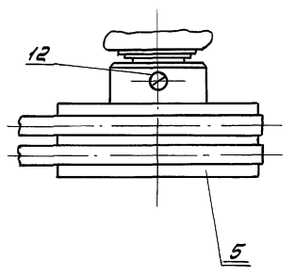

					НЕЕ-01-00-00СБ 409-14-78.92		
Изм.	Лист	№ докум.	Подп.	Дата	Привод	Лит	Масса / Масштаб
Разработ.		Дворникова				И	225 / 1:5
Проверил		Альберт			Сборочный чертеж	Лист	Листов 1
Рук. гр.							
Н. контр.		Гойхман				ОДЕССКИЙ СТРОЙПРОЕКТ	
Гл. констр.		Гойхман					

Прилуцкая

25283-11 15

Инв. № подл. | Подп. и дата | Взам. инв. № | Инв. № дубл. | Подп. и дата

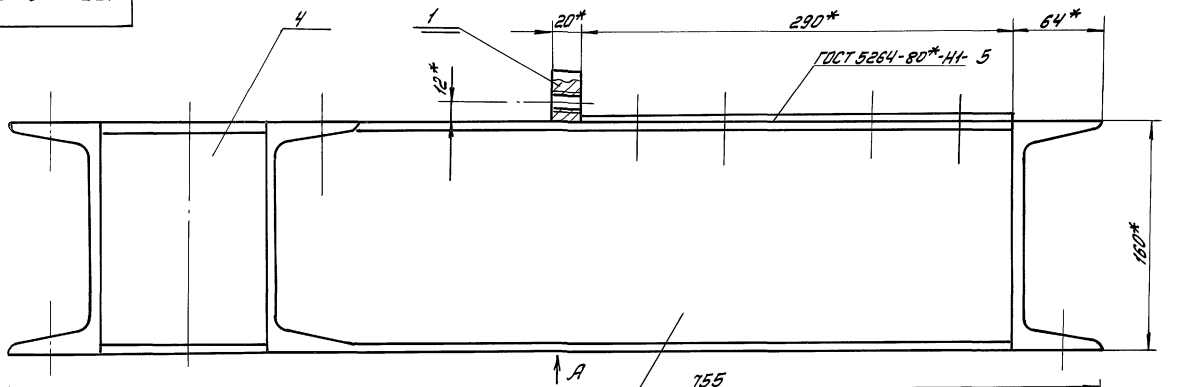

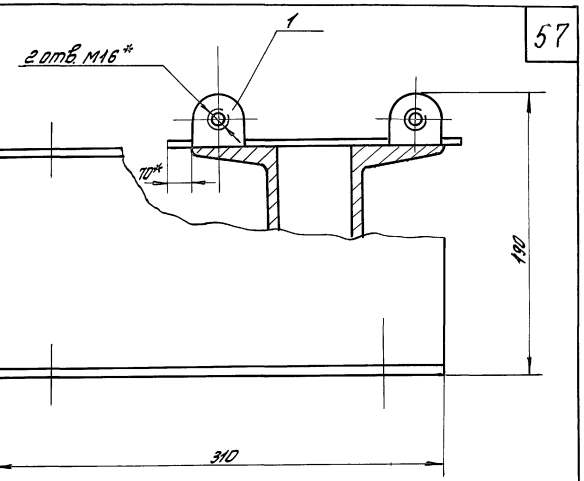

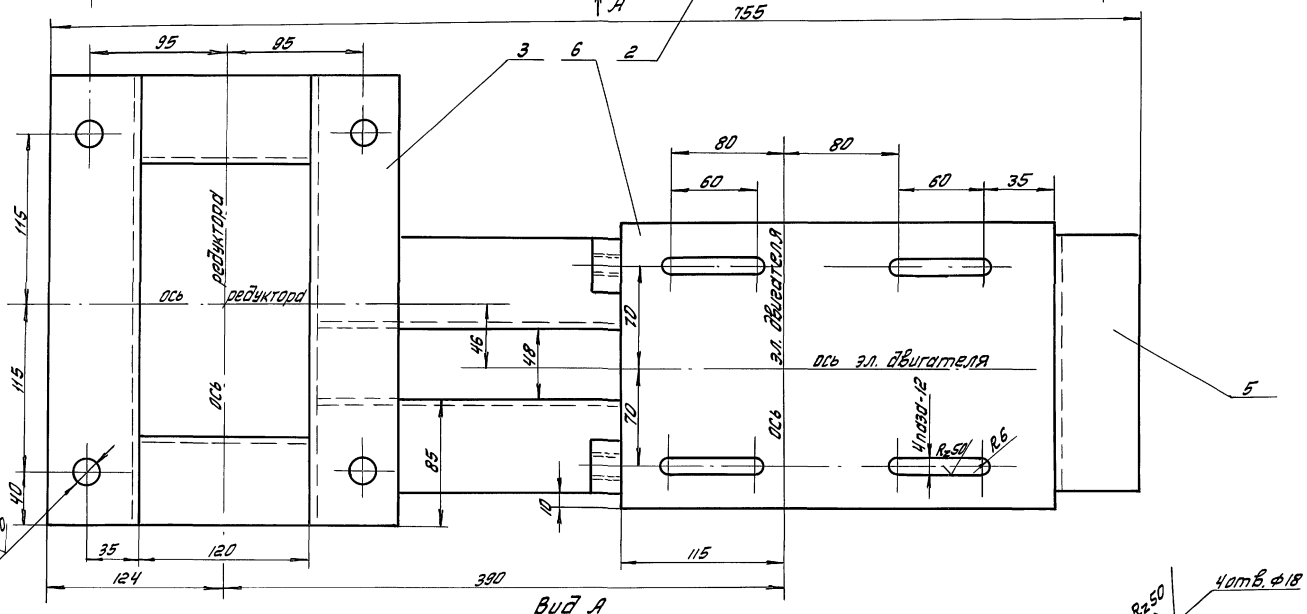

Вид А

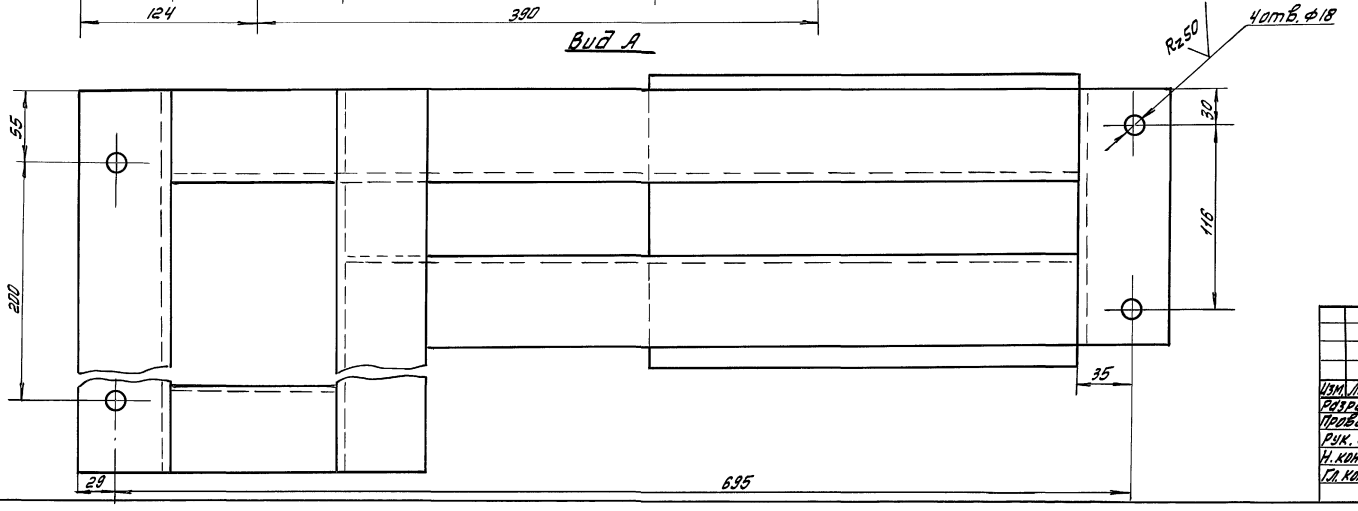

1. Сварные швы по ГОСТ 5264-80*-Т1-Δ5, кроме мест, указанных особо
2. *Размеры для справок

					НЕЕ-01-01-ООСБ 109-14-78.92		
Изм.	Лист	№ докум.	Подп.	Дата	Рама сборочный чертеж	Лит.	Масса / Масштаб
Разработ.		Дворникова				И	31 / 1:2,5
Провер.		Альберт				Лист	Листов 1
Рук. гр.							
Н. контр.		Гайхман				ОДЕССКИЙ СТРОЙПРОЕКТ	
Гл. констр.		Гайхман					

Прилуцкая

25283-11 16

Инв. № подл. | Подп. и дата | Взам. инв. № | Инв. № дубл. | Подп. и дата

Альбом 6.4.2

Формат	Зона	Поз.	Обозначение	Наименование	К-во	Примечание
				Документация		
А2			НЕЕ-01-01-00СБ	Сборочный чертеж		
				Детали		
А4		1	НЕЕ-01-01-01	Гайка	2	
А4		2	НЕЕ-01-01-02	Швеллер	2	
Б4		3	НЕЕ-01-01-03	Швеллер		
				Швеллер 16 ГОСТ 8240-89		
				Ст 3 ГОСТ 535-79*		
				L = 310	2	4,4 кг
Б4		4	НЕЕ-01-01-04	Швеллер		
				Швеллер 16 ГОСТ 8240-89		
				Ст 3 ГОСТ 535-79*		
				L = 120	2	1,7 кг
Б4		5	НЕЕ-01-01-05	Швеллер		
				Швеллер 16 ГОСТ 8240-89		
				Ст 3 ГОСТ 535-79*		
				L = 176	1	2,5 кг
Б4		6	НЕЕ-01-01-06	Лист		
				Лист 5 ГОСТ 19903-74*		
				Ст 3 ГОСТ 14637-89		
				196 × 290	1	2,1 кг

Изм. Лист № докум. Подп. Дата
Разраб. Дворникова
Провер. Альберт
Рук. гр.
Н. контр. Гойхман
Гл. констр. Гойхман

НЕЕ-01-01-00

Рама

Лит И | Лист | Листов 1

ОДЕССКИЙ СТРОЙПРОЕКТ

Инв. № подл. | Подп. и дата | Взам. инв. № | Инв. № дубл. | Подп. и дата

НЕЕ-01-01-01

$R_z 50$ (√)

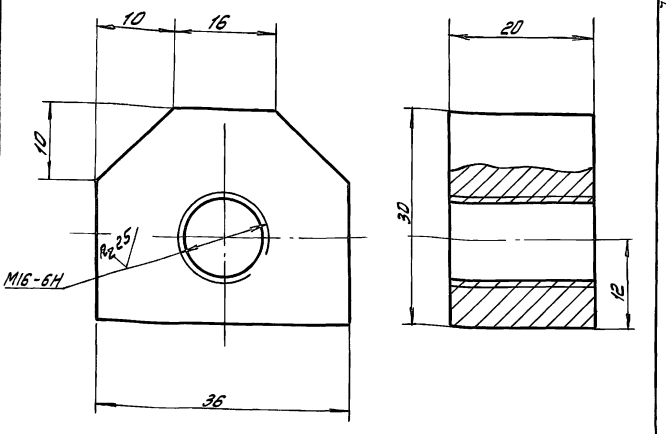

НЕЕ-01-01-01

Гайка

Изм. Лист № докум. Подп. Дата
Разработ. Дворникова
Провер. Альберт
Рук. гр.
Н. контр. Гойхман
Гл. констр. Гойхман

Лит. И | Масса 0,13 | Масштаб 2:1

Лист | Листов 1

Ст 3КП ГОСТ 380-71*

ОДЕССКИЙ СТРОЙПРОЕКТ

Инв. № подл. | Подп. и дата | Взам. инв. № | Инв. № дубл. | Подп. и дата

20-01-01-33Н

√(√)

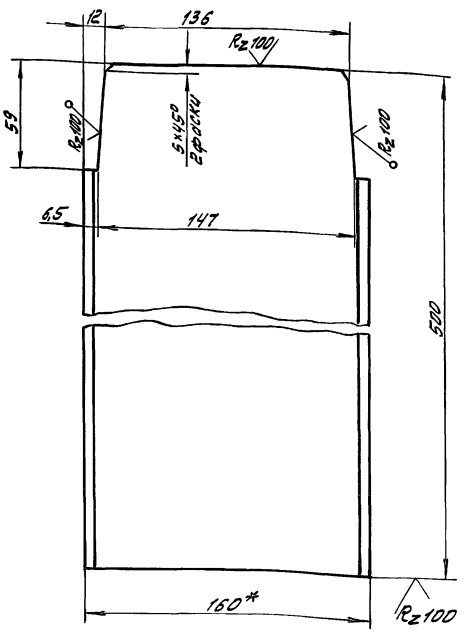

*размер для справок

НЕЕ-01-01-02

Швеллер

Изм. Лист № докум. Подп. Дата
Разработ. Дворникова
Провер. Альберт
Рук. гр.
Н. контр. Гойхман
Гл. констр. Гойхман

Лит И | Масса 7 | Масштаб 1:2

Лист | Листов 1

Швеллер 16 ГОСТ 8240-86
Ст 3 ГОСТ 535-79*

ОДЕССКИЙ СТРОЙПРОЕКТ

Инв. № подл. | Подп. и дата | Взам. инв. № | Инв. № дубл. | Подп. и дата

25233-11-17

НЕЕ-01-00-01

√(√)

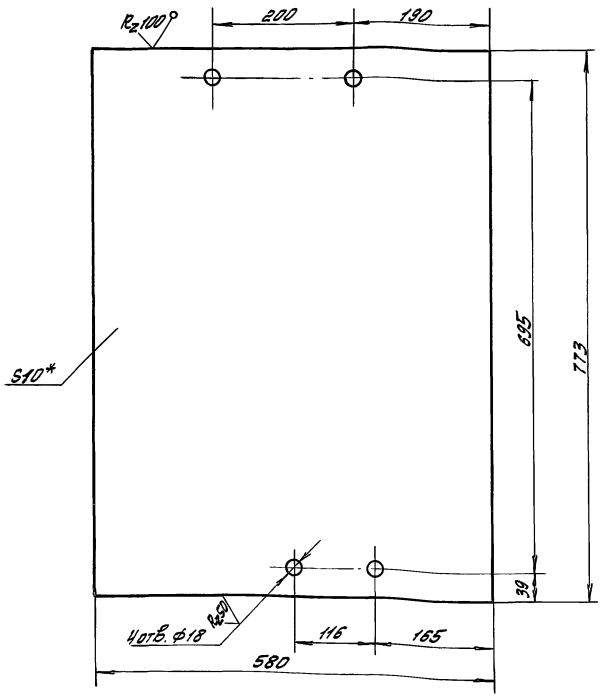

*размер для справок

НЕЕ-01-00-01
109-14-78.92

Лист

Изм. Лист № докум. Подп. Дата
Разработ. Дворникова
Провер. Альберт
Рук. гр.
Н. контр. Гойхман
Гл. констр. Гойхман

Лит И | Масса 35 | Масштаб 1:5

Лист | Листов 1

Лист 10 ГОСТ 19903-74*
Ст 3 ГОСТ 14637-89

ОДЕССКИЙ СТРОЙПРОЕКТ

Прилуцкая

Инв. № подл. | Подп. и дата | Взам. инв. № | Инв. № дубл. | Подп. и дата

НЕЕ-01-00-02

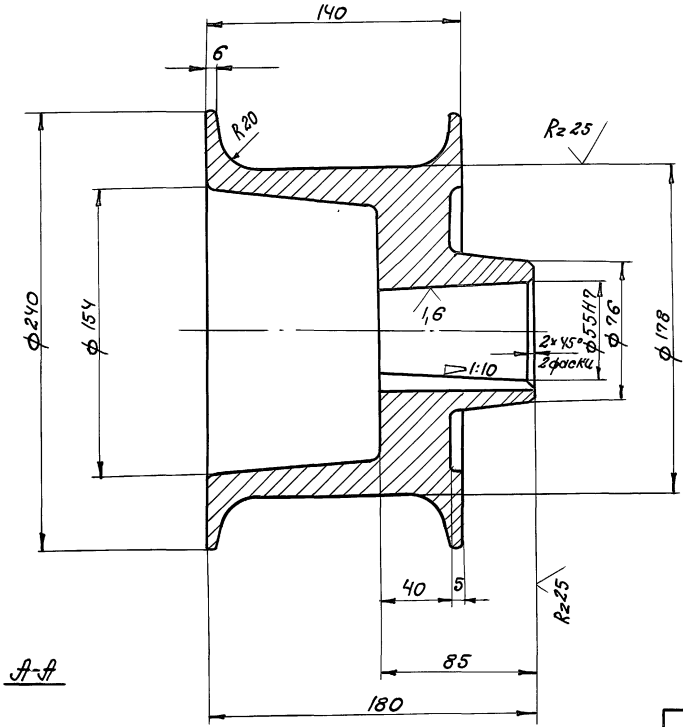

А-А

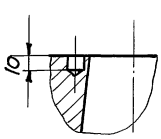

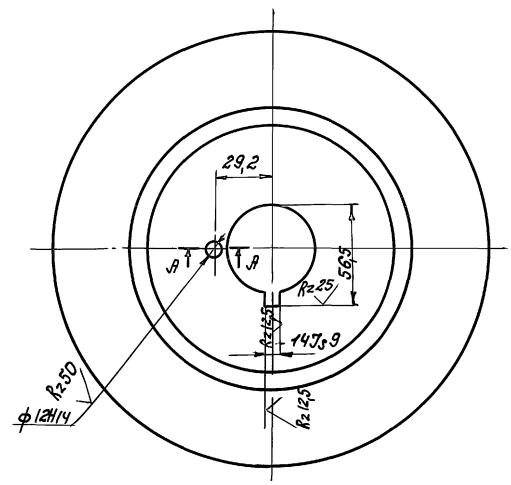

1. Литейные радиусы 3...5мм.
2. Литейные уклоны 3°...5°

				НЕЕ-01-00-02			
Изм.	Лист	№ докум.	Подп.	Дата	Барабан	Лит.	Масса	Масштаб
Разраб.		Дворникова				И	13,5	1:2
Проверил		Альберт				Лист	Листов 1	
Рук. гр.								
Н. кон. тр.		Гойхман						
Гл. констр.		Гойхман			С415 ГОСТ 1412-85	ОДЕССКИЙ СТРОЙПРОЕКТ		

Инв. № подл. | Подп. и дата | Взам. инв. № | Инв. № дубл. | Подп. и дата

Альбом 9.4.2

НЕЕ-01-00-03

Вид А

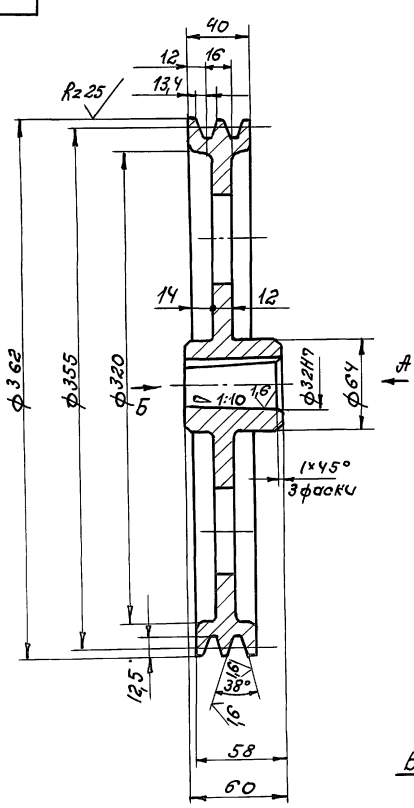

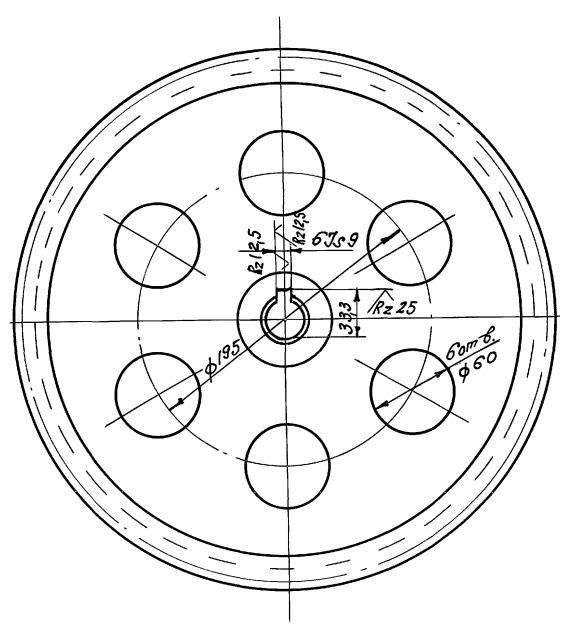

Вид Б

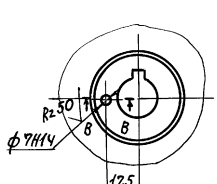

В-В

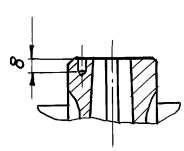

1. Литейные уклоны 3°...5°
2. Литейные радиусы 3...5мм.

				НЕЕ-01-00-03			
Изм.	Лист	№ докум.	Подп.	Дата	Шкив	Лит.	Масса	Масштаб
Разработ.		Дворникова				И	12	1:2,5
Провер.		Альберт				Лист	Листов 1	
Рук. гр.								
Н. кон. тр.		Гойхман						
Гл. констр.		Гойхман			С415 ГОСТ 1412-85	ОДЕССКИЙ СТРОЙПРОЕКТ		

Инв. № подл. | Подп. и дата | Взам. инв. № | Инв. № дубл. | Подп. и дата

25283-11 18

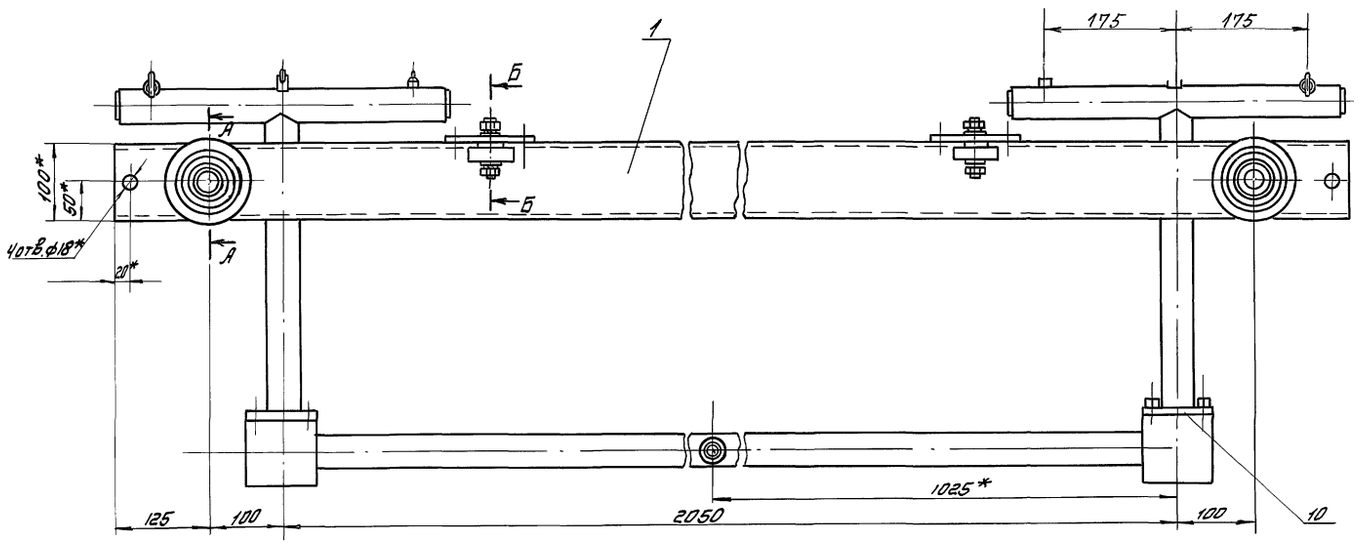

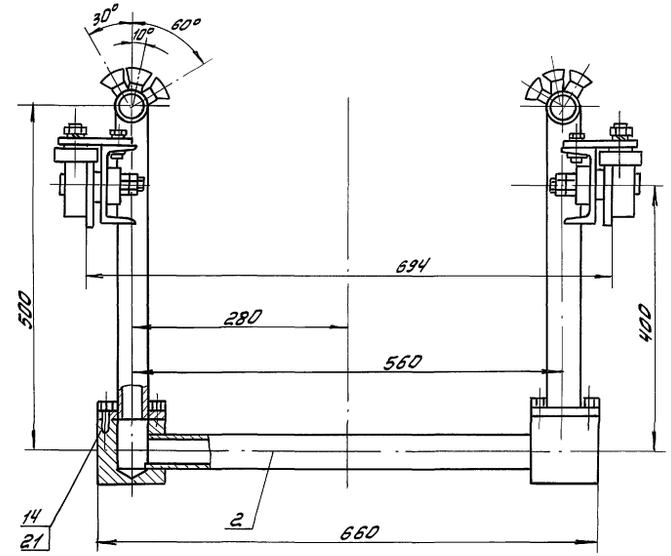

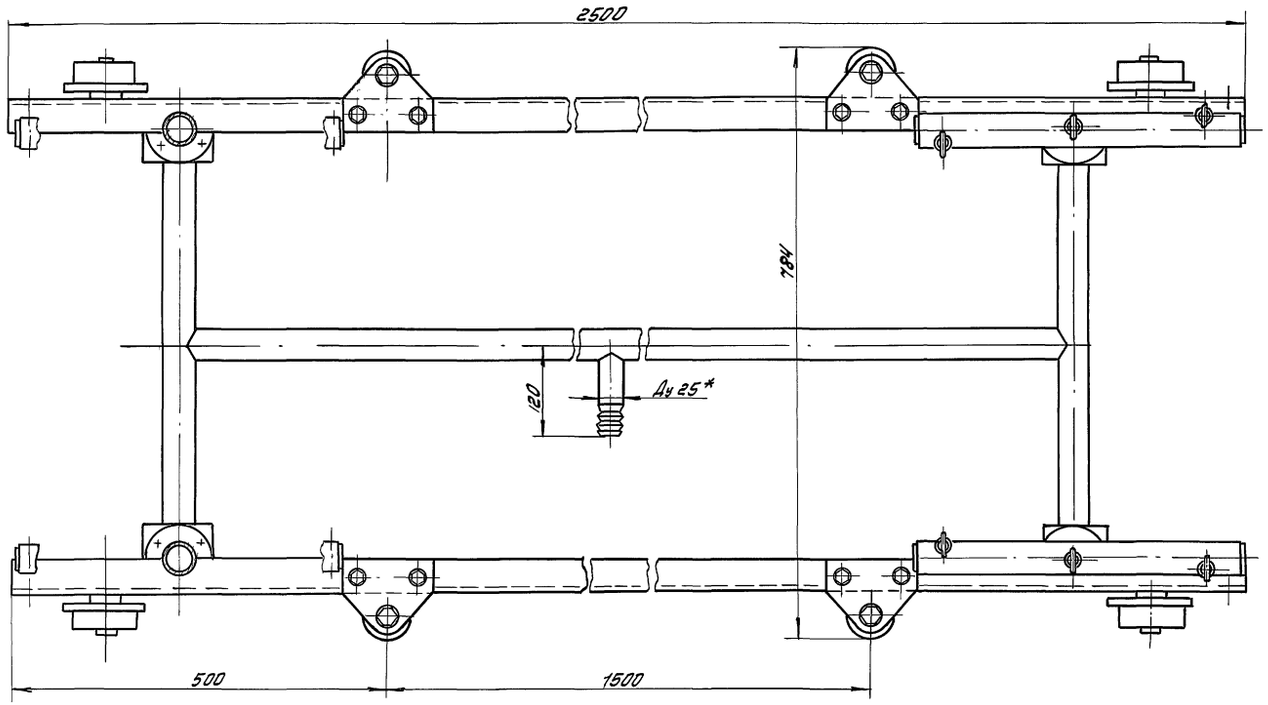

* Размеры для справок

					НЕЕ-02-00-00СБ 409-14-48.92		
Изм.	Лист	№ докум.	Подп.	Дата	Тележка сборочный чертеж	Лит	Масса	Масштаб
Разработ.	Дворникова					И	108	1:5
Провер.	Альберт					Лист 1	Листов 2	
Рук. гр.						ОДЕССКИЙ СТРОЙПРОЕКТ		
Н. контр.	Гойхман							
Гл. констр.	Гойхман							

Прилуцкая

252.83-11 19

Инв. № подл. | Подп. и дата | Взам. инв. № | Инв. № дубл. | Подп. и дата

НЕЕ-02-00-000Б

Альбом 9.42

Б-Б, лист 1
1:2

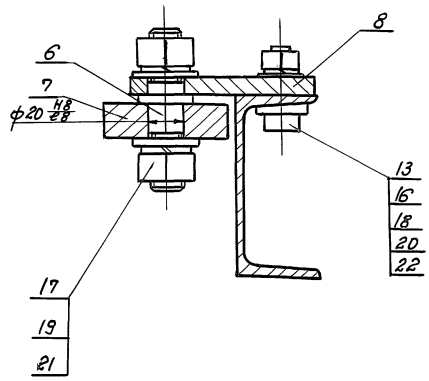

А-А, лист 1
1:2

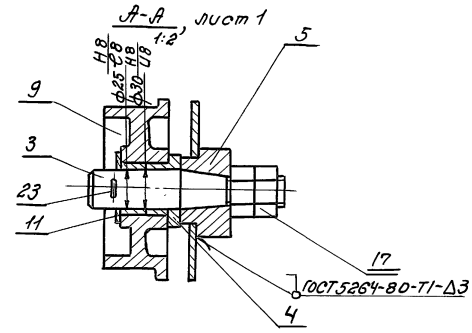

				НЕЕ-02-00-000Б	
Изм. Лист	№ докум.	Подп.	Дата	Тележка. Сборочный чертеж	Лит. / Масса / Масштаб
Разработ.	Дворникова				И / — / —
Проверил	Альберт				Лист 2 / Листов 2
Рук. гр.					
Н. контр.	Гойхман				ОДЕССКИЙ СТРОЙПРОЕКТ
Гл. констр.	Гойхман				

Инв. № подл. | Подп. и дата | Взам. инв. № | Инв. № дубл. | Подп. и дата

НЕЕ-02-00-01

Rz 50 (√)

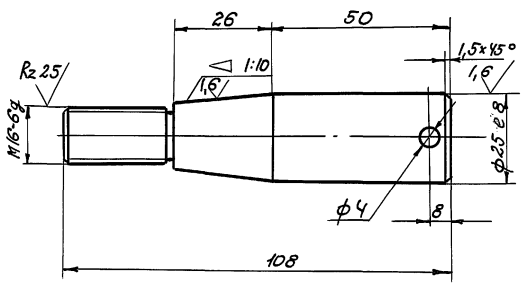

				НЕЕ-02-00-01	
Изм. Лист	№ докум.	Подпись	Дата	Ось	Лит. / Масса / Масштаб
Разработ.	Дворникова				И / 0,37 / 1:1
Проверил	Альберт				Лист / Листов 1
Рук. гр.					
Н. контр.	Гойхман			Сталь 35 ГОСТ 1050-74**	ОДЕССКИЙ СТРОЙПРОЕКТ
Гл. констр.	Гойхман				

НЕЕ-02-00-02

Rz 50 (√)

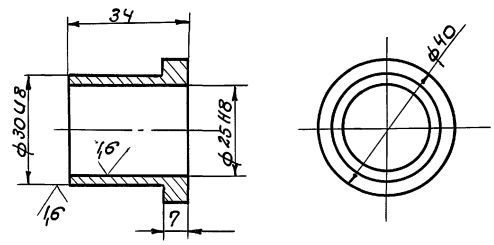

				409-14-78.92 НЕЕ-02-00-02	
Изм. Лист	№ докум.	Подпись	Дата	Втулка	Лит. / Масса / Масштаб
Разработ.	Дворникова				И / 0,12 / 1:1
Проверил	Альберт				Лист / Листов 1
Рук. гр.					
Н. контр.	Гойхман			Бр 05-Ц5-С5 ГОСТ 613-79	ОДЕССКИЙ СТРОЙПРОЕКТ
Гл. констр.	Гойхман				

61

Инв. № подл. | Подп. и дата | Взам. инв. № | Инв. № дубл. | Подп. и дата

25283-11 02

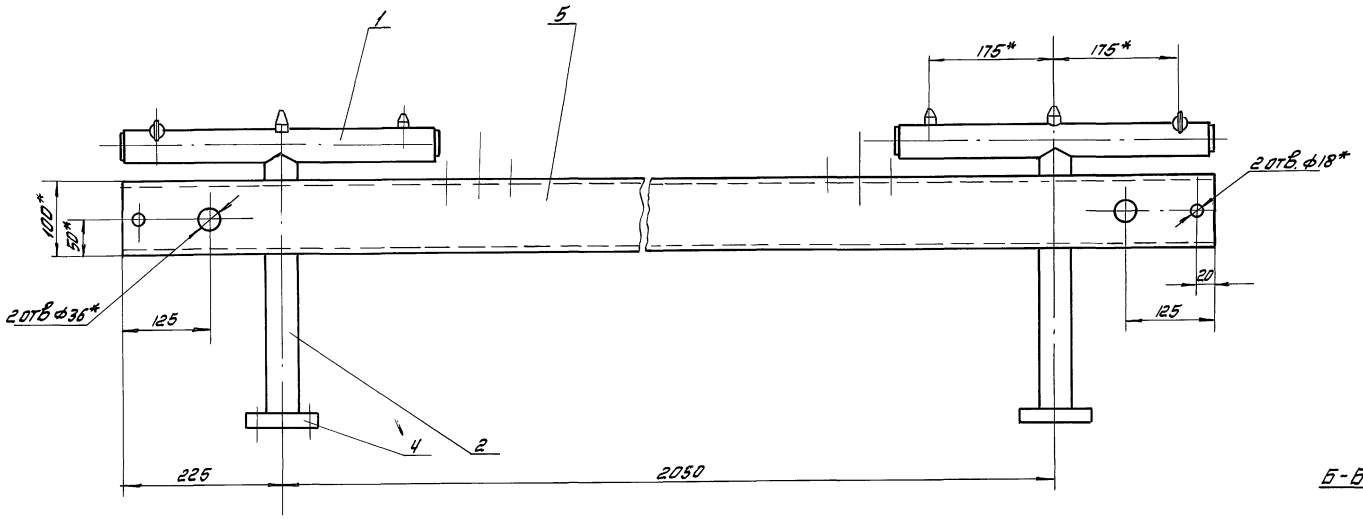

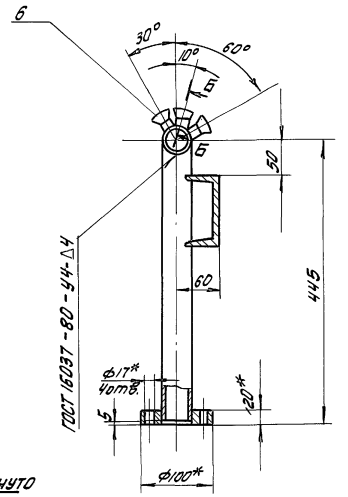

Б-Б повернуто

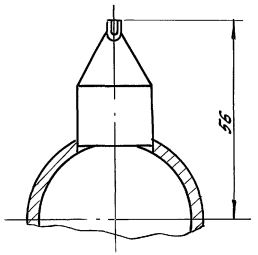

А - А
1:2

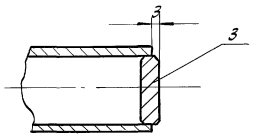

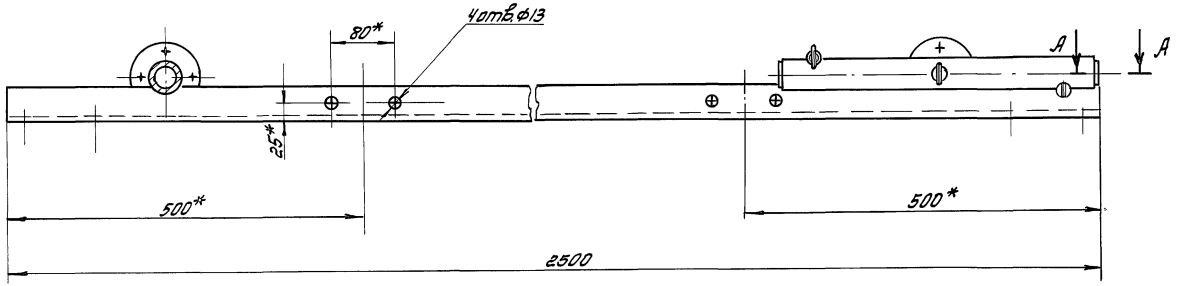

1. Сварные швы по ГОСТ 16037-80-С25-Р, кроме мест, указанных особо
2. *Размеры для справок.

					НЕЕ-02-21-ООСБ 409-14-78.92		
Изм.	Лист	№ докум.	Подп.	Дата	Боковина	Лит	Масса	Масштаб
Разработ		Дворникова				И	29	1:5
Провер.		Альберт			Сборочный чертеж	Лист	Листов 1
Рук. гр.							
Н. контр.		Гройхман				ОДЕССКИЙ СТРОЙПРОЕКТ	
Гл. констр.		Гройхман					

Прилуцкая

25283-11 21

Инв. № подл. | Подп. и дата | Взам. инв. № | Инв. № дубл. | Подп. и дата

НЕЕ-01-00-04

(√)√

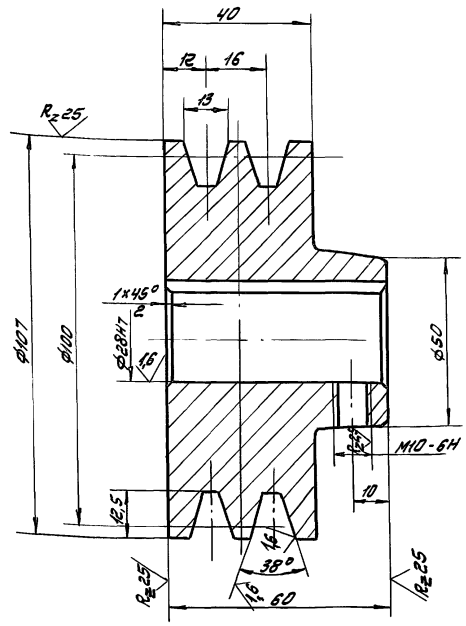

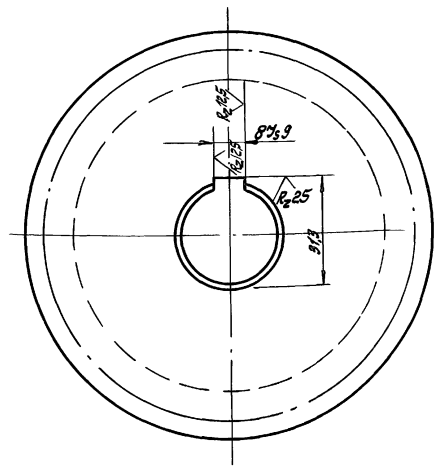

Литейные радиусы R=3...5мм

Литейные уклоны 5°

					НЕЕ-01-00-04			
Изм.	Лист	№ докум.	Подп.	Дата		Лит	Масса	Масштаб
Разработ.		Дворникова			Шкив	И	2	1:1
Провер.		Альберт				Лист	Листов 1	
Рук. гр.								
Н. контр.		Гойхман						
Гл. конструк.		Гойхман			Ст 20 ГОСТ 1412-85	ОДЕССКИЙ СТРОЙПРОЕКТ		

Альбом 944.2

Инв. № подл. | Подп. и дата | Взам. инв. № | Инв. № дубл. | Подп. и дата

Формат	Зона	Поз.	Обозначение	Наименование	К-во	Примечание
				Документация		
*			НЕЕ-02-00-00СБ	Сборочный чертеж		*А2, А3
				Сборочные единицы		
А4		1	НЕЕ-02-01-00	Боковина	2	
А4		2	НЕЕ-02-02-00	Коллектор	1	
				Детали		
А4		3	НЕЕ-02-00-01	Ось	4	
А4		4	НЕЕ-02-00-02	Втулка	4	
А4		5	НЕЕ-02-00-03	Втулка	4	
А4		6	НЕЕ-02-00-04	Ось	4	
А4		7	НЕЕ-02-00-05	Ролик	4	
А4		8	НЕЕ-02-00-06	Накладка	4	
А4		9	НЕЕ-02-00-07	Каток	4	
А4		10	НЕЕ-02-00-08	Прокладка	4	
А4		11	НЕЕ-02-00-09	Шайба		
				Ст3кп ГОСТ 380-71*		
				ф38×ф26×S2	4	0,008кг
				Стандартные изделия		
				Болты ГОСТ 7798-70*		
		13		М12×45	8	0,055кг
		14		М16×45	16	0,102кг

Изм.	Лист	№ докум.	Подп.	Дата	НЕЕ-02-00-00			
Разраб.		Дворникова			Тележка	Лит.	Лист	Листов
Провер.		Альберт				И	1	2
Рук. гр.						ОДЕССКИЙ СТРОЙПРОЕКТ		
Н. контр.		Гойхман						
Гл. конструк.		Гойхман						

Привязка

Формат	Зона	Поз.	Обозначение	Наименование	К-во	Примечание
				Гайки ГОСТ 5915-70*		
		16		М12	8	0,017кг
		17		М16	16	0,034кг
				Шайбы ГОСТ Н37Н-78*		
		18		Шайба 12	8	0,006кг
		19		Шайба 16	8	0,011кг
				Шайбы ГОСТ 6402-70*		
		20		12 65Г	8	0,007кг
		21		16 65Г	20	0,015кг
		22		Шайба 12		
				ГОСТ 10906-78*	8	0,003кг
		23		Шплинт 4×40		
				ГОСТ 397-79*	4	0,004кг

Изм.	Лист	№ докум.	Подпись	Дата	НЕЕ-02-00-00 409-14-78.92	Лист 2

63

Инв. № подл. | Подп. и дата | Взам. инв. № | Инв. № дубл. | Подп. и дата

25283-11 22

Формат	Зона	Поз.	Обозначение	Наименование	К-во	Приме-чание
				Документация		
А2			НЕЕ-02-01-00СБ	Сборочный чертеж		
				Детали		
А4		1	НЕЕ-02-01-01	Труба	2	
А3		2	НЕЕ-02-01-02	Труба	2	
А4		3	НЕЕ-02-01-03	Бобышка	4	
А4		4	НЕЕ-02-01-04	Бобышка	2	
А3		5	НЕЕ-02-01-05	Швеллер	1	
А4		6	НЕЕ-02-01-06	Сопло	6	

Инв.№ подл. | Подп. и дата | Взам. инв.№ | Инв.№ дубл. | Подп. и дата

Изм.	Лист	№ докум.	Подп.	Дата
Разраб.		Абрамкова		
Провер.		Альберт		
Рук. гр.				
Н. контр.		Гойхман		
Гл. констр.		Гойхман		

НЕЕ-02-01-00

Боковина

Лит.	Масса	Масштаб
И		
Лист 1	Листов 1	

ОДЕССКИЙ СТРОЙПРОЕКТ

НЕЕ-02-01-02

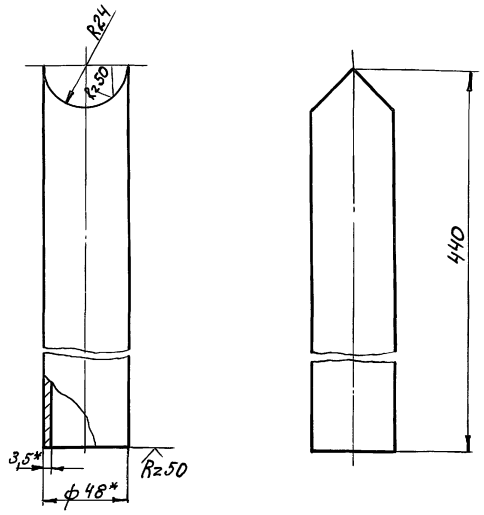

* Размеры для справок.

Инв.№ подл. | Подп. и дата | Взам. инв.№ | Инв.№ дубл. | Подп. и дата

Изм.	Лист	№ докум.	Подпись	Дата
Разработ.		Абрамкова		
Проверил		Альберт		
Рук. гр.				
Н. контр.		Гойхман		
Гл. констр.		Гойхман		

НЕЕ-02-01-02

Труба

Лит.	Масса	Масшт.
И	1,4	1:2
Лист	Листов 1	

Труба 40×3,5 ГОСТ 3262-75*

ОДЕССКИЙ СТРОЙПРОЕКТ

НЕЕ-02-01-01

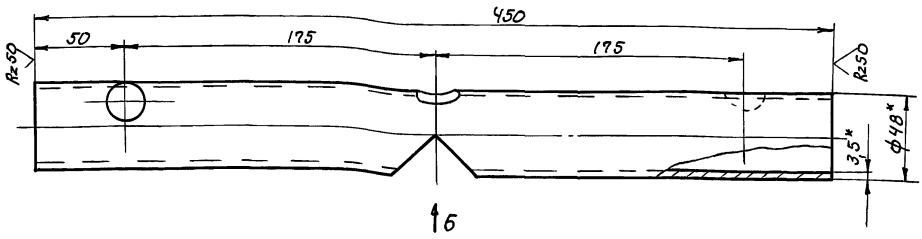

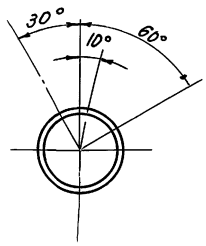

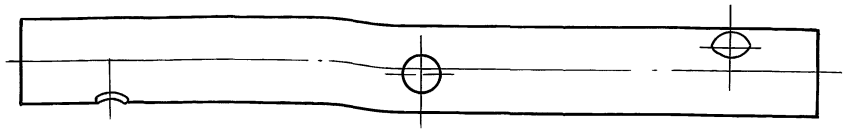

Вид А повернуто

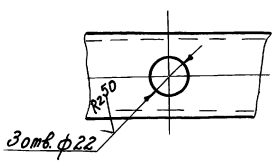

Вид Б

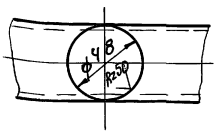

* Размеры для справок.

Инв.№ подл. | Подп. и дата | Взам. инв.№ | Инв.№ дубл. | Подп. и дата

Изм.	Лист	№ докум.	Подпись	Дата
Разраб.		Абрамкова		
Провер.		Альберт		
Рук. гр.				
Н. контр.		Гойхман		
Гл. констр.		Гойхман		

НЕЕ-02-01-01

Труба

Лит.	Масса	Масштаб
И	1,7	1:2
Лист	Листов 1	

Труба 40×3,5 ГОСТ 3262-75*

ОДЕССКИЙ СТРОЙПРОЕКТ

49

5283-11 23

НЕЕ-02-01-05

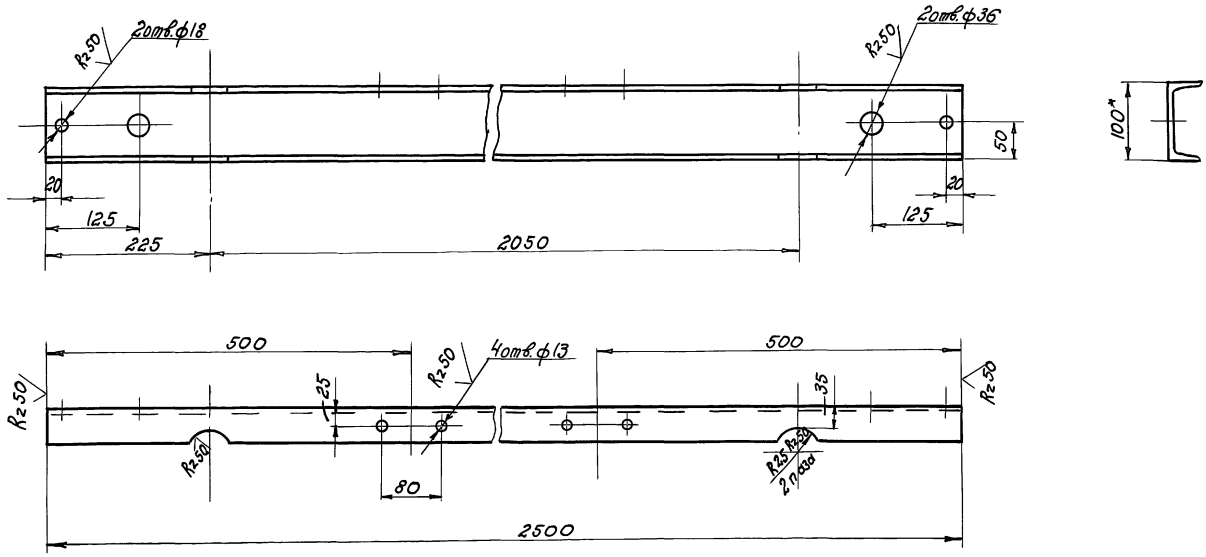

* Размер для справок

				НЕЕ-02-01-05		
Изм. Лист № докум. Подпись Дата				Швеллер	Лит.	Масса / Масштаб
Разработ. Дворникова					И	21 / 1:5
Проверил Альберт					Лист	Листов 1
Рук. гр.				Швеллер 10 ГОСТ 8240-86 Ст3 ГОСТ 535-79	ОДЕССКИЙ СТРОЙПРОЕКТ	
Н. контр. Гойхман						
Гл. констр. Гойхман						

Инв.№ подл. | Подп. и дата | Взам. инв.№ | Инв.№ дубл. | Подп. и дата

НЕЕ-02-01-03

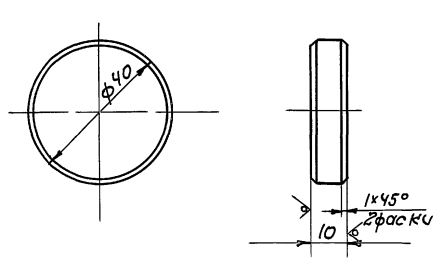

				НЕЕ-02-01-03		
Изм. Лист № докум. Подпись Дата				Бобышка	Лит.	Масса / Масштаб
Разработ. Дворникова					И	0,1 / 1:1
Проверил Альберт					Лист	Листов 1
Рук. гр.				Ст3 кп ГОСТ 380-71**	ОДЕССКИЙ СТРОЙПРОЕКТ	
Н. контр. Гойхман						
Гл. констр. Гойхман						

Инв.№ подл. | Подп. и дата | Взам. инв.№ | Инв.№ дубл. | Подп. и дата

НЕЕ-02-01-04

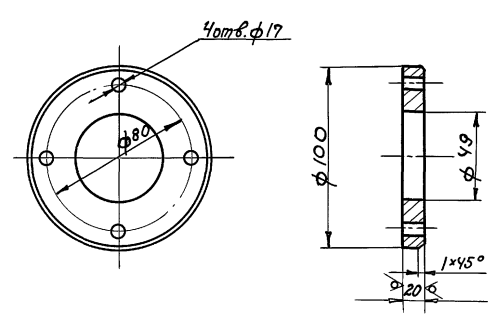

				НЕЕ-02-01-04 409-14-78.92		
Изм. Лист № докум. Подпись Дата				Бобышка	Лит.	Масса / Масштаб
Разраб. Дворникова					И	0,46 / 1:2
Провер. Альберт					Лист	Листов 1
Рук. гр.				Ст3 кп ГОСТ 380-71**	ОДЕССКИЙ СТРОЙПРОЕКТ	
Н. контр. Гойхман						
Гл. констр. Гойхман						

Инв.№ подл. | Подп. и дата | Взам. инв.№ | Инв.№ дубл. | Подп. и дата

56

22283-11 42

НЕЕ-02-01-06

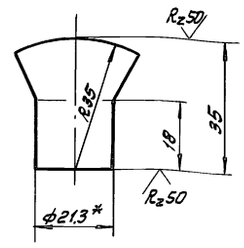

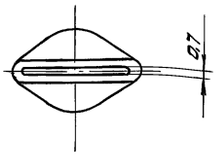

* Размер для справок.

Изм.	Лист	№ докум.	Подп.	Дата
Разработ.		Дворникова		
Провер.		Альберт		
Рук. гр.				
Н. контр.		Гойхман		
Гл. констр.		Гойхман		

НЕЕ-02-01-06

Сопло

Лит	Масса	Масштаб
И	0,044	1:1
Лист	Листов 1	

Труба 15×2,8 ГОСТ 3262-75*

ОДЕССКИЙ СТРОЙПРОЕКТ

Инв. № подл. | Подп. и дата | Взам. инв. № | Инв. № дубл. | Подп. и дата

Формат	Зона	Поз.	Обозначение	Наименование	К-во	Примечание
				Документация		
А3			НЕЕ-02-02-00СБ	Сборочный чертеж		
				Детали		
А4			НЕЕ-02-02-01	Труба	2	
А4			НЕЕ-02-02-02	Труба	1	
А4			НЕЕ-02-02-03	Ниппель	1	
А4			НЕЕ-02-02-04	Бобышка	4	

Альбом 94.2

Изм.	Лист	№ докум.	Подп.	Дата
Разраб.		Дворникова		
Провер.		Альберт		
Рук. гр.				
Н. контр.		Гойхман		
Гл. констр.		Гойхман		

НЕЕ-02-02-00

Коллектор

Лит	Лист	Листов
И		1

ОДЕССКИЙ СТРОЙПРОЕКТ

Инв. № подл. | Подп. и дата | Взам. инв. № | Инв. № дубл. | Подп. и дата

НЕЕ-02-02-01

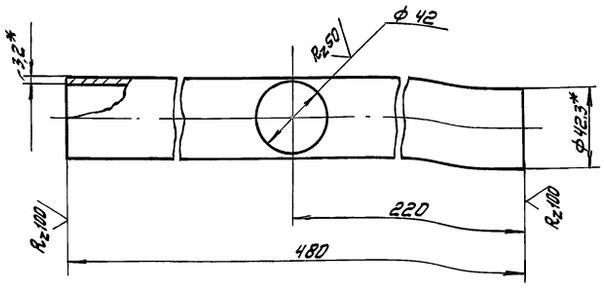

* Размеры для справок.

Изм.	Лист	№ докум.	Подп.	Дата
Разработ.		Дворникова		
Провер.		Альберт		
Рук. гр.				
Н. контр.		Гойхман		
Гл. констр.		Гойхман		

НЕЕ-02-02-01

Труба

Лит	Масса	Масштаб
И	1,5	1:1
Лист	Листов 1	

Труба 32×3,2 ГОСТ 3262-75*

ОДЕССКИЙ СТРОЙПРОЕКТ

Инв. № подл. | Подп. и дата | Взам. инв. № | Инв. № дубл. | Подп. и дата

25283-11 25

НЕЕ-02-02-02

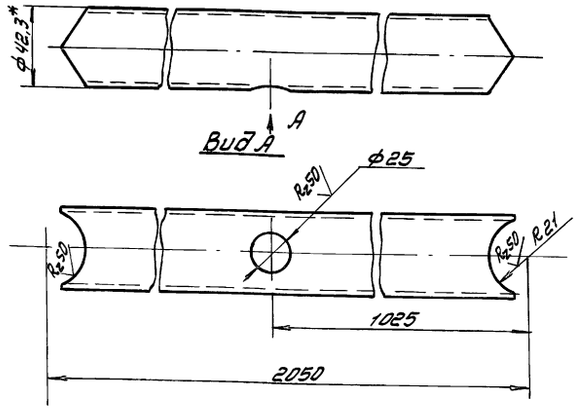

* Размер для справок

Изм.	Лист	№ докум.	Подп.	Дата
Разработ.		Дворникова		
Проверил		Альберт		
Рук. гр.				
Н. контр.		Гойхман		
Гл. констр.		Гойхман		

НЕЕ-02-02-02
409-14-78.92

Труба

Лит	Масса	Масштаб
И	6	1:2
Лист	Листов 1	

Труба 32×32 ГОСТ 3262-75*

ОДЕССКИЙ СТРОЙПРОЕКТ

Инв. № подл. | Подп. и дата | Взам. инв. № | Инв. № дубл. | Подп. и дата

99

Прилуцкая

Альбом 94.2

НЕЕ-02-02-03

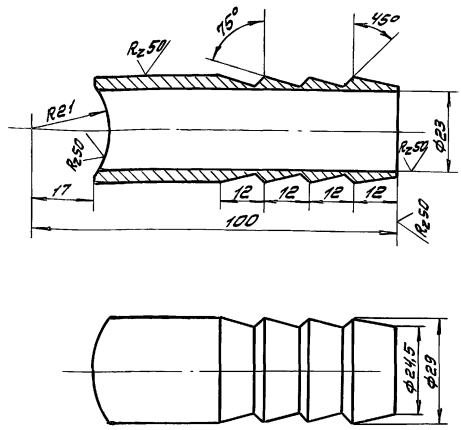

Изм.	Лист	№ докум.	Подп.	Дата
Разработ.		Вельчева		
Провер.		Альберт		
Рук. гр.				
Н. контр.		Гойхман		
Гл. констр.		Гойхман		

НЕЕ-02-02-03

Ниппель

Лит	Масса	Масштаб
И	0,14	1:1

Лист | Листов 1

Сталь 20ГОСТ 1050-74**

ОДЕССКИЙ СТРОЙПРОЕКТ

Инв. № подл. | Подп. и дата | Взам. инв. № | Инв. № дубл. | Подп. и дата

НЕЕ-02-02-04

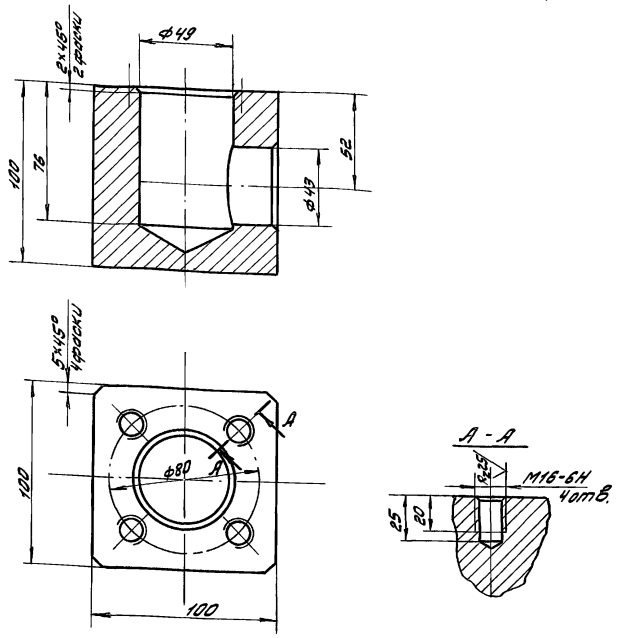

Изм.	Лист	№ докум.	Подп.	Дата
Разработ.		Вельчева		
Провер.		Альберт		
Рук. гр.				
Н. контр.		Гойхман		
Гл. констр.		Гойхман		

НЕЕ-02-02-04

Бобышка

Лит.	Масса	Масштаб
И	6,3	1:2

Лист | Листов 1

Ст 3кп ГОСТ 380-71*

ОДЕССКИЙ СТРОЙПРОЕКТ

Инв. № подл. | Подп. и дата | Взам. инв. № | Инв. № дубл. | Подп. и дата

НЕЕ-02-02-00СБ

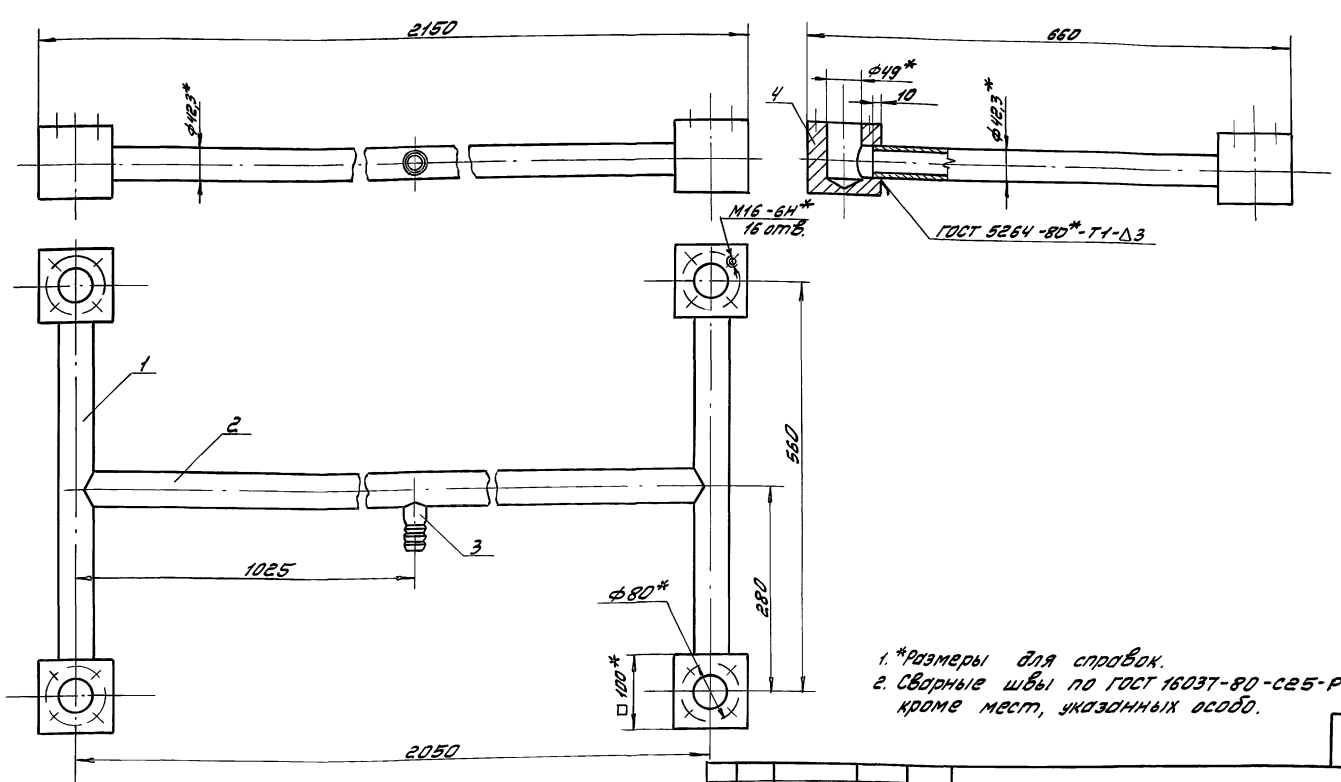

1. *Размеры для справок.
2. Сварные швы по ГОСТ 16037-80-С25-Р кроме мест, указанных особо.

67

НЕЕ-02-02-00 СБ
409-14-78.92

Изм.	Лист	№ докум.	Подп.	Дата
Разработ.		Вельчева		
Провер.		Альберт		
Рук. гр.				
Н. констр.		Гойхман		
Гл. констр.		Гойхман		

Коллектор
Сборочный чертёж

Лит.	Масса	Масштаб
И	34,5	1:5

Лист | Листов 1

ОДЕССКИЙ СТРОЙПРОЕКТ

Прилуцкая

Инв. № подл. | Подп. и дата | Взам. инв. № | Инв. № дубл. | Подп. и дата

25283-11 26

НЕЕ-02-00-03

Rz 25 √(√)

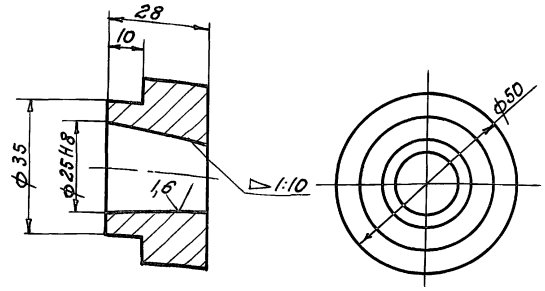

					НЕЕ-02-00-03		
Изм.	Лист	№ докум.	Подп.	Дата			
Разработ.		Вельчева			Втулка	Лит.	Масса 0,26	Масштаб 1:1
Проверил		Альберт				И		
Рук. гр.						Лист	Листов 1
Н. контр.		Гойхман					
Гл. констр.		Гойхман			Ст3 кп ГОСТ 380-71*	ОДЕССКИЙ СТРОЙПРОЕКТ	

Инв. № подл. | Подп. и дата | Взам. инв. № | Инв. № дубл. | Подп. и дата

НЕЕ-02-00-04

Rz 25 √(√)

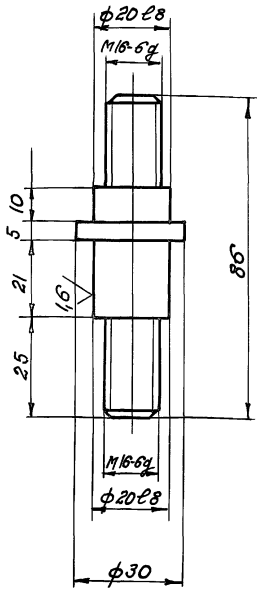

					НЕЕ-02-00-04		
Изм.	Лист	№ докум.	Подп.	Дата			
Разработ.		Вельчева			Ось	Лит.	Масса 0,17	Масштаб 1:1
Проверил		Альберт				И		
Рук. гр.						Лист	Листов 1
Н. контр.		Гойхман					
Гл. констр.		Гойхман			Сталь 45 ГОСТ 1050-74**	ОДЕССКИЙ СТРОЙПРОЕКТ	

Альбом 9 ч. 2

НЕЕ-02-00-05

Rz 50 √(√)

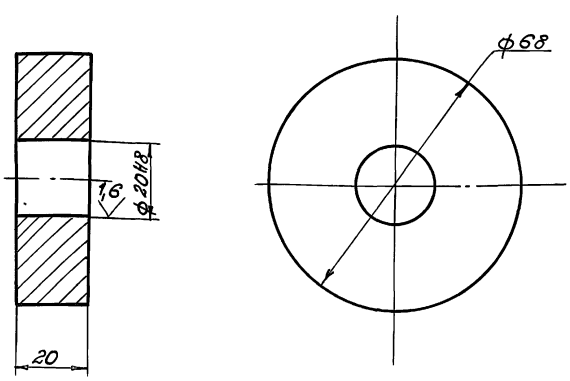

					НЕЕ-02-00-05		
Изм.	Лист	№ докум.	Подп.	Дата			
Разработ.		Вельчева			Ролик	Лит.	Масса 0,5	Масштаб 1:1
Проверил		Альберт				И		
Рук. гр.						Лист	Листов 1
Н. контр.		Гойхман					
Гл. констр.		Гойхман			Ст3 кп ГОСТ 380-71*	ОДЕССКИЙ СТРОЙПРОЕКТ	

Инв. № подл. | Подп. и дата | Взам. инв. № | Инв. № дубл. | Подп. и дата

23283-11 27

НЕЕ-02-00-06

√(√)

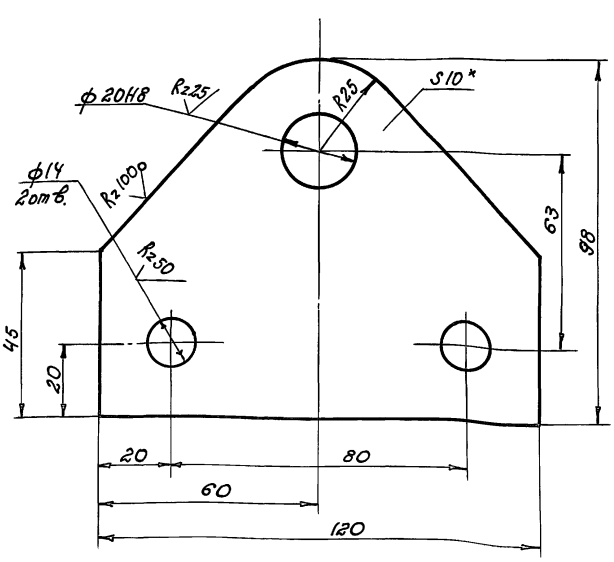

*Размер для справок.

68

					НЕЕ-02-00-06		
Изм.	Лист	№ докум.	Подп.	Дата			
Разработ.		Вельчева			Накладка	Лит.	Масса 0,8	Масштаб 1:1
Проверил		Альберт				И		
Рук. гр.						Лист	Листов 1
Н. контр.		Гойхман					
Гл. констр.		Гойхман			Лист 10 ГОСТ 19903-74* Ст. 3 ГОСТ 14637-89	ОДЕССКИЙ СТРОЙПРОЕКТ	

Инв. № подл. | Подп. и дата | Взам. инв. № | Инв. № дубл. | Подп. и дата

Альбом 94.2

НЕЕ-03-00-00СБ

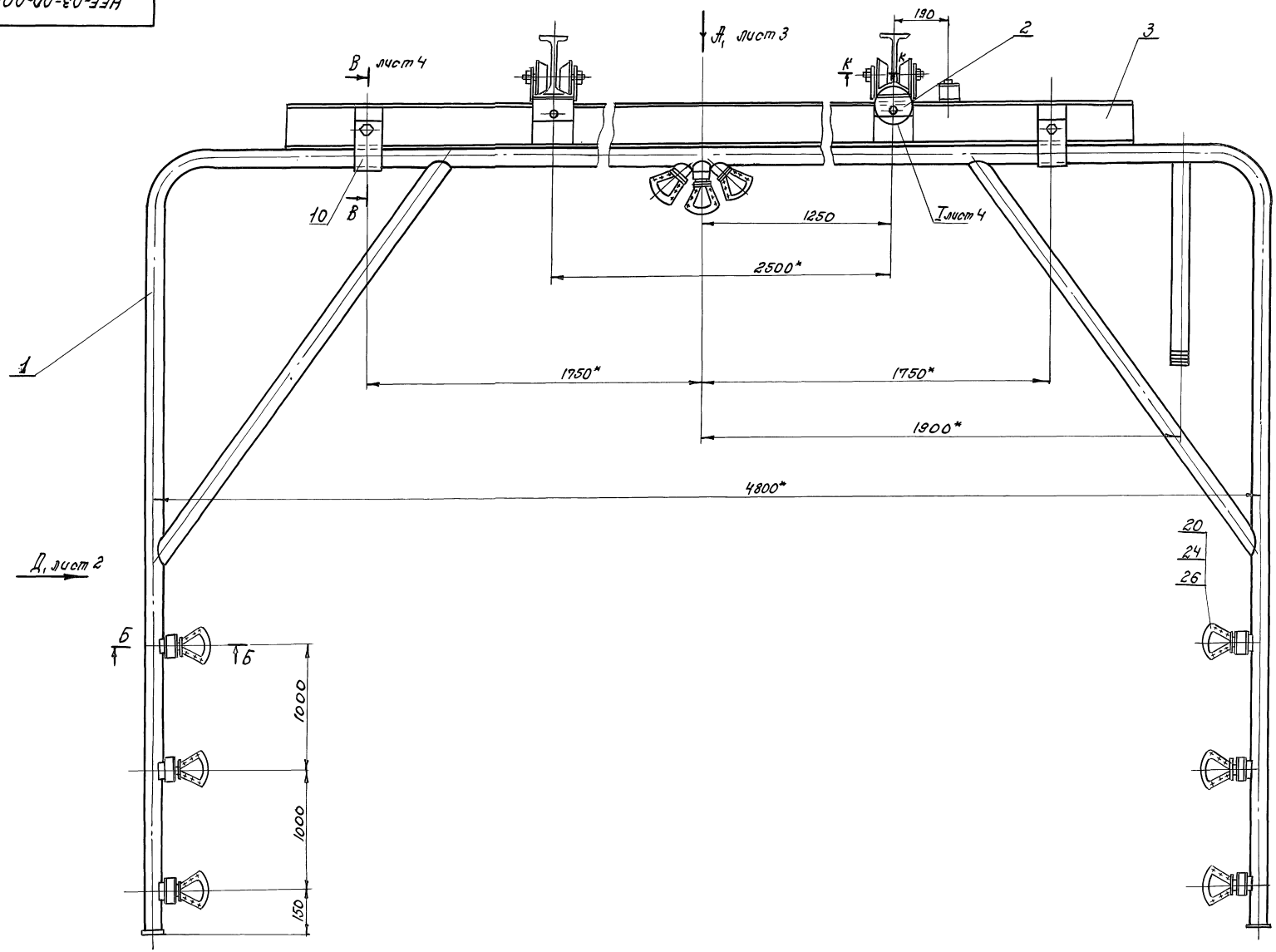

					НЕЕ-03-00-00СБ 409-14-78.92			
Изм.	Лист	№ докум.	Подпись	Дата	Моющая рамка. Сборочный чертеж.	Лит.	Масса	Масшт.
Разработ.		Мезенцева				И	538	1:10
Проверил		Альберт				Лист 1	Листов 4	
Рук. гр.								
Н. контр.		Гойхман				ОДЕССКИЙ СТРОЙПРОЕКТ		
Гл. констр.		Гойхман						

Инв. № подл. | Подп. и дата | Взам. инв. № | Инв. № дубл. | Подп. и дата

25283-11 28

Вид Д, лист 1

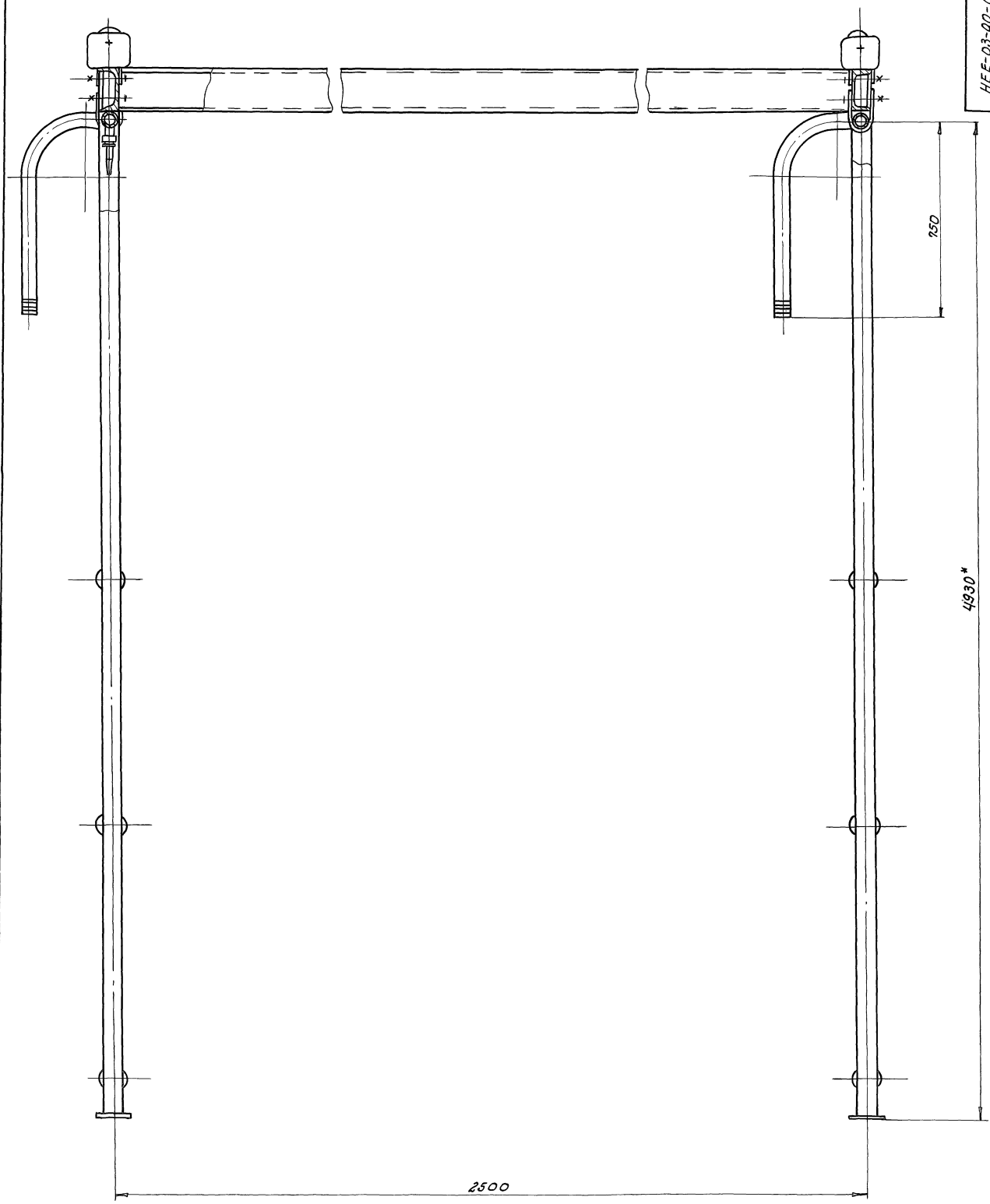

НЕЕ-03-00-00СБ

Альбом 94.2

70

Изм.	Лист	№ докум.	Подпись	Дата	НЕЕ-03-00-00СБ 409-14-78.92			
Разраб.		Мезенцева			Моющая рамка Сборочный чертеж	Лит.	Масса	Масшт.
Провер.		Альберт				И	—	—
Рук. гр.						Лист 2	Листов 4	
Н. контр.		Гойхман				ОДЕССКИЙ СТРОЙПРОЕКТ		
Гл. контр.		Гойхман						

Инв. № подл. | Подп. и дата | Взам. инв. № | Инв. № дубл. | Подп. и дата

25283-11 29

Альбом 94.2

НЕЕ-03-00-00СБ

Вид А, лист 1

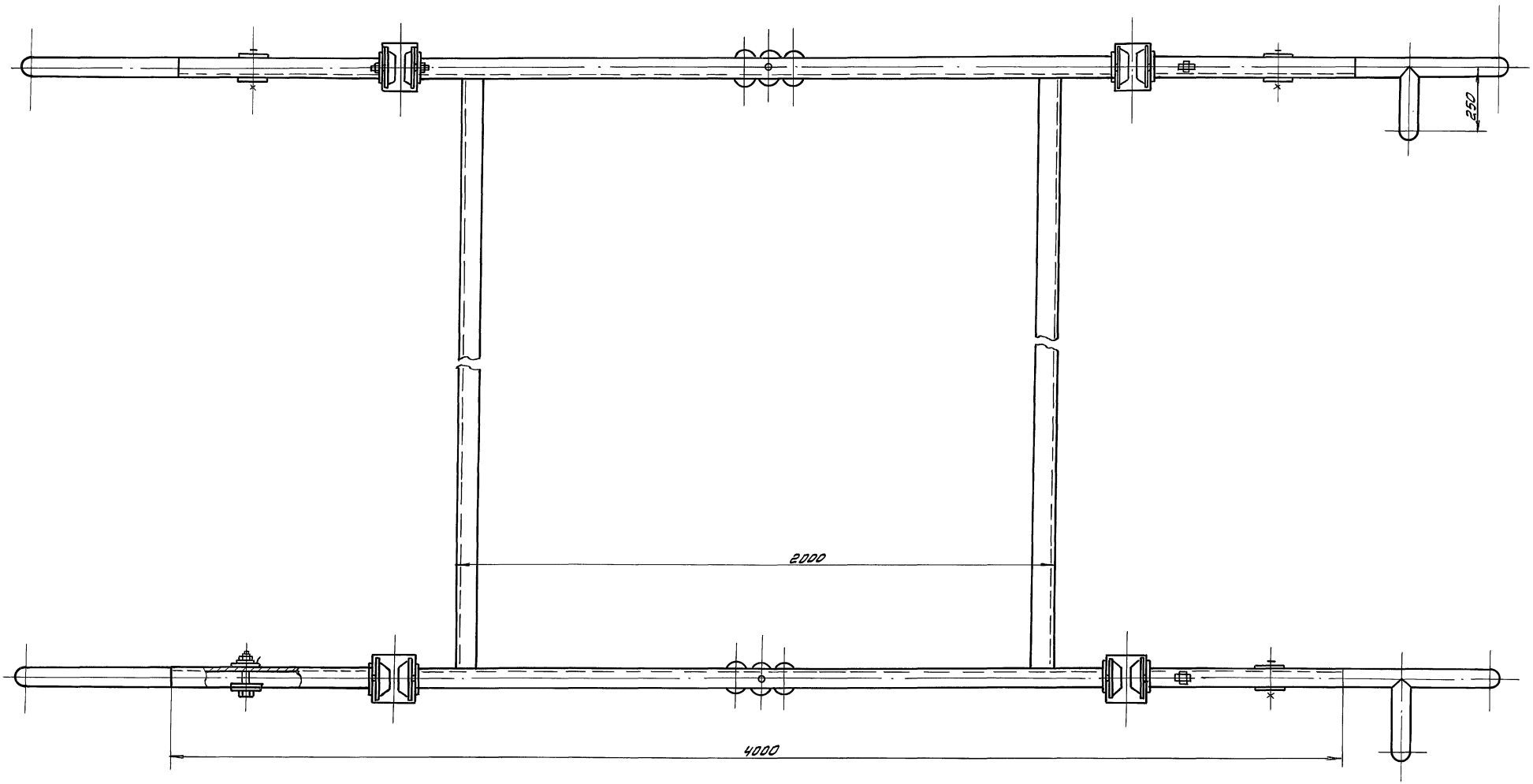

Изм.	Лист	№ докум.	Подп.	Дата	НЕЕ-03-00-00 СБ 409.14-78.92
Разработ.		Мезенцева			Моющая рамка Сборочный чертеж
Проверил		Альберт			
Рук. гр.					
Н. контр.		Гойхман			
Гл. констр.		Гойхман			

Лит	Масса	Масштаб
И	—	1:10
Лист 3	Листов 4	

ОДЕССКИЙ СТРОЙПРОЕКТ

Прилуцкая

25283-11 30

Инв. № подл. | Подп. и дата | Взам. инв. № | Инв. № дубл. | Подп. и дата

Формат	Зона	Поз.	Обозначение	Наименование	К-во	Примечание
				Документация		
*			НЕЕ-03-00-00СБ	Сборочный чертеж		*А2×3, А3
				Сборочные единицы		
А4		1	НЕЕ-03-01-00	Рама	2	
А4		2	НЕЕ-03-02-00	Кронштейн	4	
А4		3	НЕЕ-03-03-00	Рама	1	
				Детали		
А4		5	НЕЕ-03-00-01	Ось	8	
А4		6	НЕЕ-03-00-02	Втулка	8	
А3		7	НЕЕ-03-00-03	Каток	8	
А4		8	НЕЕ-03-00-04	Крышка	8	
А4		9	НЕЕ-03-00-05	Прокладка	8	
А4		10	НЕЕ-03-00-06	Скоба	4	
А4		11	НЕЕ-03-00-07	Гайка сферическая	18	
А4		12	НЕЕ-03-00-08	Шаровая пята	18	
А4		13	НЕЕ-03-00-09	Гайка	18	
А3		14	НЕЕ-03-00-10	Насадка	18	
А3		15	НЕЕ-03-00-11	Насадка	18	
Б4		16	НЕЕ-03-00-12	Кольцо		
				Войлок ПС10 ГОСТ 6308-71*		
				5×39×51	8	0,005кг

Изм.	Лист	№ докум.	Подп.	Дата
Разработ.	Мезенцева			
Провер.	Альберт			
Рук. гр.				
Н. контр.	Гойхман			
Гл. констр.	Гойхман			

НЕЕ-03-00-00

Моющая рамка

Лит.	Лист	Листов
И	1	2

ОДЕССКИЙ СТРОЙПРОЕКТ

Инв. № подл. | Подп. и дата | Взам. инв. № | Инв. № дубл. | Подп. и дата

Формат	Зона	Поз.	Обозначение	Наименование	К-во	Примечание
				Стандартные изделия		
				Болты ГОСТ 7798-70*		
		20		М6×22	108	0,008кг
		21		М20×120	8	0,36кг
		22		Винт М5×20		
				ГОСТ 17475-80*	32	0,003кг
				Гайки ГОСТ 5915-70*		
		24		М6	108	0,003кг
		25		М20	16	0,064кг
				Шайбы ГОСТ 11371-78*		
		26		Шайба 6	108	0,001кг
		27		Шайба 20	8	0,008кг
		28		Шайба 2065Г		
				ГОСТ 6402-70*	8	0,012кг
		30		Подшипник 205		
				ГОСТ 8338-75*	8	0,12кг

Изм.	Лист	№ докум.	Подп.	Дата

НЕЕ-03-00-00

Лист 2

Альбом 94.2

НЕЕ-03-00-00СБ

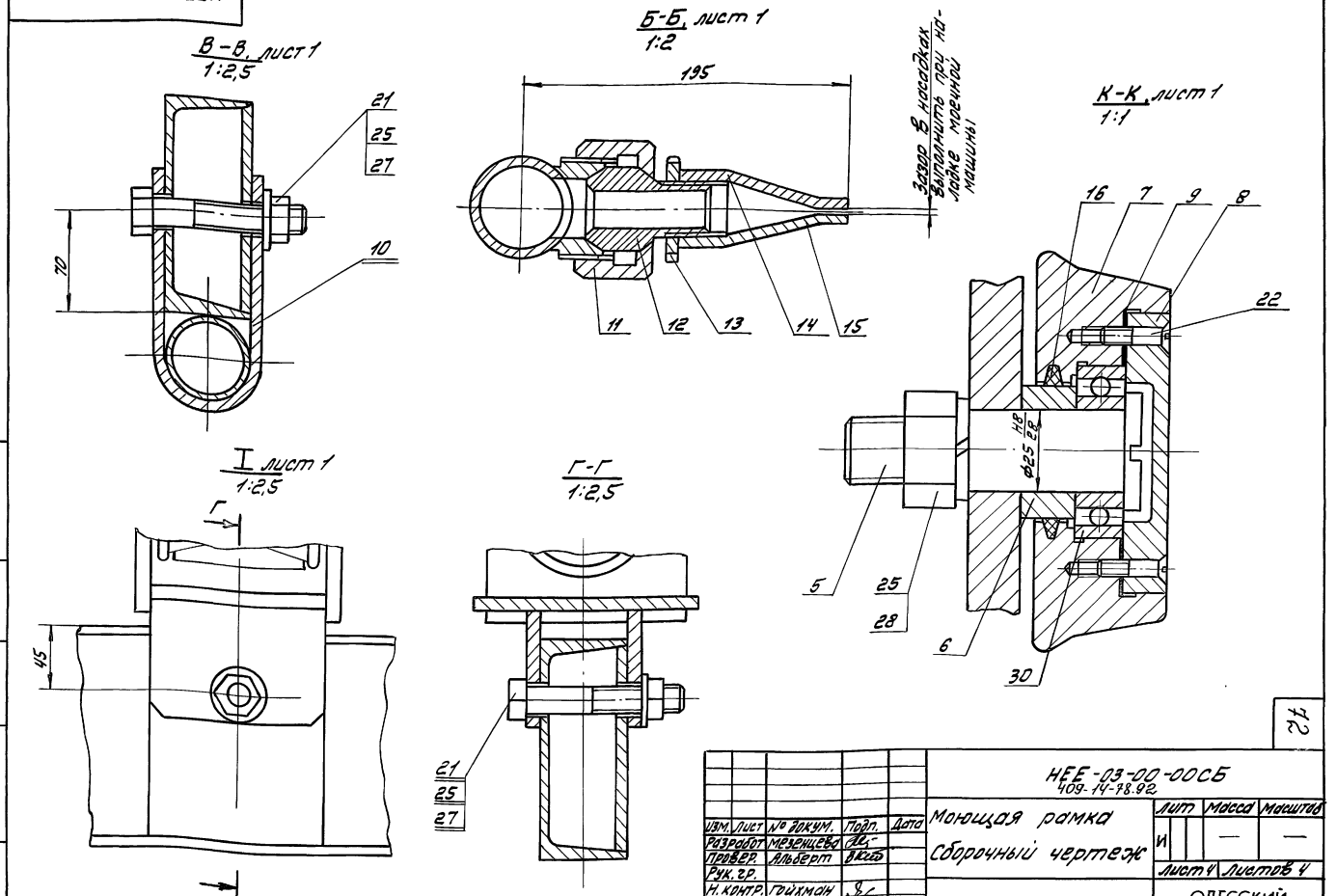

Изм.	Лист	№ докум.	Подп.	Дата
Разработ.	Мезенцева			
Провер.	Альберт			
Рук. гр.				
Н. контр.	Гойхман			
Гл. констр.	Гойхман			

НЕЕ-03-00-00СБ
409-14-78.92

Моющая рамка
Сборочный чертеж

Лит.	Масса	Масштаб
И	—	—

Лист 4 | Листов 4

ОДЕССКИЙ СТРОЙПРОЕКТ

Прилуцкая

Инв. № подл. | Подп. и дата | Взам. инв. № | Инв. № дубл. | Подп. и дата

25283-11 31

72

НЕЕ-03-01-00СБ

Альбом 9 ч.2

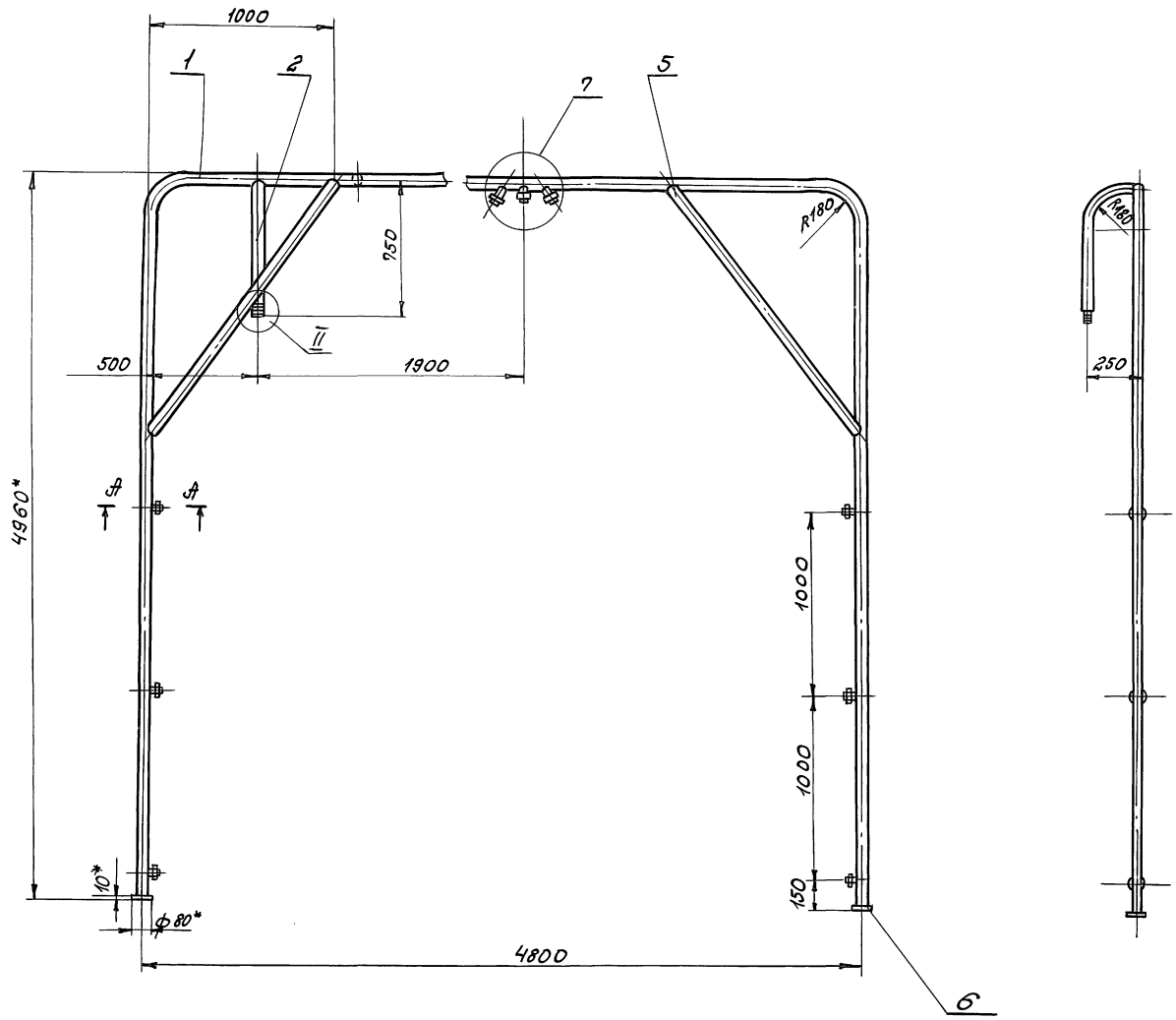

I
1:2

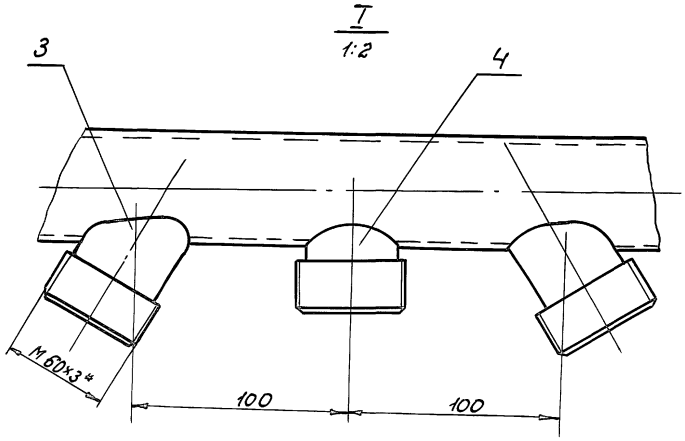

II
1:2

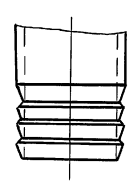

1. Сварные швы по ГОСТ 16037-80-С25-Р.
2. * Размеры для справок.

А-А
1:2

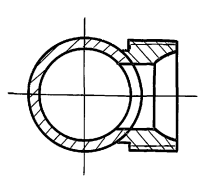

Изм.	Лист	№ докум.	Подпись	Дата	НЕЕ-03-01-00СБ 409-14-78.92	
Разработ.		Мезенцева			Рама. Сборочный чертеж	Лит. И; Масса 93; Масшт. 1:20
Провер.		Альберт				Лист; Листов 1
Рук. гр.						
Н. контр.		Гойхман				ОДЕССКИЙ СТРОЙПРОЕКТ
Гл. констр.		Гойхман				

Инв. № подл. | Подп. и дата | Взам. инв. № | Инв. № дубл. | Подп. и дата

25283-11 32

НЕЕ-03-01-01

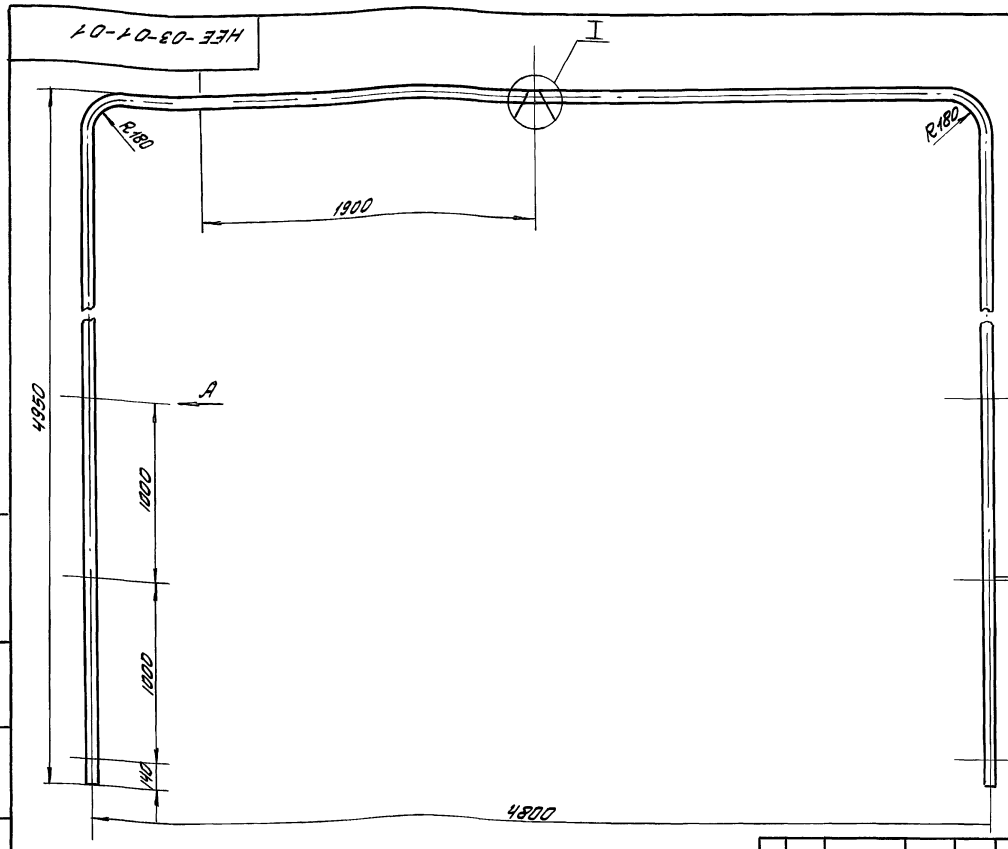

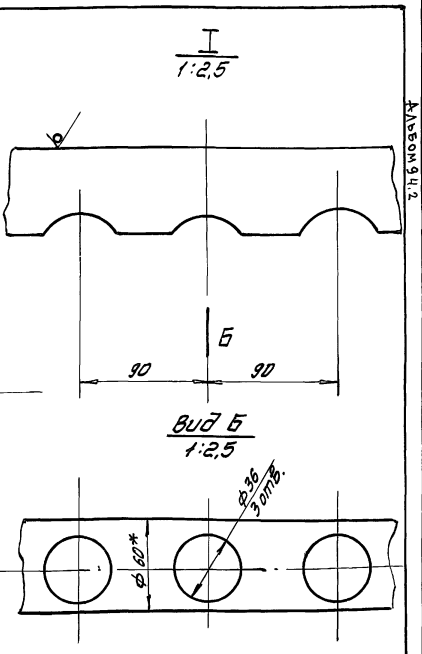

1.*Размер для справок.
2. Длина развертки L = 1446 0мм

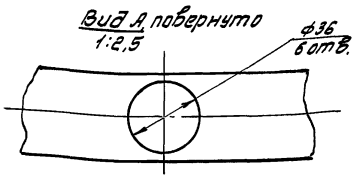

Изм.	Лист	№ докум.	Подп.	Дата
Разработ.		Мезенцева		
Провер.		Альберт		
Рук. гр.				
Н. контр.		Гойхман		
Гл. констр.		Гойхман		

НЕЕ-03-01-01

Труба

Лит	Масса	Масштаб
И	62	1:20
Лист	Листов 1	

Труба 50×3,5 ГОСТ 3262-75*

ОДЕССКИЙ СТРОЙПРОЕКТ

Альбом 94.2

Инв.№ подл. | Подп. и дата | Взам. инв.№ | Инв.№ дубл. | Подп. и дата

НЕЕ-03-01-03

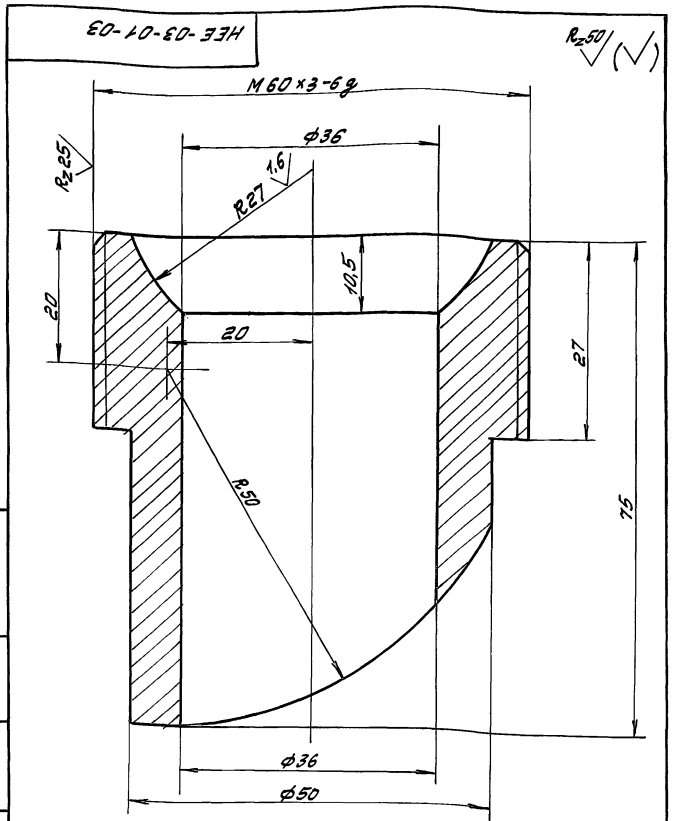

Изм.	Лист	№ докум.	Подп.	Дата
Разработ.		Мезенцева		
Провер.		Альберт		
Рук. гр.				
Н. контр.		Гойхман		
Гл. констр.		Гойхман		

НЕЕ-03-01-03

Шаровое гнездо

Лит	Масса	Масштаб
И	1,3	2:1
Лист	Листов 1	

Ст 3 кп ГОСТ 380-71**

ОДЕССКИЙ СТРОЙПРОЕКТ

Пиллуцкая

3.900-1-232.83

Инв.№ подл. | Подп. и дата | Взам. инв.№ | Инв.№ дубл. | Подп. и дата

НЕЕ-03-01-02

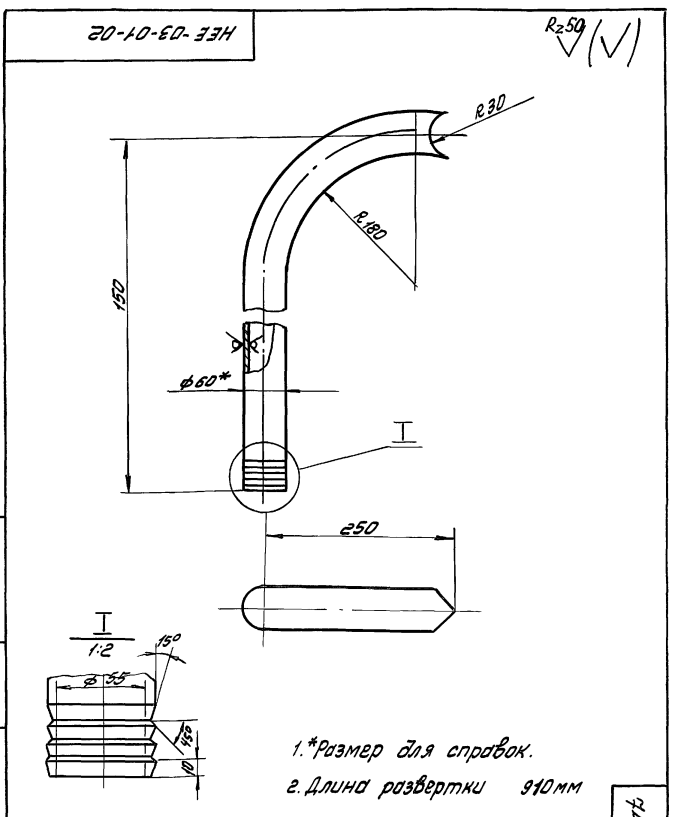

1.*Размер для справок.
2. Длина развертки 910мм

Изм.	Лист	№ докум.	Подп.	Дата
Разработ.		Мезенцева		
Провер.		Альберт		
Рук. гр.				
Н. контр.		Гойхман		
Гл. констр.		Гойхман		

НЕЕ-03-01-02
409-14-78.92

Труба

Лит	Масса	Масштаб
И	6,3	1:5
Лист	Листов 1	

Труба 50×3,5 ГОСТ 3262-75*

ОДЕССКИЙ СТРОЙПРОЕКТ

74

Инв.№ подл. | Подп. и дата | Взам. инв.№ | Инв.№ дубл. | Подп. и дата

НЕЕ-03-02-00СБ

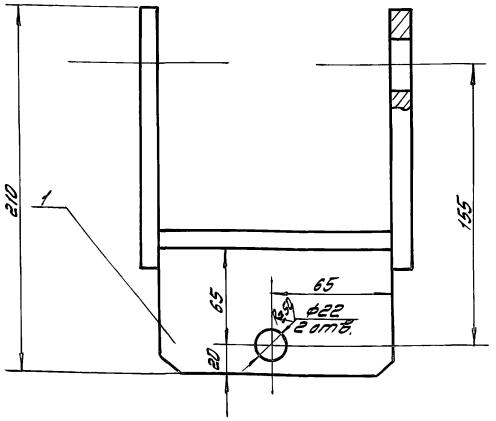

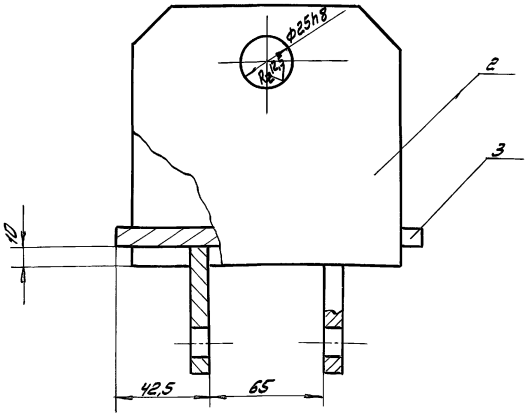

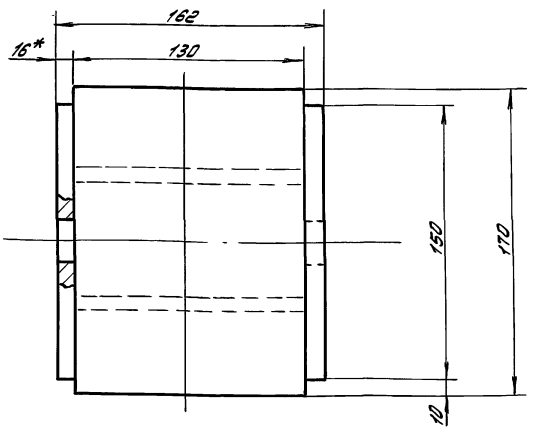

1. Сварные швы по ГОСТ 5264-80*у4.
2. *размер для справок.

					НЕЕ-03-02-00СБ			
Изм.	Лист	№ докум.	Подп.	Дата	Кронштейн сборочный чертеж	Лит	Масса	Масштаб
Разработ.		Мезенцева				И	6,2	1:2
Провер.		Альберт				Лист	Листов 1	
Рук. гр.						ОДЕССКИЙ СТРОЙПРОЕКТ		
Н. контр.		Гойхман						
Гл. констр.		Гойхман						

Формат	Зона	Поз.	Обозначение	Наименование	К-во	Примечание
				Документация		
А3			НЕЕ-03-02-00СБ	Сборочный чертеж		
				Детали		
А4		1	НЕЕ-03-02-01	Щека	2	
А4		2	НЕЕ-03-02-02	Щека	2	
Б4		3	НЕЕ-03-02-03	Лист		
				Лист 10 ГОСТ 19903-74*		
				Ст 3 ГОСТ 14637-89		
				130×170	1	

					НЕЕ-03-02-00			
Изм.	Лист	№ докум.	Подп.	Дата	Кронштейн	Лит.	Лист	Листов
Разраб.		Мезенцева				И		1
Провер.		Альберт				ОДЕССКИЙ СТРОЙПРОЕКТ		
Рук. гр.								
Н. контр.		Гойхман						
Гл. констр.		Гойхман						

Инв. № подл. | Подп. и дата | Взам. инв. № | Инв. № дубл. | Подп. и дата

25283-11 34

10-20-03-33Н

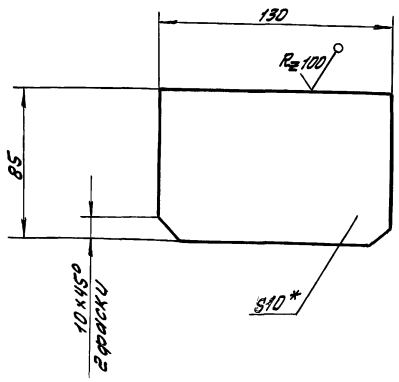

*Размер для справок

					НЕЕ-03-02-01 409-14-78.92			
Изм.	Лист	№ докум.	Подп.	Дата	Щека	Лит	Масса	Масштаб
Разработ.		Мезенцева				И	0,8	1:2
Провер.		Альберт				Лист	Листов 1	
Рук. гр.						ОДЕССКИЙ СТРОЙПРОЕКТ		
Н. контр.		Гойхман						
Гл. констр.		Гойхман						
					Лист 10 ГОСТ 19903-74* Ст 3 ГОСТ 14637-89			

Инв. № подл. | Подп. и дата | Взам. инв. № | Инв. № дубл. | Подп. и дата

Прилуцкая

Альбом 9.4.2

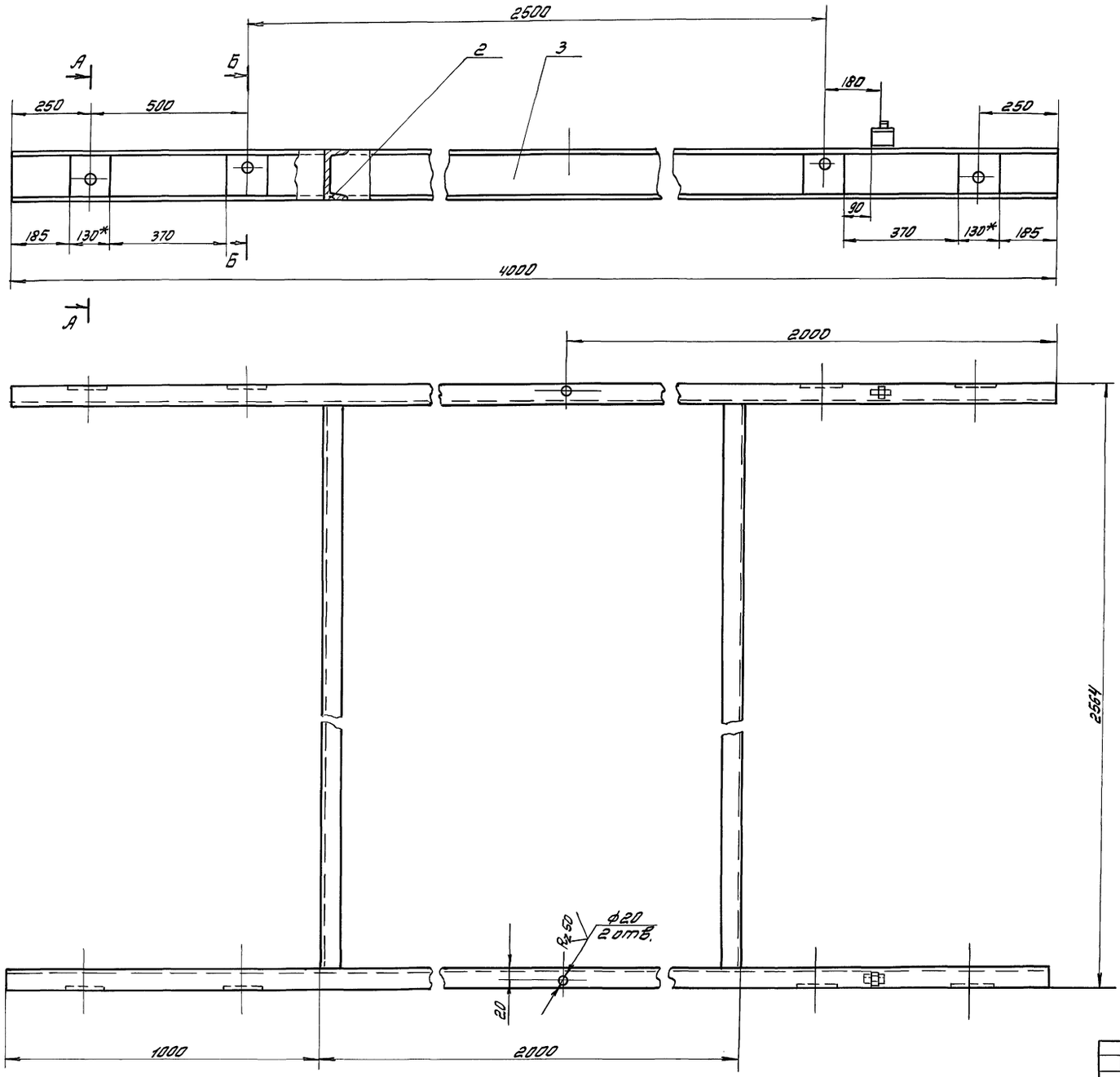

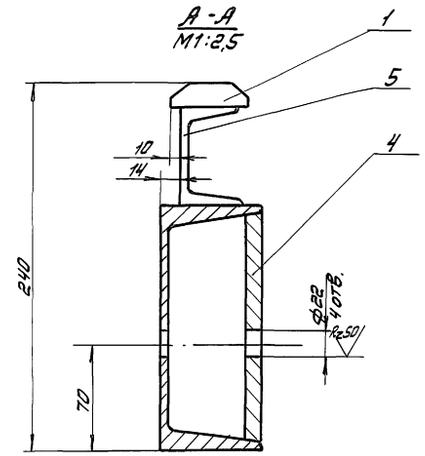

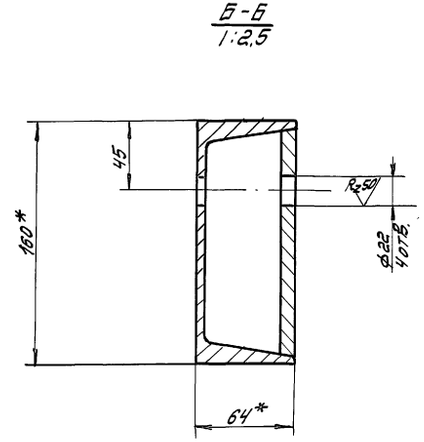

1. Сварные швы по ГОСТ 5264-80*-Т1 - 5.
2* Размеры для справок.

					НЕЕ-03-03-00СБ 409-14-78.92			
Изм.	Лист	№ докум.	Подп.	Дата	Рама сборочный чертеж	Лит	Масса	Масштаб
Разработ.		Мезенцев				И	238	1:10
Проверил		Альберт				Лист	Листов 1	
Рук. гр.						ОДЕССКИЙ СТРОЙПРОЕКТ		
Н. контр.		Гойхман						
Гл. констр.		Гойхман						

Прилуцкая

252.83-11 35

Инв. № подл. | Подп. и дата | Взам. инв. № | Инв. № дубл. | Подп. и дата

Формат	Зона	Поз.	Обозначение	Наименование	К-во	Примечание
				Документация		
А2			НЕЕ-03-03-00СБ	Сборочный чертеж		
				Детали		
А4		1	НЕЕ-03-03-01	Упор	2	
Б4		2	НЕЕ-03-03-02	Швеллер		
				Швеллер 16 ГОСТ 8240-86*		
				Ст3 ГОСТ 535-79*		
				L=2436	2	40,8 кг
Б4		3	НЕЕ-03-03-03	Швеллер		
				Швеллер 16 ГОСТ 8240-86*		
				Ст3 ГОСТ 535-79*		
				L=4000	2	56,2 кг
Б4		4	НЕЕ-03-03-04	Ребро		
				Лист 10 ГОСТ 19903-74*		
				Ст3 ГОСТ 14637-89		
				130×146	8	1,5 кг
Б4		5	НЕЕ-03-03-05	Швеллер		
				Швеллер 6,5 ГОСТ 8240-86*		
				Ст3 ГОСТ 535-79*		
				L=70	2	0,5 кг

Изм. Лист № докум. Подп. Дата — НЕЕ-03-03-00

Разраб. Мезенцева — Рама — Лит И; Лист; Листов 1

Пров. Альберт — ОДЕССКИЙ СТРОЙПРОЕКТ

Рук. гр.

Н. контр. Гойхман

Гл. констр. Гойхман

Инв. № подл. | Подп. и дата | Взам. инв. № | Инв. № дубл. | Подп. и дата

20-20-03-33Н

$\sqrt{(\sqrt{})}$

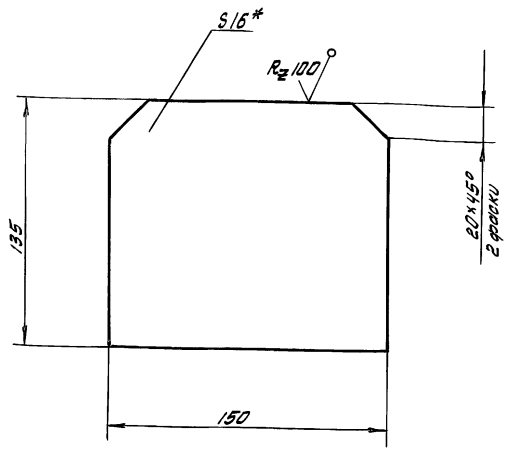

*Размер для справок.

Изм. Лист № докум. Подп. Дата — НЕЕ-03-02-02

Разработ. Мезенцева — Щека — Лит И; Масса 1,4; Масштаб 1:2

Пров. Альберт

Рук. гр.

Н. контр. Гойхман

Гл. констр. Гойхман

Лист 16 ГОСТ 19903-74* / Лист Ст3 ГОСТ 14637-89 — Лист; Листов 1

ОДЕССКИЙ СТРОЙПРОЕКТ

Инв. № подл. | Подп. и дата | Взам. инв. № | Инв. № дубл. | Подп. и дата

НЕЕ-03-03-04

R_z50 $\sqrt{(\sqrt{})}$

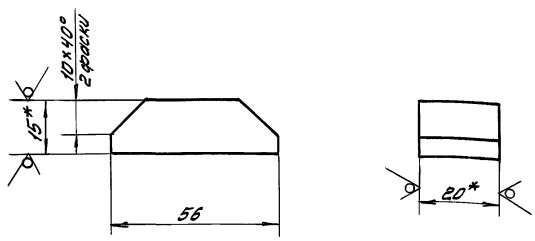

*Размеры для справок

Изм. Лист № докум. Подп. Дата — НЕЕ-03-03-01

Разработ. Мезенцева — Упор — Лит И; Масса 0,2; Масштаб 1:1

Пров. Альберт

Рук. гр.

Н. контр. Гойхман

Гл. констр. Гойхман

Полоса 15×20 ГОСТ 103-76* / Ст3 ГОСТ 535-79* — Лист; Листов 1

ОДЕССКИЙ СТРОЙПРОЕКТ

Инв. № подл. | Подп. и дата | Взам. инв. № | Инв. № дубл. | Подп. и дата

2283-11 36

НЕЕ-03-00-07

R_z50 $\sqrt{(\sqrt{})}$

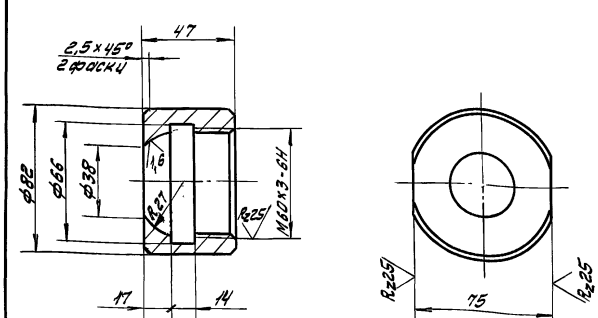

Изм. Лист № докум. Подп. Дата — НЕЕ-03-00-07

Разработ. Мезенцева — Гайка сферическая — Лит И; Масса 1,0; Масштаб 1:2

Пров. Альберт

Рук. гр.

Н. контр. Гойхман

Гл. констр. Гойхман

409-14-78.92 — Ст 3кп ГОСТ 380-71** — Лист; Листов 1

ОДЕССКИЙ СТРОЙПРОЕКТ

Инв. № подл. | Подп. и дата | Взам. инв. № | Инв. № дубл. | Подп. и дата

Прилуцкая

37

НЕЕ-03-00-03

Rz 50

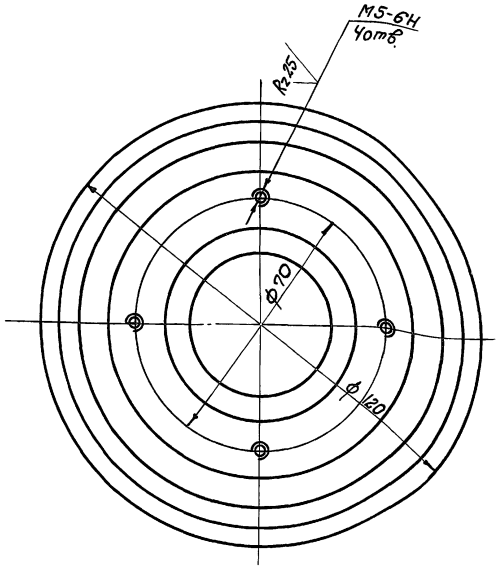

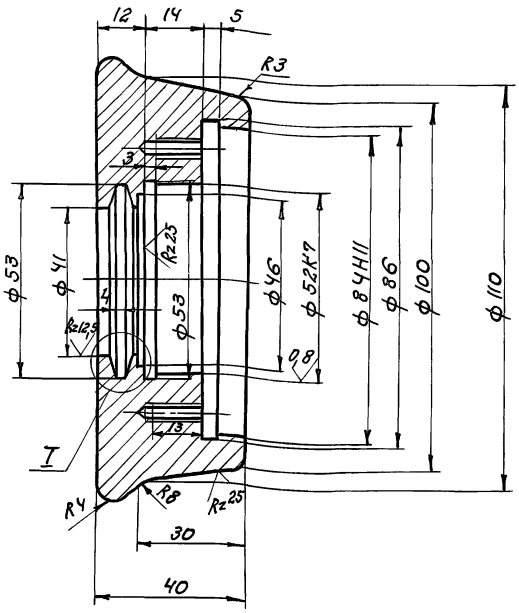

I
1:1

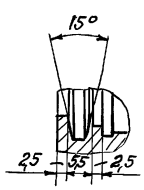

				НЕЕ-03-00-03	
Изм. Лист	№ докум.	Подпись	Дата		
Разработ.	Мезенцева			Каток	Лит. И; Масса 1,8; Масштаб 1:1
Проверил	Альберт				Лист; Листов 1
Рук. гр.					
Н. контр.	Гойхман				
Гл. констр.	Гойхман				
				Сч 12-28 ГОСТ 1412-85	ОДЕССКИЙ СТРОЙПРОЕКТ

Инв. № подл. | Подп. и дата | Взам. инв. № | Инв. № дубл. | Подп. и дата

Формат А4

НЕЕ-03-00-04

Rz 50

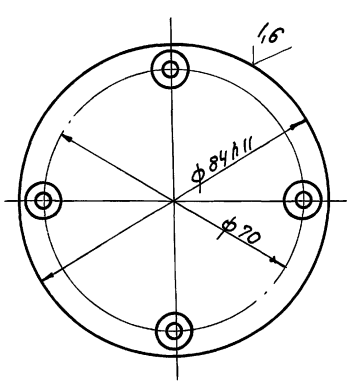

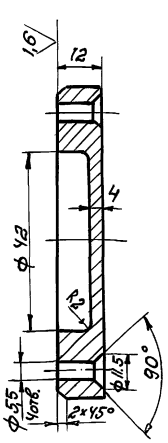

				НЕЕ-03-00-04	
Изм. Лист	№ докум.	Подпись	Дата		
Разработ.	Мезенцева			Крышка	Лит. И; Масса 0,4; Масштаб 1:1
Проверил	Альберт				Лист; Листов 1
Рук. гр.					
Н. контр.	Гойхман				
Гл. констр.	Гойхман				
				Сч 12-28 ГОСТ 1412-85	ОДЕССКИЙ СТРОЙПРОЕКТ

НЕЕ-03-00-05

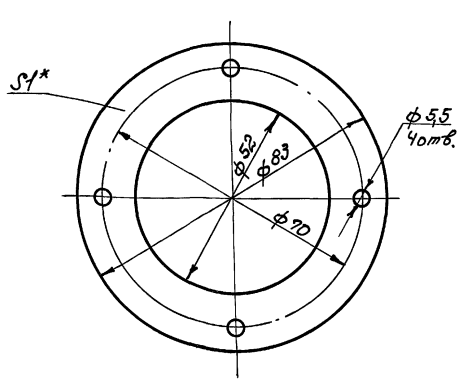

*Размер для справок.

				409-14-78.92 НЕЕ-03-00-05	
Изм. Лист	№ докум.	Подпись	Дата		
Разработ.	Мезенцева			Прокладка	Лит. И; Масса 0,003; Масштаб 1:1
Проверил	Альберт				Лист; Листов 1
Рук. гр.					
Н. контр.	Гойхман				
Гл. констр.	Гойхман			Картон прокл. А-1 ГОСТ 9347-74	ОДЕССКИЙ СТРОЙПРОЕКТ

Инв. № подл. | Подп. и дата | Взам. инв. № | Инв. № дубл. | Подп. и дата

25283-11 ЭТ

НЕЕ-03-00-01

Rz50

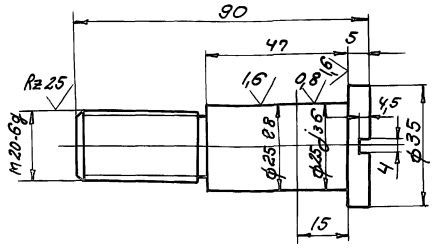

				НЕЕ-03-00-01		
Изм. Лист	№ докум.	Подпись	Дата	Ось	Лит.	Масса	Масштаб
Разработ.	Мезенцева				И	0,9	1:1
Провер.	Альберт				Лист	Листов 1
Рук. гр.						
Н. контр.	Гойхман			Сталь 45 ГОСТ 1050-74**	ОДЕССКИЙ СТРОЙПРОЕКТ
Гл. констр.	Гойхман				

Инв.№ подл. | Подп. и дата | Взам. инв.№ | Инв.№ дубл. | Подп. и дата

НЕЕ-03-00-02

Rz50

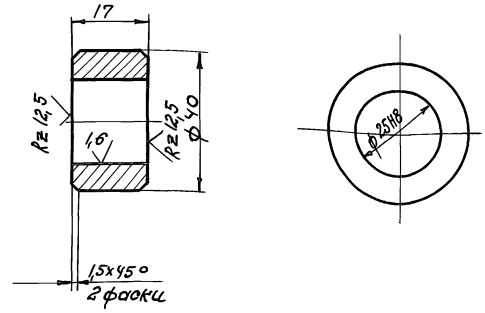

				НЕЕ-03-00-02		
Изм. Лист	№ докум.	Подпись	Дата	Втулка	Лит.	Масса	Масштаб
Разработ.	Мезенцева				И	0,025	1:1
Провер.	Альберт				Лист	Листов 1
Рук. гр.						
Н. контр.	Гойхман			Сталь 45 ГОСТ 1050-74**	ОДЕССКИЙ СТРОЙПРОЕКТ
Гл. констр.	Гойхман				

Альбом 9.1.2

Инв.№ подл. | Подп. и дата | Взам. инв.№ | Инв.№ дубл. | Подп. и дата

Формат	Зона	Поз.	Обозначение	Наименование	К-во	Примечание
				Документация		
А2			НЕЕ-03-01-00СБ	Сборочный чертеж		
				Детали		
А3		1	НЕЕ-03-01-01	Труба	1	
А4		2	НЕЕ-03-01-02	Труба	1	
А4		3	НЕЕ-03-01-03	Шаровое гнездо	2	
А4		4	НЕЕ-03-01-04	Шаровое гнездо	7	
Б4		5	НЕЕ-03-01-05	Труба		
				Труба 50х3,5 ГОСТ 3262-75*		
				L=1950	2	7,3 кг
Б4		6	НЕЕ-03-01-06	Пята		
				Круг 80 ГОСТ 2590-88		
				Ст.3 ГОСТ 535-79*		
				S=10	2	0,4 кг

				НЕЕ-03-01-00		
Изм. Лист	№ докум.	Подп.	Дата	Рама	Лит.	Масса	Масштаб
Разраб.	Мезенцева				И		
Провер.	Альберт				Лист	Листов 1
Рук. гр.						
Н. контр.	Гойхман				ОДЕССКИЙ СТРОЙПРОЕКТ
Гл. констр.	Гойхман				

Инв.№ подл. | Подп. и дата | Взам. инв.№ | Инв.№ дубл. | Подп. и дата

НЕЕ-03-00-06

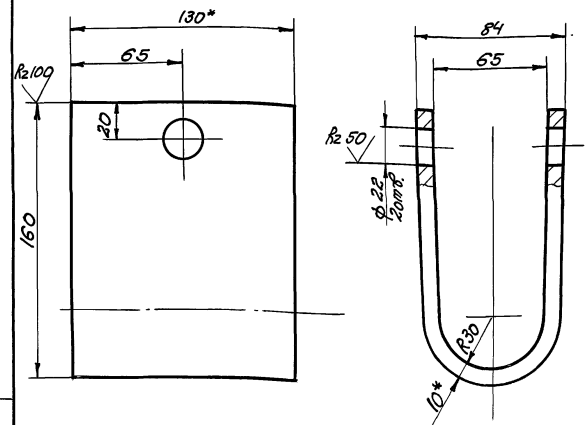

1. * Размеры для справок.
2. Развернутая длина L=350 мм.

				НЕЕ-03-00-06		
				УОд-14-78.92		
Изм. Лист	№ докум.	Подп.	Дата	Скоба	Лит.	Масса	Масштаб
Разработ.	Мезенцева				И	3,6	1:2
Провер.	Альберт				Лист	Листов 1
Рук. гр.						
Н. контр.	Гойхман			Полоса 10×130 ГОСТ 103-76* Ст.3 ГОСТ 535-79*	ОДЕССКИЙ СТРОЙПРОЕКТ
Гл. констр.	Гойхман				

Инв.№ подл. | Подп. и дата | Взам. инв.№ | Инв.№ дубл. | Подп. и дата

НЕЕ-03-00-10

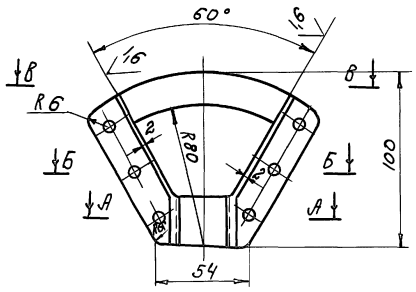

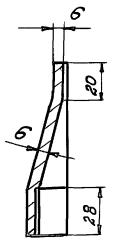

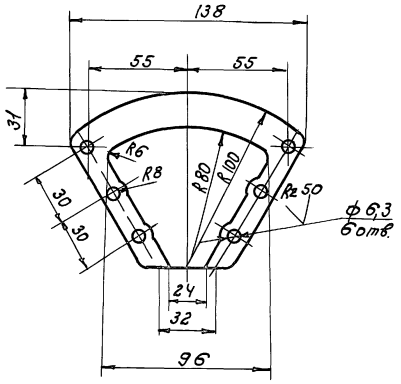

А-А

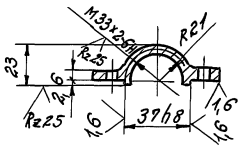

Б-Б

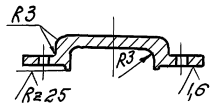

В-В

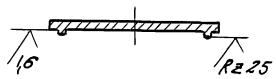

					НЕЕ-03-00-10	
					Насадка	Лит. И; Масса 0,2; Масштаб 1:2; Лист; Листов 1
Изм.	Лист	№ докум.	Подпись	Дата		
Разработ.		Мезенцева				
Проверил		Альберт				
Рук. гр.						
Н. контр.		Гойхман			Сталь АМ2 ГОСТ 1583Е-89	ОДЕССКИЙ СТРОЙПРОЕКТ
Гл. констр.		Гойхман				

Альбом 9 ч. 2.

Инв. № подл. | Подп. и дата | Инв. № дубл. | Взам. инв. № | Подп. и дата

НЕЕ-03-00-11

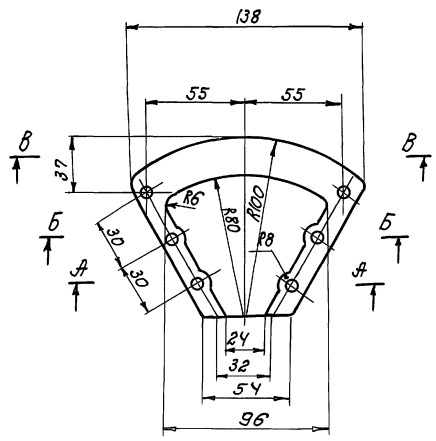

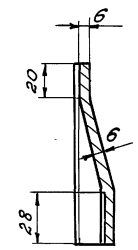

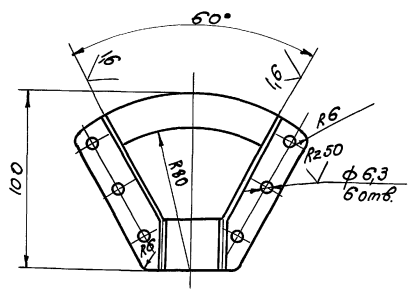

А-А

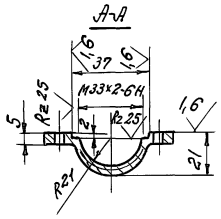

Б-Б

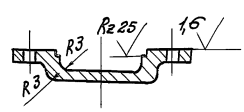

В-В

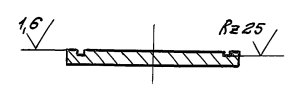

08

					НЕЕ-03-00-11 ТОУ-14-78.92	
					Насадка	Лит. И; Масса 0,2; Масштаб 1:2; Лист; Листов 1
Изм.	Лист	№ докум.	Подпись	Дата		
Разработ.		Мезенцева				
Проверил		Альберт				
Рук. гр.						
Н. контр.		Гойхман			Сталь АМ2 ГОСТ 1583Е-89	ОДЕССКИЙ СТРОЙПРОЕКТ
Гл. констр.		Гойхман				

22283-11 39

Инв. № подл. | Подп. и дата | Инв. № дубл. | Взам. инв. № | Подп. и дата

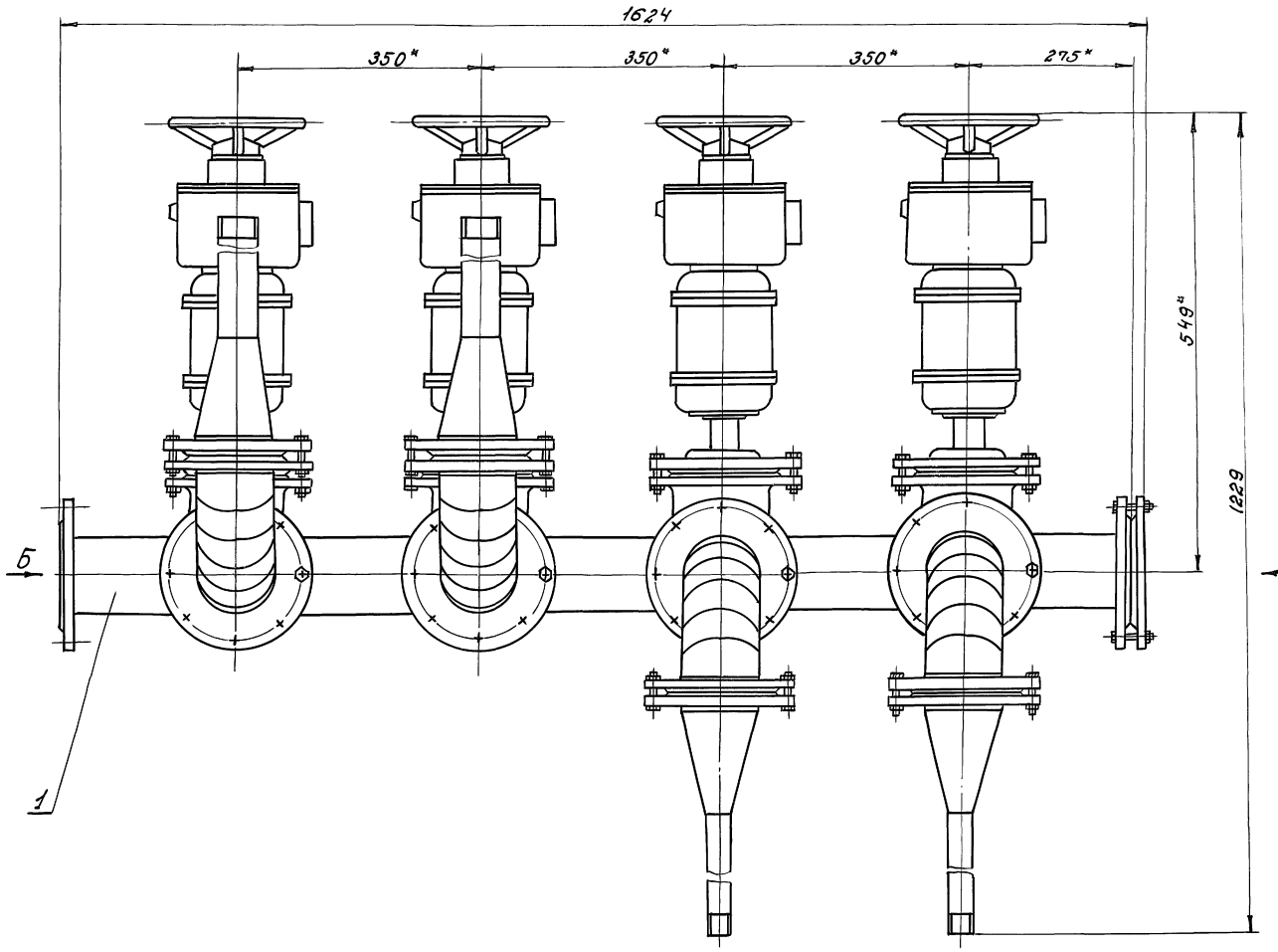

Вид А

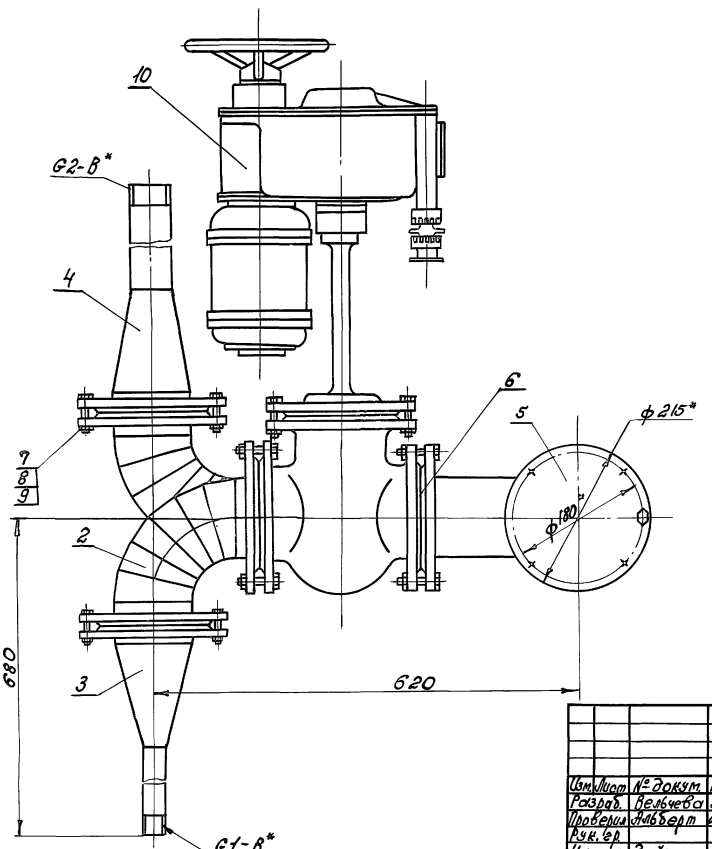

Вид Б

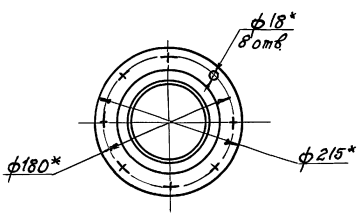

*Размеры для справок.

Изм.	Лист	№ докум.	Подп.	Дата	НЕЕ-04-00-00СБ 409-14-78.92		
Разраб.		Вельчева			Узел подачи. Сборочный чертёж.	Лит.	Масса	Масшт.
Проверил		Альберт				И	316	1:5
Рук. гр.						Лист	Листов 1	
Н. контр.		Гойхман				ОДЕССКИЙ СТРОЙПРОЕКТ		
Гл. констр.		Гойхман						

Инв. № подл.	Подп. и дата	Взам. инв. №	Инв. № дубл.	Подп. и дата	25283-11 40

НЕЕ-04-01-00СБ

Альбом 94.2

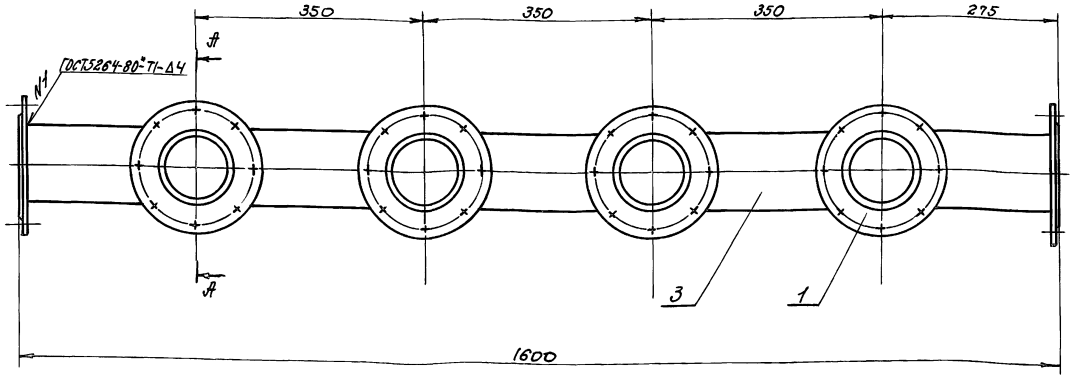

А-А

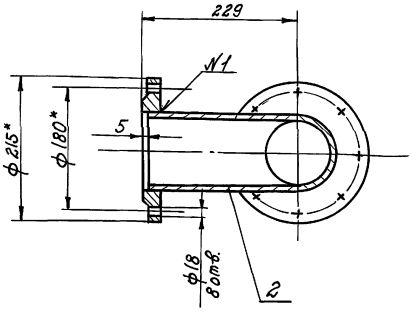

1.* Размеры для справок.
2. Сварные швы по ГОСТ 16037-80-У1-Р кроме мест, указанных особо.

Изм.	Лист	№ докум.	Подп.	Дата	НЕЕ-04-01-00СБ			
Разраб.		Вельчева			Распределитель. Сборочный чертёж.	Лит.	Масса	Масштаб
Провер.		Альберт				И	52	1:5
Рук. гр.						Лист	Листов 1	
Н. контр.		Гойхман				ОДЕССКИЙ СТРОЙПРОЕКТ		
Гл. констр.		Гойхман						

Инв. № подл. | Подп. и дата | Взам. инв. № | Инв. № дубл. | Подп. и дата

Формат	Зона	Поз.	Обозначение	Наименование		Примечание
				Документация		
А3			НЕЕ-04-01-00СБ	Сборочный чертёж		
				Детали		
А4		1	НЕЕ-04-01-01	Фланец	6	
А4		2	НЕЕ-04-01-02	Патрубок	4	
А3		3	НЕЕ-04-01-03	Труба	1	

Изм.	Лист	№ докум.	Подп.	Дата	НЕЕ-04-01-00			
Разраб.		Вельчева			Распределитель	Лит.	Лист	Листов
Провер.		Альберт				И		1
Рук. гр.						ОДЕССКИЙ СТРОЙПРОЕКТ		
Н. контр.		Гойхман						
Гл. констр.		Гойхман						

Инв. № подл. | Подп. и дата | Взам. инв. № | Инв. № дубл. | Подп. и дата

25283-11 41

НЕЕ-04-01-01

Rz50

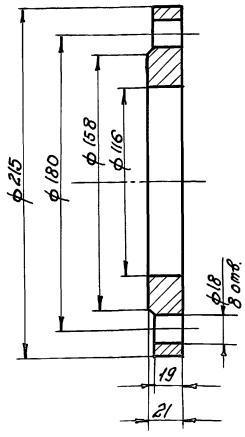

82

Изм.	Лист	№ докум.	Подпись	Дата	НЕЕ-04-01-01 409-14-78.92			
Разраб.		Вельчева			Фланец	Лит.	Масса	Масштаб
Провер.		Альберт				И	3,6	1:2
Рук. гр.						Лист	Листов 1	
Н. контр.		Гойхман			Ст. 3кп ГОСТ 380-71**	ОДЕССКИЙ СТРОЙПРОЕКТ		
Гл. констр.		Гойхман						

Инв. № подл. | Подп. и дата | Взам. инв. № | Инв. № дубл. | Подп. и дата

НЕЕ-04-01-02

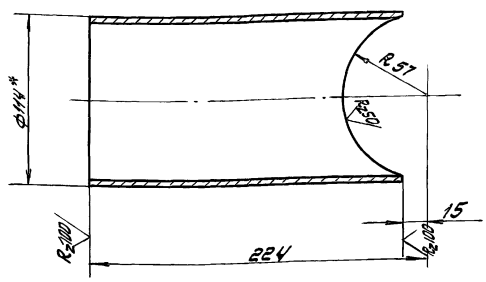

*размер для справок.

Изм.	Лист	№ докум.	Подп.	Дата
Разработ.	Вельчева		Эксп-	
Провер.	Альберт			
Рук. гр.				
Н. контр.	Гойхман			
Гл. констр.	Гойхман			

НЕЕ-04-01-02

Патрубок

Лит	Масса	Масштаб
И	2,6	1:2,5
Лист	Листов 1	

Труба 100×4,5 ГОСТ 3262-75*

ОДЕССКИЙ СТРОЙПРОЕКТ

Инв. № подл. | Подп. и дата | Взам. инв. № | Инв. № дубл. | Подп. и дата

Формат	Зона	Поз.	Обозначение	Наименование	К-во	Примечание
				Документация		
А4			НЕЕ-04-02-00СБ	сборочный чертёж		
				Детали		
А4		1	НЕЕ-04-02-01	Патрубок	6	
А4		2	НЕЕ-04-01-01	Фланец	2	
Б4		3	НЕЕ-04-02-02	Патрубок		
				Труба 100×4,5 ГОСТ 3262-75*		
				L=30	2	0,4 кг

Альбом 9.4.92

Изм.	Лист	№ докум.	Подп.	Дата
Разраб.	Зельчева		Эксп-	
Провер.	Альберт			
Рук. гр.				
Н. контр.	Гойхман			
Гл. констр.	Гойхман			

НЕЕ-04-02-00

Колено

Лит.	Лист	Листов
И		1

ОДЕССКИЙ СТРОЙПРОЕКТ

Инв. № подл. | Подп. и дата | Взам. инв. № | Инв. № дубл. | Подп. и дата

НЕЕ-04-01-03

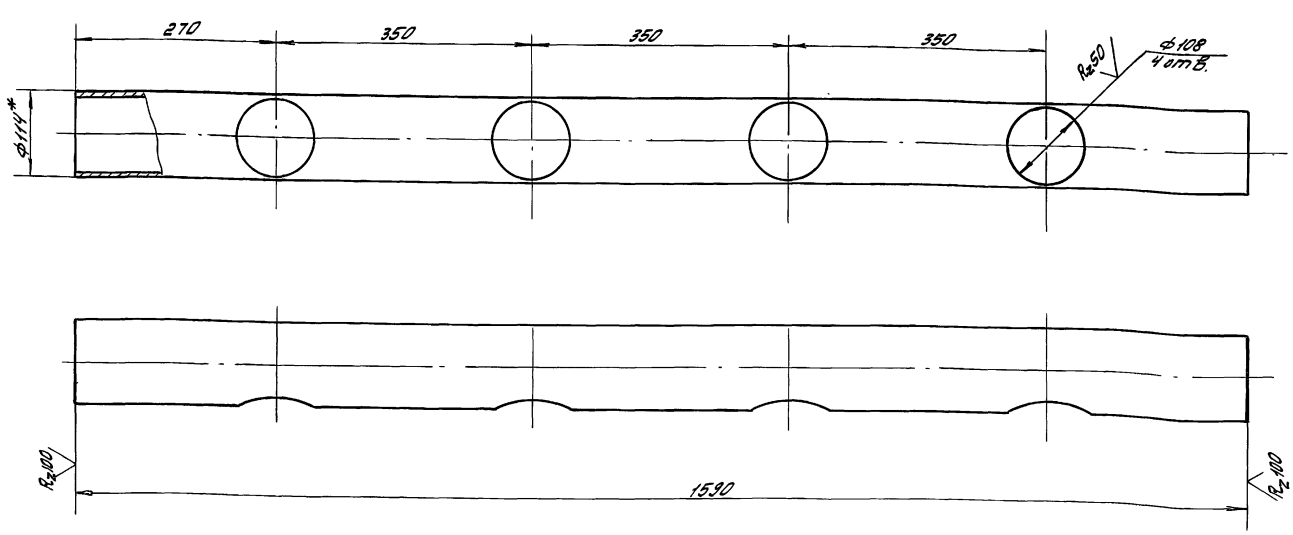

*размер для справок.

83

Изм.	Лист	№ докум.	Подп.	Дата
Разработ.	Вельчева		Эксп-	
Провер.	Альберт			
Рук. гр.				
Н. контр.	Гойхман			
Гл. констр.	Гойхман			

4098-14-78.92 НЕЕ-04-01-03

Труба

Лит	Масса	Масштаб
И	19	1:5
Лист	Листов 1	

Труба 100×4,5 ГОСТ 3262-75*

ОДЕССКИЙ СТРОЙПРОЕКТ

Инв. № подл. | Подп. и дата | Взам. инв. № | Инв. № дубл. | Подп. и дата

Типовой проект 4.092-14-78 Альбом 9.4.92 Приложение 2

НЕЕ-04-02-00СБ

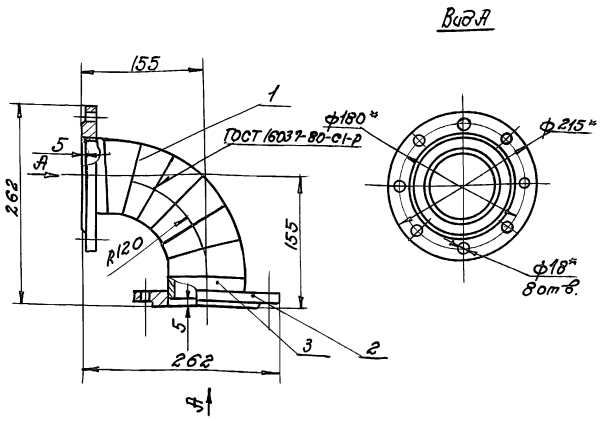

1.* Размеры для справок.
2. Сварные швы по ГОСТ 5264-80*-Т1-Δ4 кроме мест, указанных особо.

Изм.	Лист	№ докум.	Подп.	Дата	НЕЕ-04-02-00СБ	Лит.	Масса	Масшт.
Разраб.		Вельчева			Колено. Сборочный чертёж.	И	10,5	1:5
Провер.		Альберт				Лист	Листов 1	
Рук. гр.						ОДЕССКИЙ СТРОЙПРОЕКТ		
Н. контр.		Гойхман						
Гл. констр.		Гойхман						

Инв. № подл. | Подп. и дата | Взам. инв. № | Инв. № дубл. | Подп. и дата

НЕЕ-04-02-01

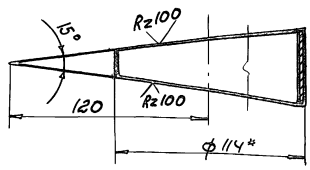

*Размер для справок

Изм.	Лист	№ докум.	Подпись	Дата	НЕЕ-04-02-01	Лит.	Масса	Масшт.
Разраб.		Вельчева			Патрубок	И	0,4	1:2
Провер.		Альберт				Лист	Листов 1	
Рук. гр.						ОДЕССКИЙ СТРОЙПРОЕКТ		
Н. контр.		Гойхман			Труба 100×4,5 ГОСТ 3262-75*			
Гл. констр.		Гойхман						

Инв. № подл. | Подп. и дата | Взам. инв. № | Инв. № дубл. | Подп. и дата

Альбом 94.2

НЕЕ-04-03-00СБ

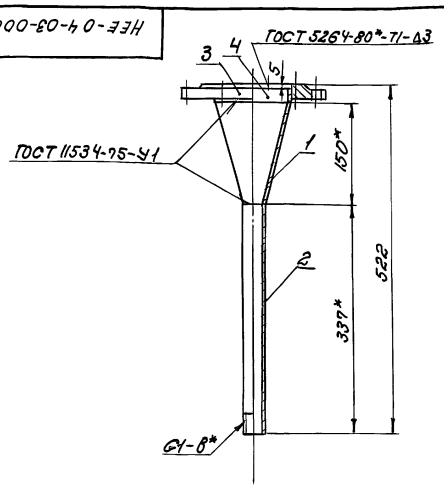

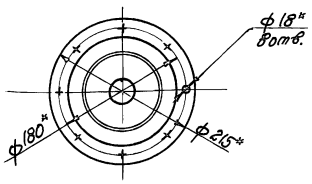

*Размеры для справок.

Изм.	Лист	№ докум.	Подпись	Дата	НЕЕ-04-03-00СБ	Лит.	Масса	Масшт.
Разраб.		Вельчева			Переходник. Сборочный чертёж.	И	5,5	1:5
Провер.		Альберт				Лист	Листов 1	
Рук. гр.						ОДЕССКИЙ СТРОЙПРОЕКТ		
Н. контр.		Гойхман						
Гл. констр.		Гойхман						

Инв. № подл. | Подп. и дата | Взам. инв. № | Инв. № дубл. | Подп. и дата

25283-11 43

Формат	Зона	Поз.	Обозначение	Наименование	К-во	Примечание
				Документация		
А4			НЕЕ-04-03-00СБ	Сборочный чертёж		
				Детали		
А4		1	НЕЕ-04-03-01	Переход	1	
А4		2	НЕЕ-04-03-02	Патрубок	1	
А4		3	НЕЕ-04-01-01	Фланец	1	
Б.Ч.		4	НЕЕ-04-03-03	Патрубок	1	
				Труба 100×4,5 ГОСТ 3262-75*		
				L=30	1	0,36 кг

84

Изм.	Лист	№ докум.	Подп.	Дата	НЕЕ-04-03-00 409-14-78.92	Лит.	Лист	Листов
Разраб.		Вельчева			Переходник	И		1
Провер.		Альберт				ОДЕССКИЙ СТРОЙПРОЕКТ		
Рук. гр.								
Н. контр.		Гойхман						
Гл. констр.		Гойхман						

Инв. № подл. | Подп. и дата | Взам. инв. № | Инв. № дубл. | Подп. и дата

НЕЕ-04-03-01

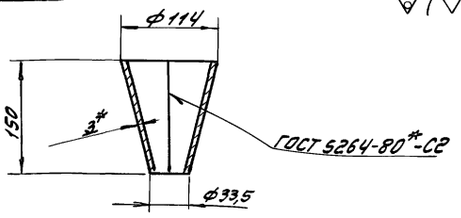

Развёртка

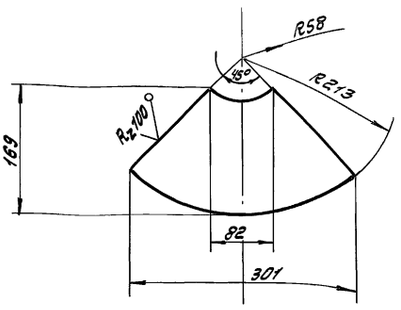

*Размер для справок.

Изм.	Лист	№ докум.	Подпись	Дата	НЕЕ-04-03-01			
Разработ.		Вельчева			Переход	Лит	Масса	Масштаб
Провер.		Альберт				И	0,7	1:5
Рук. гр.						Лист	Листов 1	
Н. контр.		Гойхман			Лист 3 ГОСТ 19904-74* Ст3 ГОСТ 16523-70*	ОДЕССКИЙ СТРОЙПРОЕКТ		
Гл. констр.		Гойхман						

Инв. № подл. | Подп. и дата | Взам. инв. № | Инв. № дубл. | Подп. и дата

НЕЕ-04-03-02

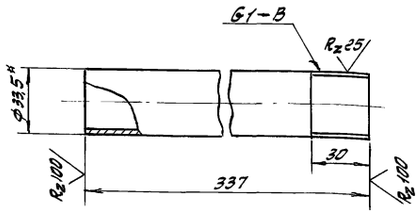

*Размер для справок.

Изм.	Лист	№ докум.	Подп.	Дата	НЕЕ-04-03-02			
Разработ.		Вельчева			Патрубок	Лит	Масса	Масштаб
Провер.		Альберт				И	0,8	1:2
Рук. гр.						Лист	Листов 1	
Н. контр.		Гойхман			Труба 25×3,2 ГОСТ 3262-75*	ОДЕССКИЙ СТРОЙПРОЕКТ		
Гл. констр.		Гойхман						

Инв. № подл. | Подп. и дата | Взам. инв. № | Инв. № дубл. | Подп. и дата

Альбом 9 ч.2

НЕЕ-04-00-01

Rz50

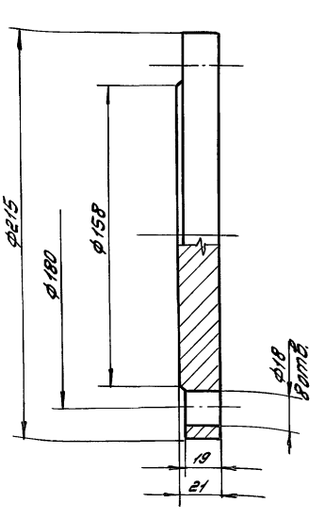

Изм.	Лист	№ докум.	Подп.	Дата	НЕЕ-04-00-01			
Разработ.		Велчева			Заглушка	Лит	Масса	Масштаб
Провер.		Альберт				И	5,5	1:2
Рук. гр.						Лист	Листов 1	
Н. контр.		Гойхман			Ст3кп ГОСТ 380-71**	ОДЕССКИЙ СТРОЙПРОЕКТ		
Гл. констр.		Гойхман						

Инв. № подл. | Подп. и дата | Взам. инв. № | Инв. № дубл. | Подп. и дата

Формат	Зона	Поз.	Обозначение	Наименование	К-во	Примечание
				Документация		
А2			НЕЕ-04-00-00 СБ	Сборочный чертёж		
				Сборочные единицы		
А4		1	НЕЕ-04-01-00	Распределитель	1	
А4		2	НЕЕ-04-02-00	Колено	4	
А4		3	НЕЕ-04-03-00	Переходник	2	
А4		4	НЕЕ-04-04-00	Переходник	2	
				Детали		
А4		5	НЕЕ-04-00-01	Заглушка	1	
Б4		6	НЕЕ-04-00-02	Прокладка		
				Пластина I, лист ТМКЩ-С-3 ГОСТ 7338-77*		
				ф158×116	13	0,04 кг
				Стандартные изделия		
		7		Болт М16×75 ГОСТ 7798-70*	72	0,14 кг
		8		Гайка М16 ГОСТ 5915-70*	72	0,034 кг
		9		Шайба 16 ГОСТ 11371-78*	72	0,013 кг
				Прочие изделия		
		10		Задвижка клиновая с выдвижным шпинделем фланцевая с эл. приводом 31ч 806 нж	4	177,7 кг

85

Изм.	Лист	№ докум.	Подп.	Дата	НЕЕ-04-00-00 409-14-78.92			
Разраб.		Вельчева			Узел подачи	Лит.	Лист	Листов
Провер.		Альберт				И		1
Рук. гр.						ОДЕССКИЙ СТРОЙПРОЕКТ		
Н. контр.		Гойхман						
Гл. констр.		Гойхман						

Прилуцкая

Инв. № подл. | Подп. и дата | Взам. инв. № | Инв. № дубл. | Подп. и дата

25283-11 44

НЕЕ-04-04-00СБ

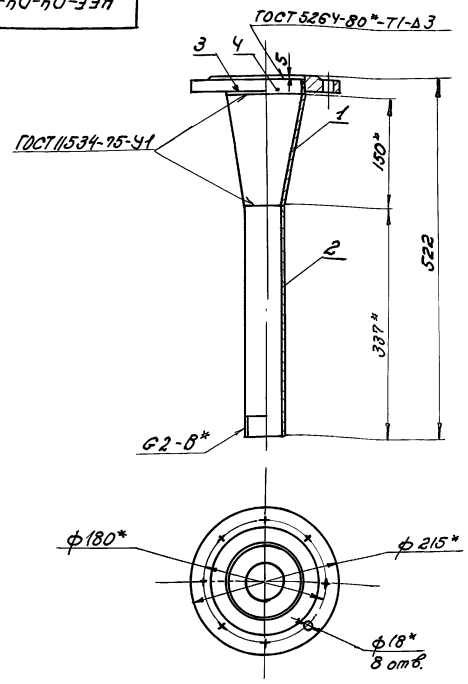

*Размеры для справок.

Изм.	Лист	№ докум.	Подп.	Дата
Разраб.		Вельчева		
Проверил		Альберт		
Рук. гр.				
Н. контр.		Гойхман		
Гл. констр.		Гойхман		

НЕЕ-04-04-00СБ

Переходник. Сборочный чертёж

Лит.	Масса	Масшт.
И	6,8	1:5

Лист | Листов 1

ОДЕССКИЙ СТРОЙПРОЕКТ

Инв. № подл. | Подп. и дата | Взам. инв. № | Инв. № дубл. | Подп. и дата

НЕЕ-04-04-01

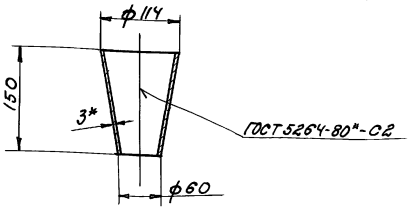

Развёртка

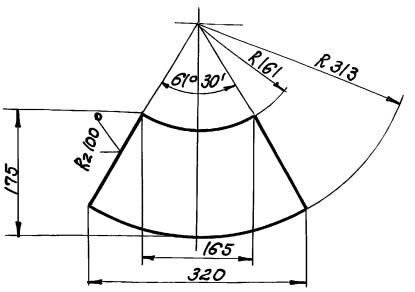

*Размер для справок

Изм.	Лист	№ докум.	Подп.	Дата
Разраб.		Вельчева		
Проверил		Альберт		
Рук. гр.				
Н. констр.		Гойхман		
Гл. констр.		Гойхман		

НЕЕ-04-04-01

Переход

Лит.	Масса	Масшт.
И	1,2	1:5

Лист | Листов 1

Лист 3 ГОСТ 19904-74* / Ст.3 ГОСТ 16523-70*

ОДЕССКИЙ СТРОЙПРОЕКТ

Инв. № подл. | Подп. и дата | Взам. инв. № | Инв. № дубл. | Подп. и дата

Альбом 9.4.2

НЕЕ-04-04-02

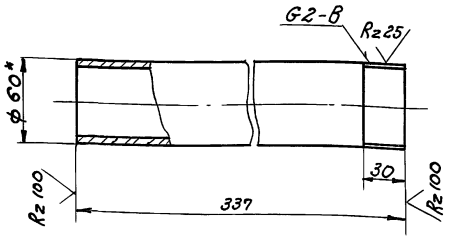

*Размер для справок.

Изм.	Лист	№ докум.	Подп.	Дата
Разраб.		Вельчева		
Проверил		Альберт		
Рук. гр.				
Н. констр.		Гойхман		
Гл. констр.		Гойхман		

НЕЕ-04-04-02

Патрубок

Лит.	Масса	Масштаб
И	1,6	1:2,5

Лист | Листов 1

Труба 50×3,5 ГОСТ 3262-75*

ОДЕССКИЙ СТРОЙПРОЕКТ

Инв. № подл. | Подп. и дата | Взам. инв. № | Инв. № дубл. | Подп. и дата

25283-11 45

Формат	Зона	Поз.	Обозначение	Наименование	К-во	Примечание
				Документация		
А4			НЕЕ-04-04-00СБ	Сборочный чертеж		
				Детали		
А4		1	НЕЕ-04-04-01	Переход	1	
А4		2	НЕЕ-04-04-02	Патрубок	1	
А4		3	НЕЕ-04-01-01	Фланец	1	
Б.Ч.		4	НЕЕ-04-04-03	Патрубок		
				Труба 100×4,5 ГОСТ 3262-75*		
				L=30	1	0,36кг

86

Изм.	Лист	№ докум.	Подп.	Дата
Разраб.		Вельчева		
Проверил		Альберт		
Рук. гр.				
Н. контр.		Гойхман		
Гл. констр.		Гойхман		

НЕЕ-04-04-00
409-14-78.92

Переходник

Лит.	Лист	Листов
И		1

ОДЕССКИЙ СТРОЙПРОЕКТ

Инв. № подл. | Подп. и дата | Взам. инв. № | Инв. № дубл. | Подп. и дата

НЕЕ-06-00-00СБ

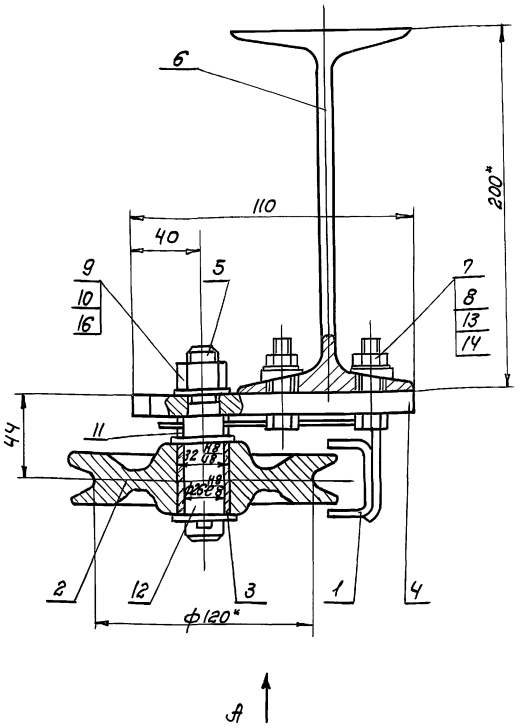

Вид А

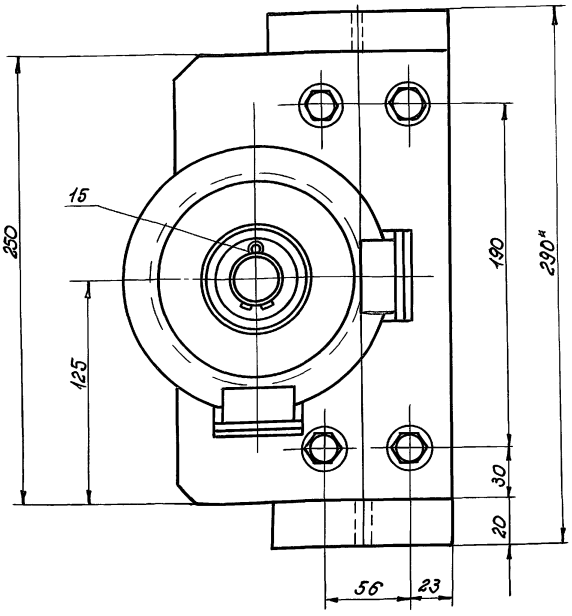

*Размеры для справок

Изм.	Лист	№ докум.	Подпись	Дата	НЕЕ-06-00-00СБ	Лит.	Масса	Масштаб
Разраб.		Вельчева			Блок. Сборочный чертёж	И	9,5	1:2
Провер.		Альберт				Лист	Листов 1	
Рук. гр.						ОДЕССКИЙ СТРОЙПРОЕКТ		
Н. контр.		Гойхман						
Гл. констр.		Гойхман						

Инв. № подл. | Подп. и дата | Взам. инв. № | Инв. № дубл. | Подп. и дата

Альбом 94.2

Формат	Зона	Поз.	Обозначение	Наименование	К-во	Примечание
				Документация		
А3			НЕЕ-06-00-00СБ	Сборочный чертёж		
				Сборочные единицы		
А4		1	НЕЕ-06-01-00	Скоба	1	
				Детали		
А4		2	НЕЕ-06-00-01	Блок	1	
А4		3	НЕЕ-06-00-02	Втулка	1	
А4		4	НЕЕ-06-00-03	Плита	1	
А4		5	НЕЕ-06-00-04	Ось	1	
А4		6	НЕЕ-06-00-05	Двутавр	1	
				Стандартные изделия		
		7		Болт М10×40		
				ГОСТ 7798-70*	4	0,03кг
				Гайки ГОСТ 5915-70*		
		8		М10	4	0,01кг
		9		М16	1	0,026кг
				Шайбы ГОСТ 11371-78*		
		10		Шайба 16	1	0,014кг
		11		Шайба 22	2	0,03кг
		12		Шайба 27	2	0,057кг

Изм.	Лист	№ докум.	Подп.	Дата	НЕЕ-06-00-00	Лит.	Лист	Листов
Разраб.		Вельчева			Блок	И	1	2
Провер.		Альберт				ОДЕССКИЙ СТРОЙПРОЕКТ		
Рук. гр.								
Н. контр.		Гойхман						
Гл. констр.		Гойхман						

Инв. № подл. | Подп. и дата | Взам. инв. № | Инв. № дубл. | Подп. и дата

25283-11 46

Формат	Зона	Поз.	Обозначение	Наименование	К-во	Примечание
		13		Шайба 10		
				ГОСТ 10906-78*	4	0,01кг
		14		Шайба 10.65Г		
				ГОСТ 6402-70*	4	0,01кг
				Шплинты ГОСТ 397-79*		
		15		5×45	1	0,003кг
		16		4×40	1	0,002кг

Инв. № подл. | Подп. и дата | Взам. инв. № | Инв. № дубл. | Подп. и дата

Изм.	Лист	№ докум.	Подпись	Дата	НЕЕ-06-00-00 409-14-78.92	Лист 2

87

НЕЕ-06-01-00СБ

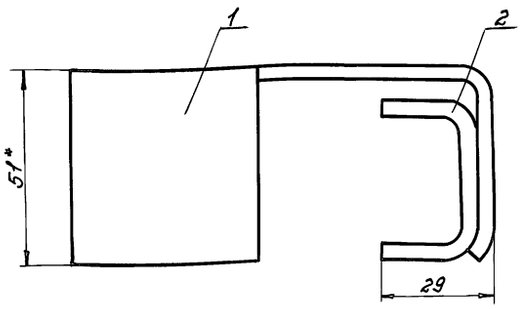

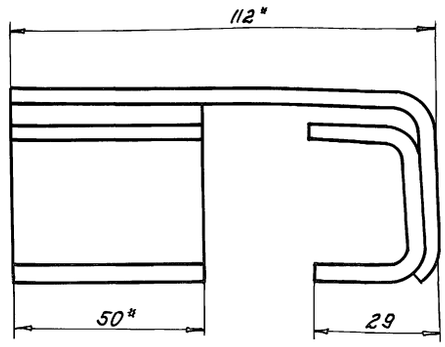

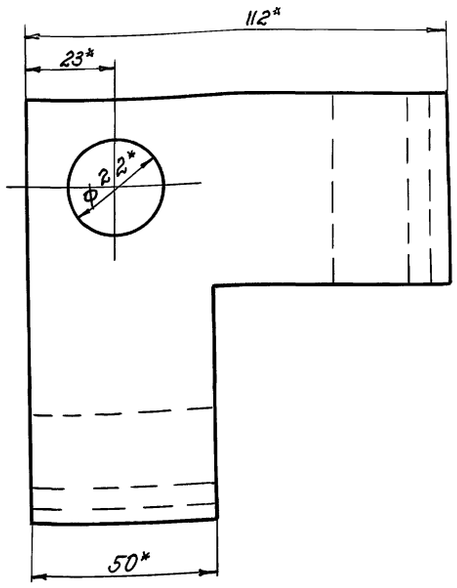

1.* Размеры для справок.
2. Сварные швы по ГОСТ 5264-80*-Н1-Δ4.

					НЕЕ-06-01-00-СБ		
Изм.	Лист	№ докум.	Подп.	Дата	Скоба. Сборочный чертёж	Лит.	Масса	Масшт.
Разраб.		Вельчева				И	0,72	1:1
Провер.		Альберт				Лист	Листов 1	
Рук. гр.						ОДЕССКИЙ СТРОЙПРОЕКТ		
Н. контр.		Гойхман						
Гл. констр.		Гойхман						

Инв. № подл. | Подп. и дата | Инв. № дубл. | Взам. инв. № | Подп. и дата

Формат	Зона	Поз.	Обозначение	Наименование	Кол-во	Примечание
				Документация		
А3			НЕЕ-06-01-00СБ	Сборочный чертёж		
				Детали		
А3		1	НЕЕ-06-01-01	Планка	1	
А4		2	НЕЕ-06-01-02	Скоба	2	

					НЕЕ-06-01-00		
Изм.	Лист	№ докум.	Подп.	Дата	Скоба	Лит.	Лист	Листов 1
Разраб.		Вельчева				И		
Провер.		Альберт				ОДЕССКИЙ СТРОЙПРОЕКТ		
Рук. гр.								
Н. контр.		Гойхман						
Гл. констр.		Гойхман						

Инв. № подл. | Подп. и дата | Взам. инв. № | Инв. № дубл. | Подп. и дата

252 83-11 ч7

НЕЕ-06-01-02

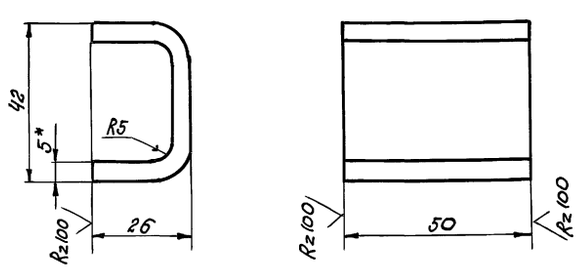

1.* Размер для справок.
2. Длина развертки 78 мм.

88

					НЕЕ-06-01-02 ГОСТ 19903-74*/78.92		
Изм.	Лист	№ докум.	Подп.	Дата	Скоба	Лит.	Масса	Масшт.
Разработ.		Вельчева				И	0,16	1:1
Проверил		Альберт				Лист	Листов 1	
Рук. гр.						ОДЕССКИЙ СТРОЙПРОЕКТ		
Н. контр.		Гойхман						
Гл. констр.		Гойхман						
Лист 5 ГОСТ 19903-74* Ст. 3 ГОСТ 14637-89								

Инв. № подл. | Подп. и дата | Взам. инв. № | Инв. № дубл. | Подп. и дата

НЕЕ-06-01-01

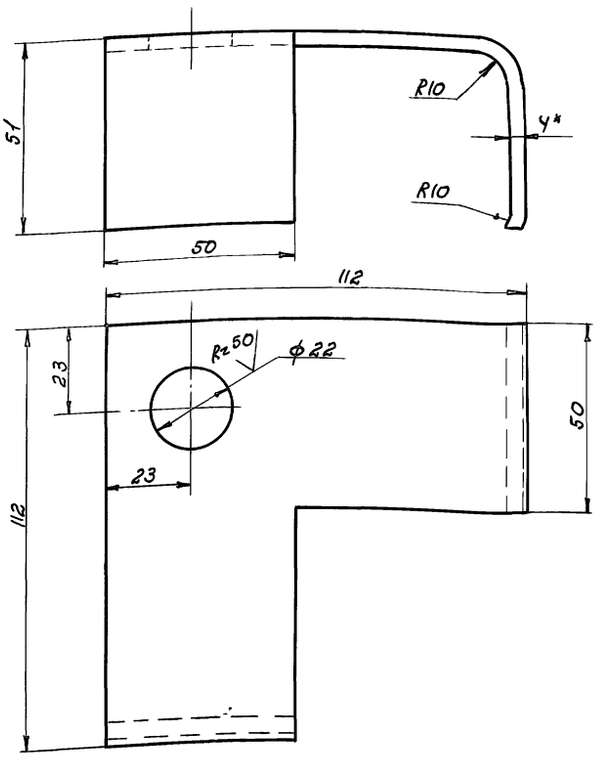

Развёртка
1:2

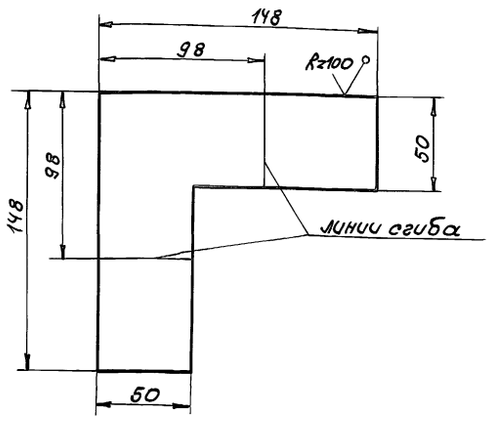

*Размер для справок.

Изм.	Лист	№ докум.	Подп.	Дата	НЕЕ-06-01-01			
Разраб.		Вельчева			Планка	Лит. И	Масса 0,4	Масшт. 1:1
Провер.		Альберт				Лист	Листов 1	
Рук. гр.								
Н. контр.		Гойхман			Лист 4 ГОСТ 19903-74* Ст.3 ГОСТ 14637-89	ОДЕССКИЙ СТРОЙПРОЕКТ		
Гл. констр.		Гойхман						

Инв. № подл. | Подп. и дата | Взам. инв. № | Инв. № дубл. | Подп. и дата

НЕЕ-06-00-01

Rz50

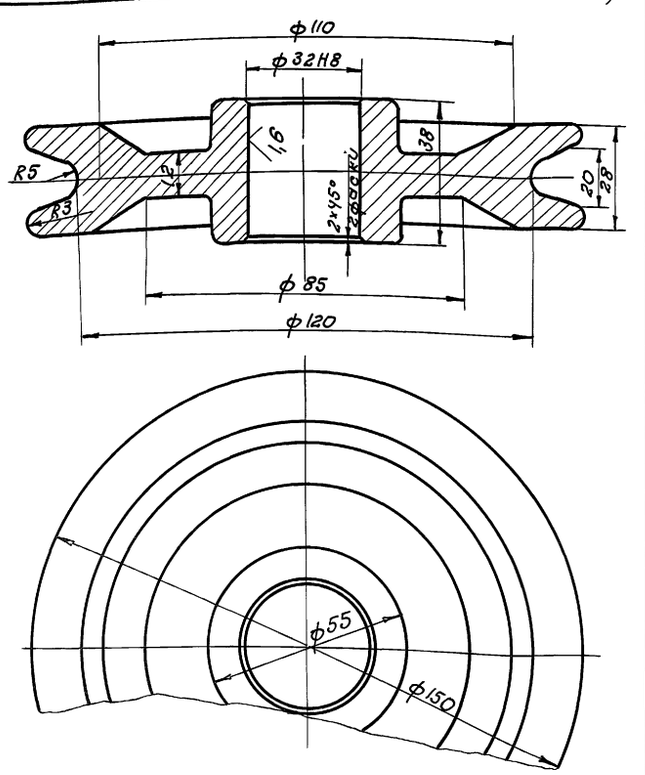

Изм.	Лист	№ докум.	Подп.	Дата	НЕЕ-06-00-01			
Разраб.		Вельчева			Блок	Лит. И	Масса 0,6	Масшт. 1:2
Провер.		Альберт				Лист	Листов 1	
Рук. гр.								
Н. констр.		Гойхман			СЧ20 ГОСТ 1412-85	ОДЕССКИЙ СТРОЙПРОЕКТ		
Гл. констр.		Гойхман						

Инв. № подл. | Подп. и дата | Взам. инв. № | Инв. № дубл. | Подп. и дата

НЕЕ-06-00-02

Rz50

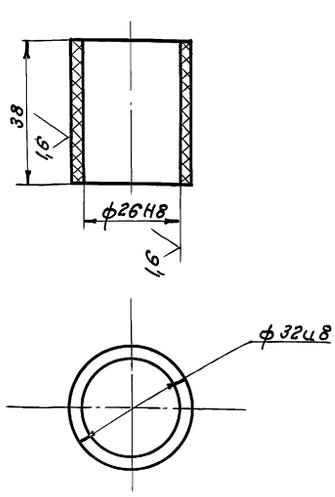

Изм.	Лист	№ докум.	Подп.	Дата	НЕЕ-06-00-02 409-14-78.92			
Разработ.		Вельчева			Втулка	Лит. И	Масса 0,02	Масшт. 1:1
Проверил		Альберт				Лист	Листов 1	
Рук. гр.								
Н. констр.		Гойхман			Текстолит ПТК ГОСТ 5-78*	ОДЕССКИЙ СТРОЙПРОЕКТ		
Гл. констр.		Гойхман						

Инв. № подл. | Подп. и дата | Взам. инв. № | Инв. № дубл. | Подп. и дата

25283-11 48

89

НЕЕ-07-00-00СБ

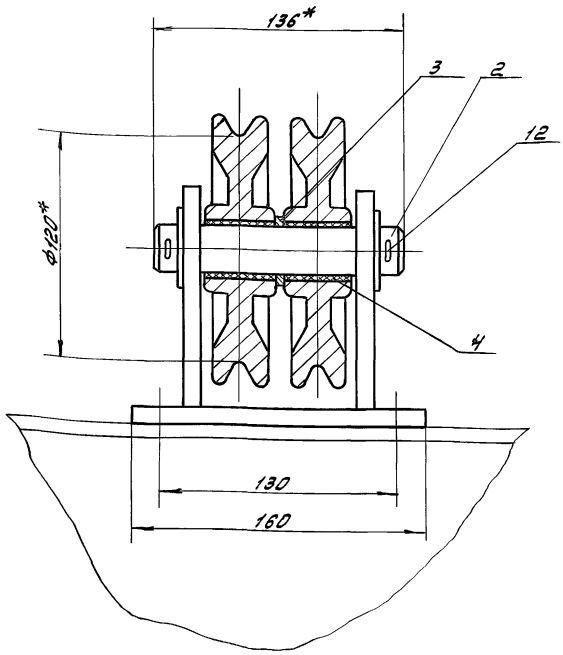

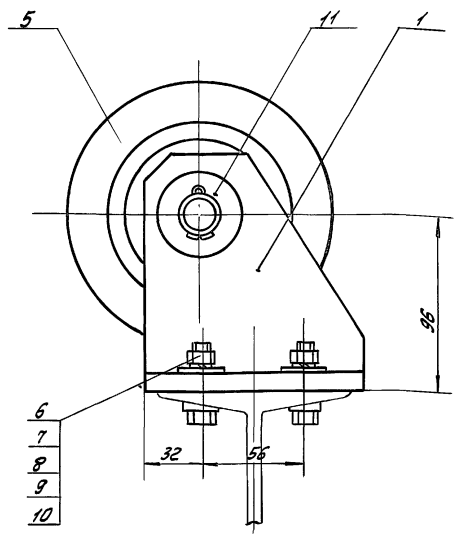

*Размеры для справок

					НЕЕ-07-00-00СБ			
Изм.	Лист	№ докум.	Подп.	Дата	Блок сдвоенный сборочный чертеж	Лит	Масса	Масштаб
Разработ.		Мезенцева				И	6,8	1:2
Провер.		Альберт				Лист	Листов 1	
Рук. гр.						ОДЕССКИЙ СТРОЙПРОЕКТ		
Н. контр.		Гойхман						
Гл. констр.		Гойхман						

Инв. № подл. | Подп. и дата | Взам. инв. № | Инв. № дубл. | Подп. и дата

Копировал

Формат А4

Формат	Зона	Поз.	Обозначение	Наименование	К-во	Примечание
				Документация		
А3			НЕЕ-07-00-00СБ	Сборочный чертеж		
				Сборочные единицы		
А4		1	НЕЕ-07-01-00	Кронштейн	1	
				Детали		
А4		2	НЕЕ-07-00-01	Ось	1	
А4		3	НЕЕ-07-00-02	Кольцо	1	
А4		4	НЕЕ-06-00-02	Втулка	2	
А4		5	НЕЕ-06-00-01	Блок	2	
				Стандартные изделия		
		6		Болт М10х40		
				ГОСТ 7798-70*	4	0,03кг
		7		Гайка М10		
				ГОСТ 5915-70*	4	0,01кг
		8		Шайба 1065Г		
				ГОСТ 6402-70*	4	0,01кг
		9		Шайба 10		
				ГОСТ 10906-78*	4	0,01кг
				Шайбы ГОСТ 11371-78*		
		10		Шайба 10	4	0,014кг
		11		Шайба 27	2	0,057кг

					НЕЕ-07-00-00			
Изм.	Лист	№ докум.	Подп.	Дата	Блок сдвоенный	Лит.	Лист	Листов
Разработ.		Мезенцева				И	1	2
Провер.		Альберт				ОДЕССКИЙ СТРОЙПРОЕКТ		
Рук. гр.								
Н. контр.		Гойхман						
Гл. констр.		Гойхман						

Привязан

Инв. № подл. | Подп. и дата | Взам. инв. № | Инв. № дубл. | Подп. и дата

22283-11 49

Формат	Зона	Поз.	Обозначение	Наименование	К-во	Примечание
		12		Шплинт 5х45 ГОСТ 397-79*	2	0,003кг

					НЕЕ-07-00-00		
Изм.	Лист	№ докум.	Подп.	Дата	409-14-78.92	06	
						Лист 2	

Инв. № подл. | Подп. и дата | Взам. инв. № | Инв. № дубл. | Подп. и дата

НЕЕ-07-01-00СБ

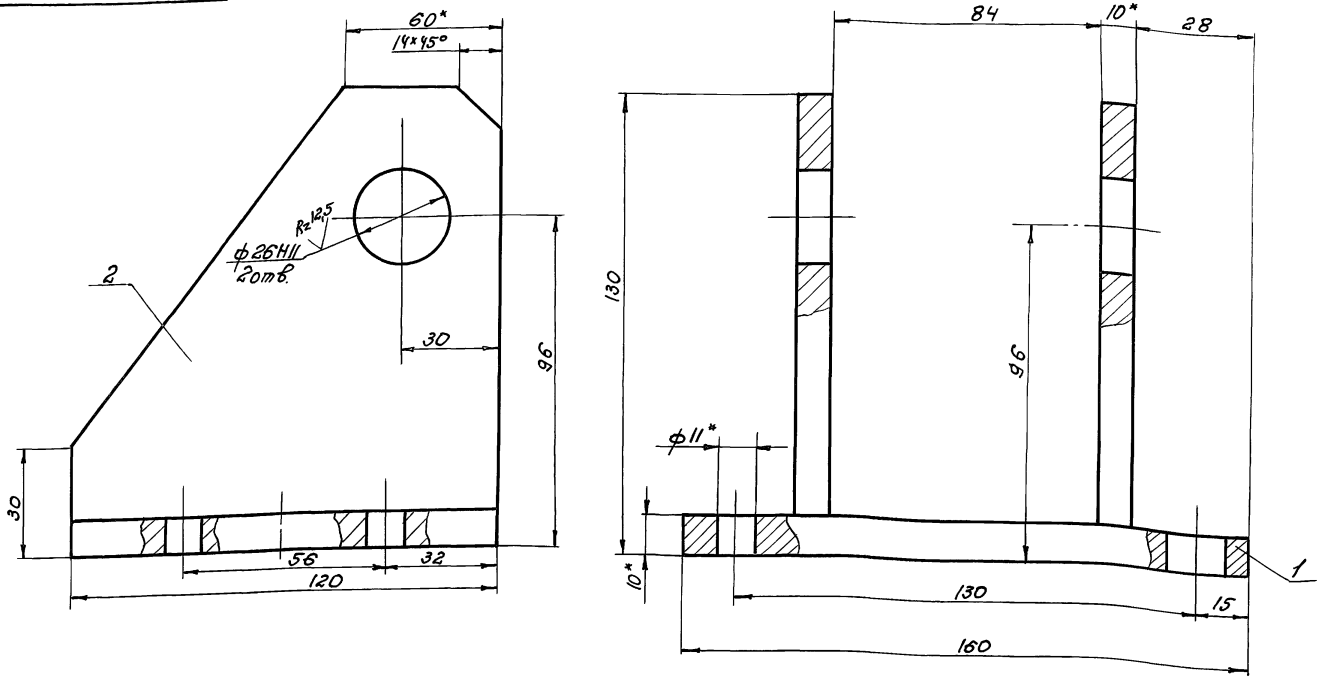

1. Сварные швы по ГОСТ 5264-80*-Т1-Δ6.
2.* Размеры для справок.

Изм.	Лист	№ докум.	Подпись	Дата	НЕЕ-07-01-00СБ	Лит.	Масса	Масштаб
Разраб.		Мезенцева			Кронштейн. Сборочный чертеж	И	3,0	1:1
Проверил		Альберт				Лист	Листов 1	
Рук. гр.								
Н. контр.		Гойхман				ОДЕССКИЙ СТРОЙПРОЕКТ		
Гл. констр.		Гойхман						

Инв. № подл. | Подп. и дата | Взам. инв. № | Инв. № дубл. | Подп. и дата

Альбом 9.4.2

НЕЕ-07-01-01

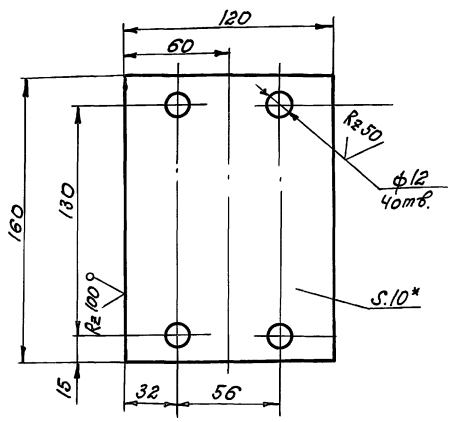

* Размер для справок

Изм.	Лист	№ докум.	Подпись	Дата	НЕЕ-07-01-01	Лит.	Масса	Масштаб
Разраб.		Мезенцева			Плита	И	0,8	1:2
Провер.		Альберт				Лист	Листов 1	
Рук. гр.								
Н. контр.		Гойхман				ОДЕССКИЙ СТРОЙПРОЕКТ		
Гл. констр.		Гойхман						

Лист 10 ГОСТ 19903-74* / Ст.3 ГОСТ 14637-89

Инв. № подл. | Подп. и дата | Взам. инв. № | Инв. № дубл. | Подп. и дата

25283-11 50

НЕЕ-07-01-02

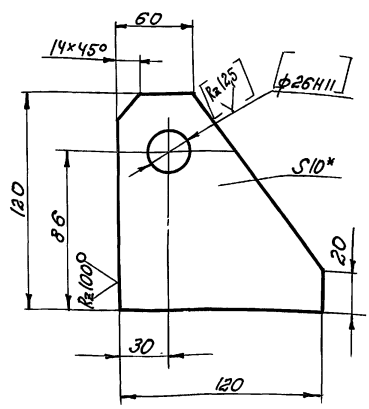

1. Размеры и шероховатость в [ ] обеспечить после сварки.
2.* Размер для справок.

Изм.	Лист	№ докум.	Подпись	Дата	НЕЕ-07-01-02 409-14-78.92	Лит.	Масса	Масшт.
Разработ.		Мезенцева			Щека	И	0,3	1:2
Проверил		Альберт				Лист	Листов 1	
Рук. гр.								
Н. контр.		Гойхман				ОДЕССКИЙ СТРОЙПРОЕКТ		
Гл. констр.		Гойхман						

Инв. № подл. | Подп. и дата | Взам. инв. № | Инв. № дубл. | Подп. и дата

91

НЕЕ-06-00-03

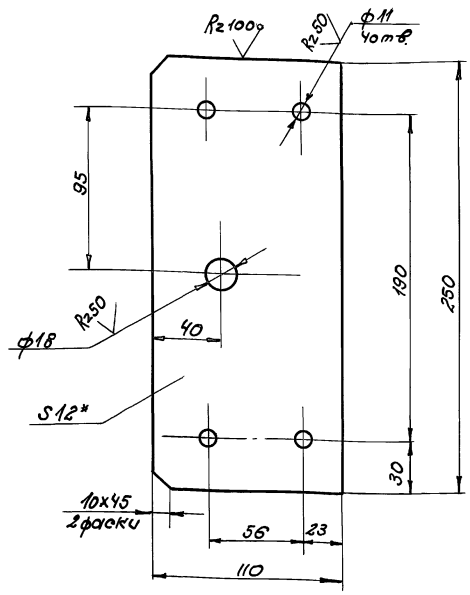

*Размер для справки.

Изм.	Лист	№ докум.	Подп.	Дата
Разраб.		Вельчева		
Провер.		Альберт		
Рук. гр.				
Н. контр.		Гойхман		
Гл. констр.		Гойхман		

НЕЕ-06-00-03

Плита

Лит.	Масса	Масштаб
И	2,5	1:2
Лист	Листов 1	

Лист 12 ГОСТ 19903-74*
Ст.3 ГОСТ 14637-89

ОДЕССКИЙ СТРОЙПРОЕКТ

Инв.№ подл. | Подп. и дата | Взам. инв.№ | Инв.№ дубл. | Подп. и дата

НЕЕ-06-00-04

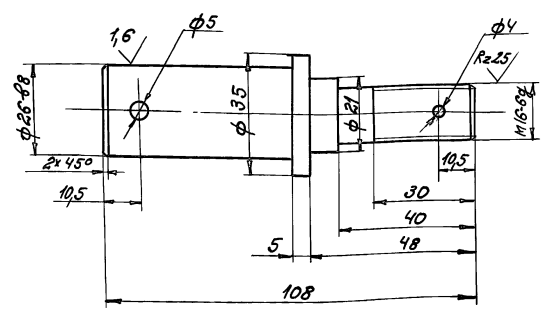

Изм.	Лист	№ докум.	Подп.	Дата
Разработ.		Вельчева		
Проверил		Альберт		
Рук. гр.				
Н. контр.		Гойхман		
Гл. констр.		Гойхман		

НЕЕ-06-00-04

Ось

Лит.	Масса	Масштаб
И	0,1	1:1
Лист	Листов 1	

Сталь 45 ГОСТ 1050-74**

ОДЕССКИЙ СТРОЙПРОЕКТ

Инв.№ подл. | Подп. и дата | Взам. инв.№ | Инв.№ дубл. | Подп. и дата

Альбом 9.1.2

НЕЕ-06-00-05

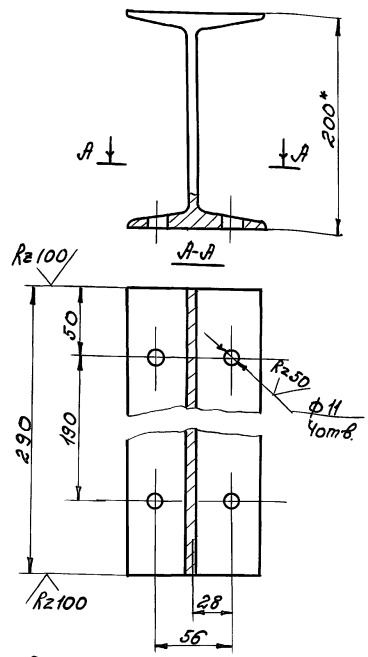

*Размер для справок

Изм.	Лист	№ докум.	Подп.	Дата
Разраб.		Вельчева		
Провери		Альберт		
Рук. гр.				
Н. контр.		Гойхман		
Гл. констр.		Гойхман		

НЕЕ-06-00-05

Двутавр

Лит.	Масса	Масштаб
И	5,1	1:25
Лист	Листов 1	

Двутавр 20 ГОСТ 8240-74*
Ст.3 ГОСТ 535-79*

ОДЕССКИЙ СТРОЙПРОЕКТ

Инв.№ подл. | Подп. и дата | Взам. инв.№ | Инв.№ дубл. | Подп. и дата

25283-11 ТМ

НЕЕ-07-00-01

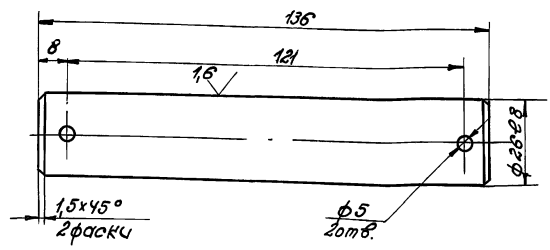

Изм.	Лист	№ докум.	Подпись	Дата
Разраб.		Мезенцева		
Провери		Альберт		
Рук. гр.				
Н. контр.		Гойхман		
Гл. констр.		Гойхман		

НЕЕ-07-00-01
409-14-78.92

Ось

Лит.	Масса	Масштаб
И	0,7	1:1
Лист	Листов 1	

Круг 27 ГОСТ 2590-88
Ст.3 ГОСТ 535-79*

ОДЕССКИЙ СТРОЙПРОЕКТ

Инв.№ подл. | Подп. и дата | Взам. инв.№ | Инв.№ дубл. | Подп. и дата

92

НЕЕ-03-00-08

R_z50 (√)

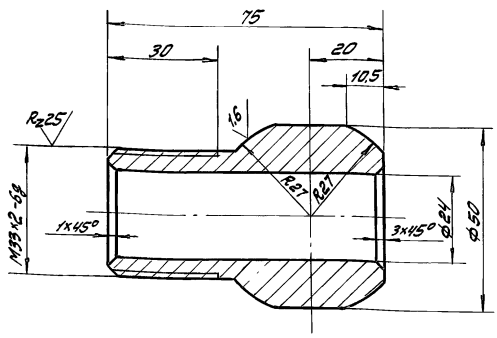

НЕЕ-03-00-08

Изм.	Лист	№ докум.	Подп.	Дата
Разработ.		мезенцева		
Провер.		Альберт		
Рук. гр.				
Н. контр.		Гойхман		
Гл. констр.		Гойхман		

Шаровая пята

Лит.	Масса	Масштаб
И	0,6	1:1
Лист	Листов 1	

Ст 3 кп ГОСТ 380-71**

ОДЕССКИЙ СТРОЙПРОЕКТ

Инв. № подл. | Подп. и дата | Взам. инв. № | Инв. № дубл. | Подп. и дата

НЕЕ-03-00-09

R_z50 (√)

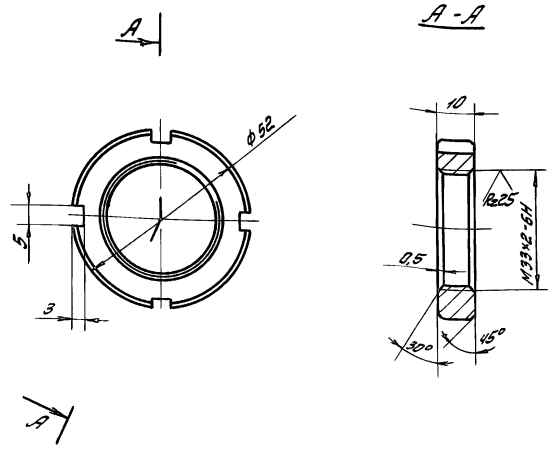

НЕЕ-03-00-09

Изм.	Лист	№ докум.	Подп.	Дата
Разработ.		мезенцева		
Провер.		Альберт		
Рук. гр.				
Н. контр.		Гойхман		
Гл. констр.		Гойхман		

Гайка

Лит.	Масса	Масштаб
И	0,1	1:1
Лист	Листов 1	

Сталь 45 ГОСТ 1050-74**

ОДЕССКИЙ СТРОЙПРОЕКТ

Альбом 9 ч. 2

Инв. № подл. | Подп. и дата | Взам. инв. № | Инв. № дубл. | Подп. и дата

НЕЕ-03-01-04

R_z50 (√)

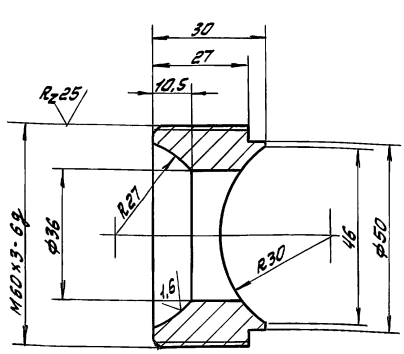

НЕЕ-03-01-04

Изм.	Лист	№ докум.	Подп.	Дата
Разработ.		мезенцева		
Провер.		Альберт		
Рук. гр.				
Н. контр.		Гойхман		
Гл. констр.		Гойхман		

Шаровое гнездо

Лит.	Масса	Масштаб
И	0,8	1:1
Лист	Листов 1	

Ст 3 кп ГОСТ 380-71**

ОДЕССКИЙ СТРОЙПРОЕКТ

22283-11 52

Инв. № подл. | Подп. и дата | Взам. инв. № | Инв. № дубл. | Подп. и дата

НЕЕ-07-00-02

R_z50 (√)

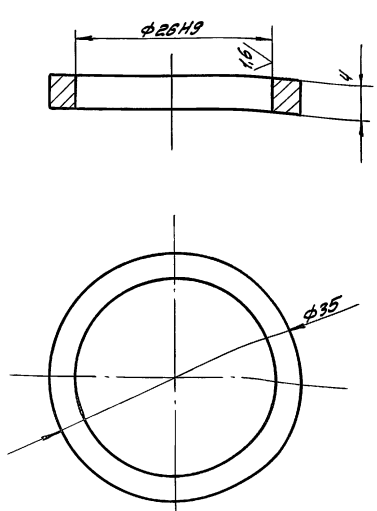

НЕЕ-07-00-02

Изм.	Лист	№ докум.	Подп.	Дата
Разработ.		мезенцева		
Провер.		Альберт		
Рук. гр.				
Н. контр.		Гойхман		
Гл. констр.		Гойхман		

Кольцо

Лит.	Масса	Масштаб
И	0,2	2:1
Лист	Листов 1	

Ст 3 ГОСТ 380-71**

ОДЕССКИЙ СТРОЙПРОЕКТ

409-14-78.92

93

Прилуцкая

Инв. № подл. | Подп. и дата | Взам. инв. № | Инв. № дубл. | Подп. и дата

НЕЕ-08-00-00СБ

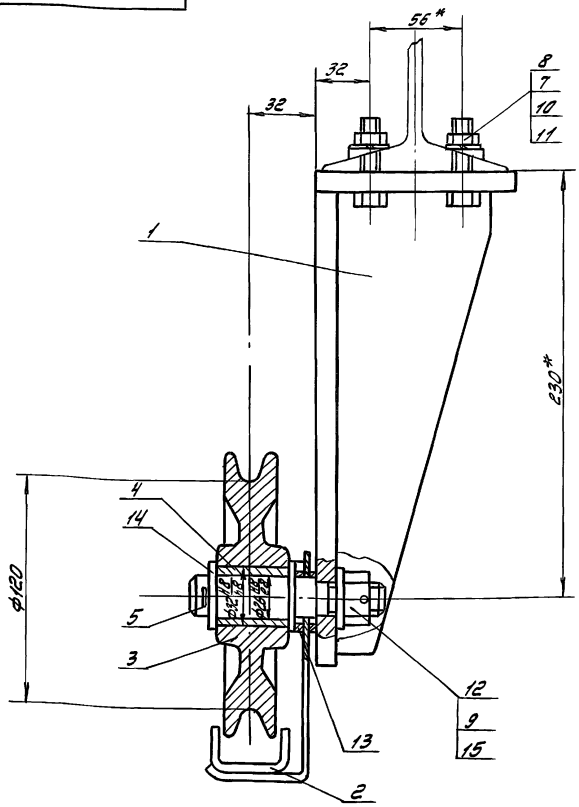

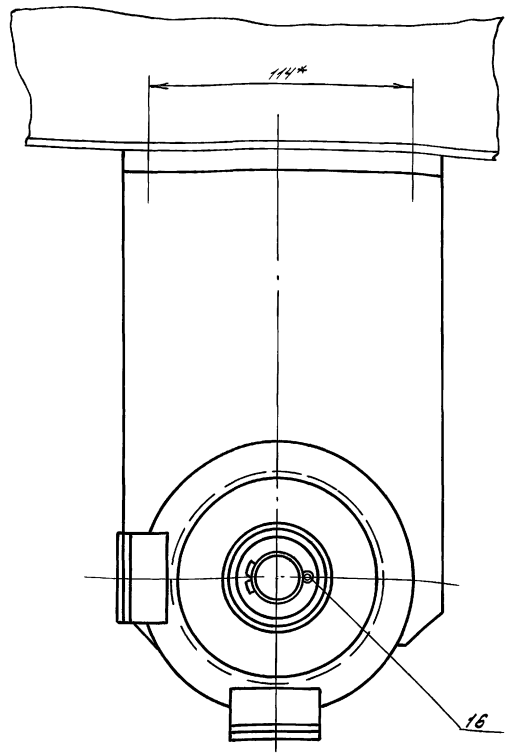

*Размеры для справок

Изм.	Лист	№ докум.	Подп.	Дата
Разработ		Мезенцева		
Провер.		Альберт		
Рук. гр.				
Н. контр.		Гойхман		
Гл. констр.		Гойхман		

НЕЕ-08-00-00СБ

Блок
Сборочный чертеж

Лит	Масса	Масштаб
И	12,0	1:2
Лист	Листов 1	

ОДЕССКИЙ СТРОЙПРОЕКТ

Альбом 94.2

Инв. № подл. | Подп. и дата | Взам. инв. № | Инв. № дубл. | Подп. и дата

Формат	Зона	Поз.	Обозначение	Наименование	К-во	Примечание
				Документация		
А3			НЕЕ-08-00-00СБ	Сборочный чертеж		
				Сборочные единицы		
А4		1	НЕЕ-08-01-00	Кронштейн	1	
А4		2	НЕЕ-06-01-00	Скоба	1	
				Детали		
А4		3	НЕЕ-06-00-01	Блок	1	
А4		4	НЕЕ-06-00-02	Втулка	1	
А4		5	НЕЕ-06-00-04	Ось	1	
				Стандартные изделия		
		7		Болт М10×40		
				ГОСТ 7798-70*	4	0,03кг
				Гайки ГОСТ 5915-70*		
		8		М10	4	0,01кг
		9		М16	1	0,026кг
		10		Шайба 1065Г		
				ГОСТ 6402-70*	4	0,01кг
		11		Шайба 10		
				ГОСТ 10906-78*	4	0,01кг
				Шайбы ГОСТ 11371-78*		

Изм.	Лист	№ докум.	Подп.	Дата
Разраб.		Мезенцева		
Провер.		Альберт		
Рук. гр.				
Н. контр.		Гойхман		
Гл. ко		Гойхман		

НЕЕ-08-00-00

Блок

Лит	Лист	Листов
И	1	2

ОДЕССКИЙ СТРОЙПРОЕКТ

Инв. № подл. | Подп. и дата | Взам. инв. № | Инв. № дубл. | Подп. и дата

Формат	Зона	Поз.	Обозначение	Наименование	К-во	Примечание
		12		Шайба 16	1	0,044кг
		13		Шайба 22	2	0,04кг
		14		Шайба 27	1	0,057кг
				Шплинты ГОСТ 397-79*		
		15		Шплинт 4×40	1	0,02кг
		16		Шплинт 5×45	1	0,03кг

94

Изм.	Лист	№ докум.	Подп.	Дата

НЕЕ-08-00-00
409-14-78.92

Лист 2

прилуцкая

Инв. № подл. | Подп. и дата | Взам. инв. № | Инв. № дубл. | Подп. и дата

2283-11 53

НЕЕ-08-01-00СБ

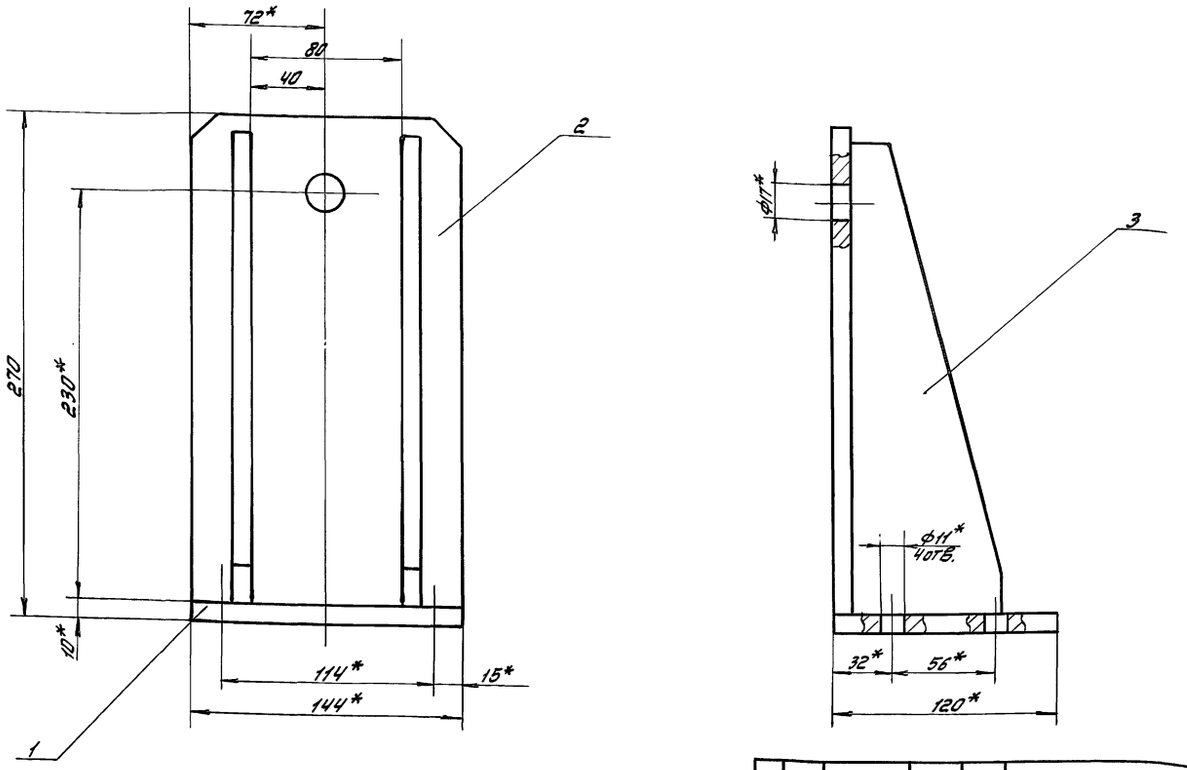

1. Сварные швы по ГОСТ 5264-80*-Т1- 5.
2. *Размеры для справок.

Изм.	Лист	№ докум.	Подп.	Дата
Разработ.		Мезенцева		
Провер.		Альберт		
Рук. гр.				
Н. контр.		Гойхман		
Гл. констр.		Гойхман		

НЕЕ-08-01-00СБ

Кронштейн

Сборочный чертеж

Лит	Масса	Масштаб
И	5,0	1:2

Лист | Листов 1

ОДЕССКИЙ СТРОЙПРОЕКТ

Инв. № подл. | Подп. и дата | Взам. инв. № | Инв. № дубл. | Подп. и дата

Альбом 9 ч.2

НЕЕ-08-01-01

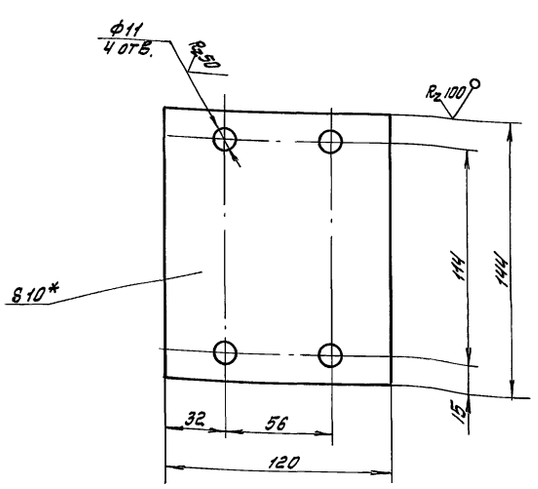

*Размер для справок.

Изм.	Лист	№ докум.	Подп.	Дата
Разработ		Мезенцева		
Провер.		Альберт		
Рук. гр.				
Н. контр.		Гойхман		
Гл. констр.		Гойхман		

НЕЕ-08-01-01

Плита

Лит	Масса	Масштаб
И	1,2	1:2

Лист | Листов 1

Лист 10 ГОСТ 19903-74* / Ст 3 ГОСТ 14637-89

ОДЕССКИЙ СТРОЙПРОЕКТ

Инв. № подл. | Подп. и дата | Взам. инв. № | Инв. № дубл. | Подп. и дата

25283-11 54

НЕЕ-08-01-02

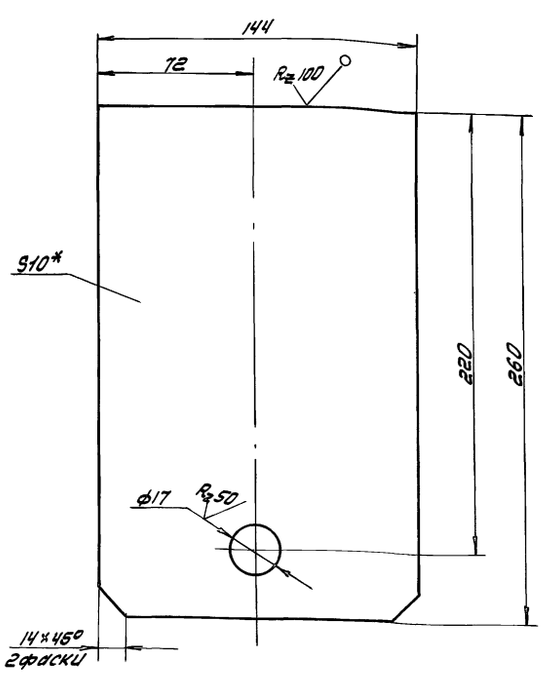

*Размер для справок.

95

Изм.	Лист	№ докум.	Подп.	Дата
Разработ		Мезенцева		
Провер.		Альберт		
Рук. гр.				
Н. контр.		Гойхман		
Гл. констр.		Гойхман		

НЕЕ-08-01-02

Щека

Лит	Масса	Масштаб
И	2,9	1:2

Лист | Листов 1

Лист 10 ГОСТ 19903-74* / Ст 3 ГОСТ 14637-89

ОДЕССКИЙ СТРОЙПРОЕКТ

Прилуцкая

НЕЕ-09-01-00СБ

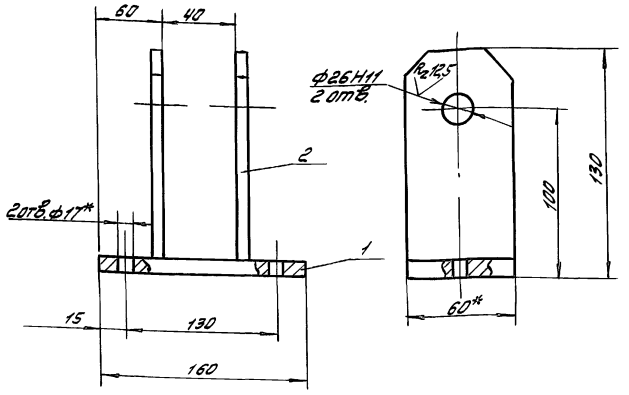

1. *Размеры для справок.
2. Сварные швы по ГОСТ 5264-80*-Т1-Δ6

Изм.	Лист	№ докум.	Подп.	Дата
Разработ.		Мезенцева		
Провер.		Альберт		
Рук. гр.				
Н. контр.		Гойхман		
Гл. констр.		Гойхман		

НЕЕ-09-01-00СБ

Кронштейн сборочный чертеж

Лит	Масса	Масштаб
И	1,5	1:2
Лист	Листов 1	

ОДЕССКИЙ СТРОЙПРОЕКТ

Инв. № подл. | Подп. и дата | Взам. инв. № | Инв. № дубл. | Подп. и дата

НЕЕ-09-01-01

√(√)

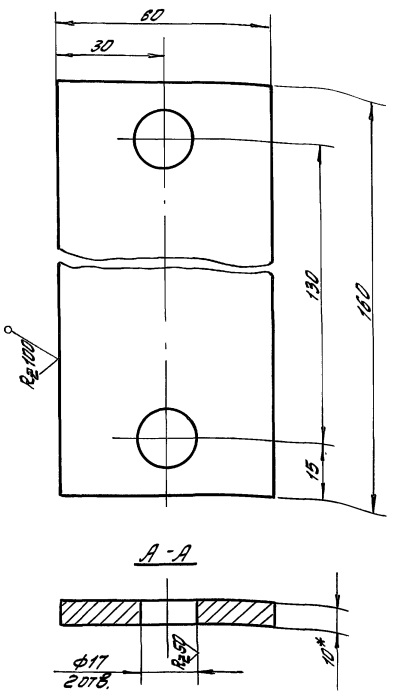

*Размер для справок

Изм.	Лист	№ докум.	Подп.	Дата
Разработ.		Мезенцева		
Провер.		Альберт		
Рук. гр.				
Н. контр.		Гойхман		
Гл. констр.		Гойхман		

НЕЕ-09-01-01

Плита

Лит	Масса	Масштаб
И	0,4	1:1
Лист	Листов 1	

10 ГОСТ 19903-74*
Лист Ст3 ГОСТ 14637-89

ОДЕССКИЙ СТРОЙПРОЕКТ

Инв. № подл. | Подп. и дата | Взам. инв. № | Инв. № дубл. | Подп. и дата

Альбом 9.1.2

НЕЕ-09-01-02

√(√)

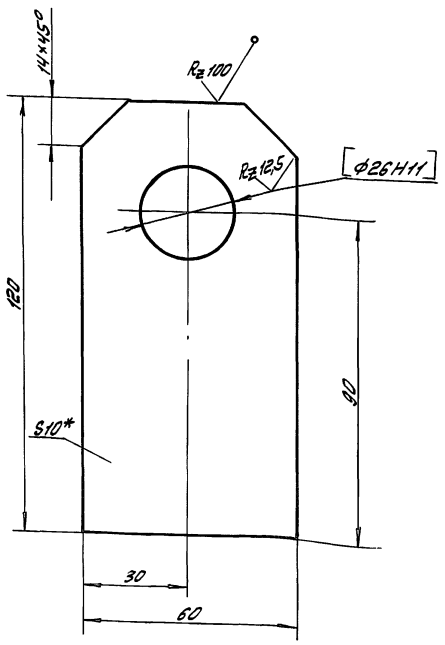

1. Размеры и шероховатость в с з-после сварки.
2. *Размер для справок.

Изм.	Лист	№ докум.	Подп.	Дата
Разработ.		Мезенцева		
Провер.		Альберт		
Рук. гр.				
Н. контр.		Гойхман		
Гл. констр.		Гойхман		

НЕЕ-09-01-02

Щека

Лит	Масса	Масштаб
И	0,5	1:1
Лист	Листов 1	

10 ГОСТ 19903-74*
Лист Ст3 ГОСТ 14637-89

ОДЕССКИЙ СТРОЙПРОЕКТ

Инв. № подл. | Подп. и дата | Взам. инв. № | Инв. № дубл. | Подп. и дата

25283-14 55

НЕЕ-08-01-03

√(√)

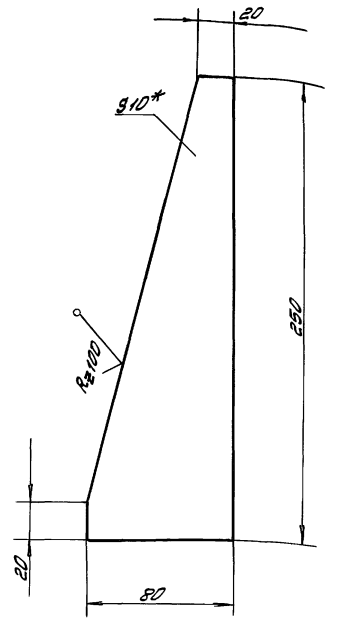

*Размер для справок.

Изм.	Лист	№ докум.	Подп.	Дата
Разработ.		Мезенцева		
Провер.		Альберт		
Рук. гр.				
Н. контр.		Гойхман		
Гл. констр.		Гойхман		

НЕЕ-08-01-03
409-14-78.92

Косынка

Лит	Масса	Масштаб
И	1,1	1:2
Лист	Листов 1	

10 ГОСТ 19903-74*
Лист Ст3 ГОСТ 14637-89

ОДЕССКИЙ СТРОЙПРОЕКТ

Инв. № подл. | Подп. и дата | Взам. инв. № | Инв. № дубл. | Подп. и дата

96

Прилуцкая

НЕЕ-02-00-07

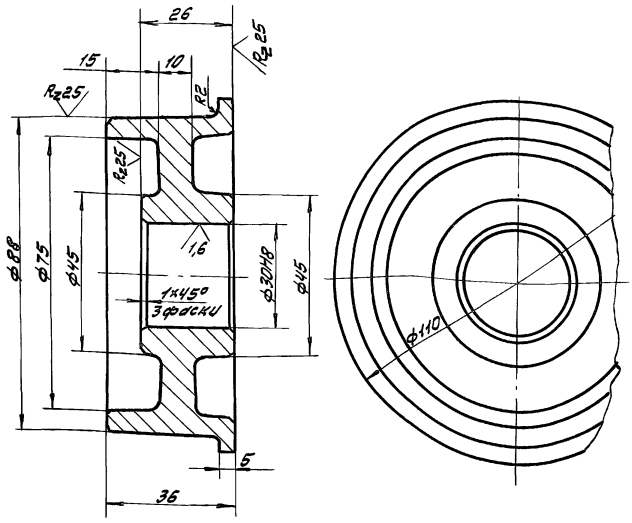

1. Литейные уклоны 3°.
2. Литейные радиусы R3÷5мм.

Изм.	Лист	№ докум.	Подп.	Дата	НЕЕ-02-00-07			
Разработ.		Вельчева			Каток	Лит.	Масса	Масштаб
Провер.		Альберт				И	0,8	1:1
Рук. гр.						Лист	Листов 1	
Н. контр.		Гойхман			С 420 ГОСТ 1412-85	ОДЕССКИЙ СТРОЙПРОЕКТ		
Гл. констр.		Гойхман						

Инв. № подл. | Подп. и дата | Взам. инв. № | Инв. № дубл. | Подп. и дата

НЕЕ-02-00-08

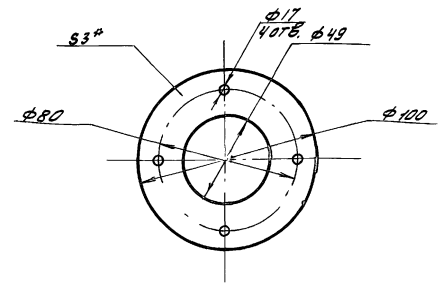

*Размер для справок

Изм.	Лист	№ докум.	Подп.	Дата	НЕЕ-02-00-08			
Разработ.		Вельчева			Прокладка	Лит.	Масса	Масштаб
Провери		Альберт				И	0,02	1:2
Рук. гр.						Лист	Листов 1	
Н. контр.		Гойхман			Пластина I лист ТМКЩ-С-3 ГОСТ 7338-77*	ОДЕССКИЙ СТРОЙПРОЕКТ		
Гл. констр.		Гойхман						

Инв. № подл. | Подп. и дата | Взам. инв. № | Инв. № дубл. | Подп. и дата

Альбом 9ч.2

Формат	Зона	Поз.	Обозначение	Наименование	К-во	Примечание
				Документация		
А3			НЕЕ-07-01-00СБ	Сборочный чертеж		
				Детали		
А4		1	НЕЕ-07-01-01	Плита	1	
А4		2	НЕЕ-07-01-02	Щека	2	

Изм.	Лист	№ докум.	Подп.	Дата	НЕЕ-07-01-00			
Разраб.		Мезенцева			Кронштейн	Лит.	Лист	Листов
Провер.		Альберт				И		1
Рук. гр.						ОДЕССКИЙ СТРОЙПРОЕКТ		
Н. контр.		Гойхман						
Гл. констр.		Гойхман						

Инв. № подл. | Подп. и дата | Взам. инв. № | Инв. № дубл. | Подп. и дата

25283-11 ОВ

Формат	Зона	Поз.	Обозначение	Наименование	К-во	Примечание
				Документация		
А3			НЕЕ-08-01-00СБ	Сборочный чертеж		
				Детали		
А4		1	НЕЕ-08-01-01	Плита	1	
А4		2	НЕЕ-08-01-02	Щека	1	
А4		3	НЕЕ-08-01-03	Косынка	2	

Изм.	Лист	№ докум.	Подп.	Дата	НЕЕ-08-01-00 409-14-48.92			
Разраб.		Мезенцева			Кронштейн	Лит.	Лист	Листов
Провер.		Альберт				И		1
Рук. гр.						ОДЕССКИЙ СТРОЙПРОЕКТ		
Н. контр.		Гойхман						
Гл. констр.		Гойхман						

Инв. № подл. | Подп. и дата | Взам. инв. № | Инв. № дубл. | Подп. и дата

Приложка

НЕЕ-09-00-00СБ

Альбом 9.4.2

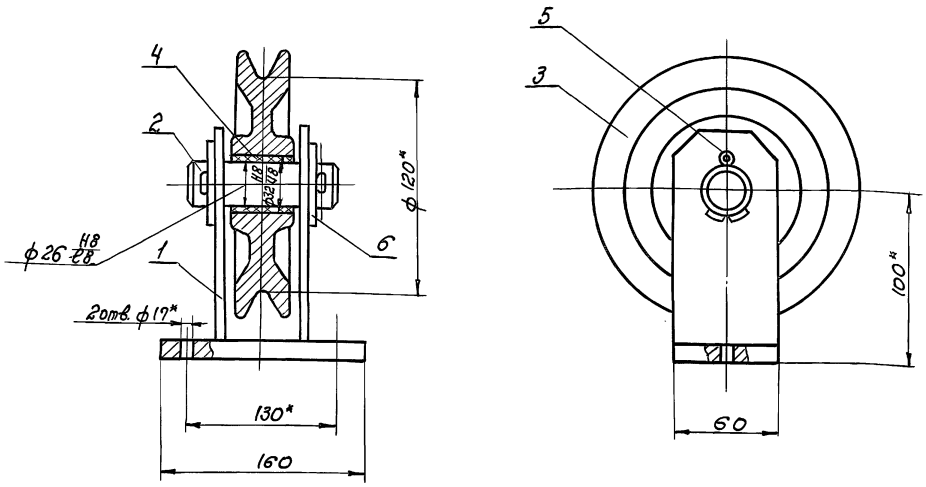

*Размеры для справок.

Изм.	Лист	№ докум.	Подп.	Дата	НЕЕ-09-00-00СБ			
Разраб.		Мезенцева			Блок Сборочный чертеж	Лит. И	Масса 2,1	Масшт. 1:2
Проверил		Альберт				Лист	Листов 1	
Рук. гр.						ОДЕССКИЙ СТРОЙПРОЕКТ		
Н. контр.		Гойхман						
Гл. констр.		Гойхман						

Инв. № подл. | Подп. и дата | Взам. инв. № | Инв. № дубл. | Подп. и дата

Формат	Зона	Поз.	Обозначение	Наименование	К-во	Примечание
				Документация		
А3			НЕЕ-09-00-00СБ	Сборочный чертеж		
				Сборочные единицы		
А4		1	НЕЕ-09-01-00	Кронштейн	1	
				Детали		
А4		2	НЕЕ-09-00-01	Ось	1	
А4		3	НЕЕ-06-00-01	Блок	1	
А4		4	НЕЕ-06-00-02	Втулка	1	
				Стандартные изделия		
		5		Шплинт 5×45 ГОСТ 397-79*	2	0,003кг
		6		Шайба 27 ГОСТ 11371-78*	2	0,057кг

Изм.	Лист	№ докум.	Подп.	Дата	НЕЕ-09-00-00			
Разраб.		Мезенцева			Блок	Лит. И	Лист	Листов 1
Провер.		Альберт				ОДЕССКИЙ СТРОЙПРОЕКТ		
Рук. гр.								
Н. контр.		Гойхман						
Гл. констр.		Гойхман						

Инв. № подл. | Подп. и дата | Взам. инв. № | Инв. № дубл. | Подп. и дата

25283-11 57

НЕЕ-09-00-10

R250 √(√)

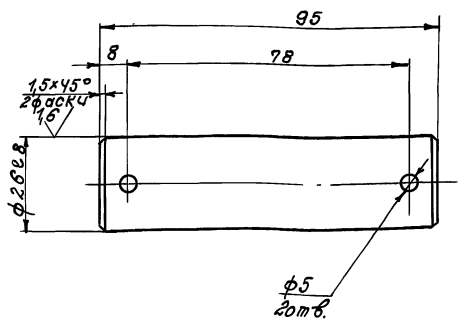

98

Изм.	Лист	№ докум.	Подпись	Дата	НЕЕ-09-00-01 909-14-78.92			
Разраб.		Мезенцева			Ось	Лит. И	Масса 0,4	Масштаб 1:1
Провер.		Альберт				Лист	Листов 1	
Рук. гр.						ОДЕССКИЙ СТРОЙПРОЕКТ		
Н. контр.		Гойхман			Ст.3 ГОСТ 380-71**			
Гл. констр.		Гойхман						

Инв. № подл. | Подп. и дата | Взам. инв. № | Инв. № дубл. | Подп. и дата

Формат	Зона	Поз.	Обозначение	Наименование	К-во	Примечание
				Документация		
А2			НЕЕ-01-00-00СБ	Сборочный чертеж		
				Сборочные единицы		
А4		1	НЕЕ-01-01-00	Рама	1	
				Детали		
А4		2	НЕЕ-01-00-01	Лист	1	
А3		3	НЕЕ-01-00-02	Барабан	1	
А3		4	НЕЕ-01-00-03	Шкив	1	
А3		5	НЕЕ-01-00-04	Шкив	1	
А4		6	НЕЕ-01-00-05	Болт	2	
				Стандартные изделия		
				Болты ГОСТ 7798-70*		
		9		М10×60	4	0,048кг
		10		М16×70	8	0,148кг
		12		Винт М10×30 ГОСТ 1478-84*	1	0,014кг
				Гайки ГОСТ 5915-70*		
		14		М10	4	0,012кг
		15		М16	8	0,034кг

Изм. Лист №докум. Подп. Дата

Разраб. Дворникова
Провер. Альберт
Рук. гр.
Н.контр. Гойхман
Гл.констр. Гойхман

НЕЕ-01-00-00

Привод

Лит. И | Лист 1 | Листов 2

ОДЕССКИЙ СТРОЙПРОЕКТ

Инв.№подл. | Подп. и дата | Взам.инв.№ | Инв.№дубл. | Подп. и дата

Формат	Зона	Поз.	Обозначение	Наименование	К-во	Примечание
				Шайбы ГОСТ 6402-70*		
		17		10 65Г	4	0,002кг
		18		16 65Г	8	0,006кг
				Шайбы ГОСТ 10906-78*		
		20		Шайба 10	4	0,012кг
		21		Шайба 16	8	0,034кг
				Прочие изделия		
		23		Электродвигатель 4А 100L6У3 N=2,2кВт n=1000 об/мин Исп. 100	1	42кг
		24		Редуктор 14125-31,5-52-У-3	1	86кг
		25		Ремень А-1500-Т ГОСТ 1284-80*	2	0,3кг

Копировал

Инв.№подл. | Подп. и дата | Взам.инв.№ | Инв.№дубл. | Подп. и дата

Изм. Лист №докум. Подп. Дата

НЕЕ-01-00-00

Лист 2

НЕЕ-01-00-05

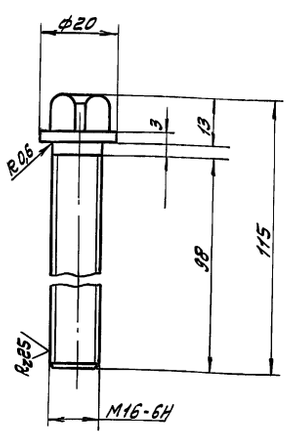

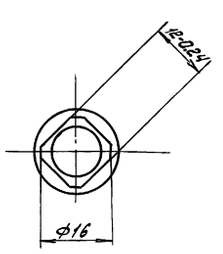

Изм. Лист №докум. Подп. Дата

Разраб. Дворникова
Провер. Альберт
Рук. гр.
Н.контр. Гойхман
Гл.констр. Гойхман

НЕЕ-01-00-05

Болт

Лит. И | Масса 0,11 | Масштаб 1:1

Лист | Листов 1

Ст 3КП ГОСТ 380-71*

ОДЕССКИЙ СТРОЙПРОЕКТ

Инв.№подл. | Подп. и дата | Взам.инв.№ | Инв.№дубл. | Подп. и дата

22283-11 58

Формат	Зона	Поз.	Обозначение	Наименование	К-во	Примечание
				Документация		
А4			НЕЕ-09-01-00СБ	Сборочный чертеж		
				Детали		
А4		1	НЕЕ-09-01-01	Плита	1	
А4		2	НЕЕ-09-01-02	Щека	2	

Копировал

Инв.№подл. | Подп. и дата | Взам.инв.№ | Инв.№дубл. | Подп. и дата

99

Изм. Лист №докум. Подп. Дата

Разраб. Мезенцева
Провер. Альберт
Рук. гр.
Н.контр. Гойхман
Гл.констр. Гойхман

НЕЕ-09-01-00
409-14-78.92

Кронштейн

Лит. И | Лист | Листов 1

ОДЕССКИЙ СТРОЙПРОЕКТ

Прилуцкая

НЕЕ-10-00-00СБ

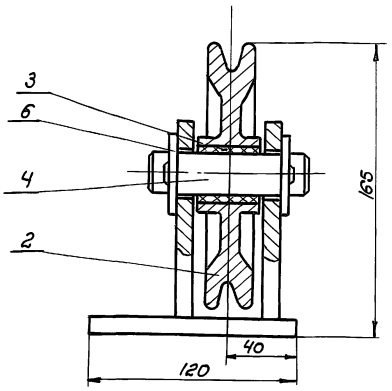

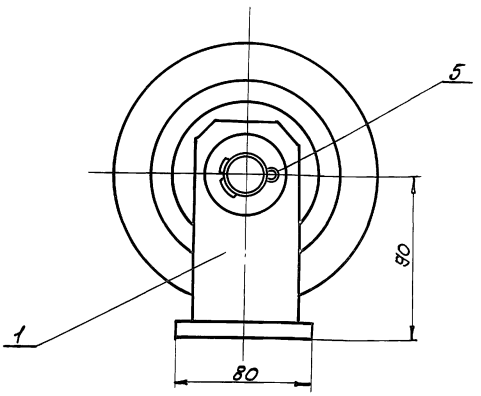

Размеры для справок.

					НЕЕ-10-00-00СБ			
Изм.	Лист	№ докум.	Подп.	Дата	Блок. Сборочный чертеж	Лит.	Масса	Масшт.
Разраб.		Мезенцева				И	3,0	1:2
Провер.		Альберт				Лист	Листов 1	
Рук. гр.						ОДЕССКИЙ СТРОЙПРОЕКТ		
Н. контр.		Гойхман						
Гл. констр.		Гойхман						

Инв. № подл. | Подп. и дата | Взам. инв. № | Инв. № дубл. | Подп. и дата

Формат	Зона	Поз.	Обозначение	Наименование	К-во	Примечание
				Документация		
А3			НЕЕ-10-00-00СБ	Сборочный чертеж		
				Сборочные единицы		
А4		1	НЕЕ-10-01-00	Кронштейн	1	
				Детали		
А4		2	НЕЕ-06-00-01	Блок	1	
А4		3	НЕЕ-06-00-02	Втулка	1	
А4		4	НЕЕ-09-00-01	Ось	1	
				Стандартные изделия		
		5		Шплинт 5×45 ГОСТ 397-79*	2	0,003кг
		6		Шайба 27 ГОСТ 11371-78*	2	0,057кг

					НЕЕ-10-00-00			
Изм.	Лист	№ докум.	Подп.	Дата	Блок	Лит.	Лист	Листов
Разраб.		Мезенцева				И		1
Провер.		Альберт				ОДЕССКИЙ СТРОЙПРОЕКТ		
Рук. гр.								
Н. контр.		Гойхман						
Гл. констр.		Гойхман						

Инв. № подл. | Подп. и дата | Взам. инв. № | Инв. № дубл. | Подп. и дата

25283-11 59

Формат	Зона	Поз.	Обозначение	Наименование	К-во	Примечание
				Документация		
А3			НЕЕ-10-01-00СБ	Сборочный чертеж		
				Детали		
А4		1	НЕЕ-10-01-01	Щека	2	
Б4		2	НЕЕ-10-01-02	Плита Лист 10 ГОСТ 19903-74* Ст.3 ГОСТ 14637-89 80×120	1	0,7кг

100

					НЕЕ-10-01-00 409-14-78.92			
Изм.	Лист	№ докум.	Подп.	Дата	Кронштейн	Лит.	Лист	Листов
Разраб.		Мезенцева				И		1
Провер.		Альберт				ОДЕССКИЙ СТРОЙПРОЕКТ		
Рук. гр.								
Н. контр.		Гойхман						
Гл. констр.		Гойхман						

Инв. № подл. | Подп. и дата | Взам. инв. № | Инв. № дубл. | Подп. и дата

НЕЕ-10-01-00СБ

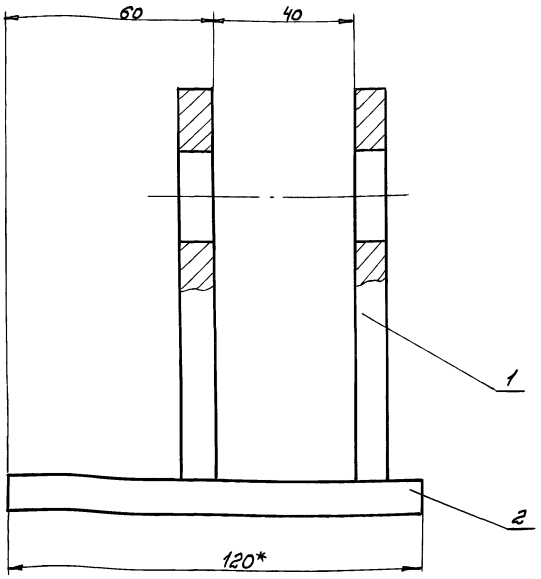

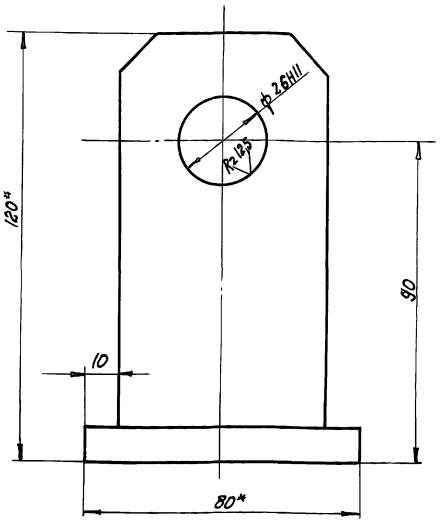

1.* Размеры для справок.
2. Сварные швы по ГОСТ 5264-80*-Т1-А 6

					НЕЕ-10-01-00СБ			
Изм.	Лист	№ докум.	Подпись	Дата	Кронштейн. Сборочный чертеж.	Лит.	Масса	Масштаб
Разраб.		Мезенцева				И	1,7	1:1
Провер.		Эльберт				Лист	Листов 1	
Рук. гр.						ОДЕССКИЙ СТРОЙПРОЕКТ		
Н. контр.		Гойхман						
Гл. констр.		Гойхман						

Инв. № подл. | Подп. и дата | Взам. инв. № | Инв. № дубл. | Подп. и дата

НЕЕ-10-01-01

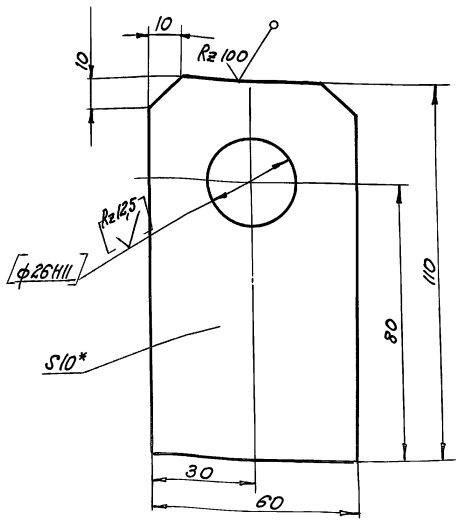

1.* Размер для справок.
2. Размеры и шероховатость в [ ] - после сварки.

					НЕЕ-10-01-01			
Изм.	Лист	№ докум.	Подп.	Дата	Щека	Лит.	Масса	Масштаб
Разраб.		Мезенцева				И	0,5	1:1
Провер.		Эльберт				Лист	Листов 1	
Рук. гр.						ОДЕССКИЙ СТРОЙПРОЕКТ		
Н. контр.		Гойхман						
Гл. констр.		Гойхман						
Лист					10 ГОСТ 19903-74* Ст.3 ГОСТ 14637-89			

Инв. № подл. | Подп. и дата | Взам. инв. № | Инв. № дубл. | Подп. и дата

Формат	Зона	Поз.	Обозначение	Наименование	Кол	Примечание
				Документация		
А4			НЕЕ-11-00-00СБ	Сборочный чертеж		
				Сборочные единицы		
А4		1	НЕЕ-11-01-00	Хомут	2	
				Стандартные изделия		
		2		Болт М 12х60		
				ГОСТ 7798-70*	2	0,068кг
		3		Гайка М12		
				ГОСТ 5915-70*	2	0,017 кг
		4		Шайба 12		
				ГОСТ 11371-78*	2	0,002кг

					НЕЕ-11-00-00			
Изм.	Лист	№ докум.	Подп.	Дата	Хомут	Лит.	Лист	Листов
Разраб.		Мезенцева				И		1
Провер.		Эльберт				ОДЕССКИЙ СТРОЙПРОЕКТ		
Рук. гр.								
Н. контр.		Гойхман						
Гл. констр.		Гойхман						

Инв. № подл. | Подп. и дата | Взам. инв. № | Инв. № дубл. | Подп. и дата

25283-11 60

НЕЕ-11-00-00СБ

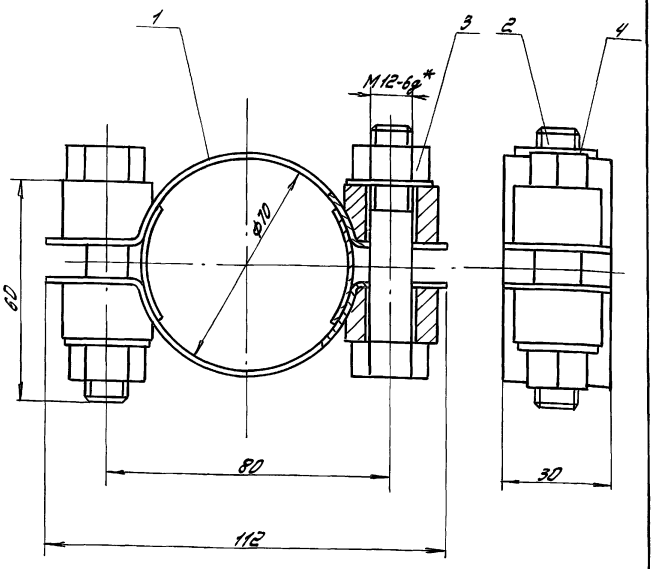

*Размер для справок.

Изм.	Лист	№ докум.	Подп.	Дата
Разработ.		Мезенцева		
Провер.		Альберт		
Рук. гр.				
Н. контр.		Гойхман		
Гл. констр.		Гойхман		

НЕЕ-11-00-00СБ

Хомут
Сборочный чертеж

Лит	Масса	Масштаб
И	0,5	1:1
Лист	Листов 1	

ОДЕССКИЙ СТРОЙПРОЕКТ

Инв. № подл. | Подп. и дата | Взам. инв. № | Инв. № дубл. | Подп. и дата

НЕЕ-11-01-00СБ

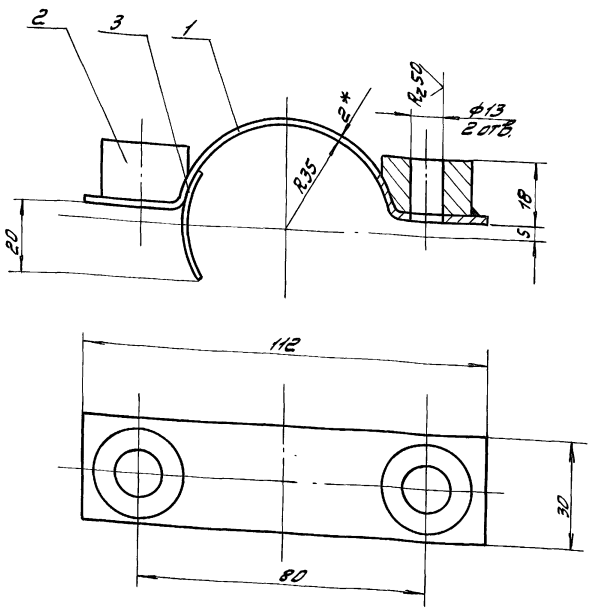

1. Сварные швы по ГОСТ 5264-80*-Т1 - 2.
2.* Размер для справок

Изм.	Лист	№ докум.	Подп.	Дата
Разработ.		Мезенцева		
Провер.		Альберт		
Рук. гр.				
Н. контр.		Гойхман		
Гл. констр.		Гойхман		

НЕЕ-11-01-00СБ

Хомут
Сборочный чертеж

Лит	Масса	Масштаб
И	0,2	1:1
Лист	Листов 1	

ОДЕССКИЙ СТРОЙПРОЕКТ

Инв. № подл. | Подп. и дата | Взам. инв. № | Инв. № дубл. | Подп. и дата

Альбом 9.42

НЕЕ-11-01-01

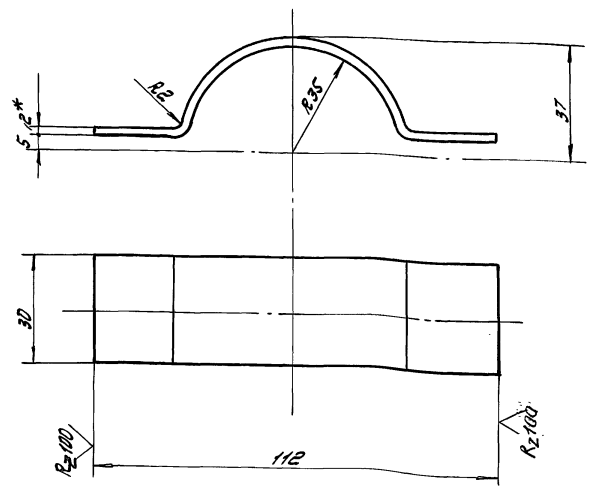

1. Длина развертки 145 мм.
2.* Размер для справок.

Изм.	Лист	№ докум.	Подп.	Дата
Разработ.		Мезенцева		
Провер.		Альберт		
Рук. гр.				
Н. контр.		Гойхман		
Гл. констр.		Гойхман		

НЕЕ-11-01-01

Скоба

Лит	Масса	Масштаб
И	0,06	1:1
Лист	Листов 1	

Полоса 2×30 ГОСТ 103-76
Ст3 ГОСТ 535-79*

ОДЕССКИЙ СТРОЙПРОЕКТ

Инв. № подл. | Подп. и дата | Взам. инв. № | Инв. № дубл. | Подп. и дата

25283-11 61

Формат	Зона	Поз.	Обозначение	Наименование	Кол.	Примечание
				Документация		
А4			НЕЕ-11-01-00СБ	Сборочный чертеж		
				Детали		
А4		1	НЕЕ-11-01-01	Скоба	1	
А4		2	НЕЕ-11-01-02	Бобышка	2	
А4		3	НЕЕ-11-01-03	Планка	1	

102

Изм.	Лист	№ докум.	Подп.	Дата
Разраб.		Мезенцева		
Провер.		Альберт		
Рук. гр.				
Н. контр.		Гойхман		
Гл. констр.		Гойхман		

НЕЕ-11-01-00
409-14-78.92

Хомут

Лит.	Лист	Листов
И		1

ОДЕССКИЙ СТРОЙПРОЕКТ

Прилукская

Инв. № подл. | Подп. и дата | Взам. инв. № | Инв. № дубл. | Подп. и дата

НЕЕ-11-01-02

$R_z 50$ (√)

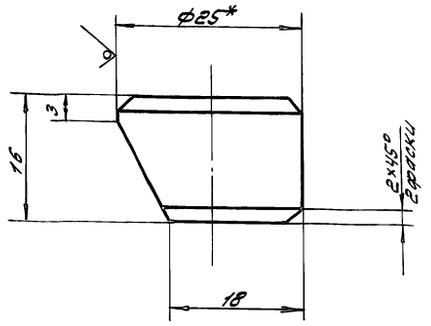

*размер для справок

Изм.	Лист	№ докум.	Подп.	Дата
Разраб.		Мезенцева		
Провер.		Альберт		
Рук. гр.				
Н. контр.		Гойхман		
Гл. кон.		Гойхман		

НЕЕ-11-01-02

Бобышка

Лит	Масса	Масштаб
И	0,05	2:1

Круг 25 ГОСТ 2590-88 / Ст3 ГОСТ 535-79*

Лист | Листов 1

ОДЕССКИЙ СТРОЙПРОЕКТ

Инв. № подл. | Подп. и дата | Взам. инв. № | Инв. № дубл. | Подп. и дата

НЕЕ-11-01-03

$R_z 100$ (√)

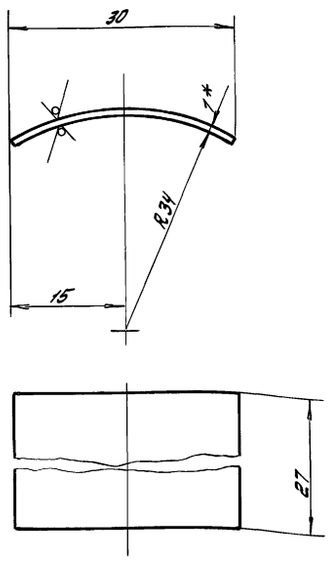

1. Длина развертки 40мм
2. *Размер для справок

Изм.	Лист	№ докум.	Подп.	Дата
Разработ.		Мезенцева		
Провер.		Альберт		
Рук. гр.				
Н. контр.		Гойхман		
Гл. констр.		Гойхман		

НЕЕ-11-01-03

Планка

Лит	Масса	Масштаб
И	0,07	2:1

1 ГОСТ 19904-74* / Лист Ст3 ГОСТ 16523-70*

Лист | Листов 1

ОДЕССКИЙ СТРОЙПРОЕКТ

Инв. № подл. | Подп. и дата | Взам. инв. № | Инв. № дубл. | Подп. и дата

Альбом 9.4.2

НЕЕ-12-00-00СБ

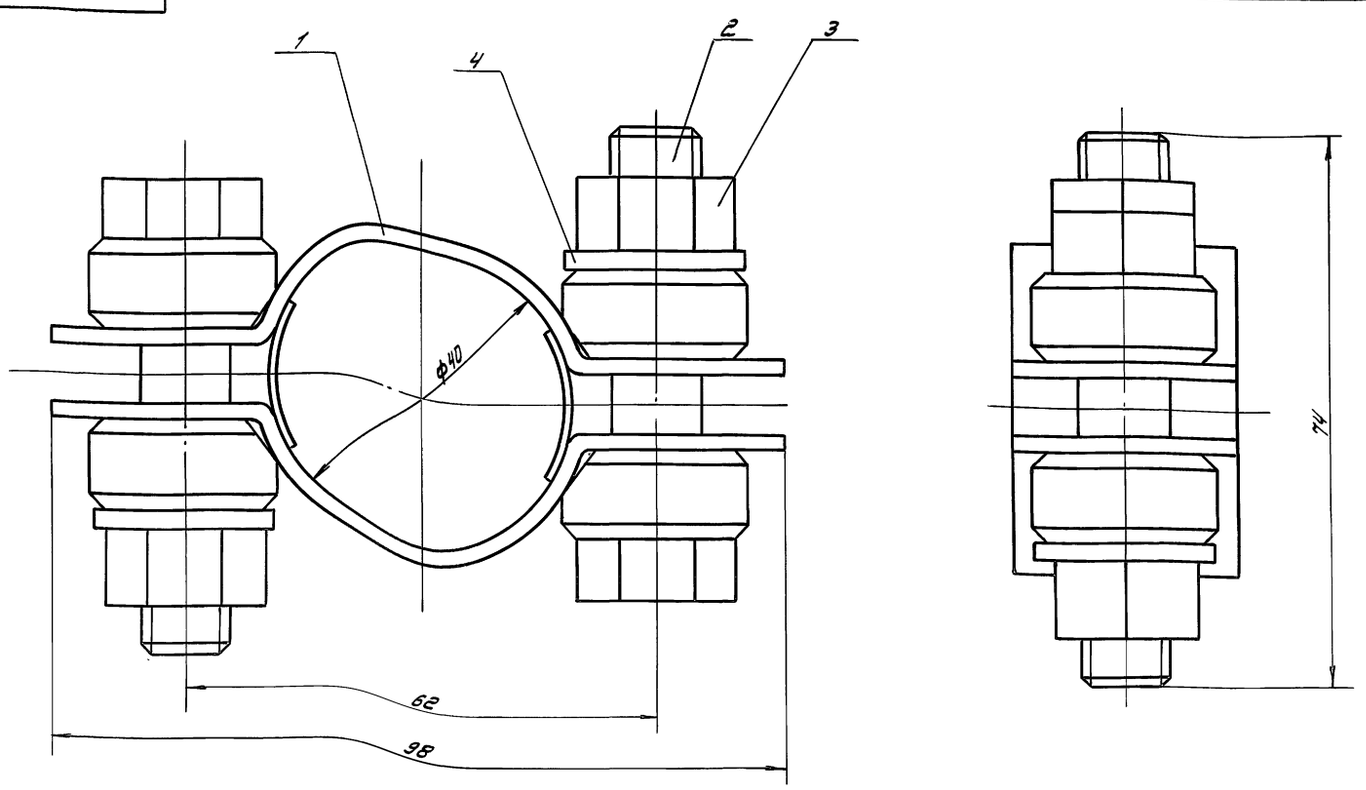

Изм.	Лист	№ докум.	Подп.	Дата
Разработ.		Мезенцева		
Провер.		Альберт		
Рук. гр.				
Н. контр.		Гойхман		
Гл. констр.		Гойхман		

НЕЕ-12-00-00СБ
409-14-78.92

Хомут

Сборочный чертеж

Лит	Масса	Масштаб
И	0,5	2:1

Лист | Листов 1

ОДЕССКИЙ СТРОЙПРОЕКТ

103

Прилуцкая

Инв. № подл. | Подп. и дата | Взам. инв. № | Инв. № дубл. | Подп. и дата

25283-11 62

Формат	Зона	Поз.	Обозначение	Наименование	К-во	Примечание
				Документация		
А3			НЕЕ-12-00-00СБ	Сборочный чертеж		
				Сборочные единицы		
А4		1	НЕЕ-12-01-00	Хомут	2	
				Стандартные изделия		
		2		Болт М12×55		
				ГОСТ 7798-70*	2	0,068 кг
		3		Гайка М12		
				ГОСТ 5915-70*	2	0,047 кг
		4		Шайба 12		
				ГОСТ 11371-78*	2	0,002 кг

НЕЕ-12-00-00

Изм.	Лист	№ докум.	Подп.	Дата
Разраб.		Мезенцева		
Провер.		Альберт		
Рук. гр.				
Н. контр.		Гойхман		
Гл. констр.		Гойхман		

Хомут

Лит	Лист	Листов
И		1

ОДЕССКИЙ СТРОЙПРОЕКТ

Инв. № подл. | Подп. и дата | Взам. инв. № | Инв. № дубл. | Подп. и дата

Альбом 94.2

Формат	Зона	Поз.	Обозначение	Наименование	К-во	Примечание
				Документация		
А4			НЕЕ-12-01-00СБ	Сборочный чертеж		
				Детали		
А4		1	НЕЕ-12-01-01	Скоба	1	
А4		2	НЕЕ-12-01-02	Бобышка	2	
А4		3	НЕЕ-12-01-03	Планка	1	

НЕЕ-12-01-00

Изм.	Лист	№ докум.	Подп.	Дата
Разраб.		Мезенцева		
Провер.		Альберт		
Рук. гр.				
Н. контр.		Гойхман		
Гл. констр.		Гойхман		

Хомут

Лит.	Лист	Листов
И		1

ОДЕССКИЙ СТРОЙПРОЕКТ

Инв. № подл. | Подп. и дата | Взам. инв. № | Инв. № дубл. | Подп. и дата

НЕЕ-12-01-00СБ

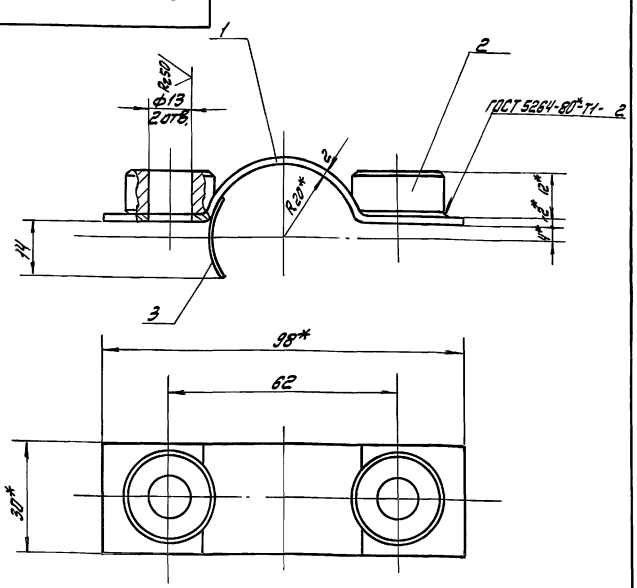

*Размеры для справок.

НЕЕ-12-01-00СБ

Изм.	Лист	№ докум.	Подп.	Дата
Разработ.		Мезенцева		
Провер.		Альберт		
Рук. гр.				
Н. контр.		Гойхман		
Гл. констр.		Гойхман		

Хомут
Сборочный чертеж

Лит	Масса	Масштаб
И	0,17	1:1

Лист | Листов 1

ОДЕССКИЙ СТРОЙПРОЕКТ

Инв. № подл. | Подп. и дата | Взам. инв. № | Инв. № дубл. | Подп. и дата

НЕЕ-12-01-01

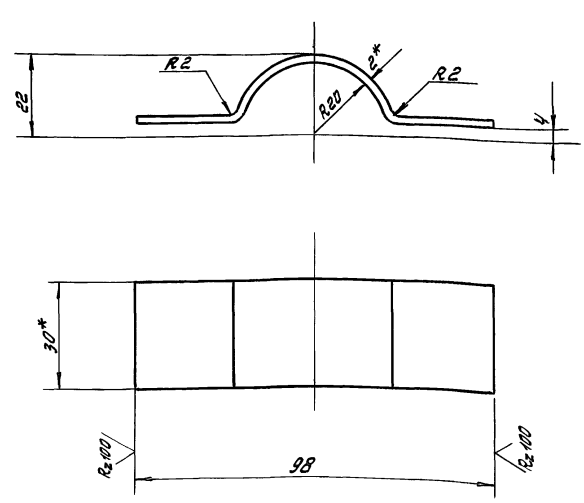

1.*Размеры для справок.
2.Развернутая длина 120мм

104

НЕЕ-12-01-01
409-14-78.92

Изм.	Лист	№ докум.	Подп.	Дата
Разработ.		Мезенцева		
Провер.		Альберт		
Рук. гр.				
Н. контр.		Гойхман		
Гл. констр.		Гойхман		

Скоба

Полоса $\frac{2\times30\ ГОСТ\ 103-76}{Ст3\ ГОСТ\ 535-79*}$

прилуцкая

Лит	Масса	Масштаб
И	0,06	1:1

Лист | Листов 1

ОДЕССКИЙ СТРОЙПРОЕКТ

Инв. № подл. | Подп. и дата | Взам. инв. № | Инв. № дубл. | Подп. и дата

25283-11 63

Альбом 94.2

НЕЕ-12-01-02

Rz50

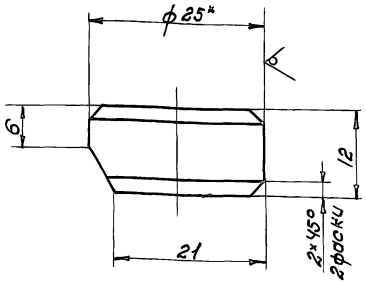

*Размер для справок.

Изм.	Лист	№ докум.	Подпись	Дата
Разраб.		Мезенцева		
Провер.		Альберт		
Рук. гр.				
Н. контр.		Гойхман		
Гл. констр.		Гойхман		

НЕЕ-12-01-02

Бобышка

Лит.	Масса	Масшт.
И	0,05	2:1

Лист | Листов 1

Круг 25 ГОСТ 2590-88 / Ст.3 ГОСТ 535-79*

ОДЕССКИЙ СТРОЙПРОЕКТ

Инв. № подл. | Подп. и дата | Взам. инв. № | Инв. № дубл. | Подп. и дата

НЕЕ-12-01-03

Rz100

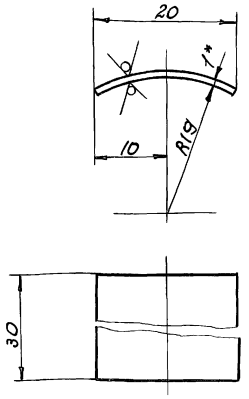

1.* Размер для справок.
2. Развернутая длина 21мм.

Изм.	Лист	№ докум.	Подпись	Дата
Разраб.		Мезенцева		
Провер.		Альберт		
Рук. гр.				
Н. контр.		Гойхман		
Гл. констр.		Гойхман		

НЕЕ-12-01-03

Планка

Лит.	Масса	Масштаб
И	0,005	2:1

Лист | Листов 1

Лист 1 ГОСТ 19904-74* / Ст.3 ГОСТ 16523-70*

ОДЕССКИЙ СТРОЙПРОЕКТ

Инв. № подл. | Подп. и дата | Взам. инв. № | Инв. № дубл. | Подп. и дата

НЕЕ-00-00-01

Rz50

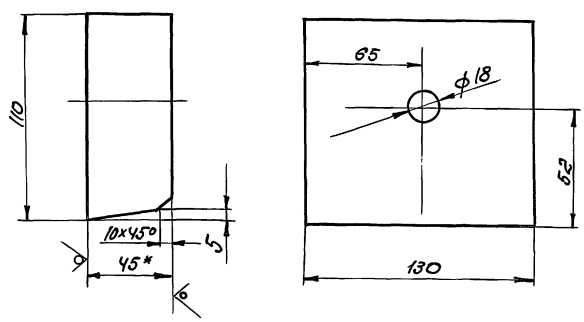

*Размер для справок.

Изм.	Лист	№ докум.	Подпись	Дата
Разраб.		Мезенцева		
Провер.		Альберт		
Рук. гр.				
Н. контр.		Гойхман		
Гл. констр.		Гойхман		

НЕЕ-00-00-01

Упор

Лит.	Масса	Масштаб
И	5,0	1:2

Лист | Листов 1

Лист 45 ГОСТ 19903-74* / Ст.3 ГОСТ 14637-89

ОДЕССКИЙ СТРОЙПРОЕКТ

Инв. № подл. | Подп. и дата | Взам. инв. № | Инв. № дубл. | Подп. и дата

НЕЕ-00-00-02

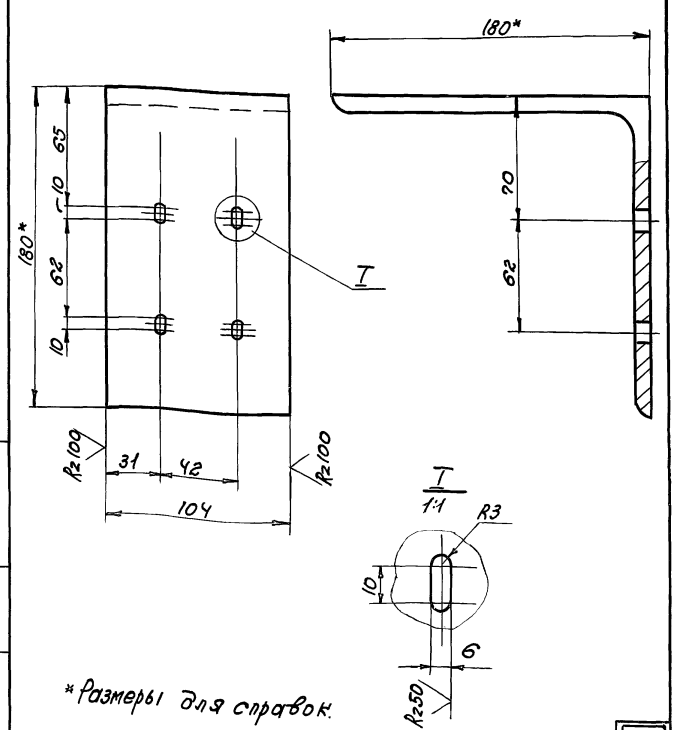

*Размеры для справок.

Изм.	Лист	№ докум.	Подпись	Дата
Разраб.		Мезенцева		
Провер.		Альберт		
Рук. гр.				
Н. контр.		Гойхман		
Гл. констр.		Гойхман		

НЕЕ-00-00-02
409-74-72.98

Уголок

Лит.	Масса	Масштаб
И	3,1	1:2

Лист | Листов 1

Уголок 180×180×11 ГОСТ 8509-86 / Ст.3 ГОСТ 535-79*

ОДЕССКИЙ СТРОЙПРОЕКТ

Инв. № подл. | Подп. и дата | Взам. инв. № | Инв. № дубл. | Подп. и дата

25283-11

64

gost.e-ecolog.ru