ТИПОВОЙ ПРОЕКТ
409-14-78.92

ЗДАНИЕ НАРУЖНОЙ МОЙКИ И ОКРАСКИ СТРОИТЕЛЬНЫХ МАШИН

ВАРИАНТ-КИРПИЧНЫЕ СТЕНЫ

АЛЬБОМ 10

ЧАСТЬ 1

НО2 НЕСТАНДАРТИЗИРОВАННОЕ ОБОРУДОВАНИЕ УЧАСТКА ОКРАСКИ СТР. 3-64

25283-13

gost.e-ecolog.ru

ТИПОВОЙ ПРОЕКТ
409-14-78.92
ЗДАНИЕ НАРУЖНОЙ МОЙКИ И ОКРАСКИ СТРОИТЕЛЬНЫХ МАШИН

ВАРИАНТ-КИРПИЧНЫЕ СТЕНЫ

АЛЬБОМ 10

ЧАСТЬ 1

НО2 НЕСТАНДАРТИЗИРОВАННОЕ ОБОРУДОВАНИЕ УЧАСТКА ОКРАСКИ

РАЗРАБОТАН
ОДЕССКИМ СТРОЙПРОЕКТОМ

ГЛАВНЫЙ ИНЖЕНЕР ИНСТИТУТА И.Я.ПОДОЛЬСКИЙ
ГЛАВНЫЙ ИНЖЕНЕР ПРОЕКТА У.М.БУЛАВИН

УТВЕРЖДЕН И

ВВЕДЕН В ДЕЙСТВИЕ ПИКТИ
„ОДЕССКИЙ СТРОЙПРОЕКТ"
ПРИКАЗ ОТ 15 ЯНВАРЯ 1992Г. N 62

Содержание альбома №10

№ частей	Наименование и обозначение документов	Стр.
1	Бескамерная установка с нижним отсосом воздуха НЕИ-00-00-00	3-64
2	Бескамерная установка с нижним отсосом воздуха НЕИ-00-00-00	66-120
3	Бескамерная установка с нижним отсосом воздуха НЕИ-00-00-00	121-173
4	Цепь тяговая во взрывобезопасном исполнении НЕК-00-00-00	174-223
4	Рама ходовая НЕП-00-00	226-227
4	Рама ходовая НЕН-00-00	224-225
4	Велосипедная тележка НЕМ-00-00	228-240
5	Бескамерная установка окраски НЕИ-00-00-00Э	241-257
5	Тяговая цепь НЕК-00-00-00Э	258-264

Инв. № подл. | Подп. и дата | Взам. инв. № | Инв. № дубл. | Подп. и дата

N п/п	Обозначение	Наименование	N стр	Примеч.
21	НЕЦ-01-01-01-09	Уголок	46	
22	НЕЦ-01-01-01-10	Бобышка	46	
23	НЕЦ-01-01-01-11	Ребро	47	
24	НЕЦ-01-01-01-12	Ребро	47	
25	НЕЦ-01-01-01-13	Ребро	47	
26	НЕЦ-01-01-02-00СБ	Панель	48	
27	НЕЦ-01-01-02-00	Спецификация	49	
28	НЕЦ-01-01-02-01	Лист	50	
29	НЕЦ-01-01-02-02	Ребро	49	
30	НЕЦ-01-01-02-03	Ребро	51	
31	НЕЦ-01-01-02-04	Ребро	51	
32	НЕЦ-01-01-03-00СБ	Панель	52,53	
33	НЕЦ-01-01-03-00	Спецификация	49	
34	НЕЦ-01-01-03-01	Лист	54	
35	НЕЦ-01-01-03-02	Уголок	55	
36	НЕЦ-01-01-03-03	Уголок	55	
37	НЕЦ-01-01-03-04	Ребро	55	
38	НЕЦ-01-01-04-00СБ	Панель	56	
39	НЕЦ-01-01-04-00	Спецификация	57	
40	НЕЦ-01-01-04-01	Лист	58	
41	НЕЦ-01-01-04-02	Ребро	57	
42	НЕЦ-01-01-04-03	Ребро	57	
43	НЕЦ-01-01-04-04	Ребро	57	
44	НЕЦ-01-01-05-00СБ	Панель	59	
45	НЕЦ-01-01-05-00	Спецификация	61	

Инв.№ подл. | Подп. и дата | Взам.инв.№ | Инв.№ дубл. | Подп. и дата

Изм. Лист Nдокум. Подп. Дата

НЕЦ-00-00-00-00Д

Лист 2

N п/п	Обозначение	Наименование	N стр.	Примечания
1	НЕЦ-00-00-00-00Д	Содержание	3...6	3
2	НЕЦ-00-00-00-00ВС	Ведомость спецификаций	6,7	
3	НЕЦ-00-00-00-00ВП	Ведомость покупных изделий.	8...10	
4	НЕЦ-00-00-00-00СВ3	Схема движения воды и воздуха	11	
5	НЕЦ-00-00-00-00СБ	Бескомерная установка с нижним отсосом воздуха	12 ...24	
6	НЕЦ-00-00-00-00	Спецификация	25,26	
7	НЕЦ-01-00-00-00СБ	Гидрофильтр	27,33	
8	НЕЦ-01-00-00-00	Спецификация	34	
9	НЕЦ-01-01-00-00СБ	Каркас	35...40	
10	НЕЦ-01-01-00-00	Спецификация	34	
11	НЕЦ-01-01-01-00СБ	Панель	41,42	
12	НЕЦ-01-01-01-00	Спецификация	43	
13	НЕЦ-01-01-01-01	Лист	44	
14	НЕЦ-01-01-01-02	Лист	43	
15	НЕЦ-01-01-01-03	Ребро	43	
16	НЕЦ-01-01-01-04	Ребро	45	
17	НЕЦ-01-01-01-05	Ребро	45	
18	НЕЦ-01-01-01-06	Ребро	45	
19	НЕЦ-01-01-01-07	Ребро	46	
20	НЕЦ-01-01-01-08	Уголок	46	

Инв.№ подл. | Подп. и дата | Взам.инв.№ | Инв.№ дубл. | Подп. и дата

Изм. Лист Nдокум. Подп. Дата

НЕЦ-00-00-00-00Д

Разраб.	Попова		
Провер.	Жеранкина		
Рук.гр.			
Н.контр.	Гойхман		
Гл.конар.	Гойхман		

Бескомерная установка с нижним отсосом воздуха. Содержание

Лит	Лист	Листов
И	1	13

ОДЕССКИЙ СТРОЙПРОЕКТ

Альбом 10ч.1

N п/п	Обозначение	Наименование	N стр	Примеч.
46	НЕЦ-01-01-05-01	Лист	60	
47	НЕЦ-01-01-05-02	Ребро	61	
48	НЕЦ-01-01-05-03	Кронштейн	61	
49	НЕЦ-01-01-05-04	Уголок	62	
50	НЕЦ-01-01-06-00СБ	Панель	63	
51	НЕЦ-01-01-06-00	Спецификация	62	
52	НЕЦ-01-01-06-01	Лист	64	
53	НЕЦ-01-01-00-01	Накладка	35	
54	НЕЦ-01-01-00-02	Лист	113	
55	НЕЦ-01-02-00-00СБ	Поток	66,67	
56	НЕЦ-01-02-00-00	Спецификация	68	
57	НЕЦ-01-02-01-00СБ	Ванна	69	
58	НЕЦ-01-02-01-00	Спецификация	68	
59	НЕЦ-01-02-01-01	Лист	70	
60	НЕЦ-01-02-01-02	Лист	70	
61	НЕЦ-01-02-01-03	Лист	71	
62	НЕЦ-01-02-01-04	Ребро	71	
63	НЕЦ-01-02-02-00СБ	Подвеска	73	
64	НЕЦ-01-02-02-00	Спецификация	68	
65	НЕЦ-01-02-02-01	Тяга	71	
66	НЕЦ-01-02-02-02	Втулка	71	
67	НЕЦ-01-02-03-00СБ	Пробка	73	
68	НЕЦ-01-02-03-00	Спецификация	72	
69	НЕЦ-01-02-03-01	Конус	72	
70	НЕЦ-01-02-03-02	Штырь	138	

Инв.№ подл. | Подп. и дата | Взам.инв.№ | Инв.№ дубл. | Подп. и дата

2523-13-4

Изм. Лист Nдокум. Подп. Дата

НЕЦ-00-00-00-00Д
409-14-78.92

Лист 3

МИНСТРОЙ УССР

ОДЕССКИЙ СТРОЙПРОЕКТ

Бескомерная установка с нижним отсосом воздуха

НЕЦ-00-00-00-00

Главный инженер проекта /Г.У.Булавин/

Начальник отдела /С. Нано/

1990

Инв.№ подл. | Подп. и дата | Взам.инв.№ | Инв.№ дубл. | Подп. и дата

N п/п	Обозначение	Наименование	N стр.	Примеч.
71	НЕИ-01-02-03-03	Манжета	138	
72	НЕИ-01-02-04-000СБ	Подвеска	72	
73	НЕИ-01-02-04-00	Спецификация	74	
74	НЕИ-01-02-04-01	Тяга	76	
75	НЕИ-01-02-02-02	Втулка	71	
76	НЕИ-01-02-05-000СБ	Подвеска	74	
77	НЕИ-01-02-05-00	Спецификация	74	
78	НЕИ-01-02-05-01	Тяга	75	
79	НЕИ-01-02-05-02	Проушина	75	
80	НЕИ-01-02-00-01	Направляющая	75	
81	НЕИ-01-02-00-02	Бобышка	75	
82	НЕИ-01-02-00-03	Кронштейн	76	
83	НЕИ-01-02-00-04	Палец	76	
84	НЕИ-01-02-00-05	Стакан	76	
85	НЕИ-01-03-00-000СБ	Отражатель	77	
86	НЕИ-01-03-00-00	Спецификация	78	
87	НЕИ-01-03-00-01	Кронштейн	62	
88	НЕИ-01-03-00-02	Лист	78	
89	НЕИ-01-04-00-000СБ	Отражатель	80	
90	НЕИ-01-04-00-00	Спецификация	78	
91	НЕИ-01-04-00-01	Кронштейн	79	
92	НЕИ-01-04-00-02	Лист	79	
93	НЕИ-01-03-00-01	Кронштейн	62	
94	НЕИ-01-05-00-000СБ	Отражатель	81	
95	НЕИ-01-05-00-00	Спецификация	82	

Инв. № подл. | Подп. и дата | Взам. инв. № | Инв. № дубл. | Подп. и дата

Изм. Лист N докум. Подп. Дата

НЕИ-00-00-00-000Д

Лист 4

N п/п	Обозначение	Наименование	N стр.	Примеч.
96	НЕИ-01-05-00-01	Лист	94	4
97	НЕИ-01-06-00-000СБ	Отражатель	83	
98	НЕИ-01-06-00-00	Спецификация	82	
99	НЕИ-01-06-00-01	Лист	82	
100	НЕИ-01-07-00-000СБ	Отражатель	84	
101	НЕИ-01-07-00-00	Спецификация	85	
102	НЕИ-01-07-00-01	Лист	85	
103	НЕИ-01-08-00-000СБ	Отражатель	86	
104	НЕИ-01-08-00-00	Спецификация	89	
105	НЕИ-01-08-00-01	Лист	89	
106	НЕИ-01-09-00-000СБ	Отражатель	87,88	
107	НЕИ-01-09-00-00	Спецификация	89	
108	НЕИ-01-09-00-01	Лист	90	
109	НЕИ-01-09-00-02	Кронштейн	91	
110	НЕИ-01-09-00-03	Кронштейн	92	
111	НЕИ-01-09-00-04	Кронштейн	91	
112	НЕИ-01-09-00-05	Кронштейн	92	
113	НЕИ-01-09-00-06	Уголок	94	
114	НЕИ-01-10-00-000СБ	Отражатель	93	
115	НЕИ-01-10-00-00	Спецификация	94	
116	НЕИ-01-10-00-01	Лист	97	
117	НЕИ-01-11-00-000СБ	Отражатель	95,96	
118	НЕИ-01-11-00-00	Спецификация	100	
119	НЕИ-01-11-00-01	Лист	97	
120	НЕИ-01-12-00-000СБ	Люк	98,99	

Альбом 10.41

Инв. № подл. | Подп. и дата | Взам. инв. № | Инв. № дубл. | Подп. и дата

Изм. Лист N докум. Подп. Дата

НЕИ-00-00-00-000Д

Лист 5

N п/п	Обозначение	Наименование	N стр.	Примеч.
121	НЕИ-01-12-00-00	Спецификация	100	
122	НЕИ-01-12-01-000СБ	Рукоятка	103	
123	НЕИ-01-12-01-00	Спецификация	100	
124	НЕИ-01-12-01-01	Кронштейн	104	
125	НЕИ-01-12-01-02	Крюк	104	
126	НЕИ-01-12-01-03	Палец	101	
127	НЕИ-01-12-01-04	Рукоятка	104	
128	НЕИ-01-12-00-01	Кронштейн	101	
129	НЕИ-01-12-00-02	Лоток	101	
130	НЕИ-01-12-00-03	Кронштейн	102	
131	НЕИ-01-12-00-04	Кронштейн	102	
132	НЕИ-01-12-00-05	Кронштейн	102	
133	НЕИ-01-12-00-06	Ребро	102	
134	НЕИ-01-12-00-07	Бобышка	108	
135	НЕИ-01-12-00-08	Люк	105	
136	НЕИ-01-13-00-000СБ	Люк	106, 107	
137	НЕИ-01-13-00-00	Спецификация	100	
138	НЕИ-01-13-00-01	Лист	108	
139	НЕИ-01-13-00-02	Кронштейн	109	
140	НЕИ-01-13-00-03	Кронштейн	110	
141	НЕИ-01-13-00-04	Уголок	108	
142	НЕИ-01-13-00-05	Лист	85	
143	НЕИ-01-14-00-000СБ	Отражатель	111	
144	НЕИ-01-14-00-00	Спецификация	112	
145	НЕИ-01-14-00-01	Лист	112	

23283-13 5

Инв. № подл. | Подп. и дата | Взам. инв. № | Инв. № дубл. | Подп. и дата

Изм. Лист N докум. Подп. Дата

НЕИ-00-00-00-000Д

Лист 6

N п/п	Обозначение	Наименование	N стр.	Примеч.
146	НЕИ-01-14-00-02	Лист	111	
147	НЕИ-01-14-00-03	Ребро	112	
148	НЕИ-01-14-00-04	Уголок	111	
149	НЕИ-01-15-00-000СБ	Отражатель	113	
150	НЕИ-01-15-00-00	Спецификация	114	
151	НЕИ-01-15-00-01	Лист	114	
152	НЕИ-01-15-00-02	Лист	114	
153	НЕИ-01-16-00-000СБ	Отражатель	115	
154	НЕИ-01-16-00-00	Спецификация	117	
155	НЕИ-01-16-00-01	Лист	116	
156	НЕИ-01-16-00-02	Кронштейн	116	
157	НЕИ-01-16-00-03	Кронштейн	116	
158	НЕИ-01-17-00-000СБ	Отражатель	117	
159	НЕИ-01-17-00-00	Спецификация	117	
160	НЕИ-01-18-00-000СБ	Отражатель	118	
161	НЕИ-01-18-00-00	Спецификация	119	
162	НЕИ-01-18-00-01	Лист	120	
163	НЕИ-01-19-00-000СБ	Труба	118	
164	НЕИ-01-19-00-00	Спецификация	119	
165	НЕИ-01-19-00-00	Труба	120	
166	НЕИ-01-19-00-02	Фланец	119	
167	НЕИ-01-19-00-03	Труба	119	
168	НЕИ-01-20-00-000СБ	Лоток	122	
169	НЕИ-01-20-00-00	Спецификация	123	
170	НЕИ-01-20-01-000СБ	Ванна	123	

Инв. № подл. | Подп. и дата | Взам. инв. № | Инв. № дубл. | Подп. и дата

Изм. Лист N докум. Подп. Дата

НЕИ-00-00-00-000Д

409-14-78.92

Лист 7

4

N п/п	Обозначение	Наименование	N стр	Примеч.
171	НЕЦ-01-20-01-00	Спецификация	126	
172	НЕЦ-01-20-01-01	Лист	125	
173	НЕЦ-01-20-01-02	Лист	126	
174	НЕЦ-01-20-01-03	Лист	126	
175	НЕЦ-01-20-02-00СБ	Кронштейн	124	
176	НЕЦ-01-20-02-00	Спецификация	126	
177	НЕЦ-01-20-02-01	Лист	124	
178	НЕЦ-01-20-03-00СБ	Подвеска	124	
179	НЕЦ-01-20-03-00	Спецификация	124	
180	НЕЦ-01-20-03-01	Тяга	128	
181	НЕЦ-01-20-03-02	Втулка	128	
182	НЕЦ-01-20-00-01	Бобышка	128	
183	НЕЦ-01-21-00-00СБ	Рама	127	
184	НЕЦ-01-21-00-00	Спецификация	127	
185	НЕЦ-01-21-01-00СБ	Рама	129	
186	НЕЦ-01-21-01-00	Спецификация	128	
187	НЕЦ-01-21-01-01	Полоса	130	
188	НЕЦ-01-21-01-02	Лист	130	
189	НЕЦ-01-21-01-03	Уголок	133	
190	НЕЦ-01-21-02-00СБ	Люк	130	
191	НЕЦ-01-21-02-00	Спецификация	127	
192	НЕЦ-01-21-02-01	Лист	131	
193	НЕЦ-01-21-02-02	Бобышка	134	
194	НЕЦ-01-21-02-03	Ось	134	
195	НЕЦ-01-21-02-04	Фиксатор	134	

Инв.№подл. | Подп. и дата | Взам.инв.№ | Инв.№дубл. | Подп. и дата

Изм. Лист №докум. Подп. Дата

НЕЦ-00-00-00-00Д

Лист 8

N п/п	Обозначение	Наименование	N стр	Примеч.
196	НЕЦ-01-22-00-00СБ	Труба	132	5
197	НЕЦ-01-22-00-00	Спецификация	132	
198	НЕЦ-01-22-00-01	Конус	133	
199	НЕЦ-01-02-00-02	Фланец	132	
200	НЕЦ-01-02-00-03	Лист	133	
201	НЕЦ-01-02-00-04	Фланец	133	
202	НЕЦ-01-23-00-00СБ	Труба	135	
203	НЕЦ-01-23-00-00	Спецификация	134	
204	НЕЦ-01-23-01-00СБ	Крышка	135	
205	НЕЦ-01-23-01-00	Спецификация	136	
206	НЕЦ-01-23-01-01	Лист	136	
207	НЕЦ-01-23-01-02	Крышка	136	
208	НЕЦ-01-23-00-01	Крышка	136	
209	НЕЦ-01-00-00-01	Лист	137	
210	НЕЦ-01-00-00-02	Лист	137	
211	НЕЦ-01-00-00-03	Палец	139	
212	НЕЦ-01-00-00-04	Ось	139	
213	НЕЦ-01-00-00-05	Заглушка	55	
214	НЕЦ-01-00-00-06	Лист	138	
215	НЕЦ-01-00-00-07	Прокладка	139	
216	НЕЦ-01-00-00-08	Прокладка	139	
217	НЕЦ-02-00-00-00СБ	Установка вентиляционная	140 142	
218	НЕЦ-02-00-00-00	Спецификация	143	
219	НЕЦ-02-01-00-00СБ	Рама	144 145	

Инв.№подл. | Подп. и дата | Взам.инв.№ | Инв.№дубл. | Подп. и дата

Изм. Лист №докум. Подп. Дата

НЕЦ-00-00-00-00Д

Лист 9

Альбом 10.1.1

N п/п	Обозначение	Наименование	N стр	Примеч.
220	НЕЦ-02-01-00-00	Спецификация	146	
221	НЕЦ-02-01-00-01	Боковина	143	
222	НЕЦ-02-01-00-02	Стенка	146	
223	НЕЦ-02-01-00-03	Кронштейн	143	
224	-01	Кронштейн	143	
225	НЕЦ-02-01-00-04	Ребро	148	
226	НЕЦ-02-01-00-05	Косынка	148	
227	НЕЦ-02-02-00-00СБ	Воздухосборник	147	
228	НЕЦ-02-02-00-00	Спецификация	148	
229	НЕЦ-02-02-00-01	Кожух	148	
230	НЕЦ-02-02-00-02	Створка	150	
231	НЕЦ-02-02-00-03	Фланец	150	
232	НЕЦ-02-03-00-00СБ	Фланец	149	
233	НЕЦ-02-03-00-00	Спецификация	149	
234	НЕЦ-02-04-00-00СБ	Зажим	26	
235	НЕЦ-02-04-00-00	Спецификация	26	
236	НЕЦ-02-00-00-01	Прокладка	149	
237	НЕЦ-02-00-00-02	Прокладка	149	
238	НЕЦ-02-00-00-03	Прокладка	149	
239	НЕЦ-02-00-00-04	Амортизатор	150	
240	НЕЦ-03-00-00-00СБ	Мост	151	
241	НЕЦ-03-00-00-00	Спецификация	153	
242	НЕЦ-03-00-00-01	Балка	150	
243	НЕЦ-04-00-00-00СБ	Мост	152	
244	НЕЦ-04-00-00-00	Спецификация	155	

25283-13 6

Инв.№подл. | Подп. и дата | Взам.инв.№ | Инв.№дубл. | Подп. и дата

Изм. Лист №докум. Подп. Дата

НЕЦ-00-00-00-00Д

Лист 10

N п/п	Обозначение	Наименование	N стр	Примеч.
245	НЕЦ-05-00-00-00СБ	Канал	153	
246	НЕЦ-05-00-00-00	Спецификация	153	
247	НЕЦ-06-00-00-00СБ	Щит	154	
248	НЕЦ-06-00-00-00	Спецификация	154	
249	НЕЦ-06-00-00-01	Плита	156	
250	НЕЦ-07-00-00-00СБ	Щит	155	
251	НЕЦ-07-00-00-00	Спецификация	155	
252	НЕЦ-07-00-00-01	Крышка	155	
253	НЕЦ-08-00-00-00СБ	Щит	156	
254	НЕЦ-08-00-00-00	Спецификация	156	
255	НЕЦ-08-00-00-01	Крышка	156	
256	НЕЦ-09-00-00-00СБ	Щит	157	
257	НЕЦ-09-00-00-00	Спецификация	157	
258	НЕЦ-09-00-00-01	Плита	165	
259	НЕЦ-10-00-00-00СБ	Коллектор	158	
260	НЕЦ-10-00-00-00	Спецификация	158	
261	НЕЦ-10-00-00-01	Патрубок	158	
262	-01	Патрубок	158	
263	НЕЦ-01-00-00-02	Патрубок	158	
264	НЕЦ-10-00-00-03	Фланец	159	
265	НЕЦ-11-00-00-00СБ	Установка манометра	160	
266	НЕЦ-11-00-00-00	Спецификация	160	
267	НЕЦ-11-00-00-01	Патрубок	160	
268	НЕЦ-12-00-00-00СБ	Колено	161	
269	НЕЦ-12-00-00-00	Спецификация	161	

Инв.№подл. | Подп. и дата | Взам.инв.№ | Инв.№дубл. | Подп. и дата

Изм. Лист №докум. Подп. Дата

НЕЦ-00-00-00-00А

409-14-98.92

Лист 11

N п/п	Обозначение	Наименование	N стр.	Примеч.
270	НЕИ-12-00-00-01	Переходник	159	
271	НЕИ-12-00-00-02	Переходник	163	
272	НЕИ-01-22-00-04	Фланец	133	
273	НЕИ-13-00-00-00СБ	Переходник	162	
274	НЕИ-13-00-00-00	Спецификация	161	
275	НЕИ-13-00-00-01	Раструб	162	
276	НЕИ-13-00-00-02	Фланец	162	
277	НЕИ-14-00-00-00СБ	Колена	163	
278	НЕИ-14-00-00-00	Спецификация	163	
279	НЕИ-15-00-00-00СБ	Заслонка	164	
280	НЕИ-15-00-00-00	Спецификация	165	
281	НЕИ-15-00-00-01	Заглушка	165	
282	НЕИ-15-00-00-02	Щит	164	
283	НЕИ-16-00-00-00СБ	Труба всасывающая	166	
284	НЕИ-16-00-00-00	Спецификация	167	
285	НЕИ-16-00-00-01	Патрубок	167	
286	НЕИ-16-00-00-02	Фланец	167	
287	НЕИ-17-00-00-00СБ	Патрубок подачи воды	168	
288	НЕИ-17-00-00-00	Спецификация	168	
289	НЕИ-17-00-00-01	Фланец	168	
290	НЕИ-17-00-00-02	Патрубок	170	
291	НЕИ-18-00-00-00СБ	Фильтр	169	
292	НЕИ-18-00-00-00	Спецификация	169	
293	НЕИ-18-00-00-01	Рукоятка	169	
294	НЕИ-18-00-00-02	Обрамление	170	

Инв.№подл. | Подп. и дата | Взам.инв.№ | Инв.№дубл. | Подп. и дата

Изм. Лист N докум. Подп. Дата

НЕИ-00-00-00-00ОД

Лист 12

N п/п	Обозначение	Наименование	N стр.	Примеч.
295	НЕИ-18-00-00-03	Обрамление	170	6
296	НЕИ-18-00-00-04	Обрамление	170	
297	НЕИ-00-00-00-01	Щит	171	
298	НЕИ-00-00-00-02	Щит	172	
299	НЕИ-00-00-00-03	Направляющая	171	
300	НЕИ-00-00-00-04	Направляющая	171	
301	НЕИ-00-00-00-05	Заглушка	167	
302	НЕИ-00-00-00-06	Планка	173	
303	НЕИ-00-00-00-07	Планка	173	
304	НЕИ-00-00-00-08	Планка	173	
305	НЕИ-00-00-00-09	Прокладка	172	
306	-01	Прокладка	172	
307	-02	Прокладка	172	
308	-03	Прокладка	172	
309	-04	Прокладка	172	

Альбом 10.14

Инв.№подл. | Подп. и дата | Взам.инв.№ | Инв.№дубл. | Подп. и дата

Изм. Лист N докум. Подп. Дата

НЕИ-00-00-00-00ОД

Лист 13

N строки	Обозначение	Наименование	Куда входит: Обозначение	Кол.	Общее кол.	Примечание
1	НЕИ-00-00-00-00	Бескамерная установка с нижним				
2		отсосом воздуха	—			
3	НЕИ-01-00-00-00	Гидрофильтр	НЕИ-00-00-00-00	3	3	
4	НЕИ-01-01-00-00	Каркас	НЕИ-01-00-00-00	1	3	
5	НЕИ-01-01-01-00	Панель	НЕИ-01-01-00-00	1	3	
6	НЕИ-01-01-02-00	Панель	— " —	3	9	
7	НЕИ-01-01-03-00	Панель	— " —	1	3	
8	НЕИ-01-01-04-00	Панель	— " —	2	6	
9	НЕИ-01-01-05-00	Панель	— " —	3	9	
10	НЕИ-01-01-06-00	Панель	— " —	3	9	
11	НЕИ-01-02-00-00	Лоток	НЕИ-01-00-00-00	1	3	
12	НЕИ-01-02-01-00	Ванна	НЕИ-01-02-00-00	1	3	
13	НЕИ-01-02-02-00	Подвеска	— " —	2	6	
14	НЕИ-01-02-03-00	Пробка	— " —	2	6	
15	НЕИ-01-02-04-00	Подвеска	— " —	2	6	
16	НЕИ-01-02-05-00	Подвеска	— " —	2	6	
17	НЕИ-01-03-00-00	Отражатель	НЕИ-01-00-00-00	1	3	
18	НЕИ-01-04-00-00	Отражатель	— " —	1	3	
19	НЕИ-01-05-00-00	Отражатель	— " —	1	3	
20	НЕИ-01-06-00-00	Отражатель	— " —	1	3	
21	НЕИ-01-07-00-00	Отражатель	— " —	1	3	
22	НЕИ-01-08-00-00	Отражатель	— " —	1	3	
23	НЕИ-01-09-00-00	Отражатель	— " —	2	6	
24	НЕИ-01-10-00-00	Отражатель	— " —	1	3	

Инв.№подл. | Подп. и дата | Взам.инв.№ | Инв.№дубл. | Подп. и дата

23283-13-4

Изм.	Лист	N докум.	Подп.	Дата	НЕИ-00-00-00-00ВС 409-14-28.92			
Разраб.		Попова			Бескамерная установка с нижним отсосом воздуха. Ведомость спецификаций.	Лит. И	Лист 1	Листов 3
Пров.гр.		Ефимакова				ОДЕССКИЙ СТРОЙПРОЕКТ		
Рук.гр.								
Н.контр.		Гойхман						
Гл.констр.		Гойхман						

№ строки	Обозначение	Наименование	Куда входит: Обозначение	Куда входит: Кол.	Общее кол.	Примечание
1	НЕИ-01-11-00-00	Отражатель	НЕИ-01-00-00-00	1	3	
2	НЕИ-01-12-00-00	Люк	— " —	3	9	
3	НЕИ-01-12-01-00	Рукоятка	НЕИ-01-12-00-00	12	36	
4	НЕИ-01-13-00-00	Люк	НЕИ-01-00-00-00	3	9	
5	НЕИ-01-14-00-00	Отражатель	— " —	2	6	
6	НЕИ-01-15-00-00	Отражатель	— " —	2	6	
7	НЕИ-01-16-00-00	Отражатель	— " —	1	3	
8	НЕИ-01-17-00-00	Отражатель	— " —	1	3	
9	НЕИ-01-18-00-00	Отражатель	— " —	1	3	
10	НЕИ-01-19-00-00	Труба	— " —	2	6	
11	НЕИ-01-20-00-00	Лоток	— " —	1	3	
12	НЕИ-01-20-01-00	Ванна	НЕИ-01-20-00-00	1	3	
13	НЕИ-01-20-02-00	Кронштейн	— " —	4	12	
14	НЕИ-01-20-03-00	Подвеска	— " —	4	12	
15	НЕИ-01-21-00-00	Рама	НЕИ-01-00-00-00	1	3	
16	НЕИ-01-21-01-00	Рама	НЕИ-01-21-00-00	1	3	
17	НЕИ-01-21-02-00	Люк	— " —	3	9	
18	НЕИ-01-22-00-00	Труба	НЕИ-01-00-00-00	1	3	
19	НЕИ-01-23-00-00	Труба	— " —	1	3	
20	НЕИ-01-23-01-00	Крышка	НЕИ-01-00-00-00	1	3	
21	НЕИ-02-00-00-00	Установка вентиляционная	НЕИ-00-00-00-00	3	3	
22	НЕИ-02-01-00-00	Рама	НЕИ-02-00-00-00	1	3	
23	НЕИ-02-02-00-00	Воздухосборник	— " —	1	3	
24	НЕИ-02-03-00-00	Фланец	— " —	4	12	
25	НЕИ-02-04-00-00	Зажим	— " —	4	12	
26	НЕИ-03-00-00-00	Мост	НЕИ-00-00-00-00	1	1	
27	НЕИ-04-00-00-00	Мост	— " —	1	1	
28	НЕИ-05-00-00-00	Канал	— " —	1	1	
29	НЕИ-06-00-00-00	Щит	— " —	1	1	

Альбом 10.1

Инв. № подл. | Подп. и дата | Инв. № дубл. | Взам. инв. № | Инв. № дубл. | Подп. и дата

Изм. Лист № докум. Подп. Дата

НЕИ-00-00-00-00ВС

Лист 2

№ строки	Обозначение	Наименование	Куда входит: Обозначение	Куда входит: Кол.	Общее кол.	Примечание
1	НЕИ-07-00-00-00	Щит	НЕИ-00-00-00-00	6	6	
2	НЕИ-08-00-00-00	Щит	— " —	3	3	
3	НЕИ-09-00-00-00	Щит	— " —	2	2	
4	НЕИ-10-00-00-00	Коллектор	— " —	3	3	
5	НЕИ-11-00-00-00	Установка манометра	— " —	3	3	
6	НЕИ-12-00-00-00	Колено	— " —	6	6	
7	НЕИ-13-00-00-00	Переходник	— " —	3	3	
8	НЕИ-14-00-00-00	Колено	— " —	1	1	
9	НЕИ-15-00-00-00	Заслонка	— " —	15	15	
10	НЕИ-16-00-00-00	Труба всасывающая	— " —	3	3	
11	НЕИ-17-00-00-00	Патрубок подачи воды	— " —	3	3	
12	НЕИ-18-00-00-00	Фильтр				
13						
14						
15						
16						
17						
18						
19						
20						
21						
22						
23						
24						
25						
26						
27						
28						
29						

Инв. № подл. | Подп. и дата | Взам. инв. № | Инв. № дубл. | Подп. и дата

25283-13 8

Изм. Лист № докум. Подп. Дата

НЕИ-00-00-00-00ВС 4109-14-7830

Лист 3

№ строки	Наименование	Обозначение документа на поставку	Поставщик	Куда входит (обозначение)	Количество: на изделие	в комплекты	на регулир.	Всего	Примечание
1	Крепёжные изделия								8
2									
3	Болт М4×20	ГОСТ 7805-70*		НЕИ-02-00-00-00	12			12	
4	М6×25	ГОСТ 7798-70*		НЕИ-02-00-00-00	192			192	
5	М8×20			НЕИ-01-00-00-00	90			90	
6				НЕИ-01-01-00-00	348			348	
7				НЕИ-01-23-00-00	12			12	
8								450	
9	М8×25			НЕИ-15-00-00-00	6			6	
10	М8×30			НЕИ-01-12-00-00	36			36	
11	М8×80			НЕИ-00-00-00-00	18			18	
12	М10×20			НЕИ-02-00-00-00	72			72	
13	М10×30			НЕИ-00-00-00-00	120			120	
14	М12×45			НЕИ-02-00-00-00	24			24	
15	М12×50			НЕИ-00-00-00-00	24			24	
16									
17									
18	М16×50			НЕИ-01-00-00-00	96			96	
19	М16×70			НЕИ-00-00-00-00	76			76	
20									
21									
22	Винт М5×10	ГОСТ 17473-80*		НЕИ-01-00-00-00	99			99	
23	М8×16			НЕИ-01-02-00-00	6			6	
24									

Инв. № подл. | Подп. и дата | Взам. инв. № | Инв. № дубл. | Подп. и дата

Изм.	Лист	№ докум.	Подп.	Дата	НЕИ-00-00-00-00ВП			
Разраб.		Аверьянова			Бескамерная установка с нижним отсосом воздуха. Ведомость покупных изделий.	Лит.	Лист	Листов
Провер.		Ивашко				И	1	6
Рук. гр.						ОДЕССКИЙ СТРОЙПРОЕКТ		
Н. контр.		Гойхман						
Гл. конст.		Гойхман						

Копировал

Формат А4

№ строки	Наименование	Обозначение документа на поставку	Поставщик	Куда входит (обозначение)	Количество: на изделие	в комплекты	на регулир.	Всего	Примечание
1	Гайка М4	ГОСТ 5915-70*		НЕИ-02-00-00-00	12			12	
2	М6			НЕИ-02-00-00-00	192			192	
3	М8			НЕИ-01-01-00-00	348			348	
4				НЕИ-01-02-00-00	6			6	
5								354	
6	М10			НЕИ-00-00-00-00	120			120	
7				НЕИ-02-00-00-00	72			72	
8								192	
9									
10	М12			НЕИ-02-00-00-00	24			24	
11				НЕИ-00-00-00-00	24			24	
12								48	
13									
14	М16			НЕИ-00-00-00-00	76			76	
15				НЕИ-01-00-00-00	96			96	
16				НЕИ-01-02-00-00	48			48	
17				НЕИ-01-20-00-00	24			24	
18								244	
19	М8	ГОСТ 3032-76*		НЕИ-15-00-00-00	6			6	
20	Шайба 4	ГОСТ 11371-78*		НЕИ-02-00-00-00	12			12	
21	Шайба 5			НЕИ-01-00-00-00	99			99	
22	Шайба 6			НЕИ-02-00-00-00	192			192	
23	Шайба 8			НЕИ-00-00-00-00	24			24	
24				НЕИ-01-01-00-00	348			348	
25				НЕИ-15-00-00-00	6			6	
26				НЕИ-01-02-00-00	6			6	
27								384	
28									
29									

Инв. № подл. | Подп. и дата | Взам. инв. № | Инв. № дубл. | Подп. и дата

2528З-13 9

Изм.	Лист	№ докум.	Подп.	Дата	НЕИ-00-00-00-00ВП 409-14-78.92	Лист 2

Прилуцкая

8

№ строки	Наименование	Обозначение документа на поставку	Поставщик	Куда входит (обозначение)	Количество: на изделие	в комплекты	на регулир.	Всего	Примечание
1	Шайба 10	ГОСТ 11371-78*		НЕИ-02-00-00-00	72			72	9
2									
3	Шайба 12			НЕИ-00-00-00-00	24			24	
4				НЕИ-01-00-00-00	72			72	
5				НЕИ-01-02-00-00	30			30	
6				НЕИ-01-12-01-00	18			18	
7				НЕИ-01-20-00-00	24			24	
8				НЕИ-02-00-00-00	24			24	
9								192	
10									
11	Шайба 16			НЕИ-00-00-00-00	76			76	
12				НЕИ-01-00-00-00	96			96	
13				НЕИ-01-02-00-00	24			24	
14				НЕИ-01-20-00-00	12			12	
15								208	
16									
17	Шайба 8 65Г	ГОСТ 6402-70*		НЕИ-01-00-00-00	90			90	
18				НЕИ-01-12-00-00	36			36	
19				НЕИ-01-13-00-00	12			12	
20								138	
21	Шайба 12 65Г			НЕИ-02-00-00-00	24			24	
22									
23	Шплинт 1,6×18	ГОСТ 397-79*		НЕИ-01-00-00-00	72			72	
24									
25	3,2×20			НЕИ-01-02-00-00	18			18	
26				НЕИ-01-12-01-00	9			9	
27				НЕИ-01-20-00-00	12			12	
28								39	
29									

Инв. № подл. | Подп. и дата | Взам. инв. № | Инв. № дубл. | Подп. и дата

Изм. | Лист | № докум. | Подп. | Дата

НЕИ-00-00-00-00ВП

Лист 3

Альбом 1041

№ строки	Наименование	Обозначение документа на поставку	Поставщик	Куда входит (обозначение)	Количество: на изделие	в комплекты	на регулир.	Всего	Примечание
1	Штифт 8 и 8×28	ГОСТ 3128-70*		НЕИ-01-02-00-00	3			3	
2	10 и 8×80				3			3	
3									
4	Ниппель 40	ГОСТ 8967-75		НЕИ-01-20-00-00	3			3	
5	Колпак 40	ГОСТ 8962-75*			3			3	
6									
7	Кран натяжной муфто-		Одесский ремонтно-						
8	вый с фланцем для конт-		-механический						
9	рольного манометра		завод им. Осипенко	НЕИ-11-00-00-00	3			3	
10	14М1-16 РУ16 ДУ15								
11									
12	Манометр ОМБ-1-100		Томский манометро-						
13	Пределы 0...6	ГОСТ 8625-77*	вый завод	НЕИ-11-00-00-00	3			3	
14									
15									
16	Вентилятор ВЦ4-70-6,3-И1-01А	ТУ 224942-81	г. Краснодон	НЕИ-02-00-00-00					
17	пр. 90° с электродвигателем		Ворошиловоградская						
18	В-132S4 У3, исполнение по		область						
19	взрывозащите ПА-Т3								
20	N=7,5 кВт n=1450 об./мин.				3			3	
21									
22									
23									
24									
25	Вентилятор ВЦ4-70-6,3-И1-01А	ТУ 224942-81	г. Краснодон						
26	лев. 90° с электродвигателем		Ворошиловоградская						
27	В-132S4 У3, исполнение по		область		1			1	
28	взрывозащите ПА-Т3								
29	N=7,5 кВт n=1450 об/мин.								

Инв. № подл. | Подп. и дата | Взам. инв. № | Инв. № дубл. | Подп. и дата

25283-13 10

Изм. | Лист | № докум. | Подп. | Дата

НЕИ-00-00-00-00ВП 409-14-7892

Лист 4

Позиция	Наименование	Обозначение документа на поставку	Поставщик	Куда входит (обозначение)	Количество на изделие	Количество в комплекты	Количество на регулир.	Количество Всего	Примечание
1	Пост управления	ТУ16-526201-75	г. Зеленокумск	НЕИ-00-00-00-00					10
2	кнопочный КУ-92.83г		з-д „Электроаппа-						
3			рат"		9			9	
4									
5	Вентиль запорный		Кролевский	НЕИ-00-00-00-00					
6	фланцевый 15ч9п2		арматурный завод						
7	Ру16, Ду25				3			3	
8									
9									
10	Вентиль запорный		Кролевский	НЕИ-00-00-00-00					
11	фланцевый 15ч9п2		арматурный завод						
12	Ру16 Ду50				3			3	
13									
14	Вентиль запорный		Уральский им. Ленина	НЕИ-00-00-00-00					
15	фланцевый 15ч14бр		арматурный завод						
16	Ру16 Ду100				9			9	
17									
18	Клапан обратный приемный	ТУ26.07-411-87	Чуфаровский	НЕИ-00-00-00-00					
19	с сеткой фланцевый		арматурный завод						
20	чугунный Ру25, Ду100		(ПО „Пензятяжпром-						
21			арматура")		3			3	
22	Пластина „Т" лист	ГОСТ 7338-77*		НЕИ-01-01-00-00					
23	ТМКЩ-С-5-9,9				1,5м³			1,5м³	
24									
25									
26	Сетка N5-1,2	ГОСТ 5336-80*		НЕИ-18-00-00-00					
29	620×575				30			30	
28									
29									

Инв. № подл. | Подп. и дата | Взам. инв. № | Инв. № дубл. | Подп. и дата

Изм. Лист № докум. Подп. Дата

НЕИ-00-00-00-00ВП

Лист 5

Альбом 10-1.1

Позиция	Наименование	Обозначение документа на поставку	Поставщик	Куда входит (обозначение)	Количество на изделие	Количество в комплекты	Количество на регулир.	Количество Всего	Примечание
1	Насос центробежный		Китайский насосный	68-ЯЛ-00-00-00-00					заменить
2	агрегатированный К 90/35		з-д по „Уралгидро-						эл. двига-
3	(Ук-12) с эл. двигателем		маш". Эл. двигатель						тель
4	4А160S2		выпускает Турас-						4А160S2
5	N=15кВт n=3000об/мин.		польский з-д						на
6			электромашин						АИМ160S2
7			„Электромаш"						УЗ исп.
8			ТУ16-526.595-85						по взры-
9					1			1	возащите
10									
11									
12									
13									
14									
15									
16									
17									
18									
19									
20									
21									
22									
23									
24									
25									
26									
27									
28									
29									

25283-13 11

Инв. № подл. | Подп. и дата | Взам. инв. № | Инв. № дубл. | Подп. и дата

Изм. Лист № докум. Подп. Дата

НЕИ-00-00-00-00ВП

4.09-14-78.92

Лист 6

Альбом 10 ч.1

НЕЦ-00-00-00-00 Сх В3

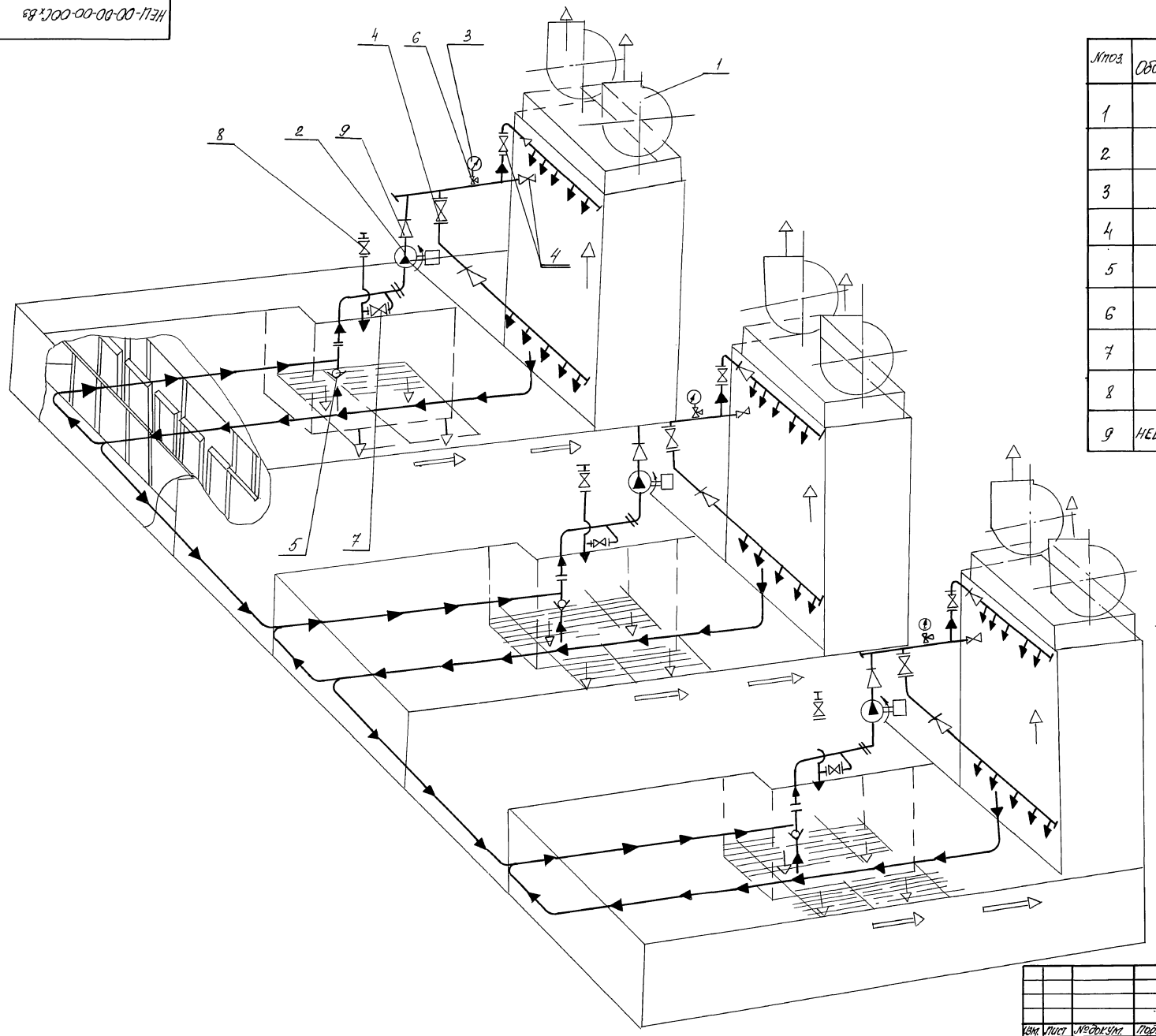

№поз.	Обозначение	Наименование	к-во	Примечание
1		Вентилятор ВЦ4-70-6,3-И1-01Л пр90° ТУ 22 4942-81	6	с эл. двиг. В-132S4У3 N 7,5 кВт, n=1450 об/мин
2		Насос центробежный агрегатированный К 90/35 (4К-12)	3	
3		Манометр ОМ6-1-100	3	Пределы 0...6
4		Вентиль запорный фланцевый 75Ч14бр	9	Ру16 Ду100
5		Клапан обратный приемный	3	Ру25 Ду100
6		Кран натяжной муфтовый к фланцем для контрольного манометра 14М1-16	3	Ру16 Ду15
7		Вентиль запорный фланцевый 15Ч9п2	3	Ру16 Ду50
8		Вентиль запорный фланцевый 15Ч9п2	3	Ру16 Ду25
9	НЕЦ-13-00-00-00	Переходник		

11

Изм.	Лист	№докум.	Подп.	Дата
Разработ.		Аверлюкова		
Проверил.		Ивашко		
Рук.гр.				
Н.контр.		Гойхман		
Гл.констр.		Гойхман		

НЕЦ-00-00-00-00 Сх В3
409-14-78.92

Бескамерная установка с нижним отсосом воздуха.
Схема движения воды и воздуха.

Лит	Масса	Масштаб
И	—	—

Лист | Листов 1

ОДЕССКИЙ СТРОЙПРОЕКТ

Инв.№ подл. | Подп. и дата | Взам.инв.№ | Инв.№ дубл. | Подп. и дата

25283-13 12

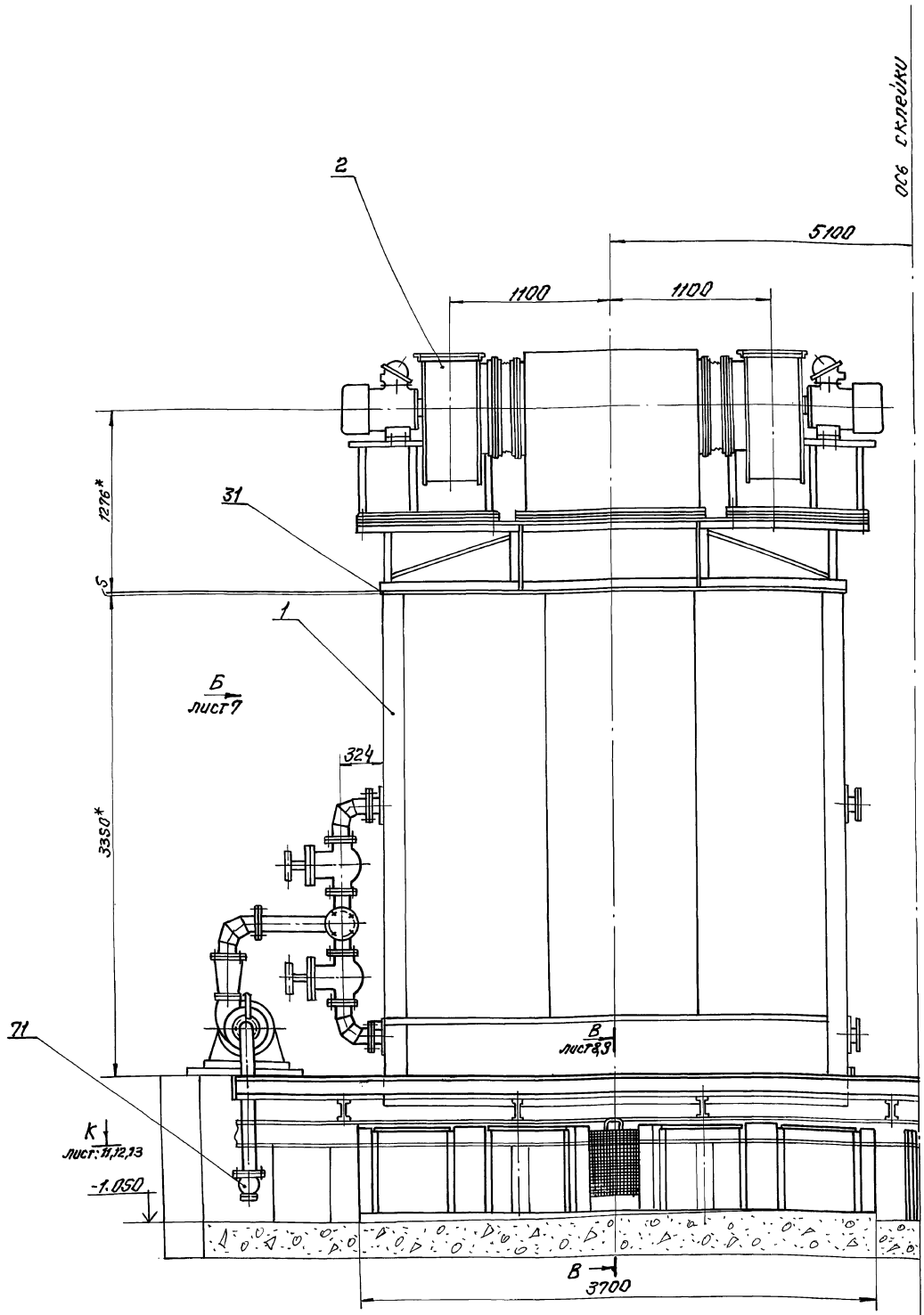

Техническая характеристика:

1. Назначение установки – окраска изделий.
2. Тип установки – вскамерная с нижним отсосом.
3. Габаритные размеры решетки, мм - 3700 х 14660.
4. Объём отсасываемого воздуха, м³/час - 97700.
5. Объем рециркулируемой воды, м³/час - 240.
6. Расход свежей воды, м³/час - 2,4
7. Габаритные размеры установки, мм 14660 х 6500 х 5075.
8. Общая установленная мощность, кВт - 90.
9. Масса кг - 16100.

Технические требования:

1. При сборке обеспечить плотность фланцевых соединений.
2. Утечки воды и подсосы воздуха не допускаются.
3. Лакокрасочные покрытия должны соответствовать IV классу для наружных поверхностей по ГОСТ 9.032-74* табл. 2. Группа покрытий (среда) - по табл. 1.

См. совместно с листами 2 и 3.

4.* Размеры для справок.

Изм.	Лист	№ докум.	Подп.	Дата
Разраб.		Абрамцова		
Провер.		Ивашко		
Рук. гр.				
Н. контр.		Гойхман		
Гл. констр.		Гойхман		

НЕИ-00-00-00-ООСБ
409-14-78.92

Вскамерная установка с нижним отсосом воздуха.
Сборочный чертеж

Лит.	Масса	Масштаб
И	16100	
Лист 1	Листов 13	

ОДЕССКИЙ СТРОЙПРОЕКТ

Инв. № подл. | Подп. и дата | Взам. инв. № | Инв. № дубл. | Подп. и дата

25283-13 13

НЕЦ-00-00-00-00СБ

Альбом 104.1

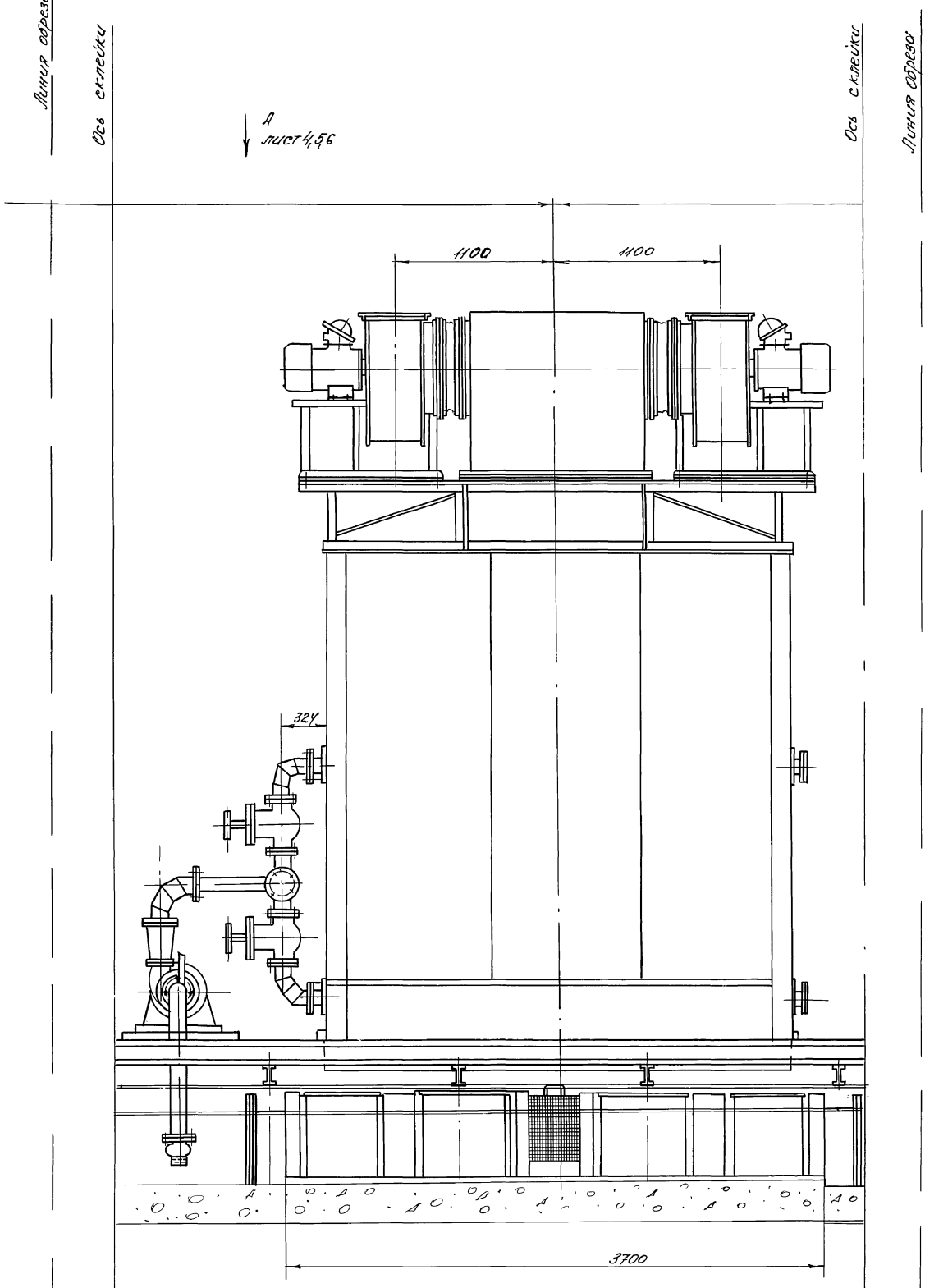

См. совместно с листами 1 и 3

					НЕЦ-00-00-00-00СБ 409-14-78.92			
Изм	Лист	N докум.	Подп.	Дата	Бескамерная установка с нижним отсосом воздуха Сборочный чертеж	Лит	Масса	Масштаб
Разработ.		Авермаков				И	–	–
Проверил		Ивашко				Лист 2	Листов 13	
Рук. гр.								
Н.контр.		Гойхман				ОДЕССКИЙ СТРОЙПРОЕКТ		
Гл.контр.		Гойхман						

Инв. № подл.	Подп. и дата	Взам. инв. №	Инв. № дубл.	Подп. и дата
25283-13 14				

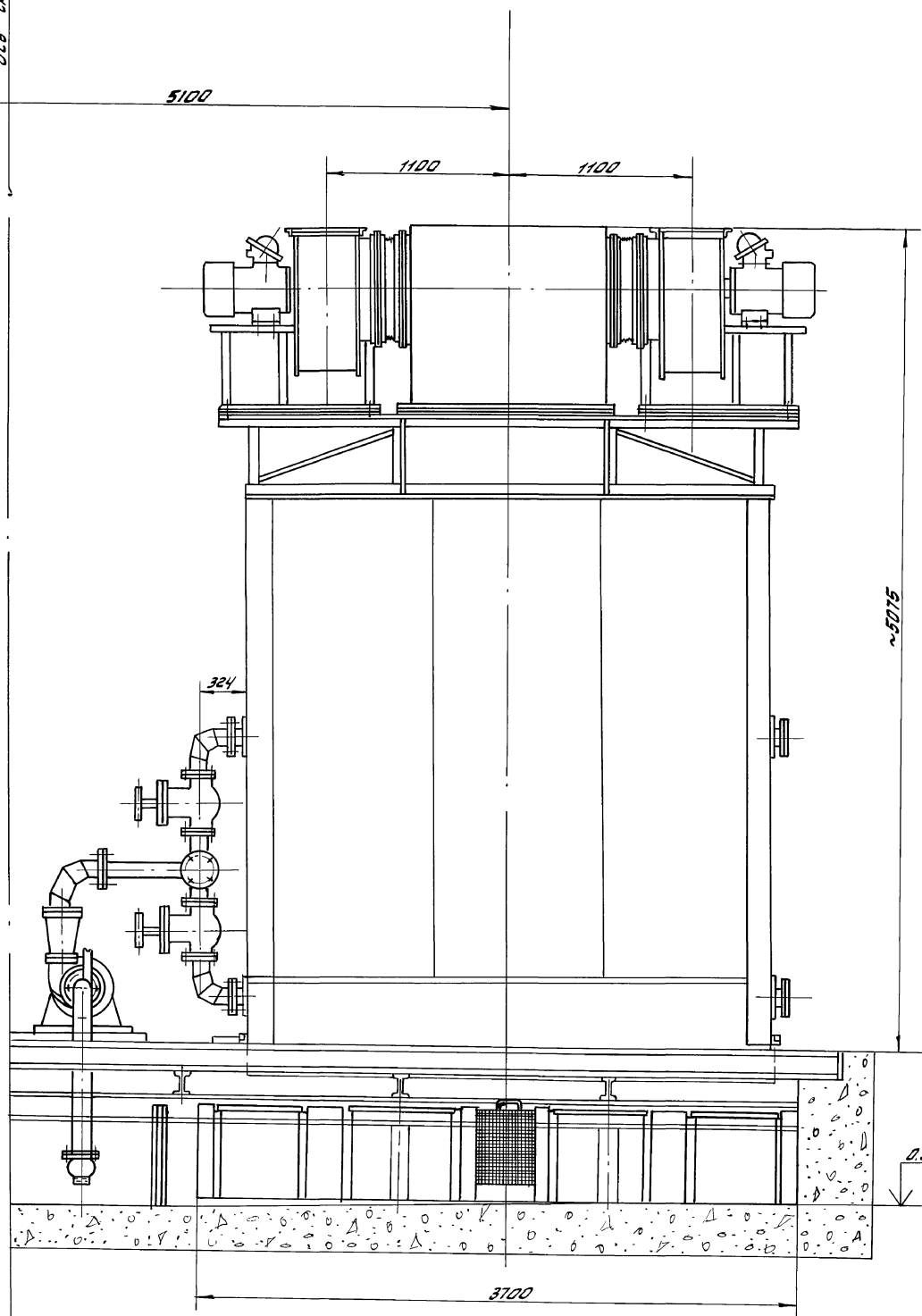

См. совместно с листами 1 и 2.

					НЕИ-00-00-00-ОСБ 409-14-78.92		
Изм.	Лист	№ докум.	Подп.	Дата	Бескамерная установка с нижним отсосом воздуха	Лит	Масса	Масштаб
Разработ		Аверлюкова				И	—	—
Проверил		Ивашко						
Рук. гр.					Сборочный чертёж	Лист 3	Листов 13	
Н. контр.		Гойхман						
Гл. конст.		Гойхман				ОДЕССКИЙ СТРОЙПРОЕКТ		

Прилуцкая

Инв. № подл. | Подп. и дата | Взам. инв. № | Инв. № дубл. | Подп. и дата

25283-13 15

Вид А лист 1,2,3

Ось скейки

Линия обреза

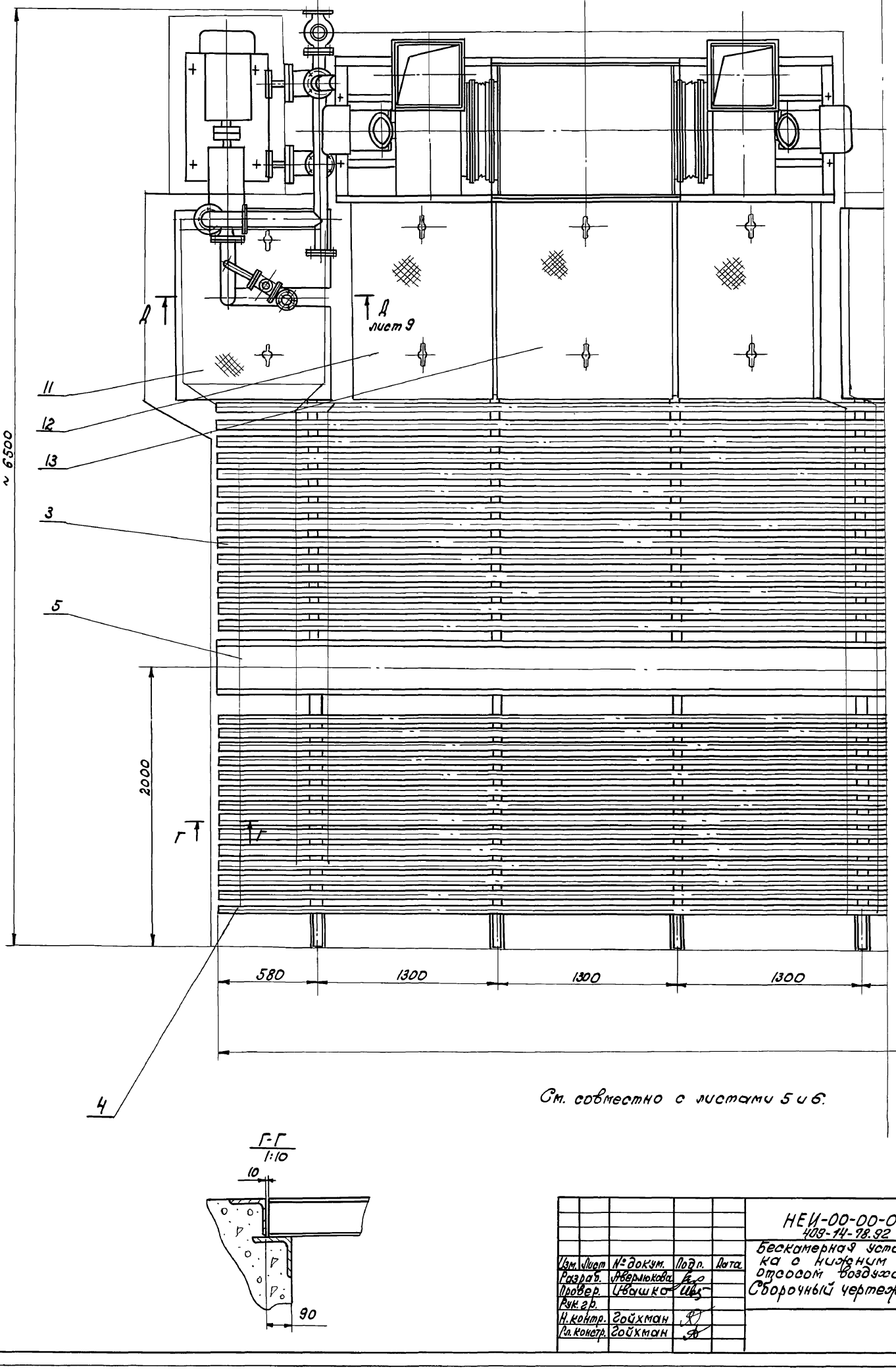

См. совместно с листами 5 и 6.

Г-Г
1:10

Изм.	Лист	№ докум.	Подп.	Дата	НЕИ-00-00-00-ООСБ 409-14-78.92		
Разраб.		Аверьянова			Бескамерная установка с нижним отсосом воздуха. Сборочный чертеж.	Лит.	Масса	Масштаб
Провер.		Ивашко				И	—	—
Рук. гр.						Лист 4	Листов 13	
Н. контр.		Гойхман				ОДЕССКИЙ СТРОЙПРОЕКТ		
Гл. констр.		Гойхман						

Инв. № подл. | Подп. и дата | Взам. инв. № | Инв. № дубл. | Подп. и дата

25283-13 16

Вида листы 1,2,3

Линия обреза

Ось склейки

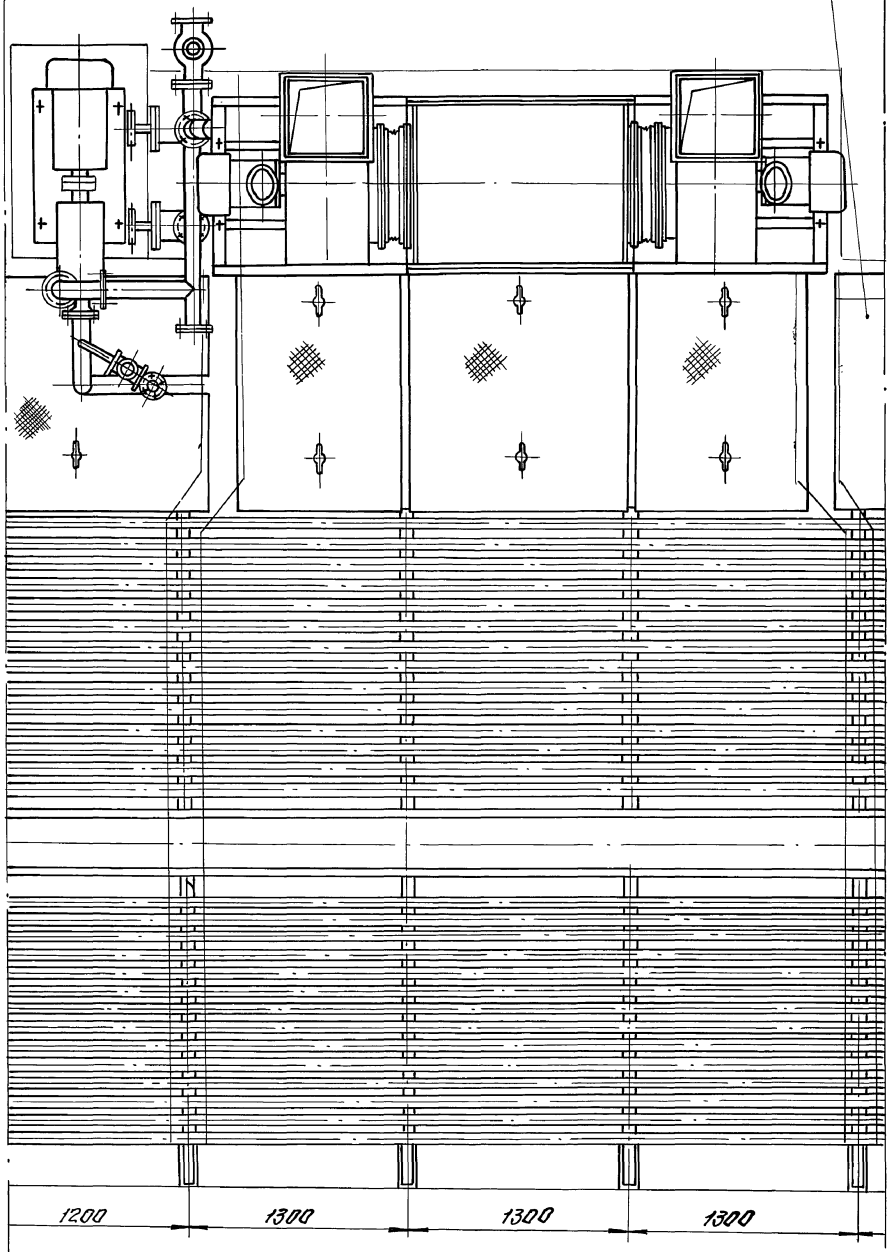

Ось склейки

Линия обреза

См. совместно с листами 4 и 6

					НЕИ-00-00-00-00СБ 409-14-78.92	
Изм.	Лист	№ докум.	Подп.	Дата	Бескатерная установка с нижним отсосом воздуха. Сборочный чертеж	Лит. И; Масса —; Масштаб —
Разраб.		Яковлюкова				Лист 5; Листов 13
Провер.		Ивашко				ОДЕССКИЙ СТРОЙПРОЕКТ
Рук.гр.						
Н.контр.		Гойхман				
Гл.констр.		Гойхман				

Инв.№ подл. | Подп. и дата | Взам.инв.№ | Инв.№ дубл. | Подп. и дата

25283-13 17

Линия среза

Ось ступени

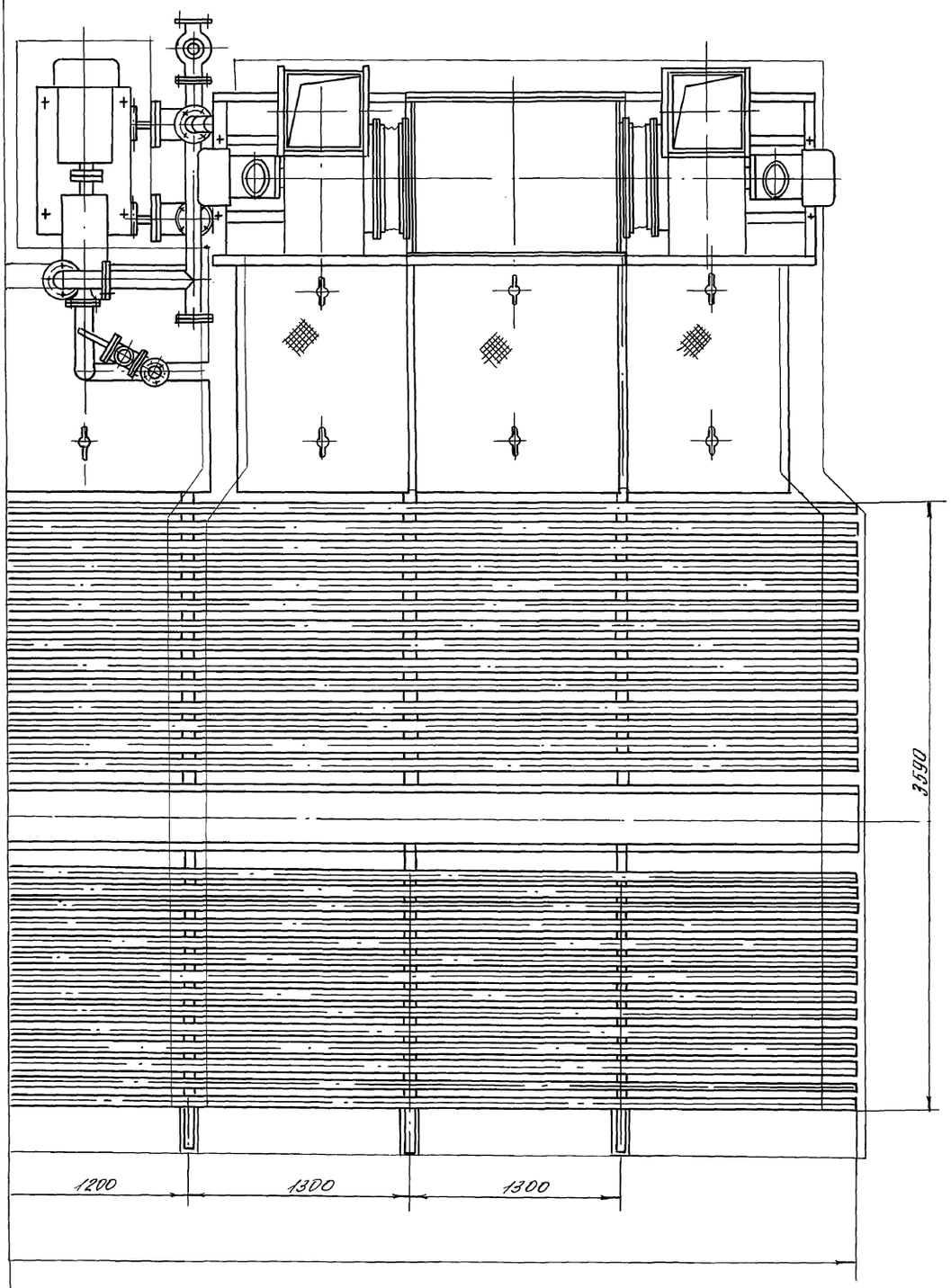

См. совместно с листами 4и5.

					НЕИ-00-00-00-00СБ 409-14-78.92		
					Бесканерная установка с нижним отсосом воздуха. Сборочный чертеж	Лит	Масса	Масштаб
Изм.	Лист	№докум.	Подп.	Дата		И	—	—
Разработ.		Шевлюкова				Лист 6	Листов 13	
Провер.		Ивашко				ОДЕССКИЙ СТРОЙПРОЕКТ		
Рук. гр.								
Н.контр.		Гойхман						
Гл.констр.		Гойхман						

Инв.№ подл.	Подп. и дата	Взам. инв.№	Инв.№ дубл.	Подп. и дата

25283-13 18

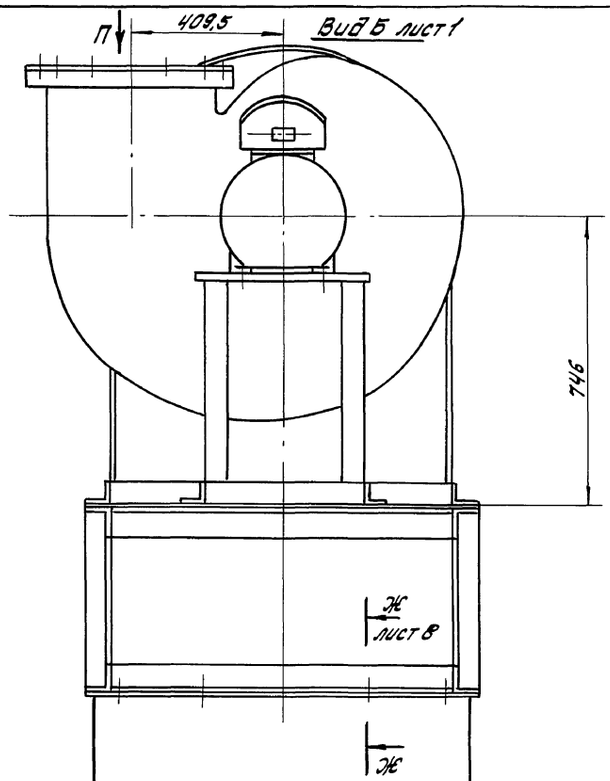

Вид П
1:10

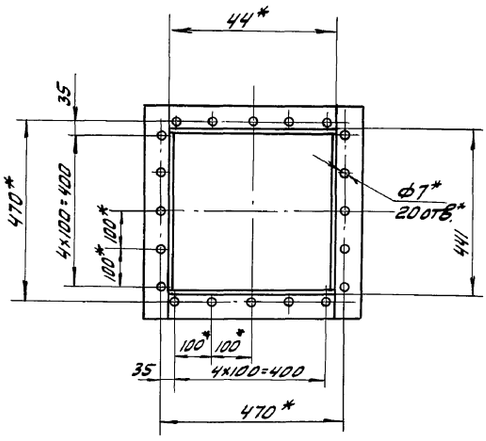

Вид Л
1:2

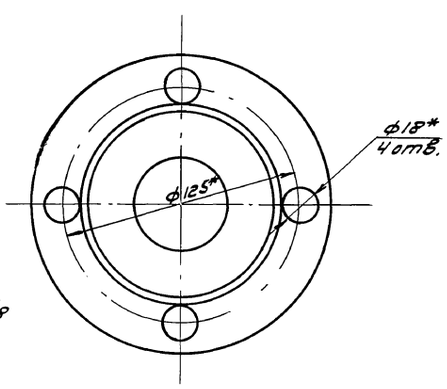

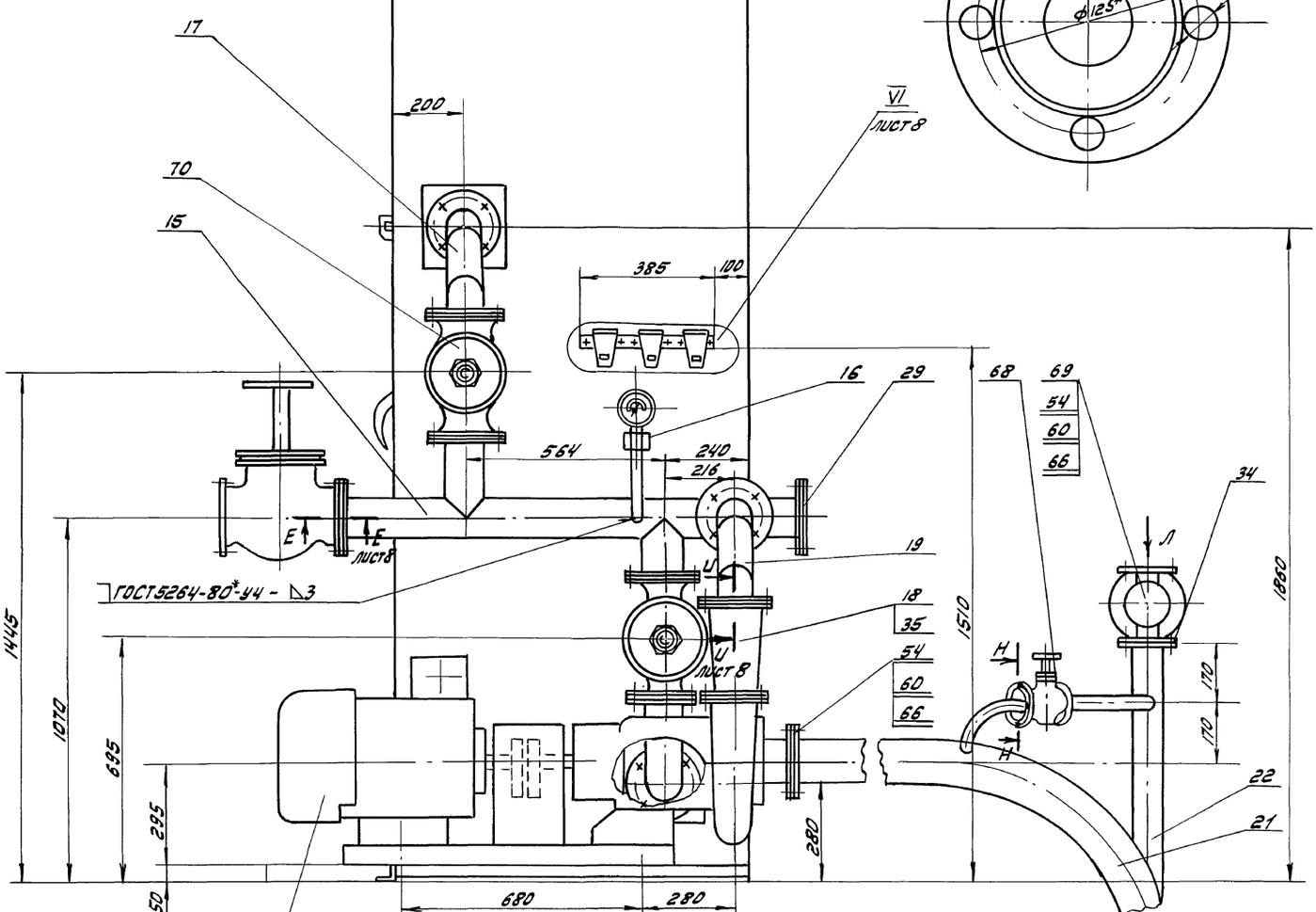

				НЕИ-00-00-00-00СБ 409-14-98.92			
Изм. Лист	№ докум.	Подп.	Дата	Бескамерная установка с нижним отсосом воздуха. Сборочный чертёж	Лит.	Масса	Масштаб
Разработ.	Абертюкова				И	—	—
Провер.	Швашко				Лист 7	Листов 13	
Рук. гр.					ОДЕССКИЙ СТРОЙПРОЕКТ		
Н. контр.	Гойхман						
Гл. констр.	Гойхман						

Альбом 104.1

Инв. № подл. | Подп. и дата | Взам. инв. № | Инв. № дубл. | Подп. и дата

25283-13 19

Прилуцкая

Альбом лист 1

VI лист 7
1:2

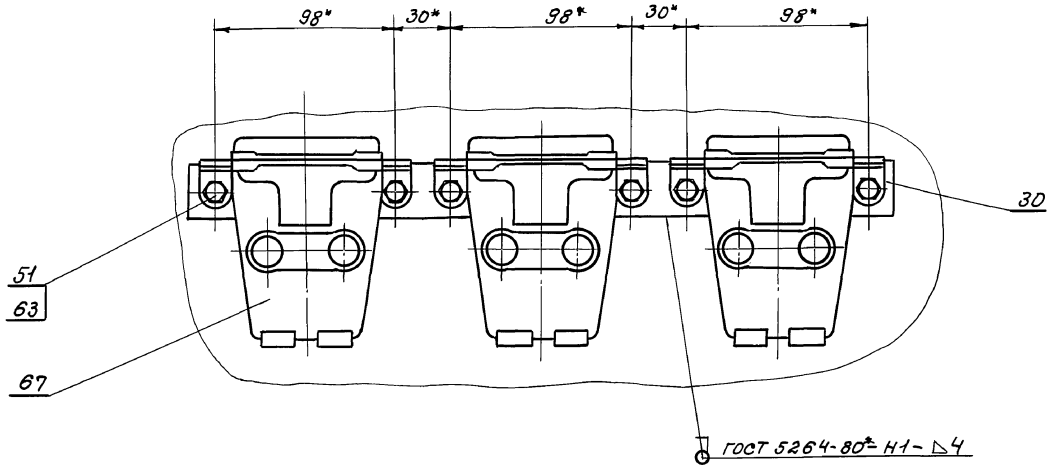

Ж-Ж лист 7
М1:1

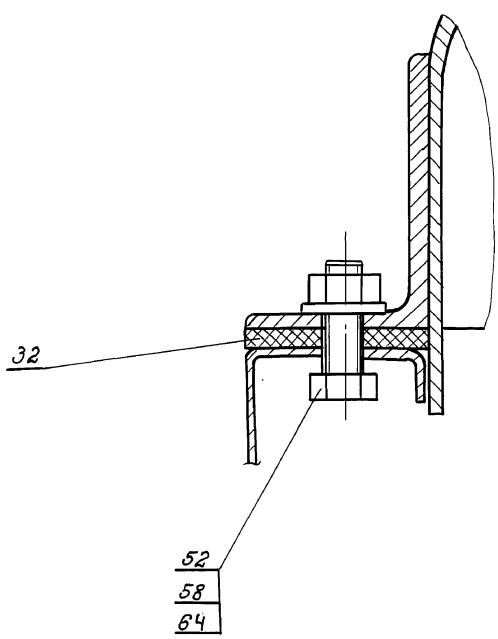

И-И лист 7
1:2

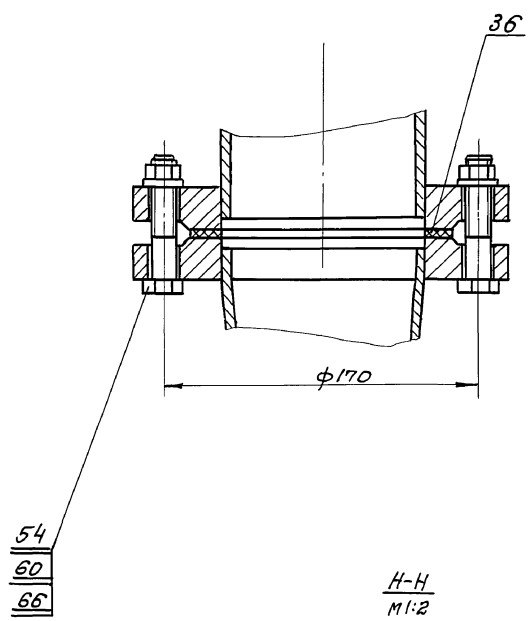

Н-Н
М1:2

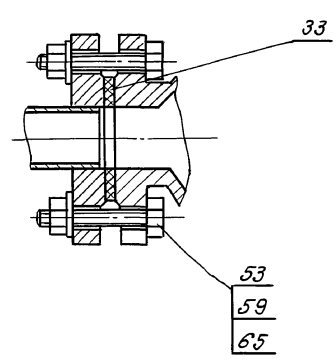

Е-Е лист 7

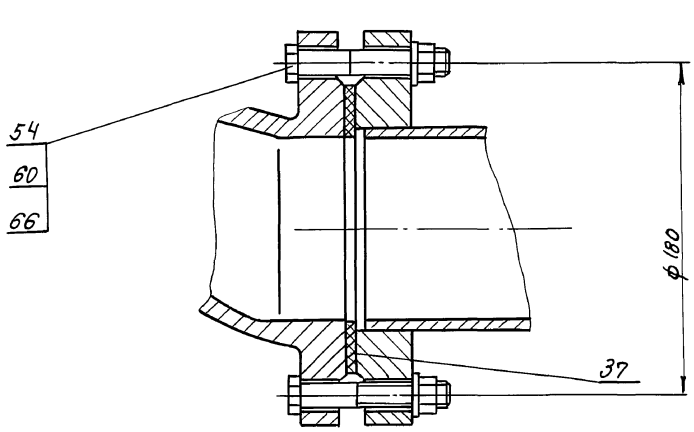

					НЕИ-00-00-00СБ 409-14-78.92	
Изм.	Лист	№ докум.	Подп.	Дата	Бескатерная установка с нижним отсосом воздуха. Сборочный чертёж.	Лит. / Масса / Масштаб: И / — / —
Разработ.		Мерюкова				Лист 8 / Листов 13
Проверил		Ивашко				ОДЕССКИЙ СТРОЙПРОЕКТ
Рук. гр.						
Н. контр.		Гойхман				
Гл. констр.		Гойхман				

Инв. № подл. | Подп. и дата | Взам. инв. № | Инв. № дубл. | Подп. и дата

25283-13 20

Альбом 1041

В-В лист 1
1:10

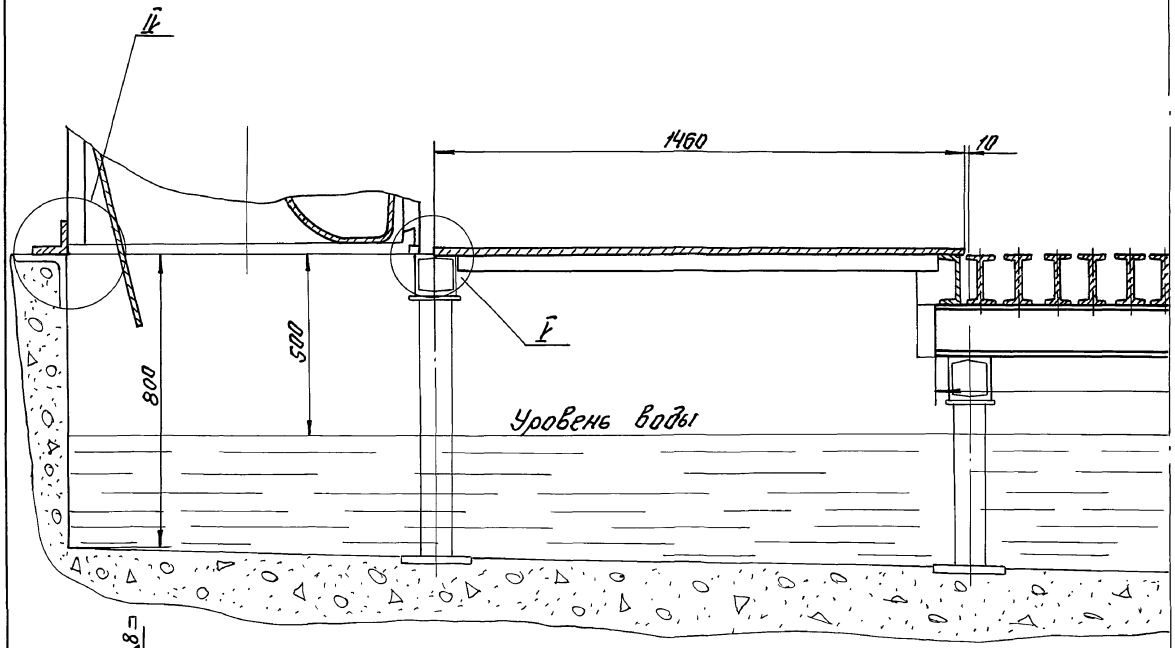

Ⅳ
1:5

Ⅴ
1:5

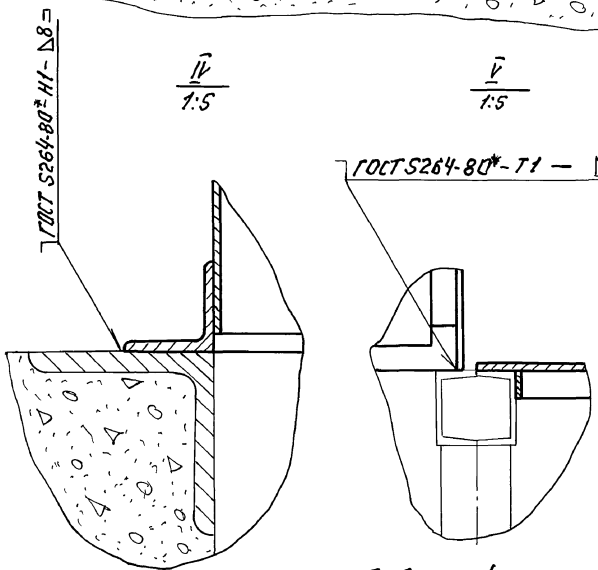

Д-Д лист 4
1:10

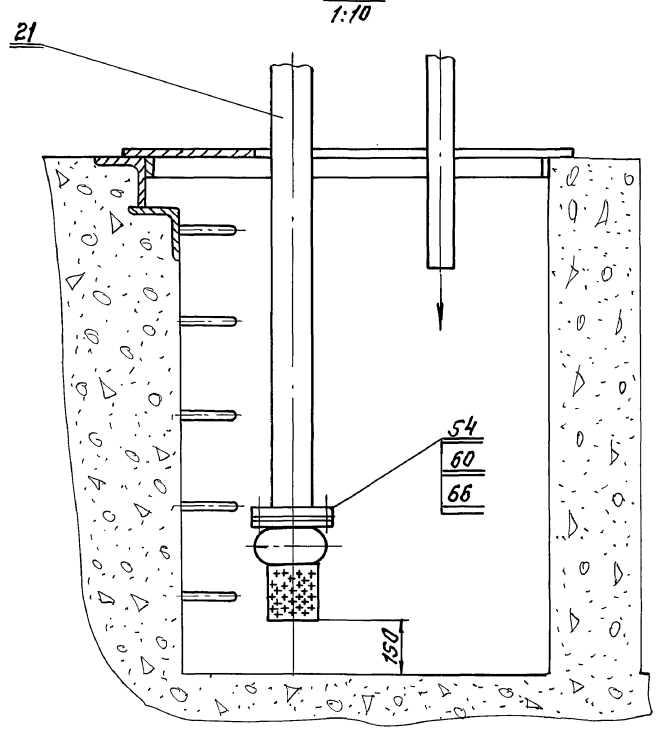

См. совместно с листом 9.

Ось склейки

Линия обреза

Изм.	Лист	№ докум.	Подп.	Дата	НЕИ-00-00-00-ООСБ 409-14-78.92
Разраб.		Авраменкова			Бескамерная установка с нижним отсосом воздуха. Сборочный чертёж.
Провер.		Ивашка			
Рук.гр.					
Н.контр.		Гойхман			
Гл.конс.		Гойхман			

Лит.	Масса	Масштаб
И	—	—
Лист 9	Листов 10	

ОДЕССКИЙ СТРОЙПРОЕКТ

Инв.№ подл. | Подп. и дата | Взам.инв.№ | Инв.№ дубл. | Подп. и дата

25283-13 21

НЕЦ-00-00-00-00 СБ

Альбом 10 ч.1

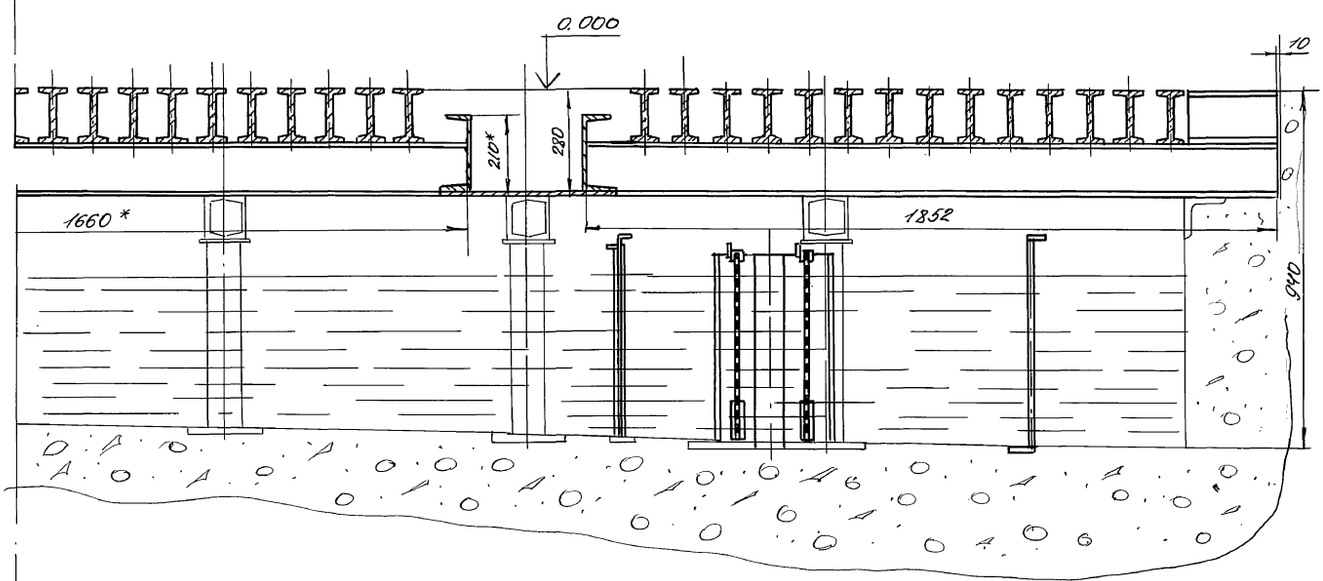

I лист 11
1:5

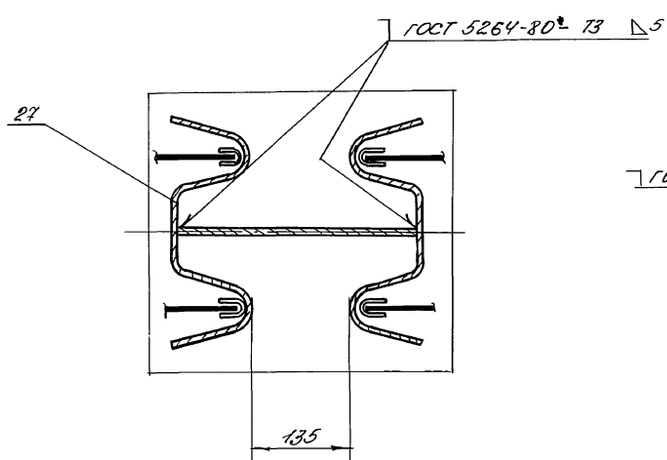

II лист 11
1:1

III лист 11
1:1

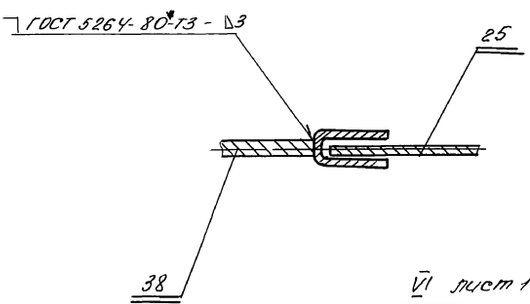

VI лист 12
1:1

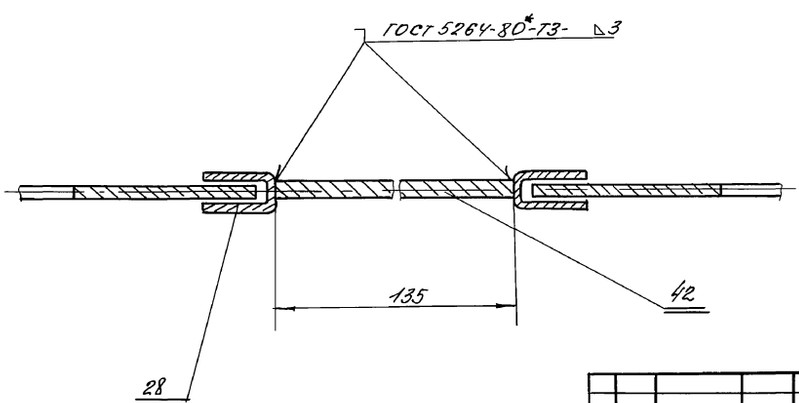

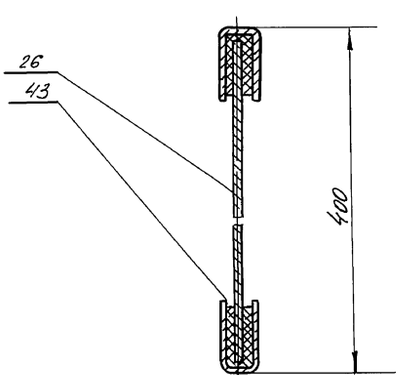

См. совместно с листом 8

Линия обреза

Ось склейки

Изм	Лист	N докум.	Подп.	Дата	НЕЦ-00-00-00-00 СБ 409-14-78.92			
Разработ.		Аверлюкова			Бескомерная установка с нижним отсосом воздуха. Сборочный чертеж	Лит	Масса	Масштаб
Проверил		Ивашко				И	–	–
Рук. гр.						Лист 10	Листов 13	
Н.контр		Гойхман				ОДЕССКИЙ СТРОЙПРОЕКТ		
Гл.контр		Гойхман						

Инв. № подл. | Подп. и дата | Взам. инв. № | Инв. № дубл. | Подп. и дата

25283-13 22

Ось скейки

Линия обреза

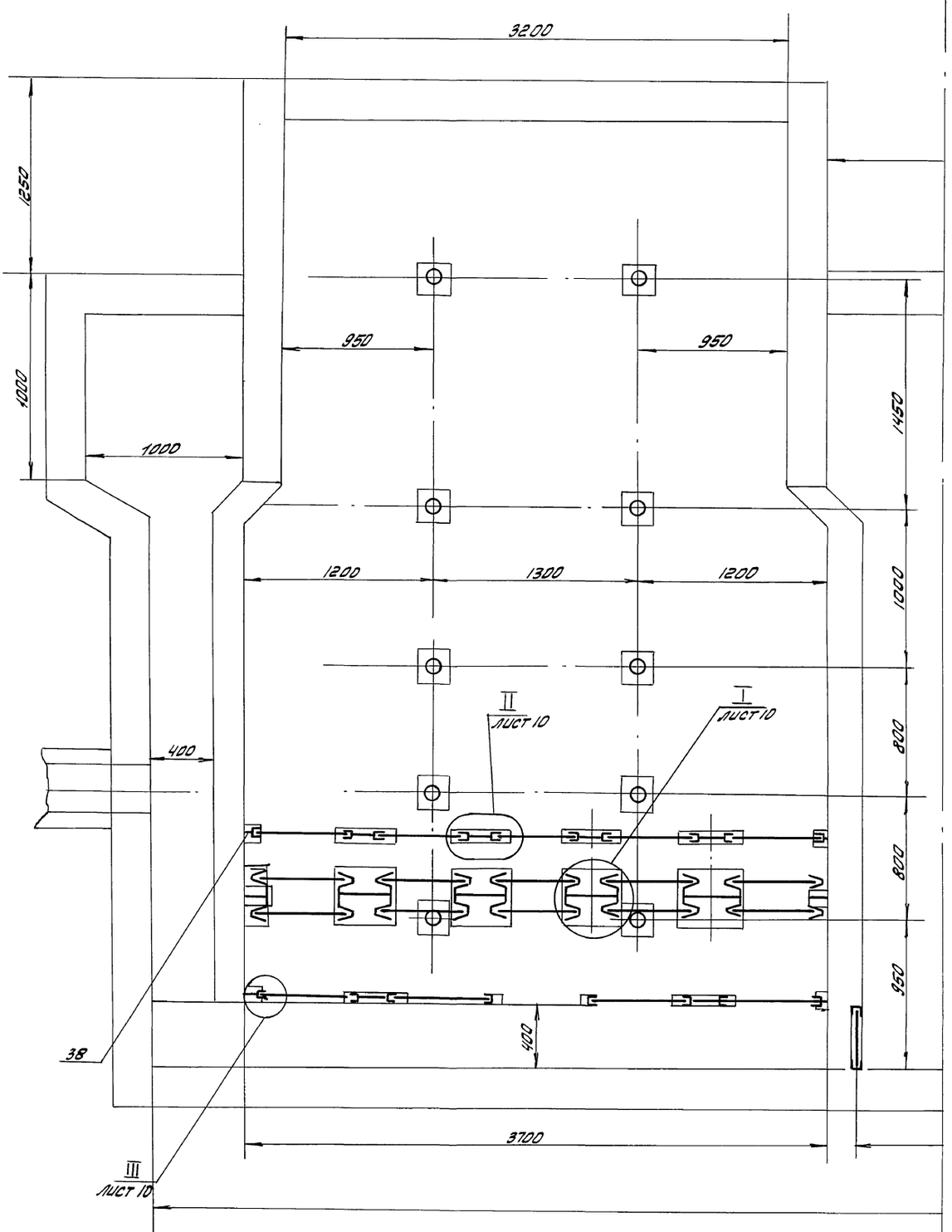

См. совместно с листами 11 и 12

				НЕИ-00-00-00-00СБ 409-14-78.92		
Изм.	Лист	№ докум.	Подп.	Дата	Бескамерная установка с нижним отсосом воздуха. Сборочный чертёж	Лит. И / Масса — / Масштаб —
Разработ.		Аверьянова				Лист 11 Листов 13
Проверил		Ивашко				ОДЕССКИЙ СТРОЙПРОЕКТ
Рук.гр.						
Н.контр.		Гойхман				
Гл.констр.		Гойхман				

Прилуцкая

Инв.№ подл. | Подп. и дата | Взам.инв.№ | Инв.№ дубл. | Подп. и дата

25283-13 23

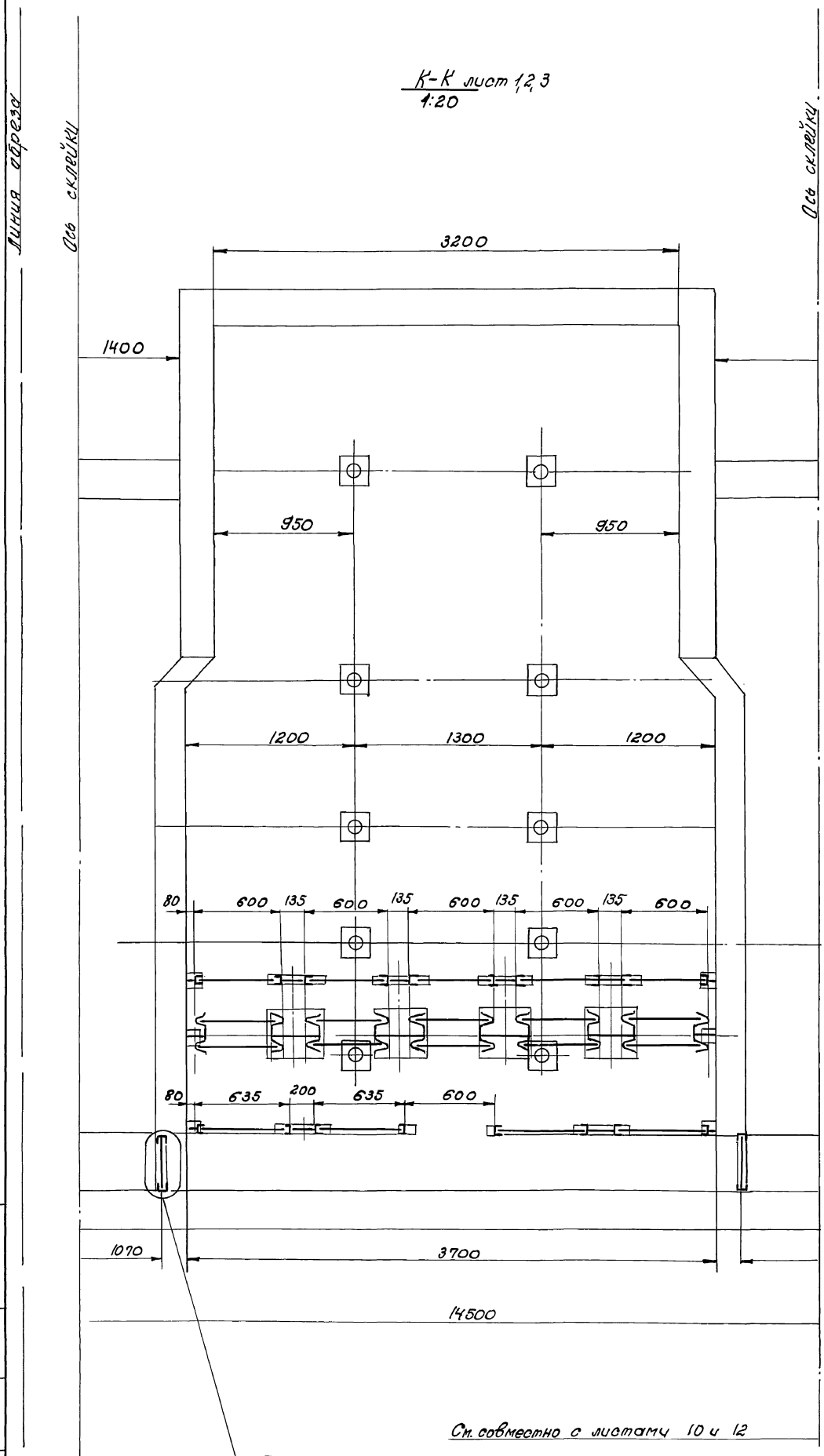

Изм.	Лист	№ докум.	Подп.	Дата	НЕИ-00-00-00-ОСБ 409-14-78.92
Разраб.		Жерлыкова			Бескамерная установка с нужним отсосом воздуха. Сборочный чертёж
Проверил		Ивашко			
Рук. гр.					
Н. контр.		Гойхман			
Гл. констр.		Гойхман			

Лит.	Масса	Масштаб
И	—	—

Лист 12 Листов 13

ОДЕССКИЙ СТРОЙПРОЕКТ

Инв. № подл. | Подп. и дата | Взам. инв. № | Инв. № дубл. | Подп. и дата

25283-13 24

Линия отреза

Ось скрейки

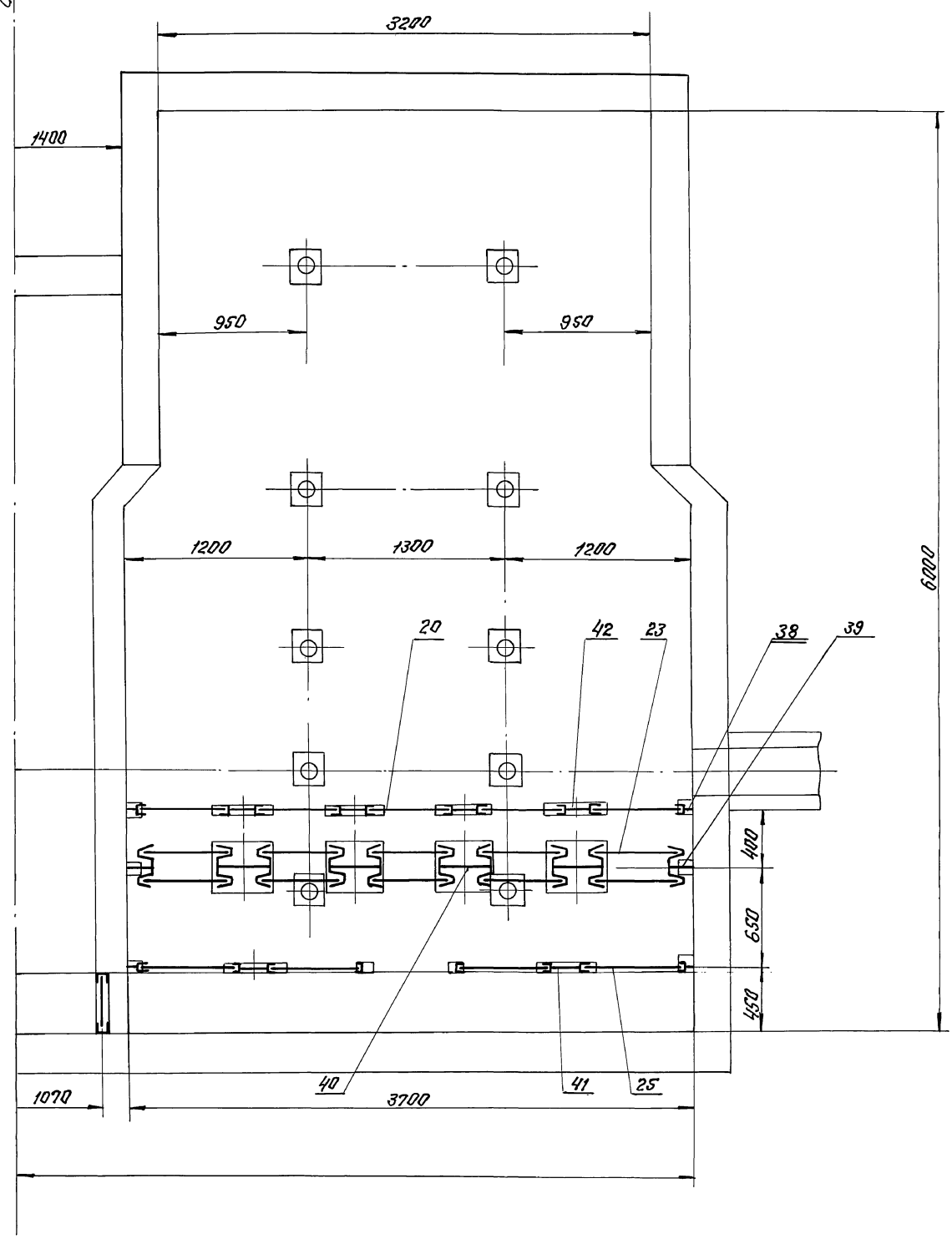

См. совместно с листами 10 и 11.

					НЕИ-00-00-00-ООСБ 409-14-78.92		
Изм.	Лист	N докум.	Подп.	Дата	Бескатерная установка с нижним отсосом воздуха. Сборочный чертёж.	Лит.	Масса	Масштаб
Разработ.		Аверьянова				И	—	—
Провер.		Ивешка				Лист 13	Листов 13	
Рук.гр.								
Н.контр.		Гойхман				ОДЕССКИЙ СТРОЙПРОЕКТ		
Гл.констр.		Гойхман						

Инв.№ подл. | Подп. и дата | Взам.инв.№ | Инв.№ дубл. | Подп. и дата

25283-13 25

Формат	Зона	Поз.	Обозначение	Наименование	К-во	Примечание
				Документация		
*		1	НЕИ-00-00-00-00 СБ	Сборочный чертёж		*А2х13
А2		2	НЕИ-00-00-00-00 СхВз	Схема движения воды и воздуха		
*		3	НЕИ-00-00-00-00 ВС	Ведомость спецификаций.		*А3х3
*		4	НЕИ-00-00-00-00 ВП	Ведомость покупных изделий		А3х6
*		5	НЕИ-00-00-00-00 Д	Содержание		*А4х13
				Сборочные единицы		
А4		6	НЕИ-01-00-00-00	Гидрофильтр	3	
А4		7	НЕИ-02-00-00-00	Установка вентиляционная	3	
А4		8	НЕИ-03-00-00-00	Мост	1	
А4		9	НЕИ-04-00-00-00	Мост	1	
А4		10	НЕИ-05-00-00-00	Канал	1	
А4		11	НЕИ-06-00-00-00	Щит	1	
А4		12	НЕИ-07-00-00-00	Щит	6	
А4		13	НЕИ-08-00-00-00	Щит	3	
А4		14	НЕИ-09-00-00-00	Щит	2	
А4		15	НЕИ-10-00-00-00	Коллектор	3	
А4		16	НЕИ-11-00-00-00	Установка манометра	3	
А4		17	НЕИ-12-00-00-00	Колено	6	
А4		18	НЕИ-13-00-00-00	Переходник	3	

Инв.№подл. | Подп. и дата | Взам.инв.№ | Инв.№дубл. | Подп. и дата

Изм.	Лист	№ докум.	Подп.	Дата	НЕИ-00-00-00-00		
Разраб.		Аврилкина			Бескамерная установка с нижним отсосом воздуха	Лит.	Лист 1	Листов 5
Провер.		Ивашко				И		
Рук. гр.								
Н. контр.		Гойхман			ОДЕССКИЙ СТРОЙПРОЕКТ			
Гл. констр.		Гойхман						

Формат	Зона	Поз.	Обозначение	Наименование	К-во	Примечание
А4		19	НЕИ-14-00-00-00	Колено	1	2.5
А4		20	НЕИ-15-00-00-00	Заслонка	15	
А4		21	НЕИ-16-00-00-00	Труба всасывающая	3	
А4		22	НЕИ-17-00-00-00	Патрубок подачи воды	3	
А4		23	НЕИ-18-00-00-00	Фильтр	30	
				Детали		
А3		25	НЕИ-00-00-00-01	Щит	12	
А3		26	НЕИ-00-00-00-02	Щит	4	
А4		27	НЕИ-00-00-00-03	Направляющая	30	
А4		28	НЕИ-00-00-00-04	Направляющая	54	
А4		29	НЕИ-00-00-00-05	Заглушка	3	
А4		30	НЕИ-00-00-00-06	Планка	3	
А4		31	НЕИ-00-00-00-07	Планка	6	
А3		32	НЕИ-00-00-00-08	Планка	6	
А3		33	НЕИ-00-00-00-09	Прокладка	6	
А3		34	-01	Прокладка	3	
А3		35	-02	Прокладка	3	
А3		36	-03	Прокладка	15	
А3		37	-04	Прокладка	21	
Б4		38	НЕИ-00-00-00-10	Щит Лист 4 ГОСТ 19904-74* Ст3 ГОСТ 16523-70* 80×500	12	1.2 кг
Б4		39	НЕИ-00-00-00-11	Щит Лист 4 ГОСТ 19904-74* Ст3 ГОСТ 16523-70* 172×500	6	2.7 кг

Альбом 10 ч.1

Инв.№подл. | Подп. и дата | Взам.инв.№ | Инв.№дубл. | Подп. и дата

Изм.	Лист	№ докум.	Подпись	Дата	НЕИ-00-00-00-00	Лист 2

Формат	Зона	Поз.	Обозначение	Наименование	К-во	Примечание
		58		Гайки ГОСТ 5915-70*		
		59		М10	120	0,011 кг
		60		М12	24	0,017 кг
				М16	76	0,033 кг
		63		Шайбы ГОСТ 11371-78*		
		64		Шайба 8	18	0,001 кг
		65		Шайба 10	120	0,002 кг
		66		Шайба 12	24	0,003 кг
				Шайба 16	76	0,0035 кг
				Прочие изделия		
		67		Пост управления кнопочный КУ-92-В31	9	0,9 кг
		68		Вентиль запорный фланцевый 15Б9п2 Ру16, Ду 25	3	3,6 кг
		69		Вентиль запорный фланцевый 15Б9п2 Ру16, Ду 50	3	10,3 кг
		70		Вентиль запорный фланцевый 15Б14бр Ру16, Ду 100	9	39,7 кг

Инв.№подл. | Подп. и дата | Взам.инв.№ | Инв.№дубл. | Подп. и дата

Изм.	Лист	№ докум.	Подп.	Дата	НЕИ-00-00-00-00	Лист 4

Прилуцкая

25283-13 26

Формат	Зона	Поз.	Обозначение	Наименование	К-во	Примечание
Б4		40	НЕИ-00-00-00-12	Щит Лист 4 ГОСТ 19904-74* Ст3 ГОСТ 16523-70* 320×500	12	5 кг
Б4		41	НЕИ-00-00-00-13	Щит Лист 4 ГОСТ 19904-74* Ст3 ГОСТ 16523-70* 200×500	6	3,1 кг
Б4		42	НЕИ-00-00-00-14	Щит Лист 4 ГОСТ 19904-74* Ст3 ГОСТ 16523-70* 135×500	12	2,1 кг
Б4		43	НЕИ-00-00-00-15	Уплотнение Пластина I, лист ТМКЩ-С-5-12 ГОСТ 7338-77* 45×500	4	0,02 кг
				Стандартные изделия		
		51		Болты ГОСТ 7798-70* М8×80	18	0,016 кг
		52		М10×30	120	0,023 кг
		53		М12×50	24	0,059 кг
		54		М16×70	76	0,14 кг

Инв.№подл. | Подп. и дата | Взам.инв.№ | Инв.№дубл. | Подп. и дата

Изм.	Лист	№ докум.	Подпись	Дата	НЕИ-00-00-00-00 409-14-78.92	Лист 3

Формат	Зона	Поз.	Обозначение	Наименование	К-во	Примечание
				Документация		
А3			НЕИ-02-04-00-00СБ	Сборочный чертеж		
				Детали		
Б4		1	НЕИ-02-04-00-01	Уголок		
				Уголок 20×20×3 ГОСТ 8509-86		
				Ст.3 ГОСТ 535-79*		
				L=18	2	0,018 кг
Б4		2	НЕИ-02-04-00-02	Кольцо		
				Лист 2 ГОСТ 19904-74*		
				Ст.3 ГОСТ 16523-70*		
				23×2056	1	0,8 кг

Изм.	Лист	№ докум.	Подп.	Дата
Разраб.		Попова		
Провер.		Аверлюкова		
Рук. гр.				
Н. контр.		Гойхман		
Гл. констр.		Гойхман		

НЕИ-02-04-00-00

Зажим

Лит.	Лист	Листов
И		1

ОДЕССКИЙ СТРОЙПРОЕКТ

Инв. № подл. | Подп. и дата | Взам. инв. № | Инв. № дубл. | Подп. и дата

Формат	Зона	Поз.	Обозначение	Наименование	К-во	Примечание
		71		Клапан обратный приемный с сеткой фланцевый чугунный Ру 2,5 Ду 100 ТУ26.07-411-87	3	11 кг
		72		Насос центробежный агрегатированный К 90/35 (4К-12) с эл. двигателем 4А160 S2 N=15 кВт n=3000 об/мин.		Заменить эл. двигат. 4А160 S2 на АИМ 160 S2У3 исполнение по взрывозащите
					3	118 кг

26

Альбом 104.1

Инв. № подл. | Подп. и дата | Взам. инв. № | Инв. № дубл. | Подп. и дата

Изм.	Лист	№ докум.	Подп.	Дата

НЕИ-00-00-00-00

Лист 5

9200-00-00-20-ПЗН

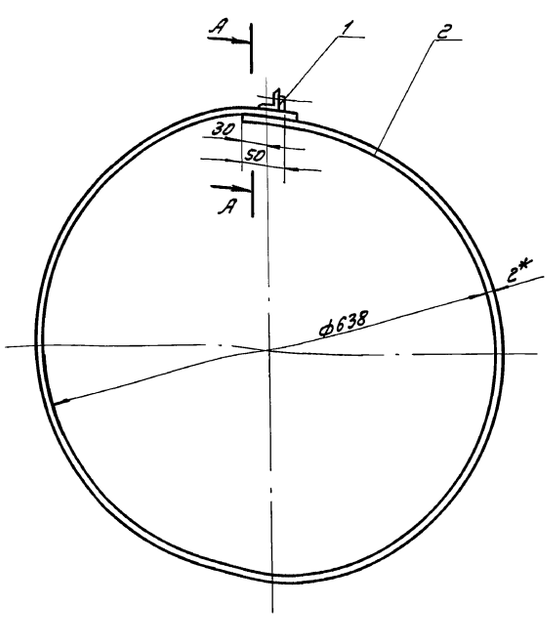

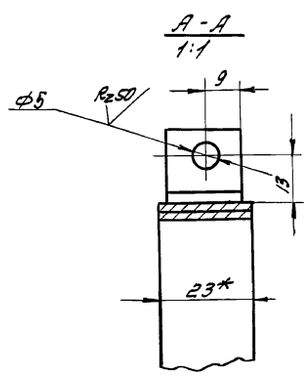

1. * Размеры для справок.
2. Сварные швы по ГОСТ 5264-80*-Н1-△2.

Изм.	Лист	№ докум.	Подп.	Дата
Разраб.		Попова		
Провер.		Аверлюкова		
Рук. гр.				
Н. контр.		Гойхман		
Гл. констр.		Гойхман		

НЕИ-02-04-00-00 СБ
409-14-78.92

Зажим
Сборочный чертеж

Лит.	Масса	Масштаб
И	1	1:5
Лист	Листов 1	

ОДЕССКИЙ СТРОЙПРОЕКТ

Инв. № подл. | Подп. и дата | Взам. инв. № | Инв. № дубл. | Подп. и дата

25283-13 27

Прилуцкая

26

НЕЦ-01-00-00-00СБ

Альбом 10.4.1

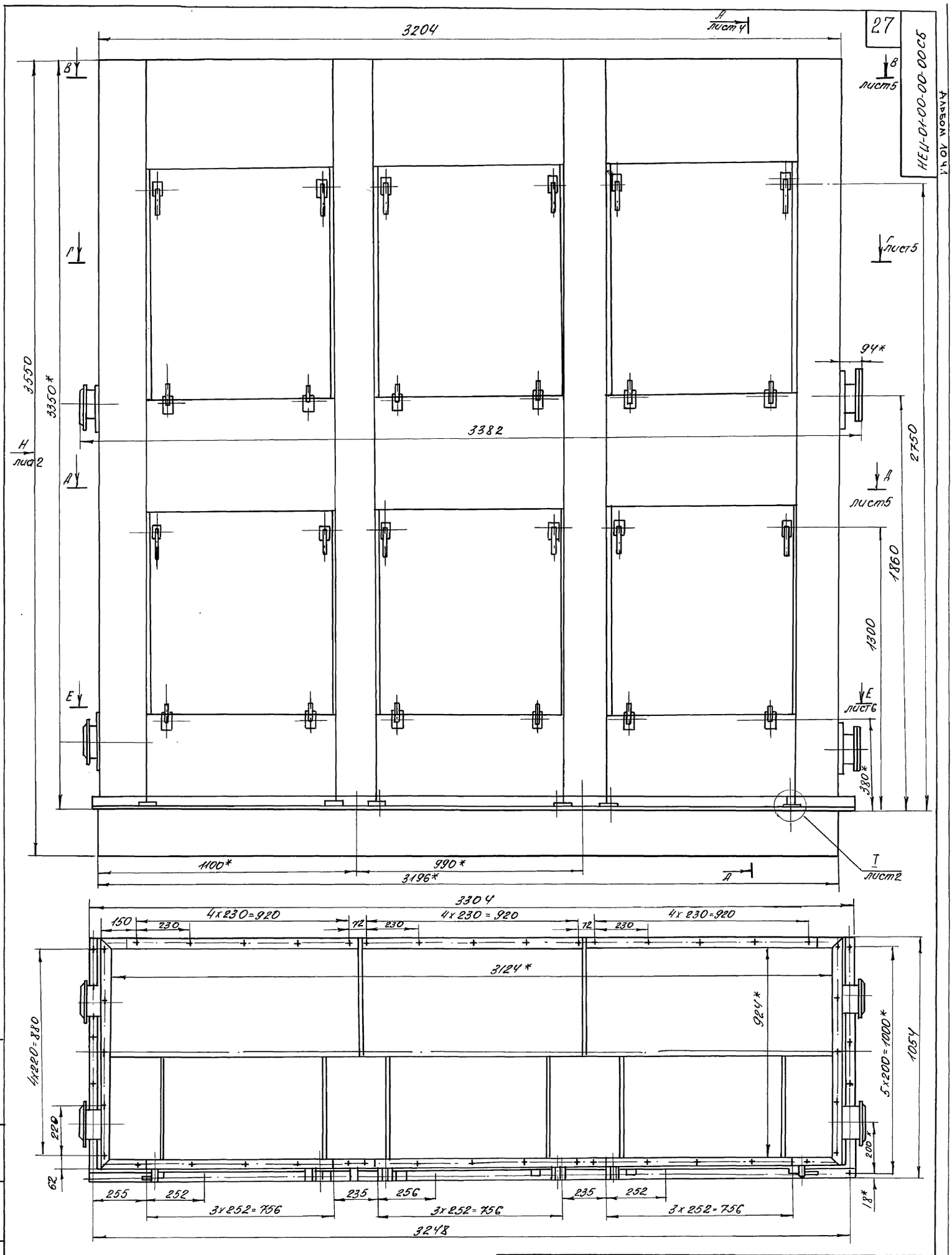

					НЕЦ-01-00-00-00СБ 409-14-78.92			
Изм	Лист	№ докум.	Подп.	Дата	Гидрофильтр Сборочный чертеж	Лит	Масса	Масштаб
Разработ		Аверлюкова				И	1290	1:10
Проверил		Ивашко				Лист 1	Листов 1	
Рук. гр.						ОДЕССКИЙ СТРОЙПРОЕКТ		
Н.контр.		Гойхман						
Гл.констр.		Гойхман						

Инв. № подл. | Подп. и дата | Взам. инв. № | Инв. № дубл. | Подп. и дата

25283-13 28

Вид Н лист 1
1:10

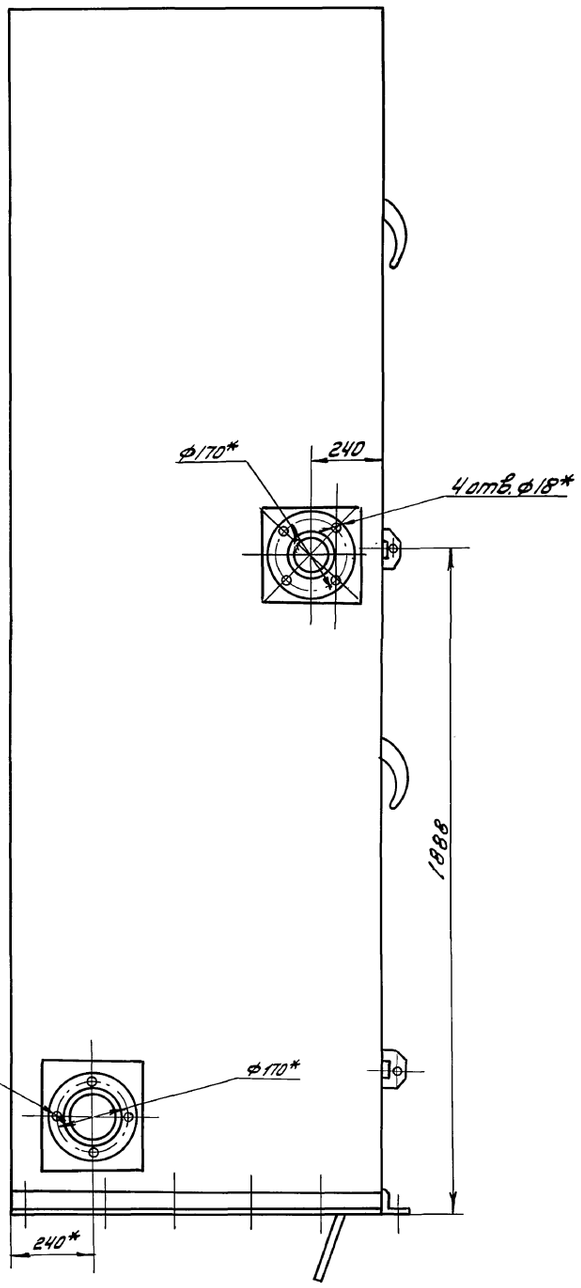

III лист 4
1:1

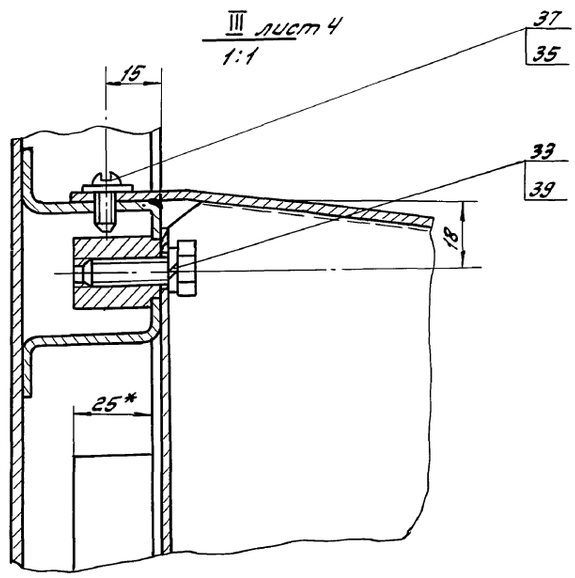

VII лист 4
1:1

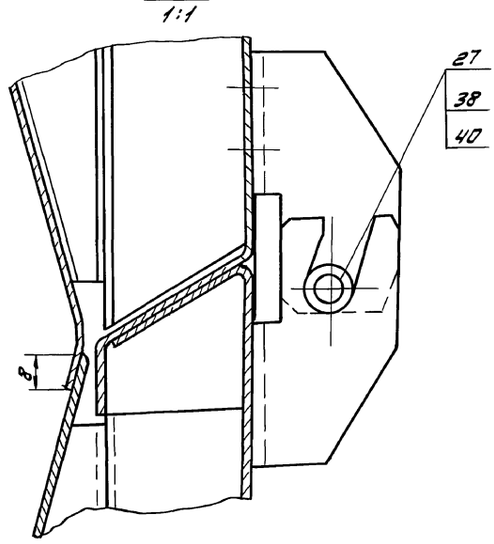

I лист 1
1:1

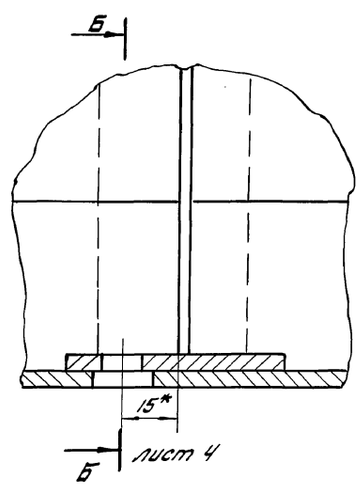

II лист 4
1:2

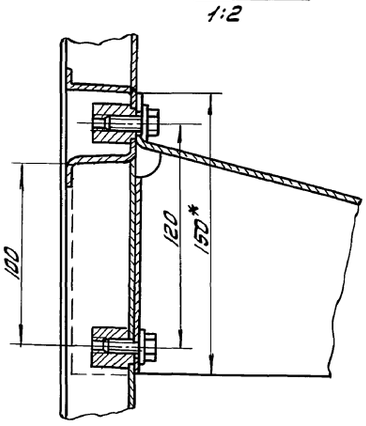

					НЕИ-01-00-00-00СБ 409-14-78.92		
Изм.	Лист	№докум.	Подп.	Дата	Гидрофильтр	Лит	Масса	Масштаб
Разработ		Авдолюкова				И	—	—
Проверил		Ивашко			Сборочный чертёж			
Рук. гр.						Лист 2	Листов 1	
Н. контр.		Гойхман				ОДЕССКИЙ СТРОЙПРОЕКТ		
Гл. констр.		Гойхман						

Прилуцкая

Инв. № подл. | Подп. и дата | Взам. инв. № | Инв. № дубл. | Подп. и дата

25283-13 29

Вид К лист 2
1:10

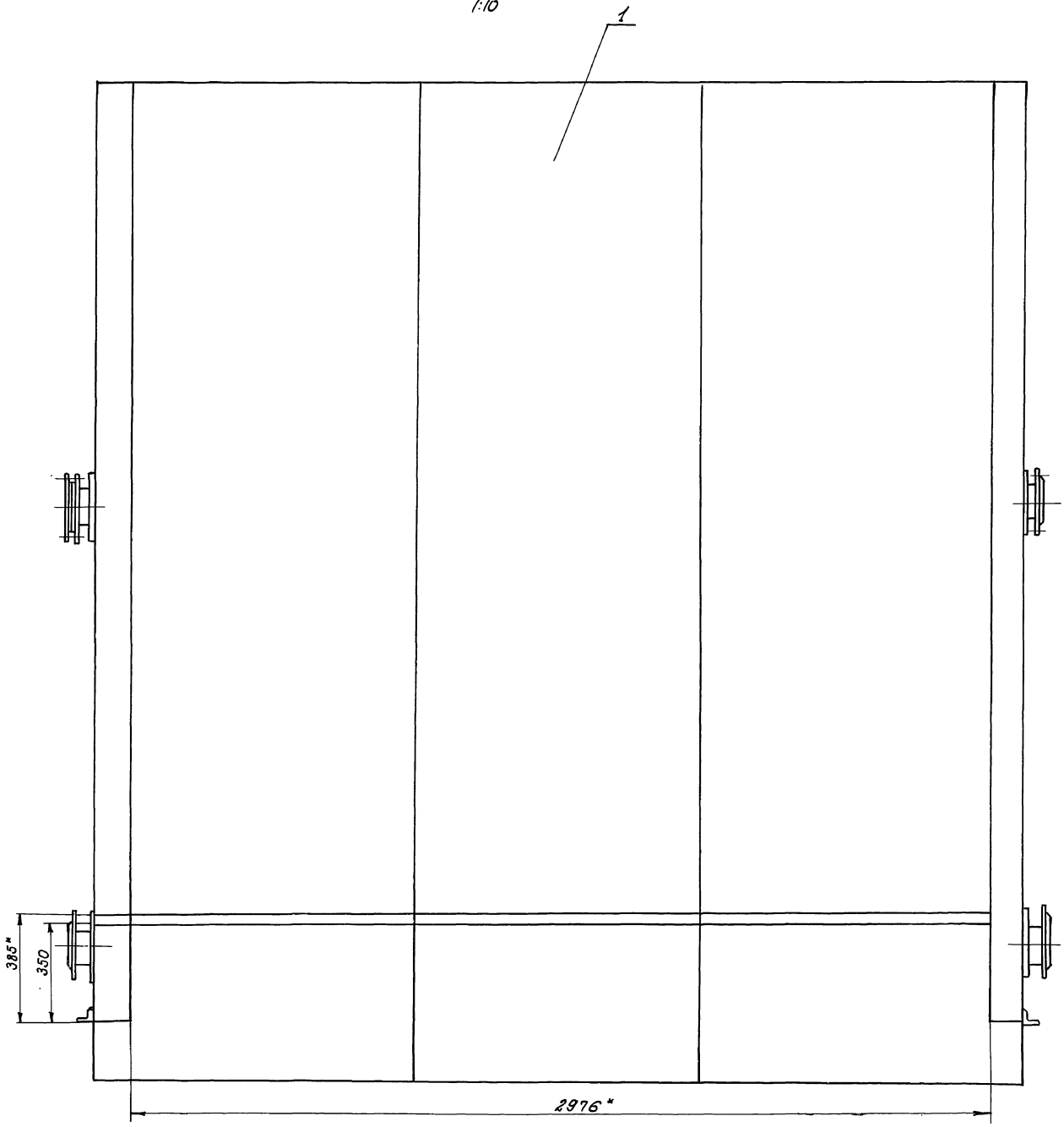

IV лист 4
1:1

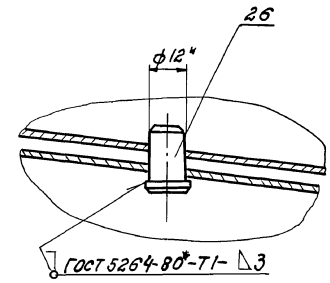

V лист 4
1:1

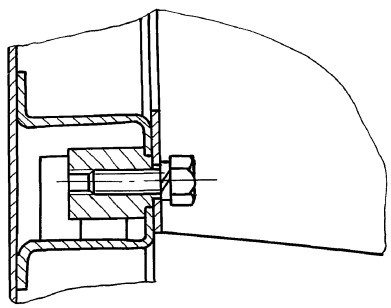

					НЕИ-01-00-00-00СБ 409-14-78.92			
Изм.	Лист	№ докум.	Подп.	Дата	Гидрофильтр. Сборочный чертёж	Лист	Масса	Масштаб
Разработ.		Авернюкова				И	–	–
Проверил		Ивашко				Лист 3	Листов 7	
Рук. гр.						ОДЕССКИЙ СТРОЙПРОЕКТ		
Н. контр.		Гойхман						
Гл. констр.		Гойхман						

Инв. № подл. | Подп. и дата | Взам. инв. № | Инв. № дубл. | Подп. и дата

25283-13 30

А-А лист 1
1:10

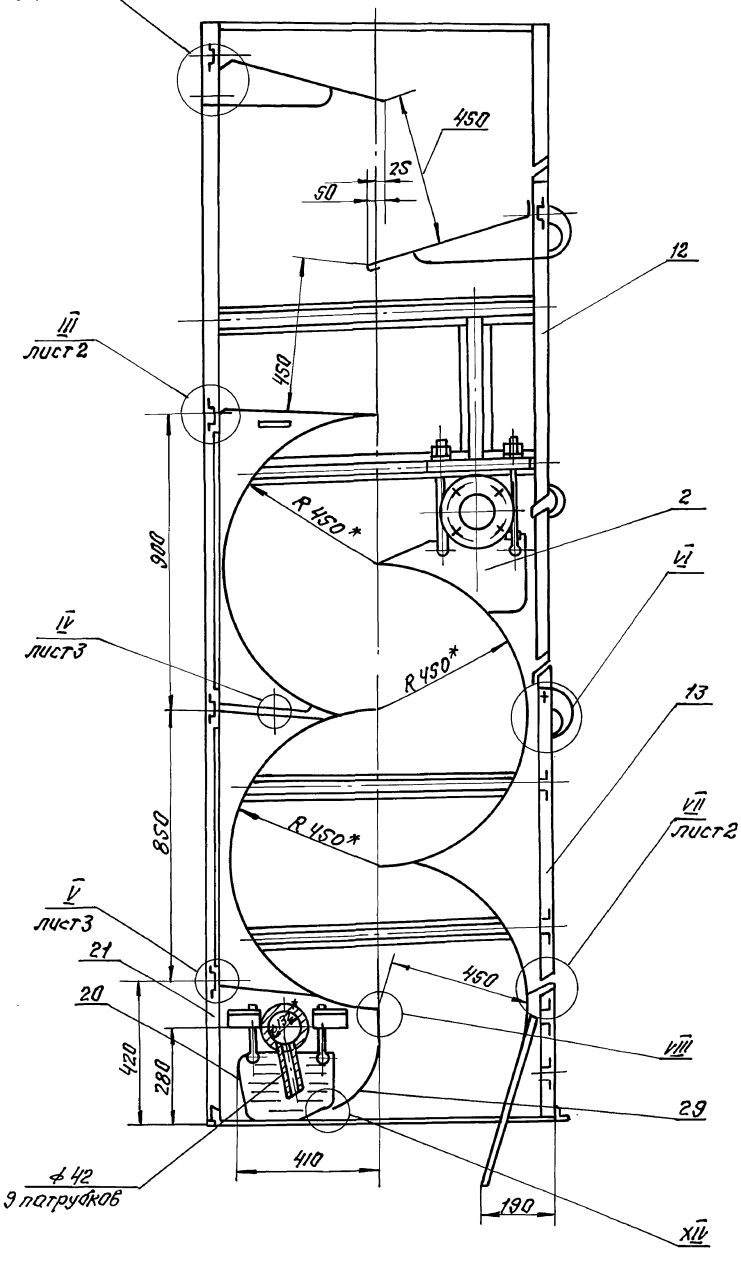

Б-Б лист 2
1:1

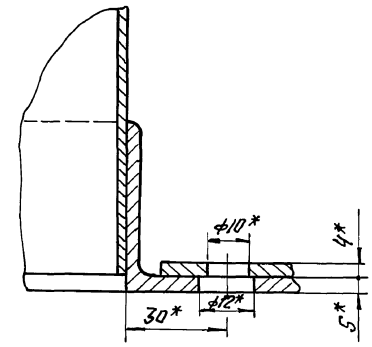

VI
1:1

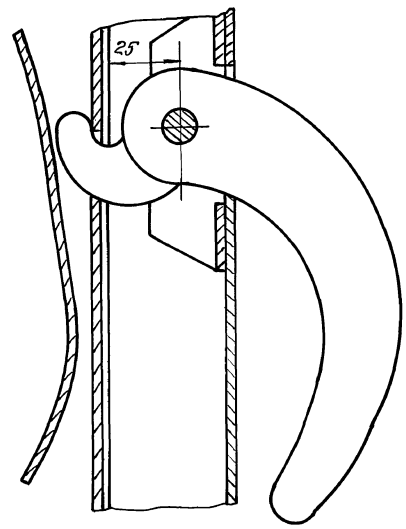

VIII
2:1

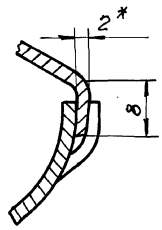

XIV
1:1

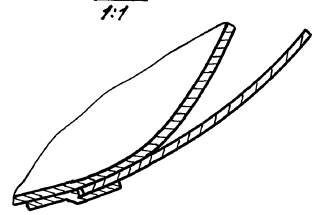

				НЕИ-01-00-00-ООСБ 409-14-78.92		
Изм.	Лист	N докум.	Подп.	Дата	Гидрофильтр	Лит.	Масса	Масштаб
Разраб.		Аверлюкова			Сборочный чертёж	Н	—	—
Провер.		Ивашко				Лист 4	Листов 9	
Рук.гр.						ОДЕССКИЙ СТРОЙПРОЕКТ		
Н.контр.		Гойхман						
Гл.констр.		Гойхман						

Инв.№ подл. | Подп. и дата | Взам.инв.№ | Инв.№ дубл. | Подп. и дата

25283-13 31

В-В
1:10
лист 1

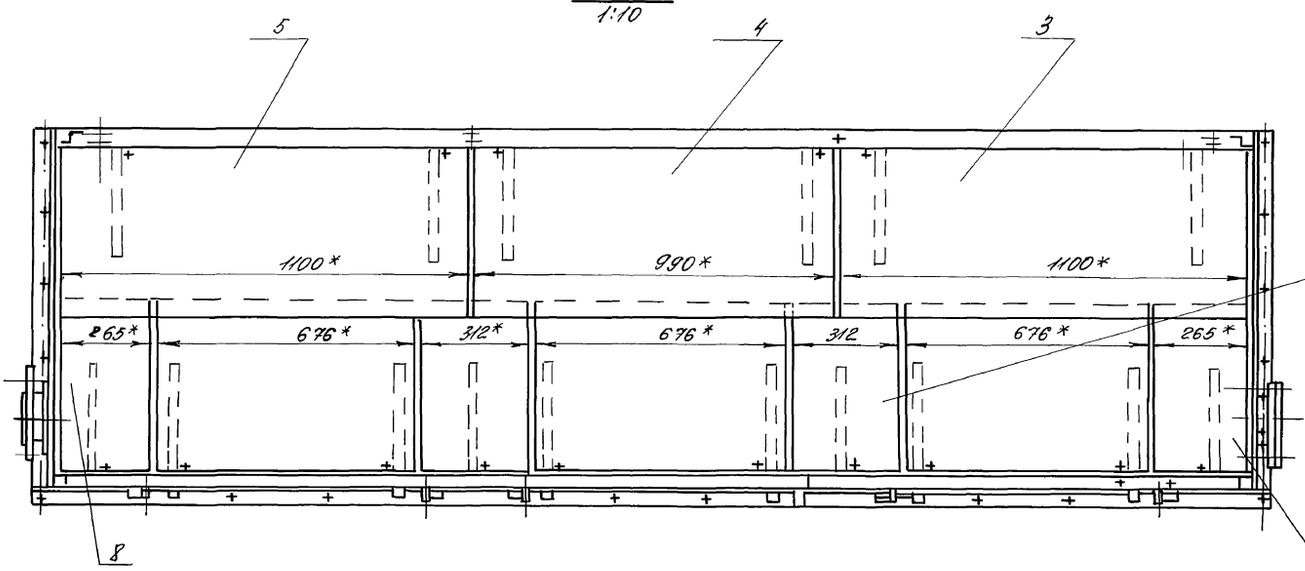

Г-Г
1:10
лист 1

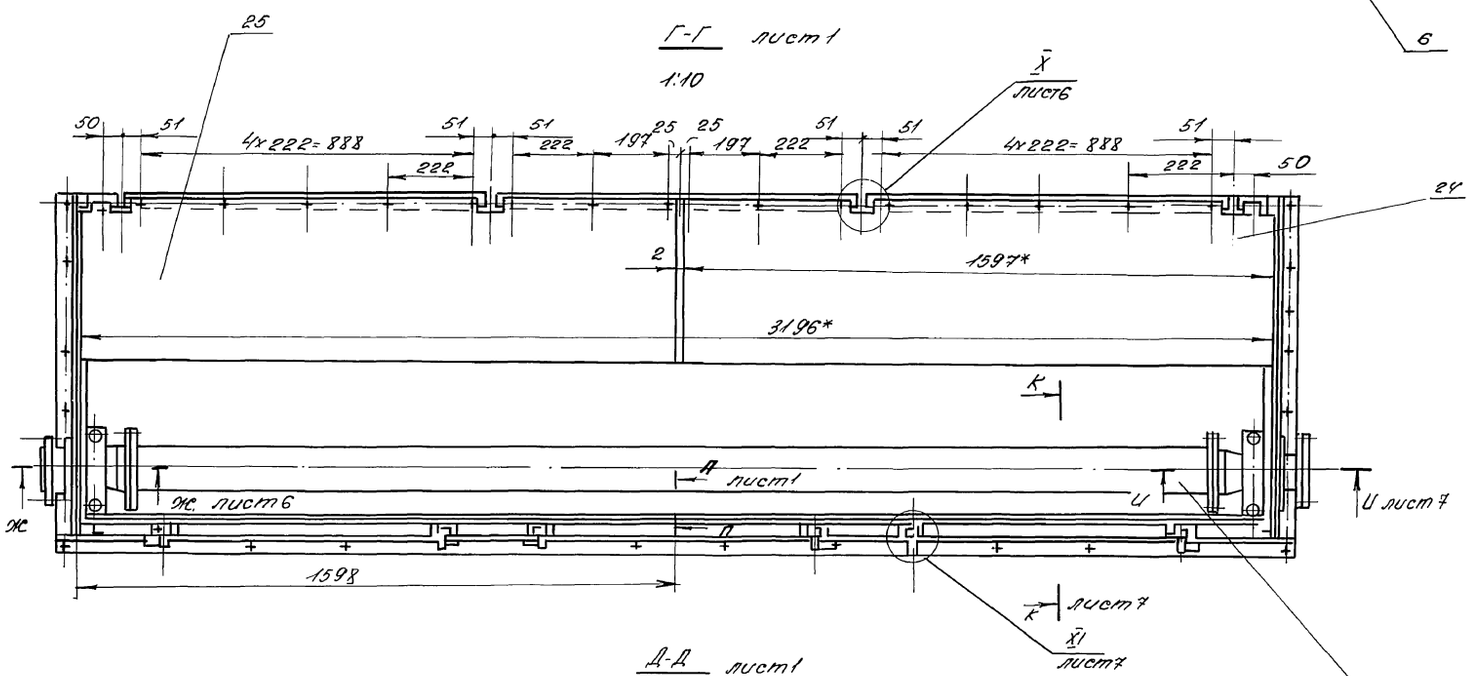

Д-Д
1:10
лист1

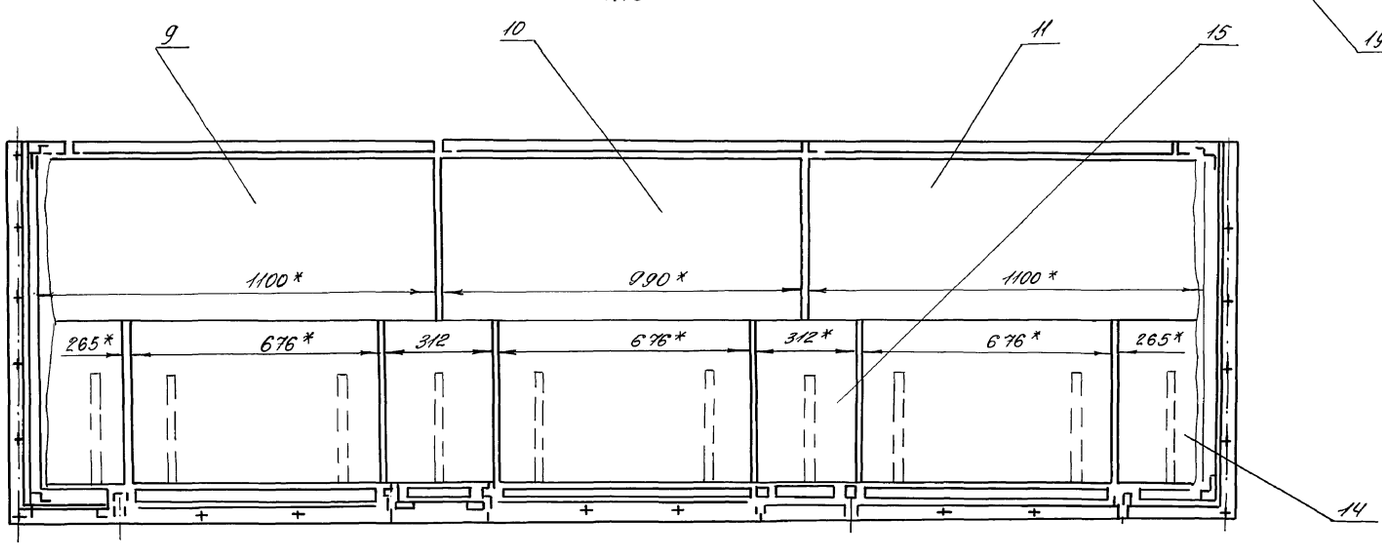

					НЕУ-01-00-00-00 СБ 409-14-78.92		
Изм.	Лист	№ докум.	Подп.	Дата	Гидрофильтр сборочный чертеж	Лит.	Масса	Масштаб
Разработ.		Зверюкова				И	—	—
Проверил		Ивашко						
Рук.гр.						Лист 5	Листов 7	
Н.контр.		Гойхман				ОДЕССКИЙ СТРОЙПРОЕКТ		
Гл.констр.		Гойхман						

Инв. № подл. | Подпись и дата | Взам. инв. № | Инв. № дубл. | Подпись и дата
25283-13 32

Е-Е лист 1
1:10

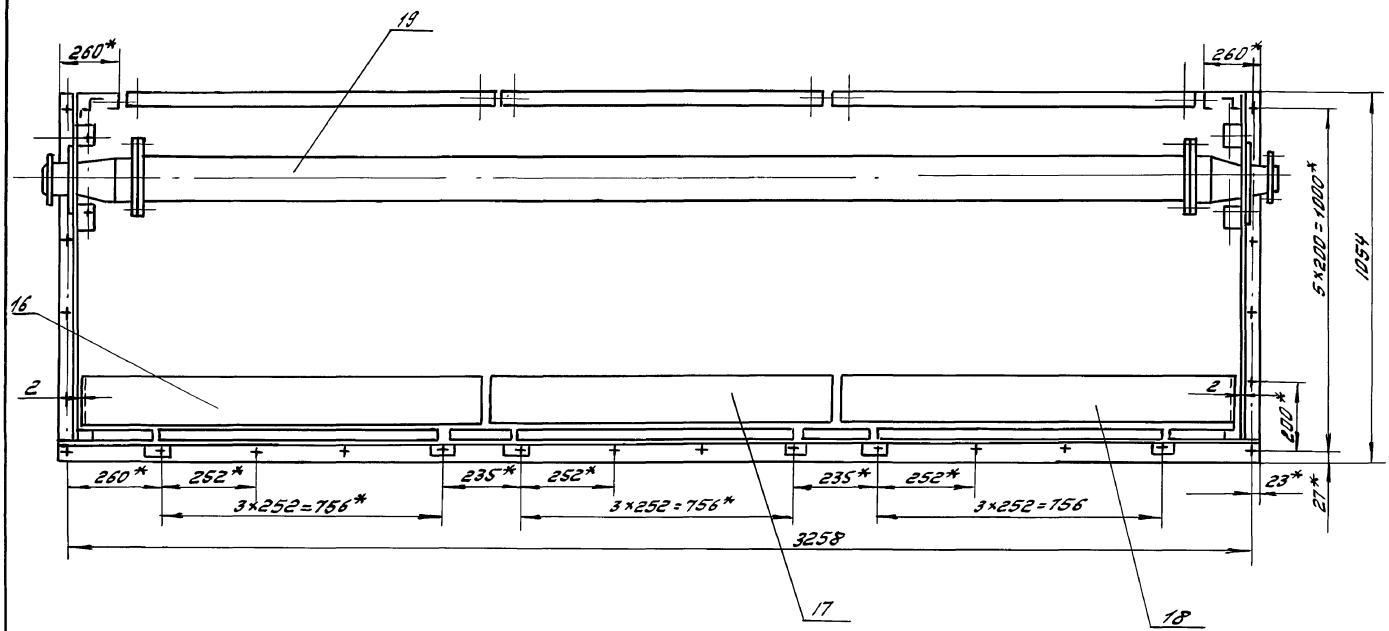

Ж-Ж лист 5
1:2

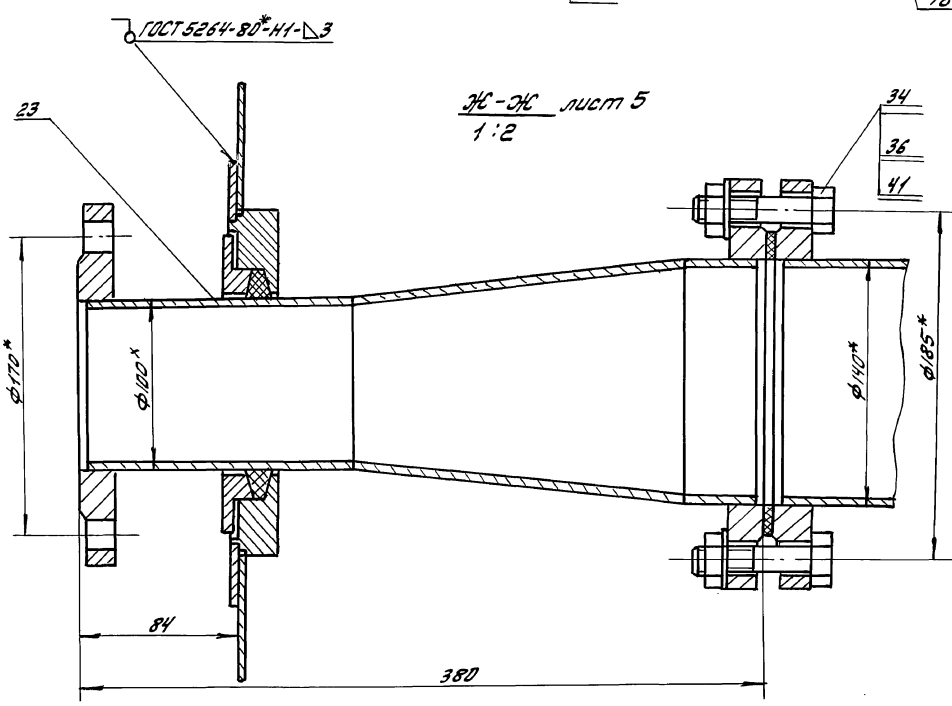

Х лист 5
1:1

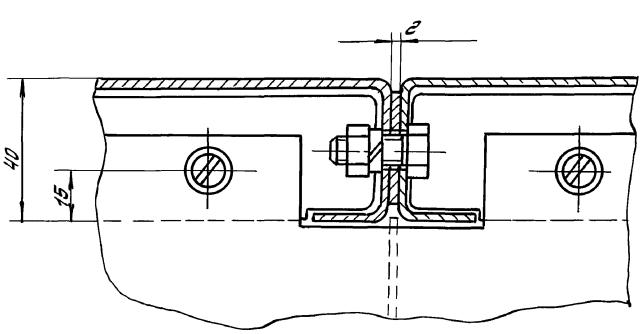

					НЕU-01-00-00-00СБ 409-14-78.92			
Изм.	Лист	№ докум.	Подп.	Дата	Гидрофильтр	Лит	Масса	Масштаб
Разработ.		Аверлюкова				И	—	—
Провер.		Ивашко			Сборочный чертёж	Лист 6	Листов 1	
Рук. гр.								
Н. контр.		Гойхман				ОДЕССКИЙ СТРОЙПРОЕКТ		
Гл. констр.		Гойхман						

Прилуцкая

Инв. № подл. | Подп. и дата | Взам. инв. № | Инв. № дубл. | Подп. и дата

25283-13 33

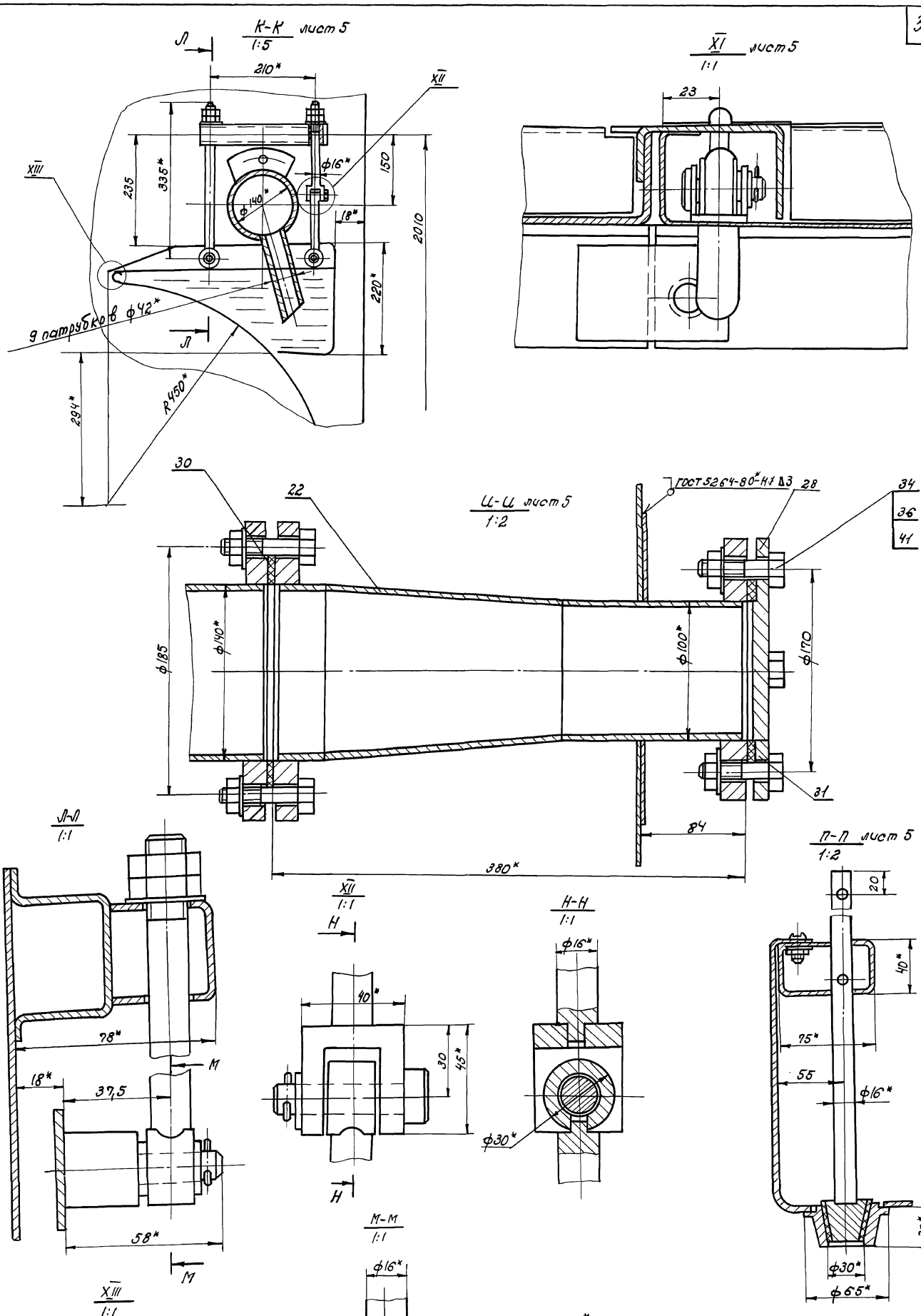

* Размеры для справок

Изм.	Лист	№ докум.	Подпись	Дата	НЕИ-01-00-00СБ 409-14-78.92
Разработ.		Абрамюкова			Гидрофильтр. Сборочный чертёж.
Проверил		Ивашко			
Рук. гр.					
Н. контр.		Гойхман			
Гл. констр.		Гойхман			

Лит.	Масса	Масшт.
И	—	1
Лист 7	Листов 7	

ОДЕССКИЙ СТРОЙПРОЕКТ

Инв. № подл. | Подп. и дата | Взам. инв. № | Инв. № дубл. | Подп. и дата

25283-13 34

Формат	Зона	Поз.	Обозначение	Наименование	К-во	Примечание
				Документация		
*			НЕИ-01-00-00-00СБ	Сборочный чертеж		*А2х7
				Сборочные единицы		
А4		1	НЕИ-01-01-00-00	Каркас	1	
А4		2	НЕИ-01-02-00-00	Лоток	1	
А4		3	НЕИ-01-03-00-00	Отражатель	1	
А4		4	НЕИ-01-04-00-00	Отражатель	1	
А4		5	НЕИ-01-05-00-00	Отражатель	1	
А4		6	НЕИ-01-06-00-00	Отражатель	1	
А4		7	НЕИ-01-07-00-00	Отражатель	2	
А4		8	НЕИ-01-08-00-00	Отражатель	1	
А4		9	НЕИ-01-09-00-00	Отражатель	2	
А4		10	НЕИ-01-10-00-00	Отражатель	2	
А4		11	НЕИ-01-11-00-00	Отражатель	2	
А4		12	НЕИ-01-12-00-00	Люк	3	
А4		13	НЕИ-01-13-00-00	Люк	3	
А4		14	НЕИ-01-14-00-00	Отражатель	1	
А4		15	НЕИ-01-15-00-00	Отражатель	2	
А4		16	НЕИ-01-16-00-00	Отражатель	1	
А4		17	НЕИ-01-17-00-00	Отражатель	1	
А4		18	НЕИ-01-18-00-00	Отражатель	1	
А4		19	НЕИ-01-19-00-00	Труба	2	
А4		20	НЕИ-01-20-00-00	Лоток	1	
А4		21	НЕИ-01-21-00-00	Рама	1	
А4		22	НЕИ-01-22-00-00	Труба	1	

Инв.№ подл. | Подпись и дата | Взам. инв.№ | Инв.№ дубл. | Подп. и дата

Изм.	Лист	№ докум.	Подп.	Дата	НЕИ-01-00-00-00			
Разраб.		Аверьянова			Гидрофильтр	Лит.	Лист	Листов
Провер.		Ивашко				И	1	2
Рук. гр.						ОДЕССКИЙ СТРОЙПРОЕКТ		
Н. контр.		Гойхман						
Гл. констр.		Гойхман						

Формат	Зона	Поз.	Обозначение	Наименование	К-во	Примечание
А4		23	НЕИ-01-23-00-00	Труба	1	
				Детали		
А3		24	НЕИ-01-00-00-01	Лист	1	
А3		25	НЕИ-01-00-00-02	Лист	1	
А4		26	НЕИ-01-00-00-03	Палец	6	
А4		27	НЕИ-01-00-00-04	Ось	12	
А4		28	НЕИ-01-00-00-05	Заглушка	2	
А3		29	НЕИ-01-00-00-06	Лист	3	
А4		30	НЕИ-01-00-00-07	Прокладка	1	
А4		31	НЕИ-01-00-00-08	Прокладка	1	
				Стандартные изделия		
				Болты ГОСТ 7798-70*		
		33		М8х20	30	0,014кг
		34		М16х50	32	0,11кг
		35		Винт М5х10		
				ГОСТ 17473-80*	33	0,002кг
		36		Гайка М16		
				ГОСТ 5915-70*	32	0,036кг
				Шайбы ГОСТ 11371-78*		
		37		Шайба 5	33	0,0008кг
		38		Шайба 12	24	0,012кг
		39		Шайба 865Г		
				ГОСТ 6402-70*	30	0,001кг
		40		Шплинт 1,6х18		
				ГОСТ 397-79*	24	0,002кг
		41		Шайба 16		
				ГОСТ 11371-78*	32	0,02кг

Инв.№ подл. | Подпись и дата | Взам. инв.№ | Инв.№ дубл. | Подп. и дата

Изм.	Лист	№ докум.	Подп.	Дата	НЕИ-01-00-00-00	Лист 2

34

4.1650м-10 ч.1

Формат	Зона	Поз.	Обозначение	Наименование	Кол.	Примечание
				Документация		
*			НЕИ-01-01-00-00СБ	Сборочный чертеж		*А2х7
				Сборочные единицы		
А4		1	НЕИ-01-01-01-00	Панель	1	
А4		2	НЕИ-01-01-02-00	Панель	3	
А4		3	НЕИ-01-01-03-00	Панель	1	
А4		4	НЕИ-01-01-04-00	Панель	2	
А4		5	НЕИ-01-01-05-00	Панель	3	
А4		6	НЕИ-01-01-06-00	Панель	3	
				Детали		
А4		8	НЕИ-01-01-00-01	Накладка	6	
А4		9	НЕИ-01-01-00-02	Лист	3	
				Стандартные изделия		
		14		Болт М8х20 ГОСТ 7798-70*	116	0,014кг
		15		Гайка М8 ГОСТ 5915-70*	116	0,006кг
		16		Шайба 8 ГОСТ 11371-78*	116	0,002кг

Инв.№ подл. | Подпись и дата | Взам. инв.№ | Инв.№ дубл. | Подп. и дата

Изм.	Лист	№ докум.	Подп.	Дата	НЕИ-01-01-00-00			
Разраб.		Аверьянова			Каркас	Лит.	Лист	Листов
Провер.		Ивашко				И	1	2
Рук. гр.						ОДЕССКИЙ СТРОЙПРОЕКТ		
Н. контр.		Гойхман						
Гл. констр.		Гойхман						

Прилуцкая

25283-13 35

Формат	Зона	Поз.	Обозначение	Наименование	Кол.	Примечание
				Материалы		
17				Пластина. I лист ТМКЩ-С-5-9.9 ГОСТ 7338-77*	2,5м²	18,8кг

Инв.№ подл. | Подпись и дата | Взам. инв.№ | Инв.№ дубл. | Подп. и дата

Изм.	Лист	№ докум.	Подпись	Дата	НЕИ-01-01-00-00 409-14-78.92	Лист 2

34

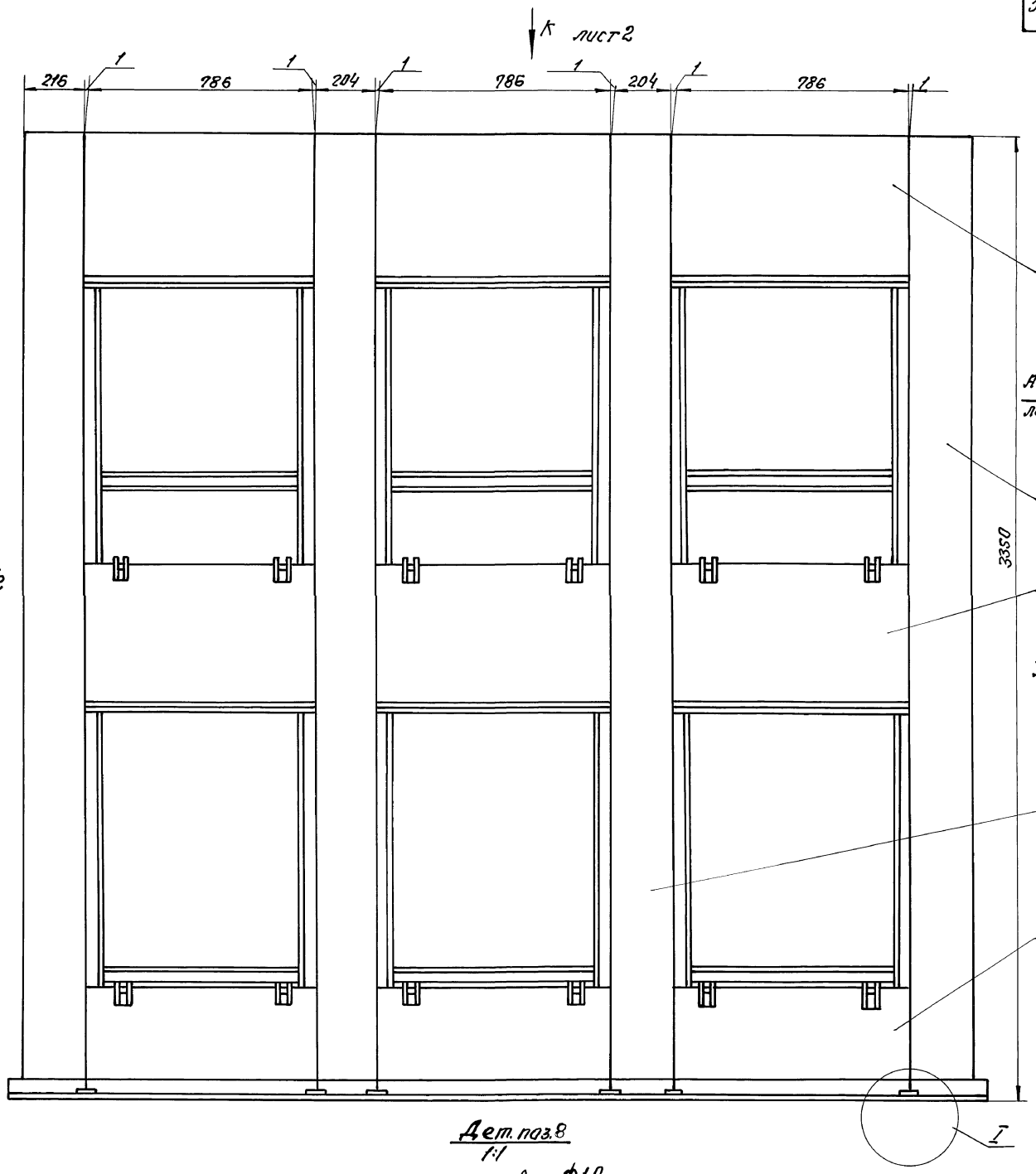

Дет. поз. 8
1:1

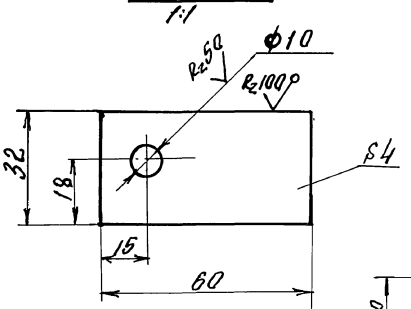

I
1:1

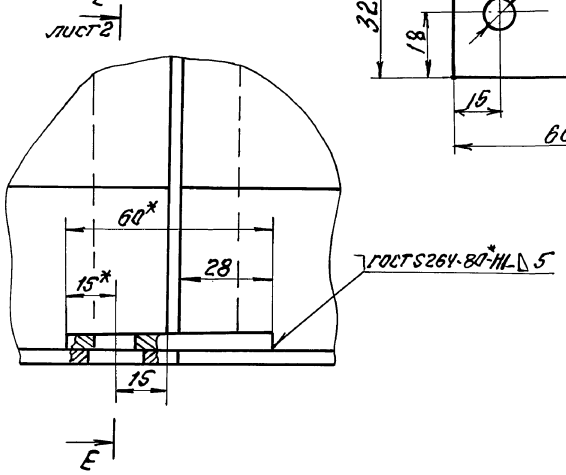

II лист 4
1:2

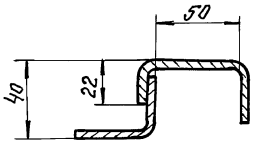

				НЕИ-01-01-00-ООСБ 409-14-78.92		
Изм.	Лист	№ докум.	Подп.	Дата		
Разраб.		Вертокова			Каркас сборочный чертёж	Лит. И; Масса 580; Масштаб 1:10
Провер.		Ивашко				Лист 1; Листов 6
Рук. гр.						
Н. контр.		Гойхман				ОДЕССКИЙ СТРОЙПРОЕКТ
Гл. констр.		Гойхман				

Инв. № подл. | Подп. и дата | Взам. инв. № | Инв. № дубл. | Подп. и дата
25283-13 36

НЕИ-01-01-00-00СБ

Альбом 10 ч.1

Видк лист1
1:10

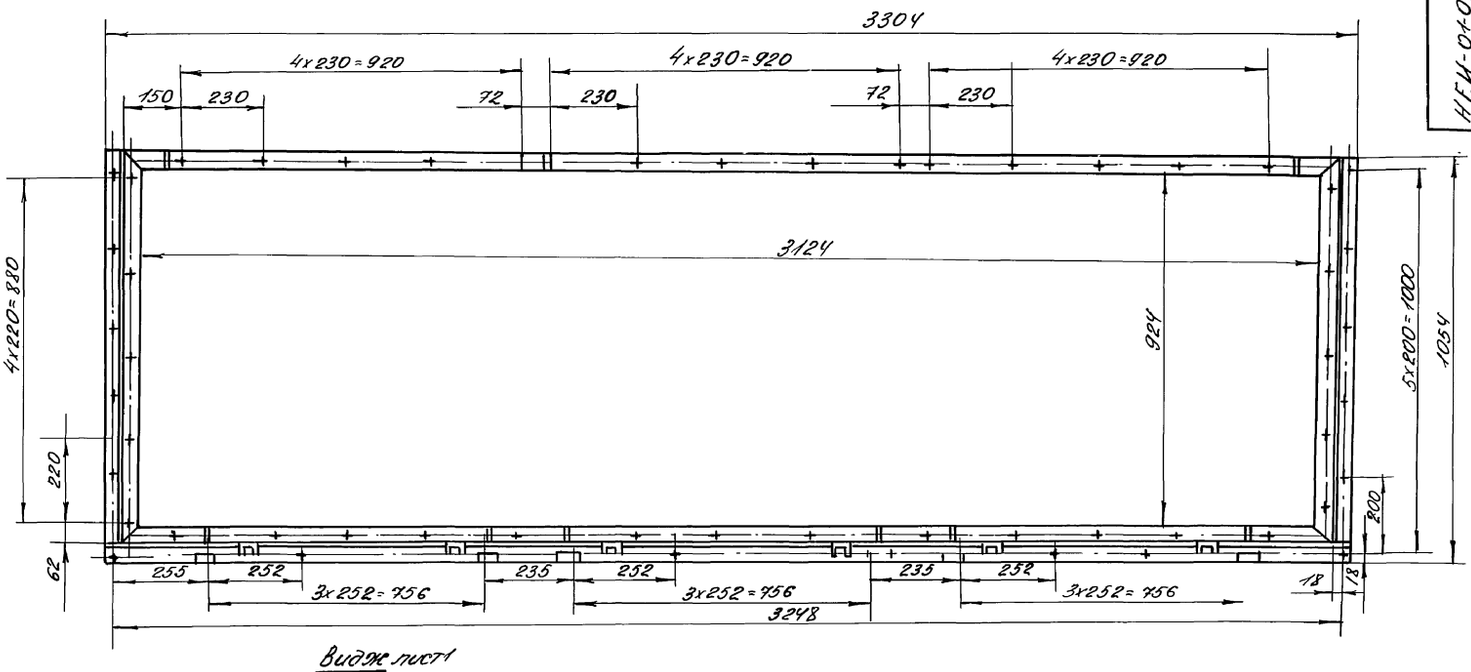

Видж лист1
1:10

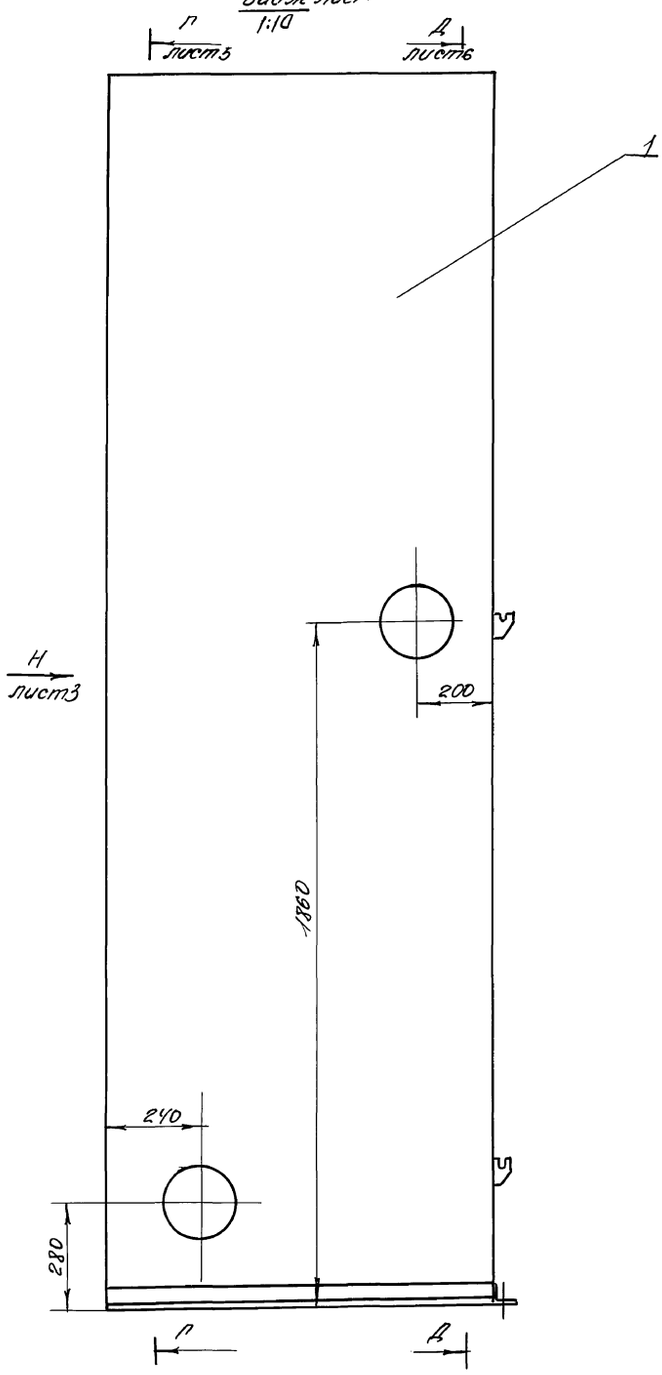

Е-Е лист1
1:1

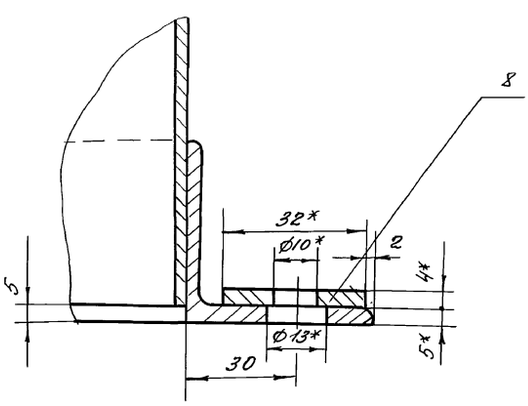

III лист3
1:2

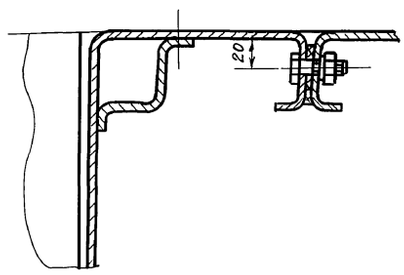

					НЕИ-01-01-00-00СБ 409-14-78.92			
Изм	Лист	№докум.	Подп.	Дата	Каркас Сборочный чертеж	Лит	Масса	Масштаб
Разработ		Аверлюкова				И	—	—
Проверил		Ивашко				Лист2	листов 6	
Рук.гр.								
Н.контр		Гойхман				ОДЕССКИЙ СТРОЙПРОЕКТ		
Гл.констр		Гойхман						

Инв.№подл.	Подп. и дата	Взам.инв.№	Инв.№дубл.	Подп. и дата

25283-13 37

Вид Н лист 2
М1:10

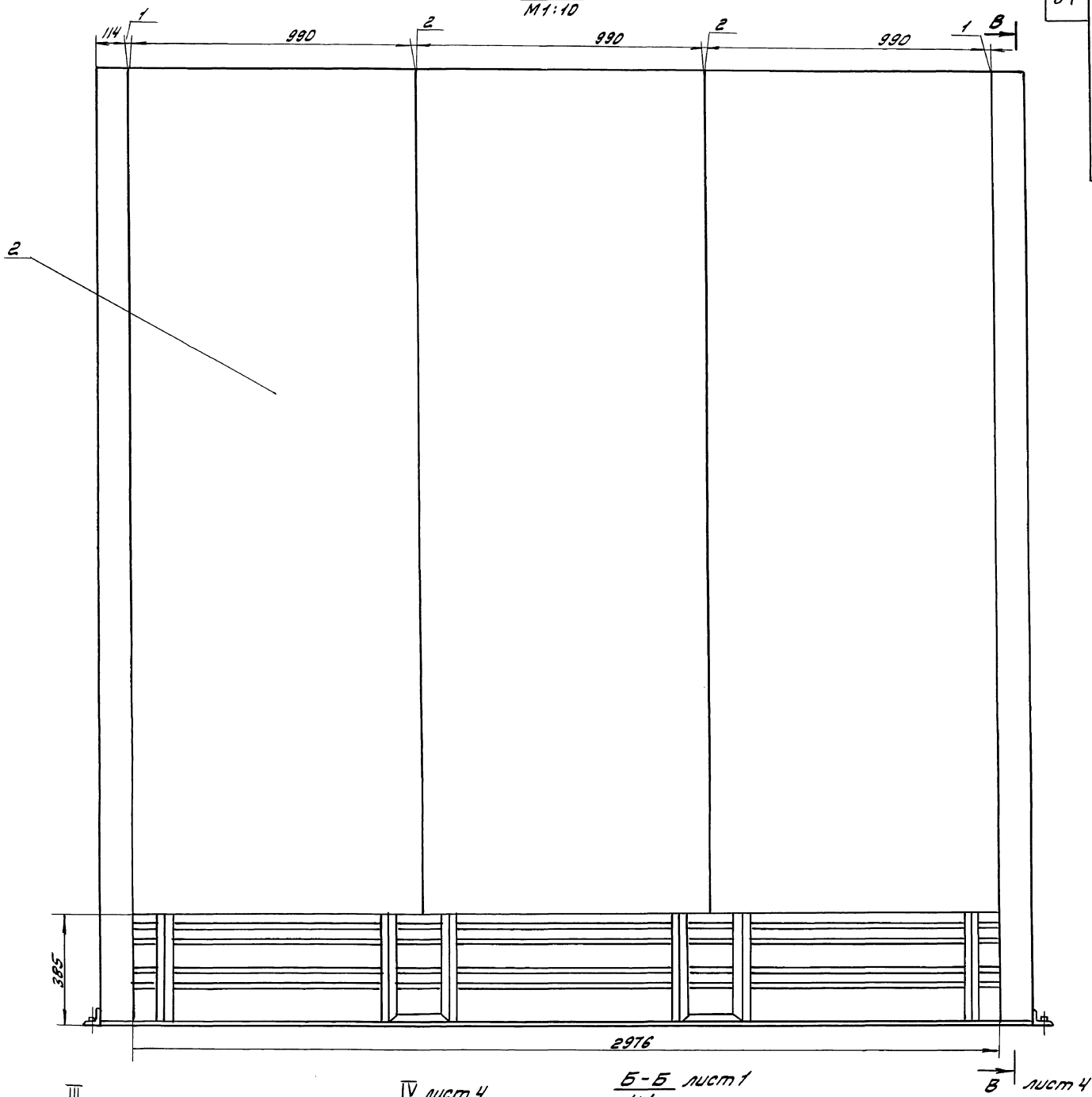

Б-Б лист 1
1:1

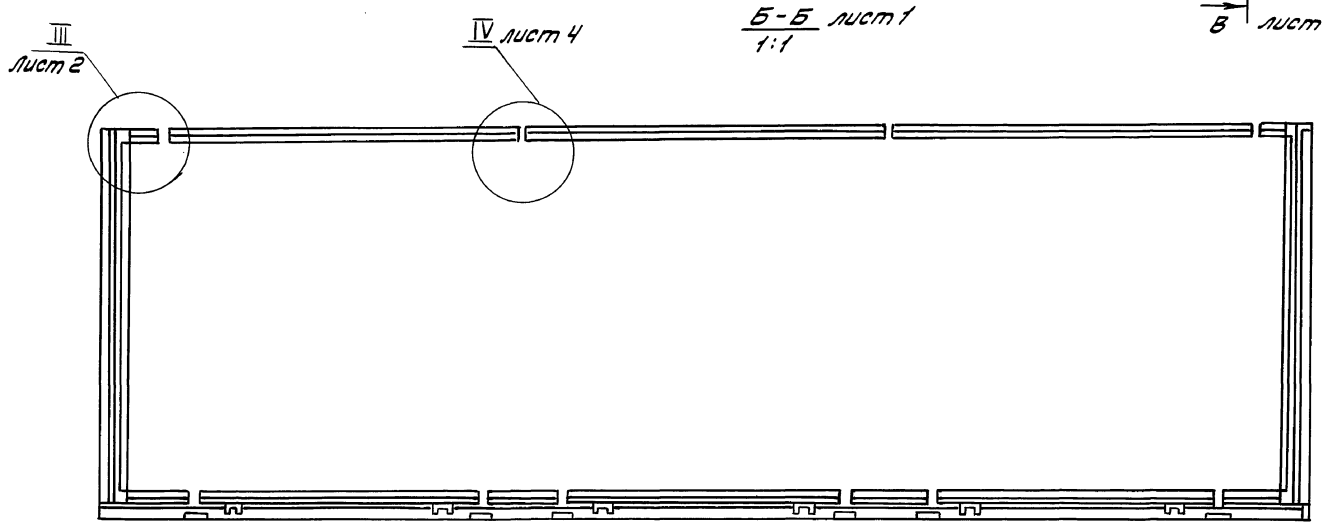

Изм.	Лист	№ докум.	Подп.	Дата
Разработ.		Аверинкова		
Провер.		Ивашко		
Рук. гр.				
Н. контр.		Гойхман		
Гл. конструктор		Гойхман		

НЕЦ-01-01-00-00СБ
409-14-78.92

Каркас сборочный чертёж

Лит	Масса	Масштаб
И	—	—

Лист 3 Листов 6

ОДЕССКИЙ СТРОЙПРОЕКТ

Прилуцкая

Инв. № подл. | Подп. и дата | Взам. инв. № | Инв. № дубл. | Подп. и дата

25283-1-38

НЕЦ-01-01-00-00СБ

Альбом 10 ч.1

А-А лист 1
1:10

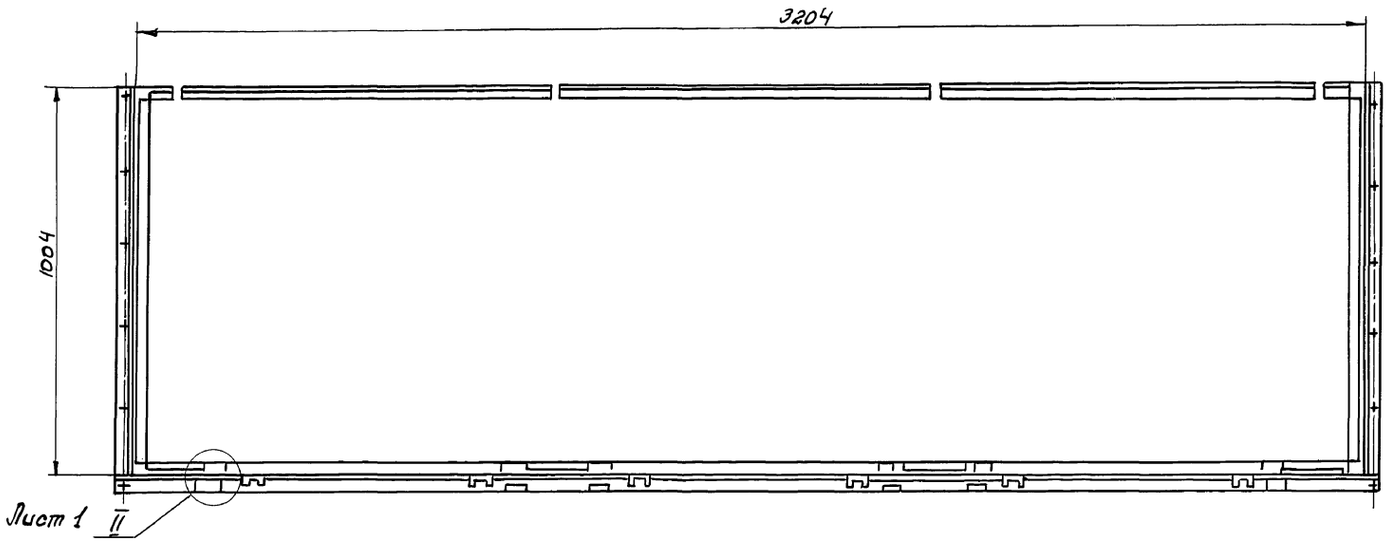

В-В лист 3
1:10

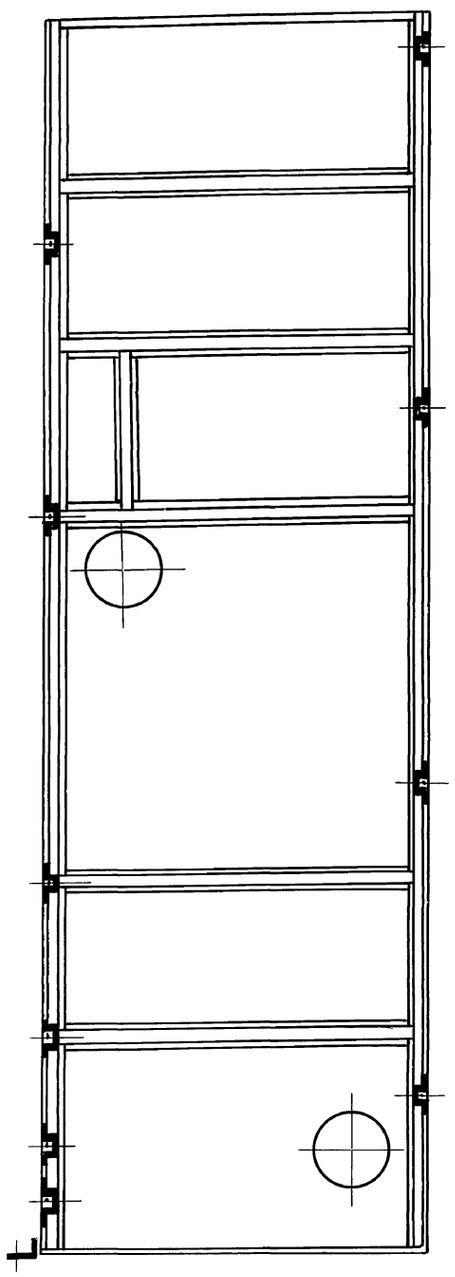

IV лист 3
1:2

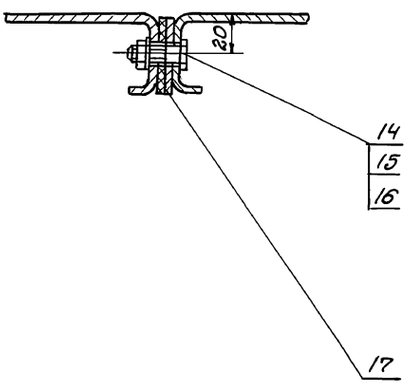

					НЕЦ-01-01-00-00СБ 409-14-78.92			
Изм.	Лист	№ докум.	Подп.	Дата	Каркас. Сборочный чертёж	Лит.	Масса	Масштаб
Раз работ.		Аверлюкова				И	—	—
Проверил		Ивашко				Лист 4	Листов 6	
Рук. гр.								
Н. контр.		Гойхман				ОДЕССКИЙ СТРОЙПРОЕКТ		
Гл. контр.		Гойхман						

Инв. № подл. | Подп. и дата | Взам. инв. № | Инв. № дубл. | Подп. и дата

25283-13 39

Г-Г / 1:10 лист 2

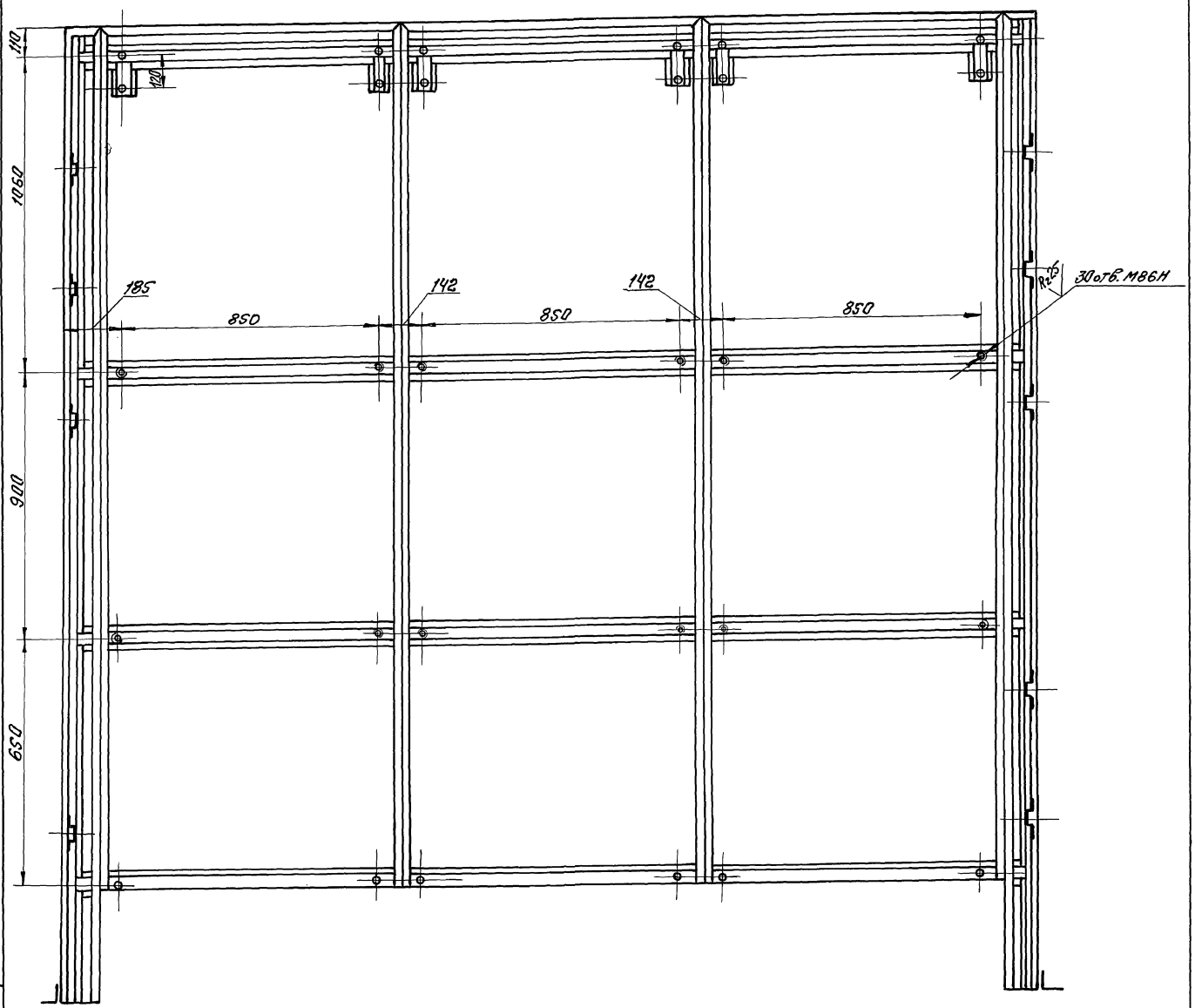

					НЕИ-01-01-00.СБ 409-14-78.92		
Изм.	Лист	N докум.	Подп.	Дата	Каркас сборочный чертёж	Лит.	Масса	Масштаб
Разраб.		Аверлюкова				И	—	—
Провер.		Ивашко						
Рук. гр.						Лист 5	Листов 6	
Н. контр.		Гольман				ОДЕССКИЙ СТРОЙПРОЕКТ		
Гл. констр.		Гольман						

Инв. № подл.	Подп. и дата	Взам. инв. №	Инв. № дубл.	Подп. и дата
			25283-13 40	

НЕИ-01-01-00-00СБ

Альбом 10 ч.1

Д-Д 1:10 лист 2

С-С 1:10

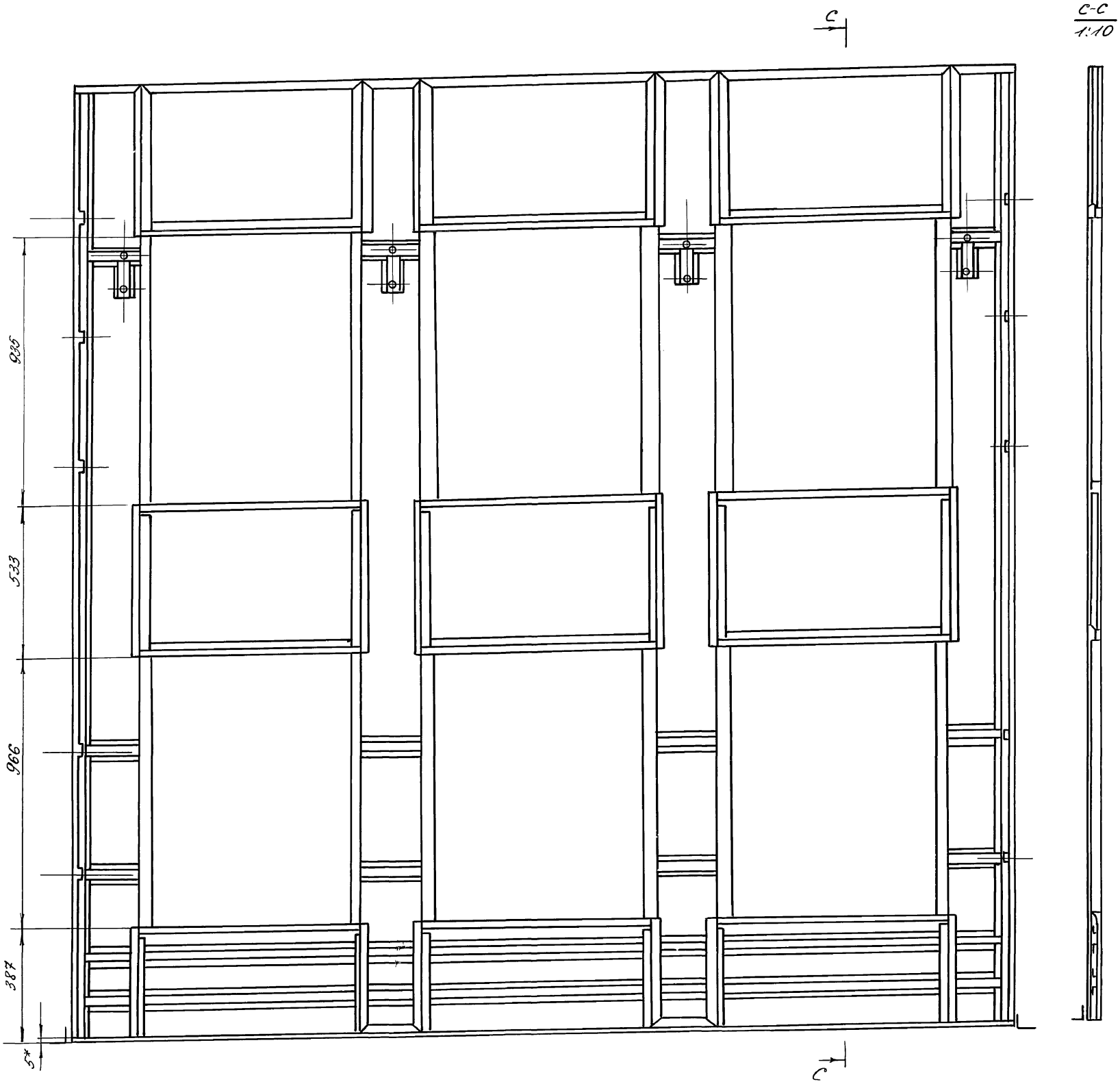

* Размеры для справок.

					НЕИ-01-01-00-00СБ 409-14.78.92			
Изм	Лист	N докум	Подп.	Дата	Каркас Сборочный чертеж	Лит	Масса	Масштаб
Разработ.		Аверлюкова				И	–	–
Проверил		Ивашко				Лист 6	Листов 6	
Рук. гр						ОДЕССКИЙ СТРОЙПРОЕКТ		
Н. контр		Гойхман						
Гл. констр		Гойхман						

Инв. N подл.	Подп. и дата	Взам. инв. N	Инв. N дубл.	Подп. и дата

25283-13 41

НЕЦ-01-01-01-00СБ

Альбом 10 ч.1

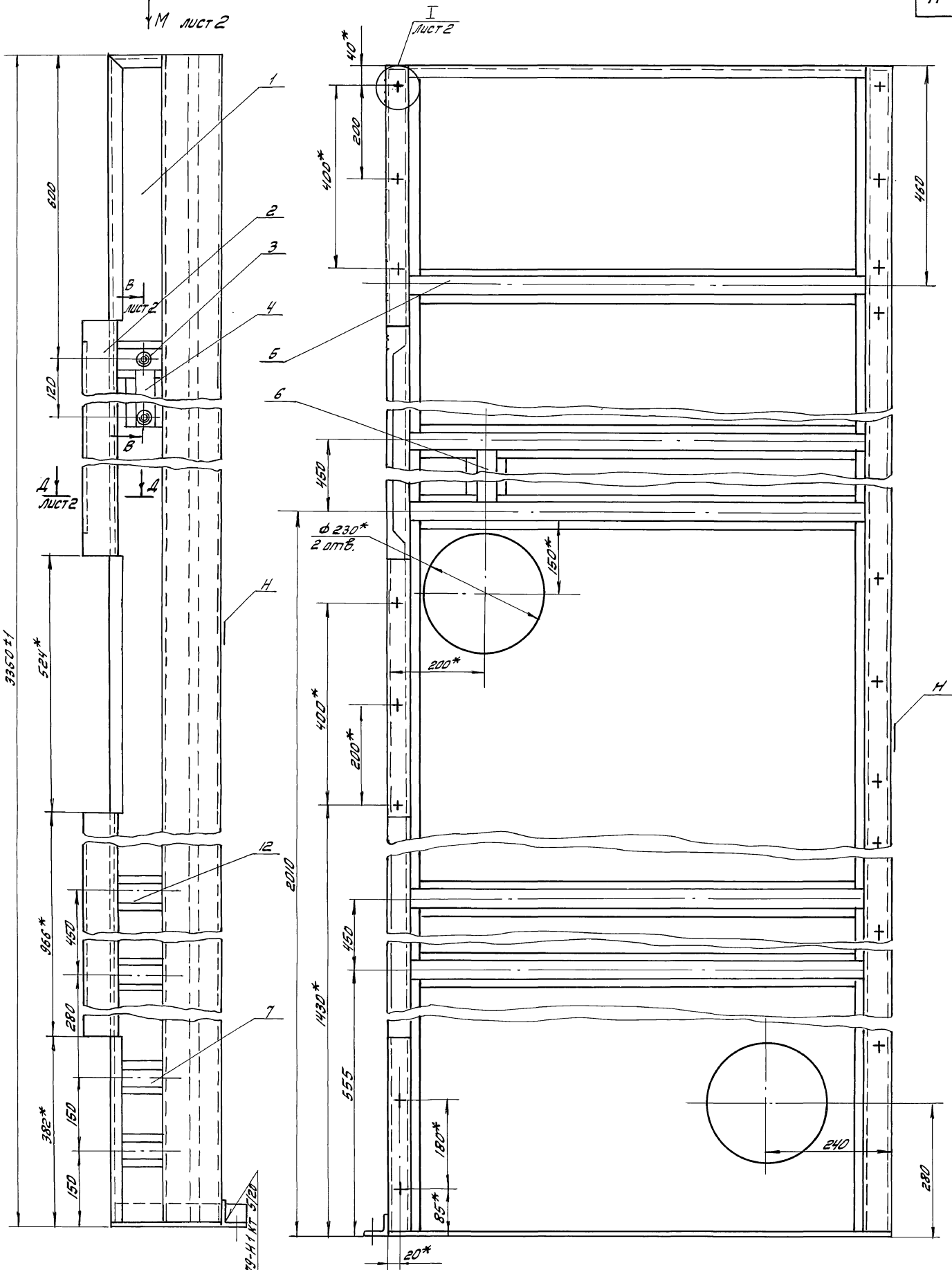

					НЕЦ-01-01-01-00СБ 409-14-78.92			
Изм.	Лист	№ докум	Подп.	Дата	Панель Сборочный чертёж	Лит	Масса	Масштаб
Разработ.		Авермокова				И	106	1:5
Провер.		Ивашко				Лист 1	Листов 2	
Рук. гр.						ОДЕССКИЙ СТРОЙПРОЕКТ		
Н. контр.		Гойхман						
Гл. констр.		Гойхман						

Прилуцкая

Инв. № подл. | Подп. и дата | Взам. инв. № | Инв. № дубл. | Подп. и дата

25283-13 42

41

НЕЦ-01-01-01-00СБ

Альбом VII.1

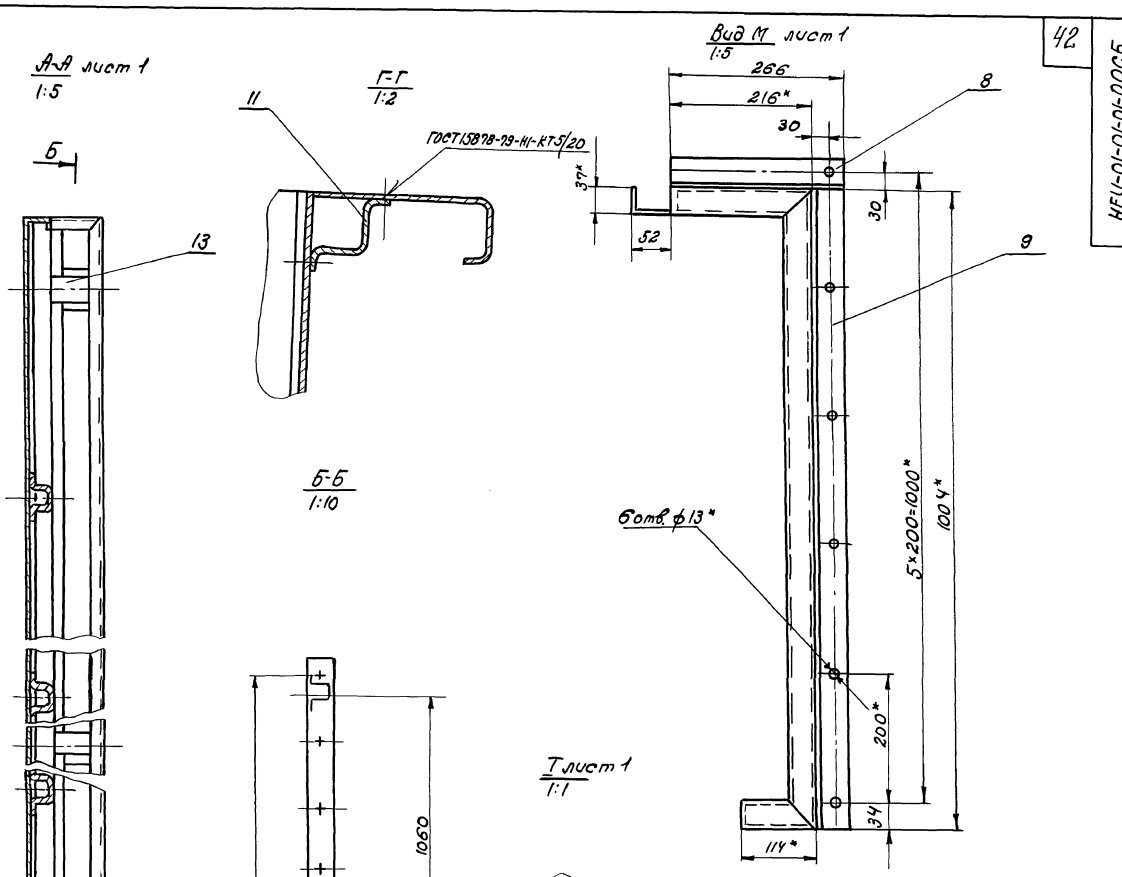

1. Выбоины, вмятины и коробление не допускаются.
2. * Размеры для справок.
3. Наружную поверхность „Н" шпатлевать ХВ-005 грунтовать ХС-010.
Внутреннюю поверхность грунтовать ХС-010.
Красить эмалью ПХВ-5/2 ТУ МХП 3560-52.
цветом, соответствующим цвету основного технологического оборудования.

					НЕЦ-01-01-01-00СБ 409-14-78.92		
Изм.	Лист	№ докум.	Подп.	Дата	Панель. Сборочный чертёж.	Лит.	Масса	Масштаб
Разраб.		Жерлюкова				И	—	—
Провер.		Ивашко				Лист 2	Листов 2	
Рук. гр.						ОДЕССКИЙ СТРОЙПРОЕКТ		
Н. контр.		Гойхман						
Гл. конст.		Гойхман						

Инв. № подл. | Подп. и дата | Взам. инв. № | Инв. № дубл. | Подп. и дата

25283-13 43

Формат	Зона	Поз	Обозначение	Наименование	К-во	Примечание
						43
				Документация		
А2			НЕИ-01-01-01-00СБ	Сборочный чертеж		
				Детали		
А2		1	НЕИ-01-01-01-01	Лист	1	
А3		2	НЕИ-01-01-01-02	Лист	2	
А4		3	НЕИ-01-01-01-03	Ребро	1	
А4		4	НЕИ-01-01-01-04	Ребро	1	
А3		5	НЕИ-01-01-01-05	Ребро	5	
А4		6	НЕИ-01-01-01-06	Ребро	1	
А4		7	НЕИ-01-01-01-07	Ребро	2	
А4		8	НЕИ-01-01-01-08	Уголок	1	
А4		9	НЕИ-01-01-01-09	Уголок	1	
А4		10	НЕИ-01-01-01-10	Бобышка	2	
А4		11	НЕИ-01-01-01-11	Ребро	2	
А4		12	НЕИ-01-01-01-12	Ребро	2	
А4		13	НЕИ-01-01-01-13	Ребро	4	

Инв. N подл. | Подп. и дата | Взам. инв. N | Инв. N дубл. | Подп. и дата

Изм.	Лист	N докум.	Подп.	Дата
Разраб.	Аверьянова			
Провер.	Ивашко			
Рук. гр.				
Н. контр.	Гойхман			
Гл. констр.	Гойхман			

НЕИ-01-01-01-00

Панель

Лит.	Лист	Листов
И		1

ОДЕССКИЙ СТРОЙПРОЕКТ

ЕО-10-10-10-ПЗН

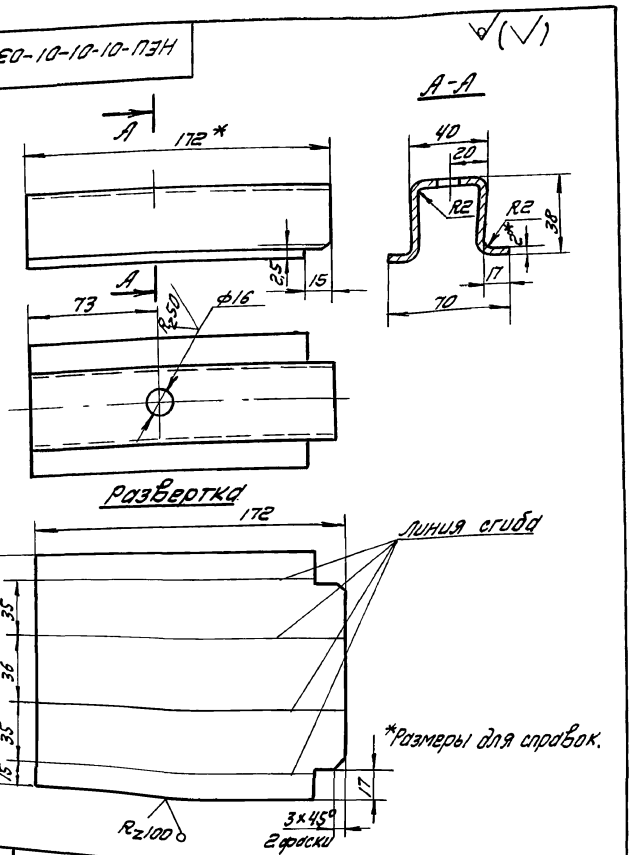

НЕИ-01-01-01-03

Изм.	Лист	N докум.	Подп.	Дата
Разработ.	Аверьянова			
Провер.	Ивашко			
Рук. гр.				
Н. контр.	Гойхман			
Гл. констр.	Гойхман			

Ребро

Лит.	Масса	Масштаб
И	0.36	1:2

Лист 2 ГОСТ 19904-74*
Ст3 ГОСТ 16523-70*

Лист	Листов 1

ОДЕССКИЙ СТРОЙПРОЕКТ

20-10-10-10-ПЗН

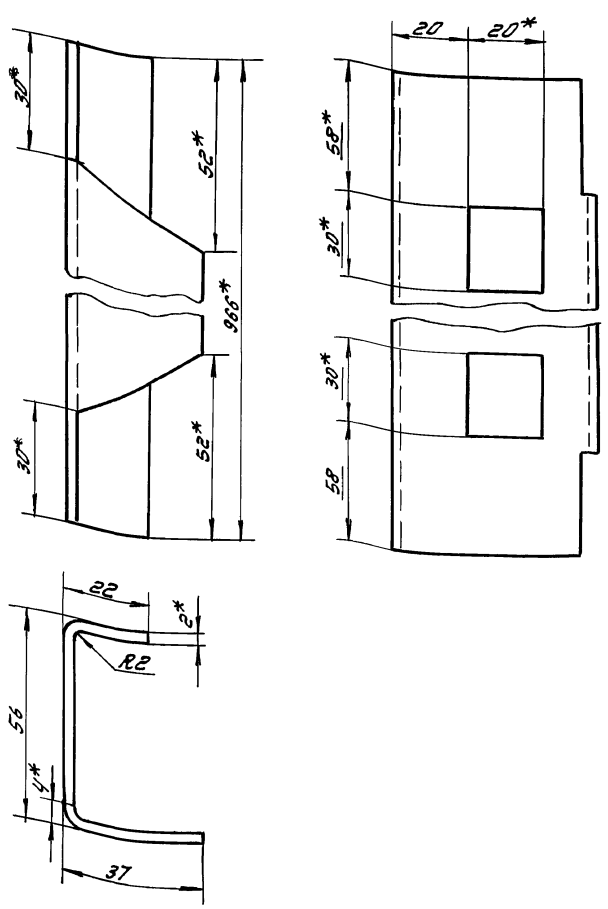

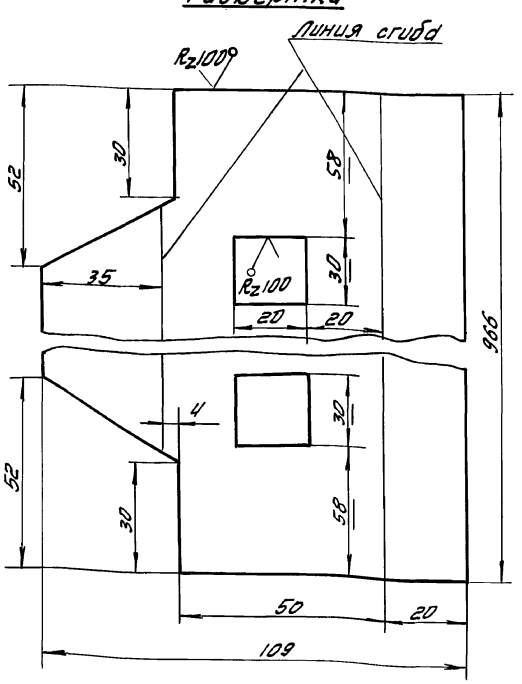

1. Вмятины и коробление не допускаются.
2.* Размеры для справок.

Инв. N подл. | Подп. и дата | Взам. инв. N | Инв. N дубл. | Подп. и дата

25283-13 44

НЕИ-01-01-01-02
409-14-78.92

Изм.	Лист	N докум.	Подпись	Дата
Разработ.	Аверьянова			
Провер.	Ивашко			
Рук. гр.				
Н. контр.	Гойхман			
Гл. констр.	Гойхман			

Лист

Лит.	Масса	Масштаб
И	1.6	1:1

Лист	Листов 1

Лист 2 ГОСТ 19904-74*
Ст3 ГОСТ 16523-70*

ОДЕССКИЙ СТРОЙПРОЕКТ

Привалова

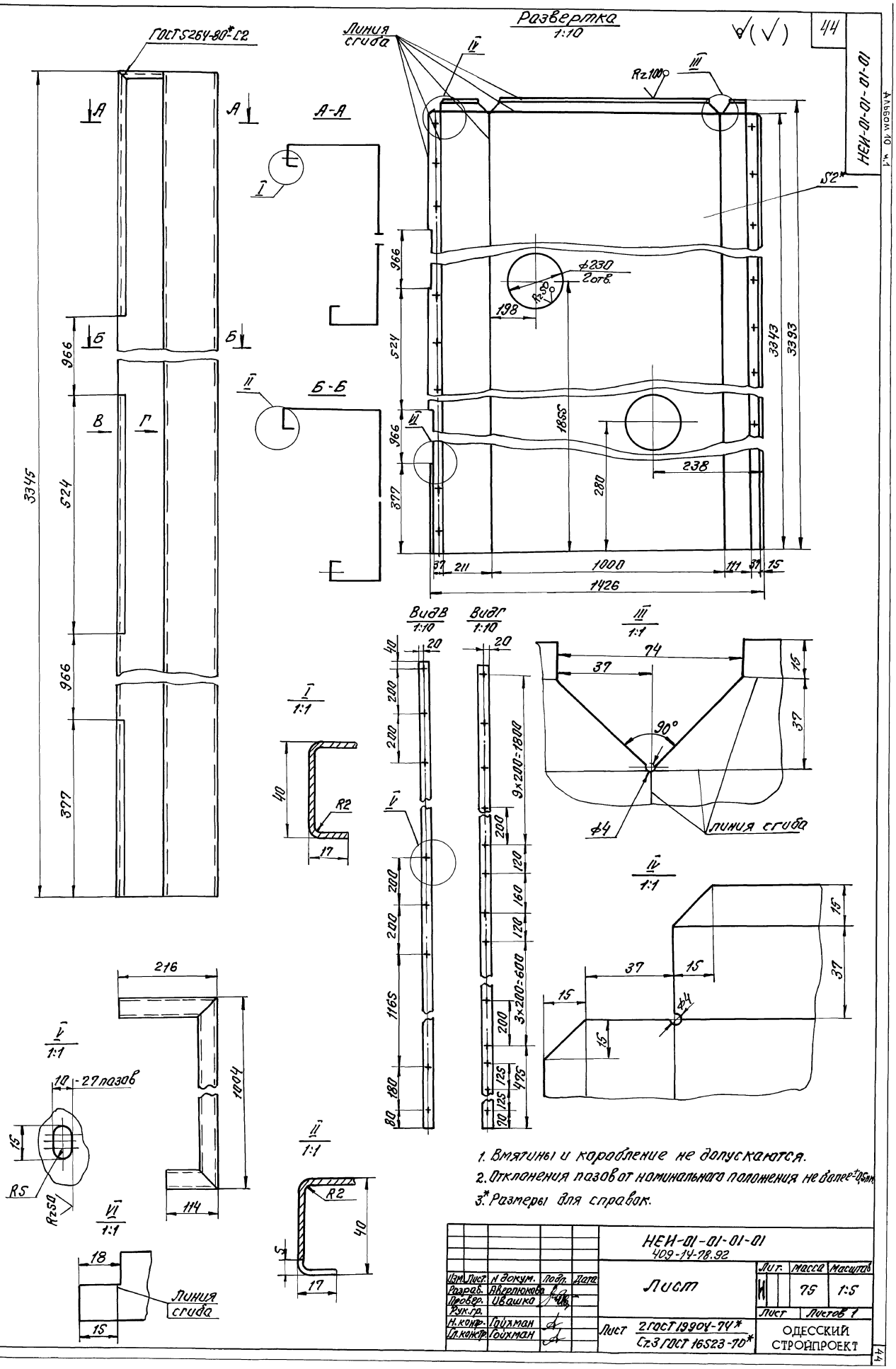

1. Вмятины и коробление не допускаются.
2. Отклонения пазов от номинального положения не более ±0,5 мм.
3.* Размеры для справок.

					НЕИ-01-01-01-01 409-14-78.92			
Изм.	Лист.	№ докум.	Подп.	Дата	Лист	Лит.	Масса	Масштаб
Разраб.		Яверлюкова				И	75	1:5
Провер.		Ивашко				Лист	Листов 1	
Рук.гр.								
Н.контр.		Гойхман			Лист 2 ГОСТ 19904-74* Ст.3 ГОСТ 16523-70*	ОДЕССКИЙ СТРОЙПРОЕКТ		
Гл.контр.		Гойхман						

Инв. № подл. | Подп. и дата | Взам. инв. № | Инв. № дубл. | Подп. и дата

25283-13 45

44

НЕИ-01-01-01-04

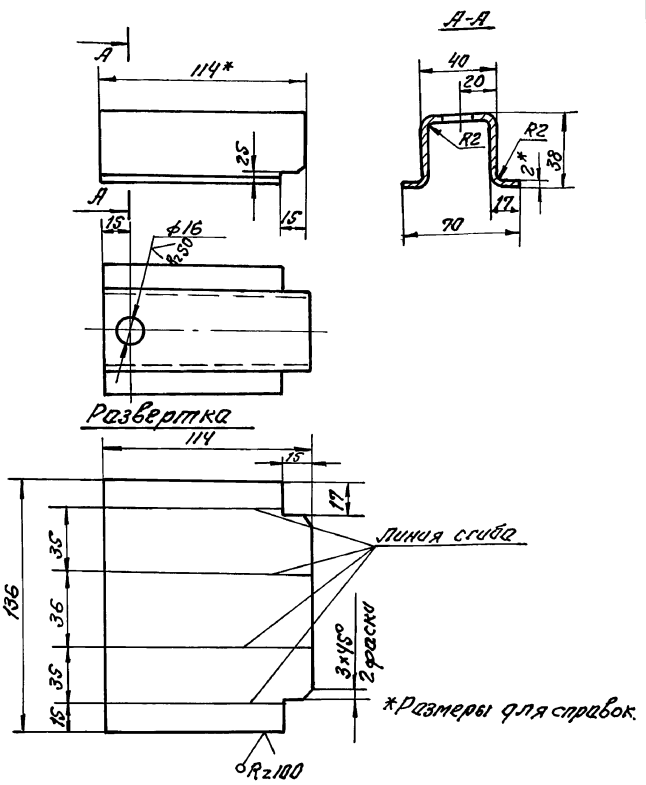

Изм.	Лист	№ докум.	Подп.	Дата
Разраб.		Аверлюкова		
Провер.		Ивашко		
Рук. гр.				
Н. контр.		Гойхман		
Гл. констр.		Гойхман		

НЕИ-01-01-01-04

Ребро

Лит.	Масса	Масштаб
И	0,24	1:2

Лист | Листов 1

Лист 2 ГОСТ 19904-74* / Ст.3 ГОСТ 16523-70*

ОДЕССКИЙ СТРОЙПРОЕКТ

Инв. № подл. | Подп. и дата | Взам. инв. № | Инв. № дубл. | Подп. и дата

НЕИ-01-01-01-06

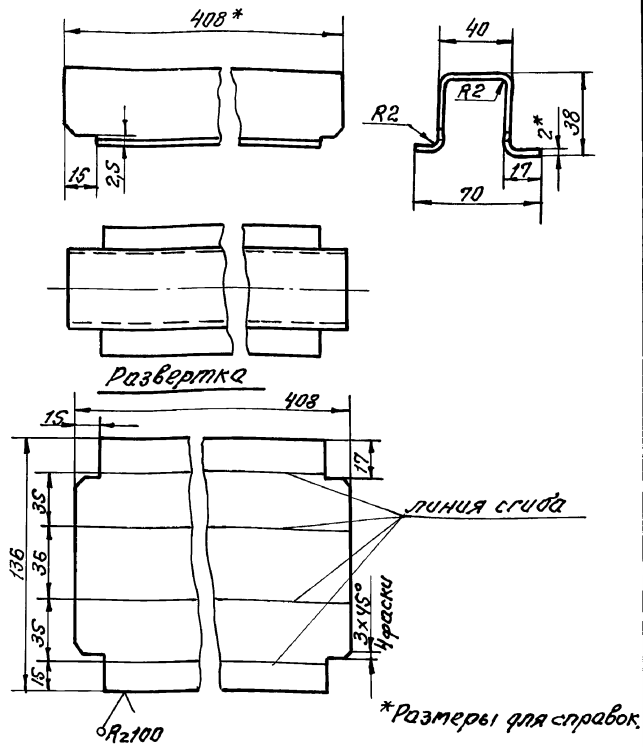

Изм.	Лист	№ докум.	Подп.	Дата
Разраб.		Аверлюкова		
Провер.		Ивашко		
Рук. гр.				
Н. контр.		Гойхман		
Гл. констр.		Гойхман		

НЕИ-01-01-01-06

Ребро

Лит.	Масса	Масштаб
И	0,86	1:2

Лист | Листов 1

Лист 2 ГОСТ 19904-74* / Ст.3 ГОСТ 16523-70*

ОДЕССКИЙ СТРОЙПРОЕКТ

Инв. № подл. | Подп. и дата | Взам. инв. № | Инв. № дубл. | Подп. и дата

НЕИ-01-01-01-05

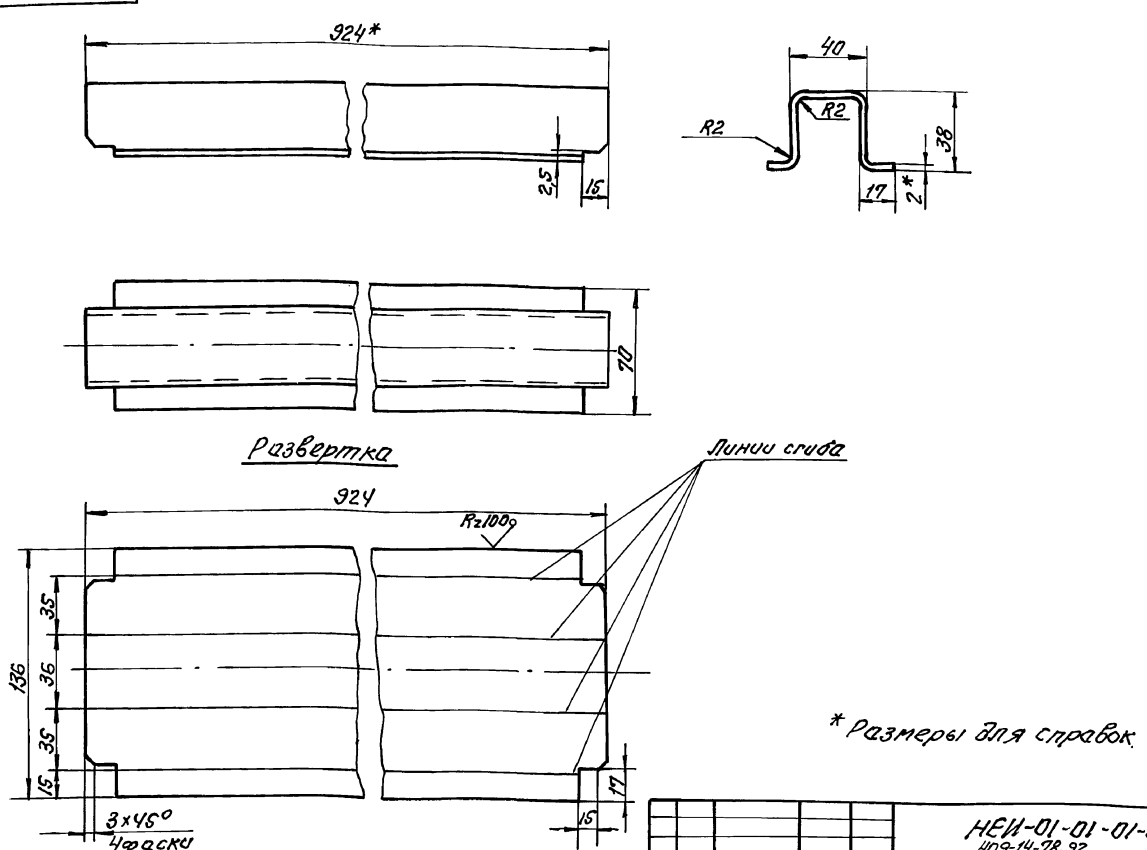

*Размеры для справок.

Изм.	Лист	№ докум.	Подп.	Дата
Разраб.		Аверлюкова		
Провер.		Ивашко		
Рук. гр.				
Н. контр.		Гойхман		
Гл. констр.		Гойхман		

НЕИ-01-01-01-05
409-14-78.92

Лист

Лит.	Масса	Масштаб
И	1,96	1:2

Лист | Листов 1

Лист 2 ГОСТ 19904-79* / Ст.3 ГОСТ 16523-70*

ОДЕССКИЙ СТРОЙПРОЕКТ

Инв. № подл. | Подп. и дата | Взам. инв. № | Инв. № дубл. | Подп. и дата

25283-13 46

НЕИ-01-01-01-07

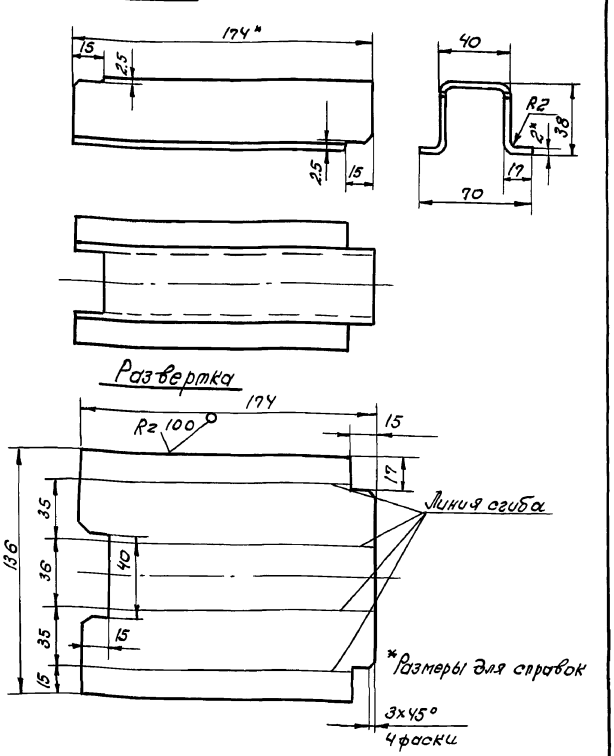

Изм.	Лист	№ докум.	Подпись	Дата	НЕИ-01-01-01-07			
Разраб.		Аверлюкова			Ребро	Лит. И	Масса 0,36	Масштаб 1:2
Проверил		Ивашко				Лист	Листов 1	
Рук. гр.								
Н. контр.		Гойхман			Лист 2 ГОСТ 19904-74* / Ст.3 ГОСТ 16523-70*	ОДЕССКИЙ СТРОЙПРОЕКТ		
Гл. констр.		Гойхман						

Инв. № подл. | Подп. и дата | Взам. инв. № | Инв. № дубл. | Подп. и дата

НЕИ-01-01-01-08

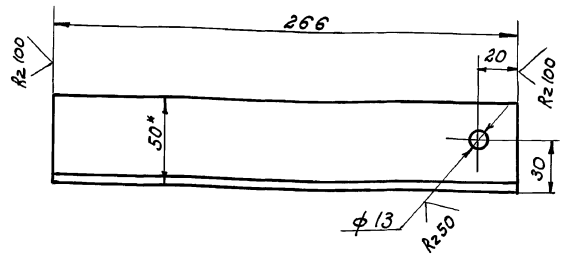

* Размеры для справок

Изм.	Лист	№ докум.	Подпись	Дата	НЕИ-01-01-01-08			
Разраб.		Аверлюкова			Уголок	Лит. И	Масса 0,8	Масшт. 1:2
Проверил		Ивашко				Лист	Листов 1	
Рук. гр.								
Н. контр.		Гойхман			Уголок 50×50×5 ГОСТ 8509-86 / Ст.3 ГОСТ 535-79*	ОДЕССКИЙ СТРОЙПРОЕКТ		
Гл. констр.		Гойхман						

Инв. № подл. | Подп. и дата | Взам. инв. № | Инв. № дубл. | Подп. и дата

НЕИ-01-01-01-09

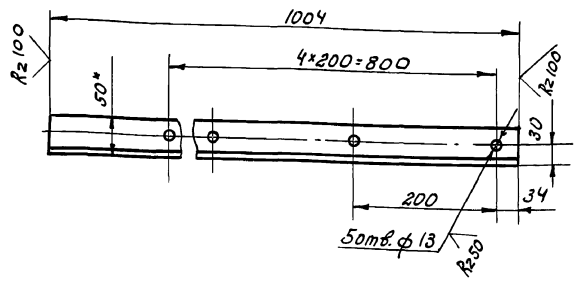

*Размеры для справок

Изм.	Лист	№ докум.	Подпись	Дата	НЕИ-01-01-01-09			
Раз работ.		Аверлюкова			Уголок	Лит. И	Масса 3	Масштаб 1:5
Проверил		Ивашко				Лист	Листов 1	
Рук. гр.								
Н. контр.		Гойхман			Уголок 50×50×5 ГОСТ 8509-86 / Ст.3 ГОСТ 535-79*	ОДЕССКИЙ СТРОЙПРОЕКТ		
Гл. констр.		Гойхман						

Инв. № подл. | Подп. и дата | Взам. инв. № | Инв. № дубл. | Подп. и дата

НЕИ-01-01-01-10

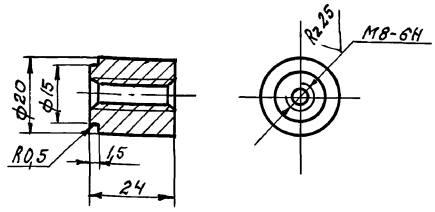

Острые кромки притупить.

Изм.	Лист	№ докум.	Подп.	Дата	НЕИ-01-01-01-10 409-14-78.92			
Раз работ.		Аверлюкова			Бобышка	Лит. И	Масса 0,05	Масштаб 1:1
Проверил		Ивашко				Лист	Листов 1	
Рук. гр.								
Н. контр.		Гойхман			Сталь 35 ГОСТ 1050-74**	ОДЕССКИЙ СТРОЙПРОЕКТ		
Гл. констр.		Гойхман						

Инв. № подл. | Подп. и дата | Взам. инв. № | Инв. № дубл. | Подп. и дата

НЕИ-01-01-01-12

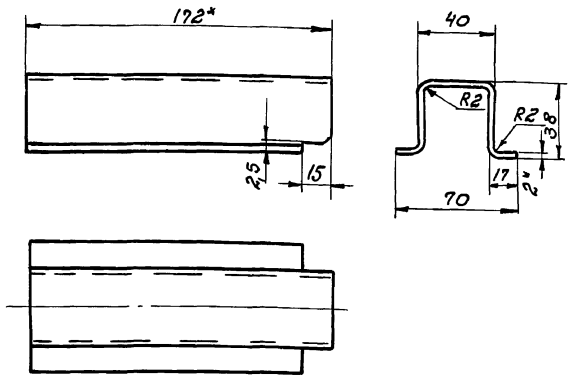

Развертка

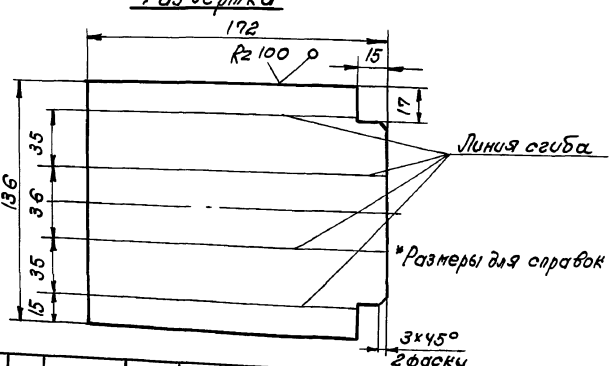

Изм.	Лист	№ докум.	Подп.	Дата	НЕИ-01-01-01-12
Разраб.		Аверьюкова			Ребро
Провер.		Ивашко			Лит. И; Масса 0,36; Масштаб 1:2
Рук.гр.					Лист; Листов 1
Н.контр.		Гойхман			Лист 2 ГОСТ 19904-74* Ст.3 ГОСТ 16523-70*
Гл.констр.		Гойхман			ОДЕССКИЙ СТРОЙПРОЕКТ

Инв.№подл. | Подп. и дата | Взам.инв.№ | Инв.№дубл. | Подп. и дата

НЕИ-01-01-01-13

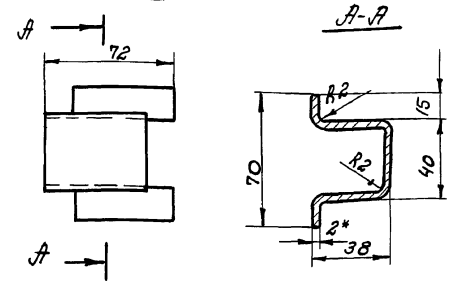

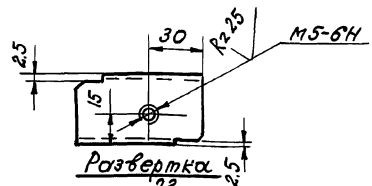

Развертка

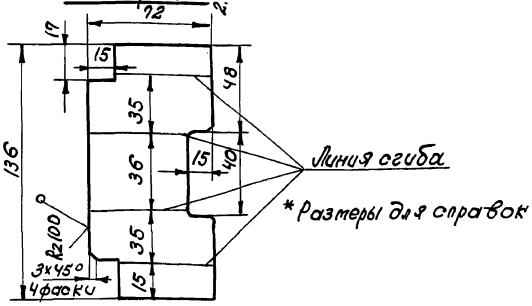

Изм.	Лист	№ докум.	Подпись	Дата	НЕИ-01-01-01-13
Разраб.		Аверьюкова			Ребро
Провер.		Ивашко			Лит. И; Масса 0,14; Масштаб 1:2
Рук.гр.					Лист; Листов 1
Н.контр.		Гойхман			Лист 2 ГОСТ 19904-74* Ст.3 ГОСТ 16523-70*
Гл.констр.		Гойхман			ОДЕССКИИ СТРОЙПРОЕКТ

Инв.№подл. | Подп. и дата | Взам.инв.№ | Инв.№дубл. | Подп. и дата

47

А1650м-10 ч.1

НЕИ-01-01-01-11

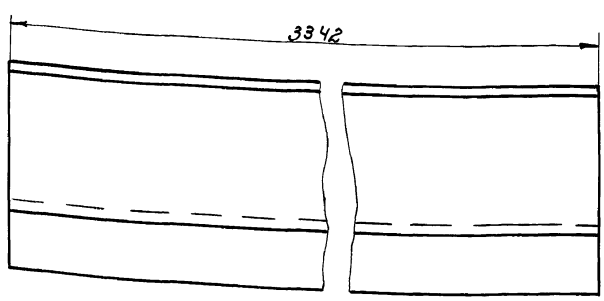

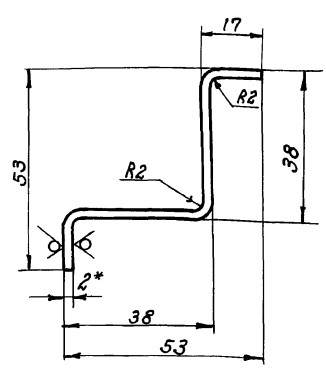

1.* Размеры для справок.
2. Ширина развертки ≈ 101мм.

Изм.	Лист	№ докум.	Подп.	Дата	НЕИ-01-01-01-11 409-14-78.92
Разработ.		Аверьюкова			Ребро
Проверил		Ивашко			Лит. И; Масса 5,2; Масштаб 1:1
Рук.гр.					Лист; Листов 1
Н.контр.		Гойхман			Лист 2 ГОСТ 19904-74* Ст.3 ГОСТ 16523-70*
Гл.констр.		Гойхман			ОДЕССКИЙ СТРОЙПРОЕКТ

Инв.№подл. | Подп. и дата | Взам.инв.№ | Инв.№дубл. | Подп. и дата

25283-13 48

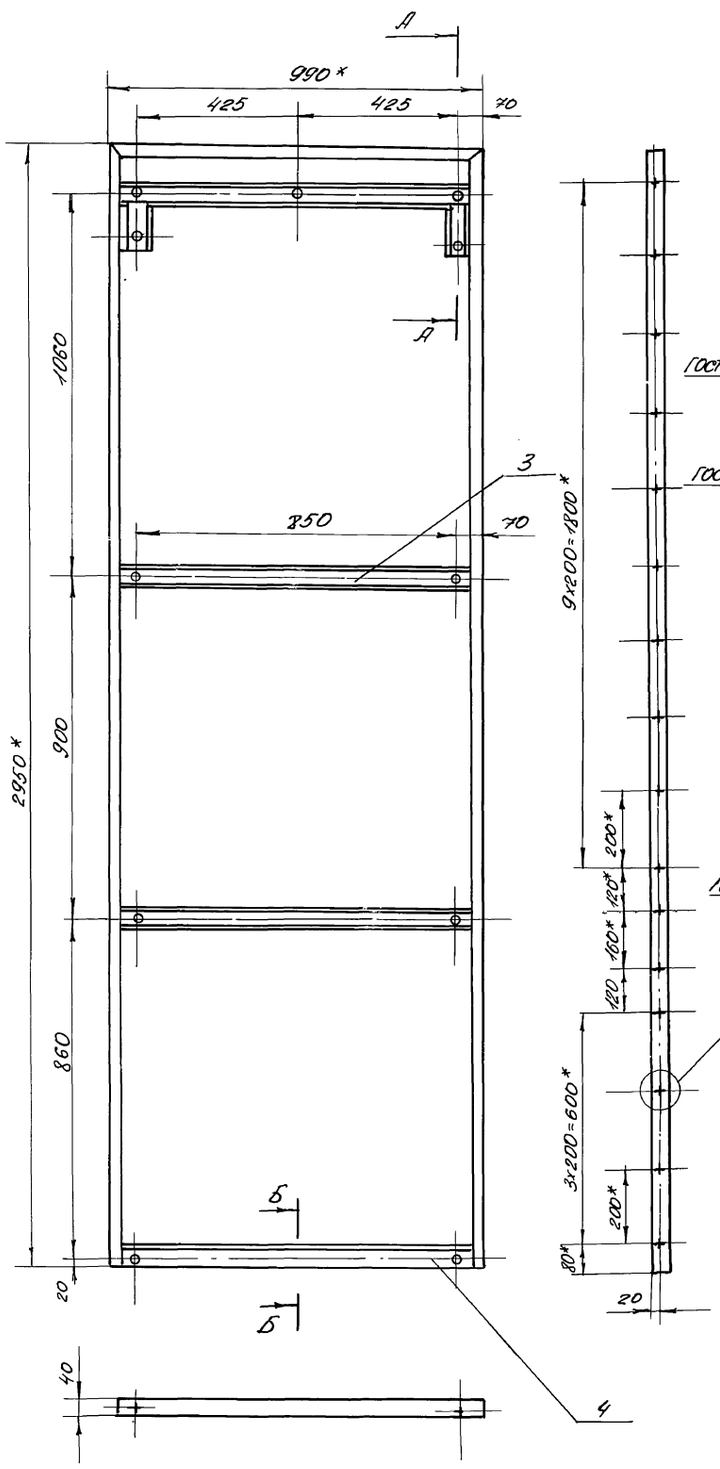

А-А
1:2

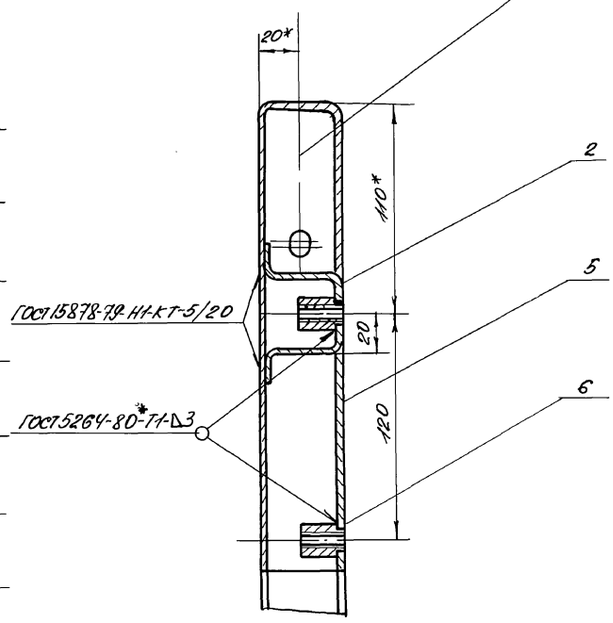

Б-Б
1:2

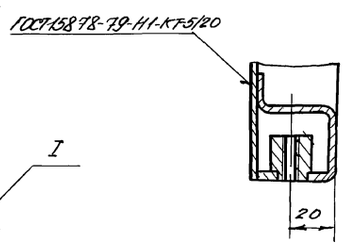

I
1:1

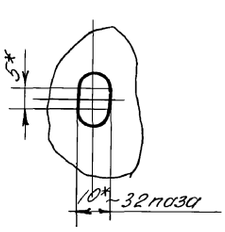

1. Выбоины, вмятины и коробление недопускаются.
2. * Размеры для справок.
3. Наружную поверхность шпатлевать ХВ-005, грунтовать ХС-010.

   Внутреннюю поверхность грунтовать ХС-010.

   Красить эмалью ПХВ-5/2 ТУ ММ 3560-52 цветом, соответствующего цвету основного технологического оборудования.

					НЕЦ-01-01-02-00СБ 409-14-78.92		
Изм.	Лист	№ докум.	Подп.	Дата			
Разработ.		Шевлюкова			Панель Сборочный чертеж	Лит.	Масса	Масштаб
Проверил		Ивашко				И	62,5	1:10
Рук.гр.						Лист	Листов 1	
Н.контр.		Гойхман				ОДЕССКИЙ СТРОЙПРОЕКТ		
Гл.констр.		Гойхман						

Инв.№ подл.	Подп. и дата	Взам.инв.№	Инв.№ дубл.	Подп. и дата

25283-13 49

Поз.		Обозначение	Наименование		Примечание
			Документация		
А2		НЕЦ-01-01-02-00СБ	Сборочный чертеж		
			Детали		
А2	1	НЕЦ-01-01-02-01	Лист	1	
А3	2	НЕЦ-01-01-02-02	Ребро	1	
А3	3	НЕЦ-01-01-02-03	Ребро	2	
А3	4	НЕЦ-01-01-02-04	Ребро	1	
А4	5	НЕЦ-01-01-01-04	Ребро	2	
А4	6	НЕЦ-01-01-01-10	Бобышка	16	

НЕЦ-01-01-02-00

Панель

Лит | Лист | Листов 1

ОДЕССКИЙ СТРОЙПРОЕКТ

Поз.		Обозначение	Наименование		Примечание
			Документация		
А2		НЕЦ-01-01-03-00СБ	Сборочный чертеж		
			Детали		
А2	1	НЕЦ-01-01-03-01	Лист	1	
А3	2	НЕЦ-01-01-03-02	Уголок	1	
А4	3	НЕЦ-01-01-03-03	Уголок	1	
А4	4	НЕЦ-01-01-03-04	Ребро	4	
А4	5	НЕЦ-01-01-01-02	Лист	2	
А4	6	НЕЦ-01-01-01-03	Ребро	1	
А4	7	НЕЦ-01-01-01-04	Ребро	1	
А3	8	НЕЦ-01-01-01-05	Ребро	5	
А4	9	НЕЦ-01-01-01-12	Ребро	2	
А4	10	НЕЦ-01-01-01-07	Ребро	2	
А4	11	НЕЦ-01-01-01-10	Бобышка	2	
А4	12	НЕЦ-01-01-01-11	Ребро	2	
А4	13	НЕЦ-01-01-01-06	Ребро	1	

НЕЦ-01-01-03-00

Панель

Лит | Лист | Листов 1

ОДЕССКИЙ СТРОЙПРОЕКТ

Инв.№ подл. | Подп. и дата | Взам. инв.№ | Инв.№ дубл. | Подп. и дата

НЕЦ-01-01-02-ПЗН

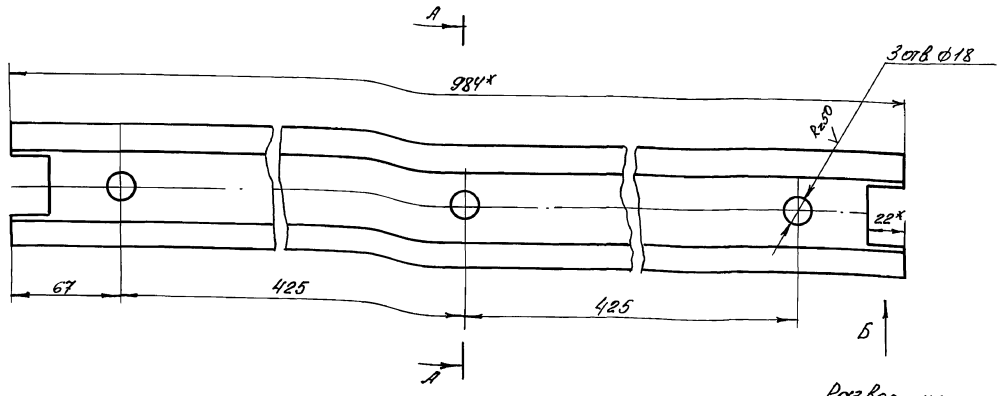

Вид Б

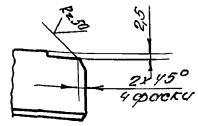

А-А
1:1
повернуто

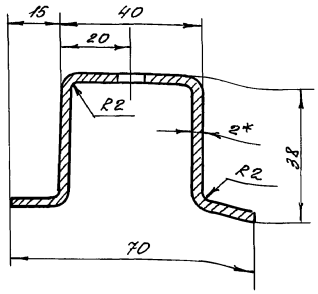

Развертку
1:5

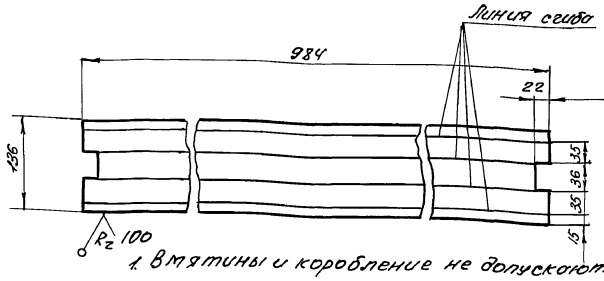

1. Вмятины и коробление не допускаются.
2* Размеры для справок.

НЕЦ-01-01-02-02
409-14-98.92

Ребро

Лит | Масса | Масштаб
И | 21 | 1:2
Лист | Листов 1

Лист 2ГОСТ 19904-74*
СТ3ГОСТ 16523-70*

ОДЕССКИЙ СТРОЙПРОЕКТ

Инв.№ подл. | Подп. и дата | Взам. инв.№ | Инв.№ дубл. | Подп. и дата

25283-13 50

НЕИ-01-01-02-01

Альбом 10 ч.1

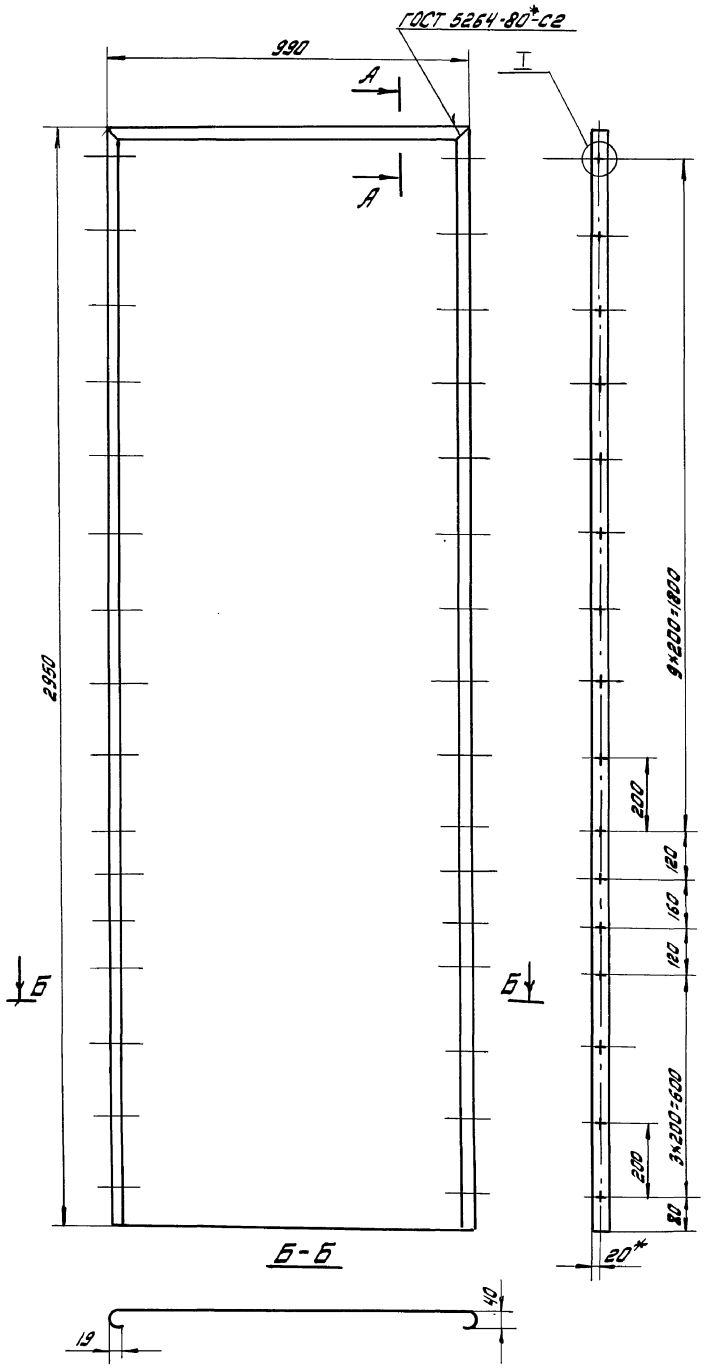

Развертка

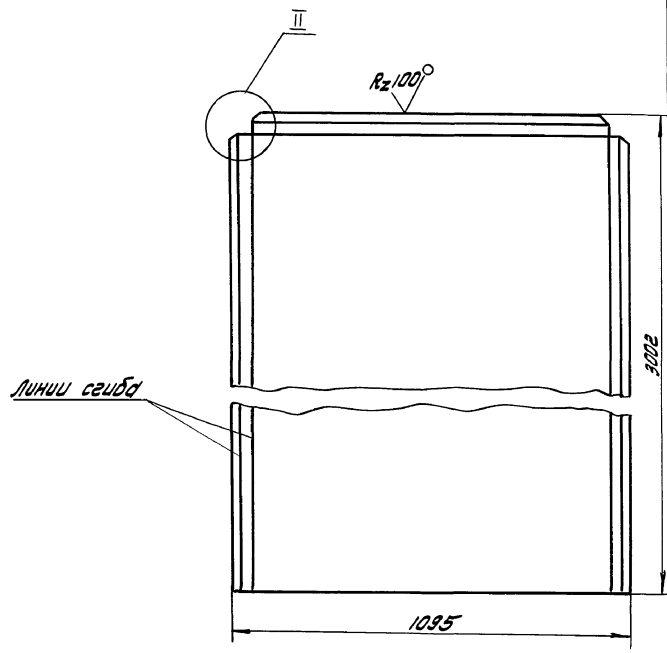

II
1:2

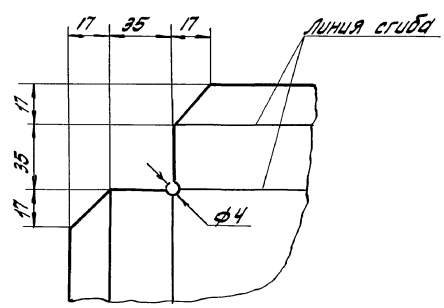

А-А
1:2

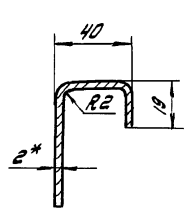

I
1:1

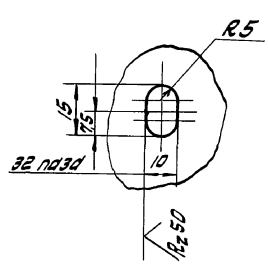

1. Вмятины и коробление не допускаются.
2. Смещение осей отверстий от номинального положения не более 0,5мм.
3*. Размеры для справок.

					НЕИ-01-01-02-01 409-14-78.92			
Изм.	Лист	№ докум.	Подп.	Дата	Лист	Лит.	Масса	Масштаб
Разработ.		Аверлюкова				И	52	1:10
Провер.		Ивашко				Лист	Листов 1	
Рук. гр.								
Н. контр.		Гойхман			Лист 2 ГОСТ 19904-74* Ст3 ГОСТ 16523-70*	ОДЕССКИЙ СТРОЙПРОЕКТ		
Гл. констр.		Гойхман						

Прилуцкая

Инв. № подл. | Подп. и дата | Взам. инв. № | Инв. № дубл. | Подп. и дата

25283-13 51

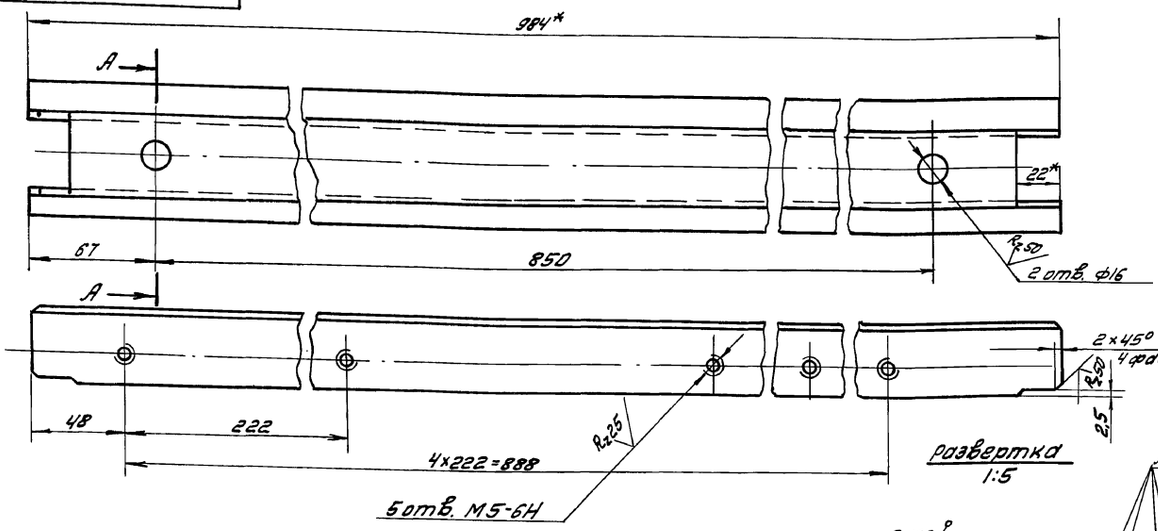

Развертка
1:5

А-А
1:1

повернуто

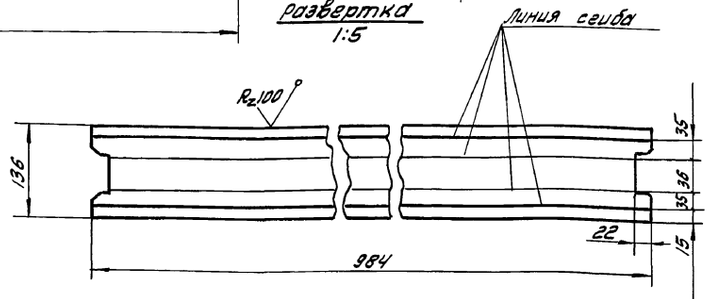

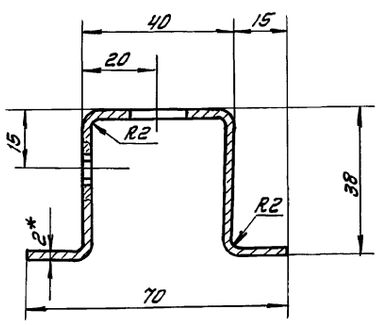

1. Вмятины и коробление не допускаются.
2.*Размеры для справок.

				НЕИ-01-01-02-03		
Изм.	Лист	№ докум.	Подп.	Дата		
Разработ.		Аверьянова			Ребро	Лит. И; Масса 2,1; Масштаб 1:2
Провер.		Ивашко				Лист; Листов 1
Рук. гр.						
Н. контр.		Гойхман			Лист 2 ГОСТ 19904-74* Ст3 ГОСТ 16523-70*	ОДЕССКИЙ СТРОЙПРОЕКТ
Гл. констр.		Гойхман				

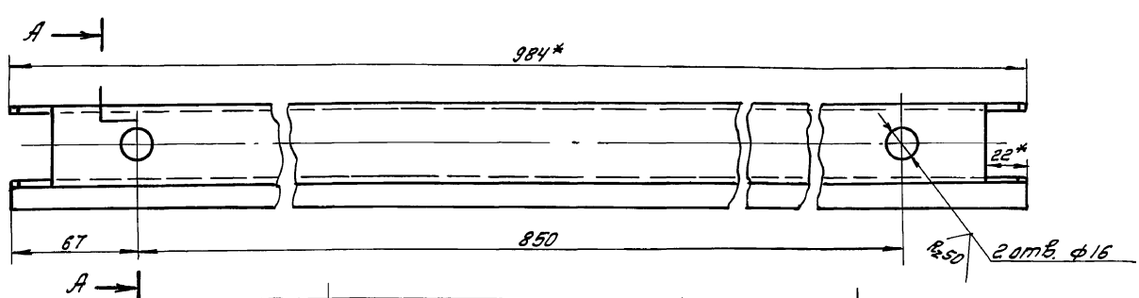

Развертка
1:5

А-А
1:1

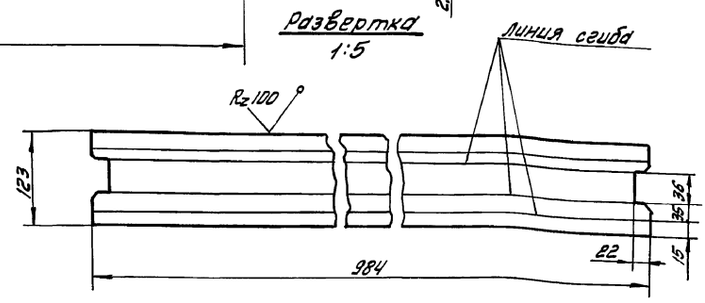

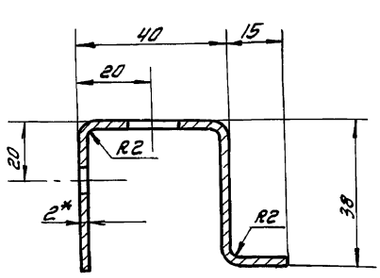

1. Вмятины и коробление не допускаются.
2.*Размеры для справок.

				НЕИ-01-01-02-04 409-14-78.92		
Изм.	Лист	№ докум.	Подп.	Дата		
Разраб.		Аверьянова			Ребро	Лит. И; Масса 1,9; Масштаб 1:2
Провер.		Ивашко				Лист; Листов 1
Рук. гр.						
Н. контр.		Гойхман			Лист 2 ГОСТ 19904-74* Ст3 ГОСТ 16523-70*	ОДЕССКИЙ СТРОЙПРОЕКТ
Гл. констр.		Гойхман				

Прилуцкая

Б-Б лист 1
1:5

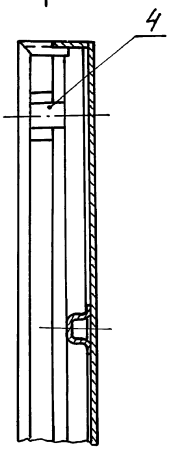

Вид М лист 1
1:5

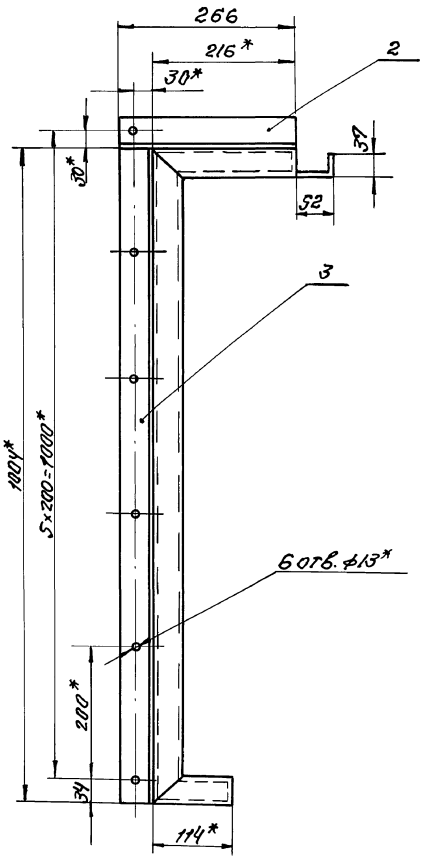

В-В лист 1
1:2

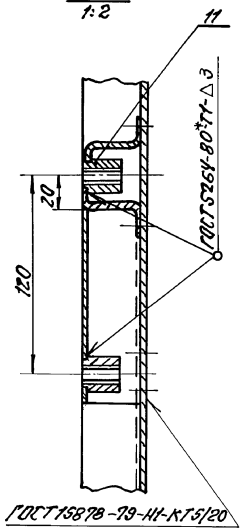

I лист 1
1:1

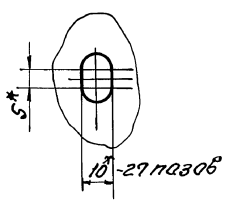

Г-Г
1:10

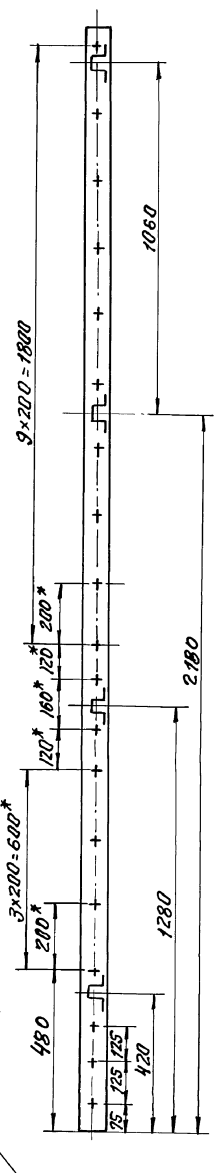

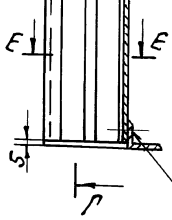

ГОСТ 15878-79-К1-КТ 5/20

Е-Е
1:2

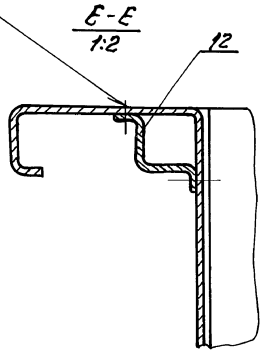

ГОСТ 15878-79-Н1-КТ-5/20

Д-Д лист 1
1:2

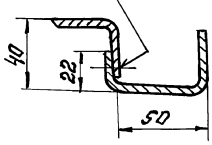

1. Выбоины, вмятины и коробление не допускаются.
2. *Размеры для справок.
3. Наружную поверхность шпатлевать ХВ-005, грунтовать ХС-010.
4. Внутреннюю поверхность грунтовать ХС-010.
5. Красить эмалью ПХВ-512 ТУМХП 3560-52 цветам, соответствующим цвету основного технологического оборудования.

Изм.	Лист	№ докум.	Подп.	Дата	НЕИ-01-01-03-00 СБ 409-14-78.92		
Разраб.		Яворницкая			Панель	Лит.	Масса	Масштаб
Провер.		Ивашко			Сборочный чертёж		—	—
Рук. гр.						Лист 2	Листов 2	
Н. контр.		Гойхман				ОДЕССКИЙ СТРОЙПРОЕКТ		
Гл. констр.		Гойхман						

Инв. № подл. | Подп. и дата | Взам. инв. № | Инв. № дубл. | Подп. и дата

25283-13 53

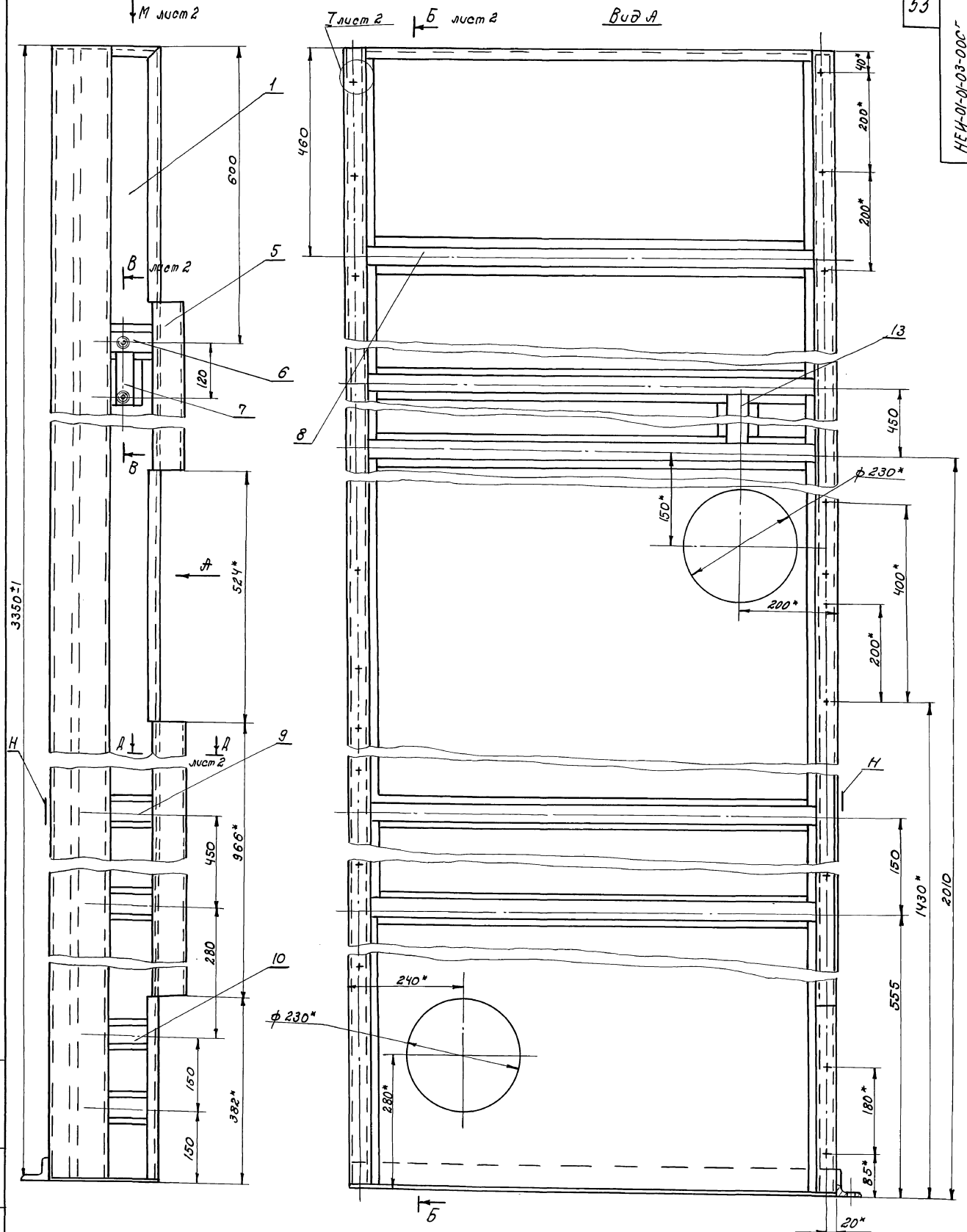

Изм.	Лист	№ докум.	Подпись	Дата
Разраб.		Лебедюкова		
Провер.		Ивашко		
Рук. гр.				
Н. контр.		Гройхман		
Гл. констр.		Гройхман		

НЕИ-01-01-03-00СБ
409-14-78.92

Панель.
Сборочный чертёж

Лит.	Масса	Масштаб
И	106	1:5
Лист 1	Листов 2	

ОДЕССКИЙ СТРОЙПРОЕКТ

Инв. № подл. | Подп. и дата | Взам. инв. № | Инв. № дубл. | Подп. и дата

25283-13 54

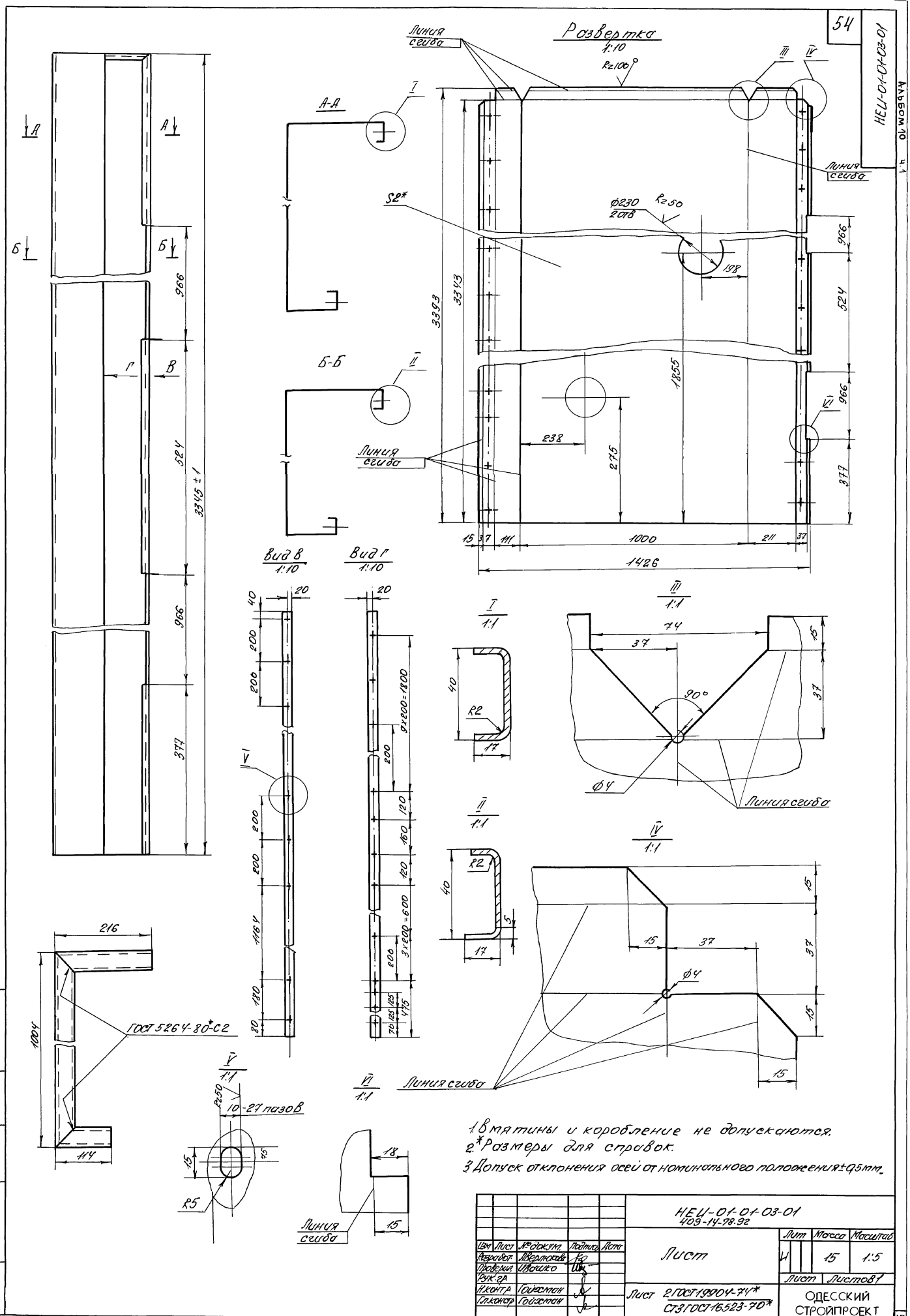
Развертка
1:10
Линия сгиба
Rz100
А-А
Б-Б
S2*
ф230
2отв
Rz50
198
3393
3343
1855
238
275
966
524
377
3345±1
1000
211
1426
Вид В
1:10
Вид Г
1:10
9×200=1800
3×200=600
1164
180
80
216
1004
114
ГОСТ 5264-80*-С2
10-27 пазов
R5
R2
90°
ф4
Линия сгиба
1.Вмятины и коробление не допускаются.
2.*Размеры для справок.
3.Допуск отклонения осей от номинального положения±0,5мм.
НЕЦ-01-01-03-01
409-14-78.92
Лист
Лит
Масса
Масштаб
15
1:5
Лист
Листов 1
Лист 2 ГОСТ 19904-74*
СТ3 ГОСТ 16523-70*
ОДЕССКИЙ СТРОЙПРОЕКТ
Изм
Лист
№ докум.
Подпись
Дата
Разработ.
Проверил
Рук.гр.
Н.контр.
Гл.констр.
Гойхман
Подп. и дата
Инв.№ подл.
Взам.инв.№
Инв.№ дубл.
25283-13 55

НЕИ-01-01-03-02

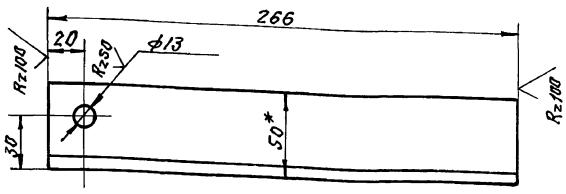

*Размеры для справок.

Изм.	Лист	N докум.	Подп.	Дата	НЕИ-01-01-03-02			
Разраб.		Аверлюкова			Уголок	Лит.	Масса	Масштаб
Провер.		Ивашко				Н	0,6	1:2
Рук.гр.						Лист	Листов 1	
Н.контр.		Гойхман			Уголок 50×50×5 ГОСТ 8509-86 Ст.3 ГОСТ 535-79*	ОДЕССКИЙ СТРОЙПРОЕКТ		
Гл.констр.		Гойхман						

Инв.№подл. | Подп. и дата | Взам.инв.№ | Инв.№дубл. | Подп. и дата

НЕИ-01-01-03-03

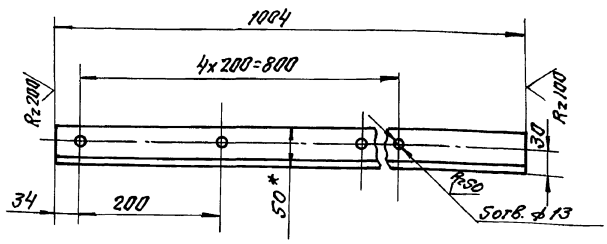

*Размеры для справок.

Изм.	Лист	N докум.	Подп.	Дата	НЕИ-01-01-03-03			
Разраб.		Аверлюкова			Уголок	Лит.	Масса	Масштаб
Провер.		Ивашко				Н	3	1:5
Рук.гр.						Лист	Листов 1	
Н.контр.		Гойхман			Уголок 50×50×5 ГОСТ 8509-86 Ст.3 ГОСТ 535-79*	ОДЕССКИЙ СТРОЙПРОЕКТ		
Гл.констр.		Гойхман						

Инв.№подл. | Подп. и дата | Взам.инв.№ | Инв.№дубл. | Подп. и дата

НЕИ-01-01-03-04

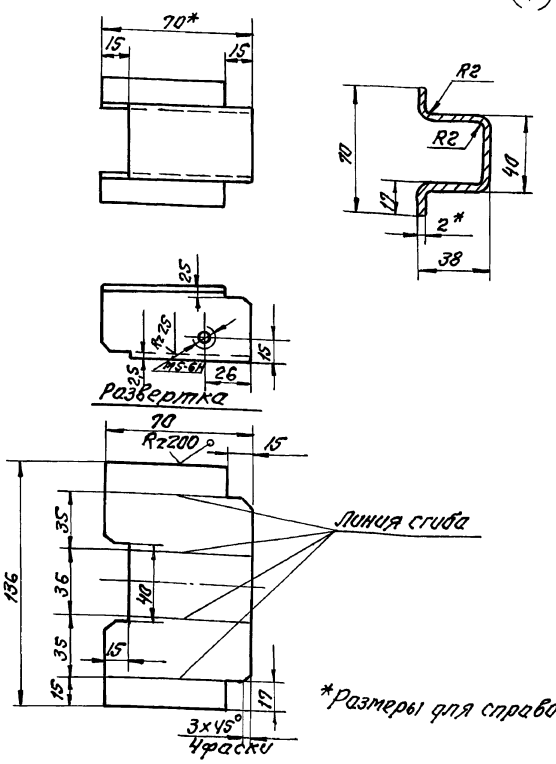

*Размеры для справок.

Изм.	Лист	N докум.	Подп.	Дата	НЕИ-01-01-03-04			
Разраб.		Аверлюкова			Ребро	Лит.	Масса	Масштаб
Провер.		Ивашко				Н	0,12	1:2
Рук.гр.								
Н.контр.		Гойхман			Лист 2 ГОСТ 19904-74* Ст.3 ГОСТ 16523-70*	ОДЕССКИЙ СТРОЙПРОЕКТ		
Гл.констр.		Гойхман						

Инв.№подл. | Подп. и дата | Взам.инв.№ | Инв.№дубл. | Подп. и дата

25283-13 56

SD-00-00-10-НЭН

Rz50

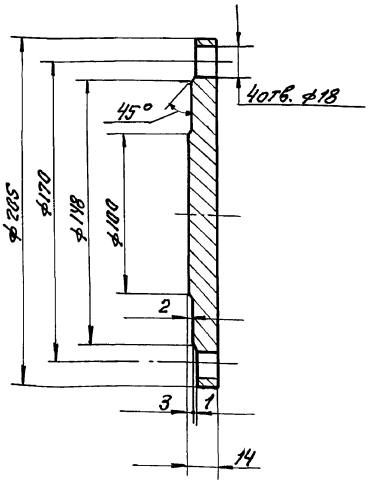

Изм.	Лист	N докум.	Подп.	Дата	НЕИ-01-00-00-05 409-14-78.92			
Разраб.		Аверлюкова			Заглушка	Лит.	Масса	Масштаб
Провер.		Ивашко				Н	3,5	1:2
Рук.гр.						Лист	Листов 1	
Н.контр.		Гойхман			8 Ст.3кп ГОСТ 380-71**	ОДЕССКИЙ СТРОЙПРОЕКТ		
Гл.констр.		Гойхман						

Инв.№подл. | Подп. и дата | Взам.инв.№ | Инв.№дубл. | Подп. и дата

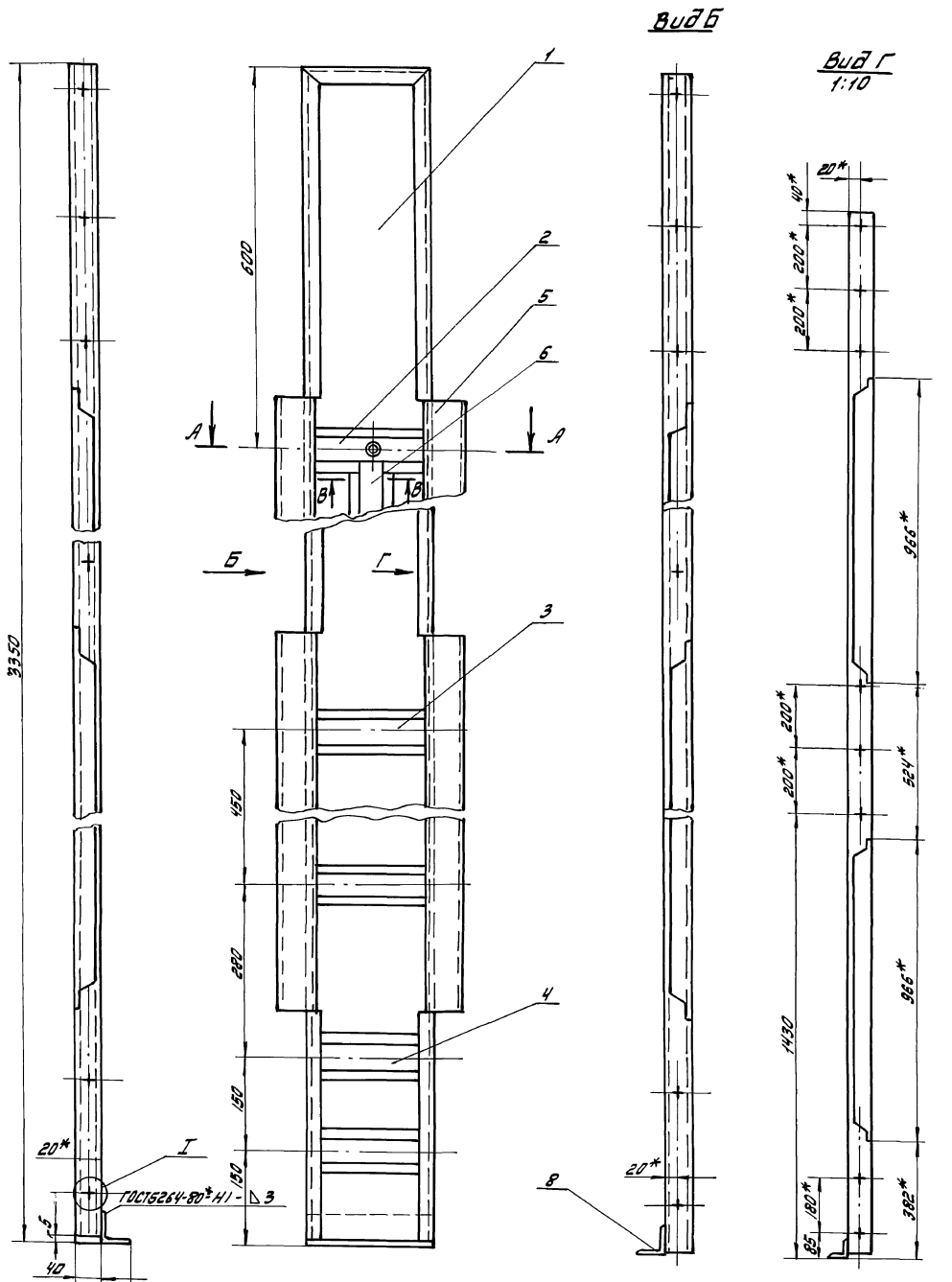

1. Выбоины, вмятины и коробление не допускаются.
2. *Размеры для справок.
3. Наружную поверхность шпатлевать ХВ-0,05 грунтовать ХС-010. Внутреннюю поверхность грунтовать ХС-010. Красить эмалью ПХВ-512 ТУМ ХП-3560-52 цветом, соответствующего цвету основного технологического оборудования.

Изм.	Лист	№ докум.	Подп.	Дата
Разработ.		Мартынкова		
Провер.		Ивашко		
Рук. гр.				
Н. контр.		Гойхман		
Гл. инжен.		Гойхман		

НЕЦ-01-01-04-00СБ
409-14-78.92

Панель
Сборочный чертёж

Лит	Масса	Масштаб
И	26	1:5
Лист	Листов 1	

ОДЕССКИЙ СТРОЙПРОЕКТ

Прилуцкая

Инв. № подл. | Подп. и дата | Взам. инв. № | Инв. № дубл. | Подп. и дата

25283-13 57

Формат	Зона	Поз.	Обозначение	Наименование	К-во	Примечание
				Документация		
А2			НЕИ-01-01-04-00 СБ	Сборочный чертеж		
				Детали		
А2		1	НЕИ-01-01-04-01	Лист	1	
А4		2	НЕИ-01-01-04-02	Ребро	1	
А4		3	НЕИ-01-01-04-03	Ребро	2	
А4		4	НЕИ-01-01-04-04	Ребро	2	
А4		5	НЕИ-01-01-01-02	Лист	4	
А4		6	НЕИ-01-01-01-04	Ребро	1	
А4		7	НЕИ-01-01-01-10	Бобышка	2	
Б4		8	НЕИ-01-01-04-05	Уголок		
				Уголок 50х50х5 ГОСТ 8509-86		
				Ст 3 ГОСТ 535-79*		
				L=204	1	0,71кг

НЕИ-01-01-04-00

Панель

Изм	Лист	N докум	Подп.	Дата
Разраб.		Аверлюкова		
Провер.		Ивашко		
Рук. гр.				
Н.контр.		Гойхман		
Гл.конст.		Гойхман		

Лит. | Лист | Листов: И | 1

ОДЕССКИЙ СТРОЙПРОЕКТ

Подп. и дата | Инв. N дубл. | Взам. инв. N | Подп. и дата | Инв. N подл.

НЕИ-01-01-04-02

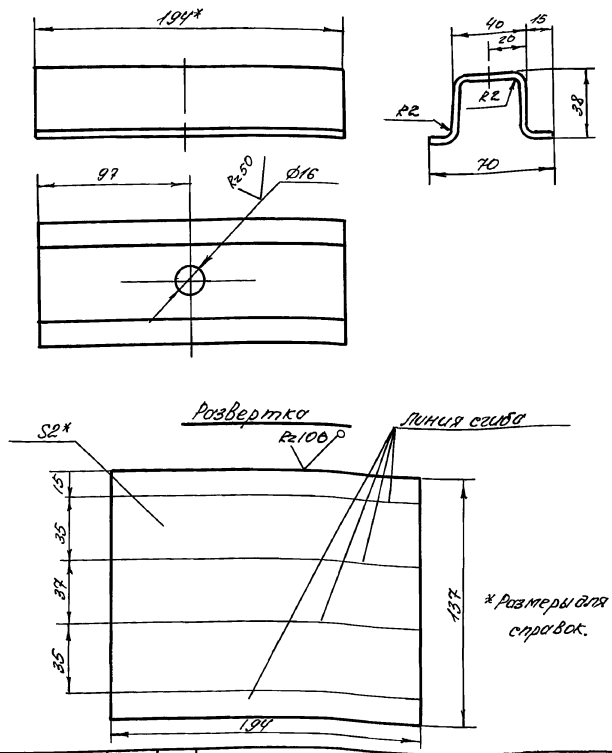

НЕИ-01-01-04-02

Ребро

Лист 2 ГОСТ 19904-74*
Ст 3 ГОСТ 16523-70*

Изм	Лист	N докум	Подп.	Дата
Разработ.		Аверлюкова		
Проверил		Ивашко		
Рук. гр.				
Н.контр.		Гойхман		
Гл.конст.		Гойхман		

Лит | Масса | Масштаб: И | 0,4 | 1:2

Лист | Листов 1

ОДЕССКИЙ СТРОЙПРОЕКТ

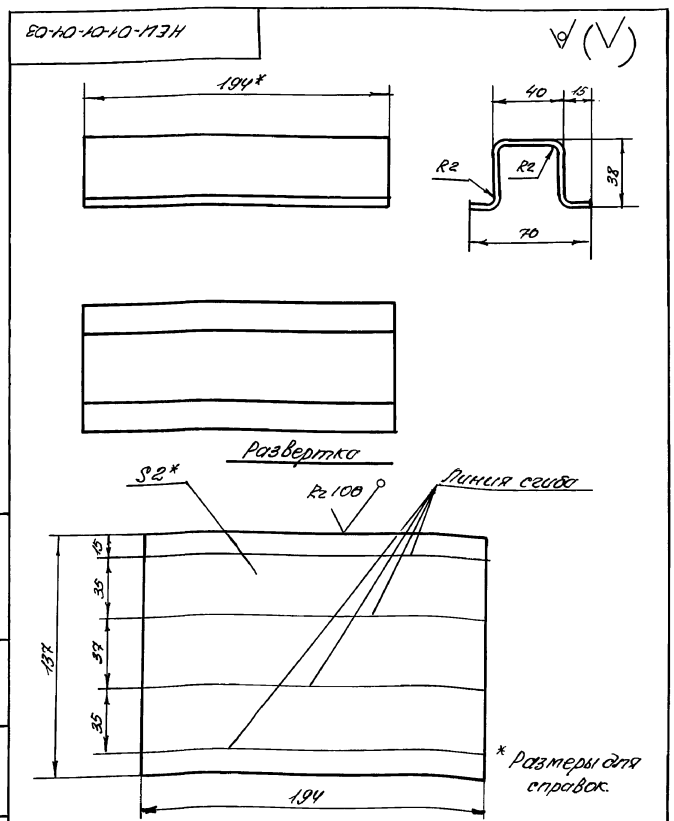

НЕИ-01-01-04-03

Ребро

Лист 2 ГОСТ 19904-74*
Ст 3 ГОСТ 16523-70*

Изм	Лист	N докум	Подп.	Дата
Разработ.		Аверлюкова		
Проверил		Ивашко		
Рук. гр.				
Н.контр.		Гойхман		
Гл.конст.		Гойхман		

Лит | Масса | Масштаб: И | 0,4 | 1:2

Лист | Листов 1

ОДЕССКИЙ СТРОЙПРОЕКТ

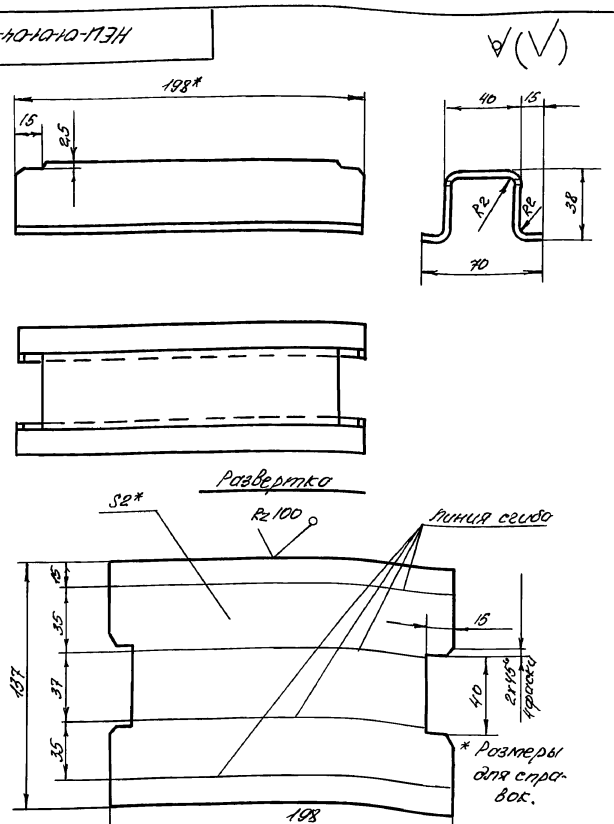

НЕИ-01-01-04-04
409-14-78.92

Ребро

Лист 2 ГОСТ 19904-74*
Ст 3 ГОСТ 16523-70*

Изм	Лист	N докум	Подп.	Дата
Разработ.		Аверлюкова		
Проверил		Ивашко		
Рук. гр.				
Н.контр.		Гойхман		
Гл.конст.		Гойхман		

Лит | Масса | Масштаб: И | 0,4 | 1:2

Лист | Листов 1

ОДЕССКИЙ СТРОЙПРОЕКТ

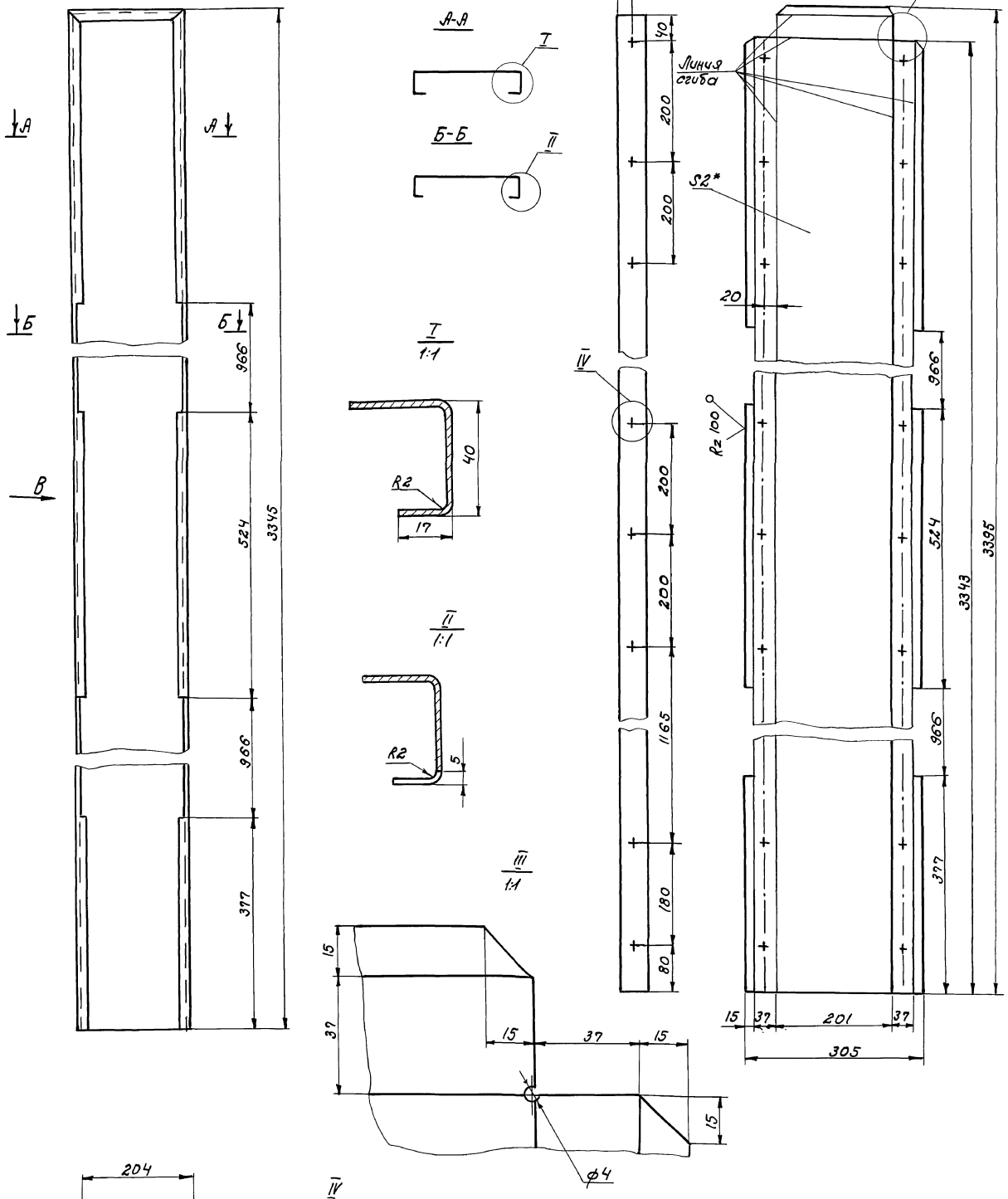

1. Выбоины, вмятины, коробление не допускается.
2.* Размеры для справок.

					НЕИ-01-01-04-01 409-14-78.92			
Изм.	Лист	№ докум.	Подп.	Дата	Лист	Лит.	Масса	Масшт.
Разраб.		Авермюкова				И	16	1:5
Провер.		Ивашко				Лист	Листов 1	
Рук. гр.								
Н. контр.		Гойхман			Лист 2 ГОСТ 19904-74* Ст.3 ГОСТ 16523-70*	ОДЕССКИЙ СТРОЙПРОЕКТ		
Гл. конс.		Гойхман						

Инв. № подл. | Подп. и дата | Взам. инв. № | Инв. № дубл. | Подп. и дата

25283-13 59

НЕИ-01-01-05-00СБ

Альбом 10 ч.1

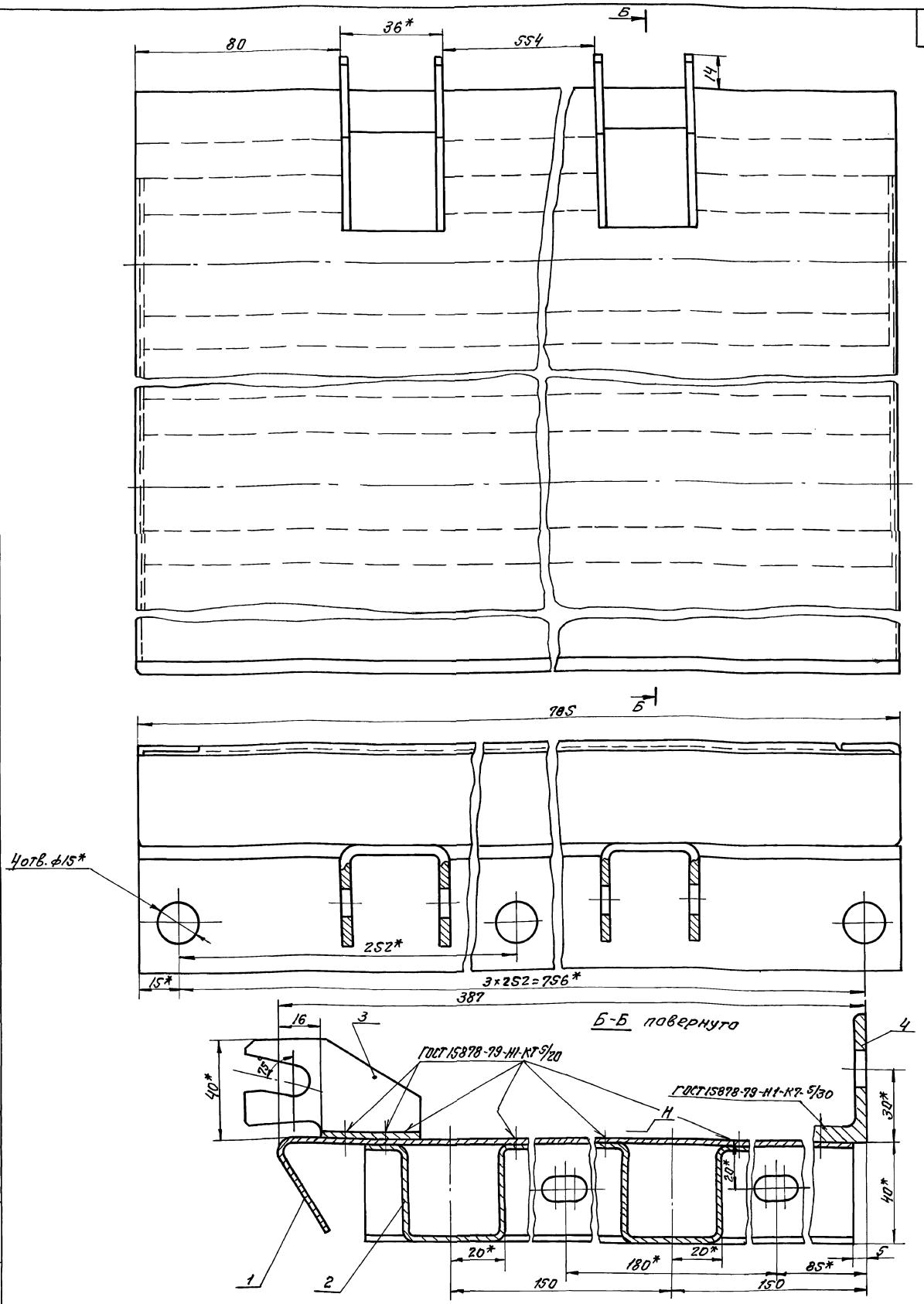

1. Выбоины, вмятины и коробление не допускаются.
2. *Размеры для справок.
3. Наружную поверхность „Н" шпатлевать ХВ-005, грунтовать ХС-010.
4. Внутреннюю поверхность грунтовать ХС-010. Красить эмалью ПХВ-512 ТУМХП 3560-52 в цвет основного технологического оборудования.

Изм.	Лист	N докум.	Подп.	Дата
Разраб.		Яверлюкова		
Провер.		Ивашко		
Рук. гр.				
Н. контр.		Гойхман		
Гл. констр.		Гойхман		

НЕИ-01-01-05-00СБ
409-14-78.92

Панель

Сборочный чертёж

Лит.	Масса	Масштаб
И	12	1:1

Лист | Листов 1

ОДЕССКИЙ СТРОЙПРОЕКТ

Инв. N подл.	Подп. и дата	Взам. инв. N	Инв. N дубл.	Подп. и дата

25283-13 60

НЕЦ-01-01-05-01

Альбом 10 4.1

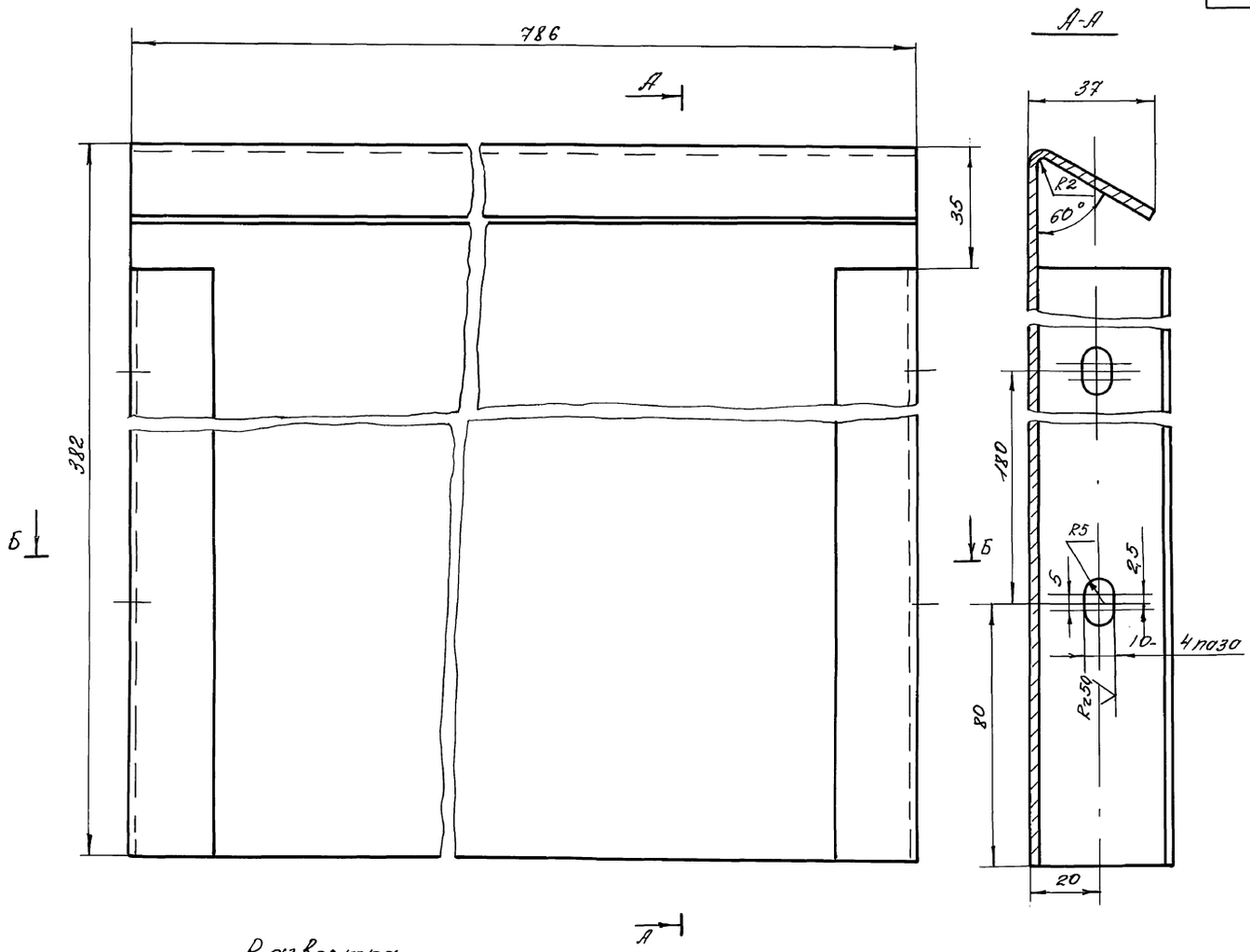

Развертка
1:2

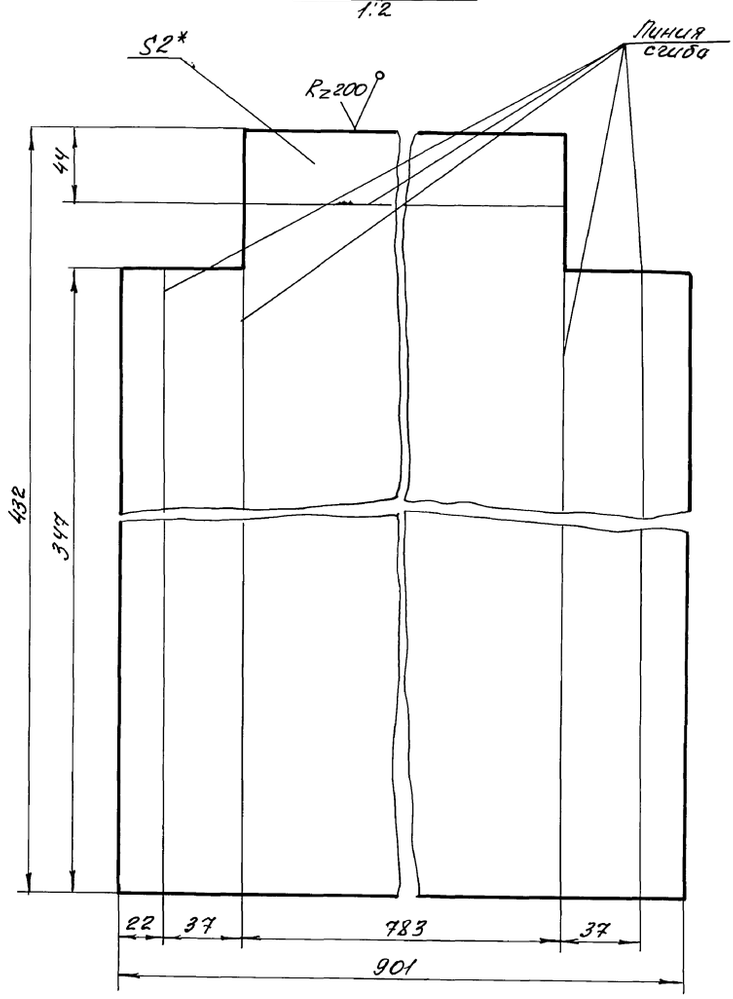

Б-Б

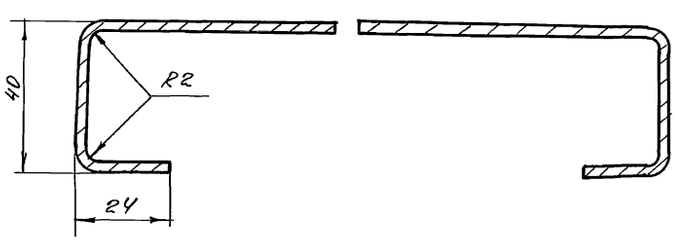

1. Выбоины, Вмятины и коробление не допускаются.
2* Размеры для справок.

					НЕЦ-01-01-05-01 409-14-78.92			
Изм	Лист	№ докум.	Подп.	Дата	Лист	Лит	Масса	Масштаб
Разработ		Аверлюкова				И	5,9	1:1
Проверил		Ивашко				Лист	Листов 1	
Рук. гр.								
Н.контр		Гойхман			Лист 2 ГОСТ 19904-74* Ст3 ГОСТ 16523-70*	ОДЕССКИЙ СТРОЙПРОЕКТ		
Гл.констр		Гойхман						

Инв. № подл. | Подп. и дата | Взам. инв. № | Инв. № дубл. | Подп. и дата

25283-13 61

Формат	Зона	Поз.	Обозначение	Наименование	К-во	Примечание
				Документация		
А2			НЕИ-01-01-05-00СБ	Сборочный чертеж		
				Детали		
А2		1	НЕИ-01-01-05-01	Лист	1	
А3		2	НЕИ-01-01-05-02	Ребро	2	
А4		3	НЕИ-01-01-05-03	Кронштейн	2	
А4		4	НЕИ-01-01-05-04	Уголок	1	

Инв.№ подл. | Подп. и дата | Взам. инв.№ | Инв.№ дубл. | Подп. и дата

Изм.	Лист	№ докум.	Подп.	Дата
Разраб.		Авдотьева		
Провер.		Ивашко		
Рук. гр.				
Н. контр.		Гойхман		
Гл. констр.		Гойхман		

НЕИ-01-01-05-00

Панель

Лит.	Лист	Листов
И		1

ОДЕССКИЙ СТРОЙПРОЕКТ

2D-SD-10-10-ИЭН

Rz50 √(√)

61

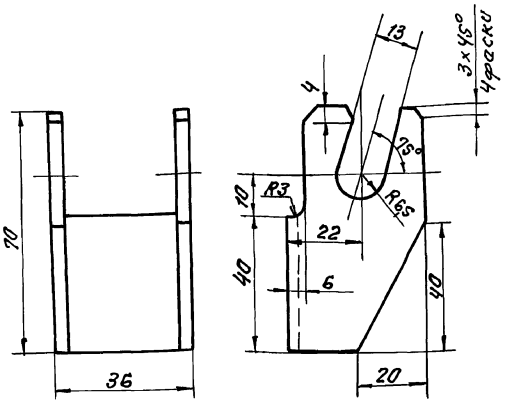

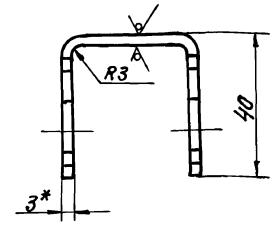

1.*Размеры для справок.

2. Ширина развертки 106мм.

Инв.№ подл. | Подп. и дата | Взам. инв.№ | Инв.№ дубл. | Подп. и дата

Изм.	Лист	№ докум.	Подп.	Дата
Разраб.		Авдотьева		
Провер.		Ивашко		
Рук. гр.				
Н. контр.		Гойхман		
Гл. констр.		Гойхман		

НЕИ-01-01-05-03

Кронштейн

Лит.	Масса	Масштаб
И	0,17	1:1
Лист	Листов 1	

Лист 3 ГОСТ 19904-74*
Ст3 ГОСТ 16523-70*

ОДЕССКИЙ СТРОЙПРОЕКТ

2D-SD-10-10-ИЭН

√(√)

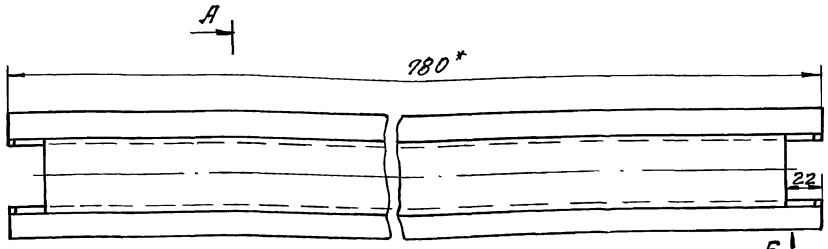

Вид Б

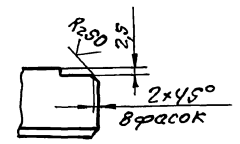

Б

Развертка
1:5

Линии сгиба

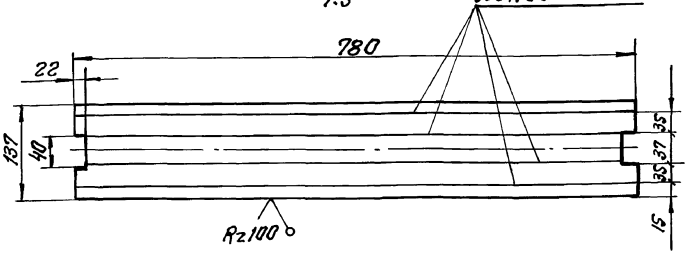

А-А
1:1
повернуто

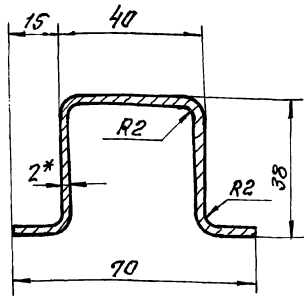

*Размеры для справок

Инв.№ подл. | Подп. и дата | Взам. инв.№ | Инв.№ дубл. | Подп. и дата

25283-13 62

Изм.	Лист	№ докум.	Подп.	Дата
Разраб.		Авдотьева		
Провер.		Ивашко		
Рук. гр.				
Н. контр.		Гойхман		
Гл. констр.		Гойхман		

НЕИ-01-01-05-02
409-14-78.92

Ребро

Лит.	Масса	Масштаб
И	1,7	1:2
Лист	Листов 1	

Лист 2 ГОСТ 19904-74*
Ст3 ГОСТ 16523-70*

ОДЕССКИЙ СТРОЙПРОЕКТ

Альбом 10-4.1

61

Формат	Зона	Поз.	Обозначение	Наименование	К-во	Примечание
				Документация		
А2			НЕИ-01-01-06-00СБ	Сборочный чертеж		
				Детали		
А2		1	НЕИ-01-01-06-01	Лист	1	
А4		2	НЕИ-01-01-05-03	Кронштейн	2	

НЕИ-01-01-06-00

Изм.	Лист	№ докум.	Подп.	Дата
Разраб.		Мерлюкова		
Провер.		Ивашко		
Рук. гр.				
Н. контр.		Гойхман		
Гл. констр.		Гойхман		

Панель

Лит.	Лист	Листов
И		1

ОДЕССКИЙ СТРОЙПРОЕКТ

НЕИ-01-01-05-04

62

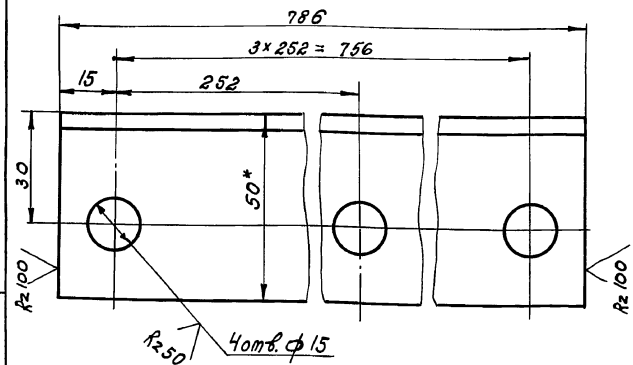

* Размеры для справок.

НЕИ-01-01-06-00

Изм.	Лист	№ докум.	Подпись	Дата
Разраб.		Мерлюкова		
Провер.		Ивашко		
Рук. гр.				
Н. контр.		Гойхман		
Гл. констр.		Гойхман		

Уголок

Лит.	Масса	Масштаб
И	2,4	1:1
Лист	Листов 1	

Уголок 50×50×5 ГОСТ 8509-86 / Ст.3 ГОСТ 535-79*

ОДЕССКИЙ СТРОЙПРОЕКТ

НЕИ-01-03-00-01

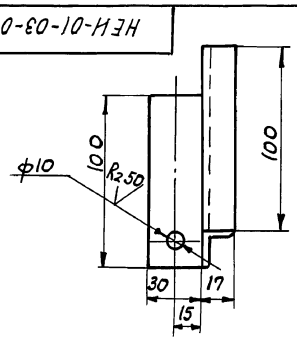

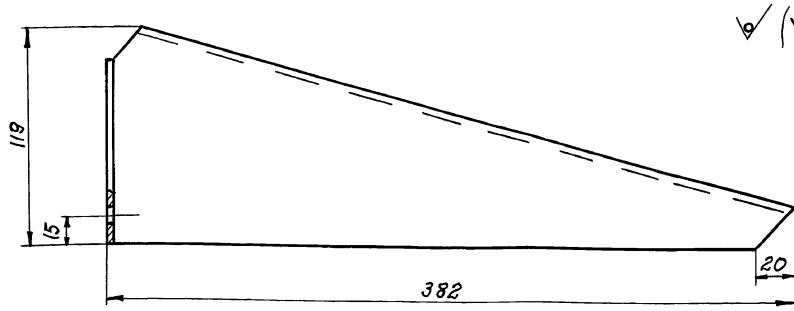

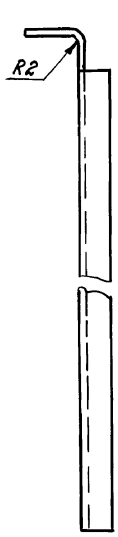

Развертка
1:2

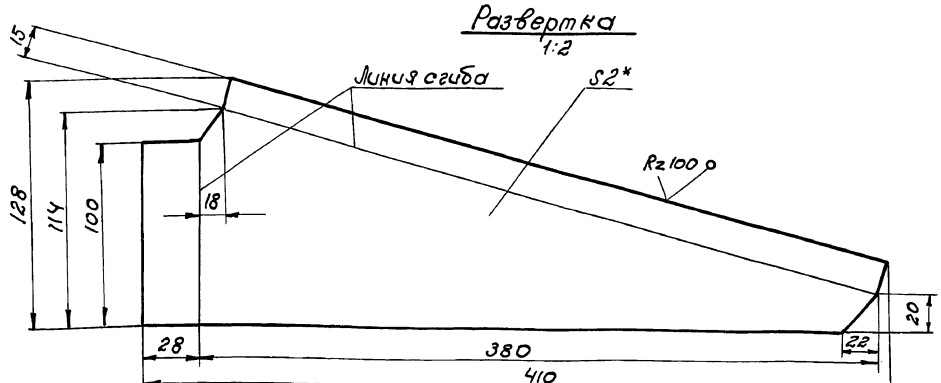

* Размеры для справок.

НЕИ-01-03-00-01
409-14-78.92

Изм.	Лист	№ докум.	Подпись	Дата
Разраб.		Мерлюкова		
Провер.		Ивашко		
Рук. гр.				
Н. контр.		Гойхман		
Гл. констр.		Гойхман		

Кронштейн

Лит.	Масса	Масшт.
И	0,5	1:2
Лист	Листов 1	

Лист 2 ГОСТ 19904-74* / Ст.3 ГОСТ 16523-70*

ОДЕССКИЙ СТРОЙПРОЕКТ

Альбом 10.4.1

Инв. № подл. | Подп. и дата | Взам. инв. № | Инв. № дубл. | Подп. и дата

25283-13 63

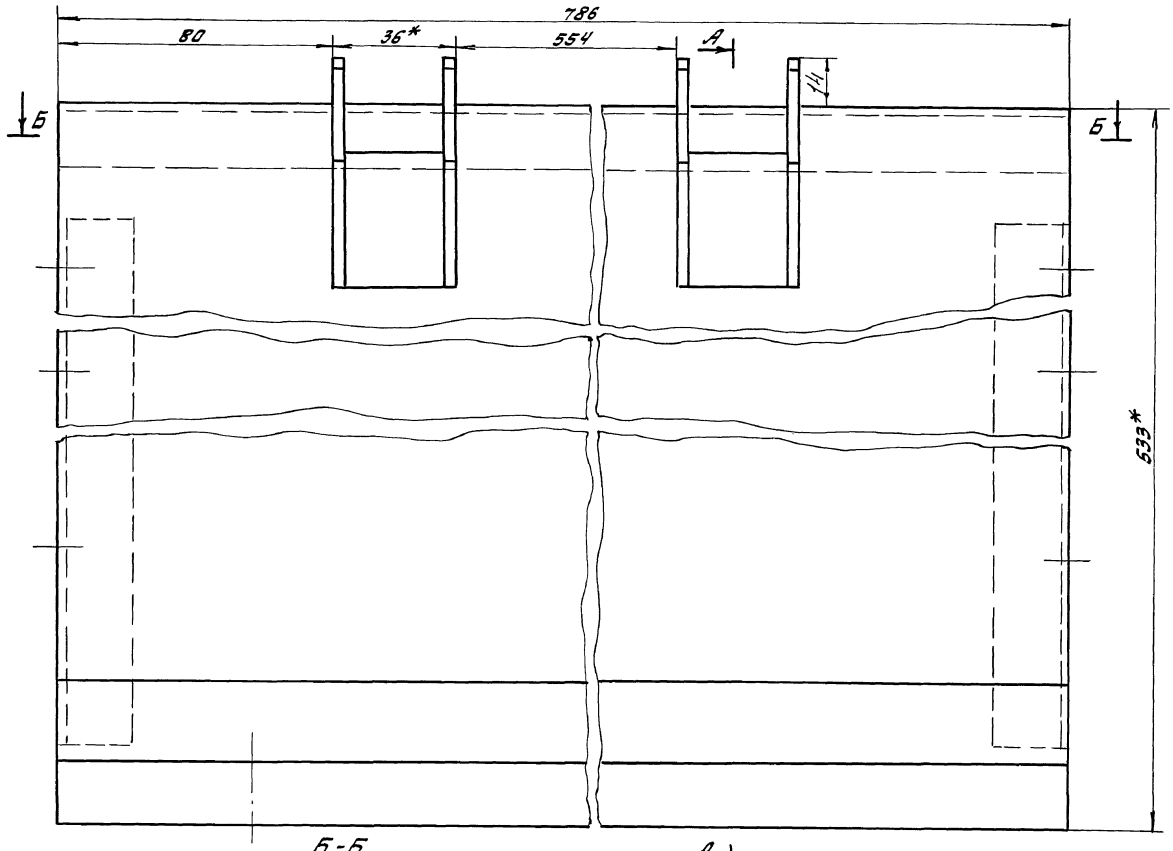

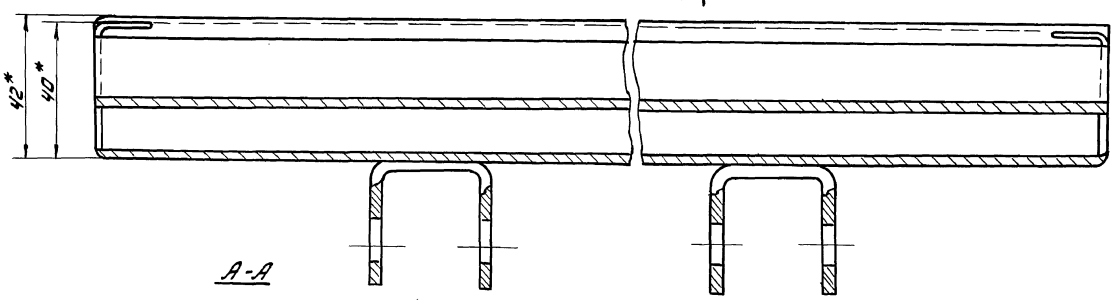

А-А

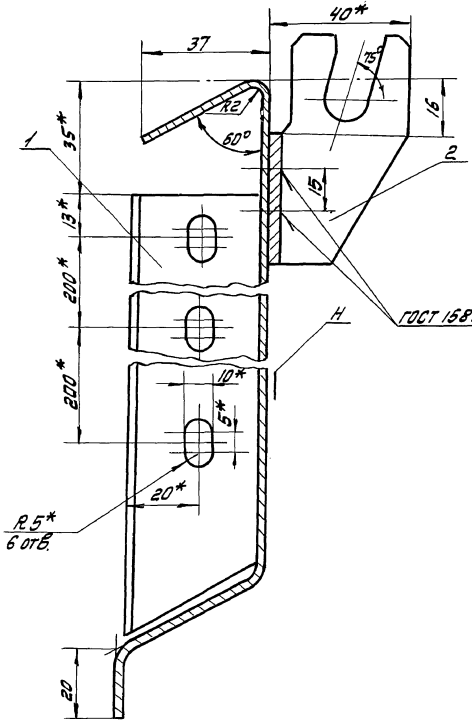

1. *Размеры для справок.
2. Наружную поверхность „Н" шпатлевать ХВ-005, грунтовать ХС-010.
Внутреннюю поверхность грунтовать ХС-010, красить эмалью ПХВ-512, ТУМХП 3560-52 цветам соответствующего цвету основного технологического оборудования.

Изм.	Лист	№ докум.	Подп.	Дата	НЕЦ-01-01-06-00СБ 409-14-98.92		
Разработ.		Авершкова			Панель Сборочный чертёж	Лит	Масса 9	Масштаб 1:1
Провер.		Ивашко				Н		
Рук.гр.						Лист	Листов 1	
Н. контр.		Гойхман				ОДЕССКИЙ СТРОЙПРОЕКТ		
Гл. констр.		Гойхман						

Инв. № подл. | Подп. и дата | Взам. инв. № | Инв. № дубл. | Подп. и дата

25283-13 64

Прилуцкая

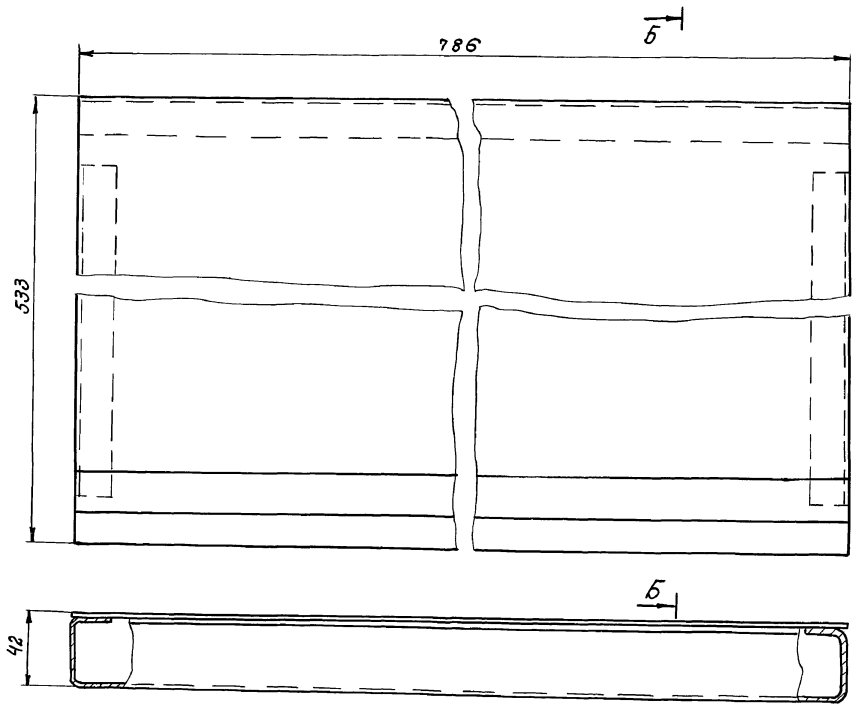

Развертка

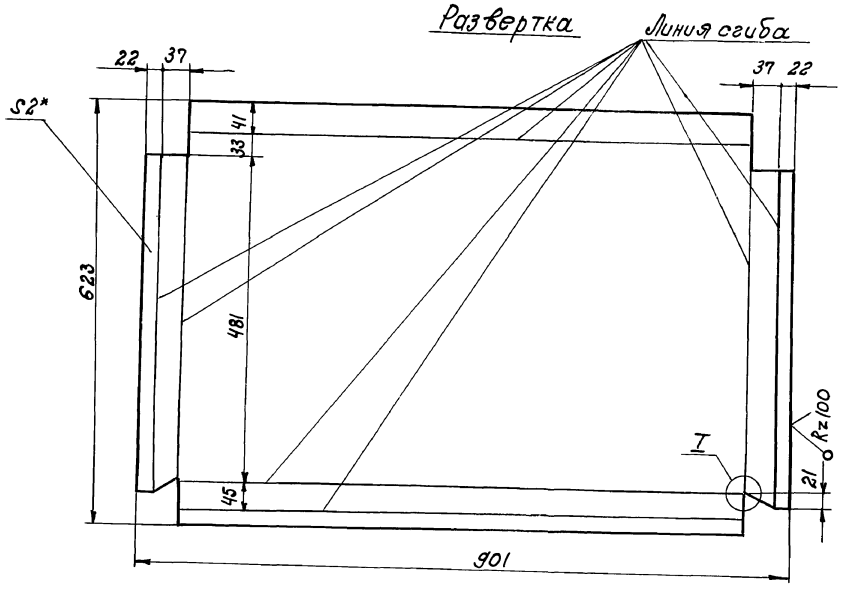

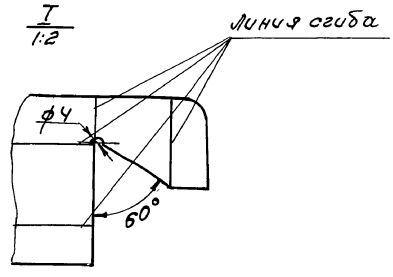

Б-Б

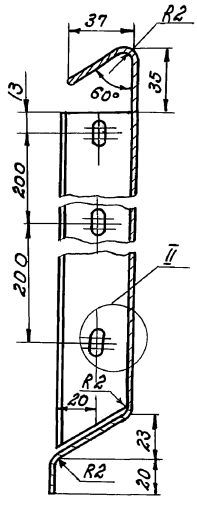

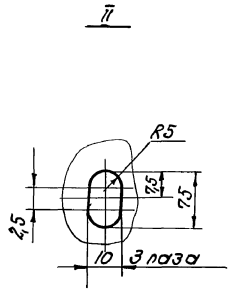

1. Вмятины, выбоины, коробление не допускаются.
2.* Размеры для справок.

					НЕЦ-01-01-06-01 4.09-14-78.92		
Изм.	Лист	№ докум.	Подп.	Дата	Лист	Лит.	Масса	Масштаб
Разраб.		Авдюкова				И	8,7	1:2
Проверил		Ивашко				Лист	Листов 1	
Рук. гр.								
Н. контр.		Гойхман			Лист 2 ГОСТ 19904-74* С.т.3 ГОСТ 16523-70*	ОДЕССКИЙ СТРОЙПРОЕКТ	
Гл. конст.		Гойхман					

Инв. № подл. | Подп. и дата | Взам. инв. № | Инв. № дубл. | Подп. и дата

25283-13 (65)

gost.e-ecolog.ru