ТИПОВОЙ ПРОЕКТ
409-14-78.92

ЗДАНИЕ НАРУЖНОЙ МОЙКИ И ОКРАСКИ СТРОИТЕЛЬНЫХ МАШИН

ВАРИАНТ-КИРПИЧНЫЕ СТЕНЫ

АЛЬБОМ 9

ЧАСТЬ 1

НО1 НЕСТАНДАРТИЗИРОВАННОЕ ОБОРУДОВАНИЕ УЧАСТКА МОЙКИ СТР. 2-42

25283-10

gost.e-ecolog.ru

ТИПОВОЙ ПРОЕКТ
409-14-78.92
ЗДАНИЕ НАРУЖНОЙ МОЙКИ И ОКРАСКИ СТРОИТЕЛЬНЫХ МАШИН

ВАРИАНТ-КИРПИЧНЫЕ СТЕНЫ

АЛЬБОМ 9

НО1 НЕСТАНДАРТИЗИРОВАННОЕ ОБОРУДОВАНИЕ УЧАСТКА МОЙКИ

РАЗРАБОТАН
ОДЕССКИМ СТРОЙПРОЕКТОМ

ГЛАВНЫЙ ИНЖЕНЕР ИНСТИТУТА И.Я.ЛОДОЛЬСКИЙ
ГЛАВНЫЙ ИНЖЕНЕР ПРОЕКТА У.М.БУЛАВИН

УТВЕРЖДЕН И

ВВЕДЕН В ДЕЙСТВИЕ ПИКТИ
„ОДЕССКИЙ СТРОЙПРОЕКТ"
ПРИКАЗ ОТ 15 ЯНВАРЯ 1992Г. N 62

Содержание альбома № 9

№№ участ.	Наименование и обозначение документов	Стр.
1	Цепь тяговая НЕЖ-00-00-00	3-42
2	Машина для наружной майки НЕЕ-00-00-00	44-108
3	Машина для наружной майки НЕЕ-00-00-003	109-139
3	Тяговая цепь НЕЖ-00-00-003	140-150

Инв.№ подл. | Подп. и дата | Взам. инв.№ | Инв.№ дубл. | Подп. и дата

N п/п	Обозначение	Наименование	N стр.	Примеч.
24	НЕЖ-01-03-01	Вал	16	
25	НЕЖ-01-03-02	Звездочка	16	
26	НЕЖ-01-03-03	Крышка	16	
27	НЕЖ-01-03-04	Втулка	17	
28	НЕЖ-01-03-05	Шайба	17	
29	НЕЖ-01-03-06	Прокладка	17	
30	НЕЖ-01-04-00СБ	Ограждение	18	
31	НЕЖ-01-04-00	Спецификация	18	
32	НЕЖ-01-04-01	Лист	17	
33	НЕЖ-01-04-02	Дуга	18	
34	НЕЖ-01-00-01	Звездочка	19	
35	НЕЖ-01-00-02	Подшипник	19	
36	НЕЖ-01-00-03	Шайба	20	
37	НЕЖ-01-00-04	Диск	20	
38	НЕЖ-02-00-00СБ	Натяжная станция	21|22	
39	НЕЖ-02-00-00	Спецификация	22	
40	НЕЖ-02-01-00СБ	Рама	23	
41	НЕЖ-02-01-00	Спецификация	23	
42	НЕЖ-02-01-01	Планка	23	
43	-01	Планка	23	
44	НЕЖ-02-01-02	Планка	24	
45	-01	Планка	24	
46	НЕЖ-02-01-03	Косынка	24	
47	НЕЖ-02-01-04	Направляющая	24	
48	-01	Направляющая	24	

Инв.№подл. | Подп. и дата | Взам. инв.№ | Инв.№дубл. | Подп. и дата

Изм. Лист №докум. Подп. Дата

НЕЖ-00-00-00Д

Лист 2

N п/п	Обозначение	Наименование	N стр.	Примечания
1	НЕЖ-00-00-00Д	Содержание	3,4	3
2	НЕЖ-00-00-00ВС	Ведомость спецификаций	5	
3	НЕЖ-00-00-00ВП	Ведомость покупных изделий	5,6	
4	НЕЖ-00-00-00СБ	Цепь тяговая	7	
5	НЕЖ-00-00-00	Спецификация	4	
6	НЕЖ-01-00-00СБ	Приводная станция	8,9	
7	НЕЖ-01-00-00	Спецификация	9	
8	НЕЖ-01-01-00СБ	Рама	10,11	
9	НЕЖ-01-01-00	Спецификация	12	
10	НЕЖ-01-01-01	Косынка	12	
11	НЕЖ-01-01-02	Швеллер	12	
12	-01	Швеллер	12	
13	НЕЖ-01-02-00СБ	Муфта	13	
14	НЕЖ-01-02-00	Спецификация	12	
15	НЕЖ-01-02-01	Полумуфта	13	
16	НЕЖ-01-02-02	Полумуфта	14	
17	НЕЖ-01-02-03	Втулка	14	
18	НЕЖ-01-02-04	Палец	14	
19	НЕЖ-01-02-05	Втулка	15	
20				
21				
22	НЕЖ-01-03-00СБ	Звездочка в сборе	15	
23	НЕЖ-01-03-00	Спецификация	15	

Альбом 9.4.1

Инв.№подл. | Подп. и дата | Взам. инв.№ | Инв.№дубл. | Подп. и дата

Изм. Лист №докум. Подп. Дата

НЕЖ-00-00-00Д

Разраб.	Дворщикова		Цепь тяговая
Провер.	Альберт		
Рук. гр.			
Н. контр.	Гойхман		Содержание
Гл. констр.	Гойхман		

Лит. И | Лист 1 | Листов 5

ОДЕССКИЙ СТРОЙПРОЕКТ

N п/п	Обозначение	Наименование	N стр.	Примеч.
49	НЕЖ-02-01-05	Направляющая	24	
50	-01	Направляющая	24	
51	НЕЖ-02-00-01	Подшипник	25	
52	НЕЖ-02-00-02	Ползун	25	
53	НЕЖ-02-00-03	Кулачок	25	
54	НЕЖ-02-00-04	Болт прижимной	27	
55	НЕЖ-02-00-05	Вал	27	
56	НЕЖ-02-00-06	Крышка	19	
57	НЕЖ-03-00-00СБ	Звездочка отклоняющая	26	
58	НЕЖ-03-00-00	Спецификация	27	
59	НЕЖ-03-01-00СБ	Стойка	28	
60	НЕЖ-03-01-00	Спецификация	28	
61	НЕЖ-03-01-01	Ребро	28	
62	НЕЖ-03-01-02	Ребро	29	
63	НЕЖ-03-01-03	Плита	29	
64	НЕЖ-03-01-04	Планка	29	
65	НЕЖ-03-00-01	Вал	29	
66	НЕЖ-03-00-02	Крышка	31	
67	НЕЖ-03-00-03	Планка	31	
68	НЕЖ-04-00-00СБ	Секция цепного пути	30	
69	НЕЖ-04-00-00	Спецификация	31	
70	НЕЖ-04-00-01	Направляющая	31	
71	НЕЖ-04-00-02	Направляющая	20	
72	-01	Направляющая	20	
73	НЕЖ-05-00-00СБ	Настил	32	

2283-10 4

Инв.№подл. | Подп. и дата | Взам. инв.№ | Инв.№дубл. | Подп. и дата

Изм. Лист №докум. Подп. Дата

НЕЖ-00-00-00Д 409-14-78.92

Лист 3

МИНСТРОЙ УССР

ОДЕССКИЙ СТРОЙПРОЕКТ

Цепь тяговая

НЕЖ-00-00-00

Гл. инженер проекта /Г.У. Буловин/

Начальник отдела /Г.С. Нано/

1990

N п/п	Обозначение	Наименование	N стр.	Примеч.
74	НЕЖ-05-00-01	Лист		
75	НЕЖ-05-00-02	Ручка		
76	НЕЖ-05-00-03	Уголок		
77	НЕЖ-05-00-04	Уголок		
78	-01	Уголок		
79	НЕЖ-06-00-00СБ	Настил		
80	НЕЖ-06-00-00	Спецификация		
81	НЕЖ-06-00-01	Лист		
82	НЕЖ-07-00-00СБ	Выключатель		
83	НЕЖ-07-00-00	Спецификация		
84	НЕЖ-07-01-00СБ	Корпус		
85	НЕЖ-07-01-00	Спецификация		
86	НЕЖ-07-01-01	Каркас		
87	НЕЖ-07-01-02	Патрубок		
88	НЕЖ-07-01-03	Стенка		
89	НЕЖ-07-02-00СБ	Крышка		
90	НЕЖ-07-02-00	Спецификация		
91	НЕЖ-07-02-01	Лист		
92	НЕЖ-07-02-02	Втулка		
93	НЕЖ-07-02-03	Палец		
94	НЕЖ-07-02-04	Упор		
95	НЕЖ-07-03-00СБ	Плита		
96	НЕЖ-07-03-00	Спецификация		
97	НЕЖ-07-03-01	Лист		
98	НЕЖ-07-03-02	Палец		

Инв.№ подл. | Подп. и дата | Взам.инв.№ | Инв.№ дубл. | Подп. и дата

Изм. Лист №докум. Подп. Дата

НЕЖ-00-00-00Д

Лист 4

N п/п	Обозначение	Наименование	N стр.	Примеч.
99	НЕЖ-07-00-01	Лист		4
100	НЕЖ-07-00-02	Ось		
101	НЕЖ-07-00-03	Рычаг		
102	НЕЖ-07-00-04	Кулачок		
103	НЕЖ-07-00-05	Пружина		
104	НЕЖ-07-00-06	Прокладка		
105	НЕЖ-05-00-00	Спецификация		

Альбом 9 ч.1

Инв.№ подл. | Подп. и дата | Взам.инв.№ | Инв.№ дубл. | Подп. и дата

Изм. Лист №докум. Подп. Дата

НЕЖ-00-00-00Д

Лист 5

Формат	Зона	Поз.	Обозначение	Наименование	К-во	Примечание
				Документация		
А2			НЕЖ-00-00-00СБ	Сборочный чертеж		
А3			НЕЖ-00-00-00ВС	Ведомость спецификаций		
*			НЕЖ-00-00-00ВП	Ведомость покупных изделий		*А3х3
х			НЕЖ-00-00-00Д	Содержание		*А4х5
				Сборочные единицы		
А4		1	НЕЖ-01-00-00	Приводная станция	1	
А4		2	НЕЖ-02-00-00	Натяжная станция	1	
А4		3	НЕЖ-03-00-00	Звездочка отклоняющая	2	
А4		4	НЕЖ-04-00-00	Секция цепного пути	1	
А4		5	НЕЖ-05-00-00	Настил	1	
А4		6	НЕЖ-06-00-00	Настил	1	
А4		7	НЕЖ-07-00-00	Выключатель	2	

Инв.№ подл. | Подп. и дата | Взам.инв.№ | Инв.№ дубл. | Подп. и дата

2283-10 5

Изм. Лист №докум. Подп. Дата

Разраб. Дворникова

Провер. Альберт

Рук.гр.

Н.контр. Гойхман

Утв. Гойхман

НЕЖ-00-00-00

Цепь тяговая

Лит. И | Лист 1 | Листов 2

ОДЕССКИЙ СТРОЙПРОЕКТ

Формат	Зона	Поз.	Обозначение	Наименование	К-во	Примечание
				Стандартные изделия		
		10		Цепь М315-1-160-1		
				ГОСТ 588-81*		
				L=112080	1	1782кг

Инв.№ подл. | Подп. и дата | Взам.инв.№ | Инв.№ дубл. | Подп. и дата

Изм. Лист №докум. Подпись Дата

НЕЖ-00-00-00

409-14-78.92

Лист 2

№ строки	Обозначение	Наименование	Куда входит: Обозначение	Куда входит: кол	Общее кол.	Примечание
1	НЕЖ-00-00-00	Цепь тяговая			1	
2	НЕЖ-01-00-00	Приводная станция	НЕЖ-00-00-00	1	1	
3	НЕЖ-01-01-00	Рама	НЕЖ-01-00-00	1	1	
4	НЕЖ-01-02-00	Муфта	НЕЖ-01-00-00	1	1	
5	НЕЖ-01-03-00	Звездочка в сборе	НЕЖ-01-00-00	1	1	
6	НЕЖ-01-04-00	Ограждение	НЕЖ-01-00-00-00	1	1	
7	НЕЖ-02-00-00	Натяжная станция	НЕЖ-00-00-00	1	1	
8	НЕЖ-02-01-00	Рама	НЕЖ-02-00-00	1	1	
9	НЕЖ-03-00-00	Звездочка отклоняющая	НЕЖ-00-00-00	2	2	
10	НЕЖ-03-01-00	Стойка	НЕЖ-03-00-00	1	2	
11	НЕЖ-04-00-00	Секция целного пути	НЕЖ-00-00-00	1	1	
12	НЕЖ-05-00-00	Настил	НЕЖ-00-00-00	1	1	
13	НЕЖ-06-00-00	Настил	НЕЖ-00-00-00	1	1	
14	НЕЖ-07-00-00	Выключатель	НЕЖ-00-00-00	2	2	
15	НЕЖ-07-01-00	Корпус	НЕЖ-07-00-00	1	2	
16	НЕЖ-07-02-00	Крышка	НЕЖ-07-00-00	1	2	
17	НЕЖ-07-03-00	Плита	НЕЖ-07-00-00	1	2	
18						
19						
20						
21						
22						
23						
24						

Инв.№ подл. | Подп. и дата | Взам.инв.№ | Инв.№ дубл. | Подп. и дата

Изм.	Лист	№ докум.	Подп.	Дата
Разраб.		Ворожилова		
Провер.		Альберт		
Рук. гр.				
Н.контр.		Гойхман		
Гл.констр.		Гойхман		

НЕЖ-00-00-00 ВС

Цепь тяговая
Ведомость спецификаций

Лит.	Лист	Листов
И		1

ОДЕССКИЙ СТРОЙПРОЕКТ

Альбом 9.41

5

№ строки	Наименование	Обозначение документа на поставку	Поставщик	Куда входит (обозначение)	Количество: Наименование	В комплекты	На ремонт	Всего	Примечание
1	Болты	ГОСТ 7798-70*							
2	М6х14			НЕЖ-07-00-00	8			16	
3	М8х25			НЕЖ-01-00-00	4			4	
4	М8х30			НЕЖ-02-00-00	12			12	
5				НЕЖ-03-00-00	12			24	
6				НЕЖ-01-03-00	12			12/48	
7	М12х30			НЕЖ-01-00-00	2			2	
8	М10х45			НЕЖ-01-00-00	4			4	
9	М12х25			НЕЖ-03-00-00	4			8	
10	М16х65			НЕЖ-01-00-00	4			4	
11	М20х70			НЕЖ-01-00-00	4			4	
12	М20х110			НЕЖ-02-00-00	4			4	
13	Винты	ГОСТ 1483-84*							
14	М16х45			НЕЖ-02-00-00	2			2	
15	М20х90			НЕЖ-01-00-00	1			1	
16	Винт М10х16	ГОСТ 1476-84*		НЕЖ-01-02-00	1			1	
17	Винт М6х14	ГОСТ 17475-80*		НЕЖ-07-00-00	4			8	
18	Винт М6х30	ГОСТ 17475-80*		НЕЖ-07-00-00	4			8	
19	Болт М10х20	ГОСТ 7798-70*		НЕЖ-04-00-00	106			106	
20	Гайки	ГОСТ 5915-70*							
21	М6			НЕЖ-07-00-00	4			8	
22	М8			НЕЖ-07-00-00	4			4	
23				НЕЖ-07-00-00	4			8	
24								12	

Инв.№ подл. | Подп. и дата | Взам.инв.№ | Инв.№ дубл. | Подп. и дата

Изм.	Лист	№ докум.	Подп.	Дата
Разраб.		Ворожилова		
Провер.		Альберт		
Рук. гр.				
Н.контр.		Гойхман		
Гл.констр.		Гойхман		

НЕЖ-00-00-00 ВП
409-14-78.92

Цепь тяговая
Ведомость покупных изделий

Лит.	Лист	Листов
И	1	3

ОДЕССКИЙ СТРОЙПРОЕКТ

25283-10 9

№ строки	Наименование	Обозначение документа на поставку	Поставщик	Куда входит (обозначение)	Количество: На изделие	Количество: В комплекты	Количество: На регулир.	Количество: Всего	Примечание
1	М10			НЕЖ-01-00-00	4			4	6
2				НЕЖ-07-00-00	2			4	
3				НЕЖ-04-00-00	142			142/150	
4	М16			НЕЖ-01-00-00	4			4	
5	М20			НЕЖ-01-00-00	4			4	
6	Гайка М10	ГОСТ 2524-70*		НЕЖ-01-02-00	4			4	
7	Гайки	ГОСТ 11871-88							
8	М56х2			НЕЖ-01-03-00	2			2	
9	М60х2			НЕЖ-02-00-00	2			2	
10	Шайбы	ГОСТ 6402-70*							
11	665Г			НЕЖ-07-00-00	2			4	
12	865Г			НЕЖ-01-00-00	4			4	
13	10 65Г			НЕЖ-01-00-00	4			4	
14				НЕЖ-01-01-02	4			4	
15								8	
16	12 65Г			НЕЖ-03-00-00	4			8	
17	16 65Г			НЕЖ-01-00-00	4			4	
18	20 65Г			НЕЖ-01-00-00	4			4	
19	Шайбы	ГОСТ 11371-78*							
20	Шайба 6			НЕЖ-07-00-00	12			24	
21	Шайба 8			НЕЖ-07-00-00	4			8	
22	Шайба 10			НЕЖ-01-00-00	4			4	
23				НЕЖ-07-00-00	2			4	
24								8	
25	Шайба 16			НЕЖ-01-00-00	4			4	
26	Шайба 20			НЕЖ-01-00-00	4			4	
27				НЕЖ-02-00-00	2			2	
28								6	
29									

Инв. № подл. | Подп. и дата | Взам. инв. № | Инв. № дубл. | Подп. и дата

Изм. Лист № докум. Подп. Дата

НЕЖ-00-00-00ВП

Лист 2

№ строки	Наименование	Обозначение документа на поставку	Поставщик	Куда входит (обозначение)	Количество: На изделие	Количество: В комплекты	Количество: На регулир.	Количество: Всего	Примечание
1	Шайба 60,05	ГОСТ 11872-89		НЕЖ-03-00-00	2			4	
2	Шайбы	ГОСТ 10906-78*							
3	Шайба 8			НЕЖ-01-00-00	4			4	
4	Шайба 10			НЕЖ-01-00-00	4			4	
5	Шайба 20			НЕЖ-01-00-00	4			4	
6									
7	Шайба 16	ГОСТ 6958-88		НЕЖ-06-00-00	8			8	
8				НЕЖ-05-00-00	8			8	
9								16	
10	Кольцо 65	ГОСТ 2833-77*		НЕЖ-01-02-00	1			1	
11									
12	Подшипник 213	ГОСТ 8338-75*		НЕЖ-03-00-00	2			4	
13	Подшипник 7513	ТУ37.006.162-89		НЕЖ-02-00-00	2			2	
14				НЕЖ-01-03-00	2			2	
15	Выключатель ВПВ-1121145	ТУ16-526.366-74		НЕЖ-07-00-00	1			2	
16	Редуктор 1Ц3У-200-125-21-У2			НЕЖ-01-00-00	1			1	
17	Электровибратель								
18	4А132М6У3 М100 П=7,5 кВт								
19	n=1000 об/мин								
20	Цепь М315-1-160-1			НЕЖ-01-00-00	1			1	
21		ГОСТ 588-81		НЕЖ-00-00-00	п.м.112.08			мм.112.08	
22									
23									
24									
26									
26									
27									
28									
29									

Инв. № подл. | Подп. и дата | Взам. инв. № | Инв. № дубл. | Подп. и дата

2.282-10 7

Изм. Лист № докум. Подп. Дата

НЕЖ-00-00-00ВП

409-14-78.92

Лист 3

Копировал

Формат А4

6

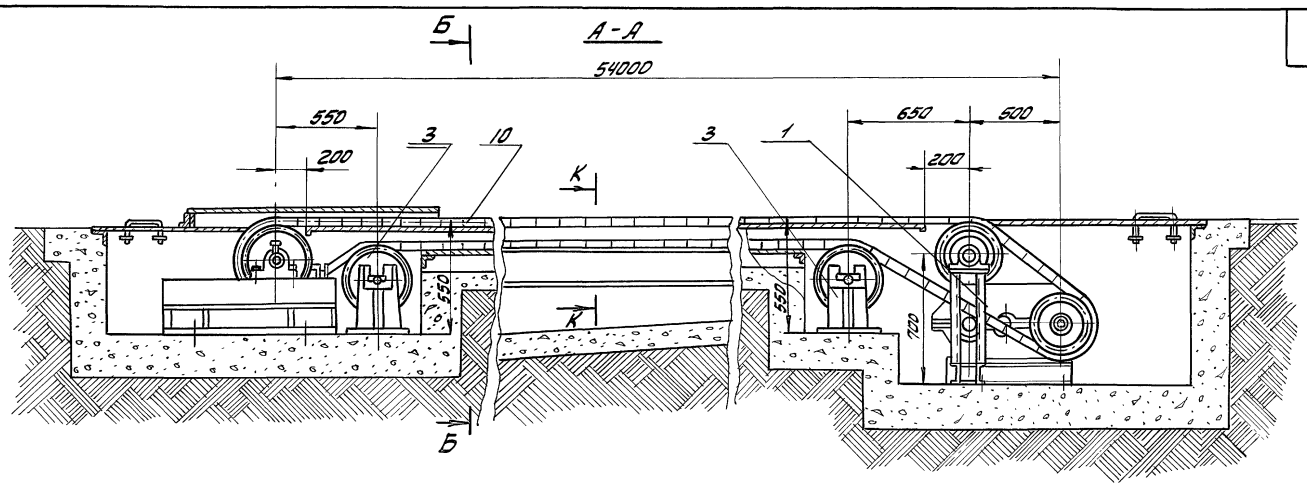

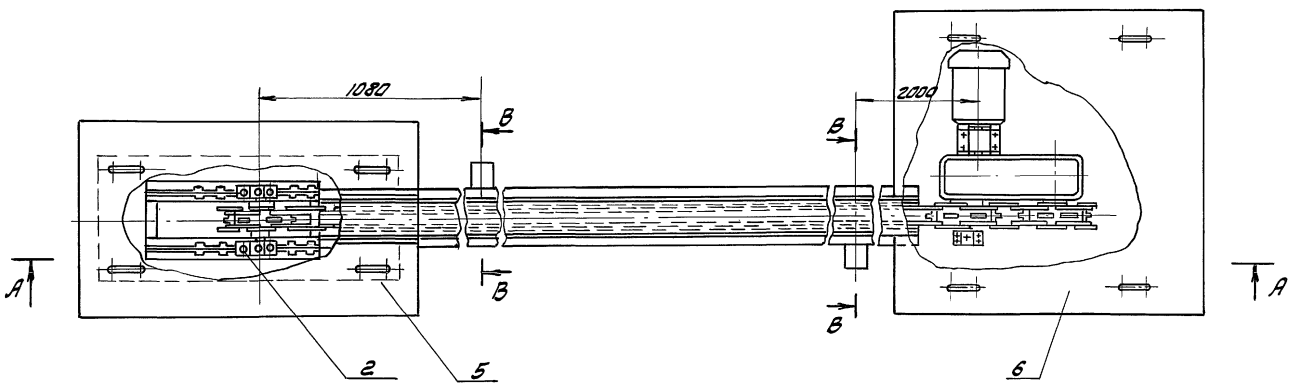

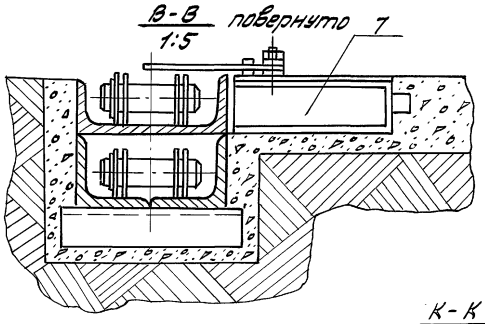

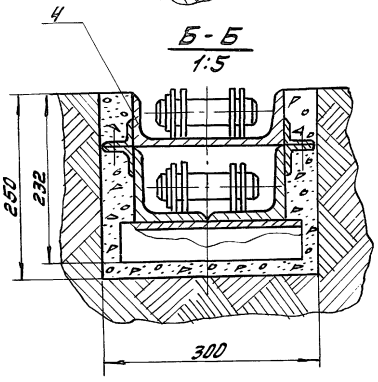

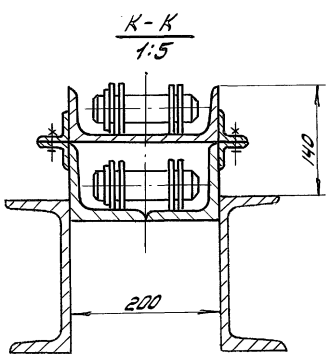

Техническая характеристика

1. Тяговое усилие цепи	кг	4000
2. Скорость цепи	м/сек	0,134
3. Длина	м	54
4. Мощность	квт	7,5
5. Число оборотов	об/мин	1000
6. Направление движения – реверсивное		
7. Масса	кг	6285

В настиле черт. НЕЖ-06-00-00 (поз. 6) при необходимости изготовить перекрытие выреза для цепи аналогично перекрытию настила черт НЕЖ-05-00-00 (поз. 5)

Изм.	Лист	№ докум.	Подп.	Дата	НЕЖ-00-00-00СБ 409-14-78.92			
Разраб.		Дворникова			Цепь тяговая сборочный чертеж	Лит	Масса	Масштаб
Провер.		Альберт				И	6285	1:20
Рук. гр.						Лист	Листов 1	
Н. контр.		Гойхман				ОДЕССКИЙ СТРОЙПРОЕКТ		
Гл. констр.		Гойхман						

Инв. № подл. | Подп. и дата | Взам. инв. № | Инв. № дубл. | Подп. и дата

25283-10 8

Копировал

Формат А4

Альбом 9 л.1

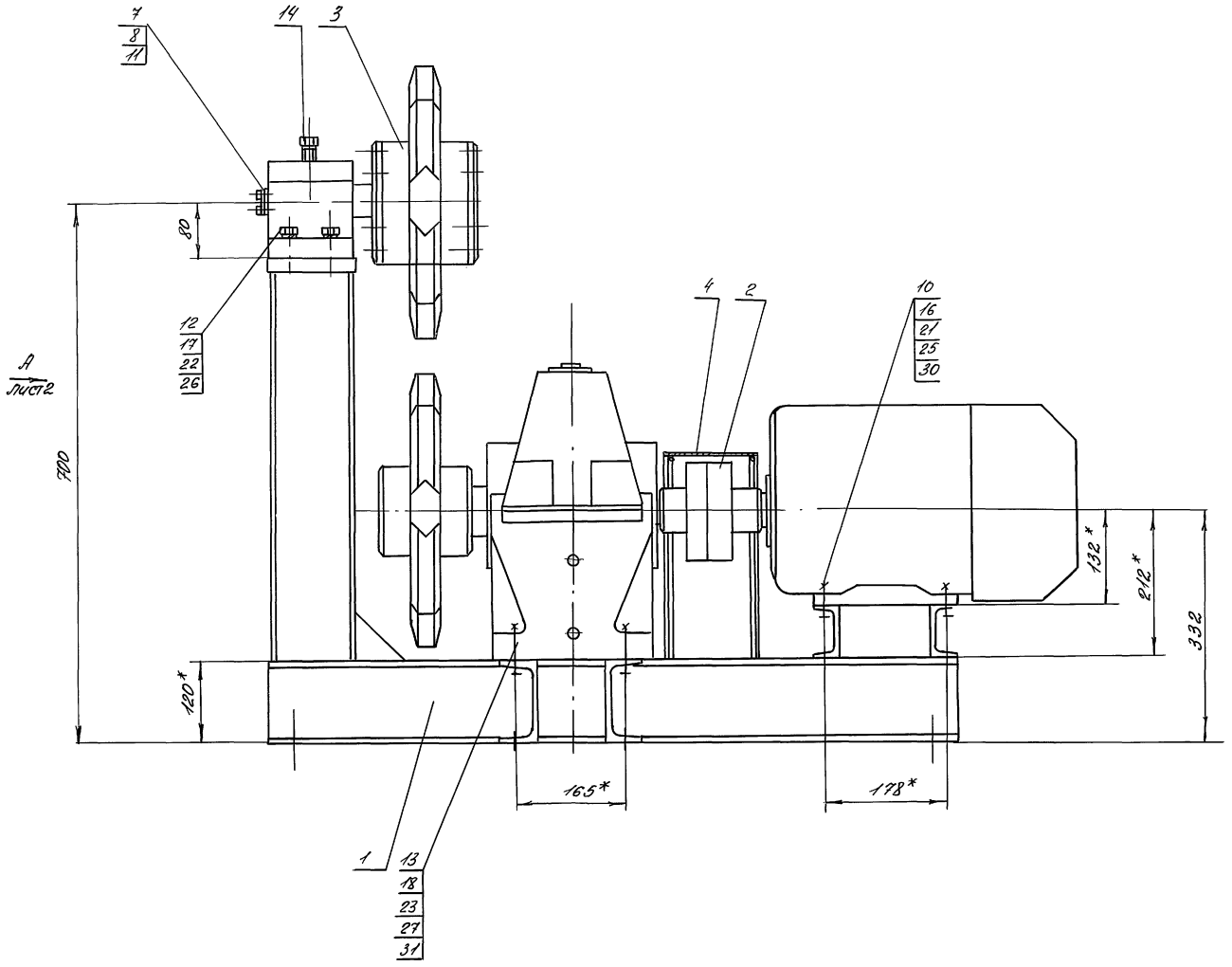

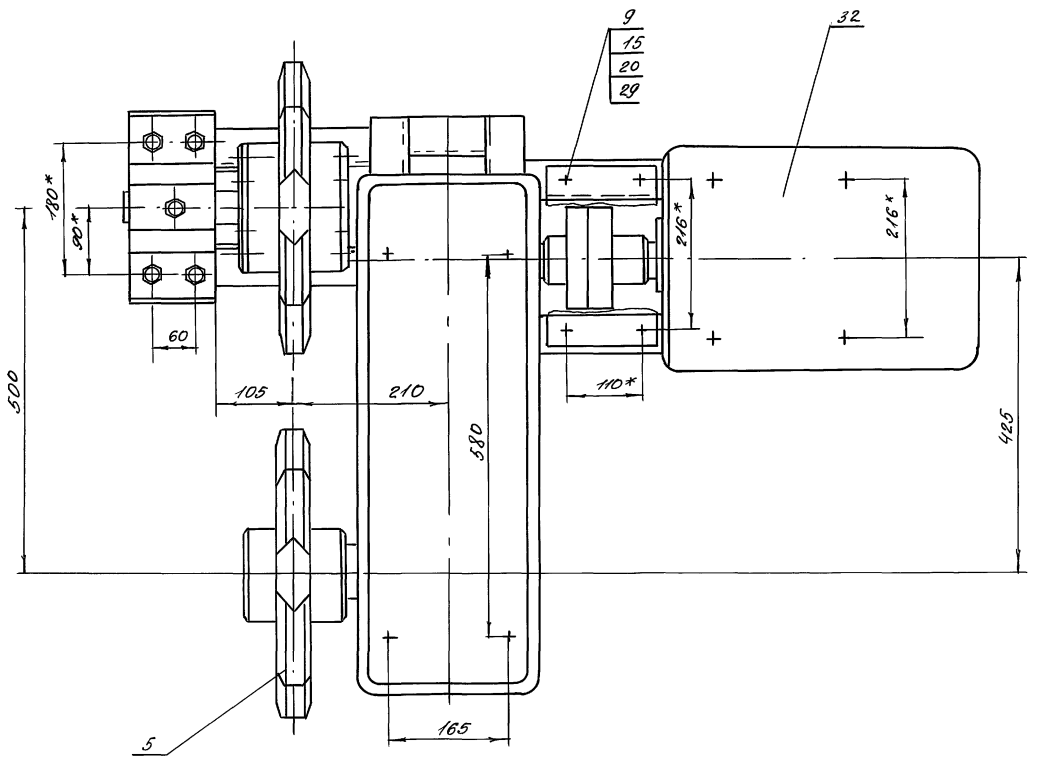

					НЕЖ-01-00-00СБ 409-14-78.92	
Изм.	Лист	№ докум.	Подпись	Дата	Приводная стонция	Лит. / Масса / Масштаб
Разработ.		Ворникова				И / 399 / 1:5
Проверил		Альберт			Сборочный чертеж	Лист 1 / Листов 2
Рук.гр.						
Н.контр.		Гойхман				ОДЕССКИЙ СТРОЙПРОЕКТ
Гл.констр.		Гойхман				

Инв.№ подл. | Подп. и дата | Взам.инв.№ | Инв.№ дубл. | Подп. и дата

25283-10 9

Формат	Зона	Поз.	Обозначение	Наименование	К-во	Примечание
				Документация		
*			НЕЖ-01-00-00СБ	Сборочный чертеж		*А2, А3
				Сборочные единицы		
А4		1	НЕЖ-01-01-00	Рама	1	
А4		2	НЕЖ-01-02-00	Муфта	1	
А4		3	НЕЖ-01-03-00	Звёздочка в сборе	1	
А4		4	НЕЖ-01-04-00	Ограждение	1	
				Детали		
А3		5	НЕЖ-01-00-01	Звёздочка	1	
А4		6	НЕЖ-01-00-02	Подшипник	1	
А4		7	НЕЖ-01-00-03	Шайба	1	
А4		8	НЕЖ-01-00-04	Диск	1	
				Стандартные изделия		
				Болты ГОСТ 7798-70*		
		9		М8×25	4	0,016кг
		10		М10×45	4	0,038кг
		11		М12×30	2	0,042кг
		12		М16×65	4	0,133кг
		13		М20×70	4	0,237кг
		14		Винт М20×90 ГОСТ 1483-84*	1	0,223кг

Инв.№ подл. | Подп. и дата | Взам.инв.№ | Инв.№ дубл. | Подп. и дата

Изм.	Лист	N докум.	Подп.	Дата	НЕЖ-01-00-00		
Разраб.		Жарникова			Приводная станция	Лит.	Лист 1	Листов 2
Провер.		Альберг				И		
Рук.гр.						ОДЕССКИЙ СТРОЙПРОЕКТ	
Н.контр.		Гойхман					
Гл.констр.		Гойхман					

Формат	Зона	Поз.	Обозначение	Наименование	К-во	Примечание
				Гайки ГОСТ 5915-70*		
		15		М8	4	0,012кг
		16		М10	4	0,034кг
		17		М16	4	0,086кг
		18		М20	4	
				Шайбы ГОСТ 6402-70*		
		20		8 65Г	4	0,001кг
		21		10 65Г	4	0,002кг
		22		16 65Г	4	0,006кг
		23		20 65Г	4	0,013кг
				Шайбы ГОСТ 11371-78*		
		25		Шайба 10	4	0,004кг
		26		Шайба 16	4	0,011кг
		27		Шайба 20	4	0,023кг
				Шайбы ГОСТ 10906-78*		
		29		Шайба 8	4	0,008кг
		30		Шайба 10	4	0,012кг
		31		Шайба 20	4	0,06кг
		32		Электродвигатель 4А132М6У3 IM1001 N=7,5кВт n=1000 об/мин	1	93кг
		33		Редуктор 1ЦУ-200-12,5-21У2	1	186кг

Инв.№ подл. | Подп. и дата | Взам.инв.№ | Инв.№ дубл. | Подп. и дата

Изм.	Лист	N докум.	Подп.	Дата	НЕЖ-01-00-00	Лист 2

Альбом 6 ч.1

9

9300-00-10-ЖЭН

Вид А лист 1

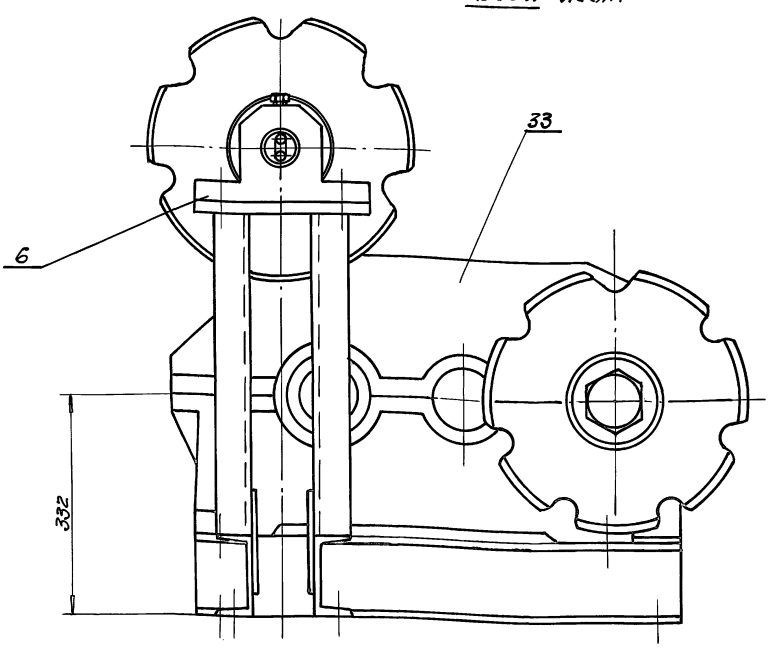

Изм.	Лист	N докум.	Подп.	Дата	НЕЖ-01-00-00СБ 409-14-78.92			
Разраб.		Жарникова			Приводная станция	Лит.	Масса	Масштаб
Провер.		Альберг				И	—	—
Рук.гр.					Сборочный чертеж	Лист 2	Листов 2	
Н.контр.		Гойхман				ОДЕССКИЙ СТРОЙПРОЕКТ		
Гл.констр.		Гойхман						

Инв.№ подл. | Подп. и дата | Взам.инв.№ | Инв.№ дубл. | Подп. и дата

25233-10 ТО

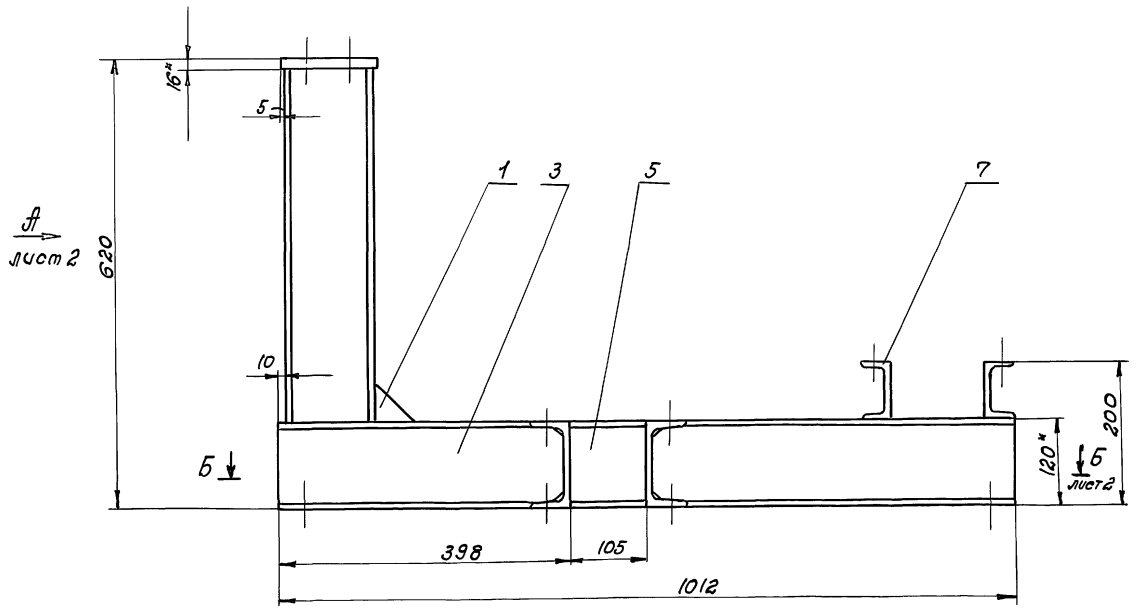

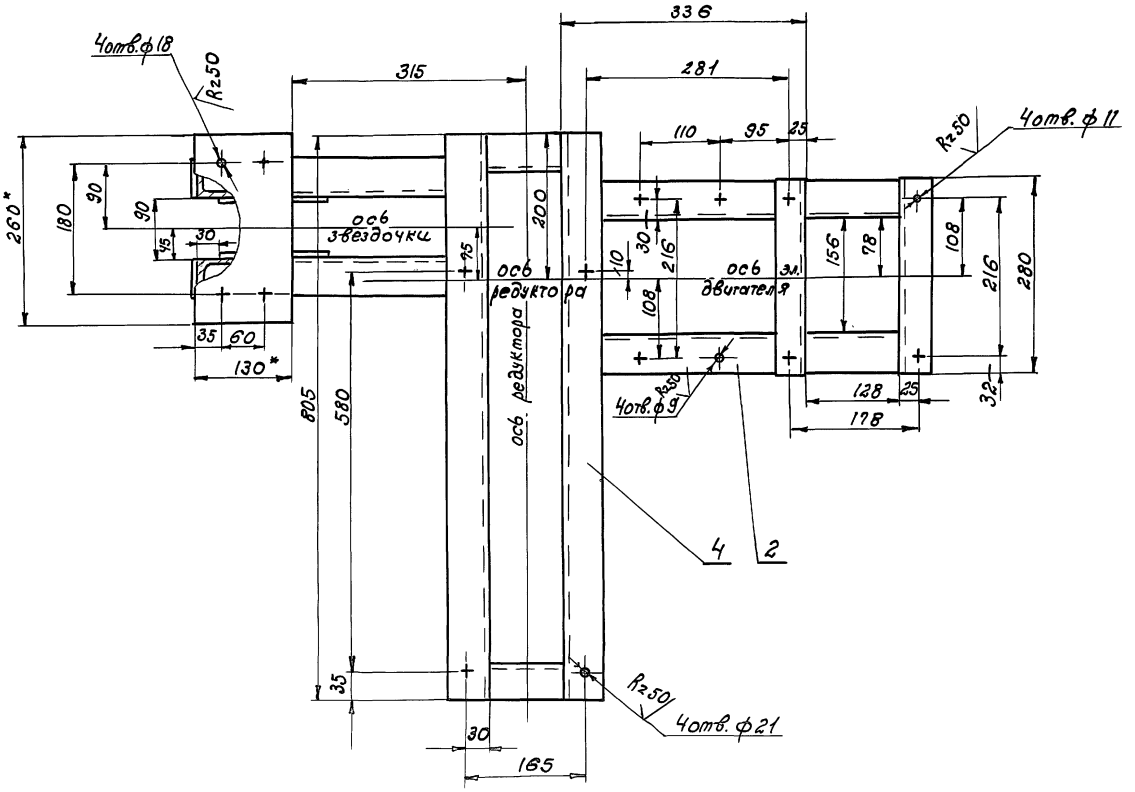

					НЕЖс-01-01-00СБ 409-14-78.92		
Изм.	Лист	№докум.	Подп.	Дата	Рама. Сборочный чертеж.	Лит.	Масса / Масштаб
Разраб.		Жермюкова				И	53 / 1:5
Проверил		Либерт				Лист 1	Листов 2
Рук. гр.						ОДЕССКИЙ СТРОЙПРОЕКТ	
Н. контр.		Гойхман					
Гл. констр.		Гойхман					

Инв. № подл. | Подп. и дата | Взам. инв. № | Инв. № дубл. | Подп. и дата

25283-10

11

Вид А лист 1

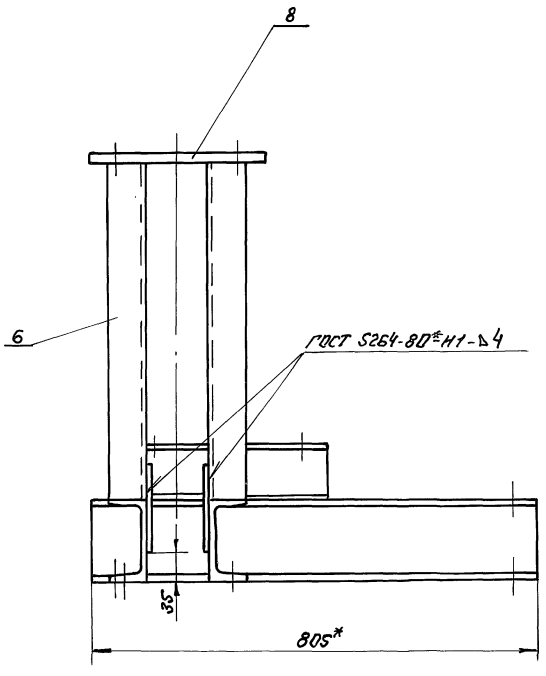

Б-Б лист 1

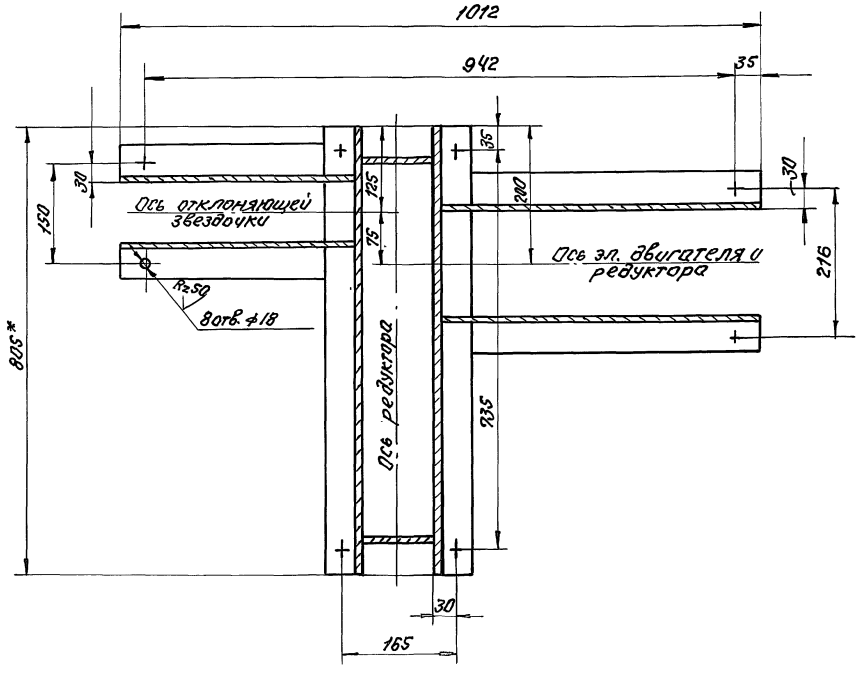

1. Сварные швы по ГОСТ 5264-80*-71-Δ4, кроме мест указанных особо.
2. * Размеры для справок.

					НЕЖ-01-01-ООСБ 409-14-78.92	
Изм.	Лист	№ докум.	Подп.	Дата		
Разраб.		Дворнижак			Рама	Лит. / Масса / Масштаб
Провер.		Альберт			Сборочный чертеж	И / — / —
Рук.гр.						Лист 2 / Листов 2
Н.контр.		Гойхман				ОДЕССКИЙ СТРОЙПРОЕКТ
Гл.констр.		Гойхман				

Инв. № подл. | Подп. и дата | Взам. инв. № | Инв. № дубл. | Подп. и дата

25283-10 12

Альбом 4.1

14

Формат	Зона	Поз.	Обозначение	Наименование	К-во	Примечание
				Документация		
*			НЕЖС-01-01-00СБ	Сборочный чертеж		* А2×2
				Детали		
А4		1	НЕЖС-01-01-01	Косынка	2	
А4		2	НЕЖС-01-01-02	Швеллер	2	
		3	-01	Швеллер	2	
Б4		4	НЕЖС-01-01-04	Швеллер		
				Швеллер 12 ГОСТ 8240-86		
				Ст.3 ГОСТ 535-79*		
				L = 805	2	8,32 кг
Б4		5	НЕЖС-01-01-05	Швеллер		
				Швеллер 12 ГОСТ 8240-86		
				Ст.3 ГОСТ 535-79*		
				L = 104	2	1,1 кг
Б4		6	НЕЖС-01-01-06	Швеллер		
				Швеллер 12 ГОСТ 8240-86		
				Ст.3 ГОСТ 535-79*		
				L = 484	2	5 кг
Б4		7	НЕЖС-01-01-07	Швеллер		
				Швеллер 8 ГОСТ 8240-86		
				Ст.3 ГОСТ 535-79*		
				L = 280	2	1,9 кг
Б4		8	НЕЖС-01-01-08	Лист		
				Лист 16 ГОСТ 19903-74*		
				Ст.3 ГОСТ 14637-89		
				130×260	1	4,2 кг

Инв.№ подл. | Подп. и дата | Взам. инв.№ | Инв.№ дубл. | Подп. и дата

Изм.	Лист	№ докум.	Подп.	Дата
Разраб.		Дворникова		
Провер.		Либерт		
Рук. гр.				
Н. контр.		Гойхман		
Гл. конструктор		Гойхман		

НЕЖС-01-01-00

Рама

Лит.	Лист	Листов
И		1

ОДЕССКИЙ СТРОЙПРОЕКТ

10-10-10-ЖЭН

12

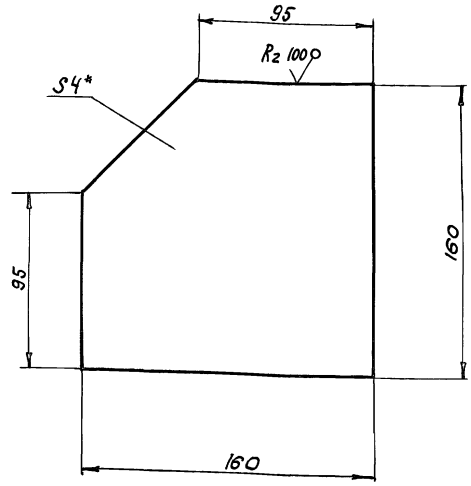

* Размер для справок

Инв.№ подл. | Подп. и дата | Взам. инв.№ | Инв.№ дубл. | Подп. и дата

Изм.	Лист	№ докум.	Подп.	Дата
Разраб.		Дворникова		
Провер.		Либерт		
Рук. гр.				
Н. контр.		Гойхман		
Гл. конструктор		Гойхман		

НЕЖС-01-01-01

Косынка

Лит.	Масса	Масштаб
И	0,72	1:2
Лист	Листов 1	

Лист 4 ГОСТ 19903-74*
Ст.3 ГОСТ 14637-89

ОДЕССКИЙ СТРОЙПРОЕКТ

НЕЖС-01-01-02

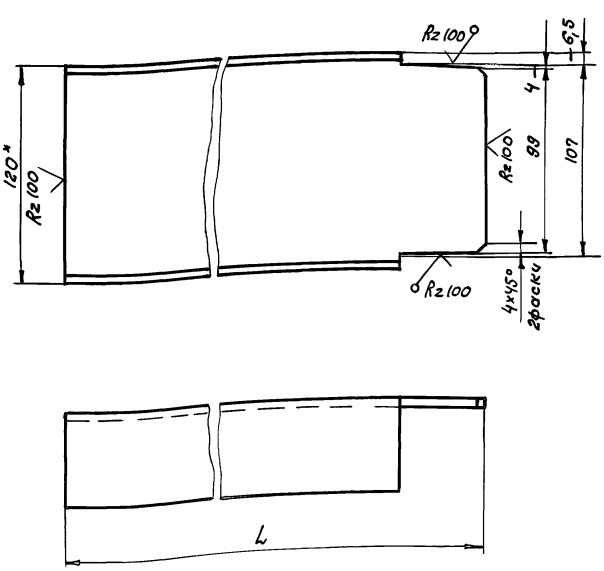

Обозначение	L мм	Масса кг
НЕЖС-01-01-02	502	5,2
-01	391	4

Инв.№ подл. | Подп. и дата | Взам. инв.№ | Инв.№ дубл. | Подп. и дата

Изм.	Лист	№ докум.	Подпись	Дата
Разраб.		Дворникова		
Провер.		Либерт		
Рук. гр.				
Н. контр.		Гойхман		
Гл. конструктор		Гойхман		

НЕЖС-01-01-02

Швеллер

Лит.	Масса	Масштаб
И	ст табл.	1:2
Лист	Листов 1	

Швеллер 12 ГОСТ 8240-86
Ст.3 ГОСТ 535-79*

ОДЕССКИЙ СТРОЙПРОЕКТ

Формат	Зона	Поз.	Обозначение	Наименование	К-во	Примечание
				Документация		
А3			НЕЖС-01-02-00СБ	Сборочный чертеж		
				Детали		
А3		1	НЕЖС-01-02-01	Полумуфта	1	
А3		2	НЕЖС-01-02-02	Полумуфта	1	
А4		3	НЕЖС-01-02-03	Втулка	4	
А4		4	НЕЖС-01-02-04	Палец	4	
А4		5	НЕЖС-01-02-05	Втулка	4	
				Стандартные изделия		
		8		Винт М10×16		
				ГОСТ 1476-84*	1	0,0066 кг
		9		Гайка М10		
				ГОСТ 2524-70*	4	0,0066 кг
		10		Шайба 10 65Г		
				ГОСТ 6402-70*	4	0,002 кг
		11		Кольцо 65		
				ГОСТ 2833-77*	1	0,0015 кг

Инв.№ подл. | Подп. и дата | Взам. инв.№ | Инв.№ дубл. | Подп. и дата

Изм.	Лист	№ докум.	Подп.	Дата
Разраб.		Дворникова		
Провер.		Либерт		
Рук. гр.				
Н. контр.		Гойхман		
Гл. конструктор		Гойхман		

НЕЖС-01-02-00
409-14-78.92

Муфта

Лит.	Лист	Листов
И		1

ОДЕССКИЙ СТРОЙПРОЕКТ

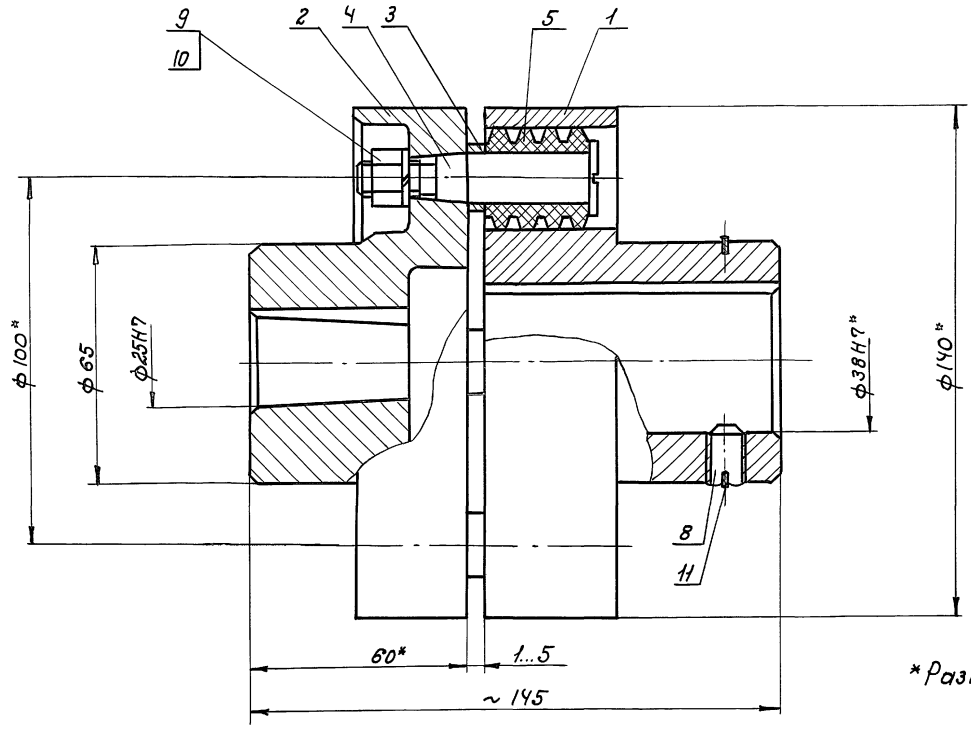

*Размеры для справок.

					НЕЖс-01-02-00СБ		
Изм.	Лист	№ докум.	Подпись	Дата	Муфта	Лит.	Масса	Масштаб
Разраб.		Ворникова				И	9	1:1
Проверил		Яковерт			Сборочный чертеж	Лист	Листов 1	
Рук. гр.						ОДЕССКИЙ СТРОЙПРОЕКТ		
Н. контр.		Гойхман						
Гл. констр.		Гойхман						

Инв. № подл. | Подп. и дата | Взам. инв. № | Инв. № дубл. | Подп. и дата

Альбом 9.4.1

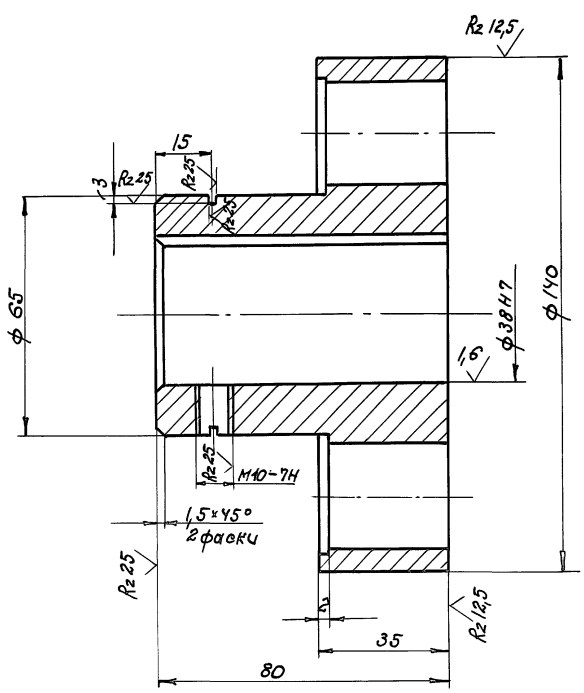

R2 50 (√)

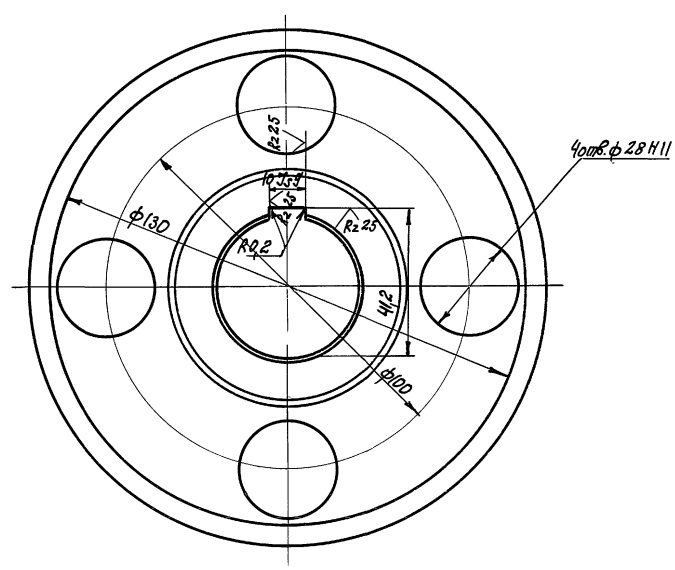

					НЕЖс-01-02-01 409-14-78.92		
Изм.	Лист	№ докум.	Подпись	Дата	Полумуфта	Лит.	Масса	Масштаб
Разработ.		Ворникова				И	4,5	1:1
Проверил		Яковерт				Лист	Листов 1	
Рук. гр.						ОДЕССКИЙ СТРОЙПРОЕКТ		
Н. контр.		Гойхман						
Гл. констр.		Гойхман						
					Ст20 ГОСТ 1412-85*			

Инв. № подл. | Подп. и дата | Взам. инв. № | Инв. № дубл. | Подп. и дата

25283-12 ТМ

НЕЖ-01-02-02

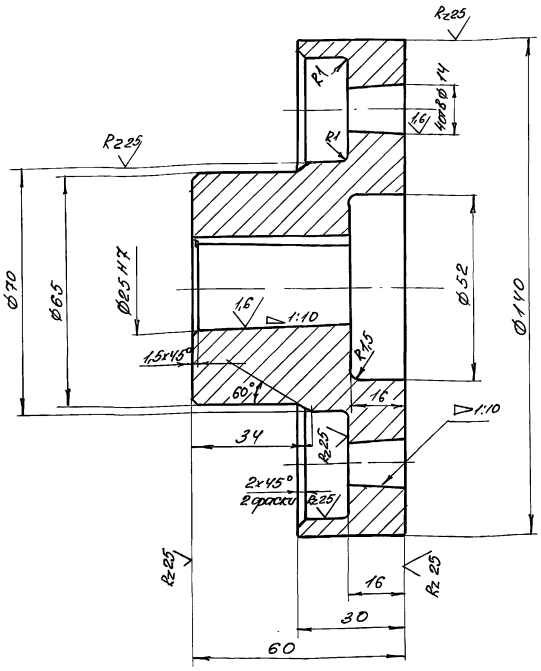

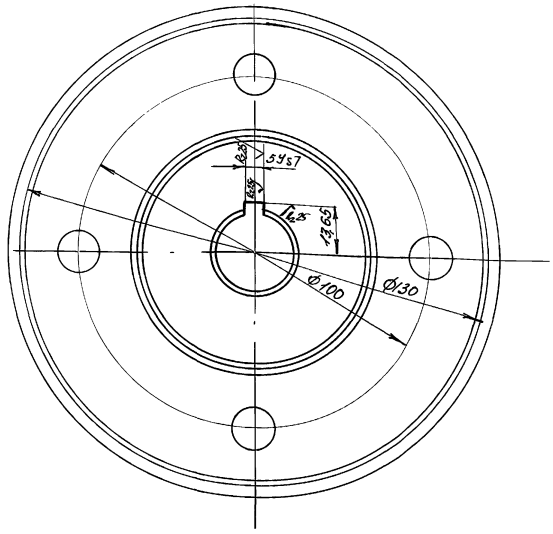

Изм	Лист	№ докум	Подпись	Дата
Разработ		Дворникова		
Проверил		Альберт		
Рук. гр				
Н.контр		Гойхман		
Гл.констр		Гойхман		

НЕЖ-01-02-02

Полумуфта

Лит	Масса	Масштаб
И	4,2	1:1

Лист | Листов 1

СЧ20 ГОСТ 1412-85*

ОДЕССКИЙ СТРОЙПРОЕКТ

Инв. № подл | Подп. и дата | Взам. инв. № | Инв. № дубл | Подп. и дата

НЕЖ-01-02-03

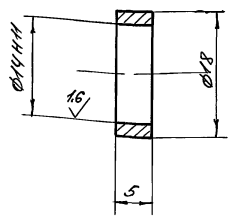

Изм	Лист	№ докум	Подп	Дата
Разработ		Дворникова		
Проверил		Альберт		
Рук. гр				
Н.контр		Гойхман		
Гл.констр		Гойхман		

НЕЖ-01-02-03

Втулка

Лит	Масса	Масштаб
И	0,004	2:1

Лист | Листов 1

Ст3кп ГОСТ 380-71**

ОДЕССКИЙ СТРОЙПРОЕКТ

Инв. № подл | Подп. и дата | Взам. инв. № | Инв. № дубл | Подп. и дата

НЕЖ-01-02-04

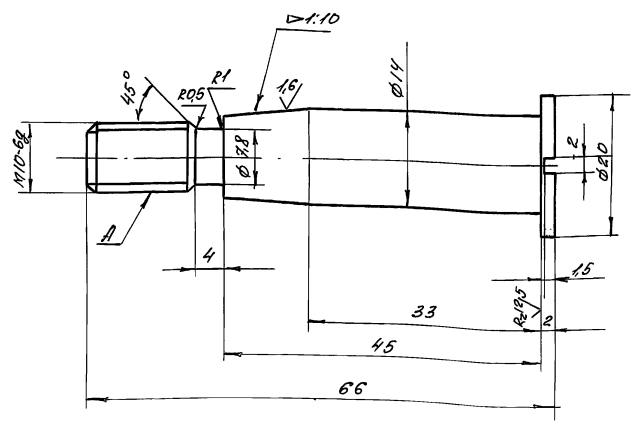

HRC 46...50 кроме поверхности А

Изм	Лист	№ докум	Подпись	Дата
Разработ		Дворникова		
Проверил		Альберт		
Рук. гр				
Н.контр		Гойхман		
Гл.констр		Гойхман		

НЕЖ-01-02-04

409-14-78.92

Палец

Лит	Масса	Масштаб
И	0,07	2:1

Лист | Листов 1

Сталь 45 ГОСТ 1050-74**

ОДЕССКИЙ СТРОЙПРОЕКТ

Инв. № подл | Подп. и дата | Взам. инв. № | Инв. № дубл | Подп. и дата

25283-10 15

Альбом 9.4.1

Альбом 9 ч.1

Формат	Зона	Поз.	Обозначение	Наименование	К-во	Примечание
						15
				Документация		
А3			НЕЖ-01-03-00СБ	Сборочный чертеж		
				Детали		
А4		1	НЕЖ-01-03-01	Вал	1	
А3		2	НЕЖ-01-03-02	Звездочка	1	
А4		3	НЕЖ-01-03-03	Крышка	2	
А4		4	НЕЖ-01-03-04	Втулка	1	
А4		5	НЕЖ-01-03-05	Шайба	1	
А4		6	НЕЖ-01-03-06	Прокладка	2	
Б4		7	НЕЖ-01-03-07	Кольцо		
				Войлок ПСФ95×Ф77×5		
				ГОСТ 6308-71*	2	0,001кг
				Стандартные изделия		
		8		Болт М8×30		
				ГОСТ 7798-70*	12	0,018кг
		9		Гайка М56×2		
				ГОСТ 11871-88	2	0,22кг
		10		Подшипник 7513		
				ТУ37.006.162-89	2	1,57кг

Изм.	Лист	№ докум.	Подп.	Дата	НЕЖ-01-03-00			
Разраб.		Дворникова			Звездочка в сборе	Лит.	Лист.	Листов
Провер.		Альберт				И		1
Рук. гр.						ОДЕССКИЙ СТРОЙПРОЕКТ		
Н. контр.		Гойхман						
Гл. констр.		Гойхман						

Инв. № подл. | Подп. и дата | Взам. инв. № | Инв. № дубл. | Подп. и дата

50-20-10-ЖЭН

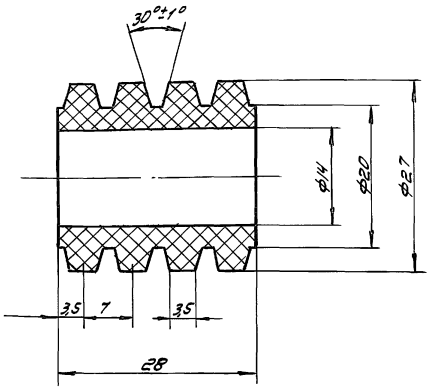

Изм.	Лист	№ докум.	Подп.	Дата	НЕЖ-01-02-05			
Разраб.		Дворникова			Втулка	Лит	Масса	Масштаб
Провер.		Альберт				И	0,015	2:1
Рук. гр.						Лист	Листов 1	
Н. контр.		Гойхман			Пластина ОМБ-А ГОСТ 7338-74*	ОДЕССКИЙ СТРОЙПРОЕКТ		
Гл. констр.		Гойхман						

Инв. № подл. | Подп. и дата | Взам. инв. № | Инв. № дубл. | Подп. и дата

НЕЖ-01-03-00СБ

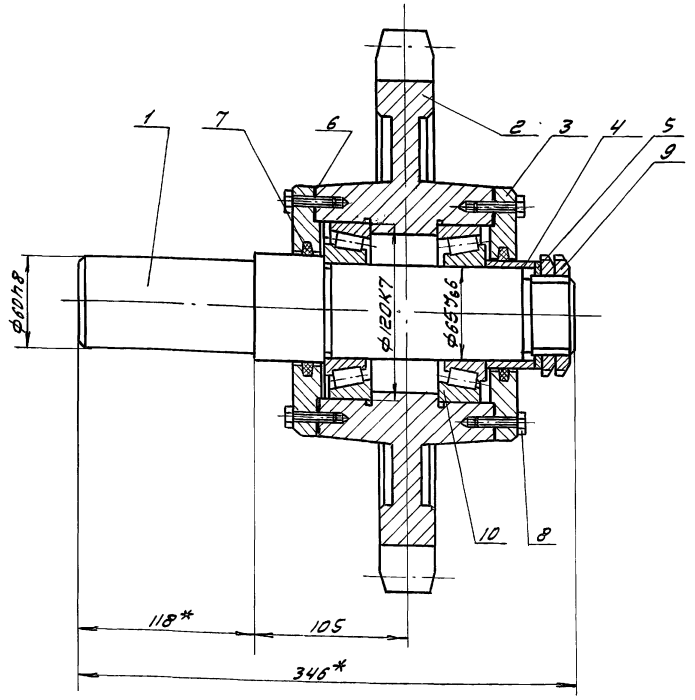

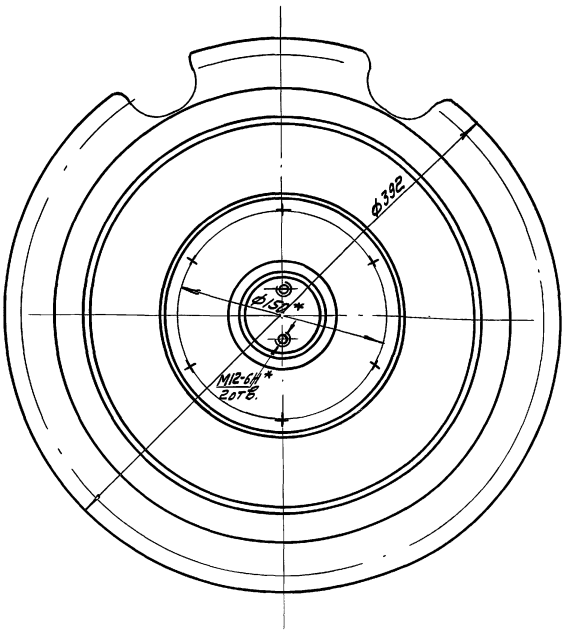

*Размеры для справок

Изм.	Лист	№ докум.	Подп.	Дата	НЕЖ-01-03-00СБ 409-14-78.92			
Разраб.		Дворникова			Звездочка в сборе	Лит.	Масса	Масштаб
Провер.		Альберт			Сборочный чертеж	И	34	1:2,5
Рук. гр.						Лист	Листов 1	
Н. контр.		Гойхман				ОДЕССКИЙ СТРОЙПРОЕКТ		
Гл. констр.		Гойхман						

Прилуцкая

Инв. № подл. | Подп. и дата | Взам. инв. № | Инв. № дубл. | Подп. и дата

25283-10 16

НЕЖ-01-03-01

Rz25 √(√)

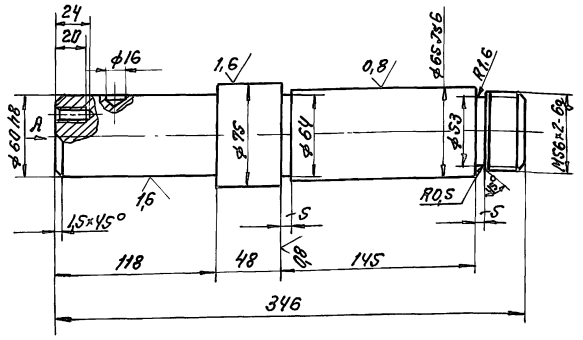

Вид А

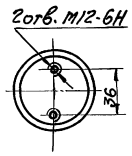

Отв. ф16 под стопор сверлить при монтаже совместно с дет. НЕЖ-01-00-04

			НЕЖ-01-03-01		
Изм. Лист	N докум.	Подп.	Дата	Вал	Лит.	Масса	Масштаб
Разраб.	Дворникова				И	8,6	1:2,5
Провер.	Альберт				Лист	Листов 1
Рук. гр.				Сталь 45 ГОСТ 1050-74**	ОДЕССКИЙ СТРОЙПРОЕКТ
Н. контр.	Гойхман				
Гл. констр.	Гойхман				

Инв. № подл. | Подп. и дата | Взам. инв. № | Инв. № дубл. | Подп. и дата

НЕЖ-01-03-03

Rz25 √(√)

16

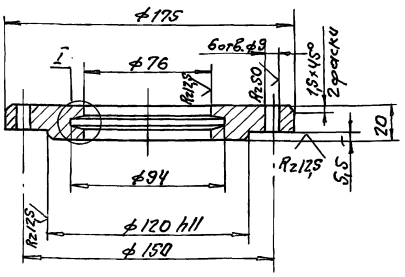

I
1:1

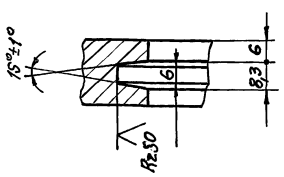

			НЕЖ-01-03-03		
Изм. Лист	N докум.	Подп.	Дата	Крышка	Лит.	Масса	Масштаб
Разраб.	Дворникова				И	2,3	1:2
Провер.	Альберт				Лист	Листов 1
Рук. гр.				Сч15 ГОСТ 1412-85	ОДЕССКИЙ СТРОЙПРОЕКТ
Н. контр.	Гойхман				
Гл. констр.	Гойхман				

Инв. № подл. | Подп. и дата | Взам. инв. № | Инв. № дубл. | Подп. и дата

НЕЖ-01-03-02

√(√)

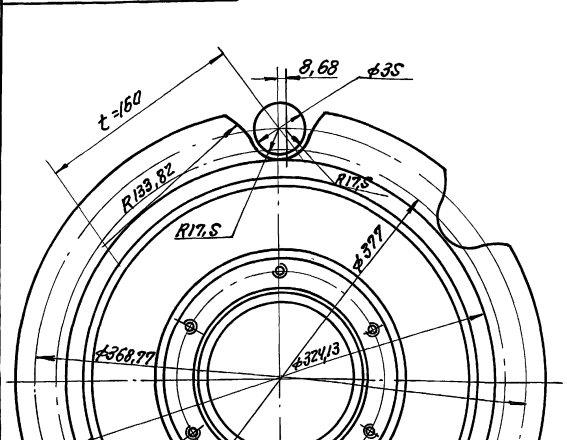

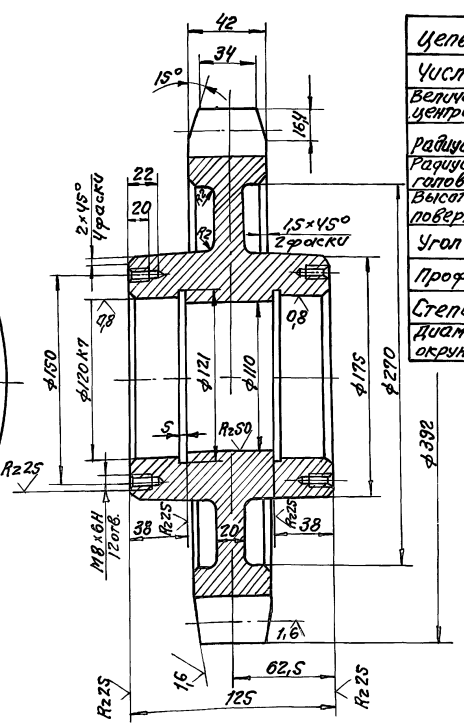

Цепь М315-1-160-1 ГОСТ 588-81*	
Число зубьев	z 7
Величина смещения центров дуг впадин	e 8,68
радиус впадин зубьев	r 17,5
Радиус закругления головки зубьев	r1 133,82
Высота прямолинейной поверхности зуба	h 11,6
Угол впадины	β 80
Профиль зуба	по ГОСТ 592-81*
Степень точности	3 ГОСТ 592-81*
Диаметр делительной окружности	d5 368,77

1. Неуказанные литейные уклоны 5°.
2. Неуказанные литейные радиусы R2...5.
3. Острые кромки притупить.

			НЕЖ-01-03-02 409-14-78.92		
Изм. Лист	N докум.	Подп.	Дата	Звёздочка	Лит.	Масса	Масштаб
Разраб.	Дворникова				И	17	1:2,5
Провер.	Альберт				Лист	Листов 1
Рук. гр.				Сч30 ГОСТ 1412-85	ОДЕССКИЙ СТРОЙПРОЕКТ
Н. контр.	Гойхман				
Гл. констр.	Гойхман				

Инв. № подл. | Подп. и дата | Инв. № дубл. | Взам. инв. № | Инв. № подл. | Подп. и дата

25283-ТО 1.7

Альбом 9.4.1

Альбом 9 ч.1

НЕЖ-01-04-01

Rz100 √(√)

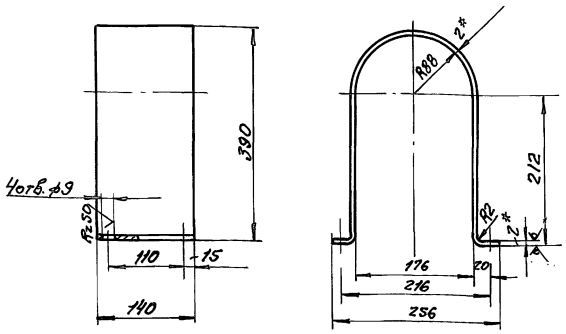

1. Длина развертки 704мм.
2. *Размер для справок

Изм.	Лист	N докум.	Подп.	Дата
Разраб.		Дворникова		
Провер.		Альберт		
Рук. гр.				
Н. контр.		Гойхман		
Гл. констр.		Гойхман		

НЕЖ-01-04-01

Лист

Лит.	Масса	Масштаб
И	1,5	1:5

Лист | Листов 1

Лист 2 ГОСТ 19903-74*
Ст.3 ГОСТ 14637-89

ОДЕССКИЙ СТРОЙПРОЕКТ

Инв. N подл. | Подп. и дата | Взам. инв. N | Инв. N дубл. | Подп. и дата

НЕЖ-01-03-04

Rz25 √(√)

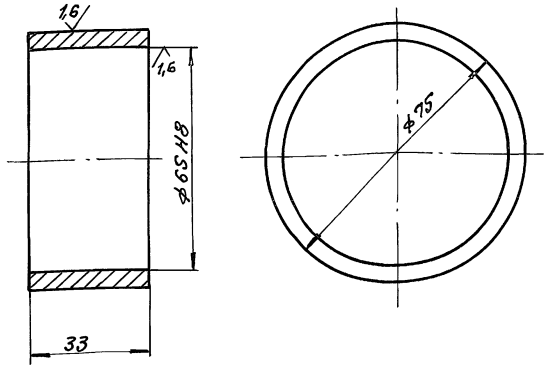

Изм.	Лист	N докум.	Подп.	Дата
Разраб.		Дворникова		
Провер.		Альберт		
Рук. гр.				
Н. контр.		Гойхман		
Гл. констр.		Гойхман		

НЕЖ-01-03-04

Втулка

Лит.	Масса	Масштаб
И	0,06	1:1

Лист | Листов 1

Ст.3 кп ГОСТ 380-71**

ОДЕССКИЙ СТРОЙПРОЕКТ

Инв. N подл. | Подп. и дата | Взам. инв. N | Инв. N дубл. | Подп. и дата

НЕЖ-01-03-05

Rz25 √

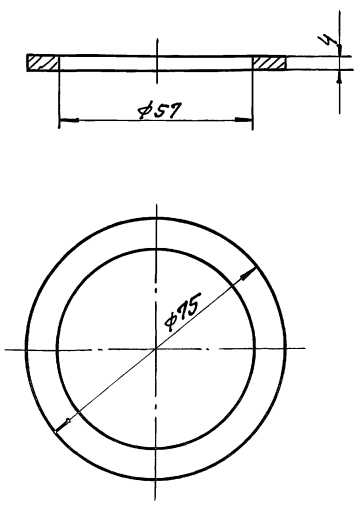

Изм.	Лист	N докум.	Подп.	Дата
Разраб.		Дворникова		
Провер.		Альберт		
Рук. гр.				
Н. контр.		Гойхман		
Гл. констр.		Гойхман		

НЕЖ-01-03-05

Шайба

Лит.	Масса	Масштаб
И	0,06	1:1

Лист | Листов 1

Сталь 45 ГОСТ 1050-74**

ОДЕССКИЙ СТРОЙПРОЕКТ

Инв. N подл. | Подп. и дата | Взам. инв. N | Инв. N дубл. | Подп. и дата

НЕЖ-01-03-06

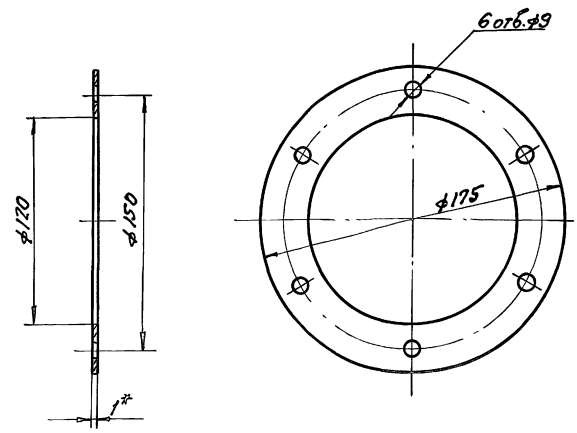

* Размер для справок

Изм.	Лист	N докум.	Подп.	Дата
Разраб.		Дворникова		
Провер.		Альберт		
Рук. гр.				
Н. контр.		Гойхман		
Гл. констр.		Гойхман		

НЕЖ-01-03-06
409-14-78.92

Прокладка

Лит.	Масса	Масштаб
И	0,002	1:2

Лист | Листов 1

Картон прокл. А-1 ГОСТ 9347-74*

ОДЕССКИЙ СТРОЙПРОЕКТ

Инв. N подл. | Подп. и дата | Взам. инв. N | Инв. N дубл. | Подп. и дата

25283-10 18

Формат	Зона	Поз.	Обозначение	Наименование	К-во	Примечание
				Документация		
А3			НЕЖс-01-04-00СБ	Сборочный чертеж		
				Детали		
А4		1	НЕЖс-01-04-01	Лист	1	
А4		2	НЕЖс-01-04-02	Дуга	2	

Изм.	Лист	№ докум.	Подп.	Дата
Разраб.		Дворникова		
Провер.		Лыберт		
Рук. гр.				
Н. контр.		Гойхман		
Гл. констр.		Гойхман		

НЕЖс-01-04-00

Ограждение

Лит.	Лист	Листов
И		1

ОДЕССКИЙ СТРОЙПРОЕКТ

Инв. № подл. | Подп. и дата | Взам. инв. № | Инв. № дубл. | Подп. и дата

НЕЖс-01-04-02

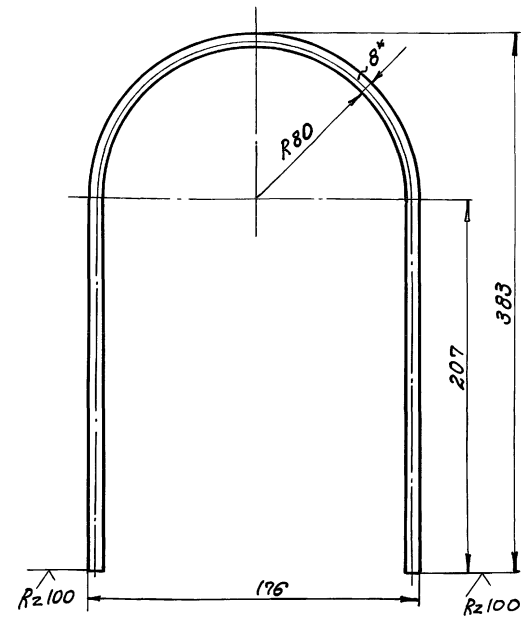

1. Длина развертки 698мм.
2.* Размер для справок.

Изм.	Лист	№ докум.	Подп.	Дата
Разраб.		Дворникова		
Провер.		Лыберт		
Рук. гр.				
Н. контр.		Гойхман		
Гл. констр.		Гойхман		

НЕЖс-01-04-02

Дуга

Лит.	Масса	Масштаб
И	0,26	1:2
Лист	Листов 1	

Круг 8 ГОСТ 2590-88 / Ст.3 ГОСТ 535-79*

ОДЕССКИЙ СТРОЙПРОЕКТ

Инв. № подл. | Подп. и дата | Взам. инв. № | Инв. № дубл. | Подп. и дата

НЕЖс-01-04-00СБ

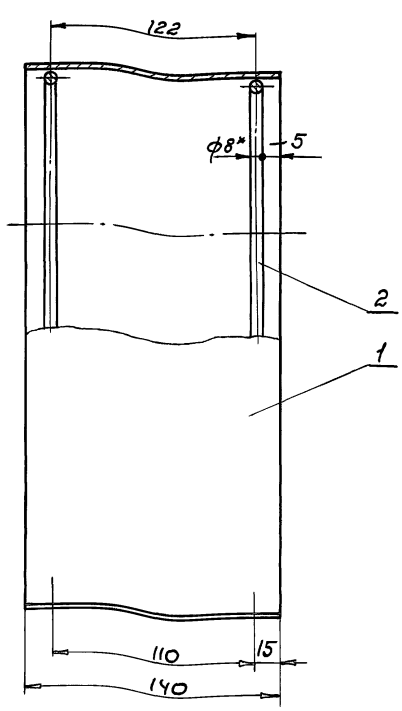

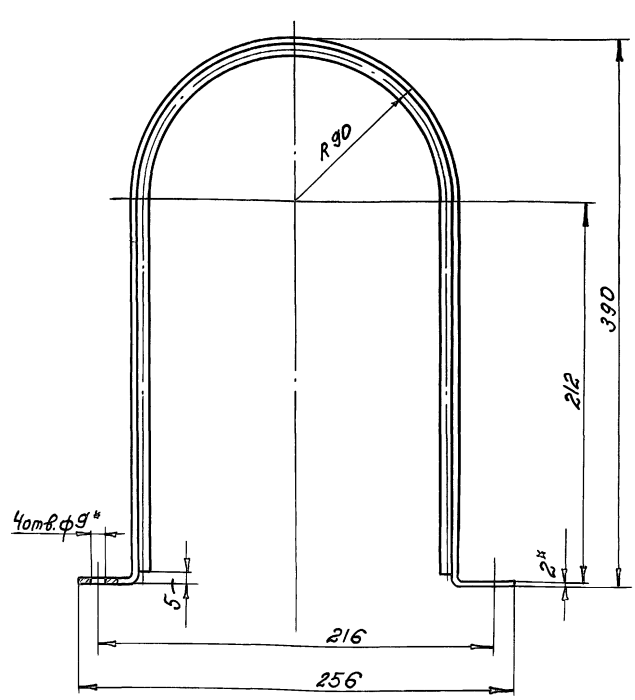

1. Сварка ручная дуговая.
2.* Размер для справок.

Изм.	Лист	№ докум.	Подпись	Дата
Разраб.		Дворникова		
Проверил		Лыберт		
Рук. гр.				
Н. контр.		Гойхман		
Гл. констр.		Гойхман		

НЕЖс-01-04-00СБ 409-14-78.92

Ограждение. Сборочный чертеж.

Лит.	Масса	Масштаб
И	2,02	1:2
Лист	Листов 1	

ОДЕССКИЙ СТРОЙПРОЕКТ

Инв. № подл. | Подп. и дата | Взам. инв. № | Инв. № дубл. | Подп. и дата

25283-10 19

Альбом 9.4.1

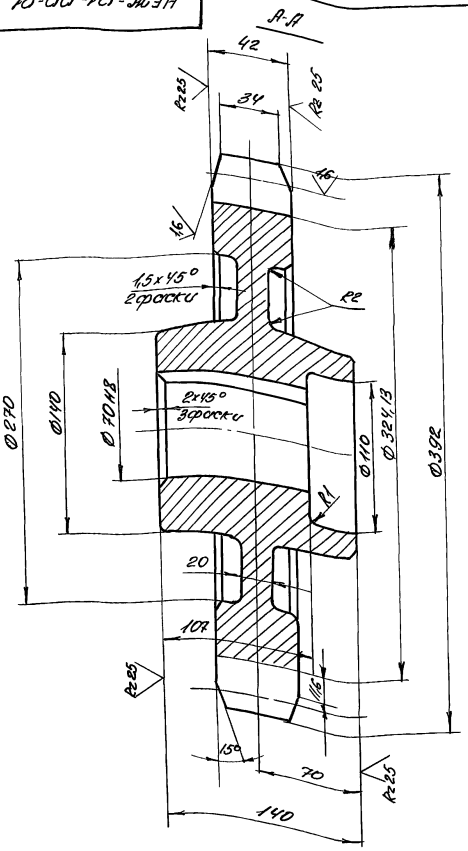

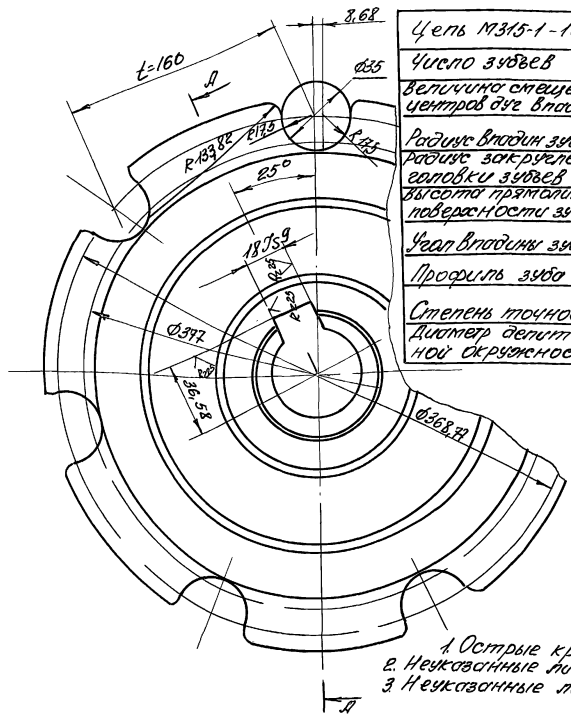

Цепь М315-1-160-1 ГОСТ 588-81*		
Число зубьев	z	7
Величина смещения центров дуг впадин	e	8,68
Радиус впадин зубьев	r	17,5
Радиус закругления головки зубьев	r_1	133,82
Высота прямолинейного участка поверхности зуба	h	11,6
Угол впадины зуба	β	80
Профиль зуба		по ГОСТ 592-81*
Степень точности		3 ГОСТ 592-81*
Диаметр делительной окружности	d	368,77

1. Острые кромки притупить
2. Неуказанные литейные уклоны 5°
3. Неуказанные литейные радиусы 2...5

Изм.	Лист	N докум.	Подп.	Дата	НЕЖС-01-00-01
Разработ.		Дворникова			Звездочка
Проверил		Альберт			
Рук. гр.					
Н. контр.		Гойхман			
Гл. констр.		Гойхман			

Лит.	Масса	Масштаб
И	17	1:2,5
Лист	Листов	

Сталь 30 ГОСТ 1412-85

ОДЕССКИЙ СТРОЙПРОЕКТ

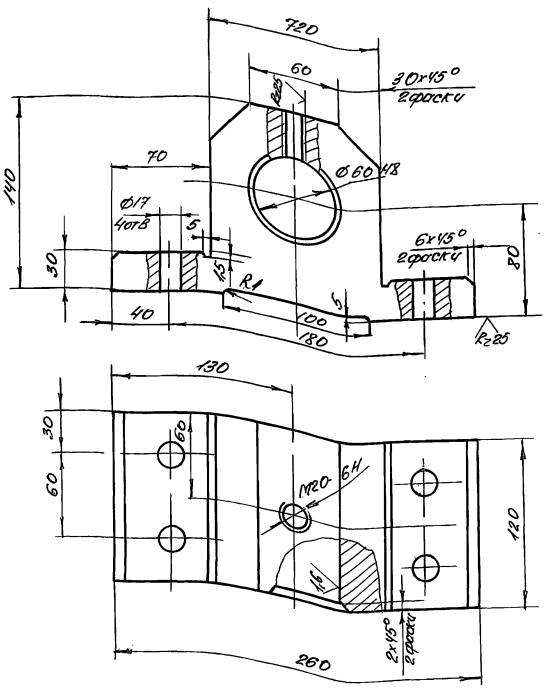

Изм.	Лист	N докум.	Подп.	Дата	НЕЖС-01-00-02
Разработ.		Дворникова			Подшипник
Проверил		Альберт			
Рук. гр.					
Н. контр.		Гойхман			
Гл. констр.		Гойхман			

Лит.	Масса	Масштаб
И	1,6	1:2,5
Лист	Листов	

Сталь 30 ГОСТ 1412-85*

ОДЕССКИЙ СТРОЙПРОЕКТ

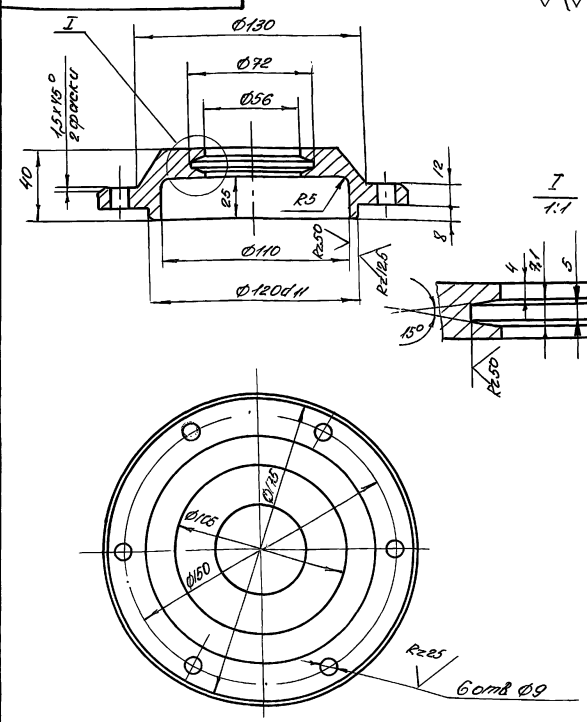

Изм.	Лист	N докум.	Подп.	Дата	НЕЖС-02-00-06 409-14-78.92
Разработ.		Дворникова			Крышка
Проверил		Альберт			
Рук. гр.					
Н. контр.		Гойхман			
Гл. констр.		Гойхман			

Лит.	Масса	Масштаб
И	2,1	1:2
Лист	Листов	

Сталь 15 ГОСТ 1412-85

ОДЕССКИЙ СТРОЙПРОЕКТ

Инв. № подл. | Подп. и дата | Взам. инв. № | Инв. № дубл. | Подп. и дата

22383-07 02

НЕЖ-05-00-01

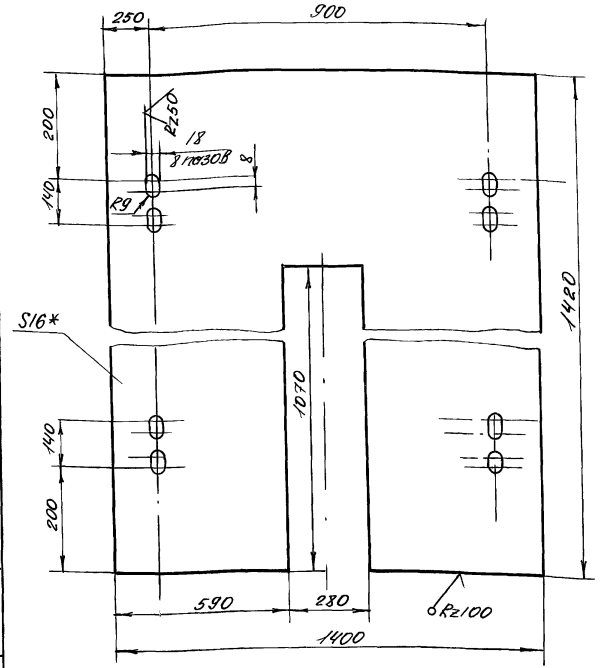

* Размер для справок

					НЕЖ-05-00-01		
Изм.	Лист	№ докум.	Подп.	Дата	Лист	Масса	Масштаб
Разработ.		Ворников				1,94	1:10
Проверил		Альберт				Лист	Листов 1
Рук. гр.					Лист 16 ГОСТ 19903-74* / Ст3 ГОСТ 14637-89	ОДЕССКИЙ СТРОЙПРОЕКТ	
Н. контр.		Гойхман					
Гл. констр.		Гойхман					

Инв. № подл. | Подп. и дата | Взам. инв. № | Инв. № дубл. | Подп. и дата

НЕЖ-01-00-03

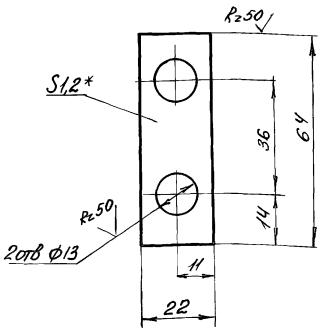

* Размер для справок

					НЕЖ-01-00-03		
Изм.	Лист	№ докум.	Подп.	Дата	Лист	Масса	Масштаб
Разработ.		Ворников				0,013	1:1
Проверил		Альберт				Лист	Листов 1
Рук. гр.					Лист 12 ГОСТ 19904-74* / Ст3 ГОСТ 16523-70*	ОДЕССКИЙ СТРОЙПРОЕКТ	
Н. контр.		Гойхман					
Гл. констр.		Гойхман					

Инв. № подл. | Подп. и дата | Взам. инв. № | Инв. № дубл. | Подп. и дата

Альбом 9.1

20

НЕЖ-04-00-02

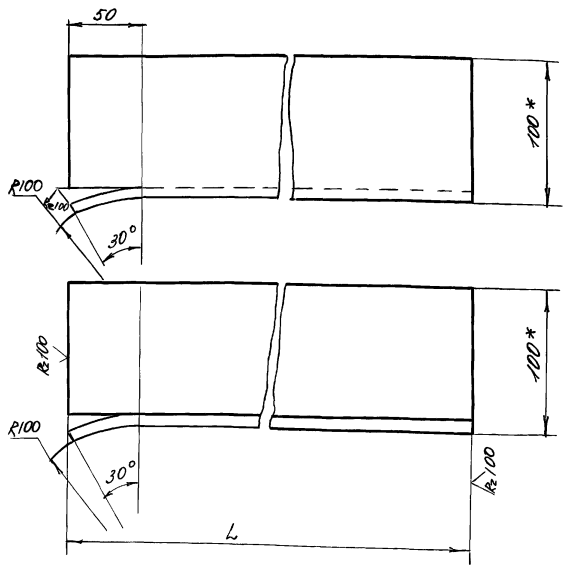

Обозначение	L мм	Масса кг
НЕЖ-04-00-02	16200	1976
-01	15655	191

* Размеры для справок

					НЕЖ-04-00-02		
Изм.	Лист	№ докум.	Подп.	Дата	Лист	Масса	Масштаб
Разработ.		Ворников				См. табл.	1:25
Проверил		Альберт				Лист	Листов 1
Рук. гр.					Уголок 100×100×8 ГОСТ 8509-86 / Ст3 ГОСТ 535-79*	ОДЕССКИЙ СТРОЙПРОЕКТ	
Н. контр.		Гойхман					
Гл. констр.		Гойхман					

Инв. № подл. | Подп. и дата | Взам. инв. № | Инв. № дубл. | Подп. и дата

252283-10-27

НЕЖ-01-00-04

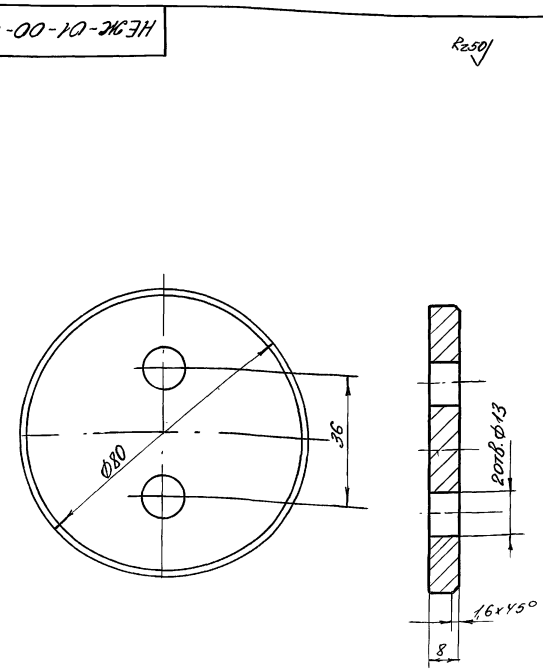

					НЕЖ-01-00-04 409-14-78.92		
Изм.	Лист	№ докум.	Подп.	Дата	Лист	Масса	Масштаб
Разработ.		Ворников				0,18	1:1
Проверил		Альберт				Лист	Листов 1
Рук. гр.					Ст3кп ГОСТ 380-71**	ОДЕССКИЙ СТРОЙПРОЕКТ	
Н. контр.		Гойхман					
Гл. констр.		Гойхман					

Инв. № подл. | Подп. и дата | Взам. инв. № | Инв. № дубл. | Подп. и дата

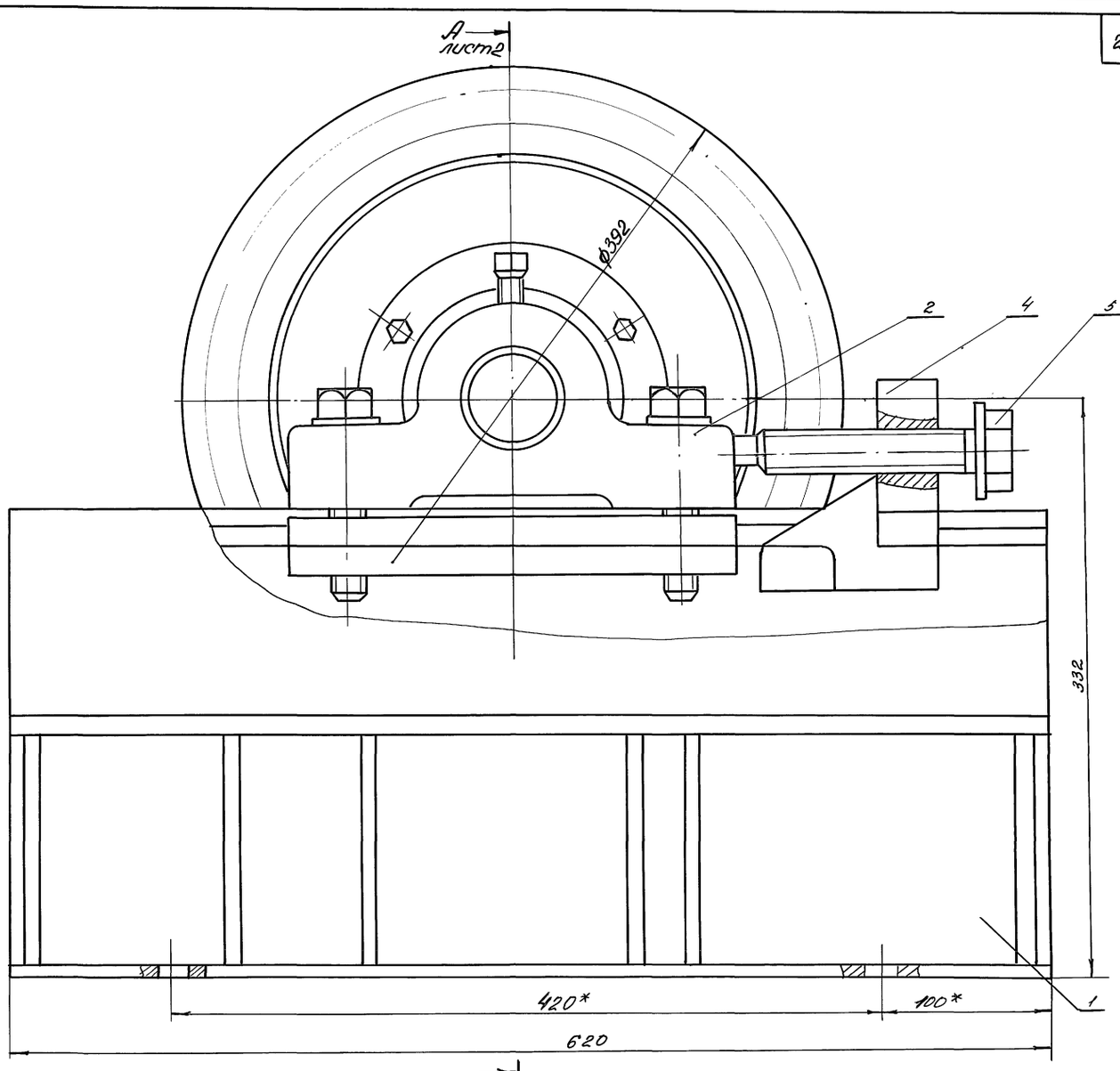

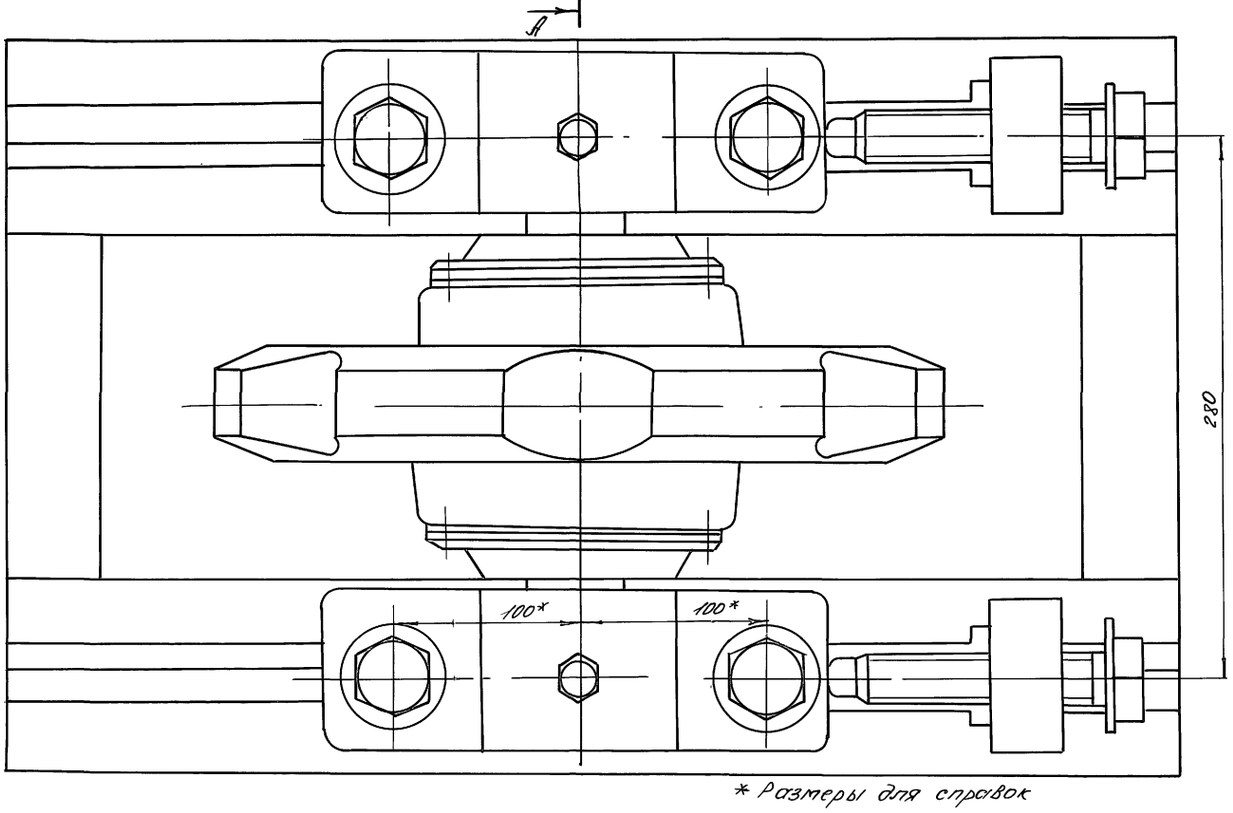

* Размеры для справок

					НЕЖ-02-00-00СБ 409-14-78.92		
Изм.	Лист	№ докум.	Подп.	Дата	Натяжная стонция Сборочный чертеж	Лит.	Масса	Масштаб
Разраб.		Воронков				И	138	1:2
Провер.		Альберг				Лист 1	Листов 2
Рук. гр.						ОДЕССКИЙ СТРОЙПРОЕКТ	
Н. контр.		Гойхман					
Гл. констр.		Гойхман					

Инв. № подл. | Подп. и дата | Взам. инв. № | Инв. № дубл. | Подп. и дата

25283-10 22

Альбом 9.1

А-А лист 1

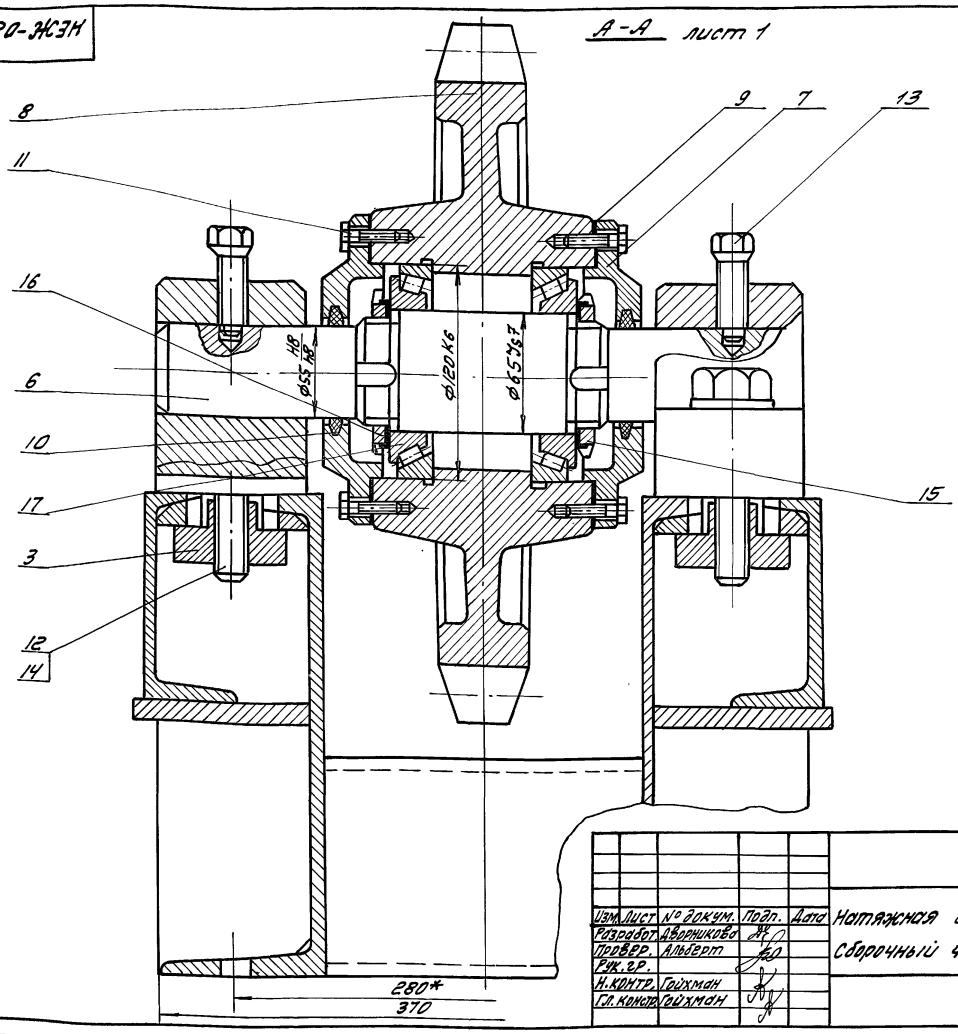

Изм.	Лист	№ докум.	Подп.	Дата
Разработ.	Дворникова			
Провер.	Альберт			
Рук. гр.				
Н. контр.	Гойхман			
Гл. констр.	Гойхман			

НЕЖ-02-00-00СБ

Натяжная станция
Сборочный чертеж

Лит	Масса	Масштаб
И	—	—

Лист 2 Листов 2

ОДЕССКИЙ СТРОЙПРОЕКТ

Альбом 9 ч.1

Формат	Зона	Поз.	Обозначение	Наименование	К-во	Примечание
				Документация		
*			НЕЖ-02-00-00СБ	Сборочный чертеж		*А2, А3
				Сборочные единицы		
А4		1	НЕЖ-02-01-00	Рама	1	
				Детали		
А3		2	НЕЖ-02-00-01	Подшипник	2	
А4		3	НЕЖ-02-00-02	Ползун	2	
А4		4	НЕЖ-02-00-03	Кулачок	2	
А4		5	НЕЖ-02-00-04	Болт прижимной	2	
А4		6	НЕЖ-02-00-05	Вал	1	
А3		7	НЕЖ-02-00-06	Крышка	2	
А3		8	НЕЖ-01-03-02	Звездочка	1	
А4		9	НЕЖ-01-03-06	Прокладка	2	
Б4		10	НЕЖ-02-00-07	Кольцо		
				Войлок ПСФ95×Ф77×5		
				ГОСТ 6308-71*	2	0,001
				Стандартные изделия		
				Болты ГОСТ 7798-70*		
		11		М8×30	12	0,018 кг
		12		М20×110	4	0,332 кг

Изм.	Лист	№ докум.	Подп.	Дата
Разраб.	Дворникова			
Провер.	Альберт			
Рук. гр.				
Н. контр.	Гойхман			
Гл. констр.	Гойхман			

НЕЖ-02-00-00

Натяжная станция

Лит.	Лист.	Листов
И	1	2

ОДЕССКИЙ СТРОЙПРОЕКТ

Формат	Зона	Поз.	Обозначение	Наименование	К-во	Примечание
		13		Винт М16×45		
				ГОСТ 1483-84*	2	0,076 кг
		14		Шайба 20		
				ГОСТ 11371-78*	2	0,023 кг
		15		Гайка М60×2		
				ГОСТ 11871-88	2	0,245 кг
		16		Подшипник 7513		
				ТУ37.006.162-89	2	1,57 кг

Изм.	Лист	N докум.	Подп.	Дата

НЕЖ-02-00-00
409-14-78.92

Лист 2

Прилуцкая

Инв. № подл. | Подп. и дата | Взам. инв. № | Инв. № дубл. | Подп. и дата

25283-10 23

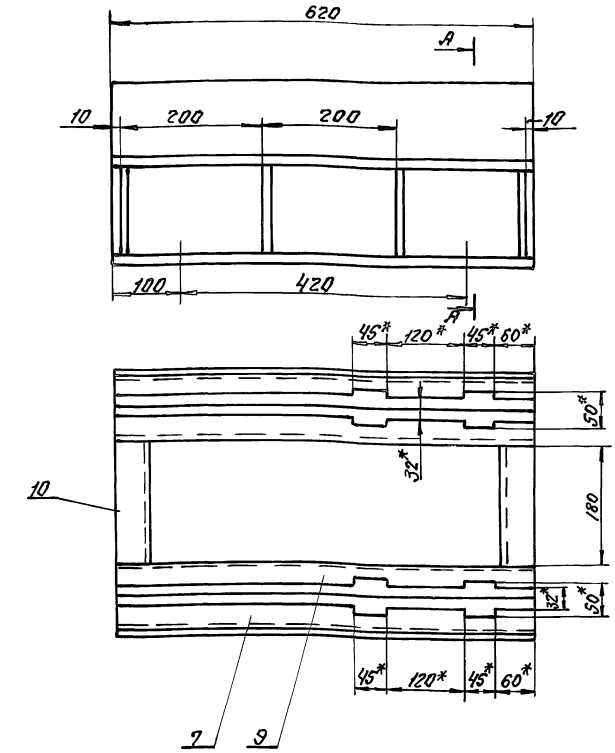

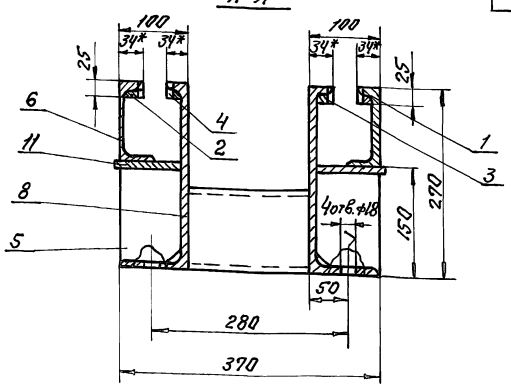

1. Сварные швы по ГОСТ 5264-80*Т1-Δ4.
2. *Размеры для справок.

					НЕЖ-02-01-00СБ			
Изм.	Лист	N докум.	Подп.	Дата	Рама	Лит.	Масса	Масштаб
Разраб.		Авдонюкова					56	1:5
Провер.		Альберт			Сборочный чертеж	Лист	Листов 1	
Рук. гр.								
Н. контр.		Гойхман				ОДЕССКИЙ СТРОЙПРОЕКТ		
Гл. констр.		Гойхман						

НЕЖ-02-01-01

Rz100 (√)

НЕЖ-02-01-01-01, зеркальное отражение, остальное см. НЕЖ-02-01-01

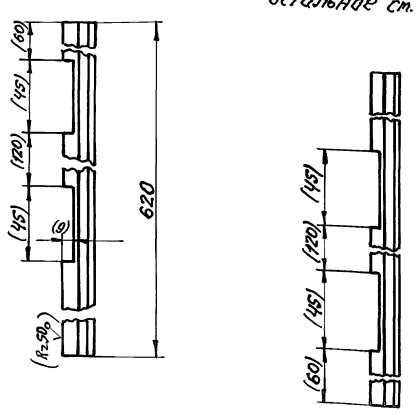

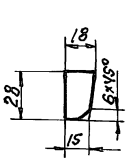

Размеры и шероховатость в скобках выполнить после сварки узла совместно с дет. НЕЖ-02-01-04 и НЕЖ-02-01-04.01.

					НЕЖ-02-01-01			
Изм.	Лист	N докум.	Подп.	Дата	Планка	Лит.	Масса	Масштаб
Разраб.		Авдонюкова					2,5	1:2
Провер.		Альберт				Лист	Листов 1	
Рук. гр.								
Н. контр.		Гойхман			Ст.3кп ГОСТ 380-71**	ОДЕССКИЙ СТРОЙПРОЕКТ		
Гл. констр.		Гойхман						

Формат	Зона	Поз.	Обозначение	Наименование	К-во	Примечание
				Документация		
А3			НЕЖ-02-01-00СБ	Сборочный чертеж		
				Детали		
А4		1	НЕЖ-02-01-01	Планка	1	
А4		2	-01	Планка	1	
А4		3	НЕЖ-02-01-02	Планка	1	
А4		4	-01	Планка	1	
А4		5	НЕЖ-02-01-03	Косынка	8	
А4		6	НЕЖ-02-01-04	Направляющая	1	
А4		7	-01	Направляющая	1	
А4		8	НЕЖ-02-01-05	Направляющая	1	
А4		9	-01	Направляющая	1	
Б4		10	НЕЖ-02-01-06	Поперечина		
				Швеллер 12 ГОСТ 8240-89		
				Ст.3 ГОСТ 535-79*		
				L = 180	2	1,89кг
Б4		11	НЕЖ-02-01-07	Полка		
				Лист 10 ГОСТ 19903-74*		
				Ст.3 ГОСТ 14637-89		
				105×620	2	5,1кг

					НЕЖ-02-01-00 409-14-78.92			
Изм.	Лист	N докум.	Подп.	Дата	Рама	Лит.	Лист	Листов
Разраб.		Авдонюкова				И		1
Провер.		Альберт				ОДЕССКИЙ СТРОЙПРОЕКТ		
Рук. гр.								
Н. контр.		Гойхман						
Гл. констр.		Гойхман						

НЕЖ-02-01-02

R_z100

НЕЖ-02-01-02-01, зеркальное отражение, остальное см НЕЖ-02-01-02-01

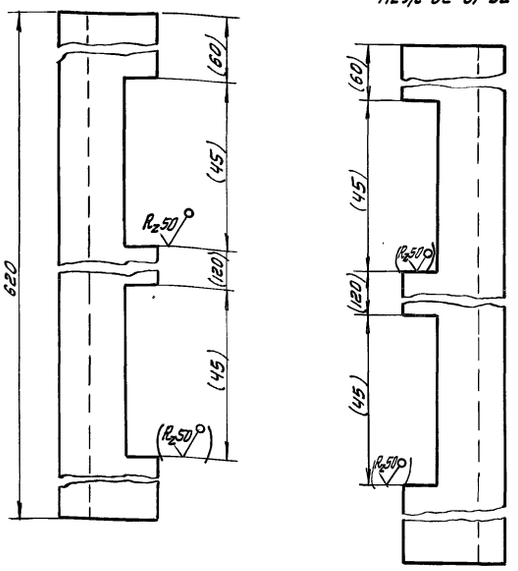

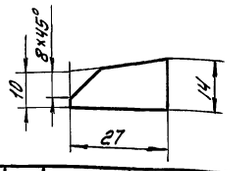

Размеры и шероховатость выполнить после сварки узла, совместно с дет. НЕЖ-02-01-05 и НЕЖ-02-01-05-01.

Изм.	Лист	№ докум.	Подп.	Дата
Разработ.		Дворникова		
Провер.		Альберт		
Рук. гр.				
Н. контр.		Гойхман		
Гл. констр.		Гойхман		

НЕЖ-02-01-02

Планка

Лит	Масса	Масштаб
И	1.6	1:1
Лист	Листов 1	

Ст 3кп ГОСТ 380-71*

ОДЕССКИЙ СТРОЙПРОЕКТ

Инв. № подл. | Подп. и дата | Взам. инв. № | Инв. № дубл. | Подп. и дата

24

Альбом 4.1

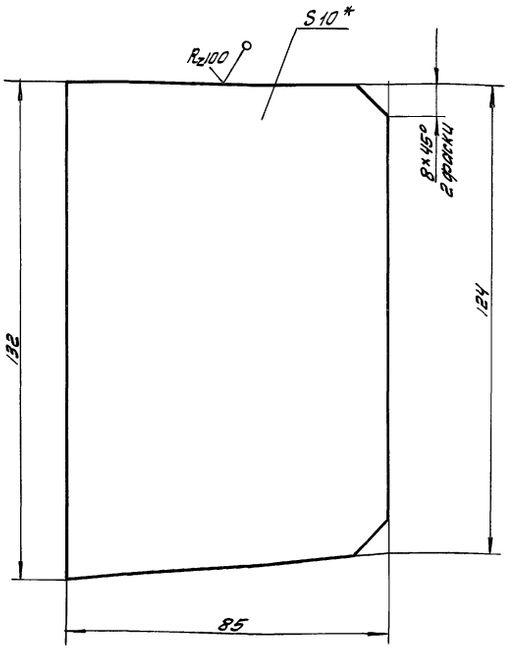

*Размер для справок

НЕЖ-02-01-03

Косынка

Лит.	Масса	Масштаб
И	0,9	1:1
Лист	Листов 1	

Лист 10 ГОСТ 19903-74* Ст.3 ГОСТ 14637-89

ОДЕССКИЙ СТРОЙПРОЕКТ

НЕЖ-02-01-04

НЕЖ-02-01-04-01, зеркальное отражение, остальное см. НЕЖ-02-01-04

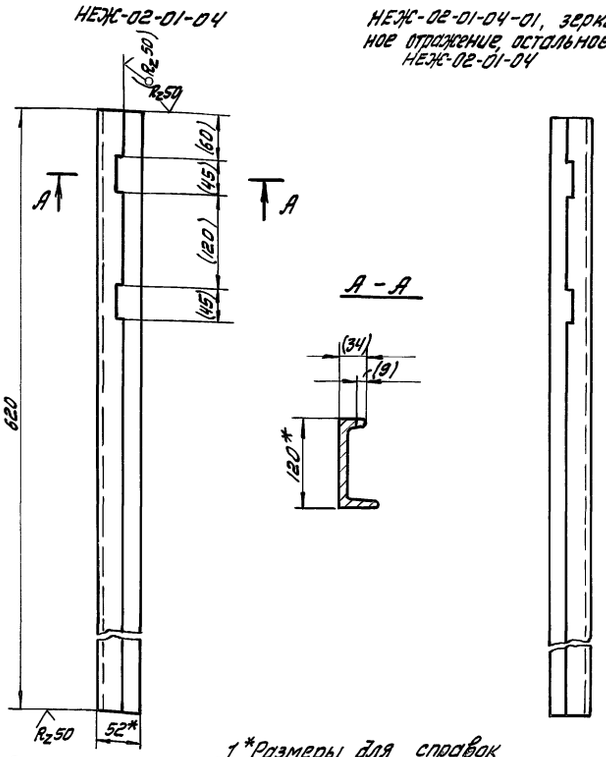

1*Размеры для справок

2 Размеры и шероховатость в скобках выполнить после сварки узла совместно с дет. НЕЖ-02-01-01 и НЕЖ-02-01-01-01

НЕЖ-02-01-04

Направляющая

Лит	Масса	Масштаб
И	2	1:5
Лист	Листов 1	

Швеллер 12 ГОСТ 8240-89 Ст.3 ГОСТ 535-79*

ОДЕССКИЙ СТРОЙПРОЕКТ

НЕЖ-02-01-05

НЕЖ-02-01-05-01, зеркальное отражение, остальное см. НЕЖ-02-01-05

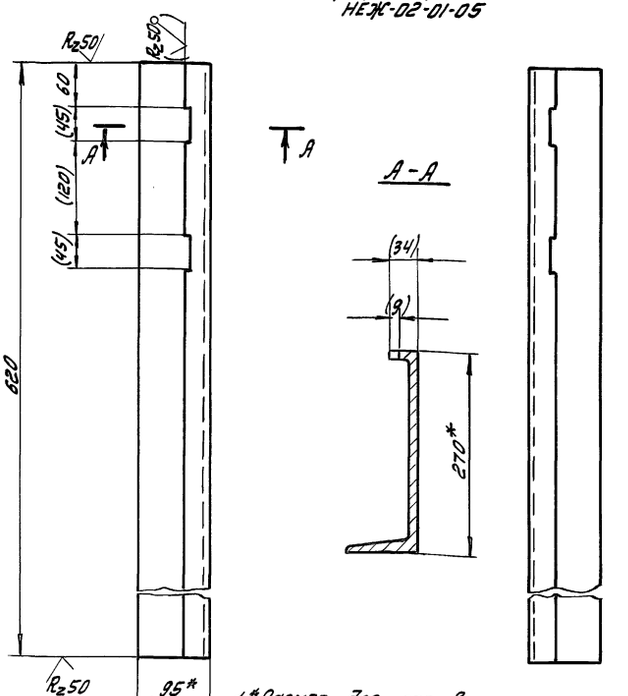

1.*Размер для справок.

2. Размеры и шероховатость в скобках выполнить после сварки узла совместно с дет. НЕЖ-02-01-02 и НЕЖ-02-01-02-01

НЕЖ-02-01-05
409-14-78.92

Направляющая

Лит.	Масса	Масштаб
И	11	1:5
Лист	Листов 1	

Швеллер 27 ГОСТ 8240-89 Ст.3 ГОСТ 535-79*

ОДЕССКИЙ СТРОЙПРОЕКТ

Инв. № подл. | Подп. и дата | Взам. инв. № | Инв. № дубл. | Подп. и дата

2283-10 25

Копировал

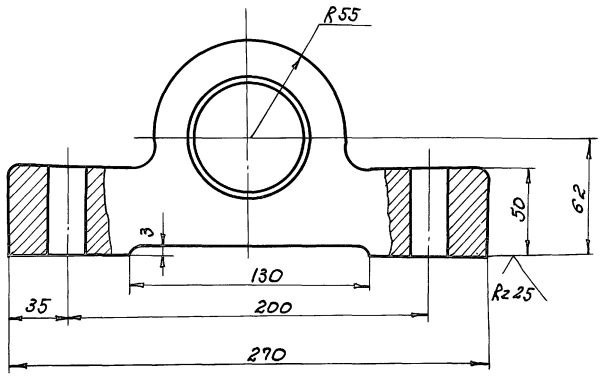

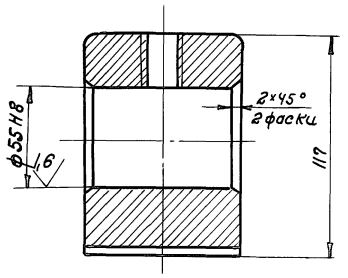

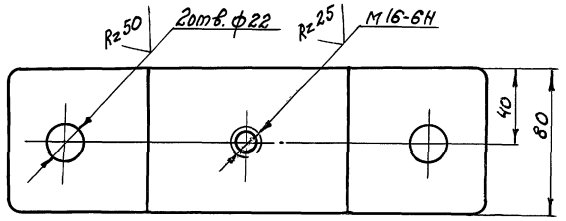

Литейные радиусы 3...5мм.

					НЕЖс-02-00-01		
Изм.	Лист	№ докум.	Подп.	Дата	Подшипник	Лит.	Масса 10,1 / Масштаб 1:2
Разработ.		Дворникова				И	
Проверил		Яльберт				Лист	Листов 1
Рук. гр.							
Н. контр.		Гойхман			Сталь 35Л ГОСТ 977-88	ОДЕССКИЙ СТРОЙПРОЕКТ	
Гл. констр.		Гойхман					

Инв. № подл. | Подп. и дата | Взам. инв. № | Инв. № дубл. | Подп. и дата

НЕЖс-02-00-02

Rz 50

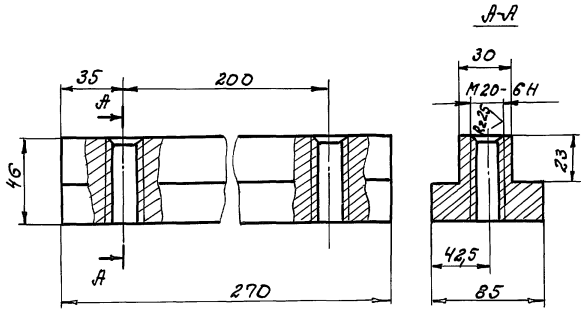

					НЕЖс-02-00-02		
Изм.	Лист	№ докум.	Подп.	Дата	Ползун	Лит.	Масса 4,4 / Масштаб 1:2
Разраб.		Дворникова				И	
Провер.		Яльберт				Лист	Листов 1
Рук. гр.							
Н. кон. тр.		Гойхман			Ст.3кп ГОСТ 380-71**	ОДЕССКИЙ СТРОЙПРОЕКТ	
Гл. констр.		Гойхман					

Инв. № подл. | Подп. и дата | Взам. инв. № | Инв. № дубл. | Подп. и дата

НЕЖс-02-00-03

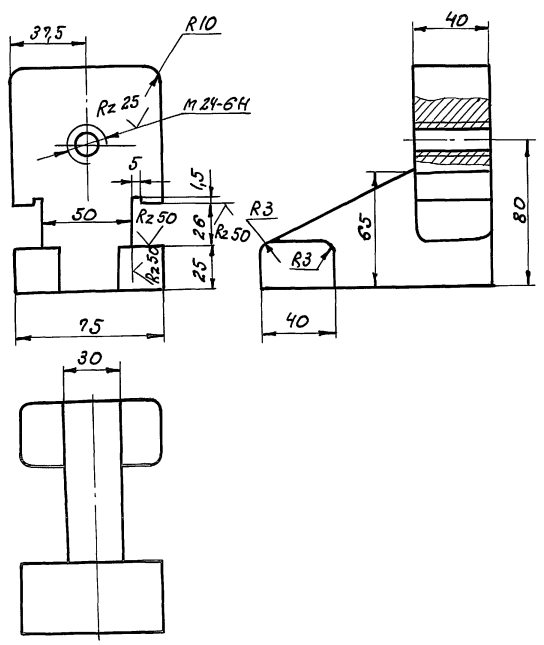

					НЕЖс-02-00-03 УОЗ-ТУ-78.92		
Изм.	Лист	№ докум.	Подп.	Дата	Кулачок	Лит.	Масса 3,5 / Масштаб 1:2
Разработ.		Дворникова				И	
Проверил		Яльберт				Лист	Листов 1
Рук. гр.							
Н. кон. тр.		Гойхман			Сталь 35Л ГОСТ 977-88	ОДЕССКИЙ СТРОЙПРОЕКТ	
Гл. констр.		Гойхман					

Инв. № подл. | Подп. и дата | Взам. инв. № | Инв. № дубл. | Подп. и дата

25283-10 26

Альбом 9.4.1

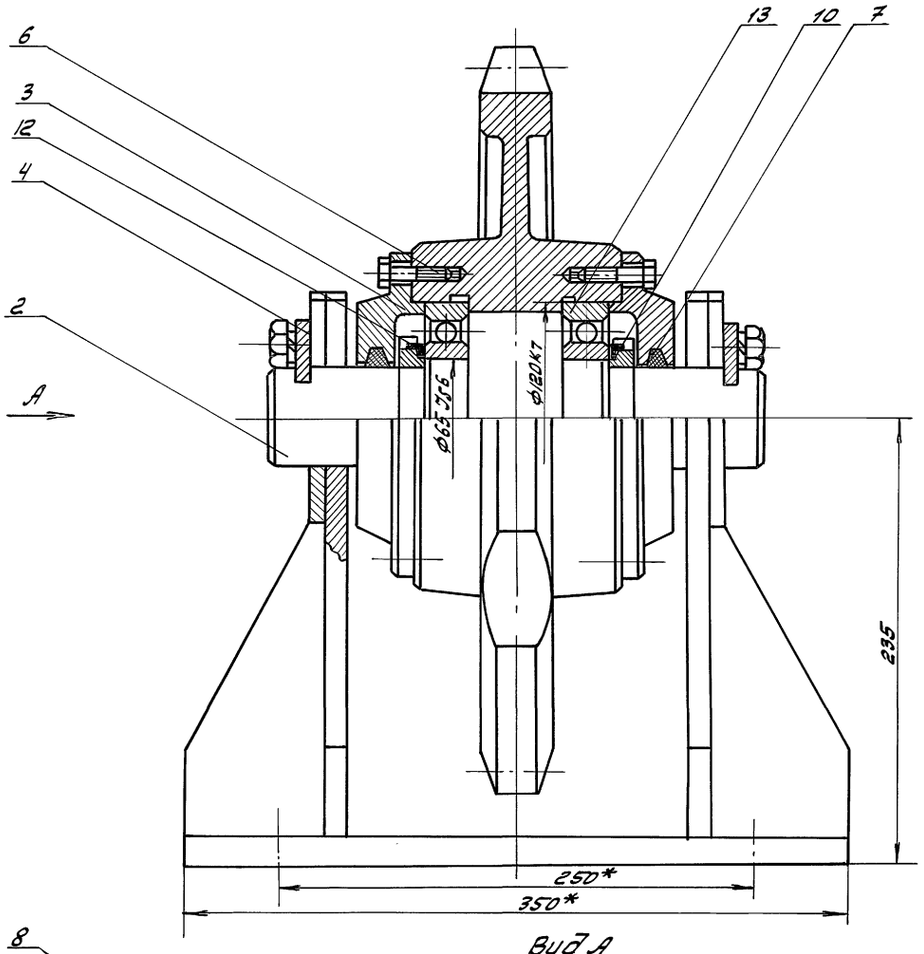

Вид А

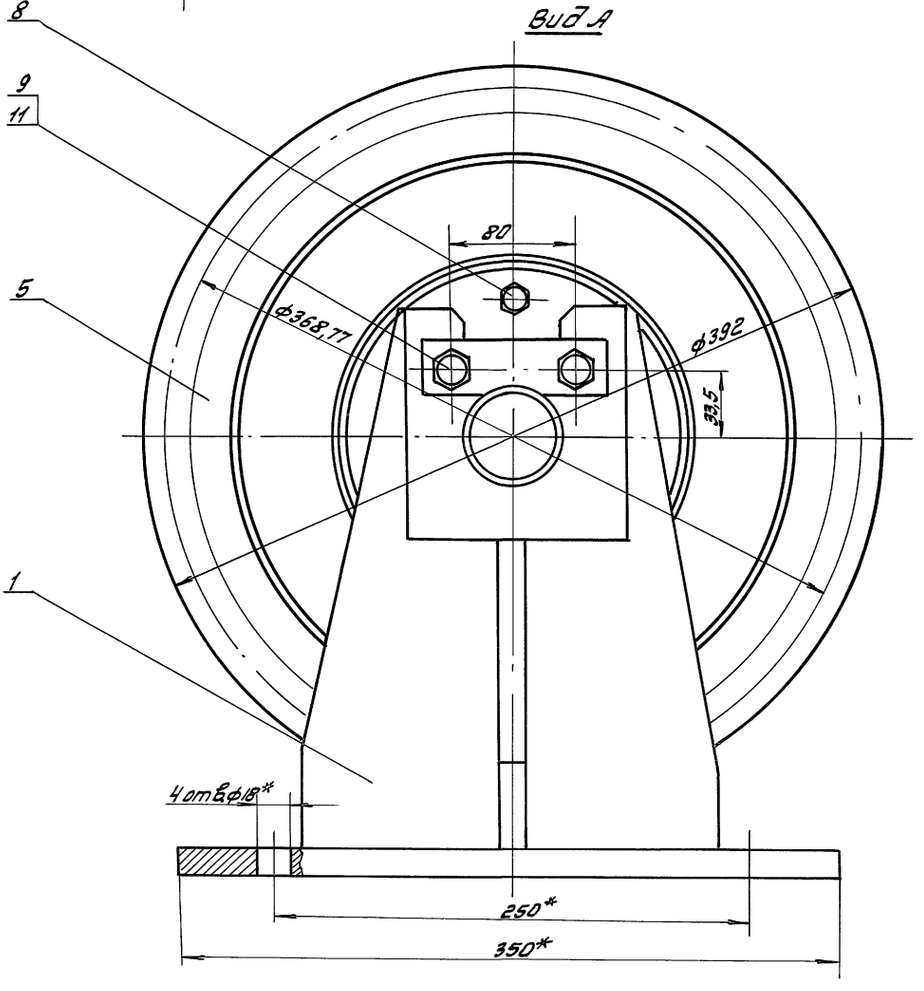

Изм.	Лист	№ докум.	Подп.	Дата
Разраб.		Дворникова		
Провер.		Альберт		
Рук. гр.				
Н. контр.		Гойхман		
Гл. констр.		Гойхман		

НЕЖ-03-00-00СБ
409-14-78.92

Звездочка отклоняющая
Сборочный чертеж

Лит	Масса	Масштаб
И	53	1:2
Лист	Листов 1	

ОДЕССКИЙ СТРОЙПРОЕКТ

Копировал

Инв. № подл. | Подп. и дата | Взам. инв. № | Инв. № дубл. | Подп. и дата

25283-10 27

НЕЖс-02-00-04

Rz 50

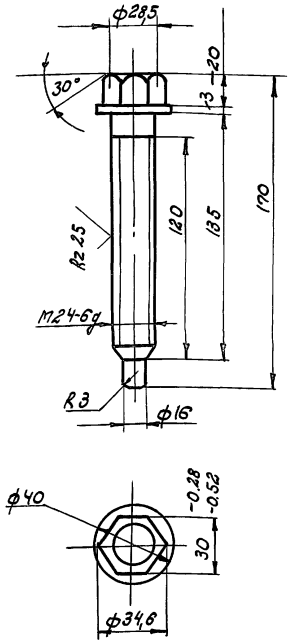

Изм.	Лист	№ докум.	Подп.	Дата
Разраб.		Дворникова		
Проверил		Альберт		
Рук. гр.				
Н. контр.		Гойхман		
Гл. констр.		Гойхман		

НЕЖс-02-00-04

Болт прижимной

Лит.	Масса	Масшт.
И	0,53	1:2
Лист	Листов 1	

Ст. 3кп ГОСТ 380-71**

ОДЕССКИЙ СТРОЙПРОЕКТ

Инв. № подл. | Подп. и дата | Взам. инв. № | Инв. № дубл. | Подп. и дата

НЕЖс-02-00-05

Rz 50

27

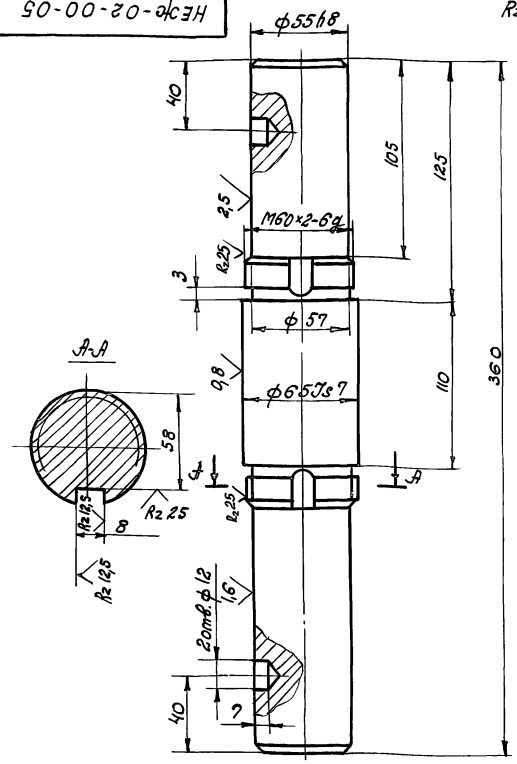

Засверловку под стопорные винты произвести при сборке

Изм.	Лист	№ докум.	Подп.	Дата
Разраб.		Дворникова		
Проверил		Альберт		
Рук. гр.				
Н. контр.		Гойхман		
Гл. констр.		Гойхман		

НЕЖс-02-00-05

Вал

Лит.	Масса	Масшт.
И	7,6	1:2
Лист	Листов 1	

Сталь 45 ГОСТ 1050-74**

ОДЕССКИЙ СТРОЙПРОЕКТ

Инв. № подл. | Подп. и дата | Взам. инв. № | Инв. № дубл. | Подп. и дата

Формат	Зона	Поз.	Обозначение	Наименование	Кол-во	Примечание
				Документация		
А2			НЕЖс-03-00-00СБ	Сборочный чертеж		
				Сборочные единицы		
А4		1	НЕЖс-03-01-00	Стойка	1	
				Детали		
А4		2	НЕЖс-03-00-01	Вал	1	
А4		3	НЕЖс-03-00-02	Крышка	2	
А4		4	НЕЖс-03-00-03	Планка	2	
А3		5	НЕЖс-01-03-02	Звездочка	1	
А4		6	НЕЖс-01-03-06	Прокладка	2	
Б4		7	НЕЖс-03-00-04	Кольцо		
				Войлок ПС ф95×ф77×5		
				ГОСТ 6308-71*	2	0,001кг
				Стандартные изделия		
				Болты ГОСТ 7798-70*		
		8		М8×30	12	0,018кг
		9		М12×25	4	0,03кг
		10		Шайба 60-0.5		
				ГОСТ 11872-89	2	0,024кг
		11		Шайба 12 65Г		
				ГОСТ 6402-70*	4	0,034кг

Изм.	Лист	№ докум.	Подп.	Дата
Разраб.		Дворникова		
Провер.		Альберт		
Рук. гр.				
Н. контр.		Гойхман		
Гл. констр.		Гойхман		

НЕЖс-03-00-00

3-Вездочка отклоняющая

Лит.	Масса	Масшт.
И	1	2

ОДЕССКИЙ СТРОЙПРОЕКТ

Инв. № подл. | Подп. и дата | Взам. инв. № | Инв. № дубл. | Подп. и дата

25283-10 28

Формат	Зона	Поз.	Обозначение	Наименование	Кол-во	Примечание
		12		Гайка М60×2		
				ГОСТ 11871-88	2	0,245кг
		13		Подшипник 213		
				ГОСТ 8338-75*	2	0,98кг

Изм.	Лист	№ докум.	Подп.	Дата

НЕЖс-03-00-00
409-14-78.92

Лист 2

Инв. № подл. | Подп. и дата | Взам. инв. № | Инв. № дубл. | Подп. и дата

27

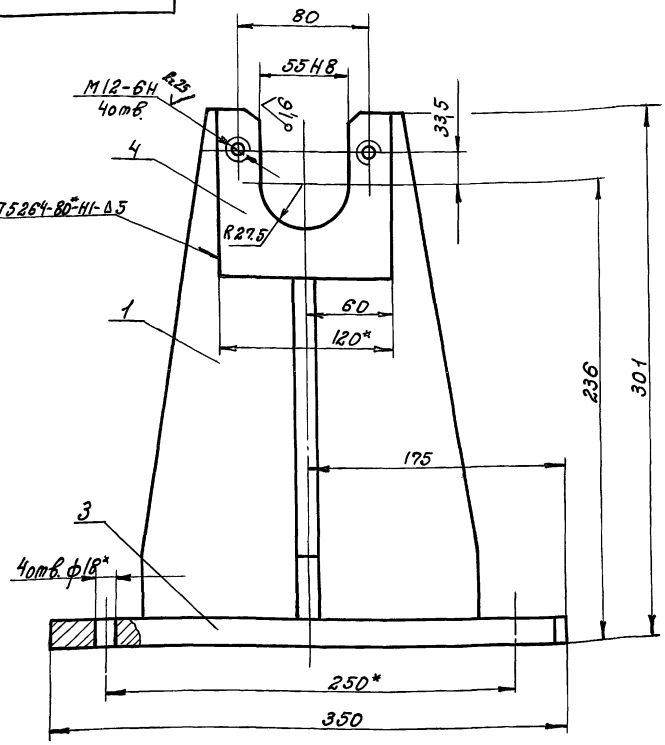

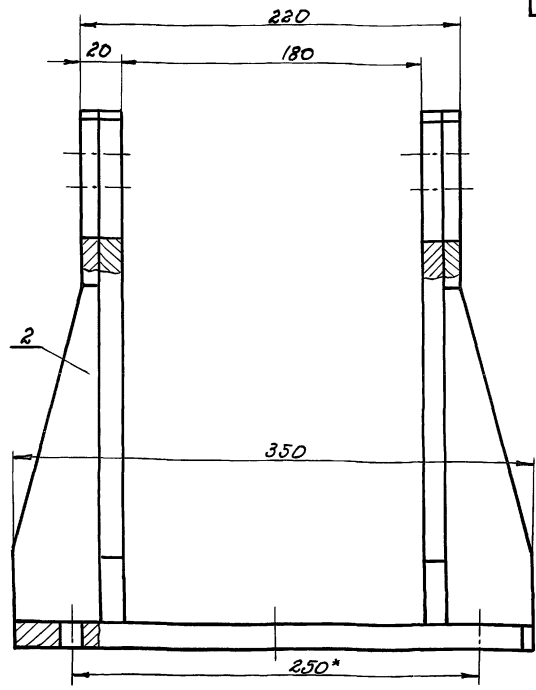

1. Сварные швы по ГОСТ 5264-80*Т1-А5, кроме мест указанных особо.
2.* Размеры для справок.

					НЕЖс-03-01-00СБ		
Изм.	Лист	№ докум.	Подп.	Дата	Стойка. Сборочный чертеж.	Лит.	Масса	Масштаб
Разраб.		Дворникова				И	23	1:2,5
Провер.		Яльберт				Лист	Листов 1	
Рук. гр.								
Н. контр.		Гойхман				ОДЕССКИЙ СТРОЙПРОЕКТ		
Гл. констр.		Гойхман						

Альбом 4.1

Инв. № подл. | Подп. и дата | Взам. инв. № | Инв. № дубл. | Подп. и дата

Формат	Зона	Поз.	Обозначение	Наименование		Примечание
				Документация		
А3			НЕЖс-03-01-00СБ	Сборочный чертеж		
				Детали		
А4		1	НЕЖс-03-01-01	Ребро	2	
А4		2	НЕЖс-03-01-02	Ребро	2	
А4		3	НЕЖс-03-01-03	Плита	1	
А4		4	НЕЖс-03-01-04	Планка	2	

					НЕЖс-03-01-00СБ			
Изм.	Лист	№ докум.	Подп.	Дата	Стойка	Лит.	Лист	Листов
Разраб.		Дворникова				И		1
Провер.		Яльберт				ОДЕССКИЙ СТРОЙПРОЕКТ		
Рук. гр.								
Н. контр.		Гойхман						
Гл. констр.		Гойхман						

25283-10 29

НЕЖс-03-01-04

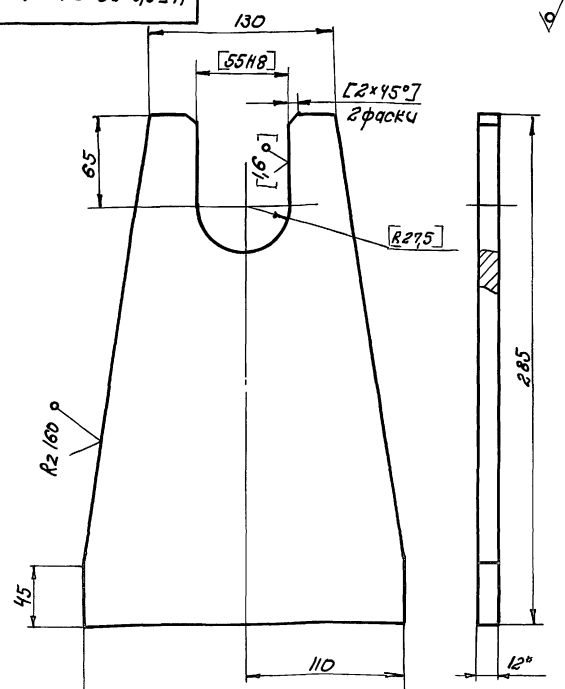

1. Размеры и шероховатость в квадратных скобках - совместно с дет. НЕЖс-03-01-04 после сварки узла.
2.* Размер для справок.

					НЕЖс-03-01-01 409-14-78.92			
Изм.	Лист	№ докум.	Подп.	Дата	Ребро	Лит.	Масса	Масштаб
Разраб.		Дворникова				И	5,5	1:2,5
Провер.		Яльберт				Лист	Листов 1	
Рук. гр.								
Н. контр.		Гойхман				Лист 12 ГОСТ 19903-74* Ст.3 ГОСТ 14637-89	ОДЕССКИЙ СТРОЙПРОЕКТ	
Гл. констр.		Гойхман						

НЕЖ-03-01-02

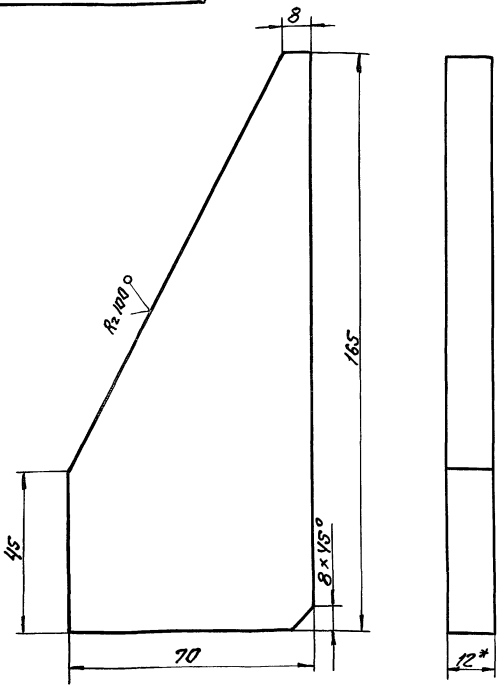

*Размер для справок

Изм.	Лист	N докум.	Подп.	Дата
Разраб.		Дворникова		
Провер.		Альберт		
Рук. гр.				
Н. контр.		Гойхман		
Гл. констр.		Гойхман		

НЕЖ-03-01-02

Ребро

Лит.	Масса	Масштаб
И	0,8	1:1
Лист	Листов 1	

Лист 12 ГОСТ 19903-74*
Ст.3 ГОСТ 14637-89

ОДЕССКИЙ СТРОЙПРОЕКТ

Инв.№ подл. | Подп. и дата | Взам. инв.№ | Инв.№ дубл. | Подп. и дата

НЕЖ-03-01-03

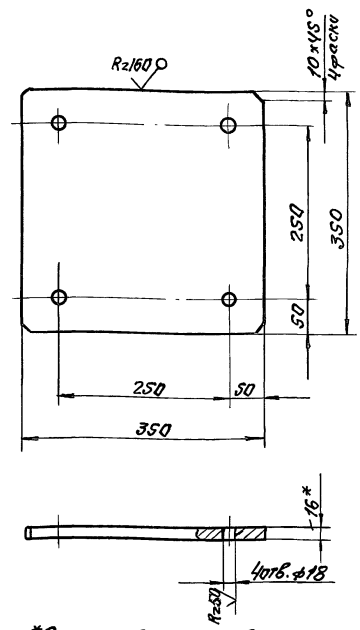

*Размер для справок

Изм.	Лист	N докум.	Подп.	Дата
Разраб.		Дворникова		
Провер.		Альберт		
Рук. гр.				
Н. контр.		Гойхман		
Гл. констр.		Гойхман		

НЕЖ-03-01-03

Плита

Лит.	Масса	Масштаб
И	15,3	1:5
Лист	Листов 1	

Лист 16 ГОСТ 19903-74*
Ст.3 ГОСТ 14637-89

ОДЕССКИЙ СТРОЙПРОЕКТ

Альбом 3.411

НЕЖ-03-01-04

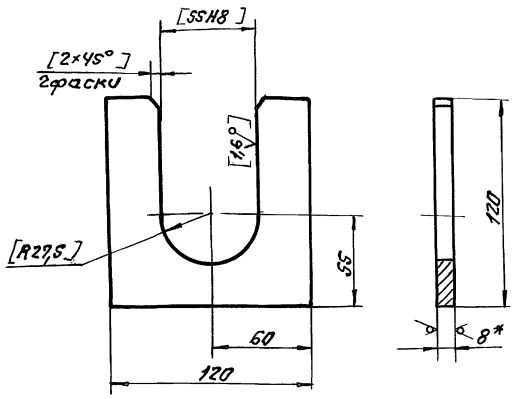

1. Размеры и шероховатость в квадратных скобках - совместно с дет. НЕЖ-03-01-01 после сварки узла.
2. *Размер для справок.

Изм.	Лист	N докум.	Подп.	Дата
Разраб.		Дворникова		
Провер.		Альберт		
Рук. гр.				
Н. контр.		Гойхман		
Гл. констр.		Гойхман		

НЕЖ-03-01-04

Планка

Лит.	Масса	Масштаб
И	0,3	1:2
Лист	Листов 1	

Лист 8 ГОСТ 19903-74*
Ст.3 ГОСТ 14637-89

ОДЕССКИЙ СТРОЙПРОЕКТ

25283-10 ЭО

НЕЖ-03-00-01

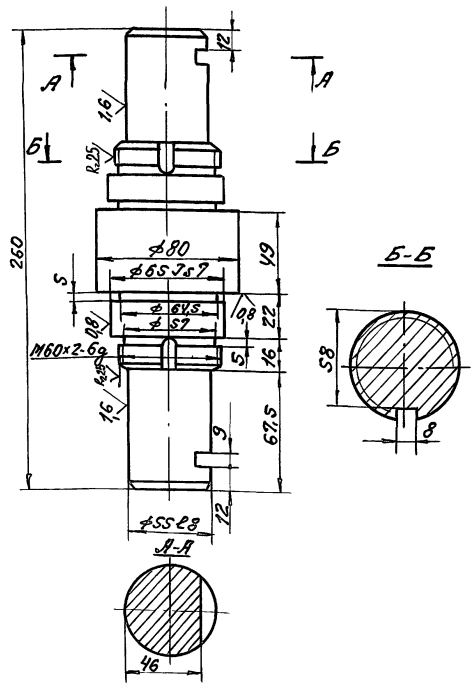

Изм.	Лист	N докум.	Подп.	Дата
Разраб.		Дворникова		
Провер.		Альберт		
Рук. гр.				
Н. контр.		Гойхман		
Гл. констр.		Гойхман		

НЕЖ-03-00-01
409-14-78.92

Вал

Лит.	Масса	Масштаб
И	5,6	1:2,5
Лист	Листов 1	

Сталь 45 ГОСТ 1050-74**

ОДЕССКИЙ СТРОЙПРОЕКТ

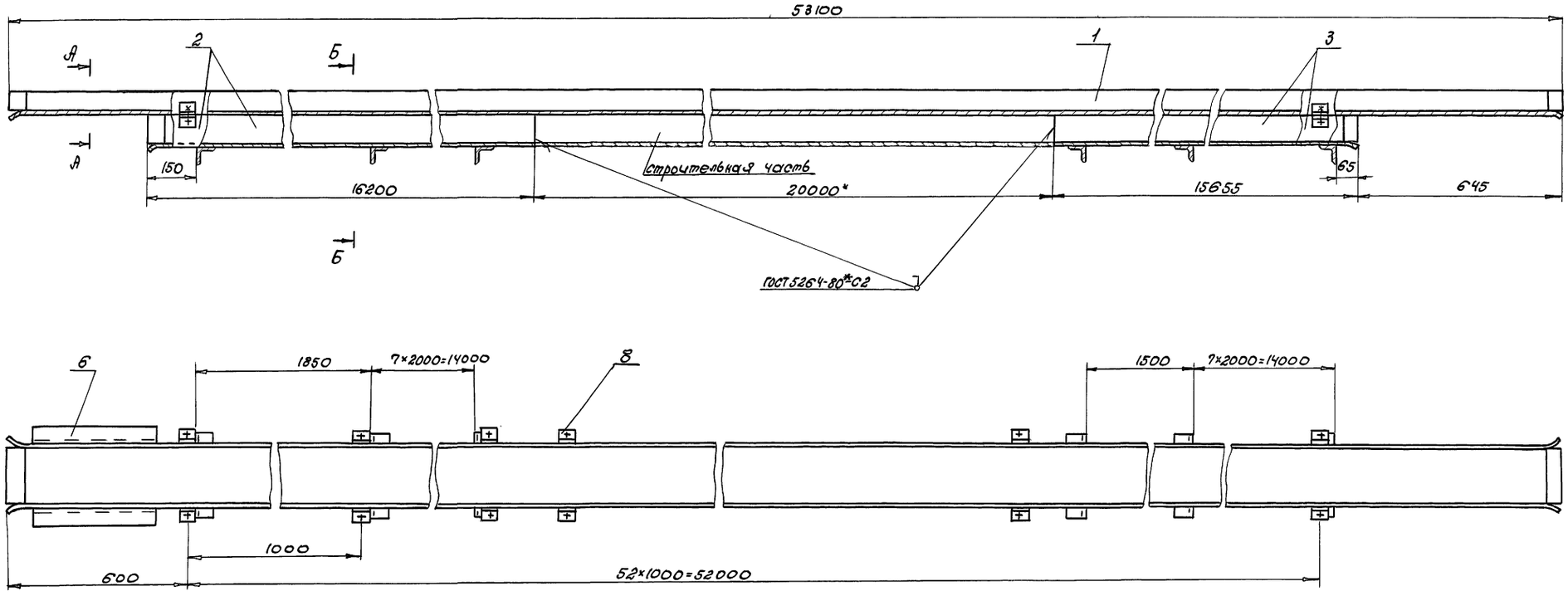

1. Сварные швы по ГОСТ 5264-80*-Н1-Δ4, кроме мест указанных особо.
2. Уголки (поз. 8) приваривать по месту совместно со строительной частью, шагом 1м.

А-А
1:5

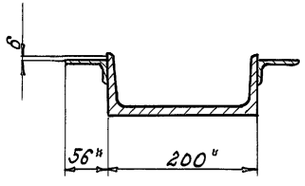

Б-Б
1:5

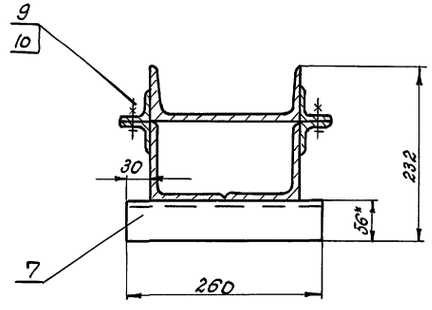

Изм.	Лист	№ докум.	Подп.	Дата	НЕЖ-04-00-00СБ 409-14-78.92			
Разработ.		Дворникова			Секция цепного пути. Сборочный чертеж.	Лит.	Масса	Масштаб
Проверил		Альберт				И	1792	1:10
Рук. гр.						Лист	Листов 1	
Н. контр.		Гойхман				ОДЕССКИЙ СТРОЙПРОЕКТ		
Гл. констр.		Гойхман						

Инв. № подл. | Подп. и дата | Взам. инв. № | Инв. № дубл. | Подп. и дата

НЕЖ-03-00-02

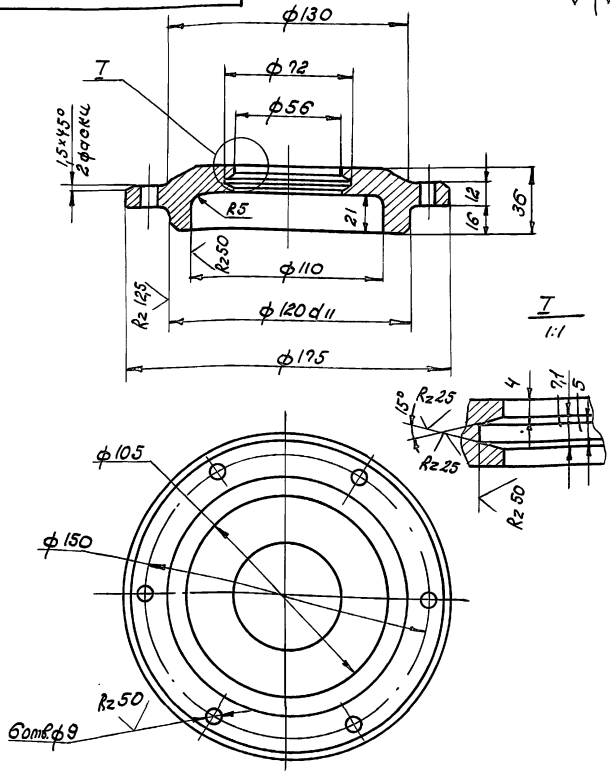

Изм.	Лист	№ докум.	Подп.	Дата
Разработ.		Дворникова		
Проверил		Альберт		
Рук. гр.				
Н. контр.		Гойхман		
Гл. констр.		Гойхман		

НЕЖ-03-00-02

Крышка

Лит.	Масса	Масштаб
И	1,8	1:2

Лист | Листов 1

С415 ГОСТ 1412-85

ОДЕССКИЙ СТРОЙПРОЕКТ

Инв. № подл. | Подп. и дата | Взам. инв. № | Инв. № дубл. | Подп. и дата

НЕЖ-03-00-03

31

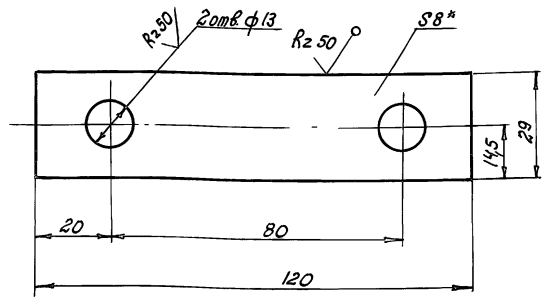

*Размер для справок

Изм.	Лист	№ докум.	Подп.	Дата
Разработ.		Дворникова		
Проверил		Альберт		
Рук. гр.				
Н. контр.		Гойхман		
Гл. констр.		Гойхман		

НЕЖ-03-00-03

Планка

Лит.	Масса	Масштаб
И	0,3	1:1

Лист | Листов 1

Лист 8 ГОСТ 19903-74*
Ст.3 ГОСТ 14637-89

ОДЕССКИЙ СТРОЙПРОЕКТ

Инв. № подл. | Подп. и дата | Взам. инв. № | Инв. № дубл. | Подп. и дата

НЕЖ-04-00-01

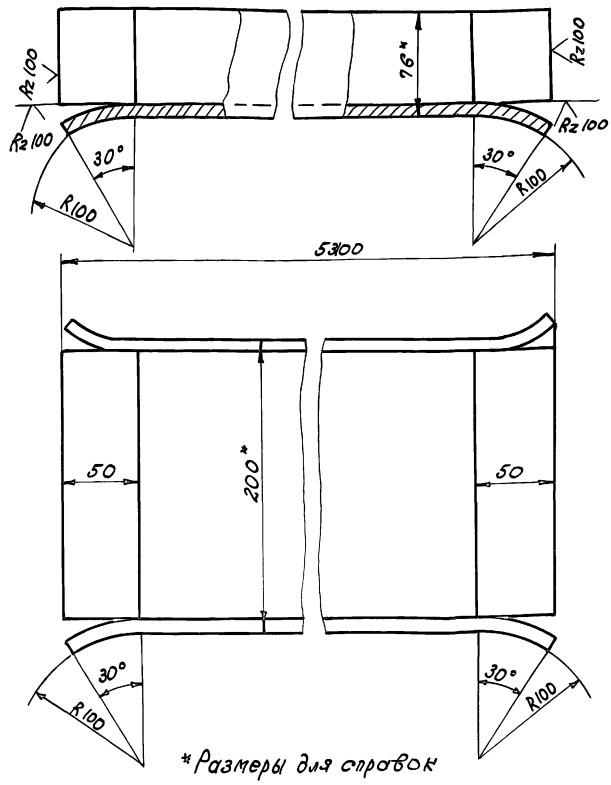

*Размеры для справок

Изм.	Лист	№ докум.	Подп.	Дата
Разраб.		Дворникова		
Проверил		Альберт		
Рук. гр.				
Н. контр.		Гойхман		
Гл. констр.		Гойхман		

НЕЖ-04-00-01

Направляющая

Лит.	Масса	Масшт.
И	977	1:2

Лист | Листов 1

Швеллер 20 ГОСТ 8240-89
Ст.3 ГОСТ 535-79*

ОДЕССКИЙ СТРОЙПРОЕКТ

Инв. № подл. | Подп. и дата | Взам. инв. № | Инв. № дубл. | Подп. и дата

Формат	Зона	Поз.	Обозначение	Наименование	К-во	Примечание
				Документация		
А2			НЕЖ-04-00-00СБ	Сборочный чертеж		
				Детали		
А4		1	НЕЖ-04-00-01	Направляющая	1	
А4		2	НЕЖ-04-00-02	Направляющая	2	
А4		3	-01	Направляющая	2	
Б4		6	НЕЖ-04-00-03	Уголок		
				Уголок 50×36×5 ГОСТ 8510-86		
				Ст.3 ГОСТ 535-79*		
				L=400	2	1,4кг
Б4		7	НЕЖ-04-00-04	Уголок		
				Уголок 56×56×5 ГОСТ 8509-86		
				Ст.3 ГОСТ 535-79*		
				L=250	14	1,1кг
Б4		8	НЕЖ-04-00-05	Уголок		
				Уголок 40×40×4 ГОСТ 8509-86		
				Ст.3 ГОСТ 535-79*		
				L=50	212	0,12кг
				Стандартные изделия		
		9		Болт М10×20		
				ГОСТ 7798-70*	106	0,024кг
		10		Гайка М10		
				ГОСТ 5915-79*	106	0,011кг

Изм.	Лист	№ докум.	Подп.	Дата
Разраб.		Дворникова		
Провер.		Альберт		
Рук. гр.				
Н. контр.		Гойхман		
Гл. констр.		Гойхман		

НЕЖ-04-00-00
409-14-78.92

Секция цепного пути

Лит.	Лист	Листов
И		1

ОДЕССКИЙ СТРОЙПРОЕКТ

Инв. № подл. | Подп. и дата | Взам. инв. № | Инв. № дубл. | Подп. и дата

25283-10 32

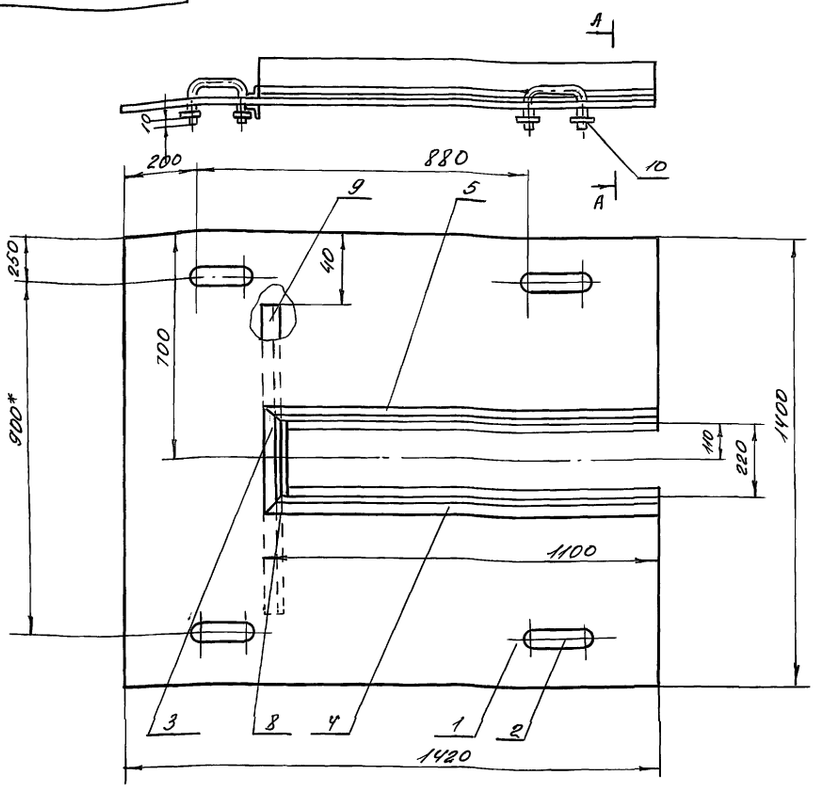

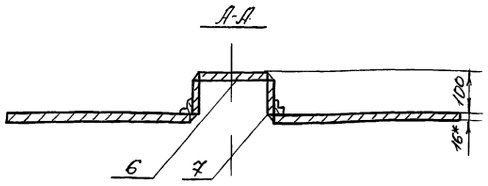

1. Сварные швы по ГОСТ 5264-80*-У4

2* Размеры для справок

Изм	Лист	№ докум	Подп	Дата
Разработ.		Дворникова		
Проверил		Альберт		
Рук. гр				
Н.контр		Гойхман		
Гл.констр		Гойхман		

НЕЖ-05-00-00СБ

Настил
Сборочный чертеж

Лит	Масса	Масштаб
И	206	1:10

Лист | Листов 1

ОДЕССКИЙ СТРОЙПРОЕКТ

Формат	Зона	Поз	Обозначение	Наименование	К-во	Примечание
				Документация		
А3			НЕЖ-05-00-00СБ	Сборочный чертеж		
				Детали		
А4		1	НЕЖ-05-00-01	Лист	1	
А4		2	НЕЖ-05-00-02	Ручка	1	
А4		3	НЕЖ-05-00-03	Уголок	1	
А4		4	НЕЖ-05-00-04	Уголок	1	
А4		5	-01	Уголок	1	
Б4		6	НЕЖ-05-00-05	Крышка		
				Лист 1,5 ГОСТ 19904-74*		
				Ст3 ГОСТ 16523-70*		
				217 x 1070	1	3,2 кг
Б4		7	НЕЖ-05-00-06	Боковина		
				Лист 1,5 ГОСТ 19904-74*		
				Ст3 ГОСТ 16523-70*		
				100 x 1070	2	1,4 кг
Б4		8	НЕЖ-05-00-07	Боковина		
				Лист 1,5 ГОСТ 19904-74*		
				Ст3 ГОСТ 16523-70*		
				100 x 217	1	0,26 кг
Б4		9	НЕЖ-05-00-08	Уголок		
				Уголок 28x28x3 ГОСТ 8509-86		
				Ст3 ГОСТ 535-79*		
				L=1320	1	1,68 кг

Изм	Лист	№ докум	Подп	Дата
Разраб.		Дворникова		
Провер		Альберт		
Рук. гр				
Н.контр		Гойхман		
Гл.констр		Гойхман		

НЕЖ-05-00-00

Настил

Лит.	Лист	Листов
И	1	2

ОДЕССКИЙ СТРОЙПРОЕКТ

Формат	Зона	Поз	Обозначение	Наименование	К-во	Примечание
				Стандартные изделия		
		10		Шайба 16		
				ГОСТ 6958-88	8	0,05 кг

Изм	Лист	№ докум	Подпись	Дата

НЕЖ-05-00-00
409-14-78.92

Лист 2

Инв. № подл. | Подп. и дата | Взам. инв. № | Инв. № дубл. | Подп. и дата

25283-10 33

НЕЖ-05-00-02

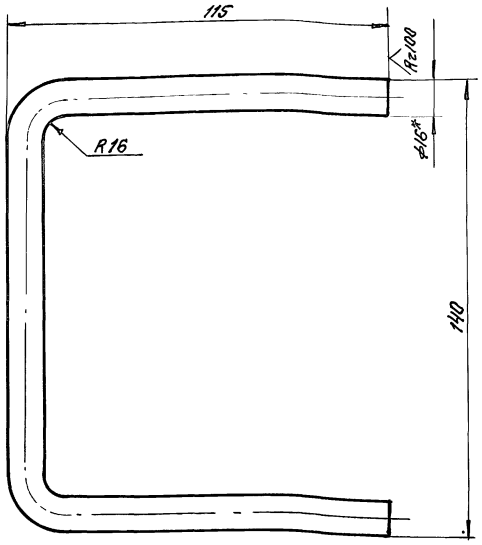

1. Длина развертки 317мм.
2. *Размер для справок.

Изм.	Лист	N докум.	Подп.	Дата
Разраб.	Дворникова			
Провер.	Альберт			
Рук. гр.				
Н. контр.	Гойхман			
Гл. констр.	Гойхман			

НЕЖ-05-00-02

Ручка

Лит.	Масса	Масштаб
И	0,5	1:1

Лист | Листов 1

Круг 16 ГОСТ 2590-88 / Ст.3 ГОСТ 535-79*

ОДЕССКИЙ СТРОЙПРОЕКТ

Инв. N подл. | Подп. и дата | Взам. инв. N | Инв. N дубл. | Подп. и дата

НЕЖ-05-00-03

33

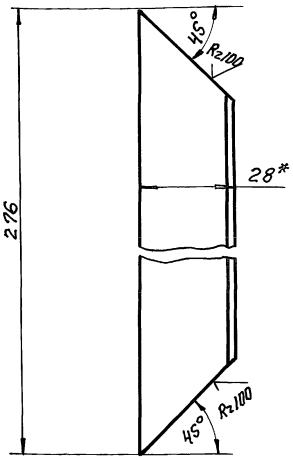

*Размер для справок

Изм.	Лист	N докум.	Подп.	Дата
Разраб.	Дворникова			
Провер.	Альберт			
Рук. гр.				
Н. контр.	Гойхман			
Гл. констр.	Гойхман			

НЕЖ-05-00-03

Уголок

Лит.	Масса	Масштаб
И	0,32	1:1

Лист | Листов 1

Уголок 28×28×3 ГОСТ 8509-86 / Ст.3 ГОСТ 535-79*

ОДЕССКИЙ СТРОЙПРОЕКТ

Инв. N подл. | Подп. и дата | Взам. инв. N | Инв. N дубл. | Подп. и дата

Альбом 9 ч.1

НЕЖ-05-00-04

НЕЖ-05-00-04

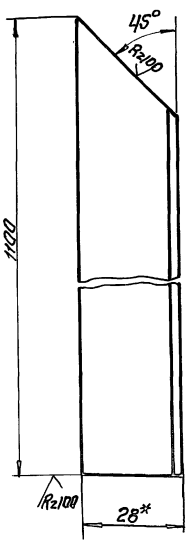

НЕЖ-05-00-04-01 - зеркальное отражение, остальное см. НЕЖ-05-00-04

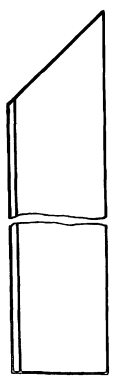

*Размер для справок

Изм.	Лист	N докум.	Подп.	Дата
Разраб.	Дворникова			
Провер.	Альберт			
Рук. гр.				
Н. контр.	Гойхман			
Гл. констр.	Гойхман			

НЕЖ-05-00-04

Уголок

Лит.	Масса	Масштаб
И	1,3	1:1

Лист | Листов 1

Уголок 28×28×3 ГОСТ 8509-88 / Ст.3 ГОСТ 535-79*

ОДЕССКИЙ СТРОЙПРОЕКТ

Инв. N подл. | Подп. и дата | Взам. инв. N | Инв. N дубл. | Подп. и дата

25283-10 34

НЕЖ-06-00-01

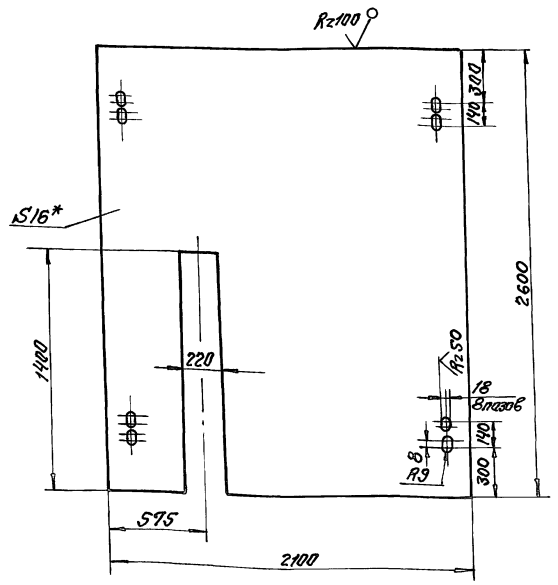

*Размер для справок

Изм.	Лист	N докум.	Подп.	Дата
Разраб.	Дворникова			
Провер.	Альберт			
Рук. гр.				
Н. контр.	Гойхман			
Гл. констр.	Гойхман			

НЕЖ-06-00-01
409-14-78.92

Лист

Лит.	Масса	Масштаб
И	670	1:20

Лист | Листов 1

Лист 16 ГОСТ 19903-74* / Ст.3 ГОСТ 14637-89*

ОДЕССКИЙ СТРОЙПРОЕКТ

Инв. N подл. | Подп. и дата | Взам. инв. N | Инв. N дубл. | Подп. и дата

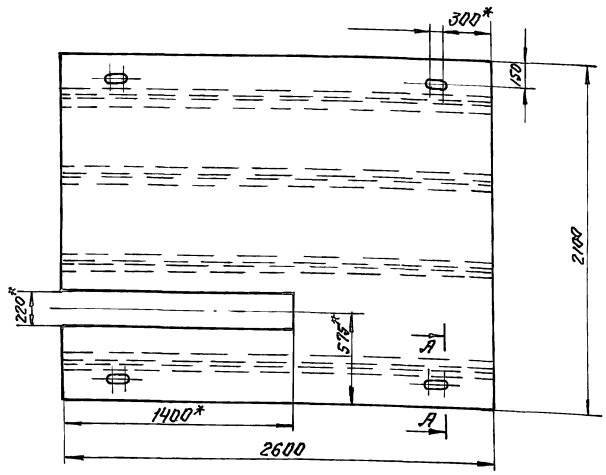

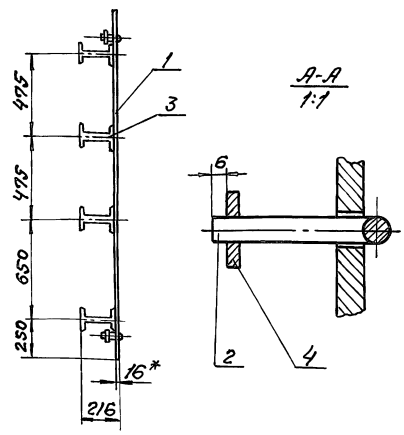

1. Сварные швы по ГОСТ 5264-80* Н1-Д5.

2.* Размеры для справок.

Изм.	Лист	N докум.	Подп.	Дата	НЕЖ-06-00-00СБ			
Разраб.		Дворникова			Настил	Лит.	Масса	Масштаб
Провер.		Альберт			Сборочный чертеж	И	892	1:20
Рук. гр.						Лист	Листов 1	
Н. контр.		Гойхман				ОДЕССКИЙ СТРОЙПРОЕКТ		
Гл. констр.		Гойхман						

Формат	Зона	Поз.	Обозначение	Наименование	Кол.	Примечание
				Документация		
А3			НЕЖ-06-00-00СБ	Сборочный чертеж		
				Детали		
А4		1	НЕЖ-06-00-01	Лист	1	
А4		2	НЕЖ-05-00-02	Ручка	4	
Б4		3	НЕЖ-06-00-00	Балка		
				Двутавр 20 ГОСТ 8239-89		
				Ст.3 ГОСТ 535-79*		
				L=2600	4	5,5кг
				Стандартные изделия		
		4		Шайба 16		
				ГОСТ 6958-88	8	0,05кг

Изм.	Лист	N докум.	Подп.	Дата	НЕЖ-06-00-00			
Разраб.		Дворникова			Настил	Лит.	Лист	Листов
Провер.		Альберт				И		1
Рук. гр.						ОДЕССКИЙ СТРОЙПРОЕКТ		
Н. контр.		Гойхман						
Гл. констр.		Гойхман						

Формат	Зона	Поз.	Обозначение	Наименование	Кол.	Примечание
				Документация		
А2			НЕЖ-07-01-00СБ	Сборочный чертеж		
				Детали		
А3		1	НЕЖ-07-01-01	Каркас	1	
А4		2	НЕЖ-07-01-02	Патрубок	1	
А4		3	НЕЖ-07-01-03	Стенка	1	
Б4		4	НЕЖ-07-01-04	Стенка		
				Лист 5 ГОСТ 19903-74*		
				Ст.3 ГОСТ 14637-89		
				65×240	1	0,6кг
Б4		5	НЕЖ-07-01-05	Планка		
				Полоса 5×20 ГОСТ 103-76*		
				Ст.3 ГОСТ 535-79*		
				L=214	2	0,16кг
Б4		6	НЕЖ-07-01-06	Планка		
				Полоса 5×20 ГОСТ 103-76*		
				Ст.3 ГОСТ 535-79*		
				L=186	2	1,45кг

Изм.	Лист	N докум.	Подп.	Дата	НЕЖ-07-01-00 409-14-78.92			
Разраб.		Дворникова			Корпус	Лит.	Лист	Листов
Провер.		Альберт				И		1
Рук. гр.						ОДЕССКИЙ СТРОЙПРОЕКТ		
Н. контр.		Гойхман						
Гл. констр.		Гойхман						

Альбом 941

Инв. N подл. | Подп. и дата | Взам. инв. N | Инв. N дубл. | Подп. и дата

25283-10 35

А-А

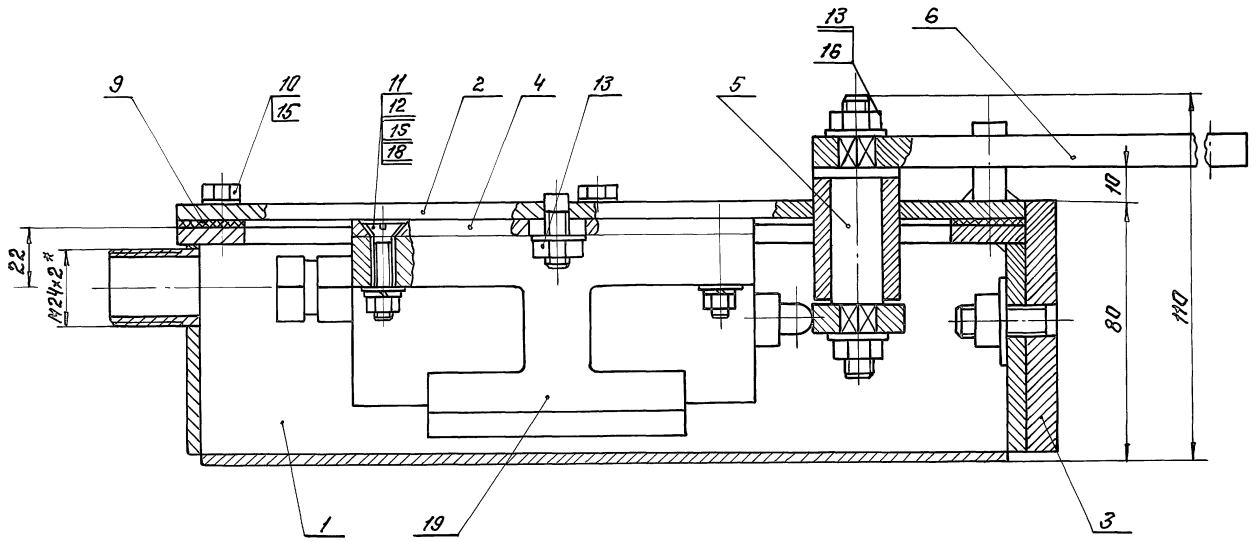

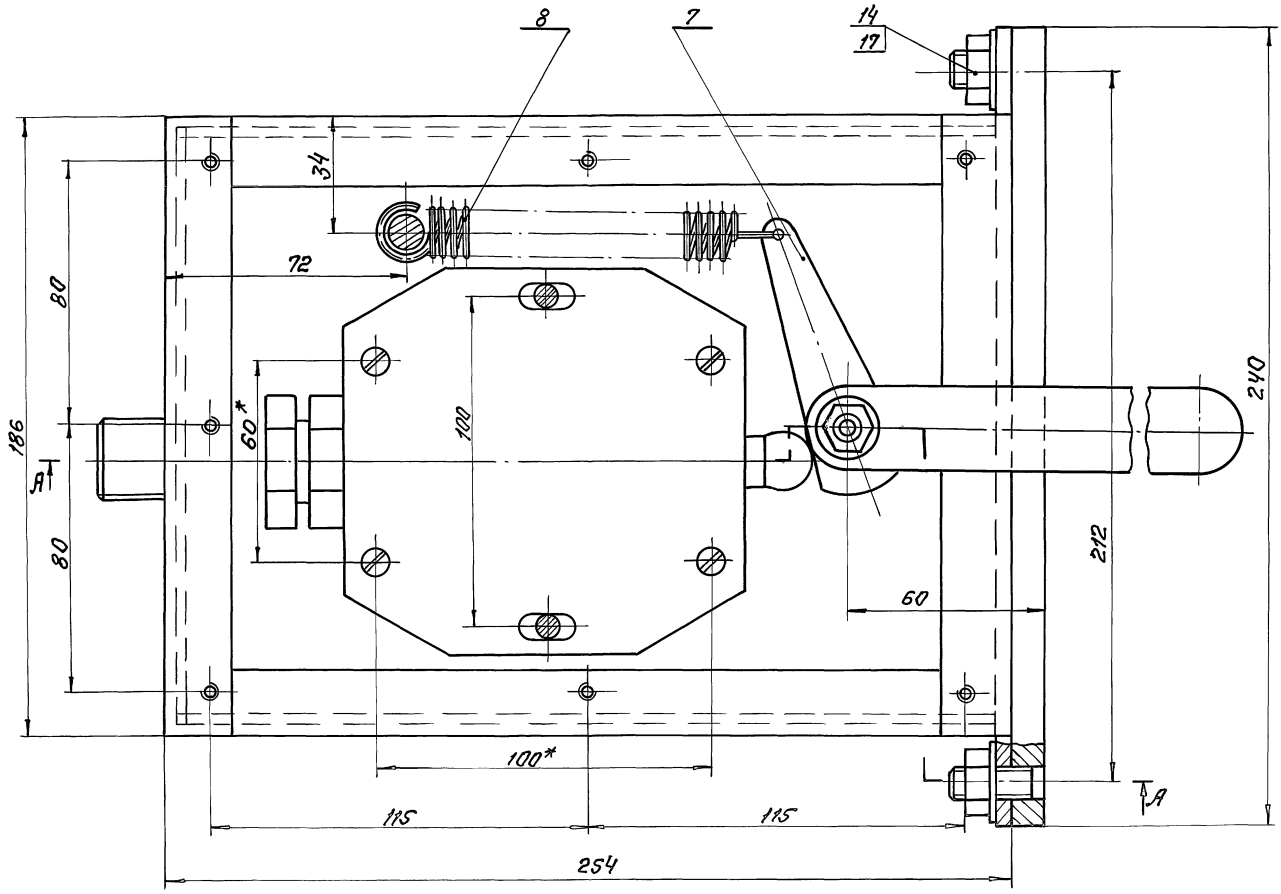

1. Крышка (поз.2) в плане условно не показана.
2. * Размеры для справок.

					НЕЖ-07-00-00СБ 409-14-78.92		
Изм.	Лист	№ докум.	Подп.	Дата	Выключатель	Лит.	Масса	Масштаб
Разраб.		Дворников				И	31,5	1:1
Провер.		Альберт			Сборочный чертеж	Лист	Листов 1	
Рук. гр.						ОДЕССКИЙ СТРОЙПРОЕКТ		
Н. контр.		Гойхман						
Гл. констр.		Гойхман						

Альбом 9.41

Инв. № подл. | Подп. и дата | Взам. инв. № | Инв. № дубл. | Подп. и дата

25283-01 36

35

Формат	Зона	Поз.	Обозначение	Наименование	К-во	Примечание
				Документация		
А2			НЕЖ-07-00-00СБ	Сборочный чертеж		
				Сборочные единицы		
А4		1	НЕЖ-07-01-00	Корпус	1	
А4		2	НЕЖ-07-02-00	Крышка	1	
А4		3	НЕЖ-07-03-00	Плита	1	
				Детали		
А4		4	НЕЖ-07-00-01	Лист	1	
А4		5	НЕЖ-07-00-02	Ось	1	
А4		6	НЕЖ-07-00-03	Рычаг	1	
А4		7	НЕЖ-07-00-04	Кулачок	1	
А4		8	НЕЖ-07-00-05	Пружина	1	
А4		9	НЕЖ-07-00-06	Прокладка	1	
				Стандартные изделия		
		10		Болт М6×14		
				ГОСТ 7798-70*	8	0,005 кг
		11		Винт М6×30		
				ГОСТ 17475-80*	4	0,006 кг
				Гайки ГОСТ 5915-70*		
		12		М6	4	0,0025 кг
		13		М8	4	0,006 кг

Изм.	Лист	№ докум.	Подп.	Дата	НЕЖ-07-00-00			
Разраб.		Дворникова			Выключатель	Лит.	Лист	Листов
Провер.		Альберт				И	1	2
Рук. гр.						ОДЕССКИЙ СТРОЙПРОЕКТ		
Н. контр.		Гойхман						
Гл. констр.		Гойхман						

Инв. № подл. | Подп. и дата | Взам. инв. № | Инв. № дубл. | Подп. и дата

Формат	Зона	Поз.	Обозначение	Наименование	К-во	Примечание
		14		М10	2	0,012 кг
				Шайбы ГОСТ 11371-78*		
		15		Шайба 6	12	0,0008 кг
		16		Шайба 8	4	0,002 кг
		17		Шайба 10	2	0,004 кг
		18		Шайба 665Г		
				ГОСТ 6402-70*	4	0,0004 кг
				Прочие изделия		
		19		Выключатель		
				ВПВ-1121У5		
				ТУ16-526.366-74	1	1 кг

Альбом 9 ч.1 36

Изм.	Лист	№ докум.	Подп.	Дата	НЕЖ-07-00-00	Лист 2

Инв. № подл. | Подп. и дата | Взам. инв. № | Инв. № дубл. | Подп. и дата

НЕЖ-07-00-00

Rz100 √ (√)

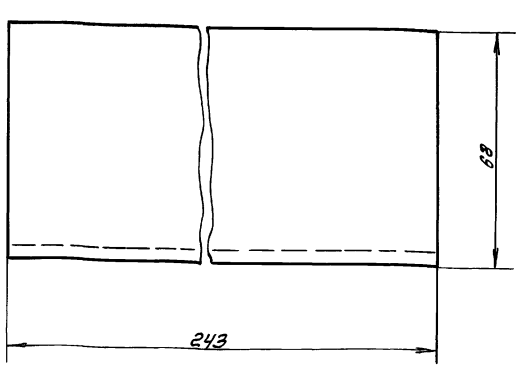

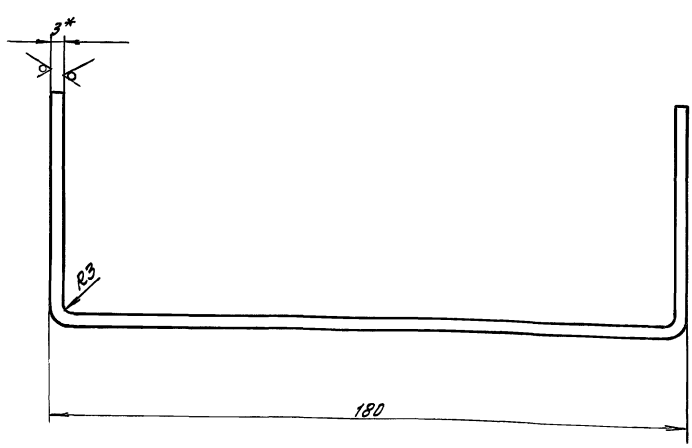

1. Длина развертки 392 мм
2. *Размер для справок.

Изм.	Лист	№ докум.	Подп.	Дата	НЕЖ-07-01-01 409-14-78.92			
Разработ.		Дворникова			Каркас	Лит	Масса	Масштаб
Провер.		Альберт				И	2,2	1:1
Рук. гр.						Лист	Листов 1	
Н. контр.		Гойхман			Лист 3 ГОСТ 19904-74* Ст. 3 ГОСТ 16523-70*	ОДЕССКИЙ СТРОЙПРОЕКТ		
Гл. констр.		Гойхман						

Прилуцкая

Инв. № подл. | Подп. и дата | Взам. инв. № | Инв. № дубл. | Подп. и дата

25283-10 37

А-А

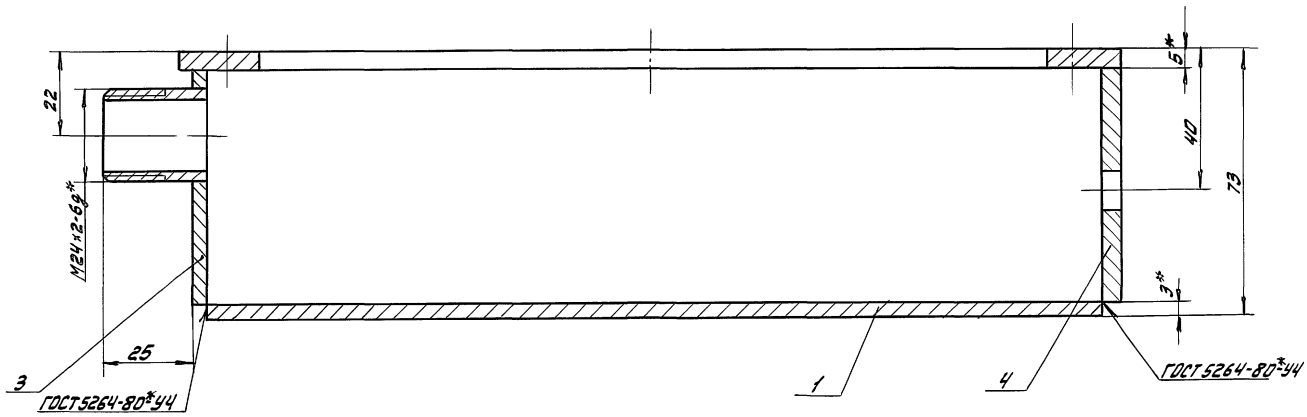

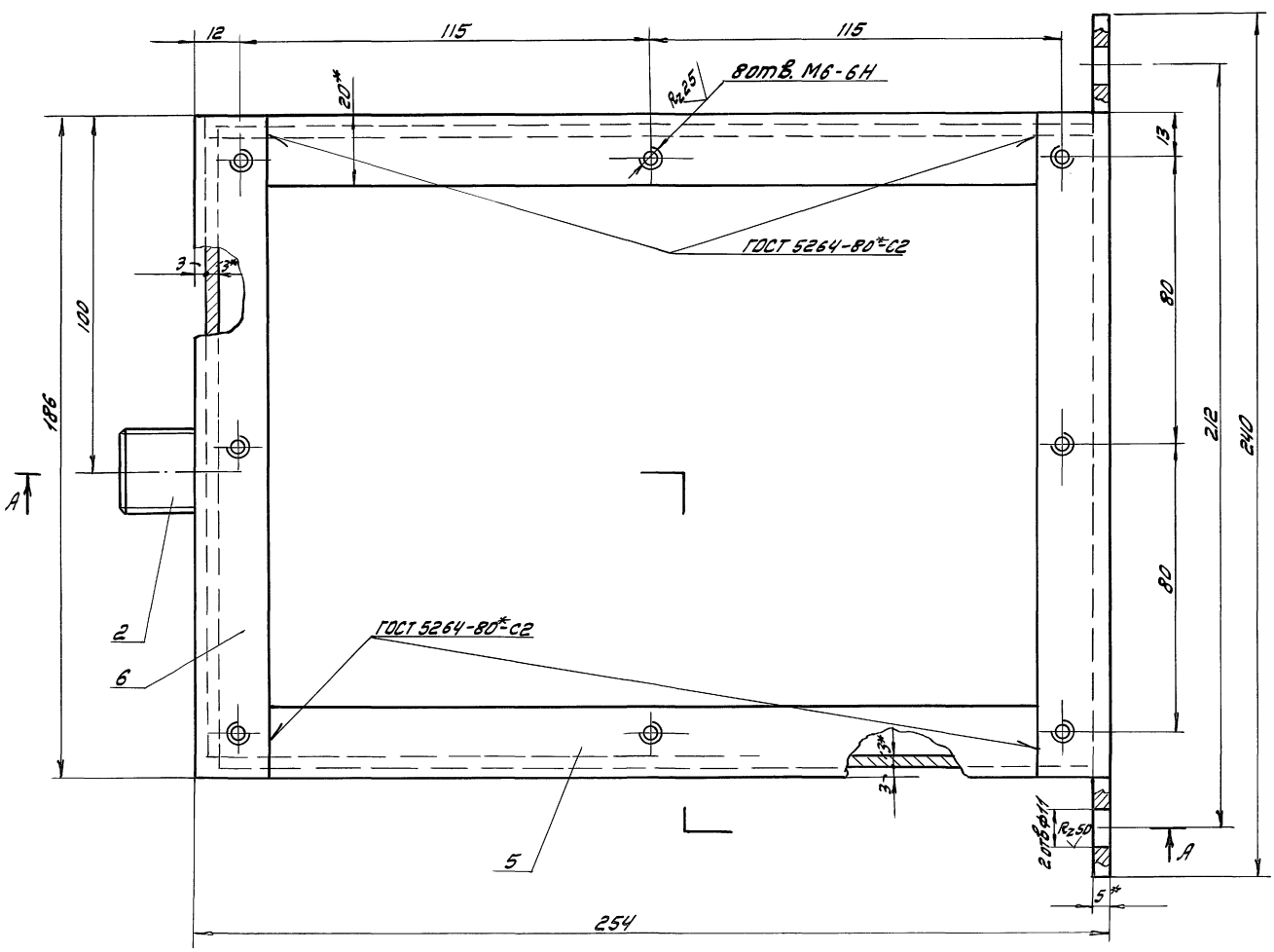

1. Сварные швы по ГОСТ 5264-80*-Т1 - △3, кроме мест указанных особо.
2. *Размеры для справок.

					НЕЖС-07-01-00СБ 703-14-78.92		
Изм.	Лист	№ докум.	Подп.	Дата	Корпус сборочный чертеж	Лит	Масса 8,2 / Масштаб 1:1
Разработ.		Дворницкая				И	
Проверил		Альберт				Лист	Листов 1
Рук. гр.							
Н. контр.		Гройхман				ОДЕССКИЙ СТРОЙПРОЕКТ	
Гл. констр.		Гройхман					

Копировал

Инв. № подл. | Подп. и дата | Взам. инв. № | Инв. № дубл. | Подп. и дата

25283-10 38

НЕЖ-07-02-01

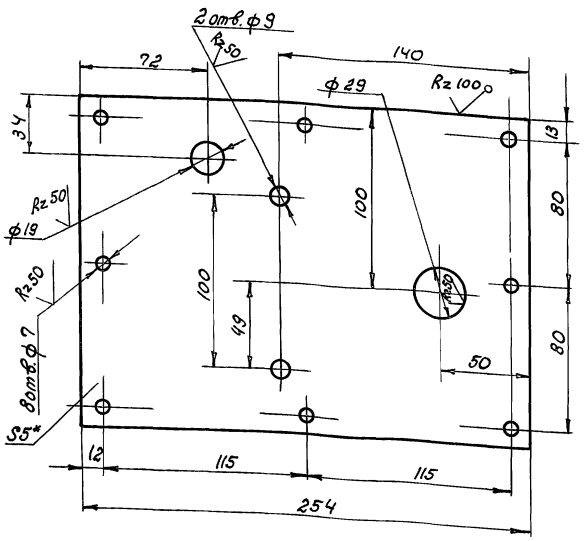

* Размер для справок

Изм.	Лист	№ докум.	Подп.	Дата
Разраб.		Дворникова		
Проверил		Альберт		
Рук. гр.				
Н. кон. тр.		Гойхман		
Гл. констр.		Гойхман		

НЕЖ-07-02-01

Лист

Лит.	Масса	Масштаб
И	17,7	1:2

Лист 5 ГОСТ 19903-74*
Ст.3 ГОСТ 14637-89

Лист | Листов 1

ОДЕССКИЙ СТРОЙПРОЕКТ

Инв. № подл. | Подп. и дата | Взам. инв. № | Инв. № дубл. | Подп. и дата

Формат	Зона	Поз.	Обозначение	Наименование	К-во	Примечание
						38
				Документация		
А3			НЕЖ-07-02-00СБ	Сборочный чертеж		
				Детали		
А4		1	НЕЖ-07-02-01	Лист	1	
А4		2	НЕЖ-07-02-02	Втулка	1	
А4		3	НЕЖ-07-02-03	Палец	2	
А4		4	НЕЖ-07-02-04	Упор	1	
Б4		5	НЕЖ-07-02-05	Упор		
				Круг 10 ГОСТ 2590-88		
				Ст.3 ГОСТ 535-79*		
				L=22	1	0,013 кг

Альбом 9 ч.1

Изм.	Лист	№ докум.	Подп.	Дата
Разраб.		Дворникова		
Провер.		Альберт		
Рук. гр.				
Н. контр.		Гойхман		
Гл. констр.		Гойхман		

НЕЖ-07-02-00

Крышка

Лит.	Лист	Листов
И		1

ОДЕССКИЙ СТРОЙПРОЕКТ

Инв. № подл. | Подп. и дата | Взам. инв. № | Инв. № дубл. | Подп. и дата

НЕЖ-07-02-00СБ

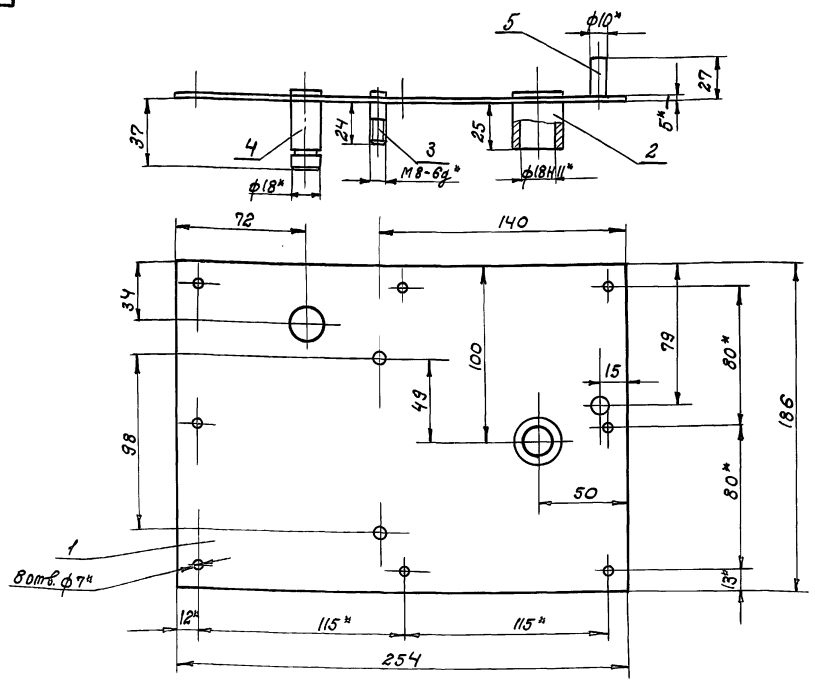

1. Сварные швы по ГОСТ 5264-80*-Т1-Δ3.
2. * Размеры для справок.

Изм.	Лист	№ докум.	Подп.	Дата
Разраб.		Дворникова		
Проверил		Альберт		
Рук. гр.				
Н. контр.		Гойхман		
Гл. констр.		Гойхман		

НЕЖ-07-02-00СБ
409-14-78.92

Крышка.
Сборочный чертеж.

Лит.	Масса	Масштаб
И	19	1:2

Лист | Листов 1

ОДЕССКИЙ СТРОЙПРОЕКТ

Инв. № подл. | Подп. и дата | Взам. инв. № | Инв. № дубл. | Подп. и дата

25283-10 39

НЕЖ-07-02-02

$R_z 50$

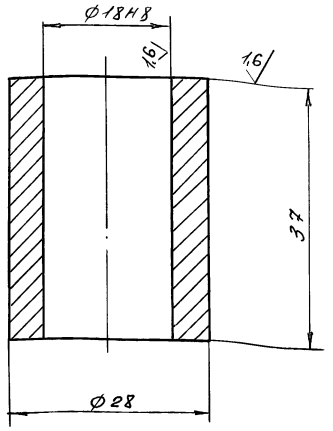

Изм.	Лист	№ докум.	Подп.	Дата	НЕЖ-07-02-02			
Разработ.		Дворникова			Втулка	Лит.	Масса	Масштаб
Провери.		Альберт				И	0,09	2:1
Рук. гр.						Лист	Листов 1	
Н. контр.		Гойхман			Ст3кп ГОСТ 380-71**	ОДЕССКИЙ СТРОЙПРОЕКТ		
Гл. констр.		Гойхман						

Инв. № подл. | Подп. и дата | Взам. инв. № | Инв. № дубл. | Подп. и дата

НЕЖ-07-02-03

$R_z 50$

39

Альбом 9, 41

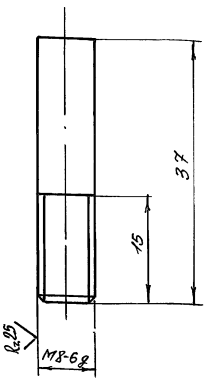

Изм.	Лист	№ докум.	Подп.	Дата	НЕЖ-07-02-03			
Разработ.		Дворникова			Палец	Лит.	Масса	Масштаб
Провери.		Альберт				И	0,01	2:1
Рук. гр.						Лист	Листов 1	
Н. контр.		Гойхман			Ст3кп ГОСТ 380-71**	ОДЕССКИЙ СТРОЙПРОЕКТ		
Гл. констр.		Гойхман						

Инв. № подл. | Подп. и дата | Взам. инв. № | Инв. № дубл. | Подп. и дата

НЕЖ-07-02-04

$R_z 50$

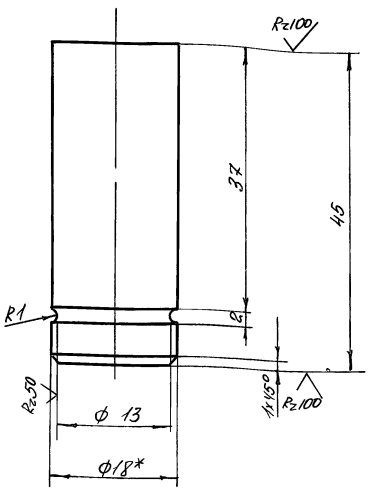

* Размер для справок

Изм.	Лист	№ докум.	Подп.	Дата	НЕЖ-07-02-04			
Разработ.		Дворникова			Упор	Лит.	Масса	Масштаб
Провери.		Альберт				И	0,09	2:1
Рук. гр.						Лист	Листов 1	
Н. контр.		Гойхман			Круг 18 ГОСТ 2590-88 / Ст3 ГОСТ 535-79*	ОДЕССКИЙ СТРОЙПРОЕКТ		
Гл. констр.		Гойхман						

Инв. № подл. | Подп. и дата | Взам. инв. № | Инв. № дубл. | Подп. и дата

Формат	Зона	Поз.	Обозначение	Наименование	Кол.	Примечание
				Документация		
А3			НЕЖ-07-03-00СБ	Сборочный чертеж		
				Детали		
А4		1	НЕЖ-07-03-01	Лист	1	
А4		2	НЕЖ-07-03-02	Палец	2	

Изм.	Лист	№ докум.	Подп.	Дата	НЕЖ-07-03-00 УД9-14-78.92			
Разраб.		Дворникова			Плита	Лит.	Лист	Листов
Провер.		Альберт				И		1
Рук. гр.						ОДЕССКИЙ СТРОЙПРОЕКТ		
Н. контр.		Гойхман						
Гл. констр.		Гойхман						

Инв. № подл. | Подп. и дата | Взам. инв. № | Инв. № дубл. | Подп. и дата

25283-10 40

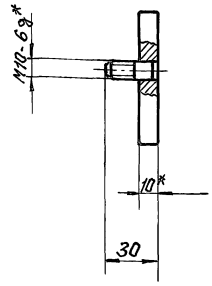

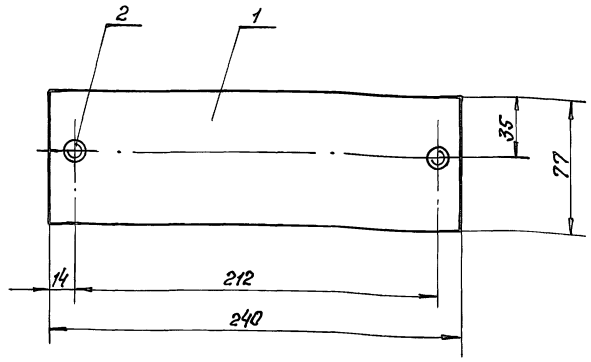

1. Сварные швы по ГОСТ 5264-80*-Т1-Д4.
2. *Размеры для справок.

					НЕМ-07-03-00СБ		
Изм.	Лист	N докум.	Подп.	Дата	Плита	Лит.	Масса	Масштаб
Разраб.		Дворникова					1,52	1:2
Провер.		Альберт			Сборочный чертёж	Лист	Листов 1	
Рук. гр.						ОДЕССКИЙ СТРОЙПРОЕКТ		
Н. контр.		Гойхман						
Гл. констр.		Гойхман						

Инв. № подл. | Подп. и дата | Взам. инв. № | Инв. № дубл. | Подп. и дата

НЕМ-07-03-01

(√)

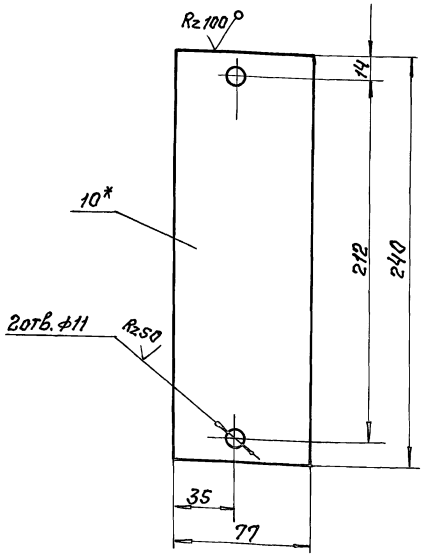

*Размер для справок

					НЕМ-07-03-01		
Изм.	Лист	N докум.	Подп.	Дата	Лист	Лит.	Масса	Масштаб
Разраб.		Дворникова					1,5	1:2
Провер.		Альберт				Лист	Листов 1	
Рук. гр.						ОДЕССКИЙ СТРОЙПРОЕКТ		
Н. контр.		Гойхман						
Гл. констр.		Гойхман						

Лист 10 ГОСТ 19903-74*
Ст.3 ГОСТ 14637-89

Инв. № подл. | Подп. и дата | Взам. инв. № | Инв. № дубл. | Подп. и дата

25283-10 44

НЕМ-07-03-02

(√)

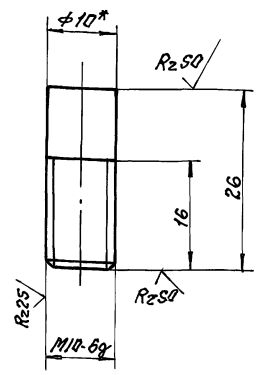

*Размер для справок

					НЕМ-07-03-02		
Изм.	Лист	N докум.	Подп.	Дата	У09-14-78.92		
Разраб.		Дворникова			Палец	Лит.	Масса	Масштаб
Провер.		Альберт					0,01	2:1
Рук. гр.						Лист	Листов 1	
Н. контр.		Гойхман				ОДЕССКИЙ СТРОЙПРОЕКТ		
Гл. констр.		Гойхман						

Круг 10 ГОСТ 2590-88
Ст.3 ГОСТ 535-79*

Инв. № подл. | Подп. и дата | Взам. инв. № | Инв. № дубл. | Подп. и дата

НЕЖ-07-01-02

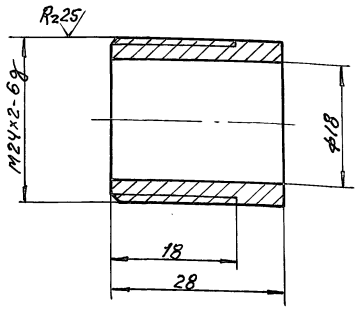

Изм.	Лист	№ докум.	Подп.	Дата
Разраб.		Дворникова		
Провер.		Альберт		
Рук. гр.				
Н. контр.		Гойхман		
Гл. констр.		Гойхман		

НЕЖ-07-01-02

Патрубок

Лит.	Масса	Масштаб
И	0,04	2:1
Лист	Листов 1	

Ст.3кп ГОСТ 380-71**

ОДЕССКИЙ СТРОЙПРОЕКТ

Инв. № подл. | Подп. и дата | Взам. инв. № | Инв. № дубл. | Подп. и дата

НЕЖ-07-01-03

41

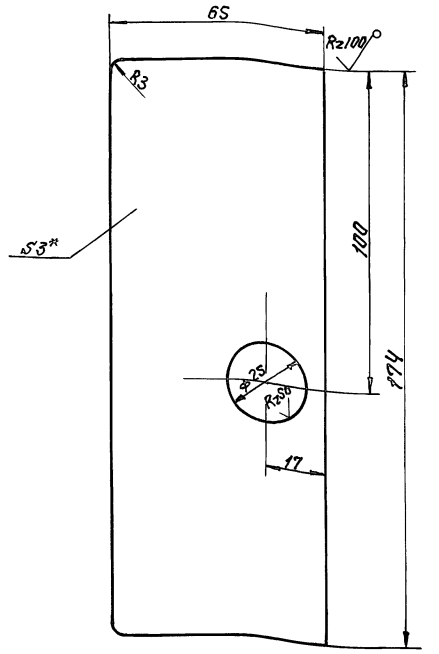

*Размер для справок

НЕЖ-07-01-03

Стенка

Лит.	Масса	Масштаб
И	2,2	1:1
Лист	Листов 1	

Лист 3 ГОСТ 19904-74*
Ст.3 ГОСТ 16523-70*

ОДЕССКИЙ СТРОЙПРОЕКТ

Альбом 9.41

НЕЖ-07-00-01

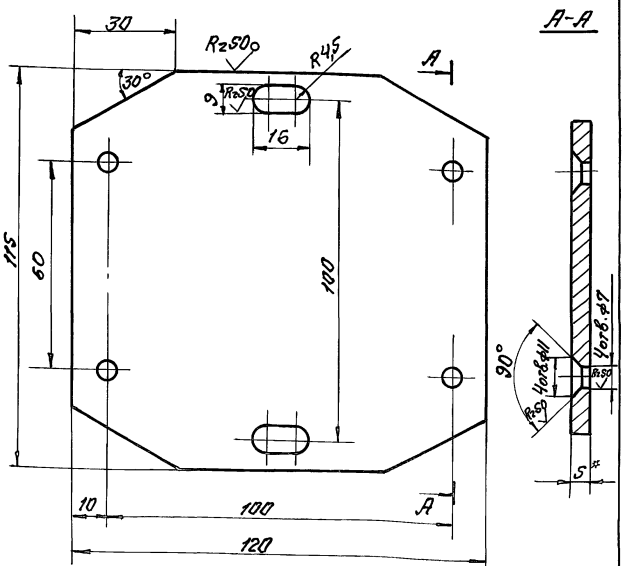

*Размер для справок

НЕЖ-07-00-01

Лист

Лит.	Масса	Масшт.
И	0,5	1:1
Лист	Листов 1	

Лист 5 ГОСТ 19903-74*
Ст.3 ГОСТ 14637-89

ОДЕССКИЙ СТРОЙПРОЕКТ

НЕЖ-07-00-02

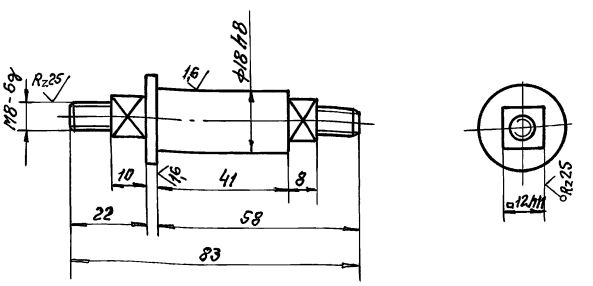

НЕЖ-07-00-02
409-14-78.92

Ось

Лит.	Масса	Масштаб
И	0,1	1:1
Лист	Листов 1	

Ст. 3кп ГОСТ 380-71**

ОДЕССКИЙ СТРОЙПРОЕКТ

Инв. № подл. | Подп. и дата | Взам. инв. № | Инв. № дубл. | Подп. и дата

23283-10 42

НЕЖс-07-00-03

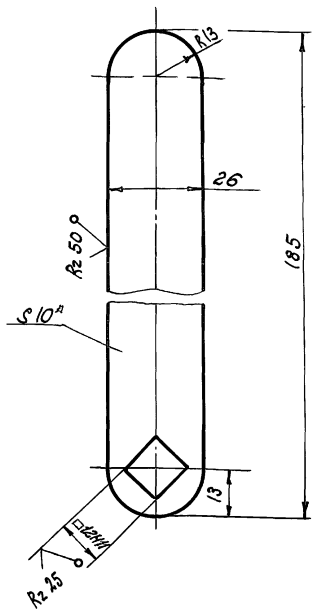

1.* Размер для справок.
2. Острые кромки притупить.

Изм. Лист	№ докум.	Подпись	Дата	НЕЖс-07-00-03	
Разраб.	Хворникова			Рычаг	Лит. И; Масса 0,28; Масшт. 1:1
Провер.	Альберт				Лист; Листов 1
Рук. гр.					
Н. контр.	Гойхман			Лист 10 ГОСТ 19903-74* / Ст.3 ГОСТ 14637-89	ОДЕССКИЙ СТРОЙПРОЕКТ
Гл. констр.	Гойхман				

Инв. № подл. | Подп. и дата | Взам. инв. № | Инв. № дубл. | Подп. и дата

НЕЖс-07-00-04

42

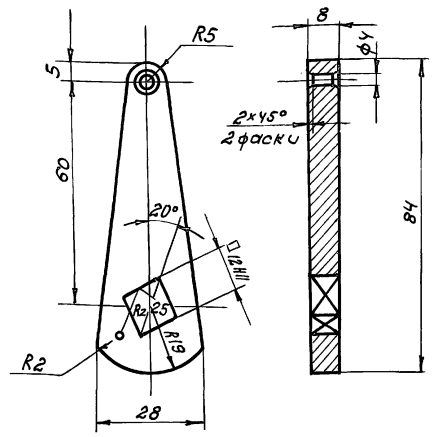

Изм. Лист	№ докум.	Подпись	Дата	НЕЖс-07-00-04	
Разраб.	Хворникова			Кулачок	Лит. И; Масса 0,06; Масшт. 1:1
Провер.	Альберт				Лист; Листов 1
Рук. гр.					
Н. контр.	Гойхман			Сталь 45 ГОСТ 1050-74**	ОДЕССКИЙ СТРОЙПРОЕКТ
Гл. констр.	Гойхман				

Альбом 9.4.4

Инв. № подл. | Подп. и дата | Взам. инв. № | Инв. № дубл. | Подп. и дата

НЕЖс-07-00-05

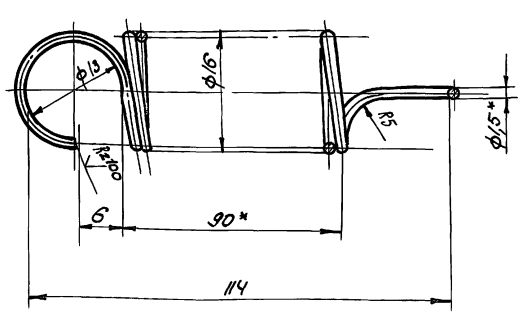

1. Размеры для справок.
2. Длина развернутой пружины L≈2730мм.
3. Число рабочих витков n=60.
4. Направление навивки - правое.

Изм. Лист	№ докум.	Подп.	Дата	НЕЖс-07-00-05	
Разраб.	Хворникова			Пружина	Лит. И; Масса 0,24; Масшт. 2:1
Проверил	Альберт				Лист; Листов 1
Рук. гр.					
Н. контр.	Гойхман			Проволока II-1,5 ГОСТ 9389-75*	ОДЕССКИЙ СТРОЙПРОЕКТ
Гл. констр.	Гойхман				

Инв. № подл. | Подп. и дата | Взам. инв. № | Инв. № дубл. | Подп. и дата

25283-10

НЕЖс-07-00-06

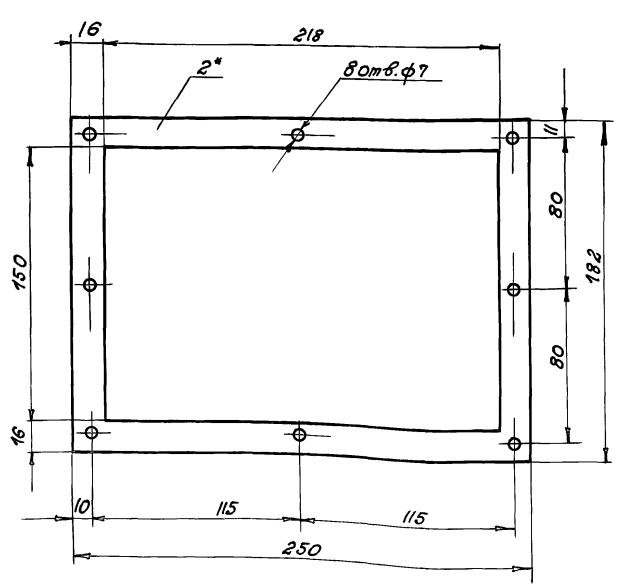

* Размер для справок.

Изм. Лист	№ докум.	Подп.	Дата	НЕЖс-07-00-06 409-14-78.92	
Разраб.	Хворникова			Прокладка	Лит. И; Масса 0,46; Масшт. 1:2
Проверил	Альберт				Лист; Листов 1
Рук. гр.					
Н. кон. тр.	Гойхман			Картон А-2 ГОСТ 9347-74*	ОДЕССКИЙ СТРОЙПРОЕКТ
Гл. констр.	Гойхман				

Инв. № подл. | Подп. и дата | Взам. инв. № | Инв. № дубл. | Подп. и дата

gost.e-ecolog.ru