ТИПОВОЙ ПРОЕКТ
409-14-77.92

ЗДАНИЕ НАРУЖНОЙ МОЙКИ И ОКРАСКИ СТРОИТЕЛЬНЫХ МАШИН

ВАРИАНТ-ЖЕЛЕЗОБЕТОННЫЙ КАРКАС

АЛЬБОМ 3

ОВ ОТОПЛЕНИЕ И ВЕНТИЛЯЦИЯ СТР. 3÷17

ВК ВОДОПРОВОД И КАНАЛИЗАЦИЯ СТР. 18 ÷33

АП АВТОМАТИЧЕСКОЕ ПОЖАРОТУШЕНИЕ СТР. 34÷40

25282-03

gost.e-ecolog.ru

ТИПОВОЙ ПРОЕКТ
409-14-77.92
ЗДАНИЕ НАРУЖНОЙ МОЙКИ И ОКРАСКИ СТРОИТЕЛЬНЫХ МАШИН
ВАРИАНТ-ЖЕЛЕЗОБЕТОННЫЙ КАРКАС
АЛЬБОМ 3
ПЕРЕЧЕНЬ АЛЬБОМОВ

АЛЬБОМ 1	ПЗ	ОБЩАЯ ПОЯСНИТЕЛЬНАЯ ЗАПИСКА
	ТХ	ТЕХНОЛОГИЧЕСКИЕ РЕШЕНИЯ
	ТК	ТЕХНОЛОГИЧЕСКИЕ КОММУНИКАЦИИ
	ОС	ОСНОВНЫЕ ПОЛОЖЕНИЯ ПО ПРОИЗВОДСТВУ СТРОИТЕЛЬНЫХ И МОНТАЖНЫХ РАБОТ
АЛЬБОМ 2	АР	АРХИТЕКТУРНЫЕ РЕШЕНИЯ
	КЖ	КОНСТРУКЦИИ БЕТОННЫЕ И ЖЕЛЕЗОБЕТОННЫЕ
	КМ	КОНСТРУКЦИИ МЕТАЛЛИЧЕСКИЕ
АЛЬБОМ 3	ОВ	ОТОПЛЕНИЕ И ВЕНТИЛЯЦИЯ
	ВК	ВОДОПРОВОД И КАНАЛИЗАЦИЯ
	АП	АВТОМАТИЧЕСКОЕ ПОЖАРОТУШЕНИЕ
АЛЬБОМ 4	ЭМ	СИЛОВОЕ ЭЛЕКТРООБОРУДОВАНИЕ
	ЭО	ЭЛЕКТРИЧЕСКОЕ ОСВЕЩЕНИЕ
	АОВ	АВТОМАТИЗАЦИЯ ОТОПЛЕНИЯ И ВЕНТИЛЯЦИИ
	ААП	АВТОМАТИЗАЦИЯ УПРАВЛЕНИЯ АВТОМАТИЧЕСКИМ ПОЖАРОТУШЕНИЕМ
	СС	СВЯЗЬ И СИГНАЛИЗАЦИЯ
АЛЬБОМ 5	КЖИ	СТРОИТЕЛЬНЫЕ ИЗДЕЛИЯ ЗАВОДСКОГО ИЗГОТОВЛЕНИЯ (ИЗ ТП 409-14-78.92
АЛЬБОМ 6	СО	СПЕЦИФИКАЦИИ ОБОРУДОВАНИЯ
АЛЬБОМ 7	С	СМЕТЫ, ЧАСТИ 1,2
АЛЬБОМ 8	ВМ	ВЕДОМОСТИ ПОТРЕБНОСТИ В МАТЕРИАЛАХ
АЛЬБОМ 9	НОИ	НЕСТАНДАРТИЗИРОВАННОЕ ОБОРУДОВАНИЕ УЧАСТКА МОЙКИ, ЧАСТИ 1,2,3 (ИЗ ТП 409-14-78.92
АЛЬБОМ 10	НО2	НЕСТАНДАРТИЗИРОВАННОЕ ОБОРУДОВАНИЕ УЧАСТКА ОКРАСКИ, ЧАСТИ 1,2,3,4,5 (ИЗ ТП 409-14-78.92

РАЗРАБОТАН
ОДЕССКИМ СТРОЙПРОЕКТОМ

ГЛАВНЫЙ ИНЖЕНЕР ИНСТИТУТА И.Я.ПОДОЛЬСКИЙ
ГЛАВНЫЙ ИНЖЕНЕР ПРОЕКТА У.М.БУЛАВИН

УТВЕРЖДЕН И

ВВЕДЕН В ДЕЙСТВИЕ ПИКТИ
„ОДЕССКИЙ СТРОЙПРОЕКТ"
ПРИКАЗ ОТ 15 ЯНВАРЯ 1992Г. N 62

Содержание альбома

NN листов	Наименование и обозначение документов. Наименование листа	стр.
1	2	3
	Отопление и вентиляция	
1	Общие данные (начало)	3
2	Общие данные (продолжение)	4
3	Общие данные (окончание)	5
4	План на отм. 0.000. План на отм. 3.600 между осями 1÷5; Б÷В. План на отм. 3600 между осями 4-5; Г÷Е	6
	Отопление. Теплоснабжение.	
5	Схема системы отопления N1	7
	Схема системы отопления N2	
6	Схема системы теплоснабжения N1	8
	Схема системы теплоснабжения N2	
7	Узлы обвязок калориферов систем П1, П2, П3, П4, ПА1, У1, У2	9
8	План на отм. 0.000. Вентиляция	10
9	Вентиляция. Установки систем П1÷П4, ПА1, В5÷В8. Спецификация установки П1	11
10	Разрез 1-1. Разрез 2-2. Спецификация установки П2. Местные отсосы от технологического оборудования.	12
11	Спецификация установок П3, П4, ПА1, У1	13
12	Спецификация установок У1, У2, В1, В3÷В8	14
13	Схемы систем П1÷П4, ПА1, В2, Т1	15
14	Схемы систем У1, У2, В1, В3÷В8, ВЕ1÷ВЕ3.	16
15	Узел управления. Разрезы 1-1; 2-2; 3-3. Спецификация оборудования и материалов узла управления	17

1	2	3
	ВК. Водоснабжение и канализация	
1	Общие данные (начало)	18
2	Общие данные (окончание)	19
3	План на отм. 0.000	20
4	Схемы систем В1; В3; Т3; Т4	21
5	Схемы систем К1; В13; В14; К15	22
6	Схемы систем 1; 2; К1; К2; К3; К6	23
7	Технологическая схема очистки сточных вод	24
8	План расстановки технологического оборудования	25
9	План на отм. 0.000 в осях Г÷Д; 1÷4. План на отм. 3.600. Фрагмент 1	26
10	Разрезы 1-1; 4-4	27
11	Разрезы 2-2; 3-3	28
12	Схемы систем 1; 2; 5; 11; В3	29
13	Схемы систем 3; 4; 6; 7; 8; 9; 10	30
14	Бак-отстойник емк. 20 м³ (поз. 33)	31
НО-1	Установка пожарного крана ф50 в шкафу. Общий вид	32
НО-2	Шкаф пожарного крана. Общий вид	33

1	2	3
	АП. Автоматическое пожаротушение	
1	Общие данные	34
2	Установка системы 1Т92. План на отм. 0.000 между осями 1-2 и Б-В. Разрез 1-1	35
3	Установка системы 1Т92. Схема	36
4	План системы на отм. 0.000 между осями 1-5 и А-Б. Разрезы 2-2, 3-3	37
5	Крепление баллона-ресивера	38
6	Фланец со штуцерно-торцовым соединением. Муфта для оросителей. Заглушка испытательная	39
7	Насадок с муфтой под трубопровод Дн 18мм	40

Альбом 3

Инв. № подл. | Подп. и дата | Взам. инв. №

Альбом 3

Ведомость чертежей основного комплекта

Лист	Наименование	Примечание
1	Общие данные (начало)	
2	Общие данные (продолжение)	
3	Общие данные (окончание)	
4	План на отм. 0.000. План на отм. 3.600 между осями 1÷5, Б÷В. План на отм. 3.600 между осями 4-5, Г-Е. Отопление. Теплоснабжение	
5	Схема системы отопления N1. Схема системы отопления N2	
6	Схема системы теплоснабжения N1. Схема системы теплоснабжения N2	
7	Узлы обвязок калориферов систем П1, П2, П3, П4, ПА1, У1, У2	
8	План на отм. 0.000. Вентиляция.	
9	Вентиляция. Установки систем П1÷П4; ПА1; В5÷В8. Спецификация установки П1.	
10	Разрез 1-1. Разрез 2-2. Спецификация установки П2. Местные отсосы от технологического оборудования	
11	Спецификация установок П3, П4, ПА1, У1.	
12	Спецификация установок У1, У2, В1, В3÷В8	
13	Схемы систем П1÷П4, ПА1, В2, Т1.	
14	Схемы систем У1, У2, В1, В3÷В8, ВЕ1÷ВЕ3.	
15	Узел управления. Разрезы 1-1, 2-2, 3-3. Спецификация оборудования и материалов узла управления.	

Ведомость ссылочных и прилагаемых документов

Обозначение	Наименование	Примечание
	Ссылочные документы	
4.904-69.	Детали крепления санитарно-технических приборов и трубопроводов.	
5.903-2. Вып. 3, 1.	Воздухосборники для систем отопления и теплоснабжения вентиляционных установок.	
3.900-9. Вып.-1.	Опорные конструкции и средства крепления стальных трубопроводов внутренних санитарно-технических систем.	
5.904-12, В.О., 1-1; 1-2; 1-3; 1-15; 1-16; 1-17; 1-28; 1-29; 1-30.	Приточные вентиляционные камеры производительностью от 3,5 до 125 тыс. м³/ч.	
5.903-7, В.О.; 1.	Унифицированные конструкции приточных вентиляционных установок	
5.904-50	Решетки вентиляционные регулируемые типа РВ.	
1.494-10	Решетки щелевые регулируемые, тип Р.	
5.904-46	Воздухораспределители прямоточные регулируемые типа ВР.	
5.904-4.	Двери и люки для вентиляционных камер,	
5.904-45.	Узлы прохода вентиляционных вытяжных воздуховодов через покрытия зданий. Узлы прохода общего назначения	
5.904-17. Вып. 1	Глушители шума вентиляционных установок	
1.494-71,	Крепление решеток воздухоприточных типа РР и щелевых регулирующих типа Р к воздуховодам и строительным конструкциям	
5.904-1, Вып. 0, 1	Детали крепления воздуховодов	
1.469-7. Вып. 3	Крепление вентиляционных установок, воздуховодов и элементов вентиляционных систем.	
5.904-7 в. 1	Воздушно-тепловые завесы для ворот промышленных зданий.	
3.903-14, Вып. 8, 1	Конструкции индустриальные промышленной тепловой изоляции.	
5.903-1	Узлы обвязки регулирующих клапанов на трубопроводах теплоснабжения калориферных установок	
5.904-13 Вып 1-2	Заслонки воздушные унифицированные для систем вентиляции.	
5.904-40. Вып. 0, 1	Заслонки воздушные унифицированные различного назначения	
5.904-51, Вып. 1	Зонты и дефлекторы вентиляционных систем	
1.494-34,	Короба всасывающие к центробежным вентиляторам типа Ц4-70 и Ц4-76 N2, 5-16.	
4.904-25	Подставки под калориферы.	
3.904, 2-26.	Насадки с водоотводящим кольцом, рабочие чертежи.	
5.904-38	Гибкие вставки к центробежным вентиляторам, рабочие чертежи.	
3.904-18 Вып. 0	Клапаны и заслонки для вентиляционных систем взрывоопасных производств	
5.904-11	Узлы прохода вентиляционных вытяжных шахт через покрытия зданий с клапаном в искрозащищенном исполнении.	
	Прилагаемые документы	
	Спецификация оборудования, материалов, поставляемых заказчиком.	альбом 6
	Спецификация оборудования и материалов, поставляемых подрядчиком	альбом 6

Рабочая документация выполнена в соответствии с действующими Государственными стандартами, строительными нормами, правилами и инструкциями проектирования, которые предусматривают решения, обеспечивающие взрывную, взрывопожарную и пожарную безопасность при соблюдении установленных правил безопасности при эксплуатации здания

"__" _____ 199

Главный инженер проекта: (Булавин)

Условные обозначения

- Т1, Т2 — Подающий и обратный трубопроводы систем отопления и теплоснабжения с теплоносителем Тп=150°С, То=70°С.
- Т11, Т21 — Подающий и обратный трубопроводы системы отопления с теплоносителем Тп=110°С, То=70°С
- д — Дренажный трубопровод.
- Воздуховод класса П (плотный) из стальных листов, соединенных плотным сварным швом, без разъемных соединений.
- Воздуховод класса П (плотный) из стальных листов, соединенных плотным сварным швом, без разъемных соединений, оштукатуренные по металлической сетке перлитовой штукатуркой γ=400 кг/м³, δ=20 мм.
- УП2-12, 5.904-45 — Узел прохода воздуховода через покрытие
- Т3 — Трубопровод горячего водоснабжения
- Т4 — Циркуляционный трубопровод
- Воздухонагреватель в плане
- Регулирующий клапан в плане
- Воздухосборник.
- Трубопровод в изоляции
- Воздуховод класса П (плотный) из стальных листов, соединенных плотным сварным швом, при разъемном соединении с приварными фланцами.
- АО — Трубопровод сжатого воздуха
- Трубопровод в подпольном канале

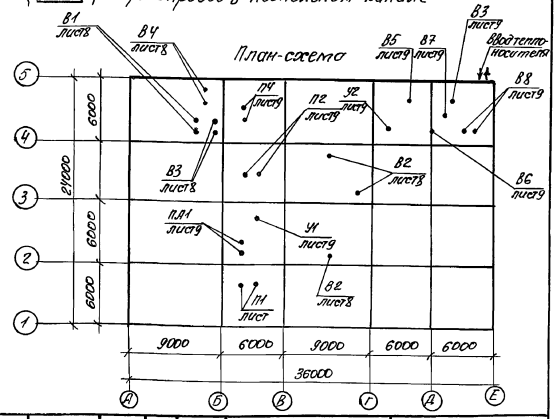

Инж.	Шубникова		
Ведущ.	Балак		
Рук. гр.	Мышакова		
Гл. спец.	Гуревич		
Нач. отд.	Звонковский		
Н. контр.	Мышакова		
ГИП	Булавин		

Привязан:

409-14-77.92 ОВ

Здание наружной мойки и окраски строительных машин. Вариант - железобетонный каркас

Производственные помещения	Стадия	Лист	Листов
	Р	1	15

Общие данные (начало)

ОДЕССКИЙ СТРОЙПРОЕКТ

25282-03 4

Взам. инв. N | Подпись и дата | Инв. N подл.

Альбом 3

Проект разработан на основании:
технологических и архитектурно-строительных чертежей, разработанных ПИКТИ „Одесский стройпроект."
- глав СНиП 2.04.05-86, СНиП 2.09.04-87, СНиП II-3-79**;
- санитарных норм проектирования промпредприятий; СН 245-71*;
- правил и норм техники безопасности, пожарной безопасности и производственной санитарии для окрасочных цехов;
- ГОСТ 12.1.005-88, „Общие санитарно-гигиенические требования к воздуху рабочей зоны."

Расчетные параметры наружного воздуха для систем отопления и вентиляции приняты:
- для холодного периода года: $t_н$ = -30°С; $J_н$ = -30,56 (-7,3) кДж/кг (ккал/кг)
- для теплого периода года: $t_н$ = 22°С; $J_н$ = 45,85 (10,95) кДж/кг (ккал/кг)

Расчетные параметры внутреннего воздуха приняты для категории тяжести работ II б

Наименование помещений	Зимний период		Летний период	
	t, °C	φ, %	t, °C	φ, %
Участки мойки и окраски				
особые сооружения наружной мойки	20,4	≤60	27	≤ 75
Участок приготовления	20,4	≤60	27	≤ 75
и хранения красок				
Венткамеры	10	≤ 50	27	≤ 50
Гардероб	23	50÷60	не норм.	≤ 75
Душевые	25	≤ 75	не норм.	≤ 75
Остальные помещения	16	50÷60	27	≤ 60

Теплоноситель системы отопления участка окраски, краскоприготовительного участка, венткамеры на ст. 0000-перегретая вода $T_н$ = 110°С; $T_о$ = 70°С. Теплоноситель систем теплоснабжения калориферов и отопления остальных помещений-перегретая вода: $T_н$ = 150°, $T_о$ = 70°С.

Трубопроводы систем отопления и теплоснабжения калориферов приняты из труб стальных электросварных по ГОСТ 10704-76*; за исключением трубопроводов, проложенных в подпольных каналах, которые приняты из труб стальных водогазопроводных обыкновенных по ГОСТ 3262-75*. Для гнутых участков трубопроводов и участков соединений с арматурой и отопительными приборами в системах теплоснабжения и отопления при наружном диаметре до 60 мм включительно приняты трубы стальные водогазопроводные легкие по ГОСТ 3262-75*.

Дренажные и воздушные трубопроводы приняты из труб

Основные показатели по чертежам отопления и вентиляции

Наименование здания (сооружения) помещения	Объем м³	Периоды года при $t_н$, °С	Расход тепла Вт (ккал/ч)				Расход пара Вт (ккал/ч)	Установленная мощность эл. обогрева квт	Удельные показатели тепла Вт/м³°С (ккал/ч м³°С)			
			На отопление	На вентиляцию	На горячее водоснабжение	Общий			Отопление		Вентиляция	
									контрольные	проектные	контрольный	проектный
Здание наружной			2005360	1163060	16630	3185050						
мойки и окраски	7900	зимний	(1724300)	(1000050)	(14300)	(2739650)	—	125,86	отсутствуют	4,97 (4,27)	отсутствует	2,88 (2,48)

Инв. № подл.	Подпись и дата	Взам. инв. №	

привязан

Инв. № подл.

Нач. отд.	Шубников		
Гл. инж.	Белая		
Рук. гр.	Мишкова		
Гл. спец.	Гребень		
Нач. сект.	Одинцовский		
Инженер	Мишкова		
Техник	Мишкова		
Гип	Буровин		

409-14-77.92 ОВ

Здание наружной мойки и окраски строительных машин вертикально-экскаваторного корпуса

Производственные помещения	Стадия	Лист	Листов
	Р.П	2	
Общие данные (продолжение)	ОДЕССКИЙ СТРОЙПРОЕКТ		

стальных водогазопроводных оцинкованных по ГОСТ 3262-75*

Воздуховоды систем П1, П3, П4.1, В5, В8, ВЕ1, ВЕ3 приняты из стали тонколистовой кровельной по ГОСТ 19903-74*

Воздуховоды систем П2, П4, У1, У2, В1, В3, В4, В6, В7, Т1, ВЕ2 приняты из стали тонколистовой оцинкованной по ГОСТ 14918-80 и ГОСТ 19903-74*

Толщина воздуховодов принята:
- для воздуховодов систем В4, Т1, П4.1 транзитных воздуховодов систем В1, В3, П4, в местах, указанных на схемах и опорных участков воздуховодов систем В1-В8, ВЕ1-ВЕ3, Т1, проложенных выше покрытия δст = 1мм.
- для воздуховодов остальных вентиляционных систем в соответствии с главой СНиП 2.04.05-86 приложение 19 примечание 2.

Воздуховоды систем В4, П4, транзитные воздуховоды систем В1, В3, П4, в местах, указанных на схемах, приняты класса П (плотные) из стальных листов, соединенных плотным сварным швом, а в местах разъемных соединений с приварными стальными фланцами.

Опорные воздуховоды систем В1, В3, В4, Т1, в местах, указанных на схемах, приняты класса П (плотные) из стальных листов, соединенных плотным сварным швом без разъемных соединений.

Остальные воздуховоды вентиляционных систем приняты класса Н (нормальные), соединение деталей воздуховодов бесфланцевое (в основном) бандажное для круглых и реечное для прямоугольных сечений.

Номенклатура и размеры унифицированных деталей воздуховодов вентиляционных систем приняты по ВСН 353-86 Минмонтажспецстрой СССР.

Монтаж отопительно-вентиляционных систем выполнить в соответствии с главой СНиП 3.05.01-85 „Внутренние санитарно-технические системы."

Подающие и обратные трубопроводы и нагревательные приборы систем отопления, обратные трубопроводы систем теплоснабжения калориферов воздуховоды систем П1-П4, П4.1, В1-В8, ВЕ1-ВЕ3, Т1, проложенные внутри здания окрасить изнутри (воздуховоды) и снаружи грунтом ГФ-021 за 1 раз и краской БТ-177 за 2 раза. Участки опорных воздуховодов вытяжных вентиляционных систем, проложенные выше покрытия, окрасить изнутри исходным грунтом ГФ-021 за 1 раз и эмалью ХВ-124 за 2 раза. Подающие трубопроводы систем теплоснабжения калориферов окрасить битумным лаком БТ-577 за 2 раза. Для главных стояков систем отопления и подающих трубопроводов систем теплоснабжения калориферов, для трубопроводов систем отопления и теплоснабжения калориферов, проложенных над воротами участков мойки и окраски и в подпольных каналах, кроме участков окраски и приготовления красок, предусмотрены теплоизоляционные конструкции по серии 3.903-14 и разгружающие устройство по серии 4.903-92.
- при наружном диаметре 20мм-патрубки типа КТП К-К-Ц-Я10.3 с клеевым креплением с вкладышем из полотна хлопчатобумажного с покрытием из ленты алюминиевой гофрированной толщиной 0,3 мм.
- при наружном диаметре 26-27 мм-комплектная типа КТП-БК-Ц-Я10.3 с креплением теплоизоляционного слоя к покрытию зацепному из цилиндров металлических с покрытием из ленты алюминиевой гофрированной толщиной 0,3 мм;
- для муфтовой арматуры Ду=25-50-полусборная типа КТП-К-БК-Ц-Я05 клеевая с вкладышем из базальтового холста с покрытием из того алюминиевого толщиной 0,3 мм
- для фланцевых соединений Ду=25-200-полусборная фланцевая типа КТП-Ц-МС-Я10.3 со штифтовым креплением из матов в обкладке из ткани конструкционной с покрытием из того алюминиевого толщиной 0,3 мм.

Трубопроводы системы отопления №1, проложенные в подпольных каналах, имеют изоляционно-окрасочное покрытие красок-теплоизолировать насыпным керамзитом, гравием γ = 600 кг/м³, δ = 100 мм.

Крепление воздуховодов в стыках при перекрытиях на отм. 3,600 в стыках плит покрытия и стенок по серии 5.904-1 (выпуск 0).

для круглых воздуховодов посредством подкладок типа 1Д, 11-01 (табл. 65) тяг типа 2Т9 (табл. 76), хомутов типа 1К (табл. 70), кронштейнов типа 1КР (табл. 52);

для прямоугольных воздуховодов посредством подкладок типа 1П, 11-01 (табл. 65) тяг типа 2Т8 (табл. 76), хомутов типа 2К (табл. 71), кронштейнов типа 1КР (табл. 52).

Опорные конструкции консольного типа и подвесные для крепления подвижных опор трубопроводов dнар ≥ 60 систем отопления и теплоснабжения калориферов предусмотрены по серии 3.900-9 типа 1.141-349.000-01 или 1.141-351.000-01.

- крепление трубопроводов Dн ≤ 48 мм систем отопления и теплоснабжения калориферов предусмотрены по чертежам серии 4.904-69.

Оборудование и трубопроводы, обслуживающие помещения категории производств по пожарной безопасности „А" тщательно заземлить; соединить металлические воздуховоды систем В1, В3, В4 по всем протяжении в непрерывную электрическую цепь установкой на каждом фланце шунтирующих перемычек из проволоки стальной низкоуглеродистой общего назначения по ГОСТ 3282-74* Ø6÷9 мм.

Транзитные воздуховоды систем В1, В3, В4, П4, П4.1, в местах указанных на схемах окрасить по сетке металлической огнезащитной перлитовой штукатуркой γ = 400 кг/м³, толщина изоляции 20 мм. вентиляторы систем В1-В3, В4 приняты из алюминиевых сплавов. Взрывозащищенными по ГОСТ 12144-84 с маркировкой электродвигателей по ГОСТ 26, раздел VII, глава VII-3 для категорий и группы взрывоопасной смеси Т3 ВТ4. Регулирующие устройство систем В1, В3, В4, П4 приняты искробезопасными по серии 3.904-13 „Холодный воздуховод системы П4" теплоизолировать по серии 7.906.9-2.
- для ф 100 мм - плитами минераловатными на синтетическом связующем полужесткими марки М 125, пароизоляция-битум нефтяной строительный, покровный слой-стеклопластик рулонный марки РСТ-У-Л-В или РСТ-А-Л-В толщина изоляции 40 мм.

В соответствии с расчетными данными, приведенными в пояснительной записке, использование тепла ВЭР экономически нецелесообразно.

Альбом 3

Характеристика отопительно-вентиляционных систем

Обозначение системы	Кол. систем	Наименование обслуживаемого помещения (технологического оборудования)	Тип установки	Вентилятор: Тип, исполнение по взрывозащите	№	Схема исполнения	Положение	L, м³/ч	P, Па (кгс/м²)	n, об/мин	Электродвигатель: Тип, исполнение по взрывозащите	N, кВт	n, об/мин	Воздухонагреватель: Тип	№	Кол	Т-ра нагрева, °С от	до	Расход тепла, Вт (ккал/ч)	ΔP, Па (кгс/м²)	Примечание
П1	1	Участок мойки	В.Ц4-75-8	В.Ц4-75	8	1	ПрО°	19915	820	970	4А132М6	7,5	970	КСк3	10	3	-30	42,8*	250100**	549	2ПК20
				$Д_к$=1,05$Д_н$	2		ЛО°		(83,7)												
П2	1	Участок окраски	В.Ц4-75-10	В.Ц4-75	10	1	ПрО°	33280	1000	975	4А160М6	15	975	КСк4	12	1	-30	27,7	647650	12940	2ПК31,5
				$Д_к$=0,95$Д_н$	2		ПрО°		(102)										(556840)	(1320)	
П3	1	Очистные сооружения краскосодержащих стоков, очистные сооружения наружной мойки, ЦТП, гардероб	В.Ц4-75-6,3	В.Ц4-75	6,3	1	ЛО°	7375	760	950	4А100L6	2,2	950	КСк3	10	2	-30	20,4	124500	3205	2ПК10
				$Д_к$=1,1$Д_н$	1				(77,6)										(107050)	(327)	
П4	1	Краскоприготовительный участок	В.Ц4-75-5	В.Ц4-75	5	1	ПрО°	4660	660	1415	4А80В4	1,5	1415	КСк3	10	1	-30	28,5	87997	2166	Серия 5.903-7
				$Д_к$=0,95$Д_н$	2		ЛО°		(67)										75665	(221)	
ПА1	1	Тамбур-шлюз, станция пожаротушения	В.Ц4-75-4	В.Ц4-75	4	1	ПрО°	2140	410	1390	4А71А4	0,55	1390	КСк3	6	1	-30	18	36123	225	Серия 5.903-7
				$Д_к$=0,95$Д_н$	2		ЛО°		(42)										(31060)	(23)	
У1	1	Участок наружной мойки	В.Ц4-75-12,5	В.Ц4-75	12,5	1	ПрО°	61250	1200	735	4А225М8	30	735	КСк4	12	1	5	49,2	919270	4390	Серия 5.903-7
				$Д_к$=1,05$Д_н$	1				(122)					КСк3	12	1			(790430)	(448)	
У2	1	Участок наружной мойки	В.Ц4-75-12,5	В.Ц4-75	12,5	1	ЛО°	61250	1200	735	4А225М8	30	735	КСк-4	12	1	5	49,2	919270	4390	Серия 5.903-7
				$Д_к$=1,05$Д_н$	1				(122)					КСк-3	12	1			(790430)	(448)	
В1	1	Участок окраски	ВЦ14-46-2,5	ВЦ14-46	2,5	1	ПрО°	1330	441	1370	В71А4 2ExdIIBT4	0,55	1370	—	—	—	—	—	—	—	
				$Д_к$=$Д_н$	2		ЛВ		(45)												
В2	3	Участок мойки	ВКР 8-01	ВКР	8	—	—	22000	—	700	4А112МВ6	3	700	—	—	—	—	—	—	—	
					1																
В3	1	Краскоприготовительный участок	ВЦ14-46-2-№1-01У2А	ВЦ14-46	2	1	ПрО°	500	255	1370	В63А4 2ExdIIBT4	0,25	1370	—	—	—	—	—	—	—	
				$Д_к$=1,05$Д_н$	2		ЛО°		(26)												
В4	1	Краскоприготовительный участок	ВЦ14-46-4-№1-01У2А	ВЦ14-46	4	1	ПрО°	3510	519	920	В80В6 2ExdIIBT4	1,1	920	—	—	—	—	—	—	—	
				$Д_к$=0,95$Д_н$	2		ЛО°		(53)												
В5	1	Очистные сооружения краскосодержащих стоков, очистные сооружения наружной мойки, ЦТП, гардероб, кладовая уборочного инвентаря	В.Ц4-75-5	В.Ц4-75	5	1	ЛО°	6140	598	1415	4А80В4	1,5	1415	—	—	—	—	—	—	—	
				$Д_к$=$Д_н$	1				(61)												
В6	1	Душевая	В.Ц4-75-2,5	В.Ц4-75	2,5	1	ПрО°	450	255	1370	4АА50В4	0,09	1370	—	—	—	—	—	—	—	
				$Д_к$=1,1$Д_н$	1				(26)												
В7	1	Санузел	В.Ц4-75-2,5	В.Ц4-75	2,5	1	ПрО°	450	255	1370	4АА50В4	0,09	1370	—	—	—	—	—	—	—	
				$Д_к$=1,1$Д_н$	1				(26)												
В8	1	Операторская, помещение для установки компрессора, кладовая	В.Ц4-75-2,5	В.Ц4-75	2,5	1	ПрО°	480	255	1370	4АА50В4	0,09	1370	—	—	—	—	—	—	—	
				$Д_к$=1,1$Д_н$	2		ЛО°		(26)											—	летняя

* Указана температура приточного воздуха, соответствующая температуре смеси подогретого наружного и рециркуляционного воздуха

** Указан расход тепла на нагрев наружного воздуха в количестве L = 6166 м³/ч (Q = 8920 кг/ч) до 80,1°С

Взам. инв. №

Подп. и дата

Инв. № подл.

Привязан

Инв. №

Инженер	Шубникова		
Вед. инж	Балак		
Рук. гр.	Мышакова		
Гл. спец	Гуревич		
Нач. отд	Звелиндовская		
Н. контр	Мышакова		
ГИП	Булавин		

409-14-77.92 ОВ

Здание наружной мойки и окраски строительных машин. Вариант - железобетонных каркас

Производственные помещения

Стадия	Лист	Листов
РП	3	

Общие данные (окончание)

ОДЕССКИЙ СТРОЙПРОЕКТ

Копировал Соловьева 25282-03 6 Формат А2

Альбом 3

План на отм. 0.000

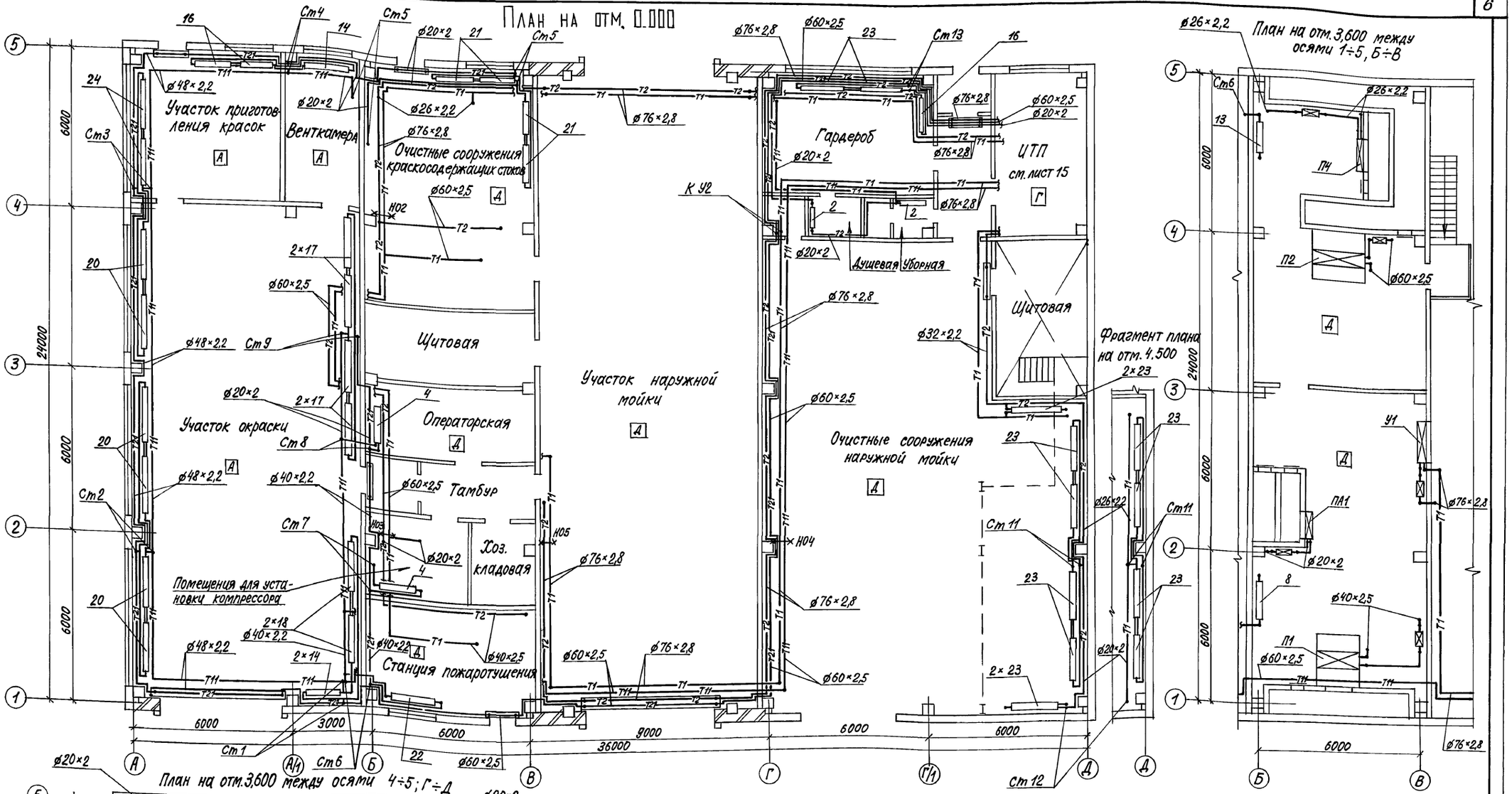

Инженер	Шубникова		
Вед. инж.	Балак		
Рук. гр.	Мышакова		
Гл. спец.	Гуревич		
Нач. отд.	Звенцаловский		
Н. контр.	Мышакова		
ГИП	Булавин		

409-14-77.92 ОВ

Здание наружной мойки и окраски строительных машин. Вариант - железобетонный каркас

Производственные помещения

Стадия	Лист	Листов
РП	4	

План на отм. 0.000. План на отм. 3.600 между осями 1-5, Б÷В. План на отм. 3.600 между осями 4-5, Г-Д. Отопление. Теплоснабжение

ОДЕССКИЙ СТРОЙПРОЕКТ

Привязан

Инв. №

25282-03 7

Копировал Соловьева

Формат А2

Инв. № подл. | Подп. и дата | Взам. инв. №

Альбом 13

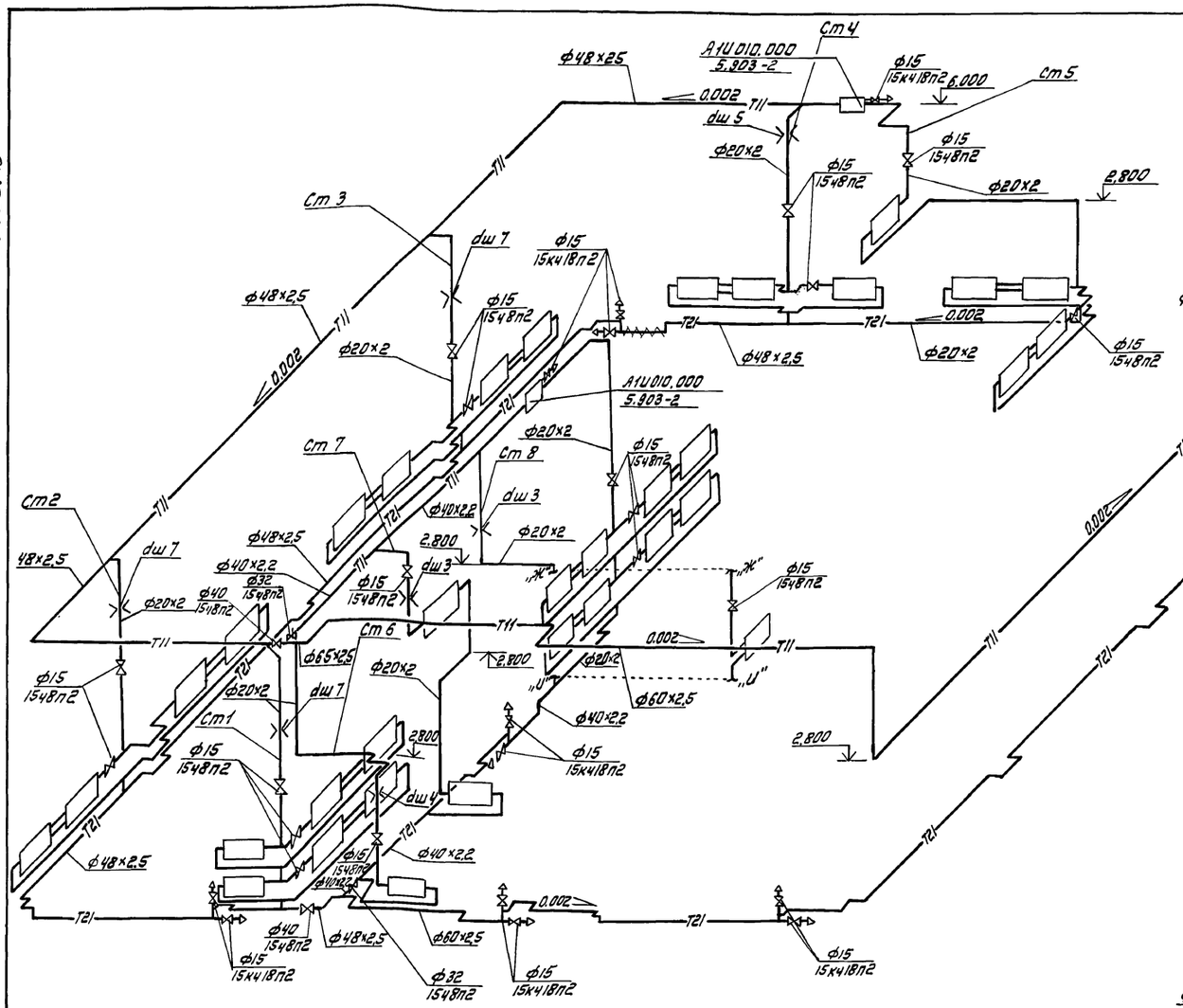

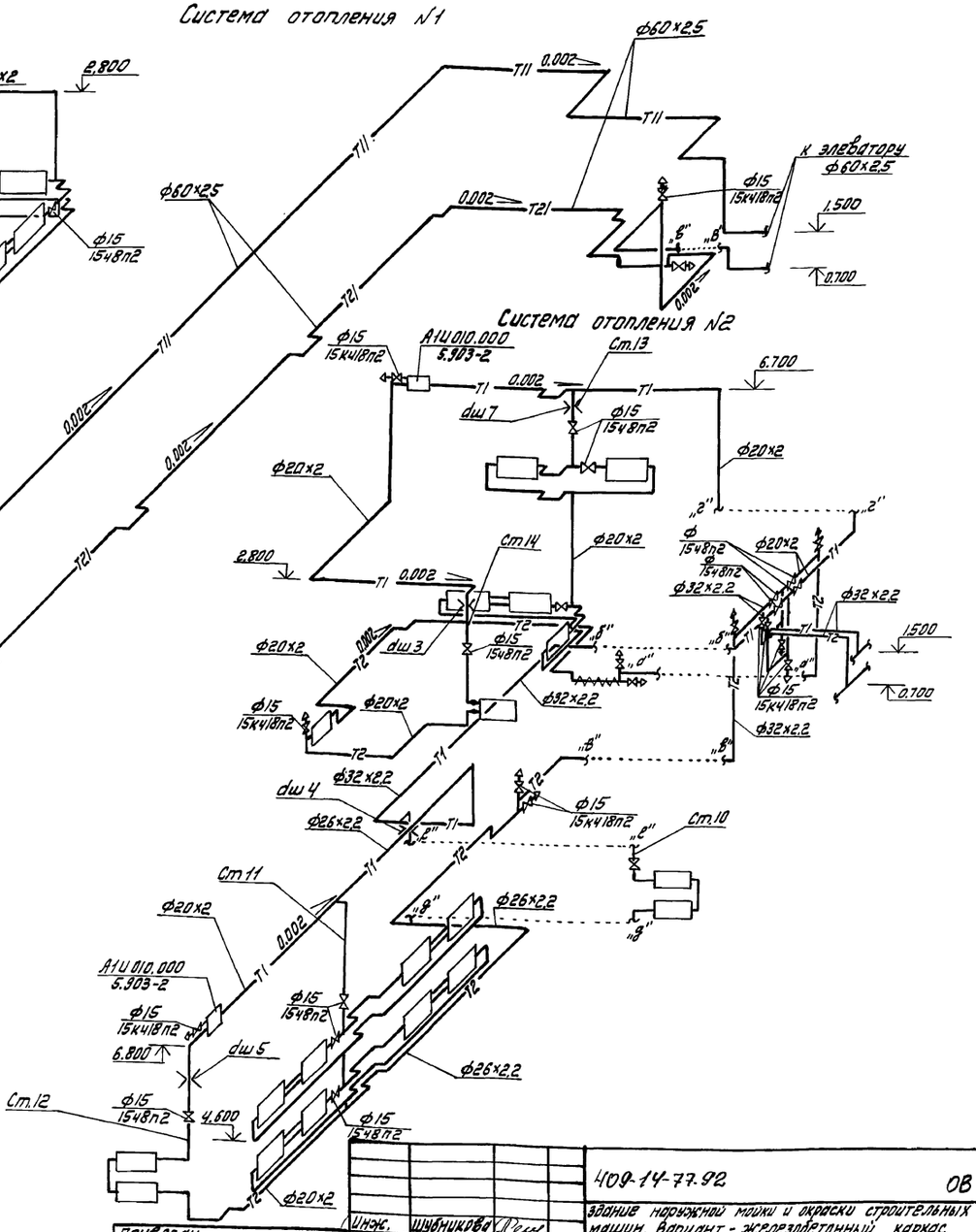

дш 5 — Дроссель-шайба

Гидравлическое сопротивление системы отопления N1 составляет: 19600 (2000) ПА (кгс/м²)

Гидравлическое сопротивление системы отопления N2 составляет: 17450 (1780) ПА (кгс/м²)

Для системы отопления N2 предусмотреть поставку чугунных секционных радиаторов с уплотнителем паронитом, выдерживающем температуру теплоносителя 150°С

Инв.№ подл.	Подп. и дата	Взам.инв.№	

Инж.	Шубникова		
Вед.инж	Балак		
Рук.гр.	Мышкова		
Гл.спец.	Гуревич		
Нач.отд	Звелиховский		
Н.контр.	Мышкова		
ГИП	Буловин		

Привязан

Инв.№

Довгаль

409-14-77.92 ОВ

Здание окрасочной мойки и окраски строительных машин. Вариант - железобетонный каркас

Производственные помещения	Стадия	Лист	Листов
	РП	5	

Схема системы отопления N1
Схема системы отопления N2

ОДЕССКИЙ СТРОЙПРОЕКТ

25282-03 8 Формат А2

Альбом 3

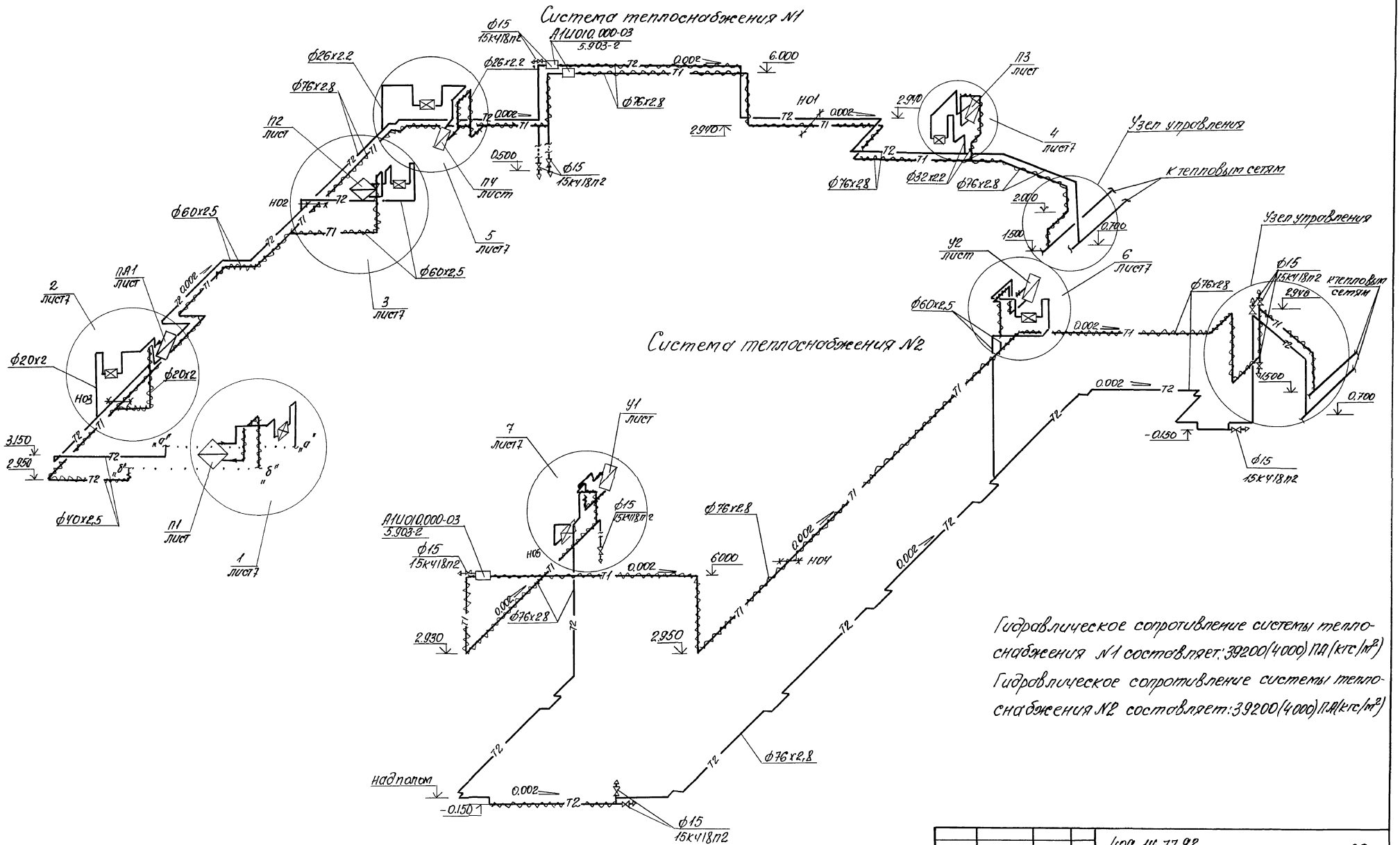

Гидравлическое сопротивление системы теплоснабжения N1 составляет: 39200(4000) Па (кгс/м²)

Гидравлическое сопротивление системы теплоснабжения N2 составляет: 39200(4000) Па (кгс/м²)

					409-14-77.92 ОВ		
					Здание наружной мойки и окраски строительных машин. Вариант-железобетонный каркас		
Привязан				Инж.	Шубникова		Производственные помещения	Стадия	Лист	Листов
				Ведущ.	Балак			РП	6	
				Рук. гр.	Мышакова					
				Гл. спец.	Гуревич		Схема системы теплоснабжения N1. Схема системы теплоснабжения N2.	ОДЕССКИЙ СТРОЙПРОЕКТ		
				Начотд.	Звегинцова					
				Н. контр.	Мышакова					
Инв. №				Гип	Булавин					

Инв. № подл. | Подп. и дата | Взам. инв. №

Альбом 3

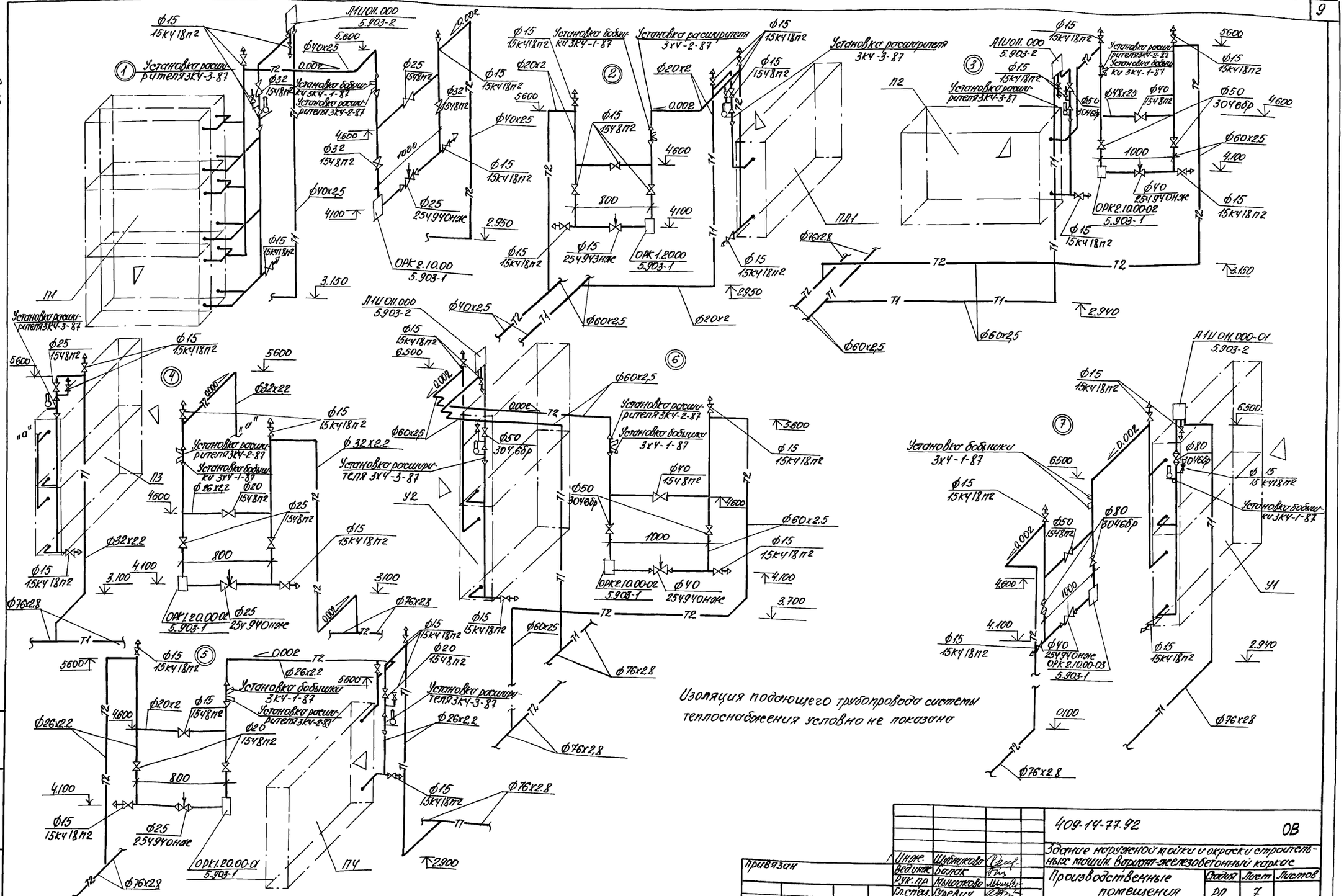

Инж.	Шубникова		
Вед.инж.	Балак		
Рук.пр.	Мышакова		
Гл.спец.	Туревич		
Гл.спец.	Звеплидовская		
Н.контр.	Мышакова		
ГИП	Булавин		

409-14-77.92 ОВ

Здание наружной мойки и окраски строительных машин. Вариант-железобетонный каркас

Производственные помещения

Стадия	Лист	Листов
РП	7	

Узлы обвязок калориферов систем П1, П2, П3, П4, ПА1, У1, У2

ОДЕССКИЙ СТРОЙПРОЕКТ

Привязан

Инв. N

Инв. N подл. | Подп. и дата | Взам. инв. N

25282-03 10

Альбом 3

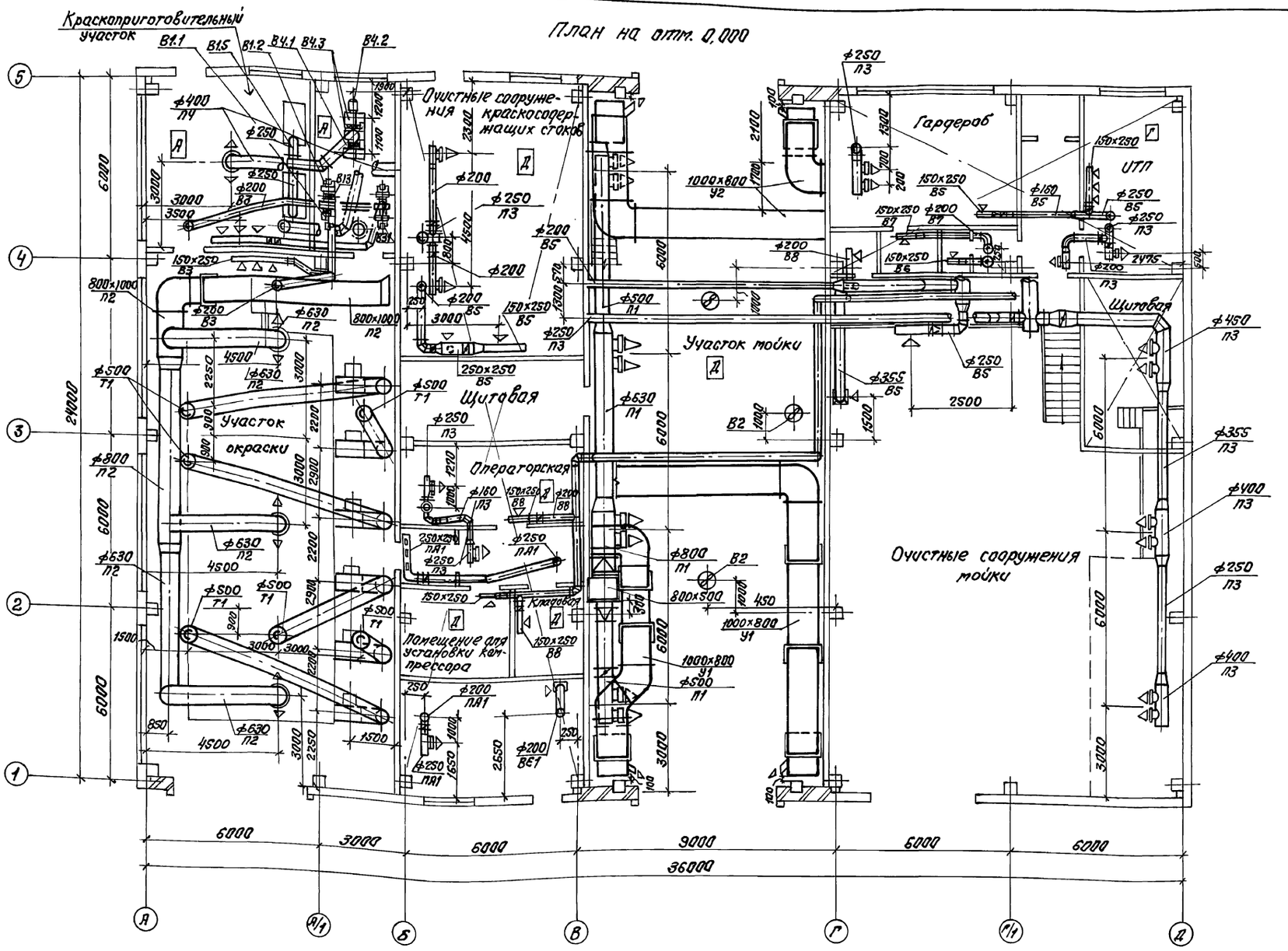

Инв.	Подп. и дата	Взам. инв.			

Привязан:

Инв. №

Инж.	Шубникова	
Вед. инж.	Балак	
Рук. гр.	Мышакова	
Гл. спец.	Гуревич	
Нач. отд.	Звелиндовский	
Н. контр.	Мышакова	
ГИП	Булавин	

409-14-77.92 ОВ

Здание наружной мойки и окраски строительных машин. Вариант - железобетонный каркас.

Производственные помещения

Стадия	Лист	Листов
РП	8	

Вентиляция
План на отм. 0,000

ОДЕССКИЙ СТРОЙПРОЕКТ

25282-03 11 Формат А2

Альбом 3

План на отм. 3.600 между осями 1÷5, Б÷В

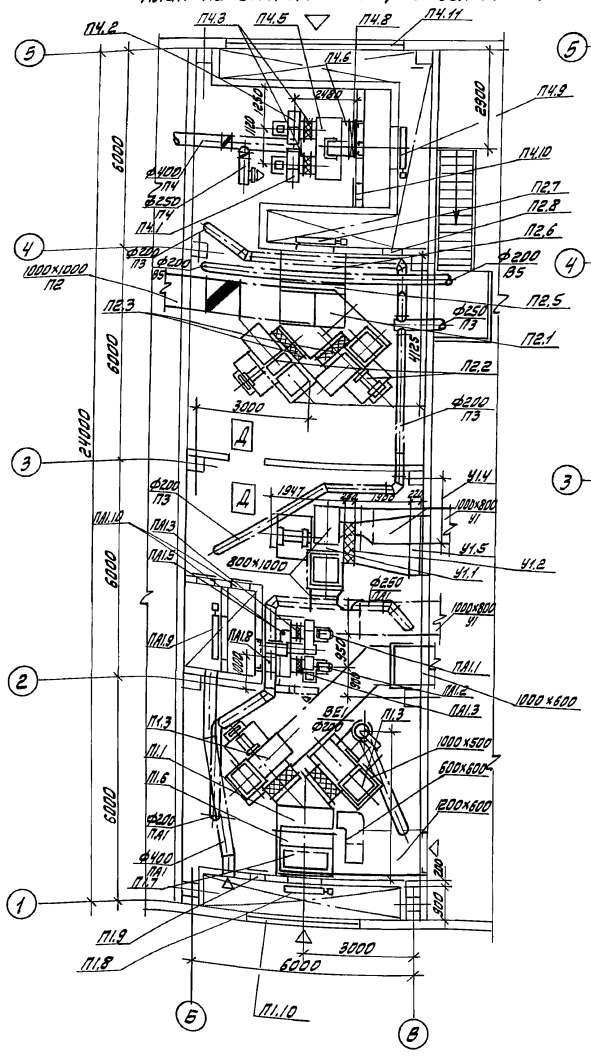

План на отм. 3.600 между осями 3÷5, Г÷Д

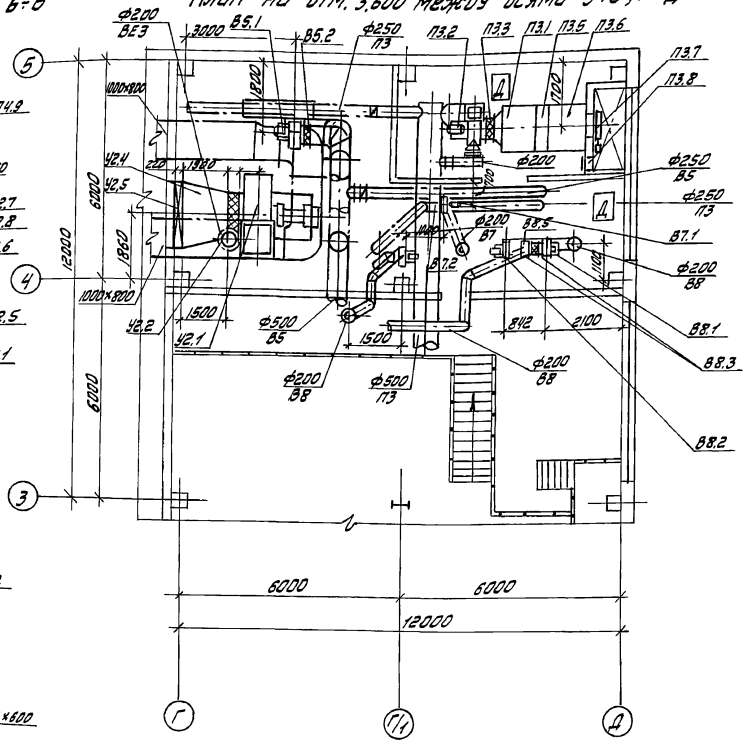

Спецификацию установок П2, П3, П4, П5, ПА1, В5, В6, В7, В8 смотреть листы 10, 11, 12.

Спецификация отопительно-вентиляционных установок

Марка поз	Обозначение	Наименование	Кол.	Масса ед.кг	Примечание
		П1 (2ПК20 левого исполнения)			
П1.1	Серия 5.904-12	Секция соединительная А1.А181.000-01	1	1304	
	Вып. 1-2	В том числе: Вентилятор радиальный			
П1.2	ТУ22-11-1-88	ВЦ4-75-8-10Ч, исполнение 1, диаметр колеса 1,05 Dном, 10°, с виброизоляторами, с электродвигателем 4А 132 М6			
		7,5 кВт, 970 об/мин	1	338	
П1.3	ТУ 22-11-1-88	то же, пол. про°	1	338	
П1.4	Серия 5.904-38	Гибкие вставки: В.00.00-14	2	2.69	
П1.5	Серия 5.904-38	Н.00.00-17	2	2.86	
П1.6	Серия 5.904-12	Секция калориферная			
	Вып. 1-16/90	А1.А189.000 с двухрядной	1	740	
		установкой калориферов			
	ТУ22-5757-84	КсК3-10, 6 шт			
П1.7	Серия 5.904-12	Секция приемная			
	Вып. 1-29	А1.А226.000-07С			
		рециркуляционной			
		заслонкой Ц600×1200 Э	1	184,5	
П1.8	Серия 5.904-12	Установка утепленного клапана			
	Вып. 1-35	А14М036.000-05 правого			
		исполнения В том числе			
		клапан воздушный утепленный КВУ1600×1000 Дус			
		с электроподогревом с			
		исполнительным механизмом			
		МЭО 40/25-025	1	160,4	
П1.9	Серия 5.904-4	Дверь герметическая			
		утепленная Дус 125×0,5	1	24,3	
П1.10	Серия 1.494-27, Вып. 7	Жалюзийная решетка тип I шт	16	1,0	Размер 150×480мм
		тип II шт	16	1,2	Размер 150×530мм

Привязан

Инв. №

Инж.	Шубникова	
Вед.инж.	Балак	
Рук.гр.	Мышакова	
Гл.спец.	Гуревич	
Нач.отд.	Звенигородский	
Н.контр.	Мышакова	
ГИП	Булавин	

409-14-77.92 ОВ

Здание наружной мойки строительных машин Вариант - железобетонный каркас

Производственные помещения

Стадия	Лист	Листов
РП	9	

Вентиляция. Установки систем П1÷П4, ПА1, В5÷В8. Спецификация установки П1.

ОДЕССКИЙ СТРОЙПРОЕКТ

Довгаль

25282-03 12

Инв. № подл. | Подп. и дата | Взам. инв. №

Альбом 3

РАЗРЕЗ 1-1

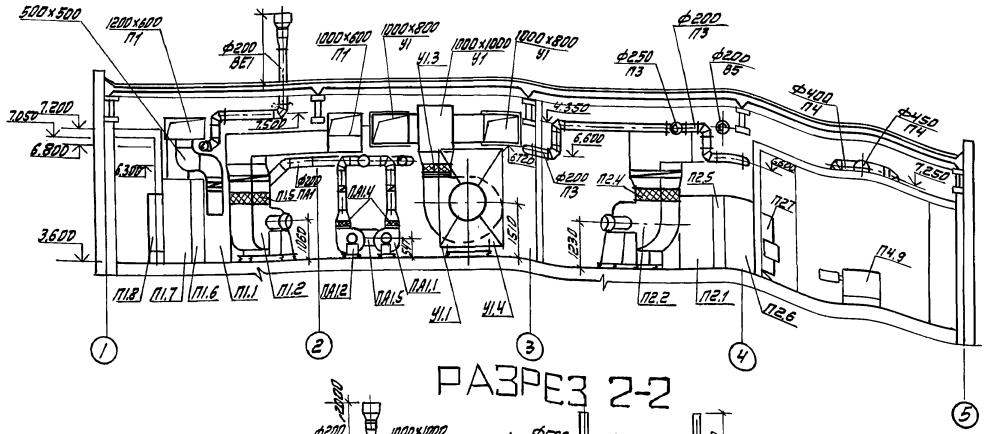

РАЗРЕЗ 2-2

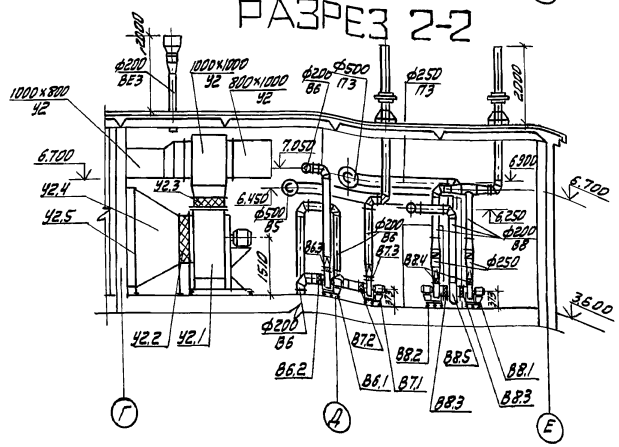

Спецификация отопительно-вентиляционных установок

Марка поз.	Обозначение	Наименование	Кол.	Масса ед., кг	Примечание
		П2 (2ПК 31,5 правого	исполнения)		
П2.1	Серия 5.904-12	Секция соединитель-			
	вып. 1-3	ная А1А182.000-01	1	1989	
		в том числе;			
П2.2	ТУ22-11-1-88	Вентилятор радиальный			
		ВЦ4-75-10, испол-			
		нение 1, диаметр колеса			
		0,95 Дном., Пр0°, с			
		виброизоляторами, с			
		электродвигателем			
		4А160М6, 15 квт, 975 об/мин.	2	505	
П2.3	Серия 5.904-38	Гибкие вставки: В.00.00-15	2	3.42	
П2.4	Серия 5.904-38	Н.00.00-19	2	3.47	
П2.5	Серия 5.904-12	Секция калориферная			
	вып. 1-17	А1А190.000-03 с однорядной	1	660	
	ТУ22-5757-84	установкой калорифе-			
		ров КсК4-12, 1шт			
П2.6	Серия 5.904-12	Секция приемная			
	вып. 1-30	А1А227.000-01 БЕЗ	1	169	
		рециркуляционной зас-			
		лонки			
П2.7	Серия 5.904-12	Установка утепленно-			
	вып. 1-35	го клапана			
		А14М036 000-07 левого			
		исполнения, в том числе:			
		клапан воздушный утеп-			
		ленный КВУ1600×1000 АУ2			
		с электроподогревом, с			
		исполнительным меха-			
		низмом МЭО40/25-0,25	1	160.4	
П2.8	Серия 5.904-4	Дверь герметическая			
		утепленная Дус 1.25×0,5	1	243	
П2.9	ГОСТ 28.498-90	Термометр технический стек-			
		лянный ртутный ТТ-У11 230141	2		
		с оправой 2У185250 4.200			

Местные отсосы от технологического оборудования

Технологическое оборудование			Характеристика выделяющихся вредностей	Объем, вытяжки, м³/ч		Характеристика местного отсоса		Обозначение системы	Примечание
Поз.	Наименование	Кол.		На ед. оборуд	Всего	Обозначение	Применяемые документы		
			Участок окраски						
9	Бескамерная установка с нижним отсосом воздуха для окраски	1	Толуол, бутилацетат, ацетон	32600	32600	технологическая вытяжка	паспортные данные	Т1	
			Участок приготовления и хранения красок						
5	Шкаф для хранения лакокрасочных материалов	2	Толуол, бутилацетат, ацетон	17550	3510	встроенный отсос	1,5×1,3×0,5×0,5×3600	В4	

Инв. № подл. | Подп. и дата | Взам. инв. №

Привязан

Инв. №

Инж.	Шубникова	
Вед. инж.	Балак	
Рук. гр.	Мышакова	
Гл. спец.	Гуревич	
Нач. отд.	Звелиндовский	
Н. контр.	Мышакова	
ГИП	Булавин	

409-14-77.92 ОВ

Здание наружной мойки и окраски строительных машин. Вариант - железобетонный каркас

Производственные помещения	Стадия	Лист	Листов
	РП	10	

Разрез 1-1. Разрез 2-2. Спецификация установки П2. Местные отсосы от технологического оборудования

ОДЕССКИЙ СТРОЙПРОЕКТ

Довгаль

25282-03 13 Формат А2

Альбом 3

Спецификация отопительно-вентиляционных установок

Марка, поз.	Обозначение	Наименование	Кол.	Масса ед.,кг	Примечание
1	2	3	4	5	6
		П3 (2ПК10 правого исполнения)			
П3.1	Серия 5.904-12	Секция соединительная			
	вып. 1-1	А1А180.000-02 в том	1	388	
		числе:			
П3.2	ТУ 22-115-07-88	Вентилятор радиальный			
		ВЦ4-75-6.3, исполнение	1		
		1, диаметр колеса			
		1.1 Д ном., Л0°, с вибро-			
		изоляторами, с электро-			
		двигателем 4А100L6,			
		2,2 квт, 950 об/мин			
П3.3	Серия 5.904-38	Гибкие вставки:			
		В.00.00-12	1	2,09	
П3.4	Серия 5.904-38	Н.00.00-15	1	2,11	
П3.5	Серия 5.904-12	Секция калориферная			
	вып. 1-15/90	А1А188.000-02 с одно-	1	282	
		рядной установкой кало-			
		риферов КсК3-10 (2 шт.)			
П3.6	Серия 5.904-12	Секция приемная			
	вып. 1-28	А1А223.000-01 без ре-	1	132,9	
		циркуляционной заслонки			
*П3.7	Серия 5.904-12	Установка утепленного			
	вып. 1-35	клапана А14М036.000-01			
		левого исполнения, в			
		том числе:			
		клапан воздушный утеп-			
		ленный КВУ600×1000АУ2			
		с электроподогревом, с			
		исполнительным меха-			
		низмом МЭО 40/25-0,25	1	79,3	
П3.8	Серия 5.904-4	Дверь герметическая			
		утепленная Дус.1.25×0,5	1	33,6	
П3.9	Серия 1.494-27	Жалюзийная решетка: тип I, шт	3	1,0	размер 150×490мм
	вып. 7	тип II, шт	3	1,2	размер 150×580мм
П3.10	ГОСТ 28.498-90	Термометр технический стеклянный ртутный ТТУ 4 1240141	2		
		с оправой 2У285 1006.3100			
		П4			
П4.1	ТУ 22-115-07-88	Вентилятор радиальный			
		ВЦ4-75-5, исполнение 1,	1	95.2	
		диаметр колеса 0,95 Д ном,			

1	2	3	4	5	6
		Пр0°, с виброизоляторами			
		с электродвигателем			
		4А80В4, 1,5 квт, 1415 об/мин			
П4.2	ТУ 22-115-07-88	Вентилятор радиальный			
		ВЦ4-75-5, исполнение 1,	1	95,2	
		диаметр колеса 0,95 Д ном,			
		Л0°, с виброизоляторами			
		с электродвигателем			
		4А80В4, 1,5 квт, 1415 об/мин			
П4.3	Серия 5.904-38	Гибкие вставки: В.00.00-09	2	1.71	
П4.4	Серия 5.904-38	Н.00.00-11	2	1,64	
П4.5	Серия 5.903-7	Коробка К0.000-03	1	125	
П4.6	Серия 5.903-7	Патрубок П0.000-30	2	20,7	
П4.7	Серия 5.903-7	Фланец Ф0.05-03	1	3,9	
П4.8	ТУ22-5757-84	Калорифер стальной би-			
		металлический с накат-			
		ным оребрением КсК3-10	1	76,3	
*П4.9	Вентспилсский вентиля-	Клапан воздушный утеп-			
	торный завод	ленный КВУ600×1000Б с	1	79,3	
		электроподогревом, с			
		исполнительным меха-			
		низмом МЭО 40/25-0,25			
П4.10	Серия 5.904-4	Дверь герметическая			
		утепленная Дус.1,25×0,5	1	33,6	
П4.11	Серия 1.494-27	Жалюзийная решетка:			
	вып. 7	тип I, шт	16	1,0	размер 150×490мм
		тип II, шт	16	1,2	размер 150×580мм
П4.12	ГОСТ 28.498-80	Термометр технический стеклян			
		ный ртутный ТТУ 4 1 240141	2		
		с оправой 2У285 100 6,3 100			
П4.13	Серия 4.904-25	Подставки под калориферы П-00	4	1,54	
		ПА1			
ПА1.1	ТУ 22-5933-85	Вентилятор радиальный			
		ВЦ4-75-4, исполнение 1,	1	62.3	
		диаметр колеса 0,95 Д ном,			
		ПР0°, с виброизоляторами,			

1	2	3	4	5	6
		с электродвигателем			
		4А71А4, 0,55 квт, 1390 об/мин			
ПА1.2	ТУ 22-5933-85	Вентилятор радиальный			
		ВЦ4-75-4, исполнение 1,	1	62,3	
		диаметр колеса 0,95 Д ном.,			
		Л0°, с виброизоляторами			
		с электродвигателем			
		4А71А4, 0,55 квт, 1390 об/мин			
ПА1.3	Серия 5.904-38	Гибкие вставки: В.00.00-08	2	1,59	
ПА1.4	Серия 5.904-38	Н.00.00-08	2	1,34	
ПА1.5	Серия 5.903-7	Коробка К0.000-02	1	95	
ПА1.6	Серия 5.903-7	Патрубок П0.000-27	2	15	
ПА1.7	Серия 5.903-7	Фланец Ф0.05-02	1	2,6	
ПА1.8	ТУ22-5757-84	Калорифер стальной би-			
		металлический с накатным			
		оребрением КсК3-6	1	46	
* ПА1.9	Вентспилсский венти-	Клапан воздушный утеп-			
	ляторный завод	ленный КВУ600×1000Б с	1	79,3	
		электроподогревом, с			
		исполнительным меха-			
		низмом МЭО 40/25-0,25			
ПА1.10	Серия 5.904-4	Дверь герметическая			
		утепленная Дус.1,25×0,5	2	33,6	
ПА1.11	ГОСТ 28.4 98-90	Термометр технический стеклян			
		ный ртутный ТТУ41 240141 с	2		
		оправой 2У285 100 6,3 100			
ПА1.12	Серия 4.904-25	Подставки под калориферы П-00	4	1,54	
		У1			
У1.1	ТУ 22-11-1-88	Вентилятор радиальный			
		ВЦ4-75-12.5, исполнение 1,	1	875	
		диаметр колеса 1,05 Д ном.			
		ПР0°, с виброизоляторами			
		с электродвигателем			
		4А225М8, 30 квт, 735 об/мин			
У1.2	Серия 5.904-38	Гибкая вставка: В.00.00-16	1	4.34	
У1.3	Серия 5.904-38	Н.00.00-21	1	4.57	

* При заказе оборудования поз. П3,7, П4,9, ПА1.9 заказать клапан КВУ600×1000Б без электропривода и отдельно-исполнительный механизм МЭО 40/25-0,25

Инв.№ подл. | Подп. и дата | Взам. инв.№

Привязан

Инв.№

Инженер	Шубникова	
Вед.инж.	Балак	
Рук.гр.	Мышакова	
Гл.спец.	Гуревич	
Нач.от.а.	Звецинская	
Н.контр.	Мышакова	
ГИП	Булавин	

409-14-77.92 ОВ

Здание наружной мойки и окраски строительных машин вариант-железобетонный каркас

Производственные помещения

Стадия	Лист	Листов
РП	11	

Спецификация установок П3, П4, ПА1, У1

ОДЕССКИЙ СТРОЙПРОЕКТ

25282-03 14

Копировал Соловьева

Формат А2

Альбом 3

Спецификация отопительно-вентиляционных установок

Марка, поз.	Обозначение	Наименование	Кол.	Масса ед, кг	Примечание
1	2	3	4	5	6
У1.4		Переход с сеч 1663х2542 мм на сеч ф 1250 мм L=1300 мм	1		
У1.5	ТУ 22-5757-84	Калорифер стальной биметаллический с накатным оребрением типа: КсК4-12, шт	1	370	
		КсК3-12, шт	1	286	
У1.6	ГОСТ 28 498-90	Термометр технический стеклянный ртутный ТТЗ исп 1 2 ГОСТ 2 с оправой 2 Р 285.100 63 100	1		
У1.7	Серия 5.904-7	Короб А1 ГО 16, 130-06	4	116	
У1.8	Серия 5.904-7	Короб А1 ГО 18. 010-01	1	149	
У1.9	Серия 5.904-7	Короб А1 ГО 18. 030-01	1	149	
У1.10	Серия 5.904-7	Короб А1 ГО 18. 130-07	2	162	
У1.11	Серия 1.494-25	Подставки под калориферы тип 2 У2	4	1,49	
У2.1	ТУ 22-11-1-88	Вентилятор радиальный ВЦ4-75-12,5 исполнение 1, диаметр колеса 1,05 Д ном, ЛО°, с виброизоляторами, с электродвигателем 4А225М8, 30 кВт, 1350 об/мин	1	875	
У2.2	Серия 5.904-38	Гибкие вставки: В.00.00-16	1	4,34	
У2.3	Серия 5.904-38	Н.00.00-21	1	4,57	
У2.4		Переход с сеч 1663х2542 мм на сеч ф 1250 мм L=1300 мм			
У2.5	ТУ 22-5757-84	Калорифер стальной биметаллический с накатным оребрением типа: КсК4-12, шт	1	370	
		КсК3-12, шт	1	286	
У2.6	ГОСТ 28 498-90	Термометр технический стеклянный ртутный ТТЗ исп 1 2 ГОСТ 2 с оправой 2 Р 285.100 63 100	1		
У2.7	Серия 5.904-7	Короб А1 ГО 16. 130-06	4	116	
У2.8	Серия 5.904-7	Короб А1 ГО 18. 010-01	1	149	
У2.9	Серия 5.904-7	Короб А1 ГО 18. 030-01	1	149	
У2.10	Серия 5.904-7	Короб А1 ГО 18. 130-07	4	162	
У2.11	Серия 1.494-25	Подставки под калориферы тип 4 В1	4	1,49	
В1.1	ТУ 22-5669-84	Вентилятор радиальный из алюминиевых сплавов ВЦ4-46-2,5 Н-01 исполнение 1, диаметр колеса 1,0 Д ном, ЛО°, с виброизоляторами, с электродвигателем	1	37,5	
		87 1А4, 0,55 кВт, 1370 об/мин 2ЕхdIIВТ4			
В1.2	ТУ 22-5669-84	Вентилятор радиальный из алюминиевых сплавов ВЦ4-46-2,5 Н-01 исполнение 1, диаметр колеса 1,0 Д ном, ЛО°, с виброизоляторами, с электродвигателем	1	37,5	
		87 1А4, 0,55 кВт, 1370 об/мин 2ЕхdIIВТ4			
В1.3	Серия 5.904-38	Гибкие вставки: В.00.00-03	2	0,91	
В1.4	Серия 5.904-38	Н.00.00-03	2	0,86	
В1.5	Серия 1.494-34	Короб Всасывающий КВ1.00.00	1	24,23	
		В3			
В3.1	ТУ 22-5669-84	Вентилятор радиальный из алюминиевых сплавов ВЦ4-46-2,5 Н-01 исполнение 1, диаметр колеса 0,95 Д ном, ЛО°, с виброизоляторами, с электродвигателем	1	28,5	
		В63 1А4, 0,25 кВт, 1370 об/мин 2ЕхdIIВТ4			
В3.2	ТУ 22-5669-84	Вентилятор радиальный из алюминиевых сплавов ВЦ4-46-2,5 Н-01 исполнение 1, диаметр колеса 1,05 Д ном ЛО°, с виброизоляторами, с электродвигателем	1	28,5	
		В63 1А4, 0,25 кВт, 1370 об/мин 2ЕхdIIВТ4			
В3.3	Серия 5.904-38	Гибкие вставки: В.00.00-02	2	0,78	
В3.4	Серия 5.904-38	Н.00.00-02	2	0,75	
В3.5	Серия 1.494-34	Короб Всасывающий КВ1.00.00	1	24,23	
		В4			
В4.1	ТУ 22-5669-84	Вентилятор радиальный из алюминиевых сплавов ВЦ4-46-4,0 Н-01 исполнение 1, диаметр колеса 0,95 Д ном, ЛО°, с виброизоляторами, с электродвигателем	1	60,5	
		В 80 В6, 1,1 кВт, 920 об/мин 2ЕхdIIВТ4			
В4.2	ТУ 22-5669-84	Вентилятор радиальный из алюминиевых сплавов ВЦ4-46-4,0 Н-01 исполнение 1, диаметр колеса 0,95 Д ном, ЛО°, с виброизоляторами, с электродвигателем	1	60,5	
		В 80 В6, 1,1 кВт, 920 об/мин 2ЕхdIIВТ4			
В4.3	Серия 5.904-38	Гибкие вставки: В.00.00-08	2	1,59	
В4.4	Серия 5.904-38	Н.00.00-08	2	1,34	
В4.5	Серия 1.494-34	Короб Всасывающий КВ1.00.00-02	1	47,2	
		В5			
В5.1	ТУ 22-115-07-88	Вентилятор радиальный ВЦ4-75-5 исполнение 1, диаметр колеса 1,0 Д ном, ЛО°, с виброизоляторами, с электродвигателем 4А 80 В4, 1,5 кВт, 1415 об/мин	1	96	
В5.2	Серия 5.904-38	Гибкие вставки: В.00.00-09	1	1,71	
В5.3	Серия 5.904-38	Н.00.00-11	1	1,64	
		В6, В7			
В6.1	ТУ 22-5933-85	Вентилятор радиальный			
В7.1		ВЦ4-75-2,5 исполнение 1, диаметр колеса 1,1 Д ном, ЛО°, с виброизоляторами, с электродвигателем 4А 80 В4, 0,09 кВт, 1390 об/мин	1	24,6	
В6.2	Серия 5.904-38	Гибкие вставки: В.00.00-03	1	0,91	
В7.2					
В6.3	Серия 5.904-38	Н.00.00-03	1	0,86	
В7.3					
		В8			
В8.1	ТУ 22-5933-85	Вентилятор радиальный ВЦ4-75-2,5 исполнение 1, диаметр колеса 1,1 Д ном, ЛО° с виброизоляторами, электродвигателем 4А 50 В4, 0,09 кВт, 1370 об/мин	1	24,6	
В8.2	ТУ 22-5933-85	Вентилятор радиальный ВЦ4-75-2,5 исполнение 1, диаметр колеса 1,1 Д ном, ЛО°, с виброизоляторами, с электродвигателем 4А 50 В4, 0,09 кВт, 1370 об/мин	1	24,6	
В8.3	Серия 5.904-38	Гибкие вставки: В.00.00-03	2	0,91	
В8.4	Серия 5.904-38	Н.00.00-03	2	0,86	
В8.5	Серия 1.494-34	Короб Всасывающий КВ1.00.00	1	24,23	

Инв. № подл. | Подп. и дата | Взам. инв. №

Инв. № подл.

Привязан

Инж.	Шульгинов		
Ведущ.	Балак		
Рук. гр.	Мышлюков		
Гл. спец.	Гуревич		
Нач. сект.	Светлакова		
Н. контр.	Мышлюков		
ГИП	Остапин		

409-14-77.92 ОВ

Здание порционной мойки и раскроя строительных машин. Вариант - железобетонный каркас

Производственные помещения

Стадия	Лист	Листов
РП	12	

Спецификация оборудования У1, У2, В1, В3÷В8

ОДЕССКИЙ СТРОЙПРОЕКТ

Копир. колотенчук 25282-03 15

Альбом 3

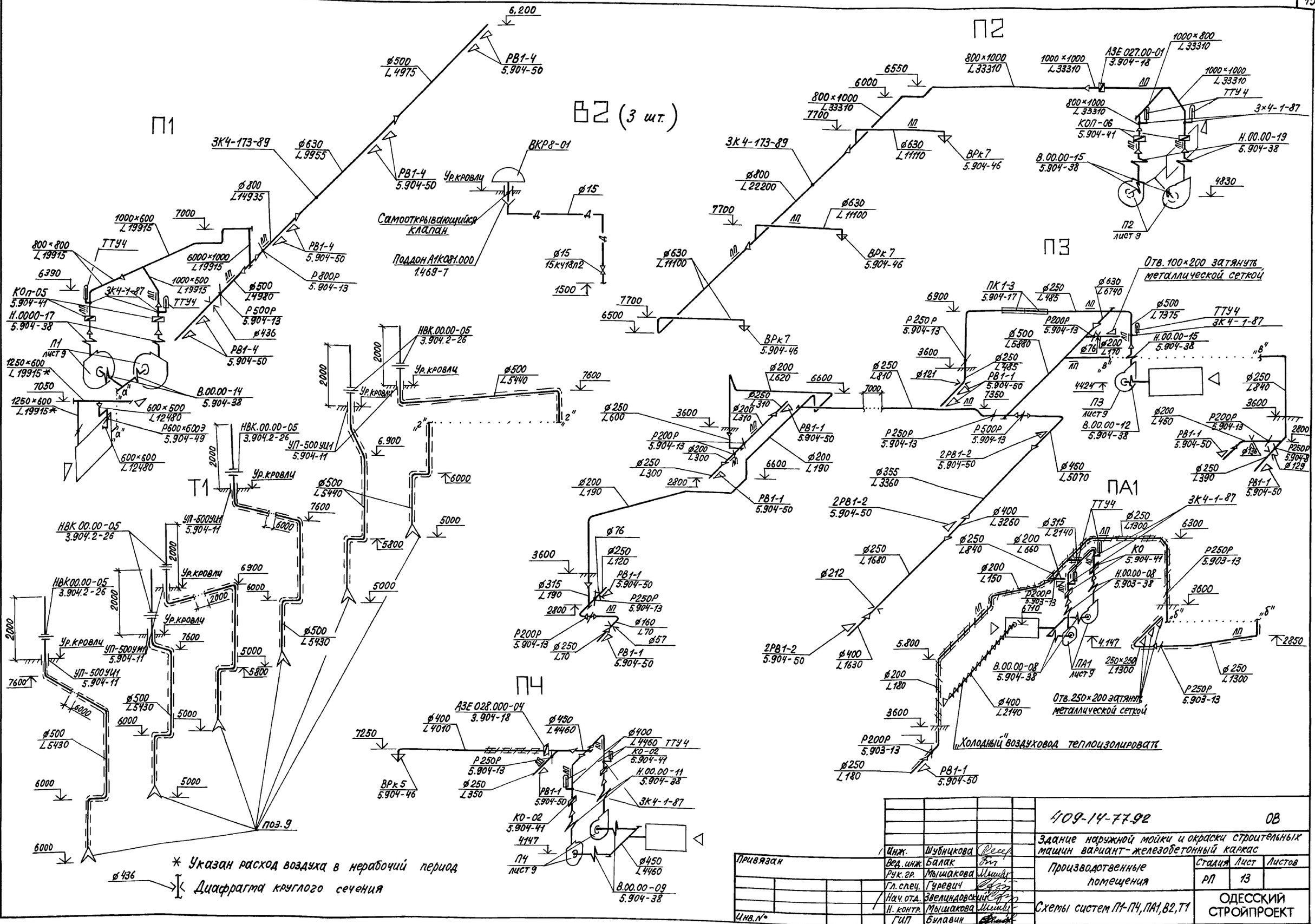

				409-14-77.92	ОВ
				Здание наружной мойки и окраски строительных машин вариант-железобетонный каркас	
Привязан				Производственные помещения	Стадия: РП; Лист: 13; Листов:
Инв.№				Схемы систем П1-П4, ПА1, В2, Т1	ОДЕССКИЙ СТРОЙПРОЕКТ
	Инж.	Шубницкова			
	Вед.инж.	Балак			
	Рук.гр.	Мышакова			
	Гл.спец.	Гуревич			
	Нач.отд.	Звелиндовский			
	Н.контр.	Мышакова			
	ГИП	Булавин			

25282-03 16 Копировал Соловьева Формат А2

Инв.№подл. | Подп. и дата | Взам.инв.№

Альбом 3

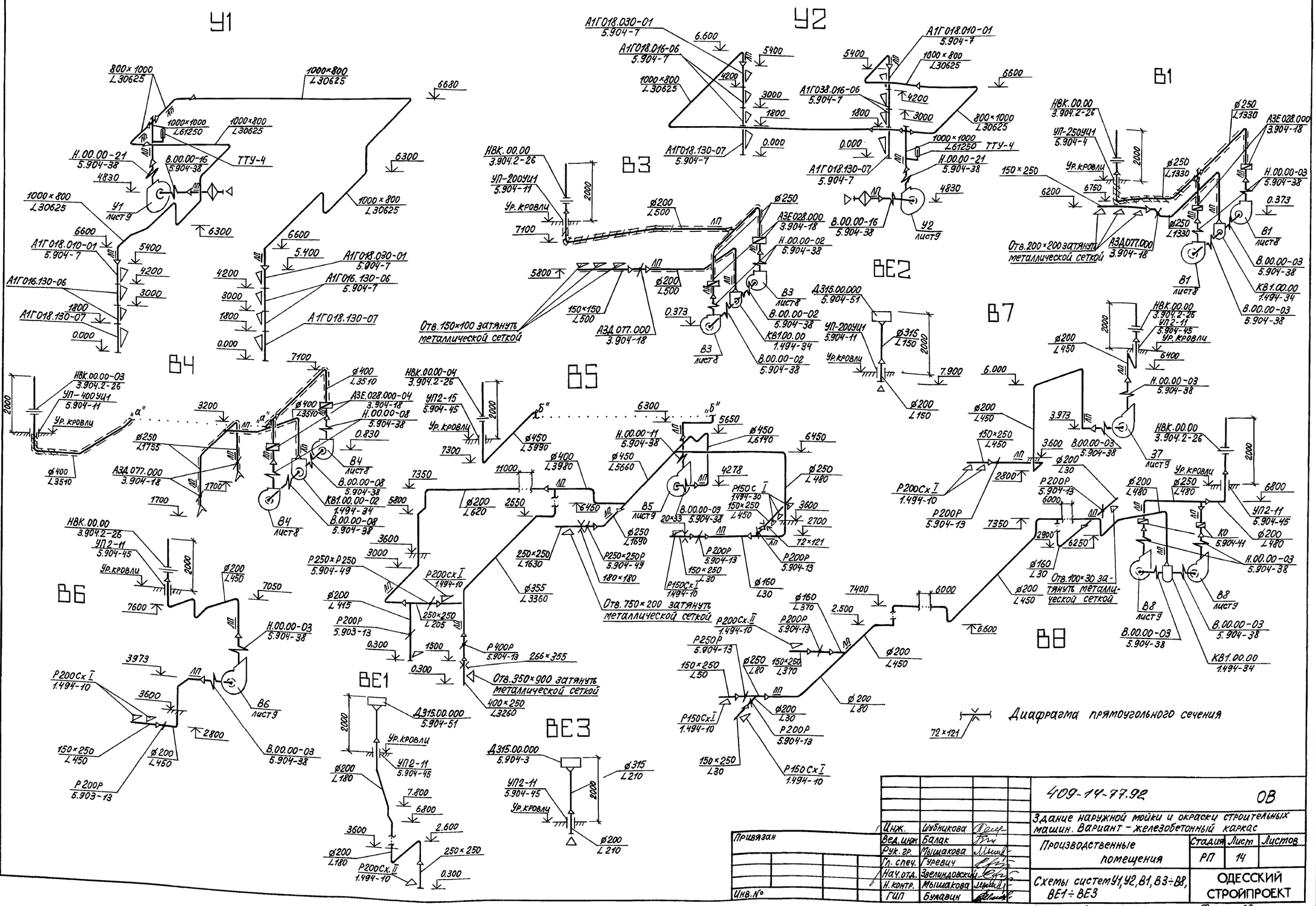

				409-14-77.92	ОВ
				Здание наружной мойки и окраски строительных машин. Вариант - железобетонный каркас	
Привязан				Производственные помещения	Стадия: РП; Лист: 14; Листов:
Инв.№				Схемы систем У1, У2, В1, В3÷В8, ВЕ1÷ВЕ3	ОДЕССКИЙ СТРОЙПРОЕКТ
Инж.	Шубникова				
Вед.инж	Балак				
Рук.гр.	Мышакова				
Гл.спец.	Гуревич				
Нач.отд.	Звелиндовский				
Н.контр.	Мышакова				
ГИП	Бумавцин				

Копировал Соловьева 25282-03 17 Формат А2

Инв.№подл. | Подп. и дата | Взам.инв.№

Альбом 3

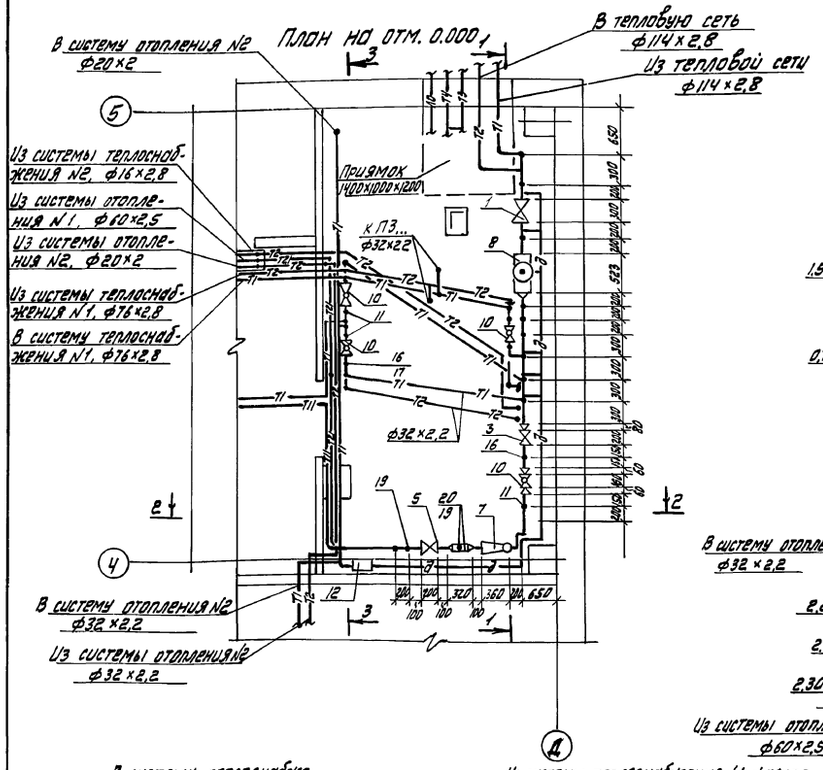

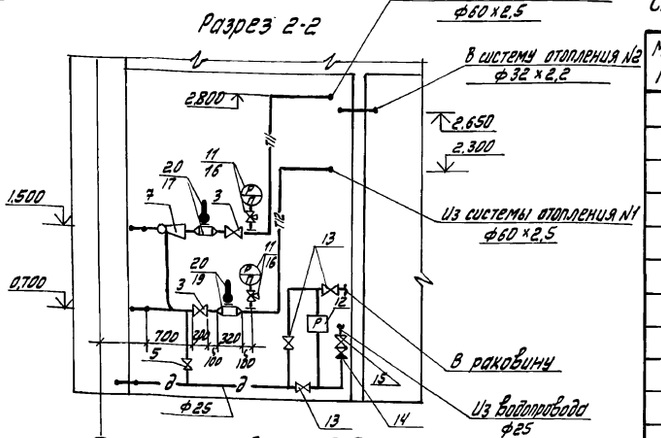

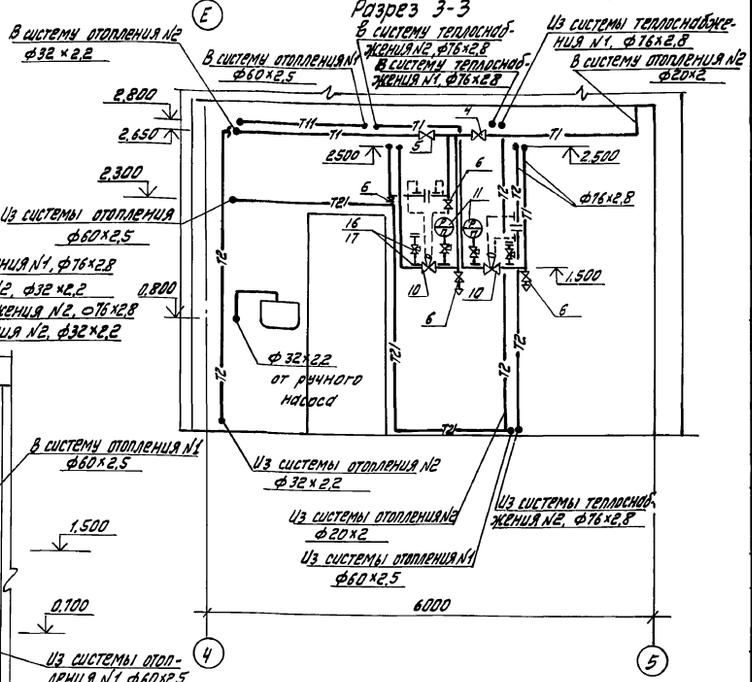

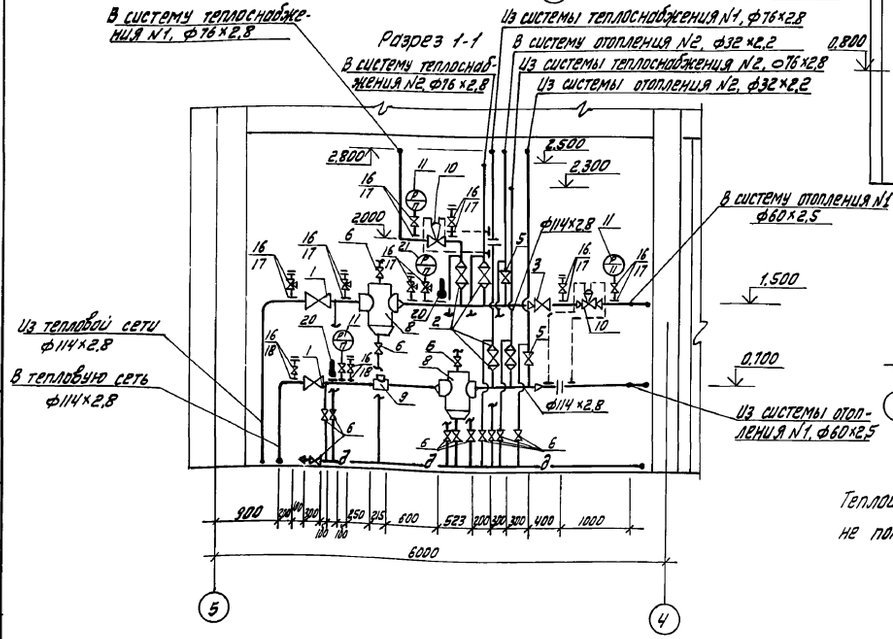

Теплоизоляция трубопроводов и оборудования условно не показана.

Спецификация оборудования и арматуры узла управления

Марка, поз.	Обозначение	Наименование	Кол.	Масса ед, кг	Примечание
1	30ч6бр	Задвижка параллельная для воды и пара с Т до 225°С ф100	2	39.3	
2	30ч6бр	ф80	4		
3	30ч6бр	ф50	3		
4	15ч8п2	Клапан запорный проходной муфтовый для воды и пара с Т до 225°С, ф20	2	0,9	
5	15ч8п2	То же ф25	4	1,75	
6	15к4 18п2	Клапан запорный проходной муфтовый для воды и пара с Т до 225°С ф15	23	0,7	
7	40с10бк	Элеватор водоструйный стальной N1 dr=10,9; dc=5,4	1	8,9	
8	Т34.05	Грязевик абонентский ф100	2	59,2	
9	СТВГ-80	Водосчетчик турбинный ТУ Т356019-86	1	95	
10	УРРД-М-25	Универсальный регулятор расхода и давления ф25	4	14,2	
11	ГОСТ 2405-80	Манометр показывающий МП4-У-10	7	1,2	
12	Р0.8-30-01	Ручной насос поршневой для воды с Т до 70°С	1	14	
13	11Б6бк	Кран пробковый проходной латунный ф25	3	0,91	
14	16Б1бк	Клапан обратный для воды и пара с Т до 225°С ф25	1	0,5	
15	15ч8р2	Клапан запорный проходной муфтовый для воды с Т до 50°С, ф25	1	1,75	
16	11Б18бк	Кран трехходовой натяжной муфтовый ф15	17	0,31	
17	3К4-46-70	Штуцер для установки манометра с Т до 450°С	13	0,33	
18	3К4-48-70	То же, с Т до 80°С	4	0,14	
19	83К4-3-87	Расширитель для установки термометра с оправой	2		
20	ГОСТ 28498-90	Термометр технический стеклянный ртутный ТТП61240103 с оправой 2П285 100 6.3200	4	0,85	

Инж.	Шубникова		
Вед. инж.	Балак		
Рук. гр.	Мышакова		
Гл. спец.	Гуревич		
Нач. отд.	Звелиндовский		
Н. контр.	Мышакова		
ГИП	Булавин		

Привязан

Инв. №

409-14-77.92 ОВ

Здание наружной мойки и окраски строительных машин. Вариант - железобетонный каркас

Производственные помещения

Стадия	Лист	Листов
РП	15	

Узел управления. План на отм. 0.000 Разрезы 1-1, 2-2, 3-3. Спецификация оборудования и материалов узла управления.

ОДЕССКИЙ СТРОЙПРОЕКТ

Довгаль

25282-03 18

Инв. № подл. | Подп. и дата | Взам. инв. №

Альбом 3

Ведомость рабочих чертежей основного комплекта

Лист	Наименование	Примечание
1.	Общие данные (начало)	
2.	Общие данные (окончание)	
3.	План на отм. 0.000	
4.	Схемы систем В1; В3; Т3; Т4.	
5.	Схемы систем А1; В13; В14; К15.	
6.	Схемы систем 1; 2; К1; К2; К3; К6.	
7	Технологическая схема очистки сточных вод.	
8.	План расстановки технологического оборудования.	
9.	План на отм. 0.000. В осях Г÷Д, 1÷4. План на отм. 3,600. Фрагмент 1	
10.	Разрезы 1-1; 4-4.	
11.	Разрезы 2-2; 3-3.	
12	Схемы систем 1; 2; 5; 11; В3.	
13.	Схемы систем 3; 4; 6; 7; 8; 9; 10.	
14	Бак-отстойник емк. 20 м³ (поз 33)	

Условные обозначения

Наименование	Буквенно-цифровые обозначения
Хозяйственно-питьевой водопровод	В1
Производственно-противопожарный водопровод	В3
Оборотное водоснабжение мойки машин:	
а) трубопровод загрязненных стоков	1
б) трубопровод очищенных стоков	2
Оборотное водоснабжение окрасочного участка:	
а) трубопровод загрязненных стоков	В13
б) трубопровод очищенных стоков	В14
Бытовая канализация	К1
Дождевая канализация	К2
Производственная канализация	К3
Трубопровод шламосодержащих стоков	К6
Трубопровод подачи коагулянта (ТУ-В25-13-74)	К15
Трубопровод горячего водоснабжения:	
а) подающий	Т3
б) циркуляционный	Т4

Основные показатели по системам водоснабжения и канализации

Наименование системы	Потребный напор на вводе, м	Расчетный расход воды м³/сут	м³/ч	л/с	при пожаре л/с	Установленная мощность электродвигателей, кВт	Примечание
1. Водопровод хоз-питьевой.	15,0	1,35	0,60	0,93			
2. Водопровод производственно-противопожарный	20,0	43,4	4,21	6,17			
а) производственные нужды		43,4	4,21	1,17			
б) противопожарные нужды				5,0			2 струи×2,5 л/с
3. Оборотное водоснабжение мойки машин	200	385,6	24,1	6,7		89,54	
4. Оборотное водоснабжение окрасочной камеры.		30,0	10,0	2,8		2,60	
5. Канализация бытовая.		1,35	0,60	0,93			
6. Канализация производственная		0,1	0,1	0,07			
7. Горячее водоснабжение	14.6	0,51	0,26	0,43			
8. Наружное пожаротушение	10			15,0			
9. Полив территории	10	0,346					

Ведомость ссылочных прилагаемых документов

Обозначение	Наименование	Примечание
	Ссылочные документы:	
РД 69-8	Водомерные узлы	
3.900-9 Вып. 1,4	Опорные конструкции и средства	
	Крепления стальных трубопроводов	
	внутренних санитарно-технических	
	систем	
4.900-10 Вып. IV	Внутреннее сантехническое обо-	
	рудование	
	Прилагаемые документы:	
-ВК.НО	Установка пожарного крана ф50	
	в шкафу. Общий вид.	на 2 листах
-ВК.СО	Спецификация оборудования.	

Рабочая документация выполнена в соответствии с действующими Государственными стандартами, строительными нормами, правилами и инструкциями проектирования, которые предусматривают решения обеспечивающие взрывную, взрывопожарную и пожарную безопасность при соблюдении установленных правил безопасности эксплуатации здания

"__" _____ 1991 г. Главный инженер проекта (У. Буловин)

Перечень проектируемых сетей приведен в условных обозначениях, материал труб - в спецификации.

Монтаж внутренних сетей водопровода и канализации выполняется в соответствии с правилами производства и приемки работ по СНиП 3.05.01-85.

Монтаж пластмассовых трубопроводов, соединения с приборами и арматурой, типы и расстановку креплений производить по СН 478-80.

Места подвода и отвода стоков от технологического оборудования уточняется по месту.

Спускные краны, установленные на отводящем трубопроводе очищеной воды на фильтре и на сливном трубопроводе безнапорных гидроциклонов, служат для отбора проб.

Оборудование очистных сооружений проверено на патентную чистоту.

Условные обозначения технологического оборудования даны на листе ВК-7.

Участки трубопроводов у наружных дверных проемов изолировать минераловатными матами δ=40мм и обернуть мешковиной.

Отметки вводов водопровода, выпусков канализации и их длины назначаются при привязке проекта.

За условную отметку 0.000 принята отметка пола 1-го этажа, соответствующая абсолютной отметке ☐.

Привязан

Инв. №

Взам. инв. №

Подп. и дата

Инв. № подл.

Инж.	Фактеревич	
Вед. инж.	Сокова	
Зав. гр.	Коран	
Гл. спец.	Малышев	
Нач. отд.	Ватан	
Н. контр.	Малышев	
ГИП	Буловин	

409-14-77.92 ВК

Здание наружной мойки и окраски строительных машин. Вариант - железобетонный каркас.

Производственные помещения

Стадия	Лист	Листов
Р	1	14

Общие данные (начало)

ОДЕССКИЙ СТРОЙПРОЕКТ

Альбом 3

Данные по производственному водопотреблению и водоотведению

№ потребителя по плану	Наименование потребителя	Количество потребителей	Количество часов работы в сутки	Водопотребление: Требования к качеству воды	Потребный напор у потребителя, м	Режим водопотребления	Расход воды на одного потребителя, м3/ч	Из производственно-противопожарного водопровода: м3/сут	м3/ч	л/с	Из системы оборотного водоснабжения загрязненных стоков мойки машин: м3/сут	м3/ч	л/с	Из системы оборотного водоснабжения окрасочного участка: м3/сут	м3/ч	л/с	Водоотведение: Характеристика сточных вод	Режим водоотведения	В систему оборотного водоснабжения загрязненных стоков мойки машин: м3/сут	м3/ч	л/с	В систему оборотного водоснабжения окрасочного участка: м3/сут	м3/ч	л/с	В производственную канализацию: м3/сут	м3/ч	л/с	Концентрация загрязнений сточных вод после локальных очистных сооружений, мг/л	Примечание
1	2	3	4	5	6	7	8	9	10	11	12	13	14	15	16	17	18	19	20	21	22	23	24	25	26	27	28	29	30
	Участок наружной мойки																												
1	Машина для наружной мойки	1	16	20°С	200	равномерно	24,1	—	—	—	385,6	24,1	6,7	—	—	—	В.В.-1400 мг/л Н.П.-40 мг/л	равномерно	385,6	24,1	6,7	—	—	—	—	—	—	В.В-15 мг/л Н.П.-7 мг/л	
2	Моечная установка ОМ-5360 (ручной домыв)	2	2,4	20°С		периодич.	1,0	2,4	1,0	0,28	—	—	—	—	—	—	В.В-1400 мг/л Н.П.-40 мг/л	периодич.	2,4	1,0	0,28	—	—	—	—	—	—	В.В-15 мг/л Н.П.-7 мг/л	
	Участок окраски																												
9	Бескамерная установка с нижним отсосом воздуха для окраски																												
	а) наполнение емкости	1				1 раз в 2 недели за 3 часа	10,0	—	—	—	—	—	—	30,0	10,0	2,8	Растворитель Р-4-1900 мг/л грунт-620 мг/л	1 раз в 2 недели за 8 часов	—	—	—	30,0	5,0	1,4		—	—	В.В-40 мг/л растворитель Р-4-48 мг/л	
	б) подпитка		3			периодич.	0,8	2,4	0,8	0,22	—	—	—	—	—	—			—	—	—	—	—	—	—	—	—		
6	Стол для лабораторных работ	1	1	Питьевая		периодич.	0,1	0,1*	0,1*	0,07*	—	—	—	—	—	—		периодич.	—	—	—	—	—	—	0,1	0,1	0,07		Из хоз.-питьевого водопровода
	Подпитка системы оборотного водоснабжения 10%							38,6	2,41	0,67																			
	Итого:							43,4	4,21	1,17	385,6	24,1	6,7	30,0	10,0	2,8			388,0	25,1	6,98	30,0	5,0	1,4	0,1	0,1	0,07		

Расходы воды и стоков, отмеченные значком *, в итоговые данные не включены, ввиду их периодичности.

В таблице приняты следующие сокращения:

В.В. - взвешенные вещества

Н.П. - нефтепродукты.

Взам. инв. №

Подп. и дата

Инв. № подл.

Привязан

Инв. №

Инженер	Факторович	
Вед. инж.	Сокова	
Зав. гр.	Корол	
Гл. спец.	Малышев	
Нач. отд.	Ватан	
Н. контр.	Малышев	
ГИП	Булавин	

409-14-77.92 ВК

Здание наружной мойки и окраски строительных машин. Вариант - железобетонный каркас

Производственные помещения

Стадия	Лист	Листов
Р	2	

Общие данные (окончание)

ОДЕССКИЙ СТРОЙПРОЕКТ

25282-03 20

Копировал Довгаль О.

Формат А2

Альбом 3

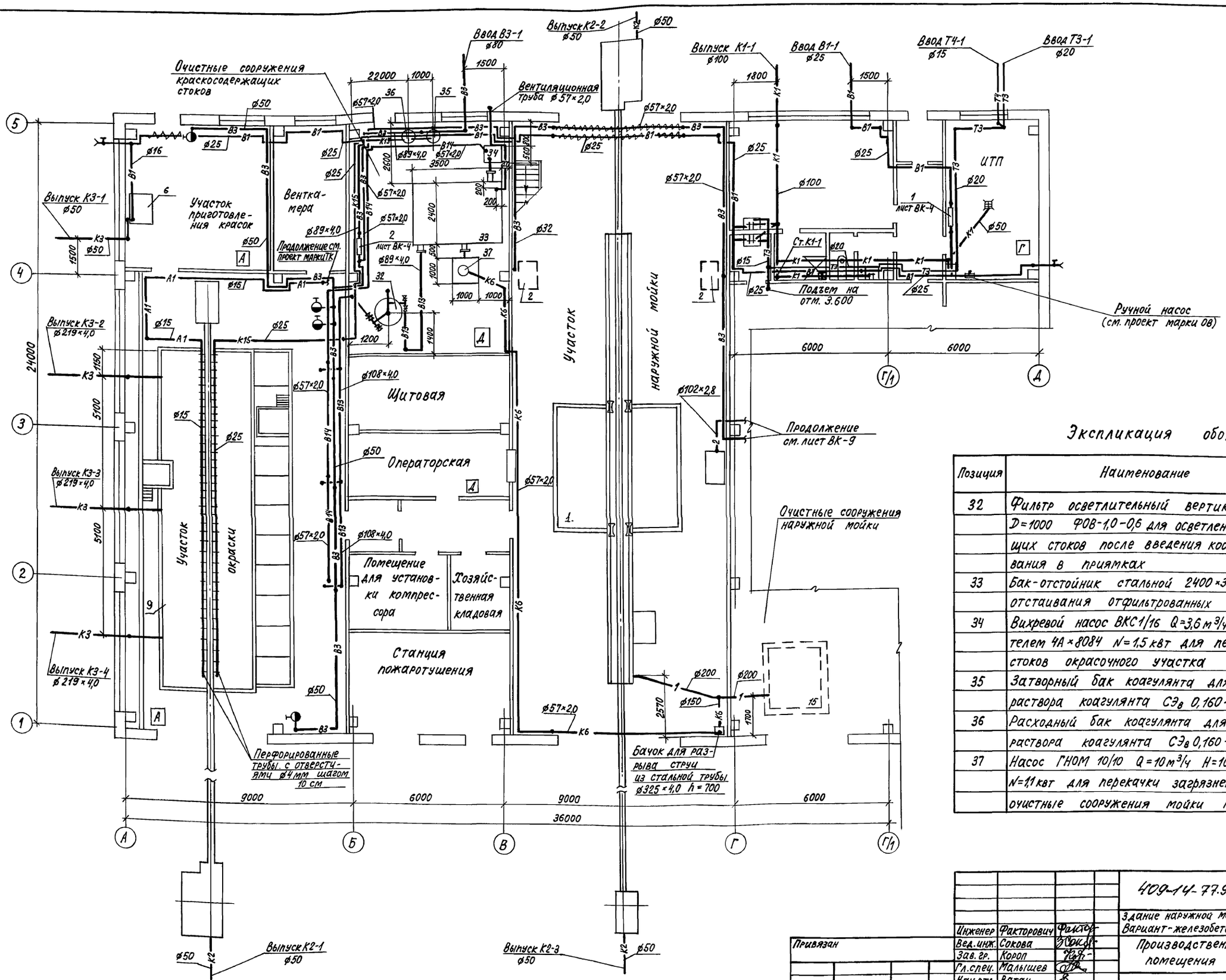

Экспликация оборудования

Позиция	Наименование	Количество
32	Фильтр осветлительный вертикальный напорный	
	D=1000 ФОВ-1,0-0,6 для осветления краскосодержащих стоков после введения коагулянта и отстаивания в приямках	1
33	Бак-отстойник стальной 2400×3500×2509 (h) для отстаивания отфильтрованных стоков	1
34	Вихревой насос ВКС1/16 Q=3,6 м³/ч; H=16 м с эл. двигателем 4А×8084 N=1,5 квт для перекачки очищенных стоков окрасочного участка	1
35	Затворный бак коагулянта для приготовления 90% раствора коагулянта СЭв 0,160-1-02-01	1
36	Расходный бак коагулянта для приготовления 80% раствора коагулянта СЭв 0,160-1-02-01	1
37	Насос ГНОМ 10/10 Q=10 м³/ч H=10 м с эл. двигателем N=1,1 квт для перекачки загрязненных стоков на очистные сооружения мойки машин	1

Инв. № подл. | Подп. и дата | Взам. инв. №

Привязан

Инв. №

Инженер	Факторович	
Вед. инж.	Сокова	
Зав. гр.	Корол	
Гл. спец.	Малышев	
Нач. отд.	Ватан	
Н. контр.	Малышев	
ГИП	Булавин	

409-14-77.92 ВК

Здание наружной мойки и окраски строительных машин
Вариант-железобетонный каркас

Производственные помещения

Стадия	Лист	Листов
Р	3	

План на отм. 0,000

ОДЕССКИЙ СТРОЙПРОЕКТ

25282-03 21

Копировал Соловьева

Формат А2

Альбом 3

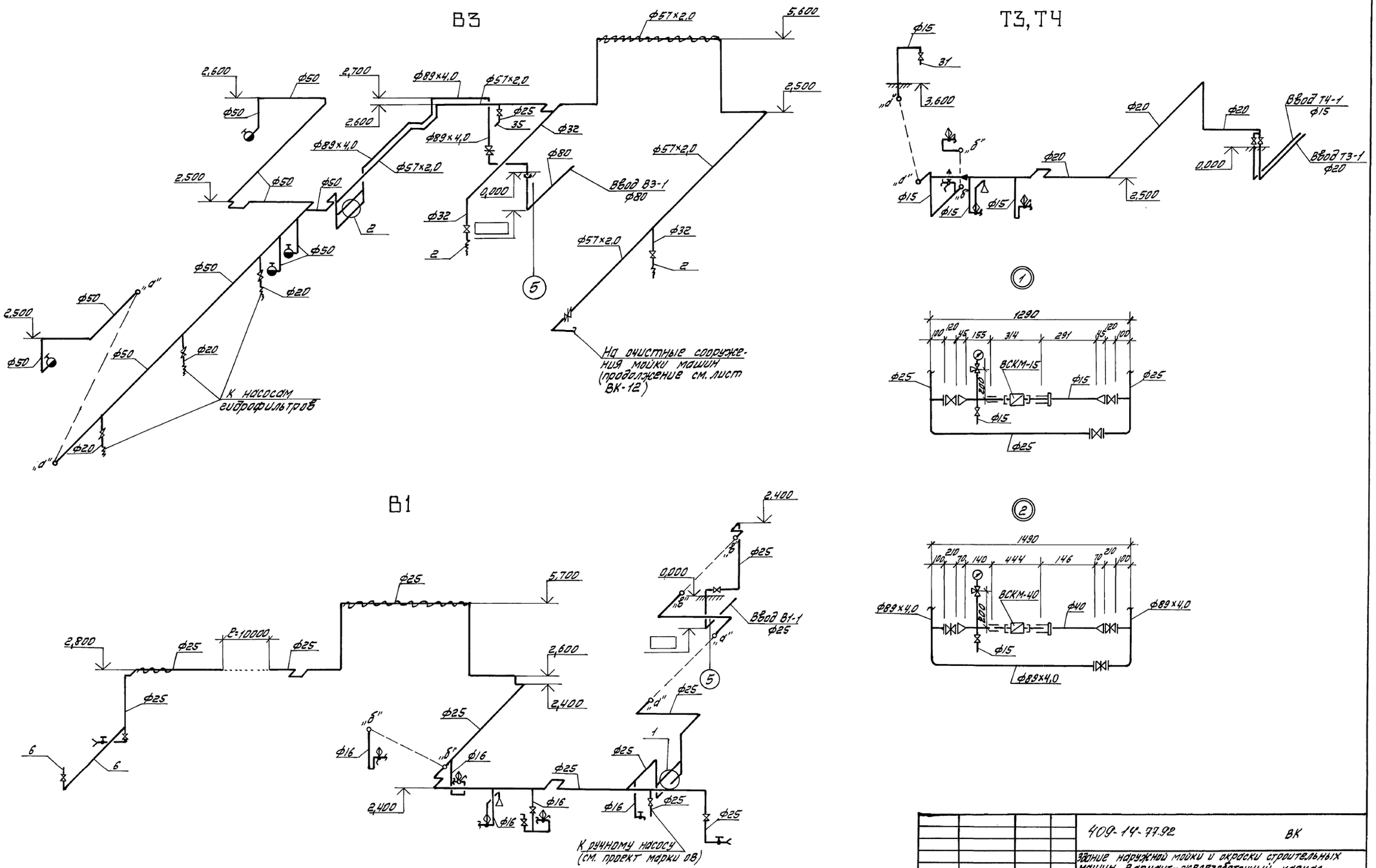

				409-14-77.92		ВК	
				Здание наружной мойки и окраски строительных машин. Вариант-железобетонный каркас			
Привязан		Вед. инж.	Сокова	Производственные помещения	Стадия	Лист	Листов
		Зав. гр.	Короп		Р	4	
		Гл. спец.	Малышев				
		Нач. отд.	Ватан	Схемы систем В1, В3, Т3, Т4	ОДЕССКИЙ СТРОЙПРОЕКТ		
		Н. контр.	Малышев				
Инв. №		ГИП	Булавин				

Копировал Довгаль 25282-03 22 Формат А2

Инв. № подл. | Подп. и дата | Взам. инв. №

Альбом 3

А1; К15

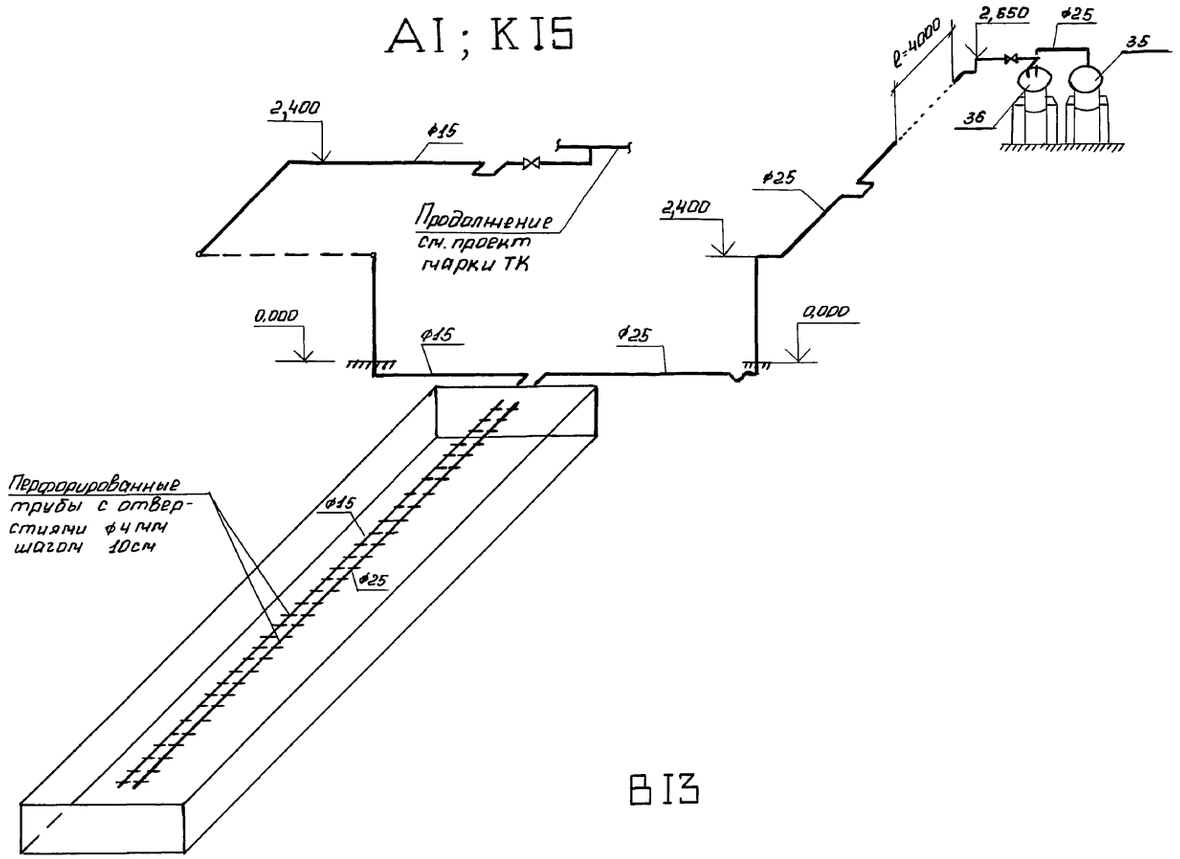

В13

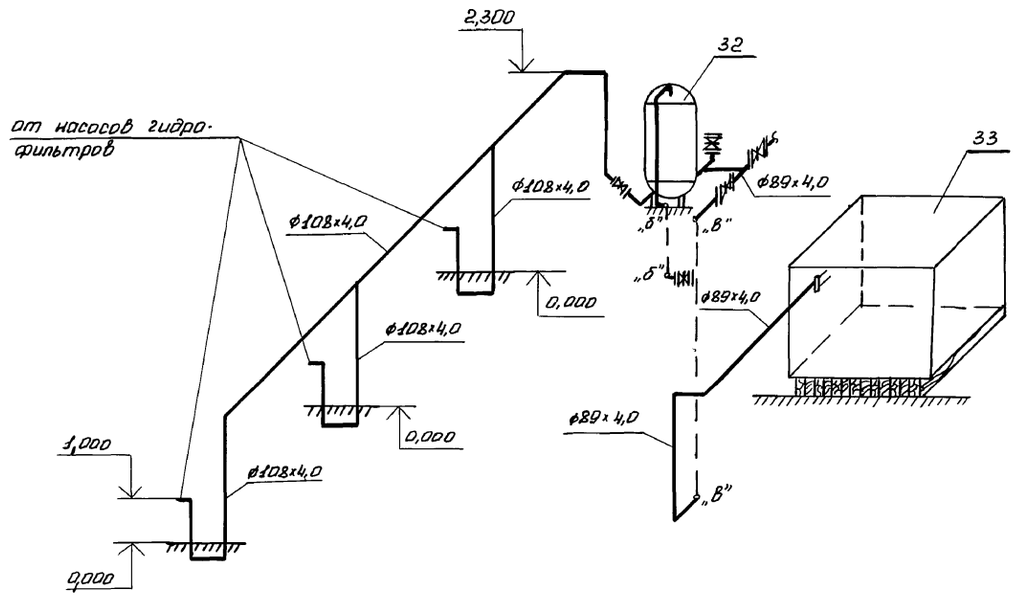

В14

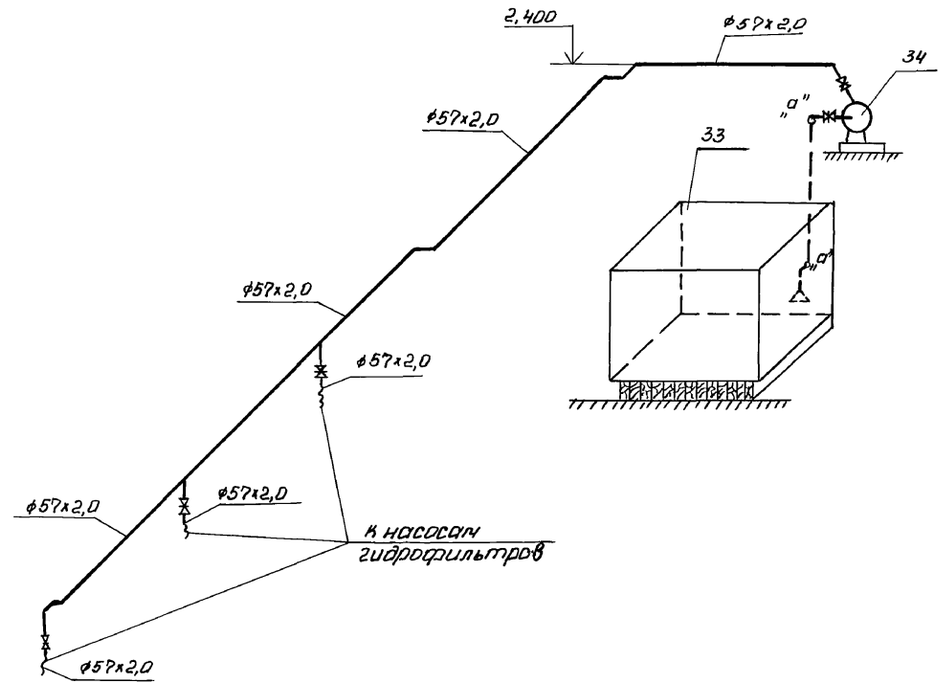

Привязан				409-14-77.92	
				Здание наружной мойки и окраски строительных машин. Вариант- железобетонный каркас	
Инв. №				Производственные помещения	Стадия: Р; Лист: 5; Листов:
				Схемы систем А1; В13; В14; К15	ОДЕССКИЙ СТРОИПРОЕКТ

Ведущ.	Сокова	
Зав. гр.	Корол	
Гл. спец.	Малышев	
Нач. отд.	Ватан	
Н. контр.	Малышев	
ГИП	Буловин	

25282-03 23 Копировал Довгаль О Формат А2

Инв. № подл. | Подп. и дата | Взам. инв. №

Альбом 3

1, К6

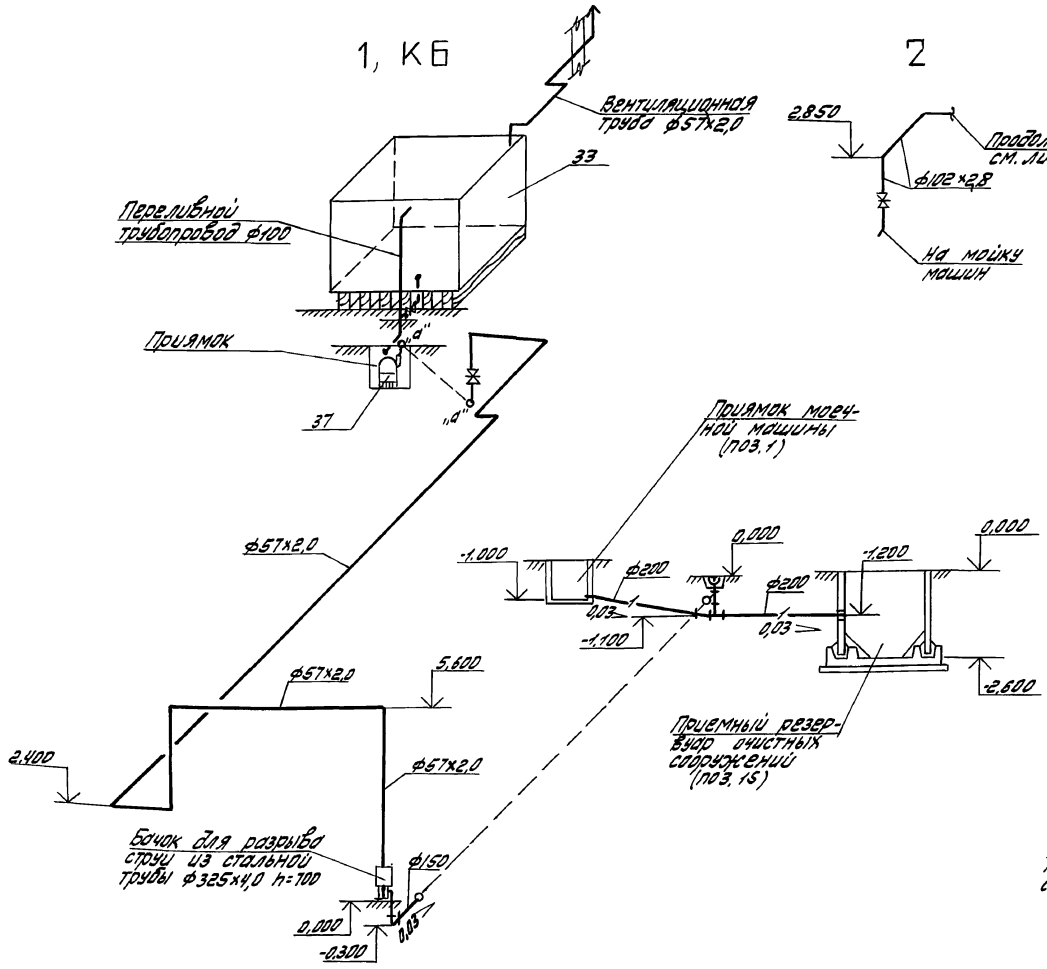

2

К1

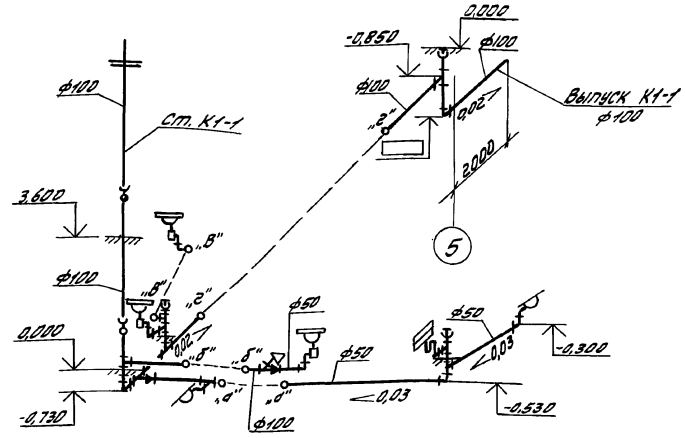

К2

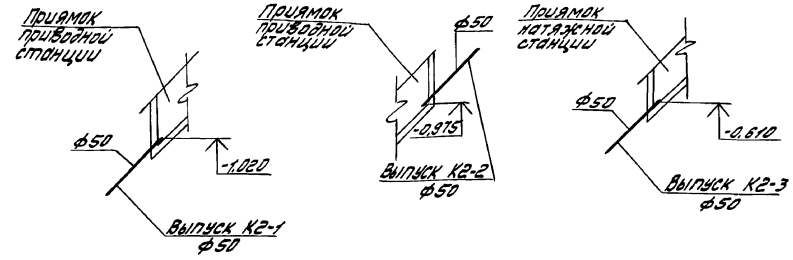

К3

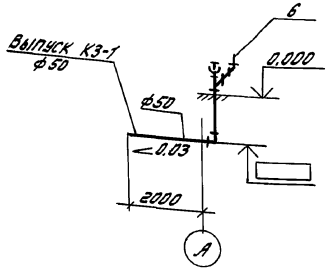

К3

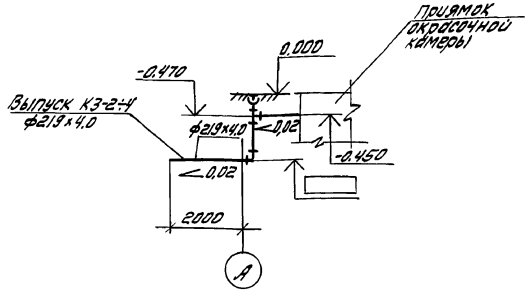

Привязан			
Инв.№			
Ведущ.инж.	Сокова		
Зав.гр.	Корол		
Гл.спец.	Малышев		
Нач.отд.	Ватан		
Н.контр.	Малышев		
ГИП	Булавин		

409.14-77.92 ВК

Здание наружной мойки и окраски строительных машин. Вариант - железобетонный каркас

Производственные помещения

Стадия	Лист	Листов
Р	6	

Схемы систем 1.2, К1, К2, К3, К6

ОДЕССКИЙ СТРОЙПРОЕКТ

Копировал Добгаль

25282-03 24 Формат А2

Инв.№ подл. | Подп. и дата | Взам.инв.№

Альбом 3

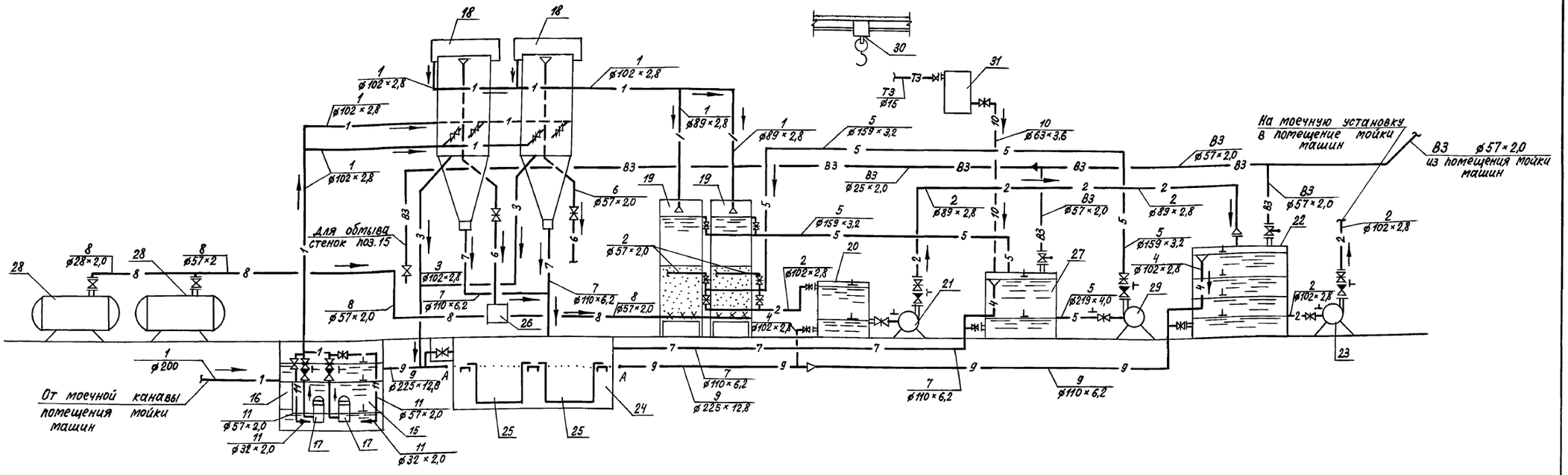

Экспликация оборудования

Позиция	Наименование	Количество
15	Приемный резервуар (подземный)	1
16	Контейнер приемный	1
17	Насос для подачи сточной воды на безнапорные гидроциклоны	2
18	Безнапорные гидроциклоны	2
19	Скорые открытые фильтры	2
20	Промежуточная емкость	1
21	Насос для подачи очищенных стоков в резервуар чистой воды	1
22	Резервуар чистой воды	1
23	Насос для подачи очищенной воды на мойку машин	1
24	Осадкоуплотнитель	1
25	Бадьи для осадка	2
26	Контейнер для нефтепродуктов	1
27	Емкость для приема воды от промывки фильтров	1
28	Компрессор	2
29	Насос для подачи воды на промывку фильтров	1
30	Кран однобалочный Q = 3,2 т	1
31	Затворно-расходный бак полиакриламида	1

Условные обозначения

NN систем	Трубопровод
1	Сточной воды от мойки машин
2	Очищенной воды на мойку машин
3	Сливной
4	Переливной
5	Промывной
6	Нефтепродуктов
7	Осадка
8	Воздуха
9	Технологической канализации
10	Полиакриламида
11	Взмучивания осадка

Инв.№подл. | Подп. и дата | Взам.инв.№

Привязан				4109-14-77.92 ВК	
				Здание наружной мойки и окраски строительных машин. Вариант - железобетонный каркас	
				Производственные помещения	Стадия: Р; Лист: 7; Листов:
				Технологическая схема очистки сточных вод	ОДЕССКИЙ СТРОЙПРОЕКТ
Инв.№				25282-03 25	Копировал Соловьева Формат А2

Вед.инж	Сокова	
Зав.гр.	Корол	
Гл.спец.	Малыщев	
Нач.ОТД	Ватан	
Н.контр	Малыщев	
ГИП	Булавин	

Альбом 3

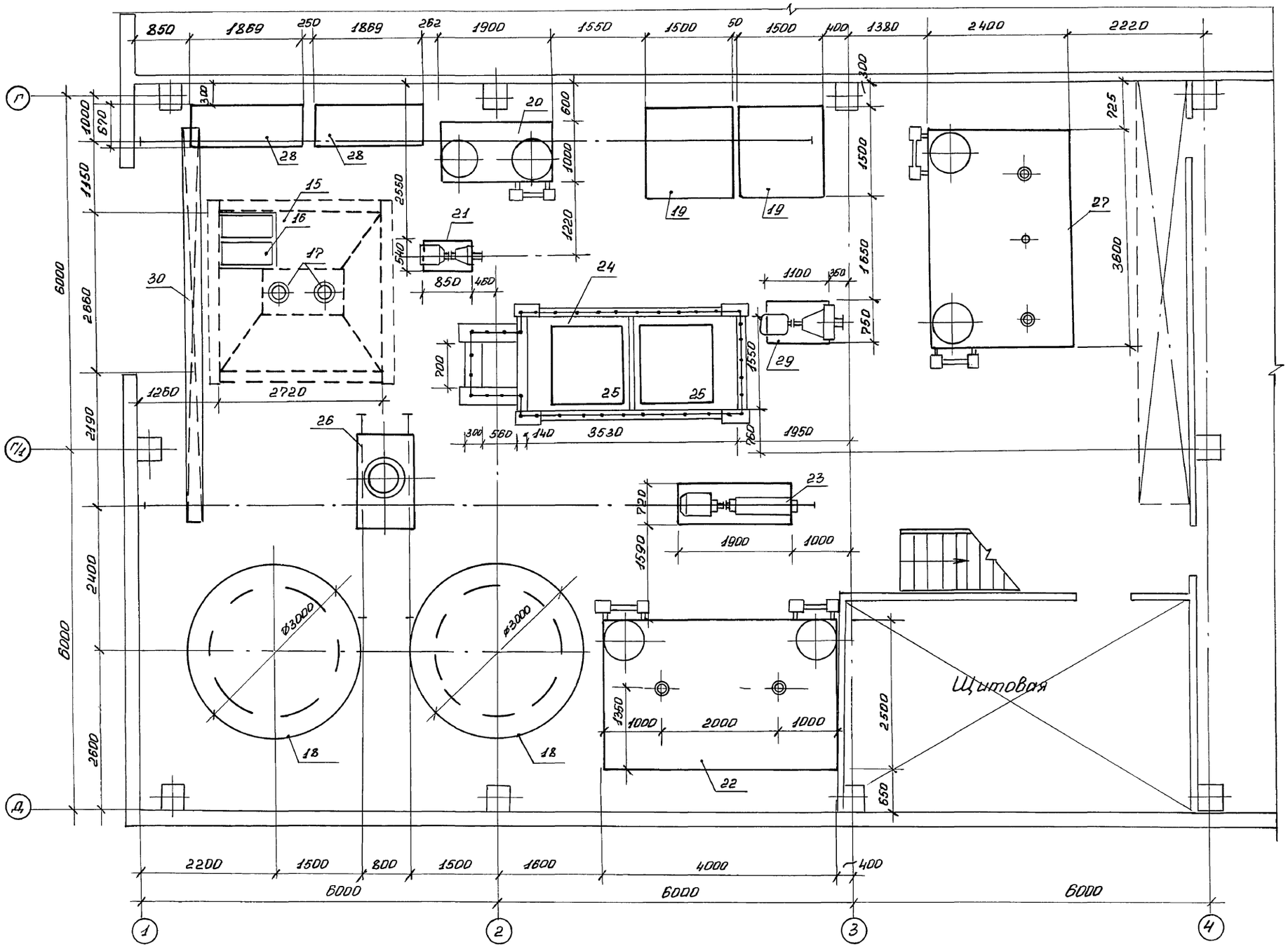

				409-14-77.92 ВК	
				Здание наружной мойки и окраски строительных машин. Вариант- железобетонный каркас	
Привязан:				Производственные помещения	Стадия: Р; Лист: 8; Листов:
				План расстановки технологического оборудования в осях Г÷Д; 1÷4	ОДЕССКИЙ СТРОЙПРОЕКТ
				25282-03 26	Копировал Довгаль О. Формат А2

Вед. инж.	Сокова	
Зав. гр.	Корол	
Гл. спец.	Малышев	
Нач. отд.	Ватан	
Н. контр.	Малышев	
ГИП	Булавин	

Инв. № подл. | Подп. и дата | Взам. инв. №

ИНВ №

Альбом 3

План на отм. 0.000

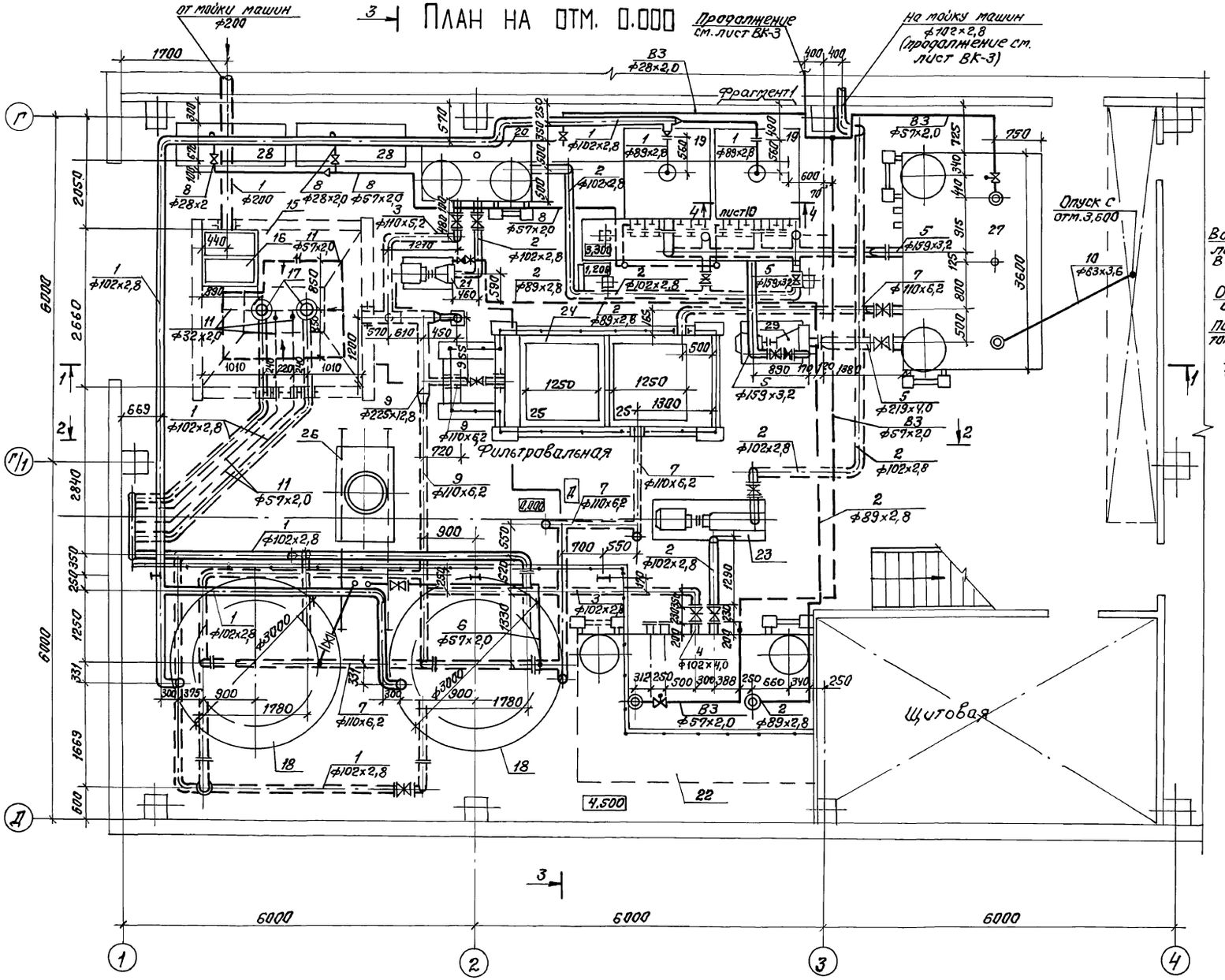

Фрагмент 1

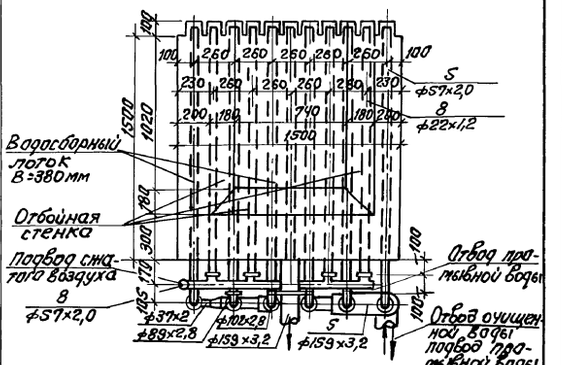

План на отм. 3,600

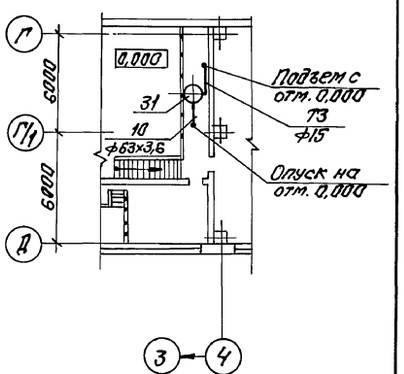

Привязан:				409-14-77.92 ВК	
				Здание наружной мойки и окраски строительных машин. Вариант-железобетонный каркас	
	Вед.инж.	Сокова		Производственные помещения	Стадия: Р; Лист: 9; Листов:
	Зав.гр.	Корол		План на отм. 0.000 в осях Г÷Д, 1÷4. План на отм. 3.600. Фрагмент 1	ОДЕССКИЙ СТРОЙПРОЕКТ
	Гл.спец.	Малышев			
	Нач.отд.	Ватан			
	Н.контр.	Малышев			
Инв.№	ГИП	Булавин			

Копировал 25282-03 27 Формат А2

Инв.№ подл. | Подп. и дата | Взам.инв.№

Альбом 3

Разрез 1-1

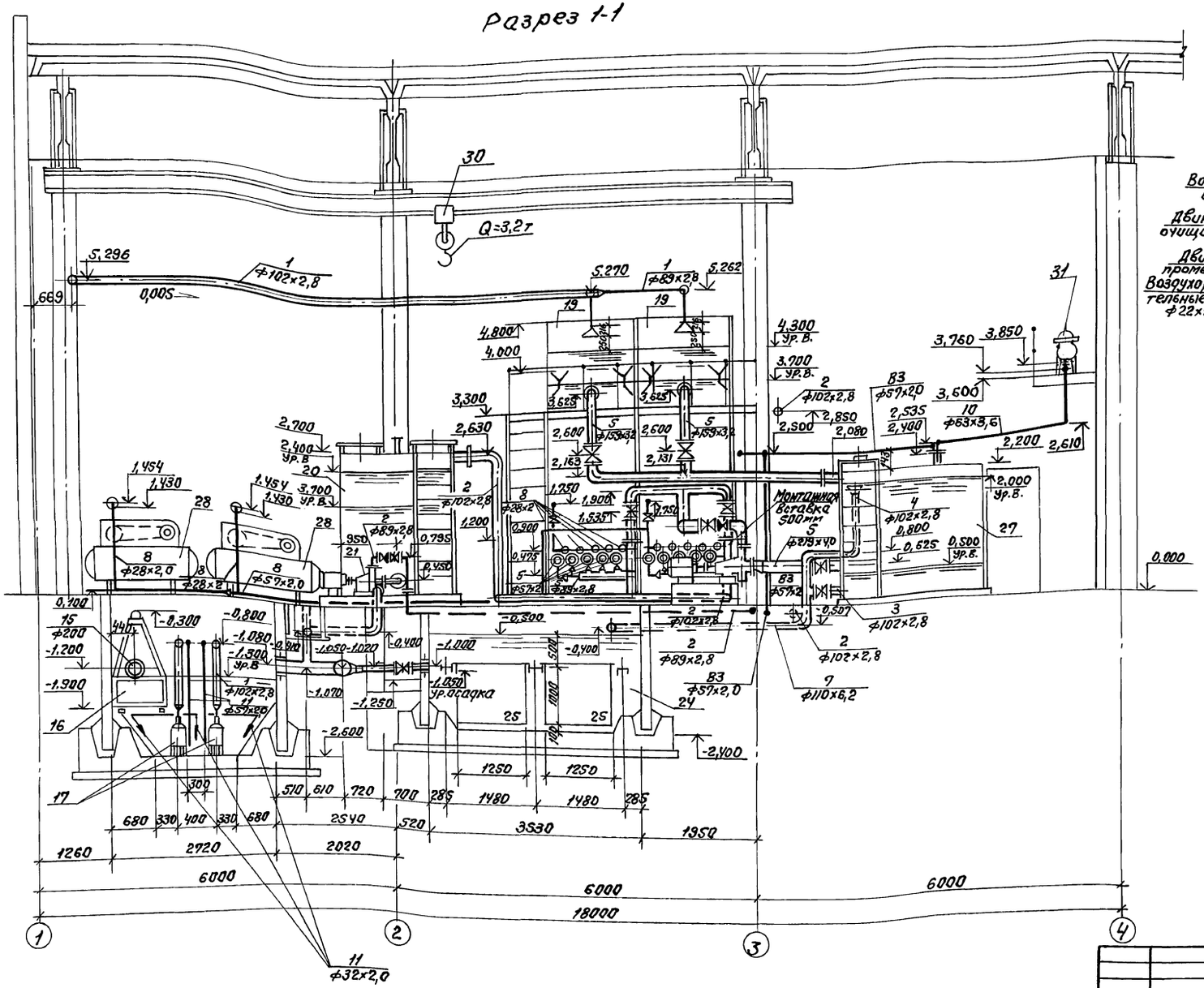

Разрез 4-4
(Схема движения воды)

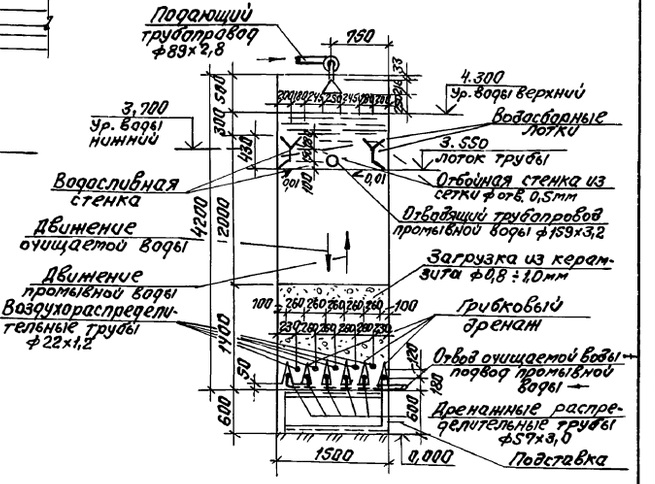

				409-14-77.92 ВК	
				Здание надземной мойки и окраски строительных машин. Вариант-железобетонный каркас	
Привязан:	Вед.инж.	Сокова		Производственные помещения	Стадия: Р; Лист: 10; Листов:
	Зав.гр.	Коров			
	Гл.спец.	Мальцев			
	Нач.отд.	Ваган		Разрезы 1-1, 4-4	ОДЕССКИЙ СТРОЙПРОЕКТ
Инв.№	Н.контр.	Мальцев			
	ГИП	Булавин			

Инв.№ подл. | Подп. и дата | Взам.инв.№

Копировал

25282-03 28

Формат А2

Альбом 3

Разрез 2-2

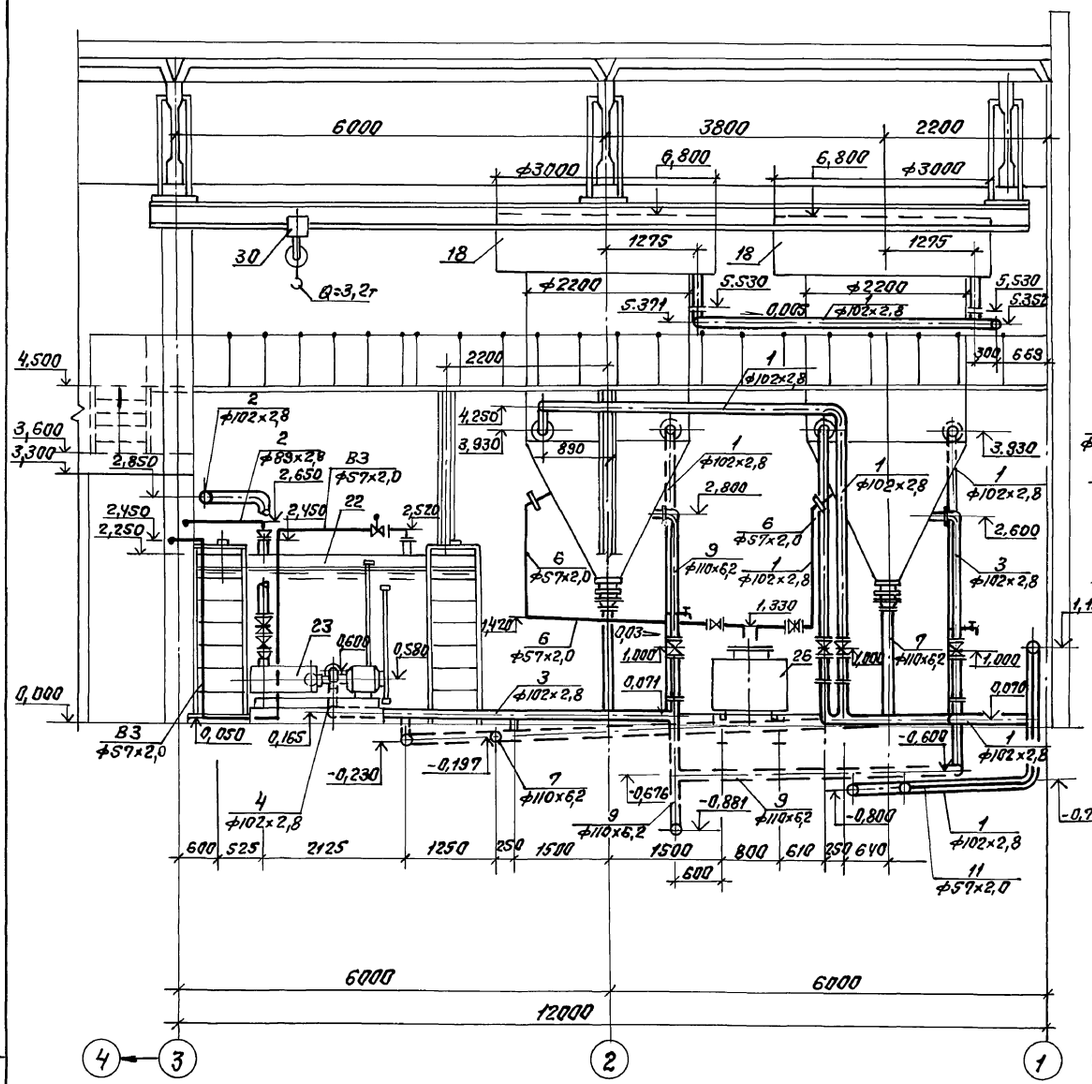

Разрез 3-3

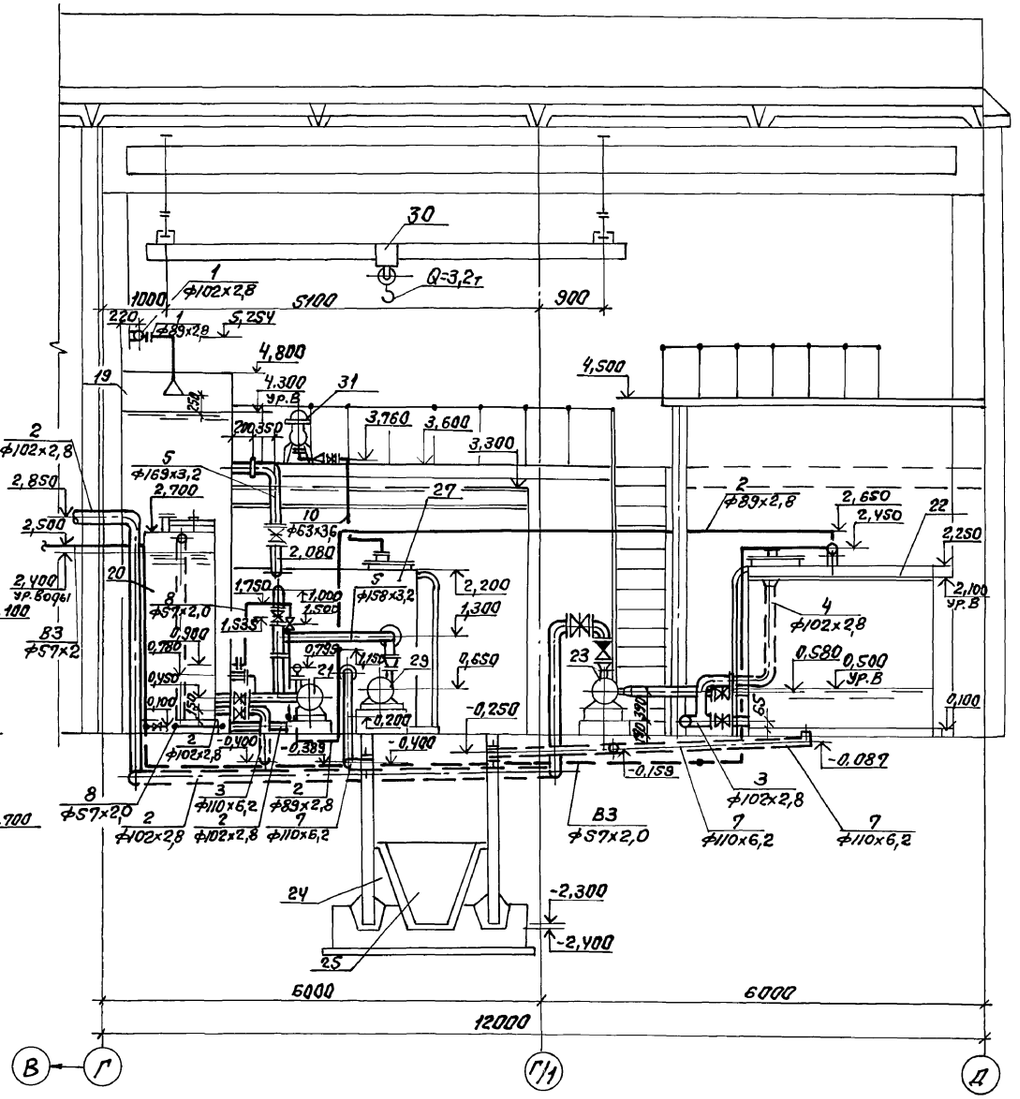

				409-14-77.92	ВК
				Здание наружной мойки и окраски строительных машин. Вариант-железобетонный каркас	
Привязан:	Вед.инж.	Сокова		Производственные помещения	Стадия: Р; Лист: 11; Листов:
	Зав.гр.	Корол			
	Гл.спец.	Малышев			
	Нач.отд.	Ватан		Разрезы 2-2, 3-3	ОДЕССКИЙ СТРОЙПРОЕКТ
Инв.№	Н.контр.	Малышев			
	ГИП	Булавин			

Инв.№ подл. | Подп.и дата | Взам.инв.№

Копировал 25282-03 29 Формат А2

Альбом 3

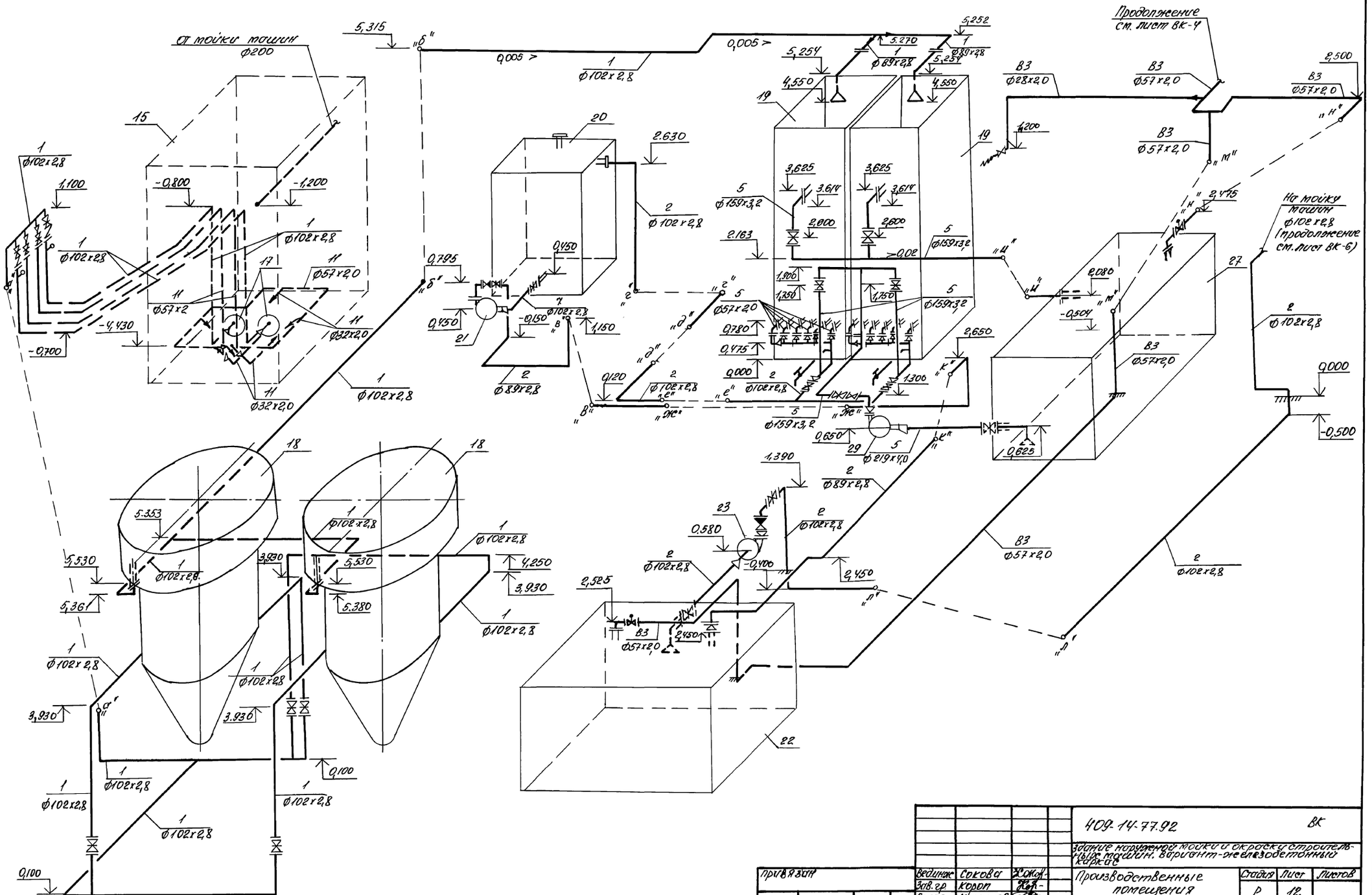
От мойки машин ф200
Продолжение см. лист ВК-4
На мойку машин ф102х2,8 (продолжение см. лист ВК-6)
ф102х2,8
ф57х2,0
ф32х2,0
ф89х2,8
ф159х3,2
ф219х4,0
ф28х2,0
В3
-0,700
-0,500
0,000
2,500
3,930
5,530
5,361
5,380
4,250
2,525
2,450
0,580
0,650
0,625
1,390
2,650
2,080
2,475
0,795
0,450
0,120
0,100
0,005
1,100
-0,800
-1,200
-4,430
2,630
1,150
1,306
2,163
0,780
0,475
0,000
5,315
5,353
3,936
5,254
5,252
5,270
4,550
3,625
3,614
2,600
1,900
1,350
1,150
1,200
-0,504
-0,400
-0,150
1,390
0,902
0,400
0,100
0,150
0,450
0,625
0,650
0,902
0,780
0,475
0,000
0,120
0,100
0,150
0,450
0,580
0,650
0,902
1,306
1,390
2,163
2,450
2,525
2,650
2,080
2,475
3,930
3,936
4,250
5,530
5,361
5,380
5,315
5,353
5,254
5,252
5,270
4,550
3,625
3,614
2,600
1,900
1,350
1,150
1,200
-0,504
-0,400
-0,150
-0,500
-0,700
-4,430
1,100
-0,800
-1,200
2,630
2,500
2,475
2,450
2,525
2,650
2,080
1,390
1,306
1,200
1,150
1,100
0,795
0,450
0,120
0,100
0,005
0,000
-0,500
-0,700
-4,430

Альбом 3

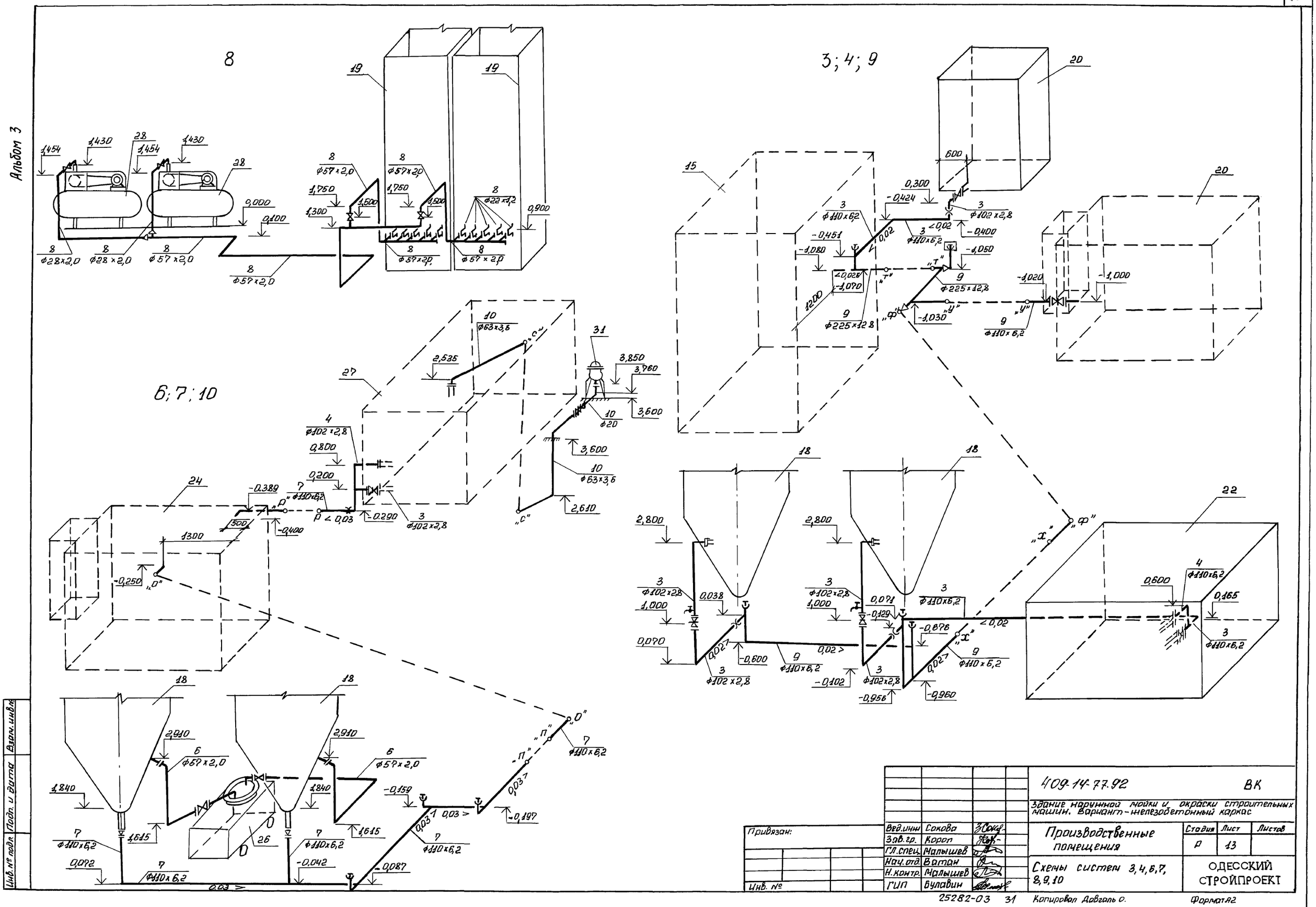

Привязан:	Вед.инж	Сокова		409-14-77.92		ВК
	Зав.гр.	Короп		Здание наружной мойки и окраски строительных машин. Вариант - железобетонный каркас		
	Гл.спец.	Малышев		Производственные помещения	Стадия	Лист	Листов
	Нач.отд.	Ватан			Р	13	
	Н.контр.	Малышев		Схемы систем 3,4,6,7, 8,9,10	ОДЕССКИЙ СТРОЙПРОЕКТ	
Инв. №	ГИП	Булавин				

25282-03 31 Копировал Довгаль О. Формат А2

Инв. № подл. | Подп. и дата | Взам. инв. №

Альбом 3

Вид А

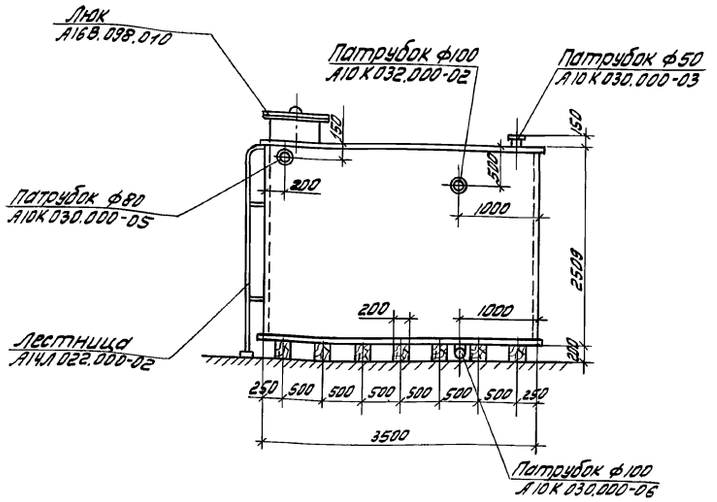

Вид Б

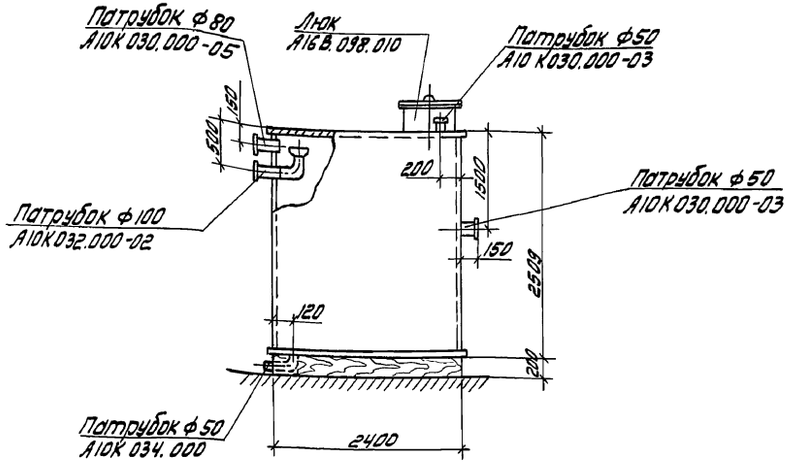

План

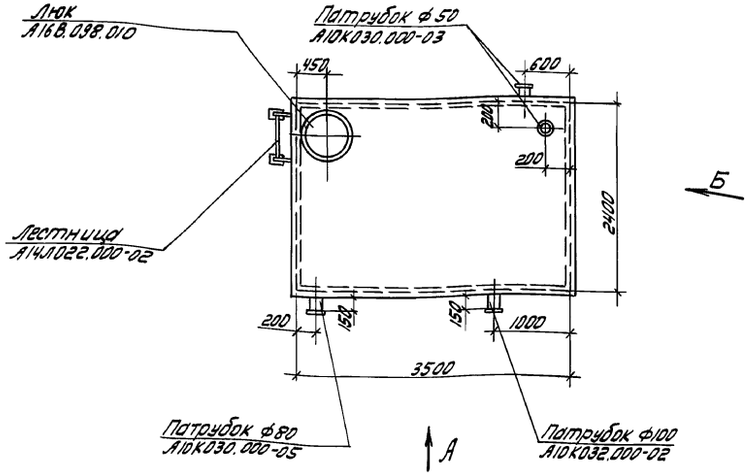

Настоящий чертеж является исходными требованиями для разработки чертежей нестандартизированного оборудования по отдельному договору.

Бак марки А16В 103.000-07 принят по серии 5.904-43.

				409-14-77.92 ВК		
				Здание наружной мойки и окраски строительных машин Вариант - железобетонный каркас		
Привязан				Производственные помещения	Стадия	Лист	Листов
					Р	14	
				Бак-отстойник емк. 20м³ (поз. 33)	ОДЕССКИЙ СТРОЙПРОЕКТ	
Инв. №						

Вед. инж.	Сакова	
Зав. гр.	Король	
Гл. спец.	Малышев	
Нач. отд.	Ватан	
Н. контр.	Малышев	
ГИП	Булавин	

Копировал

Формат А3

Инв. № подл. | Подп. и дата | Взам. инв. №

Альбом 3

1-1

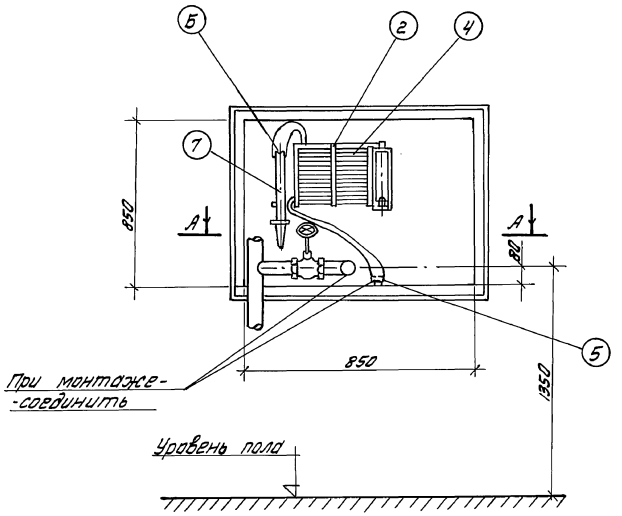

ПЛАН ПО А-А

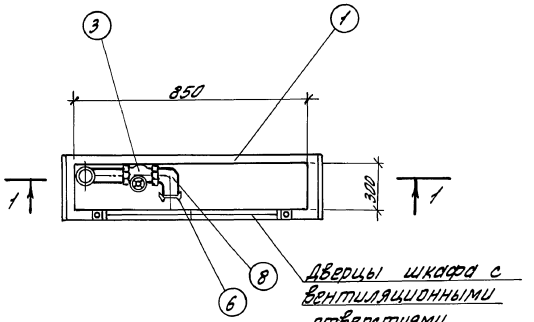

КОМПЛЕКТАЦИЯ УЗЛА

NN поз.	Наименование	Обознач.	Масса, в кг	Кол-во	Завод-изготовитель
1	Пожарный шкаф			1	НО
2	Кассета для рука-	ТУ 401-07			Ленинградский N4
	ва	-566-72	8.10	1	Сантехоборудование
3	Вентиль запорный				крупинский арма-
	пожарный ф50	161Р	2,8	1	турный
4	Рукав пожарный				
	напорный льняной	ГОСТ			Бийский льно-
	ф51 l=20,0м	472-75	6,0	1	комбинат
5	Головка соедини-				
	тельная напорная	ГОСТ			Харцызский маши-
	ГР-50	2217-76	0,38	2	ностроительный
6	Головка соедини-				
	тельная напорная	ГОСТ			Харцызский маши-
	ГМ-50	2217-76	0,28	1	ностроительный
7	Ствол пожарный	ТУ22-4814-			
	ручной РС-50	-80	0,8	1	—— " ——
8	Угольник цапковый				
	ф50				Н.О.

1. Указанные на настоящем чертеже размеры пожарного шкафа (навесного, приставного, встроенного) - -минимальные.
2. Конструирование НО шкафа и его оформление должны выполняться с учетом требований ГОСТ 12.4.009-83.

Инжен.	Факторович	Фактор-	409-14-77.92		ВК.НО
Вед. инж.	Сокова		Здание наружной мойки и окраски строительных машин. Вариант - железобетонный каркас		
Зав. гр.	Короп		Производственные помещения	Стадия	Лист	Листов
Гл. спец.	Малышев			Р	1	2
Нач. отд.	Ватан		Установка пожарного крана ф50 в шкафу Общий вид.	ОДЕССКИЙ СТРОЙПРОЕКТ	
Н. контр.	Малышев				
ГИП	Булавин				

Привязан

Инв. №

Инв. № подл. | Подп. и дата | Взам. инв. №

Копировал Довгаль

25282-03 33 Формат А2

Альбом 3

Шкаф пожарного крана

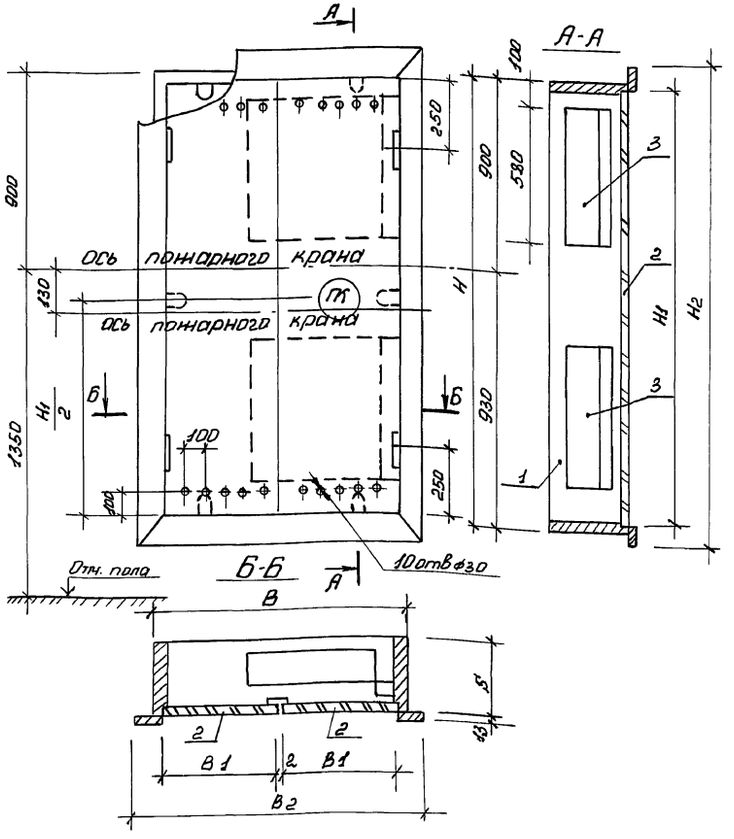

Полка для пожарного рукава с кронштейном (поз. 3)

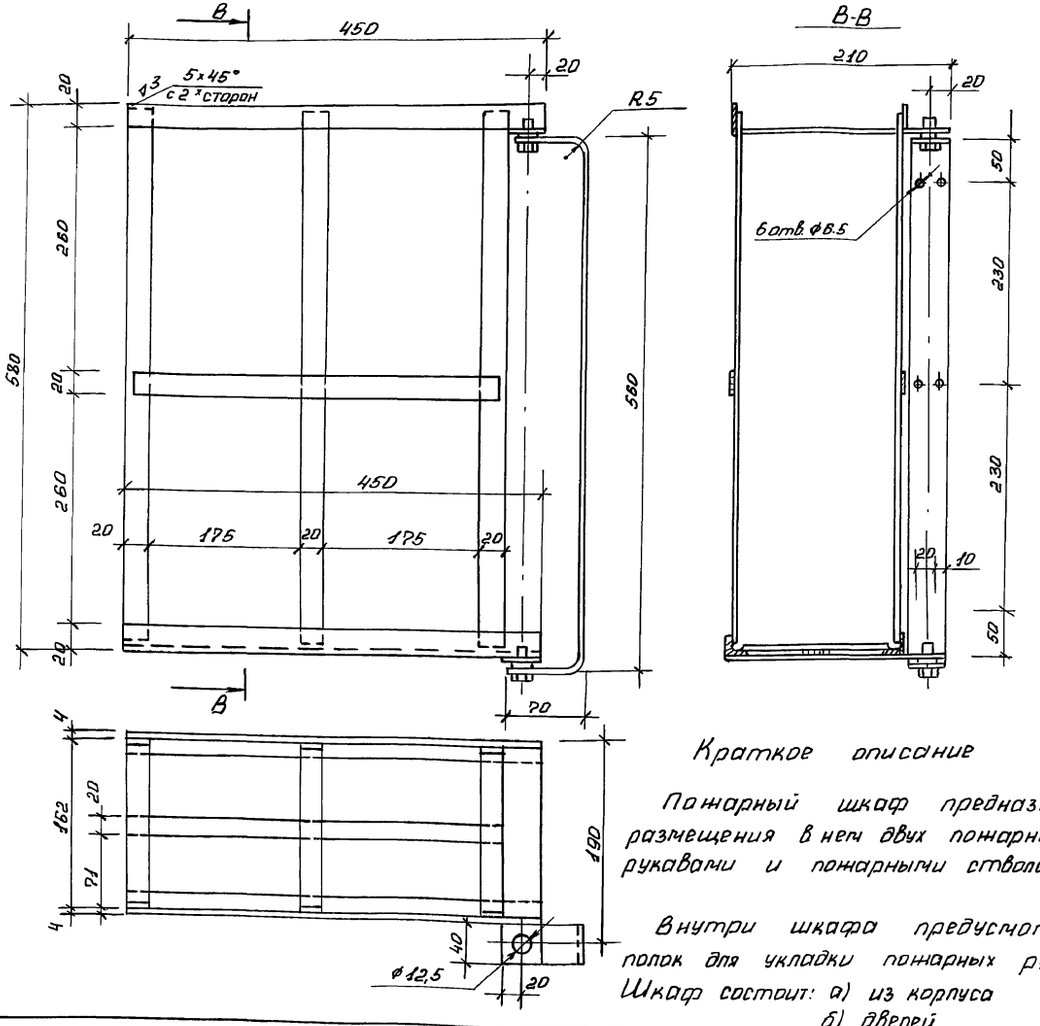

Обозначение	Марка	Рис.	Размеры, мм						
			В	Н	В1	В2	Н1	Н2	S
22.0000	ПК-1	1	1050	1830	407	1110	1776	1890	320

Краткое описание

Пожарный шкаф предназначен для размещения в нем двух пожарных кранов с рукавами и пожарными стволами.

Внутри шкафа предусмотрено устройство полок для укладки пожарных рукавов.

Шкаф состоит: а) из корпуса - поз. 1
б) дверей - поз. 2
в) поворотной полки-поз. 3

Источник (аналог)	Калькодержатель	NN позиции по плану
22.00.00СВ	ЦНИИЭП торговых зданий и туристических комплексов г. Москва	
22.01.00СВ	ЦНИИЭП торговых зданий и туристических комплексов г. Москва	

Инв. № подл. | Подп. и дата | Взам. инв. №

Привязан:

Инв. №

Инженер	Фоксторович		
Зав. гр	Корол		
Гл. спец	Малышев		
Нач. отд.	Ватан		
Н. контр.	Малышев		
ГИП	Булавин		

409-14-77.92 ВК.НО

Здание наружной мойки и окраски строительных машин. Вариант - железобетонный каркас

Производственные помещения | Стадия Р | Лист 2 | Листов

Шкаф пожарного крана. Общий вид

ОДЕССКИЙ СТРОЙПРОЕКТ

25282-03 34

Копировал Довгань

Формат А2

Альбом 3

Ведомость рабочих чертежей основного комплекта — АП

Лист	Наименование	Примечание
1	Общие данные	
2	Установка системы 1Т92. План на отм. 0.000	
	между осями 1-2 и Б-В. Разрез 1-1	
3	Установка системы 1Т92. Схема	
4	План системы на отм. 0.000 между	
	осями 1-5 и А-Б. Разрезы 2-2, 3-3	
5	Крепление баллона-ресивера	
6	Фланец со штуцерно-торцовым соединением	
	Муфта для оросителей. Заглушка испытательная	
7	Насадок с муфтой под трубопровод Дн 18мм	

Ведомость ссылочных и прилагаемых документов.

Обозначение	Наименование	Примечание
	Ссылочные документы	
ОСТ 25 329-81	Установки пожаротушения	
	автоматические и установки	
	пожарной, охранной и охранно-	
	пожарной сигнализации.	
	Обозначения условные гра-	
	фические элементов установок	
Серия 5.908-1, СПКБ	Типовые узлы крепления	
„Спецавтоматика,"	трубопроводов установок авто-	
г. Москва	матического пожаротушения	

Продолжение ведомости ссылочных и прилагаемых документов

Обозначение	Наименование	Примечание
	Прилагаемые документы	
-АП.СО	Спецификация оборудования	Поставляем. заказчиком
-АП.СО	Спецификация оборудования	Поставляем. подрядчиком

Условные обозначения и изображения

Наименование	Обозначение	
	на плане	на разрезе, схеме
Крепление трубопровода	АПЭ 13.96.0 / 792	—
Стояк вверх (вниз)	ст.вв (вн) / 792	—

Основные показатели проекта.

Номер направления	Наименование защищаемого помещения	Защищаемый объем, м³	Огнетушащее вещество	Время тушения, мин.	Ороситель насадок		Извещатель		Ручные средства тушения	
					тип	кол.	тип	кол.	тип	кол.
1	Участок приготовления красок	150	хладон 114В2	0,7	АПЭ 1234	3	СВЭО-10 (72)	2	—	—
2	Участок окраски	1337		0,7	АПЭ 1234	18	СВЭО-10 (72)	18	—	—
3	Венткамера, оси 4-5,Б	302		0,6	АПЭ 1234	6	СВЭО-10 (72)	4	—	—

Общие указания

1. Рабочие чертежи выполнены на основании задания на проектирование, выданного технологическим отделом №2, а также строительных и технологических чертежей.

2. Трубопроводы, транспортирующие огнетушащее вещество, проектируются из бесшовных холоднодеформированных стальных труб по ГОСТ 8734-75, побудительные - из стальных электросварных труб по ГОСТ 10704-76 и окрашиваются масляной краской за два раза.

3. Крепление трубопроводов выполнять по серии 5.908-1, СПКБ „Спецавтоматика," г. Москва.

4. Расстояние между креплениями трубопроводов принимать при Ду 10мм - 1м, при Ду 15-25-3,0м

5. Подкачку баллонов с хладоном предусмотреть осушенным сжатым воздухом до точки росы минус 48°С.

Типовой проект выполнен в соответствии с действующими государственными стандартами, строительными нормами, правилами и инструкциями проектирования, которые предусматривают решения обеспечивающие взрывную, взрывопожарную и пожарную безопасность при соблюдении установленных правил безопасности при эксплуатации здания

Главный инженер проекта [подпись] /Булавин У.М/

" " 1997г

Инв.№ подл.	Подпись и дата	Взам.инв.№

				Привязан:	
Инв.№					
				409-14-77.92	АП
				Здание наружной мойки и окраски строительных машин. Вариант-железобетонный каркас	
Инж.Т.к.	Ильинская	З. Щ.		Производственные помещения	Стадия: РП; Лист: 1; Листов: 7
Зав.гр.	Бродский	[подпись]	16.04.97		
Гл.спец.	Шапиро	[подпись]			
Нач.отд.	Ватан	[подпись]		Общие данные	ОДЕССКИЙ СТРОЙПРОЕКТ
Н.контр.	Шапиро	[подпись]			
ГИП	Булавин	[подпись]			
	25282-03	35		копир. Коломейчук	формат А2

Альбом 3

Разрез 1-1

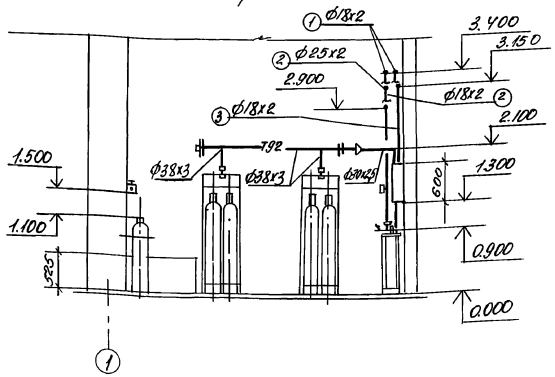

План на отм. 0,000 между осями 1-2 и Б-В

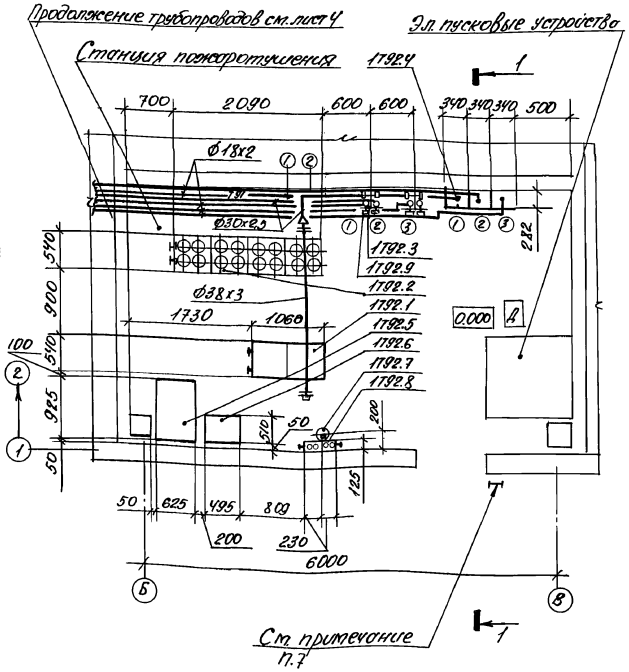

См. примечание п.7

Надписи на табличках РВ-4А

Номер таблички	Надпись на табличке
1	Подвод сжатого воздуха от БР
2	Сброс воздуха
3	Продувка трубопроводов 60 кгс/см²
4	Заглушено

Таблица распределения огнетушащего вещества

Номер направления	Наименование защищаемого помещения (надпись на табличке распределительного устройства)	Рабочий запас		Резервный запас	
		номер батареи	номер секций	номер батареи	номер секции
1	Участок приготовления красок (четыре баллона)	1	1	1	2
2	Участок окраски (двенадцать баллонов)	1,2	1	1,2	2
3	Венткамера оси 4-5, Б (четыре баллона)	1	1	1	2

Масса воздуха в баллонах и зависимость массы и давления воздуха от температуры в помещении станции пожаротушения

Номер батареи	Доза заправки баллонов Дз, кг	Максимальное давление, Рмах, МПа	Масса воздуха в баллоне, Мв, кг	Температура воздуха в помещении станции, град. С.									
				5		10		20		30		35	
				Масса воздуха, кг	Давление, МПа	Масса воздуха, кг	Давление, МПа	Масса воздуха, кг	Давление, МПа	Масса воздуха, кг	Давление, МПа	Масса воздуха, кг	Давление, МПа
1-2	60	11.15	1.59	1.59	11.15	1.62	11,30	1.67	11.70	1.73	12.10	1.77	12.35

1. Настоящий чертеж рассматривать совместно с листом 3.
2. Прокладку воздушных трубопроводов Т99 выполнить по месту в соответствии со схемой 1Т92 на листе 3.
3. Два противогаза разместить в станции пожаротушения.
4. Цифры на схеме, стоящие у РВ-4А, соответствуют номерам табличек в надписях на табличках РВ-4А.
5. Цифры в кружках, стоящие у трубопроводов и оборудования, обозначают номера защищаемых направлений.
6. Баллоны батарей дооборудовать показывающими манометрами (п. 1Т92.12).
7. У входа в помещение установить световое табло с надписью: „Станция пожаротушения."
8. На табличках ППС выгравировать надпись: „Не допускай падения давления ниже 1,5 кгс/см²" и наименование защищаемого помещения.
9. Температура точки росы осушенного воздуха минус 48°С.
10. Весы (поз. 1Т92б) в разрезе 1-1 условно не показаны.

Спецификация установки системы пожаротушения

Марка, поз.	Обозначение	Наименование	Кол.	Масса ед. кг	Примечание
		1Т92			
1Т92.1	Валмиерский завод ППО	Батарея автоматическая			
		универсальная БАУ	2	380	
1Т92.2	Валмиерский завод ППО	Секция наборная СН02	4	320	
1Т92.3	Валмиерский завод ППО	Распределительное			
		устройство РУ-25А	2	15	
1Т92.4	Валмиерский завод ППО	Побудительно-пусковая			
		секция ППС	3	26	
1Т92.5	Торжокское ПО „Противо-	Станция зарядная			
	пожарная техника"	ЗС-А	1	310	
1Т92.6	Завод „Приборделаль",	Весы медицинские			
	г. Орехово-Зуево	РП-150 кг	1	30	
1Т92.7	Валмиерский завод ППО	Баллон-ресивер БР	1	50	
1Т92.8	Валмиерский завод ППО	Распределитель воздуха			
		на четыре направле-			
		ния РВ-4А	1	5	
1Т92.9	Завод „Спецавтомати-	Сигнализатор давле-			
	ка," г. Бийск	ния универсальный САУ	3	0,08	
1Т92.10	Завод „Респиратор",	Противогаз изоли-			
	г. Орехово-Зуево	рующий КИП-8	2	10	
1Т92.11	Каталог ЦКБА	Кран натяжной мембранный			
		с фланцем для контрольно			
		го манометра 14М1 ф15	6		
1Т92.12	Завод „Теплоприбор",	Манометр показывающий			
	р.п. Базарный Сызган	МЦД-12, верхний предел			
		измерения 160 кгс/см²	24		

				409-14-77.92	АП
				Здание наружной мойки и окраски строительных машин. Вариант-железобетонный каркас	
Привязан					
Инв. №					
Инж. т. к.	Ильинская			Производственные помещения	Стадия: РП; Лист: 2; Листов:
Зав. гр.	Бродский		16.04.91		
Гл. спец.	Шапиро				
Нач. отд.	Ватан			Установка системы 1Т92. План на отм. 0.000 между осями 1-2 и Б-В. Разрез 1-1	ОДЕССКИЙ СТРОЙПРОЕКТ
Н. контр.	Шапиро				
ГИП	Булавин				
25282-03	36			Копир. Коломейчук	Формат А2

Инв. № подл. | Подпись и дата | Взам. инв. №

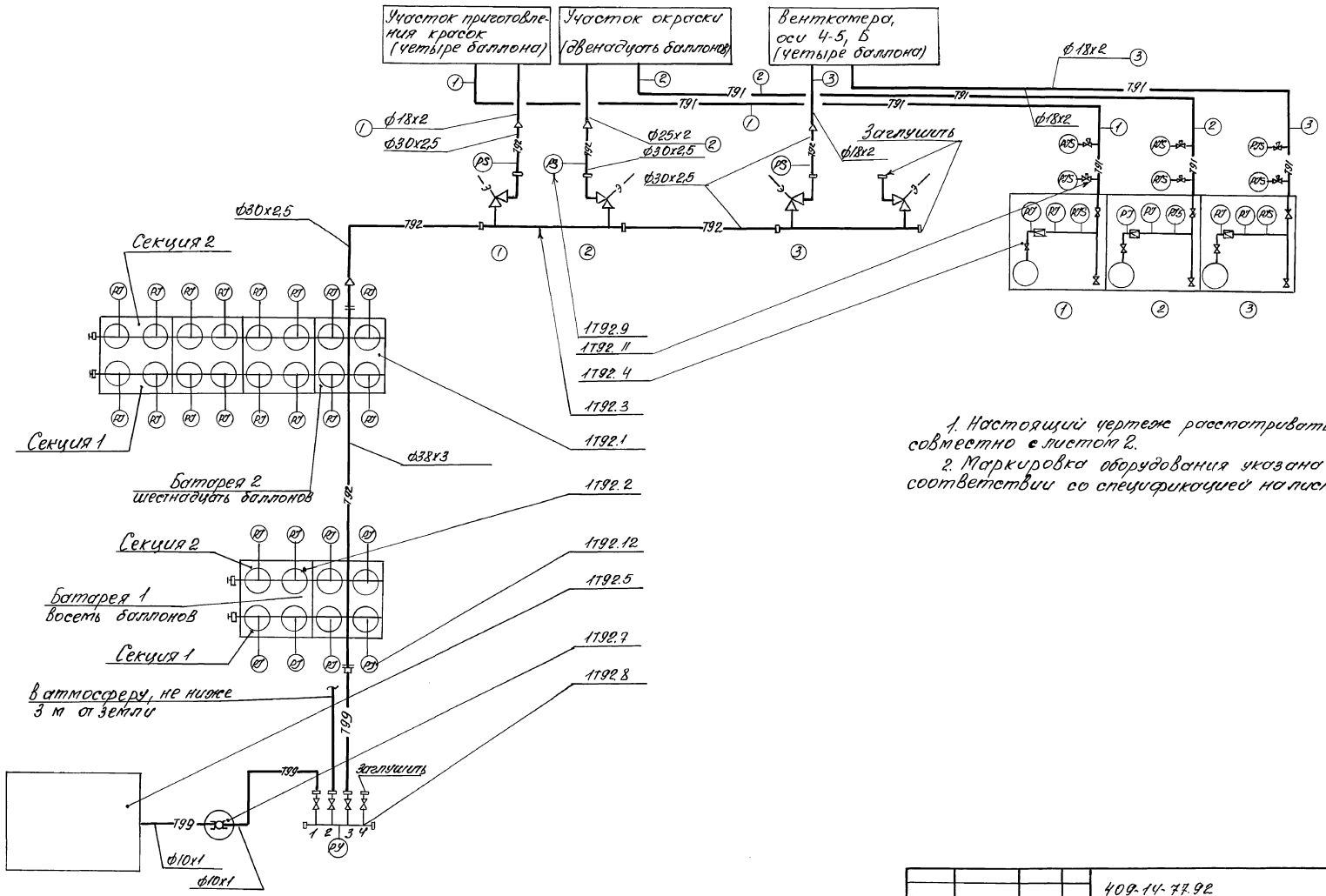

1. Настоящий чертеж рассматривать совместно с листом 2.
2. Маркировка оборудования указана в соответствии со спецификацией на листе 2.

					409-14-77.92	ДП	
					Здание наружной мойки и окраски строительных машин вариант железобетонный каркас		
Привязан					Производственные помещения	Стадия	Лист	Листов
						РП	3	
					Установка системы 1Т92 Схема	ОДЕССКИЙ СТРОЙПРОЕКТ	
Инв.№							

Инв.№ подл. | Подпись и дата | Взам.инв.№

Альбом 3

План системы на отм. 0.000 между осями 1-5 и А-Б

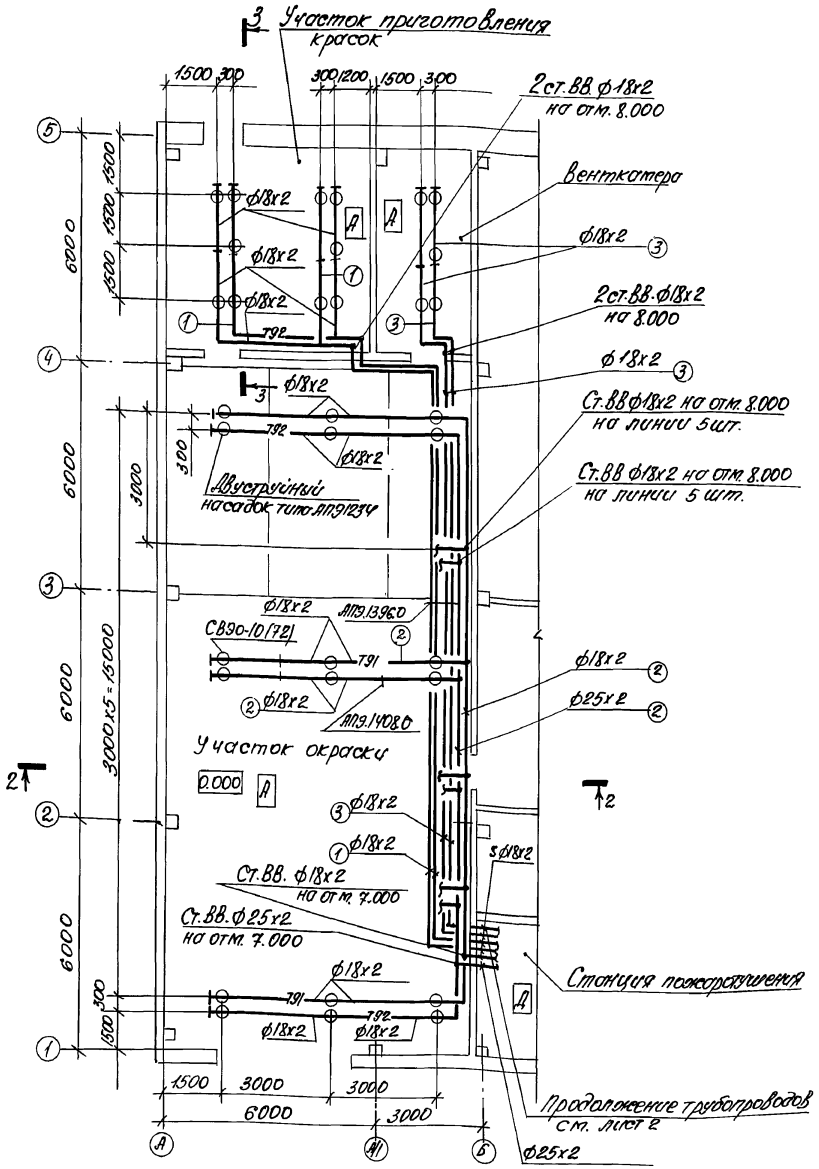

Разрез 2-2

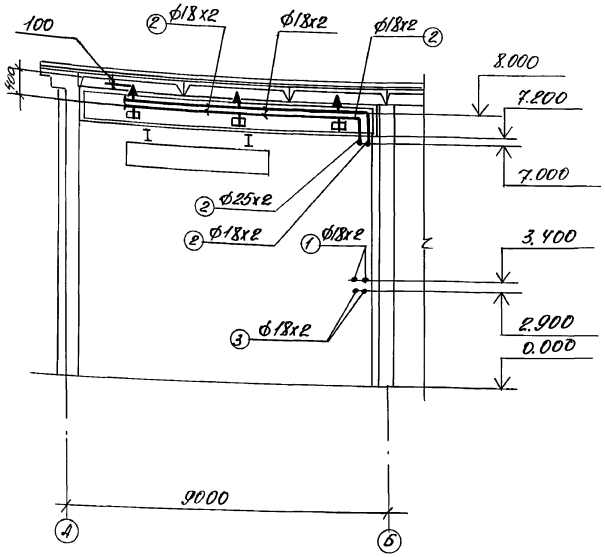

Разрез 3-3

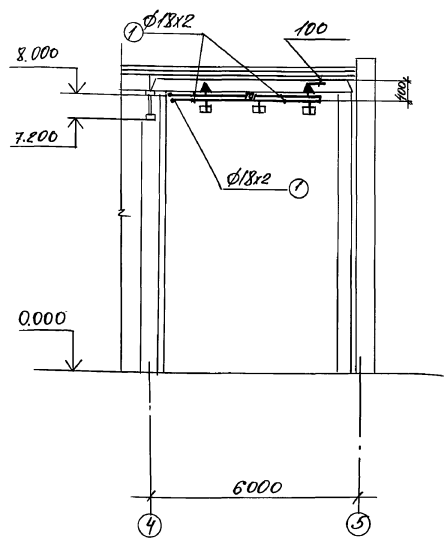

Таблица типовых узлов крепления трубопроводов

№ п/п	Обозначение	Наименование	Кол.
1	АП9 1408.0	Подвеска для крепления трубк железобетонным плитам перекрытия	30
2	АП9 1396.0	Опора для крепления двух труб к железобетонной стене на дюбель-гвоздях	18

1. Цифры в кружках, стоящие у трубопроводов, соответствуют номерам защищаемых направлений.
2. Раскладка плит покрытия в осях 1-5, А-Б аналогична показанной на чертеже в осях 3-4, А-Б.

					409-14-79.92 АП		
					Здание наружной мойки и окраски строительных машин. Вариант - железобетонный каркас		
Привязан			Инж.	Ильинская	Производственные помещения	Стадия	Лист	Листов
			Зав.гр	Бровский		РП	4	
			Гл.спец	Шапиро				
			Нач.отд	Ватан	План системы на отм. 0.000 между осями 1-5 и А-Б. Разрезы 2-2, 3-3	ОДЕССКИЙ СТРОЙПРОЕКТ		
			Н.контр	Шапиро				
Инв.№			Гип	Буланин				
					25282-03 38	Копир Коломейчук	Формат А2	

Инв.№ подл. | Подпись и дата | Взам.инв.№

Альбом 3

Крепление баллона-ресивера

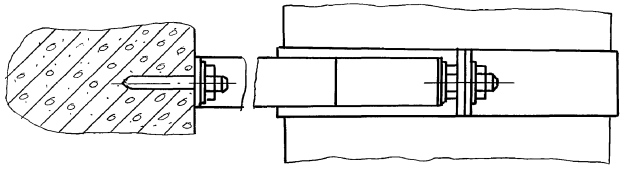

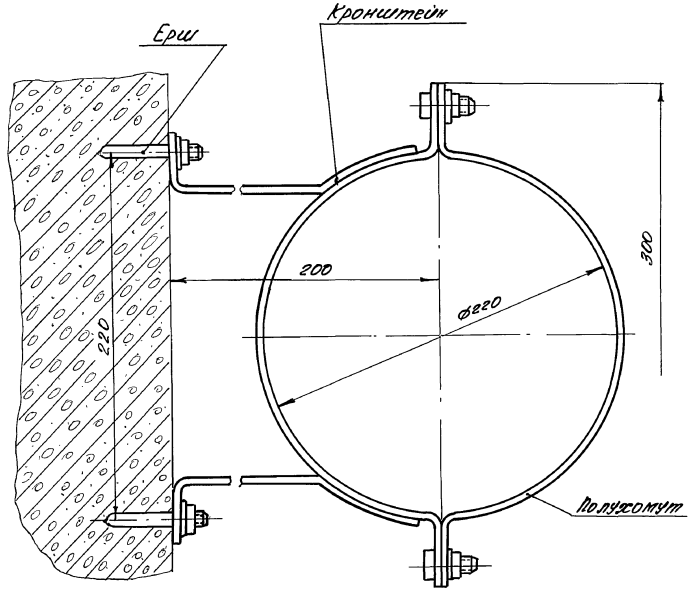

Кронштейн

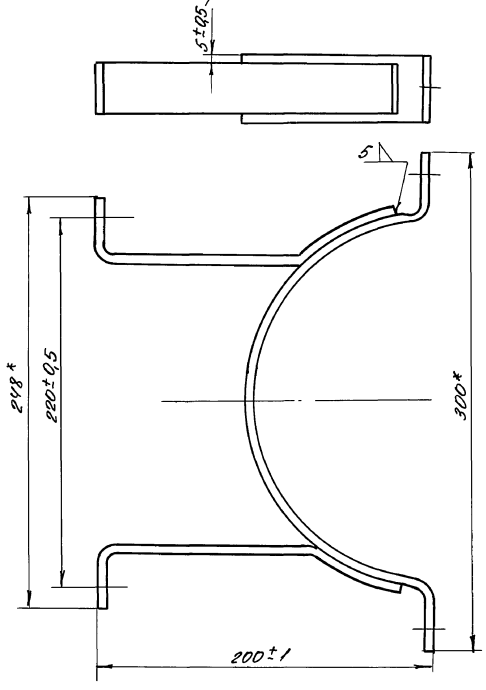

Полухомут

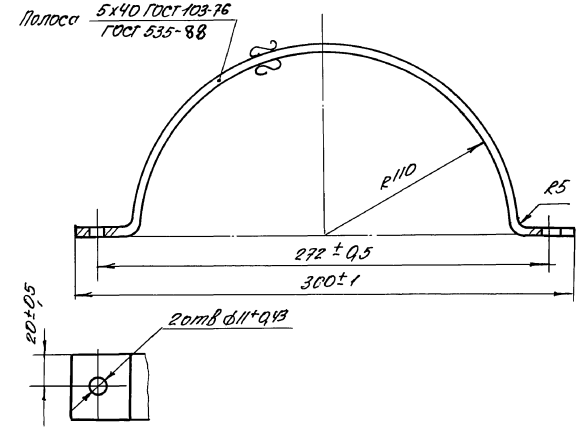

Листы 5 и 6 выполнены на основании чертежей 12023-ТИ2 СПКБ ППА, Одесский филиал (фланец со штуцерно-торцовым соединением) и чертежей АПЭ.03, АПЭ.1111, К.2012.0, К.2002 СПКБ „Спецавтоматика", г. Москва.

Ерш

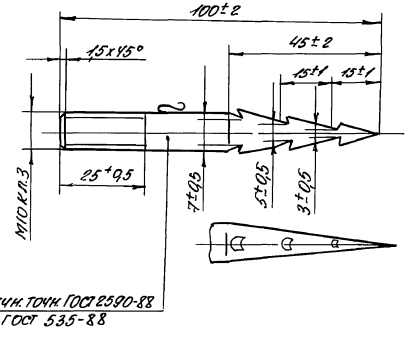

круг 10 обычн. точн. ГОСТ 2590-88 / ГОСТ 535-88

Кронштейн

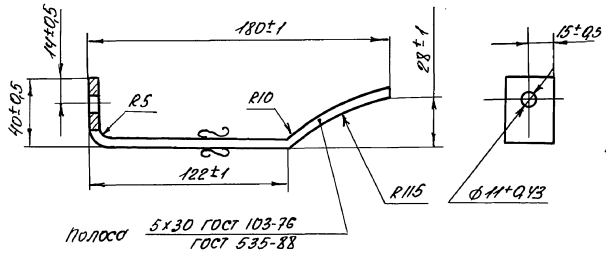

Полоса 5х30 ГОСТ 103-76 / ГОСТ 535-88

Инв.№ подл. | Подпись и дата | Взам.инв.№

				409-14-77.92	АП
				Здание наружной мойки и окраски строительных машин. Вариант-железобетонный каркас	
привязан		Инж.1к	Ильинская	Производственные помещения	Стадия: РП; Лист: 5; Листов:
		Зав.гр.	Бродский		
		Гл.спец.	Шапиро		
		Нач.отд.	Ватон	Крепление баллона-ресивера	ОДЕССКИЙ СТРОЙПРОЕКТ
		Н.контр.	Шапиро		
Инв.№		Гип	Буловин		

25282-03 39

Копировал Коломейчук Формат А2

Альбом 3

Фланец со штуцерно-торцовым соединением

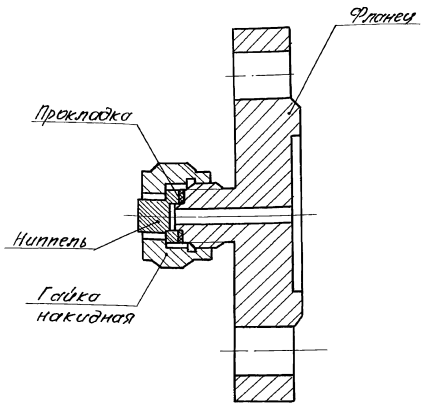

Фланец

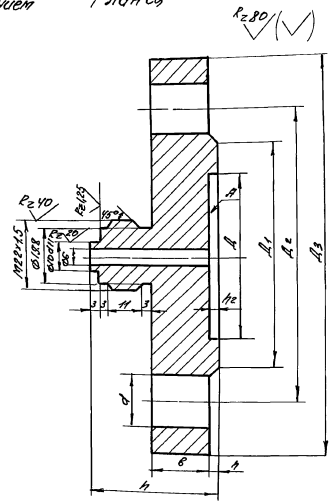

№ п/п	Проход условный	Труба: Наружный диаметр dn	Фланец со штуцером: Диаметр фланца B	Диаметр заплечика D	Диаметр сферической поверхности штуцера A1	Диаметр сферической поверхности штуцера A2	Наружный диаметр штуцера A3	Высота сферической части штуцера h	Высота плоской части штуцера h1	Глубина h2	Диаметр отверстия под шпильку d	Шпильки ГОСТ 22034-76: Количество	Резьба	Сортамент: Размер	ГОСТ	Масса, кг
1	32	38	22	56	78	110	150	44	2	3	22	4	M20	Круг 160	2590-88	3,06

Заглушка испытательная

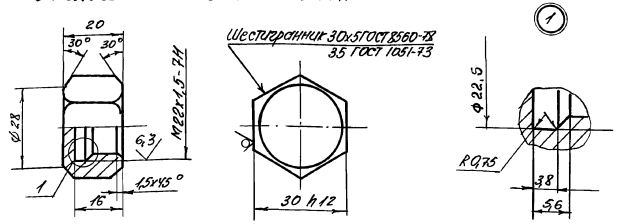

1. Свободные размеры по 14 квалитету СТСЭВ 144-75.
2. Допуски на резьбу для гаек-6Н, для болтов-6g.
3. Предельное отклонение размеров отверстий h14. Валов-h14
4. Цинковать. Толщина покрытия 20 мкм.
5. Сварку выполнить электродами типа Э-42 ГОСТ 9466-75
6. Торцовое биение поверхности А-по XII степени точности ГОСТ 24642-81.

Ниппель

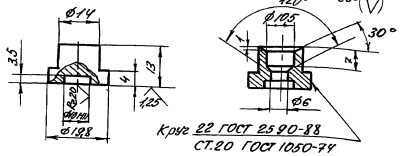

Круг 22 ГОСТ 2590-88
Ст.20 ГОСТ 1050-74

Гайка накидная

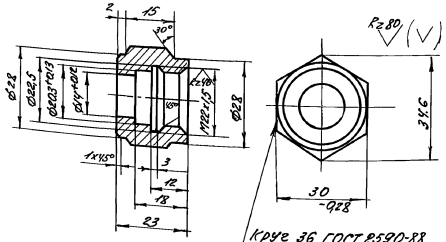

Круг 36 ГОСТ 2590-88
Ст.3 ГОСТ 535-88

Прокладка

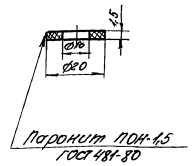

Паронит ПОН-1,5
ГОСТ 481-80

Муфта для оросителей

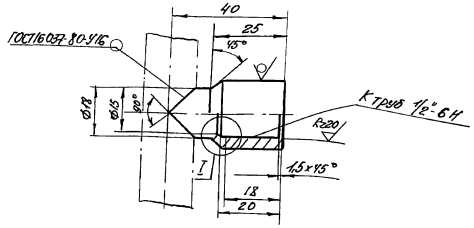

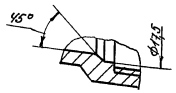

Инв. № подл.	Подпись и дата	Взам. инв. №		

Привязан				409-14-77.92 АП			
Инв. №				Заводские нормальной точности и ороситель строительные монтажи. Вариант-железобетонный каркас			
				Производственные помещения	Стадия	Лист	Листов
					РП	6	
	Нач. тех.	Ильинская		Фланец со штуцерно-торцовым соединением. Муфта для оросителя. Заглушка испытательная	ОДЕССКИЙ СТРОЙПРОЕКТ		
	Зав. ар.	Бродская					
	Гл. спец.	Шатиро					
	Нач. сект.	Волтай					
	Н. контр.	Шатиро					
	ГИП	Куповой					
25282-03			40	копир Калошейчук	Формат А2		

Альбом 3

Насадок с муфтой

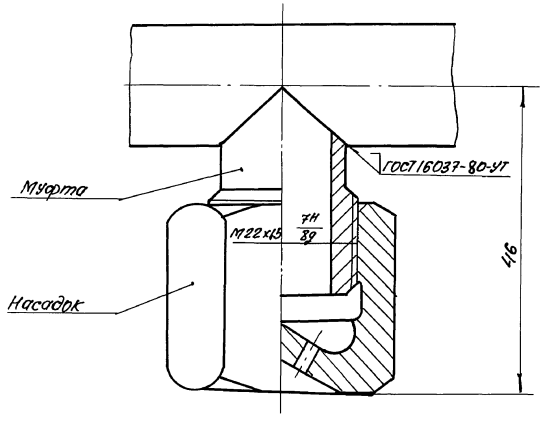

Насадок 1234.0

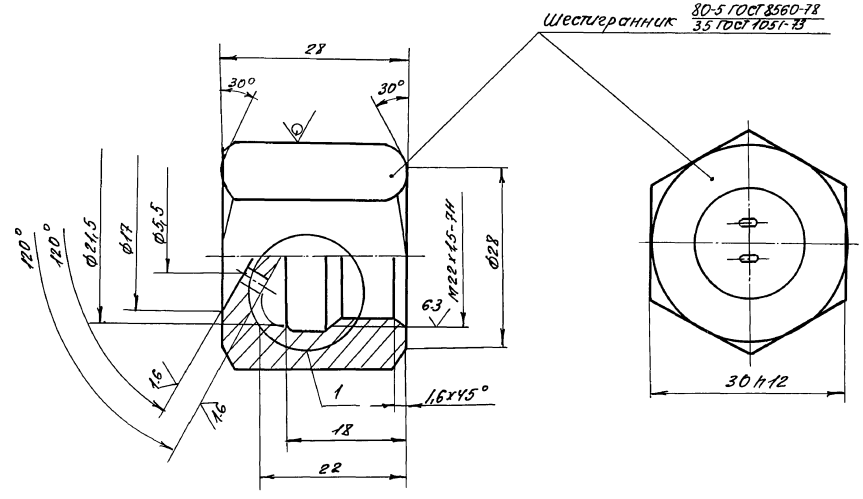

Муфта

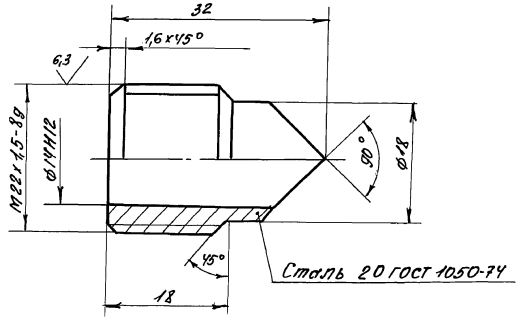

(1)

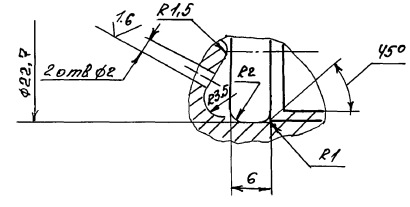

1. Данный лист выполнен на основании черт. АПЭ 12340 СПКБ "Спецавтоматика", г. Москва.
2. Сварку выполнить электродами типа Э42 ГОСТ 9466-75.
3. Предельное отклонение размеров отверстий Н14, валов h14.

					409-14-77.92.		АП
					Здание наружной мойки и обраски строительных машин. Вариант-железобетонный каркас.		
Привязан					Производственные помещения	Стадия	Лист	Листов
						РП	7	
		Инж. Ік.	Ильинская		Насадок с муфтой под трубопровод Дн 18 мм	ОДЕССКИЙ СТРОЙПРОЕКТ		
		Зав. гр.	Брейский					
		Гл. спец.	Шапиро					
		Нач. отд.	Ватолин					
		Н. контр.	Шапиро					
Инв. №		ГИП	Буловин					

Копировал 25282-03 (41) Формат А2

Инв. № подл. | Подпись и дата | Взам. инв. №

gost.e-ecolog.ru