ТИПОВОЙ ПРОЕКТ
409-14-77.92

ЗДАНИЕ НАРУЖНОЙ МОЙКИ И ОКРАСКИ СТРОИТЕЛЬНЫХ МАШИН

ВАРИАНТ-ЖЕЛЕЗОБЕТОННЫЙ КАРКАС

АЛЬБОМ 2

АР АРХИТЕКТУРНЫЕ РЕШЕНИЯ СТР. 2-12

КЖ КОНСТРУКЦИИ БЕТОННЫЕ И ЖЕЛЕЗОБЕТОННЫЕ СТР. 13-52

КМ КОНСТРУКЦИИ МЕТАЛЛИЧЕСКИЕ СТР. 53-66.

25282-02

gost.e-ecolog.ru

ТИПОВОЙ ПРОЕКТ

409-14-77.92

ЗДАНИЕ НАРУЖНОЙ МОЙКИ И ОКРАСКИ СТРОИТЕЛЬНЫХ МАШИН

ВАРИАНТ-ЖЕЛЕЗОБЕТОННЫЙ КАРКАС

АЛЬБОМ 2

ПЕРЕЧЕНЬ АЛЬБОМОВ

АЛЬБОМ 1	ПЗ	ОБЩАЯ ПОЯСНИТЕЛЬНАЯ ЗАПИСКА
	ТХ	ТЕХНОЛОГИЧЕСКИЕ РЕШЕНИЯ
	ТК	ТЕХНОЛОГИЧЕСКИЕ КОММУНИКАЦИИ
	ОС	ОСНОВНЫЕ ПОЛОЖЕНИЯ ПО ПРОИЗВОДСТВУ СТРОИТЕЛЬНЫХ И МОНТАЖНЫХ РАБОТ
АЛЬБОМ 2	АР	АРХИТЕКТУРНЫЕ РЕШЕНИЯ
	КЖ	КОНСТРУКЦИИ БЕТОННЫЕ И ЖЕЛЕЗОБЕТОННЫЕ
	КМ	КОНСТРУКЦИИ МЕТАЛЛИЧЕСКИЕ
АЛЬБОМ 3	ОВ	ОТОПЛЕНИЕ И ВЕНТИЛЯЦИЯ
	ВК	ВОДОПРОВОД И КАНАЛИЗАЦИЯ
	АП	АВТОМАТИЧЕСКОЕ ПОЖАРОТУШЕНИЕ
АЛЬБОМ 4	ЭМ	СИЛОВОЕ ЭЛЕКТРООБОРУДОВАНИЕ
	ЭО	ЭЛЕКТРИЧЕСКОЕ ОСВЕЩЕНИЕ
	АОВ	АВТОМАТИЗАЦИЯ ОТОПЛЕНИЯ И ВЕНТИЛЯЦИИ
	ААП	АВТОМАТИЗАЦИЯ УПРАВЛЕНИЯ АВТОМАТИЧЕСКИМ ПОЖАРОТУШЕНИЕМ
	СС	СВЯЗЬ И СИГНАЛИЗАЦИЯ
АЛЬБОМ 5	КЖИ	СТРОИТЕЛЬНЫЕ ИЗДЕЛИЯ ЗАВОДСКОГО ИЗГОТОВЛЕНИЯ (ИЗ ТП 409-14-78.92)
АЛЬБОМ 6	СО	СПЕЦИФИКАЦИИ ОБОРУДОВАНИЯ
АЛЬБОМ 7	С	СМЕТЫ, ЧАСТИ 1,2
АЛЬБОМ 8	ВМ	ВЕДОМОСТИ ПОТРЕБНОСТИ В МАТЕРИАЛАХ
АЛЬБОМ 9	НО1	НЕСТАНДАРТИЗИРОВАННОЕ ОБОРУДОВАНИЕ УЧАСТКА МОЙКИ, ЧАСТИ 1,2,3 (ИЗ ТП 409-14-78.92)
АЛЬБОМ 10	НО2	НЕСТАНДАРТИЗИРОВАННОЕ ОБОРУДОВАНИЕ УЧАСТКА ОКРАСКИ, ЧАСТИ 1,2,3,4,5 (ИЗ ТП 409-14-78.92)

РАЗРАБОТАН
ОДЕССКИМ СТРОЙПРОЕКТОМ

ГЛАВНЫЙ ИНЖЕНЕР ИНСТИТУТА И.Я.ПОДОЛЬСКИЙ
ГЛАВНЫЙ ИНЖЕНЕР ПРОЕКТА У.М.БУЛАВИН

УТВЕРЖДЕН И

ВВЕДЕН В ДЕЙСТВИЕ ПИКТИ
„ОДЕССКИЙ СТРОЙПРОЕКТ"
ПРИКАЗ ОТ 15 ЯНВАРЯ 1992Г. N 62

Альбом 2

Содержание альбома

Лист	Наименование	Стр.
	Содержание альбома	
	Архитектурно-строительные решения	
1	Общие данные (начало)	3
2	Общие данные (окончание)	4
3	План на отм. 0.000. Фрагменты 1,2.	5
4	План на отм. 3.600. Узлы 1,2	6
5	1-1; 2-2. Узлы 3,4.	7
6	ВШ1... ВШ4. Узлы А,Б,В,Г,Д	8
7	Фасады А-Д, Д-А, 5-1, 1-5. Схемы расположения элементов заполнения оконных проемов.	9
8	Ведомости. Спецификации.	10
9	Узлы 5... 11	11
10	Планы полов на отм. 0,000; 8,600. Фрагменты 1...3. План кровли.	12
	Конструкции железобетонные	
1	Общие данные (начало)	13
2	Общие данные (окончание)	14
3	Схема расположения фундаментов и фундаментных балок	15
4	Узлы 1...5	16
5	Узлы 6...10	17
6	Узлы 11...13	18
7	Фундаменты Ф3.1.1.1; Ф3.1.1.1-01; Ф3.1.1.1-03; Ф4.2.1.1-01.	19
8	Фундаменты Ф4.2.1.1; Ф5.2.1.1; Ф5.2.1.1-01; Ф5.2.1.1-02	20
9	Фундаменты Ф6.2.1.1; Ф6.2.1.1-01; Ф6.2.1.4; Ф6.2.1.4-01	21
10	Фундаменты ФФ1-1; ФФ1-2; ФФ2-1.	22
11	Узлы 1...6	23
12	Таблица комбинации расчетных нагрузок на фундаменты.	24
13	Схема расположения фундаментов под оборудование и элементов подземных конструкций	25
14	Сечения 1-1... 6-6.	26
15	Фундамент ФОм1. Сечения 1-1... 3-3	27
16	Фундамент ФОм1. Сечения 4-4... 11-11. Узлы 1,2.	28
17	Спецификация и ведомость расхода стали к фундаменту ФОм1.	29
18	Фундамент ФОм1. Фрагмент 1	30
19	Фундамент ФОм1. Фрагмент 2	31
20	Приемный резервуар ФОм2	32
21	Приемный резервуар ФОм2. Схемы расположения панелей стен и перекрытия	33
22	Приемный резервуар ФОм2. Днище Дм1.	34
23	Осадкоуплотнитель ФОм3. Схема расположения ограждения ФОм3. Узел 1.	35
24	Осадкоуплотнитель ФОм3. Схема расположения элементов стен ФОм3. Узлы 2,3.	36
25	Осадкоуплотнитель ФОм3. Участки Ум1, Ум1н. Днище Дм2.	37
26	Фундаменты ФОм4... ФОм8. Приямок Прм1, Прм2.	38
27	Фундамент ФОм9. Сечения 1-1... 5-5	39
28	Фундамент ФОм9. Сечения 6-6... 8-8	40
29	Фундамент ФОм9. Схема расположения верхних и нижних сеток. Сечения 9-9... 11-11	41
30	Фундамент ФОм10	42
31	Фундамент ФОм10. Сечение 1-1... 11-11	43
32	Схема расположения панелей стен по осям 1;5; А;Д	44
33	Фрагменты 1...3. Узлы 1...4	45
34	Спецификация к схемам расположения панелей стен	46
35	Схемы расположения стальных стоек и насадок торцевого фахверка по осям 1;5	47
36	Схема расположения колонн	48
37	Схема расположения балок покрытия. Узел 1.	49
38	Схема расположения плит покрытия и стаканов	50
39	Монолитная плита Пм1; Пм2	51
40	Схема армирования плит Пм1, Пм2. Узел I... IV.	52
	Конструкции металлические	
1	Общие данные	53
2	Техническая спецификация металла (начало)	54
3	Техническая спецификация металла (продолжение)	55
4	Техническая спецификация металла (окончание)	56
5	Ведомость металлоконструкций по видам профилей	57
6	Схема расположения элементов площадки на отм. 4.500. Узлы 1,2.	58
7	Узлы 3...6	59
8	Схемы расположения подвесных крановых путей и неподвижных опор. Узел 7.	60
9	Схемы расположения балок площадок на отм. 3.460	61
10	Схемы расположения листов профнастила	62
11	Узлы 8... 12	63
12	Схемы расположения балок на отм. -0,160 и 5.900. Узлы 13... 17.	64
13	Схемы расположения элементов типовых лестниц и ограждений	65
14	Спецификация к схеме расположения элементов типовых лестниц и ограждений. Узел 18.	66

Инв. № подл. | Подп. и дата | Взам. инв. №

Привязан

Инв. №

Архит.	Печерская	
Зав. гр.	Федосеева	
Зав. гр.	Каминская	
Гл. спец.	Диколь	
Гл. спец.	Высоцкий	
Нач. отд.	Данилюк	
Н. контр.	Иваниченко	
ГИП	Булавин	

409-14-77.92

Здание наружной мойки и окраски строительных машин. Вариант-железобетонный каркас.

Производственные помещения.

Стадия	Лист	Листов
Р	1	1

Содержание альбома

ОДЕССКИЙ СТРОЙПРОЕКТ

коп. Прилуцкая 25282-02 3 формат А2

Альбом № 2

Ведомость рабочих чертежей основного комплекта -АР

Лист	Наименование	Примечание
1	Общие данные (начало)	
2	Общие данные (окончание)	
3	План на отм. 0.000. Фрагменты 1,2.	
4	План на отм. 3.600. Узлы 1,2	
5	1-1; 2-2. Узлы 3, 4	
6	ВШ1... ВШ4. Узлы А, Б, В, Г, Д	
7	Фасады А-Д; Д-А; 5-1; 1-5. Схемы расположения элементов заполнения оконных проемов.	
8	Ведомости. Спецификации.	
9	Узлы 5... 11.	
10	Планы полов на отм. 0.000; 3.600	
	Фрагменты 1...3. План кровли.	

Ведомость ссылочных и прилагаемых документов (начало)

Обозначение	Наименование	Примечание
	Ссылочные документы	
ГОСТ 6629-88	Двери деревянные внутренние для зрелых и общественных зданий	
ГОСТ 14624-84	Двери деревянные для производственных зданий	
1.435.9-19 Вып. 0	Ворота распашные	
1.436.2-22 Вып. 1,2	Двери металлические противопожарные для производственных зданий и сооружений	
ГОСТ 12506-81	Окна деревянные для производственных зданий	
2.436-19 Вып. 0,1	Узлы окон с деревянными переплетами по ГОСТ 12506-81	
1.038.1-1 Вып. 1	Перемычки ж.б. для зданий с кирпичными стенами	
1.431.6-28 Вып. 1	Перегородки кирпичные зданий промышленных предприятий	

Типовой проект разработан в соответствии с действующими нормами, правилами, инструкциями и государственными стандартами и предусматривает мероприятия, обеспечивающие взрывобезопасность и пожаробезопасность при эксплуатации здания

Главный инженер проекта (ум. Бунавин)

Ведомость ссылочных и прилагаемых документов (окончание)

Обозначение	Наименование	Примечание
2.460-14 Вып. 1	Типовые узлы покрытий промышленных зданий в местах прохода вентиляционных шахт	
2.460-15 Вып. 1	Типовые узлы покрытий промышленных зданий в местах установки крышных вентиляторов	
2.460-18 Вып. 2	Узлы покрытий одноэтажных производственных зданий с рулонными кровлями и ж.б. плитами.	
2.460-19	Узлы легкосбрасываемых покрытий одноэтажных промышленных зданий со взрывоопасными производствами, материалы для проектирования и рабочие чертежи	
2.430-20 Вып. 1	Узлы стен из кирпича одноэтажных зданий промышленных предприятий	
1.400-15 Вып. 1	Унифицированные закладные изделия ж.б. конструкций для крепления технологических коммуникаций и устройств	
	Прилагаемые документы	
	Ведомость потребности	
Альбом 5	в материалах	
Альбом 8	Чертежи строительных изделий	
	заводского изготовления	

Ведомость основных комплектов рабочих чертежей

Обозначение	Наименование	Примечание
-ТХ	Технологические решения	
-ТК	Технологические коммуникации	
-ОВ	Отопление и вентиляция	
-ВК	Водопровод и канализация	
-ЭМ	Силовое электрооборудование	
-АОВ	Автоматизация	
-СС	Связь и сигнализация	
-АР	Архитектурные решения	
-КЖ	Конструкции железобетонные	
-КМ	Конструкции металлические	
-СС	Основные положения по производству строительных и монтажных работ	
-АП	Автоматическое пожаротушение	
-ЭО	Электрическое освещение	
-АПЛ	Автоматизация управления автоматическим пожаротушением	

Условные обозначения

ж.б. – железобетонный
п.т. – по типу

Ведомость спецификаций

Лист	Наименование	Примечан.
8	Спецификация элементов заполнения проемов	
8	Спецификация перемычек	
8	Спецификация закладных и соединительных изделий	

Основные строительные показатели

Наименование	Един. изм.	Количество
Площадь застройки	м²	838.0
Общая площадь	м²	1169.0
Строительный объем	м³	7302.0

Указания по привязке проекта.

1. Выполнить все указания по привязке типовых проектов в соответствии с СН 227-82.
2. Принять цветовое решение фасадов и интерьеров в зависимости от пункта строительства и ориентации здания по СН 181-70.

Инв. № подл. | Подп. и дата | Взам. инв. №

Привязан

Инв. №

409-14-77.92 -АР

Архит.	Печерская	
Зав. гр.	Гребцева	
Зав. гр.	Котенская	
Гл. спец.	Дикань	
Гл. спец.	Выборский	
Нач. отд.	Данилюк	
К. контр.	Иваниченко	
ГИП	Бунавин	

Здание наружной мойки и окраски строительных машин. Вариант-железобетонный каркас.

Производственные помещения.

Стадия	Лист	Листов
Р	1	10

Общие данные (начало)

ОДЕССКИЙ СТРОЙПРОЕКТ

Копировал Примерная 25282-02 4 Формат А2

Альбом 2

Общие указания

1. За отметку 0,000 условно принята отметка чистого пола помещения мойки, соответствующая абсолютной отметке по генплану.
2. Степень огнестойкости здания - II.
3. Коэффициент надежности по назначению - 0,95.
4. Горизонтальную гидроизоляцию стен выполнить из цементного раствора состава 1:2, толщиной 20 мм на отметке минус 0,030.
5. Наружные стены - панели из керамзитобетона плотностью γ = 900 кг/м³, толщиной 250 мм.
6. Отдельные участки наружных стен из обыкновенного керамического кирпича КР-р/пл 250/150/65 ГОСТ 530-80 на цементно-песчаном растворе марки М25.
7. Перегородки толщиной 120 мм и 65 мм выполнить из обыкновенного керамического кирпича КР-р/пл 250/150/65 ГОСТ 530-80 на растворе марки М50.
8. Утеплитель - плитный ячеистый бетон.
9. Водоизоляционный ковер кровли выполнить из трех слоев рубероида по ГОСТ 10923-82: верхний слой - рубероид кровельный с пылевидной посыпкой марки РКП-350А, нижние слои - рубероид подкладочный с пылевидной посыпкой марки РПП-300А. Укладку рулонного ковра выполнять на горячей антисептированной битумной мастике марки МБК-Г-65 (МБК-Г-55). В местах примыкания рулонного ковра к парапетам и другим выступающим конструктивным элементам уложить три дополнительных слоя рубероида марки РПП-300А на мастике марки МБК-Г-100 (МБК-Г-85). Марки мастик в скобках относятся к районам севернее географической широты 50° для европейской и 53° для азиатской частей СССР. Поверх рулонного ковра уложить защитный слой толщиной 10 мм из гравия размером зерен 5-10 мм, втопленного в горячую антисептированную битумную мастику.
10. По контуру здания устроить асфальтовую отмостку по щебеночному основанию толщиной 100 мм и шириной 500 по узлу 3 на листе 5.
11. Отделку наружных поверхностей стеновых панелей выполнить в заводских условиях в соответствии с указаниями -КЖ лист 34.
12. Наружные поверхности участков кирпичных стен оштукатурить сложным раствором и окрасить перхлорвиниловыми красками под тон панелей.
13. В соответствии с характеристикой внутренней среды и свойствами применяемых материалов по СНиП 2.03.11-85 "Защита строительных конструкций от коррозии" степень воздействия среды неагрессивно к бетону, металлу, дереву, железобетону.
14. Все деревянные изделия, соприкасающиеся с бетоном и кладкой антисептировать кремнефтористым натрием.
15. Оконные и дверные блоки окрасить двумя слоями эмали ПФ-115 (ГОСТ 6465-76).
16. Все открытые стальные изделия, незащищенные бетоном, окрасить двумя слоями эмали ПФ-133 по ТУ 6-10-1110-86 толщиной 60 мкм.
17. В целях снижения общего уровня производственного шума проектом предусмотрены следующие мероприятия:
- Выгораживание вентсистем в отдельные помещения с ограждающими конструкциями, обеспечивающими допустимый уровень звукового давления в помещении;
- уплотнение по периметру притворов окон, дверей и мест пересечения стен и перекрытий инженерными коммуникациями.
18. При производстве и приемке строительных работ необходимо соблюдать требования соответствующих разделов СНиП части 3, "Организация производства и приемка работ".
19. В процессе производства работ оформить акты по форме, приведенной в приложении 6 к СНиП 3.01.01-85 "Организация строительного производства".

Все виды скрытых работ.

Основной перечень видов скрытых работ следующий:
устройство основания под полы;
устройство каждого элемента пола, закрываемого последующим;
устройство гидроизоляции стен;
армирование каменной кладки;
защитная обработка древесины;
герметизация стыков, швов, установки дверных и оконных коробок;
устройство каждого элемента кровли, закрываемого последующим элементом;
устройство пароизоляции.

Указания по возведению кирпичных стен и перегородок в зимнее время

Строительные работы по возведению кирпичных стен и перегородок в зимнее время производить с соблюдением требований СНиП 3.03.01-87 "Несущие конструкции. Правила производства и приемки работ". Проектом предусмотрено возведение кирпичной кладки методом замораживания раствора с последующим естественным оттаиванием, при этом необходимо выполнить следующие дополнительные мероприятия:

1. Марка раствора для кладки при температуре замораживания от -4° до -20°С должна быть повышена на одну ступень против указанной в проекте при температуре замораживания ниже -20°С - на две ступени.
2. Наружные и внутренние стены и перегородки раскрепить по высоте из плоскости стен временными креплениями: при толщине 120 и 250 мм - через 1,5 м; 380 мм - через 2,0 м; 510 мм - через 3,0 м по высоте.
3. Под сборные железобетонные фундаментные балки на которые опираются кирпичные стены, до начала кладки стен установить по две подпорки на клиньях с разбивкой пролета на равные части.
4. Упор перемычек установить временные деревянные стойки на клиньях. Стойки опереть на горизонтальные разрезные брусья, уложенные по нижнему обрезу проема.
5. Все временные крепления стен и подпорки, указанные в пунктах 2 и 4 сохранить до приобретения кладкой проектной прочности после оттаивания.
6. Мероприятия по креплению конструкций, возводимых способом замораживания, указанные в пунктах 2, 3 и 5 должны быть детально разработаны в проекте производства работ.

Инв. № подл. | Подпись и дата | Взам. инв. №

					409-14-77.92	АР
Гип	Печерская			Здание наружной мойки кареток строительных поддонов. Бункер-экспозиционный корпус		
Нач. отд.	Федосеева					
Зав. сд	Кириченко			Производственные помещения	Стадия	Лист	Листов
Гл. спец.	Дикуль				Р	2	
Гл. спец.	Высоцкий			Общие данные (окончание)	ОДЕССКИЙ СТРОЙПРОЕКТ		
Нач. отд.	Данилюк						
Инженер	Овчинникова						
ГИП	Буйдин						

привязан

Инв. №

25282-02 5 Формат А2

Альбом 2

План на отм. 3.600

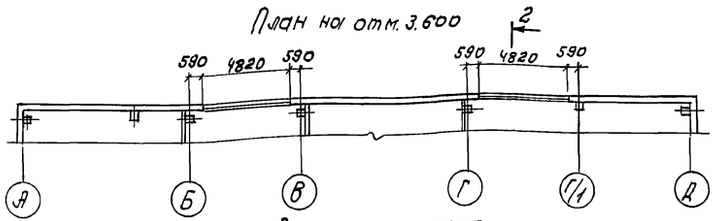

План на отм. 0,000

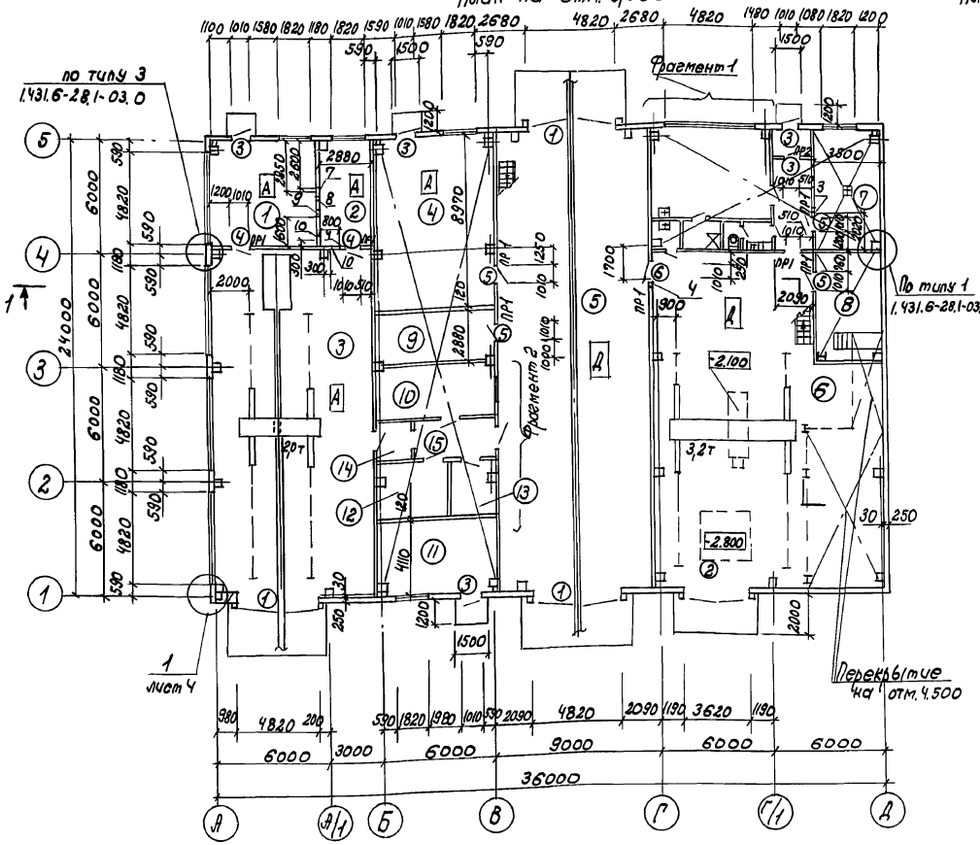

План на отм. 3,600

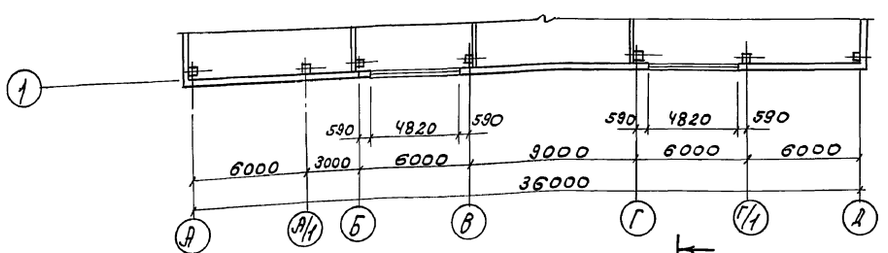

План на отм. 3,600

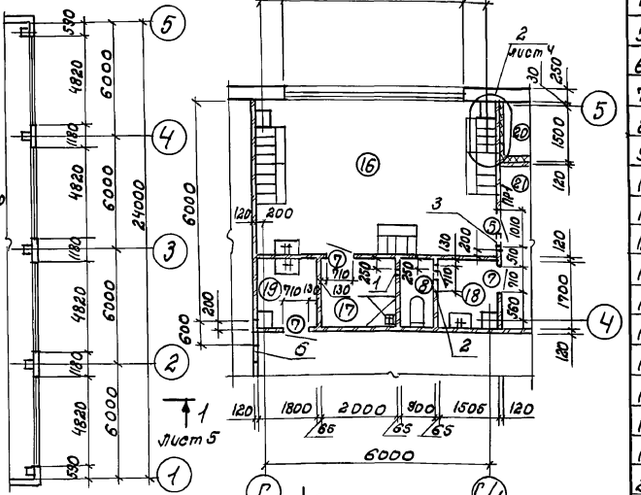

Фрагмент 1

Фрагмент 2

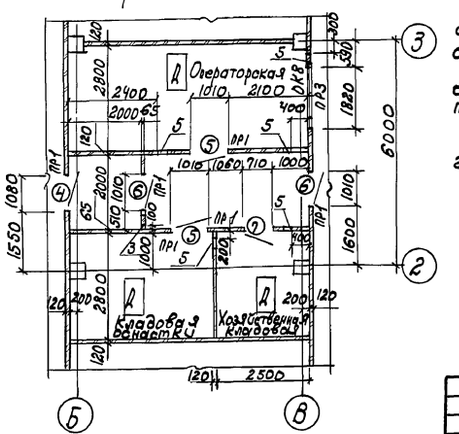

Экспликация помещений

Номер по плану	Наименование	Площадь, м²	Категория производства по взрывной, взрыво-пожарной и пожарной опасности
1	Участок приготовления красок	32,6	А
2	Венткамера	16,5	А
3	Участок окраски	158,8	А
4	Очистные сооружения красконосодержащих стоков	59,40	А
5	Участок наружной мойки	201,1	А
6	Очистные сооружения наружной мойки	195,7	А
7	ИТП	21,8	Г
8	Щитовая	20,6	
9	Щитовая	18,4	
10	Операторская	17,9	А
11	Станция пожаротушения	28,3	
12	Кладовая оснастки	10,6	
13	Хозяйственная кладовая	7,0	
14	Тамбур	4,0	
15	Тамбур	8,7	
16	Гардероб на 20 шкафов	28,2	
17	Душевая	3,4	
18	Уборная	4,1	
19	Умывальная	3,1	
20	Тамбур	3,1	
21	Коридор	9,6	

1. В процессе возведения кирпичных перегородок выполнить следующее: 1) перегородки не доводить до железобетонных конструкций перекрытий и покрытия на 20÷30мм;
2) в откосы дверных проемов заложить деревянные антисептированные пробки размером 250×120×65мм через 1200мм по высоте, но не менее двух на откос.
2. Ведомость проемов дверей, перемычек, отверстий в перегородках см. АР8.
3. Узлы на планах замаркированы частично. Все аналогичные узлы выполнить по замаркированным.
4. Перекрытия, кроме оговоренного, принять на отм. 3.600.

Привязан

Инв. №

Архит.	Печерская		
Зав. гр.	Федосеева		
Зав. гр.	Каминская		
Гл. спец.	Диколь		
Гл. спец.	Высоцкий		
Нач. отд.	Данилюк		
Н. контр.	Каминский		
ГИП	Буковский		

409-14-77.92 – АР

Здание наружной мойки и окраски строительных машин. Вариант – железобетонный каркас.

Производственные помещения.

Стадия	Лист	Листов
Р	3	

План на отм. 0,000. Фрагменты 1, 2.

ОДЕССКИЙ СТРОЙПРОЕКТ

25282-02 6

Копировал Орлецкая

Формат А2

Инв. № подл. | Подп. и дата | Взам. инв. №

Альбом 2

Планы на отм. 3.600

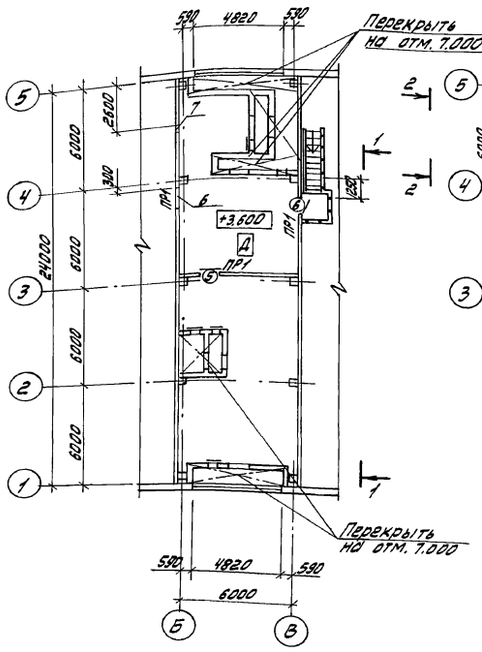

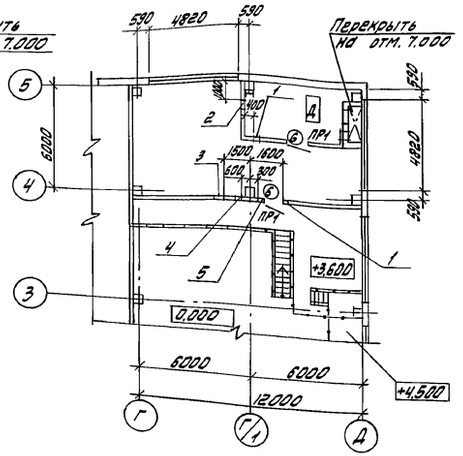

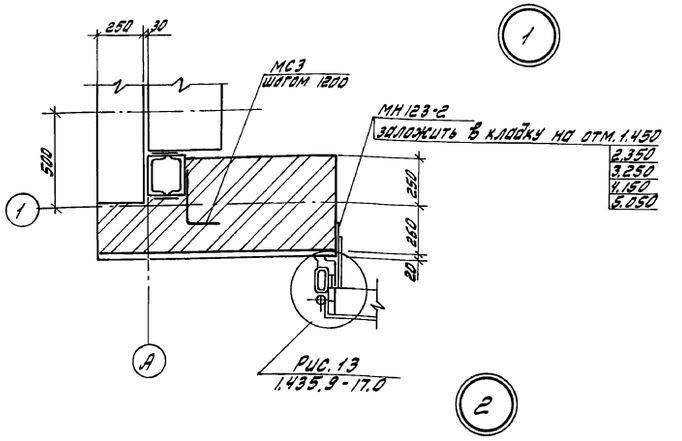

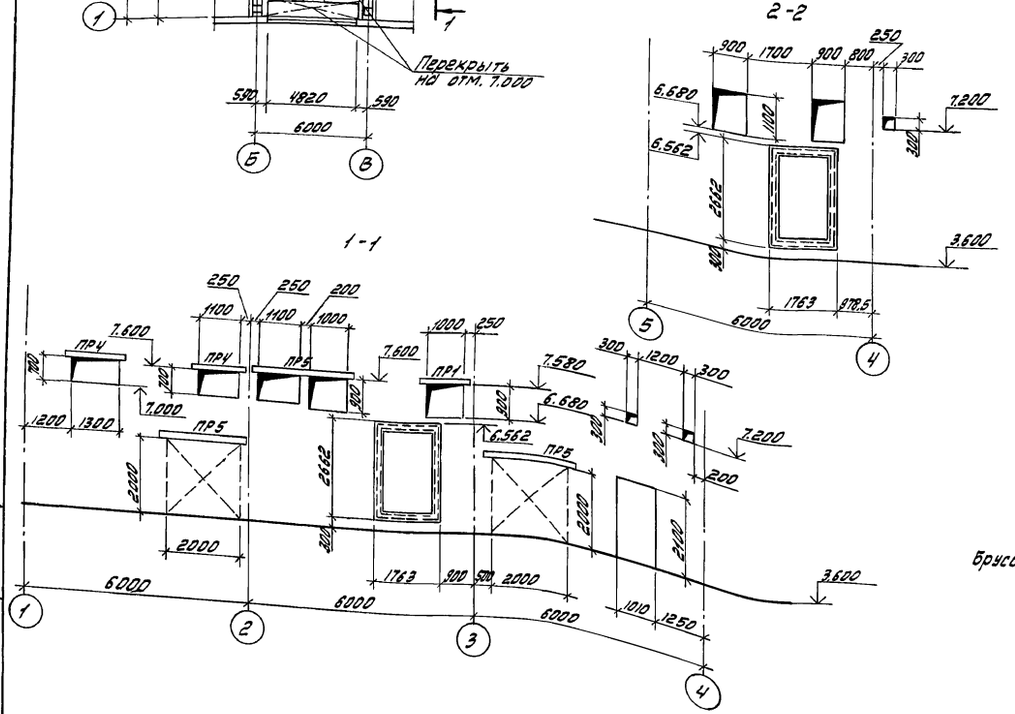

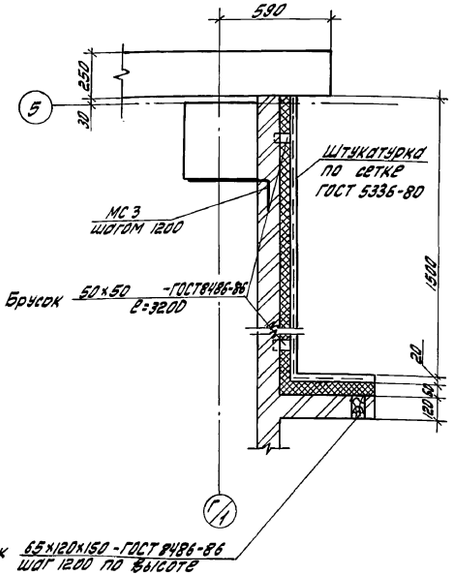

1. Над проемами 900мм и менее где проектом не предусмотрена установка сборных железобетонных перемычек, устроить рядовые перемычки из четырех рядов кирпича кр 75/1650/15 ГОСТ 530-80 на растворе марки 100, под нижним рядом кирпича уложить стержни А-I-8 ГОСТ 9781-82, шагом 50мм в слое цементно-песчаного раствора марки 100 толщиной 30мм, арматуру завести за грани проемов не менее чем на 250мм и закончить крюками.

2. Монтажные проемы заложить обыкновенным керамическим кирпичом кр 75/1650/10 ГОСТ 530-80 на цементно-глиняном растворе марки 10.

3. Ведомость отверстий в перегородках см. на листе 8.

				409-14-77.92	-АР
Архит.	Печерская			Здание наружной мойки и окраски строительных машин. Вариант - железобетонный каркас	
Зав.гр.	Федосеева				
Зав.гр.	Каминская			Производственные помещения	Стадия: Р; Лист: 4; Листов:
Гл.спец.	Диколь				
Гл.спец.	Высоцкий				
Нач.отд.	Данилюк			Планы на отм. 3.600. Узлы 1,2	ОДЕССКИЙ СТРОЙПРОЕКТ
Н.контр.	Иванищенко				
ГИП	Булавин				

Привязан

Инв. № подл. | Подп. и дата | Взам. инв. №

Копировал 25282-02 Т Добталь Формат А2

Альбом 2

1-1

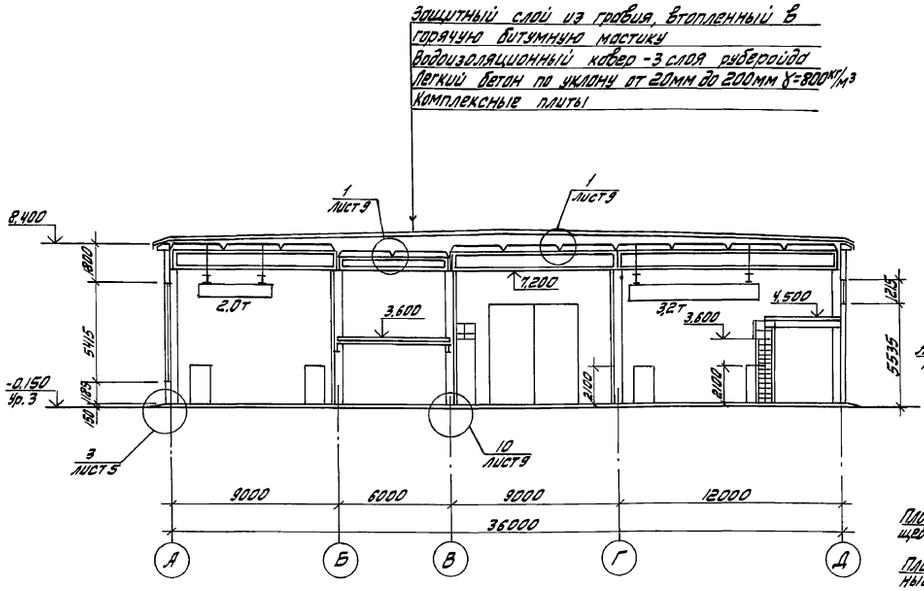

2-2

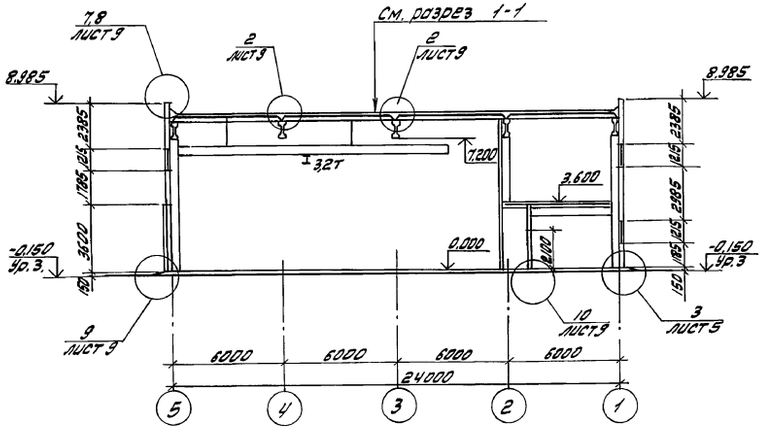

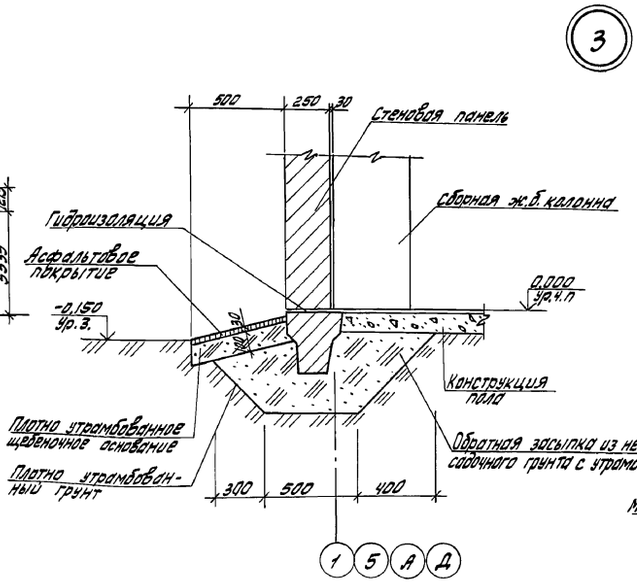

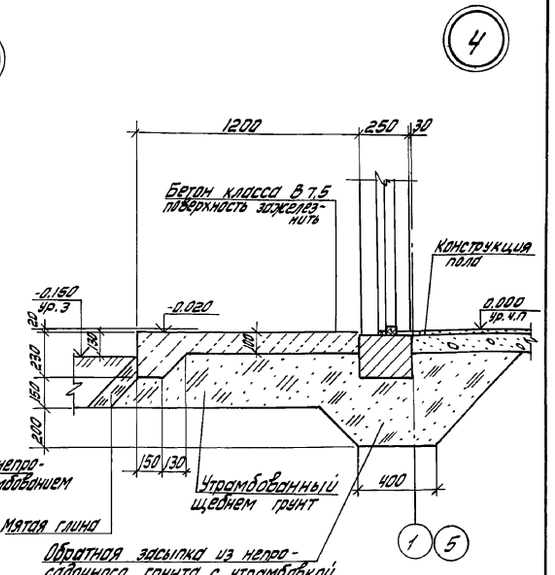

			409-14-77.92 -АР
Архит.	Печерская		Здание наружной мойки и окраски строительных машин
Зав. гр.	Фефсеева		Вариант - железобетонный каркас
Зав. гр.	Каминская		Производственные помещения
Гл. спец.	Диколь		Стадия: Р; Лист: 5; Листов:
Гл. спец.	Высоцкий		
Нач. отд.	Данилюк		1-1; 2-2; Узлы 1 3, 4
Н. контр.	Иванченко		ОДЕССКИЙ СТРОЙПРОЕКТ
ГИП	Булавин		

Привязан

Инв. №

Копировал

Формат А2

Альбом 25282-02 8

Инв. № подл. | Подп. и дата | Взам. инв. №

Альбом 2

ВШ 1

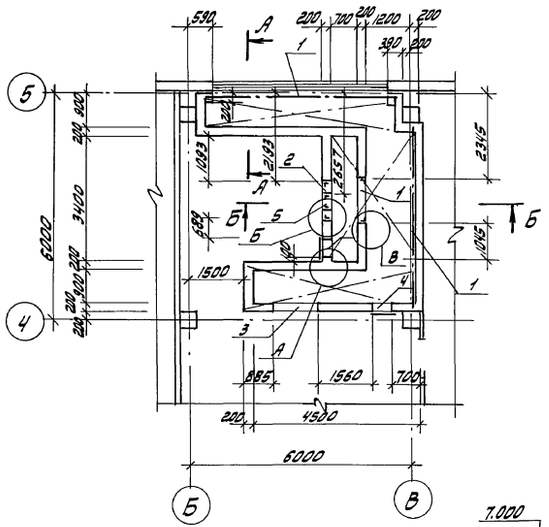

ВШ 4

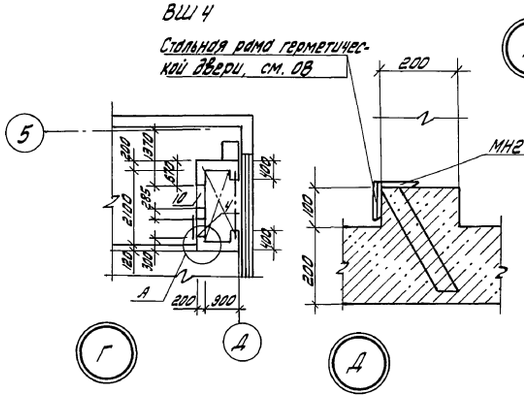

Ведомость отверстий в перегородках венткамер

Номер отв.	Размеры (ширина × высота)	Отм. низа
1	1110 × 710	3.800
2	1013 × 611	4.000
3	1050 × 1553	3.791
4	505 × 1250	3.900
5	490 × 340	5.600
6	638 × 611	4.000
7	500 × 500	6.460
8	360 × 260	5.600
9	1050 × 1553	3.835
10	660 × 1050	3.719

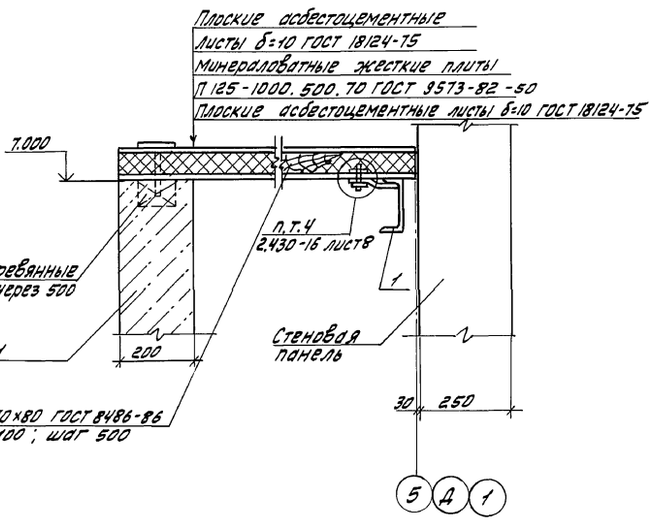

ВШ 2

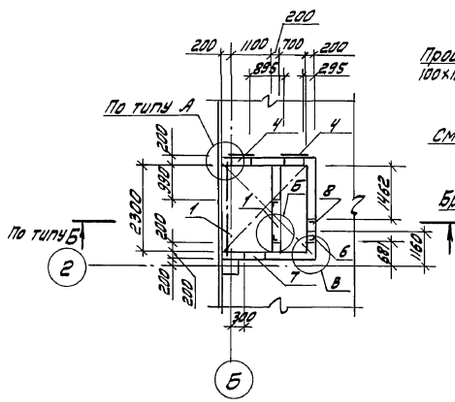

ВШ 3

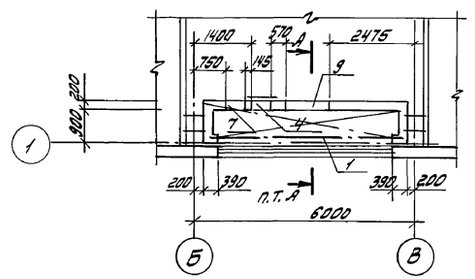

А - А

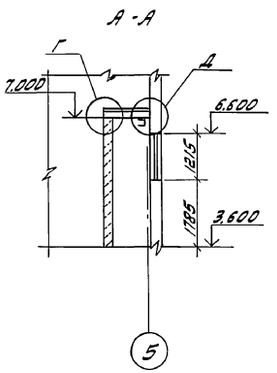

Б - Б

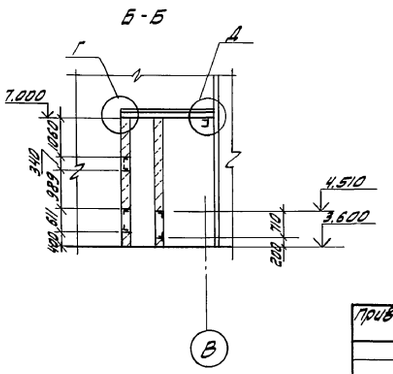

1. Стены воздухозаборных шахт ВШ1...ВШ4 - блоки из ячеистых бетонов стеновые мелкие тип III-В2,5 D500 F25-2 ГОСТ 21520-89, толщиной 200мм на цементно-песчаном растворе марки 50.

Архит.	Печерская		409-14-77.92 -АР		
Зав. гр.	Федосеева		Здание наружной мойки и окраски строительных машин Вариант - железобетонный каркас		
Зав. гр.	Каминская		Производственные помещения	Стадия: Р	Лист: 6	Листов:
Гл. спец.	Диколь					
Гл. спец.	Высоцкий		ВШ1...ВШ4. Узлы А, Б, В, Г, Д	ОДЕССКИЙ СТРОЙПРОЕКТ	
Нач. отд.	Данилюк				
Н. контр.	Иваниченко				
ГИП	Булавин				

Привязан

Инв. № подл. | Подп. и дата | Взам. инв. №

Инв. №

25282-02 9 Копировал Довгаль Формат А2

Альбом 2

Фасад А-Д

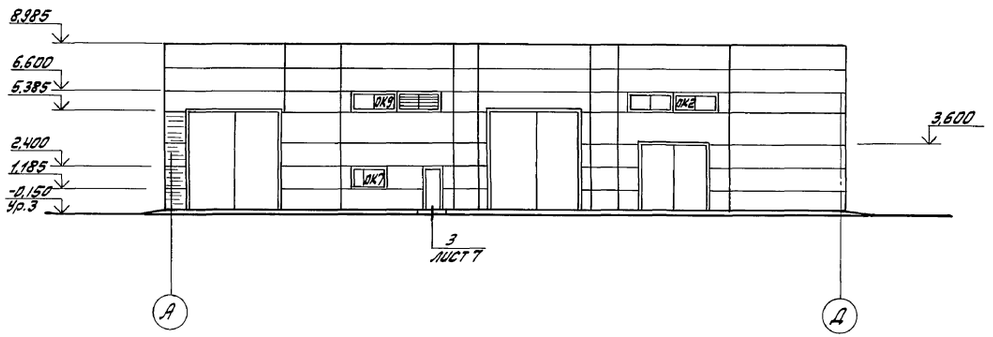

Фасад 5-1

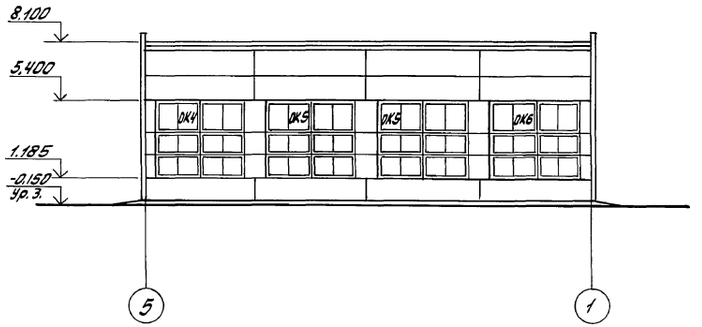

Фасад Д-А

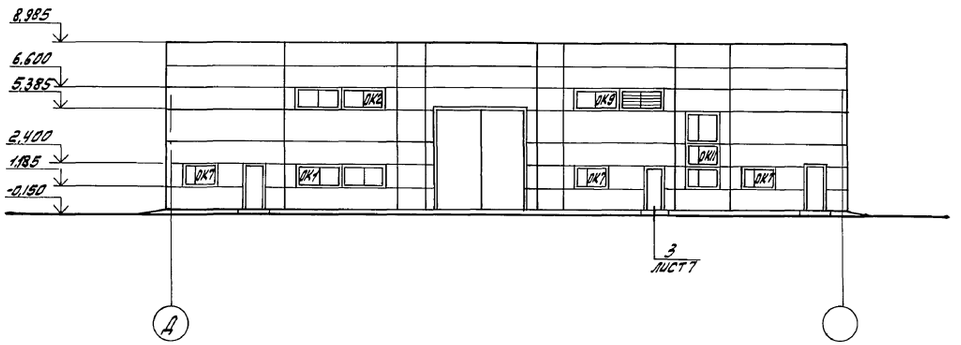

Фасад 1-5

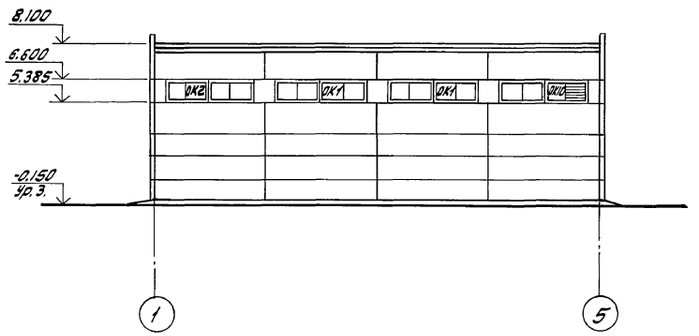

Схемы расположения элементов заполнения оконных проемов

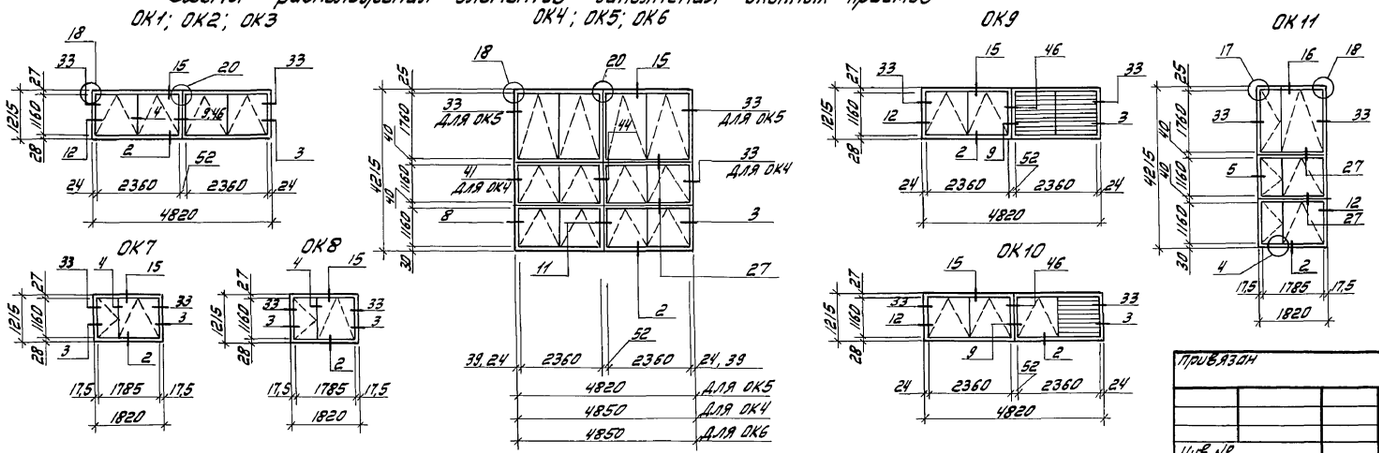

1. Узлы на схемах заполнения оконных проемов замаркированы по серии 2.436-17,
2. Узлы установки жалюзийных решеток см. -ОВ.
3. Проем ОК8 замаркирован на листе 3 (см. план на отм. 0.000).
4. Расстановку деревянных пробок и прокладок в оконных проемах см. документы 2.436-17.0-01; 2.436-17.0-03;

Архит.	Печерская		409-14-77.92	-АР
Зав. гр.	Федосеева		Здание наружной мойки и окраски строительных машин	
Зав. гр.	Каминская		Вариант - железобетонный каркас	
Гл. спец.	Диколь		Производственные помещения	Стадия: Р; Лист: 7; Листов:
Гл. спец.	Высоцкий			
Нач. отд.	Данилюк		Фасады А-Д; Д-А; 5-1; 1-5; Схемы расположения элементов заполнения оконных проемов	ОДЕССКИЙ СТРОЙПРОЕКТ
Н. контр.	Иваниченко			
ГИП	Булавин			

Привязан

Инв. №

Довгаль

25282-02 10 Формат А2

Инв. № подл. | Подп. и дата | Взам. инв. №

Спецификация заполнения проемов

Марка поз.	Обозначение	Наименование	Количество на отм. 0.000	3.600	Всего	Примечание
		Дверные проемы				
1	1.435.9-17 Вып.0	Дверной блок ВР48×54-Т	3	—	3	
2		Дверной блок ВР36×36-Т	1	—	1	
3	ГОСТ 14624-84	Дверной блок ДНГ24-10П	5	—	5	
4	1.436.2-22 Вып. 1,2	Дверной блок Дпг21×10/2,75-5	3		3	
5	ГОСТ 6629-88	Дверной блок ДГ21-10	7	1	8	
6		Дверной блок ДГ21-10Л	3	3	6	
7		Дверной блок ДГ21-7П	3	—	3	
8		Дверной блок ДГ21-7	2	—	2	
		Оконные проемы				
ОК1...ОК3	ГОСТ 12506-81	ПВД 12-24.1	2	10	12	
ОК4...ОК6		ПВД 12-24.1	16	—	16	
		ПВД 18-24.1	8	—	8	
	2.436-17	Импост L80×50×6; ℓ=4200	4	—	4	
ОК7	ГОСТ 12506-81	ПВД 12-18.1	4	—	4	
ОК8		ПНО 12-18.1	1	—	1	
ОК9		ПГО 12-24.1	—	4	4	Установить жалюзи по-ов
ОК10		ПГО 12-24.1	—	2	2	
ОК11		ПВД 12-18.1	2	—	2	
		ПВД 18-18.1	1	—	1	
	2.436-17	Импост L80×50×6; ℓ=4200	1	—	1	

Ведомость перемычек

Марка	Схема сечения
ПР1	1
ПР2	1
ПР3	2
ПР4	3
ПР5	4

Ведомость проемов ворот и дверей

Марка поз.	Размер проема
1	4800×5400
2	3600×3600
3	1010×2310
4	1080×2080
5	1010×2070
6	1210×2070
7	710×2070
8	710×2070

Ведомость отверстий в перегородках

Номер отв.	Размер проема (ширина×высота) мм	Отм. низа
План на отм. 0.000		
1	200×200	2.700
2	500×200	2.700
3	400×400	2.600
4	400×400	7.200
5	250×250	2.500
6	550×400	7.200
7	500×500	7.000
8	500×500	3.000
9	300×300	6.600
10	300×300	6.000
План на отм. 3.600		
1	300×300	6.100
2	400×400	6.600
3	500×500	6.200
4	300×300	6.900
5	600×600	6.600
6	1100×1000	6.500
7	500×500	7.000

Спецификация перемычек

Марка поз.	Обозначение	Наименование	Количество на отм. 0.000	3.600	Всего	Примечание
1	1.038.1-1 Вып. 1	2ПБ13-1	16	5	21	
2		2ПБ22-3	1	—	1	
3		2ПБ16-2	—	2	2	
4		3ПБ27-8	—	1	1	
5		2ПБ25-3	—	2	2	

Спецификация закладных и соединительных изделий

Марка поз.	Обозначение	Наименование	Кол.	Масса ед., кг	Примечан.
МС3	2.430-20.4	Соединительное изделие МС3	12	0,67	
МН2	-КЖИ-МН2	Изделие закладное МН2	6	24,4	
МН3	-КЖИ-МН3	Изделие закладное МН3	1	16,5	
МН4	-КЖИ-МН4	Изделие закладное МН4	1	11,8	
МН5	-КЖИ-МН5	Изделие закладное МН5	1	6,9	
МН6	-КЖИ-МН6	Изделие закладное МН6	1	14,9	
МН7	-КЖИ-МН7	Изделие закладное МН7	1	8,4	
МН23-2	1.400-15 Вып. 1	Изделие закладное МН23-2	5	6,9	
1		Швеллер №ГОСТ 8240-72 / Вст3кп2 ГОСТ 535-79	20	12,3	м.п.
2		Уголок 50×50×5 ГОСТ 8509-86 / Вст3кп2 ГОСТ 535-79	48	3,8	м.п.
3		Арматурная сталь А-I-12 ГОСТ 5781-82 ℓ=350	48		
4		А-I-6 ГОСТ 5781-82 ℓ=24000	4		
5		А-I-10 ГОСТ 5781-82 ℓ=1600	10		
6		А-I-10 ГОСТ 5781-82 ℓ=300	10		
МН548	1.400-15 Вып. 1	Изделие закладное МН548	14,5	4,2	м.п.

Ведомость отделки помещений

Площадь м²

Наименование или номер помещения	Потолок: площадь	Потолок: вид отделки	Стены или перегородки: площадь	Стены или перегородки: вид отделки	Низ стен или перегородок (панель): площадь	Низ стен или перегородок (панель): вид отделки	Низ стен или перегородок (панель): высота, мм	Примечание
1;3	393,7	Затирка швов, окраска пентафталевой эмалью ПФ-115	1534,8	Штукатурка, окраска пентафталевой эмалью ПФ-115	513,1	Керамические глазурованные плитки	1,8	
2;4;6;7;8;9;12;13	557,1	Затирка швов, известковая окраска	2203,5	Затирка швов, известковая окраска	—	—	—	
5	321,8	Затирка швов, окраска пентафталевой эмалью ПФ-115	1063,0	Затирка швов, окраска пентафталевой эмалью ПФ-115	566,0	Керамические глазурованные плитки	3,0	
10;11;14;15;20;21	110,6	Затирка швов, водоэмульсионная окраска	104,1	Штукатурка, водоэмульсионная окраска	96,0	Окраска пентафталевой эмалью ПФ-115	1,8	
16;17;18;19	60,0	Затирка швов, водоэмульсионная окраска	58,0	Штукатурка, водоэмульсионная окраска	61,6	Керамические глазурованные плитки	2,0	

Инв.№ подл. | Подп. и дата | Взам. инв.№

Привязан

Инв.№

Арх.пт.	Печерская		409-14-77.92 -АР
ЗдВ.ГР.	Федосеева		Здание наружной мойки и окраски строительных машин. Вариант - железобетонный каркас
ЗдВ.ГР.	Хоминская		Производственные помещения — Стадия: Р; Лист: 8; Листов:
Гл.спец.	Диколь		
Гл.спец.	Высоцкий		Ведомости. Спецификации.
Нач.отд.	Данилюк		ОДЕССКИЙ СТРОЙПРОЕКТ
Н.контр.	Иванченко		
ГИП	Буловин		

Довгаль

25282-02 1.1 Формат А2

Альбом 2

5

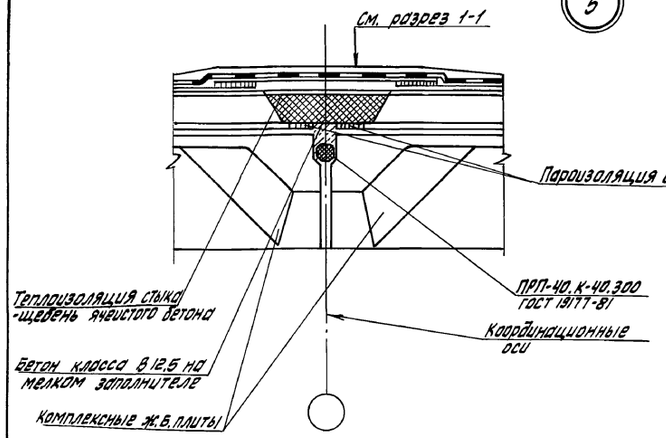

6

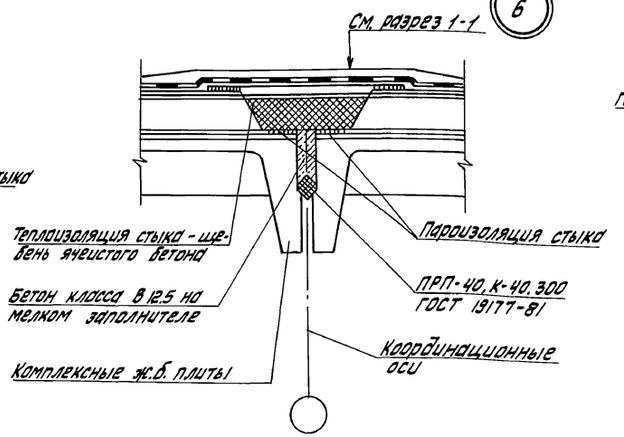

7

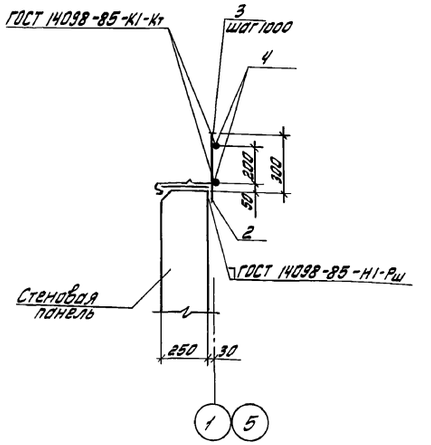

8

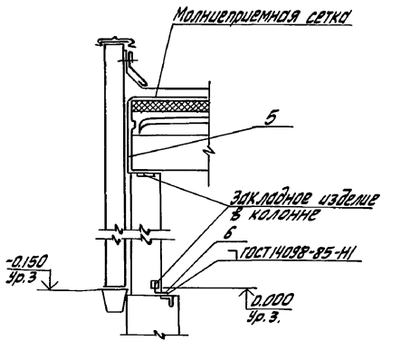

9

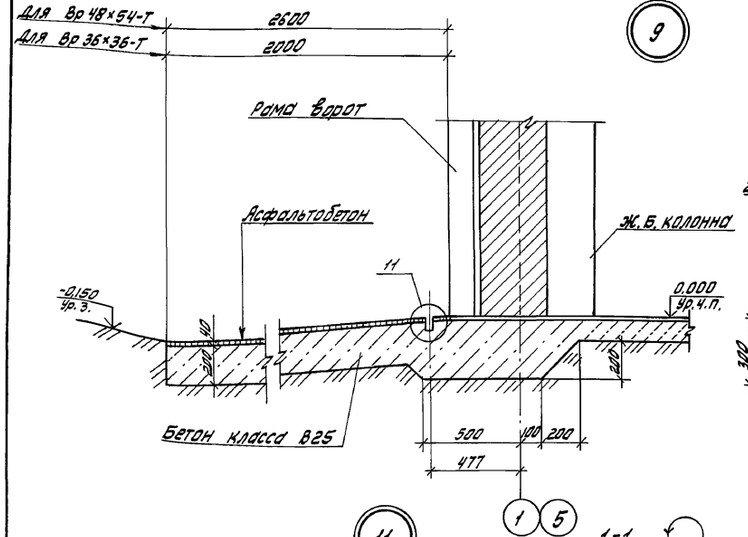

10

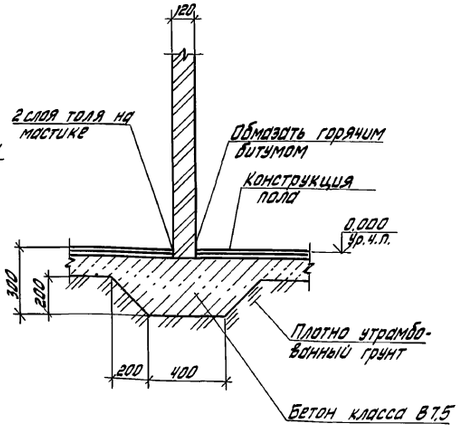

11

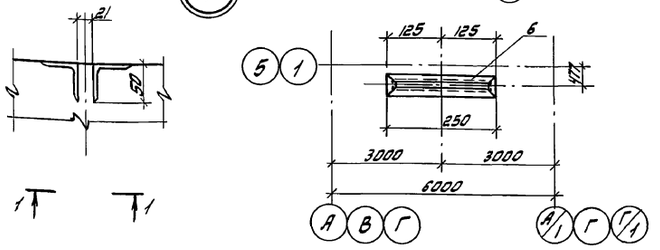

				409-14-77.92	-АР
Архит.	Печерская			Здание наружной мойки и окраски строительных машин. Вариант - железобетонный каркас	
Зав.гр.	Федосеева				
Зав.гр.	Каминская			Производственные помещения	Стадия: Р; Лист: 9; Листов:
Гл.спец.	Диколь				
Гл.спец.	Высоцкий			Узлы 5... 11	ОДЕССКИЙ СТРОЙПРОЕКТ
Нач.отд.	Данилюк				
Н.контр.	Удинченко				
ГИП	Булавин				

Привязан

Инв. №

Копировал 25282-02 12 Добрель Формат А2

Альбом 2

План полов

на отм. 0,000

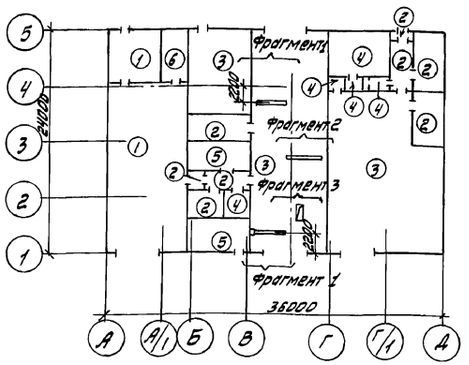

На отм. 3,600

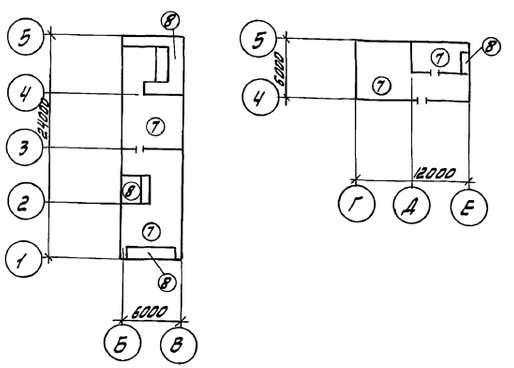

Фрагмент 1

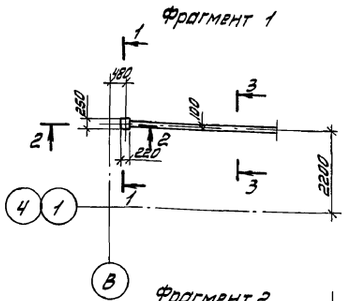

Фрагмент 2

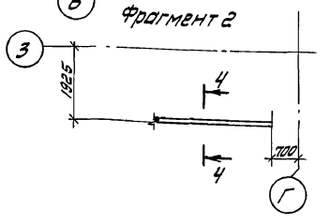

Фрагмент 3

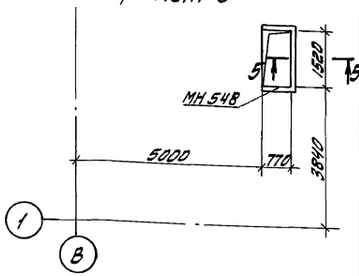

1-1

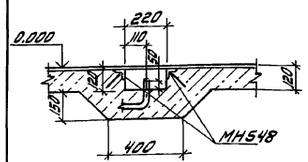

2-2

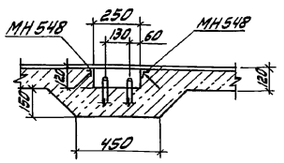

3-3 ; 4-4

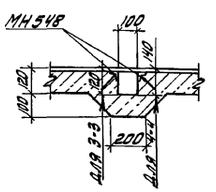

5-5

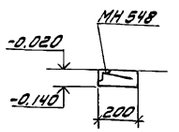

План кровли

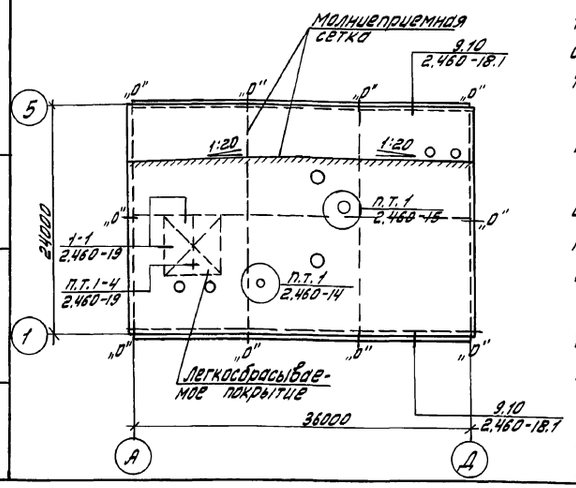

1. Состав кровли см. разрез на листе 5.
2. Утеплитель на участках легкосбрасываемом кровли принять из минераловатных плит П 1.175-1000.500.40 ГОСТ 9573-82 в два слоя.
3. Элементы вентсистем на плане кровли условно не показаны. Полностью расположение их см. -КЖ
4. Для устройства молниезащиты в швы между комплексными плитами уложить молниеприемную сетку из стержней А-I-6 ГОСТ 5781-82 с ячейками 12×12 м, стержни на пересечении сварить с рабочей арматурой колонны по узлу 8 на листе 3.
5. Полы выполнять после прокладки всех подпольных коммуникаций и устройства фундаментов под оборудование.
6. По контуру здания у наружных стен под подготовкой пола предусмотреть утепление пола керамзитовым гравием маркой по насыпной плотности не более 600 кг/м³ ГОСТ 9759-83 шириной 800мм и толщиной 200 мм.
7. Основание под полы уплотнить щебнем крупностью 40-50мм, втапливая слой щебня в умеренно влажный грунт на глубину не менее 40мм, толщина слоя 80 мм.
8. В местах примыкания полов к стенам, перегородкам, стойкам каркаса и другим выступающим конструкциям, устроить цементно-песчаный плинтус.

Экспликация полов

Наименование или номер помещения по проекту	Тип пола по проекту	Схема пола или номер узла по серии	Элементы пола мм и их толщины	Площадь пола м²
Участок приготовления красок, участок окраски	1		Покрытие - бризкроковый бетон класса В25 -25 Подстилающий слой - бетон класса В25-100 Основание - уплотненный щебнем грунт	191,4
Щитовые, итп, тамбуры, коридоры помещение оснастки	2		Покрытие - бетон класса В25 - 20 Подстилающий слой - бетон класса В15 -100 Основание - уплотненый щебнем грунт	96,6
Очистные сооружения красконасодержащих стоков участок наружной мойки, очистные сооружения наружной мойки	3		Покрытие - бетон класса В30 - 30 Подстилающий слой - бетон класса В 25 -100 Основание - уплотненный щебнем грунт	454,2
Хозяйственная кладовая, умывальная, душевая, уборная	4		Покрытие - керамические плитки (ГОСТ 6787-80) -13 Прослойка и заполнение швов - цементно-песчаный раствор М150 - 15 Подстилающий слой бетон класса В15-100 Основание - уплотненный щебнем грунт	17,6
Операторская станция пожаротушения	5		Покрытие - линолеум с прослойкой из битумной мастики Стяжка - цементно-песчаный раствор М150-20 Подстилающий слой - бетон класса В15 -100 Основание - уплотненный щебнем грунт	44,2
Венткамера, вентшахта (на отм. 0,000)	6		Покрытие - цементно-песчаный раствор М 200 -20 Подстилающий слой - бетон класса В15 -100 Основание - уплотненный щебнем грунт	16,5
Венткамера на отм. 3,600	7		Покрытие - цементно-песчаный раствор М200 -20 Утеплитель - минераловатные жесткие плиты П125-1000.500 ГОСТ 9573-82-50 Основание - сб. ж.б. плита перекрытия	127,7
Вентшахты на отм. 3,600	8		Покрытие - цементно-песчаный раствор М 200 -20 Утеплитель - минераловатные жесткие плиты П125-1000.500 ГОСТ 9573-82 -50 Теплоизоляционный слой - ячеистый бетон γ = 400 кг/м³ -120 Основание - сб. ж.б. плита перекрытия	26,3

				409-14-77.92	-АР
Архит.	Печерская			Здание наружной мойки и окраски строительных машин. Вариант - железобетонный каркас	
Зав. гр.	Фабисевич				
Зав. гр.	Коминская			Производственные помещения	Стадия: Р; Лист: 10; Листов:
Гл. спец.	Диколь				
Гл. спец.	Высоцкий				
Нач. отд.	Данилюк			Планы полов на отм. 0,000; 3,600; Фрагменты 1...3. План кровли	ОДЕССКИЙ СТРОЙПРОЕКТ
Н. контр.	Иванченко				
ГИП	Буловин				

Привязан

Инв. №

Взам. инв. №

Подп. и дата

Инв. № подл.

Копировал

Фабгаль 25282-02 13 Формат А2

Альбом 2

Ведомость рабочих чертежей основного комплекта-КЖ (начало)

Лист	Наименование	Примечание
1	Общие данные (начало)	
2	Общие данные (окончание)	
3	Схема расположения фундаментов и фундаментных балок.	
4	Узлы 1...5	
5	Узлы 6...10	
6	Узлы 11...13	
7	Фундаменты Ф3.1.1.1; Ф3.1.1.1-01; Ф3.1.1.1-03; Ф4.2.1.1-01	
8	Фундаменты Ф4.2.1.1; Ф5.2.1.1; Ф5.2.1.1-01; Ф5.2.1.1-02	
9	Фундаменты Ф6.2.1.1; Ф6.2.1.1-01 Ф6.2.1.4; Ф6.2.1.4-01	
10	Фундаменты ФФ1-1; ФФ1-2; ФФ2-1.	
11	Узлы 1...6	
12	Таблица комбинаций расчетных нагрузок на фундаменты	
13	Схема расположения фундаментов и оборудование и элементов подземных конструкций.	
14	Сечения 1-1...6-6	
15	Фундамент Ф0м1. Сечения 1-1...3-3.	
16	Фундамент Ф0м1. Сечения 4-4...11-11. Узлы 1, 2.	
17	Спецификация и ведомость расхода стали к фундаменту Ф0м1.	
18	Фундамент Ф0м1. Фрагмент 1.	
19	Фундамент Ф0м1. Фрагмент 2.	
20	Приемный резервуар Ф0м2.	
21	Приемный резервуар Ф0м2. Схемы расположения панелей стен и перекрытия	
22	Приемный резервуар Ф0м2. Днище Дм1.	
23	Осадкоуплотнитель Ф0м3. Схема расположения ограждения Ф0м3. Узел 1.	
24	Осадкоуплотнитель Ф0м3. Схема расположения элементов стен Ф0м3. Узлы 2,3	

Ведомость рабочих чертежей основного комплекта-КЖ (окончание)

Лист	Наименование	Примечание
25	Осадкоуплотнитель Ф0м3. Участки Ум1, Ум1н. Днище Дм2.	
26	Фундаменты Ф0м4... Ф0м8. Приямок Прм1, Пр м2.	
27	Фундамент Ф0м9. Сечения 1-1...5-5.	
28	Фундамент Ф0м9. Сечения 6-6...8-8	
29	Фундамент Ф0м9. Схема расположения верхних и нижних сеток. Сечения 9-9...11-11.	
30	Фундамент Ф0м10	
31	Фундамент Ф0м10. Сечение 1-1...11-11.	
32	Схема расположения панелей стен по осям 1;5; А;Д.	
33	Фрагменты 1...3. Узлы 1...4.	
34	Спецификация к схемам расположения панелей стен	
35	Схемы расположения стальных стоек и насадок торцевого фахверка по осям 1;5;	
36	Схема расположения колонн.	
37	Схема расположения балок покрытия Узел 1.	
38	Схема расположения плит покрытия и стаканов.	
39	Монолитная плита Пм1; Пм2.	
40	Схема армирования плит Пм1, Пм2. Узлы 1...4	

Ведомость ссылочных и прилагаемых документов (начало)

Обозначение	Наименование	Примечание
	Ссылочные документы	
ГОСТ 24379.1-80	Болты фундаментные	
ГОСТ 13579-78	Блоки бетонные для стен подвала	
ГОСТ 23279-85	Сетки арматурные сварные для железобетонных конструкций	
ГОСТ 22701.0-77- ГОСТ 22701.15-77	Плиты железобетонные ребристые предварительно напряженные размером 6х3 м. для покрытий производственных зданий.	

Ведомость ссылочных и прилагаемых документов (продолжение)

Обозначение	Наименование	Примечание
1.415.1-2 Вып.1	Балки фундаментные железобетонные для наружных и внутренних стен производственных зданий	
1.400-15. Вып.1	Унифицированные закладные изделия железобетонных конструкций.	
1.038.1-1; Вып.1	Перемычки железобетонные	
2.400-7. Вып.1	Монтажные узлы сопряжения сборных железобетонных конструкций	
1.465.1-10/82 Вып.1	Комплексные железобетонные плиты покрытий одноэтажных промышленных зданий.	
5.900-2	Сальники набивные Ду50...1400 для пропуска труб через стены.	
2.400-15. Вып.0	Типовые узлы покрытий промышленных зданий в местах установки крышных вентиляторов.	
1.869.1-1.	Железобетонные опорные подушки.	

Указания по привязке проекта

1. Выполнить все указания по привязке типовых проектов в соответствии с СН 227-82, Инструкция по типовому проектированию.
2. Откорректировать чертежи фундаментов в соответствии с грунтовыми условиями площадки строительства.

Рабочая документация выполнена в соответствии с действующими государственными стандартами, строительными нормами и правилами и инструкциями проектирования, которые предусматривают решения, обеспечивающие взрывную, взрывопожарную и пожарную безопасность при соблюдении установленных правил безопасности при эксплуатации здания.

"__" _____ 199 г. Главный инженер проекта Буловин

Инв.№ подл. | Подп. и дата | Взам.инв.№

Привязан:			
Инв.№			
409-14-77.92			- КЖ
Изм.	Кол.уч.	Лист	№ док.	Подп.	Дата
Гл.инж.пр.	Мудрецов				
Нач.отд.	Комлевский				
Гл.спец.	Дикель				
Ст.спец.	Высоцкий				
Нач.сект.	Дорылюк				
Н.контр.	Ивончик				
Гип	Буловин				

Здание насосной станции и оросительных систем. Брезент - железобетонный корпус

Производственные помещения	Стадия	Лист	Листов
	Р	1	40
Общие данные (начало)	ОДЕССКИЙ СТРОЙПРОЕКТ		

25282-02 14 Формат А2

Альбом 2

Ведомость ссылочных и прилагаемых документов - КЖ (окончание)

Обозначение	Наименование	Примечание
1.462.1-10/89	Балки стропильные	
Вып. 1,2	железобетонные для	
	покрытий зданий с про-	
	летами 6 и 9 м	
3.006.1-2.87	Сборные железобетонные	
Вып 0,1,2	каналы и тоннели из лот-	
	ковых элементов.	
3.900-3 вып. 1/82	Сборные железобетонные	
2/82	конструкции емкостных	
3/82	сооружений для водоснаб-	
	жения и канализации.	
1.494-24 вып.1	Стаканы для крепления	
	крышных вентиляторов,	
	дефлекторов и зонтов	
1.400-6/76. Вып.1.	Унифицированные закладные	
	детали сборных железобетонных	
	конструкций промпредприятий.	
1.400-9	Унифицированные стропо-	
	вочные петли.	
1.030.1-1 вып 03; 1-1;	Стены наружные из одно-	
2-1; 4-1.	слойных панелей.	
1.030.9-2. Вып 7-2	Перегородки панельные зданий	
	промышленных и сельскохозяй-	
	ственных предприятий.	
1.462.1-1/88	Балки железобетонные пред-	
Вып. 1, 2	варительно напряженные про-	
	летом 12 м для покрытий зданий	
	с плоской и скатной кровлей	
1.412.1-6	Фундаменты монолит-	
Вып. 1, 2	ные железобетонные	
	Прилагаемые документы	
Альбом 8	Чертежи строительных	
	изделий заводского изготов-	
	ления	
Альбом 5	Ведомость потребности	
	в материалах	

Ведомость спецификаций

Лист	Наименование	Примечание
3	Спецификация к схеме расположения	
	фундаментов и фундаментных балок	
5	Спецификация к схеме расположения фунда-	
	ментов под оборудование и элементов подземных конструк.	
21	Спецификация к схеме расположения элементов фунд.	
24	Спецификация к схеме расположения	
	элементов ФМ3.	
34	Спецификация к схемам расположения	
	панелей стен.	
35	Спецификация к схемам расположения	
	стоек и насадок торцового фахверка	
37	Спецификация к схеме расположения	
	балок покрытия	
38	Спецификация к схеме расположе-	
	ния плит покрытия и стаканов.	

Ведомость объемов сборных бетонных и железобетонных конструкций по рабочим чертежам основного комплекта марки КЖ.

	Наименование группы элементов конструкций	Код	Кол. м³	Примечание
1	Блоки фундаментов	581100	0,35	
2	Конструкции и детали кана-			
	лов и открытых водоводов	585800	1,1	
3	Фундаментные балки	582400	9,3	
4	Колонны	582100	43,4	
5	Панели стеновые наружные с			
	обычным армированием из легко-			
	го цементного бетона	583122	204,2	
6	Панели стеновые	583012	9,3	
7	Балки стропильные и подстро-			
	пильные предварительно напряженные	582210	13,4	
8	Плиты покрытий	584100	51,4	

Материалы на изготовление сборных бетонных и железобетонных конструкций учтены в ведомости потребности в материалах и отдельно не учитываются

Общие указания

1. За отметку 0,000 условно принята отметка чистого пола, соответствующая абсолютной отметке [ ] по генплану.

2. Нагрузки и воздействия, приняты для расчета бетонных и железобетонных конструкций по СНиП 2.01.85 „Нагрузки и воздействия":

1) вес снегового покрова 1,0 кПа (100 кгс/м²) для III района СССР;

2) ветровое давление 0,23 кПа (23 кгс/м²) для I района СССР.

3. Защита от коррозии закладных и соединительных элементов в необходимых случаях приведена на соответствующих листах.

4. Сварные монтажные швы и прилегающие места цинкового покрытия, поврежденные при сварке, должны быть покрыты слоем цинка способом металлизации. Толщина слоя 50-60 мкм.

5. Соединительные элементы и поверхности закладных деталей, наносью доступных для возобновления на них покрытий, окрасить двумя слоями эмали ПФ-189 по ТУ 6-10-1710-86 в соответствии с требованиями СНиП 2.03.11-85 „Защита строительных конструкций от коррозии."

6. При производстве и приемке строительных работ необходимо соблюдать требования соответствующих разделов СНиП части 3 „Организация, производство и приемка работ."

7. В процессе производства работ оформить акты по форме, приведенной в приложении к СНиП 3.01.01-85 „Организация строительного производства" на все виды скрытых работ.

Основной перечень видов скрытых работ следующий:

1) разбивка котлованов и траншей относительно проектных осей;

2) доработка котлованов и траншей до проектных отметок;

3) обследование грунтов основания в котлованах и траншеях под фундаменты;

4) устройство подготовок под фундаменты;

5) устройство фундаментов с проверкой правильности их заложения;

6) устройство каждого элемента гидроизоляции подземных сооружений и фундаментов;

7) установка закладных изделий в монолитных бетонных и железобетонных конструкциях;

8) устройство сварных стыков сборных железобетонных и бетонных конструкций;

9) армирование стыков сборных железобетонных и бетонных конструкций;

10) устройство антикоррозионного покрытия стыков сборных бетонных и железобетонных конструкций;

11) герметизация стыков панельных конструкций; заделка швов сборных конструкций раствором либо бетоном

Инв. № подл. | Подп. и дата | Взам. инв. №

Привязан:

Инв. №

Нач. ГС	Кулерман		
Гл. спец.	Гончаренко		
Гл. спец.	Орлова		
Гл. спец.	Ассоциев		
Нач. отд.	Лопатюк		
Инженер	Шапиро		
ГИП	Суловин		

409-14-77.92 — КЖ

Здание нарядной мойки и сборочно-сварочных машин. Вариант железобетонный каркас

Производственные потенции	Стадия	Лист	Листов
	Р	2	

Общие данные (окончание)

ОДЕССКИЙ СТРОЙПРОЕКТ

25282-02 15

Формат А2

Альбом 2

Схема расположения фундаментов и фундаментных балок

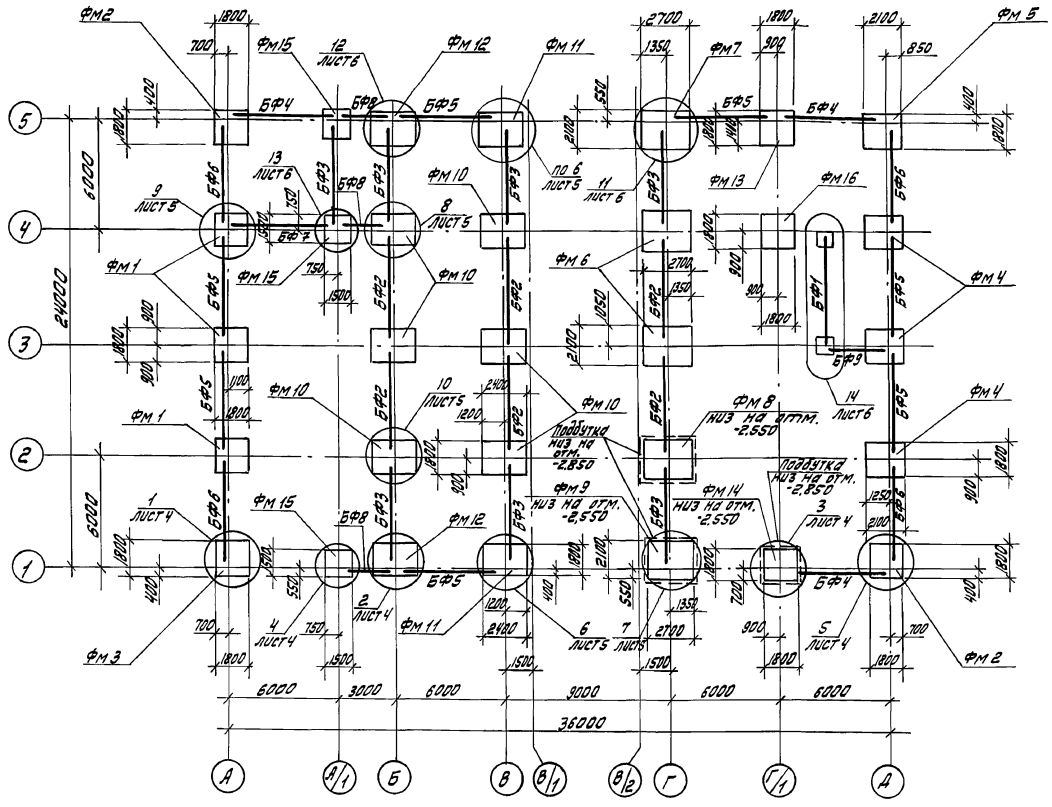

Условные обозначения:

— подбетонки, набетонки.

Спецификация к схеме расположения фундаментов и фундаментных балок

Марка, поз.	Обозначение	Наименование	Кол.	Масса, ед.кг	Примечание
		Фундаментные балки			
БФ1	1.415.1-2. Вып. 1	1БФ6-1	1	800	
БФ2		1БФ6-5	6	680	
БФ3		1БФ6-9	7	600	
БФ4		2БФ6-7 Ат IV ск	3	920	
БФ5		2БФ6-12 Ат V ск	7	850	
БФ6		2БФ6-17 Ат V ск	4	800	
БФ7		1БФ6-7	1	630	
БФ8	1.038.1-1. Вып. 1	5ПБ21-27	3	285	
БФ9		5ПБ27-27	1	375	
		Фундаменты			
Фм1	лист 7	Ф3.1.1.1	3		
Фм2		Ф3.1.1.1-01	2		
Фм3		Ф3.1.1.1-02	1		
Фм4	лист 8	Ф4.2.1.1	3		
Фм5	лист 7	Ф4.2.1.1-01	1		
Фм6	лист 9	Ф6.2.1.1	2		
Фм7		Ф6.2.1.1-01	1		
Фм8		Ф6.2.1.4	1		
Фм9		Ф6.2.1.4-01	1		
Фм10	лист 8	Ф5.2.1.1	6		
Фм11		Ф5.2.1.1-01	2		
Фм12		Ф5.2.1.1-02	2		
Фм13	лист 10	ФФ1-1	1		
Фм14		ФФ1-2	1		
Фм15		ФФ2-1	3		
Фм16	лист 7	Ф3.1.1.1-03	1		
1		Болт 1.1М24×800 Вст3кп2×	8		
		×ГОСТ 24379.1-80			

1. Основанием для фундаментов приняты сухие непучинистые, непросадочные грунты со следующими нормативными характеристиками: $\varphi''=28°$, $c^н=2$ кПа (0,02 кгс/см²); $E=14{,}7$ мПа (150 кгс/см²); $S=1{,}8$ т/м³. Коэффициент надежности по грунту $\gamma_g=1$.

2. Подземные воды отсутствуют.

3. Под подошвами фундаментов выполнить подготовку из бетона класса В10 толщиной 100 мм, размеры подготовки в плане принять на 100 мм больше размеров подошв фундаментов.

4. Подбетонки под фундаментные балки и рамы ворот выполнить из бетона класса В12,5. Для устройства подбетонок под фундаментные балки поверхности фундаментов соприкасающиеся с подбетонками тщательно очистить и насечь.

Устройство на фундаментах набетонок выше отметки минус 0,150 производить только после замоноличивания колонн в стаканы фундаментов, установки стальных фахверковых стоек и стоек рам ворот.

5. Под опоры фундаментных балок уложить слой цементного раствора марки 150 толщиной 20 мм. Зазоры между фундаментными балками и торцами фундаментных балок заполнить тем же раствором.

6. Все отметки подошв фундаментов, кроме указанных, приняты на отметке минус 1,650

7. Расчетные схемы фундаментов приведены на листе 12.

8. Фундаменты замаркированы с учетом использования опалубки серии 1.412.1-6.

Арх.	Печерская		
Инж. II к	Кучвара		
Зав. гр.	Каминская		
Гл. спец.	Диколь		
Гл. спец.	Высоцкий		
Нач. отд.	Данилюк		
Н. контр.	Иваниченко		
ГИП	Булавин		

Привязан:

Инв. №

409-14-77.92 -КЖ

Здание наружной мойки и окраски строительных машин. Вариант - железобетонный каркас

Производственные помещения

Стадия	Лист	Листов
Р	3	

Схема расположения фундаментов и фундаментных балок.

ОДЕССКИЙ СТРОЙПРОЕКТ

Прилуцкая

25282-02 16 Формат А2

Инв. № подл. | Подп. и дата | Взам. инв. №

Альбом 2

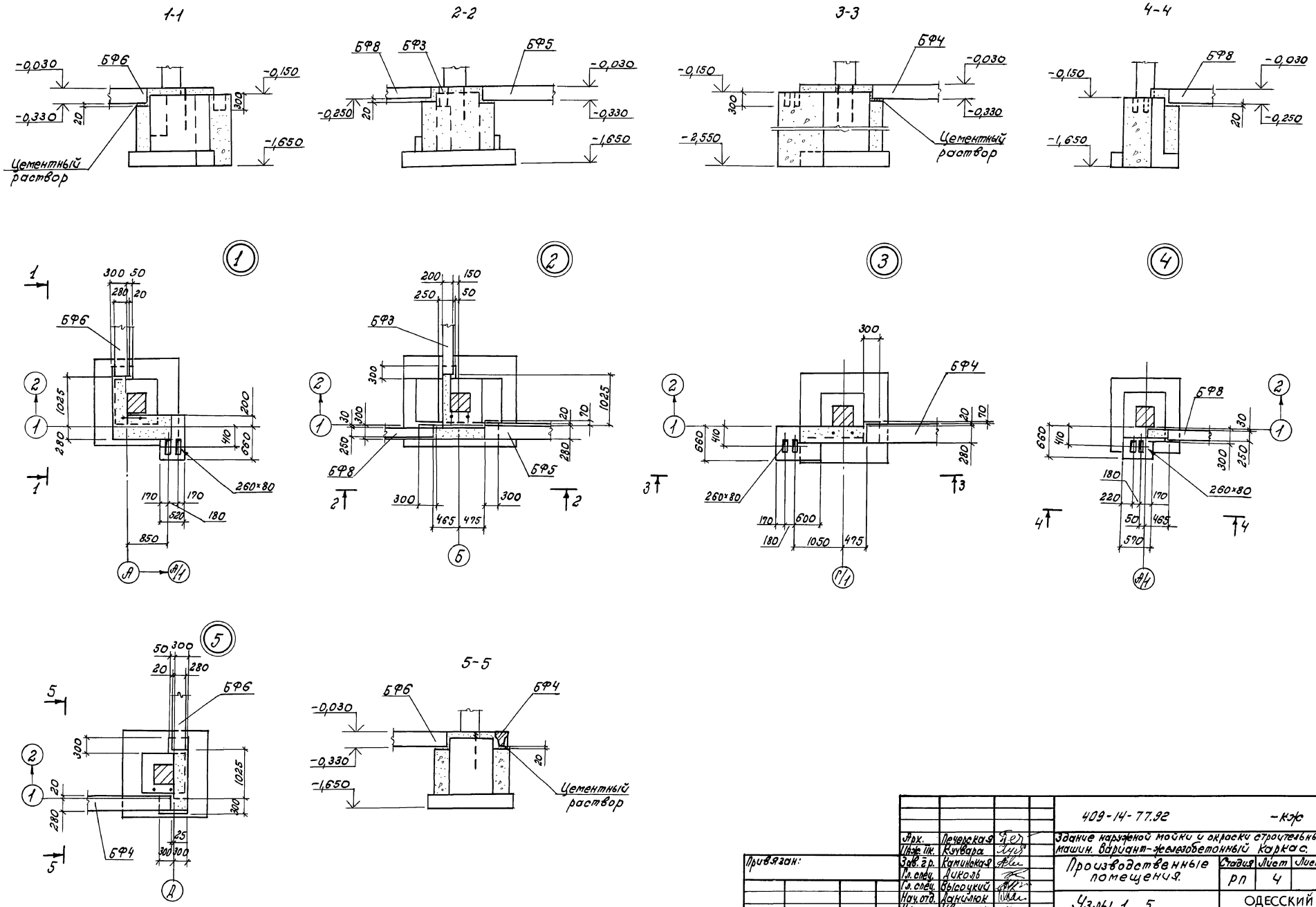

Арх.	Печерская		409-14-77.92		-кж
Инж. ПК.	Кучвара		Здание наружной мойки и окраски строительных машин. Вариант-железобетонный каркас.		
Зав. гр.	Каминская		Производственные помещения.	Стадия	Лист	Листов
Гл. спец.	Диколь			РП	4	
Гл. спец.	Высоцкий				
Нач. отд.	Данилюк		Узлы 1...5	ОДЕССКИЙ СТРОЙПРОЕКТ	
Н. контр.	Иваниченко				
ГИП	Булавин				

Привязан:

Инв. №

Инв. № подл. | Подп. и дата | Взам. инв. №

25282-02 17

Копировал Прилуцкая

формат А2

Альбом 2

6-6

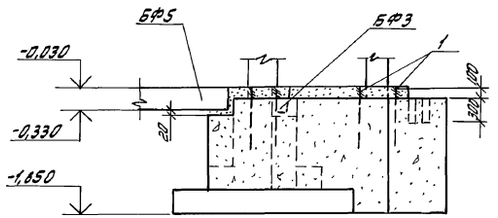

7-7

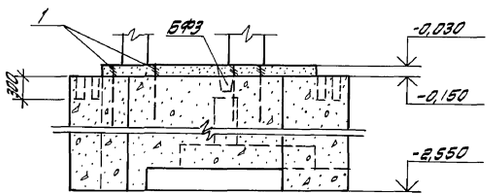

7-7

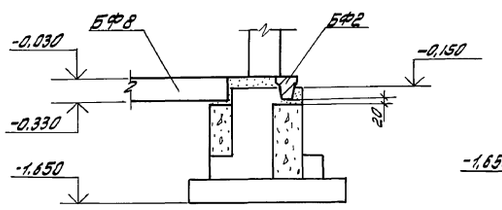

8-8

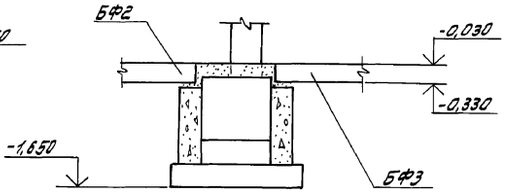

6

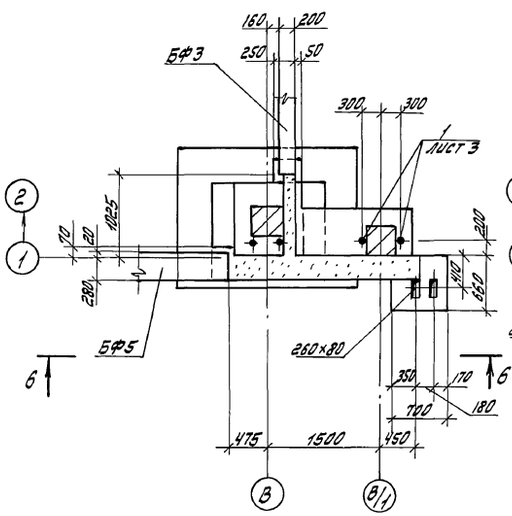

7

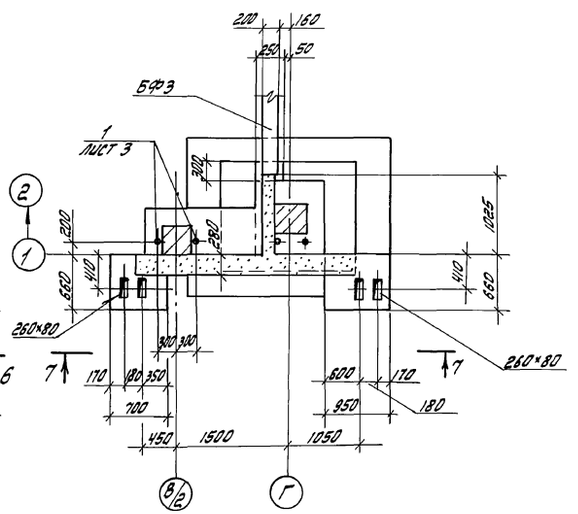

8

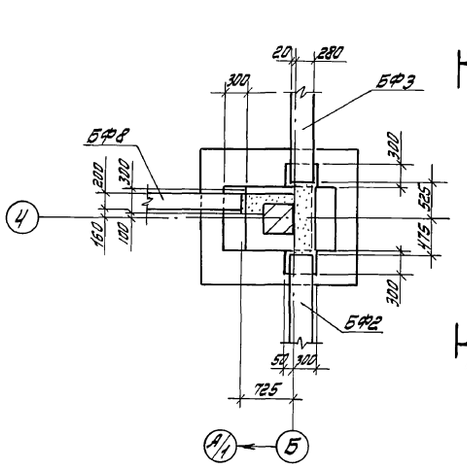

9

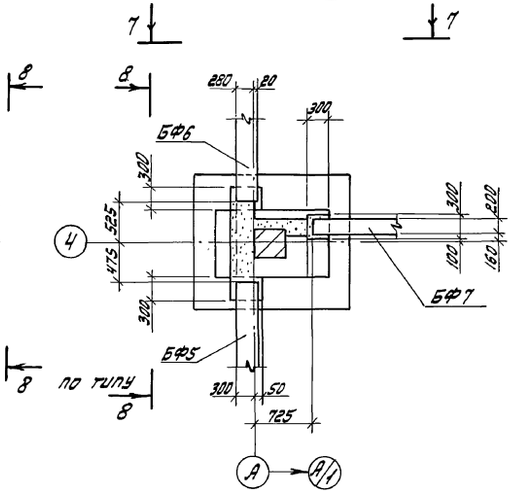

Условные обозначения см. на листе 3.

10

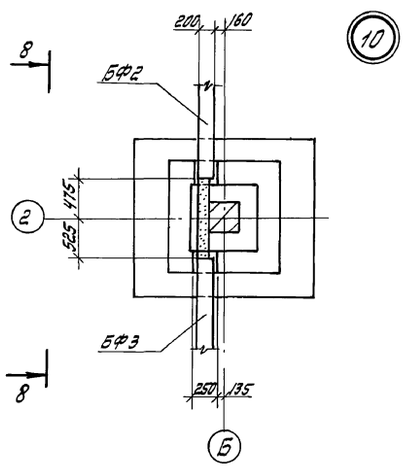

				409-14-77.92 -КЖ	
	Арх.	Печерская		Здание наружной мойки и окраски строительных машин. Вариант - железобетонный каркас	
	Инж.ПК	Кучвара			
Привязан:	Зав.гр.	Каминская		Производственные помещения	Стадия Р; Лист 5; Листов
	Гл.спец.	Дикаль			
	Гл.спец.	Высоцкий			
	Нач.отд.	Данилюк		Узлы 6...10	ОДЕССКИЙ СТРОЙПРОЕКТ
	Н.контр.	Иваниченко			
Инв.№	ГИП	Булавин			

Привлацкая 25282-02 18 Формат А2

Инв.№ подл. | Подп. и дата | Взам.инв.№

Альбом 2

9-9

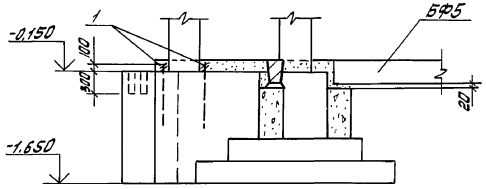

10-10

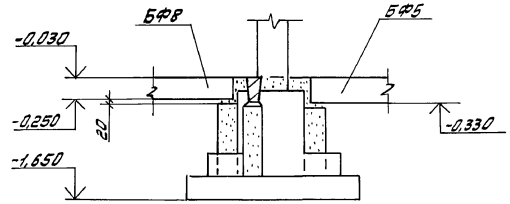

11-11

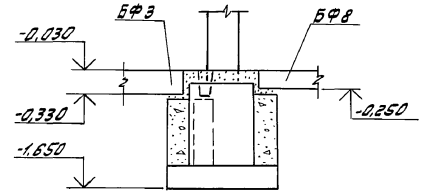

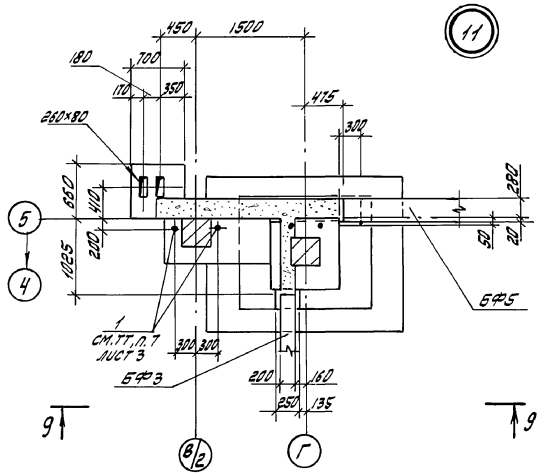

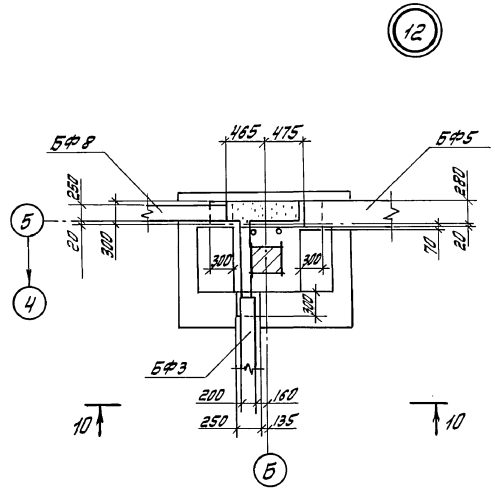

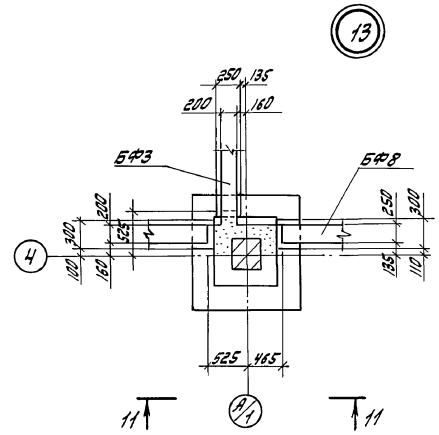

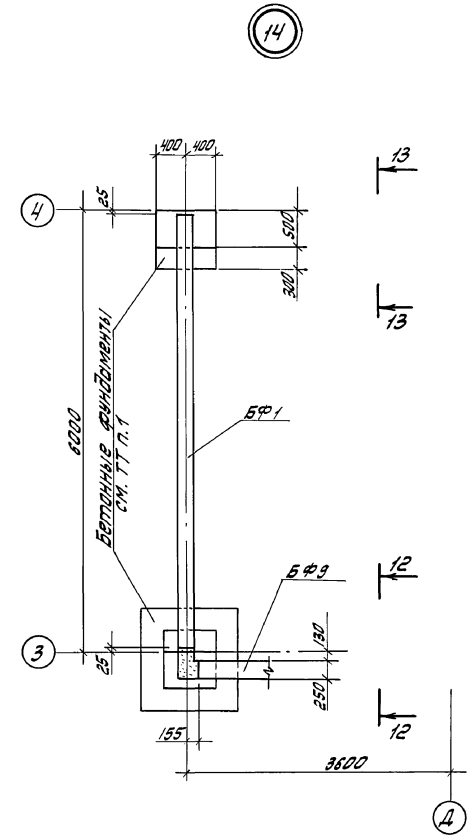

1. Расход бетона класса В12,5 на бетонные фундаменты - 1,20 м³.
2. Условные обозначения см. на листе 3.

12-12

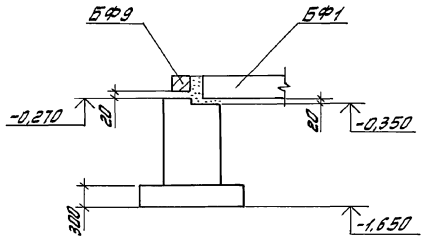

13-13

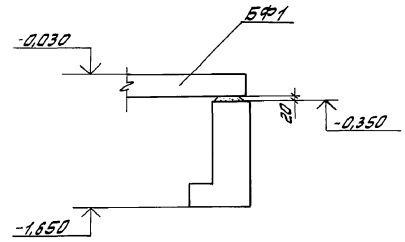

				409-14-77.92	-КЖ
Арх.	Печерская			Здание наружной мойки и окраски строительных машин. Вариант - железобетонный каркас	
Инж. пр.	Кучвара				
Зав. гр.	Каминская			Производственные помещения	Стадия: Р; Лист: 6; Листов:
Гл. спец.	Диколь				
Гл. спец.	Высоцкий				
Нач. отд.	Данилюк			Узлы 11...13	ОДЕССКИЙ СТРОЙПРОЕКТ
Н. контр.	Иванченко				
ГИП	Булавин				

Привязан:

Инв. №

Прилуцкая

25282-02 19

Формат А2

Инв. № подл. | Подп. и дата | Взам. инв. №

Альбом 2

1 - 1

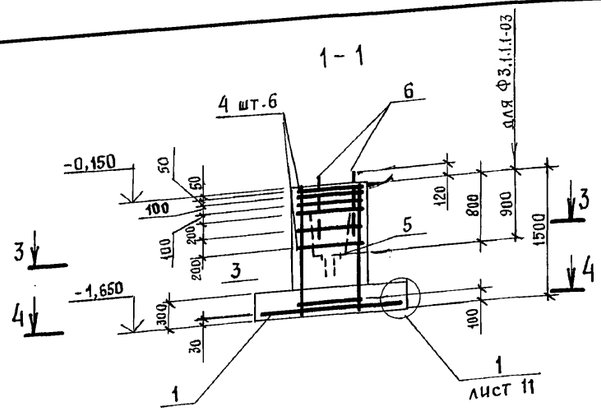

Ф3.1.1.1

2 - 2

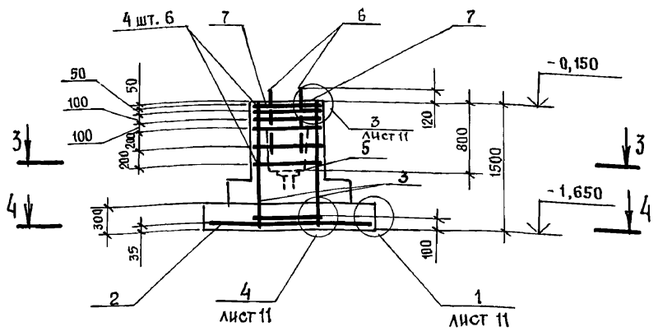

Ф4.2.1.1 - 01

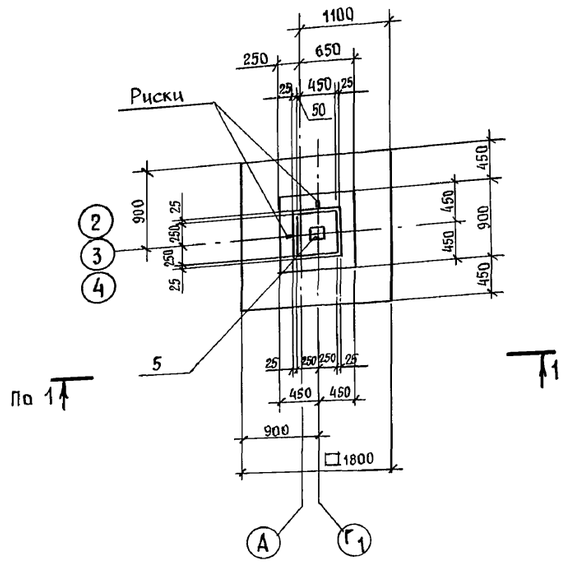

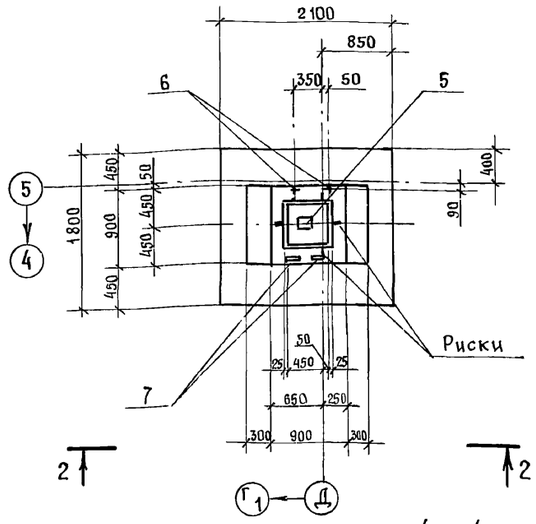

3 - 3

4 - 4

Ф3.1.1.1-01 - изображено

Ф3.1.1.1-02 - зеркальное отражение

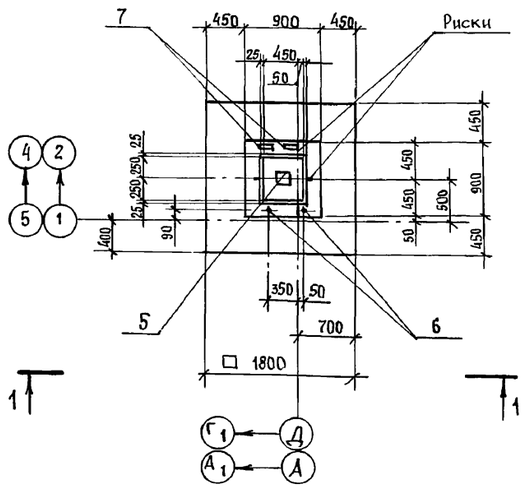

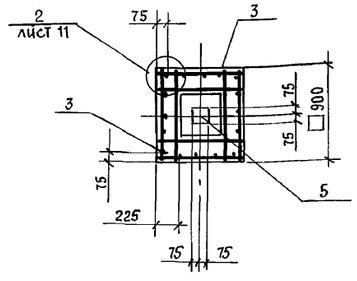

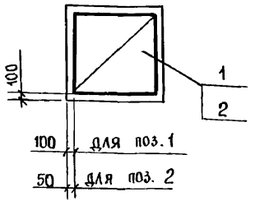

1.* Поз. 8 обеспечивает пространственную жесткость каркаса, образованного вертикальными сетками подколонника, при транспортировании и установке. Соответствие пространственного каркаса фундаменту и схему сборки см. на листе 11.

2.** Поз. 7 и 9 служат для обеспечения непрерывной электрической цепи заземления.

Спецификация фундаментов Ф3.1.1.1, Ф3.1.1.1-01, Ф3.1.1.1-02, Ф4.2.1

Формат	Зона	Поз.	Обозначение	Наименование	Количество на марку				Примечание
				Сборочные единицы					
				Сетки арматурные					
		1	1.412.1-6, вып. 2	С1-6	1	1	1		
		2		С1-23				1	
		3		С2-1	4	4	4		
		4		С3-1	6	6	6	6	
				Изделие закладное					
		5	1.412.1-6, вып. 2	МН1	1	1	1	1	
		6	ГОСТ 24379.1-80	Болт 1.1 М24×800 ВСт3 кп. 2		2	2	2	
				Детали					
		7**		Уголок 100×63×6 ГОСТ 8510-86 / ВСт.3кп2 ГОСТ 535-79; ℓ=120		2	2	2	0.9 кг
		8**		А-III-10 ГОСТ 5781-82; ℓ=1180	4	4	4	4	0.73кг
		9**		А-III-10 ГОСТ 5781-82; ℓ=200		2	2	2	0.12 кг
				Материалы					
				Бетон класса В15	1.72	1.72	1.72	2.01	м³

Марка	Ф3.1.1.1 Ф3.1.1.1-03	Ф3.1.1.1-01	Ф3.1.1.1-02	Ф4.2.1.1-01	

Ведомость расхода стали на элемент, кг

Марка элемента	Изделия арматурные					Всего	Изделия закладные								Всего	Общий расход
	Арматура класса А-III ГОСТ 5781-82						Арм. класса А-III ГОСТ 5781-82		Прокат марки В Ст.3 кл. 2 ГОСТ 8510-86		ГОСТ 19903-79		ГОСТ 24379.1-80			
	ф6	ф8	ф10	ф12	Итого		ф10	Итого	L100×63×6	Итого	-8-8	Итого	Болт М24	Итого		
Ф3.1.1.1	2.8	16.2	22.3	20.8	62.1	62.1	0.4	0.4			1.4	1.4			1.8	63.9
Ф3.1.1.1-01	2.8	16.2	25.5	20.8	65.3	65.3	0.4	0.4	1.8	1.8	1.4	1.4	6.8	6.8	10.4	75.7
Ф3.1.1.1-02	2.8	16.2	25.5	20.8	65.3	65.3	0.4	0.4	1.8	1.8	1.4	1.4	6.8	6.8	10.4	75.7
Ф4.2.1.1-01	2.8	16.2	26.4	20.8	66.2	66.2	0.4	0.4	1.8	1.8	1.4	1.4	6.8	6.8	10.4	76.6
Ф3.1.1.1-03	2.8	16.2	22.3	20.8	62.1	62.1	0.4	0.4			1.4	1.4			1.8	63.9

Инв.№ подл. | Подпись и дата | Взам. инв.№

Привязан:

Инв.№

Архит.	Печерская	
Инж.-Пкат	Кучвара	
Зав. гр.	Каминская	
Гл. спец.	Диколь	
Гл. спец.	Высоцкий	
Нач. отд.	Данилюк	
Н. контр.	Иванченко	
ГИП	Булавин	

409-14-77.92 -КЖ

Здание наружной мойки и окраски строительных машин. Вариант – железобетонный каркас.

Производственные помещения

Стадия	Лист	Листов
Р	7	

Фундаменты Ф3.1.1.1, Ф3.1.1.1-01,... Ф3.1.1.1-03, Ф4.2.1.1-01

ОДЕССКИЙ СТРОЙПРОЕКТ

Альбом 2

1 - 1

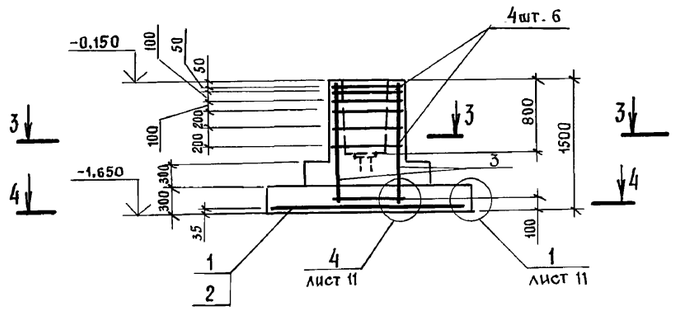

Ф5.2.1.1

2 - 2

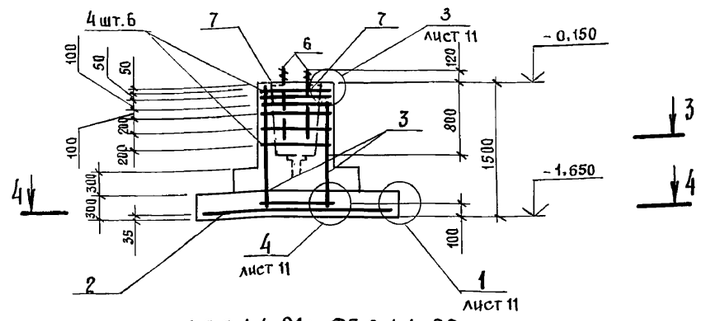

Ф5.2.1.1-01; Ф5.2.1.1-02

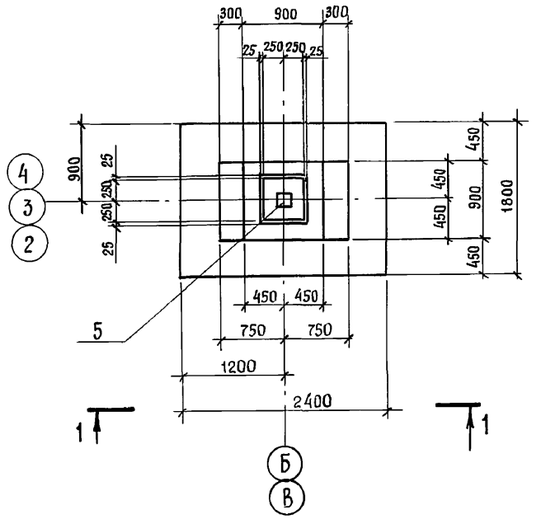

Ф4.2.1.1

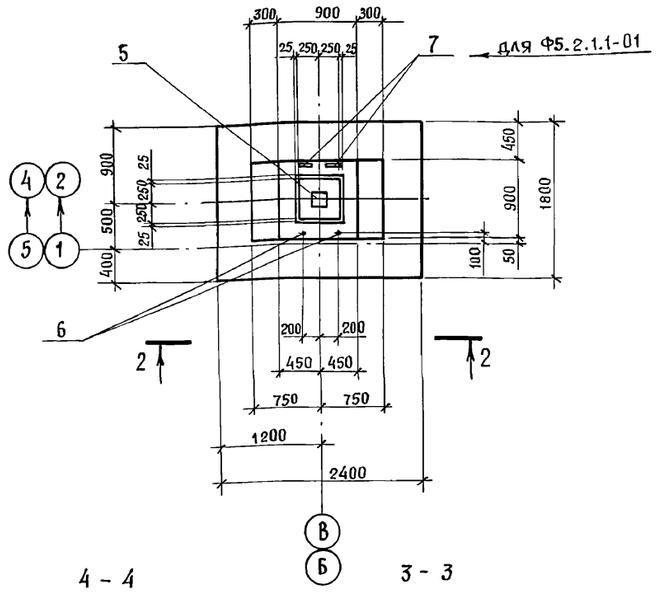

4 - 4

3 - 3

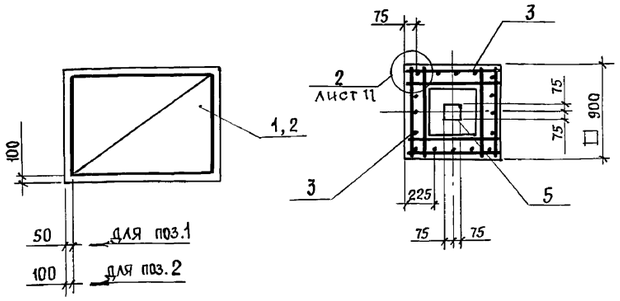

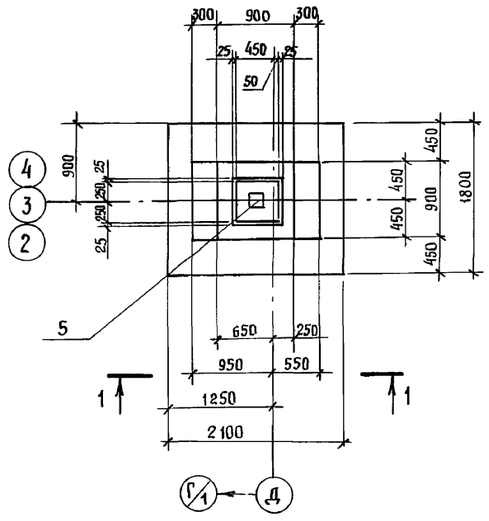

1.* Поз. 8 обеспечивает пространственную жесткость каркаса образованного вертикальными сетками подколонника, при транспортировании и установке. Соответствие пространственного каркаса фундаменту и схему сборки см. на листе 11.

2.** Поз. 7 и 9 служат для обеспечения непрерывной электрической цепи заземления.

Спецификация фундаментов Ф4.2.1.1, Ф5.2.1.1, Ф5.2.1.1-01, Ф5.2.1.1-02

Формат	Зона	Позиция	Обозначение	Наименование	Количество на марку				Примечание
				Сборочные единицы					
				Сетки арматурные					
		1	1.412.1-6, вып. 2	С1-23	1				
		2		С1-44		1	1	1	
		3		С2-1	4	4	4	4	
		4		С3-1	6	6	6	6	
				Изделие закладное					
		5	1.412.1-6, вып. 2	МН1	1	1	1	1	
		6	ГОСТ 24379.1-80	Болт 1.1 М24×800 В Ст.3 кл.2			2	2	
				Детали					
		7*		Уголок 100×63×6 ГОСТ 8510-86 ℓ=120 / В Ст3 кл.2 ГОСТ 535-79*			2		
		8*		А-III-10 ГОСТ 5781-82; ℓ=1180	4	4	4	4	0,73 кг
		9**		А-III-10 ГОСТ 5781-82; ℓ=200			2		0,12
				Материалы					
				Бетон класса В 15	2,21	2,21	1,88	1,88	м³
				Марка	Ф4.2.1.1	Ф5.2.1.1	Ф5.2.1.1-01	Ф5.2.1.1-02	

Ведомость расхода стали на элемент, кг

Марка элемента	Изделия арматурные					Всего	Изделия закладные								Всего	Общий расход
	Арматура класса А-III ГОСТ 5781-82						Арм. класса А-III ГОСТ 5781-82		Прокат марки Вст.3 кл.2 ГОСТ 24379.1-80		ГОСТ 8510-86		ГОСТ 19903-74			
	ф6	ф8	ф10	ф12	Итого		ф10	Итого	Болт М24	Итого	L 100×63×6	Итого	-8=8	Итого		
Ф4.2.1.1	2,8	16.2	26.1	20.8	65.9	65.9	0.4	0.4					1.4	1.4	1.8	67.7
Ф5.2.1.1	2,8	16.2	26.0	20.8	65.8	65.8	0.4	0.4					1.4	1.4	1.8	67.6
Ф5.2.1.1-01	2,8	16.2	29.2	20.8	69.0	69.0	0.4	0.4	6.8	6.8	1.8	1.8	1.4	1.4	10.4	79.4
Ф5.2.1.1-02	2.8	16.2	28.9	20.8	68.7	68.7	0.4	0.4	6.8	6.8			1.4	1.4	8.6	77.3

Инв.№ подл. | Подпись и дата | Взам.инв.№

Привязан:

Инв.№

Архитект	Печерская	
Нач.ПКат	Кучвара	
Зав. груп.	Каминская	
Гл.спец.	Диколь	
Гл.спец.	Высоцкий	
Нач.отд.	Данилюк	
Н.контр.	Иваниченко	
ГИП	Булавин	

409-14-77.92 -КЖ

Здание наружной мойки и окраски строительных машин. Вариант – железобетонный каркас.

Производственные помещения

Стадия	Лист	Листов
Р	8	

Фундаменты Ф4.2.1.1, Ф5.2.1.1-01, Ф5.2.1.1-02.

ОДЕССКИЙ СТРОЙПРОЕКТ

Альбом 2

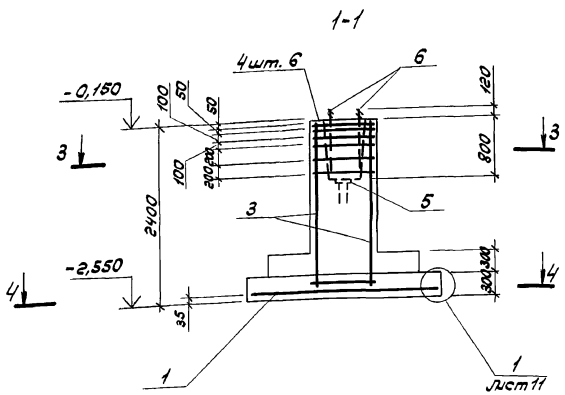

Ф6.2.1.4, Ф6.2.1.4-01

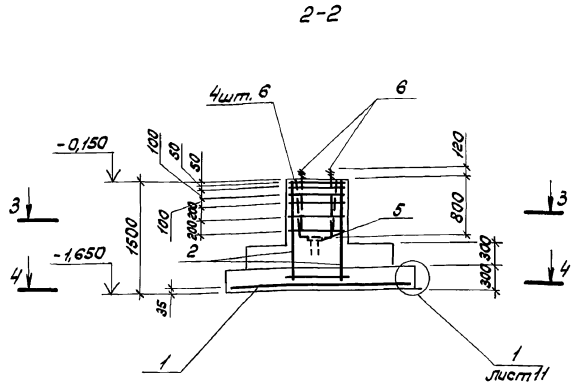

Ф6.2.1.1-01; Ф6.2.1.1

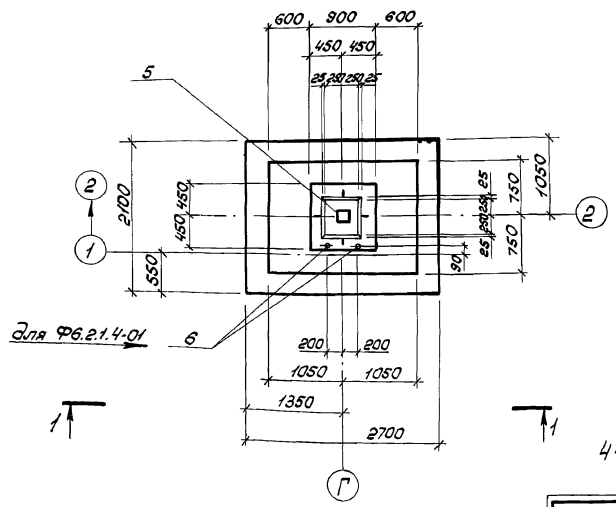

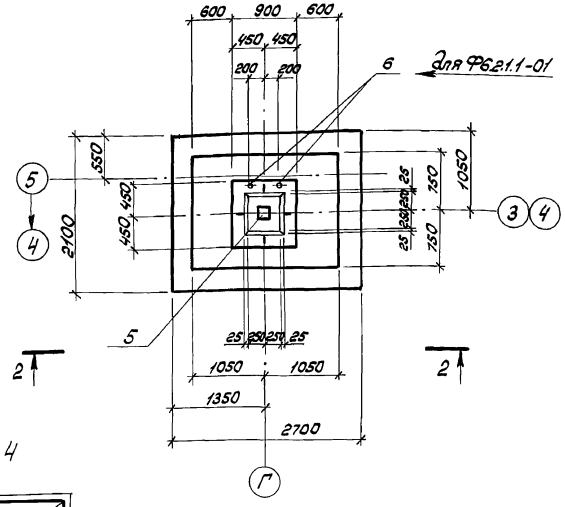

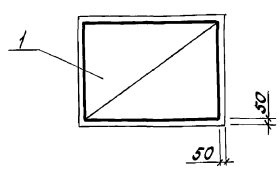

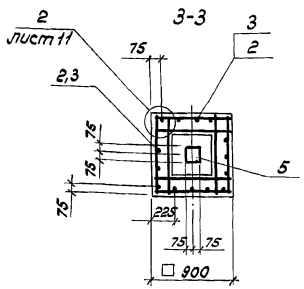

Поз. 7* обеспечивает пространственную жесткость каркаса, образованного вертикальными сетками подколонника, при транспортировании и установке. Соответствие пространственного каркаса фундаменту и схему сборки см. лист 11.

Спецификация фундаментов Ф6.2.1.4, Ф6.2.1.4-01, Ф6.2.1.1-01, Ф6.2.1.1

Формат	Зона	Поз.	Обозначение	Наименование	Количество на марку					Примечание
				Сборочные единицы						
				Сетки арматурные						
		1	1.412.1-6, вып.2	С1-65	1	1	1	1		
		2		С2-1			4	4		
		3		С2-22	4	4				
		4		С3-1	6	6	6	6		
				Изделие закладное						
		5	1.412.1-6, вып.2	МН1	1	1	1	1		
		6		Болт 1.1М24×800 ВСТ3 кп2 ×ГОСТ 24379.1-80		2	2			
				Детали						
		7*		А-III-10 ГОСТ 5781-82 l=1180	4	4	4	4		0,73кг
				Материал						
				Бетон класса В15	3,89	3,89	3,35	3,35		$м^3$
				Марка	Ф6.2.1.4	Ф6.2.1.4-01	Ф6.2.1.1-01	Ф6.2.1.1		

Ведомость расхода стали на элемент, кг

Марка элемента	Изделия арматурные: Арматура класса А-III ГОСТ 5781-82						Всего	Изделия закладные: Арм. класса А-III ГОСТ 5781-82		Прокат марки ВСт3 кп2 ГОСТ 19903-74		ГОСТ 24379.1-80		Всего	Общий расход
	Ф6	Ф8	Ф10	Ф12		Итого		Ф10	Итого	-δ=8	Итого	Болт М24	Итого		
Ф6.2.1.4	3,6	16,2	38,6	33,6		92,0	92,0	0,4	0,4	1,4	1,4			1,8	93,8
Ф6.2.1.4-01	3,6	16,2	38,6	33,6		92,0	92,0	0,4	0,4	1,4	1,4	6,8	6,8	8,6	100,6
Ф6.2.1.1-01	2,8	16,2	38,6	20,8		78,4	78,4	0,4	0,4	1,4	1,4	6,8	6,8	8,6	87,0
Ф6.2.1.1	2,8	16,2	38,6	20,8		78,4	78,4	0,4	0,4	1,4	1,4			1,8	80,2

Привязан

Инв. №

Архит.	Печерская	
Инж. II к.	Кучвара	
Зав. ср.	Каминская	
Гл. спец.	Диколь	
Гл. спец.	Высоцкий	
Нач. отд.	Данилюк	
Н. контр.	Иваниченко	
ГИП	Булавин	

409-14-77.92 -КЖС

Здание наружной мойки и окраски строительных машин. Вариант железобетонный каркас

Производственные помещения

Стадия	Лист	Листов
Р	9	

Фундаменты Ф6.2.1.4, Ф6.2.1.4-01, Ф6.2.1.1-01; Ф6.2.1.1.

ОДЕССКИЙ СТРОЙПРОЕКТ

Копировал 25282-02 22 Формат А2

Инв. № подл. | Подпись и дата | Взам. инв. №

Альбом 2

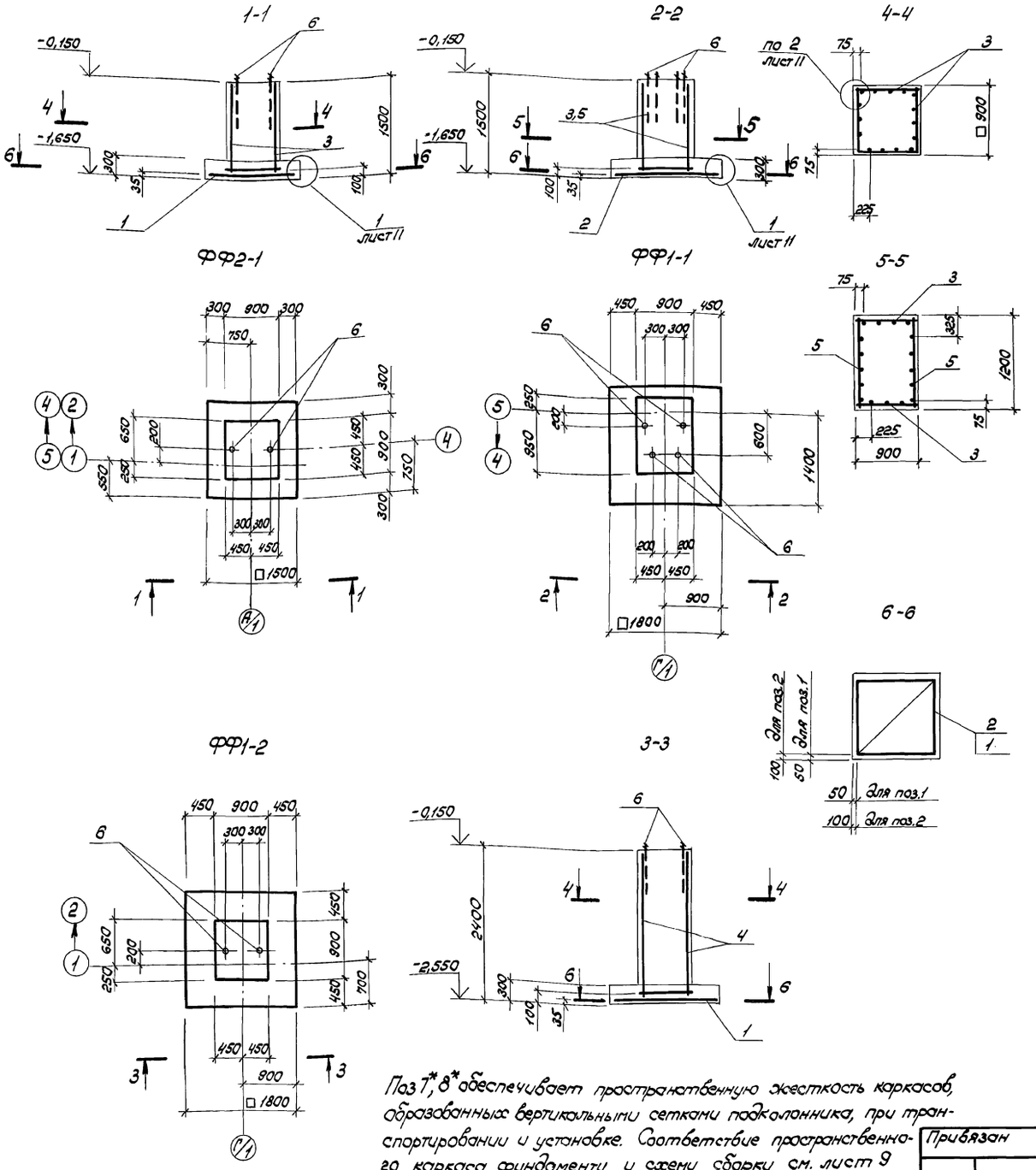

Спецификация фундаментов ФФ2-1, ФФ1-1, ФФ1-2

Формат	Зона	Поз.	Обозначение	Наименование	Количество на марку				Примечание
				Сборочные единицы					
				Сетки арматурные					
		1	1.412.1-6, вып. 2	С1-1	1				
		2		С1-6		1	1		
		3		С2-1	4	2			
		4		С2-22			4		
		5		С2-57		2			
		6		Болт 1.1 М24×800 Вст3 кп2× ×ГОСТ 24379,1-80	2	4	2		
				Детали					
		7*		А-III-10 ГОСТ 5781-82 ℓ=1180	4		4		0,73 кг
		8*		А-III-10 ГОСТ 5781-82 ℓ=1400		4			0,86 кг
				Материал					
				Бетон класса В15	1,65	2,29	2,67		м³
				Марка	ФФ2-1	ФФ1-1	ФФ1-2		

Ведомость расхода стали на элемент, кг

Марка элемента	Изделия арматурные							Изделия закладные					Общий расход
	Арматура класса А-III ГОСТ 5781-82						Всего	Прокат марки Вст3 кп2 ГОСТ 24379,1-80				Всего	
	Ф6	Ф10	Ф12			Итого			Болт М24		Итого		
ФФ2-1	2,8	17,3	20,8			40,9	40,9		6,8		6,8	6,8	47,7
ФФ1-1	3,0	22,8	23,4			49,2	49,2		13,6		13,6	13,6	66,2
ФФ1-2	3,6	22,3	33,6			59,5	59,5		6,8		6,8	6,8	66,3

Поз 7*, 8* обеспечивает пространственную жесткость каркасов, образованных вертикальными сетками подколонника, при транспортировании и установке. Соответствие пространственного каркаса фундаменту и схему сборки см. лист 9

Привязан

Инв. №

Архит.	Печерская	
Инж. II к	Кучвара	
Зав. гр.	Каминская	
Гл. спец.	Диколь	
Гл. спец.	Высоцкий	
Нач. отд.	Данилюк	
Н. контр.	Иванченко	
ГИП	Булавин	

409-14-77.92 -КЖС

Здание наружной мойки и окраски строительных машин вариант-железобетонный каркас

Производственные помещения

Стадия	Лист	Листов
Р	10	

Фундаменты ФФ2-1; ФФ1-1, ФФ1-2

ОДЕССКИЙ СТРОЙПРОЕКТ

25282-02 23 Формат А2

Инв. № подл. | Подпись и дата | Взам. инв. №

Альбом 2

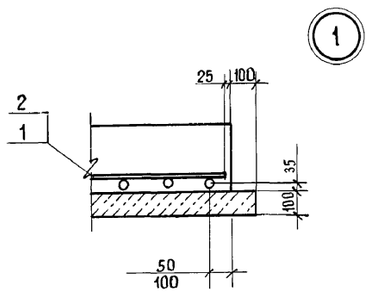

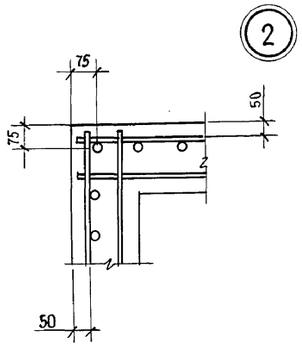

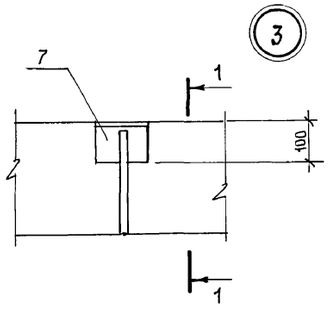

1 - 1

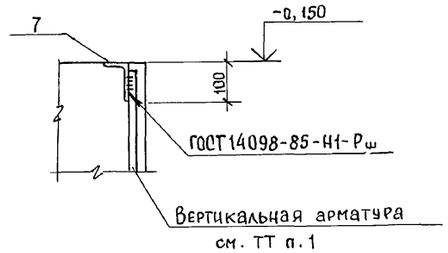

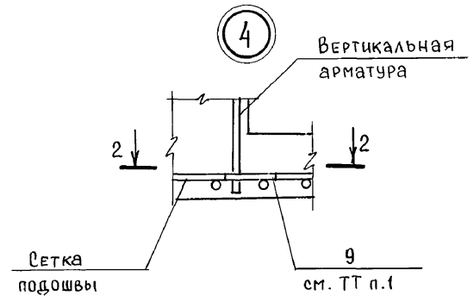

2 - 2

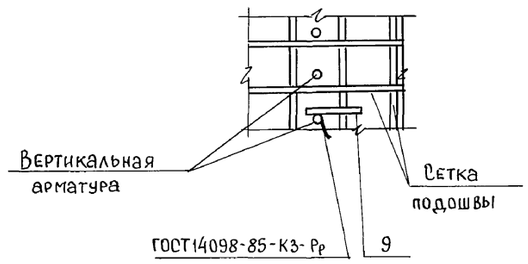

Пространственные каркасы
КП1-1; КП1-4

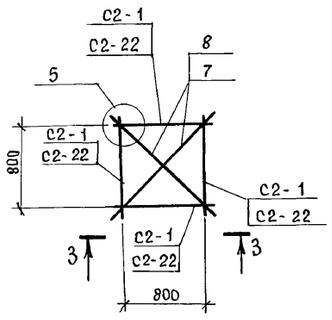

Пространственный каркас
КП2-4

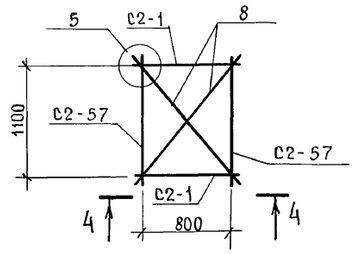

3 - 3; 4 - 4

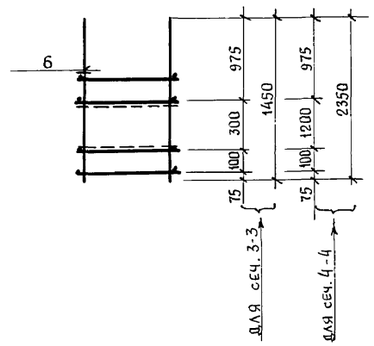

5 - 5

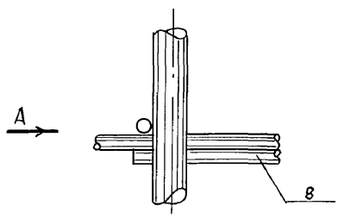

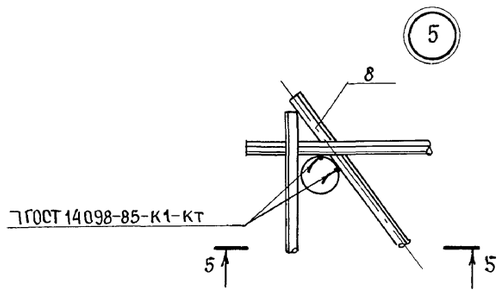

Марка фундамента	Марка пространственного каркаса
Ф3.1.1.1, Ф3.1.1.1-01 Ф4.2.1.1, Ф4.2.1.1-01 Ф4.2.1.1-0.2, Ф5.2.1 Ф5.2.1-0.1, Ф5.2.1-0.2 ФФ2-1, Ф6.2.1.1, Ф6.2.1.1-01	КП1-1
Ф6.2.1.4, Ф6.2.1.4-01 ФФ1-2	КП1-4
ФФ1-1	КП2-1

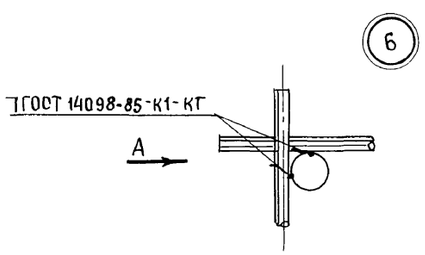

А

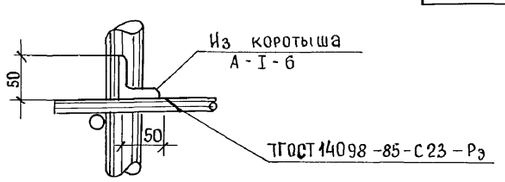

1. Закладное изделие поз. 7 приварить к вертикальному стержню армирования подколонника двухсторонними швами длиной не менее 50 мм, обеспечив положение верхней полки уголка в уровне обреза фундамента. По низу приваривается перемычка, связывающая вертикальный продольный стержень, к которому приварена поз. 7 с арматурой подошвы для обеспечения непрерывной электрической цепи заземления.
2. Соединение стержней при сборке пространственных каркасов выполнять одним из следующих способов:
   1) точечной сваркой электроклещами;
   2) дуговой сваркой электродами Э42 по ГОСТ 9467-75.

Архитектор	Печерская		
Инж. Ткат.	Кучвара		
Зав. груп.	Каминская		
Гл. спец.	Диколь		
Гл. спец.	Высоцкий		
Нач. отд.	Данилюк		
Н. контр.	Иваниченко		
ГИП	Булавин		

409-14-77.92 -КЖ

Здание наружной мойки и окраски строительных машин. Вариант – железобетонный каркас.

Производственные помещения

Стадия	Лист	Листов
Р	11	

Узлы 1...6

ОДЕССКИЙ СТРОЙПРОЕКТ

Привязан:

Инв. №

Взам. инв. №

Подпись и дата

Инв. № подл.

Альбом 2

Таблица комбинаций расчетных нагрузок на фундаменты от колонн (начало)

Номер фундамента по схеме	Марка фундамента	γ_1	Нагрузки N, кН	Mx кНм	Qx кН	My кНм	Qy кН
1	Фм 1	1	106,0	0	0	3,8	0,5
			140,0	0	0	31,2	9,5
		>1	122,0	0	0	4,4	0,6
			163,0	0	0	36,0	11,0
8	Фм 6	1	499,9	0	0	4,1	8,0
			256,7	0	0	1,5	1,8
	Фм 8	>1	576,0	0	0	4,7	9,2
			298,0	0	0	1,8	2,1
10	Фм 16	1	333,3	0	0	24,7	13,2
						28,5	15,3
		>1	383,0	0	0		
9	Фм 4	1	348,4	0	0	15,0	6,1
			256,2	0	0	1,0	0,3
		>1	400,0	0	0	17,3	7,1
			296,0	0	0	1,2	0,4
3,5,13	Фм 3	1	64,0	0	0	2,3	0,3
			84,0	0	0	18,6	5,7
	Фм 5	>1	73,5	0	0	2,7	0,4
			96,0	0	0	21,4	6,5
6,7	Фм 7	1	300,0	0	0	2,5	4,8
			154,0	0	0	0,9	1,1
	Фм 9	>1	343,0	0	0	2,9	5,5
			176,0	0	0	1,0	1,2
11,12	Фм 14	1	200,0	0	0	14,7	8,0
	Фм 14	>1	230,0	0	0	16,9	9,2
2	Фм 2	1	155,0	0	0	0,6	0,2
		>1	178,0	0	0	0,7	0,3

(окончание)

Номер фундамента по схеме	Марка фундамента	γ_f	Нагрузки N кН	Mx кНм	Qx кН	My кН,м	Qy кН
4	Фм 10	1	380	0	0	3,0	6,0
			190	0	0	1,1	1,4
		>1	435	0	0	3,4	6,9
			218	0	0	1,3	1,6
14,15	Фм 11	1	230	0	0	1,8	3,6
			115	0	0	0,6	0,8
	Фм 12	>1	260	0	0	2,1	4,1
			132	0	0	0,7	0,9

Схема для расчета фундаментов

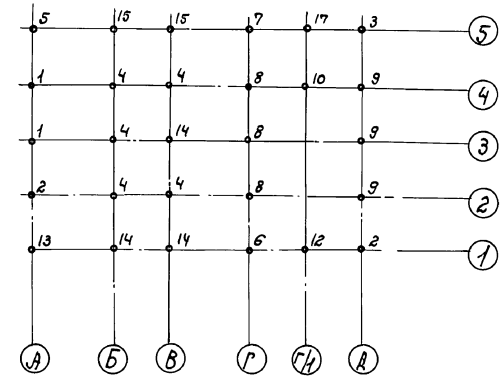

Нагрузки от стен

Номер фундамента по схеме	P кН	Привязки к координационным осям X, м	Y, м
1	80	−0,18	0
2	84	−1,15	−0,18
	67	0,18	1,15
3	80	−1,15	0,18
	67	0,18	−1,15
5	40	0,18	−1,15
	84	1,15	−0,18
13	98	0,60	−0,08
	40	−0,18	−1,15
6,12,14	67	0,65	−0,18
	40	1,0	−0,18
7,11,5	67	0,65	0,18
	40	1,0	0,18
9	135	0,18	0

1. В таблице нагрузок для расчета фундаментов нагрузки даны без учета собственного веса фундаментов и грунта на их обрезах. Ось „x" — параллельна буквенным осям: Ось „y" — параллельные цифровым осям.
2. Проектирование столбчатых фундаментов выполнено на ЕСЭВМ по системе АСПФ-ЕС, разработанной ПИКТИ „Одесский Стройпроект."
3. Нормальные силы (N) приложены по центру колонн.

Схема нагрузок на фундамент

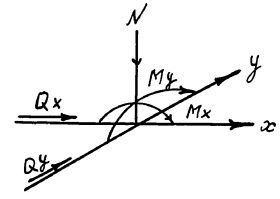

Инж. Пк	Кучвара		
Зав. гр.	Каминская		
Гл. спец.	Диколь		
Гл. спец.	Высоцкий		
Нач. отд.	Данилюк		
Н. контр.	Иваниченко		
ГИП	Булавин		

Привязан

Инв. №

409-14-77.92 — КЖС

Здание наружной мойки и окраски строительных машин. Вариант — железобетонный каркас.

Производственные помещения.

Стадия	Лист	Листов
РП	12	

Таблица комбинаций расчетных нагрузок на фундаменты.

ОДЕССКИЙ СТРОЙПРОЕКТ

Коп. Прилуцкая 25282-02 25 формат А2

Инв. № подл. | Подп. и дата | Взам. инв. №

Альбом 2

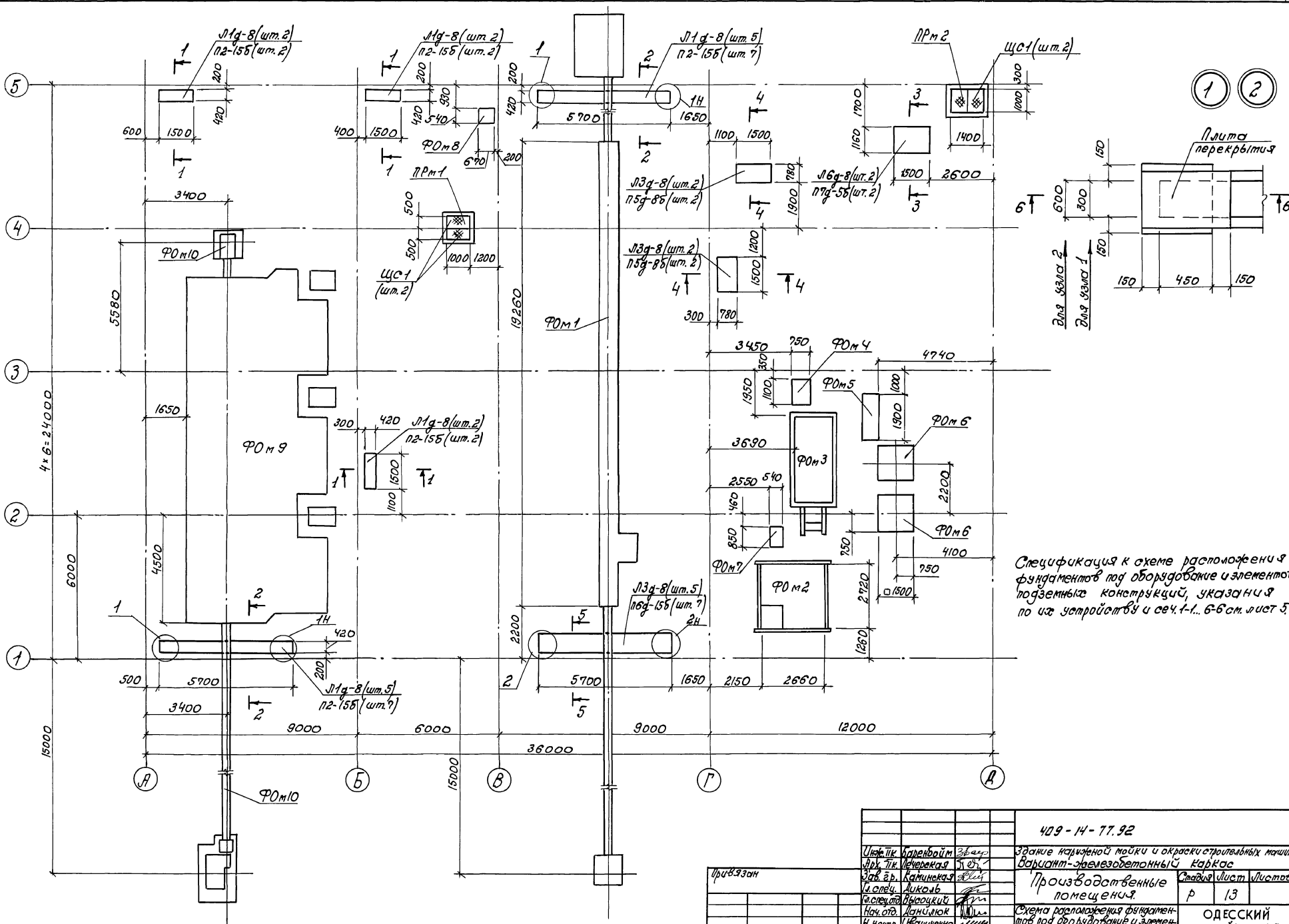

Спецификация к схеме расположения фундаментов под оборудование и элементов подземных конструкций, указания по их устройству и сеч. 1-1... 6-6 см. лист 5.

Инв.№ подл.	Подп. и дата	Взам. инв.№			

Привязан

Инв.№

Нач.тк.	Баренбойм		409-14-77.92		
Арх. тк.	Черепкая		Здание каркасной мойки и окраски строительных машин. Вариант-железобетонный каркас		
Зав. гр.	Каминская		Производственные помещения.	Стадия	Лист	Листов
Гл. спец.	Аникеев			Р	13	
Гл. спец. отд.	Высоцкий		Схема расположения фундаментов под оборудование и элементов подземных конструкций.	ОДЕССКИЙ СТРОЙПРОЕКТ	
Нач. отд.	Данилюк				
Н. контр.	Иванченко				
2 ГИП	Булгавин				

Коп. Примулкая 25282-02 26 формат А2

Альбом 2

1-1, 2-2

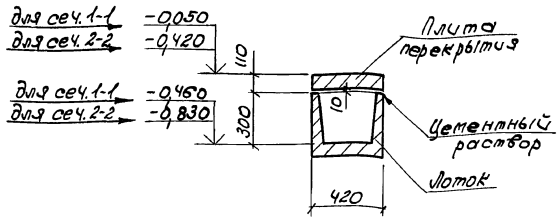

3-3

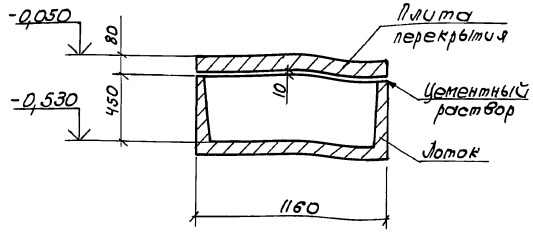

4-4, 5-5

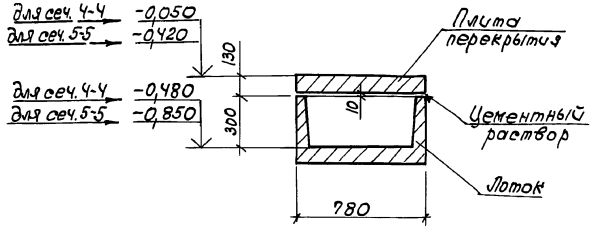

6-6

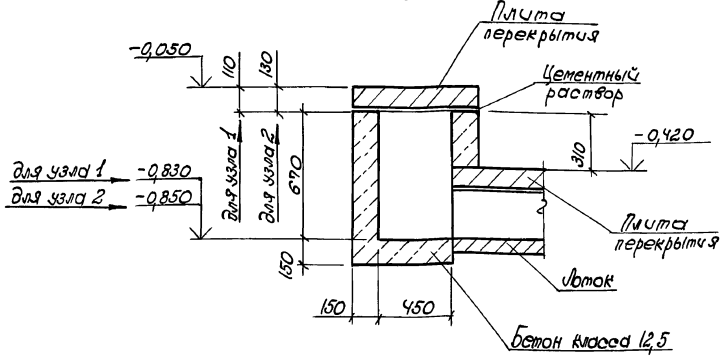

Спецификация к схеме расположения фундаментов под оборудование и элементов подземных конструкций

Марка поз.	Обозначение	Наименование	Кол.	Масса ед. кг.	Примечание
		Лоток			
Л1д-8	3.006.1-2/87 в.1	Л1д-8	16	110	
Л3д-8		Л3д-8	9	190	
Л6д-8		Л6д-8	2	280	
		Плиты			
П2-15б	3.006.1-2/87 в.2	П2-15б	20	40	
П5д-8б		П5д-8б	4	170	
П6д-15б		П6д-15б	7	210	
П7д-5б		П7д-5б	2		
		Фундаменты			
ФОм1	лист 15	ФОм1	1		
ФОм2	лист 20	ФОм2	1		
ФОм3	лист 23	ФОм3	1		
ФОм4	лист 26	ФОм4	1		
ФОм5		ФОм5	1		
ФОм6		ФОм6	1		
ФОм7		ФОм7	2		
ФОм8		ФОм8	1		
ФОм9		ФОм9	1		
ФОм10	лист 30	ФОм10	1		
		Приямки			
ПРм1	лист	ПРм1	1		
ПРм2	лист	ПРм2	1		
Щс1	кжи-щс1...щс3	Щс1	2		
Щс2	кжи-щс1...щс3	Щс2	2		

1. Грунт под подошвами фундаментов под оборудование тщательно уплотнить. Под сборными железобетонными лотками подпольных каналов устроить песчаную подготовку толщиной 100мм.
2. Наружные поверхности лотков, соприкасающиеся с грунтом, окрасить двумя слоями горячего битума по холодной битумной грунтовке.
3. Торцы каналов заделать стенками из кирпича марки 100, толщиной 120мм.
4. При привязке проекта к местным условиям чертежи фундаментов должны быть уточнены по рабочим чертежам оборудования.
5. На схеме каналы привязаны к координационным осям по наружным граням лотков.

Инж. Пк.	Баренбойм		
Инж. Пк.	Печерская		
Зав. гр.	Каминская		
Гл. спец.	Диколь		
Гл. спец. от.	Высоцкий		
Нач. отд.	Данилюк		
Н. контр.	Иваниченко		
ГИП	Булавин		

409-14-77.92 - Кж

Здание наружной мойки и окраски строительных машин. Вариант-железобетонный каркас.

Производственные помещения.

Стадия	Лист	Листов
Р	14	

Сечения 1-1... 6-6

ОДЕССКИЙ СТРОЙПРОЕКТ

Привязан

Инв. N

Инв. N подл. | Подп. и дата | Взам. инв. N

Коп. Прилуцкая 25282-02 27 формат А2

Альбом 2

ФОм1

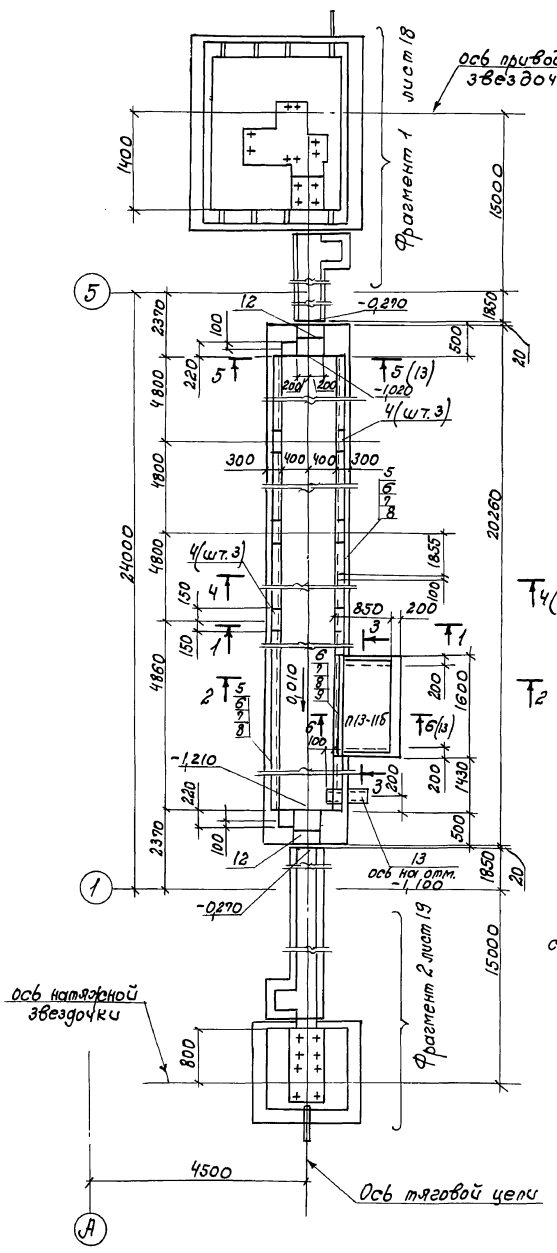

1-1

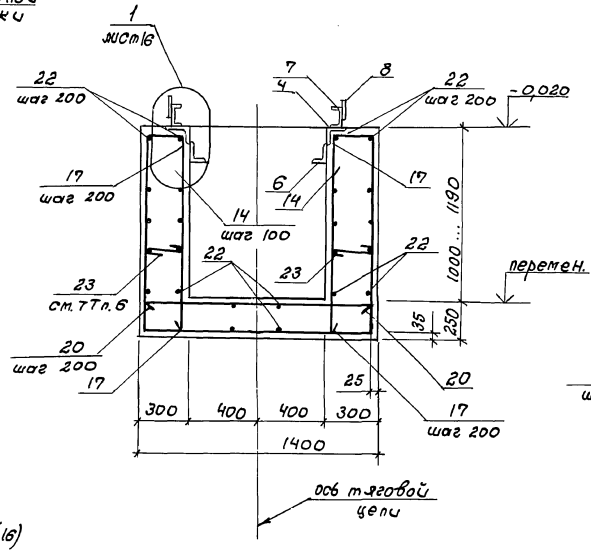

2-2

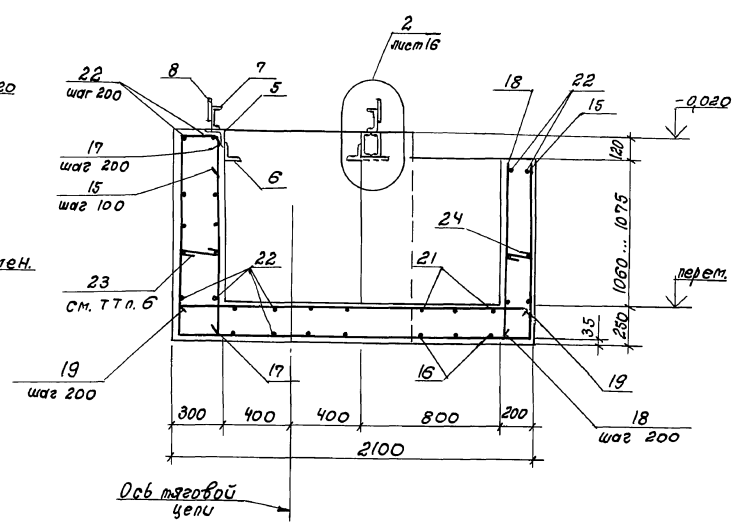

3-3

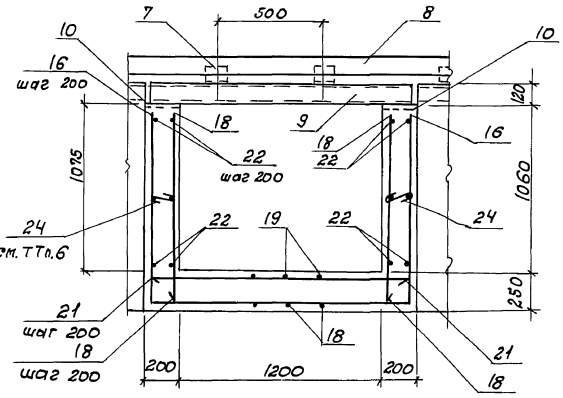

1. Спецификацию и выборку арматуры см. на листе 17.
2. Бетон принять с маркой по водонепроницаемости W8.
3. Стальные конструкции защитить от коррозии перхлорвиниловым лаком ХВ-724 по грунтовке ХС-010.
4. На сечениях 2-2 и 3-3 плита перекрытия приямка условно не показана.
5. Плита П13-11Б внесена в спецификацию на листе 13.
6. Поз. 23, 24 установить в шагом 500 в шахматном порядке.

Марка фундамента	Наименование оборудования	Примеч.
ФОм1	Машина для наружной мойки НЕЕ-00-00 с тяговой цепью НЕЖ-00-00	

Привязан

Инв. №

Инж. Тк.	Мулерман		409-14-77.92 -КЖС
Рук. пр.	Печерская		Здание наружной мойки и окраски строительных машин. Вариант-железобетонный каркас.
Зав. гр.	Кутинская		Производственные помещения.
Гл. спец.	Дикань		Стадия Р; Лист 15; Листов
Гл. спец.	Высоцкий		
Нач. отд.	Данилюк		Фундамент ФОм1. Сечения 1-1 ... 3-3.
Н. контр.	Иванченко		ОДЕССКИЙ СТРОЙПРОЕКТ
ГИП	Бумагин		

25282-02 28 Копировал Прилуцкая Формат А2

Инв. № подл. | Подп. и дата | Взам. инв. №

Альбом 2

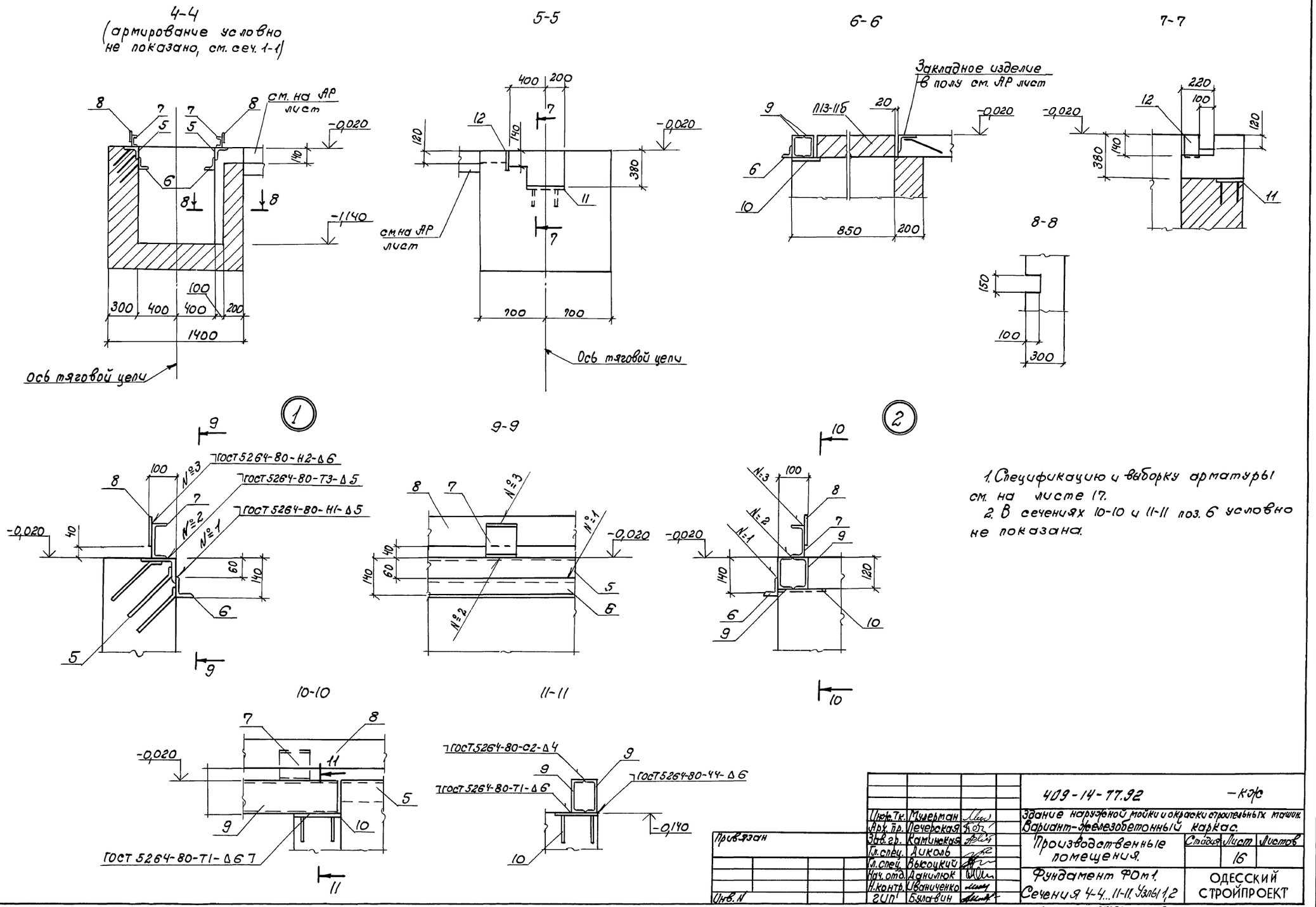

1. Спецификацию и выборку арматуры см. на листе 17.
2. В сечениях 10-10 и 11-11 поз. 6 условно не показана.

Инж. Тк.	Мулерман		409-14-77.92	-КЖ
Арх. пр.	Печерская		Здание наружной мойки и окраски строительных машин. Вариант-железобетонный каркас.	
Зав. гр.	Каминская		Производственные помещения.	Стадия / Лист 16 / Листов
Гл. спец.	Диколь			
Гл. спец.	Высоцкий		Фундамент ФОм 1. Сечения 4-4...11-11. Узлы 1,2	ОДЕССКИЙ СТРОЙПРОЕКТ
Нач. отд.	Данилюк			
Н. контр.	Иваниченко			
ГИП	Булавин			

Привязан

Инв. N

Инв. N подл. | Подп. и дата | Взам. инв. N

Коп. Прилуцкая 25282-02 29 формат А2

Альбом 2

Спецификация фундамента ФОм 1

(начало)

Формат	Зона	Поз.	Обозначение	Наименование	Кол.	Примеч.
				Сборочные единицы		
				Изделия закладные		
		1	1.400-15. вып.1	МН517	31,6	п.м
		2	-КЖИ-МН11	МН11	3	
		3	ГОСТ 24379.1-80	Болт 1.1/М16х600 ВСТ3пс2	4	
		4	1.400-15. вып.1	МН530	6	
		5	-КЖИ-МН9	МН9	35,1	п.м.
		6	КЖИ-МН10	МН10	36,7	п.м.
		7		Швеллер 12 ГОСТ 8240-72 / ВСТ3кп2-ГОСТ535-79		
				ℓ=100	182	
		8		Лист 10х100 ГОСТ 19903-74 / ВСТ3 пс6-1ТУ14-1-3023-80	36,7	п.м.
		9		Швеллер 12 ГОСТ 8240-72 / ВСТ3кп2-ГОСТ535-79		
				ℓ= 1600	2	
		10		МН117-1	2	
		11	1.400-15. вып.1	МН140-3	2	
		12		МН106-3	2	
		13	КЖИ-МН11.	МН12	1	

(окончание)

Формат	Зона	Поз.	Обозначение	Наименование	Кол.	Примеч.
				Детали		
				А-III-10 ГОСТ 5781-82		
		14*		ℓср=5210	178	
		15*		ℓ=4910	13	
		16*		ℓ=3650	3	
				А-III-8 ГОСТ 5781-82		
		17		ℓср= 1300	360	
		18		ℓ= 1060	20	
		19		ℓ= 2050	7	
		20		ℓ= 1350	95	
		21		ℓ= 1550	3	
				А-I-6 ГОСТ 5781-82		
		22		Общей длиной	6850	м
		23*		ℓ=300	230	
		24*		ℓ=250	20	
				Материалы		
				Бетон класса В12,5	34,0	м³
				Бетон класса В15 на мелком щебне	3,0	м³

* поз.14-16; 23,24 см. ведомость деталей на данном листе.

Ведомость деталей

Поз	Эскиз
14	400, 240, от 1200 до 1390, 1330
15	240, 400, 1180, 1060, 2030
16	1060, 1530
23	200
24	150

Ведомость расхода стали на элемент, кг.

Марка элемента	Изделия арматурные: Арматура класса А-I ГОСТ 5781-82 ф6		Итого	А-III ф8	ф10		Итого	Всего	Изделия закладные: Арматура класса А-III ГОСТ 5781-82 ф8	ф10	ф12		Итого	Итого	Прокат марки: ВСТ3кп2 ГОСТ 8510-86 L63х5		ГОСТ 8509-86 L125х80х8	L75х50х5	ГОСТ 8240-89 [12		ГОСТ 19903-74 б6	б8		ГОСТ 3262-75 труба ДУ50		ГОСТ 8732-78 труба 203х6		ВСТ3 пс6-1 ГОСТ 19903-74 б10			ВСТ3 пс2 ГОСТ 24379.1-80 Болт М16				Итого	Общий расход
ФОм 1	170		170	160	620		780	950	107	87	3		197	197	150		460	27,5	225		5	10		9		26		380			5				1539	2686

Инж. Iк	Мулерман		
Арх. пр.	Печерская		
Зав. гр.	Каминская		
Гл. спец.	Диколь		
Гл. спец.	Высоцкий		
Нач. отд.	Данилюк		
Н. контр.	Иваницкий		
ГИП	Булавин		

Привязан

Инв. N

409-14-77.92 -КЖ

Здание наружной мойки и окраски строительных машин. Вариант-железобетонный каркас

Производственные помещения

Стадия	Лист	Листов
П	17	

Спецификация и ведомость расхода стали фундамента ФОм1

ОДЕССКИЙ СТРОЙПРОЕКТ

25282-02 30

Формат А2

Инв. N подл. | Подп. и дата | Взам. инв. N

Альбом 2

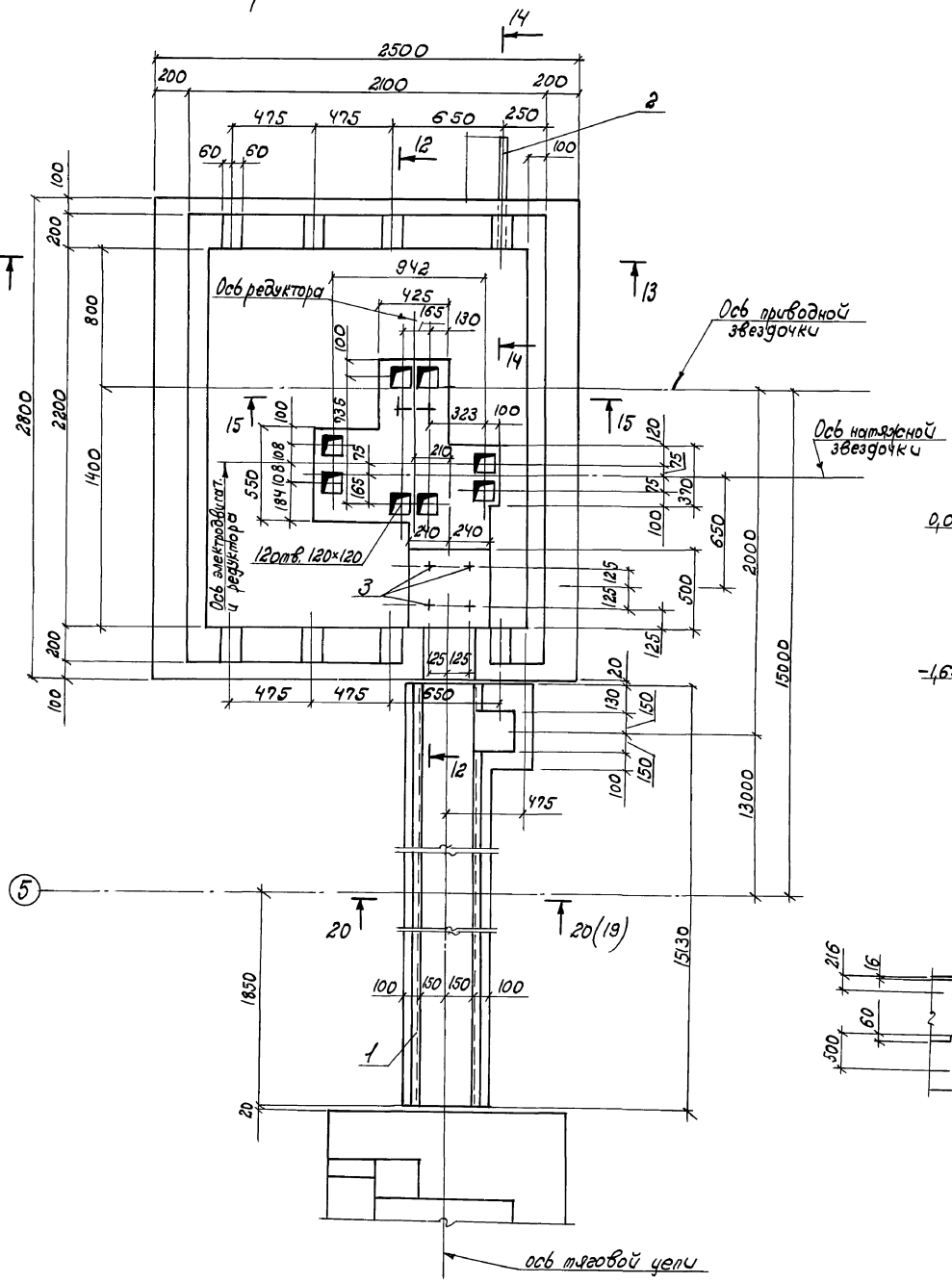
Фрагмент 1

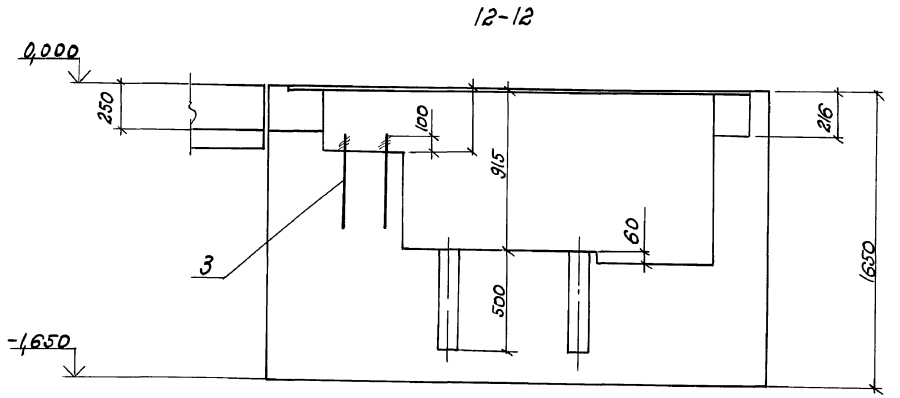
12-12

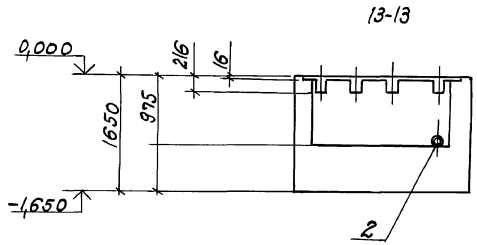
13-13

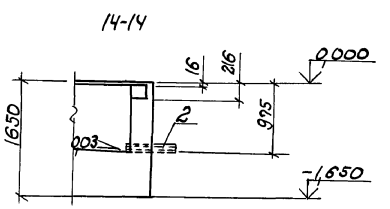
14-14

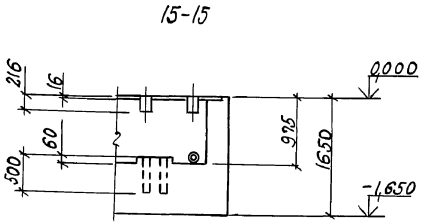
15-15

1. Сливную трубу поз. 2 и обрамление канала поз. 1 заложить в процессе бетонирования.

Инж. Тк.	Мулерман		
Арх. пр.	Печерская		
Зав. гр.	Каминская		
Гл. спец.	Диколь		
Гл. спец.	Высоцкий		
Нач. отд.	Данилюк		
Н. контр.	Иваниченко		
ГИП	Булавин		

Привязан

Инв. N

409-14-77.92 — КЖС

Здание наружной мойки и окраски строительных машин
Вариант — железобетонный корпус.

Производственные помещения.

Стадия	Лист	Листов
Р	18	

Фундамент ФОм 1.
Фрагмент 1.

ОДЕССКИЙ СТРОЙПРОЕКТ

Кол. Орилуцкая 25282-02 31 Формат А2

Инв. № подл. | Подп. и дата | Взам. инв. №

Альбом 2

Фрагмент 2

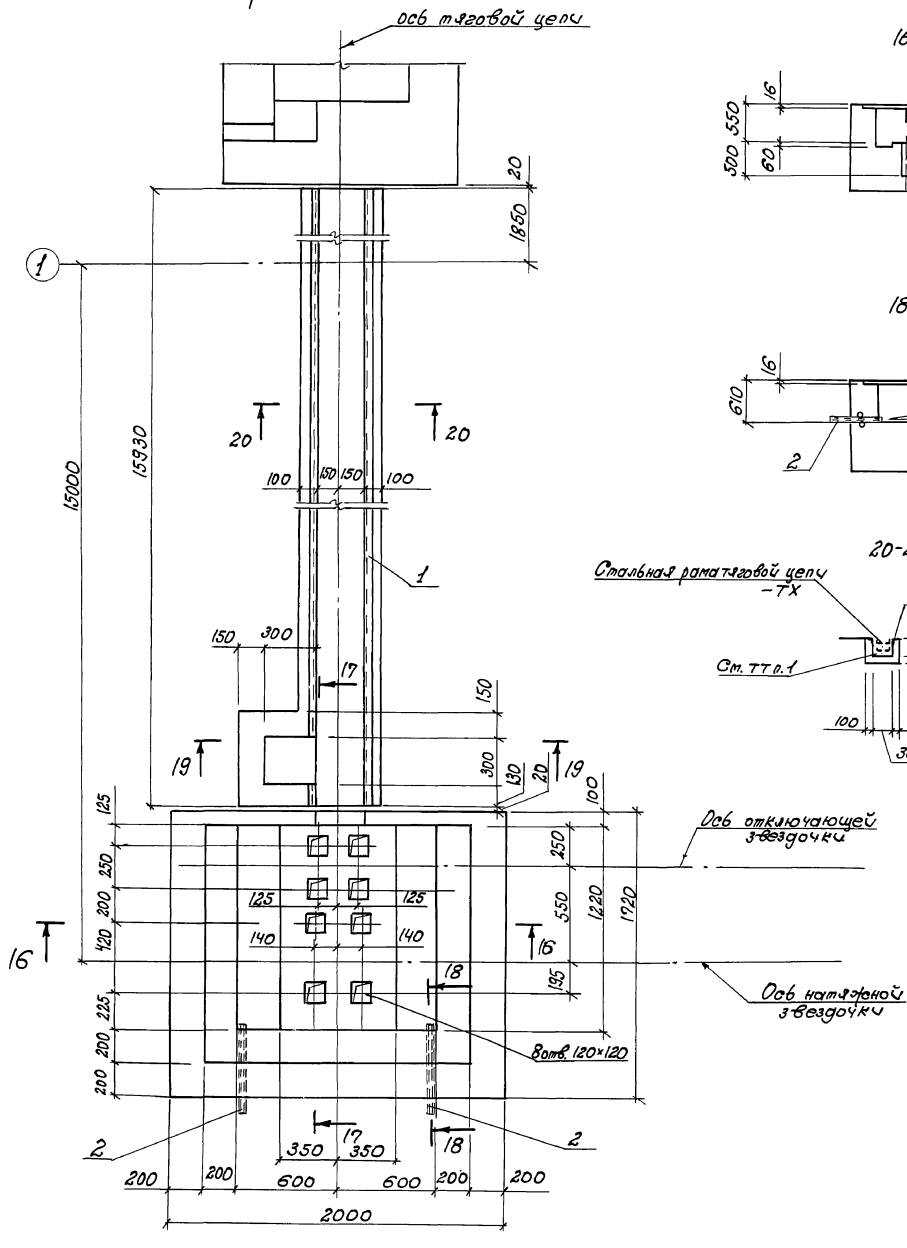

16-16

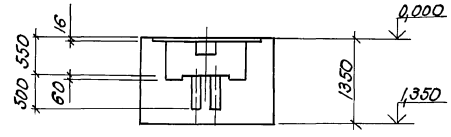

17-17

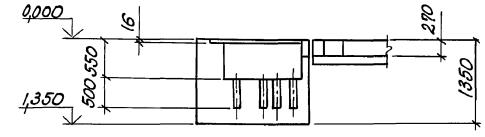

18-18

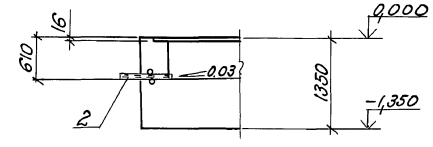

19-19

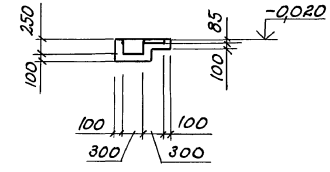

20-20

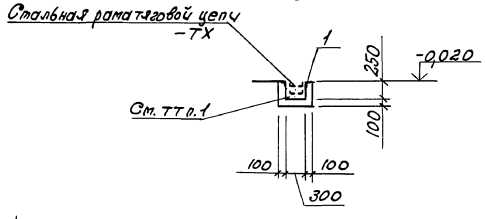

1. Каналы тяговой цепи добетонировать мелкозернистым бетоном группы А класса В15 после установки стальной рамы тяговой цепи.

2. Сливную трубу поз. 2 и обрамление канала поз. 1 заложить в процессе бетонирования.

Инж. Тк.	Мулерман		409-14-77.92	-КЖ
Арх. пр.	Печерская		Здание наружной мойки и окраски строительных машин. Вариант-железобетонный каркас.	
Зав. гр.	Каминская		Производственные помещения.	Стадия: Р; Лист: 19; Листов:
Гл. спец.	Диколь			
Гл. спец.	Высоцкий		Фундамент ФОм 1. Фрагмент 2.	ОДЕССКИЙ СТРОЙПРОЕКТ
Нач. отд.	Данилюк			
Н. контр.	Иваниченко			
ГИП	Булавин			

Привязан

Инв. N

Инв. N подл. | Подп. и дата | Взам. инв. N

Коп. Прилуцкая 25282-02 32 формат А2

Альбом 2

Приемный резервуар ФОМ2

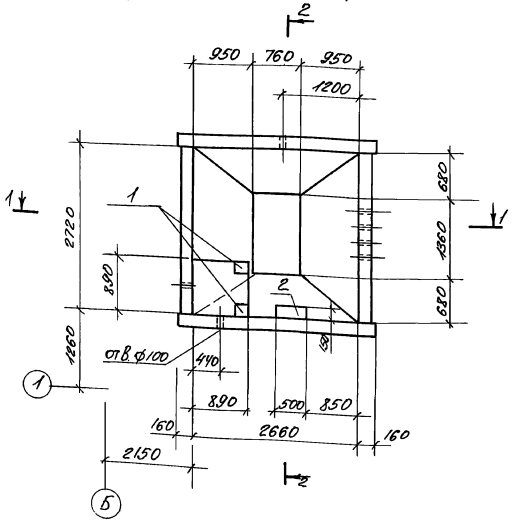

2-2

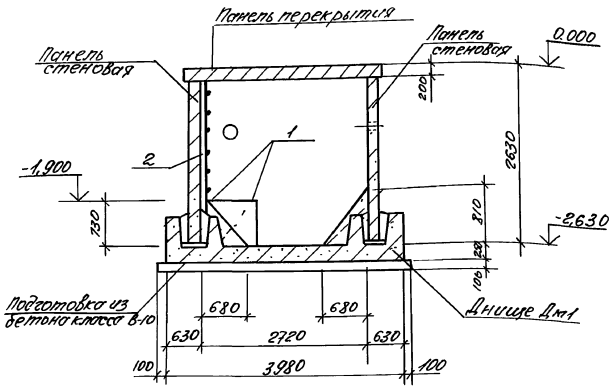

Спецификация монолитного бетона ФОМ2

Формат	Зона	Поз.	Обозначение	Наименование	Кол.	Примечание
				Сборочные единицы		
				Изделие закладное		
		1	1.400-6/76 вып.1	М6-1	2	
		2	КЖИ-Л1	Лестница Л1	1	
				Материалы		
				Бетон класса В 10	1,2	м³

Ведомость расхода стали на элемент, кг

Марка элемента	Изделия закладные							Всего	Общий расход
	Арматура класса			Прокат марки					
	А III			Вст3 кп2					
	ГОСТ 5781-82			ГОСТ 19903-74					
	ф10		Итого	б6	б8		Итого		
ФОМ2	0,8		0,8	0,6	2,8		3,4	4,2	4,2

1-1

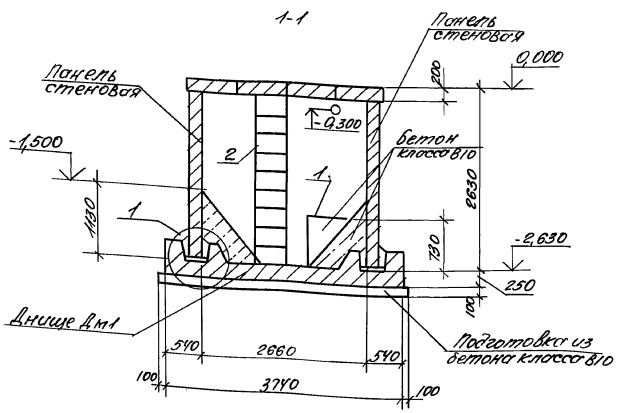

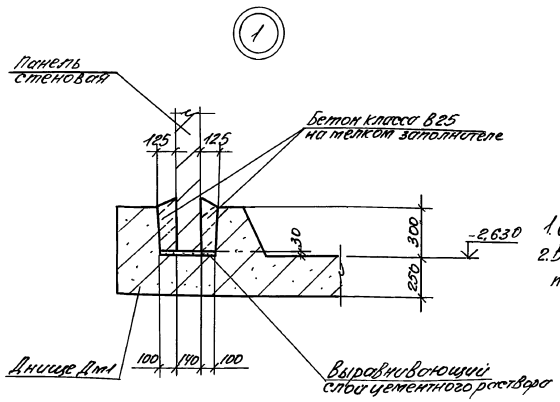

1. Схемы расположения элементов ФОМ2 см. на листе 21.
2. В стеновой панеле отверстие диаметром 100мм сверлить по месту.

Инв. № подл.	Подп. и дата	Взам. инв. №			

Инж. Пк	Барендойм		409-14-77.92		-КЖ
Зав. гр.	Каминская		Здание наружной мойки и окраски строительных машин. Вариант-железобетонный каркас		
Гл. спец.	Диколь		Производственные помещения	Стадия	Лист	Листов
Гл. спец.	Высоцкий			Р	20	
Нач. отд.	Данилюк		Приемный резервуар ФОМ2	ОДЕССКИЙ СТРОЙПРОЕКТ		
Н. контр.	Иваниченко					
ГИП	Булавин					

Привязан

Инв. №

25282-02 33

Формат А2

Альбом 2

Схема расположения панелей стен фом 2

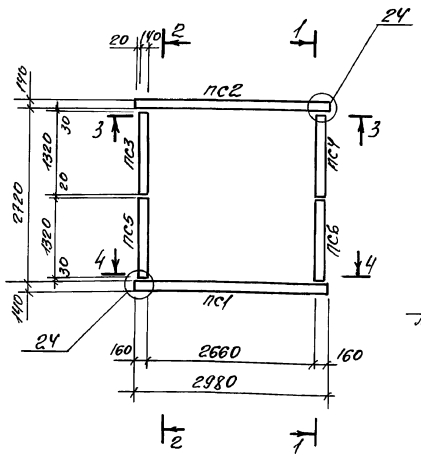

1-1

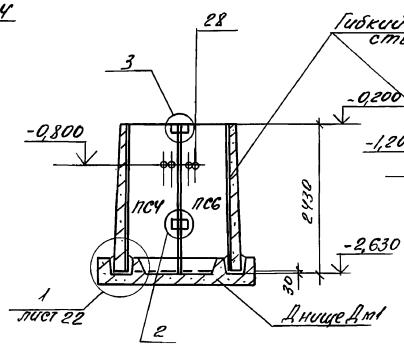

2-2

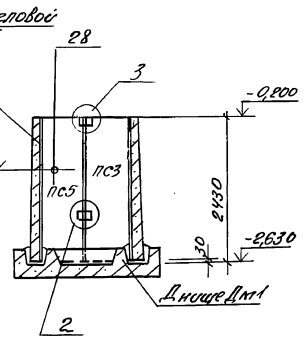

Схема расположения панелей перекрытия фом 2

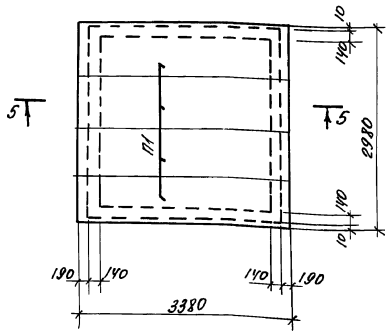

3-3

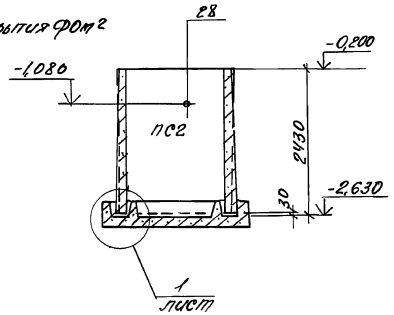

4-4

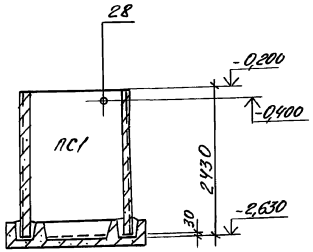

5-5

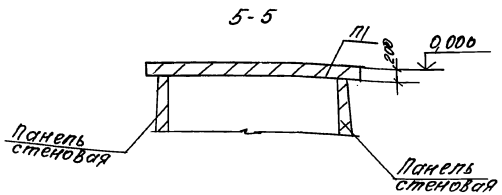

Спецификация к схемам расположения элементов ФОМ2

Марка поз.	Обозначение	Наименование	Кол.	Масса ед.кг	Примечание
		Плиты			
П1	3.006.1-2/87 Вып.2	ПГ6-5 а	4	1250	
		Панели			
ПС1	3.900-3 Вып.3/82	ПС2-24-К1	1	2500	
ПС3	3.900-3 Вып.1/82	ПС2А^{а}-24-К1	1	1000	
ПС2	-КЖИ-	ПС2-24-К1-01	1	2500	
ПС4	-ПС2-24.К1-01	ПС2А^{б}-24-К1-01	1	1000	
ПС5		ПС2А^{б}-24-К1-02	1	1000	
ПС6		ПС2А^{а}-24-К1-01	1	1000	
Дм1	лист 22	Днище Дм1	1		
		Изделие соединительное			
		Д^{а}-12 ГОСТ 5781-82			
	3.900-3 вып. 2/82	с=250	4	0,88	Узел 2
		с=250	4	0,88	Узел 3

Все заэскизированные узлы выполнить по серии 3.900-3, вып. 2/82.

Инж. пр.	Бренгольт		409-14-77.92 - КЖС
Зав. гр.	Хитинский		Здание нарумной полки Одесского строительного техникума. Перекрытие-железобетонный каркас
Гл. спец.	Цукоть		Производственные помещения
Гл. спец.	Высоцкий		Стадия: Р; Лист: 21; Листов:
Нач. отд.	Антилах		Приемный резервуар сборных бетонных ребристых плит покрытия и стен с перекрытия
Нач. отд.	Ивашенко		ОДЕССКИЙ СТРОЙПРОЕКТ
ГИП	Куловский		

Привязан

Инв. №

25282-02 34

Формат А2

Альбом 2

Днище Дм1

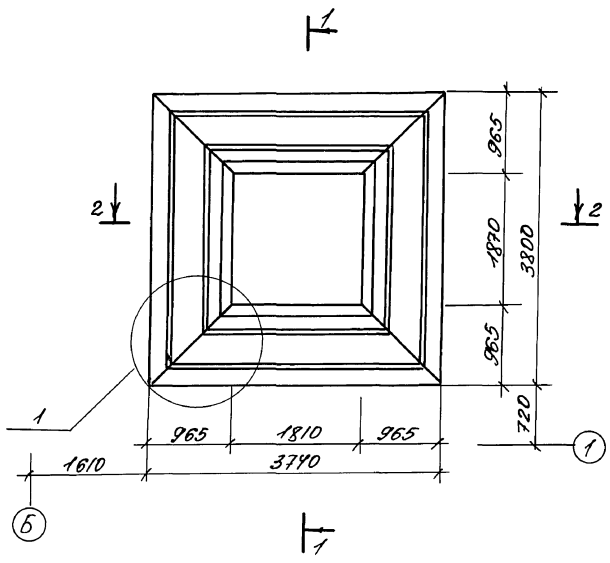

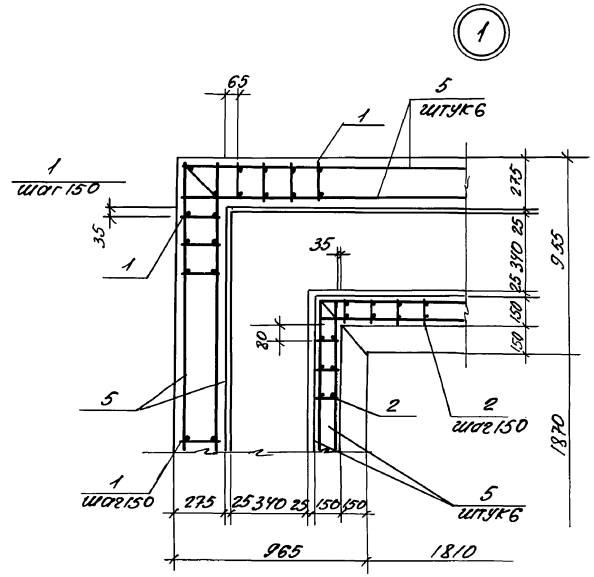

Спецификация днища Дм1

Форма	Зона	Поз.	Обозначение	Наименование	Кол.	Примечание
				Сборочные единицы		
				Каркасы плоские		
А3		1	-КЖИ-Кр1...Кр4	Кр1	96	
А3		2		Кр2	70	
				Сетки арматурные		
А3		3	-КЖИ-С5,С6	С5	2	
А3		4	-КЖИ-С7,-С8	С7	8	
				Детали		
Б4		5		А-I-6 ГОСТ 5781-82		
				ℓ=155 п.м		34,5 кг
				Материалы		
				Бетон класса В 12,5		7,2 м³

1-1

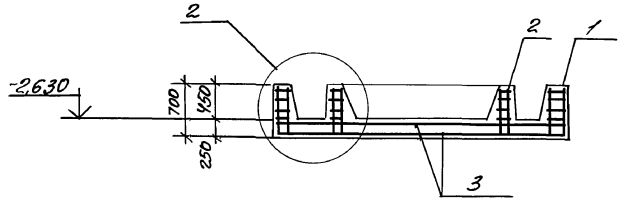

2-2

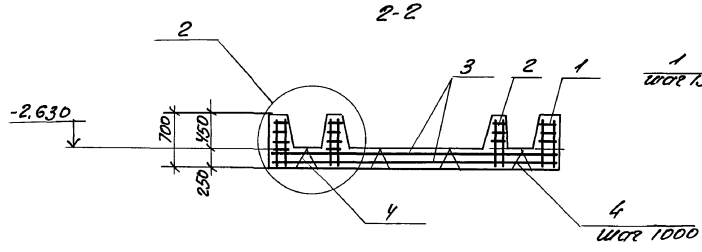

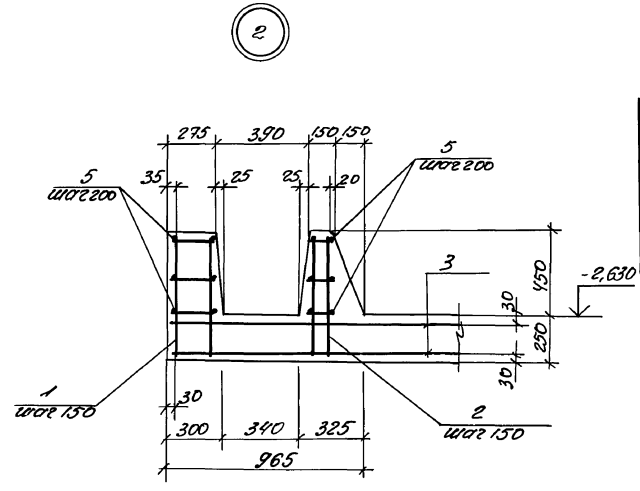

Ведомость расхода стали на элемент, кг

Марка элемента	Изделия арматурные						Изделия закладные							Общий расход
	Арматура класса					Всего	Арматура класса		Прокат марки				Всего	
	А III			А I			А III		В ст. 3 кп 2					
	ГОСТ 5781-82			ГОСТ 5781-82			ГОСТ 5781-82		ГОСТ 19903-74					
	ф16	ф12	Итого	ф6	Итого		ф6	Итого	б8			Итого		
Дм1	372,0	277,0	649,0	26,5	26,5	675,5	0,2	0,2	4,6			4,6	4,8	680,3

Инж. II к.	Баренбойм		409-14-77.92		-КЖ
Зав. гр.	Каминская		Здание наружной мойки и окраски строительных машин. Вариант-железобетонный каркас		
Гл. спец.	Диколь		Производственные помещения	Стадия	Лист	Листов
Гл. спец.	Высоцкий			Р	22	
Нач. отд.	Данилюк		Приемный резервуар Фом 2 Днище Дм1. Узел 1,2	ОДЕССКИЙ СТРОЙПРОЕКТ		
Н. контр.	Иваничень					
ГИП	Булавин					

Привязан

Инв. №

Инв. № подл. | Подп. и дата | Взам. инв. №

Альбом 2

Осадкоуплотнитель ФОМ3

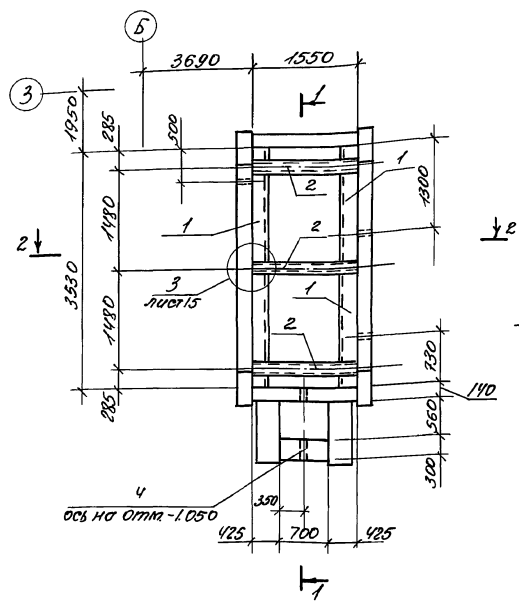

1-1

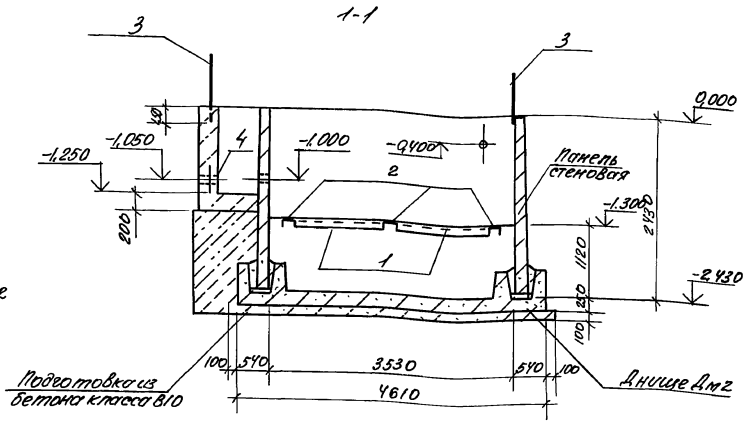

Спецификация монолитного бетона ФОМ3

Формат	Зона	Поз.	Обозначение	Наименование	Кол.	Примечание
				Сборочные единицы		
				Изделия закладные		
		1	КЖСИ-МН15	МН15	4	
		2	КЖСИ-МН16	МН16	3	
		3	КЖСИ-ОГ1	Ограждение ОГ1		106 п/м
		4	5.900-2	Сальник Ду 100, ℓ=300	1	10,4 кг
				Материалы		
				Бетон класса В12,5	1,7	м³
				Бетон класса В10	1,8	м³

2-2

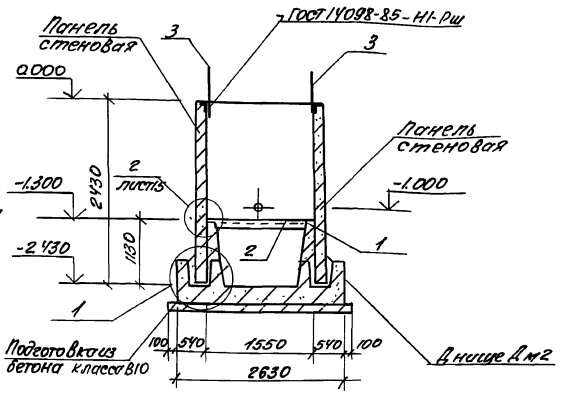

Ведомость расхода стали на элемент кг

Марка элемента	Изделия закладные														Всего	Общий расход
	Арматура класса						Прокат марки									
	AIII			AI			ВСт3пс6-1				ВСт3кп2	ВСт3пс6-1				
	ГОСТ 5781-82			ГОСТ 5781-82			ГОСТ 8509-86		ГОСТ 8240-72		ГОСТ 19903-74					
	ф8		Итого	ф22		Итого	уголок № 7		L18		δ-4		δ-10			
ФОМ3	2,0		2,0	112,0		112,0	54,8		78,9		29,1		14,4		291,2	291,2

Схема расположения ограждения ФОМ3

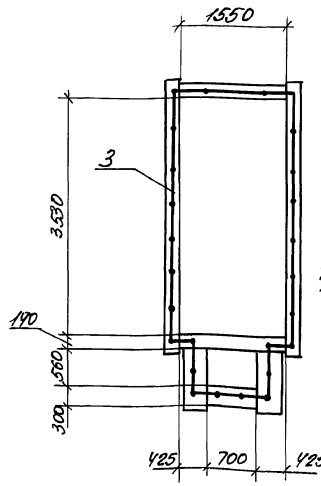

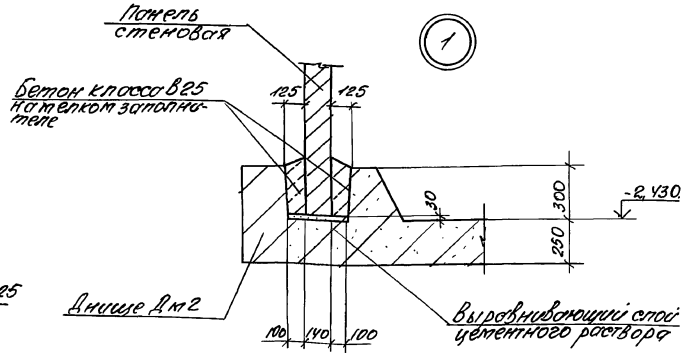

1. Схема расположения элементов стен см. лист 24
2. В ведомость расхода стали на элемент сальник не внесен.

				409-14-77.92		-КЖС
Инж. пр.	Бернбойм			Здание корпуса мокрого аэродромостроительных машин. Вариант-железобетонный каркас		
Зав. гр.	Комиссар					
Гл. спец.	Дикопь			производственные помещения	Стадия	Лист	Листов
Гл. спец.	Высоцкий				Р	23	
Нач. от.	Антипюк			Осадкоуплотнитель ФОМ3 Схема расположения ограждения ФОМ3 Узел 1	ОДЕССКИЙ СТРОЙПРОЕКТ	
Н. контр.	Обозненко					
ГИП	Булкевич					

Привязан

Инв. №

Инв. № подл. | Подп. и дата | Взам. инв. №

25282-02 36

Формат А2

Альбом 2

Схема расположения элементов стен Фом3

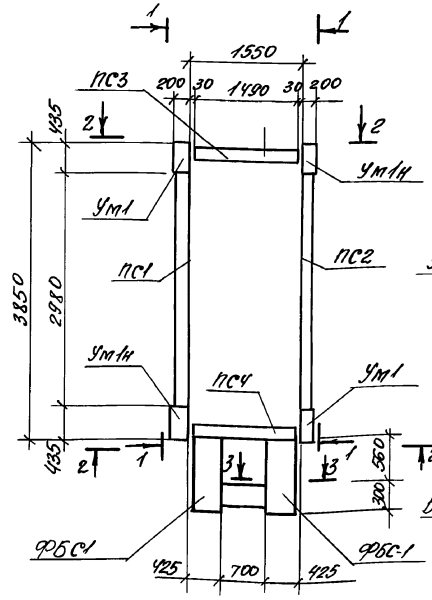

1-1

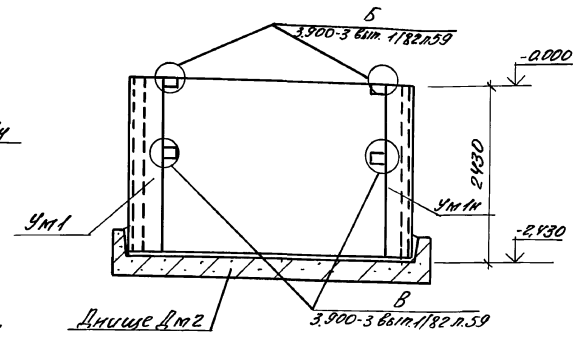

2-2

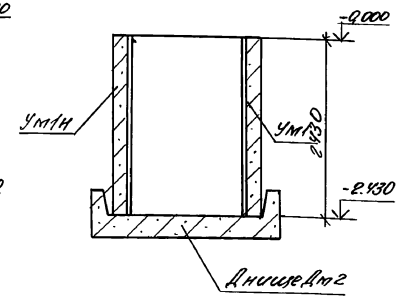

3-3

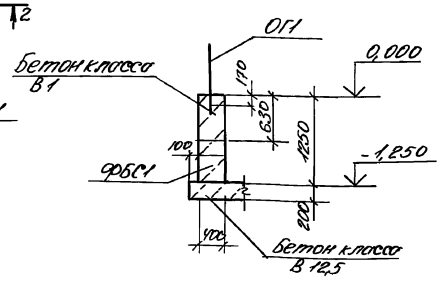

4-4

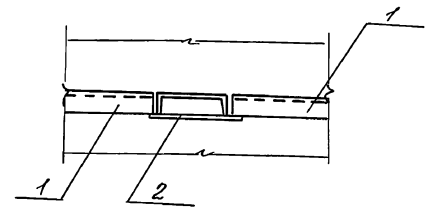

Спецификация к схеме расположения элементов Фом3

Марка поз.	Обозначение	Наименование	Кол.	Масса ед. кг	Примечание
		Панели			
ПС1	3.900-3. Вып 3/82	ПС2-24-К1-02	1	2500	
ПС2		ПС2-24-К1-03	1	2500	
ПС3	3.900-3. Вып.1/82	ПС2Б-24-К1-01	1	1250	
ПС4		ПС2Б-24-К1-02	1	1250	
		Блоки стен подвала			
ФБС1	ГОСТ 13579-78	ФБС 9.4.6Т	2	390	
		Участки			
Ум1	лист 25	Ум1	2		
Ум1Н		Ум1Н	2		
		Днище			
Дм2	лист 25	Дм2	1		

3

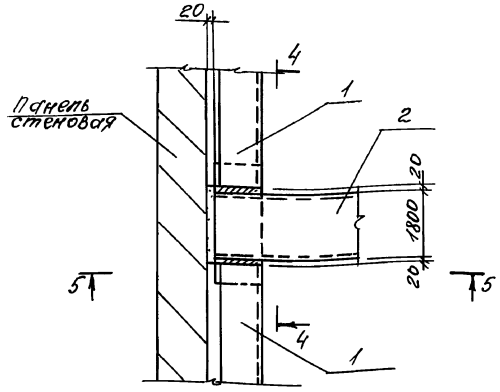

2

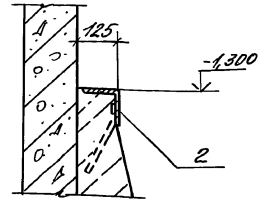

5-5

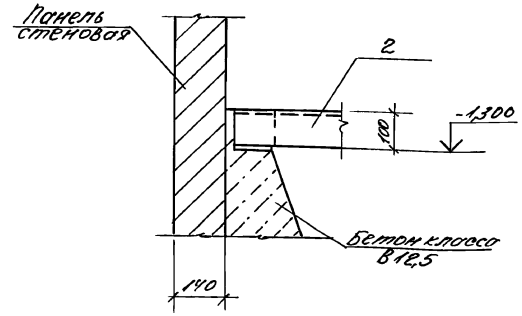

				409-14-77.92		- КЖ
				Здание одноэтажной стойки и складов строительных машин. Вариант-железобетонный каркас		
Инв.№ подл.	Подп. и дата	Взам.инв.№		Производственные помещения	Стадия	Лист	Листов
					Р	24	
				Усадкоуплотнитель Фом3 Схема расположения элементов стен Фом3 Узлы 2,3.	ОДЕССКИЙ СТРОЙПРОЕКТ		
Инв.№							

Нач.отд.	Коваленко		
Н.контр.	Шапиненко		
ГИП	Белавин		

25282-02 37 Формат А2

Участок Ум 1, Ум 1н

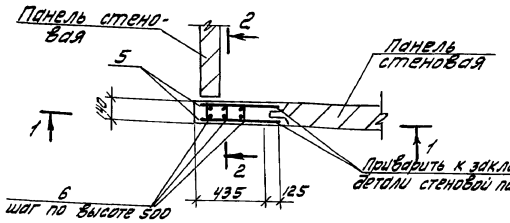

1 - 1

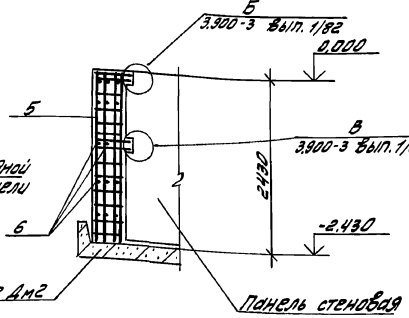

2 - 2

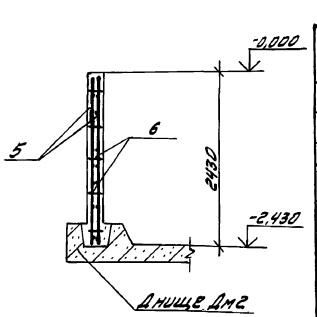

Днище Дм2

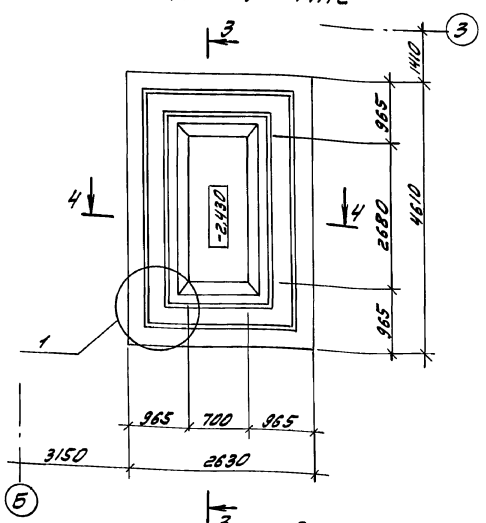

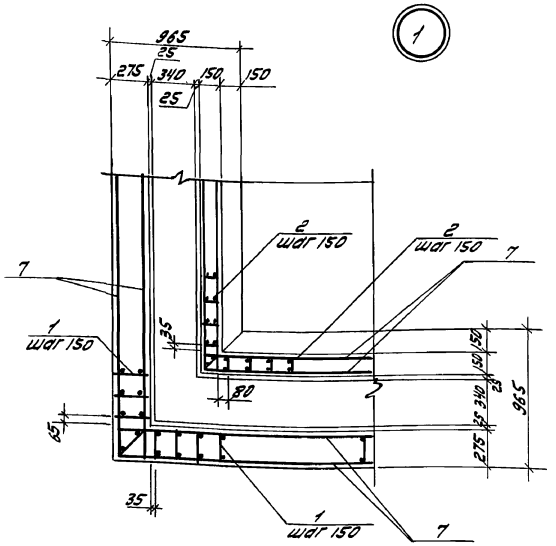

3 - 3

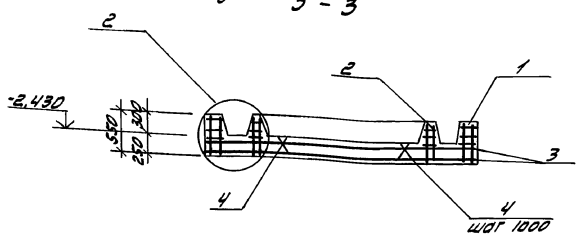

4 - 4

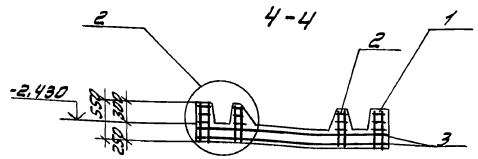

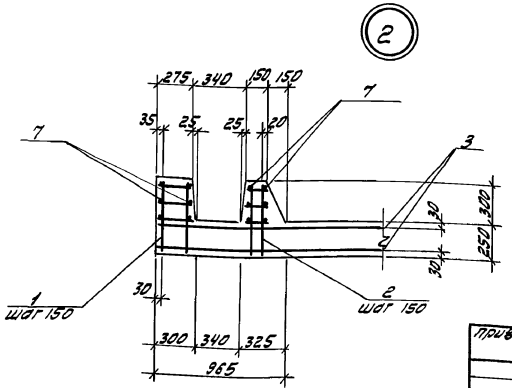

Спецификация участков Ум 1, Ум 1н и днища Дм2

Формат	Зона	Поз.	Обозначение	Наименование	Кол. на исп. Ум 1 Ум 1н	Кол. на исп. Дм2	Кол. на исп.	Примечание
				Сборочные единицы:				
				Каркасы плоские				
А3		1	-КЖСИ-КР1...КР4	КР3		88		
А3		2		КР4		71		
				Сетки				
А3		3	-КЖСИ-С5, С6	С6		2		
А3		4	-КЖСИ-С7, С8	С8		6		
А3		5	-КЖСИ-С4	С4	2			
				Детали:				
				А-I-6 ГОСТ 5781-82				
Б4		6		С=110	15			
Б4		7		С=148,0				п.м.
				Материалы:				
				Бетон класса В12,5	0,18	5,47		м³

Ведомость расхода стали на элемент, кг

Марка элемента	Изделия арматурные							Всего	Общий расход
	Арматура класса								
	A III				A I				
	ГОСТ 5781-82				ГОСТ 5781-82				
	ф20	ф12	ф16	Итого	ф6		Итого		
Ум 1, Ум 1н	47.6	3.2		50.8	3.5		3.5	54.3	54.3
Дм 2		209.1	279.7	488.8	50.5		50.5	539.3	539.3

Поверхность Ум 1, Ум 1н, торкретировать в два слоя с внутренней стороны общей толщиной 25 мм.

Привязан		409-14-77.92	КЖ
Инв. №		Здание наружной мойки и окраски строительных машин. Вариант - железобетонный каркас	
Инж. II к.	Бережной	Производственные помещения	Стадия: Р; Лист: 25; Листов:
Зав. гр.	Каминская	Осадкоуплотнитель фом 3. Участки Ум 1, Ум 1н, Днище Дм2.	ОДЕССКИЙ СТРОЙПРОЕКТ
Гл. спец.	Диколь		
Гл. спец.	Высоцкий		
Нач. отд.	Данилюк		
Н. контр.	Иваницкая		
ГИП	Булавин		

Копировал Довгаль

25282-02 38 Формат А2

Инв. № подл. | Подп. и дата | Взам. инв. №

Альбом 2

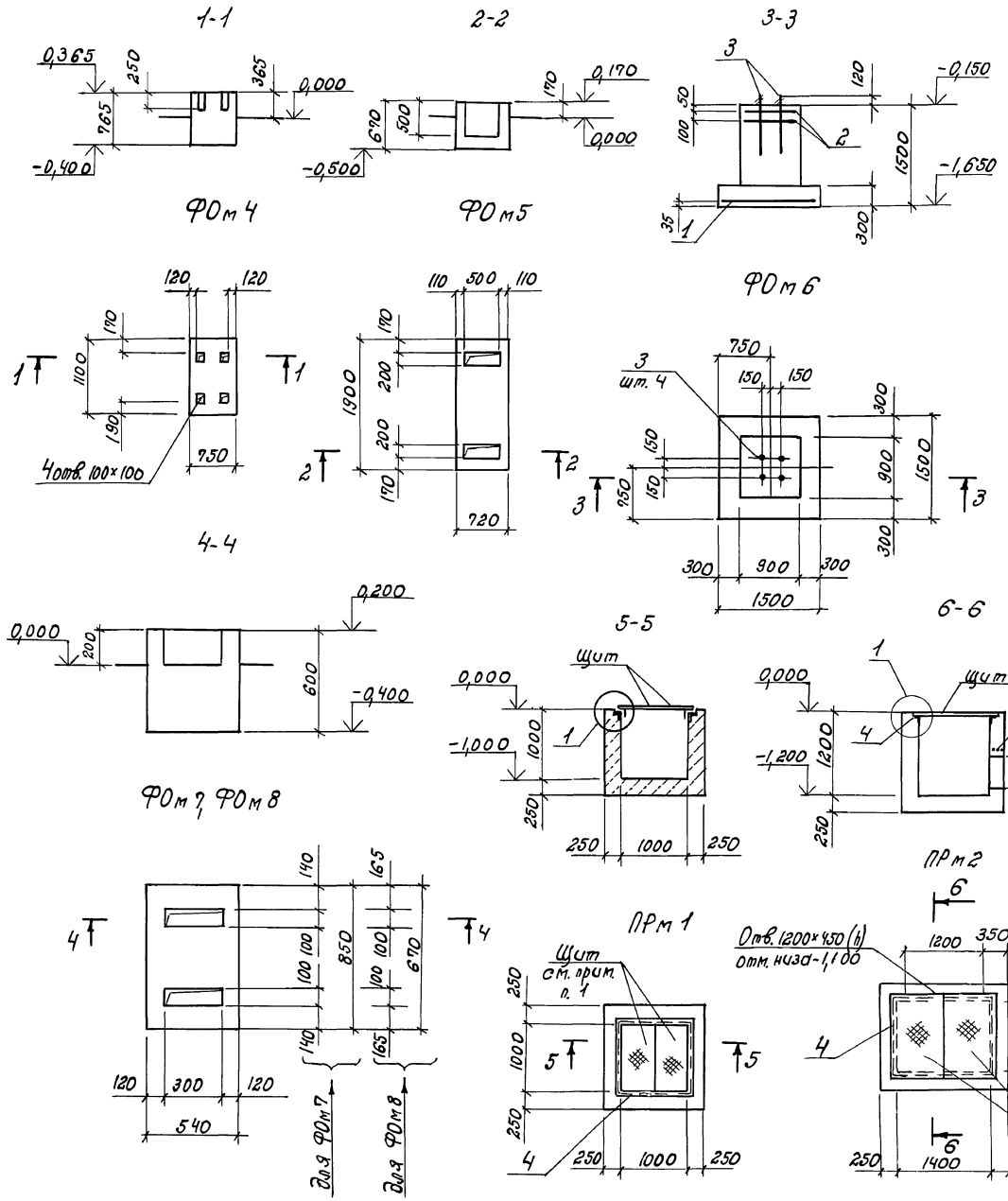

Формат	Зона	Поз.	Обозначение	Наименование	Количество на исполнение ФОм4	ФОм5	ФОм6	ФОм7	ФОм8	ПРм1	ПРм2			Примечания
				Сборочные единицы										
				Сетки										
		1	ГОСТ 23279-85	2С $\frac{12АIII-200}{12АIII-200}$ 145×145			1							21,6 кг
		2		2С $\frac{6АIII-200}{6АIII-200}$ 85×85			2							1,6 кг
				Изделия закладные										
		3	ГОСТ 24379.1-80	Болт 1.1 М24×800В Ст3 пс2			4							
		4	1.400-15, вып. 1	МН555						4,0	3,4			п.м.
				Детали										
		5		А-III-10 ГОСТ 5781-82, ℓ=1800							3			
				Материалы										
				Бетон класса В12,5	0,33	0,6	1,7	0,14	0,1	1,8	1,7			м³

Ведомость расхода стали на элемент, кг.

Марка элемента	Изделия арматурные: Армат. класса АI ГОСТ 5781-82 ф6	АIII ф10	АIII ф12	Всего	Изделия арматурные: Арматура класса АI ГОСТ 5781-82 ф6	АIII ф8	Прокат марки ВСт3 кп2 ГОСТ 8509-72 ∠63×5	ГОСТ 24379.1-86 Болт м24	Всего	Общий расход
ФОм6	3,0		22,0	25,0				13,7	13,7	38,7
ПРм1					0,8	1,2	19,5		21,5	21,5
ПРм2		3,3		3,3	0,9	1,3	21,0		23,1	26,4

1. Щиты замаркированы и внесены в спецификацию на листах 13 и 14.

Инв. N подл.	Подп. и дата	Взам. инв. N	Привязан	Инв. N	
Инж. II к.	Баренбойм		409-14-77.92		-КЖ
Зав. гр.	Каминская		Здание наружной мойки и окраски строительных машин. Вариант - железобетонный каркас.		
Гл. спец.	Диколь		Производственные помещения.	Стадия	Лист	Листов
Гл. спец. от.	Высоцкий			Р	26	
Нач. отд.	Данилюк		Фундаменты ФОм4...ФОм8. Приямки ПРм1, ПРм2.	ОДЕССКИЙ СТРОЙПРОЕКТ		
Н. контр.	Иваниченко					
ГИП	Булавин					

Коп. Прилуцкая 25282-02 39 формат А2

Альбом 2

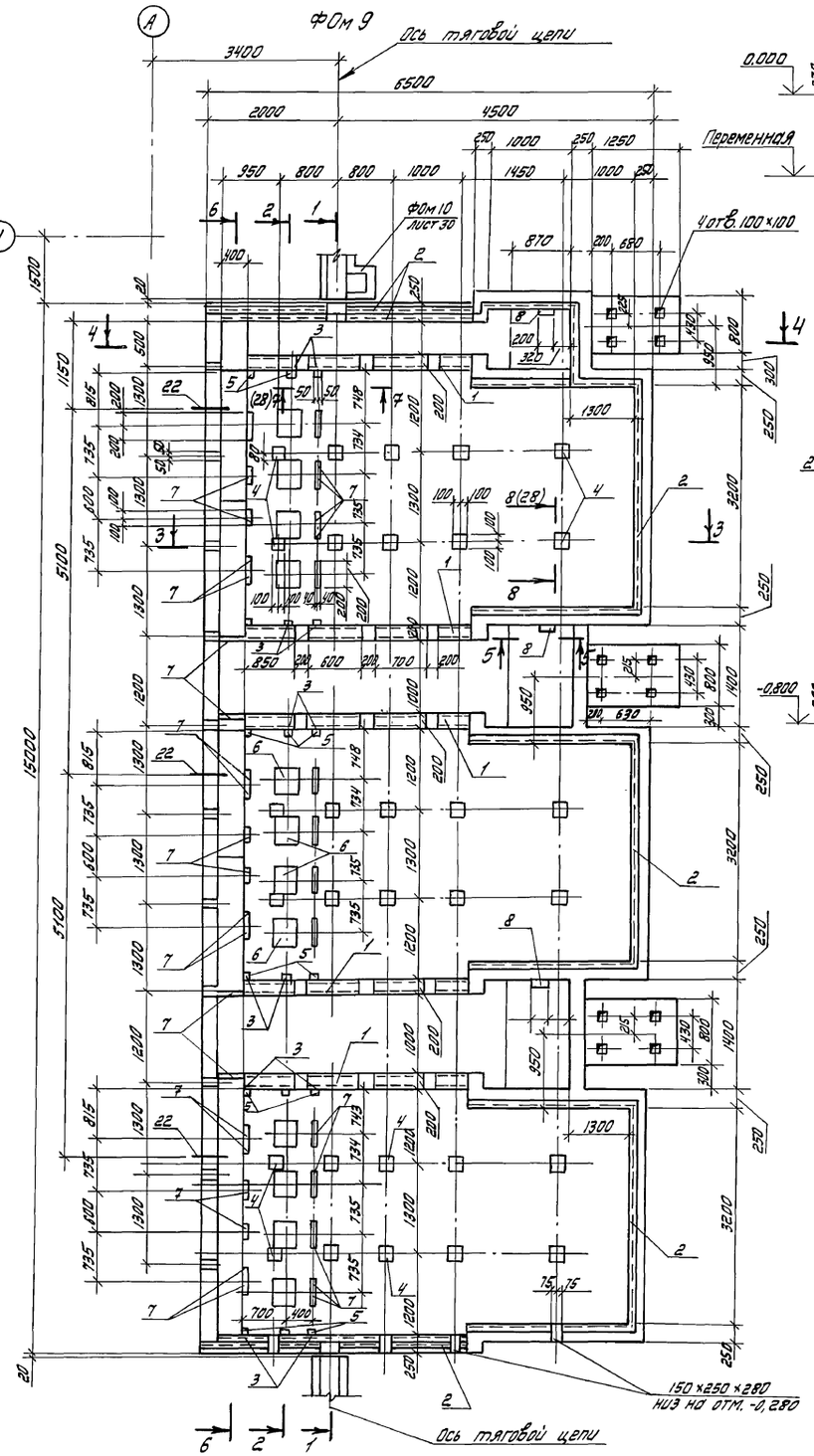

1-1

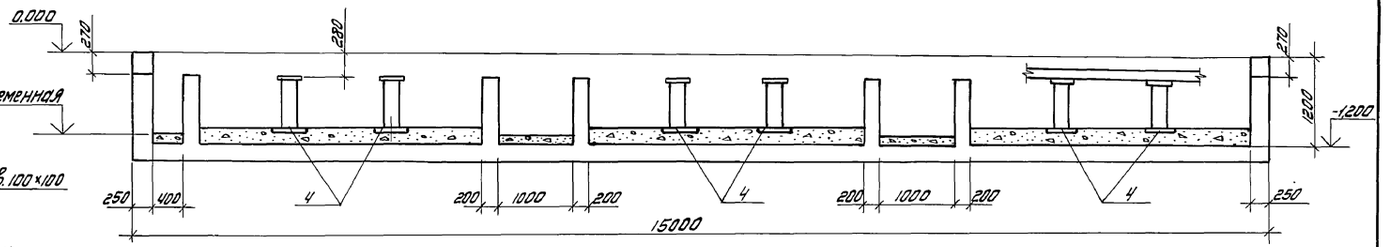

2-2

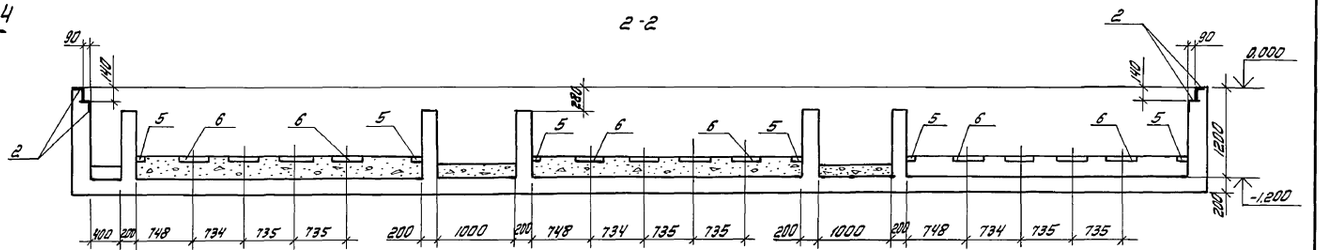

3-3

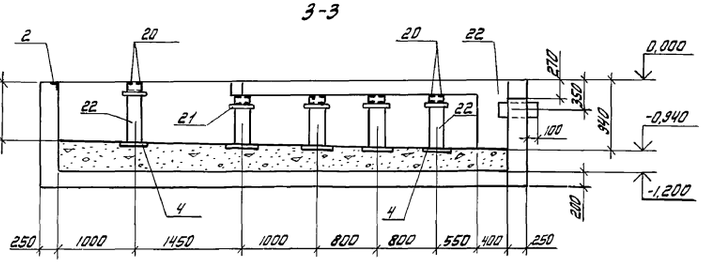

5-5

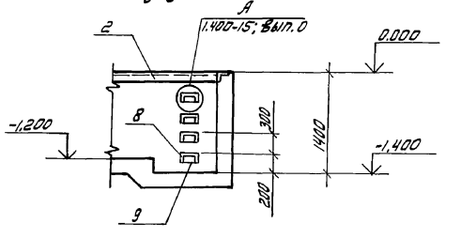

4-4

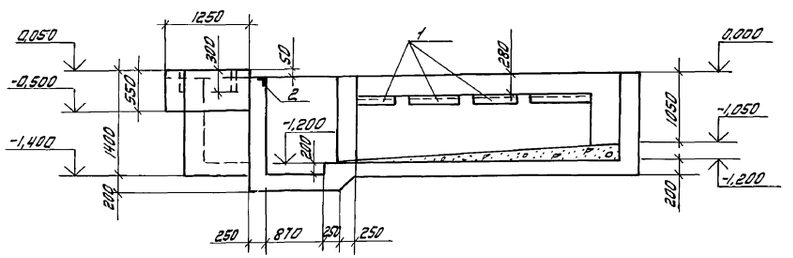

1. Спецификацию фундамента см. на листе 28.
2. Армирование фундамента см. на листе 29.
3. Под фундаментом ФОм 9 выполнить бетонную подготовку из бетона класса В10 толщиной 100 мм.
4. На фундаменте ФОм 9 поз. 22 условно не показана на закладных изделиях (поз. 4).

			409-14-77.92 -КЖ
Инж. Пр.	Кучвара		Здание наружной мойки и окраски строительных машин. Вариант - железобетонный каркас
Арх. Пр.	Печерская		
Зав. гр.	Каминская		Производственные помещения
Гл. спец.	Диколь		
Гл. спец.	Высоцкий		
Нач. отд.	Данилюк		Фундамент ФОм 9. Сечения 1-1 ... 5-5.
Н. контр.	Иванченко		
ГИП	Булавин		

Привязан:

Инв. №

Стадия: Р | Лист: 27 | Листов:

ОДЕССКИЙ СТРОЙПРОЕКТ

Инв. № подл. | Подп. и дата | Взам. инв. №

Довгаль

25282-02 40 Формат А2

Альбом 2

6-6

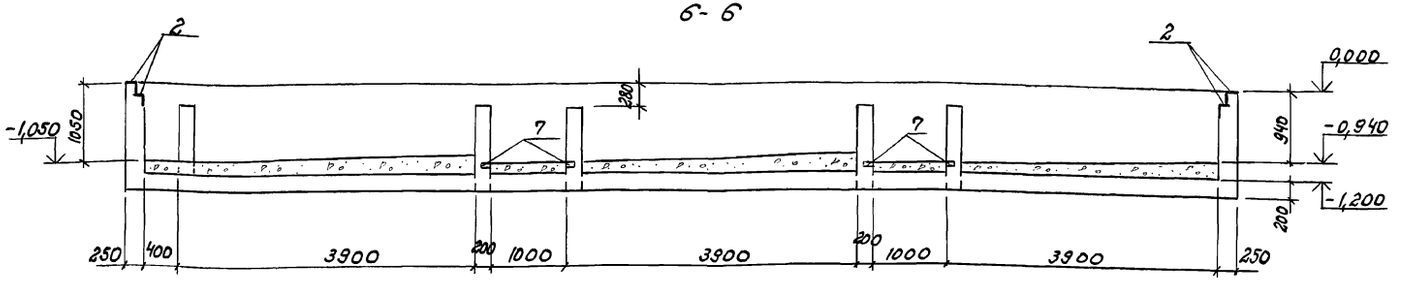

Схема расположения поз. 20

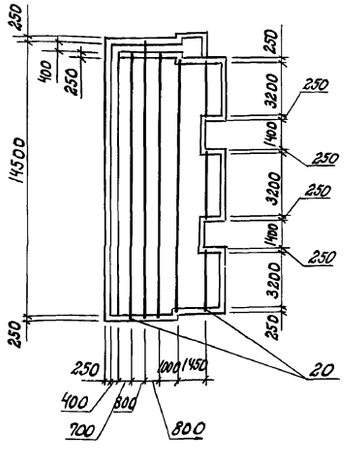

7-7

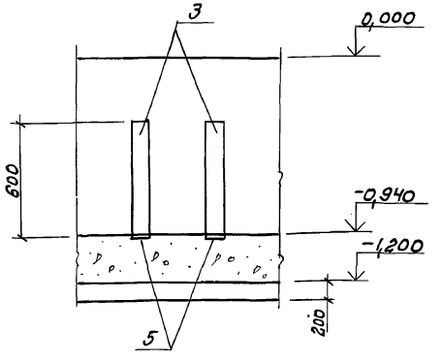

8-8

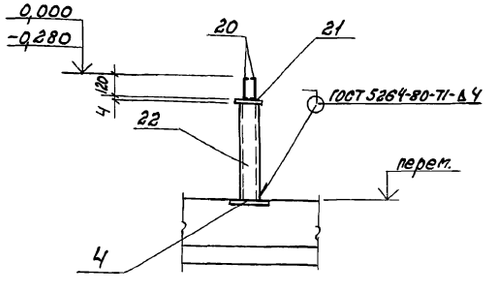

Спецификация фундамента ФОм 9

Формат	Зона	Поз.	Обозначение	Наименование	Кол.	Примечание
				Сборочные единицы		
				Изделия закладные		
		1	-КЖИ-МН13	МН13	16,5	
		2	-КЖИ-МН14	МН14	43,6	
		3	1.400-15, вып. 1	МН127-3 ℓ=600	12	
		4		МН118-1	30	
		5		МН105-1	18	
		6	3.400-6/76	МИ1-35	12	
		7		МИ1-14	58	
		8	1.400-15, вып. 1	МН801	12	
		9		МН107-3	12	
		10	ГОСТ 23279-85	4С $\frac{8АIII-200(100)}{6АI-200}$ 1340×4060 $\frac{30}{20}$	9	
		11		4С $\frac{8АIII-200(100)}{6АI-200}$ 2350×3660 $\frac{30}{25}$	3	
		12		4Ср $\frac{5Вр1-200}{5Вр1-100}$ 2250×14950	1	
		13		4Ср $\frac{5Вр1-100}{5Вр1-100}$ 1550×14950	1	
		14		4С $\frac{5Вр1-100}{5Вр1-100}$ 2350×3650	3	
		15		4С $\frac{6АI-200}{10АIII-150}$ 3450×3850 $\frac{50}{25}$	2	
		16	-КЖИ-С11...С13	С11	1	
		17		С12	1	
		18		С13	6	
		19	ГОСТ 23279-85	4С $\frac{5Вр1-100}{5Вр1-100}$ 1250×1850	2	
				Детали		
		21		Лист $\frac{4×140×140\ ГОСТ\ 19903-74}{ВСт3кп2\ ГОСТ\ 14637-79}$	30	
		22		Труба $\frac{89×5\ ГОСТ\ 8732-78}{Д\ ГОСТ\ 8731-74}$	18,5	м
				Материалы		
				Бетон класса В12,5	33,3	$м^3$
				Бетон класса В10	27,0	$м^3$

Ведомость расхода стали на элемент, кг.

Марка элемента	Изделия арматурные								Изделия закладные																			Общий расход
	Арматура класса							Всего	Арматура класса						Прокат марки												Всего	
	Вр1		А-I		А-III				А-I		А-III				ВСт3пс6-1													
	ГОСТ 6727-80		ГОСТ 5781-82						ГОСТ 5781-82						ГОСТ 8240-89		ГОСТ 8509-86		ГОСТ 19903-74					ГОСТ 8732-78				
	ф5	Итого	ф6	Итого	ф8	ф10	Итого		ф16	Итого	ф8	ф10	ф12	Итого	I20	Итого	L140×10	Итого	б=4	б=6	б=8	б=10	Итого	Труба 89×5		Итого		
ФОм 9	239,3	239,3	174,0	174,0	122,3	213,3	335,6	748,9	10,9	10,9	47,3	21,9	51,0	120,2	303,6	303,6	937,4	937,4	18,0	100,0	75,0	142,8	335,8	181,3		181,3	1889,2	2638,1

1. Для ФОм9 принять бетон класса В12,5 особоплотный с маркой по водонепроницаемости W8 с водоцементным отношением не более 0,45.
2. Изделия закладные и стальные элементы защитить от коррозии перхлорвиниловым лаком ХВ-784 по грунтовке ХС-010.
3. Расход стали на схему расположения (поз. 20)

Швеллер $\frac{12\ ГОСТ\ 8240-89}{ВСт3пс6-1\ ТУ14-1-3023-80}$ — 1404 кг.

Инж. II к.	Кучвара	
Арх. II к.	Печерская	
Зав. гр.	Каминская	
Гл. спец.	Диколь	
Гл. спец.	Высоцкий	
Нач. отд.	Данилюк	
Н. контр.	Иваниченко	
ГИП	Булавин	

Привязан:

Инв. №

409-14-77.92 -КЖ

Здание наружной мойки и окраски строительных машин. Вариант-железобетонный каркас.

Производственные помещения.

Стадия	Лист	Листов
Р	28	

Фундамент ФОм9. Сечения 6-6... 8-8.

ОДЕССКИЙ СТРОЙПРОЕКТ

25282-02 41 копировал Прилуцкая формат А2

Инв. № подл. | Подп. и дата | Взам. инв. №

Альбом 2

9-9

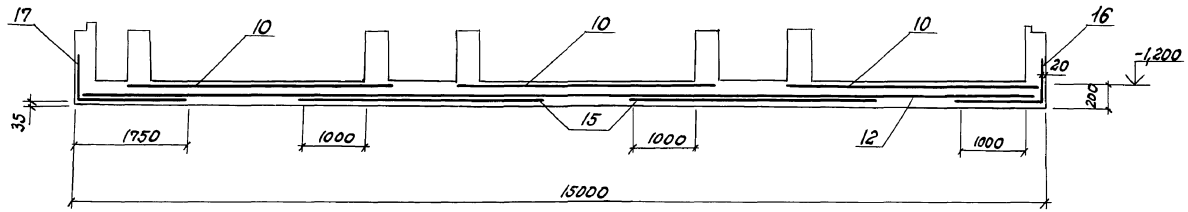

11-11

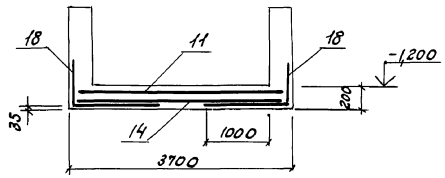

Схема расположения верхних сеток ФОм 9

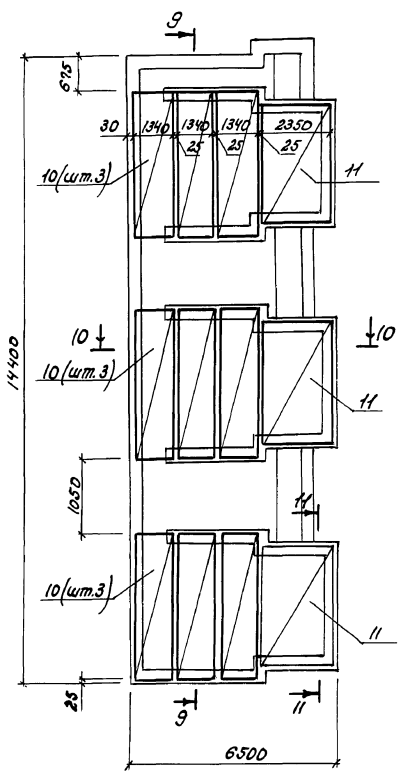

Схема расположения нижних сеток ФОм 9

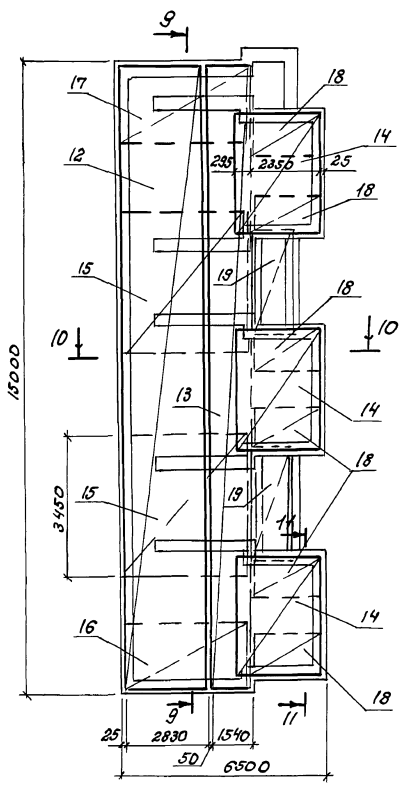

10-10

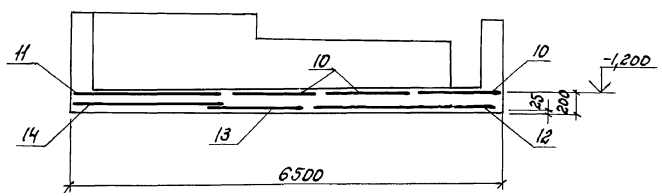

Марка фундамента	Наименование оборудования	Примеч.
ФОм 9	Бескамерная установка с нижним отсосом воздуха НЕИ-00-00	

Спецификация приведена на листе 28

					409-14-77.92 -КЖС		
		Инж. ПК	Кучвара		Здание наружной мойки и окраски строительных машин. Вариант-железобетонный каркас.		
		Рук. гр.	Печерская				
Привязан		Зав. гр.	Каминская		Производственные помещения.	Стадия	Лист	Листов
		Гл. спец.	Диколь			Р	29	
		Гл. спец.	Высоцкий					
		Нач. отд.	Данилюк		Фундамент ФОм 9. Схема расположения верхних и нижних сеток. Сечения 9-9... 11-11	ОДЕССКИЙ СТРОЙПРОЕКТ	
		Н. контр.	Иваниченко				
Инв. №		ГИП	Булавин				

25282-02 42 копировал Прилуцкая формат А2

Инв. № подл. | Подп. и дата | Взам. инв. №

Альбом 2

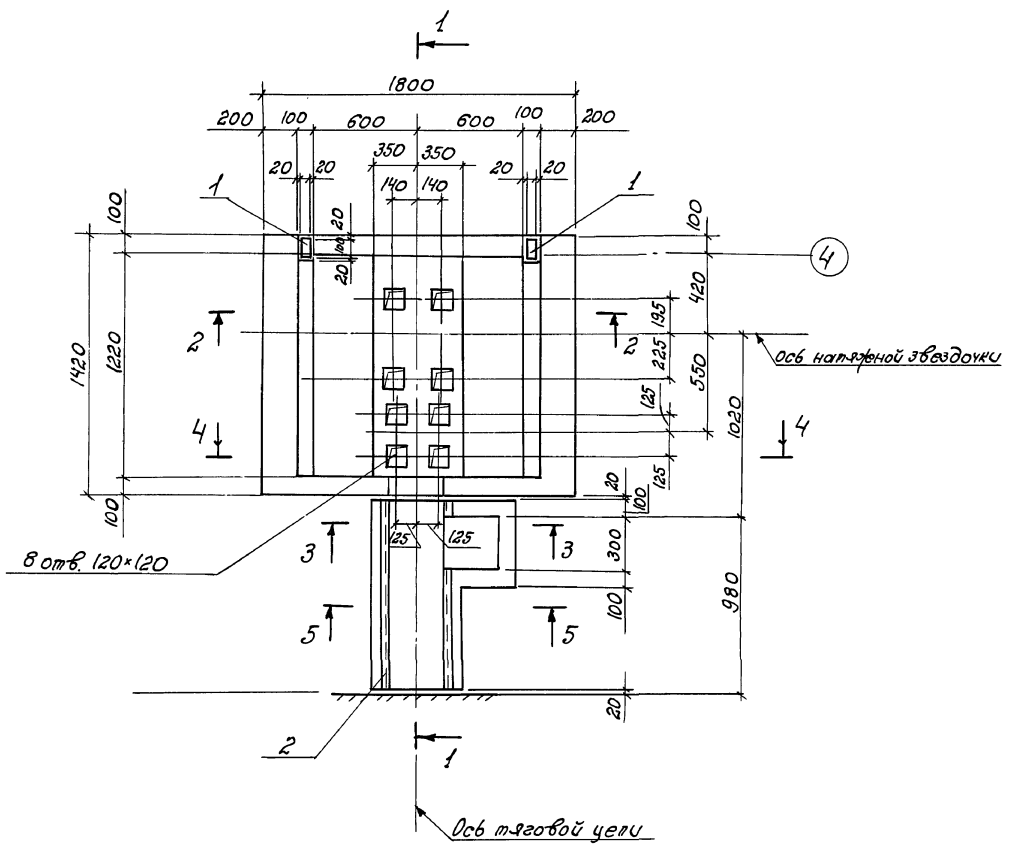

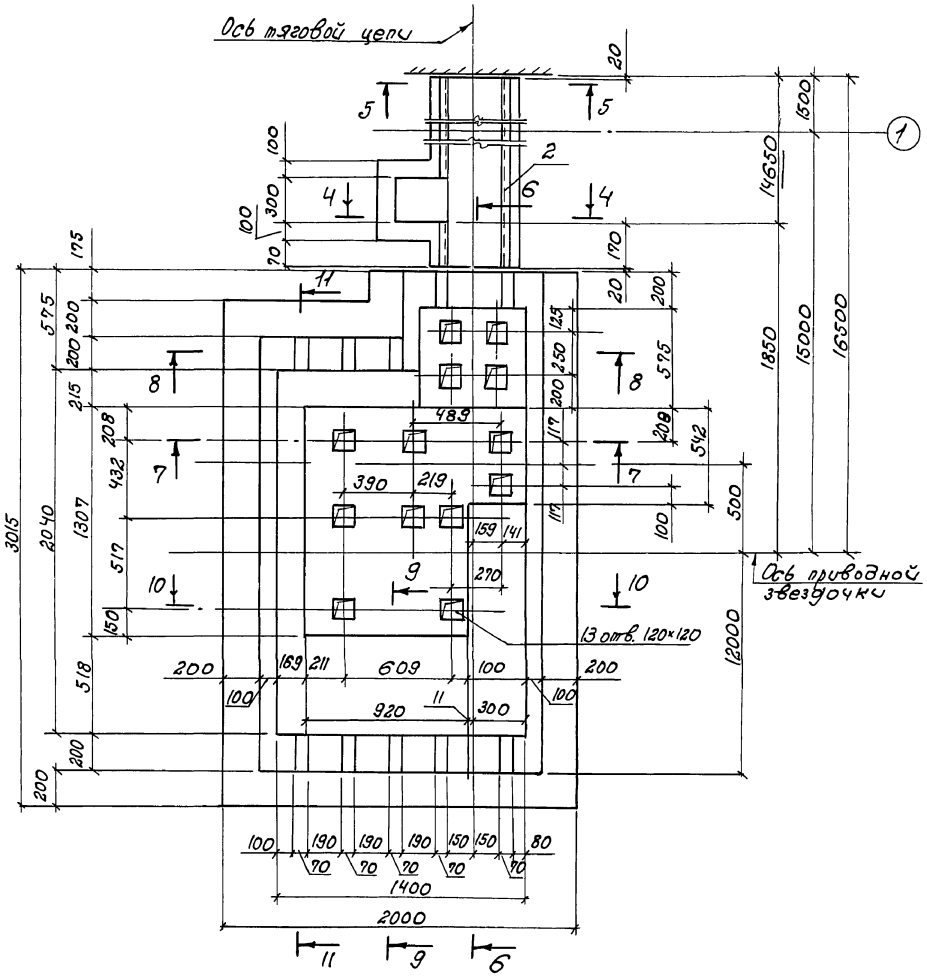

Марка фундамента	Наименование оборудования	Примечание
ФОм10	Цепь тяговая /НЕК-00-00-00/	

Сечения I-I...II-II разработаны на листе 31

Инж. Тк.	Мулерман		409-14-77.92	— КЖС
Арх. пр.	Печерская		Здание наружной мойки и окраски строительных машин. Вариант — железобетонный каркас	
Зав. гр.	Каминская		Производственные помещения.	Стадия: Р; Лист: 30; Листов:
Гл. спец.	Диколь			
Гл. спец.	Высоцкий			
Нач. отд.	Данилюк		Фундамент ФОм10	ОДЕССКИЙ СТРОЙПРОЕКТ
Н. контр.	Иваниченко			
ГИП	Булавин			

Привязан

Инв. N

Инв. N подл. | Подп. и дата | Взам. инв. N

Коп. Прилуцкая 25282-02 43 формат А2

Альбом 2

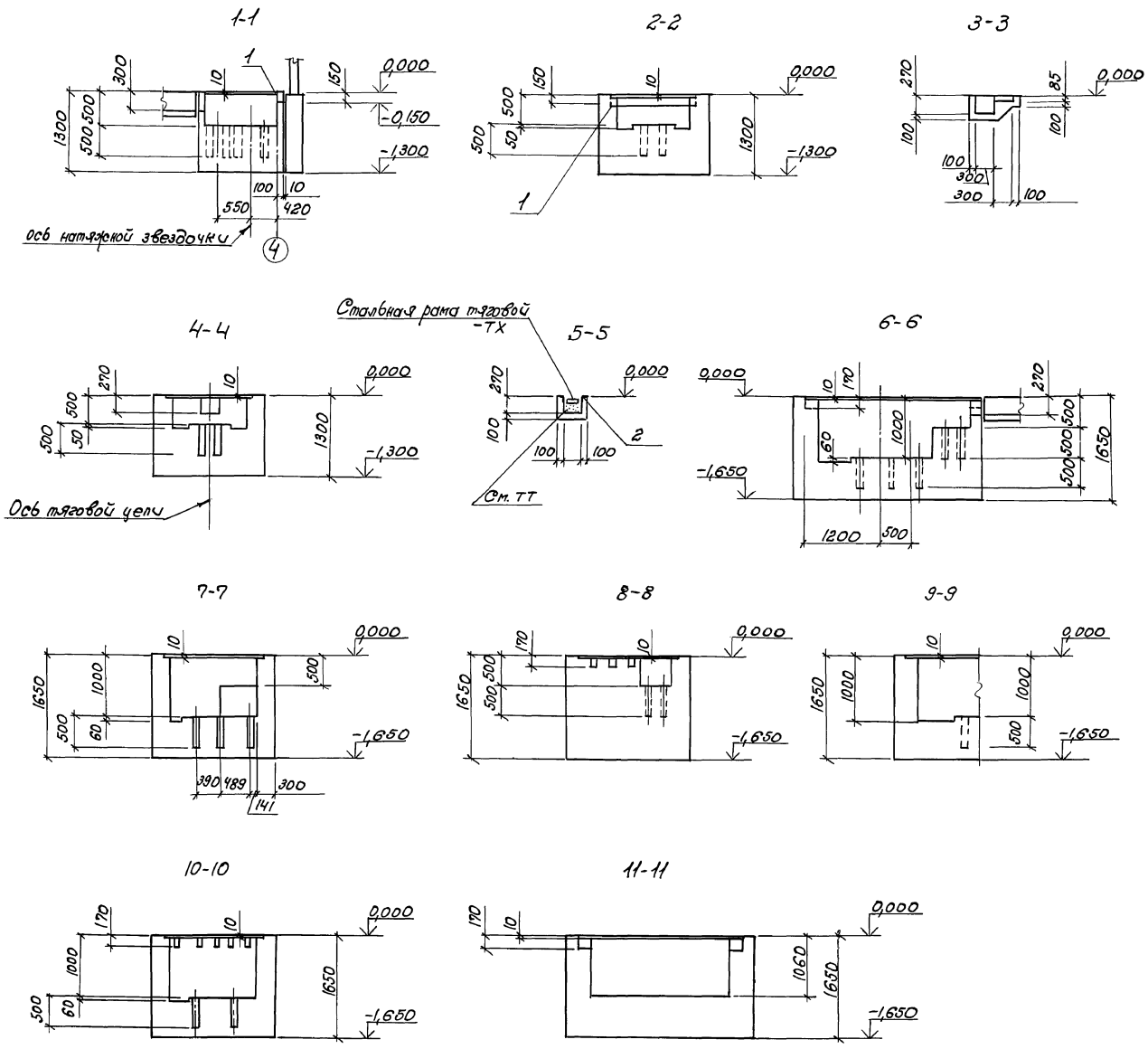

Спецификация фундамента ФОм 10

Формат	Зона	Поз.	Обозначение	Наименование	К-во	Примечан.
				Сборочные единицы		
				Изделие закладное		
		1	1.400-15; вып. 1	МН101-3-01	2	
		2		МН 517	30,9	п.м.
				Материалы		
				Бетон класса В12,5	9,1	$м^3$
				Бетон класса В15	2,3	$м^3$

1. Каналы тяговой цепи добетонировать мелкозернистым бетоном группы А класса В15 после установки стальной рамы тяговой цепи.

Инж. Тк.	Мулерман		409-14-77.92	-КЖ
Арх. пр.	Печерская		Здание наружной мойки и окраски строительных машин. Вариант-железобетонный каркас	
Зав. гр.	Каминская		Производственные помещения.	Стадия: Р; Лист: 31; Листов:
Гл. спец.	Диколь			
Гл. спец.	Высоцкий			
Нач. отд.	Данилюк		Фундамент ФОм 10. Сечения 1-1-11-11.	ОДЕССКИЙ СТРОЙПРОЕКТ
Н. контр.	Иваниченко			
ГИП	Булавин			

Привязан

Инв. N

Инв. N подл. | Подп. и дата | Взам. инв. N

Альбом 2

Схема расположения панелей стен по оси А

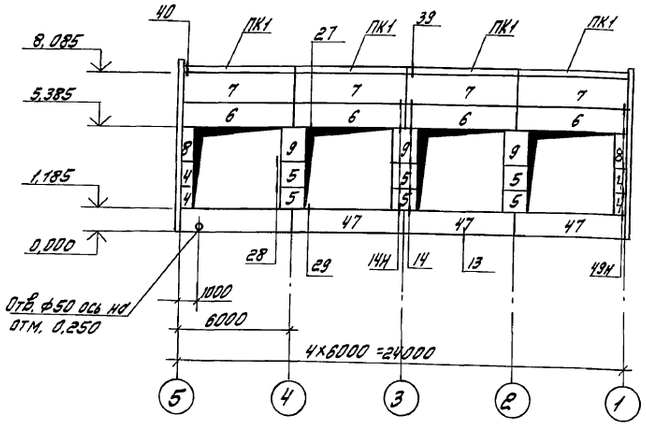

Схема расположения панелей стен по оси 1

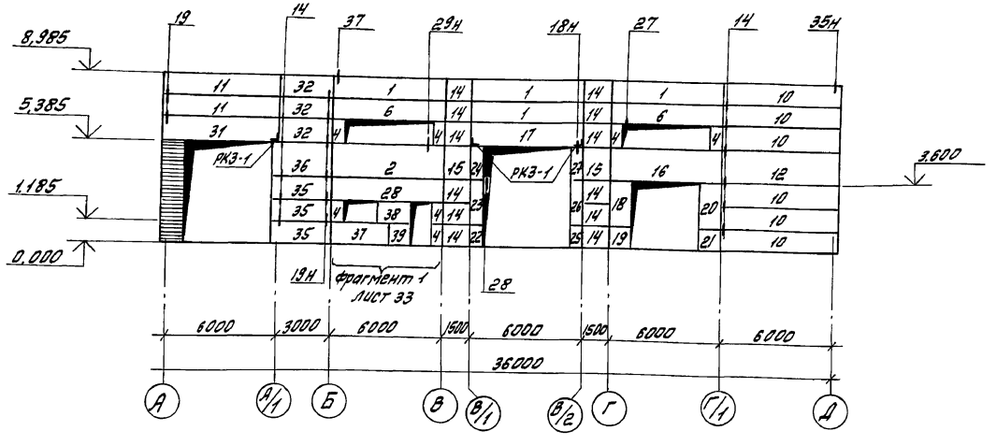

Схема расположения панелей стен по оси Д

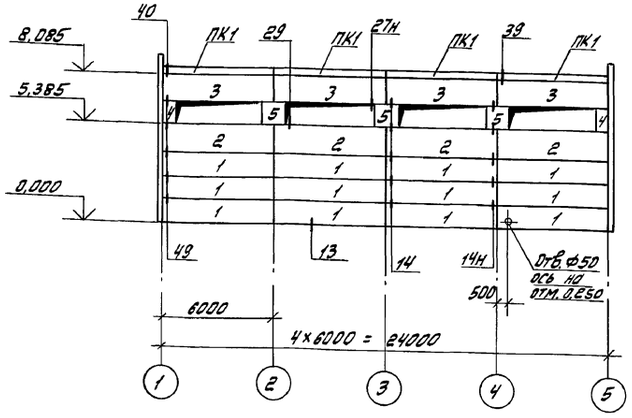

Схема расположения панелей стен по оси 5

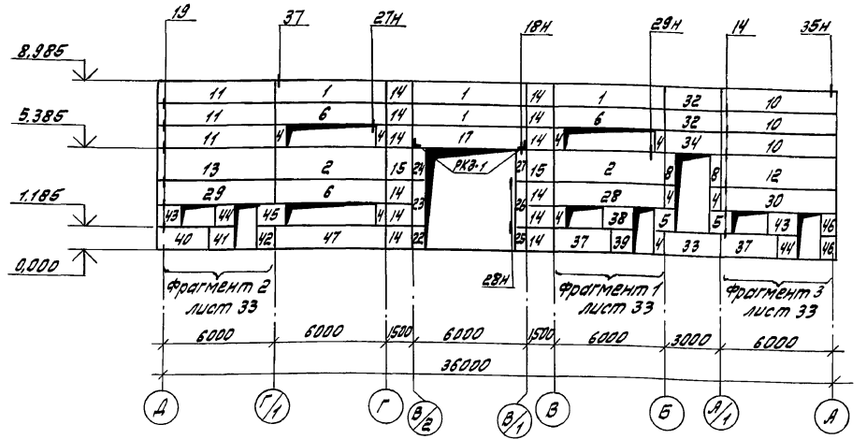

Спецификацию к схемам расположения панелей стен и ТТ см. на листе 34.

				409-14-77.92		-КЖ
Инж. I к.	Беложенко			Здание наружной мойки и окраски строительных машин. Вариант - железобетонный каркас		
Арх. II кат.	Печерская					
Зав. гр.	Каминская			Производственные помещения	Стадия	Лист	Листов
Гл. спец.	Диколь				Р	32	
Гл. спец.	Высоцкий			Схема расположения панелей стен по осям 1:5; А:Д.	ОДЕССКИЙ СТРОЙПРОЕКТ	
Нач. отд.	Данилюк					
Н. контр.	Иваниченко					
ГИП	Булавин					

Привязан

Инв. №

Прилуцкая

25282-02 45 Формат А2

Инв. № подл. | Подп. и дата | Взам. инв. №

Альбом 2

Фрагмент 1

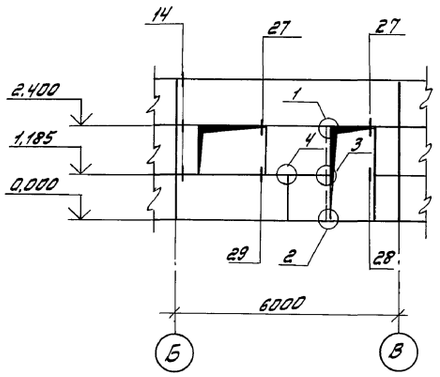

Фрагмент 2

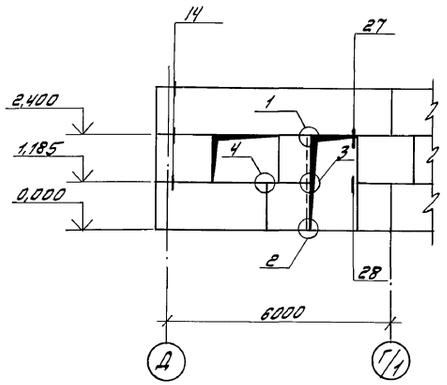

Фрагмент 3

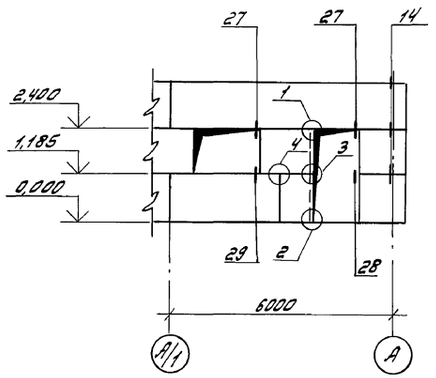

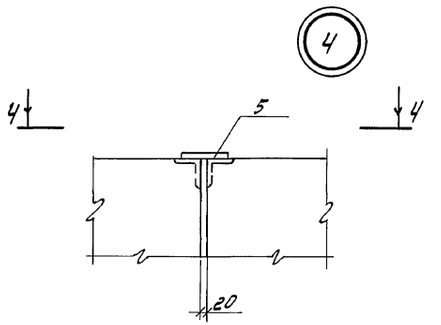

4-4

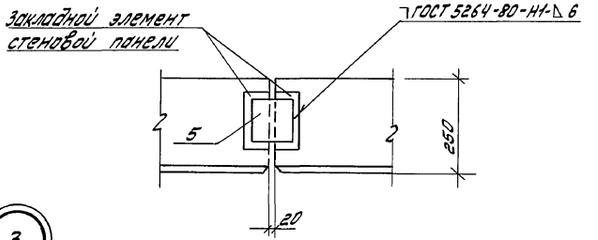

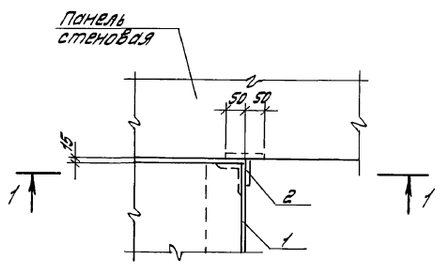

1-1

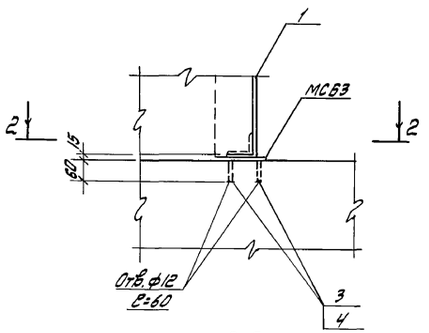

2-2

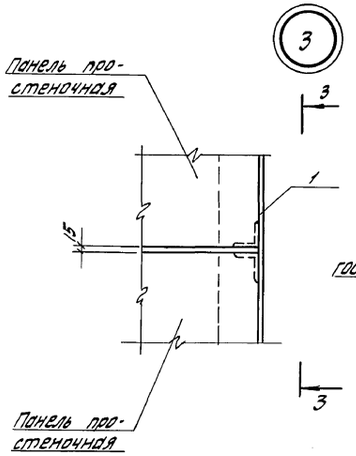

3-3

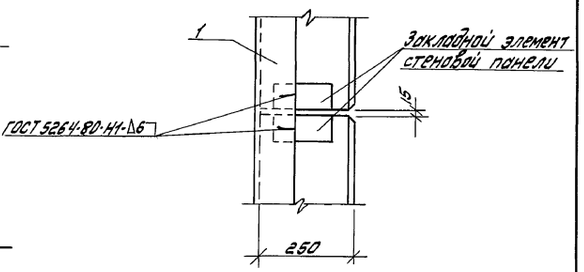

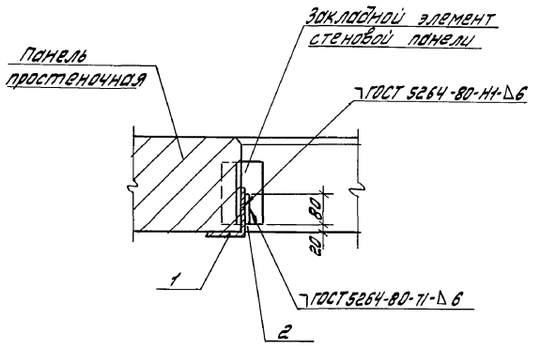

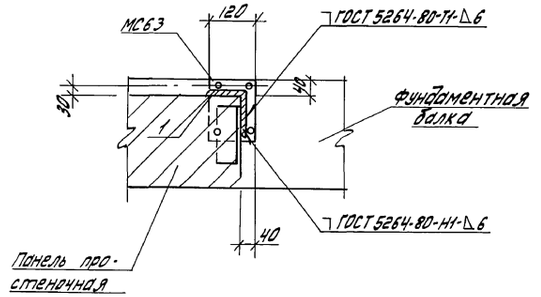

				409-14-77.92 -КЖ	
			Инж. I к.	Беложенко	Здание наружной мойки и окраски строительных машин. Вариант - железобетонный каркас
			Арх. II к.	Печерская	
			Зав. гр.	Каминская	Производственные помещения
			Гл. спец.	Диколь	Стадия: Р; Лист: 33; Листов:
			Гл. спец.	Высоцкий	
			Нач. отд.	Данелюк	Фрагмент 1...3, Узлы 1...4.
			Н. контр.	Иваниченко	ОДЕССКИЙ СТРОЙПРОЕКТ
			ГИП	Булавин	

Привязан:

Инв. №

Прилуцкая

25282-02 46 Формат А2

Инв. № подл. | Подп. и дата | Взам. инв. №

Альбом 2

Спецификация к схемам расположения панелей стен (начало)

Марка поз.	Обозначение	Наименование	Кол.	Масса ед, кг.	Примечание
		Панели стеновые			
1	1.030.1-1, вып. 1-1	ПС60.12.2,5-3л-31	20	2120	
2		ПС60.18.2,5-6л-36	3	3230	
3		ПС60.15.2,5-6л-40	4	2690	
4		2ПС6.12.2,5-л-60	22	210	
5		2ПС12.12.2,5-л-59	11	420	
6		ПС60.12.2,5-6л-37	9	2150	
7		ПС60.15.2,5-5л-35	4	2670	
8		2ПС6.18.2,5-л-60	2	320	
9		2ПС12.18.2,5-л-59	3	630	
10		ПС63.12.2,5-3л-1.31	9	2230	
11		ПС63.12.2,5-3л-2.31	5		
12		ПС63.18.2,5-3л-1.31	2	3230	
13		ПС63.18.2,5-3л-2.31	1		
14		2ПС15.12.2,5-л-58	24	530	
15		2ПС15.18.2,5-л-58	4	790	
16	-кжи-ПС60.12.2,5-6л-32-01	ПС60.18.2,5-6л-31-01	1	3230	
17		ПС60.12.2,5-6л-32-01	1	2120	
18	-кжи-2ПС12.24.2,5-л-59-01	2ПС12.24.2,5-л-59-01	1	840	
19	-кжи-2ПС12.12.2,5-л-59-02	2ПС12.12.2,5-л-59-02	1	420	
20	-кжи-2ПС12.24.2,5-л-59-01	2ПС12.24.2,5-л-59-02	1	840	
21	-кжи-2ПС12.12.2,5-л-59-03	2ПС12.12.2,5-л-59-03	1	420	
22	-кжи-2ПС12.12.2,5-л-59-01	2ПС6.12.2,5-л-60-01	2	210	
23	-кжи-2ПС12.24.2,5-л-59-01	2ПС6.24.2,5-л-60-01	2	420	
24	-кжи-2ПС6.18.2,5-л-60-01	2ПС6.18.2,5-л-60-01	2	320	
25	-кжи-2ПС12.12.2,5л-59-01	2ПС6.12.2,5-л-60-02	2	210	
26	-кжи-2ПС12.24.2,5-л-59-01	2ПС6.24.2,5-л-60-02	2	420	
27	-кжи-2ПС6.18.2,5-л-60-01	2ПС6.18.2,5-л-60-02	2	320	
28	-кжи-ПС60.12.2,5-6л-37-03	ПС60.12.2,5-6л-37-03	2	2150	
29	-кжи-ПС63.12.2,5-6л-2.37-01	ПС63.12.2,5-6л-2,37-01	1	2260	
30		ПС63.12.2,5-6л-1.37-01	1		
31	-кжи-ПС63.12.2,5-6л-2.33-01	ПС63.12.2,5-6л-2,33-01	1		
32	1.030.1-1, вып. 1-1	ПС30.12.2,5-6л-53	5	1060	
33		ПС30.12.2,5-6л-54	1		
34		ПС30.12.2,5-6л-55	1		
35	-кжи-ПС1	ПС1	3		
36	-кжи-ПС2	ПС2	1		
37	-кжи-ПС30.12.2,5-6л-53-01	ПС30.12.2,5-6л-54-01	3	1060	
38	-кжи-2ПС18.12.2,5-л-73-01	2ПС18.12.2,5-л-73-01	2	620	
39	1.030.1-1. вып. 1	2ПС12.12.2,5-л-59	2	420	
40	-кжи-ПС30.12.2,5-6л-54-03	ПС30.12.2,5-6л-54-03	1	1060	
41	-кжи-2ПС12.12.2,5-л-59-04	2ПС12.12.2,5-л-59-04	1	420	
42	-кжи-2ПС9.12.2,5-л-72-01	2ПС9.12.2,5-л-72-01	1	320	

(окончание)

Марка поз.	Обозначение	Наименование	Кол.	Масса ед, кг	Примечание
43	1.030.1-1, вып. 1-1	2ПС15.12.2,5-л-58	1	530	
44	-кжи-2ПС9.12.2,5-л-72-01	2ПС9.12.2,5-л-72-02	1	320	
45	-кжи-2ПС15.12.2,5-л-58-01	2ПС15.12.2,5-л-58-01	1	530	
46	-кжи-2ПС12.12.2,5л-59-04	2ПС12.12.2,5-л-59-05	2	420	
47	1.030.1-1. вып. 1-1	ПС60.12.2,5-6л-36	4	2120	
		Панели карнизные			
ПК1	1.030.1-1, вып. 2-1	ПК60.7-л	8	1300	
		Соединительные изделия			
1	1.030.1-1. вып. 4-1	Т3	228	0,4	
30		Т5	20	0,4	
20		Т8	20	0,5	
26		Т9	4	0,4	
27		Т10	12	1,3	
3		Т17	10	0,3	
19	1.030.1-1, вып. 3-3	Лист $\frac{8\times80\times140\ ГОСТ\ 19903-74}{ВСт.3\ кп2\ ГОСТ\ 14637-79}$	64	0,7	
22		Лист $\frac{8\times140\times140\ ГОСТ\ 19903-74}{ВСт.3\ кп2\ ГОСТ\ 14637-79}$	31	1,2	
29		Лист $\frac{6\times60\times250\ ГОСТ\ 19903-74}{ВСт.3\ кп2\ ГОСТ\ 14637-79}$	4	0,7	
А1	1.030.1-1, вып. 0-3	А1	16	0,7	
А2		А2	16	1,2	
А3		А3	24	0,4	
МС63	1.030.9-2 вып. 7-2	МС63	4	1,0	
1		Уголок $\frac{125\times125\times8\ ГОСТ\ 8509-8}{ВСт.3\ пс6-17У14-1-3023-80}$ $l=2400$	4	37,2	
2		Лист $\frac{8\times70\times80\ ГОСТ\ 19903-74}{ВСт.3\ кп2\ ГОСТ\ 14637-79}$	4	0,33	
3		Дюбель ДРК-10	16	0,033	
4		Болт М10×30.58 ГОСТ 7798-70	16		
5		Лист $\frac{8\times100\times150\ ГОСТ\ 19903-74}{ВСт.3\ кп2\ ГОСТ\ 14637-79}$	8	0,94	
РК3-1	-кжи-РК3-1	Опорная консоль РК3-1	5		

1. Панели стен приняты из керамзитобетона марки 50 плотностью $\rho=900\ кг/м^3$ толщиной 250мм по серии 1.030.1-1, вып. 1-1, 0-3, 3-3, 1-3.
2. На схемах расположения панелей стен узлы крепления замаркированы частично. Аналогичные узлы принять по замаркированным.
3. Схемы расположения закладных изделий в панелях см. серии 1.030.1-1, вып. 0-3.
4. Закладные изделия панелей стен, опорные консоли и соединительные элементы должны быть защищены от коррозии горячим цинковым покрытием, толщиной 60...100мкм согласно п. 5,22 СНиП 2.03.11-85 „Защита строительных конструкций от коррозии."
5. Наружная отделка панелей стен принята покраска цементно-перхлорвиниловыми красками ЦПХВ.
6. По узлу 4 простеночные панели соединяются попарно вверху и внизу до монтажа.

Инв.№ подл. | Подп. и дата | Взам.инв.№

Привязан

Инв.№

Инж.пр.	Белюженко	
Арх.пр.	Печерская	
Зав.гр.	Каминская	
Гл.спец.	Диколь	
Гл.спец.	Высоцкий	
Нач.отд.	Данилюк	
Н.контр.	Иваниченко	
ГИП	Булавин	

409-14-77.92 КЖ-

Здание наружной мойки и окраски строительных машин. Вариант-железобетонный каркас.

Производственные помещения.

Стадия	Лист	Листов
Р	34	

Спецификация к схемам расположения панелей стен

ОДЕССКИЙ СТРОЙПРОЕКТ

25282-02 47 Копировал Прилуцкая формат А2

Альбом 2

Схема расположения стоек и насадок торцевого фахверка по оси 1

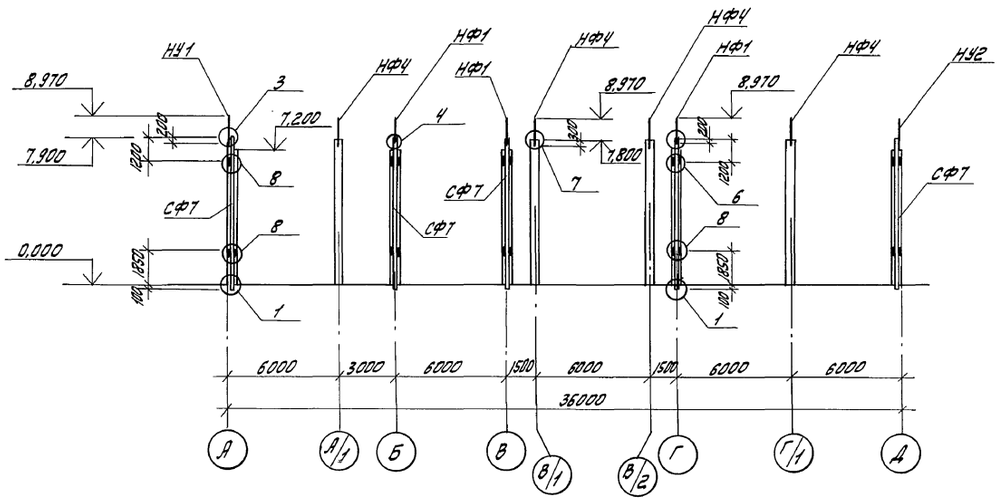

Схема расположения стоек и насадок торцевого фахверка по оси 5

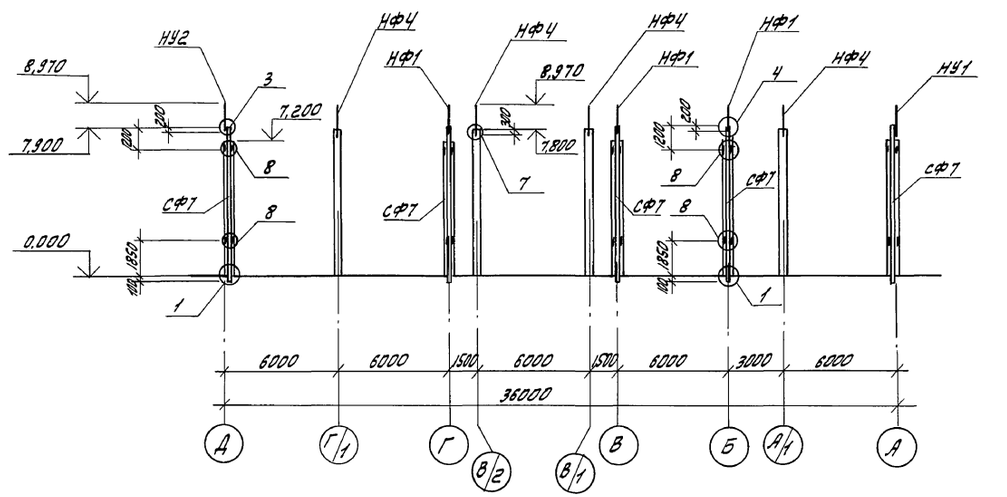

Спецификация к схемам расположения стоек и насадок торцевого фахверка

Марка поз.	Обозначение	Наименование	Кол.	Масса ед, кг	Примеч.
		Стойки			
СФ7	1.030.1-1. вып. 4-2	СФ7	10	417,9	
		Насадки			
НУ1	1.030.1-1. вып. 4-1	НУ1	2	25,2	
НУ2		НУ2	2	25,2	
НФ1		НФ1	6	29,7	
НФ4		НФ4	8	35,2	
		Соединительные элементы			
4	1.030.1-1. вып. 4-1	Т24	40	1,1	

1. На схемах расположеная стальных стоек и насадок торцевого фахверка узлы крепления замаркированы частично; аналогичные узлы выполнить по замаркированным.

2. Все узлы крепления выполнить по серии 1.030.1-1, вып. 3-3.

3. Стальные стойки и насадки должны быть защищены от коррозии лакокрасочным покрытием группы Iа по СНиП 2.03.11-85 „Защита строительных конструкции от коррозии".

				409-14-77.92			-КЖ
Инж. I к.	Белюженко			Здание наружной мойки и окраски строительных машин. Вариант - железобетонный каркас			
Арх. II к.	Печерская						
Зав. гр.	Каминская			Производственные помещения	Стадия	Лист	Листов
Гл. спец.	Диколь				Р	35	
Гл. спец.	Высоцкий						
Нач. отд.	Данилюк			Схемы расположения стальных стоек и насадок торцевого фахверка по осям 1,5.	ОДЕССКИЙ СТРОЙПРОЕКТ		
Н. контр.	Иваниченко						
ГИП	Булавин						

Привязан:

Инв. №

Прилуцкая 25282-02 48 Формат А2

Инв. № подл. | Подп. и дата | Взам. инв. №

Альбом 2

Схема расположения колонн

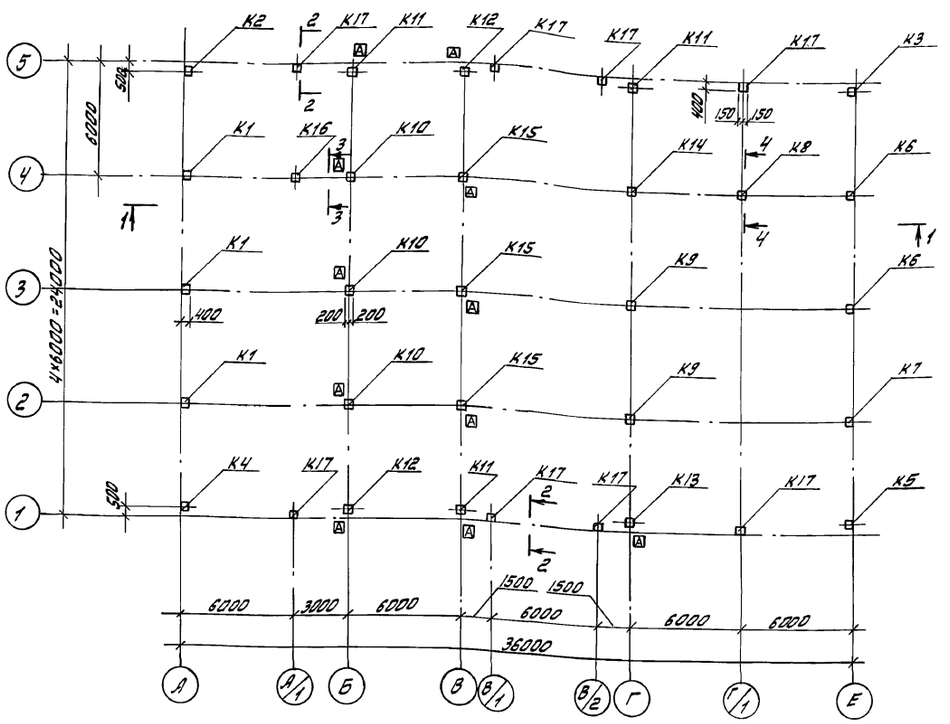

1-1

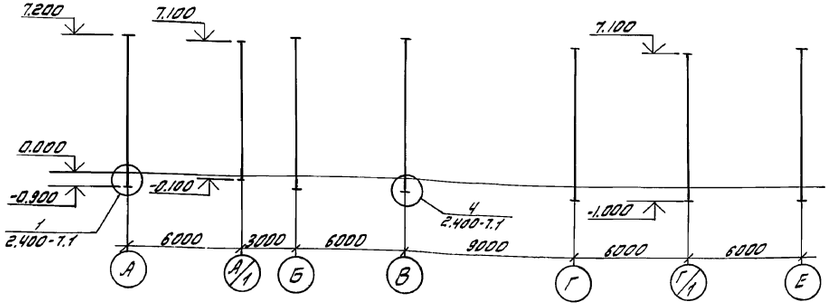

2-2

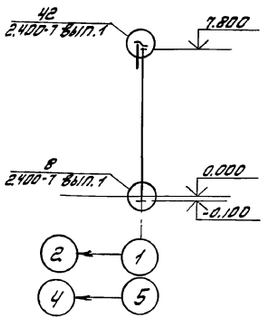

3-3

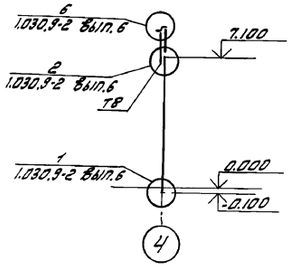

4-4

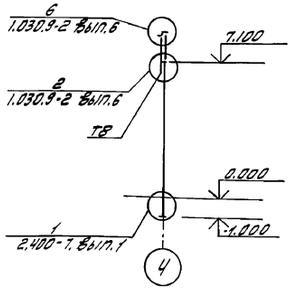

Спецификация к схеме расположения колонн

Марка, поз.	Обозначение	Наименование	Кол.	Масса ед., кг.	Примечание
		Колонны			
К1	-КЖСИ-1К72-1М2-02	1К72-1М2-02	3	3200	
К2	-КЖСИ-1К72-1М2-03	1К72-1М2-03	1	3200	
К3	-КЖСИ-1К72-1М2-04	1К72-1М2-04	1	3200	
К4	-КЖСИ-1К72-1М2-06	1К72-1М2-06	1	3200	
К5	-КЖСИ-1К72-1М2-07	1К72-1М2-07	1	3200	
К6	-КЖСИ-1К72-1М2-08	1К72-1М2-08	2	3200	
К7	-КЖСИ-1К72-1М2-09	1К72-1М2-09	1	3200	
К8	-КЖСИ-1К72-1М2-10	1К72-1М2-10	1	3200	
К9	-КЖСИ-4К72-1М2-01	4К72-1М2-01	2	3300	
К10	-КЖСИ-4К72-1М2-02	4К72-1М2-02	3	3300	
К11	-КЖСИ-4К72-1М2-03	4К72-1М2-03	3	3300	
К12	-КЖСИ-4К72-1М2-04	4К72-1М2-04	2	3300	
К13	-КЖСИ-4К72-1М2-05	4К72-1М2-05	1	3300	
К14	-КЖСИ-4К72-1М2-06	4К72-1М2-06	1	3300	
К15	-КЖСИ-4К72-1М2-07	4К72-1М2-07	3	3300	
К16	-КЖСИ-КБ11-1-01	КБ11-1-01	1	2160	
К17	-КЖСИ-6КФ79-1-01	6КФ79-1-01	8	2200	
		Изделия соединительные			
ТВ	1.030.9-2.4	ТВ	2		
МС99	1.030.9-2.7	МС99	2		
МС4	2.400-7 Вып.1	МС4	8		
МС41		МС41	8		

1. Колонны установить в стаканы фундаментов на цементную подливку и тщательно замоноличить мелкозернистым бетоном группы А класса В25, за исключением фахверковых колонн, крепление которых выполнить по узлам замаркированным на данном листе.
2. Монтаж конструкций выполнить в соответствии с указаниями, приведенными в соответствующих сериях.
3. На схеме узлы замаркированы частично. Аналогичные узлы выполнить по замаркированным
4. Изделия закладные колонн, предназначенные для крепления стеновых панелей, защитить от коррозии цинковым покрытием толщиной 60 мкм. Поврежденное при сварке цинковое покрытие восстановить на месте.
5. Знак [А] дан для ориентации колонн при монтаже.

Привязан

Инв. № подл. | Подп. и дата | Взам. инв. №

			409-14-77.92		-КЖ
Арх. 1 кат.	Печерская		Здание наружной мойки и окраски строительных машин. Вариант - железобетонный каркас		
Инж. II к.	Бородинова				
Рук. гр.	Каминская		Производственные помещения	Стадия	Лист	Листов
Гл. спец.	Диколь			Р	36	
Гл. спец.	Высоцкий					
Нач. отд.	Данилюк		Схема расположения колонн	ОДЕССКИЙ СТРОЙПРОЕКТ		
Н. контр.	Иванченко					
ГИП	Булавин					

Инв. № | Прилуцкая

Альбом 2

Схема расположения балок покрытия

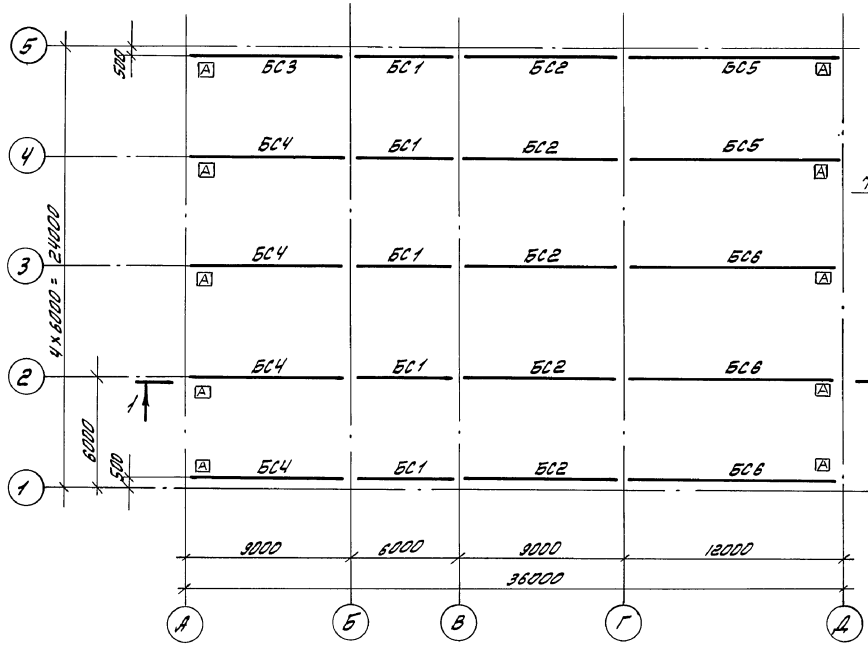

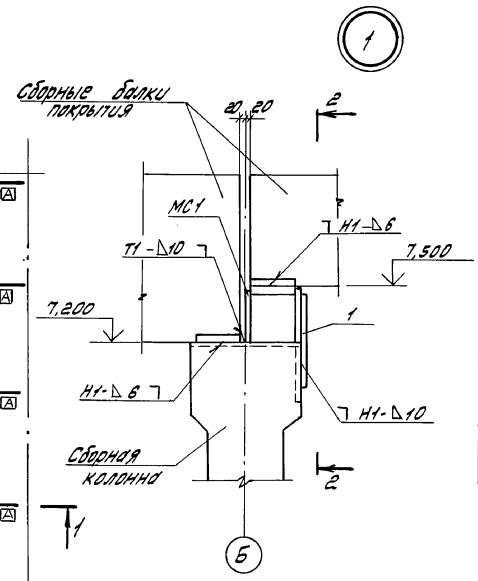

2-2

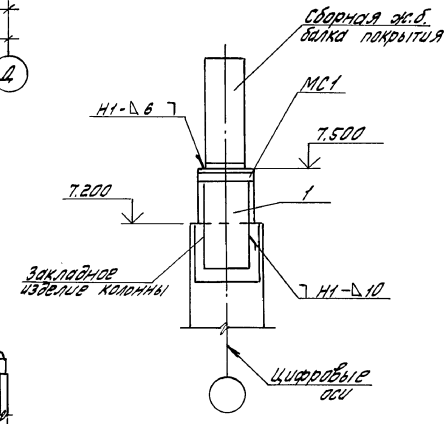

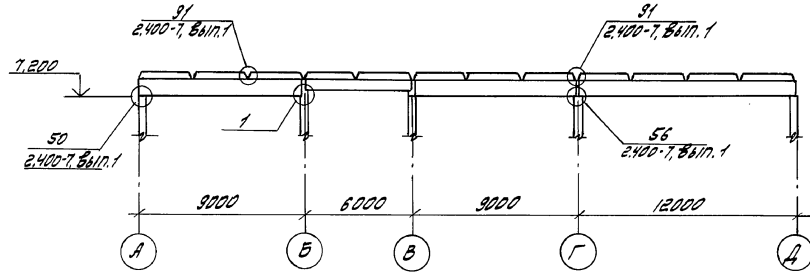

Спецификация к схеме расположения балок покрытия

Марка поз.	Обозначение	Наименование	Кол.	Масса ед.кг	Примеч.
		Балки покрытия			
БС1	-КЖСИ-БСП6.1-4АIVВ-01	БСП6.1-4АIVВ-01	5	1150	
БС2	-КЖСИ-БСП9.2-5АIVВ-01	БСП9.2-5АIVВ-01	5	2750	
БС3	-КЖСИ-БСП9.2-5АIVВ-02	БСП9.2-5АIVВ-02	1	2750	
БС4	-КЖСИ-БСП9.2-8АIVВ-02	БСП9.2-8АIVВ-02	4	2750	
БС5	-КЖСИ-1БСП12.3АтVВ-02	1БСП12-3АтVВ-02	2	4500	
БС6	-КЖСИ-1БСП12-5АтVВ-02	1БСП12-5АтVВ-02	3	4500	
		Изделие соединительное			
МС1	-КЖСИ-МС1	МС1	10		
1		Лист 10х250х500 ГОСТ 19903-74 ВСт3пс6-1 ТУ14-1-3023-80	10		

1. При монтаже балок покрытия руководствоваться указаниями серий 1.462.1-10/89 и 1.462.1-1/89.
2. Приварка балок покрытия к изделиям закладных колонн выполнить после окончательной выверки конструкций. Сварку производить электродами типа Э42 по ГОСТ 9467-75.
3. Знак [А] дан для ориентации балок при монтаже
4. На схемах узлы замаркированы частично, аналогичные узлы выполнить по замаркированным.
5. Сварные швы по ГОСТ 5264-80.

				409-14-77.92 -КЖ			
Инж. I кат.	Белинченко			Здание наружной мойки и окраски строительных машин. Вариант - железобетонный каркас			
Арх. II кат.	Печеровская						
Зав. гр.	Хименская			Производственные помещения	Стадия	Лист	Листов
Гл. спец.	Диколь				Р	37	
Гл. спец.	Высоцкий			Схема расположения балок покрытия. Узел 1	ОДЕССКИЙ СТРОЙПРОЕКТ		
Нач. отд.	Данилюк						
Н. контр.	Иванченко						
ГИП	Булавин						

Привязан:

Инв. №

Прилуцкая 25282-02 50 Формат А2

Альбом 2

Схема расположения плит покрытия и стаканов

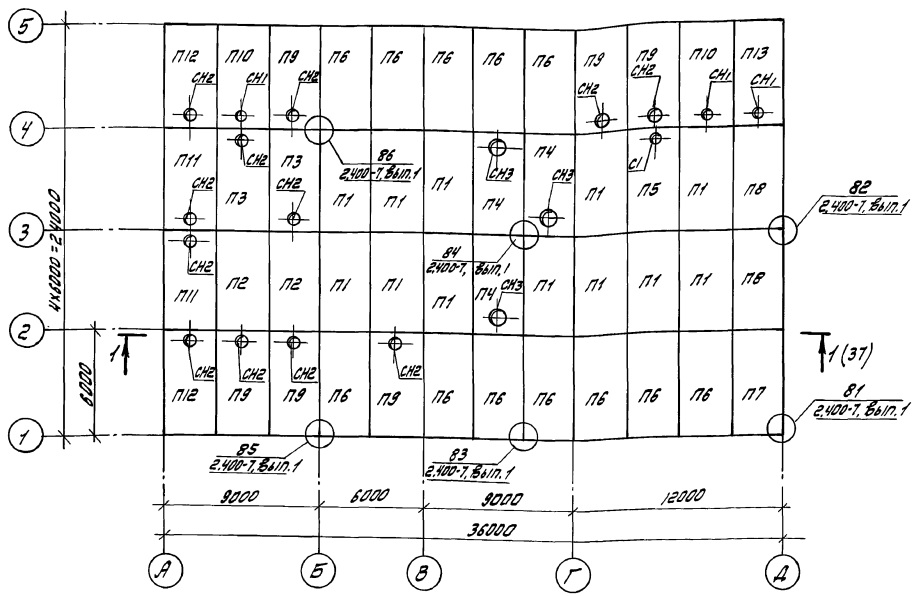

1. Плиты покрытия приварить к закладным изделиям балок не менее, чем по трем углам.

2. Швы между плитами заполнить мелкозернистым бетоном группы А класса В 15.

3. На схемах узлы замаркированны частично, аналогичные узлы выполнить по замаркированным.

4. Крепление сборных железобетонных стаканов к плитам покрытия выполнить по узлу „А" серии 2.460-15, вып.0.

5. Плиту П6 выполнить с установкой дополнительных закладных М9; плиту П8, П11 выполнить с установкой дополнительных закладных М8; плиту П7 выполнить с установкой дополнительных закладных М8, М9 по приложению 3, ГОСТ 22701,0-77.

6. Плиту П9, П10 выполнить с установкой дополнительных закладных М9 с противоположной отверстию стороны по приложению 3, ГОСТ 22701.0-77.

7. Плиту П12, П13 выполнить с установкой дополнительных закладных М8 и М9, М9 с противоположной отверстию стороны по приложению 3, ГОСТ 22701.0-77.

8. До замоноличивания швов между плитами установить изделия соединительные для крепления воздуховодов по комплекту -08.

Спецификация к схеме расположения плит покрытия и стаканов

Марка поз.	Обозначение	Наименование	Кол.	Масса ед, кг	Примечание
		Плиты покрытия			
П1	1.465.1-10/82, вып.1	1ПГ-3АтVП-240ЯН-400П	12	2150	
П2	ГОСТ 22701.3-77	ПЛ-2АтVП	2	1400	
П3	1.465.1-10/82, вып.1	1ПВ7-4АтVП-240ЯН-400П	2	2600	
П4		1ПВ10-4АтVП-240ЯН-400П	3	2900	
П5		1ПВ4-4АтVП-240ЯН-400П	1	2700	
П6		1ПГ-3АтVП-240ЯН-400П-01	12	2150	см.тт п.5
П7		1ПГ-3АтVП-240ЯН-400П-02	1	2150	"
П8		1ПГ-3АтVП-240ЯН-400П-03	2	2150	"
П9		1ПВ7-4АтVп-240ЯН-400П-01	6	2600	см.тт п.6
П10		1ПВ4-4АтVП-240ЯН-400П-01	2	2700	"
П11		1ПВ7-4АтVп-240ЯН-400П-02	2	2600	см.тт п.5
П12		1ПВ7-4АтVп-240ЯН-400П-03	2	2600	см.тт п.7
П13		1ПВ4-4АтVп-240ЯН-400П-02	1	2700	"
		Стаканы			
СН1	1.494-24. вып.1	СБ4А-1	4	150,0	
СН2		СБ7А-1	12	290,0	
СН3		СБ10А-2	3	250,0	
		Изделие соединительное			
МС1	2.460.15, вып.0	МС1	76		

Инж.I к.	Белюженко		409-14-77.92 -КЖ
Арх.II к.	Печерская		Здание наружной мойки и окраски строительных машин. Вариант - железобетонный каркас
Зав.гр.	Коминская		Производственные помещения — Стадия: Р; Лист: 38; Листов:
Гл.спец.	Диколь		
Гл.спец.	Высоцкий		Схема расположения плит покрытия и стаканов — ОДЕССКИЙ СТРОЙПРОЕКТ
Нач.отд.	Данилюк		
Н.контр.	Иваниченко		
ГИП	Булавин		

Привязан

Инв.№

Прилуцкая 25282-02 51 Формат А2

Инв.№ подл. | Подп. и дата | Взам.инв.№

Альбом 2

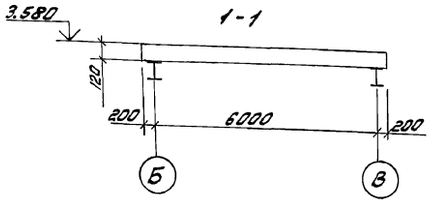

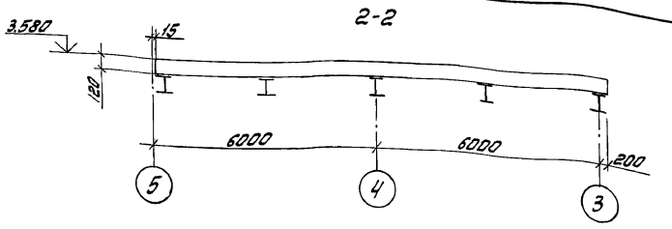

Плита Пм 1

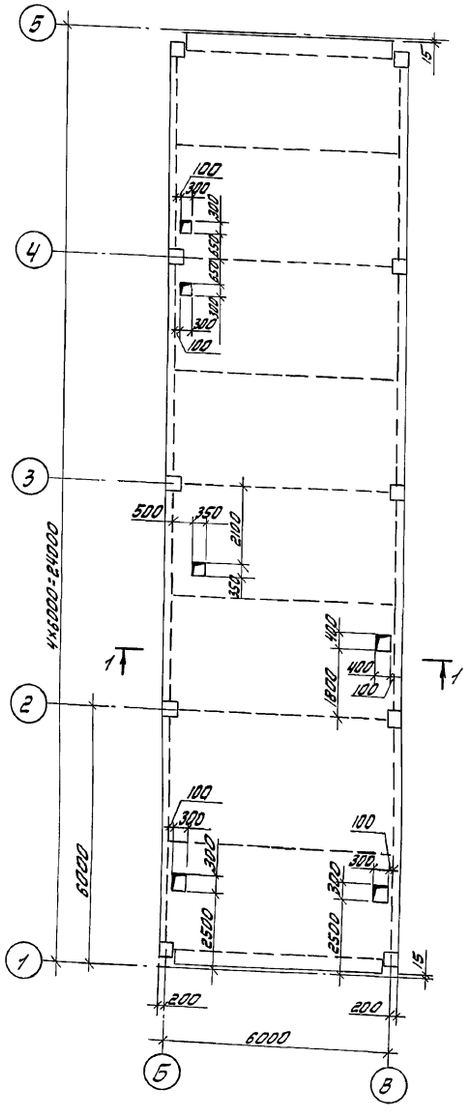

Плита Пм2

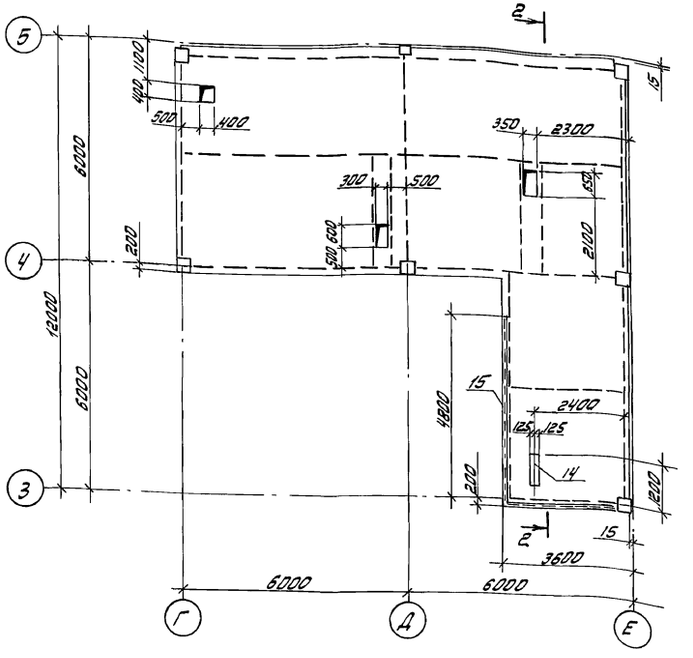

Спецификация плит Пм 1, Пм 2.

Формат	Зона	Поз.	Обозначение	Наименование	Кол. на Пм 1	Кол. на Пм 2	Примечание
				Сборочные единицы			
				Сетки			
		1	ГОСТ 23279-85	4С $\frac{8\text{-}А\text{-}III\text{-}200}{8\text{-}А\text{-}III\text{-}200(100)}$ 175×610 $\frac{75\times125}{75}$	8		
		2		4С $\frac{8\text{-}А\text{-}III\text{-}200}{8\text{-}А\text{-}III\text{-}200(100)}$ 175×630 $\frac{75\times125}{75}$	8		
		3		4С $\frac{8\text{-}А\text{-}III\text{-}200(150)}{8\text{-}А\text{-}III\text{-}200(100)}$ 180×610 $\frac{75+125}{25}$		1	
		4		4С $\frac{8\text{-}А\text{-}III\text{-}200}{8\text{-}А\text{-}III\text{-}200(100)}$ 165×610 $\frac{75+125}{25}$		7	
		5		4С $\frac{8\text{-}А\text{-}III\text{-}200}{8\text{-}А\text{-}III\text{-}200(100)}$ 195×630 $\frac{75+125}{75}$		2	
		6	КЖИ-С9	С9	8	4	
		7	КЖИ-С10	С10		1	
				Каркас плоский			
		8	КЖИ-КР5...КР9	КР6	74	73	
		9		КР7	74	22	
				Изделия закладные			
		14	1.400-15 вып. 1	МН 131-6		0,8	п.м
		15		МН 548		8,4	п.м.
				Детали			
		10		ℓ=110	420	380	0,17 кг
		11		ℓ=1300	32	6	2,1 кг
		12		ℓ=1400	6	8	2,2 кг
		13		ℓ=1600		8	2,5 кг
				Материалы			
				Бетон марки В15	11,5	7,8	м³

1. В местах отверстий и железобетонных колонн арматурные сетки вырезать по месту, после бетонирования плиты перекрытия и набора бетоном 70% прочности.
2. Анкерные стержни установить по чертежам комплекта КМ
3. На схемах армирования плит Пм1 и Пм2 анкерные стержни условно не показаны.
4. Схема расположения профилированного настила см. комплект чертежей КМ.
5. В местах отверстий профилированный настил вырезать после бетонирования.

Ведомость расхода стали на элемент, кг

Марка элемента	Изделия арматурные						Изделия закладные							Всего
	Арматура класса						Арм. кл.		Прокат марки					
	Вр-I		А-III				А-III		ВСт3кп2					
	ГОСТ 6727-80		ГОСТ 5781-82				ГОСТ 5781-82		ГОСТ 8509-86		ГОСТ 19903-74			
	ф3	Итого	ф6	ф8	ф16	Итого	ф8	Итого	L50×5	Итого	-δ=6	-δ=8	Итого	
Пм 1	1,3	1,3	8,9	1612,4	151,8	1773,1	3,7	3,7	31,9	31,9	9,4	0,8	10,2	1820,2
Пм2	0,9	0,9	6,4	1016,8	114,8	1138,0								

Привязан:

Инв. №

Инж.	Юнак	
Инж. II кат.	Барданова	
Зав. гр.	Каминская	
Гл. спец.	Диколь	
Гл. спец.	Высоцкий	
Нач. от.	Данилюк	
Н. контр.	Иваниченко	
ГИП	Булавин	

409-14-77.92 -КЖ

Здание наружной мойки и окраски строительных машин. Вариант - железобетонный каркас

Производственные помещения

Стадия	Лист	Листов
Р	39	

Плита Пм 1, Пм 2

ОДЕССКИЙ СТРОЙПРОЕКТ

Прилуцкая

25282-02 52

Формат А2

Инв. № подл. | Подп. и дата | Взам. инв. №

Альбом 2

Схема армирования плиты Пм 1

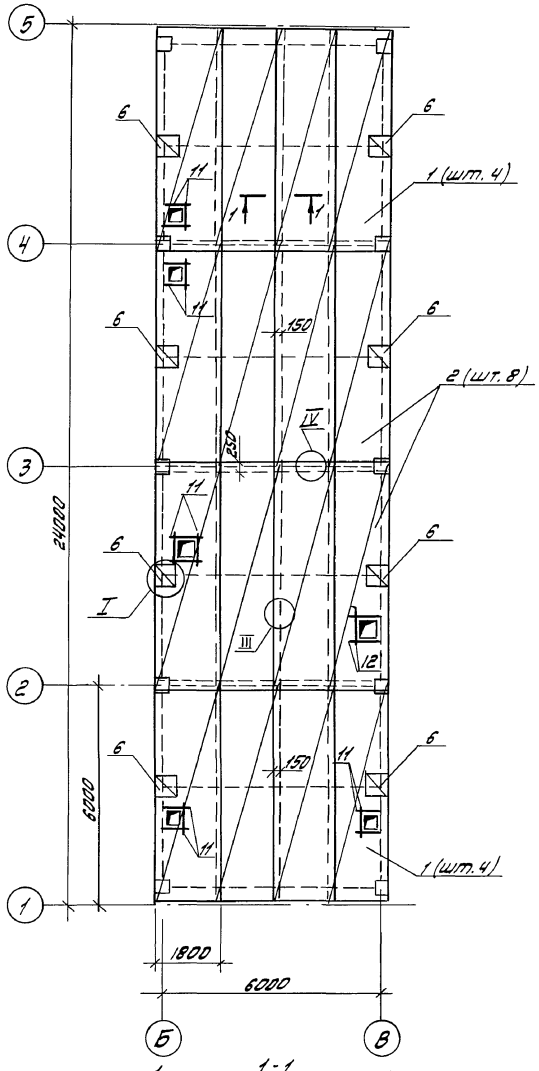

Схема армирования плиты Пм 2

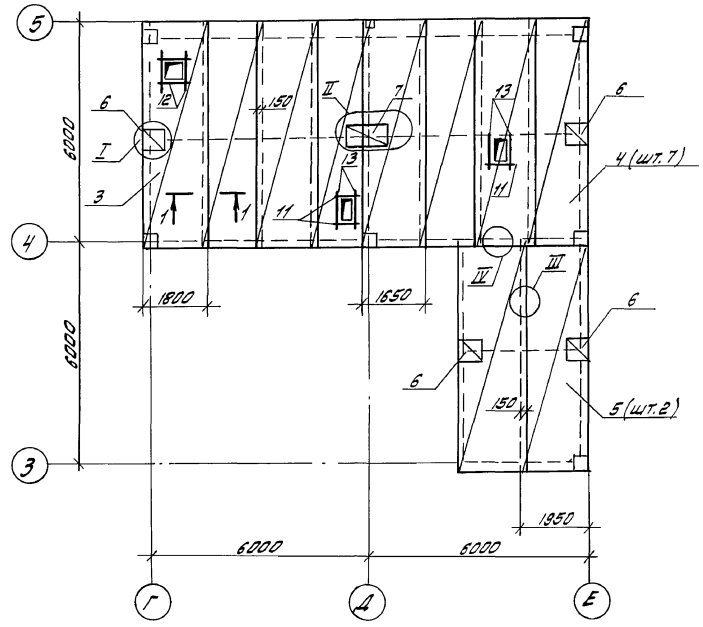

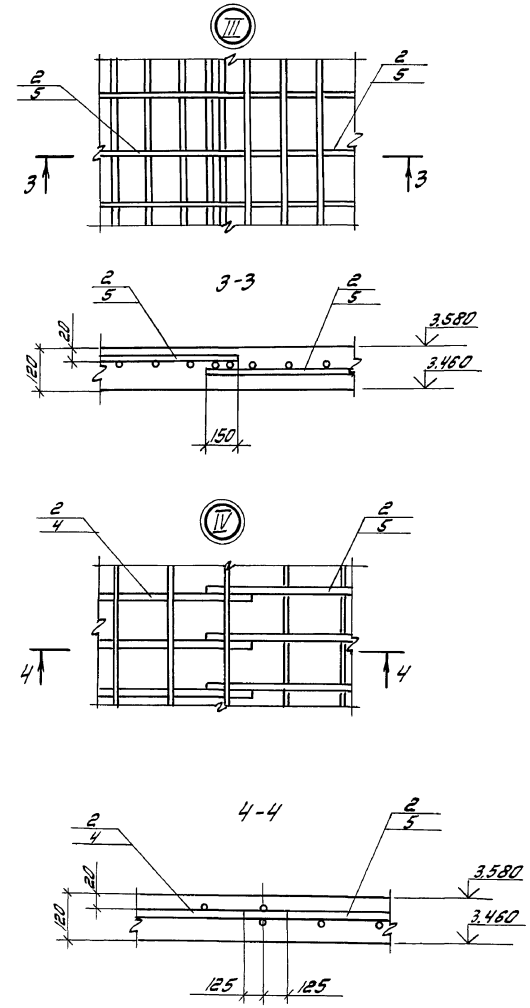

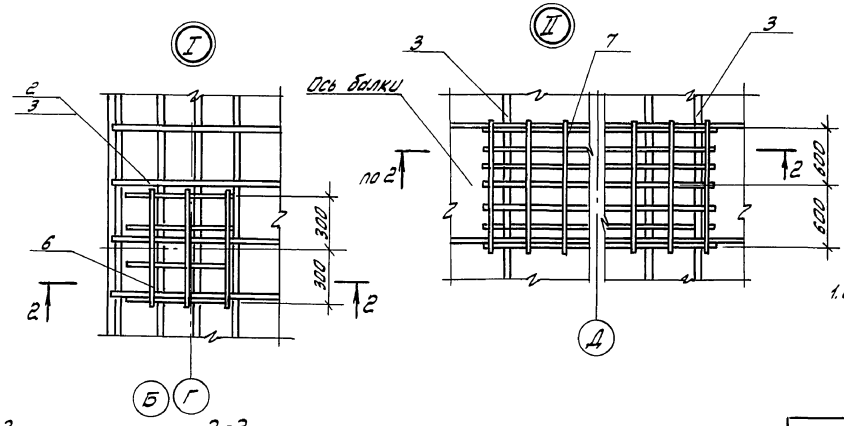

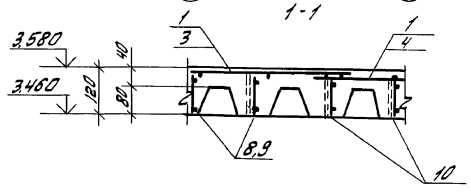

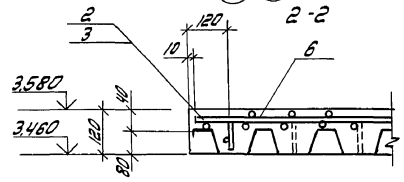

1. Спецификация приведена на листе 39.

Инж.	Юнак		409-14-77.92 -КЖ			
Инж. II к.	Барданова		Здание наружной мойки и окраски строительных машин. Вариант - железобетонный каркас			
Зав. гр.	Каминская		Производственные помещения	Стадия	Лист	Листов
Гл. спец.	Диколь			Р	40	
Гл. спец.	Высоцкий		Схемы армирования плит Пм 1, Пм 2, Узлы I...IV.	ОДЕССКИЙ СТРОЙПРОЕКТ		
Нач. отд.	Данилюк					
Н. контр.	Иваниченко					
ГИП	Булавин					

Привязан:

Инв. №

Прилуцкая

25282-02 53

Формат А2

Инв. № подл. | Подп. и дата | Взам. инв. №

Альбом 2

Ведомость рабочих чертежей основного комплекта -КМ

Лист	Наименование	Примечание
1	Общие данные	
2	Техническая спецификация металла (начало)	
3	Техническая спецификация металла (продолжение)	
4	Техническая спецификация металла (окончание)	
5	Ведомость металлоконструкций по видам профилей	
6	Схема расположения элементов площадки на отм. 4.500. Узлы 1;2	
7	Узлы 3...6	
8	Схемы расположения подвесных крановых путей и неподвижных опор. Узел 7	
9	Схемы расположения балок площадок на отм. 3,460	
10	Схемы расположения листов профнастила	
11	Узлы 8...12	
12	Схемы расположения балок на отм. -0,150 и 5,900. Узлы 13...17	
13	Схемы расположения элементов типовых лестниц и ограждений	
14	Спецификация к схеме расположения элементов типовых лестниц и ограждений. Узел 18.	

Ведомость ссылочных и прилагаемых документов

Обозначение	Наименование	Примечание
	Ссылочные документы	
1.426.2-6 вып.1	Балки путей подвесного транспорта	
1.450.3-6 вып.0-1	Лестницы, площадки, стремянки и ограждения стальные производственных зданий промышленных предприятий	

Нагрузки и расчетные данные

1. Нормативное значение веса снегового покрова 1,0 кПа (100 кгс/м²) для III района СССР по СНиП 2.01.7-85" нагрузки и воздействия";
2. Нормативное значение ветрового давления 0,23 кПА (23 кгс/м²) - для I района СССР по СНиП 2.01.07-85.
3. Нагрузка на технологические площадки в местах, свободных от оборудования 4 кПа (400 кгс/м²).

Крановые нагрузки

4. На участке между осями Б÷В и 1-3 один подвесной электрический кран Q=2 т; L=4,2м, по ГОСТ 25546-82
5. На участке между осями Г-Г/1 и 1-3 один подвесной электрический кран Q=3,2т; L=6,6м. по ГОСТ 7890-84

Условные обозначения

- Шов сварной заводской сплошной
- То же прерывистый
- Шов сварной монтажный сплошной
- То же прерывистый

Общие указания

1. Металлоконструкции запроектированы в соответствии со СНиП 2.01.07-85 „Нагрузки и воздействия" и СНиП II-23-81, „стальные конструкции".
2. При проектировании конструкций подбор сечений профилей и назначение марок сталей производились с учетом постановления №28 от 21 ноября 1986 года с применением сокращенного сортамента металлопроката.
3. Все заводские соединения - сварные, монтажные - на болтах нормальной точности по ГОСТ 7798-70 и сварке по ГОСТ 5264-80 согласно узлам.
4. Материалы для сварки применять в соответствии с таблицей 55 по СНиП II-23-81 „Стальные конструкции".
5. При изготовлении и приемке стальных конструкций соблюдать требования СНиП III-18-75 „Металлические конструкции"; при монтаже - СНиП 3.03.01-87 „Несущие и ограждающие конструкции".
6. После монтажа конструкций гайки постоянных болтов закрепить путем постановки контргаек или пружинных шайб.
7. В узлах и деталях показаны соединения элементов между собой размеры сварных швов, фасонок, количество и диаметры болтов определять по расчетным усилиям, указанным в таблице элементов, конструктивные элементы, для которых не приведены усилия, крепить на болтах м16 или сварке с размерами сварного шва, равной наименьшей толщине свариваемой элементов по ГОСТ 5264-80.
8. Материал конструкций указан в таблицах технической спецификации металла.
9. Защиту от коррозии выполнить окраской двумя слоями эмали по 1189 по ТУ 6-10-1710-86. Толщиной 60 мкм в соответствии с требованиями СНиП 2.03.11-85 „Защита строительных конструкций от коррозии".

Типовой проект разработан в соответствии с действующими нормами, правилами, инструкциями и государственными стандартами и предусматривает мероприятия, обеспечивающие взрывобезопасность и пожаробезопасность при эксплуатации здания.

Главный инженер проекта /Булавин/

Инв.№подл. | Подп. и дата | Взам.инв.№

Привязан

Инв.№

409-14-77.92 -КМ

Инж.Тк.	Кириченко		Здание наружной мойки и окраски строительных машин вариант - железобетонный каркас
Арх.Тк.	Печерская		
Зав.гр.	Каминская		Производственные помещения
Гл.спец.	Диколь		Стадия: Р; Лист: 1; Листов: 14
Гл.спец.	Высоцкий		
Нач.отд.	Данилюк		Общие данные
Н.контр.	Иваниченко		ОДЕССКИЙ СТРОЙПРОЕКТ
ГИП	Булавин		

25282-02 54 Копировал Соловьева Формат А2

Альбом 2

Вид профиля и ГОСТ	Марка металла и ГОСТ	Обозначение и размер профиля мм	№ п/п	Код: Марки металла	Код: Виды профиля	Код: Размеры профиля	Количество шт	Длина, мм	Масса металла по элементам конструкций, т: Подвесные крановые пути	Рабочие площадки	Балки технологические	Стойки площадок	Настил площадок					Общая масса, т	Масса потребности в металле по кварталам (заполняется изготовителем), т: I	II	III	IV	Заполняется ВЦ
									Код элементов конструкций													
1	2	3	4	5	6	7	8	9	526235	526233												
Двутавры стальные горячекатаные с параллельными гранями полок ГОСТ 26020-83	ВСт3сп 5-1 ТУ14-1-3023-80	I45Б1	1							4,7								4,7				
	Итого		2							4,7								4,7				
	ВСт3пс 6-1 ТУ14-1-3023-80	I35Б1	3							0,8								0,8				
		I30Б1	4							3,0								3,0				
		I23Б1	5							0,8	2,2							3,0				
		I23Ш1	6									0,8						0,8				
	Итого		7							4,6	2,2	0,8						7,6				
Всего профиля			8							9,3	2,2	0,8						12,3				
Балки двутавровые и швеллеры стальные специальные ТУ-2-427-80	ВСт3Гпс 5 ГОСТ 380-71	I36М	9	12360					1,4									1,4				
Балки двутавровые и швеллеры стальные специальные ГОСТ 19425-74	ВСт3Гпс 5 ГОСТ 380-71	I24М	10	12360					1,4									1,4				
Двутавры стальные горячекатаные ГОСТ 8239-89	ВСт3сп 5-1 ТУ 14-1-3023-80	I20	11								1,1							1,1				
	Итого		12								1,1							1,1				
Швеллеры стальные горячекатаные ГОСТ 8240-89	ВСт3пс 6 ГОСТ 380-71	[24	13								1,0							1,0				
	Итого		14	12300							1,0							1,0				
	ВСт3пс 6-1 ТУ14-1-3023-80	[20	15								0,4							0,4				
		[16П	16							0,6								0,6				
	Итого		17								0,4							0,4				
	ВСт3 кп2 ГОСТ 380-71	[14П	18							0,3								0,3				
	Итого		19	11240						0,3								0,3				
Всего профиля			20							0,9	1,4							2,3				

Инв.№ подл. | Подп. и дата | Взам. инв.№

Привязан:

Инв.№

Инж. Тк.	Кириченко	
Зав. гр.	Кочинская	
Гл. спец.	Диколь	
Гл. спец.	Высоцкий	
Нач. отд.	Данилюк	
Н. контр.	Иваниченко	
ГИП	Буловин	

Довгаль

409-14-77.92 -КМ

Здание наружной мойки и окраски строительных машин. Вариант - железобетонный каркас

Производственные помещения

Стадия	Лист	Листов
Р	2	

Техническая спецификация металла (начало)

ОДЕССКИЙ СТРОЙПРОЕКТ

Альбом 2

Вид профиля и ГОСТ	Марка металла и ГОСТ	Обозначение и размер профиля мм	№ п/п	Код: Марки металла	Код: Вида профиля	Код: Размеры профиля	Количество шт.	Длина, мм	Масса металла по элементам конструкций, т. Код элементов конструкций: 526235 Подвесные крановые пути	526233 Рабочие площадки	Базки технологические	Стойки площадок	Настил площадок						Общая масса, т	Масса потребности в металле по кварталам (заполняется изготовителем) т: I	II	III	IV	Заполняется ВЦ
1	2	3	4	5	6	7	8	9	526235	526233													
Уголки стальные равнополочные ГОСТ 8509-86	ВСт3пс6-1 ТУ14-1-3023-80	L140×10	21							0,2								0,2					
		L75×6	22							0,1								0,1					
	Итого		23							0,3								0,3					
	ВСт3кп2 ГОСТ 380-71	L63×5	24							0,1	0,2							0,3					
	Итого		25	11240						0,1	0,2							0,3					
Всего профиля			26							0,4	0,2							0,6					
Прокат листовой горячекатаный ГОСТ 19903-74	ВСт3пс6-1 ТУ 14-1-3023-8	S20	27									0,1						0,1					
		S14	28						0,3	0,5								0,8					
		S10	29							0,5								0,5					
		S8	30						0,1									0,1					
	Итого		31						0,4	1,0		0,1						1,5					
	ВСт3кп2 ГОСТ 380-71	S8	32							0,1								0,1					
		S6	33							0,2								0,2					
	Итого		34	11240						0,3								0,3					
Всего профиля			35						0,4	1,3		0,1						1,8					
Швеллеры стальные гнутые равнополочные ГОСТ 8278-83	ВСт3сп2 ГОСТ 380-71	Гн [80×50×4	36						0,3									0,3					
Профили стальные гнутые с трапецеидальными гофрами и рифами ТУ67-452-82	Ст.3кп ГОСТ 380-71	Н80А-594-1,0	37										3,9					3,9					
Листы стальные с ромбическим и чечевичным рифлением ГОСТ 8568-77	ВСт3кп2 ГОСТ 380-71	-риф. S5	38	11240						2,1								2,1					

Инв. № подл. | Подп. и дата | Взам. инв. №

Привязан

Инв. №:

Инж. ТК.	Куличенко	
Зав. гр.	Каминская	
Вед. спец.	Диколь	
Гл. спец.	Высоцкий	
Нач. отд.	Данилюк	
Н. контр.	Иванченко	
ГИП	Булавин	

409-14-77.92 - КМ

Здание наружной мойки и окраски строительных машин вариант - железобетонный каркас.

Производственные помещения.

Техническая спецификация металла (продолжение)

Стадия	Лист	Листов
Р	3	

ОДЕССКИЙ СТРОИПРОЕКТ

Альбом 2

Вид профиля и ГОСТ	Марка металла	Обозначение и размер профиля, мм	N п/п	Код марки металла	Код вида профиля	Код размера профиля	Кол-во, шт.	Длина, мм.	Масса металла по элементам конструкций, т: Подвесные крановые пути	Рабочие площадки	Балки технологические	Стойки площадок	Настил площадок						Общая масса, т	Масса потребности в металле по кварталам (заполняется изготовителем) т: I	II	III	IV	Заполняется ВЦ
									Код элементов конструкций: 526235	526233													
1	2	3	4	5	6	7	8	9															
Итого масса металла			39						3,5	14,0	4,9	0,9	3,9						27,2					
Типовые лестницы, площадки, ограждения	лист N		40																0,9					
Всего масса металла			41						3,5	14,0	4,9	0,9	3,9						28,1					
В том числе по маркам	ВСт3Гпс5		42						2,8										2,8					
	ВСт3сп5-1		43							4,7	1,1								5,8					
	Ст3сп2		44						0,3										0,3					
	ВСт3пс6		45								1,0								1,0					
	ВСт3пс6-1		46						0,4	6,5	2,6	0,9							10,4					
	Ст3кп		47										3,9						3,9					
	ВСт3кп2		48							2,8	0,2								3,9					

Инв. № подл. | Подп. и дата | Взам. инв. №

Привязан:			
Инв. №			

Инж. Тк.	Кириченко	
Зав. гр.	Комиссаров	
Гл. спец.	Диковь	
Гл. спец.	Высоцкий	
Нач. отд.	Данилюк	
Н. контр.	Иваниченко	
ГИП	Булавин	

409-14-77.92 -КМ

Здание наружной мойки и окраски строительных машин. Вариант-железобетонный каркас.

Производственные помещения.

Стадия	Лист	Листов
Р	4	

Техническая спецификация металла (окончание)

ОДЕССКИЙ СТРОЙПРОЕКТ

25282-02 57

Копировал Примучкая

Формат А2

Альбом 2

Наименование конструкций по номенклатуре прейскуранта №01-09	Позиции по прейскуранту №01-09	№ п/п	Код конструкций	Масса конструкций: Всего стали повышенной и высокой прочности	По видам профилей: Балки и швеллеры	Широкополочные двутавры	Крупносортная сталь	Среднесортная сталь	Мелкосортная сталь	Толстолистовая сталь	Универсальная сталь	Тонколистовая сталь	Гнутые и гнутосварные профили	Трубы	Прочие	Всего	Всего с учетом 1,3% на массу наплавленного металла	Количество	Серия типовых конструкций
1	2	3	4	5	6	7	8	9	10	11	12	13	14	15	16	17	18	19	20
Типовые конструкции																			
Лестницы, площадки, ограждения		1											0,9			0,9	0,9		1.450.3-6 Вып. 0-1
Нетиповые конструкции																			
Подвесные крановые пути		2			2,9					0,4			0,3		2,2	14,4	14,6		
Рабочие площадки		3			19,5		0,4			1,3						5,0	5,1		
Балки технологические		4			4,8		0,2									0,9	0,9		
Стойки площадок		5				0,8				0,1					4,0	4,0	4,0		
Настил площадок		6																	
Итого с учетом 3% на уточнение массы в чертежах КМД		7			18,2	0,8	0,6			1,8			1,2		6,2	28,8	29,0		
Итого с учетом на отходы 3,7%		8			18,9	0,8	0,6			1,9			1,2		6,4	29,8			
Приведенная к обычным профилям масса металла с учетом 3% на уточнение массы в чертежах КМД и 3,7% на отходы		9			18,9	0,8	0,6			1,9			1,4		6,4	30,0			
Разница приведенной и натуральной массы		10														0,2			
Распределение массы металла по пределам текучести с учетом 3% и 3,7%			МПа																
		11	235-255													15,2			
		12	225-245													6,2			
		13	185-235													8,4			
Приведенная к стали углеродистой обыкновенного качества по ГОСТ 380-71 масса металла с учетом 3% на уточнение массы в чертежах КМД и 3,7 на отходы		14														30,0			
Всего приведенная масса металла с учетом 3% на уточнение массы в чертежах КМД и 3,7% на отходы		15														30,2			

В графах 5...17 (строки 1... 6) масса определена на технической спецификации с учетом уточнения массы конструкций в чертежах КМД в размере 3% от массы профилей.

В графе 18 дополнительно учтена масса наплавленного металла в размере 1% от массы профилей. Масса наплавленного металла в графе 18 не учтена для конструкций, не имеющих сварных швов.

Инв. № подл. | Подп. и дата | Взам. инв. №

Привязан:

Инв. №

Нач. тк.	Кириченко	
Зав. гр.	Каминская	
Гл. спец.	Николь	
Гл. спец.	Высоцкий	
Нач. отд.	Данилюк	
Н. контр.	Иванченко	
ГИП	Буланович	

409-14-77.92 -КМ

Здание наружной мойки и окраски строительных машин. Вариант - железобетонный каркас.

Производственные помещения

Стадия	Лист	Листов
Р	5	

Ведомость металлоконструкций по видам профилей.

ОДЕССКИЙ СТРОЙПРОЕКТ

Копировал Прилукая Формат А2

Альбом 2

Схема расположения элементов площадки на отм. 4,500

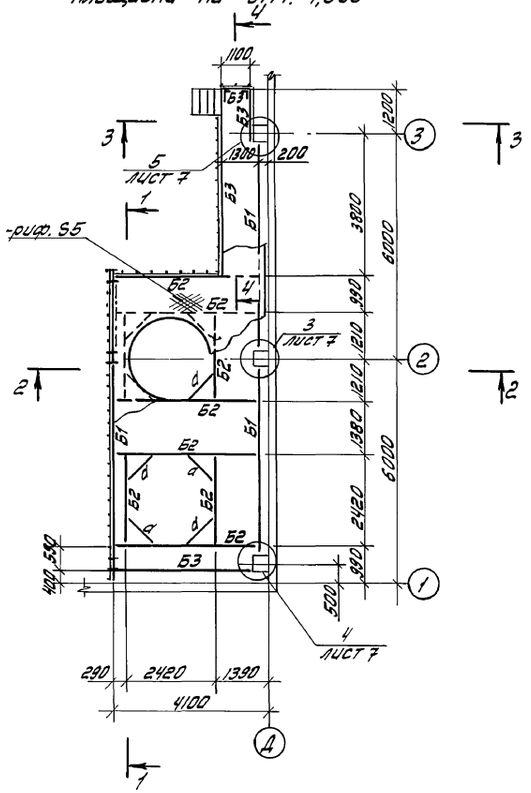

1-1

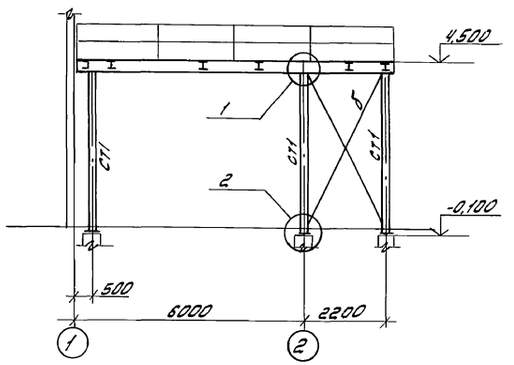

3-3

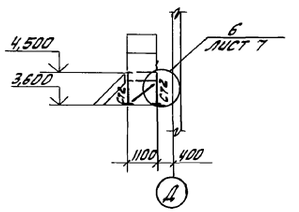

4-4

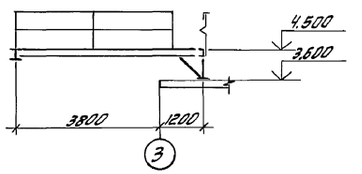

Ведомость элементов

Марка	Сечение: Эскиз.	Поз.	Состав	Опорные усилия: M_1 кНм	N_1 кН	Q_1 кН	Группа констр.	Марка металла	Примечание
Б1	I		I 35 Б1	165,8	—	6,4		ВСт3пс6-1	
Б2	I		I 23 Б1	68	—	2,7			
Б3	[		[16П						
СТ1	I		I 23Ш1					ВСт3пс6	
СТ2	L		L 75×6					ВСт3пс6-1	
а	[		[16П						
б	⊥L		2 L 63×5					ВСт3кп2	
в	L		L 50×5						

2-2

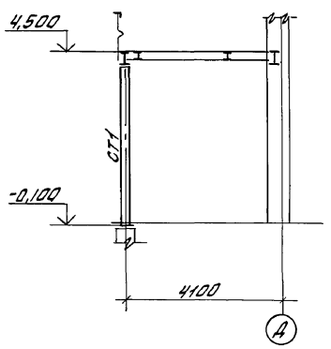

5-5

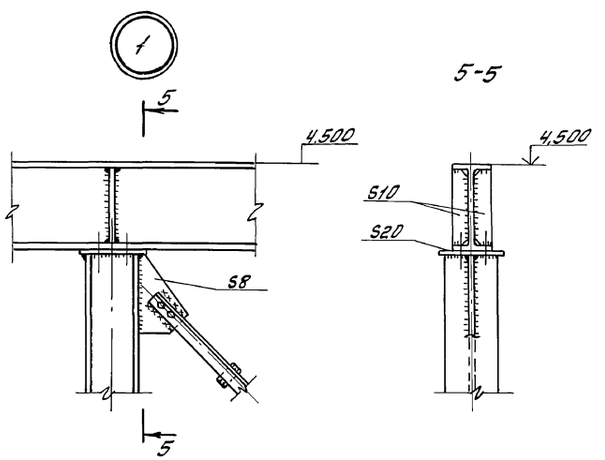

6-6

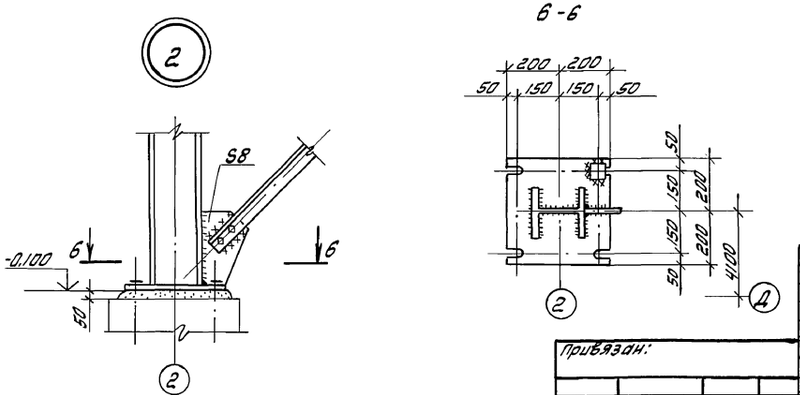

Привязан:			
Инв. №			

Инж. Iк	Кириченко		
Зав. гр.	Каминская		
Гл. спец.	Диколь		
Гл. спец.	Высоцкий		
Нач. отд.	Данилюк		
Н. контр.	Иваниченко		
ГИП	Булавин		

409-14-77.92 -КМ

Здание наружной мойки и окраски строительных машин. Вариант - железобетонный каркас

Производственные помещения

Стадия	Лист	Листов
Р	6	

Схема расположения элементов площадки на отм. 4,500. Узлы 1:2

ОДЕССКИЙ СТРОЙПРОЕКТ

Прилуцкая 25282-02 59 Формат А2

Инв. № подл. | Подпись и дата | Взам. инв. №

Альбом 2

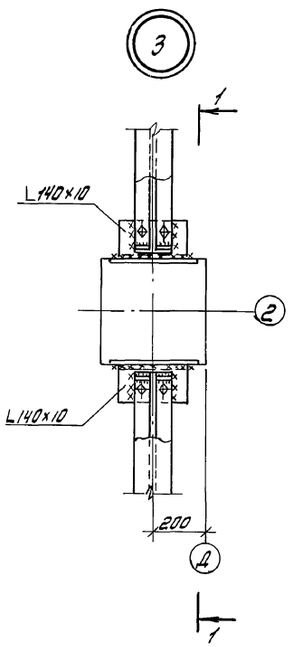

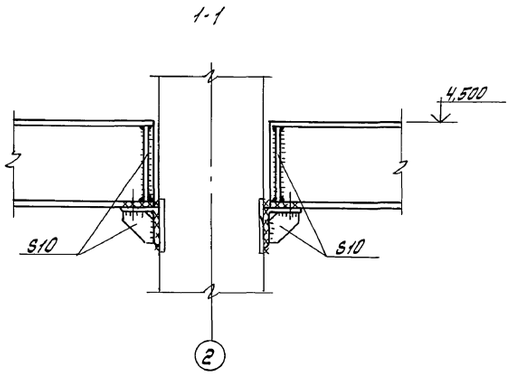

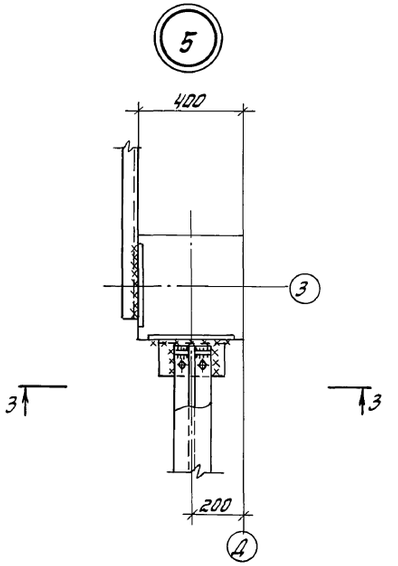

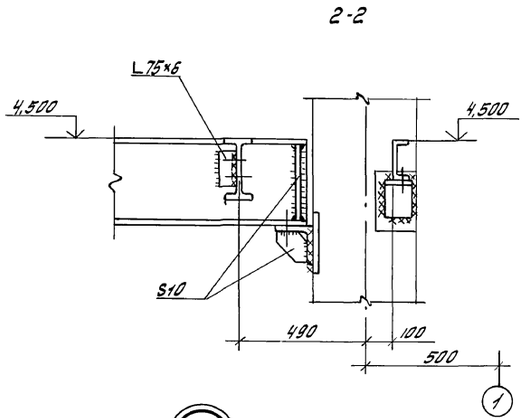

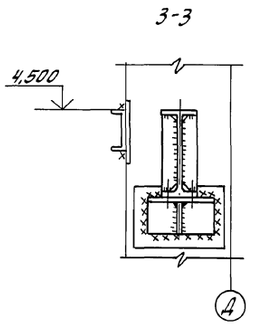

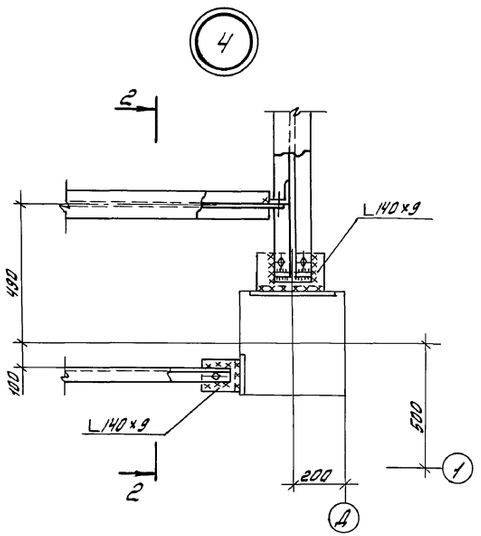

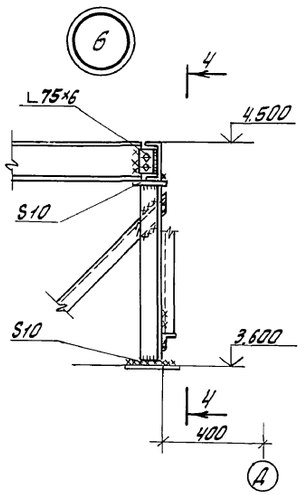

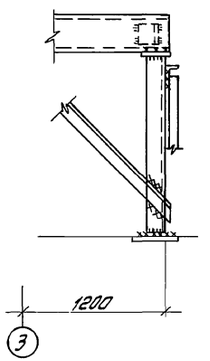

				409-14-77.92		-КМ
				Здание наружной мойки и окраски строительных машин. Вариант - железобетонный каркас		
				Производственные помещения	Стадия: Р	Лист: 7	Листов:
				Узлы 3...6	ОДЕССКИЙ СТРОЙПРОЕКТ	
					25282-02 60	Формат А2

Инж. Ік	Кириченко	
Зав. гр.	Каминская	
Гл. спец.	Диколь	
Гл. спец.	Высоцкий	
Нач. отд.	Данилюк	
Н. контр.	Иваниченко	
ГИП	Булавин	

Привязан:

Инв. №

Прилуцкая

Инв. № подл. | Подп. и дата | Взам. инв. №

Альбом 2

Схемы расположения подвесных крановых путей

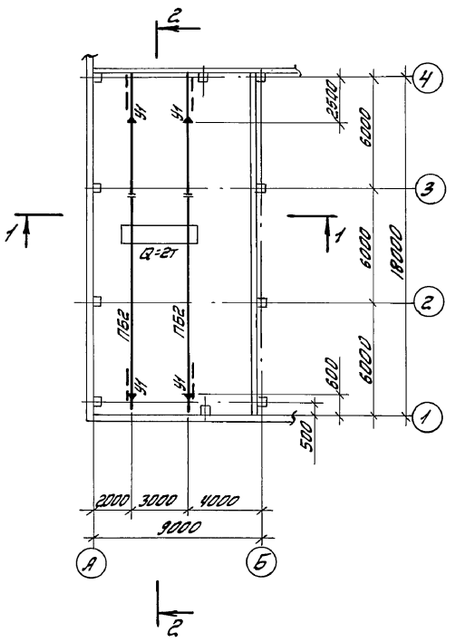

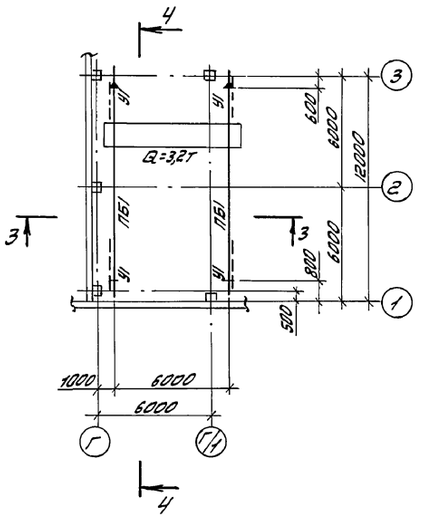

Схема расположения неподвижных опор

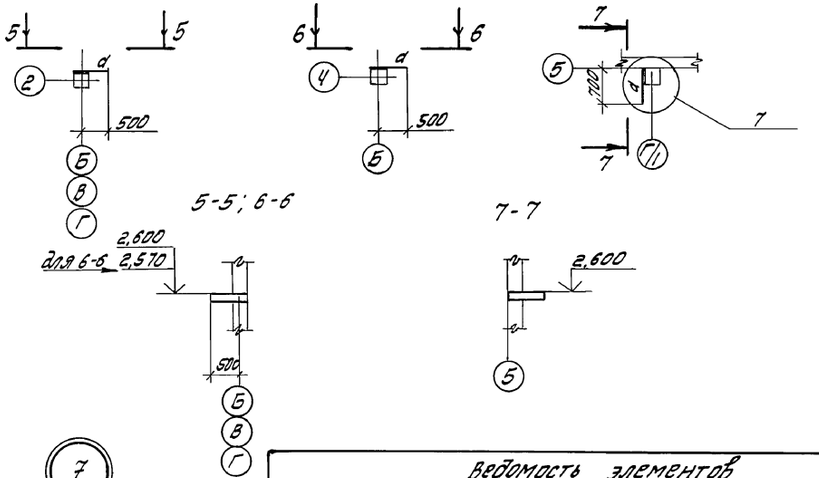

Ведомость элементов

Марка	Сечение: Эскиз	Поз.	Состав	Опорные усилия: M, кНм	N, кН	Q, кН	Группа констр.	Марка металла	Примечание
ПБ1	I		I 36М			60,0		ВСт3ГпсS	
ПБ2	I		I 24М			39,0			
П1	236		2Гн[80×50×4	1,5	60,0			ВСт3сп2	
С	L		L 63×5	по гибкости				ВСт3кп2	
У1	L		L 100×7					ВСт3пс6-1	
а	C		C 14П					ВСт3кп2	

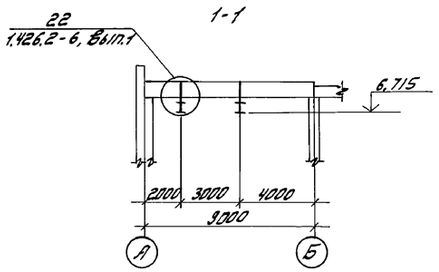

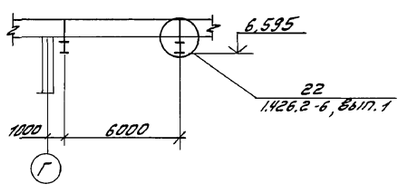

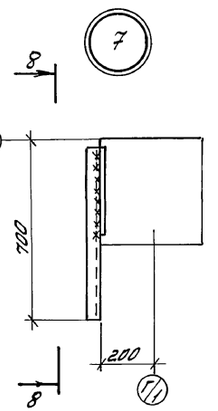

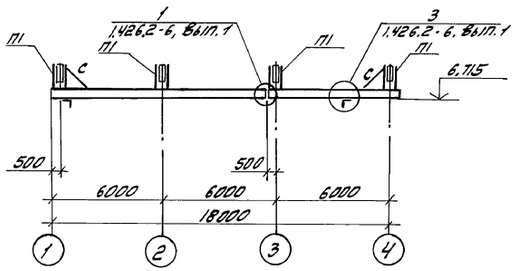

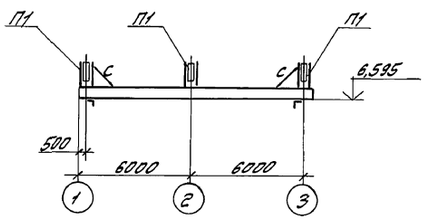

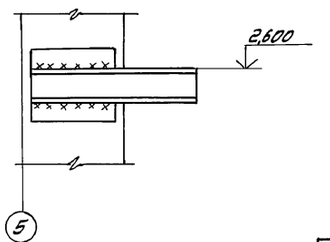

				409-14-77.92		-КМ
				Здание наружной мойки и окраски строительных машин. Вариант - железобетонный каркас		
Инж. I к.	Кириченко			Производственные помещения	Стадия	Лист	Листов
Зав. гр.	Каминская				Р	8	
Гл. спец.	Дикиль						
Гл. спец.	Высоцкий						
Нач. отд.	Данилюк			Схемы расположения подвесных крановых путей и подвесных опор. Узел 7.	ОДЕССКИЙ СТРОЙПРОЕКТ	
Н. контр.	Иванченко					
ГИП	Булатвин					

Привязан:

Инв. №

Взам. инв. № | Подп. и дата | Инв. № подл.

Припущкая

25282-02 61

Формат А2

Альбом 2

Схемы расположения балок площадок на отм. 3,460

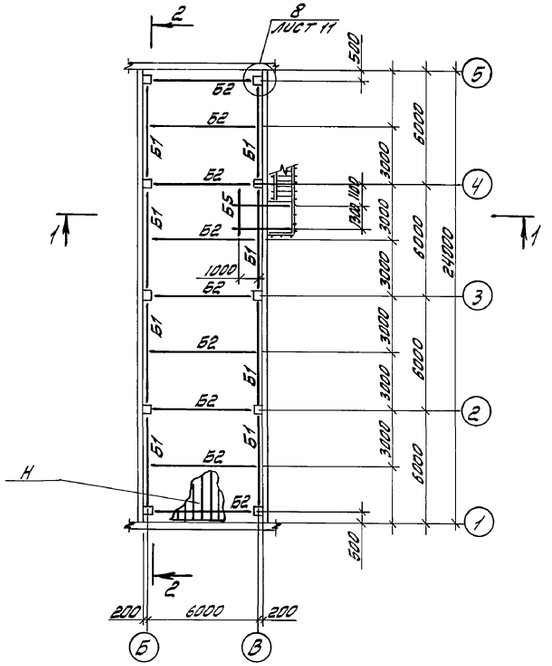

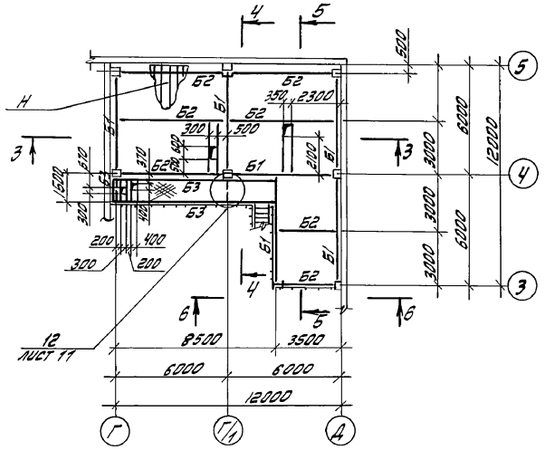

5-5

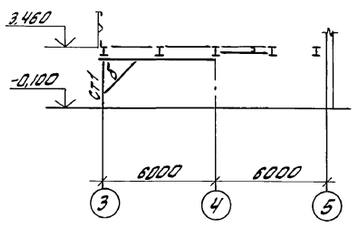

6-6

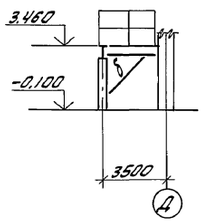

3-3

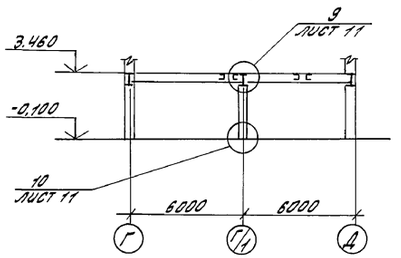

1-1

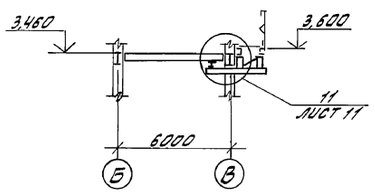

2-2

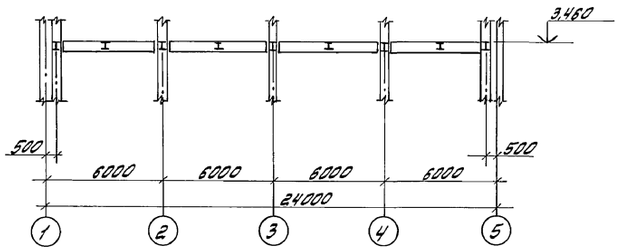

4-4

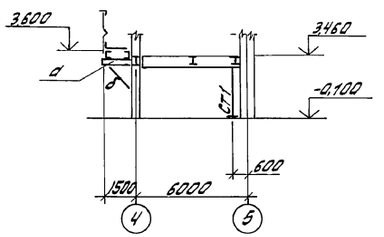

Ведомость элементов

Марка	Сечение: Эскиз.	Поз.	Состав.	Опорные усилия: M1, кНм	N1, кН	Q1, кН	Группа констр.	Марка металла	Примечание
Б1	I		I 45Б1					ВСт3сп5-1	
Б2	I		I 30Б1					ВСт3пс6-1	
Б3	[		[16П						
Б4	[		[14					ВСт3кп2	
СТ1	I		[23Ш1					ВСт3пс6-1	
а	[		[16П						
Н	⌒		НВОА-5714-1.0					Ст3кп	
б	L		L 75×6					ВСт3пс6-1	
Б5			I 14П					ВСт3кп2	

Все незамаркированные балки марки Б4

Инж. I к	Кириченко		409-14-77.92 -КМ
Зав. гр.	Каминская		Здание наружной мойки и окраски строительных машин. Вариант - железобетонный каркас
Гл. спец.	Диколь		Производственные помещения — Стадия: Р; Лист: 9; Листов:
Гл. спец.	Высоцкий		
Нач. отд.	Данилюк		Схемы расположения балок площадок на отм. 3,460.
Н. контр.	Иваниченко		ОДЕССКИЙ СТРОЙПРОЕКТ
ГИП	Булавин		

Привязан:

Инв. №

Прилуцкая

25282-02 62

Формат А2

Инв. № подл. | Подп. и дата | Взам. инв. №

Альбом 2

Схемы расположения листов профнастила

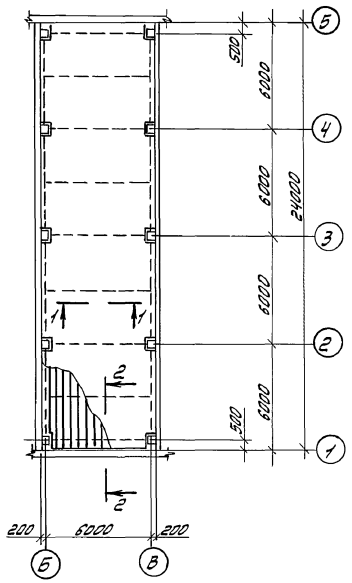

1-1

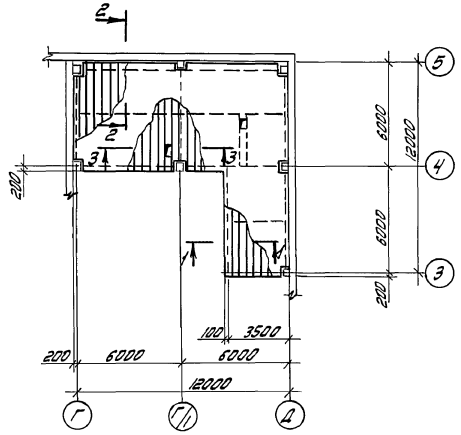

2-2

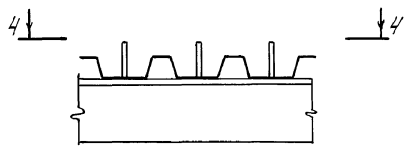

4-4

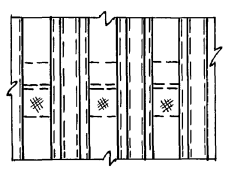

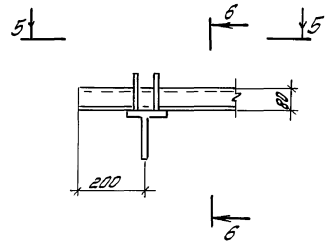

5-5

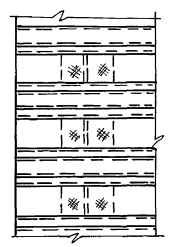

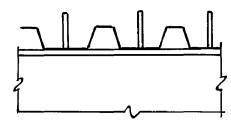

6-6

3-3

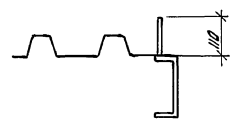

1. Профилированный настил уложить узкими полками вверх.
2. Для обеспечения совместной работы профнастила с бетоном листы профнастила в местах пересечения с крайними балками закрепить стержнями А-III-16 ℓ=110мм по две штуки в каждой гофре, на пересечении с промежуточными балками по одной шт. каждой гофре и в местах опирания на обрамляющие отверстия балки по одной шт. в каждой гофре. Сварку стержней производить в лодочку через профнастил.
3. Соединение элементов профнастила между собой выполняется комбинированными заклёпками ЗК-10 по ТУ 48-21-01-126-87, шагом 300 мм.
4. Материал элементов профнастила - сталь рулонная оцинкованная по ГОСТ 14918-80, марки Ст3кп по ГОСТ 380-71.
5. Отверстия в элементах профнастила выполнить после бетонирования.
6. Профнастил в местах колонн вырезать по месту.

Инв.№подл. | Подп. и дата | Взам.инв.№

				409-14-77.92		-КМ
				Здание наружной мойки и окраски строительных машин. Вариант - железобетонный каркас.		
Привязан:		Инж.1к.	Кириченко	Производственные помещения	Стадия	Лист	Листов
		Зав.гр.	Каминская		Р	10	
		Гл.спец.	Дикаль				
		Гл.спец.	Высоцкий				
		Нач.отд.	Данилюк	Схемы расположения листов профнастила	ОДЕССКИЙ СТРОЙПРОЕКТ		
Инв.№		Н.контр.	Иваниченко				
		ГИП	Булавин				

Прилуцкая

Альбом 2

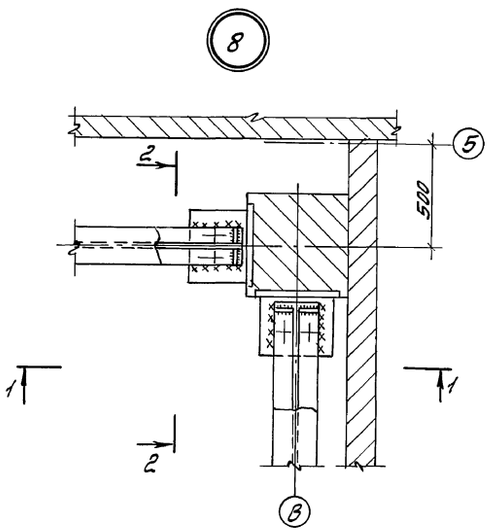

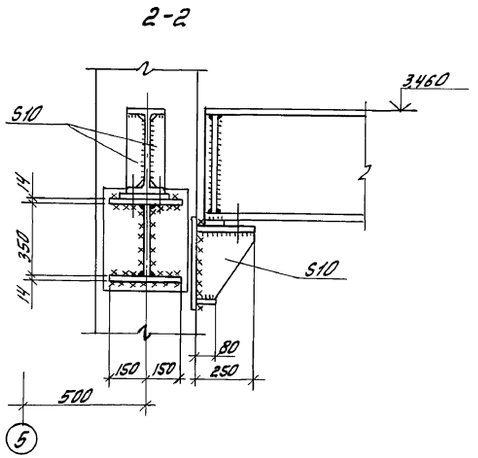

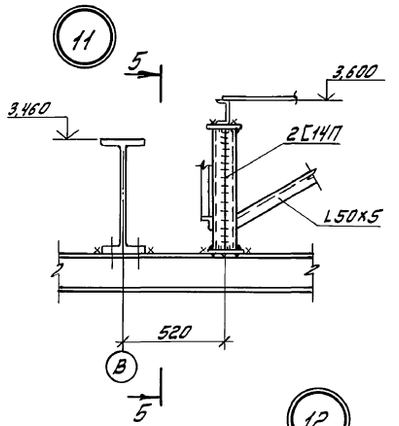

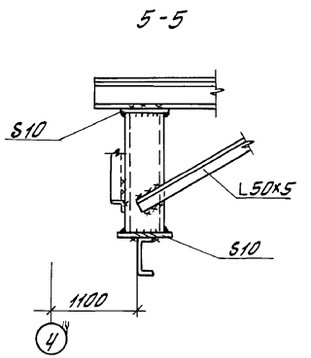

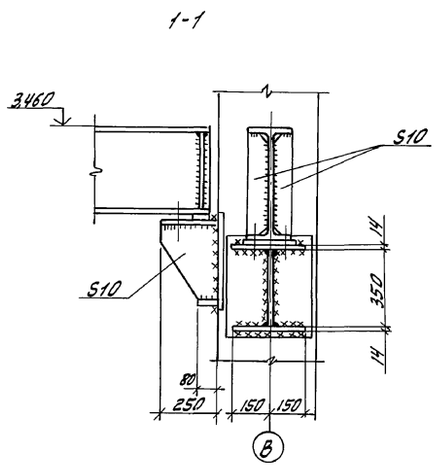

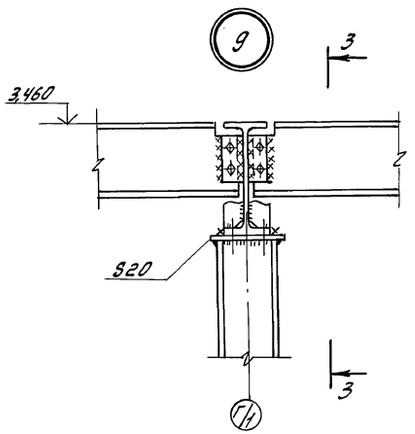

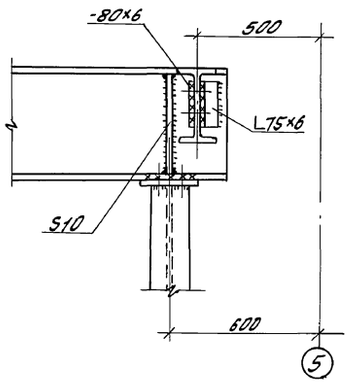

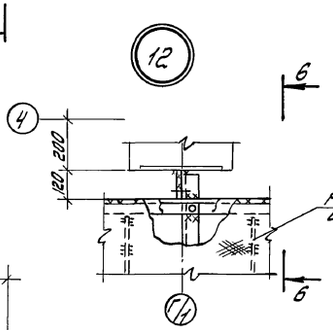

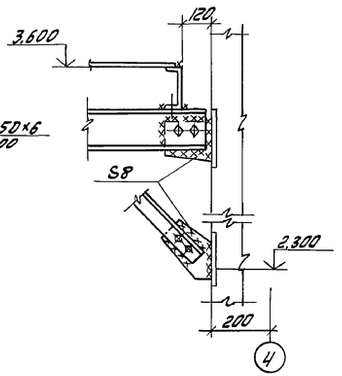

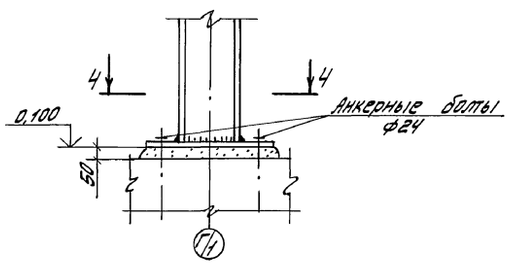

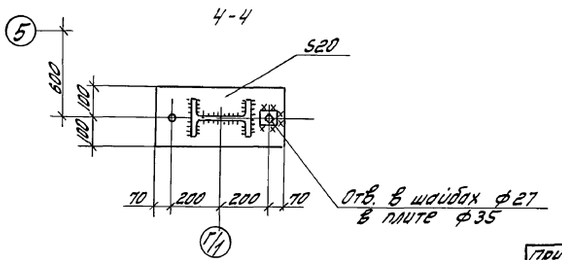

				409-14-77.92 -КМ		
				Здание наружной мойки и окраски строительных машин. Вариант - железобетонный каркас		
Привязан:		Инж. Iк	Кириченко	Производственные помещения	Стадия	Лист	Листов
		Гл. спец.	Диколь		Р	11	
		Гл. спец.	Высоцкий				
		Нач. отд.	Данилюк	Узлы 8...12	ОДЕССКИЙ СТРОЙПРОЕКТ		
		Н. контр.	Иваниченко				
Инв. №		ГИП	Булавин				

Инв. № подл. | Подп. и дата | Взам. инв. №

Прилучкая

25282-02 64 Формат А2

Альбом 2

Схема расположения балок на отм. -0,160

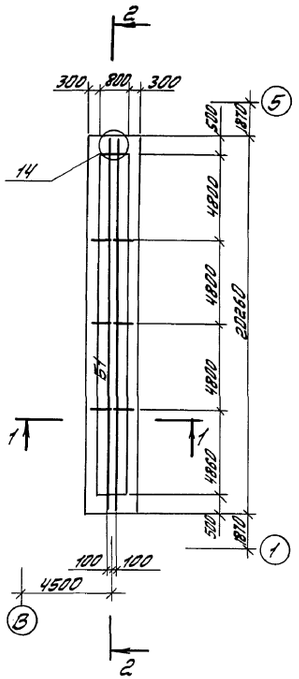

Схема расположения балок на отм. 5,900

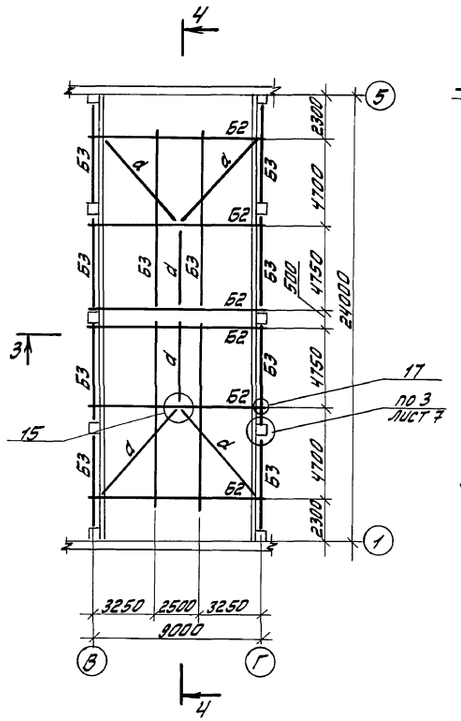

1-1

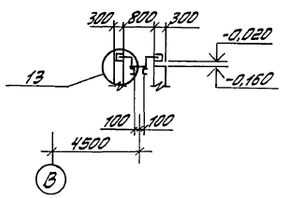

3-3

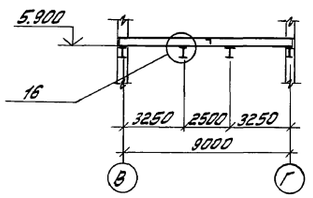

2-2

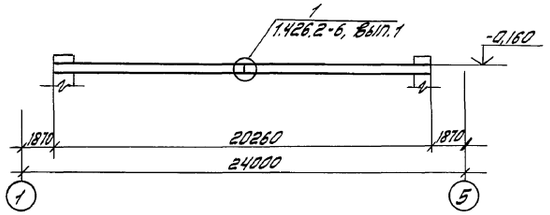

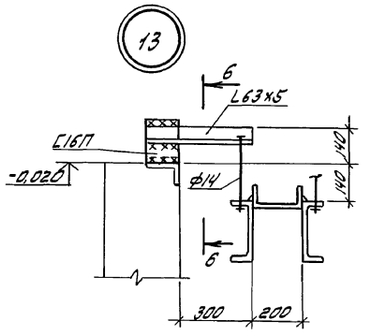

6-6

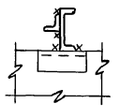

4-4

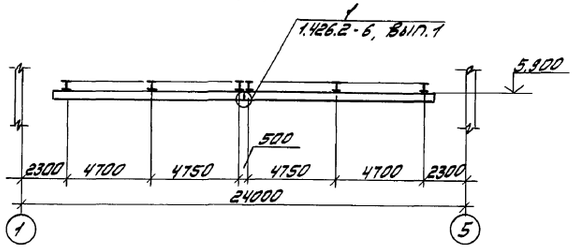

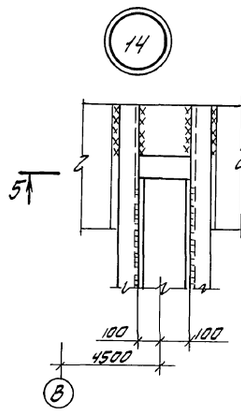

5-5

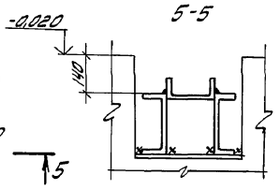

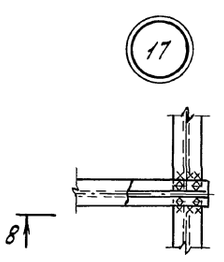

8-8

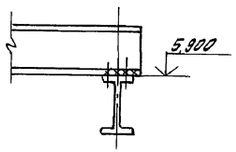

6-6

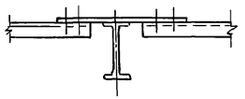

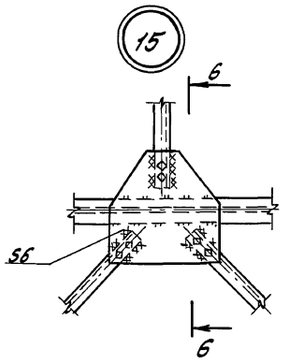

7-7

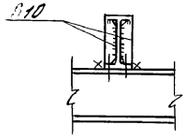

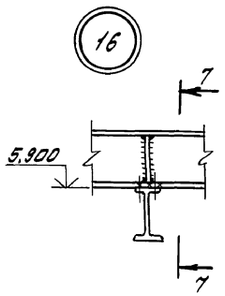

Ведомость элементов

Марка	Сечение: Эскиз	Сечение: Поз.	Сечение: Состав	Опорные усилия: M, кНм	Опорные усилия: N, кН	Опорные усилия: Q, кН	Группа конструк.	Марка металла	Примечание
Б1			⊏24					ВСт3пс6	
			⊏20					ВСт3пс6-1	
Б2	I		I20					ВСт3сп5-1	
Б3	I		I23Б1						
а	L		L63х5					ВСт3кп2	

Инж. Тк.	Кириченко		
Зав. гр.	Коминская		
Гл. спец.	Дикань		
Гл. спец.	Высоцкий		
Нач. отд.	Данилюк		
Н. контр.	Иванищенко		
ГИП	Буловцин		

409-14-77.92 -КМ

Здание наружной мойки и окраски строительных машин. Вариант - железобетонный каркас

Производственные помещения

Стадия	Лист	Листов
Р	12	

Схемы расположения балок на отм. -0,160 и 5,900. Узлы 13...17

ОДЕССКИЙ СТРОЙПРОЕКТ

Привязан:

Инв. №

Инв. № подл. | Подп. и дата | Взам. инв. №

Пролицкая

25282-02 65

Формат А2

Альбом 2

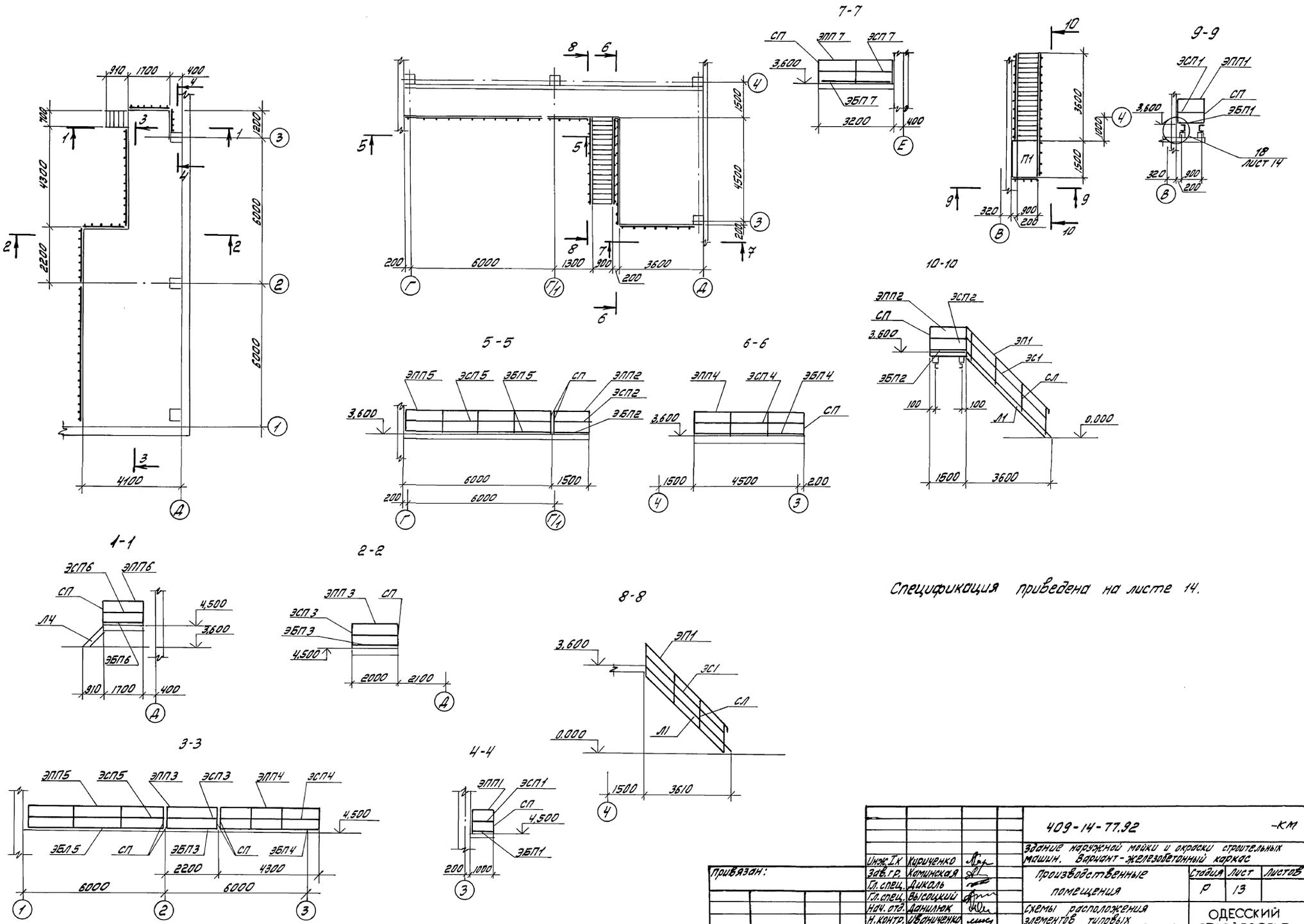

Спецификация приведена на листе 14.

				409-14-77.92			-КМ
				Здание наружной мойки и окраски строительных машин. Вариант-железобетонный каркас			
Привязан:	Инж. I к	Кириченко		Производственные помещения	Стадия	Лист	Листов
	Зав. гр.	Каминская			Р	13	
	Гл. спец.	Диколь					
	Гл. спец.	Высоцкий					
	Нач. отд.	Данилюк		Схемы расположения элементов типовых лестниц и ограждений	ОДЕССКИЙ СТРОЙПРОЕКТ		
	Н. контр.	Иваниченко					
Инв. №	ГИП	Булавин					

Прилуцкая 25282-02 66 Формат А2

Инв. № подл. | Подп. и дата | Взам. инв. №

Альбом 2

18

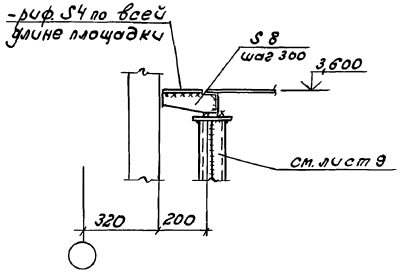

(окончание)

Марка	Обозначение	Наименование	Кол.	Масса ед., кг.	Примеч.
		Струны площадок			
ЭСП1		ЭСПХ-9	2	1,4	
ЭСП2		ЭСПХ-15	2	2,3	
ЭСП3		ЭСПХ-24а	2	3,3	см. ТТ
ЭСП4		ЭСПХ-48а	2	6,7	
ЭСП5		ЭСПХ-60	2	9,3	
ЭСП6		ЭСПХ-18а	1	2,6	см. ТТ
ЭСП7		ЭСПХ-36а	1	5,0	
	1.450.3-6 вып. 0-1				
		Бордюры площадок			
ЭБП1		ЭБПХ-9	2	2,9	
ЭБП2		ЭБПХ-15	2	4,2	
ЭБП3		ЭБПХ-24а	2	5,9	см. ТТ
ЭБП4		ЭБПХ-48а	2	12,2	
ЭБП5		ЭБПХ-60	2	16,97	
ЭБП6		ЭБПХ-18а	1	4,7	см. ТТ
ЭБП7		ЭБПХ-36а	1	9,1	
		Стойки площадок			
СП		СПХ	33	2,7	

Элементы с индексом „а" отличаются от соответствующих элементов без индекса по серии 1.450.3-6, вып. 0-1 длиной, которую принять по чертежу.

Спецификация к схеме расположения элементов типовых лестниц и ограждений

(начало)

Марка	Обозначение	Наименование	Кол.	Масса ед., кг.	Примеч.
		Лестничный марш			
Л1		ЛХФ 45-36.9	2	159,5	
Л2		ЛХФ 45-18.7а	1	34,3	см. ТТ
		Площадки			
П1		ПХФ 15.9	1	45,2	
		Поручни лестниц			
ЭП1		ЭПЛХ 45-36	4	9,3	
	1.450.3-6 вып. 0-1				
		Струны лестниц			
ЭС1		ЭСЛХ 45-36	4	7,9	
		Стойки лестниц			
СХ		СЛХ45	12	2,8	
		Поручни площадок			
ЭПП1		ЭППХ-9	2	1,6	
ЭПП2		ЭППХ-15	2	2,7	
ЭПП3		ЭППХ-24а	2	3,9	см. ТТ
ЭПП4		ЭППХ-48а	2	7,9	
ЭПП5		ЭППХ-60	2	10,96	
ЭПП6		ЭППХ-18а	1	3,1	см. ТТ
ЭПП7		ЭППХ-36а	1	5,9	

Инв. № подл. | Подп. и дата | Взам. инв. №

Привязан

Инв. №

Инж. Тк.	Кириченко	
Зав. гр.	Каминская	
Гл. спец.	Диколь	
Гл. спец.	Высоцкий	
Нач. отд.	Данилюк	
Н. контр.	Иваниченко	
ГИП	Булавин	

409-14-77.92 -КМ

Здание наружной мойки и окраски строительных машин. Вариант-железобетонный каркас.

Производственные помещения.

Стадия	Лист	Листов
Р	14	

Спецификация к схеме расположения элементов типовых лестниц и ограждений. Узел 18.

ОДЕССКИЙ СТРОЙПРОЕКТ

25282-02 (67)

Копировал Прилуцкая формат А2

gost.e-ecolog.ru