ТИПОВОЙ ПРОЕКТ

409-14-78.92

ЗДАНИЕ НАРУЖНОЙ МОЙКИ И ОКРАСКИ СТРОИТЕЛЬНЫХ МАШИН

ВАРИАНТ-КИРПИЧНЫЕ СТЕНЫ

АЛЬБОМ 5

КЖИ СТРОИТЕЛЬНЫЕ ИЗДЕЛИЯ ЗАВОДСКОГО ИЗГОТОВЛЕНИЯ СТР. 2-72

25283-05

Отпускная цена

gost.e-ecolog.ru

ТИПОВОЙ ПРОЕКТ

409-14-78.92

ЗДАНИЕ НАРУЖНОЙ МОЙКИ И ОКРАСКИ СТРОИТЕЛЬНЫХ МАШИН

ВАРИАНТ-КИРПИЧНЫЕ СТЕНЫ

АЛЬБОМ 5

ПЕРЕЧЕНЬ АЛЬБОМОВ

АЛЬБОМ 1	ПЗ	ОБЩАЯ ПОЯСНИТЕЛЬНАЯ ЗАПИСКА
	ТХ	ТЕХНОЛОГИЧЕСКИЕ РЕШЕНИЯ
	ТК	ТЕХНОЛОГИЧЕСКИЕ КОММУНИКАЦИИ
	ОС	ОСНОВНЫЕ ПОЛОЖЕНИЯ ПО ПРОИЗВОДСТВУ СТРОИТЕЛЬНЫХ И МОНТАЖНЫХ РАБОТ
АЛЬБОМ 2	АР	АРХИТЕКТУРНЫЕ РЕШЕНИЯ
	КЖ	КОНСТРУКЦИИ БЕТОННЫЕ И ЖЕЛЕЗОБЕТОННЫЕ
	КМ	КОНСТРУКЦИИ МЕТАЛЛИЧЕСКИЕ
АЛЬБОМ 3	ОВ	ОТОПЛЕНИЕ И ВЕНТИЛЯЦИЯ
	ВК	ВОДОПРОВОД И КАНАЛИЗАЦИЯ
	АП	АВТОМАТИЧЕСКОЕ ПОЖАРОТУШЕНИЕ
АЛЬБОМ 4	ЭМ	СИЛОВОЕ ЭЛЕКТРООБОРУДОВАНИЕ
	ЭО	ЭЛЕКТРИЧЕСКОЕ ОСВЕЩЕНИЕ
	АОВ	АВТОМАТИЗАЦИЯ ОТОПЛЕНИЯ И ВЕНТИЛЯЦИИ
	ААП	АВТОМАТИЗАЦИЯ УПРАВЛЕНИЯ АВТОМАТИЧЕСКИМ ПОЖАРОТУШЕНИЕМ
	СС	СВЯЗЬ И СИГНАЛИЗАЦИЯ
АЛЬБОМ 5	КЖИ	СТРОИТЕЛЬНЫЕ ИЗДЕЛИЯ ЗАВОДСКОГО ИЗГОТОВЛЕНИЯ
АЛЬБОМ 6	СО	СПЕЦИФИКАЦИИ ОБОРУДОВАНИЯ
АЛЬБОМ 7	С	СМЕТЫ, ЧАСТИ 1,2
АЛЬБОМ 8	ВМ	ВЕДОМОСТИ ПОТРЕБНОСТИ В МАТЕРИАЛАХ
АЛЬБОМ 9	НОМ	НЕСТАНДАРТИЗИРОВАННОЕ ОБОРУДОВАНИЕ УЧАСТКА МОЙКИ, ЧАСТИ 1,2,3
АЛЬБОМ 10	НО2	НЕСТАНДАРТИЗИРОВАННОЕ ОБОРУДОВАНИЕ УЧАСТКА ОКРАСКИ, ЧАСТИ 1,2,3,4,5

РАЗРАБОТАН

ОДЕССКИМ СТРОЙПРОЕКТОМ

ГЛАВНЫЙ ИНЖЕНЕР ИНСТИТУТА И.Я.ЛОДОДОЛЬСКИЙ

ГЛАВНЫЙ ИНЖЕНЕР ПРОЕКТА У.М.БУЛАВИН

УТВЕРЖДЕН И

ВВЕДЕН В ДЕЙСТВИЕ ГПКТИ
„ОДЕССКИЙ СТРОЙПРОЕКТ"
ПРИКАЗ ОТ 15 Я Н ВАР Я 1992 Г. N 62

Альбом 5

Обозначение	Наименование	Стр.
	Содержание альбома	2...4
-КЖИ-ПС60.12.2,5-6л-36-01	Панель стеновая ПС60.12.2,5-6л-36-01; ПС60.12.2,5-6л-37-01, ПС60.12.2,5-6л-37-02, ПС60.18.2,5-6л-36-01	5
-КЖИ-ПС60.12.2,5-6л-32-01	Панель стеновая ПС60.12.2,5-6л-32-01, ПС60.18.2,5-6л-31-01	6
-КЖИ-2ПС6.18.2,5-л-60-01	Панель стеновая 2ПС6.18.2,5-л-60-01 2ПС6.18.2,5-л-60-02	7
-КЖИ-ПС30.12.2,5-6л-53-01	Панель стеновая ПС30.12.2,5-6л-53-01 ПС30.12.2,5-6л-54-01	8
-КЖИ-2ПС12.24.2,5-л-59-01	Панель стеновая 2ПС12.24.2,5-л-59-01 2ПС12.24.2,5-л-59-02, 2ПС6.24.2,5-л-60-01, 2ПС6.24.2,5-л-60-02	9
-КЖИ-2ПС12.12.2,5-л-59-01	Панель стеновая 2ПС12.12.2,5-л-59-01, 2ПС20.24.2,5-л-2.73-01	10
-КЖИ-2ПС12.12.2,5-л-59-02	Панель стеновая 2ПС12.12.2,5-л-59-02, 2ПС12.12.2,5л-59-01, 2ПС6.12.2,5-л-60-01, 2ПС6.12.2,5-л-60-02	11
-КЖИ-ПС63.12.2,5-6л-2,37-01	Панель стеновая ПС63.12.2,5-6л-2.37-01, ПС63.12.2,5-6л-1.37-01	12
-КЖИ-ПС60.12.2,5-6л-37-03	Панель стеновая ПС60.12.2,5-6л-37-03	13
-КЖИ-ПС30.12.2,5-6л-54-03	Панель стеновая ПС30.12.2,5-6л-54-03	14
-КЖИ-2ПС.18.12.2,5-л-73-01	Панель стеновая 2ПС18.12.2,5-л-73-01	15
-КЖИ-ПС63.12.2,5-6л-2,33-01	Панель стеновая ПС63.12.2,5-6л-2,33-01	16

Техник	Мережко	
Инж. Пк.	Кучвара	
Зав. гр.	Каминская	
Гл. спец.	Диколь	
Нач. отд.	Данилюк	
Н. контр.	Иваниченко	
ГИП	Булавин	

Содержание альбома №8

Стадия	Лист	Листов
Р	1	5

ОДЕССКИЙ СТРОЙПРОЕКТ

Взам. инв. № | Подпись и дата | Инв. № подл.

Копировал Прилуцкая

Формат А4

Обозначение	Наименование	Стр.
-КЖИ-2ПС15.12.2,5-л-58-01	Панель стеновая 2ПС15.12.2,5-л-58-01	17
-КЖИ-2ПС12.12.2,5-л-59-04	Панель стеновая 2ПС12.12.2,5-л-59-04	18
-КЖИ-2ПС12.12.2,5-л-59-05	Панель стеновая 2ПС.12.12.2,5-л-59-05	18
-КЖИ-2ПС9.12.2,5-л-72-01	Панель стеновая 2ПС9.12.2,5-л-72-01; 2ПС9.12.2,5-л-72-02	19
-КЖИ-ПС1	Панель стеновая ПС1	20
-КЖИ-ПС2	Панель стеновая ПС2	21
-КЖИ-ПС2-24-К1-01	Панель стеновая ПС2-24-К1-01; ПС2А^{а}-24-К1-01; ПС2А^{а}-24-К1-02; ПС2А^{б}-24-К1-01	22
-КЖИ-ПС2-24-К1-02	Панель стеновая ПС2-24-К1-02, ПС2-24-К1-03; ПС2Б-24-К1-01; ПС2Б-24-К1-02	23
-КЖИ-БСП6.1-4АIV-01	Балка покрытия БСП6.1-4АIV-01	24
-КЖИ-БСП9.2-5АIV-01	Балка покрытия БСП9.2-5АIV-01	25
-КЖИ-БСП9.2-5АIV-02	Балка покрытия БСП9.2-5АIV-02	26
-КЖИ-БСП9.2-8АIV-01	Балка покрытия БСП9.2-8АIV-01	27
-КЖИ-БСП9.2-8АIV-02	Балка покрытия БСП9.2-8АIV-02	28
-КЖИ-1БСП12-3АтV-01	Балка покрытия 1БСП12-3АтV-01	29
-КЖИ-1БСП12-3АтV-02	Балка покрытия 1БСП12-3АтV-02	30

409-14-78.92

Взам. инв. № | Подпись и дата | Инв. № подл.

25283-05 3 Копировал Прилуцкая

Формат А4

Лист 2

Альбом 5

Обозначение	Наименование	Стр.
- Кэои-1БСП12-5АтV-01	Балка покрытия 1БСП12-5АтV-01	31
- Кэои-1БСП12-5АтV-02	Балка покрытия 1БСП12-5АтV-02	32
- Кэои-КБ11-1-01	Колонна КБ11-1-01	33
- Кэои-1К72-1М2-01	Колонна 1К72-1М2-01	34
- Кэои-1К72-1М2-02	Колонна 1К72-1М2-02	35
- Кэои-1К72-1М2-03	Колонна 1К72-1М2-03	36
- Кэои-1К72-1М2-04	Колонна 1К72-1М2-04	37
- Кэои-1К72-1М2-05	Колонна 1К72-1М2-05	38
- Кэои-1К72-1М2-06	Колонна 1К72-1М2-06	39
- Кэои-1К72-1М2-07	Колонна 1К72-1М2-07	40
- Кэои-1К72-1М2-08	Колонна 1К72-1М2-08	41
- Кэои-1К72-1М2-09	Колонна 1К72-1М2-09	42
- Кэои-1К72-1М2-10	Колонна 1К72-1М2-10	43
- Кэои-1К72-1М2-11	Колонна 1К72-1М2-11	44
- Кэои-4К72-1М2-01	Колонна 4К72-1М2-01	45
- Кэои-4К72-1М2-02	Колонна 4К72-1М2-02	46
- Кэои-4К72-1М2-03	Колонна 4К72-1М2-03	47
- Кэои-4К72-1М2-04	Колонна 4К72-1М2-04	48
- Кэои-4К72-1М2-05	Колонна 4К72-1М2-05	49
- Кэои-4К72-1М2-06	Колонна 4К72-1М2-06	50
- Кэои-4К72-1М2-07	Колонна 4К72-1М2-07	51
- Кэои-6КФ79-1-01	Колонна 6КФ79-1-01	52
- Кэои-6КФ79-1-02	Колонна 6КФ79-1-02	53
- Кэои-ОП1, ОП2	Опорная плита ОП1, ОП2	54
- Кэои-ОП3	Опорная плита ОП3	55

Инв. № подл. | Подпись и дата | Взам. инв. №

Копировал Прилукская Формат А4

Обозначение	Наименование	Стр.
- Кэои-МС2	Изделие соединительное МС2	55
- Кэои-Л1	Лестница Л1	56
- Кэои-ОГ1	Ограждение ОГ1	56
- Кэои-КП1	Каркас пространственный КП1	57
- Кэои-КП2	Каркас пространственный КП2	58
- Кэои-Кр1... Кр4	Каркас плоский Кр1... Кр4	59
- Кэои-Кр5... Кр9	Каркас плоский Кр5... Кр9	59
- Кэои-Кр10, Кр11	Каркас плоский Кр10, Кр11	60
- Кэои-МС1	Изделие соединительное МС1	60
- Кэои-С1...С3	Сетка С1...С3	61
- Кэои-С4	Сетка С4	61
- Кэои-С5, С6	Сетка С5, С6	62
- Кэои-С7, С8	Сетка С7, С8	62
- Кэои-С9	Сетка С9	63
- Кэои-С10	Сетка С10	63
- Кэои-С11...С13	Сетка С11...С13	64
- Кэои-МН1	Изделие закладное МН1	65
- Кэои-МН2	Изделие закладное МН2	65
- Кэои-МН3... МН7	Изделие закладное МН3... МН7	66
- Кэои-МН8	Изделие закладное МН8	67
- Кэои-МН9	Изделие закладное МН9	67
- Кэои-МН10	Изделие закладное МН10	68
- Кэои-МН11, МН12	Изделие закладное МН11, МН12	68
- Кэои-МН13	Изделие закладное МН13	69
- Кэои-МН14	Изделие закладное МН14	69

Инв. № подл. | Подпись и дата | Взам. инв. №

25283-05 4 Копировал Прилукская Формат А4

Обозначение	Наименование	Стр.
- КЖИ - МН15	Изделие закладное МН15	70
- КЖИ - МН16	Изделие закладное МН16	70
- КЖИ - МН17, МН18	Изделие закладное МН17, МН18	71
- КЖИ - ЩС1... ЩС3	Стальной щит ЩС1... ЩС3	72

Инв. № подл. | Подп. и дата | Взам. инв. №

Лист 5

Копировал Соловьева Формат А4

Инв. № подл. | Подп. и дата | Взам. инв. №

Альбом 5

Рис 1, Рис 2, Рис 3, Рис 4

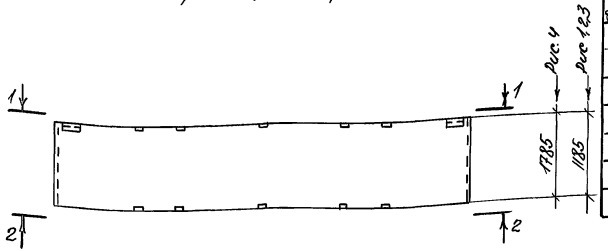

Формат	Зона	Поз.	Обозначение	Наименование	Кол. на исполн. 01	01	02	01	Примечание
				Сборочные единицы					
				Панели стеновые					
			1.030.1-1.1-1; 0-3	ПС60.12.2,5-6л-36	X				
			1.030.1-1.1-1; 0-3	ПС60.12.2,5-6л-37		X	X		
			1.030.1-1.1-1; 0-3	ПС60.18.2,5-6л-36				X	
				Марка элемента	ПС60.12.2,5-6л-36-01	ПС60.12.2,5-6л-37-01	ПС60.12.2,5-6л-37-02	ПС60.18.2,5-6л-36-01	

1-1

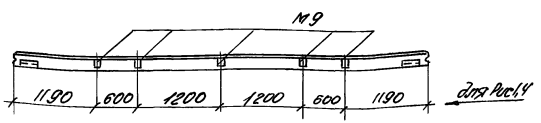

2-2

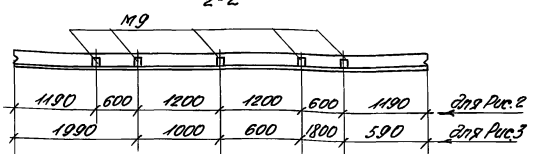

Панели стеновые ПС60.12.2,5-6л-36-01, ПС60.12.2,5-6л-37-01, ПС60.12.2,5-6л-37-02 и ПС60.18.2,5-6л-36-01 выполнить соответственно по серии 1.030.1-1, выпускам 1-1 и 0-3 с изменениями по данному чертежу.

Масса элемента, кг

Марка	Рис	Масса
ПС60.12.2,5-6л-36-01	1	2150
ПС60.12.2,5-6л-37-01	2	2150
ПС60.12.2,5-6л-37-02	3	2150
ПС60.18.2,5-6л-36-01	4	3230

Инв.№ подл. | Подп. и дата | Взам. инв.№

Привязан

Инв.№

Инж.Тк	Мухонова	
Зав.гр	Каминская	
Гл.спец	Диколь	
Нач.отд.	Данилюк	
Н.контр	Иваничень	
ГИП	Булавин	

409-14-78.92 -КЖИ-ПС60.12.2,5-6л-36-01

Панель стеновая:
ПС 60.12.2,5-6л-36-01
ПС 60.12.2,5-6л-37-01
ПС 60.12.2,5-6л-37-02
ПС 60.18.2,5-6л-36-01

Стадия	Лист	Масштаб
Р	См. табл	

Лист | Листов 1

ОДЕССКИЙ СТРОЙПРОЕКТ

25283-05 6

Формат А3

Альбом 5

Рис 1, Рис2

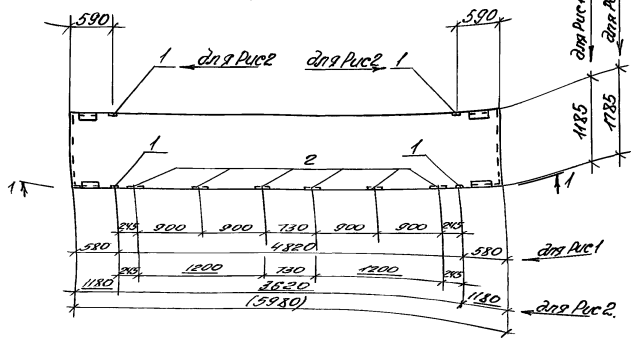

1-1

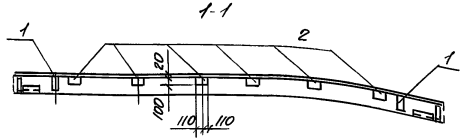

Формат	Зона	Поз.	Обозначение	Наименование	Кол. на исп. 01	Кол. на исп. 01	Примечание
				Сборочные единицы			
				Панели стеновые			
			1.030.1-1.1-1; 0-3	ПС 60.12.2,5-6л-32	X		
			1.030.1-1.1-1; 0-3	ПС 60.18.2,5-6л-31		X	
		1	1.030.1-1.1-3 36	Изделие закладное М9	2	4	
		2	1.030.1-1.1-3 33-03	Изделие закладное М16	6	4	
				Марка элемента	ПС60.12.2,5-6л-32-01	ПС60.18.2,5-6л-31-01	

Ведомость расхода дополнительной стали на элемент, кг.

Марка элемента	Изделия закладные					Итого
	Арматура класса		Прокат марки			
	А-III		ВСт3кп2			
	ГОСТ 5781-82		ГОСТ 19903-74			
	ф10		б=8			
ПС60.12.2,5-6л-32-01	7,84		10,28			18,1
ПС60.18.2,5-6л-31-01	6,24		9,52			15,8

Масса элемента, кг

Марка	Рис	Масса
ПС60.12.2,5-6л-32-01	1	2150
ПС60.18.2,5-6л-31-01	2	3230

Инв. № подл. | Подп. и дата | Взам. инв. №

Привязан

Инв. №

Инж. Т.к.	Муханова	
Зав. гр.	Каминская	
Гл. спец.	Диколь	
Нач. отд.	Данилюк	
Н. контр.	Иваниченко	
ГИП	Булавин	

409-14-78.92 КЖИ-ПС60.12.2,5-6л-32-01

Панель стеновая
ПС60.12.2,5-6л-32-01
ПС60.18.2,5-6л-31-01

Стадия	Масса	Масштаб
Р	см. табл	

Лист | Листов 1

ОДЕССКИЙ СТРОЙПРОЕКТ

25283-05 7 Формат А3

Альбом 5

Рис 1, Рис 2

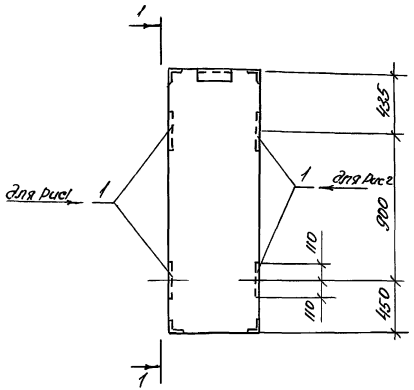

1-1

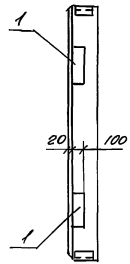

Формат	Зона	поз.	Обозначение	Наименование	Кол на изд. 01	Кол на изд. 02	Примечание
				Сборочные единицы			
				Панели стеновые			
			1.030.1-1.1-1; 0-3	2ПС6.18.2,5-Л-60	X	X	
		1	1.030.1-1.1-3 33-03	Изделие закладное М16	2	2	
				Марка элемента	2ПС6.18.2,5-Л-60-01	2ПС6.18.2,5-Л-60-02	

Ведомость расхода дополнительной стали на элемент, кг.

Марка элемента	Изделия закладные					Итого
	Арматура класса		Прокат марки			
	А-III		ВСт 3кп2			
	ГОСТ 5781-82		ГОСТ 19903-74			
	ф10		б=8			
2ПС6.18.2,5-Л-60-01	2,36		2,76			5,12
2ПС6.18.2,5-Л-60-02						

Масса элемента, кг

Марка	Рис	Масса
2ПС6.18.2,5-Л-60-01	1	320
2ПС6.18.2,5-Л-60-02	2	320

Привязан

Инв. №

Инж. I к	Муханова	
Зав. гр	Каминская	
Гл. спец	Диколь	
Нач отд	Данилюк	
Н. контр	Иванченко	
ГИП	Булавин	

409-14-78.92 -КЖИ-2ПС6.18.2,5-Л-60-01

Панель стеновая
2ПС6.18.2,5-Л-60-01
2ПС6.18.2,5-Л-60-02

Стадия	Масса	Масштаб
Р	Ст. табл	
Лист	Листов 1	

ОДЕССКИЙ СТРОЙПРОЕКТ

25283-05 8. Формат А3

Инв. № подл. | Подп. и дата | Взам. инв. №

Альбом 5

Рис 1; Рис 2

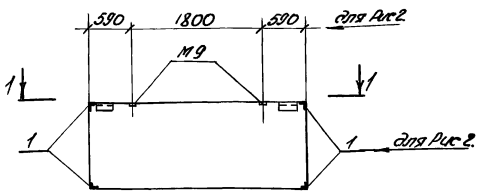

1-1

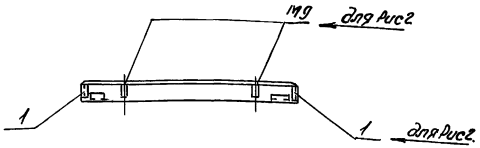

Формат	Зона	Поз.	Обозначение	Наименование	Кол. на исп. 01	Кол. на исп. 01	Примечание
				Сборочные единицы			
				Панели стеновые			
			1.030.1-1.1-1; 0-3	ПС 30.12.2,5-6Л-53	X		
			1.030.1-1.1-1; 0-3	ПС 30.12.2,5-6Л-54		X	
		1	1.030.1-1.1-3-35-01	Изделие закладное М11	4	2	
				Марка элемента	ПС30.12.2,5-6Л-53-01	ПС30.12.2,5-6Л-54-01	

Ведомость расхода дополнительной стали на элемент, кг.

Марка элемента	Изделия закладные					Итого
	Арматура класса		Прокат марки			
	А-III		ВСт 3кп2			
	ГОСТ 5781-82		ГОСТ 8509-86			
	⌀10		L63			
ПС30.12.2,5-6Л-53-01	1,76		3,68			5,44
ПС30.12.2,5-6Л-54-01	0,88		1,84			2,72

Масса элемента, кг

Марка	Рис	Масса
ПС30.12.2,5-6Л-53-01	1	1060
ПС30.12.2,5-6Л-54-01	2	1060

Инв. № подл. | Подп. и дата | Взам. инв. №

Привязан

Инв. №

Инж. I к	Муханова	
Зав. гр	Каминская	
Гл. спец	Диколь	
Нач. отд	Данилюк	
Н. контр	Иваниченко	
ГИП	Булавин	

409-14-78.92 -КЖИ-ПС30.12.2,5-6Л-53-01

Панель стеновая
ПС 30.12.2,5-6Л-53-01
ПС 30.12.2,5-6Л-54-01

Стадия	Масса	Масштаб
Р	см. табл.	
Лист	Листов 1	

ОДЕССКИЙ СТРОЙПРОЕКТ

25283-05 9 Формат А3

Альбом 5

Рис 1; Рис 2; Рис 3; Рис 4

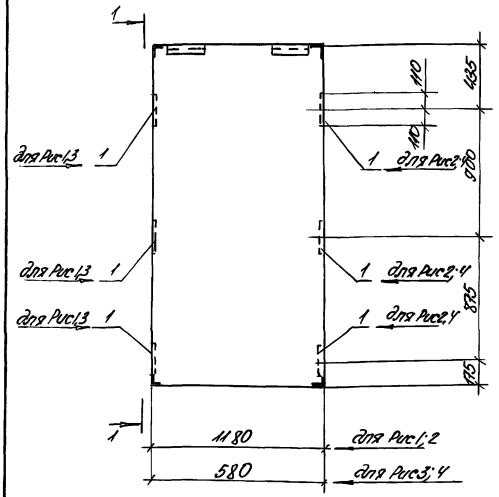

1-1

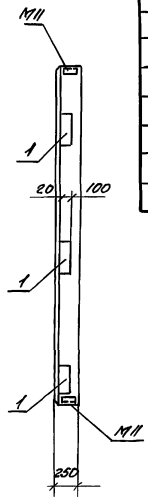

Формат	Зона	Поз	Обозначение	Наименование	Кол. на исп. 01	02	01	02	Примеч.
				Сборочные единицы					
				Панели стеновые					
			1.030.1-1.1-1; 0-3	2ПС12.24.2,5-Л-59	X	X			
			1.030.1-1.1-1; 0-3	2ПС6.24.2,5-Л-60			X	X	
		1	1.030.1-1.1-3 33-03	Изделие закладное М16	3	3	3	3	
				Марка элемента	2ПС12.24.2,5-Л-59-01	2ПС12.24.2,5-Л-59-02	2ПС6.24.2,5-Л-60-01	2ПС6.24.2,5-Л-60-02	

Марка элемента	Изделия закладные: Арматура класса А-III, ГОСТ 5781-82, ф10		Прокат марки ВСт3кп2, ГОСТ 19903-74, 8=8			Итого
2ПС12.24.2,5-Л-59-01						
2ПС12.24.2,5-Л-59-02	3,54		4,14			7,68
2ПС6.24.2,5-Л-60-01						
2ПС6.24.2,5-Л-60-02						

Марка элемента, кг

Марка	Рис	Масса
2ПС12.24.2,5-Л-59-01	1	840
2ПС12.24.2,5-Л-59-02	2	840
2ПС6.24.2,5-Л-60-01	3	420
2ПС6.24.2,5-Л-60-02	4	420

Привязан

Инв. №

Инж. Гк	Муханова	
Зав. гр	Каминская	
Гл. спец	Диколь	
Нач. отд.	Данилюк	
Н. контр	Иваниченко	
ГИП	Булавин	

409-14-78.92 — КЖИ-2ПС12.24.2,5-Л-59-01

Панель стеновая:
2ПС12.24.2,5-Л-59-01
2ПС12.24.2,5-Л-59-02
2ПС6.24.2,5-Л-60-01
2ПС6.24.2,5-Л-60-02

Стадия	Масса	Масштаб
Р	См. табл	
Лист	Листов 1	

ОДЕССКИЙ СТРОЙПРОЕКТ

Инв. № подл. | Подп. и дата | Взам. инв. №

Альбом 5

Рис 1; Рис 2.

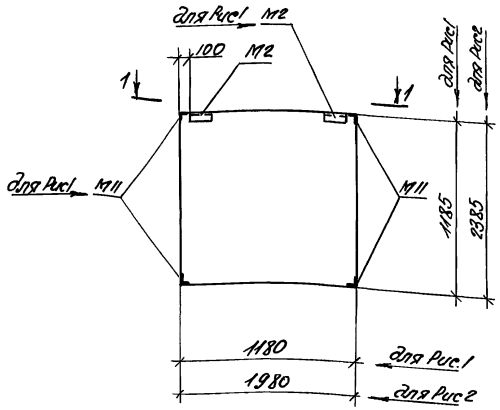

1-1

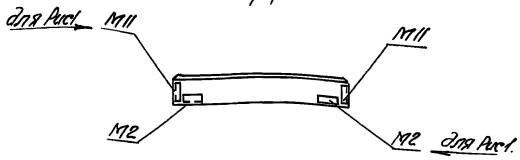

Формат	Зона	Поз.	Обозначение	Наименование	Кол. на исп. 01	Кол. на исп. 01	Примечание
				Сборочные единицы			
				Панели стеновые			
			1.030.1-1.1-1; 0-3	2ПС12.12.2,5-Л-59	X		
			1.030.1-1,1-1; 0-3	2ПС20.24.2.5-Л-2.73		X	
				Марка элемента	2ПС12.12.2,5-Л-59-01	2ПС20.24.2,5-Л-2.73-01	

Панели стеновые 2ПС12.12.2,5-Л-59-01 и 2ПС20.24.2,5-Л-2,73-01 выполнить соответственно по серии 1.030.1-1.1-1 и 1.030.1-1.0-3 с привязкой закладных элементов по данному чертежу.

Масса элемента, кг

Марка	Рис	Масса
2ПС12.12.2,5-Л-59-01	1	420
2ПС20.24.2,5-Л-2.73-01	2	1420

Привязан:

Инв. №

Инж. Инст.	Муханова	
Зав. гр.	Каминская	
Гл. спец.	Диколь	
Нач. отд.	Данилюк	
Н. контр.	Иваниченко	
ГИП	Булавин	

409-14-78.92 -КЖИ-2ПС12.12.2,5-Л-59-01

Панель стеновая 2ПС12.12.2,5-Л-59-01. 2ПС20.24.2,5-Л-2.73-01

Стадия	Масса	Масштаб
Р	см. табл	

Лист | Листов 1

ОДЕССКИЙ СТРОЙПРОЕКТ

Инв. № подл. | Подп. и дата | Взам. инв. №

Альбом 5

Рис1; Рис2; Рис3; Рис4.

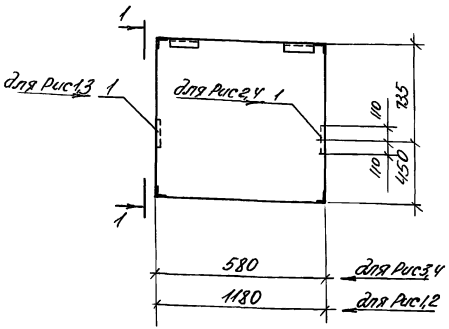

1-1

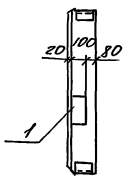

Формат	Зона	Поз	Обозначение	Наименование	Кол на исп. 02	03	01	02	Примеч.
				Сборочные единицы					
				Панели стеновые					
			1.030.1-1.1-1; 0-3	2ПС 12.12.2,5-Л-59	X	X			
			1.030.1-1.1-1; 0-3	2ПС 6.12.2,5-Л-60			X	X	
		1	1.030.1-1.1-3 33-03	Изделие закладное М16	1	1	1	1	
				Марка элемента	2ПС12.12.2,5-Л-59-02	2ПС12.12.2,5-Л-59-03	2ПС6.12.2,5-Л-60-01	2ПС6.12.2,5-Л-60-02	

Марка элемента	Изделия закладные: Арматура класса А-III ГОСТ 5781-82 ф10		Прокат марки ВСт3кп2 ГОСТ 19903-74 б=8			Итого
2ПС12.12.2,5-Л-59-02	1,18		1,38			2,56
2ПС12.12.2,5-Л-59-03						
2ПС6.12.2,5-Л-60-01						
2ПС6.12.2,5-Л-60-02						

Масса элемента, кг

Марка	Рис	Масса
2ПС12.12.2,5-Л-59-02	1	420
2ПС12.12.2,5-Л-59-03	2	420
2ПС6.12.2,5-Л-60-01	3	210
2ПС6.12.2,5-Л-60-02	4	210

Инв. № подл. | Подп. и дата | Взам. инв. №

Привязан

Инв. №

Инж. I к	Муханово	
Зав. гр.	Каминская	
Гл. спец	Диколь	
Нач. отд	Данилюк	
Н. контр	Иваничен	
ГИП	Булавин	

409-14-78.92 КЖИ-2ПС12.12.2,5-Л-59-02

Панель стеновая
2ПС 12.12.2,5-Л-59-02
2ПС 12.12.2,5-Л-59-03
2ПС 6.12.2,5-Л-60-01
2ПС 6.12.2,5-Л-60-02

Стадия	Масса	Масштаб
Р	СМ табл.	
Лист	Листов 1	

ОДЕССКИЙ СТРОЙПРОЕКТ

25283-05 12 Формат 3

Альбом 5

ПС63.12.2,5-6л-2.37-01- изображено
ПС63.12.2,5-6л-1.37-01- зеркальное отражение

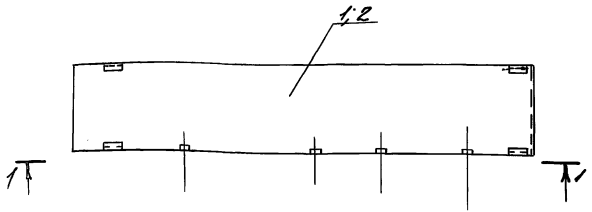

1-1

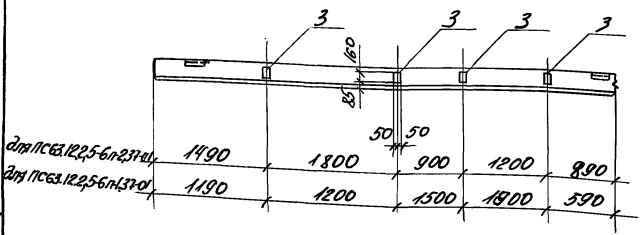

Поз.	Обозначение	Наименование	Кол на испол			Примечание
		Сборочные единицы				
		Панели стеновые				
1	1.030.1-1. вып. 1-1, 0-3	ПС63.12.2,5-6л-1.37	X			
2		ПС63.12.2,5-6л-2.37		X		
3	1.030.1-1. вып. 1-3	Изделие закладное М9	4	4		
		Марка элемента	ПС63.12.2,5-6л-1.37-01	ПС63.12.2,5-6л-2.37-01		

Панели стеновые ПС63.12.2,5-6л-1.37-01, ПС63.12.2,5-6л-2.37-01 выполнить соответственно по панелям стеновым ПС63.12.2,5-6л-1.37, ПС63.12.2,5-6л-2.37 с изменениями по данному чертежу.

Инв. № подл.	Подп. и дата	Взам. инв. №			

Привязан:

Инв. №

Инж. I кат.	Белюженко	
Зав. гр.	Каминская	
Гл. спец.	Диколь	
Нач. отд.	Данилюк	
Н. контр.	Иваничева	

409-14-78.92 - КЖИ ПС63.12.2,5-6л-2.37-01

Панель стеновая:
ПС63.12.2,5-6л-2.37-01
ПС63.12.2,5-6л-1.37-01

Стадия	Масса	Масштаб
Р	2260	

Лист | Листов 1

ОДЕССКИЙ СТРОЙПРОЕКТ

25283-05 13 Формат 3

Альбом 5

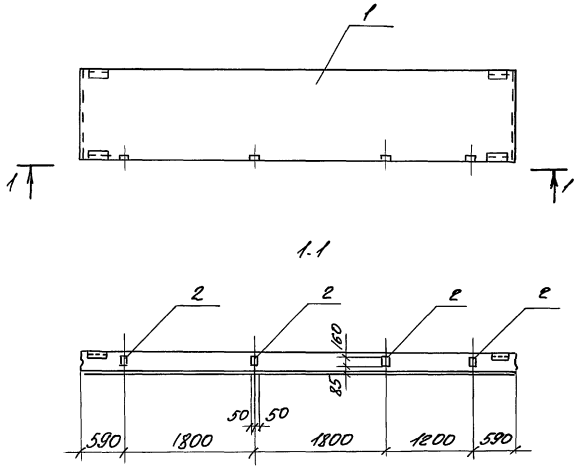

Поз.	Обозначение	Наименование	Кол. на исп.		Примечание
		Сборочные единицы			
		Панель стеновая			
1	1.030.1-1. Вып. 1-1. 0-3	ПС60.12.2,5-6л-37	X		
2	1.030.1-1. Вып. 1-3	Изделие закладное М9	4		
		Марка элемента	ПС60.12.2,5-6л-37В		

Панель стеновую ПС60.12.2,5-6л-37-03 выполнить соответственно по панели стеновой ПС60.12.2,5-6л-37 с изменениями по данному чертежу

Инв.№ подл.	Подп. и дата	Взам. инв.№	Привязан				
				Инж.I кат.	Беложенко		
				Зав. гр.	Коминская		
				Гл.спец.	Диколь		
				Нач.отд.	Данилюк		
			Инв.№	Н.контр.	Иваниченко		

409-14-78.92 КЖСИ-ПС60.12.2,5-6л-37-03

Панель стеновая ПС60.12.2,5-6л-37-03

Стадия	Масса	Масштаб
Р	2150	

Лист | Листов 1

ОДЕССКИЙ СТРОЙПРОЕКТ

25283-05 14 Формат 3

Альбом 5

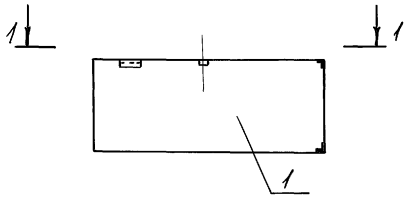

1-1

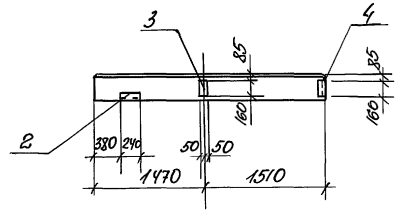

Поз.	Обозначение	Наименование	Кол. наиб.		Примечание
		Сборочные единицы			
		Панель стеновая			
1	1.030.1-1. вып. 1-1, 0-3	ПС30.12. 2,5-6л-54	X		
		Изделия закладные			
2	1.030.1-1. вып. 1-3	М2	1		
3		М9	1		
4		М11	2		
		Марка элемента	ПС30.12.2,5-6л-54-03		

Ведомость расхода дополнительной стали на элемент кг.

Марка элемента	Изделия закладные					Всего
	Арматура класса		Прокат марки			
	А-III		ВСт 3кп2			
	ГОСТ 5781-82		ГОСТ 8509-86			
	⌀10		∠63			
ПС30.12.2,5-6л-54-03	0,88		1,84			2,72

Панель стеновую ПС30.12.2,5-6л-54-03 выполнить соответственно по панели ПС30.12.2,5-6л-54 с изменениями по данному чертежу.

Инж. I кат.	Белюженко	[signature]	
Зав. гр.	Каминская	[signature]	
Гл. спец.	Диколь	[signature]	
Нач. отд.	Данилюк	[signature]	
Н. контр.	Иваниченко	[signature]	

409-14-78.92 -КЖИ-ПС30.12.2.5-6л-54-03

Панель стеновая ПС30.12.2,5-6л-54-03.

Стадия	Масса	Масштаб
Р	1060	
Лист	Листов 1	

ОДЕССКИЙ СТРОЙПРОЕКТ

Инв. № подл. | Подп. и дата | Взам. инв. №

Альбом 5

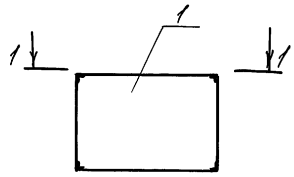

1-1

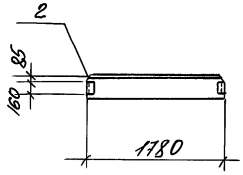

Поз.	Обозначение	Наименование	Кол. на исп.		Примечание
		Сборочные единицы			
		Панель стеновая			
1	1.030.1-1, вып 1-1; 0-3	2ПС18.12.2,5-Л-73	X		
2	1.030.1-1, вып. 1-3	Изделие закладное М11	2		
		Марка элемента	2ПС18.12.2,5-Л-73-01		

Ведомость расхода дополнительной стали на элемент, кг.

Марка элемента	Изделия закладные					Всего
	Арматура класса		Прокат марки			
	А-III		ВСт3кп2			
	ГОСТ 5781-82		ГОСТ 8509-86			
	⌀10		L63			
2ПС18.12.2,5-Л-73-01	0,88		1,84			2,72

Инв. № подл.	Подп. и дата	Взам. инв. №					

Привязан:

Инв. №

Инж. I кат.	Белюженко	
Зав. гр.	Каменская	
Гл. спец.	Диколь	
Нач. отд.	Данилюк	
Н. контр.	Иванченко	

409-14-78.92 КЖИ-2ПС18.12.2,5-Л-73-01

Панель стеновая 2ПС18.12.2,5-Л-73-01

Стадия	Масса	Масштаб
Р	620	
Лист	Листов 1	

ОДЕССКИЙ СТРОЙПРОЕКТ

25283-05 16 Формат 3

Альбом 5

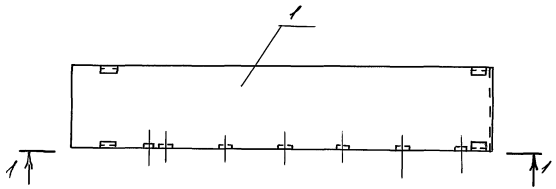

1-1

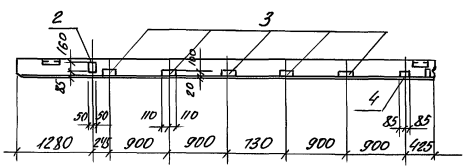

Поз	Обозначение	Наименование	Кол. на испол.			Примечание
		Сборочные единицы				
		Панели стеновые				
1	1.030.1-1. Вып.1-1; 03	ПС63.12.2,5-6л-2.33	X			
		Изделия закладные				
2	1.030.1-1. Вып. 1-3	М9	1			
3		М16	5			
4		М15	1			
		Марка элемента	ПС63.12.2,5-6л-2.33-01			

Ведомость расхода дополнительной стали на элемент, кг

Марка элемента	Изделия закладные					Итого
	Арматура класса		Прокат марки			
	А-III		ВСт3кп2			
	ГОСТ5781-82		ГОСТ19903-74			
	ф10		б8			
ПС63.12.2,5-6л-2.33-01	2,7		87			11,4

Инв.№ подл.	Подп. и дата	Взам.инв.			

Привязан

Инв.№

Инж. пост.	Белюженко	
Зав.гр.	Каминская	
Гл.констр.	Цыколь	
Нач.отд.	Данилюк	
Н.контр.	Иванищенко	

409-14-78.92 КЖИ-ПС63.12.2,5-6л-2.33-01

Панель стеновая ПС63.12.2,5-6л-2,33-01

Стадия	Масса	Масштаб
Р	2260	

Лист | Листов 1

ОДЕССКИЙ СТРОЙПРОЕКТ

25283-05 17 Формат А3

Альбом 5

Поз	Обозначение	Наименование	Кол. наиск		Примечание
		Сборочные единицы			
		Панель стеновая			
1	1.030.1-1. вып. 1-1; 0-3	2ПС15.12.2,5-Л-58	X		
2	1.030.1-1. вып. 1-3	Изделие закладное М2	2		
		Марка элемента	2ПС15.12.2,5-Л-58-01		

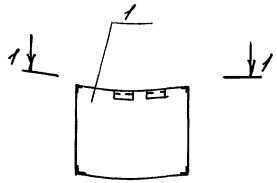

1-1

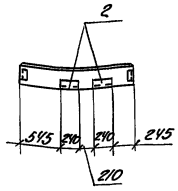

Ведомость расхода дополнительной стали на элемент, кг

Марка элемента	Изделия закладные						Всего
	Арматура класса		прокат марки				
	А-III		ВСт3кп2				
	ГОСТ 5781-82		ГОСТ 8509-86		ГОСТ 19903-74		
	ф10		∠63		б6		
2ПС15.12.2,5-Л-58-01	0,26		1,49		0,56		2,31

Панель стеновую 2ПС15.12.2,5-Л-58-01 выполнить соответственно по панели стеновой 2ПС15.12.2,5-Л-58 с изменениями по данному чертежу.

Инж. I кат	Беложенко		
Зав. гр.	Каминская		
Гл. спец	Диколь		
Нач. отд	Данилюк		
Н. контр	Иваниченко		

Привязан

Инв. №

409-14-78.92 КЖИ-2ПС15.12.2,5-Л-58-01

Панель стеновая 2ПС15.12.2,5-Л-58-01

Стадия	Масса	Масштаб
Р	530	

Лист | Листов 1

ОДЕССКИЙ СТРОЙПРОЕКТ

Инв. № подл. | Подп. и дата | Взам. инв. №

Альбом 5

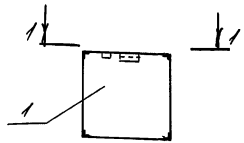

1-1

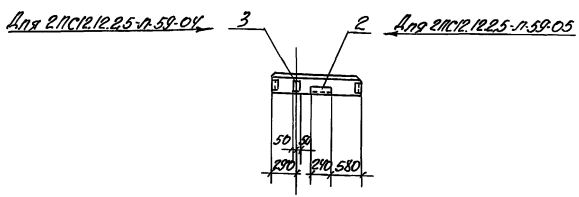

Панели стеновые 2ПС12.12.2,5-л-59-04, 2ПС12.12.2,5-л-59.05 выполнить соответственно по панели стеновой 2ПС12.12.2,5-л-59 с изменениями по данному чертежу

Поз	Обозначение	Наименование	Кол. на испол.			Примечание
		Сборочные единицы				
		Панели стеновые				
1	1.030.1-1. вып. 1-1; 0-3	2ПС12.12.2,5-л-59	X	X		
		Изделия закладные				
2	1.030.1-1. вып. 1-3	М2		1		
3		М9	1			
		Марка элемента	2ПС12.12.2,5-л-59-04	2ПС12.12.2,5-л-59-05		

Ведомость расхода дополнительной стали на элемент, кг

Марка элемента	Изделия закладные						Всего
	Арматура класса			Прокат марки			
	А-III			ВСт3кп2			
	ГОСТ 5781-82			ГОСТ 19903-74			
	ф10			Б8			
2ПС12.12.2,5-л-59-04	0,38			1,0			1,39

409-14-78.98 КЖСИ-2ПС12.12,5-л-59-04

Панель стеновая 2ПС12.12.2,5-л-59-04 2ПС12.12.2,5-л-59-05

Стадия	Масса	Масштаб
Р	420	
Лист	Листов 1	

ОДЕССКИЙ СТРОЙПРОЕКТ

Инж. I кат.	Белоножко	
Зав. гр.	Каминская	
Гл. спец.	Диколь	
Нач. отд.	Данилюк	
Н. контр.	Иваниченко	

Привязан

Инв. №

Инв. № подл. | Подп. и дата | Взамен инв.

25283-05 19 Формат А3

Альбом 5

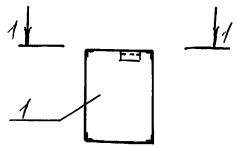

1-1

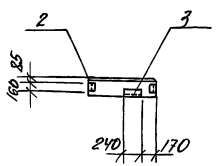

Поз	Обозначение	Наименование	Кол на испол.			Примечание
		Сборочные единицы				
		Панели стеновые				
1	1.030.1-1, вып. 1-1; 0-3	2ПС9.12.2,5-Л-72	X	X		
		Изделия закладные				
2	1.030.1-1. вып. 1-3	М11	2	2		
3		М2	1			
		Марка элемента	2ПС9.12.2,5-Л-72-01	2ПС9.12.2,5-Л-72-02		

Ведомость расхода дополнительной стали на элемент кг

Марка элемента	Изделия закладные					Всего
	Арматура класса		Прокат марки			
	А-III		ВСт3 кп2			
	ГОСТ 5781-82		ГОСТ 8509-86			
	⌀10		∠63			
2ПС9.12.2.5-Л-72-01	0,88		1,84			2,72
2ПС9.12.2,5-Л-72-02	0,88		1,84			2,72

Панели стеновые 2ПС9.12.2,5-Л-72-01, 2ПС9.12.2,5-Л-72-02 выполнить соответственно по панели стеновой 2ПС9.12.2,5-Л-72 с изменениями по данному чертежу.

Инв. № подл.	Подп. и дата	Взам. инв. №				
			Инж. I кат.	Беложенко		
			Зав. гр.	Каминская		
			Гл. спец.	Диколь		
			Нач. отд.	Данилюк		
			Н. контр.	Иваниченко		

Привязан

Инв. №

409-14-78.92 КЖИ-2ПС9.12.2,5-Л-72-01

Панель стеновая
2ПС9.12.2,5-Л-72-01
2ПС9.12.2,5-Л-72-02

Стадия	Масса	Масштаб
Р	320	
Лист	Листов 1	

ОДЕССКИЙ СТРОЙПРОЕКТ

25283-05 20 Формат А3

Альбом 5

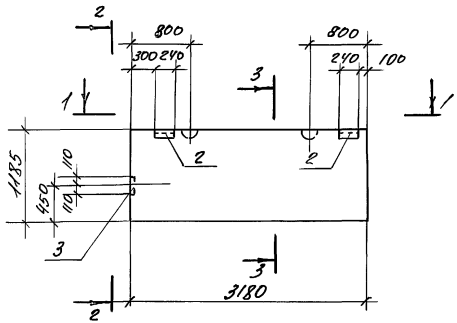

2-2

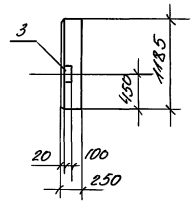

1-1

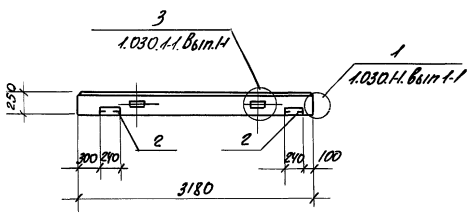

3-3

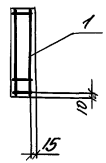

Поз	Обозначение	Наименование	Кол. на исп. ПС1		Примечание
		Сборочные единицы			
		Каркас пространствен			
1	-КЖИ-КП1	КП1	1		
		Изделие закладное			
2	1.030.1-1. вып. 1-3	М2	2		
3		М16	1		
		Материалы			
		Керамзитобетон			
		марки 50	0,94		$м^3$

Ведомость расхода стали на элемент кг

Марка элемента	Изделия арматурные						Изделия закладные							Общий расход
	Арматура класса					Всего	Арматура класса		Прокат марки				Всего	
	А-III		ВрIН				А-III		ВСт 3кп 2					
	ГОСТ 5781-82		ГОСТ 6727-80				ГОСТ 5781-82		ГОСТ 19903-74		ГОСТ 8509-86			
	⌀6	⌀8	⌀4	⌀5			⌀10		б6	б8	∠63			
ПС1	7,0	0,2	2,2	2,9		12,3	1,6		0,6	2,8	1,4		6,4	18,7

Инж. I кат.	Беложенко			409-14-78.92	КЖИ-ПС1		
Зав. гр.	Каминская			Панель стеновая ПС1	Стадия	Масса	Масштаб
Гл. спец.	Диколь				Р	940	
Нач. отд.	Данилюк				Лист	Листов 1	
Н. контр.	Иваниченко				ОДЕССКИЙ СТРОЙПРОЕКТ		

Привязан

Инв. №

Инв. № подл. | Подп. и дата | Взам. инв. №

Альбом 5

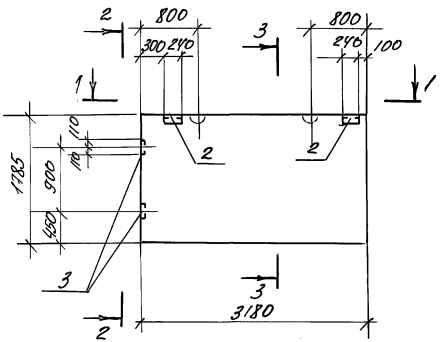

2-2

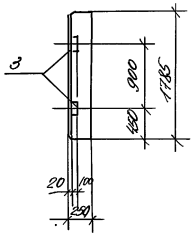

1-1

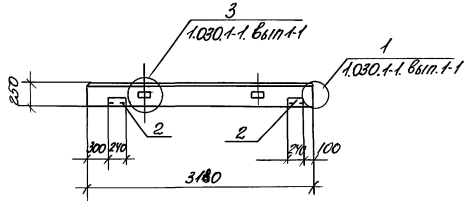

3-3

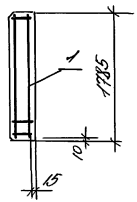

Поз	Обозначение	Наименование	Кол.наисл. ПС2		Примечание
		Сборочные единицы			
		Каркас пространствен.			
1	-КЖИ-КП2	КП2	1		
		Изделие закладное			
2	1.030.1-1. вып. 1-3	М2	2		
3		М16	2		
		Материалы			
		Керамзитобетон			
		марки 50	1,41		м³

Ведомость расхода стали на элемент, кг.

Марка элемента	Изделия арматурные						Изделия закладные							Общий расход
	Арматура класса					Всего	Арматура класса		Прокат марки				Всего	
	А-III		Вр-I Н				А-III		ВСт3кп2					
	ГОСТ 5781-82		ГОСТ 6727-80				ГОСТ 5781-82		ГОСТ 19903-74		ГОСТ 8509-86			
	ф6	ф10	ф4	15			ф10		б-6	б8	∠63			
ПС2	9,8	0,2	2,9	2,4		15,3	2,8		0,6	5,6	1,4		10,4	25,7

Инв.№ подл.	Подп. и дата	Взам.инв.№	Привязан				
			Инв.№				

Инж.I кат	Белюженко		
Зав. гр.	Каминская		
Гл.спец	Цуколь		
Нач.отд.	Данилюк		
Н.контр	Иваниченко		

409-14-78.92 КЖИ-ПС2

Панель стеновая ПС2

Стадия	Масса	Масштаб
Р	1410	

Лист | Листов 1

ОДЕССКИЙ СТРОЙПРОЕКТ

Альбом 5

ПС2-24-К1-02

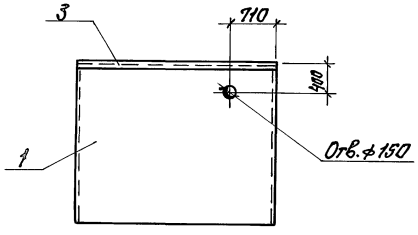

Поз.	Обозначение	Наименование	Количество на испол.					Примечание
		Сборочные единицы						
		Панель стеновая						
1	3.900-3, Вып. 3/82	ПС2-24-К1	X	X				
2	3.900-3, Вып. 1/82	ПС25-24-К1			X	X		
		Изделие закладное						
3	1.400-15; Вып. 1	МН-518	2,98	2,98	1,49	1,49		п.м.
			ПС2-24-К1-02	ПС2-24-К1-03	ПС25-24-К1-01	ПС25-24-К1-02		

ПС2-24-К1-03

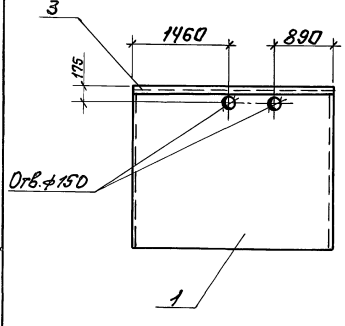

ПС25-24-К1-01
ПС25-24-К1-02

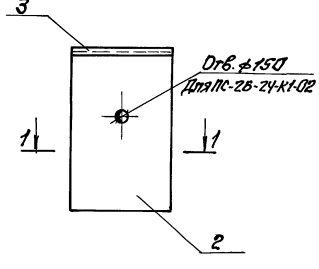

1-1

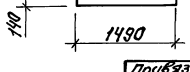

Ведомость расхода дополнительной стали на элемент, кг

Марка элемента	Изделия закладные				Всего
	Арм. класса А-III ГОСТ 5781-82		Прокат марки Вст3пс6 ГОСТ 8509-86		
	ф8		L75×6		
ПС2-24-К1-02	3,6		20,6		24,2
ПС2-24-К1-03	3,6		20,6		24,2
ПС25-24-К1-01	1,8		10,3		12,1
ПС25-24-К1-02	1,8		10,3		12,1

Взам. инв.№ | Подп. и дата | Инв.№ подл.

Привязан:

Инв.№

Инж. Пр.	Кучвара	
Зав. гр.	Каминская	
Гл. спец.	Диколь	
Нач. отд.	Данилюк	
Н. контр.	Иваниченко	
ГИП	Булавин	

409-14-78.92 -КНИ-ПС2-24-К1-02

Панель стеновая
ПС2-24-К1-02, ПС2-24-К1-03,
ПС25-24-К1-01, ПС25-24-К1-02

Стадия	Масса	Масштаб
Р	2500	1:25
Лист	Листов 1	

ОДЕССКИЙ СТРОЙПРОЕКТ

Альбом 5

ПС2-24-К1-01

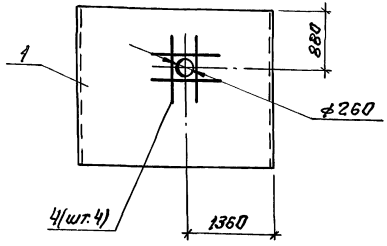

ПС2А^{б}-24-К1-01, ПС2А^{а}-24-К1-01

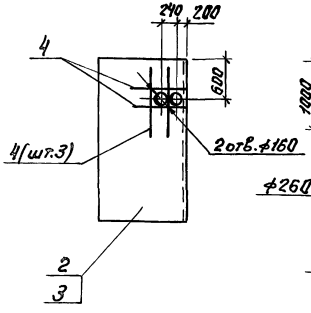

ПС2А^{б}-24-К1-02

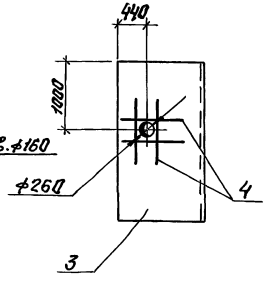

Поз.	Обозначение	Наименование	Количество на исполн.						Примечание
		Сборочные единицы							
		Панель стеновая							
1	3.900-3, вып. 3/82	ПС2-24-К1	X						
2	3.900-3, вып. 1/82	ПС2А^{а}-24-К1		X		X			
3		ПС2А^{б}-24-К1			X				
		Детали							
		А-III-10 ГОСТ 5781-82							
4		l=1000	4	5	4	5			0,6кг
			ПС2-24-К1-01	ПС2А^{б}-24-К1-01	ПС2А^{б}-24-К1-02	ПС2А^{а}-24-К1-01			

Ведомость расхода дополнительной стали на элемент, кг

Марка элемента	Изделия закладные Арм. класса А-III ГОСТ 5781-82			Всего
	ф10		Итого	
ПС2-24-К1-01	2,5		2,5	2,5
ПС2А^{б}-24-К1-01	3,1		3,1	3,1
ПС2А^{б}-24-К1-02	2,5		2,5	2,5
ПС2А^{а}-24-К1-01	3,1		3,1	3,1

Инв.№ подл. | Подп. и дата | Взам. инв.№

Привязан:

Инв.№

Инж. II к	Кучвара	
Зав.гр.	Каминская	
Гл.спец.	Диколь	
Нач.отд.	Данилюк	
Н.контр.	Иванченко	
ГИП	Булавин	

409-14-78.92 -КЖИ-ПС2-24-К1-01

Панель стеновая ПС2-24-К1-01, ПС2А^{а}-24-К1-01, ПС2А^{а}-24-К1-02, ПС2А^{б}-24-К1-01

Стадия	Масса	Масштаб
Р	2500	1:25

Лист | Листов 1

ОДЕССКИЙ СТРОЙПРОЕКТ

25283-05 24 Формат А3

Альбом 5

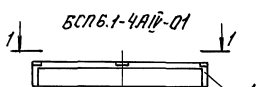

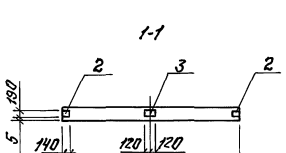

Поз.	Обозначение	Наименование	Кол.	Приме-чание
		Сборочные единицы		
1	1.462.1-10/89 Вып.1	БСП6.1-4АIV		
		Изделия закладные		
2	1.462.1-10/89 Вып.2	МН2-1	2	
3		МН2-2	1	

Ведомость расхода стали на элемент, кг

Марка элемента	Изделия закладные										Всего
	Арматура класса A-IIIв ГОСТ 5781-82					Прокат марки Вст3 кп2 ГОСТ 19903-74					
	⌀8				Итого	6÷6				Итого	
БСП6.1-4АIV-01	0,5				0,5	4,7			4,7		5,2

Привязан:

Инв.№

Инж.	Юнак	
Зав.гр.	Каминская	
Гл.спец.	Диколь	
Нач.отд.	Данилюк	
Н.контр.	Иванченко	
ГИП	Булавин	

409-14-78.92 -КНИ-БСП6.1-4АIV-01

Балка покрытия БСП6.1-4АIV-01

Стадия	Масса	Масштаб
Р	1150	1:100
Лист	Листов 1	

ОДЕССКИЙ СТРОЙПРОЕКТ

25283-05 25 Формат А3

Инв.№подл. | Подп. и дата | Взам.инв.№

Альбом 5

БСП9.2-5АIV-01

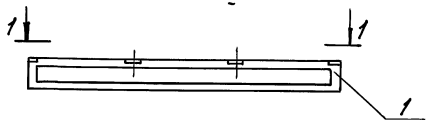

1-1

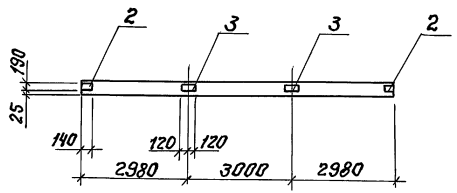

Поз.	Обозначение	Наименование	Кол.	Примечание
		Сборочные единицы		
1	1.462.1-10/89 Вып.1	Балка БСП9.2-5АIV		
		Изделия закладные		
2	1.462.1-10/89 Вып.2	МН2-1	2	
3		МН2-2	2	

Ведомость расхода дополнительной стали на элемент, кг

Марка элемента	Изделия закладные										Всего	Общий расход
	Арматура класса А-III ГОСТ 5781-82				Прокат марки ВСт3кп2 ГОСТ 19903-74							
	ф8			Итого	δ=6			Итого				
БСП9.2-5АIV-01	0,6			0,6	6,8			6,8			7,4	7,4

Привязан:

Инв.N

Инж.	Юнак	
Зав.гр.	Капинская	
Гл.спец.	Дикалб	
Нач.отд.	Данилюк	
Н.контр.	Иваненко	
ГИП	Булавин	

409-14-78.92 -КЖИ БСП9.2-5АIV-01

Балка покрытия БСП9.2-5АIV-01

Стадия	Масса	Масштаб
Р	2750	1:100
Лист	Листов 1	

ОДЕССКИЙ СТРОЙПРОЕКТ

Взам.инв. | Подп. и дата | Инв.№подл.

Альбом 5

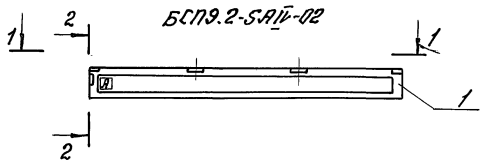

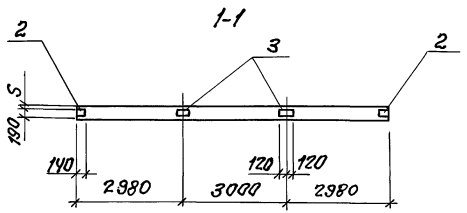

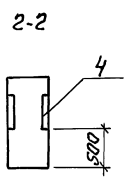

Поз.	Обозначение	Наименование	Кол.	Примечание
		Сборочные единицы		
1	1.462.1-10/89 вып.1	БСП9.2-5АIV		
		Изделия закладные		
2	1.462.1-10/89 вып.2	МН2-1	2	
3		МН2-2	2	
4		МН3-1	1	

Ведомость расхода дополнительной стали на элемент, кг

Марка элемента	Изделия закладные												Общий расход
	Арматура класса				Прокат марки							Всего	
	А-III				В Ст.3 кп2								
	ГОСТ 5781-82				ГОСТ 8509-86				ГОСТ 19903-74				
	ф8	ф10		Итого	L75x6			Итого	-δ=6		Итого		
БСП9.2-5АIV-02	0,6	0,5		1,1	3,4			3,4	6,8		6,8	11,3	11,3

Знак [А] нанести в соответствии с требованиями ГОСТ 13015.2-81

Инв. № подл.	Подп. и дата	Взам. инв. №			

Привязан:

Инв. №

Инж.	Юнак	
Зав. гр.	Каминская	
Гл. спец.	Диколь	
Нач. отд.	Данилюк	
Н. контр.	Иваниченко	
ГИП	Булавин	

409-14-78.92 -КЖИ-БСП9.2-5АIV-02

Балка покрытия БСП9.2-5АIV-02

Стадия	Масса	Масштаб
Р	2750	1:100

Лист 1

ОДЕССКИЙ СТРОЙПРОЕКТ

Коп. Стахно 25283-05 27 Формат А3

Альбом 5

БСП 9.2-8АIV-01

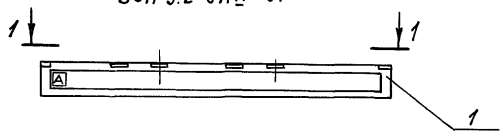

1–1

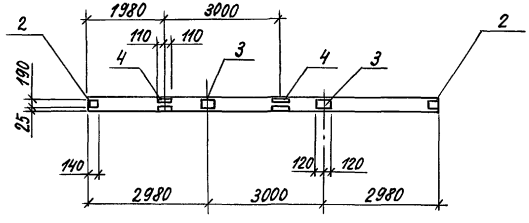

Поз.	Обозначение	Наименование	Кол.	Примечание
		Сборочные единицы		
1	1.462.1-10/89; вып.1	БСП 9.2-8АIV		
		Изделия закладные		
2	1.462.1-10/89 вып.2	МН 2-1	2	
3		МН 2-2	2	
4		МН 3-2	2	

Ведомость расхода дополнительной стали на элемент, кг

Марка элемента	Изделия закладные											Всего	Общий расход
	Арматура класса А-III				Прокат марки ВСт3кп2 ГОСТ 8509-86				ГОСТ 19903-74				
	⌀8	⌀10		Итого	L75×6			Итого	δ=6		Итого		
БСП 9.2-8АIV-01	0,6	1,0		1,6	6,8			6,8	6,8		6,8	15,2	15,2

Знак А нанести в соответствии с требованиями ГОСТ 13 015.2-81

Привязан	Инженер	Юнак	
	Зав.гр	Каминская	
	Гл.спец	Диколь	
	Нач.отд	Данилюк	
	Н.контр	Иваниченко	
Инв.№	ГИП	Булавин	

409-14-78.92 -КЖИ-БСП 9.2-8АIV-01

Балка покрытия БСП 9.2-8АIV-01

Стадия	Масса	Масштаб
Р	2750	1:100
Лист	Листов 1	

ОДЕССКИЙ СТРОЙПРОЕКТ

Инв.№ подл. | Подп. и дата | Взам.инв.№

Альбом 5

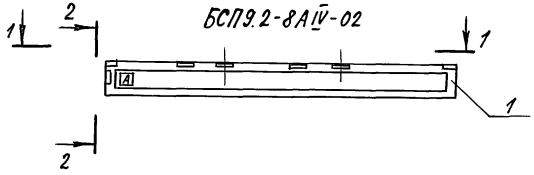

1-1

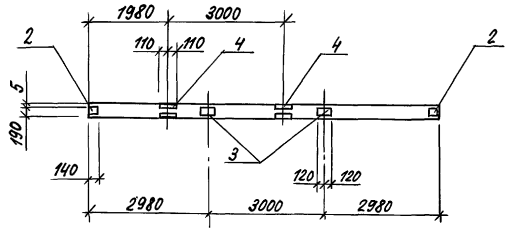

2-2

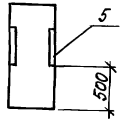

Поз.	Обозначение	Наименование	Кол.	Примечание
		Сборочные единицы		
1	1.462.1-10/89 вып.1	БСП9.2-8АIV-02		
		Изделия закладные		
2	1.462.1-10/89 вып.2	МН 2-1	2	
3		МН 2-2	2	
4		МН 3-2	2	
5		МН 3-1	1	

Ведомость расхода дополнительной стали на элемент, кг

Марка элемента	Изделия закладные											Всего	Общий расход
	Арматура класса А-III				Прокат марки ВСт3кп2								
	ГОСТ 5781-82				ГОСТ 8509-86				ГОСТ 19903-74				
	ø8	ø10		Итого	L75×6			Итого	8=6		Итого		
БСП9.2-8-АIV-02	0,6	1,5		2,1	10,2			10,2	6,8		6,8	19,1	19,1

Знак [A] нанести в соответствии с требованиями ГОСТ 13015.2-81

Привязан			
Инв.№ подл.	Подп. и дата	Взам. инв.№	

Инженер	Юнак	
Зав. гр	Каминская	
Гл. спец	Диколь	
Нач. отд	Данилюк	
Н. контр	Иваниченко	
ГИП	Булавин	

409-14-78.92 -КЖИ-БСП9.2-8АIV-02

Балка покрытия БСП9.2-8-АIV-02

Стадия	Масса	Масштаб
Р	2750	1:100
Лист	Листов 1	

ОДЕССКИЙ СТРОЙПРОЕКТ

Альбом 5

1БСП12-3Аг$\bar{V}$-01

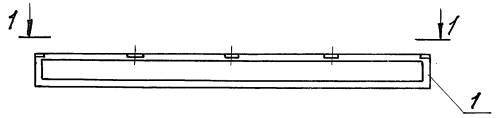

1-1

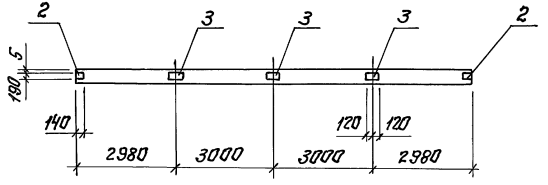

Поз.	Обозначение	Наименование	Кол.	Приме-чание
		Сборочные единицы		
1	1.462.1-1/88 Вып.1	1БСП12-3Аг$\bar{V}$		
		Изделия закладные		
2	1.400-6/76 Вып.1	М4-1	2	
3		М4-3	3	

Ведомость расхода дополнительной стали на элемент, кг

Марка элемента	Изделия закладные										Всего	Общий расход
	Арматура класса А-III ГОСТ 5781-82				Прокат марки В Ст.3 кп2 ГОСТ 19903-74							
	ф8			Итого	δ=6			Итого				
1БСП12-3Аг$\bar{V}$-01	0,8			0,8	9,2			9,2			10,0	10,0

Привязан:	Инж.	Юнак	
	Зав. гр.	Каминская	
	Гл. спец.	Дикаль	
	Нач. отд.	Ламилюк	
	Н. контр.	Иванченко	
Инв. №	ГИП	Булавин	

409-14-78.92 -КЖИ-1БСП12-3Аг$\bar{V}$-01

Балка покрытия 1БСП12-3Аг$\bar{V}$-01

Стадия	Масса	Масштаб
Р	4500	1:100
Лист	Листов 1	

ОДЕССКИЙ СТРОЙПРОЕКТ

Инв. № подл. | Подп. и дата | Взам. инв. №

Коп. Стехно 25283-05 30 Формат А3

Альбом 5

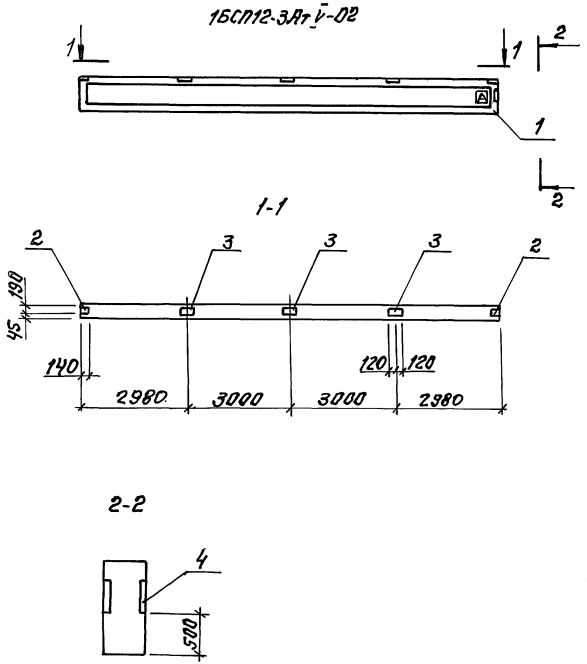

Поз.	Обозначение	Наименование	Кол.	Примечание
		Сборочные единицы		
1	1.462.1-1/88 Вып. 1	1БСП12-3Ат V		
		Изделия закладные		
2	1.400-6/76 Вып. 1	МЧ-1	2	
3		МЧ-3	3	
4		МЧ-10-3	1	

Ведомость расхода дополнительной стали на элемент, кг

Марка элемента	Изделия закладные												Общий расход
	Арматура класса А-III				Прокат марки В Ст3 кп2							Всего	
	ГОСТ 5781-82				ГОСТ 8509-86				ГОСТ 19903-74				
	⌀8	⌀10		Итого	L80×7			Итого	δ=6		Итого		
1БСП12-3Ат V-02	1,2	0,3		1,5	3,4			3,4	9,2		9,2	14,1	14,1

Знак [А] нанести в соответствии с требованиями ГОСТ 13015.2-81

Инв. № подл.	Подп. и дата	Взам. инв. №					

Привязан:

Инв. №

Инж.	Юнак	
Зав. гр.	Камижская	
Гл. спец.	Дикаль	
Нач. отд.	Данилюк	
Н. контр.	Иваниченко	
ГИП	Булавин	

409-14-78.92 -КЖИ-1БСП12-3Ат V-02

Балка покрытия 1БСП12-3Ат V-02

Стадия	Масса	Масштаб
Р	4500	1:20

Лист | Листов 1

ОДЕССКИЙ СТРОЙПРОЕКТ

25283-05 31 Формат А3

Альбом 5

1БСП12-5АтV-01

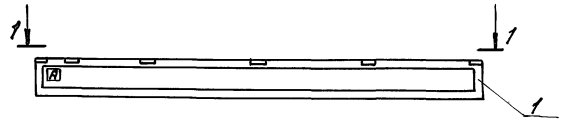

1-1

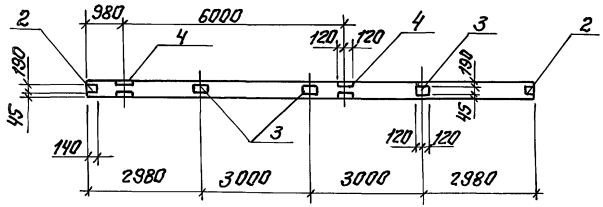

Поз.	Обозначение	Наименование	Кол.	Примечание
		Сборочные единицы		
1	1.462.1-1/88 вып.1	Балка 1БСП12-5АтV		
		Изделия закладные		
2	1.400-6/76	М4-1	2	
3		М4-3	3	
4	1.462.1-1/88 вып.2	МН-3	2	

Ведомость расхода стали на элемент, кг

Марка элемента	Изделия закладные												Общий расход
	Арматура класса А-III ГОСТ 5781-82				Прокат марки ВСт3кп2 ГОСТ 8510-86				ГОСТ 19903-74			Всего	
	ф8	ф10		Итого	Швеллер №10×8			Итого	δ=6		Итого		
1БСП12-5АтV-01	1,6	0,4		2,0	10,4			10,4	9,2		9,2	21,6	21,6

Знак ⊠ нанести в соответствии с требованиями ГОСТ 13015.2-81

Привязан:	Инж.	Юнак	
	Зав.гр.	Каминская	
	Гл.спец.	Дикань	
	Нач.отд.	Данилюк	
	Н.контр.	Иваниченко	
Инв.№	ГИП	Булавин	

409-14-78.92 - КЖИ-1БСП12-5АтV-01

Балка покрытия 1БСП12-5АтV-01

Стадия	Масса	Масштаб
Р	4500	1:20
Лист	Листов 1	

ОДЕССКИЙ СТРОЙПРОЕКТ

Коп. Стахно 25283-05 32 Формат А3

Инв.№подл. | Подп. и дата | Взам.инв.№

Альбом 5

1БСП12-5Ат V-02

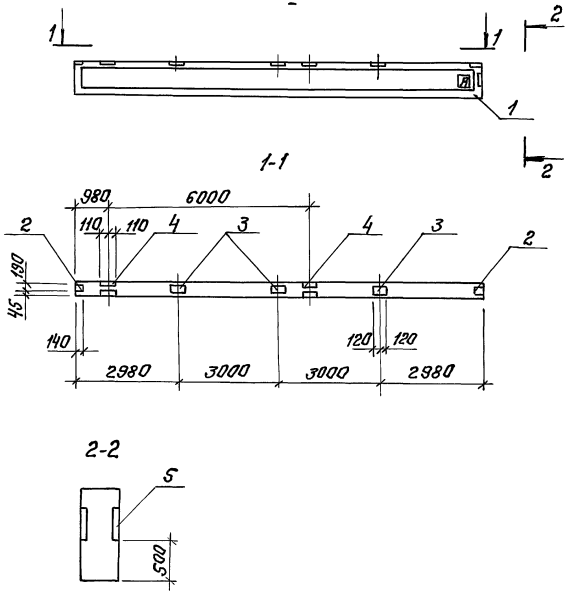

Поз.	Обозначение	Наименование	Кол.	Примечание
		Сборочные единицы		
1	1.462.1-1/88 вып. 1	1БСП12-5Ат V		
		Изделия закладные		
2	1.400-6/76 вып. 1	М4-1	2	
3		М4-3	3	
4	1.462.1-1/88 вып. 2	МН-3	2	
5	1.400-6/76 вып. 1	М4-10-3	1	

Ведомость расхода дополнительной стали на элемент, кг

Марка элемента	Изделия закладные											Всего	Общий расход
	Арматура класса				Прокат марки								
	А-III				В Ст.3 кп2								
	ГОСТ 5781-82				ГОСТ 8509-86		ГОСТ 8510-86		ГОСТ 19903-74				
	ф8	ф10		Итого	L80×7	Итого	L110×70×8	Итого	δ=6		Итого		
1БСП12-5АтV-02	2,0	0,7		2,7	3,4	3,4	10,4	10,4	9,2		9,2	25,7	25,7

Знак ⊡ нанести в соответствии с требованиями ГОСТ 13015.2-81

Привязан:	Инж.	Юнак		409-14-78.92 -КЖИ-1БСП12-5АтV-02			
	Зав.гр.	Каминская		Балка покрытия 1БСП12-5АтV-02	Стадия	Масса	Масштаб
	Гл.спец.	Диколь			Р	4500	1:20
	Нач.отд.	Данилюк			Лист 1	Листов	
	Н.контр.	Иваниченко			ОДЕССКИЙ СТРОЙПРОЕКТ		
Инв.№	ГИП	Булавин					

Инв.№ подл. | Подп. и дата | Взам.инв.№

Кол. Стахно 25283-05 33 Формат А3

Альбом 5

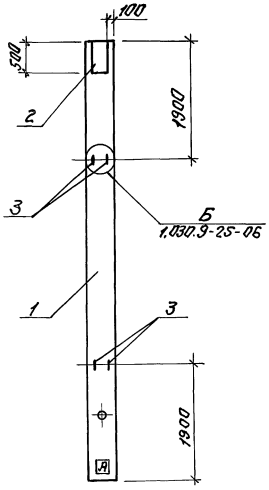

Поз.	Обозначение	Наименование	Кол.	Примечание
		Сборочные единицы		
1	1.030.9-2, вып. 5	Колонна КБ11-1		
		Изделия закладные		
2	1.400-15, вып. 1	МН 215-5	1	
3	1.400-9, вып. 1	Петля строповочная 4П2-4	4	

Ведомость расхода дополнительной стали на элемент, кг

Марка элемента	Изделия закладные										Общий расход
	Арматура класса						Прокат марки			Всего	
	А-I			А-III			ВСт3 кп2				
	ГОСТ 5781-82						ГОСТ 19903-74				
	ф12		Итого	ф16		Итого	δ=12		Итого		
КБ 11-1-01	4,0		4,0	3,7		3,7	23,6		23,6	31,3	31,3

Знак А нанести в соответствии с требованиями ГОСТ 13015.2-81.

Инв. № подл.	Подп. и дата	Взам. инв. №	Привязан:	Инж. II к	Кучвара		409-14-78.92 -КЖИ-КБ11-1-01
				Зав. гр.	Каминская		Колонна КБ11-1-01
				Гл. спец.	Диколь		Стадия: Р; Масса: 2160; Масштаб: 1:50
				Нач. отд.	Данилюк		Лист; Листов 1
				Н. контр.	Иваниченко		ОДЕССКИЙ СТРОЙПРОЕКТ
			Инв. №	ГИП	Булавин		

Альбом 5

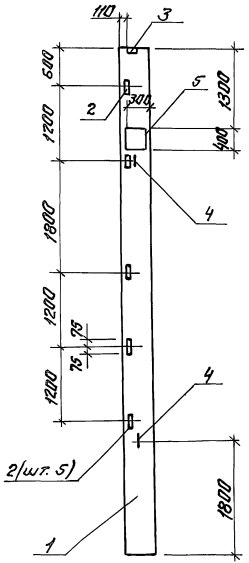

Поз.	Обозначение	Наименование	Кол.	Примечание
		Сборочные единицы		
1	1.423.1-3/88.1-31	Колонна 1К72-1М2		
		Изделия закладные		
2		М1-14	5	
3	1.423.1-3/88, вып.2, часть2	М2-32	1	
4		М16-200	2	
5	1.400-15 вып. 1	МН223-5	1	

Ведомость расхода дополнительной стали на элемент, кг

Марка элемента	Изделия закладные											Всего	Общий расход
	Арматура класса					Прокат марки							
	А-I		А-III			В Ст3кп2							
	ГОСТ 5781-82					ГОСТ 8509-86		ГОСТ 19903-74					
	ф16	Итого	ф12	ф16	Итого	L63х5	Итого	δ=14	δ=12	Итого			
1К72-1М2-01	1,4	1,4	2,8	5,6	8,4	7,5	7,5	6,0	22,6	28,6	45,9	45,9	

Установку закладных изделий произвести согласно серии 1.423.1-3/88, вып.1

Привязан:	Инж. пр.	Кучвара		409-74-78.92	-КЖИ-1К72-1М2-01	
	Зав.гр.	Каминская		Колонна 1К72-1М2-01	Стадия: Р; Масса: 3200; Масштаб: 1:50	
	Гл. спец.	Дикаль			Лист	Листов 1
	Нач.отд.	Данилюк			ОДЕССКИЙ СТРОЙПРОЕКТ	
Инв.№	Н.контр.	Иваниченко				
	ГИП	Булавин				

Инв.№ подл. | Подп. и дата | Взам.инв.№

Альбом 5

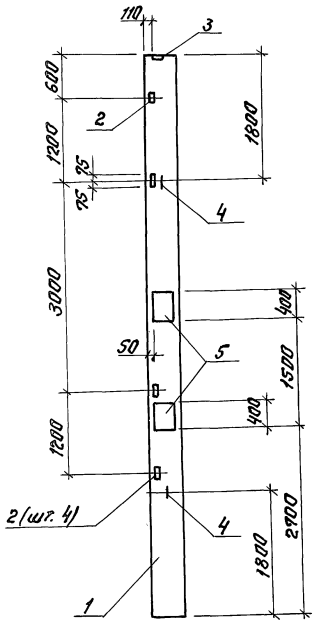

Поз.	Обозначение	Наименование	Кол.	Приме-чание
		Сборочные единицы		
1	1.423.1-3/88.1-31	Колонна 1К72-1М2		
		Изделия закладные		
2		М1-14	4	
3	1.423.1-3/88 Вып.2 часть 2	М2-32	1	
4		М16-200	2	
5	1.400-15, Вып.1	МН 223-5	2	

Ведомость расхода дополнительной стали на элемент, кг

Марка элемента	Изделия арматурные										Всего	Общий расход
	Арматура класса					Прокат марки						
	A-I		A-III			В Ст3 кп2						
	ГОСТ 5781-82					ГОСТ 8509-86	ГОСТ 19903-74					
	ф16	Итого	ф12	ф16	Итого	4Б3×5	Итого	δ=12	δ=14	Итого		
1К72-1М2-02	1,4	1,4	2,5	11,2	13,7	6,0	6,0	45,2	6,0	51,2	72,3	72,3

Установку закладных изделий МН14, М2-32, М16-200 произвести согласно серии 1.423.1-3/88, Вып. 1.

Инв.№ подл.	Подп. и дата	Взам. инв.№	

Привязан:

Инв.№

Инж. ПК	Кучвара	
Зав. гр.	Каминская	
Гл. спец.	Диколь	
Нач. отд.	Данилюк	
Н. контр.	Иваниченко	
ГИП	Булавин	

409-14-78.92 -КЖИ-1К72-1М2-02

Колонна 1К72-1М2-02

Стадия	Масса	Масштаб
Р	3200	1:50
Лист	Листов 1	

ОДЕССКИЙ СТРОЙПРОЕКТ

Альбом 5

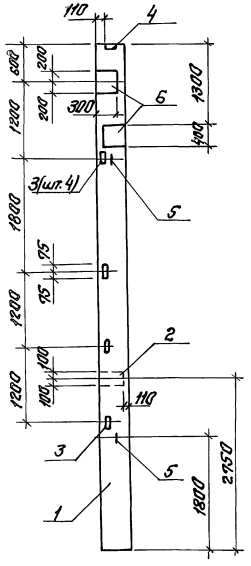

Поз.	Обозначение	Наименование	Кол.	Примечание
		Сборочные единицы		
1	1.423.1-3/88.1-31	Колонна 1К72-1М2		
		Изделия закладные		
2	1.423.1-3/88, Вып.2 часть 2	М1-12	1	
3		М1-14	4	
4		М2-32	1	
5		М16-200	2	
6	1.400-15, Вып.1	МН223-5	2	

Ведомость расхода дополнительной стали на элемент, кг

Марка элемента	Изделия закладные											Общий расход
	Арматура класса					Прокат марки					Всего	
	A-I ГОСТ 5781-82			A-III ГОСТ 5781-82		Вст3кп2 ГОСТ 8509-86		Вст3кп2 ГОСТ 19903-74				
	ф16	Итого	ф12	ф16	Итого	63×5	Итого	δ=10	δ=12	δ=14	Итого	
1К22-1М2-03	1,4	1,4	3,9	11,2	15,1	6,0	6,0	4,6	45,2	6,0	55,8	98,3	98,3

Установку закладных изделий М1-12, М1-14, М2-32, М16-200 произвести согласно серии 1.423.1-3/88, вып.1.

Привязан:	Инж. пр.	Кучвара		409-14-78.92	-КЖИ-1К72-1М2-03
	Зав. гр.	Каминская		Колонна 1К72-1М2-03	Стадия: Р; Масса: 3200; Масштаб: 1:50
	Гл. спец.	Никопс			Лист; Листов 1
	Нач. отд.	Панюлюк			ОДЕССКИЙ СТРОЙПРОЕКТ
Инв. №	Н. контр.	Иванченко			
	ГИП	Бурлавин			

Инв. № подл. | Подп. и дата | Взам. инв. №

25283-05 37 Формат А3

Альбом 5

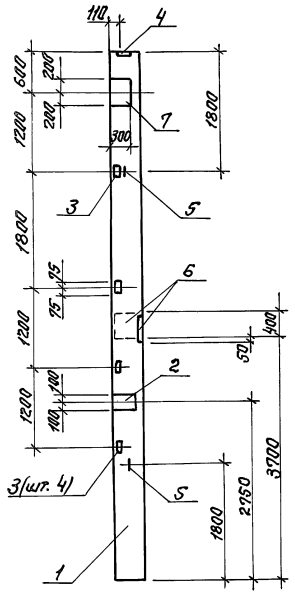

Поз.	Обозначение	Наименование	Кол.	Примечание
		Сборочные единицы		
1	1.423.1-3/88.1-31	Колонна 1К72-1М2		
		Изделия закладные		
2	1.423.1-3/88, Вып.2, часть2	М1-12	1	
3		М1-14	4	
4		М2-32	1	
5		М16-200	2	
6	1.400-15, Вып.1	МН 152-2	2	
7		МН 223-5	1	

Ведомость расхода дополнительной стали на элемент, кг

Марка элемента	Изделия закладные											Всего	Общий расход
	Арматура класса					Прокат марки							
	А-I		А-III			В ст3 кп2							
	ГОСТ 5781-82					ГОСТ 8509-86		ГОСТ 19903-74					
	⌀16	Итого	⌀12	⌀16	Итого	Δ3-5	Итого	δ=10	δ=12	δ=14	Итого		
1К72-1М2-04	1,4	1,4	3,9	17,2	21,1	6,0	6,0	4,6	39,6	6,0	50,2	78,7	78,7

Установку закладных изделий М1-12, М1-14, М2-32, М16-200 производить согласно серии 1.423.1-3/88, Вып.1.

Привязан:	Инж. ПК	Кучвара		409-14-78.92	-КЖИ-1К72-1М2-04
	Зав. гр.	Каминская		Колонна 1К72-1М2-04	Стадия: Р; Масса: 3200; Масштаб: М1:50
	Гл. спец.	Дикаль			Лист; Листов
	Нач. отд.	Данилак			ОДЕССКИЙ СТРОЙПРОЕКТ
	Н. контр.	Иванченко			
Инв. №	ГИП	Булавин			

Инв. № подл. | Подп. и дата | Взам. инв. №

Альбом 5

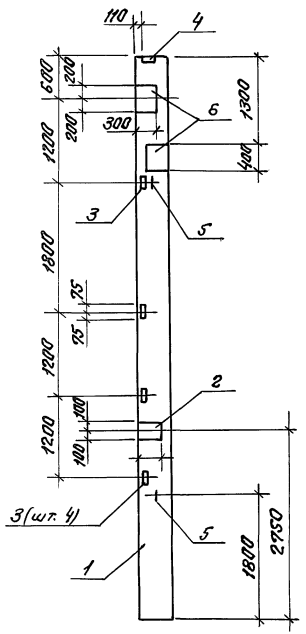

Поз.	Обозначение	Наименование	Кол.	Примечание
		Сборочные единицы		
1	1.423.1-3/88.1-31	Колонна 1К72-1М2		
		Изделия закладные		
2	1.423.1-3/88, вып. 2 часть 2	М1-12	1	
3		М1-14	4	
4		М2-32	1	
5		М16-200	2	
6	1.400-15, вып. 1	МН223-5	2	

Ведомость расхода дополнительной стали на элемент, кг

Марка элемента	Изделия закладные												Общий расход
	Арматура класса					Прокат марки						Всего	
	А-I		А-III			В ст3 кп2							
	ГОСТ 5781-82					ГОСТ 8509-86		ГОСТ 19903-74					
	⌀16	Итого	⌀12	⌀16	Итого	L63×5	Итого	δ=10	δ=12	δ=14	Итого		
1К72-1М2-05	1,4	1,4	3,9	11,2	15,1	6,0	6,0	4,6	45,2	6,0	55,8	78,3	78,3

Установку закладных изделий М1-12, М1-14, М2-32, М16-200 произвести согласно серии 1.423.1-3/88, вып. 1

Инв. № подл.	Подп. и дата	Взам. инв. №				

Привязан:

Инв. №

Инж. II к	Кучвара	
Зав. гр.	Каминская	
Гл. спец.	Дикаль	
Нач. отд.	Данилюк	
Н. контр.	Иванченко	
ГИП	Булавин	

409-14-78.92 -КЖИ-1К72-1М2-05

Колонна 1К72-1М2-05

Стадия	Масса	Масштаб
Р	3200	1:50

Лист | Листов 1

ОДЕССКИЙ СТРОЙПРОЕКТ

25283-05 39 Формат А3

Альбом 5

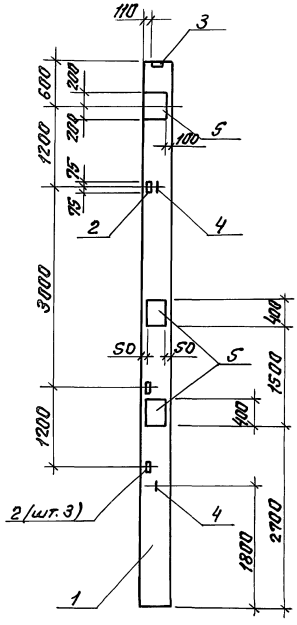

Поз.	Обозначение	Наименование	Кол.	Примечание
		Сборочные единицы		
1	1.423.1-3/88-1-31	Колонна 1К72-1М2		
		Изделия закладные		
2	1.423.1-3/88, Вып. 2 часть 2	М1-14	3	
3		М2-32	1	
4		М16-200	2	
5	1.400-15, Вып. 2	МН223-5	3	

Ведомость расхода дополнительной стали на элемент, кг

Марка элемента	Изделия арматурные										Всего	Общий расход
	Арматура класса					Прокат марки						
	А-I		А-III			В Ст3 кп2						
	ГОСТ 5781-82					ГОСТ 8509-86	ГОСТ 19903-74					
	ф16	Итого	ф12	ф16	Итого	L63×5	Итого	δ=12	δ=14	Итого		
1К72-1М2-06	1,4	1,4	2,2	16,8	19,0	4,5	4,5	67,8	6,0	93,8	98,7	98,7

Установку закладных изделий М1-14, М2-32, М16-200 произвести согласно серии 1.423.1-3/88, Вып.1

Инв.№подл. | Подп. и дата | Взам.инв.№

Привязан:				409-14-78.92	-КЖИ-1К72-1М2-06
	Инж.пр.	Кучвара		Колонна 1К72-1М2-06	Стадия: Р; Масса: 3200; Масштаб: 1:50
	Зав.гр.	Каминская			Лист; Листов 1
	Гл.спец.	Диколь			ОДЕССКИЙ СТРОЙПРОЕКТ
	Нач.отд.	Данилюк			
	Н.контр.	Иванченко			
Инв.№	ГИП	Булавин			

Альбом 5

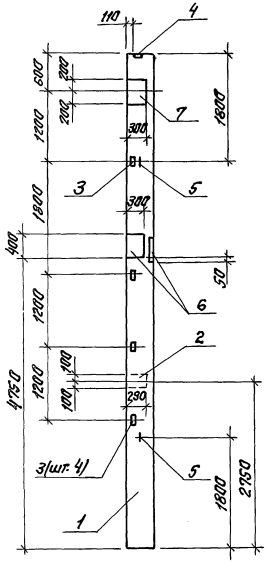

Поз.	Обозначение	Наименование	Кол.	Примечание
		Сборочные единицы		
1	1.423.1-3/88. 1-31	Колонна 1К72-1М2		
		Изделия закладные		
2	1.423.1-3/88, вып.2 часть 2	М1-12	1	
3		М1-14	4	
4		М2-32	1	
5		М16-200	2	
6	1.400-15, вып.1	МН 152-2	2	
7		МН 223-5	1	

Ведомость расхода дополнительной стали на элемент, кг

Марка элемента	Изделия закладные												Общий расход
	Арматура класса					Прокат марки						Всего	
	А-I		А-III			Вст3кп2							
	ГОСТ 5781-82					ГОСТ 8509-86		ГОСТ 19903-74					
	ф16	Итого	ф12	ф16	Итого	L63×5	Итого	δ=10	δ=12	δ=14	Итого		
1К72-1М2-07	1,4	1,4	3,9	17,2	21,1	6,0	6,0	4,6	39,6	6,0	50,2	78,7	78,7

Установку закладных изделий М1-12, М1-14, М2-32, М16-200 произвести согласно серии 1.423.1-3/88, вып.1

Инв. № подл.	Подп. и дата	Взам. инв. №	Привязан:	Инж. IIк	Кучвара		409-14-78.92	-КЖИ-1К72-1М2-07	
				Зав.гр.	Каминская		Колонна 1К72-1М2-07	Стадия	Масса	Масштаб
				Гл.спец.	Диколь			Р	3200	1:50
				Нач.отд.	Данилюк			Лист	Листов 1	
				Н.контр.	Иваниченко			ОДЕССКИЙ СТРОЙПРОЕКТ		
			Инв. №	ГИП	Булавин					

Альбом 5

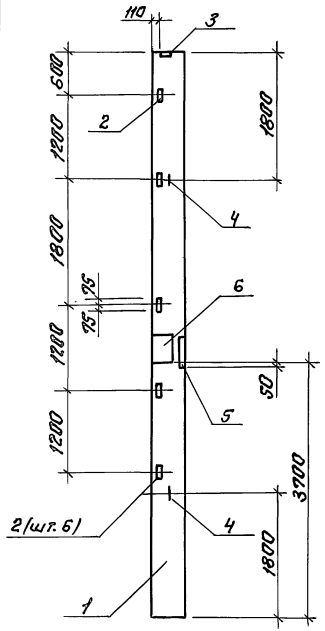

Поз.	Обозначение	Наименование	Кол.	Примечание
		Сборочные единицы		
1	1.423.1-3/88, 1-31	Колонна 1К72-1М2		
		Изделия закладные		
2	1.423.1-3/88, вып.2 часть2	М1-14	5	
3		М2-32	1	
4		М16-200	2	
5	1.400-15, вып. 1	МН152-2	1	
6		МН223-5	1	

Ведомость расхода дополнительной стали на элемент, кг

Марка элемента	Изделия закладные										Всего	Общий расход
	Арматура класса					Прокат марки						
	А-I		А-III			ВСт3кп2						
	ГОСТ 5781-85					ГОСТ 8509-86		ГОСТ 19903-74				
	ф16	Итого	ф12	ф16	Итого	163×5	Итого	δ=12	δ=14	Итого		
1К72-1М2-08	1,4	1,4	2,8	11,4	14,2	7,5	7,5	31,1	6,0	37,1	60,2	60,2

Установку закладных изделий М1-14, М2-32, М16-200 произвести согласно серии 1.423.1-3/88, вып. 1

				409-14-78.92 -КЖИ-1К72-1М2-08		
Привязан:	Инж. пк	Кучвара		Колонна 1К72-1М2-08	Стадия	Масса	Масштаб
	Зав. гр.	Каминская			Р	3200	1:50
	Гл. спец.	Дикалъ			Лист	Листов 1
	Нач. отд.	Данилюк			ОДЕССКИЙ СТРОЙПРОЕКТ	
Инв.№	Н. контр.	Иванченко				
	ГИП	Булавин				

Инв.№ подл. | Подп. и дата | Взам. инв.№

Альбом 5

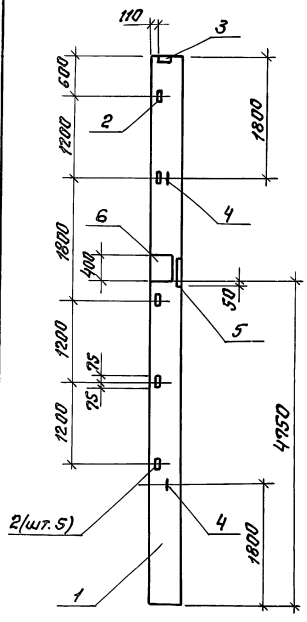

Поз.	Обозначение	Наименование	Кол.	Приме-чание
		Сборочные единицы		
1	1.423.1-3/88.1-31	Колонна 1К72-1М2		
		Изделия закладные		
2	1.423.1-3/88, Вып.2 часть 2	М1-14	5	
3		М2-32	1	
4		М16-200	2	
5	1.400-15, Вып. 1	МН152-2	1	
6		МН223-5	1	

Ведомость расхода дополнительной стали на элемент, кг

Марка элемента	Изделия закладные											Всего	Общий расход
	Арматура класса					Прокат марки							
	А-I		А-III			Ст.3 кп2							
	ГОСТ 5781-82					ГОСТ 8509-86		ГОСТ 19903-74					
	ф16	Итого	ф12	ф16	Итого	L63x5	Итого	δ=12	δ=14	Итого			
1К72-1М2-09	1,4	1,4	2,8	11,4	14,2	7,5	7,5	31,1	6,0	37,1		60,2	60,2

Установку закладных изделий М1-14, М2-32, М16-200 произвести согласно серии 1.423.1-3/88, Вып. 1

Привязан:	Инж. ПК	Кучвара		409-14-78.92	-КЖИ-1К72-1М2-09
	Зав. гр.	Каминская			
	Гл. спец.	Дикаль			
	Нач. отд.	Данилюк		Колонна 1К72-1М2-09	Стадия: Р; Масса: 3200; Масштаб: М1:50
	Н. контр.	Иванченко			Лист; Листов 1
Инв. №	ГИП	Булавин			ОДЕССКИЙ СТРОЙПРОЕКТ

Инв. № подл. | Подп. и дата | Взам. инв. №

Альбом 5

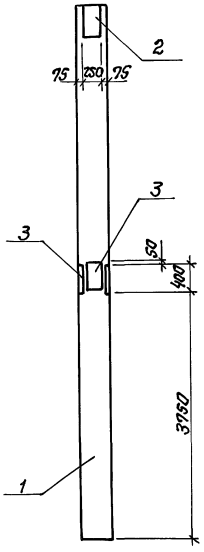

Поз.	Обозначение	Наименование	Кол.	Приме-чание
		Сборочные единицы		
1	1.423.1-3/88, 1-31	Колонна 1К72-1М2		
		Изделия закладные		
2	1.400-15, Вып. 1	МН 215-5	1	
3		МН 223-5	2	

Ведомость расхода дополнительной стали на элемент, кг

Марка элемента	Изделия закладные								Общий расход
	Арматура класса A-III ГОСТ 5781-82				Прокат марки ВСт3кп2 ГОСТ 19903-74				
		⌀16		Итого		δ=12		Итого	Всего
1К72-1М2-10		14,9		14,9		68,8		68,8	83,7

Инв. № подл. | Подп. и дата | Взам. инв. №

Привязан:	Инж. ик	Кучвара	
	Зав. гр.	Каминская	
	Гл. спец.	Диколь	
	Нач. отд.	Данилюк	
	Н. контр.	Иванченко	
Инв. №	ГИП	Булавин	

409-14-78.92 -КЖИ-1К72-1М2-10

Колонна 1К72-1М2-10

Стадия	Масса	Масштаб
Р	3200	1:50
Лист	Листов 1	

ОДЕССКИЙ СТРОЙПРОЕКТ

Альбом 5

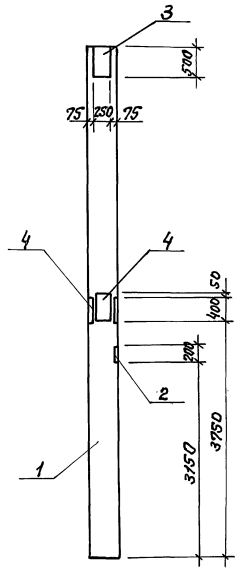

Поз.	Обозначение	Наименование	Кол.	Примечание
		Сборочные единицы		
1	1.423.1-3/88.1-31	Колонна 1К72-1М2		
		Изделия закладные		
2	1.423.1-3/88, вып. 2 часть 2	М1-12	1	
3	1.400-15, вып. 1	МН 215-5	1	
4		МН 223-5	2	

Ведомость расхода дополнительной стали на элемент, кг

Марка элемента	Изделия закладные									Общий расход
	Арматура класса А-III ГОСТ 5781-82				Прокат марки В Ст3 кп2 ГОСТ 19903-74				Всего	
	⌀12	⌀16		Итого	δ=10	δ=12		Итого		
1К72-1М2-11	1,4	14,9		16,3	4,6	68,8		73,4	89,7	89,7

Установку закладного изделия М1-12 произвести согласно серии 1.423.1-3/88, вып. 1

Инв. № подл. | Подп. и дата | Взам. инв. №

Привязан:	Инж. пр.	Кучвара		409-14-78.92 -КЖИ-1К72-1М2-11	
	Зав. гр.	Камчицкая			
	Гл. спец.	Дикань		Колонна 1К72-1М2-11	Стадия: Р; Масса: 3200; Масштаб: М1:50
	Нач. отд.	Данилюк			Лист 1; Листов 1
	Н. контр.	Иваниченко			ОДЕССКИЙ СТРОЙПРОЕКТ
Инв. №	ГИП	Булавин			

Альбом 5

4К72-1М2-01

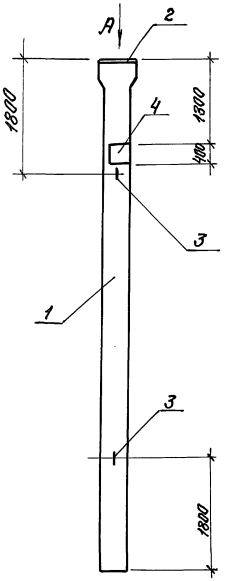

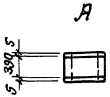

Поз.	Обозначение	Наименование	Кол.	Примечание
		Сборочные единицы		
1	1.423.1-3/88.1-34	Колонна 4К72-1М2		
		Изделия закладные		
2	1.423.1-3/88, вып. 2 часть 2	МН6	1	
3		М16-200	2	
4	1.400-15, вып. 1	МН223-5	1	

Ведомость расхода дополнительной стали на элемент, кг

Марка элемента	Изделия закладные									Общий расход
	Арматура класса					Прокат марки			Всего	
	А-I		А-III			В Ст.3 кп 2				
	ГОСТ 5781-82					ГОСТ 19903-74				
	ф16	Итого	ф16		Итого	δ=8	δ=12	Итого		
4К72-1М2-01	1,4	1,4	10,4		10,4	14,5	22,6	37,1	48,9	48,9

Установку закладных изделий МН6; М16-200 произвести согласно серии 1.423.1-3/88, вып. 1

Инв. № подл.	Подп. и дата	Взам. инв. №	Привязан:	Инж. II к	Кучвара		409-14-78.92 -КНИ-4К72-1М2-01
				Зав. гр.	Каминская		Колонна 4К72-1М2-01
				Гл. спец.	Диколь		Стадия: Р; Масса: 3300; Масштаб: 1:50
				Нач. отд.	Данилюк		Лист; Листов 1
				Н. контр.	Иваниченко		ОДЕССКИЙ СТРОЙПРОЕКТ
			Инв. №	ГИП	Булавин		

Альбом 5

4К72-1М2-02

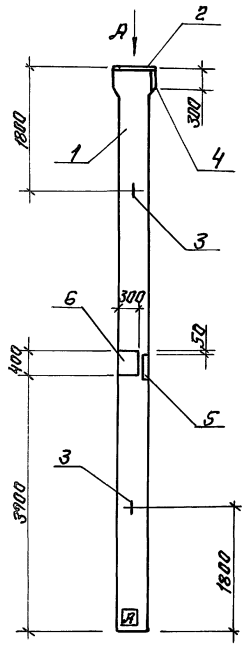

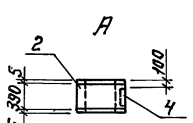

Поз.	Обозначение	Наименование	Кол.	Примечание
		Сборочные единицы		
1	1.423.1-3/88. 1-34	Колонна 4К72-1М2		
		Изделия закладные		
2	1.423.1-3/88, вып.2 часть 2	МН6	1	
3		М16-200	2	
4	1.400-15, вып. 1	МН150-2	1	
5		МН152-2	1	
6		МН223-5	1	

Ведомость расхода дополнительной стали на элемент, кг

Марка элемента	Изделия закладные								Всего	Общий расход
	Арматура класса					Прокат марки				
	А-I		А-III			ВСт3кп2				
	ГОСТ 5781-82					ГОСТ 19903-74				
	⌀16	Итого	⌀12	⌀16	Итого	δ=8	δ=12	Итого		
4К72-1М2-02	1,4	1,4	2,6	16,2	18,8	20,2	31,1	51,3	71,5	71,5

1. Установку закладных изделий МН6, М16-200 произвести согласно серии 1.423.1-3/88, вып. 1.
2. Знак Я нанести в соответствии с требованиями ГОСТ 13015.2-81.

Привязан:	Инж. ПК	Кучвара	
	Зав. гр.	Каминская	
	Гл. спец.	Дикаль	
	Нач. отд.	Данилюк	
	Н. контр.	Иваниченко	
Инв. №	ГИП	Булавин	

409-14-78.92 -КЖИ-4К72-1М2-02

Колонна 4К72-1М2-02

Стадия	Масса	Масштаб
Р	3300	1:50
Лист	Листов 1	

ОДЕССКИЙ СТРОЙПРОЕКТ

Инв. № подл. | Подп. и дата | Взам. инв. №

Альбом 5

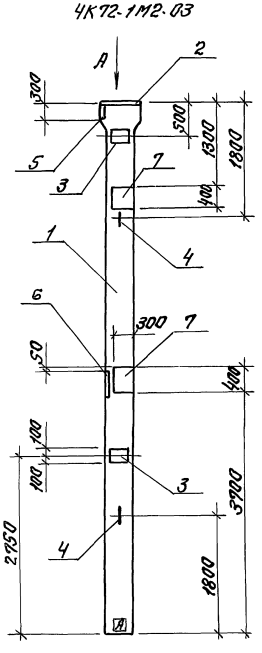

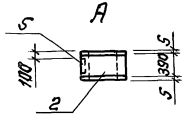

Поз.	Обозначение	Наименование	Кол.	Приме-чание
		Сборочные единицы		
1	1.423.1-3/88-34	Колонна 1К72-1М2		
		Изделия закладные		
2	1.423.1-3/88, вып. 2 часть 2	МН6	1	
3		М1-12	2	
4		М16-200	2	
5	1.400-15, вып. 1	МН150-2	1	
6		МН152-2	1	
7		МН223-5	2	

Ведомость расхода дополнительной стали на элемент, кг

Марка элемента	Изделия закладные												Всего	Общий расход
	Арматура класса						Прокат марки							
	А-I			А-III			ВСт3кп2							
	ГОСТ 5781-82						ГОСТ 19903-74							
	ф16		Итого	ф12	ф16	Итого	δ=8	δ=10	δ=12		Итого			
1К72-1М2-03	1,4		1,4	2,8	21,8	24,6	20,2	9,2	53,7		83,1		109,1	109,1

1. Установку закладных изделий МН6, М1-12, М16-200 произвести согласно серии 1.423.1-3/88, вып. 1.
2. Знак [A] нанести в соответствии с требованиями ГОСТ 13015.2-81.

Привязан:			
Инв. №			
Инв. № подл. | Подп. и дата | Взам. инв. №			

Инж. ПК	Кучвара		
Зав. гр.	Каминская		
Гл. спец.	Диколь		
Нач. отд.	Данилкин		
Н. контр.	Иванченко		
ГИП	Булавин		

409-14-78.92 -КЖИ-1К72-1М2-03

Колонна 1К72-1М2-03

Стадия	Масса	Масштаб
Р	3300	1:50
Лист	Листов 1	

ОДЕССКИЙ СТРОЙПРОЕКТ

Альбом 5

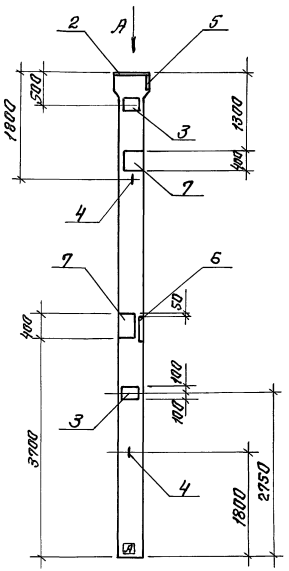

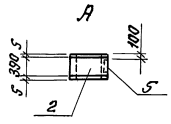

Поз.	Обозначение	Наименование	Кол.	Примечание
		Сборочные единицы		
1	1.423.1-3/88-34	Колонна 4К72-1М2		
		Изделия закладные		
2	1.423.1-3/88, вып. 2 часть 2	МН6	1	
3		М1-12	2	
4		М16-200	2	
5	1.400-15, вып. 1	МН150-2	1	
6		МН152-2	1	
7		МН223-5	2	

Ведомость расхода дополнительной стали на элемент, кг

Марка элемента	Изделия закладные											Общий расход
	Арматура класса						Прокат марки				Всего	
	А-I			А-III			ВСт3кп2					
	ГОСТ 5781-82						ГОСТ 19903-74					
	ф16		Итого	ф12	ф16	Итого	δ=8	δ=10	δ=12	Итого		
4К72-1М2-04	1,4		1,4	2,8	16,2	19,0	20,2	9,2	31,1	60,5	80,9	80,9

1. Установку закладных изделий МН6, М1-12, М16-200 произвести согласно серии 1.423.1-3/88, вып. 1.
2. Знак [А] нанести в соответствии с требованиями ГОСТ 13015.2-81

Инв. № подл.	Подп. и дата	Взам. инв. №	Привязан:	Инж. II к.	Кувара		
				Зав. гр.	Каминская		
				Гл. спец.	Диколь		
				Нач. отд.	Данилюк		
				Н. контр.	Иваниченко		
			Инв. №	ГИП	Булавин		

409-14-78.92 -КЖИ-4К72-1М2-04

Колонна 4К72-1М2-04

Стадия	Масса	Масштаб
Р	3300	1:50

Лист | Листов 1

ОДЕССКИЙ СТРОЙПРОЕКТ

25283-05 49 Формат А3

Альбом 5

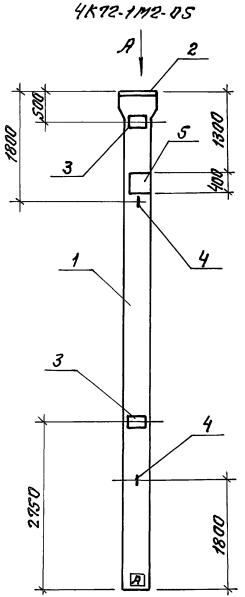

Поз.	Обозначение	Наименование	Кол.	Примечание
		Сборочные единицы		
1	1.423.1-3/88-34	Колонна 4К72-1М2		
		Изделия закладные		
2	1.423.1-3/88, вып. 2 чертеж 2	МН 6	1	
3		М1-12	2	
4		М16-200	2	
5	1.400-15, вып. 1	МН 223-5	1	

Ведомость расхода дополнительной стали на элемент, кг

Марка элемента	Изделия закладные												Общий расход
	Арматура класса						Прокат марки				Всего		
	А-I			А-III			В Ст.3кп2						
	ГОСТ 5781-82						ГОСТ 19903-74						
	⌀16		Итого	⌀12	⌀16	Итого	δ=8	δ=10	δ=12	Итого			
4К72-1М2-05	1,4		1,4	2,8	10,4	13,2	14,5	9,2	22,6	46,3	60,9		60,9

1. Установку закладных изделий произвести согласно серии 1.423.1-3/88, вып. 1.
2. Знак ⓐ нанести в соответствии с требованиями ГОСТ 13015.2-81.

				409-14-78.92	-КЖИ-4К72-1М2-05	
				Колонна 4К72-1М2-05	Стадия	Масса	Масштаб
					Р	3300	1:50
					Лист	Листов 1
Привязан:	Инж. ПК	Кучвара			ОДЕССКИЙ СТРОЙПРОЕКТ	
	Зав. гр.	Каминская				
	Гл. спец.	Диколе				
	Нач. отд.	Данилюк				
	Н. контр.	Иванченко				
Инв. №	ГИП	Булавин				

Инв. № подл. | Подп. и дата | Взам. инв. №

Альбом 5

4К72-1М2-06

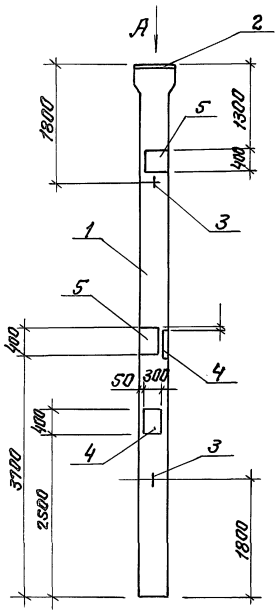

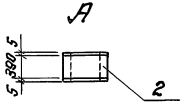

Поз.	Обозначение	Наименование	Кол.	Примечание
		Сборочные единицы		
1	1.423.1-3/88-34	Колонна 472-1М2		
		Изделия закладные		
2	1.423.1-3/88, вып.2 часть2	МН6	1	
3		М16-200	2	
4	1.400-15, вып. 1	МН152-2	2	
5		МН223-5	2	

Ведомость расхода дополнительной стали на элемент, кг

Марка элемента	Изделия закладные										Общий расход
	Арматура класса						Прокат марки			Всего	
	А-I			А-III			ВСт3кп2				
	ГОСТ 5781-82						ГОСТ 19903-74				
	ф16		Итого	ф16		Итого	δ=8	δ=12	Итого		
4К72-1М2-06	1,4		1,4	27,6		27,6	14,5	62,2	76,7	105,7	105,7

Установку закладных изделий МН6, М16-200 производить согласно серии 1.423 1-3/88, вып.1

Привязан:		Инж. II к.	Кучбара		
		Зав. гр.	Каминская		
		Гл. спец.	Дикаль		
		Нач. отд.	Даниляк		
		Н. контр.	Иваниченко		
Инв. №		ГИП	Булавин		

409-14-78.92 -КЖИ-4К72-1М2-06

Колонна 4К72-1М2-06

Стадия	Масса	Масштаб
Р	3300	1:50

Лист | Листов 1

ОДЕССКИЙ СТРОЙПРОЕКТ

Инв. № подл. | Подп. и дата | Взам. инв. №

Альбом 5

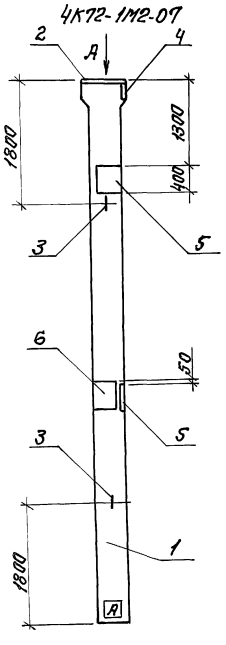

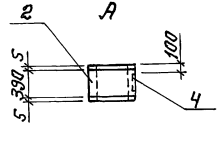

Поз.	Обозначение	Наименование	Кол.	Примечание
		Сборочные единицы		
1	1.423.1-3/88.1-34	Колонна 4К72-1М2		
		Изделия закладные		
2	1.423.1.3/88, вып. 2 часть 2	МН6	1	
3		М16-200	2	
4	1.400.15, вып. 1	МН150-2	1	
5		МН152-2	1	
6		МН223-5	2	

Ведомость расхода дополнительной стали на элемент, кг

Марка элемента	Изделия закладные									Общий расход
	Арматура класса					Прокат марки			Всего	
	А-I		А-III			В Ст3 кп2				
	ГОСТ 5781-82					ГОСТ 19903-74				
	ф16	Итого	ф12	ф16	Итого	δ=8	δ=12	Итого		
4К72-1М2-07	1,4	1,4	2,6	21,8	24,4	20,2	53,7	73,9	99,7	99,7

1. Установку закладных изделий МН6, М16-200 произвести согласно серии 1.423.1-3/88, вып. 1.
2. Знак А нанести в соответствии с требованиями ГОСТ 13015.2-81.

Привязан:				Инж. II к	Кучвара		409-14-78.92	-КЖИ-4К72-1М2-07		
				Зав. гр.	Каминская		Колонна 4К72-1М2-07	Стадия	Масса	Масштаб
				Гл. спец.	Диколь			Р	3300	1:50
				Нач. отд.	Данилюк			Лист	Листов	
				Н. контр.	Иваниченко			ОДЕССКИЙ СТРОЙПРОЕКТ		
Инв. №				ГИП	Булавин					

Инв. № подл. | Подп. и дата | Взам. инв. №

Альбом 5

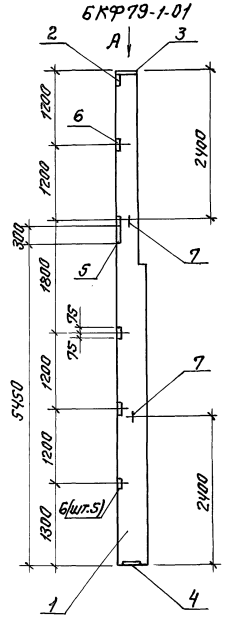

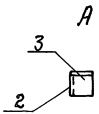

Поз.	Обозначение	Наименование	Кол.	Примечание
		Сборочные единицы		
1	1.427.1-3, вып. 1/87	Колонна 6КФ79-1		
		Изделия закладные		
2	1.427.1-3, вып. 2	МН1	1	
3		МН2	1	
4		МН7	1	
5		МН21	1	
6		МН28	5	
7		МН34	2	

Ведомость расхода дополнительной стали на элемент, кг

Марка элемента	Изделия закладные															Всего	Общий расход
	Арматура класса							Прокат марки									
	А-I			А-III				В Ст3кп2									
	ГОСТ 5781-82							ГОСТ 8509-86				ГОСТ 19903-74					
	ф14		Итого	ф10	ф12	ф14		Итого	L63×5	L90×6		Итого	б=8	б=10		Итого		
6КФ79-1-01	3,2		3,2	3,3	1,2	2,1		6,6	6,9	4,2		11,1	5,7	11,5		17,2	38,1	38,1

Установку закладных изделий производить согласно серии 1.427.1-3, вып. 1/87.

Привязан:	Инж. II к	Кучвара		409-14-78.92 -КЖИ-6КФ79-1-01	
	Зав. гр.	Каминская		Колонна 6КФ79-1-01	Стадия: Р; Масса: 2200; Масштаб: 1:50
	Гл. спец.	Диколь			Лист; Листов 1
	Нач. отд.	Данилюк			ОДЕССКИЙ СТРОЙПРОЕКТ
	Н. контр.	Иванченко			
Инв. №	ГИП	Булавин			

Инв. № подл. | Подп. и дата | Взам. инв. №

Альбом 5

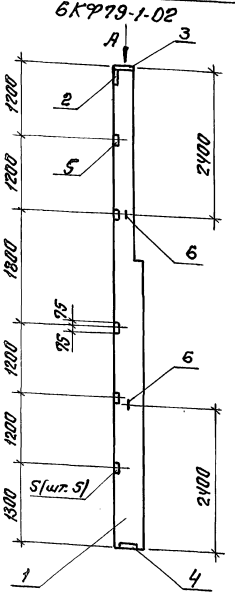

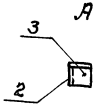

Поз.	Обозначение	Наименование	Кол.	Примечание
		Сборочные единицы		
1	1.427.1-3, вып. 1/87	Колонна 6КФ79-1		
		Изделия закладные		
2	1.427.1-3, вып. 2/87	МН1	1	
3		МН2	1	
4		МН7	1	
5		МН28	5	
6		МН34	2	

Ведомость расхода дополнительной стали на элемент, кг

Марка элемента	Изделия закладные																	Общий расход
	Арматура класса								Прокат марки								Всего	
	А-I			А-III					В Ст3кп2									
	ГОСТ 5781-82								ГОСТ 8509-86				ГОСТ 19903-74					
	ф14		Итого	ф10	ф12	ф14		Итого	L63x5	L90x6		Итого	δ=8	δ=10		Итого		
6КФ79-1-01	3,2		3,2	3,3	1,2	2,1		6,6	6,9	4,2		11,1	5,7	4,7		10,4	31,3	31,3

Установку закладных изделий производить согласно серии 1.427.1-3, вып. 1/87.

Инв. № подл.	Подп. и дата	Взам. инв. №																

Привязан:

Инв. №

Инж. ЦК	Кучвара	
Зав. гр.	Каминская	
Гл. спец.	Диколь	
Нач. отд.	Данилюк	
Н. контр.	Иваниченко	
ГИП	Булавин	

409-14-7892 -КЖИ-6КФ79-1-02

Колонна 6КФ79-1-02

Стадия	Масса	Масштаб
Р	2200	1:50

Лист | Листов 1

ОДЕССКИЙ СТРОЙПРОЕКТ

Альбом 5

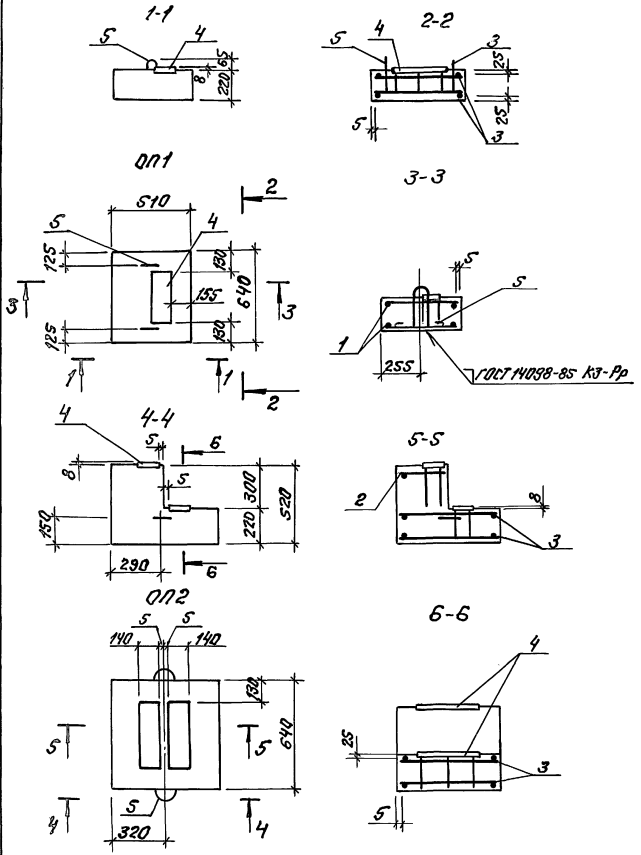

Поз.	Обозначение	Наименование	Кол. на марку ОП 2	Кол. на марку ОП 3	Примечание
		Сборочные единицы			
		Сетки арматурные			
1	КЖИ-С1...С3	С1	2		
2		С2		1	
3		С3		2	
		Изделия закладные			
4		МН1	1	2	
		Детали	2	2	
5		Петля строповочная УПН1			
		Материалы			
		Бетон класса В15	0,07	0,10	

Марка	Масса кг
ОП1	147
ОП2	210

Привязан:

Инв. №

Инж. I к	Муперман	
Зав. гр.	Каминская	
Гл. спец.	Диколь	
Нач. отд.	Данилюк	
Н. контр.	Иваниченко	
ГИП	Булавин	

409-14-78.92 КЖИ-ОП1, ОП2

Плита опорная ОП1, ОП2

Стадия	Масса	Масштаб
Р	См. табл.	1:25

Лист | Листов 1

ОДЕССКИЙ СТРОЙПРОЕКТ

25283-05 55 Формат А3

Инв. № подл. | Подп. и дата | Взам. инв. №

Альбом 5

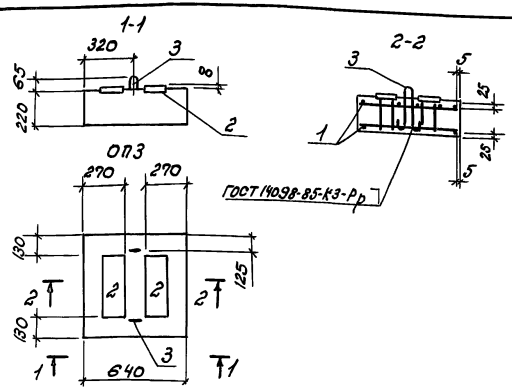

Поз.	Обозначение	Наименование	Кол.	Примеч.
		Сборочные единицы		
1	КЖИ-С1...С3	Сетка С3	2	
2	КЖИ-МН1	Изделие закладное МН1	2	
3	1.400-9, вып.1	Петля строповочная УП1-1	2	
		Материалы		
		Бетон класса В15	0,09	$м^3$

Привязан

Инв. N

Инж. к. I	Мулерман	
Зав. гр.	Каминская	
Гл. спец.	Диколь	
Нач. отд.	Данилюк	
Н. контр.	Иваниченко	
ГИП	Булавин	

Взам. инв. N | Подпись и дата | Инв. N подл.

409-14-78.92 КЖИ-ОП3

Плита опорная ОП3

Стадия	Масса	Масшт.
Р	185	1:25
Лист	Листов 1	

ОДЕССКИЙ СТРОЙПРОЕКТ

Копировал Прилуцкая формат А4

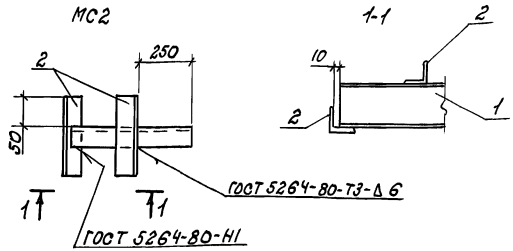

Поз.	Наименование	Кол.	Примечание
1	Швеллер 10 ГОСТ 8240-89 / ВСт3кп2 ГОСТ 535-79		
	ℓ=500	1	4,3 кг
2	Уголок 50×50×5 ГОСТ 8509-86 / ВСт3пс6 ГОСТ 535-79		
	ℓ=150	2	0,6 кг

Привязан

Инв. №

Взам. инв. N | Подпись и дата | Инв. N подл.

Инж. II к.	Кучвара	
Зав. гр.	Каминская	
Гл. спец.	Диколь	
Нач. отд.	Данилюк	
Н. контр.	Иваниченко	
ГИП	Булавин	

409-14-78.92 -КЖИ-МС2

Изделие соединительное МС2

Стадия	Масса	Масшт.
Р	5,5	1:25
Лист	Листов 1	

ОДЕССКИЙ СТРОЙПРОЕКТ

25283-05 56 Копировал Прилуцкая формат А4

Альбом 5

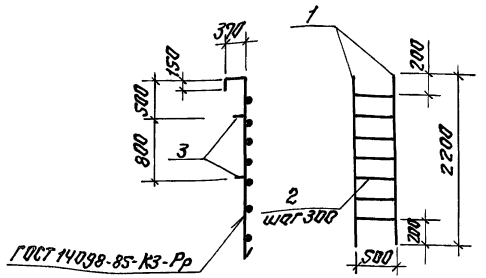

Поз.	Обозначение	Наименование	Кол.	Примечание
		Детали		
		А-III-20 ГОСТ 5781-82		
1		ℓ=2920	2	5,95кг
2		ℓ=500	7	1,24кг
3		ℓ=150	4	0,37кг

Привязан:

Инв.№

Инж.	Баренбойм		
Зав.гр.	Каминская		
Гл.спец.	Дикалб		
Нач.отд.	Данилюк		
Н.контр.	Иванченко		
ГИП	Булавин		

409-14-78.92 КЖИ-Л1

Лестница Л1

Стадия	Масса	Масштаб
Р	22,06	1:20
Лист	Листов 1	

ОДЕССКИЙ СТРОЙПРОЕКТ

Формат А4

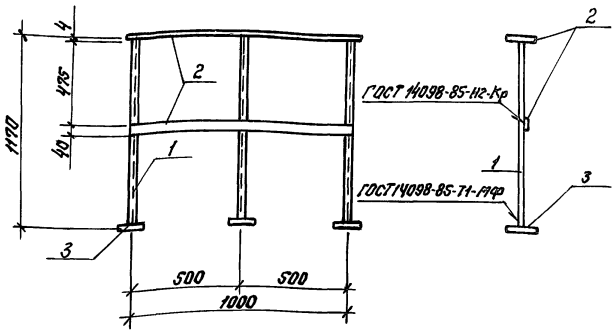

Поз.	Наименование	Кол.	Примечание
1	А-I-22 ГОСТ 5781-82		
	ℓ=1190	3	3,51кг
	Лист 4к40 ГОСТ 19903-74 / 8 Ст3кп2 ГОСТ 14637-79		
2	ℓ=1000	2	1,3кг
3	ℓ=70	3	0,05кг

Привязан

Инв.№

Техник	Мерешко		
Зав.гр.	Каминская		
Гл.спец.	Дикалб		
Гл.спец.	Выкацкий		
Нач.отд.	Данилюк		
Н.контр.	Иванченко		
ГИП	Булавин		

409-14-78.92 -КЖИ-ОГ1

Ограждение 1

Стадия	Масса	Масштаб
Р	13,28	1:25
Лист	Листов 1	

ОДЕССКИЙ СТРОЙПРОЕКТ

Формат А4

Альбом 5

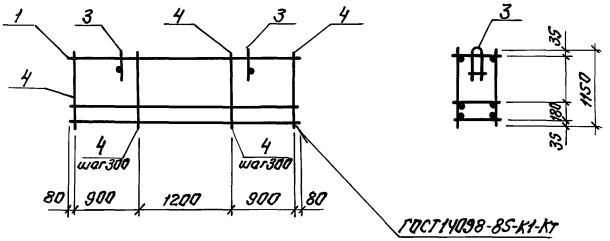

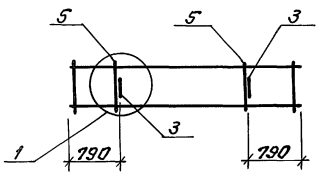

Формат	Зона	Поз.	Обозначение	Наименование	Кол.	Примеч.
				Сборочные единицы		
		1	КЖИ-КР10, КР-11	Каркас плоский КР10	2	2,03кг
		2		Каркас плоский КР11	3	1,73кг
				Детали		
		3	1.030.1-1, Вып. 1-3	Петля СП2	2	0,70кг
		4		5Вр1Н ГОСТ 6727-80 ℓ=1150	16	0,18кг
		5		А-III-8 ГОСТ 5781-82 ℓ=220	2	0,09кг

Узел 1 разработан в серии 1.030.1-1, Вып. 1-2 ч. II

Инв. № подл.	Подп. и дата	Взам. инв. №

Привязан:

Инв. №

Инж. II к	Кучвара	
Зав. гр.	Каминская	
Гл. спец.	Диколь	
Нач. отд.	Данилюк	
Н. контр.	Иваниченко	
ГИП	Булавин	

409-14-78.92 -КЖИ-КП1

Каркас пространственный КП1

Стадия	Масса	Масштаб
Р	13,7	1:20

Лист | Листов 1

ОДЕССКИЙ СТРОЙПРОЕКТ

Альбом 5

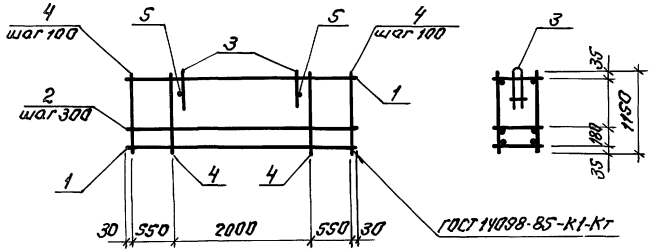

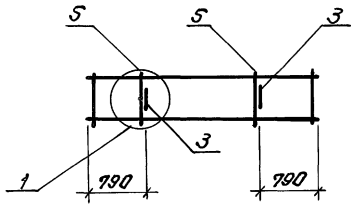

Формат	Зона	Поз.	Обозначение	Наименование	Кол.	Примеч.
				Сборочные единицы		
		1	КНИ-КР10, КР11	Каркас плоский КР10	2	2.03кг
		2		Каркас плоский КР11	5	1,93кг
				Детали		
		3	1.030.1-1, Вып. 1-3	Петля СПУ	2	1,12кг
		4		⌀Вр I-4 ГОСТ 6727-80 ℓ=1750	10	0,24кг
		5		А-III-10 ГОСТ 5781-82 ℓ=220	2	0,09кг

Узел 1 разработан в серии 1.030.1-1, Вып. 1-2 часть II.

Привязан:	Инж. Пк	Кучвара	
	Зав. гр.	Каминская	
	Гл. спец.	Диколь	
	Нач. отд.	Данилюк	
	Н. контр.	Иванченко	
Инв. №	ГИП	Булавин	

409-14-78.92 -КНИ-КП2

Каркас пространственный КП2

Стадия	Масса	Масштаб
Р	17,5	1:20
Лист	Листов 1	

ОДЕССКИЙ СТРОЙПРОЕКТ

Инв. № подл. | Подп. и дата | Взам. инв. №

Альбом 5

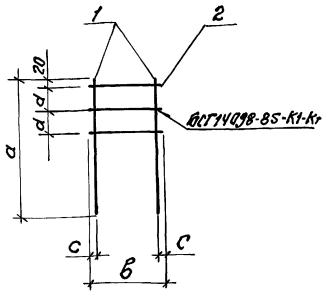

Марка	Размеры, мм				Масса, кг
	а	в	с	d	
КР1	650	250	20	100	2,4
КР2	650	140	15	100	2,68
КР3	500	250	20	75	1,93
КР4	500	140	15	75	1,8

Поз.	Наименование	Кол. на марку КР					Примеч.
		1	2	3	4		
	Арматура ГОСТ 5781-82						
1	А-III-16 ℓ=650	2	2				1,1кг
	ℓ=500			2	2		0,8кг
2	А-I-6 ℓ=250	3		3			0,06кг
	ℓ=140		3		3		0,03кг

Привязан:

Инв. №

Инж. II к	Кучвара	
Зав. гр.	Каминская	
Гл. спец.	Диколь	
Нач. отд.	Данилюк	
Н. контр.	Иваниченко	
ГИП	Булавин	

409-14-78.92 -КЖИ-КР1...КР4

Каркас плоский КР1...КР4

Стадия	Масса	Масштаб
Р	см. табл.	1:25

Лист | Листов 1

ОДЕССКИЙ СТРОЙПРОЕКТ

Формат А4

Взам. инв. №

Подп. и дата

Инв. № подл.

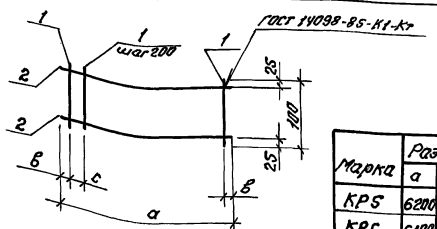

Марка	Размеры, мм				Масса, кг
	а	в	с		
КР5	6200	25	150		6,1
КР6	6100	50			6,0
КР7	6300	50			6,3
КР8	5950	25	100		5,8
КР9	5850	25			5,8

Поз.	Наименование	Кол. на марку КР					Примеч.
		5	6	7	8	9	
	А-III-В ГОСТ 5781-82						
1	ℓ=100	32	31	32	31	30	0,04кг
2	ℓ=6200	2					2,4кг
	ℓ=6100		2				2,4кг
	ℓ=6300			2			2,5кг
	ℓ=5950				2		2,3кг
	ℓ=5850					2	2,3кг

Привязан:

Инв. №

Техник	Меремко	
Зав. гр.	Каминская	
Гл. спец.	Диколь	
Нач. отд.	Данилюк	
Н. контр.	Иваниченко	
ГИП	Булавин	

409-14-78.92 -КЖИ-КР5...КР9

Каркас плоский КР5...КР9

Стадия	Масса	Масштаб
Р	см. табл.	1:25

Лист | Листов 1

ОДЕССКИЙ СТРОЙПРОЕКТ

25283-05 60 Формат А4

Взам. инв. №

Подп. и дата

Инв. № подл.

Альбом 5

КР10; КР11

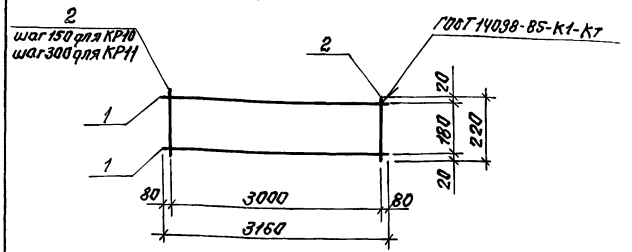

Поз.	Наименование	Кол.	Примеч.
	КР10		
1	А-III-6 ГОСТ 5781-82 ℓ=3160	2	0,9кг
2	4Вр1Н ГОСТ 6727-80 ℓ=220	21	0,03кг
	КР11		
1	А-III-6 ГОСТ 5781-82 ℓ=3160	2	0,7кг
2	4Вр1Н ГОСТ 6727-80 ℓ=220	11	0,03кг

Марка	Масса
КР10	2,03
КР11	1,73

Привязан:

Инв.№

Взам.инв.№ | Подп. и дата | Инв.№ подл.

Инж. Пк	Кучвара	
Зав.гр.	Каминская	
Гл.спец.	Дикалъ	
Нач.отд.	Данилюк	
Н.контр.	Иваниченко	
ГИП	Булавин	

409-14-78.92 КНИ-КР10, КР11

Каркас плоский КР10, КР11

Стадия	Масса	Масштаб
Р	см. табл.	1:20
Лист	Листов 1	

ОДЕССКИЙ СТРОЙПРОЕКТ

Формат А4

МС1

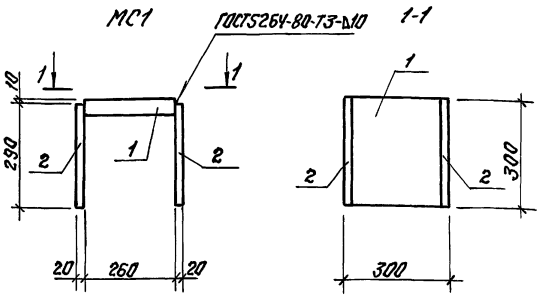

Поз.	Наименование	Кол.	Примеч.
1	Лист 40×260×300 ГОСТ 19903-74 / 09Г2С ГОСТ 19282-73	1	24,5кг
2	Лист 20×290×300 ГОСТ 19903-74 / 09Г2С ГОСТ 19282-73	2	13,7кг

Привязан:

Инв.№

Взам.инв.№ | Подп. и дата | Инв.№ подл.

Инж. Пк	Кучвара	
Зав.гр.	Каминская	
Гл.спец.	Дикалъ	
Нач.отд.	Данилюк	
Н.контр.	Иваниченко	
ГИП	Булавин	

409-14-78.92 КНИ-МС1

Изделие соединительное МС1

Стадия	Масса	Масштаб
Р	51,9	1:20
Лист	Листов 1	

ОДЕССКИЙ СТРОЙПРОЕКТ

Альбом 5

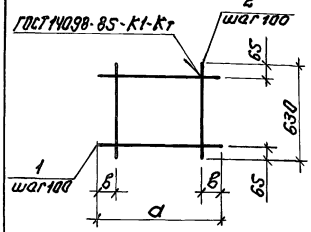

Марка	Разм. мм		Масса, кг
	a	б	
С1	490	45	1,5
С2	310	55	0,9
С3	630	65	1,7

Поз.	Наименование	Кол. на марку С				Примечание
		1	2	3		
	Арматура ГОСТ 5781-82					
1	А-III-6 ℓ=490	6				0,11кг
	ℓ=310		6			0,06кг
	ℓ=630			6		0,14кг
2	А-III-6 ℓ=630	5	3	6		0,14кг

Привязан:

Инв. №

Инж. Ік	Мулерман		
Зав. гр.	Каминская		
Гл. спец.	Диколь		
Нач. отд.	Данилюк		
Н. контр.	Иваниченко		
ГИП	Булавин		

409-14-78.92 КНИ-С1...С3

Сетка С1...С3

Стадия	Масса	Масштаб
Р	см. табл.	1:25
Лист	Листов 1	

ОДЕССКИЙ СТРОЙПРОЕКТ

Формат А4

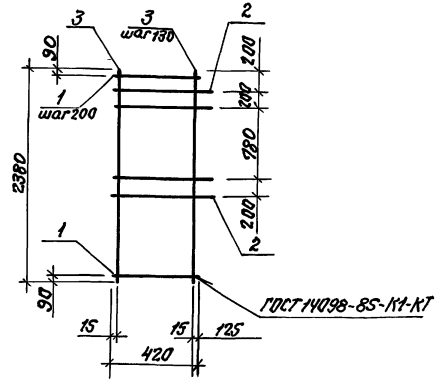

Поз.	Наименование	Кол.	Примечание
	Арматура ГОСТ 5781-82		
1	А-I-6 ℓ=420	12	0,1кг
2	А-III-12 ℓ=545	4	0,4кг
3	А-III-20 ℓ=2380	4	5,95кг

Привязан:

Инв. N

Инж.	Юнак		
Зав. гр.	Каминская		
Гл. спец.	Диколь		
Нач. отд.	Данилюк		
Н. контр.	Иваниченко		
ГИП	Булавин		

409-14-78.92 КНИ-С4

Сетка С4

Стадия	Масса	Масштаб
Р	19,95	1:25
Лист	Листов 1	

ОДЕССКИЙ СТРОЙПРОЕКТ

Альбом 5

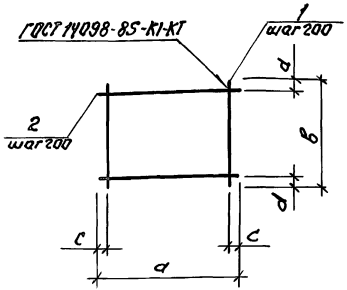

Марка	Размеры, мм				Масса, кг
	а	в	с	d	
С5	3680	3740	40	70	125,97
С6	4550	2560	75	80	105,4

Поз.	Наименование	Кол. на С			Примечание
		5	6		
	А-III-12 ГОСТ 5781-82				
1	ℓ=3680	19			3,3кг
	ℓ=2560		23		2,3кг
2	ℓ=3740	19			3,33кг
	ℓ=4550		13		4,04кг

Привязан:

Инв.№

Взам.инв.№ | Подп. и дата | Инв.№ подл.

Инж.	Юнак	
Зав.гр.	Каминская	
Гл.спец.	Диколь	
Нач.отд.	Данилюк	
Н.контр.	Иваниченко	
ГИП	Булавин	

409-14-78.92 КЖИ-С5, С6

Сетка С5, С6

Стадия	Масса	Масштаб
Р	см. табл.	1:25
Лист	Листов 1	

ОДЕССКИЙ СТРОЙПРОЕКТ

Формат А4

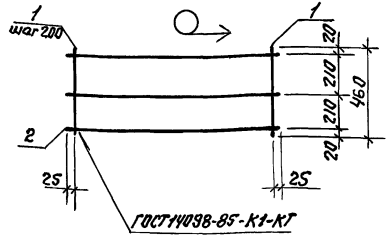

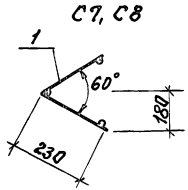

Марка	Масса, кг
С7	2,2
С8	2,8

Поз.	Наименование	Кол. на С			Примечание
		7	8		
	А-I-6 ГОСТ 5781-82				
1	ℓ=960	9	13		0,1кг
2	ℓ=1650	3			0,4кг
	ℓ=2450		3		0,5кг

Привязан:

Инв.№

Взам.инв.№ | Подп. и дата | Инв.№ подл.

Инж.	Юнак	
Зав.гр.	Каминская	
Гл.спец.	Диколь	
Нач.отд.	Данилюк	
Н.контр.	Иваниченко	
ГИП	Булавин	

409-14-78.92 КЖИ-С7, С8

Сетка С7, С8

Стадия	Масса	Масштаб
Р	См. табл.	1:25
Лист	Листов 1	

ОДЕССКИЙ СТРОЙПРОЕКТ

Формат А4

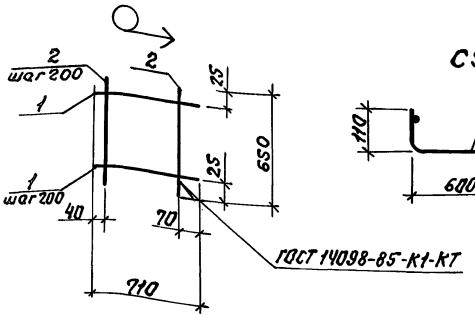

Поз.	Наименование	Кол.	Примеч.
1	А-III-6 ГОСТ 5781-82		
	ℓ=710	4	0,28кг
2	ЗВр1Н ГОСТ 6727-80		
	ℓ=650	4	0,04кг

Привязан:

Инв.№

Взам.инв.№ | Подп. и дата | Инв.№подл.

409-14-78.92 -КЖИ-С9

Техник	Меренко	
Зав.гр.	Камінская	
Гл.спец.	Дикаль	
Нач.отд.	Данилюк	
Н.контр.	Иваниченко	
ГИП	Булавин	

Сетка С9

Стадия	Масса	Масштаб
Р	0,8	1:25
Лист	Листов 1	

ОДЕССКИЙ СТРОЙПРОЕКТ

Формат А4

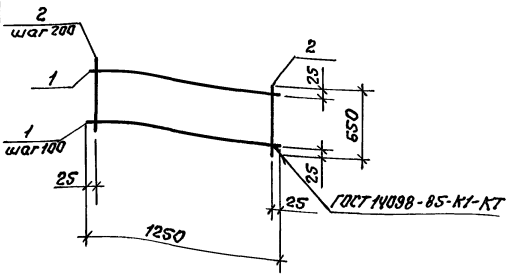

Поз.	Наименование	Кол.	Примеч.
1	А-III-6 ГОСТ 5781-82		
	ℓ=1250	1	0,28кг
2	ЗВр1Н ГОСТ 6727-80		
	ℓ=650	1	0,036кг

Привязан:

Инв.№

Взам.инв.№ | Подп. и дата | Инв.№подл.

409-14-78.92 - КЖИ-С10

Техник	Меренко	
Зав.гр.	Камінская	
Гл.спец.	Дикаль	
Нач.отд.	Данилюк	
Н.контр.	Иваниченко	
ГИП	Булавин	

Сетка С10

Стадия	Масса	Масштаб
Р	2,21	1:25
Лист	Листов 1	

ОДЕССКИЙ СТРОЙПРОЕКТ

Альбом 5

С11... С13

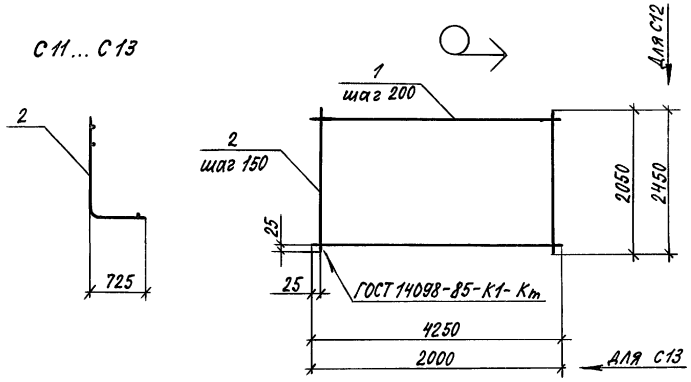

Марка	Масса, кг
С11	47,6
С12	55,2
С13	22,6

Поз.	Наименование		Кол. на марку С 11	12	13	Примечание
	Арматура ГОСТ 5781-82					
1	А-I-6	ℓ = 4250	11	13		0,9 кг
		ℓ = 2000			11	0,4 кг
2	А-III-10	ℓ = 2050	29		14	1,3 кг
		ℓ = 2450		29		1,5 кг

Привязан

Инв. №

Инж. II к	Кучвара		
Зав. гр.	Каминская		
Гл. спец.	Диколь		
Нач. отд.	Данилюк		
Н. контр.	Иваниченко		
ГИП	Булавин		

409-14-78.92 -КЖИ -С11... С13

Сетка С11... С13

Стадия	Масса	Масшт.
Р	см. табл.	1:25
Лист	Листов 1	

ОДЕССКИЙ СТРОЙПРОЕКТ

Копировал Соловьева Формат А4

Взам. инв. № | Подп. и дата | Инв. № подл.

Альбом 5

МН1

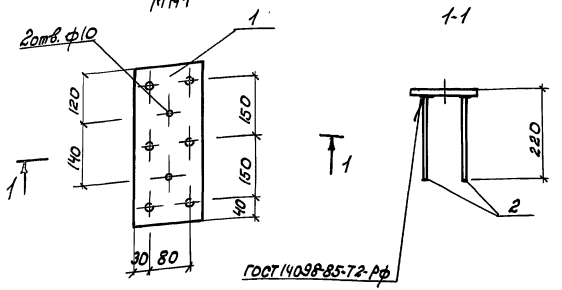

Поз.	Обозначение	Наименование	Кол.	Примеч.
1		Лист 10×140×380 ГОСТ 19903-74 / Вст3пс6-1-ТУ14-3023-80	1	4,2кг
2		А-III-12 ГОСТ 5781-82		
		С=210	6	0,8кг

Привязан

Инв. №

Инж. ТК Мулерман
Зав. гр. Каминская
Гл. спец. Ликофф
Нач. отд. Данилюк
Н. контр. Иваниченко
ГИП Булавин

409-14-78.92 – КЖИ-МН1

Изделие закладное МН1

Стадия	Масса	Масштаб
Р	4,7	1:25
Лист	Листов 1	

ОДЕССКИЙ СТРОЙПРОЕКТ

Копировал Привалуская Формат А4

МН2

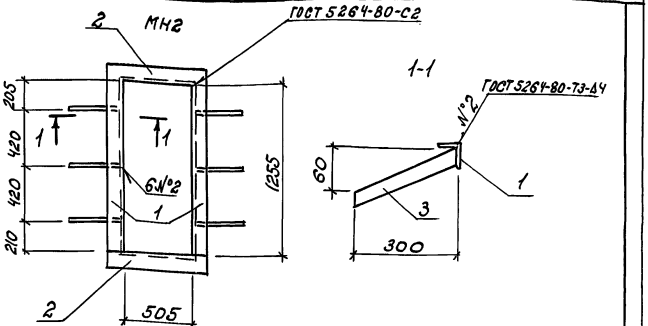

Поз.	Обозначение	Наименование	Кол.	Примечание
		Уголок 63×63×6 ГОСТ 8509-86 / Вст3кп2 ГОСТ 535-79		
1		С=1255	2	7,18кг
2		С=631	2	3,61кг
3		Лист 4×40×300 ГОСТ 19903-74 / Вст3кп2 ГОСТ 14637-79		
			6	0,47кг

Привязан

Инв. №

Инж. Юнак
Зав. гр. Каминская
Гл. спец. Ликофф
Нач. отд. Данилюк
Н. контр. Иваниченко
ГИП Булавин

409-14-78.92 КЖИ-МН2

Изделие закладное МН2

Стадия	Масса	Масштаб
Р	24,4	1:25
Лист	Листов 1	

ОДЕССКИЙ СТРОЙПРОЕКТ

Альбом 5

МН3 ... МН7

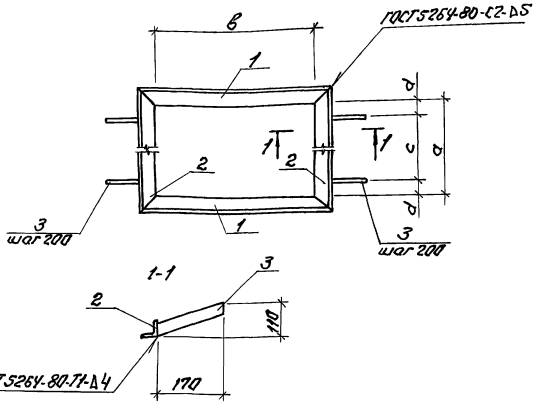

Поз.	Наименование	Кол. на марку МН 3	4	5	6	7		Примечание
	Уголок 50х50х5 ГОСТ 8509-86 Ст3кп2 ГОСТ 535-79							
1	ℓ=1220	2						4,6кг
	ℓ=721		2		2			2,7кг
	ℓ=390			2				1,4кг
	ℓ=600					2		2,3кг
2	ℓ=820	2						3,1кг
	ℓ=748		2					2,8кг
	ℓ=490			2				1,8кг
	ℓ=1125				2			4,2кг
	ℓ=450					2		1,7кг
3	Лист 4,0х40х220 ГОСТ 19903-74 Ст3кп2 ГОСТ 14637-79	3	3	2	4	2		0,25кг

Марка	Размеры, мм a	в	c	d	Масса, кг
МН3	710	1110	400	155	16,5
МН4	638	611	400	119	11,8
МН5	360	260	200	80	6,9
МН6	1015	611	600	207	14,9
МН7	340	490	200	90	8,4

Инв.№ подл. | Подп. и дата | Взам. инв.№

Привязан:

Инв.№

Инж.	Юнак	
Зав. гр.	Каминская	
Гл. спец.	Дикалб	
Нач. отд.	Адамлюк	
Н. контр.	Иваничнко	
ГИП	Булавин	

469-14-78.92 -КНИ-МН3 ... МН7

Изделие закладное МН3 ... МН7

Стадия	Марка	Масштаб
Р	см. табл.	1:25
Лист 1	Листов 1	

ОДЕССКИЙ СТРОЙПРОЕКТ

Альбом 5

МН8

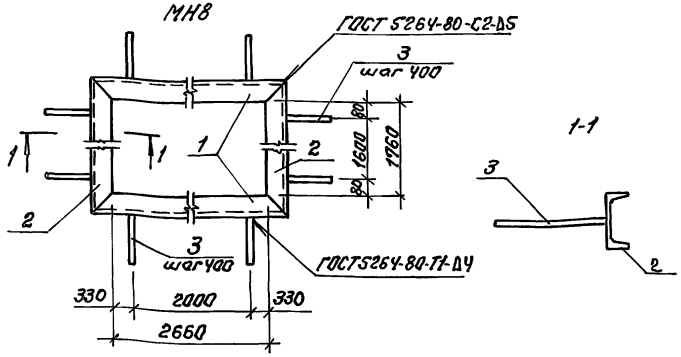

Поз.	Наименование	Кол.	Примечание
	Швеллер 14-ГОСТ 8240-89 / Ст3кп2 ГОСТ 535-76		
1	ℓ=2776	2	34,1кг
2	ℓ=1876	2	23,0кг
	ГОСТ 5781-82 А-III-10		
3	ℓ=300	22	0,2кг

Привязан:

Инв.№

Инж. Пк	Кучвара		
Зав.гр.	Каминская		
Гл.спец.	Диколь		
Нач.отд.	Данилюк		
Н.контр.	Иваниченко		
ГИП	Булавин		

409-14-78.92 -КНИ-МН8

Изделие закладное МН8

Стадия	Масса	Масштаб
Р	118,6	1:20
Лист	Листов 1	

ОДЕССКИЙ СТРОЙПРОЕКТ

Формат А4

МН9

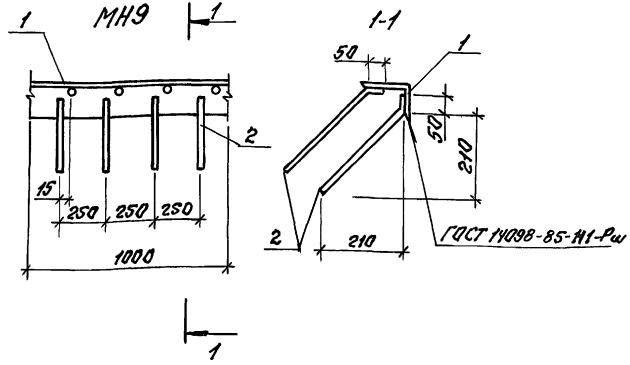

Поз.	Наименование	Кол.	Примечание
1	Уголок 125×80×8 ГОСТ 8509-86 / Ст3пс6 ГОСТ 535-79		
	ℓ=1000	1	12,5кг
2	А-III-16 ГОСТ 5781-82		
	ℓ=350	8	0,2кг

Привязан:

Инв.№

Техник	Мережко		
Зав.гр.	Каминская		
Гл.спец.	Диколь		
Нач.отд.	Данилюк		
Н.контр.	Иваниченко		
ГИП	Булавин		

409-14-78.92 -КНИ-МН9

Изделие закладное МН9

Стадия	Масса	Масштаб
Р	14,1	1:20
Лист	Листов 1	

ОДЕССКИЙ СТРОЙПРОЕКТ

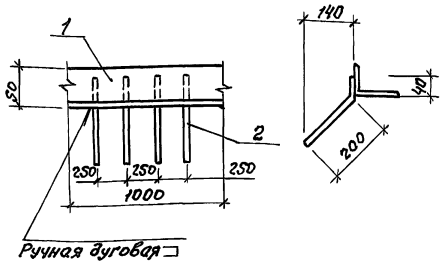

Поз.	Наименование	Кол.	Примечание
1	Уголок 75×50×5 ГОСТ 8509-86 / ВСт3кп2 ГОСТ 535-79		
	ℓ=1000	1	4,8 кг
2	А-III-8 ГОСТ 5781-82		
	ℓ=250	8	0,1 кг

Привязан

Инв. №

Взам. инв. №

Подп. и дата

Инв. № подл.

Техник	Черенко	
Зав. гр.	Каминская	
Гл. спец.	Дикаль	
Нач. отд.	Данилюк	
Н. контр.	Иваниченко	
ГИП	Булавин	

409-14-78.92 -КЖИ-МН10

Изделие закладное МН10

Стадия	Масса	Масштаб
Р	5,6	1:20
Лист	Листов 1	

ОДЕССКИЙ СТРОЙПРОЕКТ

Формат А4

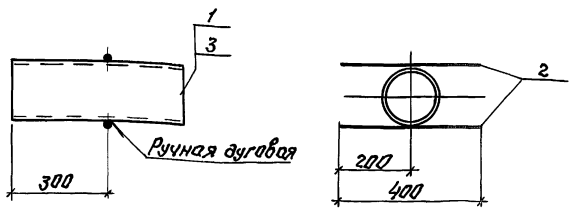

Поз.	Наименование	Кол	Примечание
	МН11		
1	Труба 50×2,8 ГОСТ 3262-75		
	ℓ=700	1	3,0
2	А-III-10 ГОСТ 5781-82		
	ℓ=400	2	0,25
	МН12		
2	А-III-10 ГОСТ 5781-82		
	ℓ=400	2	0,25
3	Труба 203,6×9,0 ГОСТ 10332-76 / Б Ст4сп ГОСТ 8731-74	1	26,2

Марка изделия	Масса кг
МН11	3,5
МН12	26,7

Привязан:

Инв. №

Взам. инв. №

Подп. и дата

Инв. № подл.

Инж. Ік	Мулерман	
Зав. гр.	Каминская	
Гл. спец.	Дикаль	
Нач. отд.	Данилюк	
Н. контр.	Иваниченко	
ГИП	Булавин	

409-14-78.92 КЖИ-МН11

Изделие закладное МН11, МН12

Стадия	Масса	Масштаб
Р	см. табл.	1:25
Лист	Листов 1	

ОДЕССКИЙ СТРОЙПРОЕКТ

Формат А4

Альбом 5

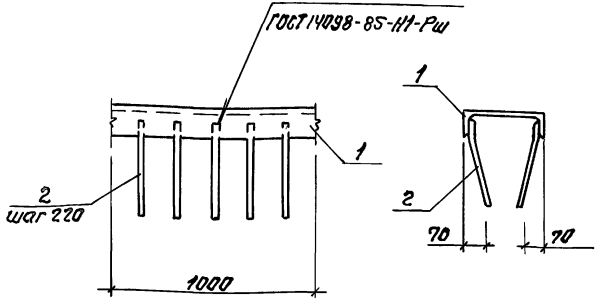

Поз.	Наименование	Кол.	Примечание
	Швеллер 20-ГОСТ 8240-89 Вст3пс6-1ТУ-14-1-3023-80		
1	ℓ=1000	1	18,4кг
	А-III-8 ГОСТ 5781-82		
2	ℓ=250	10	0,10кг

Привязан:

Инв.№

Взам.инв.№ | Подп. и дата | Инв.№подл.

Техник	Мережко		
Зав.гр.	Каминская		
Гл.спец.	Дикаль		
Нач.отд.	Данилюк		
Н.контр.	Иваниченко		
РИП	Булавин		

409-14-78.92 -КЖИ-МН13

Изделие закладное МН13

Стадия	Масса	Масштаб
Р	19,4	1:20
Лист	Листов 1	

ОДЕССКИЙ СТРОЙПРОЕКТ

Формат А4

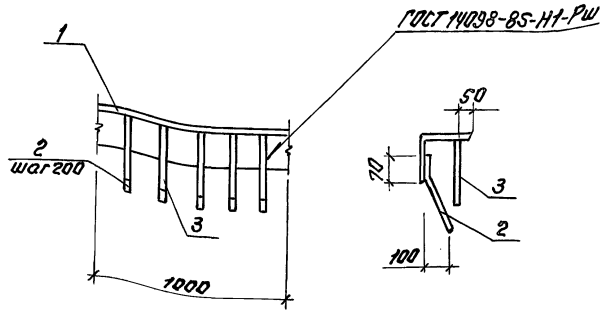

Поз.	Наименование	Кол.	Примечание
	Уголок 140×140×10 ГОСТ 8509-86 Вст3пс6-1-ТУ-14-1-3023-80		
1	ℓ=1000	1	21,5кг
	А-III-12 ГОСТ 5781-82		
2	ℓ=270	5	0,24кг
3	ℓ=200	5	0,18кг

Привязан:

Инв.№

Взам.инв.№ | Подп. и дата | Инв.№подл.

Техник	Мережко		
Зав.гр.	Каминская		
Гл.спец.	Дикаль		
Нач.отд.	Данилюк		
Н.контр.	Иваниченко		
РИП	Булавин		

409-14-78.92 -КЖИ-МН14

Изделие закладное МН14

Стадия	Масса	Масштаб
Р	23,6	1:20
Лист	Листов 1	

ОДЕССКИЙ СТРОЙПРОЕКТ

Формат А4

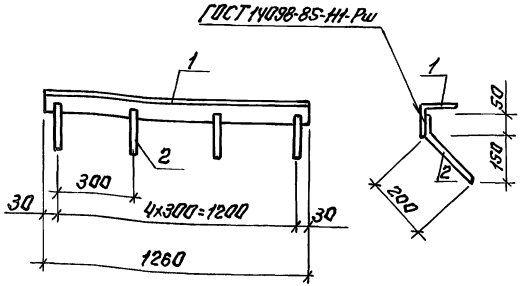

Поз.	Наименование	Кол.	Примеч.
1	Уголок 100×100×7 ГОСТ 8509-86 / ВСт3пс6-17У14-1-3023-80		
	ℓ=1260	1	13,7кг
2	А-III-10 ГОСТ 5781-82		
	ℓ=250	5	0,1кг

Привязан:

Инв.№

Инв.№подл.	Подп. и дата	Взам. инв.№

Техник	Мережко	
Зав.гр.	Каминская	
Гл.спец.	Диколь	
Нач.отд.	Данилюк	
Н.контр.	Иваниченко	
ГИП	Булавин	

409-14-78.92 -КЖИ-МН15

Изделие закладное МН15

Стадия	Масса	Масштаб
Р	14,2	1:20
Лист	Листов 1	

ОДЕССКИЙ СТРОЙПРОЕКТ

Формат А4

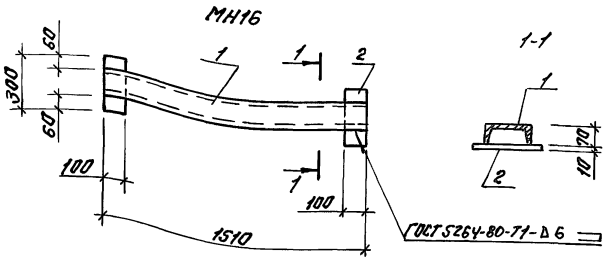

Поз.	Наименование	Кол.	Примеч.
1	Швеллер 18 ГОСТ 8240-89 / ВСт3пс6-17У14-1-3023-80		
	ℓ=1510	1	26,3кг
2	Лист 10×100×300 ГОСТ 19903-74 / ВСт3пс6-1-17У14-1-3023-80	2	2,4кг

Привязан:

Инв.№

Инв.№подл.	Подп. и дата	Взам. инв.№

Техник	Мережко	
Зав.гр.	Каминская	
Гл.спец.	Диколь	
Нач.отд.	Данилюк	
Н.контр.	Иваниченко	
ГИП	Булавин	

409-14-78.92 -КЖИ-МН16

Изделие закладное МН16

Стадия	Масса	Масштаб
Р	31,3	1:20
Лист	Листов 1	

ОДЕССКИЙ СТРОЙПРОЕКТ

Формат А4

Альбом 5

МН17; МН18

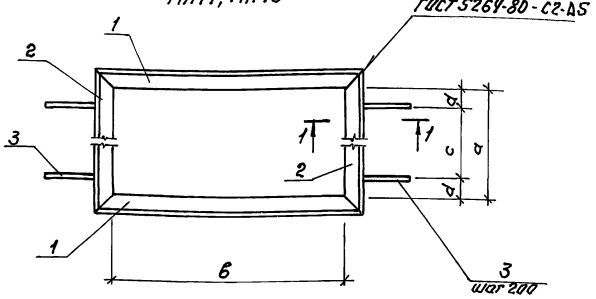

1-1

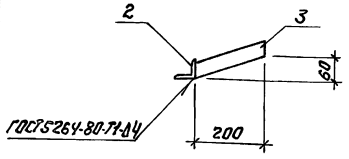

Поз.	Наименование	Кол. на марку МН			Примеч.
		17	18		
	Уголок 50×50×5 ГОСТ 8509-86 / ВСт3кп2 ГОСТ 535-79				
1	ℓ=1150	2			4,3кг
	ℓ=1860		2		7,0кг
2	ℓ=1650	2			6,2кг
	ℓ=2760		2		10,4кг
3	Лист 4,0×140×220 ГОСТ 19903-74 / ВСт3кп2 ГОСТ 14637-79	6	11		0,28кг

Марка	Размеры, мм				Масса, кг
	a	в	c	d	
МН17	1550	1050	1000	275	22,7
МН18	2660	1960	2000	330	37,9

Инв. № подл. | Подп. и дата | Взам. инв. №

Привязан

Инв. №

Инж. пр.	Кучвара		
Зав. гр.	Хамянская		
Гл. спец.	Дикань		
Нач. отд.	Данилак		
Н. контр.	Иваниенко		
ГИП	Булавин		

409-14-78.92 -КЖИ-МН17, МН18

Изделие закладное МН17; МН18

Стадия	Масса	Масштаб
Р		1:25
Лист	Листов 1	

ОДЕССКИЙ СТРОЙПРОЕКТ

25283-05 72 Формат А3

Альбом 5 листов

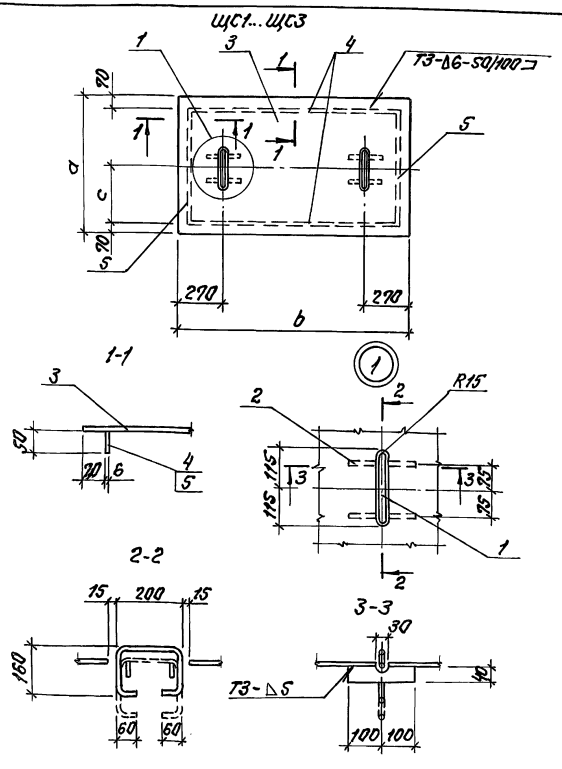

Поз.	Обозначение	Наименование	Кол. на марку щс 1	2	3		Примеч.
		Детали					
1		А-I-16 ГОСТ 5781-82 ℓ=640	2	2	2		1,0кг
2		Лист 6×40 ГОСТ 19903-74 Вст3кп2 ГОСТ 14637-79					
		ℓ=200	4	4	4		0,39кг
3		Лист ромбич. К-ЛУ-50					
		Вст3кп2 ГОСТ 8568-77					
		500×1000	1				21,1кг
		700×1000		1			28,6кг
		900×1400			1		41,5кг
		Лист 6×50 ГОСТ 19903-74 Вст3кп2 ГОСТ 14637-79					
4		ℓ=860	2	2			2,0кг
		ℓ=1260			2		3,0кг
5		ℓ=360	2				0,84кг
		ℓ=560			2		1,32кг

Сварные швы по ГОСТ 5264-80

Марка элемента	Размеры, мм a	b	c			Масса, кг
			10	180		30,3
щс2	700	1000	280			39,7
щс3	700	1400	280			53,6

Привязан:

Инв.№

Техник	Мережко	
Зав.гр.	Комиссар	
Гл.спец.	Дикалб	
Нач.отр.	Данилюк	
Н.контр.	Иванченко	
ГИП	Былавин	

409-14-78.92 -КЖИ-щс1...щс3

Щит стальной щс1...щс3

Стадия	Масса	Масштаб
Р	см. табл.	1:25

Лист Листов 1

ОДЕССКИЙ СТРОЙПРОЕКТ

25283-05 73 Формат А3

Копировал

gost.e-ecolog.ru