ТИПОВОЙ ПРОЕКТ
409-14-76.92
ЗДАНИЕ НАРУЖНОЙ МОЙКИ СТРОИТЕЛЬНЫХ МАШИН

ВАРИАНТ-КИРПИЧНЫЕ СТЕНЫ

АЛЬБОМ 2

АР АРХИТЕКТУРНЫЕ РЕШЕНИЯ СТР. 2-12

КЖ КОНСТРУКЦИИ БЕТОННЫЕ И ЖЕЛЕЗОБЕТОННЫЕ СТР.12-31

КМ КОНСТРУКЦИИ МЕТАЛЛИЧЕСКИЕ СТР.32-43

25281-02

gost.e-ecolog.ru

ТИПОВОЙ ПРОЕКТ
409-14-76.92
ЗДАНИЕ НАРУЖНОЙ МОЙКИ СТРОИТЕЛЬНЫХ МАШИН
ВАРИАНТ-КИРПИЧНЫЕ СТЕНЫ
АЛЬБОМ 2
ПЕРЕЧЕНЬ АЛЬБОМОВ

АЛЬБОМ 1	ПЗ	ОБЩАЯ ПОЯСНИТЕЛЬНАЯ ЗАПИСКА
	ТХ	ТЕХНОЛОГИЧЕСКИЕ РЕШЕНИЯ
	ТК	ТЕХНОЛОГИЧЕСКИЕ КОММУНИКАЦИИ
	ОС	ОСНОВНЫЕ ПОЛОЖЕНИЯ ПО ПРОИЗВОДСТВУ СТРОИТЕЛЬНЫХ И МОНТАЖНЫХ РАБОТ
АЛЬБОМ 2	АР	АРХИТЕКТУРНЫЕ РЕШЕНИЯ
	КЖ	КОНСТРУКЦИИ БЕТОННЫЕ И ЖЕЛЕЗОБЕТОННЫЕ
	КМ	КОНСТРУКЦИИ МЕТАЛЛИЧЕСКИЕ
АЛЬБОМ 3	ОВ	ОТОПЛЕНИЕ И ВЕНТИЛЯЦИЯ
	ВК	ВОДОПРОВОД И КАНАЛИЗАЦИЯ
АЛЬБОМ 4	ЭМ	СИЛОВОЕ ЭЛЕКТРООБОРУДОВАНИЕ
	ЭО	ЭЛЕКТРИЧЕСКОЕ ОСВЕЩЕНИЕ
	АОВ	АВТОМАТИЗАЦИЯ ОТОПЛЕНИЯ И ВЕНТИЛЯЦИИ
	АПС	АВТОМАТИЧЕСКАЯ ПОЖАРНАЯ СИГНАЛИЗАЦИЯ
	СС	СВЯЗЬ И СИГНАЛИЗАЦИЯ
АЛЬБОМ 5	КЖИ	СТРОИТЕЛЬНЫЕ ИЗДЕЛИЯ ЗАВОДСКОГО ИЗГОТОВЛЕНИЯ (ИЗ ТП 409-14-78.92)
АЛЬБОМ 6	СО	СПЕЦИФИКАЦИИ ОБОРУДОВАНИЯ
АЛЬБОМ 7	С	СМЕТЫ, ЧАСТИ 1,2
АЛЬБОМ 8	ВМ	ВЕДОМОСТИ ПОТРЕБНОСТИ В МАТЕРИАЛАХ
АЛЬБОМ 9	НО1	НЕСТАНДАРТИЗИРОВАННОЕ ОБОРУДОВАНИЕ УЧАСТКА МОЙКИ, ЧАСТИ 1,2,3 (ИЗ ТП 409-14-78.92)

РАЗРАБОТАН
ОДЕССКИМ СТРОЙПРОЕКТОМ

ГЛАВНЫЙ ИНЖЕНЕР ИНСТИТУТА И.Я.ПОДОЛЬСКИЙ
ГЛАВНЫЙ ИНЖЕНЕР ПРОЕКТА У.М.БУЛАВИН

УТВЕРЖДЕН И

ВВЕДЕН В ДЕЙСТВИЕ ПИКТИ
„ОДЕССКИЙ СТРОЙПРОЕКТ"
ПРИКАЗ ОТ 15 ЯНВАРЯ 1992Г. N62

Альбом 2

Содержание альбома

Лист	Наименование	Стр.
	Содержание альбома	
	Архитектурно-строительные решения	
1	Общие данные (начало)	3
2	Общие данные (окончание).	4
3	План на отм. 0.000. Фрагмент 1. Разрезы 1-1; 2-2.	5
	План расположения отверстий в осях Б-Г; 3-5.	
4	План на отм. 3600. Фрагмент 2. Разрезы 1-1, 2-3, 3-3, 4-4.	6
	Узлы Д...Д	
5	Фасады 5-1; 1-5; А-Г; Г-Д. Схемы заполнения оконных проемов	7
6	Ведомости. Спецификации.	8
7	Узлы 1...5.	9
8	Узлы 6...12	10
9	Планы полов План кровли. Фрагметы 1...3	11
	Разрезы 1-1...	

Лист	Наименование	Стр
	Конструкции железобетонные	
1	Общие данные (начало)	12
2	Общие данные (окончание)	13
3	Схема расположения ленточного фундамента ФЛ1. Узел 1.	14
4	Схема расположения фундаментов под оборудование и	15
	элементы подземных конструкции (схема 1).	
5	Фундамент ФОМ1. Сечения 1-1...3-3.	16
6	Фундамент ФОМ1. Сечения 4-4...11-11. Узлы 1,2.	17
7	Спецификация и ведомость расхода стали	18
	фундамента ФОМ1.	
8	Фундамент ФОМ1. Фрагмент 1.	19
9	Фундамент ФОМ1. Фрагмент 2.	20
10	Приемный резервуар ФОМ2.	21
11	Приемный резервуар ФОМ2. Схемы расположения	22
	панелей стен и перекрытия.	
12	Приемный резервуар ФОМ2. Днище ДМ1. Узлы 1,2.	23
13	Осадкоуплотнитель ФОМ3. Схема расположе-	24
	ния ограждения ФОМ3. Узел 1.	
14	Осадкоуплотнитель ФОМ3. Схема расположения	25
	элементов стен ФОМ3. Узлы 2,3.	
15	Осадкоуплотнитель ФОМ3. Участки УМ1, УМ1Н	26
	Днище ДМ2.	
16	Фундаменты ФОМ4...ФОМ7. Приямок Прм1. Узел 1.	27
17	Схема расположения балок покрытия и опор-	28
	ных плит. Узлы 1,2.	
18	Схема расположения плит покрытия стаканов	29
	и опорных подушек ОПУ.	
19	Плита Пм1.	30
20	Схема армирования плиты Пм1. Узлы I...IV	31

Лист	Наименование	Стр
	Конструкции металлические	
1	Общие данные	32
2	Техническая спецификация металла (начало)	33
3	Техническая спецификация металла (продолжение)	34
4	Техническая спецификация металла (окончание)	35
5	Ведомость металлоконструкций по видам профилей	36
6	Схемы расположения балок площадки на отм. 3,460	37
	и листов профосностки.	
7	Схема расположения балок площадки на отм. 4,500	38
8	Узлы 1...4.	39
9	Схемы расположения балок на отм. -0,160 и 5,900.	40
	Узлы 5,6.	
10	Схемы расположения подвесных крановых путей	41
	и неподвижных опор. Узлы 7,8.	
11	Схемы расположения элементов типовых лестниц	42
	и ограждений.	
12	Спецификация к схеме расположения элемен-	43
	тов типовых лестниц и ограждений. Узел 9.	

Архит.	Сюшук		
Зав. гр	Федосеев		
Зав. гр	Каминская		
Гл. спец.	Диколь		
Гл. спец	Высоцкий		
Нач. отд	Данилюк		
Н. контр	Иванченко		
ГИП	Булавин		

Привязан:

Инв. №

409-14-76.92

Здание наружной мойки строительных машин. вариант - кирпичные стены

Производственные помещения	Стадия	Лист	Листов
	Р	1	1

Содержание альбома

ОДЕССКИЙ СТРОЙПРОЕКТ

25281-02 3

Инв. № подл. | Подп. и дата | Взам. инв. №

Альбом 2

Ведомость рабочих чертежей основного комплекта АР

Лист	Наименование	Примечание
1	Общие данные (начало)	
2	Общие данные (окончание)	
3	План на отм. 0.000. Фрагмент 1. Разрезы 1-1; 2-2. План расположения отверстий в осях Б-Г; 3-5.	
4	План на отм. 3.600. Фрагмент 2. Разрезы 1-1, 2-2, 3-3, 4-4. Узлы А...Д	
5	Фасады 5-1; 1-5; А-Г; Г-А. Схемы заполнения оконных проемов.	
6	Ведомости. Спецификации.	
7	Узлы 1...5	
8	Узлы 6...12	
9	Планы полов. План кровли. Фрагменты 1.3. Разрезы 1-1...5-5.	

Ведомость ссылочных и прилагаемых документов (начало).

Обозначение	Наименование	Примечание
	Ссылочные документы	
ГОСТ 6629-88	Двери деревянные внутренние для жилых и общественных зданий.	
ГОСТ 6787-80	Плитки керамические для полов	
ГОСТ 9573-82	Плиты теплоизоляционные из минеральной ваты на синтетическом вяжущем.	
ГОСТ 12506-81	Окна деревянные для производственных зданий.	
ГОСТ 14624-84	Двери деревянные для производственных зданий.	
ГОСТ 21520-89	Блоки из ячеистых бетонов стеновые мелкие.	
2.430-20 Вып. 2	Узлы стен из кирпича одноэтажных зданий промышленных предприятий.	

Ведомость ссылочных и прилагаемых документов (окончание)

Обозначение	Наименование	Примечание
1,038, 1-1 Вып; 1,12	Перемычки ж. б. для зданий с кирпичными стенами.	
1,400-15 Вып. 1	Унифицированные закладные изделия ж. б. конструкций для крепления технологических коммуникаций и устройств	
1,431, 6-28 Вып, 1,2.	Перегородки кирпичные зданий промышленных предприятий	
1,435, 9-17 Вып; 0,3	Ворота распашные	
2,436-17 Вып; 1	Узлы окон с деревянными переплетами по ГОСТ 12506-81	
2.460-14 Вып; 1	Типовые узлы покрытий промышленных зданий в местах пропуска вентиляционных шахт.	
2.460-15 Вып. 1	Типовые узлы покрытий промышленных зданий в местах установки крышных вентиляторов	
2.460-18 Вып. 1	Узлы покрытий одноэтажных производственных зданий с рулонными кровлями и ж. б. плитами.	
	Прилагаемые документы	
	Ведомость потребности	
Альбом 5	в материалах.	
Альбом 8	Чертежи строительных изделий заводского изготовления.	

Ведомость спецификаций

Лист	Наименование	Примечание
6	Спецификация заполнения проемов	
6	Спецификация перемычек	
6	Спецификация закладных и соединительных изделий	

Технико-экономические показатели

Наименование	Ед. измер	Количество
Площадь застройки	$м^2$	538,8
Общая площадь	$м^2$	646,3
Строительный объем.	$м^3$	4633,5

Указания по привязке проекта.

1. Выполнить все указания по привязке типовых проектов в соответствии с СН227-82 „Инструкция по типовому проектированию.
2. Принять цветовое решения фасадов и интерьерах в зависимости от пункта строительства и ориентации здания по СН181-70.
Указания по проектированию цветовой отделки интерьеров производственных зданий промышленных предприятий."

Ведомость основных комплектов рабочих чертежей

Обозначение	Наименование	Примечание
-тх	Технологические решения	
-тк	Технологические коммуникации	
-ОВ	Отопление и вентиляция	
-ВК	Водоснабжение и канализация	
-ЭМ	Силовое электрооборудование	
-АОВ	Автоматизация	
-СС	Связь и сигнализация	
-АР	Архитектурные решения	
-КЖ	Конструкции железобетонные	
-КМ	Конструкции металлические	
-ОС	Основные положения по производству строительных и монтажных работ.	
-ЭО	Электрическое освещение	
-АПС	Автоматическая пожарная сигнализация.	

Типовой проект разработан в соответствии с действующими нормами, правилами, инструкциями и государственными стандартами и предусматривает мероприятия обеспечивающие взрывобезопасность и пожаробезопасность при эксплуатации здания.

Главный инженер проекта Ч. [illegible] /Булавин/

Инв. № подл.	Подп. и дата	Взам. инв. №

Инв. №			
Арх.	Сющук	[illegible]	
Зав. гр.	Федосеева	[illegible]	
Зав. гр.	Каминская	[illegible]	
Гл. спец.	Диколь	[illegible]	
Гл. спец.	Высоцкий	[illegible]	
Нач. отд.	Данилюк	[illegible]	
Н. контр.	Иваничева	[illegible]	
Гип.	Булавин	[illegible]	

Привязан.

409-14-76.92 -АР

Здание наружной мойки строительных машин. Вариант-кирпичные стены.

Производственные помещения	Стадия	Лист	Листов
	Р	1	9

Общие данные (начало)

ОДЕССКИЙ СТРОЙПРОЕКТ

25281-02 4

Альбом 2

Общие указания.

1. За отметку 0.000 условно принята отметка чистого пола помещения мойки соответствующая абсолютной отметке. по генплану.

2. Степень огнестойкости здания - II

3. Коэффициент надежности по назначению - 0,95

4. Горизонтальную гидроизоляцию стен выполнить из цементного раствора состава 1:2, толщиной 30мм на отметках минус 0,330 и 0,030.

5. Наружные, внутренние стены выполнить из обыкновенного керамического кирпича кр 75/1650/25 ГОСТ 530-80 на цементно-песчаном растворе марки М25. Кладку наружных стен с фасадной стороны вести с расшивкой швов с применением отборного кирпича.

6. Перегородки толщиной 120мм Выполнить из обыкновенного керамического кирпича кр 75/1650/10 ГОСТ 530-80 на растворе марки М50.

7. Утеплитель-плитный ячеистый бетон.

8. Водоизоляционный ковер кровли выполнить из трех слоев рубероида по ГОСТ 10923-82; верхний слой-рубероид кровельный с пылевидной посыпкой марки РКП-350Я, нижние слои-рубероид подкладочный с пылевидной посыпкой марки РПП-300Я. Уклон рулонного ковра выполнять на горячей антисептированной битумной мастике марки МБК-Г-65 (МБК-Г-55). В местах примыкания рулонного ковра к парапетам и другим выступающим конструктивным элементам уложить три дополнительных слоя рубероида марки РПП-300Я на мастике марки МБК-Г-100 (МБК-Г-85).
Марки мастик в скобках относятся к районам северее географической широты 50° для европейской и 53° для азиатской частей СССР. Поверх рулонного ковра устроить защитный слой толщиной 10мм из гравия, разтертого зерен 5-10мм втопленного в горячую антисептированную битумную мастику.

9. По контуру здания устроить асфальтовую отмостку по щебеночному основанию толщиной 100мм и шириной 500 по узлу 2 на листе 7.

10. Наружные поверхности кирпичных стен оштукатурить сложным раствором и окрасить перхлорвиниловыми красками.

11. В соответствии с характеристикой внутренней среды и свойствами применяемых материалов по СНиП 2.03.11-85, защита строительных конструкций от коррозии "степень воздействия среды неагрессивна к бетону, металлу, дереву и железобетону.

12. Все деревянные изделия, соприкасающиеся с бетоном и кладкой антисептировать креозотированным маслом.

13. Оконные и дверные блоки окрасить двумя слоями эмали ПФ-115 (ГОСТ 6465-76).

14. Все открытые стальные изделия, незащищенные бетоном, окрасить двумя слоями эмали ПФ-1189 по ТУ 6-10-1140-86 толщиной 60 мкм.

15. В целях снижения общего уровня производственного шума проектом предусмотрены следующие мероприятия:

-выгораживание вентсистем в отдельные помещения с ограждающими конструкциями, обеспечивающими допустимый уровень звукового давления в помещении.

-уплотнение по периметру приборов окон, дверей и мест пересечения стен и перекрытий инженерными коммуникациями.

16. При производстве и приемке строительных работ необходимо соблюдать требования соответствующих раздел СНиП часть 3, Организация, производство и приемка работ."

17. В процессе производства работ оформить акты по форме, приведенной в приложении 6 к СНиП 3.01.01-85, Организация строительного производства" все виды скрытых работ.
Основной перечень видов скрытых работ следующий:

1) устройство основания под полы;
2) устройство каждого элемента пола, закрываемого последующим;
3) устройство гидроизоляции стен;
4) армирование каменной кладки;
5) защитная обработка древесины;
6) герметизация стыков, швов, установки дверных и оконных коробок;
7) Устройство каждого элемента кровли, закрываемого последующим элементом;
8) Устройство пароизоляции;

18. Ведомость отделки помещений приведено на листе 6.

Указания по возведению кирпичных стен и перегородок в зимнее время.

Строительные работы по возведению кирпичных стен и перегородок в зимнее время производить с соблюдением требований СНиП 3.03.01-87, Несущие и ограждающие конструкции"

Возведение кирпичной кладки производить методом замораживания раствора с последующим естественным оттаиванием. При этом необходимо выполнить следующие дополнительные мероприятия:

1) Марка раствора для кладки при температуре замораживания от минус 4° до минус 20° должна быть повышена на одну ступень против указанной в проекте, при температуре замораживания ниже минус 20 °С - на две ступени.

2. Наружные и внутренние стены и перегородки раскрепить по высоте из плоскости стен временными креплениями: при толщине 120 и 250 мм через 1,5 м; 380 мм через 2,0 м, 510 мм - через 3,0 м по высоте.

3. Под сборные железобетонные фундаментные балки, на которые опираются кирпичные стены, до начала кладки стен установить по две подпорки на клиньях с разбивкой пролета на ровные части.

4. Упор перемычек установить временные деревянные стойки на клиньях. Стойки стереть на горизонтальные разрезанные брусья, уложенные по нижнему обрезу проема.

5. Все временные крепления стен и подпорки, указанные в пунктах 2,3 и 4 сохранить до приобретения кладкой проектной прочности после оттаивания.

6. Мероприятия по креплению конструкций, возводимых способом замораживания, указанные в пунктах 2,3, 4 и 5 должны быть детально разработаны в проекте производства работ.

				409-14-76.92		-АР
Гип	Ошчук			Общие поражной модели строительных полей вариант- кирпичные стены		
Зав. гр	Федосеева					
Зав. гр	Романюкова			Производственные помещения	Стадия	Лист	Листов
Гл. спец	Дикель				Р	2	
Гл. спец	Высоцкий						
Нач. сект	Антипов			Общие данные (окончание)	ОДЕССКИЙ СТРОЙПРОЕКТ	
Н. контр	Иванченко					
ГИП	Бухревич					
Инв. N						

Привязан

Инв. N подл. | Подп. и дата | Взам. инв. N

25281-02 5

Альбом 2

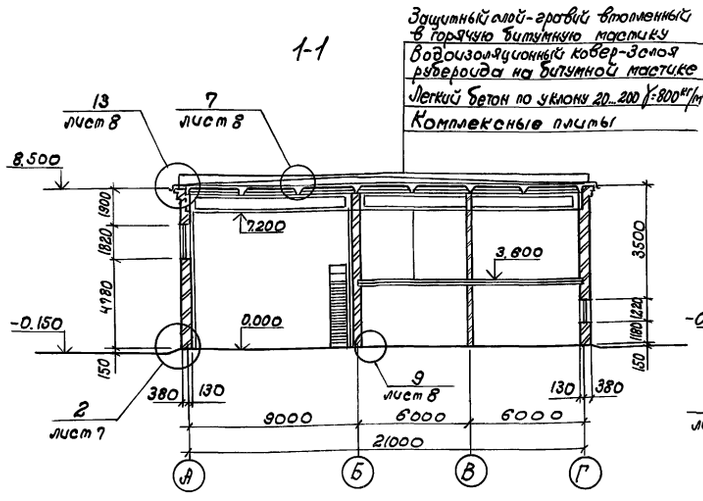

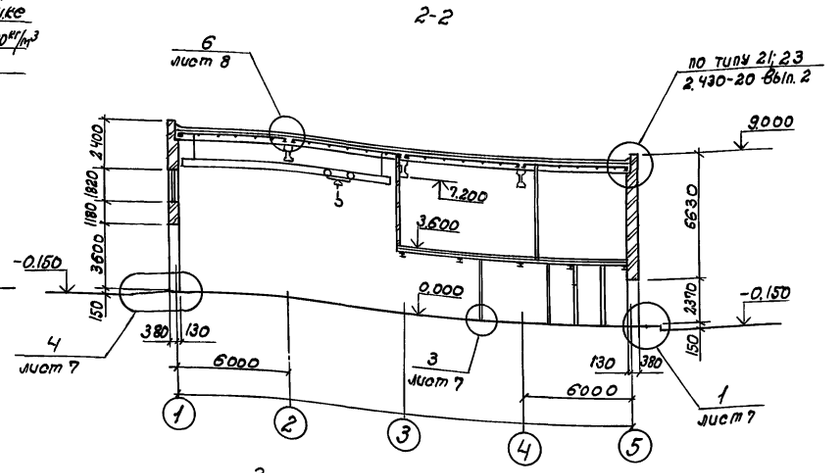

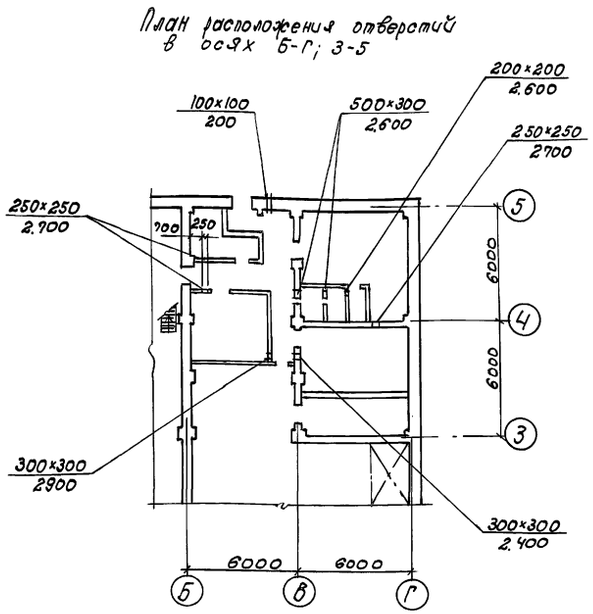

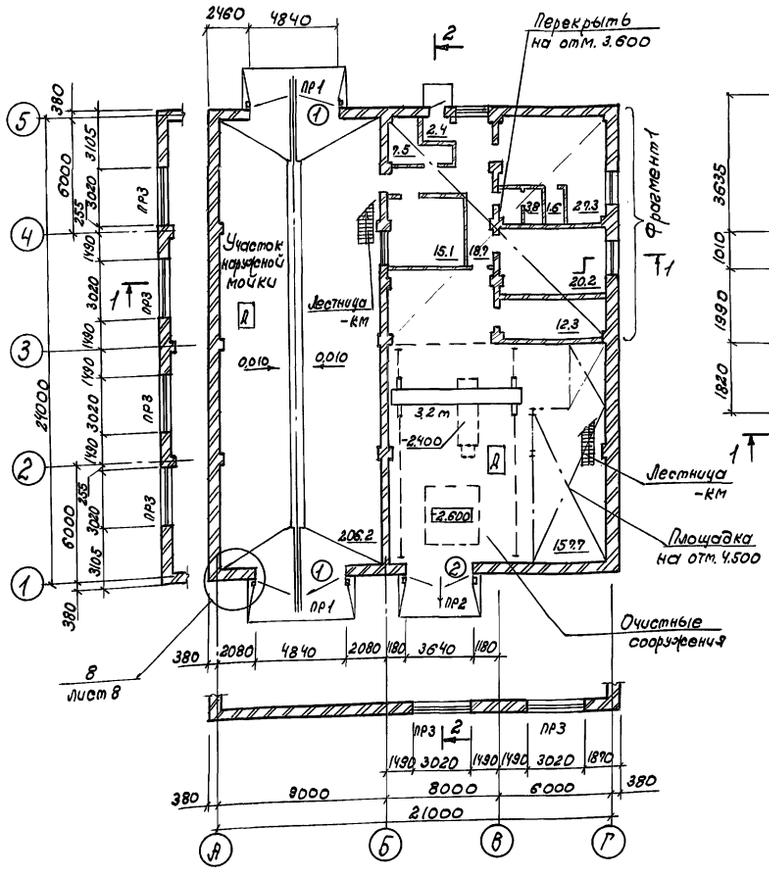

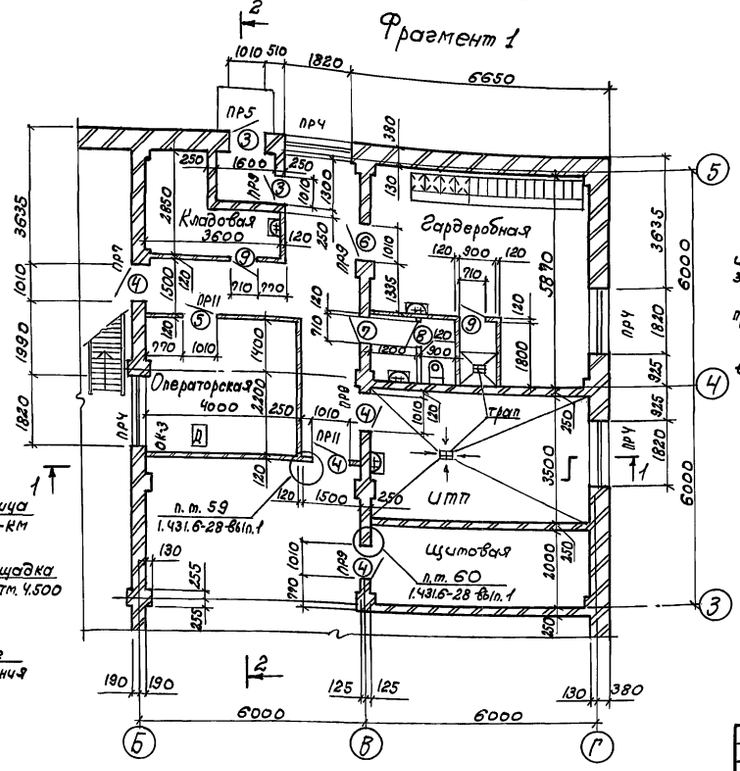

1. В процессе возведения кирпичных перегородок выполнить следующее:
1) Перегородки не доводить до стеновых панелей ж/б конструкций перекрытия и покрытия на 20-30 мм. Заполнение швов между конструкциями каркаса здания и перегородками выполнить по документу 1.431.6-28.1-00.0 (лист 3,4).
2) В откосы дверных проемов заложить деревянные антисептированные пробки размером 50×120×140 мм шагом 600 мм по высоте.
2. Спецификацию заполнения проемов и спецификацию перемычек см. на листе 6.
3. Узлы на листе замаркированы частично. Все аналогичные узлы выполнить по замаркированным.

Условное обозначение

$\frac{250\times250}{2700}$ — размеры отв. / отм. низа отв.

Арх.	Сющук		
Зав. гр.	Федосеева		
Зав. гр.	Каминская		
Гл. спец.	Диколь		
Гл. спец.	Высоцкий		
Нач. отд.	Данилюк		
Н. контр.	Иваниченко		
ГИП	Булавин		

Привязан

Инв. №

409-14-76.92 -АР

Здание наружной мойки строительных машин. Вариант - кирпичные стены.

Производственные помещения.

Стадия	Лист	Листов
Р	3	

План на отм. 0.000; Фрагмент 1. Разрезы 1-1; 2-2. План расположения отверстий в осях Б-Г, 3-5.

ОДЕССКИЙ СТРОЙПРОЕКТ

Коп. Прилуцкая 25281-02 6 формат А2

Взам. инв. №

Подп. и дата

Инв. № подл.

Альбом 2

План вентплощадки на отм. 3.600

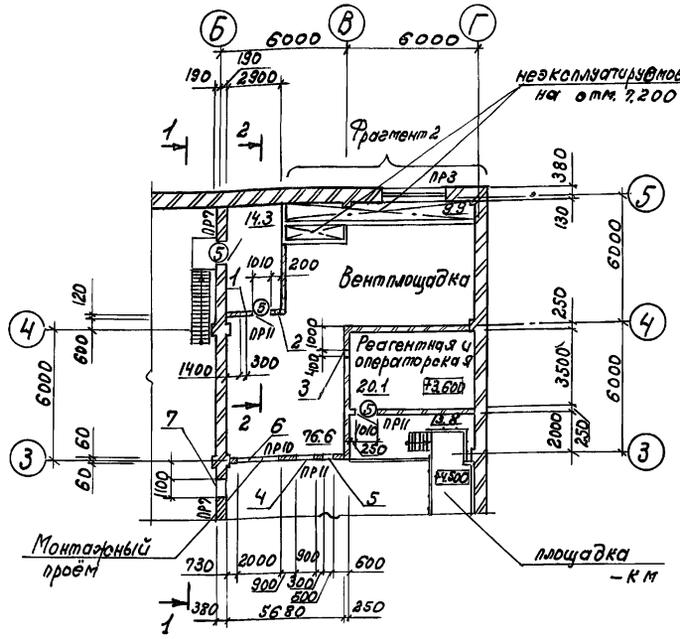

1-1

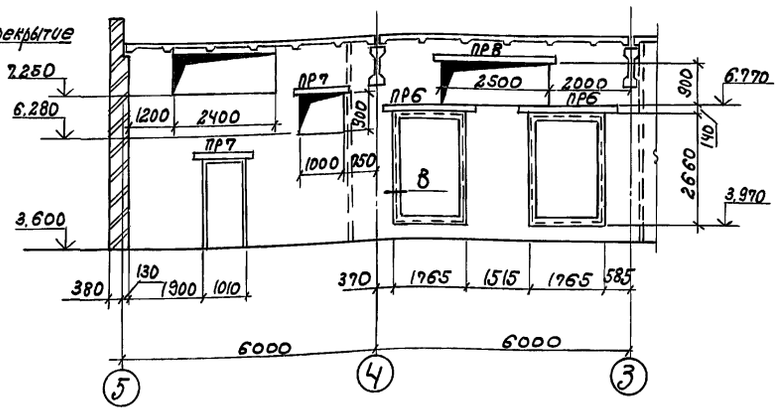

2-2

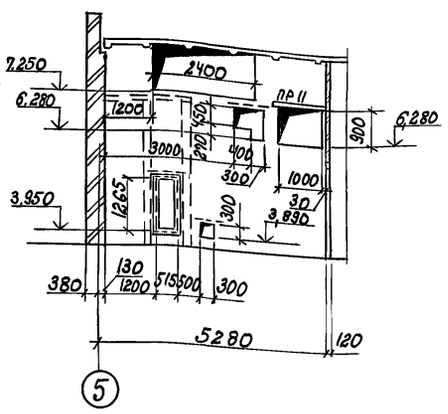

Ведомость отверстий в перегородках вентплощадки

Номер отв.	Размеры (ширина×высота)	Отметка низа	Примечание
1	300×300	5.900	
2	200×200	6.000	
3	400×300	6.700	
4	900×1100	6.000	
5	500×500	6.600	
6	2000×2000	3.600	монтажный проём
7	1100×900	6.280	
8	515×1265	3.950	см. узел Б ат. ТТ4 МН-2
9	1110×710	3.800	См. узел А МН-3
10	1015×610	3.970	См. узел А МН-6
11	490×340	5.600	См. узел А МН-7
12	1050×1555	3.835	См. узел А МН-17

4-4

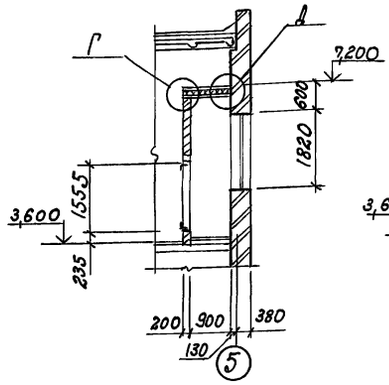

3-3

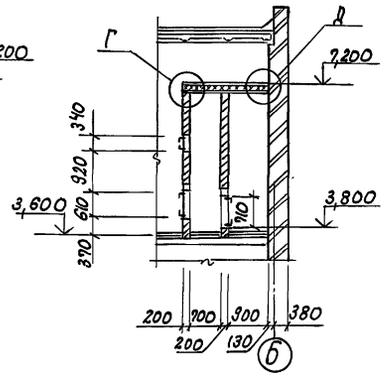

Фрагмент 2

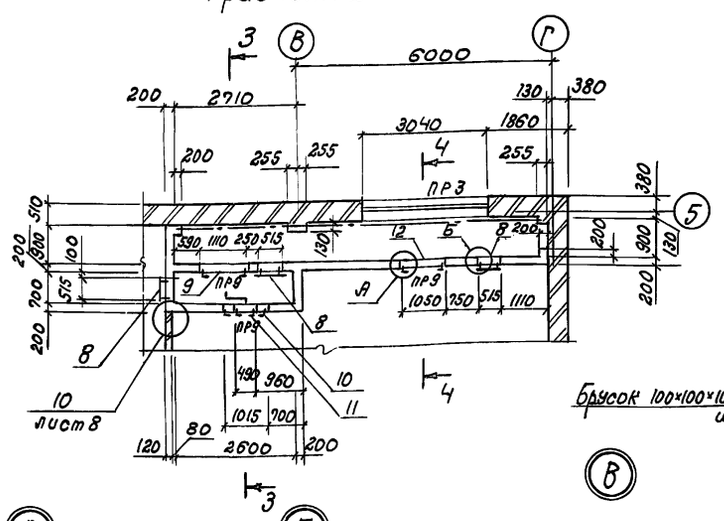

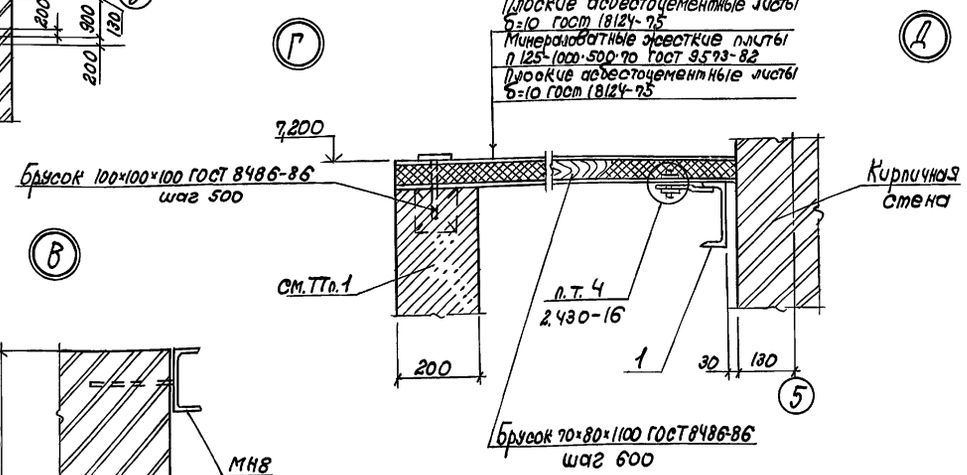

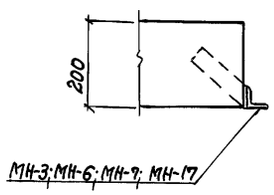

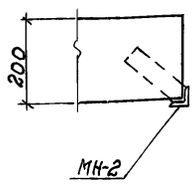

1. Стены воздухозаборных шахт (см. фрагмент 2) – блоки из ячеистых бетонов стеновые мелкие тип III – В2.5 D 500 F 25-2 ГОСТ 21520-89 толщиной 200мм на цементно-песчаном растворе марки 50.
2. Монтажный проем заложить обыкновенным керамическим кирпичом КР 75/1650/10 ГОСТ 530-80 на цементно-глиняном растворе марки 10.
3. Над проемами 900мм и менее где проектом не предусмотрена установка сборных железобетонных перемычек устроить рядовые перемычки из четырех рядов кирпича КР 75/1650/15 ГОСТ 530-80 на растворе марки 100, под нижним рядом кирпича уложить стержеки А-Т-8 ГОСТ 5781-82, шагом 50мм в слое цементно-песчаного раствора марки 100 толщиной 30мм, арматуру завести за грани проемов не менее чем на 250мм и закончить крюками.
4. В проем №8 установить дверь герметическую по серии 5.904-4.
5. Спецификации заполнения проемов и перемычек см. лист 6.
6. Узлы на листе замаркированы частично. Аналогичные узлы – выполнить по замаркированным.

Инв. № подл.	Подп. и дата	Взам. инв. №	

Привязан

Инв. №

Арх.	Стощук		
Зав. гр.	Федосеева		
Зав. гр.	Каминская		
Гл. спец.	Диколь		
Гл. спец.	Высоцкий		
Нач. отд.	Данилюк		
Н. контр.	Иваниченко		
ГИП	Б. Чулавин		

409-14-76.92 – АР

Здание наружной мойки строительных машин. Вариант – кирпичные стены.

Производственные здания.

Стадия	Лист	Листов
Р	4	

План на отм. 3.600. Фрагмент 2. Разрезы 1-1; 2-2; 3-3; 4-4. Узлы А...Д

ОДЕССКИЙ СТРОЙПРОЕКТ

Коп. Прилучная 9 25281-02 7 Формат А2

Альбом 2

Фасад 5-1

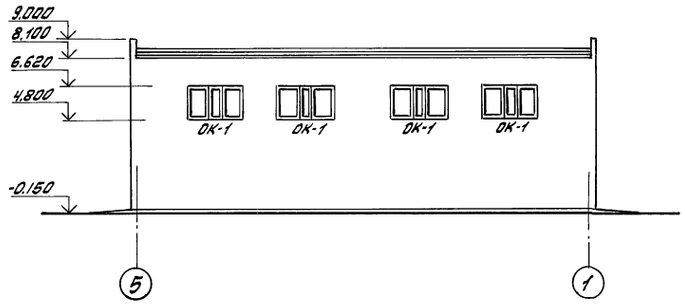

Фасад А-Г

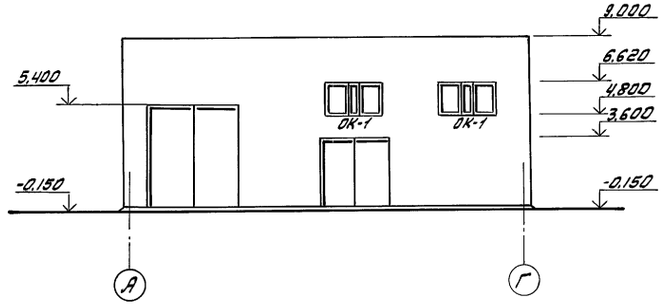

Фасад 1-5

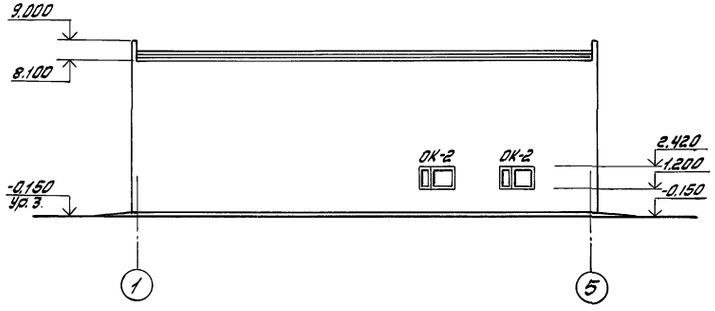

Фасад Г-А

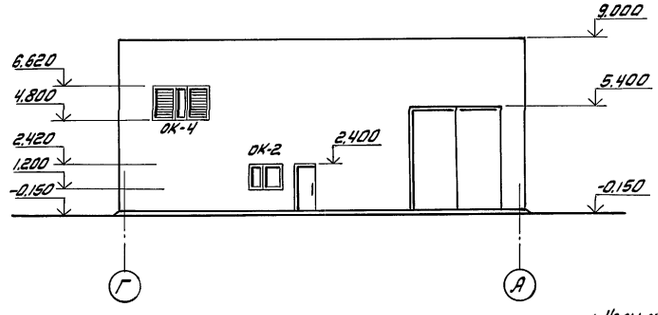

Схемы заполнения оконных проемов

ОК-1

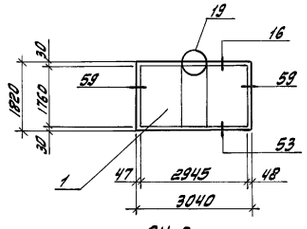

ОК-2

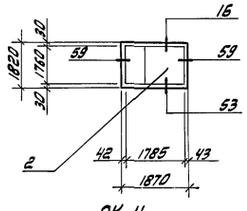

ОК-3

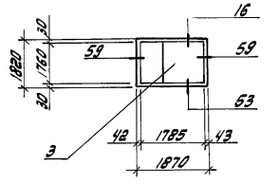

ОК-4

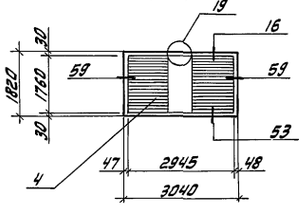

1. Узлы на схемах заполнения оконных проемов замаркированы по серии 2.436-17
2. Узлы установки жалюзийных решеток см. -ОВ
3. Проем ОК-3 замаркирован на листе 3 (см. план на отм. 0.000)
4. Расстановку деревянных пробок и прокладок в оконных проемах см. документы 2.436-17.0-01; 2.436-17.0-03.
5. Спецификацию заполнения проемов см. на листе 6.

				409-14-76.92			АР
				Здание наружной мойки строительных машин Вариант - кирпичные стены			
				Производственные помещения	Стадия	Лист	Листов
					Р	5	
				Фасады Б-1; 1-5; А-Г; Г-А Схемы заполнения оконных проемов	ОДЕССКИЙ СТРОЙПРОЕКТ		
Арх.	Сющук						
Зав.гр.	Федосеева						
Зав.гр.	Каминская						
Гл.спец.	Диколь						
Гл.спец.	Высоцкий						
Нач.отд.	Данилюк						
Н.контр.	Иваниченко						
ГИП	Булавин						

Привязан

Инв. №

Копировал

Довгаль 25281-02 8 формат А2

Инв. № подл. | Подп. и дата | Взам. инв. №

Альбом 2

Спецификация заполнения проемов

Марка поз.	Обозначение	Наименование	Кол.	Масса	Примеч.
1	1.435.9-19 вып. 0	Ворота ВРУ 8×5.4-Т	2		
2		Ворота ВР 36×3.6-Т	1		
3	ГОСТ 14624-84	Дверной блок ДНГ 24-10П	2		см. ТТ
4		Дверной блок ДГ21-10П	3		
5		Дверной блок ДГ21-10	4		
6	ГОСТ 6629-88	Дверной блок ДГ21-10л	1		
7		Дверной блок ДГ21-9л	1		
8		Дверной блок ДГ21-9	1		
9		Дверной блок ДГ21-9П	2		
		Оконные блоки			
1	ГОСТ 12506-81	ПВД18-30.2	6		
2		ПВД12-18.1	3		
3		ПВ012-18.1	1		
4		ПВ018-30.2Ус	1		

Спецификация перемычек

Марка поз.	Обозначение	Наименование	Кол.	Масса	Примеч.
1	1.038.1-1 вып. 12	7ПБ50-52	4	19,7	
2	1.038.1-1 вып.1	4ПБ44-8	4	3,84	
3		3ПБ34-4	28	2,22	
4		3ПБ25-8	22	1,62	
5		3ПБ16-37	16	1,02	
6		3ПБ30-8	3	1,97	
7		2ПБ22-3	1	0,92	
8		2ПБ13-1	21	5,4	

Спецификация закладных и соединительных изделий

Марка поз.	Обозначение	Наименование	Кол.	Масса	Примеч.
МН8	- корн-МН8	Изделие закладное МН8	2	118,6	
МН2	- корн-МН2	Изделие закладное МН2	4	24,4	
МН3	- корн-МН3	Изделие закладное МН3	1	16,5	
МН6	- корн-МН6	Изделие закладное МН6	1	14,9	
МН7	- корн-МН7	Изделие закладное МН7	1	8,4	
МН17	- корн-МН17	Изделие закладное МН17	1		
МС10-2	1.431.6-28 вып.2	Изделие соединительное МС10-2	12	0,69	
МС93		Изделие соединительное МС93	180	0,1	
МС80-2		Изделие соединительное МС80-2	4	0,48	
МН121-2	1.400-15 вып.1	Изделие закладное МН121-2	4	4,5	
МН548		Изделие закладное МН548	14,5	4,2	м
МН123-2		Изделие закладное МН123-2	32	6,9	
1		Швеллер 14 ГОСТ 8240-88 / Вст3 кп2 ГОСТ 535-79	9	123	м
2		Уголок 50×50×5 ГОСТ 8509-86 / Вст3 кп2 ГОСТ 535-79	225	3,8	м

Ведомость проемов ворот и дверей

Марка поз.	Размер проема, мм
1	4840×5400
2	3640×3600
3	1010×2390
4	1010×2070
5	1010×2070
6	1010×2070
7	710×2070
8	710×2070
9	710×2070

Ведомость перемычек

Марка поз.	Схема сечения
ПР-1	
ПР-2	
ПР-3	
ПР-4	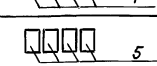
ПР-5	
ПР-6	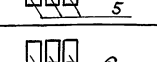
ПР-7	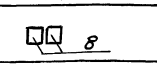
ПР-8	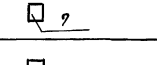
ПР-9	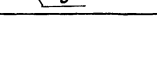
ПР-10	
ПР-11	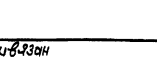

Двери выполнить с габаритными размерами по ГОСТ 6629-88 при конструктивном исполнении по ГОСТ 14624-84.

Ведомость отделки помещения

Площадь м²

Наименование или номер помещения	Потолок		Стены или перегородки		Низ стен или перегородок (панель)			Примечание
	Площадь	Вид отделки	Площадь	Вид отделки	Площадь	Вид отделки	Высота, мм	
Наружная мойка	206,3	Затирка швов окраска пентафталевой эмалью ПФ-115	308,2	штукатурка окраска пентафталевой эмалью ПФ-115	173,7	керамические глазурованные плитки	30	
Вентшахта, вентплощадка, очистные сооружения	269,6	Затирка швов известковая окраска	918,4	штукатурка известковая окраска	—	—	—	
Хоз. кладовая, щитовая, ИТП	39,9	—	159,2	штукатурка известковая окраска	—	—	—	
Операторская, тамбур, коридор	35,9	—	64,5	штукатурка водоэмульсионная окраска	17,2	окраска пентафталевой эмалью ПФ-115	2,0	
Гардеробная на 16 шкафчиков, душевая, уборная	32,7	—	63,9	штукатурка водоэмульсионная окраска	8,0,2	керамические глазурованные плитки	2,0	
операторская-реагентная	20,1	затирка швов водоэмульсионная окраска	46,4	штукатурка водоэмульсионная окраска	35,2	керамические глазурованные плитки	2,0	

Привязан

Инв. №:

Инв. № подл. | Подп. и дата | Взам. инв. №

Арх.	Сущук		409-14-76.92 – АР
Зав. гр.	Федосеева		Здание наружной мойки строительных машин. Вариант - кирпичные стены.
Зав. гр.	Каминская		
Гл. спец.	Аникель		Производственные помещения.
Гл. спец.	Высоцкий		Стадия: Р; Лист: 6; Листов:
Нач. отд.	Данчиюк		Ведомости. Спецификации.
Н. контр.	Иванченко		ОДЕССКИЙ СТРОЙПРОЕКТ
ГИП	Бунтович		

Инв. № 25281-02 9 Формат А2

Альбом 2

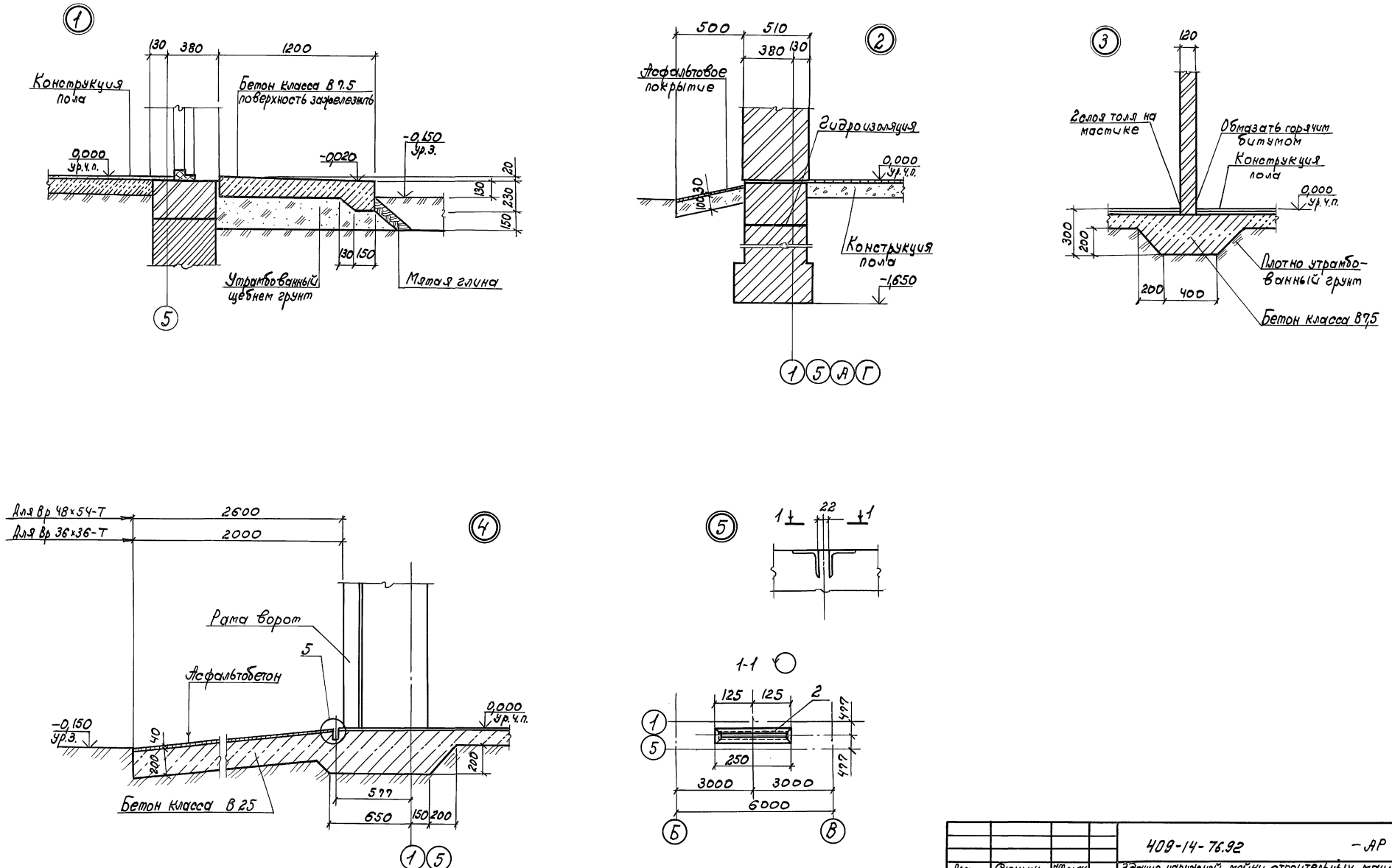

Арх.	Сющук		409-14-76.92	-АР
Зав.гр.	Федосеева		Здание наружной мойки строительных машин. Вариант-кирпичные стены.	
Зав.гр.	Каминская		Производственные помещения.	Стадия: Р; Лист: 7; Листов:
Гл.спец.	Диколь			
Гл.спец.	Высоцкий			
Нач.отд.	Данилюк		Узлы 1...5	ОДЕССКИЙ СТРОЙПРОЕКТ
Н.контр.	Иваниченко			
ГИП	Булавин			

Привязан

Инв. №

Инв. № подл. | Подп. и дата | Взам. инв. №

Коп. Прилуцкая 25281-02 10 формат А2

Альбом 2

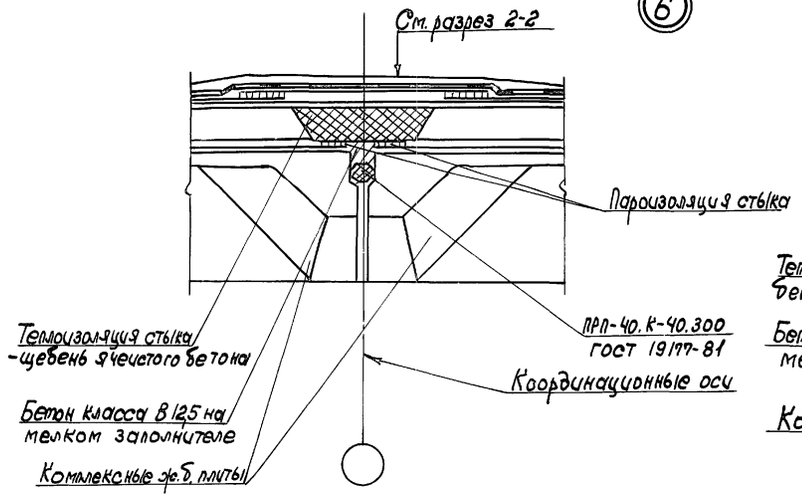

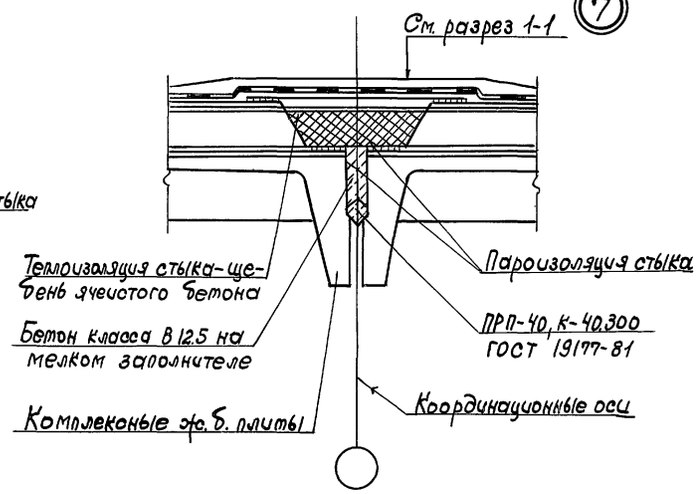

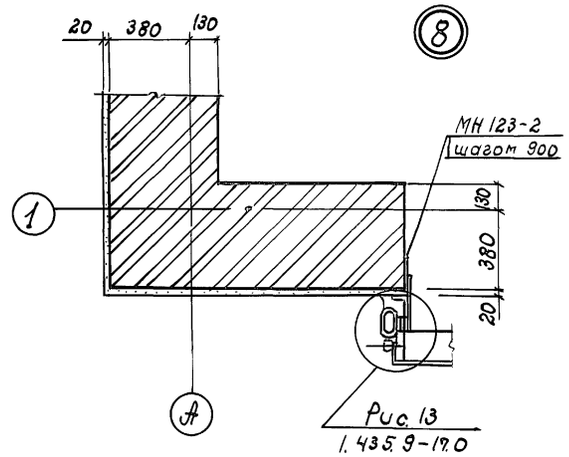

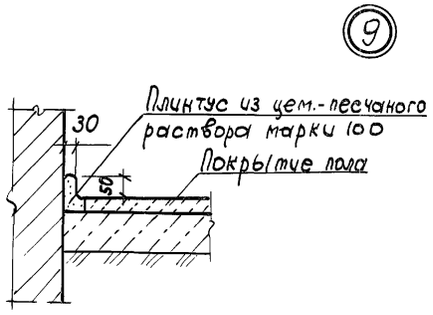

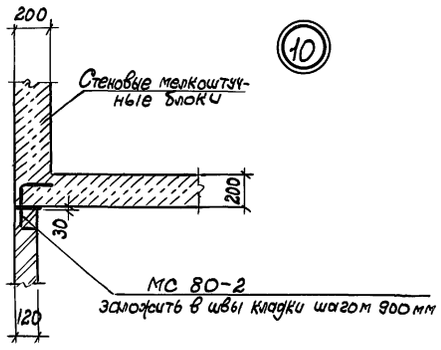

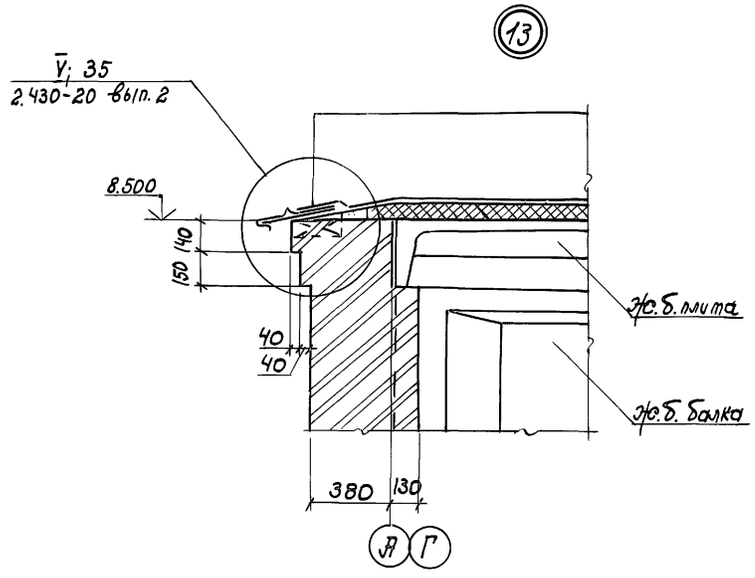

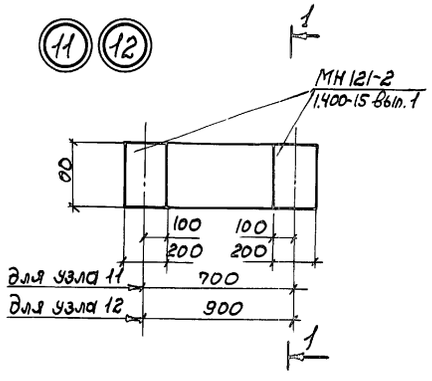

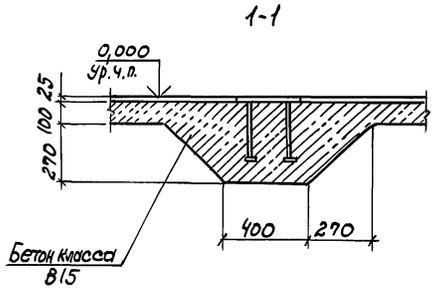

Арх.	Сющук		409-14-76.92	- АР
Зав. гр.	Федосеева		Здание наружной мойки строительных машин. Вариант-кирпичные стены.	
Зав. гр.	Каминская		Производственные помещения.	Стадия: Р; Лист: 8; Листов:
Гл. спец.	Диколь			
Гл. спец.	Высоцкий			
Нач. отд.	Данилюк		Узлы 6...12.	ОДЕССКИЙ СТРОЙПРОЕКТ
Н. контр.	Иваниченко			
ГИП	Булавин			

Привязан

Инв. №

Инв. № подл. | Подп. и дата | Взам. инв. №

коп. Прилуцкая 25281-02 11 формат А2

Альбом 2

План кровли

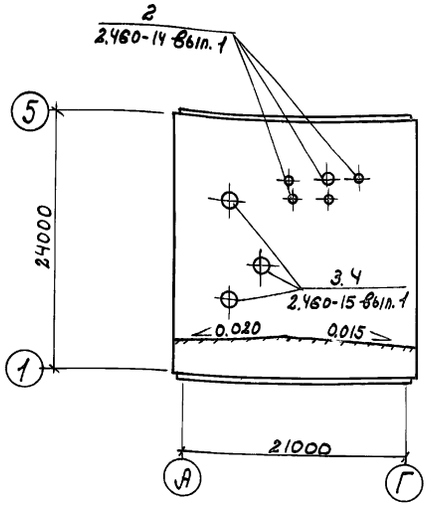

Экспликация полов

(начало)

Наименование или номер помещения по проекту	Тип пола по проекту	Схема пола или номер узла по серии	Элементы пола и их толщины мм	Площадь пола м²
Участок наружной мойки, Очистные сооружения наружной мойки	1		Покрытие-бетон класса В30-30 Подстилающий слой-бетон класса В25 -100 Основание-уплотненный щебнем грунт	
Щитовая, Итп, тамбур, коридоры	2		Покрытие-бетон класса В25-25 Подстилающий слой-бетон класса В15 -100 Основание-уплотненный щебнем грунт	
Гардеробная операторская	3		Покрытие-линолеум по ГОСТ 14632-79 с прослойкой из резино-битумной мастики -8 Стяжка-цементно-песчаный раствор М 150 -20 Теплоизоляционный слой-минераловатные плиты по ГОСТ 9573-82 γ=175 кг/м³ -50 Подстилающий слой-бетон класса В15 -100 Основание-уплотненный щебнем грунт	

(окончание)

Наименование или номер помещения по проекту	Тип пола по проекту	Схема пола или номер узла по серии	Элементы пола и их толщины мм	Площадь пола м²
Кладовая, санузел, душевая	4		Покрытие-керамическая плитка по ГОСТ 6787-80 -13 Прослойка и заполнение швов-цементно-песчаный раствор М 150-15 Теплоизоляционный слой-минераловатные плиты по ГОСТ 9573-82 γ=175 кг/м² -50 Подстилающий слой-бетон класса В15 -100 Основание-уплотненный щебнем грунт	
Венткамера	5		Покрытие-цементно-песчаный раствор М200 -20 Основание-монолитная ж.б. плита	
Вентшахта	6		Покрытие-цементно-песчаный раствор М200 -20 Теплоизоляционный слой-ячеистый бетон γ=400 кг/м³-120 Основание-монолитная ж.б. плита	
Реагентная-операторская	7		Покрытие-кислотоупорная керамическая плитка по ГОСТ 961-89 -20 Прослойка и заполнение швов-цементно-песчаный раствор М 150 -15 Основание-монолитная ж.б. плита	

Планы полов

План полов на отм. 3.600

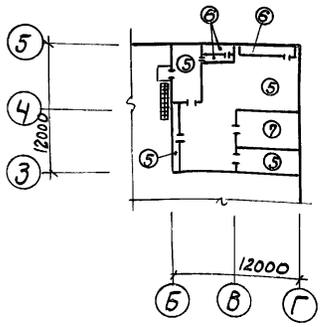

План полов на отм. 0.000

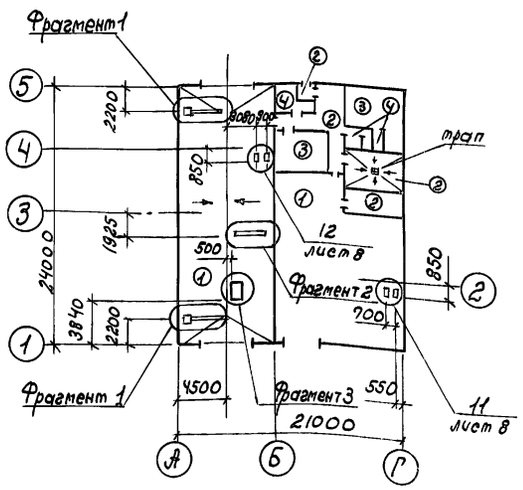

Фрагмент 1

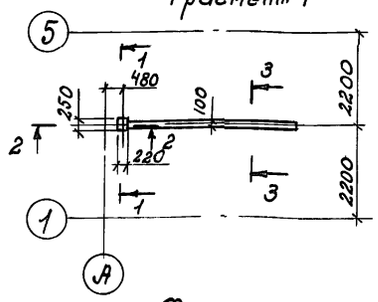

Фрагмент 2

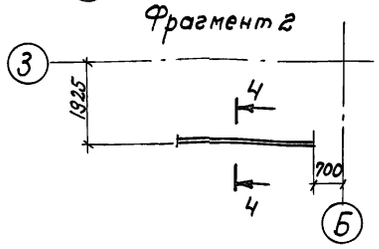

Фрагмент 3

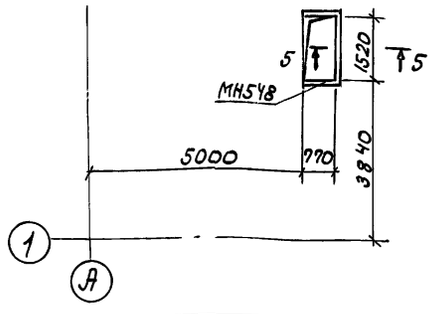

1-1

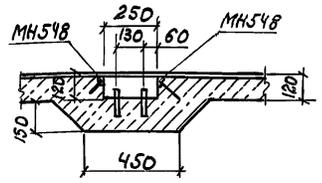

2-2

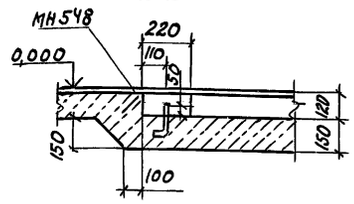

3-3; 4-4

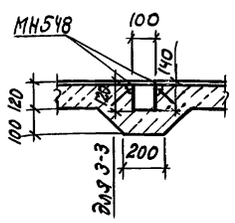

5-5

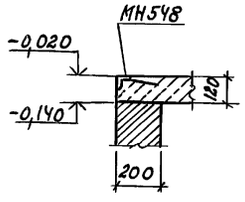

1. Состав кровли см. разрез 1-1 на листе 3.
2. Элементы вентсистем на плане кровли условно не показаны. Полностью их расположение см. КЖ
3. Полы выполнить после прокладки всех подпольных коммуникаций и устройства фундаментов под оборудование.
4. Основания под полы уплотнить щебнем крупностью 40-50 мм втапливая слой щебня в умеренно влажный грунт на глубину не менее 40 мм. Толщина слоя 80 мм.

Арх.	Сющук		409-14-76.92 - АР
Зав. гр.	Федосеева		Здание наружной мойки строительных машин. Вариант - кирпичные стены.
Зав. гр.	Каминская		Производственные помещения.
Гл. спец.	Диколь		Стадия: Р; Лист: 9; Листов:
Гл. спец.	Высоцкий		
Нач. отд.	Данилюк		Планы полов. План кровли. Фрагменты 1...3; Разрезы 1-1...5-5.
Н. контр.	Иваниченко		ОДЕССКИЙ СТРОЙПРОЕКТ
ГИП	Булавин		

Привязан

Инв. №

Инв. № подл. | Подпись и дата | Взам. инв. №

Коп. Прилуцкая 25281-02 12 формат А2

Альбом 2

Ведомость рабочих чертежей основного комплекта -КЖ

Лист	Наименование	Примечание
1	Общие данные (начало)	
2	Общие данные (окончание)	
3	Схема расположения ленточного фундамента Фл 1. Узел 1.	
4	Схема расположения фундаментов под оборудование и элементы подземных конструкций (Схема 1)	
5	Фундамент ФОм 1. Сечения 1-1... 3-3	
6	Фундамент ФОм 1. Сечения 4-4... 11-11 Узлы 1,2.	
7	Спецификация и ведомость расхода стали. Фундамента ФОм 1.	
8	Фундамент ФОм 1. Фрагмент 1.	
9	Фундамент ФОм 1. Фрагмент 2.	
10	Приемный резервуар ФОм2.	
11	Приемный резервуар ФОм2. Схемы расположения панелей стен и перекрытия	
12	Приемный резервуар ФОм2. Днище Дм 1. Узлы 1.2	
13	Осадкоуплотнитель ФОм 3. Схема расположения ограждения ФОм3. Узел 1.	
14	Осадкоуплотнитель ФОм 3. Схема расположения элементов стен ФОм3 Узлы 2,3	
15	Осадкоуплотнитель ФОм 3. Участки Ум 1. Ум 1Н. Днище ДМ 2.	
16	Фундаменты ФОм 4... ФОм 7. Приямок ПРм 1. Узел 1.	
17	Схема расположения балок покрытия и опорных плит. Узлы 1,2.	
18	Схема расположения плит покрытия, стаканов и опорных подушек ОПЧ	
19	Плита Пм 1	
20	Схема армирования плиты Пм 1 Узлы I... IV	

Ведомость ссылочных и прилагаемых документов

(начало)

Обозначение	Наименование	Примечание
	Ссылочные документы	
ГОСТ 24379.1-80	Болты фундаментные	
ГОСТ 13579-78	Блоки бетонные для стен подвала	
ГОСТ 23279-85	Сетки арматурные сварные для железобетонных конструкций и изделий	
ГОСТ 22701.0-77 - ГОСТ 22701.5-77	Плиты железобетонные ребристые предварительно напряженные размерами 6×3 м.	
1.494-24. Вып. 1	Стаканы для крепления крышных вентиляторов, дефлекторов и зонтов	
1.400-15. Вып. 1	Унифицированные закладные изделия железобетонных конструкций для крепления технологических коммуникаций и устройств	
1.465.1-10/82. Вып. 1	Комплексные железобетонные плиты покрытий одноэтажных промышленных зданий	
5.900-2	Сальники набивные Ду 50... 1400 для пропуска труб через стены.	
2.460-15. Вып. 0	Типовые узлы покрытий промышленных зданий в местах установки крышных вентиляторов	
1.869.1-1	Железобетонные опорные подушки	
1.400-6/76. Вып. 1	Унифицированные закладные детали сборных железобетонных конструкций промышленных предприятий	

Ведомость ссылочных и прилагаемых документов

(Продолжение)

Обозначение	Наименование	Примечание
1.462.1-1/88	Балки железобетонные	
Вып. 1,2	предварительно напряженные пролетом 12 м для покрытий зданий с плоской и скатной кровлей	
1.462.1-10/89	Балки стропильные	
Вып. 1,2	железобетонные для покрытий зданий с пролетами 6 и 9 м	
3.006.1-2.87	Сборные железобетонные каналы и тоннели из лотковых элементов	
Вып. 0,1,2		
3.900-3 Вып. 1/82	Сборные железобетонные конструкции емкостных сооружений для водоснабжения и канализации	
2/82		
3/82		

Указания по привязке проекта

1. Выполнить все указания по привязке типовых проектов в соответствии с СН 227-82 „Инструкция по типовому проектированию.
2. Откорректировать чертежи фундаментов в соответствии с грунтовыми условиями площадки строительства.

Рабочая документация выполнена в соответствии с действующими Государственными стандартами, строительными нормами, правилами и инструкциями проектирования, которые предусматривают решения, обеспечивающие взрывную, взрывопожарную и пожарную безопасность при соблюдении установленных правил безопасности при эксплуатации здания.

1990 г. Главный инженер проекта /Булавин/

Инв. № подл. | Подп. и дата | Взам. инв. №

Инв. №			
Инж. ІК	Мулерман		
Зав. гр.	Каминская		
Гл. спец.	Дикаль		
Гл. спец.	Высоцкий		
Нач. отд.	Адмилюк		
Н. контр.	Иваниченко		
ГИП	Булавин		

Привязан

409-14-76.92 -КЖ

Здание наружной мойки строительных машин. Вариант - кирпичные стены

Производственные помещения

Стадия	Лист	Листов
РП	1	20

Общие данные (начало)

ОДЕССКИЙ СТРОЙПРОЕКТ

Дубль 25281-02 13 Формат А2

Альбом 2

Ведомость ссылочных и прилагаемых документов (окончание)

Обозначение	Наименование	Примечание
1.400-9, вып. 1	Унифицированные стро-	
	повочные петли для	
	подъема сборных желе-	
	зобетонных конструк-	
	ций зданий и сооруже-	
	ний промышленных пред-	
	приятий.	
1.412.1-6	Фундаменты монолитные	
вып. 1.2	железобетонные	
	Прилагаемые документы	
Альбом 8	Чертежи строительных	
	изделий заводского	
	изготовления	
Альбом 5	Ведомость потребности	
	в материалах	

Ведомость объемов сборных бетонных и железобетонных конструкций по рабочим чертежам основного комплекта марки КЖ

	Наименование группы элементов конструкций	Код	Кол. м³	Примечание
1	Блоки фундаментов	581100	0,35	
2	Конструкции и детали			
	каналов и открытых водо-			
	водов.	585800	1,1	
3	Плиты покрытий	584100	30,0	
4	Панели стеновые	583012	9,3	
5	Балки стропильные и подстро-			
	пильные преднапряженные	582210	8,7	
	„Материалы на изготовление			
	сборных бетонных и желе-			
	зобетонных конструкций			
	учтены в ведомости пот-			
	ребности в материалах и			
	отдельно не учитывают-			
	ся"			

Ведомость спецификаций

Лист	Наименование	Примечание
4	Спецификация к схеме располо-	
	жения 1	
12	Спецификация к схемам расположе-	
	ния элементов ФОм 2	
14	Спецификация к схеме расположения	
	элементов ФОм³	
17	Спецификация к схеме располо-	
	жения балок покрытия и опорных	
	подушек	
18	Спецификация к схеме располо-	
	жения плит покрытия, стаканов	
	и опорных подушек ОПЧ	

Общие указания

1. За отметку 0.000 условно принята отметка чистого пола, соответствующая абсолютной отметке по генплану

2. Нагрузки и воздействия, приняты для расчета бетонных и железобетонных конструкций по СНиП 2.01.07-85 „Нагрузки и воздействия":

1) Вес снегового покрова 1,0 кПа (100 кгс/м²) для III района СССР;
2) Ветровые давление 0,23 кПа (23 кгс/м²) для I района СССР
3) Защита от коррозии закладных и соединительных элементов в необходимых случаях приведена на соответствующих листах

3. Соединительные элементы и поверхности закладных деталей полностью доступных для возобновления на них покрытий, окрасить двумя слоями эмали ПФ 1189 по ТУ 6-10-1710-86 в соответствии с требованиями СНиП 2.03.1185 „Защита строительных конструкций от коррозии".

4. При производстве и приемке строительных работ необходимо соблюдать требования соответствующих разделов СНиП части 3. „Организация, производство и приемка работ."

5. В процессе производства работ оформить актами по форме, приведенной в приложении 6 к СНиП 3.01.01-85 „Организация строительного производства на все виды скрытых работ.

6. Основной перечень видов скрытых работ следующий:

1) разбивка котлованов и траншей относительно проектных осей;
2) доработка котлованов и траншей до проектных отметок;
3) обследование грунтов основания в котлованах и траншеях под фундаменты;
4) устройство подготовок под фундаменты;
5) устройство фундаментов с проверкой правильности их заложения;
6) устройство каждого элемента гидроизоляции подземных сооружения и фундаментов;
7) герметизация стыков панельных конструкций;
8) заделка швов сборных конструкций раствором либо бетоном;
9) установка закладных изделий в монолитных бетонных и железобетонных конструкциях;
10) устройство сварных стыков сборных железобетонных и бетонных конструкций;
11) армирование стыков сборных железобетонных и бетонных конструкции;

Инж. I к	Мулерман		
Зав. гр.	Каминская		
Гл. спец.	Диколь		
Гл. спец.	Высоцкий		
Нач. отд.	Данилюк		
Н. контр.	Иваниченко		
ГИП	Булавин		

Привязан

Инв. №

409-14-76.92 — КЖС

Здание наружной мойки строительных машин. Вариант - кирпичные стены

Производственные помещения	Стадия	Лист	Листов
	РП	2	

Общие данные (окончание)

ОДЕССКИЙ СТРОЙПРОЕКТ

Инв. № подл. | Подп. и дата | Взам. инв. №

Довгаль 25281-02 14 Формат А2

Альбом 2

Схема расположения ленточного фундамента ФЛ1

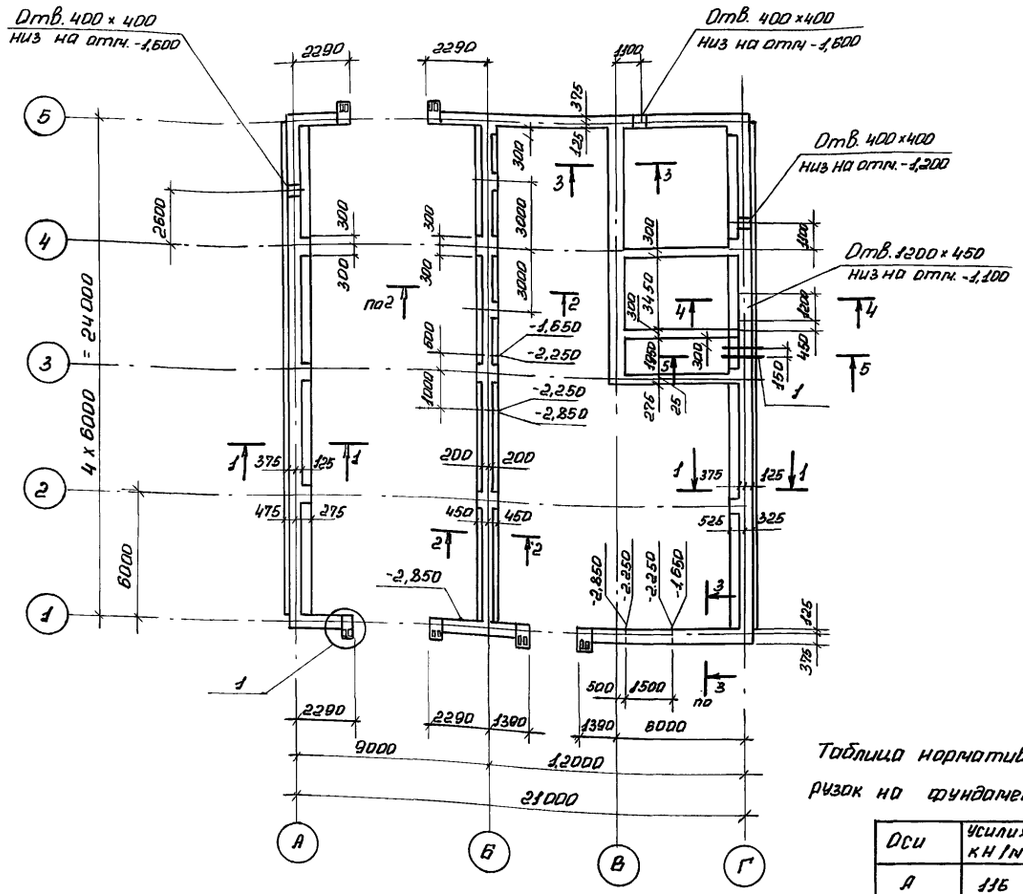

Таблица нормативных нагрузок на фундаменты

Оси	Усилия кН/м
А	116
Б	147
Г	123

4-4

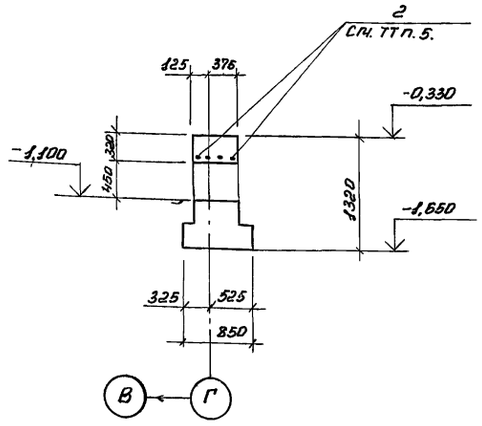

5-5

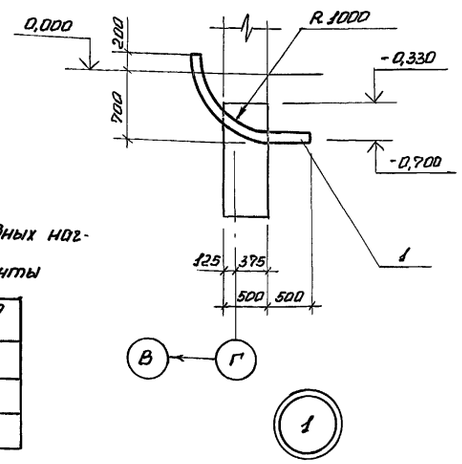

1-1

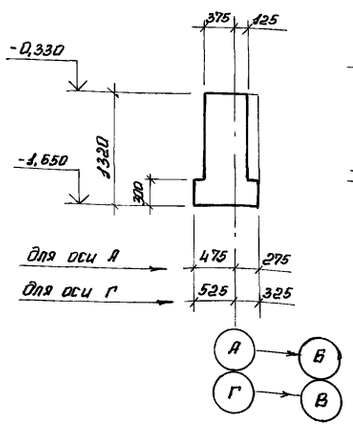

2-2

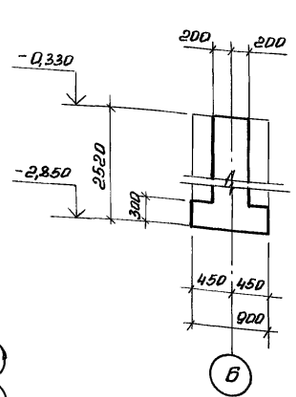

3-3

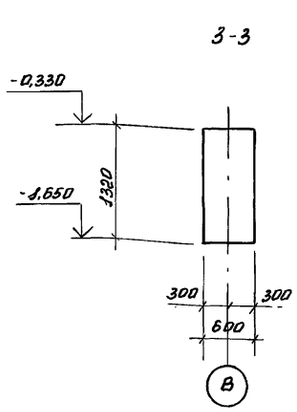

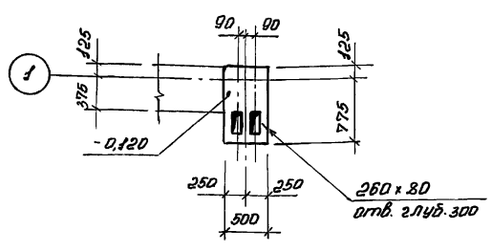

Спецификация ленточного фундамента ФЛ1

Формат	Зона	Поз.	Обозначение	Наименование	Кол.	Примечание
				Детали		
		1		Труба 40×80 ГОСТ 3262-75		
				ℓ = 1600	2	
		2		А-III-10 ГОСТ 5781-82		
				ℓ = 1800	4	
				Материалы		
				Бутобетон	10,30	м³
				Бетон класса В15	0,3	м³

1. Основанием для фундаментов приняты сухие непучинистые, непросадочные грунты со следующими нормативными характеристиками: нормативный угол внутреннего трения $\varphi^н$ = 0,49 рад или 28°; нормативное удельное сцепление $C^н$ = 2 кПа (0,02 кгс/см²); модуль деформации нескальных грунтов E = 14,7 мПа (150 кгс/см²); плотность грунта γ = 1,8 т/м³, коэффициент безопасности по грунту $K_г$ = 1

2. Подземные воды отсутствуют.

3. Фундаменты выполнить из бутобетона, бут марки 200; бетон класса В5.

4. Грунт под подошвами фундаментов тщательно уплотнить

5. В месте установки арматуры (поз.2) над отверстием в фундаменте по оси Г принять бетон класса В15.

6. Трубы (поз.1) заложить при бетонировании фундамента.

7. На схеме расположения указаны отметки перепада подошвы ленточного фундамента.

Привязан:

Инв. N

Инж. пк	Кучвара		
Арх. пк	Сющук		
Зав. гр	Капинская		
Гл. спец.	Диколь		
Гл. спец.	Высацкий		
Нач. отд.	Данилюк		
Н. контр.	Иваниченко		
Гип.	Буловин		

409-14-76.92 — КОНС

Здание наружной мойки строительных машин. Вариант- кирпичные стены

Производственные помещения	Стадия	Лист	Листов
	Р	3	

Схема расположения ленточного фундамента ФЛ1. Узел 1.

ОДЕССКИЙ СТРОИПРОЕКТ

25281-02 15 Довгань О.

Формат А2

Взам. инв. N | Подп. и дата | Инв. N подл.

Альбом 2

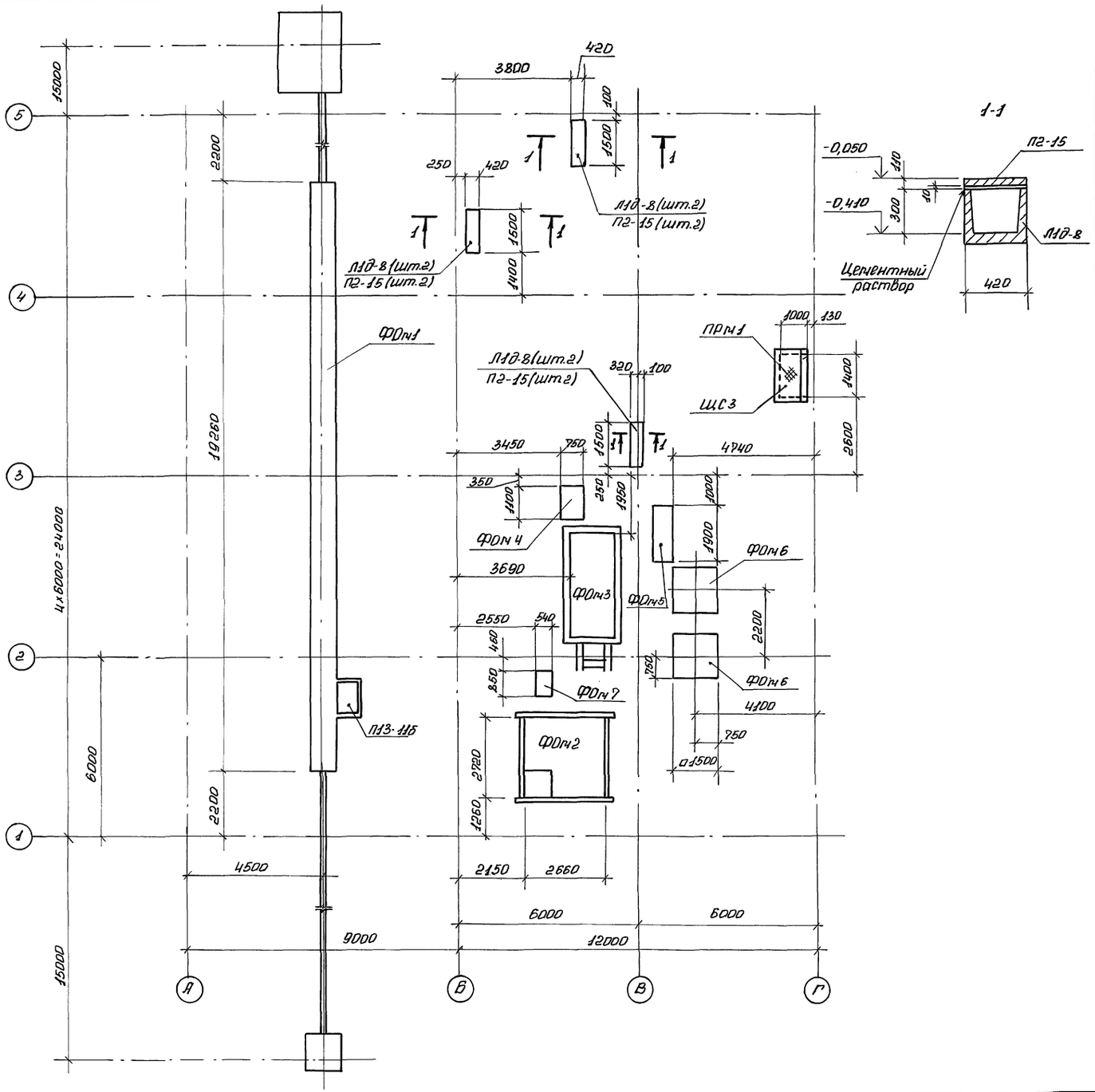

Спецификация к схеме расположения 1

Марка поз	Обозначение	Наименование	Кол.	Масса ед.кг	Примечание
		Лотки			
Л1д-8	3.006.1-2/87 Вып 1	Л1д-8	6	110	
		Плиты			
П2-15б	3.006.1-2/87 Вып.2	П2-15б	6	40	
П13-11б		П13-11б	1	1330	
		Фундаменты			
		под оборудование			
ФОм1	лист 5	ФОм 1	1		
ФОм2	лист 10	ФОм 2	1		
ФОм 3	лист 13	ФОм 3	1		
ФОм 4	лист 16	ФОм 4	1		
ФОм 5		ФОм 5	1		
ФОм 6		ФОм 6	2		
ФОм 7		ФОм 7	1		
ПРм 1		ПРм 1	1		
ЩС 3	КЖИ-ЩС1...ЩС3	Щит ЩС3	1		

1. Грунт под подошвами фундаментов под оборудование тщательно уплотнить. Под сборными железобетонными лотками подпольных каналов устроить песчаную подготовку толщиной 100 мм.
2. Наружные поверхности лотков, соприкасающиеся с грунтом, окрасить двумя слоями горячего битуна по холодной битумной грунтовке
3. Торцы каналов заделать стенками из кирпича марки 100, толщиной 120 мм.
4. При привязке проекта к местным условиям чертежи фундаментов должны быть уточнены по рабочим чертежам оборудования.
5. На схеме каналы привязаны к координационным осям по наружным граням лотков.

Инж. II к.	Барендойн		
Арх. II к.	Сющук		
Зав. гр.	Каминская		
Гл. спец.	Диколь		
Гл. спец.	Высоцкий		
Нач. отд.	Данилюк		
Н. контр.	Иваниченко		
Гип	Булавин		

Привязан:

Инв. №

409-14-76.92 — КЖС

Здание наружной мойки строительных машин
Вариант - кирпичные стены

Производственные помещения

Стадия	Лист	Листов
Р	4	

Схема расположения фундаментов под оборудование и элементов подземных конструкций (схема)

ОДЕССКИЙ СТРОЙПРОЕКТ

25281-02 16 Довгаль О. Формат А2

Инв. № подл. | Подп. и дата | Взам. инв. №

Альбом 2

Фом 1

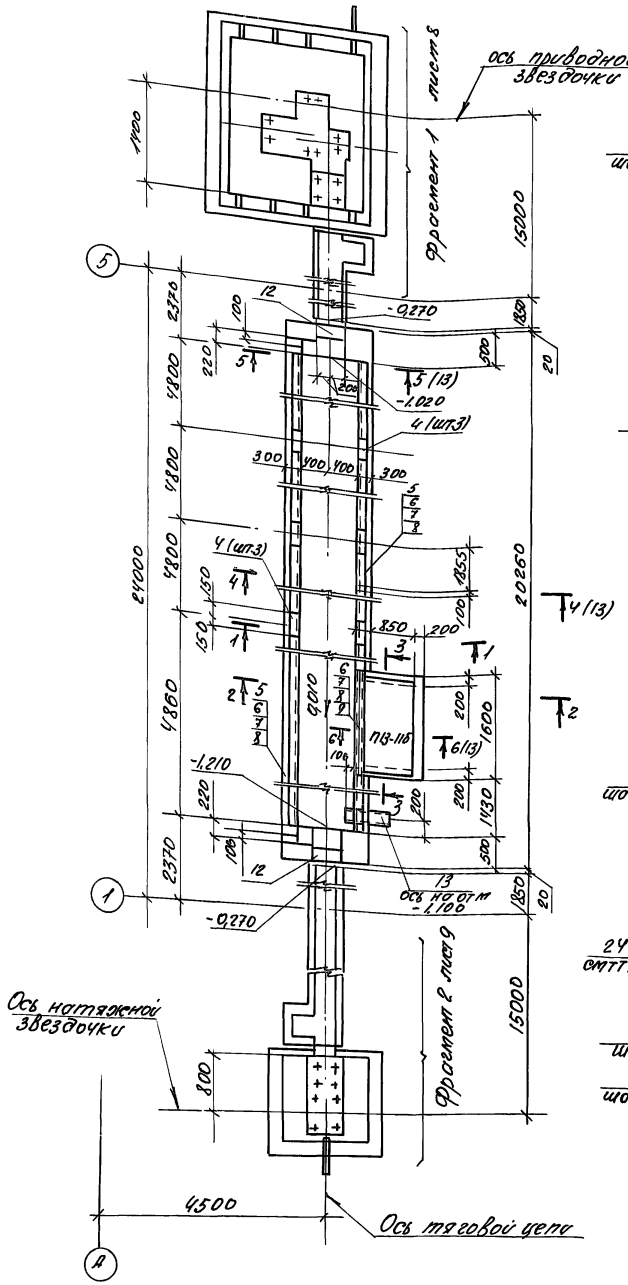

1-1

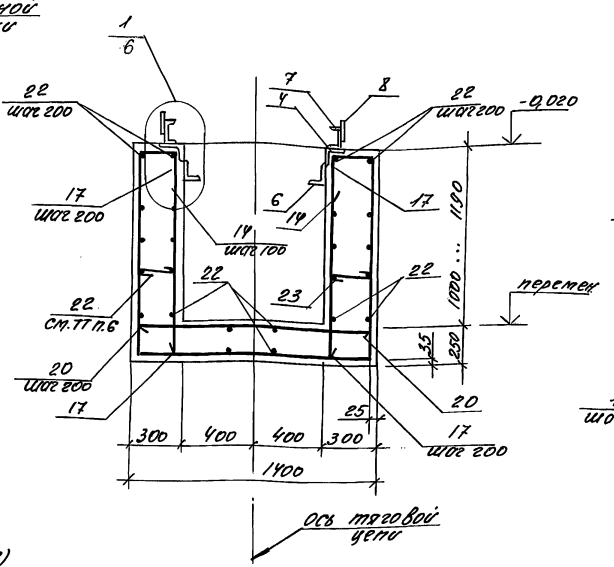

2-2

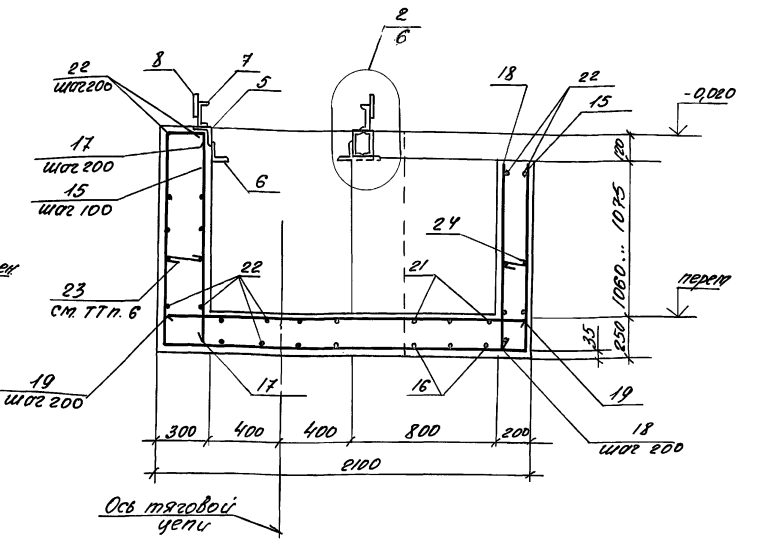

3-3

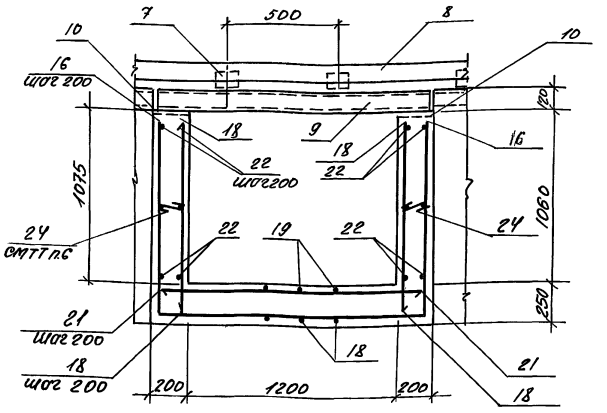

1. Спецификацию и выборку арматуры см. на листе 7.
2. Бетон принять с маркой по водонепроницаемости №8
3. Стальные конструкции защитить от коррозии перхлорвиниловым лаком ХВ-724 по грунтовке ХС-010
4. На сечениях 2-2 и 3-3 плита перекрытия приятка условно не показана.
5. Плита ПЗ-11б внесена в спецификацию на листе 4
6. Поз. 23, 24 установить в шагом 500 в шахматном порядке.

Марка фундамента	Наименование оборудования	Примечан.
Фом 1	Машина для наружной мойки НЕЕ-00-00 с тяговой цепью НЕЖ-00-00.	

Инж. ік	Мулерман		
Арх. пр	Печерская		
Зав. гр	Каминская		
Гл. спец	Диколь		
Гл. спец	Высоцкий		
Нач. отд	Данилюк		
Н. контр	Иваниченко		
ГИП	Булавин		

Привязан

Инв. N

409-14-76.92 -КЖ

Здание наружной мойки строительных машин. Вариант-кирпичные стены

Производственные помещения

Стадия	Лист	Листов
Р	5	

Фундамент Фом 1
Сечения 1-1... 3-3.

ОДЕССКИЙ СТРОЙПРОЕКТ

25281-02 17 Формат А2

Инв. N подл. | Подпись и дата | Взам. инв. N

Альбом 2

4-4
(армирование условно не показано, см. сеч. 1-1

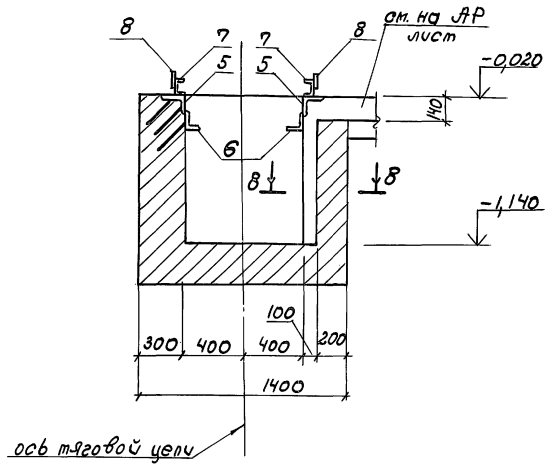

5-5

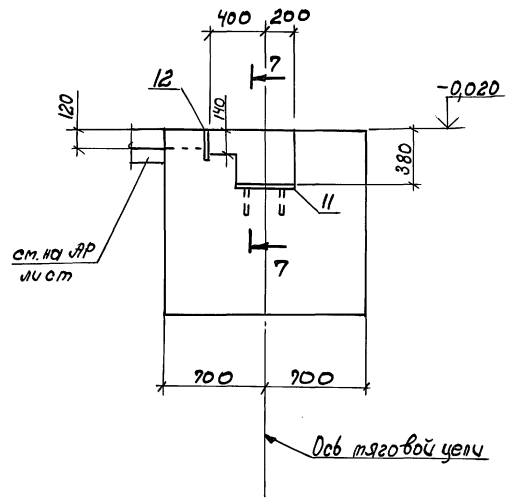

6-6

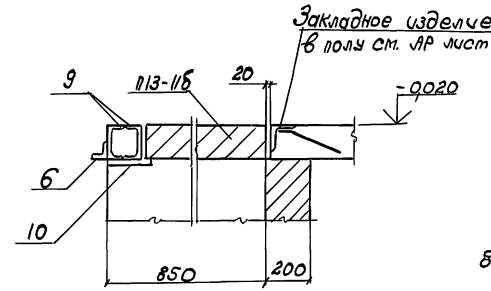

7-7

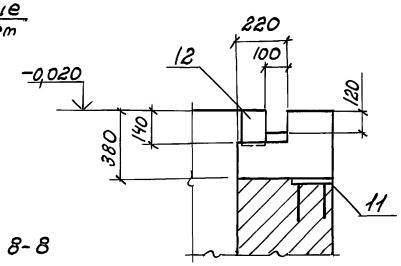

8-8

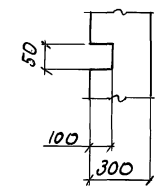

1

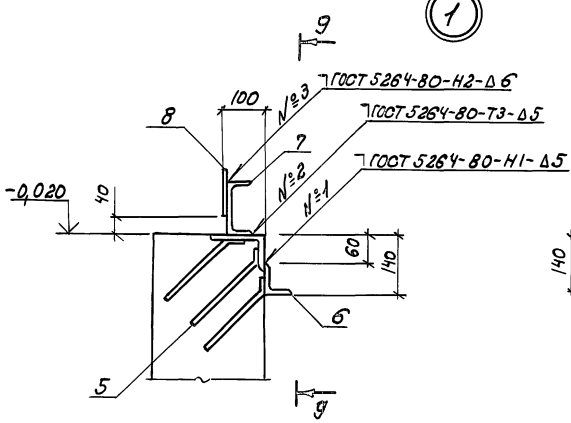

9-9

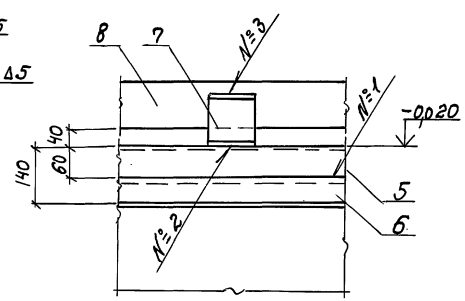

2

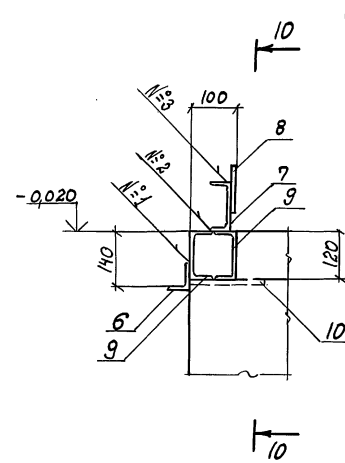

1. Спецификацию и выборку арматуры см. на листе 7.
2. В сечениях 10-10 и 11-11 поз. 6 условно не показана.

10-10

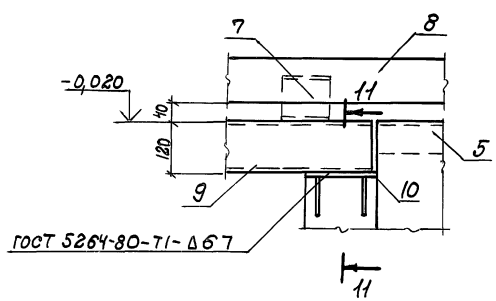

11-11

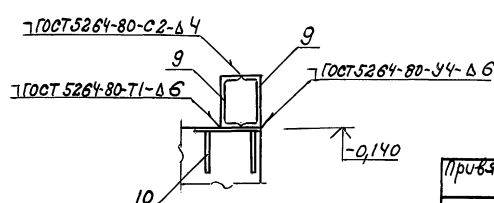

Инв. № подл.	Подпись и дата	Взам. инв. №	

Привязан

Инв. №

Нач. тк.	Мулерман		
Арх. пр.	Печерская		
Зав. гр.	Каминская		
Гл. спец.	Диколь		
Гл. спец.	Высоцкой		
Нач. отд.	Данилюк		
Н. контр.	Иваниченко		
ГИП	Булавин		

409-14-76.92 -КЖ

Здание наружной мойки строительных машин. Вариант-кирпичные стены.

Производственные помещения.

Стадия	Лист	Листов
Р	6	

Фундамент Фом 1. Сечения 4-4...11-11. Узлы 1,2.

ОДЕССКИЙ СТРОЙПРОЕКТ

Коп. Прилукская 25281-02 18 Формат А2

Альбом 2

Спецификация на фундамент ФОм 1 (начало)

Формат	Зона	Поз.	Обозначение	Наименование	Кол.	Примеч.
				Сборочные единицы		
				Изделия закладные		
		1	1.400-15, Вып. 1	МН 517	31,6	п.м.
		2	-КНШ-МН11	МН 11	3	
		3	ГОСТ 24379.1-80	Болт 1,1 М16×600 Вст3 пс 2	4	
		4	1.400-15, Вып. 1	МН 530	6	
		5	-КНШ-МН9	МН 9	35,1	п.м.
		6	КНШ-МН10	МН 10	36,7	п.м.
		7		Швеллер 12 ГОСТ 8240-72 Вст3кп2-ГОСТ 535-79		
				ℓ=100	182	
		8		Лист 10×100 ГОСТ 19903-74 Вст3пс6-1 ТУ 14-1-3023-80	36,7	п.м.
		9		Швеллер 12 ГОСТ 8240-72 Вст3кп2 ГОСТ 535-79		
				ℓ=1600	2	
		10		МН 117-1	2	
		11	1.400-15, Вып. 1	МН 118-3	2	
		12		МН 105-3	2	
		13	КНШ-МН11	МН 12	1	

(окончание)

Формат	Зона	Поз.	Обозначение	Наименование	Кол.	Примеч.
				Детали		
				А-III-10 ГОСТ 5781-82		
		14*		ℓср = 5210	178	
		15*		ℓ = 4910	13	
		16*		ℓ = 3650	3	
				А-III-8 ГОСТ 5781-82		
		17		ℓср = 1300	360	
		18		ℓ = 1060	20	
		19		ℓ = 2050	7	
		20		ℓ = 1350	95	
		21		ℓ = 1550	3	
				А-I-6 ГОСТ 5781-82		
		22		Общей длиной	6850	п.м.
		23*		ℓ = 300	230	
		24*		ℓ = 250	20	
				Материалы:		
				Бетон класса В12,5	34,0	м³
				Бетон класса В15 на мелком щебне	3,0	м³

* Поз. 14-16; 23,24 см. Ведомость деталей на данном листе

Ведомость деталей

Поз.	Эскиз
14	240, 400, 1200, 1330, 1330
15	240, 1180, 400, 1060, 2030
16	1060, 1530
23	200
24	150

Ведомость расхода стали на элемент, кг

Марка элемента	Изделия арматурные: Арматура класса А-I ГОСТ 5781-82 ф6		Итого	Арматура класса А-III ГОСТ 5781-82 ф8	ф10	ф12		Итого	Всего	Изделия закладные: Арматура класса А-III ГОСТ 5781-82				Итого	Прокат марки: ГОСТ 8510-86		ГОСТ 8509-86		ГОСТ 8240-89	ГОСТ 19903-74			ГОСТ 3262-75	ГОСТ 8732-78	В Ст3 пс 6-1 ГОСТ 19903-74	В Ст3 пс 2 ГОСТ 24379.1-80			Итого	Общий расход
															L63×5		L125×80×8	L75×50×5	L12		б6	б8		Труба ф450		Труба 203×6		б10			Болт М16				
ФОм 1	170		170	160	620		780	950	107	87	3		197	197	150		460	275	225		5	10		9		26		380			5			1539	2686

Привязан:

Инв. N

Инж. Ік	Муперман		409-14-76.92 -КЖС
Нач. пр.	Печерская		Здание наружной мойки строительных машин. Вариант - Кирпичные стены.
Зав. гр.	Каминская		Производственные помещения
Гл. спец.	Диколб		Стадия Д; Лист 7; Листов
Гл. спец.	Высоцкий		
Нач. отд.	Данилюк		Спецификация и ведомость расхода стали к фундаменту ФОм 1
Н. контр.	Иванченко		ОДЕССКИЙ СТРОЙПРОЕКТ
ГИП	Булабин		

Стапно 25281-02 19

Формат А2

Инв. N подл. | Подп. и дата | Взам. инв. N

Альбом 2

Фрагмент 1

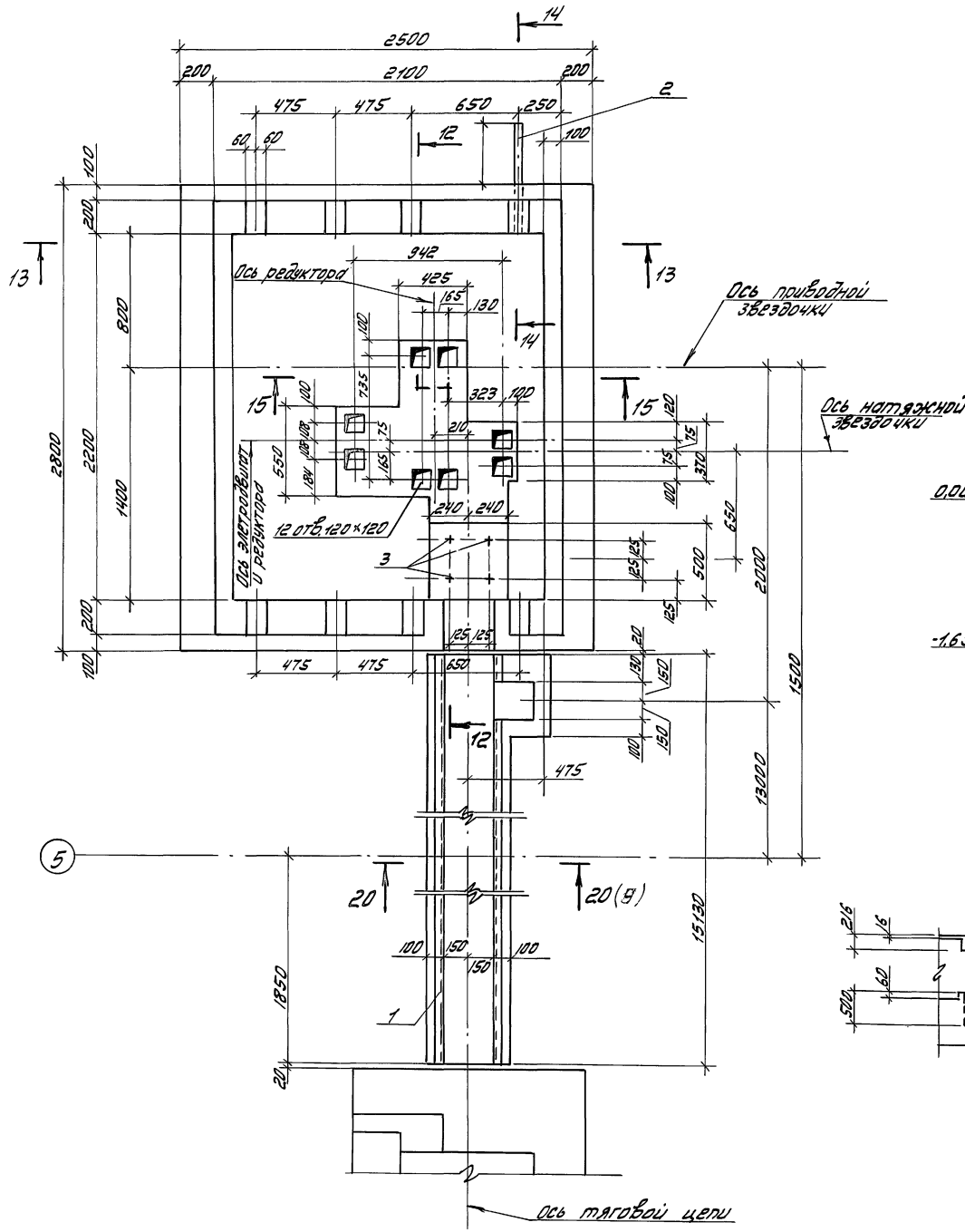

12-12

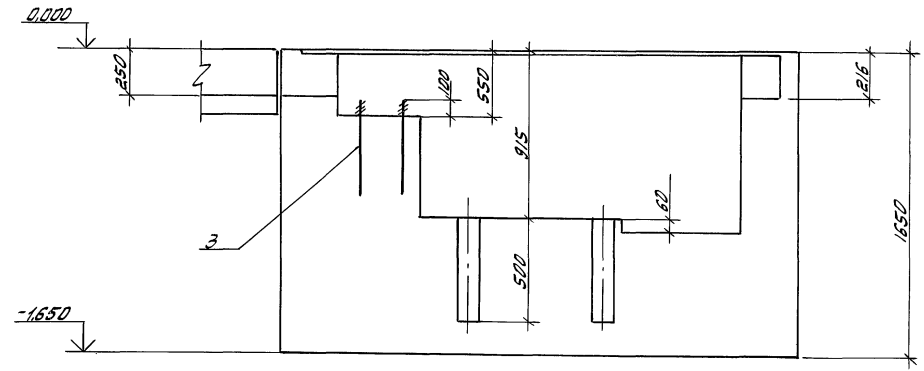

13-13

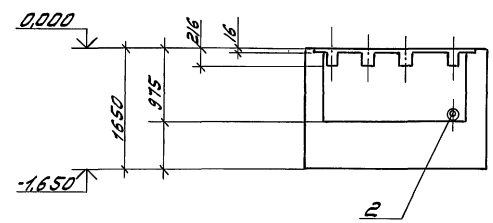

14-14

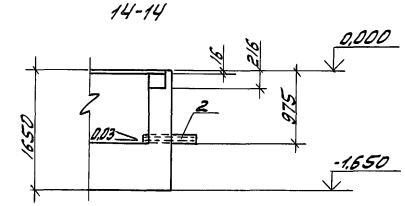

15-15

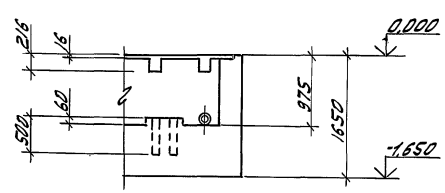

1. Сливную трубу поз. 2 и обрамление канала поз. 1 заложить в процессе бетонирования.

				409-14-76.92 -КЖК		
				Здание наружной мойки строительных машин вариант - кирпичные стены		
Привязан				Производственные помещения	Стадия: Р	Лист: 8	Листов:
					ОДЕССКИЙ СТРОЙПРОЕКТ	
				Фундамент ФОМ 1 фрагмент 1.		
Инв.№				25281-02 20	Формат А2	

Инв.№ подл. | Подп. и дата | Взам. инв.№

Альбом 2

Фрагмент 2

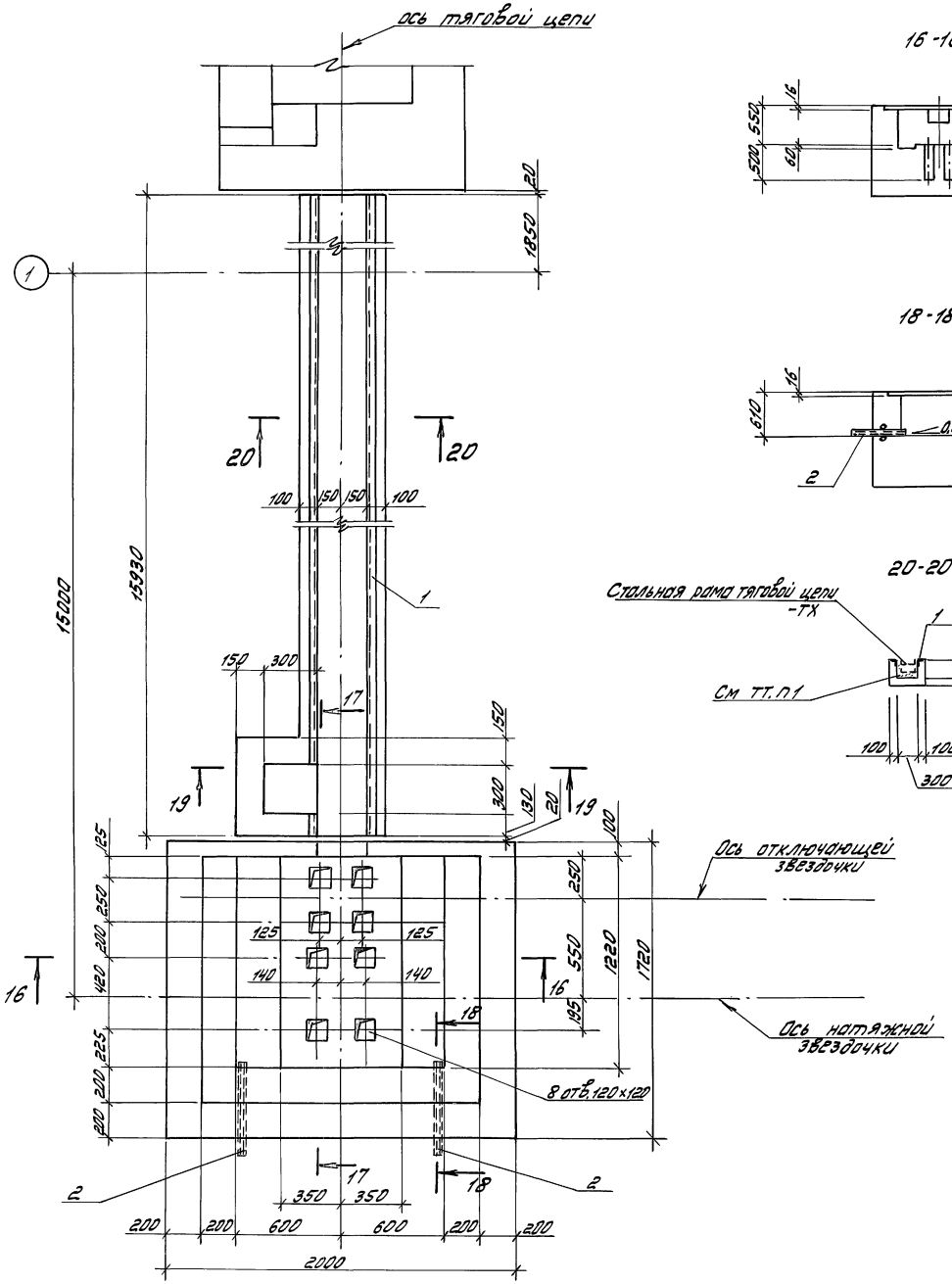

16-16

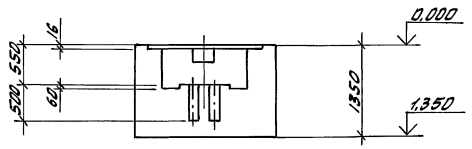

17-17

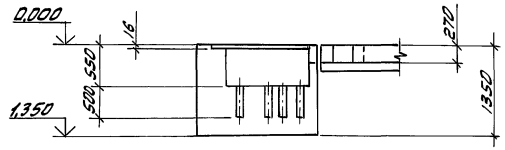

18-18

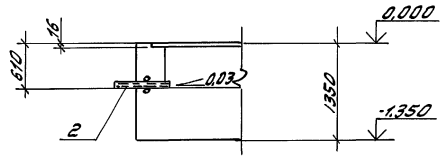

19-19

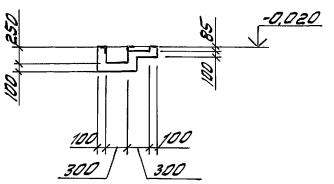

20-20

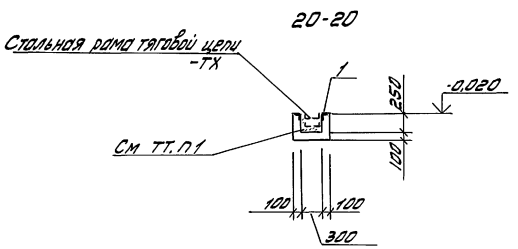

1. Каналы тяговой цепи добетонировать мелкозернистым бетоном группы А класса В15 после установки стальной рамы тяговой цепи.

2. Сливную трубу поз. 2 и обрамление канала поз. 1 заложить в процессе бетонирования.

Инж. I к.	Мулерман		409-14-76.92			-КЖ
Арх. пр.	Печерская		Здание наружной мойки строительных машин Вариант - кирпичные стены			
Зав. гр.	Каминская		Производственные помещения	Стадия	Лист	Листов
Гл. спец.	Диколь			Р	9	
Гл. спец.	Высоцкий		Фундамент Фом 1 Фрагмент 2	ОДЕССКИЙ СТРОЙПРОЕКТ		
Нач. отд.	Данилюк					
Н. контр.	Иваничевко					
ГИП	Булавин					

Привязан

Инв. №

Добгаль

25281-02 21

Формат А2

Инв. № подл. | Подп. и дата | Взам. инв. №

Альбом 2

Приемный резервуар ФОм 2

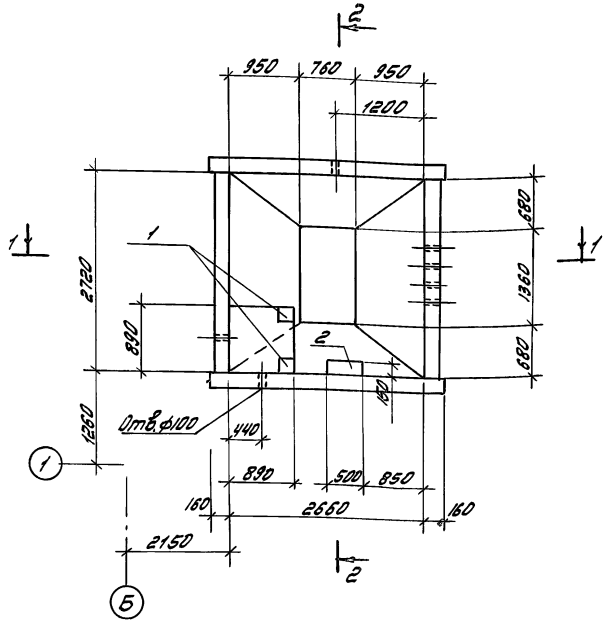

2-2

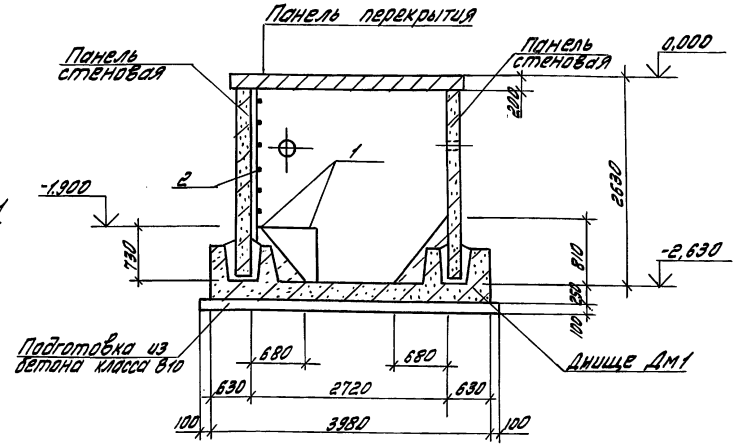

Спецификация монолитного бетона ФОм 2

Формат	Зона	Поз.	Обозначение	Наименование	Кол.	Примечание
				Сборочные единицы		
				Изделие закладное		
		1	1.400-6/76 вып.1	М6-1	2	
		2	КЖИ-Л1	Лестница Л1	1	
				Материалы		
				Бетон класса В10	1,2	м³

Ведомость расхода стали на элемент, кг

Марка элемента	Изделия закладные							Всего	Общий расход
	Арматура класса А III			Прокат марки В ст.3 кп2					
	ГОСТ 5781-82			ГОСТ 19903-74					
	ф10		Итого	б6	б8		Итого		
ФОм2	0,8		0,8	0,6	2,8		3,4	4,2	4,2

1-1

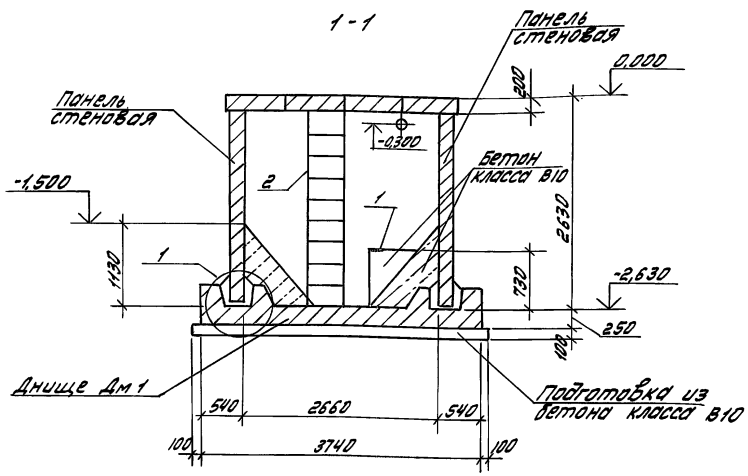

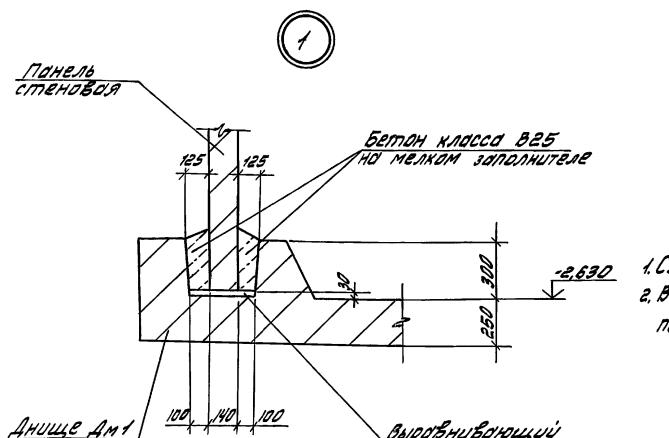

1. Схемы расположения элементов ФОм2 см. на листе 4
2. В стеновой панель отверстие диаметром 100мм сверлить по месту.

Инж. II к	Баренбойн		409-14-76.92		-КЖ
Зав. гр.	Каминская		Здание наружной мойки строительных машин вариант - кирпичные стены		
Гл. спец.	Диколь		Производственные помещения	Стадия	Лист	Листов
Гл. спец.	Высоцкий			Р	10	
Нач. отд.	Данилюк		Приемный резервуар ФОм 2	ОДЕССКИЙ СТРОЙПРОЕКТ		
Н. контр.	Иваниченко					
ГИП	Булавин					

Привязан

Инв. №

Добгаль

25281-02 22

Формат А2

Инв. № подл. | Подп. и дата | Взам. инв. №

Альбом 2

Схема расположения панелей стен ФОм2

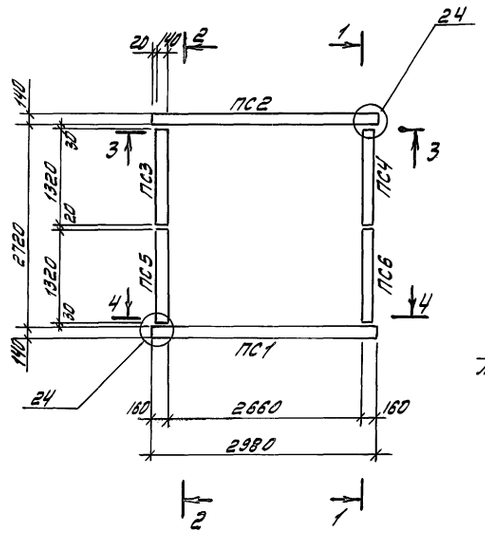

1-1

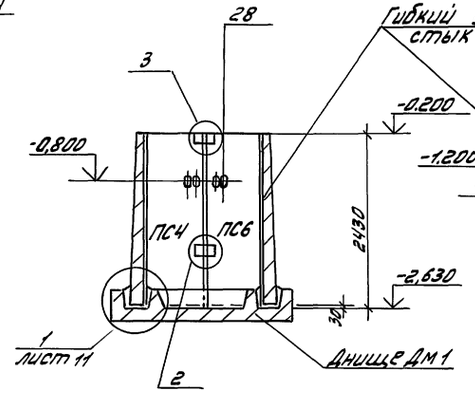

2-2

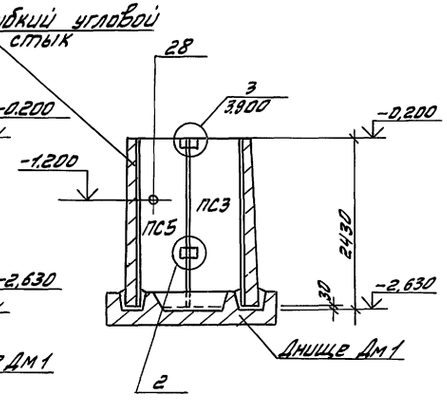

Спецификация к схемам расположения элементов ФОм2

Марка поз.	Обозначение	Наименование	Кол	Масса ед. кг	Примечание
		Плиты			
П1	3.006.1-2/87 Вып.2	П26-5а	4	1250	
		Панели			
ПС1	3.900-3. Вып. 3/82	ПС2-24-К1	1	2500	
ПС3	3.900-3, Вып. 1/82	ПС2А^{а}-24-К1	1	1000	
ПС2	-КЖСИ- -ПС2-24-К1-01	ПС2-24-К1-01	1	2500	
ПС4		ПС2А^{б}-24-К1-01	1	1000	
ПС5		ПС2А^{а}-24-К1-02	1	1000	
ПС6		ПС2А^{а}-24-К1-01	1	1000	
Дм1	лист 12	Днище Дм1	1		
		Изделие соединительное			
		А-III-12 ГОСТ 5781-82			
	3.900-3 Вып. 2/82	е=250	4	0,88	Узел 2
		е=250	4	0,88	Узел 3

Схема расположения панелей перекрытия ФОм2

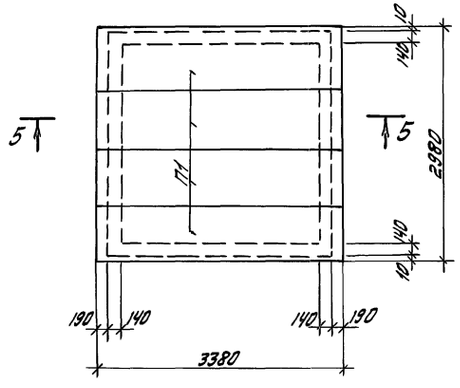

3-3

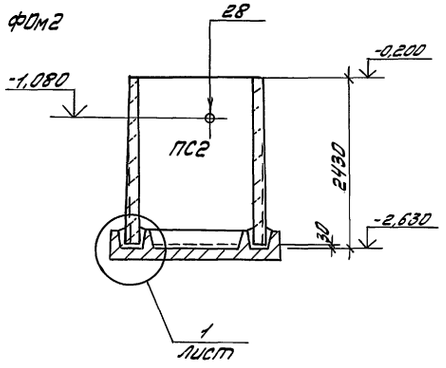

4-4

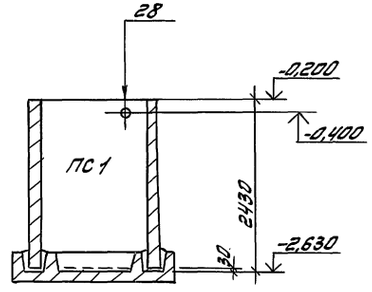

Все замаркированные узлы выполнить по серии 3.900-3, Вып. 2/82.

5-5

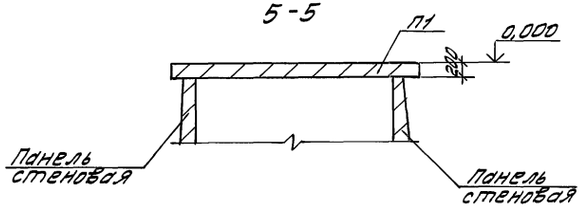

Инв. № подл.	Подп. и дата	Взам. инв. №	

Привязан			
Инв. №			

409-14-76.92 -КЖ

Здание наружной мойки строительных машин
Вариант - кирпичные стены

Инж. III к.	Баренбойм		Производственные помещения	Стадия	Лист	Листов
Зав. гр.	Каминская			Р	11	
Гл. спец.	Диколь					
Гл. спец. о	Высоцкий					
Нач. отд.	Даниляк		Приемный резервуар ФОм2 Схемы расположения панелей стен и перекрытия	ОДЕССКИЙ СТРОЙПРОЕКТ		
Н. контр.	Иваниченко					
ГИП	Булавин					

Дофталь

25281-02 23 Формат А2

Альбом 2

Днище Дм 1

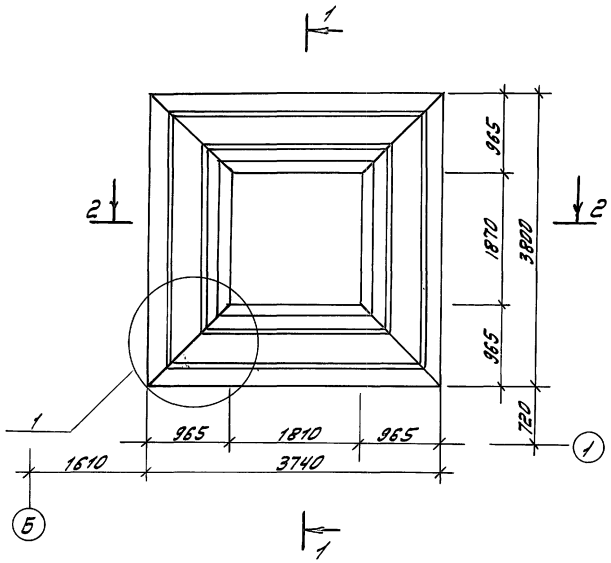

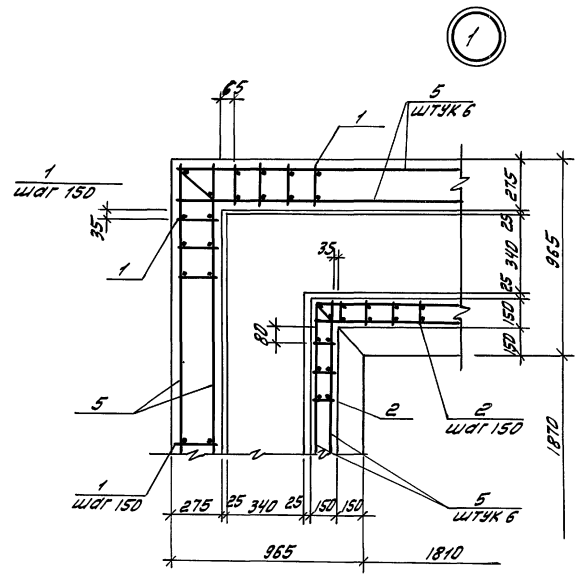

Спецификация днища Дм 1

Формат	Зона	Поз.	Обозначение	Наименование	Кол.	Примечание
				Сборочные единицы		
				Каркасы плоские		
А3		1	-КЖИ-Кр1...Кр4	Кр 1	96	
А3		2		Кр 2	70	
				Сетки арматурные		
А3		3	-КЖИ-С5,С6	С5	2	
А3		4	-КЖИ-С7,С8	С7	8	
				Детали		
Б4		5		А-I-6 ГОСТ 5781-82		
				ℓ = 155 п.м		34,5 кг
				Материалы		
				Бетон класса В12,5		7,2 м³

1-1

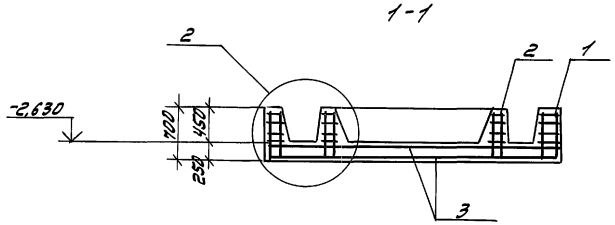

2-2

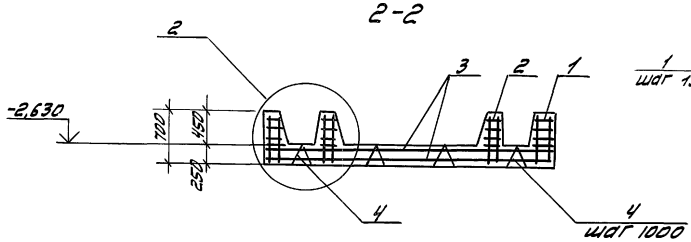

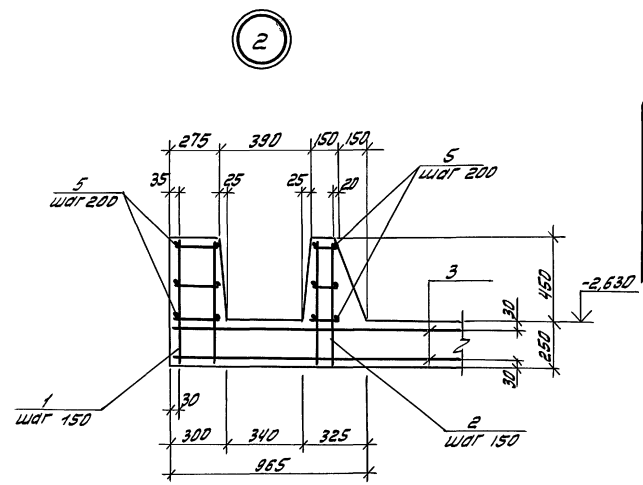

Ведомость расхода стали на элемент, кг

Марка элемента	Изделия арматурные						Изделия закладные						Общий расход
	Арматура класса					Всего	Арматура класса	Прокат марки				Всего	
	A III			A I			A III	Вст3кп2					
	ГОСТ 5781-82			ГОСТ 5781-82			ГОСТ 5781-82	ГОСТ 19903-74					
	ф16	ф12	Итого	ф6	Итого		ф6	Итого	δ=8			Итого	
Дм 1	372,0	277,0	649,0	26,5	26,5	675,5	0,2	0,2	4,6			4,6	4,8	680,3

				409-14-76.92 -КЖ
				Здание наружной мойки строительных машин
				Вариант – кирпичные стены
	Инж. II к.	Бареньбойн		Производственные помещения
Привязан	Зав. гр.	Камышская		Стадия: Р; Лист: 12; Листов:
	Гл. спец.	Анколь		
	Гл. спец.	Высоцкий		Приёмный резервуар ФОм2
	Нач. отд.	Данилюк		Днище Дм 1. узел 1,2
	Н. контр.	Иваниченко		ОДЕССКИЙ СТРОЙПРОЕКТ
Инв. №	ГИП	Булавин		

Добгаль

25281-02 24 Формат А2

Инв. № подл. | Подп. и дата | Взам. инв. №

Альбом 2

Осадкоуплотнитель ФОм 3

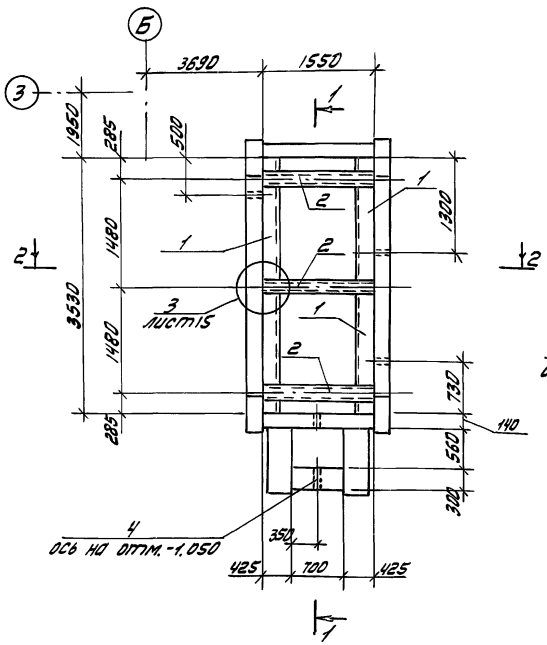

1 – 1

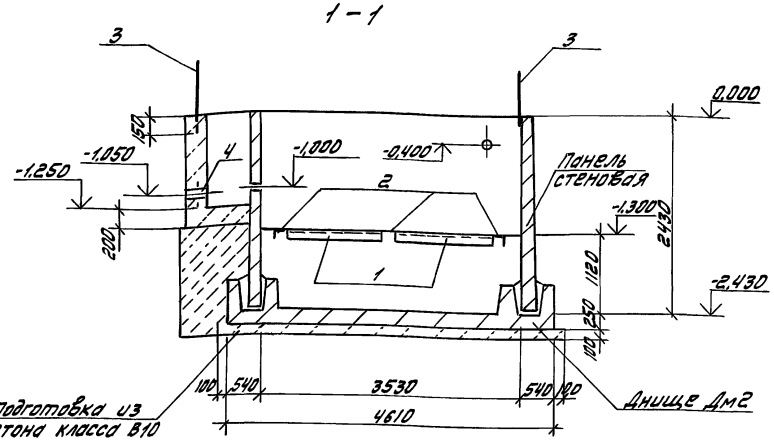

Спецификация монолитного бетона ФОм 3

Формат	Зона	Поз.	Обозначение	Наименование	Кол.	Примечание
				сборочные единицы		
				Изделия закладные		
		1	КЖИ-МН15	МН15	4	
		2	КЖИ-МН16	МН16	3	
		3	КЖИ-ОГ1	ограждение ОГ1		10.6 п/м
		4	5.900-2	сальник Ду 100, С=300	1	10,4 кг
				Материалы		
				Бетон класса В12,5	1,7	м³
				Бетон класса В10	1,8	м³

2-2

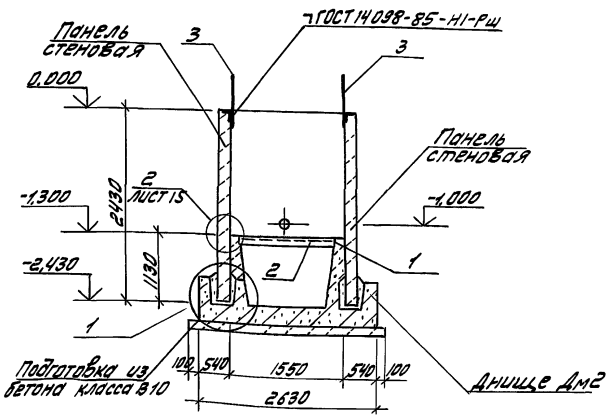

Ведомость расхода стали на элемент, кг

Марка элемента	Изделия закладные													Всего	Общий расход
	Арматура класса						Прокат марки								
	A III			A I			ВСт3 пс 6-1		ВСт3кп2		ВСт3пс 6-1				
	ГОСТ 5781-82			ГОСТ 5781-82			ГОСТ 8509-86		ГОСТ 8240-72		ГОСТ 19903-74				
	ф8		Итого	ф22		Итого	L 100×100×7		С18		δ=4		δ=10		
ФОм3	2,0		2,0	112,0		112,0	54,8		78,9		29,1		14,4	291,2	291,2

Схема расположения ограждения ФОм3

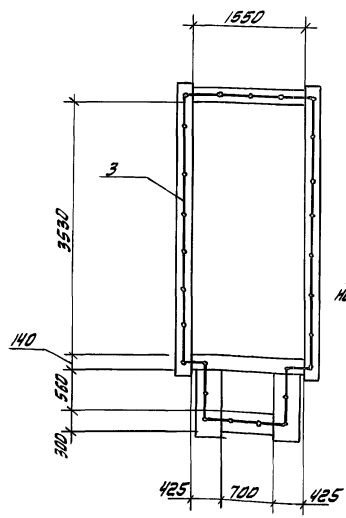

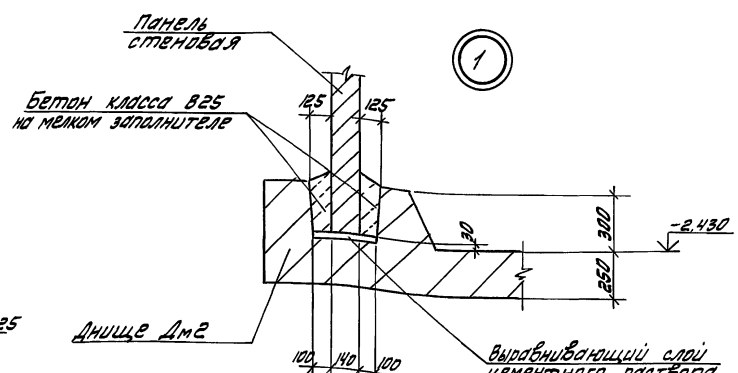

1. Схема расположения элементов стен см. лист 14.
2. В ведомость расхода стали на элемент сальник не внесён.

				409-14-76.92	- КЖС
				Здание наружной мойки строительных машин Вариант - кирпичные стены	
Инж. II к.	Баренбойм			Производственные помещения	Стадия: Р; Лист: 13; Листов:
Зав. гр.	Каминская				
Гл. спец.	Диколь				
Гл. спец.	Высоцкий				
Нач. отд.	Данилюк			Осадкоуплотнитель ФОм 3. Схема расположения ограждения ФОм 3 узел 1	ОДЕССКИЙ СТРОЙПРОЕКТ
Н. контр.	Иваничченко				
ГИП	Булавин				

Привязан

Инв. № подл. | Подпись и дата | Взам. инв. №

Инв. №

Копировал

Бланк 25281-02 25 Формат А2

Альбом 2

Схема расположения элементов стен ФОм3

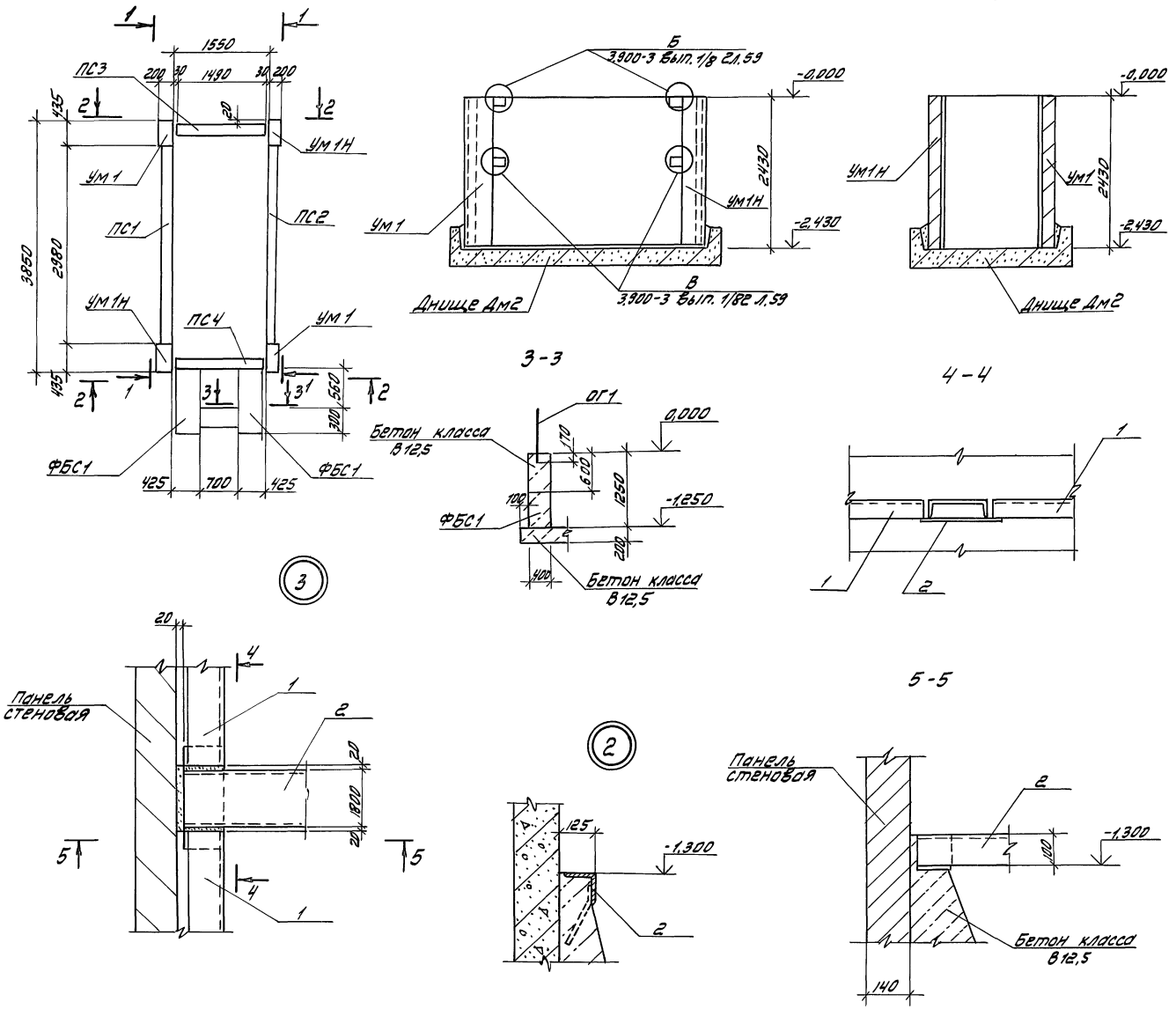

Спецификация к схеме расположения элементов ФОм3

Марка поз.	Обозначение	Наименование	Кол.	Масса ед. кг	Примечание
		Панели			
ПС1	3.900-3, вып. 3/82	ПС2-24-К1-02	1	2500	
ПС2		ПС2-24-К1-03	1	2500	
ПС3	3.900-3, вып. 1/82	ПС2Б-24-К1-01	1	1250	
ПС4		ПС2Б-24-К1-02	1	1250	
		Блоки стен подвала			
ФБС1	ГОСТ 13579-78	ФБС 9.4..6Т	2	390	
		Участки			
Ум1	лист 15	Ум1	2		
Ум1Н		Ум1Н	2		
		Днище			
Дм2	лист 15	Дм2	1		

Инж. II к.	Баренбойн		409-14-76.92		-КЖС
Зав. гр.	Каминская		Здание наружной мойки строительных машин Вариант - кирпичные стены		
Гл. спец.	Диколь		Производственные помещения	Стадия	Лист	Листов
Гл. спец. от.	Высоцкий			Р	14	
Нач. отд.	Данилюк		Осадкоуплотнитель ФОм3 Схема расположения элементов стен ФОм3. Узлы 2, 3.	ОДЕССКИЙ СТРОЙПРОЕКТ		
Н. контр.	Иваничёнко					
ГИП	Булавин					

Привязан

Инв. №

Копировал Довгаль

25281-02 26

Формат А2

Инв. № подл. | Подпись и дата | Взам. инв. №

Альбом 2

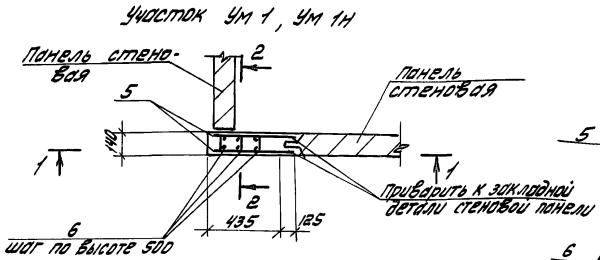

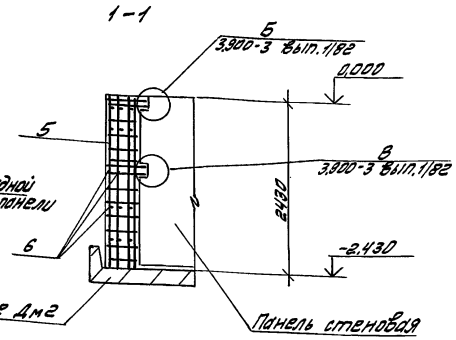

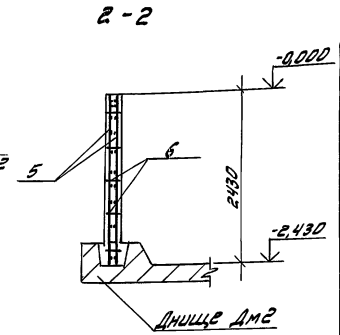

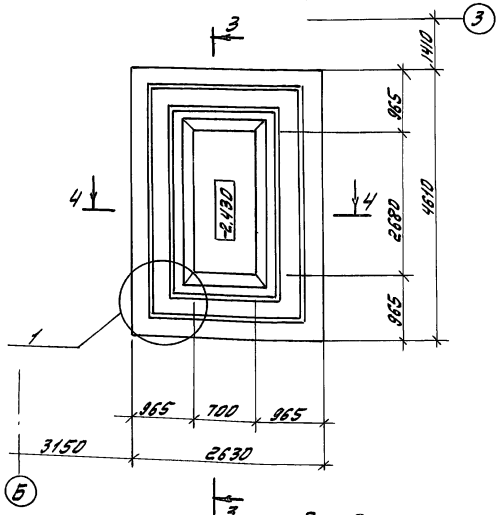

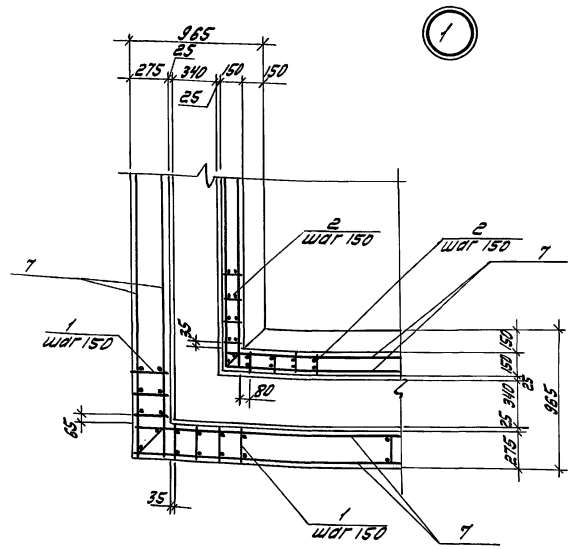

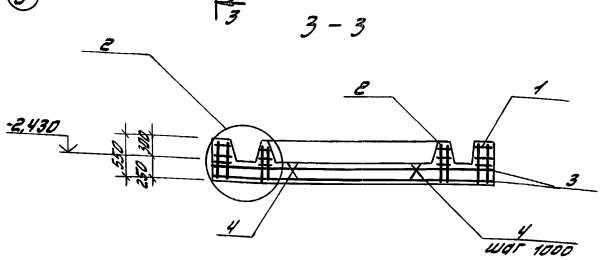

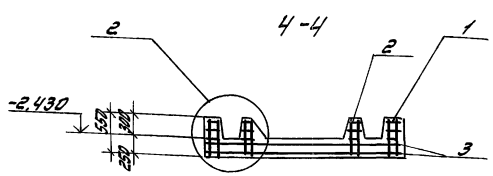

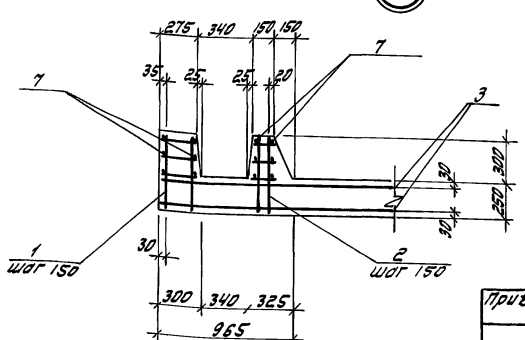

Спецификация на участки Ум 1, Ум 1н и днище Дм 2

Формат	Зона	Поз	Обозначение	Наименование	Кол. на исп. Ум 1 Ум 1н	Дм 1		Примечание
				Сборочные единицы:				
				Каркасы плоские				
А3		1	-КЖИ-КР1...КР4	КР3		88		
А3		2		КР4		71		
				Сетки				
А3		3	-КЖИ-С5,С6	С6		2		
А3		4	-КЖИ-С7,С8	С8		6		
А3		5	-КЖИ-С4	С4	2			
				Детали:				
				А-I-6 ГОСТ 5181-82				
Б4		6		ℓ=110	15			
Б4		7		ℓ=148,0				п.м.
				Материалы:				
				Бетон класса В 12,5	0,18	5,47		м³

Ведомость расхода стали на элемент, кг

Марка элемента	Изделия арматурные								Общий расход
	Арматура класса							Всего	
	А III				А I				
	ГОСТ 5781-82				ГОСТ 5781-82				
	ф20	ф12	ф16	Итого	ф6		Итого		
Ум 1, Ум 1Н	47.6	3.2		50.8	3,5		3.5	54.3	54.3
Дм 2		209.1	279.7	488.8	50,5		50,5	539,3	539,3

Поверхность Ум 1, Ум 1Н, торкретировать в два слоя с внутренней стороны общей толщиной 25 мм.

Инж. II к	Баренбойн		
Зав. гр.	Каминская		
Гл. спец.	Диколь		
Гл. спец. от.	Высоцкий		
Нач. отд.	Данилюк		
Н. контр.	Иваниченко		
ГИП	Булавин		

Привязан

Инв. N

409-14-76.92 -КЖС

Здание наружной мойки строительных машин
Вариант - кирпичные стены

Производственные помещения

Стадия	Лист	Листов
Р	15	

Осадкоуплотнитель Фом 3.
Участки Ум 1, Ум 1Н. Днище Дм 2.

ОДЕССКИЙ СТРОЙПРОЕКТ

Довгаль

25281-02 27

Формат А2

Инв. № подл. | Подпись и дата | Взам. инв. №

Альбом 2

1-1

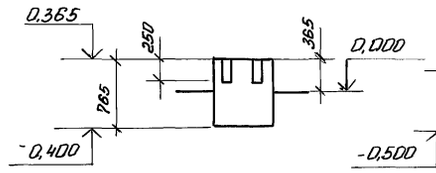

2-2

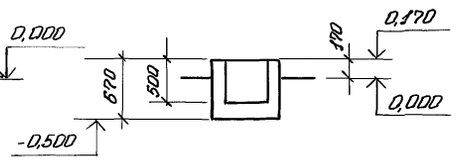

3-3

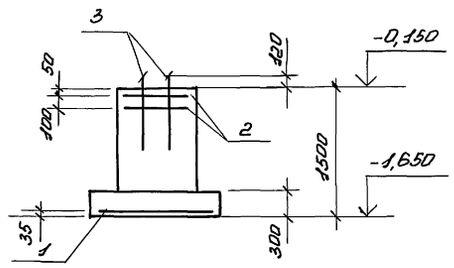

ФОм 4 ФОм 5 ФОм 6

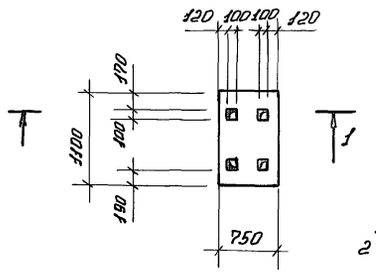

4-4

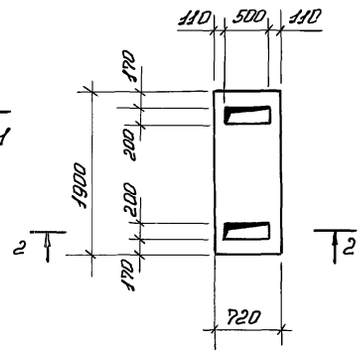

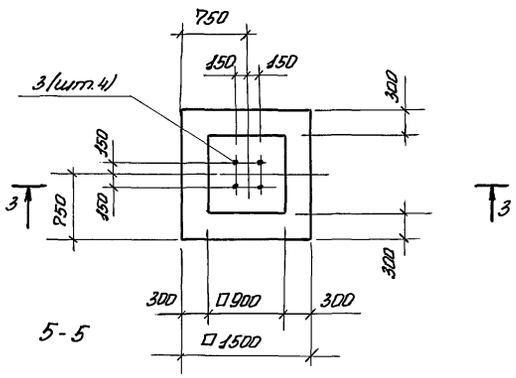

5-5

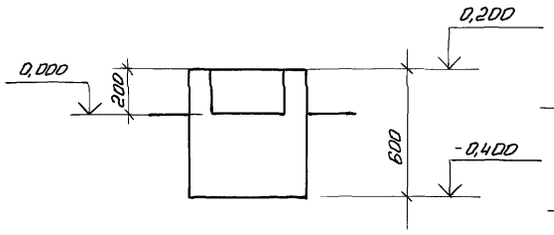

ФОм 7, ФОм 8

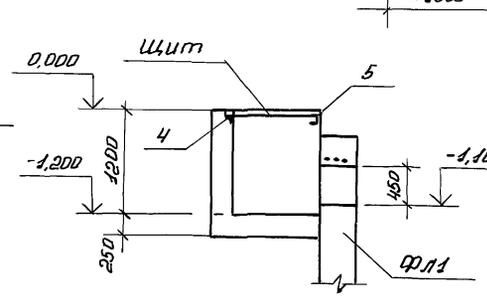

Прм1

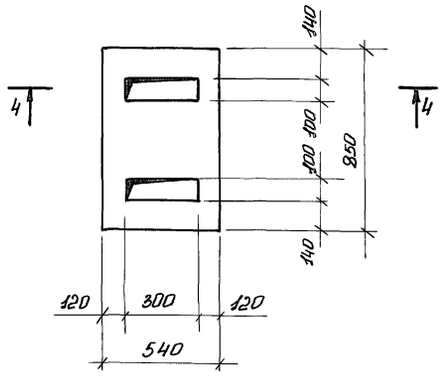

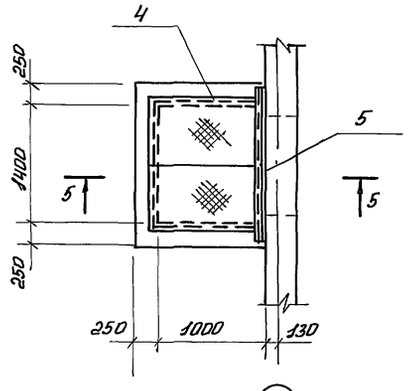

Г

1

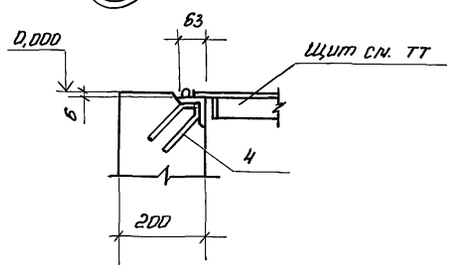

Спецификация фундаментов ФОм 4... ФОм 7 и Прм 1

Формат	Зона	Поз.	Обозначение	Наименование	Кол. на марку ФОм 4	5	6	7	Кол. на марку Прм			Примечание
				Сборочные единицы								
				Сетки								
		1	ГОСТ 23279-85	2С 12АIII-200 / 12АIII-200 145×145			1					21,6 кг
		2		2С 6АIII-200 / 6АIII-200 85×85			2					1,6 кг
				Изделия закладные								
		3	ГОСТ 24379.1-80	Болт 1.1М24×800ВСт3пс2			4					
		4	1.400-15, Вып. 1	МН555					3,4			Н
				Детали.								
				Швеллер 10 ГОСТ 8240-89 / ВСт3КП2 ГОСТ 535-79								
		5		ℓ = 1800					1			15,5 кг
				Материал								
				Бетон класса В12,5	0,33	0,6	1,7	0,14	1,7			м³

Ведомость расхода стали на элемент, кг

Марка элемента	Изделия арматурные: Арм. класса AI	AIII	Всего	Изделия закладные: Арм. класса AI	AIII	Прокат марки ВСт3кп2 ГОСТ 57.81-82 ф6	ф8	ГОСТ 8240-89 Г.10	ГОСТ 8509-86 L63×5	ГОСТ 24379.1-80 Болт М24	Всего	Общий расход
	ГОСТ 5781-82 В	12										
ФОм6	3,0	22,0	25,0							13,7	13,7	38,7
Прм1						0,7	1,0	15,5	16,3		33,5	33,5

Щиты замаркированы и внесены в спецификацию на листе 4.

Привязан:

Инв. №

Инж. пр.	Баренбой		
Зав. гр.	Каминская		
Гл. спец.	Диколь		
Гл. спец.	Высоцкий		
Нач. отд.	Данилюк		
Н. контр.	Иваниченко		
ГИП	Буловин		

409-14-76.92 — КЭМ

Здание наружной мойки строительных машин. Вариант - кирпичные стены.

Производственные помещения | Стадия Р | Лист 16 | Листов

Фундаменты ФОм 4... ФОм 7. Приямок ПРм 1. Узел 1

ОДЕССКИЙ СТРОЙПРОЕКТ

25281-02 28 Довгань О.

Формат А2

Взам. инв. № | Подп. и дата | Инв. № подл.

Альбом 2

Схема расположения балок покрытия и опорных подушек

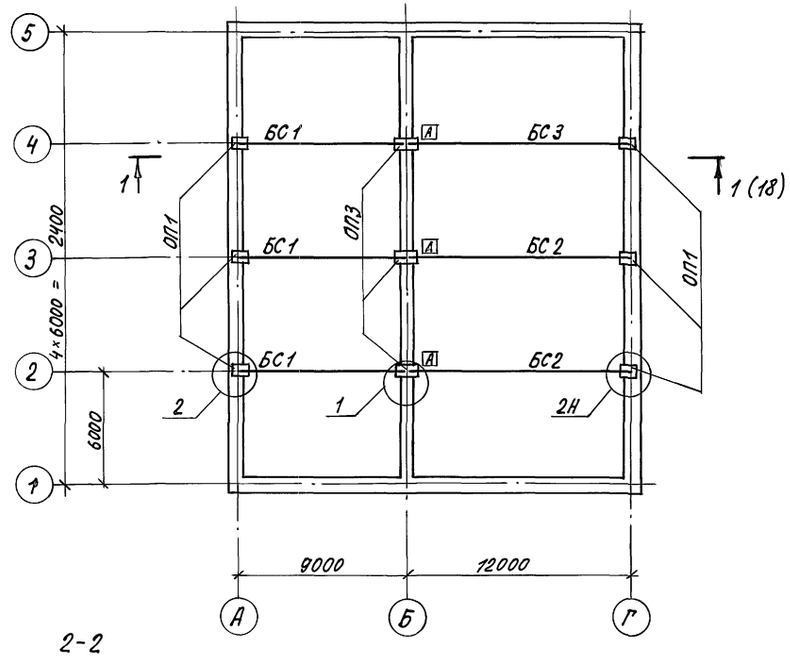

2-2

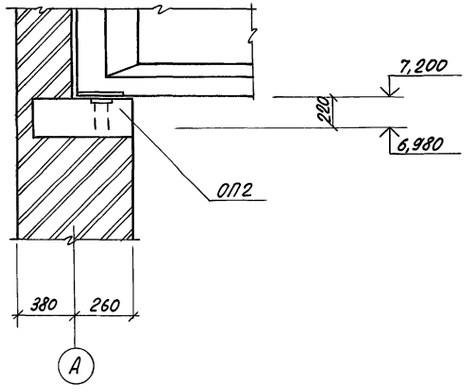

1-1

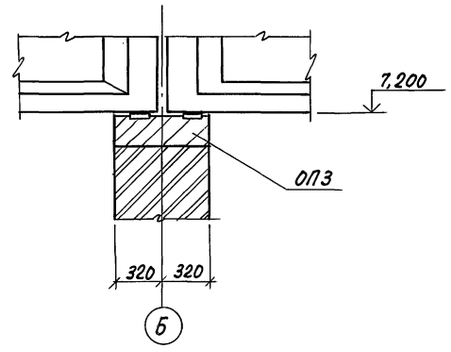

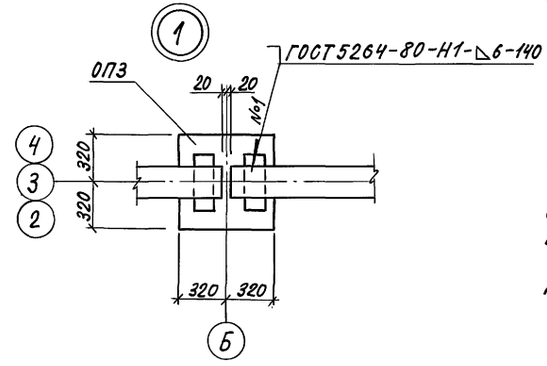

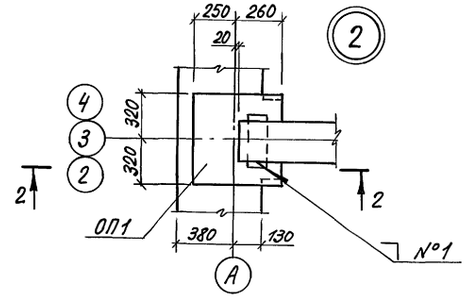

Спецификация к схеме расположения балок покрытия и опорных подушек

Поз. марка	Обозначение	Наименование	Кол.	Масса ед., кг	Примечан.
		Балки покрытия			
БС 1	КЖИ-БСП9.2-5АIVт-01	БСП 9.2-5АIVт-01	3	2750	
БС 2	КЖИ-1БСП12-5АтV-01	1БСП12-5АтV-01	2	4500	
БС 3	КЖИ-1БСП12-3АтV-01	1БСП12-3АтV-01	1	4500	
		Подушки опорные			
ОП 1	КЖИ-ОП1,ОП2	ОП 1	6		
ОП 3	КЖИ-ОП3	ОП 3	3		

1. На схеме знак А дан для ориентации балок при монтаже
2. Приварку балок к изделиям закладным, опорным плитам выполнить после окончательной выверки конструкций
3. Сварку производить электродами типа Э42 по ГОСТ 9467-75

				409-14-76.92	КЖ
Арх.	Слющук			здание наружной мойки строительных машин Вариант-кирпичные стены	
Инж. Тк.	Мулерман				
Зав. гр	Камінская			Производственные помещения	Стадия: Р; Лист: 17; Листов:
Гл. спец.	Диколь				
Гл. спец.	Высоцкий				
Нач. отд	Данилюк			схема расположения балок покрытия и опорных плит. Узлы 1,2	ОДЕССКИЙ СТРОЙПРОЕКТ
Н. контр	Иваниченко				
ГИП	Булавин				

Привязан:

Инв. №

Инв. № подл. | Подп. и дата | Взам. инв. №

Альбом 2

1-1

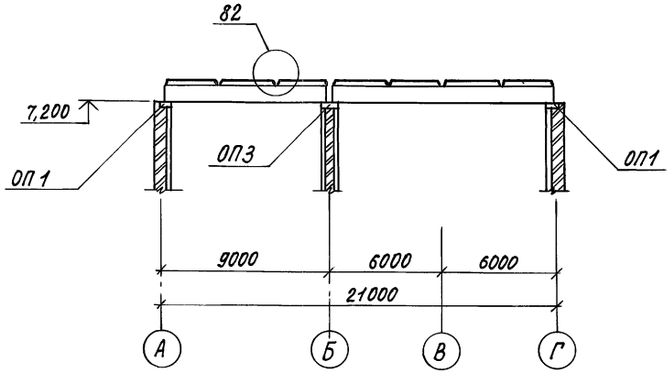

2-2

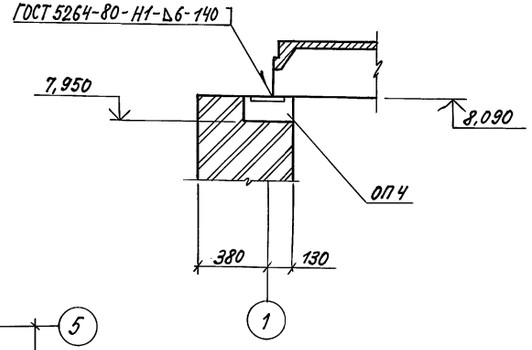

Схема расположения плит покрытия, стаканов и опорных подушек ОП4

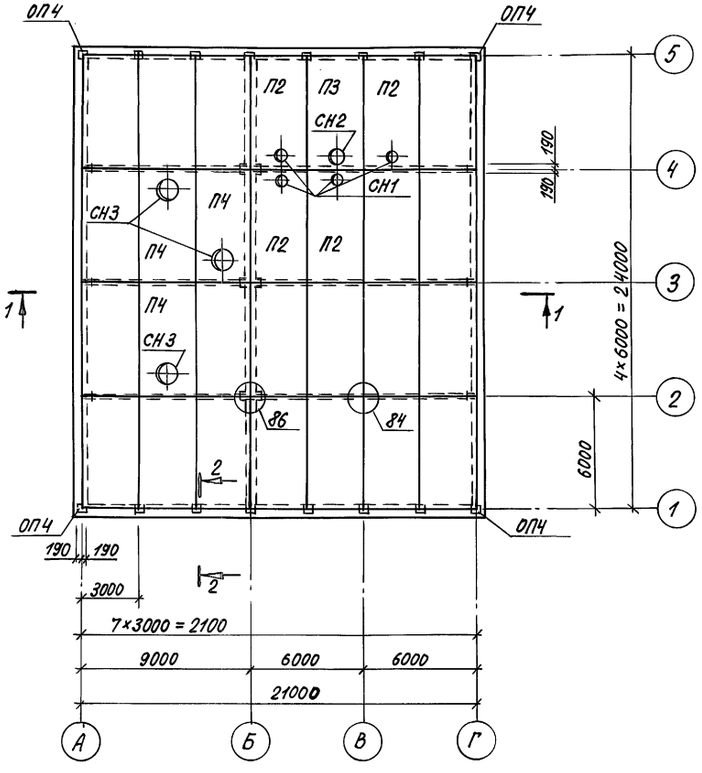

Спецификация к схеме расположения плит покрытия, стаканов и опорных подушек ОП4

Поз. марка	Обозначение	Наименование	Кол.	Масса ед.кг	Примечан.
		Плиты покрытия			
П1	1.465.1-10/82 вып. 1	1ПГ-3АтVП-240ЯН-400Л	20	2150	
П2		1ПВ4-4АтVП-240ЯН-400Л	4	2700	
П3		1ПВ7-4АтVП-240ЯН-400Л	1	2600	
П4		1ПВ10-4АтVП-240ЯН-400Л	3	2900	
		Стаканы			
СН1	1.494-24, вып. 1	СБ 4А-1	4	150	
СН2		СБ 7А-1	1	290	
СН3		СБ 10А-2	3	320	
		Подушки опорные			
ОП4	1.869.1-1	ОП 2,5-4	16	33	
		Изделия соединительные			
МС1	2.46015, вып.0	МС1	32		

1. Все незамаркированные плиты марки П1
2. Плиты покрытия приварить к изделиям закладным балок и опорных подушек не менее, чем по трем углам.
3. Крепление сборных железобетонных стаканов к плитам покрытия выполнить по узлу А серии 2.460-15, вып. 0
4. Швы между плитами заполнить мелкозернистым бетоном группы А класса В 15
5. На схемах узлы замаркированы частично, аналогичные узлы выполнить по замаркированным.
6. До замоноличивания швов между плитами установить изделия соединительные для крепления воздуховодов по комплекту -ОВ
7. Узлы замаркированы по серии 2.400-7, вып. 1
8. Схему расположения опорных подушек ОП1 и ОП3 см. на листе 17.

Инв.№подл. | Подп. и дата | Взам.инв.№

				409-14-76.92		— КЖ
Арх.	Сющук			Здание наружной мойки строительных машин		
Инж.Тк.	Мулерман			Вариант - кирпичные стены		
Зав.гр.	Катинская			Производственные помещения	Стадия	Лист	Листов
Гл.спец.	Диколь				Р	18	
Гл.спец.	Высоцкий						
Нач.отд.	Данилюк			Схема расположения плит покрытия, стаканов и опорных подушек ОП4	ОДЕССКИЙ СТРОЙПРОЕКТ	
Н.контр.	Иваниченко					
ГИП	Булавин					

Привязан:

Инв.№

25281-02 30 Копировал Соловьева Формат А2

Альбом 2

1-1

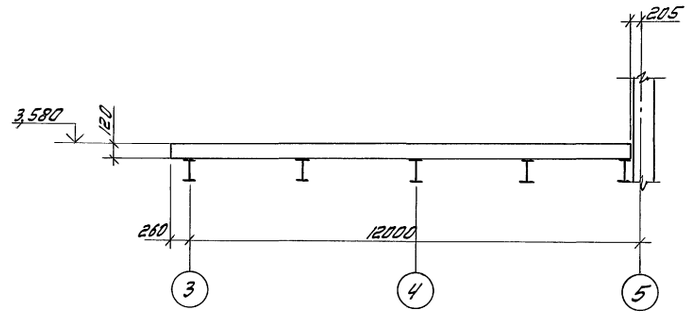

Плита Пм 1

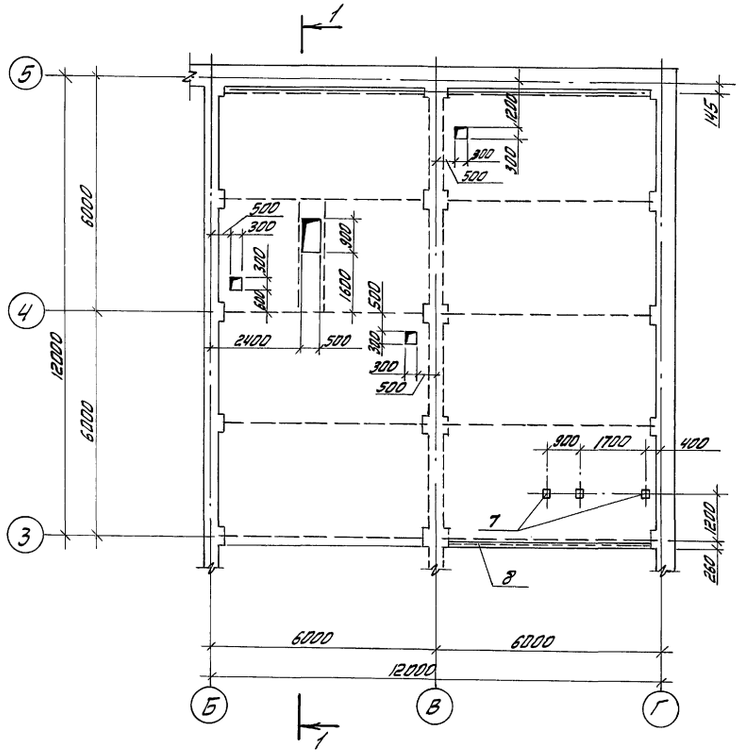

1. В местах отверстий и пилястр арматурные сетки вырезать по месту, после бетонирования плиты перекрытия и набора бетоном 70% прочности
2. Анкерные стержни установить по чертежам комплекта -КМ
3. На схеме армирования плиты Пм 1 анкерные стержни условно не показаны.
4. Схема расположения профилированного настила см. комплект чертежей -КМ.
5. В местах отверстий профилированный настил вырезать после бетонирования.

				409-14-76.92 -КЖ	
Инж.	Юнак			Здание наружной мойки строительных машин вариант - кирпичные стены	
Инж. II кат.	Бардакова				
Зав. гр.	Каминская			Производственные помещения	Стадия: Р; Лист: 19; Листов:
Гл. спец.	Диколь				
Гл. спец.	Высоцкий				
Нач. отд.	Данилюк			Плита Пм 1	ОДЕССКИЙ СТРОЙПРОЕКТ
Н. контр.	Иванищенко				
ГИП	Булавин				

Привязан

Инв. №

Копировал

Бобгаль 25281-02 31 Формат А2

Инв. № подл. | Подп. и дата | Взам. инв. №

Альбом 2

Схема армирования плиты Пм 1.

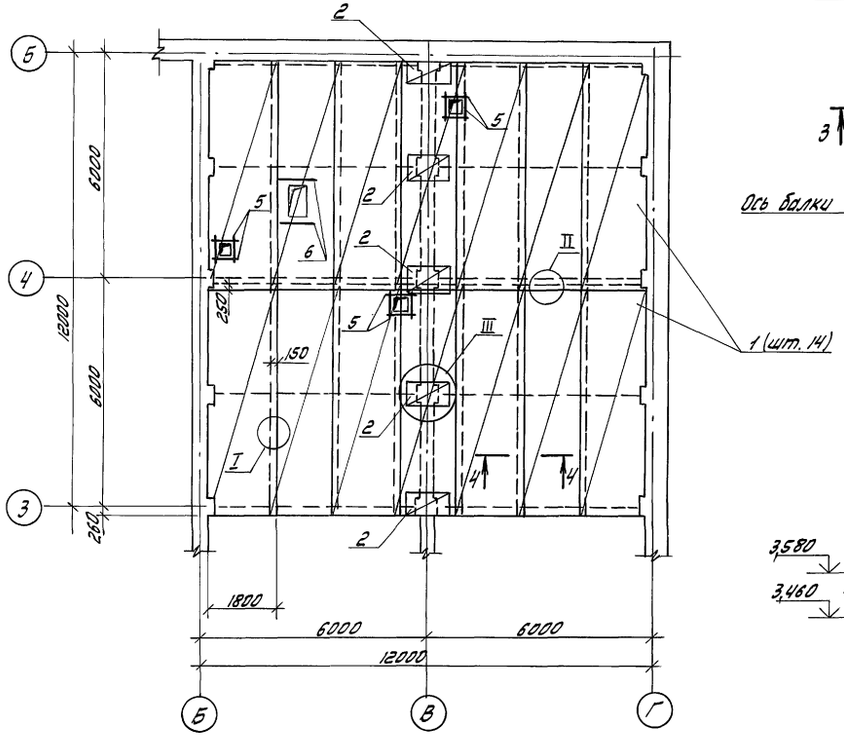

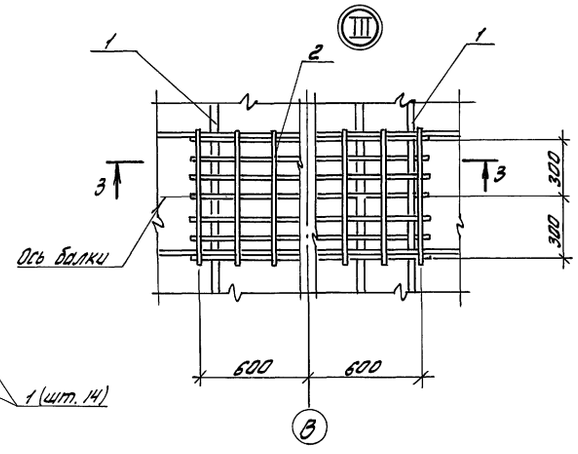

3-3

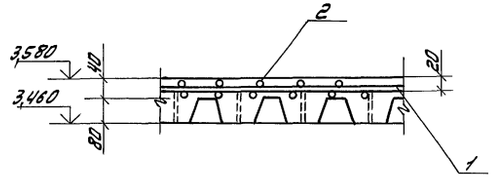

Спецификация плиты Пм 1

Формат	Зона	Поз.	Обозначение	Наименование	Кол.	Примечание
				Сборочные единицы		
				Сетки		
		1	ГОСТ 23279-85	4С $\frac{8\text{-А-III-200(150)}}{8\text{-А-III-200}}$ 180×615 $\frac{25+125}{25}$	14	
		2	-КЖИ-С10	С10	5	
				Каркас плоский		
		3	КЖИ-КР5...КР9	КР5	146	
				Изделия закладные		
		7	1.400-15 вып. 1	МН 105-6	3	
		8		МН 548	5,5	п.м
				Детали		
				А-III-16 ГОСТ 5781-82		
		4		ℓ=110	520	0,17кг
		5		ℓ=1300	24	2,1кг
		6		ℓ=1500	4	2,4кг
				Материалы		
				Бетон марки В15	11,4	м³

Ведомость расхода стали на элемент, кг

Марка элемента	Изделия арматурные									Изделия закладные								Общий расход
	Арматура класса								Всего	Арм. класса		Прокат марки					Всего	
	Вр-I		А-III		А-III					А-III		ВСт 3 кп2						
	ГОСТ 6727-80		ГОСТ 5781-82		ГОСТ 5781-82					ГОСТ 5781-82		ГОСТ 8509-86		ГОСТ 19903-74				
	ф3	Итого	ф6	Итого	ф8	ф16		Итого		ф8	Итого	L50×5	Итого	-δ-6	-δ8	Итого		
Пм 1	1,4	1,4	9,8	9,8	1552,2	148,4		1700,6	1711,8	2,5	2,5	20,9	20,9	1,5	1,2	2,7	26,1	1737,9

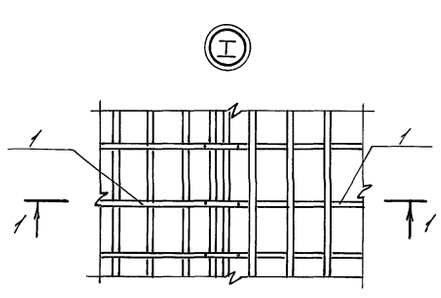

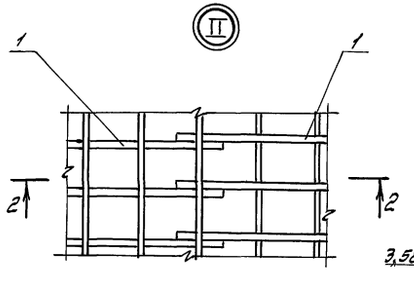

4-4

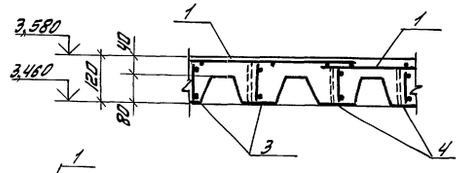

1-1

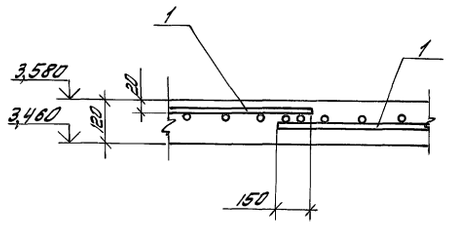

2-2

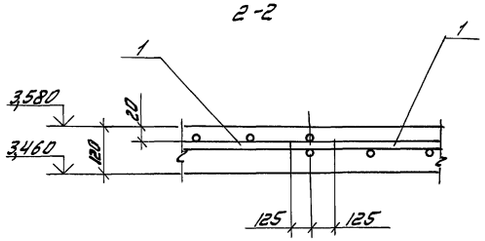

Инж.	Юнак		
Инж. II кат.	Барданова		
Зав. гр.	Каминская		
Гл. спец.	Диколь		
Гл. спец.	Высоцкий		
Нач. отд.	Данилюк		
Н. контр.	Иваничечко		
ГИП	Булавин		

Привязан:

Инв. №

409-14-76.92 -КЖС

Здание наружной мойки строительных машин. Вариант - кирпичные стены

Производственные помещения

Стадия	Лист	Листов
Р	20	

Схема армирования плиты Пм 1, узлы I... III.

ОДЕССКИЙ СТРОЙПРОЕКТ

Копировал

Довгаль 25281-02 32 Формат А2

Инв. № подл. | Подп. и дата | Взам. инв. №

Альбом 2

Ведомость рабочих чертежей основного комплекта -КМ

Лист	Наименование	Примечание
1	Общие данные	
2	Техническая спецификация металла (начало)	
3	Техническая спецификация металла (продолжение)	
4	Техническая спецификация металла (окончание)	
5	Ведомость металлоконструкций по видам профилей	
6	Схемы расположения балок площадки на отм. 3,460 и листов профнастила	
7	Схема расположения балок площадки на отм. 4,500	
8	Узлы 1...4	
9	Схемы расположения балок на отм. -0,160 и 5,900. Узлы 5;6	
10	Схемы расположения подвесных крановых путей и неподвижных опор. Узлы 7;8	
11	Схемы расположения элементов типовых лестниц и ограждений	
12	Спецификация к схеме расположения элементов типовых лестниц и ограждений. Узел 9	

Ведомость ссылочных и прилагаемых документов

Обозначение	Наименование	Примечание
	Ссылочные документы	
1.426.2-6, вып. 1	Балки путей подвесного тр-та	
	Лестницы, площадки, стремянки и ограждения стальные производственных зданий промышленных предприятий	
1.450.3-6 вып. 0-1		
2.440-2 вып. 1	Узлы стальных конструкций производственных зданий промышленных предприятий	

Нагрузки и расчетные данные

1. Нормативное значение веса снегового покрова 1,0 кПа (100 кгс/м²) для III района СССР по СНиП 2.01.07-85 „Нагрузки и воздействия";

2. Нормативное значение ветрового давления 0,23 кПа (23 кгс/м²) - для I района СССР по СНиП 2.01.07-85.

3. Нагрузка на технологические площадки в местах, свободных от оборудования 4 кПа (400 кгс/м²).

Крановые нагрузки

4. На участке между осями Б-В и 1-3 один подвесной электрический кран Q=2т; L=4,2м, по ГОСТ 25546-82.

Условные обозначения

- Шов сварной заводской сплошной
- То же прерывистый
- Шов сварной монтажный сплошной
- То же прерывистый

Общие указания

1. Металлоконструкции запроектированы в соответствии со СНиП 2.01.07-85 „Нагрузки и воздействия" и СНиП II-23-81 „Стальные конструкции".

2. При проектировании конструкций подбор сечений профилей и назначение марок сталей производились с учетом постановления №28 от 21 ноября 1986 года с применением сокращенного сортамента металлопроката.

3. Все заводские соединения - сварные, монтажные - на болтах нормальной точности по ГОСТ 7798-70 и сварке по ГОСТ 5264-80 согласно узлам.

4. Материалы для сварки применять в соответствии с таблицей 55 по СНиП II-23-81 „Стальные конструкции".

5. При изготовлении и приемке стальных конструкций соблюдать требования СНиП III-18-75 „Металлические конструкции": при монтаже - СНиП 3.03.01-87 „Несущие и ограждающие конструкции".

6. После монтажа конструкций гайки постоянных болтов закрепить путем постановки контргаек или пружинных шайб.

7. В узлах и деталях показаны соединения элементов между собой размеры сварных швов, фасонок, количество и диаметры болтов определять по расчетным усилиям, указанным в таблице элементов, конструктивные элементы, для которых не приведены усилия, крепить на болтах м16 или сварке с размерами сварного шва, равной наименьшей толщине свариваемых элементов по ГОСТ 5264-80

8. Материал конструкций указан в таблицах технической спецификации металла.

9. Защиту от коррозии выполнить окраской двумя слоями эмали по 1189 по ТУ 6-10-1710-86. Толщиной 60 мкм в соответствии с требованиями СНиП 2.03.11-85 „Защита строительных конструкций от коррозии".

Типовой проект разработан в соответствии с действующими нормами, правилами, инструкциями и государственными стандартами и предусматривает мероприятия, обеспечивающие взрывобезопасность и пожаробезопасность при эксплуатации здания.

Главный инженер проекта /Булавин/

Инв.№ подл. | Подп. и дата | Взам. инв.№

Привязан

Инв.№

409-14-76.92 -КМ

Инж. I к.	Кириченко	
Арх. III к.	Сюшук	
Зав. гр.	Каминская	
Гл. спец.	Диколь	
Гл. спец.	Высоцкий	
Нач. отд.	Данилюк	
Н. контр.	Иваниченко	
ГИП	Булавин	

Здание наружной мойки строительных машин
Вариант - кирпичные стены

Производственные помещения

Стадия	Лист	Листов
Р	1	12

Общие данные

ОДЕССКИЙ СТРОЙПРОЕКТ

Копировал Соловьева 25284-02 33 Формат А2

Альбом 2

Вид профиля и ГОСТ	Марка металла и ГОСТ	Обозначение и размер профиля мм	№ п/п	Код: марки металла	Код: виды профиля	Код: размеры профиля	Количество шт.	Длина, мм	Масса металла по элементам конструкций, т: Подвесные крановые пути (526235)	Рабочие площадки (526233)	Балки технологические	Стойки площадок	Настил площадок						Общая масса т	Масса потребности в металле по кварталам (заполняется изготовителем), т: I	II	III	IV	Заполняется ВЦ
									Код элементов конструкций															
1	2	3	4	5	6	7	8	9	526235	526233														
Двутавры стальные горячекатаные с параллельными гранями полок ГОСТ 26020-83	ВСт3псВ-1 ТУ14-1-3023-80	I 35Б1	1							0,4									0,4					
		I 30Б1	2							2,1									2,1					
		I 23Б1	3							0,8	1,1								1,9					
		I 23Ш1	4									0,3							0,3					
	Итого		5							3,3	1,1	0,3							4,7					
Всего профиля			6							3,3	1,1	0,3							4,7					
Балки двутавровые и швеллеры стальные специальные ТУ-2-427-80	ВСт3Гпс5 ГОСТ 380-71	I 36М	7						1,4										1,4					
	Итого		8	12360					1,4										1,4					
Двутавры стальные горячекатаные ГОСТ 8239-89	ВСт3сп5-1 ТУ14-1-3023-80	I 20	9								1,2								1,2					
	Итого		10								1,2								1,2					
Швеллеры стальные горячекатаные ГОСТ 8240-89	ВСт3пс6 ГОСТ 380-71	С24	11								1,2								1,2					
	Итого		12	12300							1,0								1,0					
	ВСт3пс6-1 ТУ14-1-3023-80	С20	13								1,0								1,0					
		С16П	14							0,5	0,4								0,9					
	Итого		15																0,5					
	ВСт3кп2 ГОСТ 380-71	С14П	16							0,5	0,4								0,9					
										0,2									0,2					
	Итого		17	11240																				
Всего профиля			18							0,2									0,2					
										0,7	1,4								2,1					

Инв. № подл. | Подп. и дата | Взам. инв.

Привязан

Инв. №

Инж. Тк	Кириченко	
Зав. гр.	Каминской	
Гл. спец.	Диколь	
Гл. спец.	Высацкий	
Нач. отд.	Даниленок	
Н. контр.	Иваниченко	
Гип	Булавин	

409-14-76.92 -КМ

Здание наружной пойки строительных машин. Вариант - кирпичные стены

Производственные помещения

Стадия	Лист	Листов
Р	2	

Техническая спецификация металла (начало)

ОДЕССКИЙ СТРОЙПРОЕКТ

Альбом 2

Вид профиля и ГОСТ	Марка металла и ГОСТ	Обозначение и размер профиля мм	№ п/п	Код: Марки металла	Код: Виды профиля	Код: Размеры профиля	Количество шт.	Длина, мм	Масса металла по элементам конструкций, т: Подвесные крановые пути	Рабочие площадки	Балки технологические	Стойки площадок	Настил площадок					Общая масса, т	Масса потребности в металле по кварталам (заполняется изготовителем), т: I	II	III	IV	Заполняется ВЦ
									Код элементов конструкций													
1	2	3	4	5	6	7	8	9	526235	526233												
Уголки стальные равнополочные ГОСТ 8509-86	ВСт3пс6-1 ТУ14-1-3023-80	L 75х6	19							0,1							0,1					
	Итого		20							0,1							0,1					
	ВСт3 кп2 ГОСТ 380-71	L 63х5	21								0,2	0,1					0,3					
	Итого		22	11240							0,2	0,1					0,3					
Всего профиля			23							0,1	0,2	0,1					0,4					
Прокат листовой горячекатальный ГОСТ 19903-74	ВСт3пс6-1 ТУ14-1-3023-80	S 20	24									0,1					0,1					
		S 14	25						0,2								0,2					
		S 10	26							0,2							0,2					
		S 8	27						0,1	0,1							0,2					
	Итого		28						0,3	0,3		0,1					0,7					
	ВСт3 кп2 ГОСТ 380-71	S 8	29									0,1					0,1					
		S 6	30							0,2							0,2					
	Итого		31	11240						0,2		0,1					0,3					
Всего профиля			32						0,3	0,5		0,2					1,0					
Профили стальные гнутые с трапециевидными гофрами и рифами ТУ67-452-82	Ст3 кп ГОСТ 380-71	Н80А-594-1,0	33										2,2				2,2					
	Итого		34										2,2				2,2					
Швеллеры стальные гнутые равнополочные ГОСТ 8278-83	ВСт3сп2 ГОСТ 380-71	ГнС 80х50х4	35						0,1								0,1					
	Итого		36																			
Листы стальные с ромбическим и чечевичным рифлением ГОСТ 8568-77	ВСт3 кп2 ГОСТ 380-71	-РИФ S5	37						0,1								0,1					
	Итого		38	11240						1,5							1,5					
										1,5							1,5					

Инв. № подл. | Подп. и дата | Взам. инв. №

Инж. Тк.	Кириченко		
Зав. гр.	Капинская		
Гл. спец.	Дикроль		
Гл. спец.	Высоцкий		
Нач. отд.	Асницюк		
Н. контр.	Иванченко		
Гип	Бупавин		

привязан:

инв. №

409-14-76.92 -КМ

Здание наружной пайки строительных машин. Вариант - кирпичные стены

Производственные помещения

Стадия	Лист	Листов
Р	3	

Техническая спецификация металла (продолжение)

ОДЕССКИЙ СТРОЙПРОЕКТ

Альбом 2

Вид профиля и ГОСТ	Марка металла и ГОСТ	Обозначение и размер профиля мм	№ п/п	Код: Марки металла	Код: Виды профиля	Код: Размеры профиля	Количество шт.	Длина мм	Масса металла по элементам конструкций, т: Подвесные крановые пути (526235)	Рабочие площадки (526233)	Балки технологические	Стойки площадок	Настил площадок	Общая масса, т	Масса потребности в металле по кварталам (заполняется изготовителем), т: I	II	III	IV	Заполняется ВЦ
									Код элементов конструкций										
1	2	3	4	5	6	7	8	9	526235	526233									
Итого масса металла			39						1,8	6,1	3,9	0,6	2,2	14,6					
Типовые лестницы площадки ограждения	Лист N12		40											0,9					
Всего масса металла			41						1,8	6,1	3,9	0,6	2,2	15,5					
В том числе по маркам	ВСт3Гпс5		42						1,4					1,4					
	ВСт3сп5-1		43								1,2			1,2					
	ВСт3сп2		44						0,1					0,1					
	ВСт3пс6		45								1,0			1,0					
	ВСт3пс6-1		46						0,3	4,2	1,5	0,4		6,4					
	Ст3кп		47										2,2	2,2					
	ВСт3кп2		48							1,9	0,2	0,2		3,2					

Инв.№ подл. | Подп. и дата | Взам. инв.№

привязан

Инв.N

Инж. I к.	Кириченко	
Зав. гр.	Капинская	
Гл. спец.	Диколь	
Гл. спец.	Высоцкий	
Нач. отд.	Данилюк	
Н. контр.	Иваниченко	
Гип	Бупавин	

409-14-76.92 -КМ

Здание наружной пайки строительных машин. Вариант - кирпичные стены

Производственные помещения

Стадия	Лист	Листов
Р	4	

Техническая спецификация металла (окончание)

ОДЕССКИЙ СТРОЙПРОЕКТ

Копировал Давгаль 25281-02 36 Формат А2

Альбом 2

Наименование конструкций по номенклатуре прейскуранта N01-09	Позиции по прейскуранту N01-09	№ п/п	Код конструкций	Масса конструкций: Всего стали повышенной и высокой прочности	По видам профилей: Балки и швеллеры	Широкополочные двутавры	Крупносортная сталь	Среднесортная сталь	Мелкосортная сталь	Толстолистовая сталь	Универсальная сталь	Тонколистовая сталь	Гнутые и гнутосварные профили	Трубы	Прочие	Всего	Всего с учетом 190 на массу напл. металла	Количество	Серия типовых конструкций
1	2	3	4	5	6	7	8	9	10	11	12	13	14	15	16	17	18	19	20
Типовые конструкции																			
Лестницы, площадки, ограждения		1											0,9			0,9	0,9		1.450.3-6 вып. 0-1
Нетиповые конструкции																			
Подвесные крановые пути		2			1,4					0,3			0,1			1,8	1,8		
Рабочие площадки		3			4,1		0,1			0,5					1,5	6,2	6,3		
Балки технологических площадок		4			3,8		0,2									4,0	4,0		
Стойки площадок		5				0,3	0,1			0,2						0,6	0,6		
Настил площадок		6													2,3	2,3	2,3		
Итого с учетом 3% на уточнение массы в чертежах КМД		7			9,3	0,3	0,4			1,0			1,0		3,8	15,8			
Итого с учетом на отходы 3,7%		8			9,6	0,3	0,4			1,0			1,0		3,9	16,2			
Приведенная к обычным профилям масса металла с учетом 3% на уточнение массы в чертежах КМД и 3,7% на отходы		9			9,6	0,3	0,4			1,0			1,1		3,9	16,3			
Разница приведенной и натуральной массы		10														0,1			
Распределение массы металла по пределам текучести с учетом 3% и 3,7%			МПа																
			235-255													1,3			
			225-245													9,4			
			185-235													5,8			
Приведенная к стали углеродистой обыкновенного качества по ГОСТ 380-71 масса металла с учетом 3% на уточнение массы в чертежах КМД и 3,7 на отходы																16,6			
Всего проведенная масса металла с учетом 3% на уточнение массы в чертежах КМД и 3,7% на отходы																16,7			

В графах 5...17 (строки 1... 6) масса определена по технической спецификации с учетом уточнения массы конструкций в чертежах КМД в размере 3% от массы профилей.
В графе 18 дополнительно учтена масса наплавленого металла в размере 1% от массы профилей. Масса наплавленного металла в графе 18 не учтена для конструкций, не имеющих сварных швов.

Взам. инв. №

Подп. и дата

Инв. № подл.

Привязан

Инв. №

Инж. I к.	Кириченко	
Зав. гр.	Коминская	
Гл. спец.	Диколь	
Гл. спец.	Высоцкий	
Нач. отд.	Данилюк	
Н. контр.	Иваниченко	
ГИП	Булавин	

409-14-76.92 -КМ

Здание наружной мойки строительных машин. Вариант-кирпичные стены.

Производственные помещения.

Стадия	Лист	Листов
Р	5	

Ведомость металлоконструкций по видам профилей.

ОДЕССКИЙ СТРОЙПРОЕКТ

Альбом 2

Схема расположения балок площадки на отм. 3,460

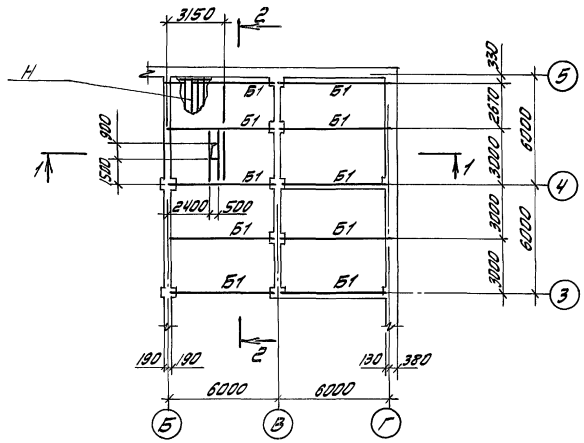

Схема расположения листов профнастила площадки

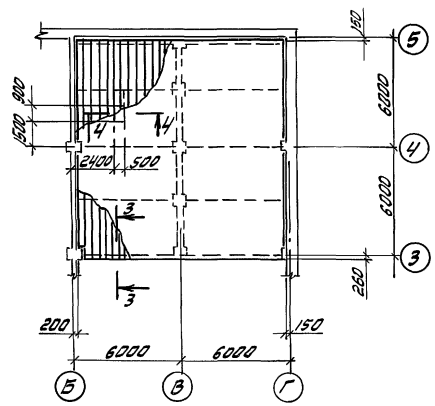

1-1

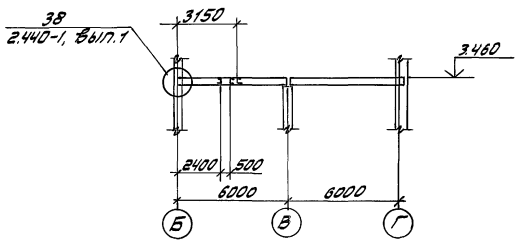

3-3

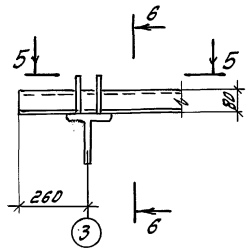

6-6

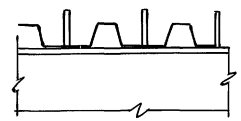

5-5

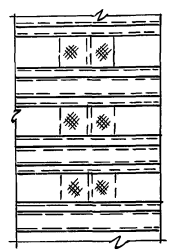

4-4

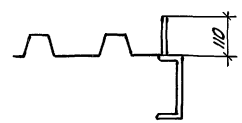

2-2

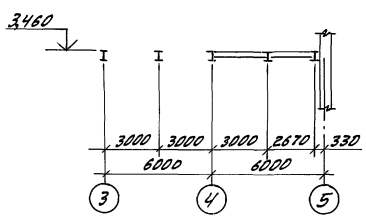

Ведомость элементов									
Марка	Сечение			Опорные усилия			Группа констр.	Марка металла	Примечание
	Эскиз	Поз.	Состав	M_1 кНм	N_1 кН	Q_1 кН			
Б1	I		I 30Б1					ВСт3пс6-1	
Б2	[		[14П					ВСт3кп2	
Н	∿∿∿		Н80А-S74-1.0					Ст3кп	

1. Профилированный настил уложить узкими полками вверх.
2. Для обеспечения совместной работы профнастила с бетоном листы профнастила в местах пересечения с крайними балками закрепить стержнями А-III-16 ℓ = 110мм по две штуки в каждой гофре на пересечении с промежуточными балками - по одной шт в каждой гофре и в местах опирания на обрамляющие отверстия балки по одной шт в каждой гофре. Сварку стержней производить втавр через профнастил.
3. Соединение элементов профнастила между собой выполняется комбинированными заклёпками ЗК-10 по ТУ48-0401-126-87, шагом 300мм.
4. Материал элементов профнастила - сталь рулонная оцинкованная по ГОСТ 14918-80, марки Ст3кп по ГОСТ 380-71.
5. Отверстия в элементах профнастила выполнить после бетонирования.
6. Профнастил в местах колонн вырезать по месту.
7. Все незамаркированные балки марки Б2.

				409-14-76.92			-КМ
				Здание наружной мойки строительных машин. Вариант - кирпичные стены			
Инж. I к.	Кириченко			Производственные помещения	Стадия	Лист	Листов
Зав. гр.	Каминская				Р	6	
Гл. спец.	Диколь						
Гл. спец.	Высоцкий						
Нач. отд.	Данилюк			Схемы расположения балок площадки на отм. 3,460 и листов профнастила.	ОДЕССКИЙ СТРОЙПРОЕКТ		
Н. контр.	Иваниченко						
ГИП	Булавин						

Привязан

Инв. №

Инв. № подл. | Подпись и дата | Взам. инв. №

Довгаль

25281-02 38 Формат А2

Альбом 2

Схема расположения балок площадки на отм. 4.500

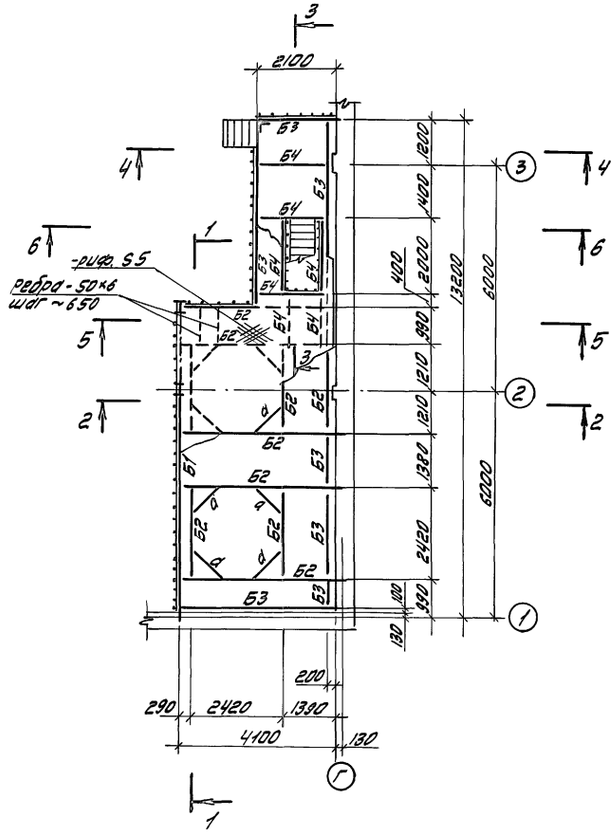

1-1

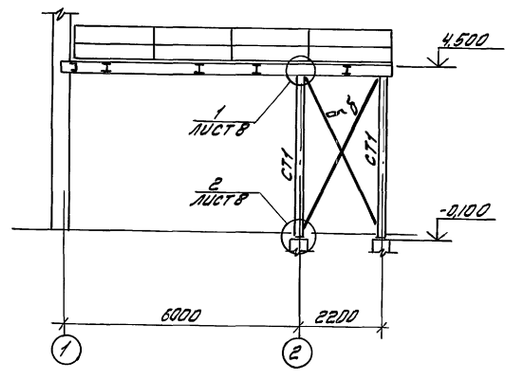

5-5

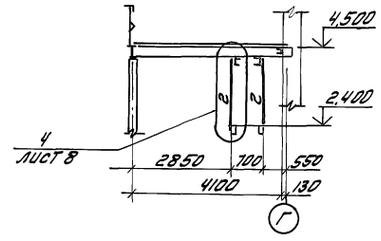

6-6

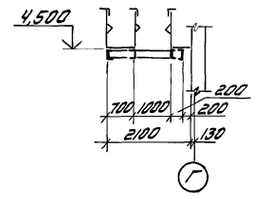

3-3

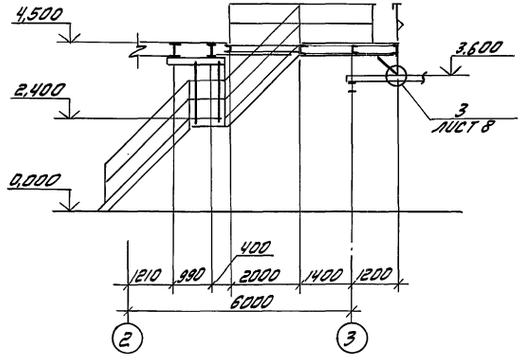

Ведомость элементов

Марка	Сечение эскиз.	Поз.	Состав	Опорные усилия M, кНм	Опорные усилия N, кН	Опорные усилия Q, кН	Группа констр.	Марка металла	Примечание
Б1	I		I 35Б1	165.8		6.4			
Б2	I		I 23Б1	68		2.7		ВСт3пс6-1	
Б3	[		[16П						
Б4	[		[14П					ВСт3кп2	
СТ1	I		I 23Ш1						по гибкости
СТ2	L		L 75×6					ВСт3пс6-1	
а	[		[16П						
б	⊥L		2 L 63×5					ВСт3кп2	
в	L		L 50×5						
г	L		L 75×6					ВСт3пс6-1	

2-2

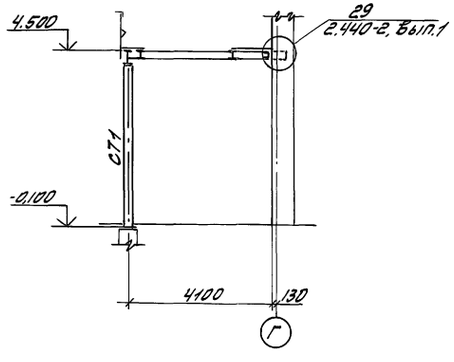

4-4

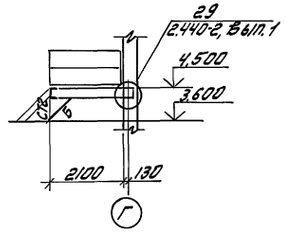

Инв. № подл. | Подп. и дата | Взам. инв. №

Привязан:

Инв. №

Инж. Тк.	Кириченко	
Зав. гр.	Каминский	
Гл. спец.	Диколь	
Гл. спец.	Высоцкий	
Нач. отд.	Данилюк	
Н. контр.	Иваниченко	
ГИП	Буловин	

409-14-76.92 -КМ

Здание наружной мойки строительных машин. Вариант - кирпичные стены

Производственные помещения

Стадия	Лист	Листов
Р	7	

Схема расположения балок площадки на отм. 4.500.

ОДЕССКИЙ СТРОЙПРОЕКТ

Добгаль

Альбом 2

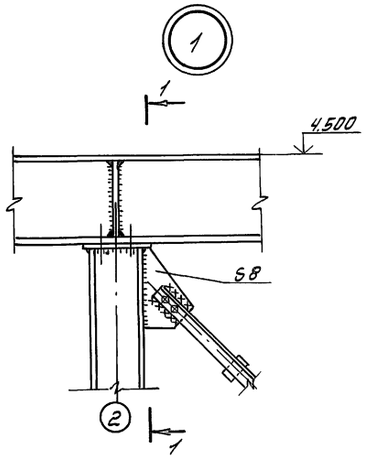

1-1

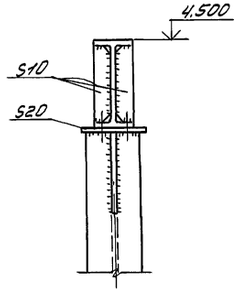

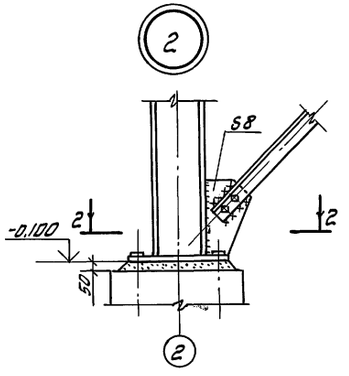

2-2

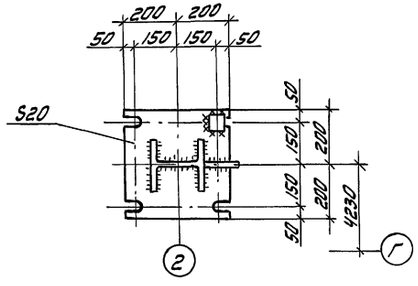

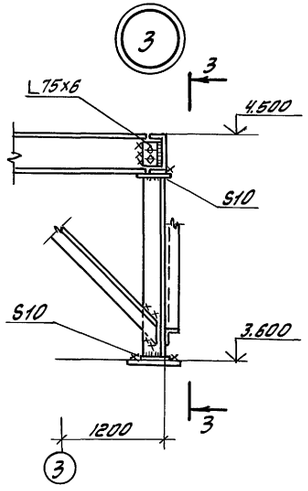

3-3

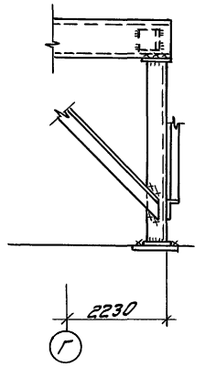

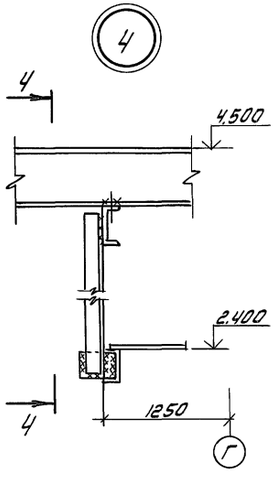

4-4

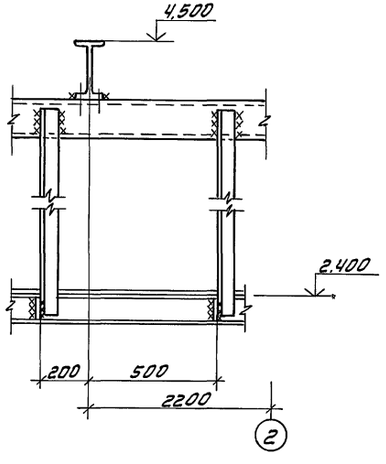

				409-14-76.92 КМ		
				Здание наружной мойки строительных машин. Вариант - кирпичные стены		
	Инж. Тк.	Кириченко		Производственные помещения	Стадия	Лист	Листов
привязан	Зав. гр.	Каминская			Р	8	
	Гл. спец.	Диколь					
	Гл. спец.	Высоцкий					
	Нач. отд.	Данилюк		Узлы 1...4	ОДЕССКИЙ СТРОЙПРОЕКТ		
	Н. контр	Иванищенко					
Инв. №	ГИП	Булавин					

Инв. № подл. | Подп. и дата | Взам. инв. №

Довгаль

25281-02 40

Формат А2

Альбом 2

Схема расположения балок на отм. -0.160

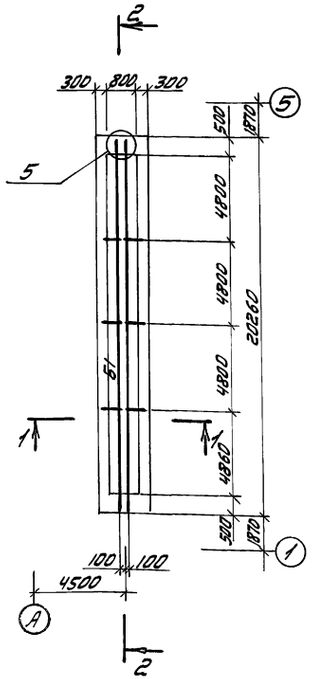

Схема расположения балок на отм. 5.900

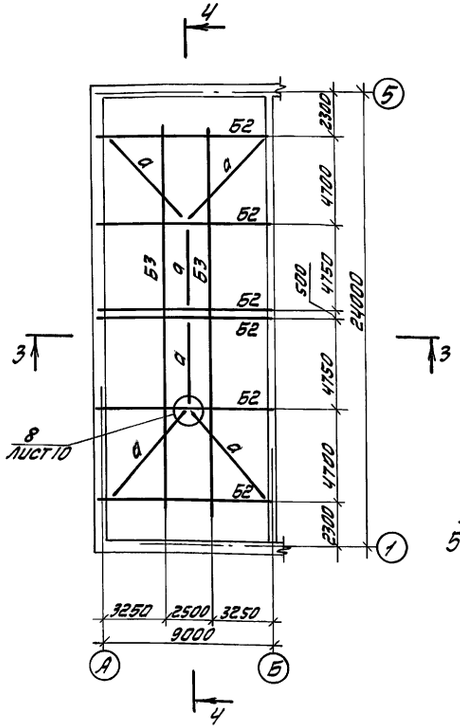

4-4

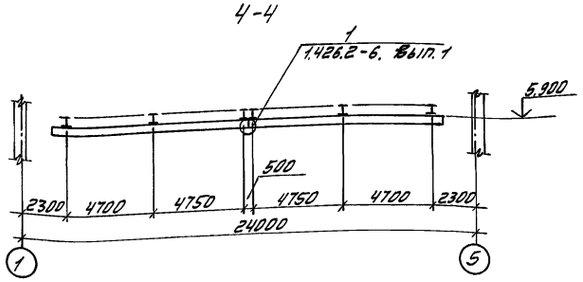

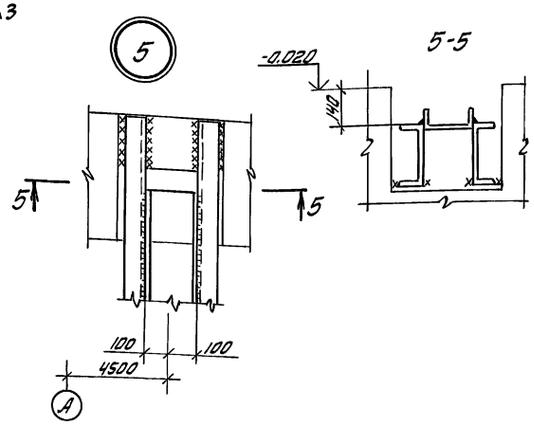

5-5

1-1

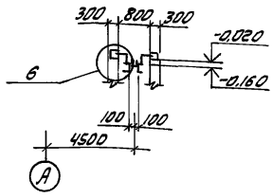

3-3

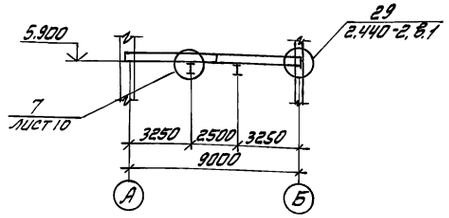

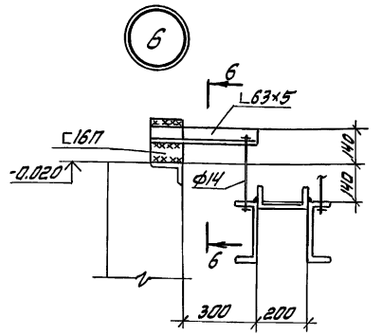

6-6

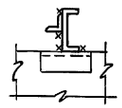

2-2

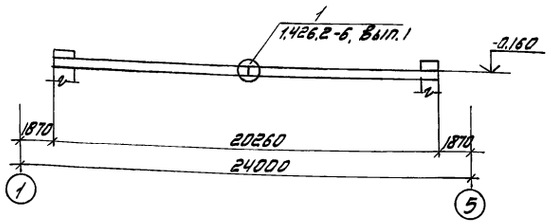

Ведомость элементов

Марка	Сечение: Эскиз	Поз.	Состав	Опорные усилия: M_1 кНм	N_1 кН	Q_1 кН	Группа констр.	Марка металла	Примечание
Б1	1 200 1 2	1	C24					ВСт3пс6	
		2	C20					ВСт3пс6-1	
Б2	I		I20					ВСт3сп5-1	
Б3	I		I23Б1						
а	L		L63×5					ВСт3кп2	

Инж. Ік.	Кириченко		
Зав. гр.	Каминская		
Гл. спец.	Диколь		
Гл. спец.	Высоцкий		
Нач. отд.	Данилюк		
Н. контр.	Иваниченко		
ГИП	Булавин		

Привязан

Инв. №

409-14-76.92 -КМ

Здание наружной мойки строительных машин
Вариант - кирпичные стены

Производственные помещения

Стадия	Лист	Листов
Р	9	

Схемы расположения балок на отм. -0,160 и 5,900. Узлы 5/6

ОДЕССКИЙ СТРОЙПРОЕКТ

25281-02 41

Формат А2

Инв. № подл. | Подп. и дата | Взам. инв. №

Альбом 2

Схема расположения подвесных крановых путей

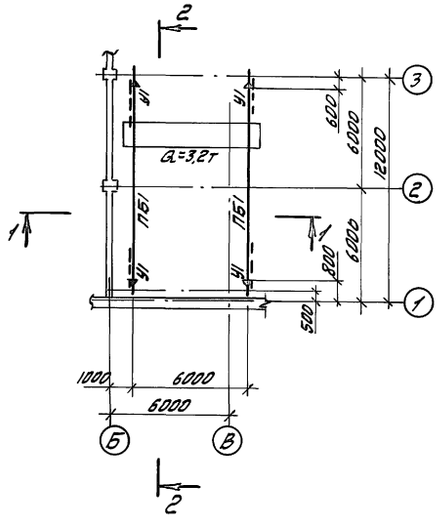

1-1

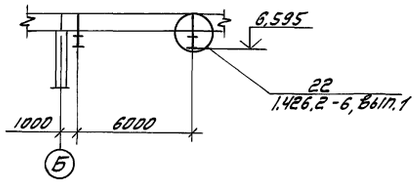

2-2

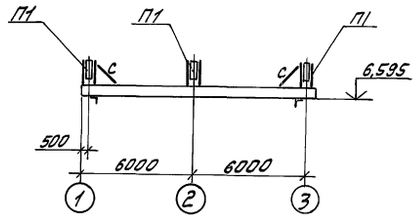

Схема расположения неподвижных опор

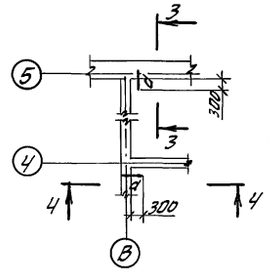

3-3

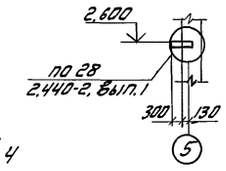

4-4

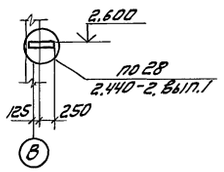

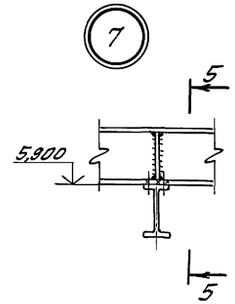

5-5

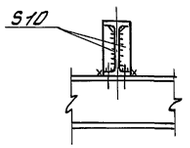

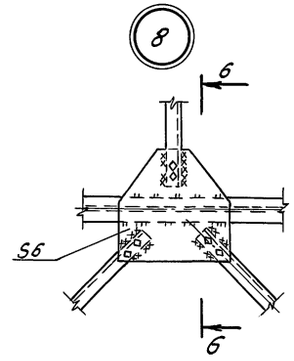

6-6

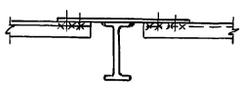

Ведомость элементов									
Марка	Сечение			Опорные усилия			Группа констр.	Марка металла	Примечание
	Эскиз	Поз.	Состав.	M_1 кНм	N_1 кН	Q_1 кН			
ПБ1	I		I 36М			60,0		ВСт3Гпс5	
П1	⊐⊏236		2Гн[80×50×1	1,5	6,0			ВСт3сп2	
С	L		L63×5	по гибкости				ВСт3кп2	
У1	L		L100×7					ВСт3пс6-1	
а	[		[14П					ВСт3кп2	

Инв.№ подл.	Подп. и дата	Взам. инв.№	Привязан:	Инж. I к	Кириченко		409-14-76.92 -КМ
				Зав. гр.	Каминская		Здание наружной мойки строительных машин. Вариант - кирпичные стены
				Гл. спец.	Высоцкий		Производственные помещения
				Нач. отд.	Данилюк		Стадия: Р; Лист: 10; Листов:
				Н. контр.	Иваниченко		Схемы расположения подвесных крановых путей и неподвижных опор. Узлы 7; 8.
			Инв.№	ГИП	Булавин		ОДЕССКИЙ СТРОЙПРОЕКТ

Довгаль 25281-02 42 Формат А2

Альбом 2

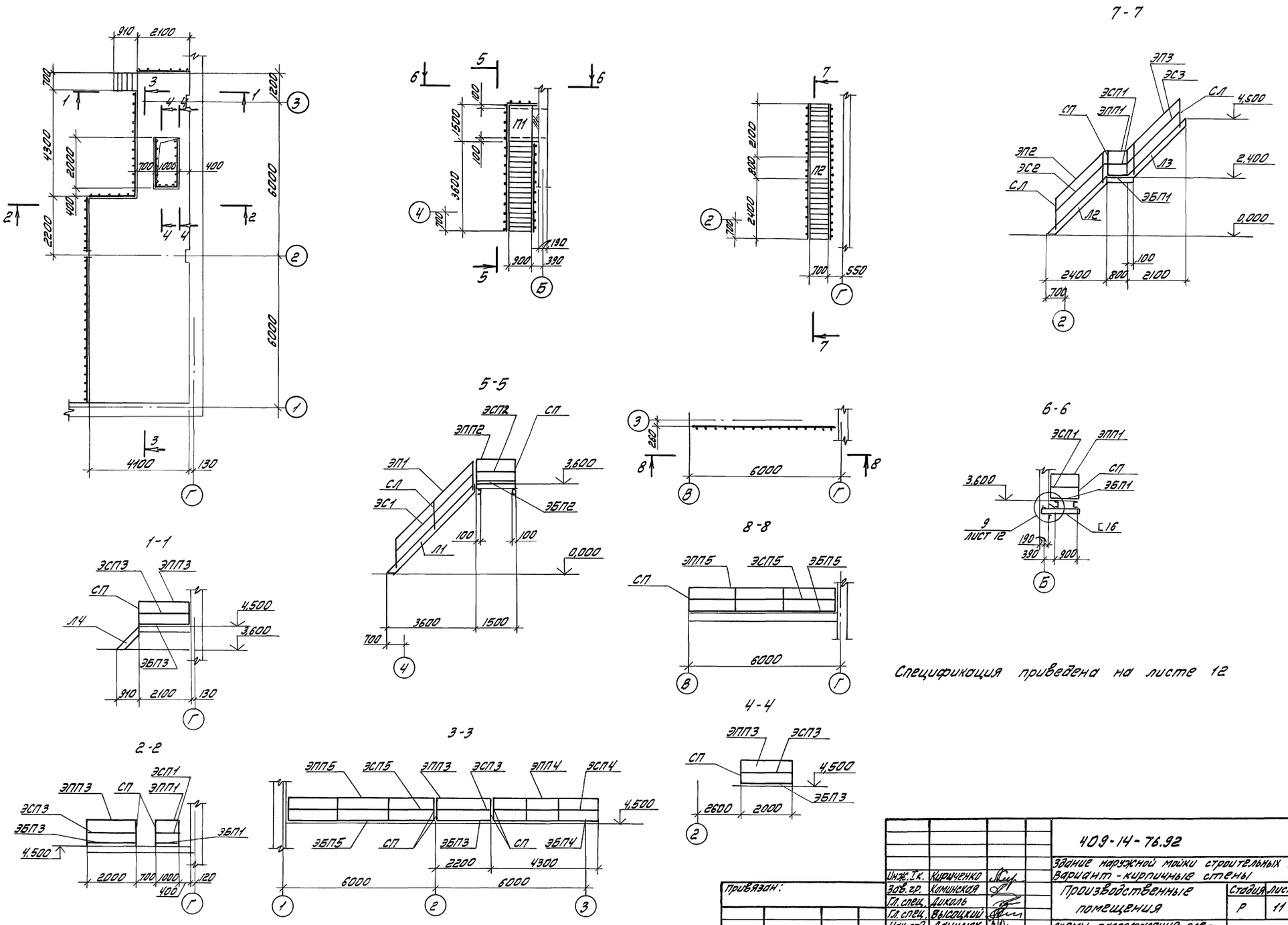

				409-14-76.92			-КМ
				Здание наружной мойки строительных машин. Вариант - кирпичные стены			
Инж. I к.	Кириченко			Производственные помещения	Стадия	Лист	Листов
Зав. гр.	Каминская				Р	11	
Гл. спец.	Диколь						
Гл. спец.	Высоцкий						
Нач. отд.	Данилюк			Схемы расположения элементов типовых лестниц и ограждений.	ОДЕССКИЙ СТРОЙПРОЕКТ		
Н. контр.	Иваничченко						
ГИП	Булавин						

Привязан:

Инв. №

Довгаль

25281-02 43

Формат А2

Инв. № подл. | Подп. и дата | Взам. инв. №

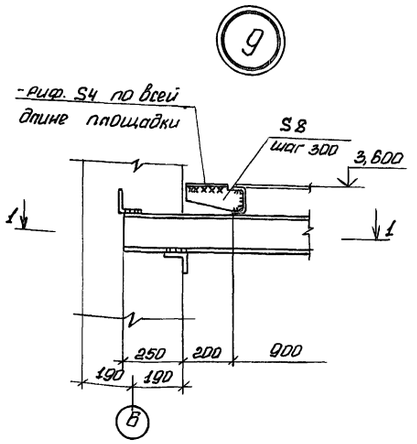

1-1

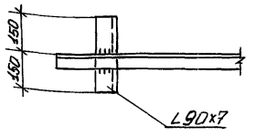

Спецификация к схеме расположения элементов типовых лестниц и ограждений

(окончание)

Марка	Обозначение	Наименование	Кол	Масса ед., кг	Примеч.
		Струны площадок			
ЭСП1		ЭСПХ-9	4	1,4	
ЭСП2		ЭСПХ-15	1	2,3	
ЭСП3		ЭСПХ-24а	5	3,3	СМ.ТТ
ЭСП4		ЭСПХ-48а	1	6,7	
ЭСП5		ЭСПХ-60	2	9,3	
	1.450.3-6 вып. 0-1				
		Бордюры площадок			
ЭБП1		ЭБПХ-9	4	2,9	
ЭБП2		ЭБПХ-15	1	4,2	
ЭБП3		ЭБПХ-24а	5	5,9	СМ.ТТ
ЭБП4		ЭБПХ-48а	1	12,2	
ЭБП5		ЭБПХ-60	2	16,97	
		Стойки площадок			
СП		СПХ	30	2,7	

(начало)

Марка	Обозначение	Наименование	Кол	Масса ед., кг	Примеч.
		Лестничные марши			
А1		ЛХФ45-36.9	1	159,5	
А2		ЛХФ45-24.7	1	86,4	
А3		ЛХФ45-24.7а	1	76,6	СМ. Т.Т.
А4		ЛХФ45-18.7а	1	34,3	
		Площадки			
П1		ПХФ 15,9	1	45,2	
П2		ПХФ 9.7	1	22,2	
		Поручни лестниц			
ЭП1		ЭПЛХ 45-36	2	9,3	
ЭП2	1.450.3-6 вып. 0-1	ЭПЛХ 45-24	2	6,2	СМ. Т.Т.
ЭП3		ЭПЛХ 45-24а	2	5,4	
		Струны лестниц			
ЭС1		ЭСЛХ 45-36	2	7,9	
ЭС2		ЭСЛХ 45-24	2	5,2	
ЭС3		ЭСЛХ 45-24а	2	4,6	СМ.Т.Т.
		Стойки лестниц			
СЛ		СЛХ45	14	2,8	
		Поручни площадок			
ЭПП1		ЭППХ-9	4	1,6	
ЭПП2		ЭППХ-15	1	2,7	
ЭПП3		ЭППХ-24а	5	3,9	СМ.ТТ
ЭПП4		ЭППХ-48а	1	7,9	
ЭПП5		ЭППХ-60	2	10,96	

Элементы с индексом „а" отличаются от соответствующих элементов без индекса длиной, которую принять по чертежу

Привязан:

ИНВ N

Инж. Iк	Кириченко	
Зав.гр	Каминская	
Гл.спец	Диколь	
Гл.спец	Высоцкий	
Нач.отд	Данилюк	
Н.контр	Иваниченко	
Гип	Булавин	

409-14-76.92 -КМ

Здание наружной мойки строительных машин. Вариант - кирпичные стены

Производственные помещения

Стадия	Лист	Листов
Р	12	

Спецификация к схеме расположения элементов типовых лестниц и ограждений Узел 9

ОДЕССКИЙ СТРОЙПРОЕКТ

25281-02 (44)

Формат А2

20.07.92

Инв. | Подп. | Подп. и дата | Взам. инв. №

gost.e-ecolog.ru