ТИПОВОЙ ПРОЕКТ

409-14-78.92

ЗДАНИЕ НАРУЖНОЙ МОЙКИ И ОКРАСКИ СТРОИТЕЛЬНЫХ МАШИН

ВАРИАНТ-КИРПИЧНЫЕ СТЕНЫ

АЛЬБОМ 10

ЧАСТЬ 4

НО2 НЕСТАНДАРТИЗИРОВАННОЕ ОБОРУДОВАНИЕ.

УЧАСТКА ОКРАСКИ СТР. 172-237

25283-16

gost.e-ecolog.ru

N п/п	Обозначение	Наименование	N стр.	Примеч.
24	НЕК-01-03-01	Полумуфта	190	
25	НЕК-01-03-02	Полумуфта	190	
26	НЕК-01-03-03	Палец	189	
27	НЕК-01-03-04	Втулка	191	
28	НЕК-01-03-05	Втулка	191	
29	НЕК-01-04-00СБ	Звездочка	192	
30	НЕК-01-04-00	Спецификация	192	
31	НЕК-01-04-01СБ	Звездочка	193	
32	НЕК-01-04-01	Спецификация	193	
33	НЕК-01-04-01/1	Венец	186	
34	НЕК-01-04-01/2	Ступица	193	
35	НЕК-01-04-02	Крышка	195	
36	НЕК-01-04-03	Крышка	195	
37	НЕК-01-04-04	Вал	194	
38	НЕК-01-04-05	Втулка	194	
39	НЕК-01-04-06	Втулка	201	
40	НЕК-01-04-07	Прокладка	203	
41	НЕК-01-05-00СБ	Звездочка	194	
42	НЕК-01-05-00	Спецификация	195	
43	НЕК-01-05-01	Ступица	195	
44	НЕК-02-00-00СБ	Натяжная станция	196 197	
45	НЕК-02-00-00	Спецификация	197	
46	НЕК-02-01-00СБ	Рама	198	
47	НЕК-02-01-00	Спецификация	198	

Инв.№ подл. | Подп. и дата | Взам. инв.№ | Инв.№ дубл. | Подп. и дата

Изм. Лист №докум. Подп. Дата

НЕК-00-00-00Д
409-14-78.92

Лист 2

N п/п	Обозначение	Наименование	N стр.	Примечания
1	НЕК-00-00-00Д	Содержание	175-178, 181	172
2	НЕК-00-00-00ВС	Ведомость спецификаций	176	
3	НЕК-00-00-00ВП	Ведомость покупных изделий	177, 178	
4	НЕК-00-00-00СБ	Цепь тяговая во взрывобезопасном исполнении	179	
5	НЕК-00-00-00	Спецификация	182	
6	НЕК-01-00-00СБ	Приводная станция	180 181	
7	НЕК-01-00-00	Спецификация	182	
8	НЕК-01-01-00СБ	Рама привода	183, 184	
9	НЕК-01-01-00	Спецификация	185	
10	НЕК-01-01-01	Ребро	185	
11	НЕК-01-01-02	Швеллер	185	
12	НЕК-01-01-03	Косынка	186	
13	НЕК-01-01-04	Швеллер	186	
14	НЕК-01-01-05	Втулка	186	
15	НЕК-01-02-00СБ	Муфта	187	
16	НЕК-01-02-00	Спецификация	187	
17	НЕК-01-02-01	Полумуфта	188	
18	НЕК-01-02-02	Полумуфта	188	
19	НЕК-01-02-03	Палец	187	
20	НЕК-01-02-04	Втулка	191	
21	НЕК-01-02-05	Втулка	191	
22	НЕК-01-03-00СБ	Муфта	189	
23	НЕК-01-03-00	Спецификация	189	

Инв.№ подл. | Подп. и дата | Взам. инв.№ | Инв.№ дубл. | Подп. и дата

Изм. Лист №докум. Подп. Дата

НЕК-00-00-00Д
409-14-78.92

Разраб. Мазенцева
Провер. Дворникова
Рук. гр.
Н. контр. Гойхман
Гл. констр. Гойхман

Цепь тяговая во взрывобезопасном исполнении. Содержание.

Лит. | Лист 1 | Листов 6

ОДЕССКИЙ СТРОЙПРОЕКТ

Альбом 10 т.4

N п/п	Обозначение	Наименование	N стр.	Примеч.
48	НЕК-02-01-01	Планка	198	
49	-01	Планка	198	
50	НЕК-02-01-02	Планка	199	
51	-01	Планка	199	
52	НЕК-02-01-03	Косынка	199	
53	НЕК-02-01-04	Направляющая	199	
54	-01	Направляющая	199	
55	НЕК-02-01-05	Направляющая	199	
56	-01	Направляющая	199	
57	НЕК-02-00-01	Кулачок	200	
58	НЕК-02-00-02	Ползун	200	
59	НЕК-02-00-03	Винт	201	
60	НЕК-02-00-04	Подшипник	200	
61	НЕК-02-00-05	Вал	201	
62	НЕК-02-00-06	Крышка	201	
63	НЕК-03-00-00СБ	Звездочка отклоняющая	202	
64	НЕК-03-00-00	Спецификация	202	
65	НЕК-03-01-00СБ	Стойка	203	
66	НЕК-03-01-00	Спецификация	203	
67	НЕК-03-01-01	Планка	204	
68	НЕК-03-01-02	Ребро	204	
69	НЕК-03-01-03	Ребро	204	
70	НЕК-03-01-04	Плита	204	
71	НЕК-03-00-01	Вал	206	
72	НЕК-03-00-02	Планка	206	

Инв.№ подл. | Подп. и дата | Взам. инв.№ | Инв.№ дубл. | Подп. и дата

Изм. Лист №докум. Подп. Дата

НЕК-00-00-00Д
409-14-78.92

Лист 3

Прилуцкая

25283-16.2

МИНСТРОЙ УССР

ОДЕССКИЙ СТРОЙПРОЕКТ

Цепь тяговая во взрывобезопасном исполнении

НЕК-00-00-00

Гл. инженер проекта /Г. У. Буловин/.
Начальник отдела /С. Нано/.

1990

Инв.№ подл. | Подп. и дата | Взам. инв.№ | Инв.№ дубл. | Подп. и дата

172

№ п/п	Обозначение	Наименование	№ стр	Примеч.
73	НЕК-04-00-00СБ	Цепной путь	205	
74	НЕК-04-00-00	Спецификация	206	
75	НЕК-04-01-00СБ	Короб	208	
76	НЕК-04-01-00	Спецификация	208	
77	НЕК-04-01-01	Хомут	208	
78	НЕК-04-02-00СБ	Короб	209	
79	НЕК-04-02-00	Спецификация	209	
80	НЕК-04-02-00-01СБ	Короб	209	
81	НЕК-04-02-00-01	Спецификация	209	
82	НЕК-04-03-00СБ	Короб	210	
83	НЕК-04-03-00	Спецификация	210	
84	НЕК-04-04-00СБ	Короб	211	
85	НЕК-04-04-00	Спецификация	210	
86	НЕК-04-05-00СБ	Короб	211	
87	НЕК-04-05-00	Спецификация	212	
88	НЕК-04-00-01	Бобышка	207	
89	НЕК-04-00-02	Полоса	207	
90	НЕК-04-00-03	Доска	207	
91	НЕК-04-00-04	Доска	209	
92	НЕК-05-00-00СБ	Настил	212	
93	НЕК-05-00-00	Спецификация	212	
94	НЕК-05-00-01	Лист	213	
95	НЕК-05-00-02	Ручка	213	
96	НЕК-05-00-03	Уголок	213	
97	-01	Уголок	213	

Инв. № подл. | Подп. и дата | Взам. инв. № | Инв. № дубл. | Подп. и дата

Изм. Лист № докум. Подп. Дата

НЕК-00-00-00Д
409-14-78.92

Лист 4

№ п/п	Обозначение	Наименование	№ стр	Примеч.
98	НЕК-05-00-04	Уголок	213	
99	НЕК-06-00-00СБ	Настил	214	
100	НЕК-06-00-00	Спецификация	214	
101	НЕК-06-00-01	Уголок	214	
102	-01	Уголок	214	
103	НЕК-06-00-02	Лист	215	
104	НЕК-07-00-00СБ	Настил	215	
105	НЕК-07-00-00	Спецификация	215	
106	НЕК-07-00-01	Лист	217	
107	НЕК-08-00-00СБ	Выключатель	216	
108	НЕК-08-00-00	Спецификация	217	
109	НЕК-08-01-00СБ	Корпус	218	
110	НЕК-08-01-00	Спецификация	217	
111	НЕК-08-01-01	Каркас	221	
112	НЕК-08-01-02	Патрубок	221	
113	НЕК-08-01-03	Стенка	221	
114	НЕК-08-02-00СБ	Крышка	219	
115	НЕК-08-02-00	Спецификация	220	
116	НЕК-08-02-01	Лист	219	
117	НЕК-08-02-02	Втулка	219	
118	НЕК-08-02-03	Палец	223	
119	НЕК-08-02-04	Упор	223	
120	НЕК-08-03-00СБ	Плита	221	
121	НЕК-08-03-00	Спецификация	221	
122	НЕК-08-03-01	Лист	223	

Альбом 10.4.4

173

Инв. № подл. | Подп. и дата | Взам. инв. № | Инв. № дубл. | Подп. и дата

Изм. Лист № докум. Подп. Дата

НЕК-00-00-00Д
409-14-78.92

Лист 5

№ строки	Обозначение	Наименование	Куда входит: Обозначение	Куда входит: кол.	Общее кол.	Примечания
1	НЕК-00-00-00	Тяговая цепь			1	
2	НЕК-01-00-00	Приводная станция	НЕК-00-00-00	1	1	
3	НЕК-01-01-00	Рама привода	НЕК-01-00-00	1	1	
4	НЕК-01-02-00	Муфта	НЕК-01-00-00	1	1	
5	НЕК-01-03-00	Муфта	НЕК-01-00-00	1	1	
6	НЕК-01-04-00	Звездочка	НЕК-01-00-00	1	1	
7	НЕК-01-04-01	Звездочка	НЕК-01-04-00	1	1	
8			НЕК-02-00-00	1	1	
9			НЕК-03-00-00	1	2	
10					4	
11	НЕК-01-05-00	Звездочка	НЕК-01-00-00	1	1	
12	НЕК-02-00-00	Натяжная станция	НЕК-00-00-00	1	1	
13	НЕК-02-01-00	Рама	НЕК-02-00-00	1	1	
14	НЕК-03-00-00	Звездочка отклоняющая	НЕК-00-00-00	2	2	
15	НЕК-03-01-00	Стойка	НЕК-03-00-00	1	2	
16	НЕК-04-00-00	Цепной путь	НЕК-00-00-00	1	1	
17	НЕК-04-01-00	Короб	НЕК-04-00-00	1	1	
18	НЕК-04-02-00	Короб	НЕК-04-00-00	7	7	
19	НЕК-04-03-00	Короб	НЕК-04-00-00	1	1	
20	НЕК-04-04-00	Короб	НЕК-04-00-00	1	1	
21	НЕК-04-05-00	Короб	НЕК-04-00-00	6	6	
22	НЕК-05-00-00	Настил	НЕК-00-00-00	1	1	
23	НЕК-06-00-00	Настил	НЕК-00-00-00	1	1	
24	НЕК-07-00-00	Настил	НЕК-00-00-00	1	1	
25	НЕК-08-00-00	Выключатель	НЕК-00-00-00	2	2	
26	НЕК-08-01-00	Корпус	НЕК-08-00-00	1	2	
27	НЕК-08-02-00	Крышка	НЕК-08-00-00	1	2	
28	НЕК-08-03-00	Плита	НЕК-08-00-00	1	2	

Инв. № подл. | Подп. и дата | Взам. инв. № | Инв. № дубл. | Подп. и дата

Изм. Лист № докум. Подп. Дата

Разраб. Мезенцева
Провер. Дворникова
Рук. гр.
Н. контр. Гойхман
Гл. констр. Гойхман

НЕК-00-00-00ВС
409-14-78.92

Цепь тяговая во взрывобезопасном исполнении. Ведомость спецификаций

Лит. | Лист | Листов: И | 1

ОДЕССКИЙ СТРОЙПРОЕКТ

173

2528-16 3

№ строки	Наименование	Обозначение документа на поставку	Поставщик	Куда входит (обозначение)	Количество: на изделие	в комплекты	на регулир.	Всего	Примеч.
1	Крепежные изделия								
2									
3	Болты:	ГОСТ 7798-70*							
4	М6×14			НЕК-08-00-00	16			16	
5	М8×25			НЕК-08-00-00	4			4	
6	М10×60			НЕК-01-00-00	4			4	
7	М12×25			НЕК-03-00-00	8			8	
8	М12×80			НЕК-00-00-00	2			2	
9	М16×35			НЕК-04-00-00	64			64	
10									
11									
12	М16×45			НЕК-01-00-00	4			4	
13	М16×65			НЕК-01-00-00	6			6	
14	М20×120			НЕК-02-00-00	4			4	
15	Винты:	ГОСТ 1491-80*							
16	М8×20			НЕК-01-04-00	12			12	
17				НЕК-02-00-00	12			12	
18				НЕК-03-00-00	24			24	
19								48	
20									
21	Винт М12×20	ГОСТ 1477-84		НЕК-01-04-01	16			16	
22				НЕК-01-05-00	4			4	
23								20	
24	Винт М10×15	ГОСТ 1479-84		НЕК-01-03-01	1			1	
25	Винт М16×35	ГОСТ 1482-84			2			2	

Инв. № подл. | Подп. и дата | Взам. инв. № | Инв. № дубл. | Подп. и дата

Изм.	Лист.	№ докум.	Подп.	Дата
Разраб.		Мезенцева		
Провер.		Дворникова		
Рук. гр.				
Н. контр.		Гойхман		
Гл. констр.		Гойхман		

НЕК-00-00-00ВП

Цепь тяговая во взрывобезопасном исполнении. Ведомость покупных изделий.

Лит	Лист	Листов
И	1	4

ОДЕССКИЙ СТРОЙПРОЕКТ

№ строки	Наименование	Обозначение документа на поставку	Поставщик	Куда входит (обозначение)	Количество: на изделие	в комплекты	на регулир.	Всего	Примеч.
1	Шуруп 12×80	ГОСТ 11473-75		НЕК-04-00-00	8			8	
2	Гайки	ГОСТ 5915-70*							
3	М8			НЕК-08-00-00	12			12	
4	М10			НЕК-01-00-00	4			4	
5				НЕК-08-00-00	4			4	
6								8	
7	М12			НЕК-00-00-00	2			2	
8	М16			НЕК-01-00-00	6			6	
9	Гайка М10	ГОСТ 2524-70*		НЕК-01-03-00	6			6	
10	Гайка М12	ГОСТ 5927-70*		НЕК-01-02-00	8			8	
11	Гайки	ГОСТ 11871-88							
12	М42×1,5			НЕК-01-00-00	2			2	
13	М48×1,5			НЕК-01-04-00	1			1	
14				НЕК-02-00-00	2			2	
15				НЕК-03-00-00	4			4	
16								7	
17	Шайбы:	ГОСТ 11371-78*							
18	Шайба 6			НЕК-08-00-00	16			16	
19	Шайба 8			НЕК-08-00-00	12			12	
20	Шайба 10			НЕК-01-00-00	4			4	
21				НЕК-08-00-00	4			4	
22								8	
23	Шайба 16			НЕК-01-00-00	10			10	
24	Шайба 20			НЕК-02-00-00	4			4	

Инв. № подл. | Подп. и дата | Взам. инв. № | Инв. № дубл. | Подп. и дата

23823-16 4

Изм.	Лист	№ докум.	Подп.	Дата

НЕК-00-00-00ВП

409-14-78.92

Лист 2

Прилуцкая

Альбом 10 ч. 4

174

№ строки	Наименование	Обозначение документа на поставку	Поставщик	Куда входит (обозначение)	Количество: на изделие	Количество: в комплекты	Количество: на регулир.	Количество: всего	Примеч.
1	Шайбы:	ГОСТ 10906-78*							
2	Шайба 10			НЕК-01-00-00	4			4	
3	Шайба 12			НЕК-00-00-00	2			2	
4	Шайба 16			НЕК-01-00-00	6			6	
5	Шайбы	ГОСТ 6402-70*							
6	8.65Г			НЕК-08-00-00	4			4	
7	10.65Г			НЕК-01-00-00	4			4	
8				НЕК-01-03-00	6			6	
9								10	
10	12.65Г			НЕК-01-02-00	8			8	
11				НЕК-03-00-00	8			8	
12								16	
13	16.65Г			НЕК-01-00-00	10			10	
14	Шайба 48	ГОСТ 11872-80*		НЕК-01-04-00	1			1	
15				НЕК-02-00-00	2			2	
16				НЕК-03-00-00	4			4	
17								7	
18	Кольца 60	ГОСТ 2833-77*		НЕК-01-03-00	1			1	
19	Кольцо ПС 57-44-5	ГОСТ 6308-71*		НЕК-02-00-00	1			1	
20				НЕК-03-00-00	4			4	
21								5	
22	Кольцо ПС 74-57-6	ГОСТ 6308-71*		НЕК-01-04-00	1			1	
23	Штифт 12h11х35	ГОСТ 3128-70*		НЕК-04-00-00	64			64	
24				НЕК-04-01-00	4			4	
				НЕК-04-02-00	4			4	
								72	

Инв. № подл. | Подп. и дата | Взам. инв. № | Инв. № дубл. | Подп. и дата

Изм. Лист № докум. Подп. Дата НЕК-00-00-00ВП Лист 3

№ строки	Наименование	Обозначение документа на поставку	Поставщик	Куда входит (обозначение)	Количество: на изделие	Количество: в комплекты	Количество: на регулир.	Количество: всего	Примеч.
1	Подшипник 210	ГОСТ 8338-75*		НЕК-01-04-00	2			2	
2				НЕК-02-00-00	2			2	
3				НЕК-03-00-00	2			4	
4								8	
5	Цепь ПВ2-1-100-1	ГОСТ 588-81*		НЕК-00-00-00	12 п.м.			12 п.м.	
6	Редуктор 1Ц2У-250-8-12У2		ПО "Эскалатор" г. Ленинград Барышский редукторный завод	НЕК-01-00-00	1			1	
7	Редуктор 4-125-12,5-51-1-2-У2			НЕК-01-00-00	1			1	
8	Электродвигатель АИМР 132S								
9	исп. М100 N=5,5кВт n=900 об/мин.			НЕК-01-00-00	1			1	
10	Выключатель путевой								
11	конечный ВПВ-1121У5			НЕК-08-00-00	2			2	
12	ТУ16-526.366-74								
13									
14									
15									
16									
17									
18									
19									
20									
21									
22									
23									
24									

Инв. № подл. | Подп. и дата | Взам. инв. № | Инв. № дубл. | Подп. и дата

25283-16 5

Изм. Лист № докум. Подп. Дата НЕК-00-00-00ВП 409-14-78.92 Лист 4

Альбом 10.4-4

175

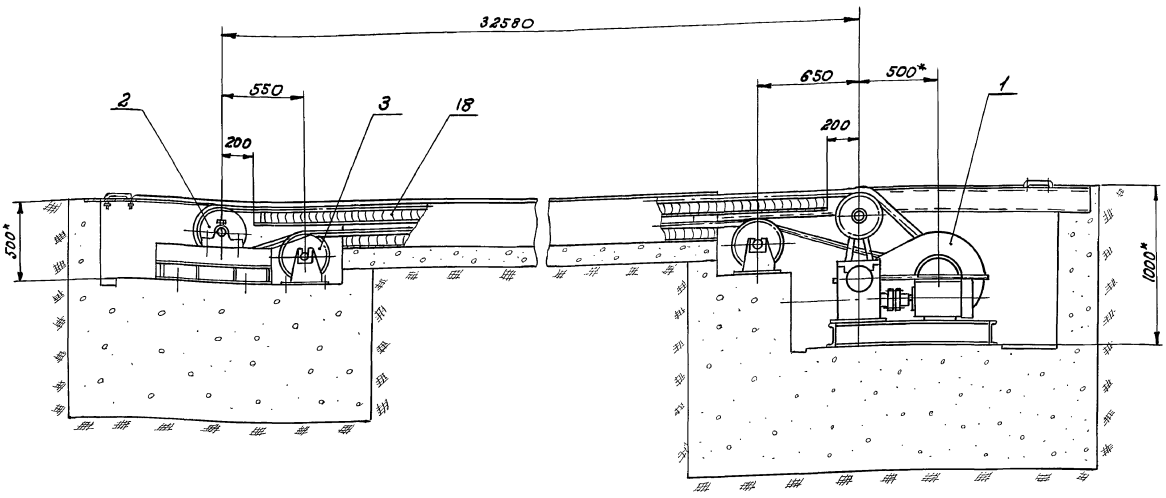

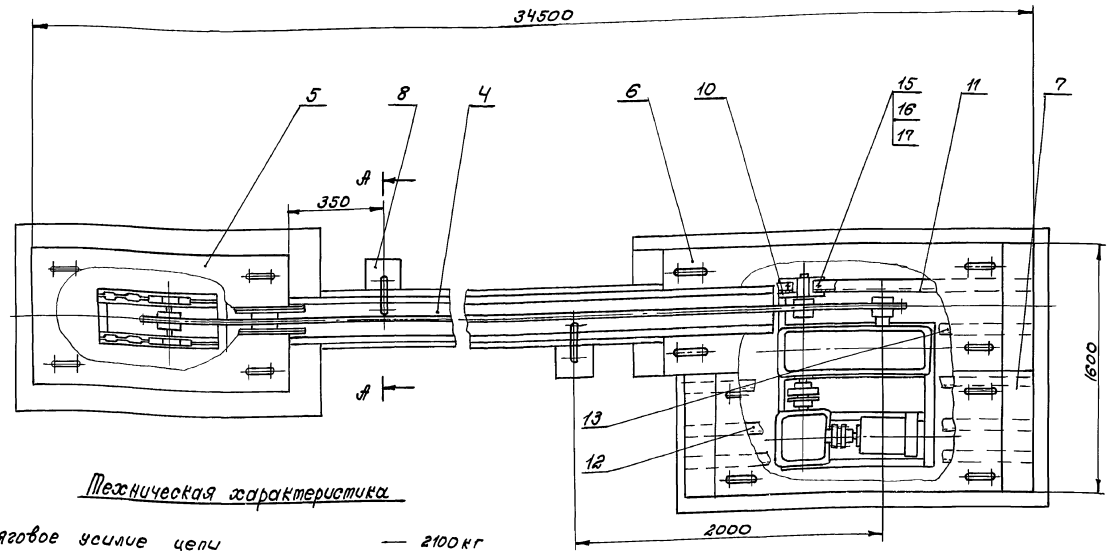

Техническая характеристика

1. Тяговое усилие цепи — 2100 кг
2. Скорость цепи — 0,14 м/сек
3. Электродвигатель
   - тип — АИМР 132S
   - мощность — 5,5 квт
   - число оборотов — 900 об/мин.
4. Редуктор 1Ц2У-250-8-12У2
   - передаточное число — 8
5. Редуктор червячный — 4-125-12,5-51-1-2-У3
   - передаточное число — 12,5
6. Направление движения — реверсивное
7. Габаритные размеры, мм:
   - длина — 34500
   - ширина — 1600
   - высота — 1000
8. Масса, кг. — 5570

А-А повернуто
1:5

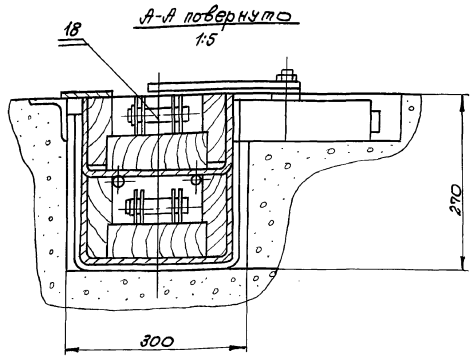

Технические требования

1. При изготовлении и сборке руководствоваться технич. требованиями на чертежи.
2.* Размеры для справок.

Изм.	Лист	№ докум.	Подпись	Дата
Разработ.		Мезенцева		
Проверил		Дворникова		
Рук. гр.				
Н. контр.		Гойхман		
Гл. констр.		Гойхман		

409-14-78.92 НЕК-00-00-00

Цепь тяговая во взрывобезопасном исполнении. Сборочный чертеж.

Лит.	Масса	Масшт.
И	5570	1:20
Лист	Листов 1	

ОДЕССКИЙ СТРОЙПРОЕКТ

Инв. № подл. | Подп. и дата | Взам. инв. № | Инв. № дубл. | Подп. и дата

25283-16 6

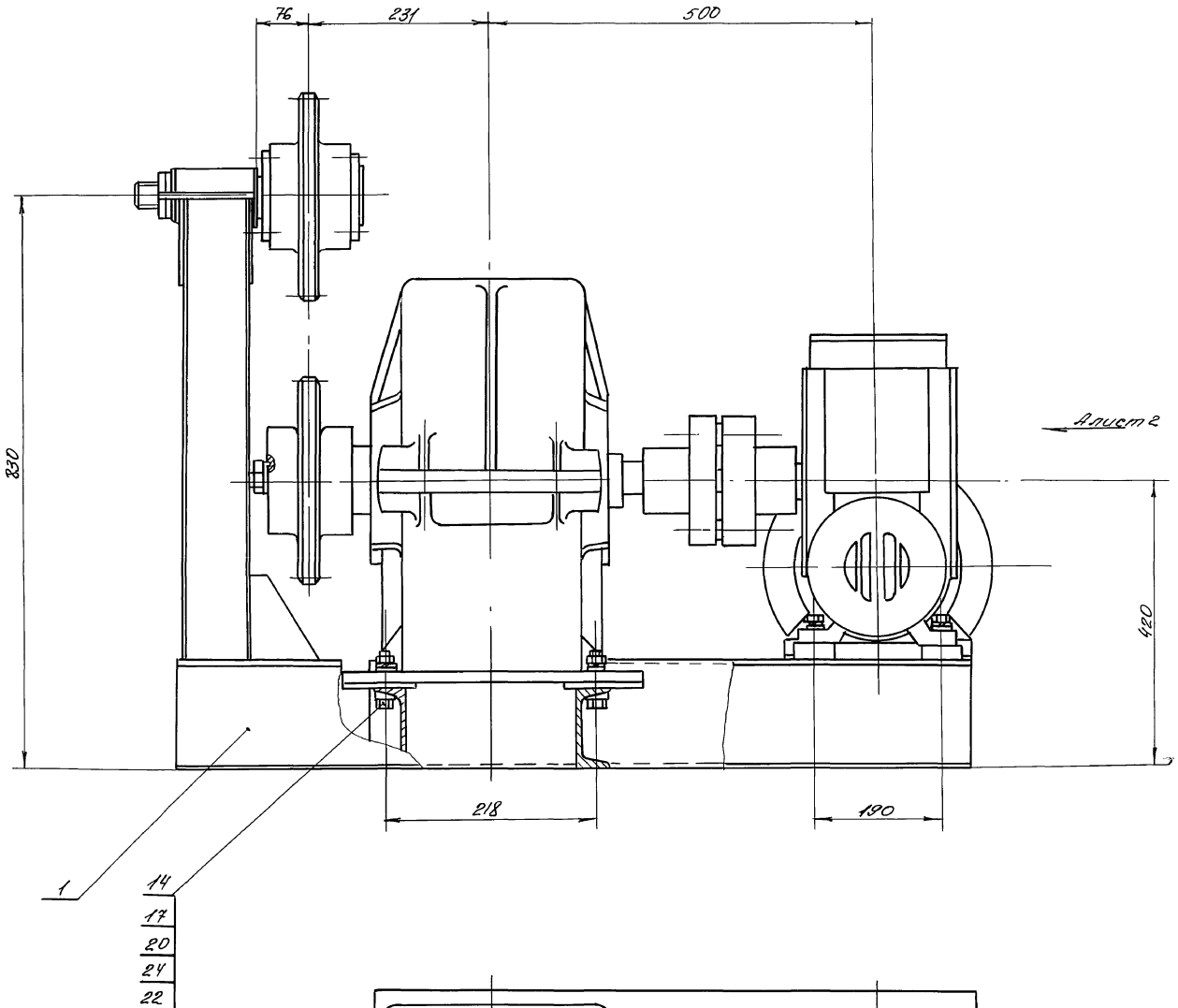

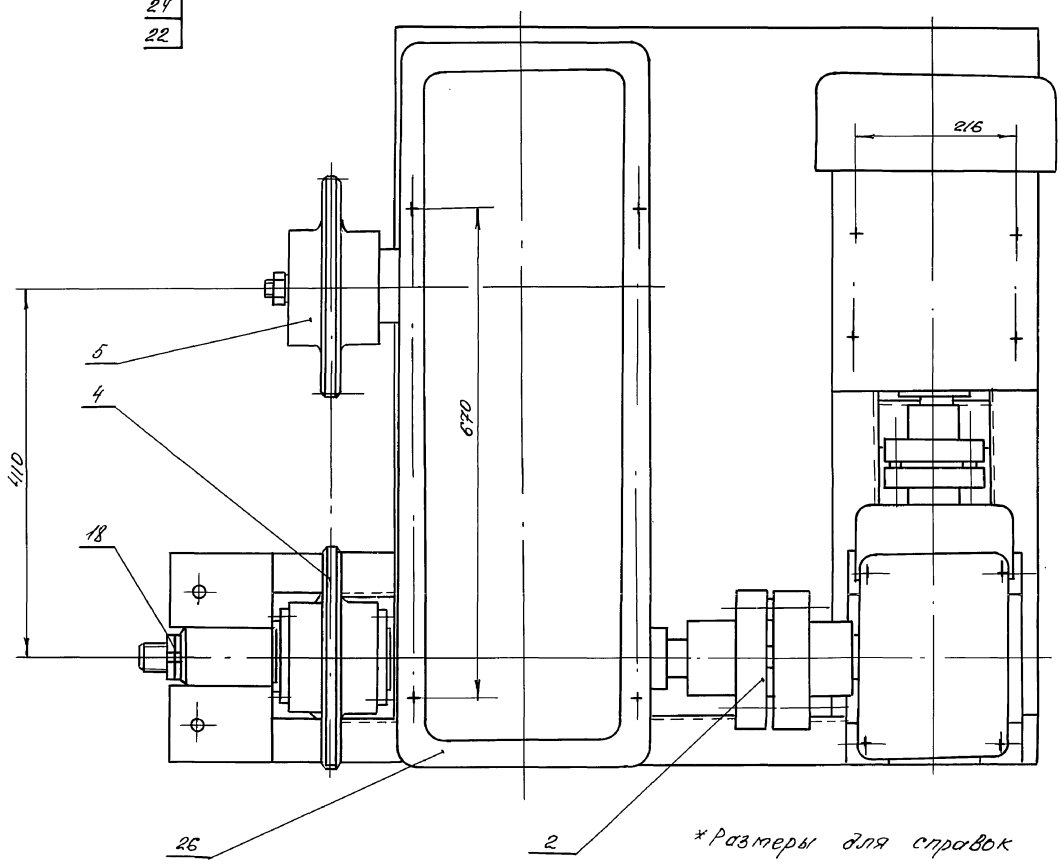

*Размеры для справок

					409-14-78.92	НЕК-01-00-00СБ		
Изм	Лист	N докум	Подп.	Дата	Приводная станция Сборочный чертеж	Лит	Масса	Масштаб
Разраба		Мезенцев				И	750	1:5
Проверил		Дворникова				Лист 1	Листов 2	
Рук. гр						ОДЕССКИЙ СТРОЙПРОЕКТ		
Н.контр		Гойхман						
Гл.конструк		Гойхман						

Инв.№ подл. | Подп. и дата | Взам. инв.№ | Инв.№ дубл. | Подп. и дата

25283-16 7

НЕК-01-00-00СБ

Вид А. лист 1

178

Альбом 10 ч.4

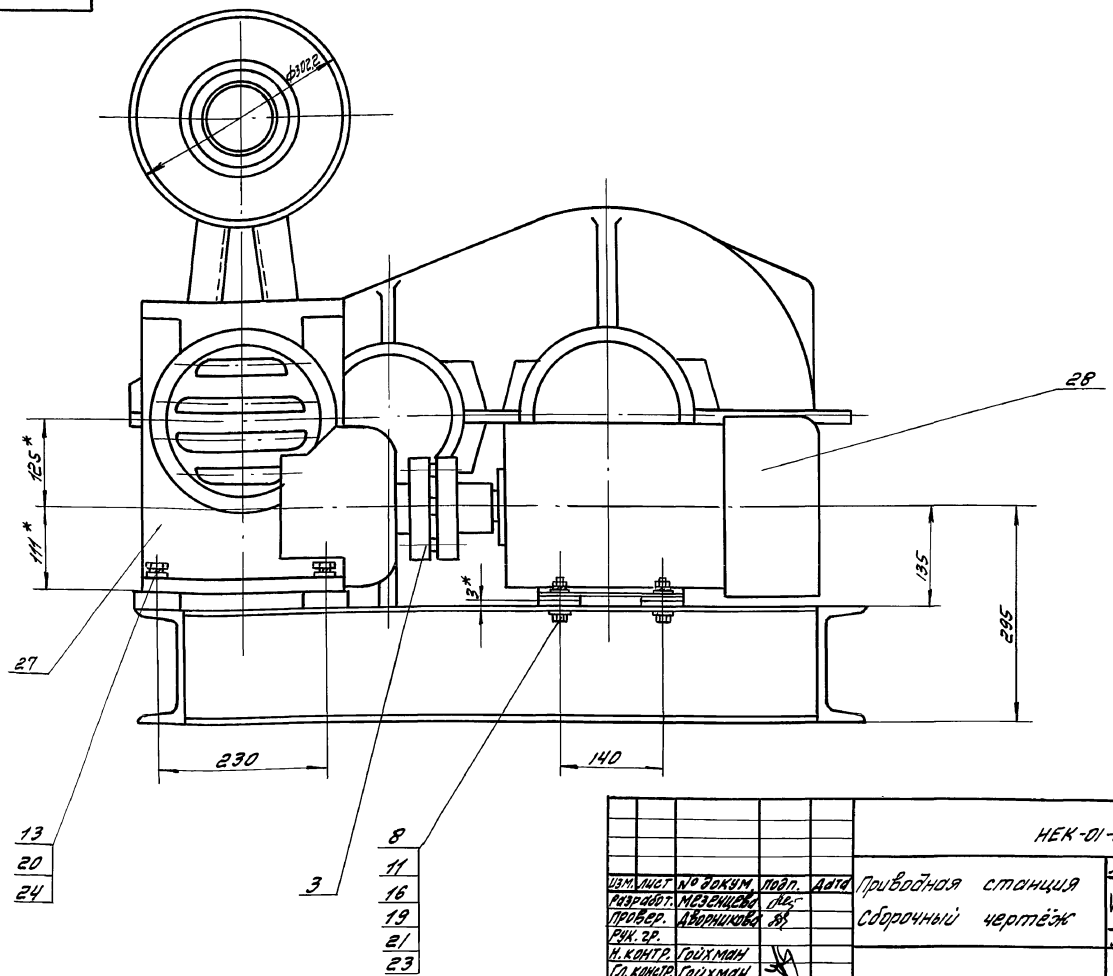

					НЕК-01-00-00СБ			
Изм.	Лист	№ докум.	Подп.	Дата	Приводная станция Сборочный чертёж	Лит	Масса	Масштаб
Разработ.		Мезенцева				И	—	—
Провер.		Дворникова				Лист 2	Листов 2	
Рук. гр.								
Н. контр.		Гойхман				ОДЕССКИЙ СТРОЙПРОЕКТ		
Гл. констр.		Гойхман						

N п/п	Обозначение	Наименование	N стр.	Примеч.
123	НЕК-08-03-02	Палец	223	
124	НЕК-08-00-01	Лист	222	
125	НЕК-08-00-02	Ось	222	
126	НЕК-08-00-03	Рычаг	222	
127	НЕК-08-00-04	Кулачок	222	
128	НЕК-08-00-05	Пружина	220	
129	НЕК-08-00-06	Прокладка	220	
130	НЕК-00-00-01	Швеллер	181	
131	НЕК-00-00-02	Швеллер	220	

Изм.	Лист	№ докум.	Подп.	Дата	НЕК-00-00-00Д	Лист 6

10-00-00-КЭН

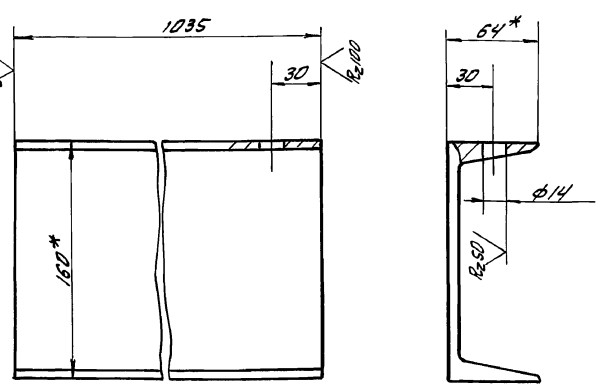

* Размеры для справок

					409-14-78.92 НЕК-00-00-01			
Изм.	Лист	№ докум.	Подп.	Дата	Швеллер	Лит	Масса	Масштаб
Разработ.		Мезенцева				И	14,4	1:2,5
Провер.		Дворникова				Лист	Листов 1	
Рук. гр.								
Н. контр.		Гойхман			Швеллер 16 ГОСТ 8240-89 / Ст.3 ГОСТ 535-79*	ОДЕССКИЙ СТРОЙПРОЕКТ		
Гл. констр.		Гойхман						

Прилуцкая

Инв. № подл. | Подп. и дата | Взам. инв. № | Инв. № дубл. | Подп. и дата

25283-16 8

178

Формат	Зона	Поз.	Обозначение	Наименование	К-во	Примечание
				Документация		
А2			НЕК-00-00-00СБ	Сборочный чертеж		
А3			НЕК-00-00-008С	Ведомость спецификаций		
*			НЕК-00-00-008П	Ведомость покупных изделий		*А3х4
*			НЕК-00-00-00Д	Содержание		*А4х5
				Сборочные единицы		
А4		1	НЕК-01-00-00	Приводная станция	1	
А4		2	НЕК-02-00-00	Натяжная станция	1	
А4		3	НЕК-03-00-00	Звездочка отклоняющая	2	
А4		4	НЕК-04-00-00	Цепной путь	1	
А4		5	НЕК-05-00-00	Настил	1	
А4		6	НЕК-06-00-00	Настил	1	
А4		7	НЕК-07-00-00	Настил	1	
А4		8	НЕК-08-00-00	Выключатель	2	
				Детали		
А4		10	НЕК-00-00-01	Швеллер	1	
А4		11	НЕК-00-00-02	Швеллер	1	
Б4		12	НЕК-00-00-03	Швеллер		
				Швеллер 16 ГОСТ 8240-89		
				Ст.3 ГОСТ 535-79*		
				L=2440	3	318 кг

Инв.№ подл. | Подп. и дата | Взам. инв.№ | Инв.№ дубл. | Подп. и дата

Изм.	Лист	№ докум.	Подп.	Дата
Разраб.		Мезенцева		
Провер.		Аврамкова		
Рук. гр.				
Н. контр.		Гойхман		
Гл. констр.		Гойхман		

НЕК-00-00-00

Цепь тяговая во взрывобезопасн. исполнении.

Лит.	Лист	Листов
И	1	2

ОДЕССКИЙ СТРОЙПРОЕКТ

Формат	Зона	Поз.	Обозначение	Наименование	К-во	Примечание
Б4		13	НЕК-00-00-04	Швеллер		179
				Швеллер 16 ГОСТ 8240-89		
				Ст.3 ГОСТ 535-79*		
				L=2800	1	37,6 кг
				Стандартные изделия		
		15		Болт М12х80		
				ГОСТ 7798-70*	2	0,015 кг
		16		Гайка М12		
				ГОСТ 5915-70*	2	0,01 кг
		17		Шайба 12		
				ГОСТ 10906-78*	2	0,03 кг
		18		Цепь М112-1-100-1		
				ГОСТ 588-81*	22 п.м.	3,70 кг

Альбом 10.4.4

Инв.№ подл. | Подп. и дата | Взам. инв.№ | Инв.№ дубл. | Подп. и дата

Изм.	Лист	№ докум.	Подпись	Дата

НЕК-00-00-00

Лист 2

Формат	Зона	Поз.	Обозначение	Наименование	К-во	Примечание
				Документация		
*			НЕК-01-00-00СБ	Сборочный чертеж		*А2, А3
				Сборочные единицы		
А4		1	НЕК-01-01-00	Рама привода	1	
А4		2	НЕК-01-02-00	Муфта	1	
А4		3	НЕК-01-03-00	Муфта	1	
А4		4	НЕК-01-04-00	Звездочка	1	
А4		5	НЕК-01-05-00	Звездочка	1	
				Детали		
Б4		8	НЕК-01-00-02	Прокладка		
				Лист 3 ГОСТ 19904-74*		
				Ст.3 ГОСТ 16523-70*		
				60х60	4	0,1 кг
				Стандартные изделия		
				Болты ГОСТ 7798-70*		
		11		М10х50	4	0,049 кг
		13		М16х50	4	0,1 кг
		14		М16х90	6	0,12 кг

Инв.№ подл. | Подп. и дата | Взам. инв.№ | Инв.№ дубл. | Подп. и дата

Изм.	Лист	№ докум.	Подп.	Дата
Разраб.		Мезенцева		
Провер.		Аврамкова		
Рук. гр.				
Н. контр.		Гойхман		
Гл. констр.		Гойхман		

НЕК-01-00-00

Приводная станция

Лит.	Лист	Листов
И	1	2

ОДЕССКИЙ СТРОЙПРОЕКТ

Формат	Зона	Поз.	Обозначение	Наименование	К-во	Примечание
				Гайки ГОСТ 5915-70*		
		16		М10	4	0,011 кг
		17		М16	6	0,033 кг
		18		Гайка М42х1,5		
				ГОСТ 11871-88	2	0,1 кг
				Шайбы ГОСТ 6402-70*		
		19		10.65Г	4	0,004 кг
		20		16.65Г	10	0,011 кг
				Шайбы ГОСТ 10906-78*		
		21		Шайба 10	4	0,012 кг
		22		Шайба 16	6	0,03 кг
				Шайбы ГОСТ 11371-78*		
		23		Шайба 10	4	0,004 кг
		24		Шайба 16	10	0,011 кг
				Прочие изделия		
		26		Редуктор 1Ц2У-250-8-12У2	1	320 кг
		27		Редуктор 4-125-12,5-51-1У2	1	86 кг
		28		Электродвигатель АИМР 1325; N=5,5 кВт; n=900 об/мин.	1	129 кг

Инв.№ подл. | Подп. и дата | Взам. инв.№ | Инв.№ дубл. | Подп. и дата

Изм.	Лист	№ докум.	Подпись	Дата

409-14-78.92 НЕК-01-00-00

Лист 2

25283-16 9

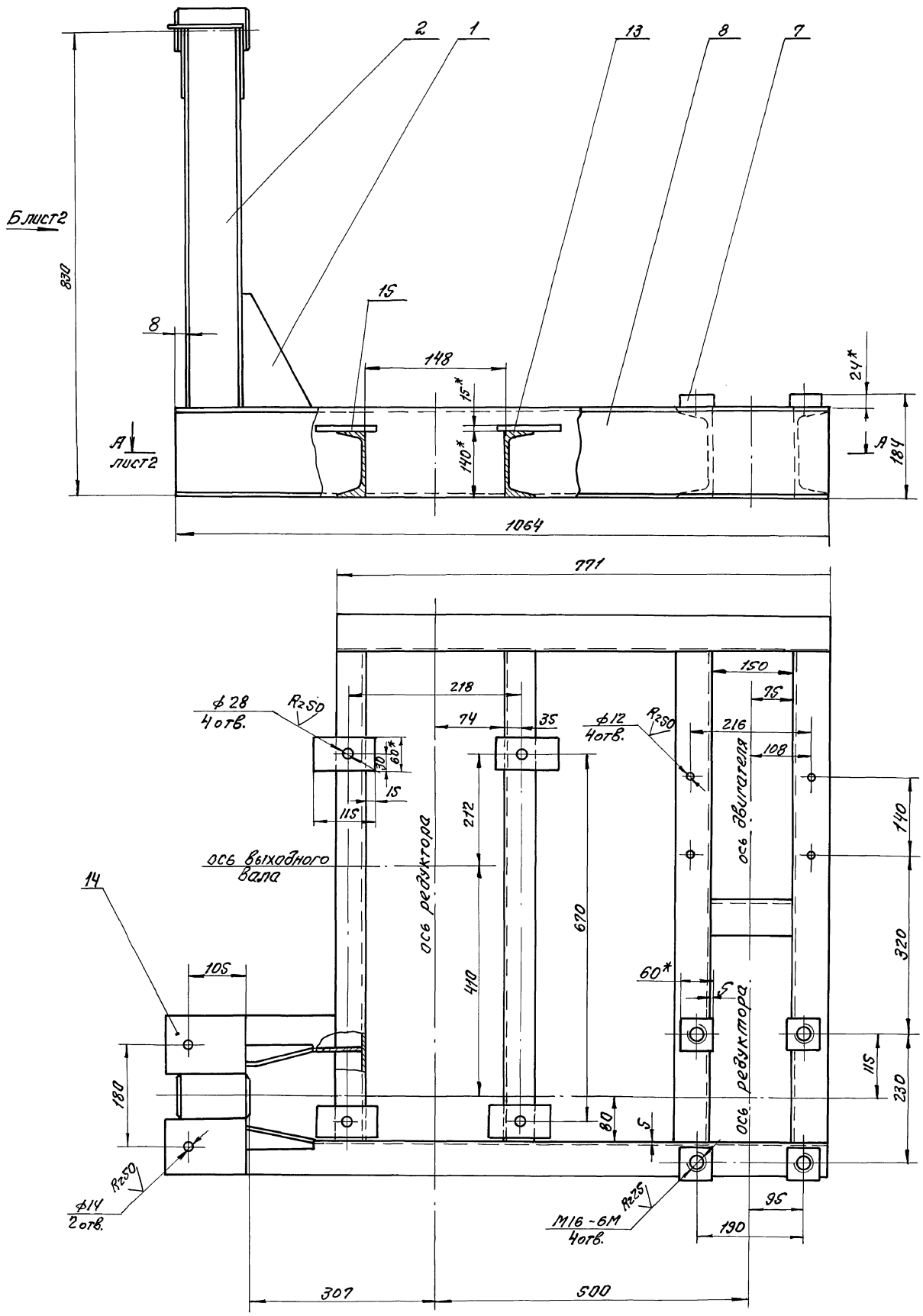

1. Сварные швы по ГОСТ 5264-80*-Т3-Δ6.
2. *Размеры для справок.

				НЕК-01-01-ООСБ 409-14-78.92	
Изм.	Лист	№ докум.	Подп.	Дата	Рама привода. Сборочный чертеж	Лит. И	Масса 90	Масштаб 1:5
Разраб.		Мезенцева				Лист 1	Листов 2	
Провер.		Аварникова				ОДЕССКИЙ СТРОЙПРОЕКТ		
Рук.гр.								
Н.контр.		Гайхман						
Гл.констр.		Гайхман						

Инв.№подл. | Подп. и дата | Взам.инв.№ | Инв.№дубл. | Подп. и дата
25283-16 10

Вид Б, лист 1
1:5

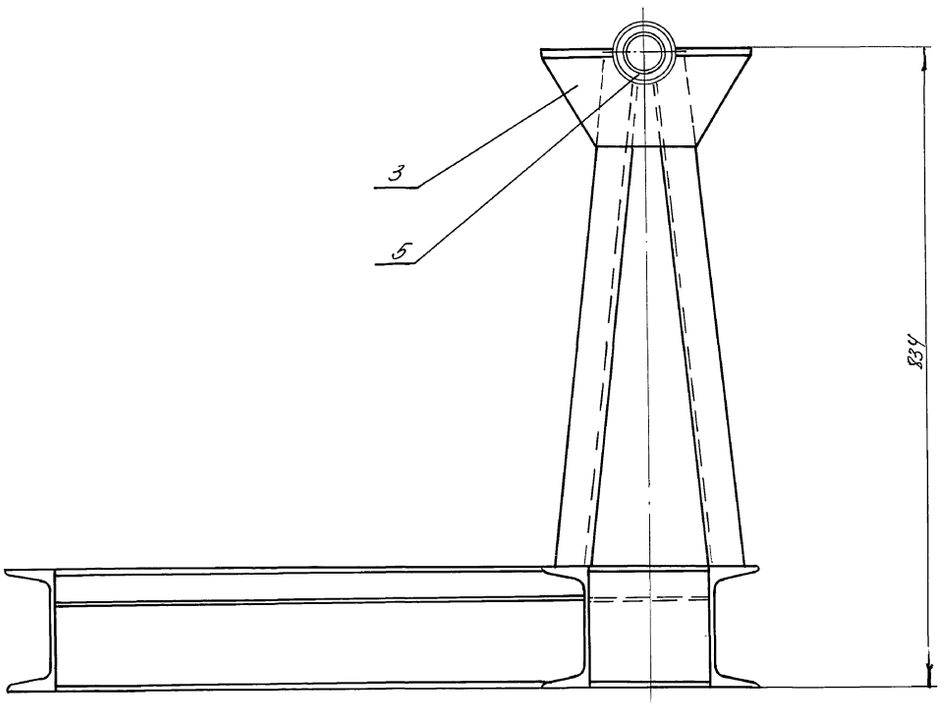

А-А лист 1
1:5

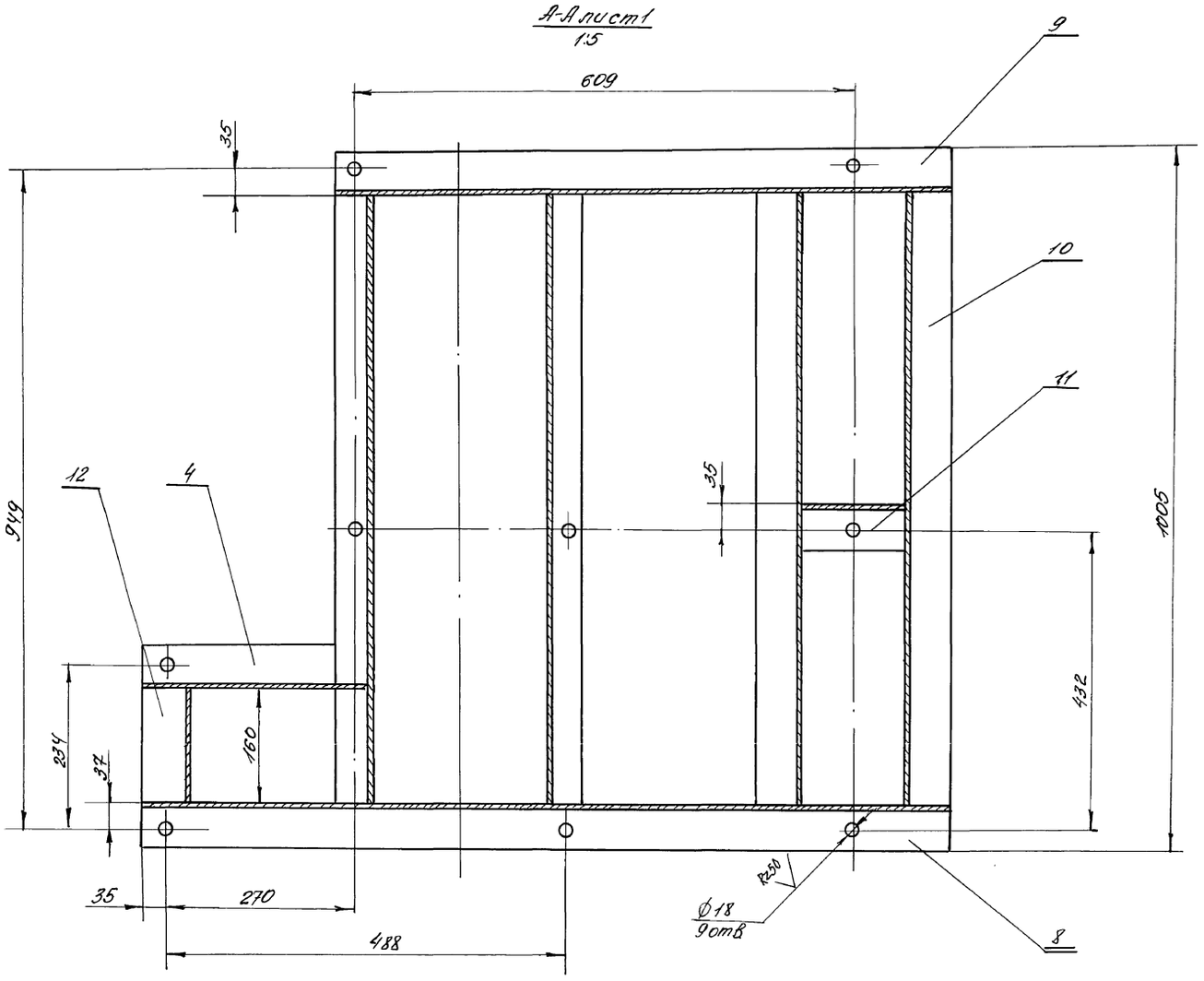

					НЕК-01-01-00СБ 409-14-78.92
Изм.	Лист	N докум.	Подп.	Дата	Рама привода Сборочный чертеж
Разраб.		Мезенцева			
Провер.		Авраменко			
Рук. гр.					
Н.контр.		Гойхман			
Гл.констр.		Гойхман			

Лит.	Масса	Масштаб
И	—	—
Лист 2	Листов 2	

ОДЕССКИЙ СТРОЙПРОЕКТ

Инв.№ подл. | Подп. и дата | Взам.инв.№ | Инв.№ дубл. | Подп. и дата

25283-16 11

Формат	Зона	Поз.	Обозначение	Наименование	К-во	Примечание
				Документация		
А4			НЕК-01-01-00СБ	Сборочный чертеж		*А2х2
				Детали		
А4		1	НЕК-01-01-01	Ребро	2	
А4		2	НЕК-01-01-02	Швеллер	2	
А4		3	НЕК-01-01-03	Косынка	2	
А4		4	НЕК-01-01-04	Швеллер	1	
А4		5	НЕК-01-01-05	Втулка	1	
Б4		7	НЕК-01-01-07	Платик		
				Лист 24 ГОСТ 19903-74*		
				Ст.3 ГОСТ 14637-89		
				60х60	4	0,67кг
А4		8	НЕК-01-01-08	Швеллер		
				Швеллер 16 ГОСТ 8240-89		
				Ст.3 ГОСТ 535-79*		
				L=1064	1	16,5кг
Б4		9	НЕК-01-01-09	Швеллер		
				Швеллер 16 ГОСТ 8240-89		
				Ст.3 ГОСТ 535-79*		
				L=771	1	12,5кг
Б4		10	НЕК-01-01-10	Швеллер		
				Швеллер 16 ГОСТ 8240-89		
				Ст.3 ГОСТ 535-79*		
				L=877	1	12,4кг

Инв.№подл. | Подп. и дата | Взам.инв.№ | Инв.№дубл. | Подп. и дата

Изм.	Лист	N докум.	Подп.	Дата
Разраб.		Мезенцева		
Провер.		Дворникова		
Рук.гр.				
Н.контр.		Гойхман		
Гл.констр.		Гойхман		

НЕК-01-01-00

Рама привода

Лит.	Лист	Листов
И	1	2

ОДЕССКИЙ СТРОЙПРОЕКТ

Формат	Зона	Поз.	Обозначение	Наименование	К-во	Примечание
						182
Б4		11	НЕК-01-01-11	Швеллер		
				Швеллер 16 ГОСТ 8240-89		
				Ст.3 ГОСТ 535-79*		
				L=150	1	2,1кг
Б4		12	НЕК-01-01-12	Швеллер		
				Швеллер 16 ГОСТ 8240-89		
				Ст.3 ГОСТ 535-79*		
				L=160	1	2,3кг
Б4		13	НЕК-01-01-13	Швеллер		
				Швеллер 14 ГОСТ 8240-89		
				Ст.3 ГОСТ 535-79*		
				L=877	2	9,1кг
Б4		14	НЕК-01-01-14	Планка		
				Лист 8 ГОСТ 19903-74*		
				Ст.3 ГОСТ 14637-89		
				104х140	2	0,78кг
Б4		15	НЕК-01-01-15	Накладка		
				Лист 15 ГОСТ 19903-74*		
				Ст.3 ГОСТ 14637-89		
				60х115	4	0,5кг

Инв.№подл. | Подп. и дата | Взам.инв.№ | Инв.№дубл. | Подп. и дата

Изм.	Лист	N докум.	Подп.	Дата

НЕК-01-01-00

Лист 2

НЕК-01-01-01

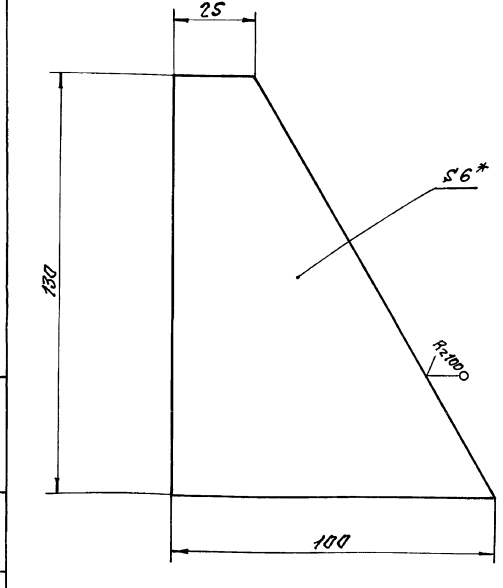

*Размер для справок

Изм.	Лист	N докум.	Подп.	Дата
Разраб.		Мезенцева		
Провер.		Дворникова		
Рук.гр.				
Н.контр.		Гойхман		
Гл.констр.		Гойхман		

НЕК-01-01-01

Ребро

Лит.	Масса	Масштаб
И	0,2	1:1
Лист	Листов 1	

Лист 6 ГОСТ 19903-74*
Ст.3 ГОСТ 14637-89

ОДЕССКИЙ СТРОЙПРОЕКТ

НЕК-01-01-02

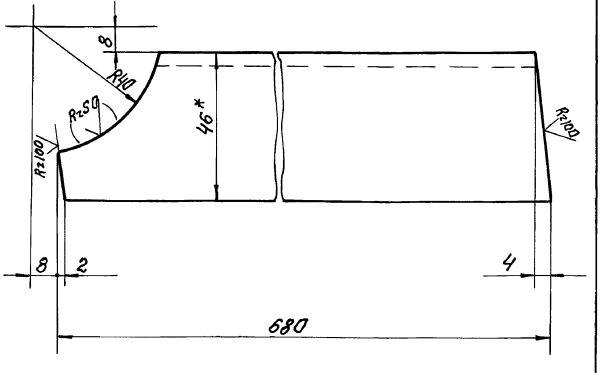

1. *Размер для справок.
2. Шероховатость в скабках выполнить совместно с дет. НЕК-01-01-03.

Изм.	Лист	N докум.	Подп.	Дата
Разраб.		Мезенцева		
Провер.		Дворникова		
Рук.гр.				
Н.контр.		Гойхман		
Гл.констр.		Гойхман		

НЕК-01-01-02
409-14.78.92

Швеллер

Лит.	Масса	Масштаб
И	2,3	1:1
Лист	Листов 1	

Швеллер 10 ГОСТ 8240-89
Ст.3 ГОСТ 535-79*

ОДЕССКИЙ СТРОЙПРОЕКТ

Инв.№подл. | Подп. и дата | Взам.инв.№ | Инв.№дубл. | Подп. и дата

25283-16-12

НЕК-01-01-03

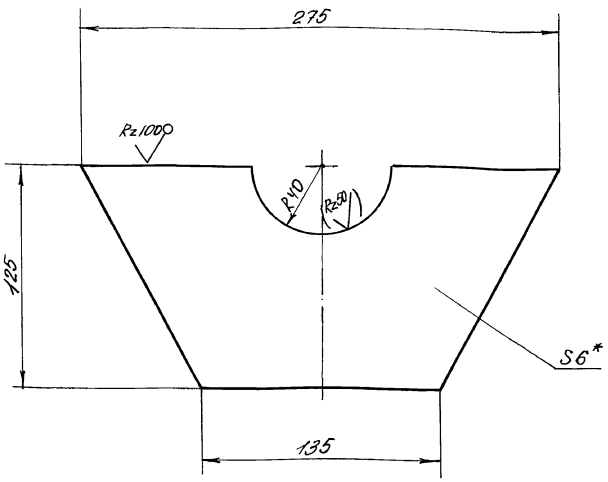

1* Размер для справок
2 Шероховатость в скобках выполнить совместно с дет. НЕК-01-01-02

НЕК-01-01-03

Изм.	Лист	№ докум.	Подп.	Дата
Разраб.		Мезенцева		
Провер.		Дворникова		
Рук. гр.				
Н. контр.		Гойхман		
Гл. констр.		Гойхман		

Косынка

Лит.	Масса	Масштаб
И	1,5	1:2

Лист | Листов 1

6 ГОСТ 19903-74*
Лист СТ3 ГОСТ 14637-89

ОДЕССКИЙ СТРОЙПРОЕКТ

НЕК-01-01-04

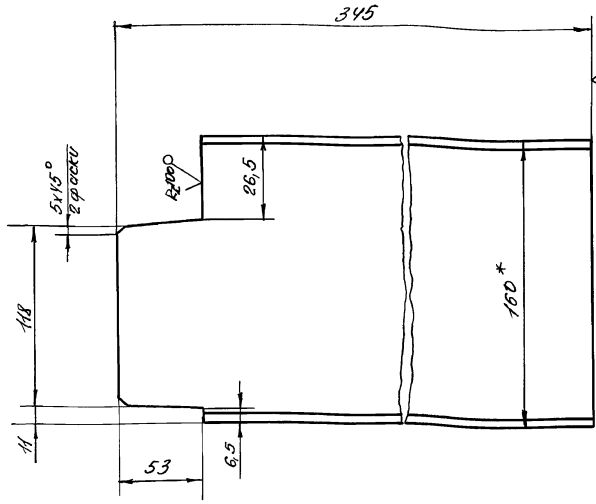

* Размер для справок

НЕК-01-01-04

Изм.	Лист	№ докум.	Подп.	Дата
Разраб.		Мезенцева		
Провер.		Дворникова		
Рук. гр.				
Н. контр.		Гойхман		
Гл. констр.		Гойхман		

Швеллер

Лит.	Масса	Масштаб
И	4,2	1:2

Лист | Листов 1

Швеллер 16 ГОСТ 8240-89 СТ3 ГОСТ 535-79*

ОДЕССКИЙ СТРОЙПРОЕКТ

НЕК-01-01-05

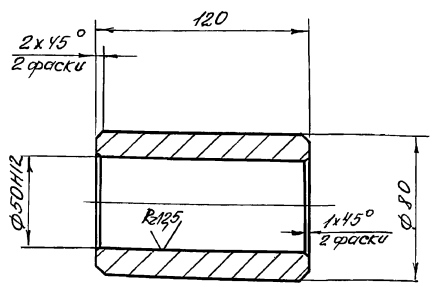

НЕК-01-01-05

Изм.	Лист	№ докум.	Подп.	Дата
Разраб.		Мезенцева		
Провер.		Дворникова		
Рук. гр.				
Н. контр.		Гойхман		
Гл. констр.		Гойхман		

Втулка

Лит.	Масса	Масштаб
И	0,4	1:2

Лист | Листов 1

Ст 3 кп ГОСТ 380-71**

ОДЕССКИЙ СТРОЙПРОЕКТ

НЕК-01-01-01/1

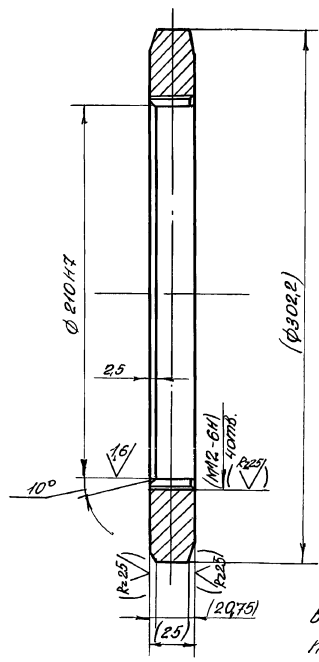

Размеры и шероховатости в скобках после сборки

НЕК-01-01-01/1
409-14-78.92

Изм.	Лист	№ докум.	Подп.	Дата
Разраб.		Мезенцева		
Провер.		Дворникова		
Рук. гр.				
Н. контр.		Гойхман		
Гл. констр.		Гойхман		

Венец

Лит.	Масса	Масштаб
И	1,3	1:2

Лист | Листов 1

Бр 05-Ц5-С5 ГОСТ 613-79

ОДЕССКИЙ СТРОЙПРОЕКТ

Инв. № подл. | Подп. и дата | Взам. инв. № | Инв. № дубл. | Подп. и дата

25283-14 13

Формат	Зона	Поз.	Обозначение	Наименование	Кол.	Примечание
				Документация		
А3			НЕК-01-02-00СБ	Сборочный чертеж		
				Детали		
А3		1	НЕК-01-02-01	Полумуфта	1	
А3		2	НЕК-01-02-02	Полумуфта	1	
А4		3	НЕК-01-02-03	Палец	8	
А4		4	НЕК-01-02-04	Втулка	8	
А4		5	НЕК-01-02-05	Втулка	8	
				Стандартные изделия		
		7		Гайка М12		
				ГОСТ 5927-70*	8	0,015 кг
		8		Шайба 12.65 Г		
				ГОСТ 6402-70*	8	0,0033 кг

Инв. № подл. | Подп. и дата | Взам. инв. № | Инв. № дубл. | Подп. и дата

Изм.	Лист	№ докум.	Подп.	Дата
Разраб.		Мучник		
Провер.		Дворников		
Рук. гр.				
Н. контр.		Гойхман		
Гл. констр.		Гойхман		

НЕК-01-02-00

Муфта

Лит. | Масса | Масштаб
И | | 1:1

Лист | Листов 1

ОДЕССКИЙ СТРОИПРОЕКТ

НЕК-01-02-03

Rz25 ▽(▽) 184

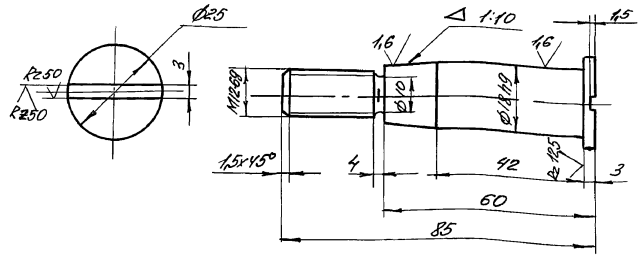

HRC 35...38

Палец

Сталь 45 ГОСТ 1050-74**

Лит. | Масса | Масштаб
И | 0,14 | 1:1

Лист | Листов 1

ОДЕССКИЙ СТРОИПРОЕКТ

Альбом 10 ч. 4

НЕК-01-02-00СБ

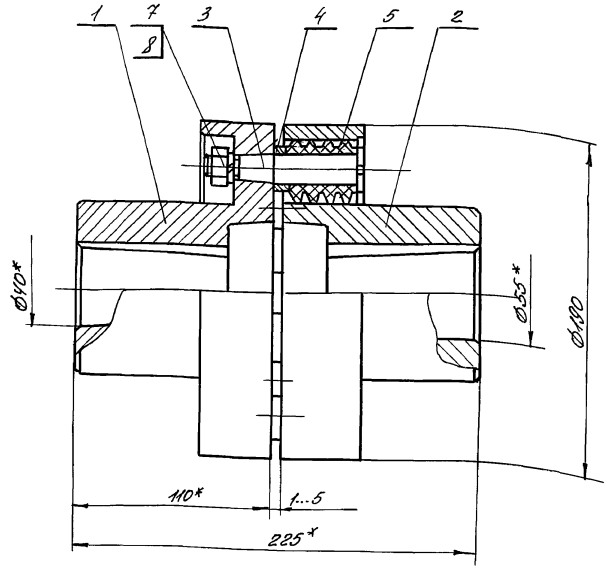

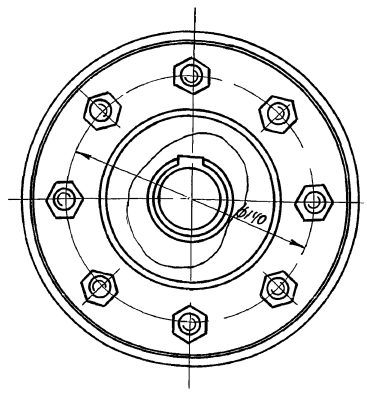

* Размеры для справок

409-14-78.92 НЕК-01-02-00 СБ

Муфта
Сборочный чертеж

Изм.	Лист	№ докум.	Подп.	Дата
Разраб.		Мучник		
Провер.		Дворников		
Рук. гр.				
Н. контр.		Гойхман		
Гл. констр.		Гойхман		

Лит. | Масса | Масштаб
И | 21 | 1:2

Лист | Листов 1

ОДЕССКИЙ СТРОИПРОЕКТ

Инв. № подл. | Подп. и дата | Взам. инв. № | Инв. № дубл. | Подп. и дата

25283-16 14

Вид Г

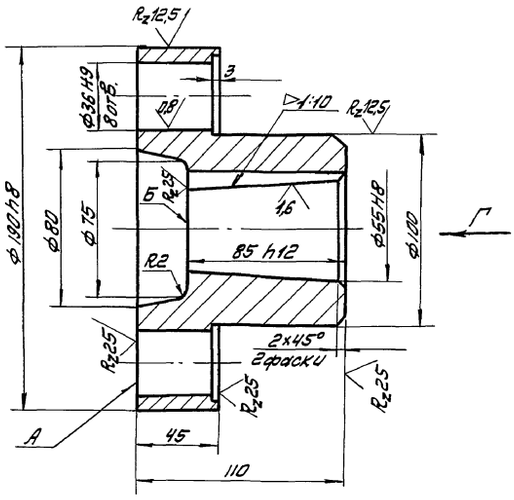

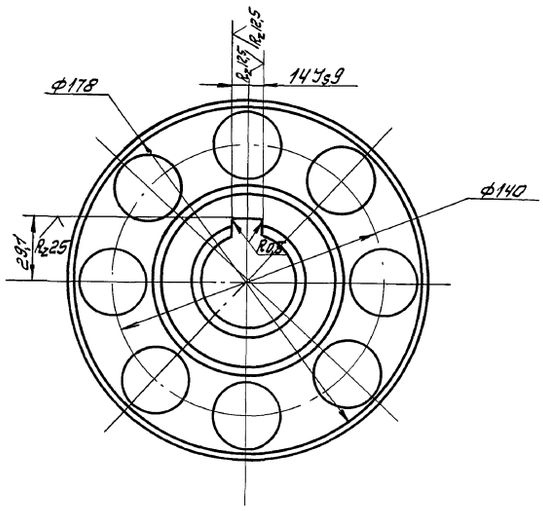

1. Допуск радиального биения поверхности ф190 h8 относительно ф55 не более 0,05мм.
2. Допуск торцового биения пов. А и Б относительно оси не более 0,06 мм.
3. Допуск непараллельности осей отв. ф36 H9 относительно оси полумуфты не более 0,06мм.

					НЕК-01-02-02	
Изм.	Лист	№ докум.	Подп.	Дата	Полумуфта	Лит. И / Масса 7,7 / Масштаб 1:2
Разработ		Мучник				Лист / Листов 1
Провер.		Дворникова				
Рук. гр.						
Н. контр.		Гойхман			С425 ГОСТ 1412-85	ОДЕССКИЙ СТРОЙПРОЕКТ
Гл. констр.		Гойхман				

Инв. № подл. | Подп. и дата | Взам. инв. № | Инв. № дубл. | Подп. и дата

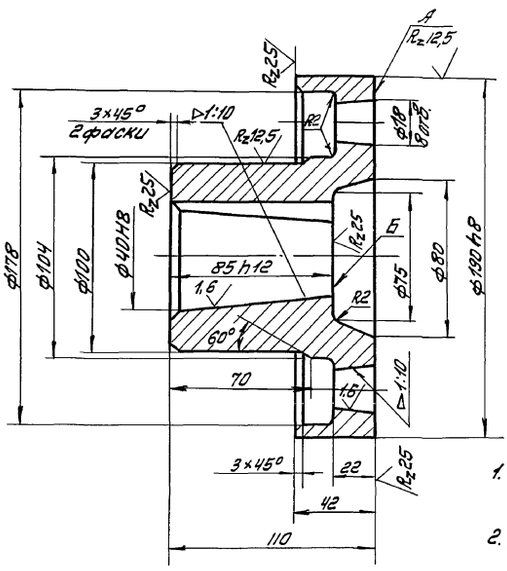

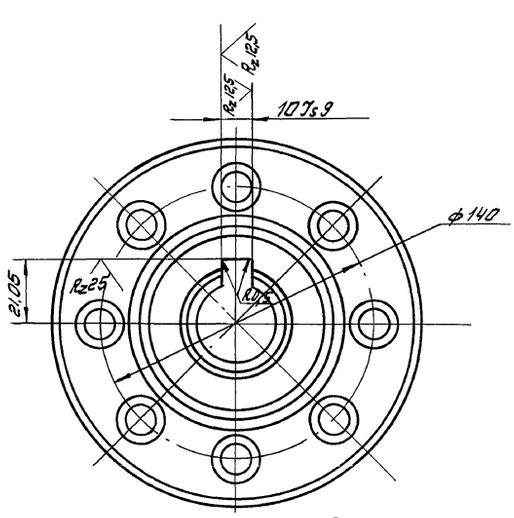

1. Допуск радиального биения поверхности ф190 h8 относительно ф55 не более 0,05мм.
2. Допуск торцового биения пов. А и Б относительно оси не более 0,06 мм.
3. Допуск непараллельности осей отв. ф18 относительно оси полумуфты не более 0,06мм.

					409-14-78.92 НЕК-01-02-01	
Изм.	Лист	№ докум.	Подпись	Дата	Полумуфта	Лит. И / Масса 7,4 / Масштаб 1:2
Разработ		Мучник				Лист / Листов 1
Провер.		Дворникова				
Рук. гр.						
Н. контр.		Гойхман			С425 ГОСТ 1412-85	ОДЕССКИЙ СТРОЙПРОЕКТ
Гл. констр.		Гойхман				

Инв. № подл. | Подп. и дата | Взам. инв. № | Инв. № дубл. | Подп. и дата

25283-16 15

Формат	Зона	Поз.	Обозначение	Наименование	К-во	Примечание
				Документация		
А3			НЕК-01-03-00СБ	Сборочный чертеж		
				Детали		
А3		1	НЕК-01-03-01	Полумуфта	1	
А3		2	НЕК-01-03-02	Полумуфта	1	
А4		3	НЕК-01-03-03	Палец	6	
А4		4	НЕК-01-03-04	Втулка	6	
А4		5	НЕК-01-03-05	Втулка	6	
				Стандартные изделия		
		6		Винт М10×15 ГОСТ 1479-84*	1	0,008кг
		7		Гайка М10 ГОСТ 2524-70*	6	0,006кг
		8		Шайба 10.65г ГОСТ 6402-70*	6	0,0019кг
		9		Кольцо 60 ГОСТ 2833-77*	1	0,002кг

Изм.	Лист	N докум.	Подп.	Дата
Разраб.		Мучник		
Провер.		Дворникова		
Рук. гр.				
Н. контр.		Гойхман		
Гл. констр.		Гойхман		

НЕК-01-03-00

Муфта

Лит.	Лист	Листов
И		1

ОДЕССКИЙ СТРОЙПРОЕКТ

Инв. N подл. | Подп. и дата | Взам. инв. N | Инв. N дубл. | Подп. и дата

НЕК-01-03-03

186

Альбом 10 ч.4

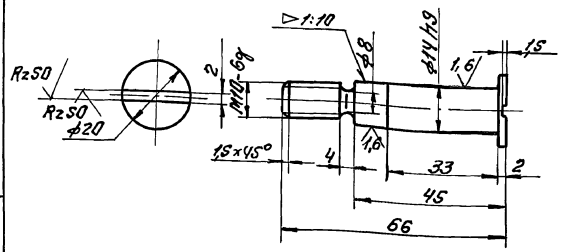

HRC 35...38

Изм.	Лист	N докум.	Подп.	Дата
Разраб.		Мучник		
Провер.		Дворникова		
Рук. гр.				
Н. контр.		Гойхман		
Гл. констр.		Гойхман		

НЕК-01-03-03

Палец

Лит.	Масса	Масштаб
И	0,07	2:1

Лист | Листов 1

Сталь 45 ГОСТ 1050-74**

ОДЕССКИЙ СТРОЙПРОЕКТ

Инв. N подл. | Подп. и дата | Взам. инв. N | Инв. N дубл. | Подп. и дата

НЕК-01-03-00СБ

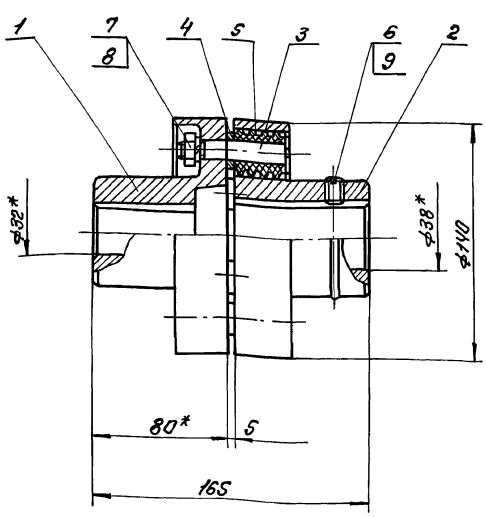

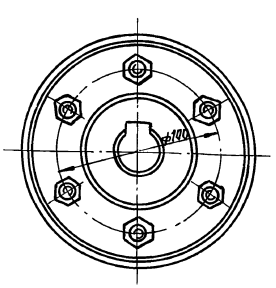

*Размеры для справок

Изм.	Лист	N докум.	Подп.	Дата
Разраб.		Мучник		
Провер.		Дворникова		
Рук. гр.				
Н. контр.		Гойхман		
Гл. констр.		Гойхман		

409-14-78.92 НЕК-01-03-00СБ

Муфта

Сборочный чертеж

Лит.	Масса	Масштаб
И	8,5	1:2

Лист | Листов 1

ОДЕССКИЙ СТРОЙПРОЕКТ

Инв. N подл. | Подп. и дата | Взам. инв. N | Инв. N дубл. | Подп. и дата

25283-16 16

186

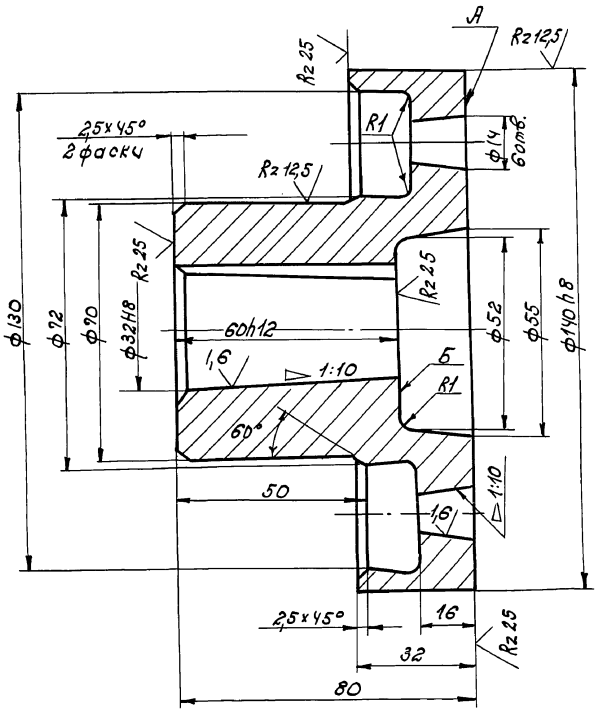

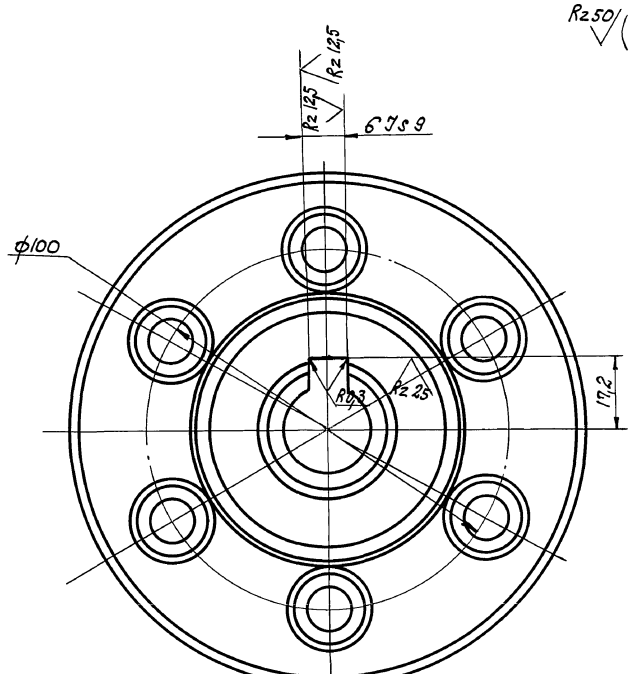

1. Допуск радиального биения ф140 h8 относительно ф32 не более 0,05 мм.
2. Допуск торцового биения пов. А и Б относительно оси не более 0,06 мм.
3. Допуск непараллельности осей отв. ф14 относительно оси не более 0,06 мм.

НЕК-01-03-01

Изм.	Лист	№ докум.	Подп.	Дата
Разраб.		Мучник		
Провер.		Дворникова		
Рук. гр.				
Н. контр.		Гойхман		
Гл. констр.		Гойхман		

Полумуфта

Лит.	Масса	Масштаб
И	3,15	1:1

Лист | Листов 1

Сч 25 ГОСТ 1412-85

ОДЕССКИЙ СТРОЙПРОЕКТ

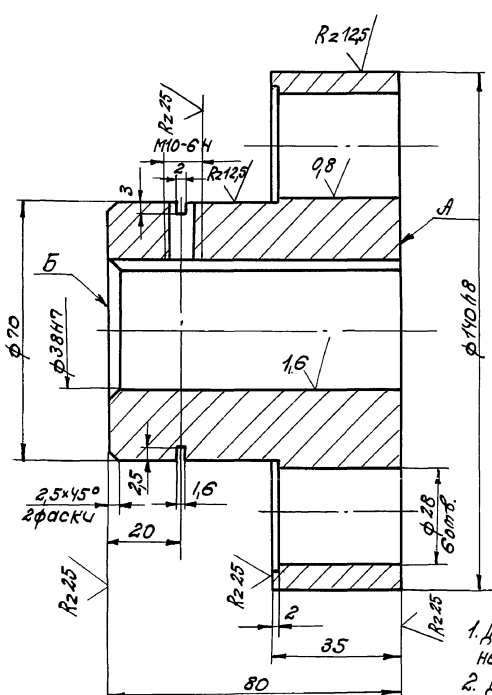

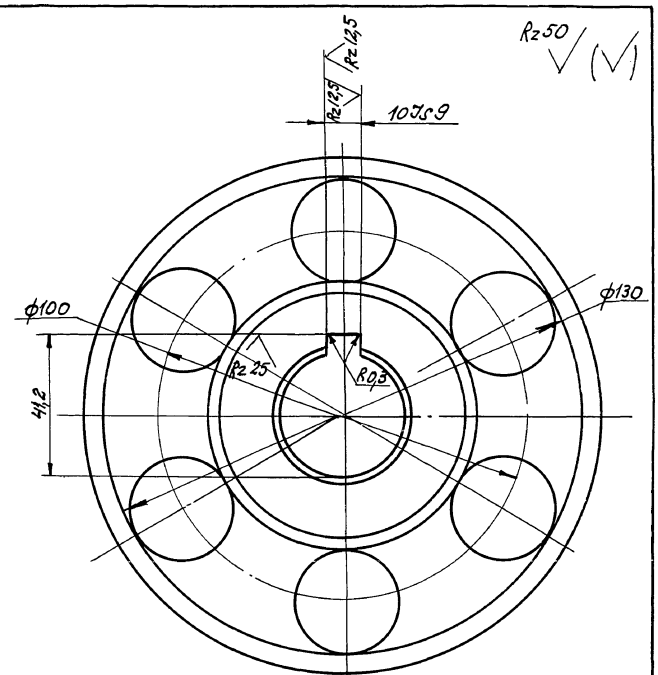

1. Допуск радиального биения ф140 h8 относительно ф38 Н7 не более 0,05 мм.
2. Допуск торцового биения пов. А и Б относительно оси не более 0,06 мм.
3. Допуск непараллельности осей отв. ф28 относительно оси не более 0,06 мм.

409-14-78.92 НЕК-01-03-02

Изм.	Лист	№ докум.	Подп.	Дата
Разраб.		Мучник		
Проверил		Дворникова		
Рук. гр.				
Н. контр.		Гойхман		
Гл. констр.		Гойхман		

Полумуфта

Лит.	Масса	Масштаб
И	3,56	1:1

Лист | Листов 1

Сч 25 ГОСТ 1412-85

ОДЕССКИЙ СТРОЙПРОЕКТ

Инв. № подл. | Подп. и дата | Инв. № дубл. | Взам. инв. № | Подп. и дата

25283-16 ГП

Альбом 10 ч.4

НЕК-01-02-04

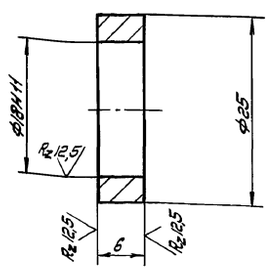

Изм.	Лист	№ докум.	Подп.	Дата
Разработ.		Мучник		
Провер.		Дворникова		
Рук. гр.				
Н. контр.		Гойхман		
Гл. констр.		Гойхман		

НЕК-01-02-04

Втулка

Лит	Масса	Масштаб
И	0,11	2:1

Лист | Листов 1

Ст. 3 КП ГОСТ 380-71**

ОДЕССКИЙ СТРОЙПРОЕКТ

Инв. № подл. | Подп. и дата | Взам. инв. № | Инв. № дубл. | Подп. и дата

НЕК-01-02-05

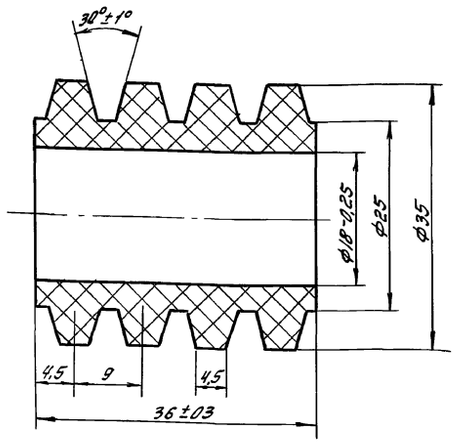

Изм.	Лист	№ докум.	Подп.	Дата
Разработ.		Мучник		
Провер.		Дворникова		
Рук. гр.				
Н. контр.		Гойхман		
Гл. констр.		Гойхман		

НЕК-01-02-05

Втулка

Лит.	Масса	Масштаб
И	0,32	2:1

Лист | Листов 1

Пластина I, лист, ОМБ-С-35 ГОСТ 7338-77*

ОДЕССКИЙ СТРОЙПРОЕКТ

Инв. № подл. | Подп. и дата | Взам. инв. № | Инв. № дубл. | Подп. и дата

НЕК-01-03-04

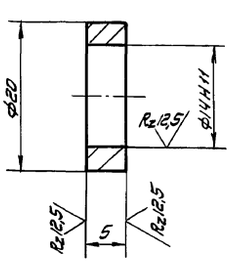

Изм.	Лист	№ докум.	Подп.	Дата
Разработ.		Мучник		
Проверил		Дворникова		
Рук. гр.				
А. констр.		Гойхман		
Гл. констр.		Гойхман		

НЕК-01-03-04

Втулка

Лит.	Масса	Масштаб
И	0,04	2:1

Лист | Листов 1

Ст. 3 КП ГОСТ 380-71**

ОДЕССКИЙ СТРОЙПРОЕКТ

Инв. № подл. | Подп. и дата | Взам. инв. № | Инв. № дубл. | Подп. и дата

НЕК-01-03-05

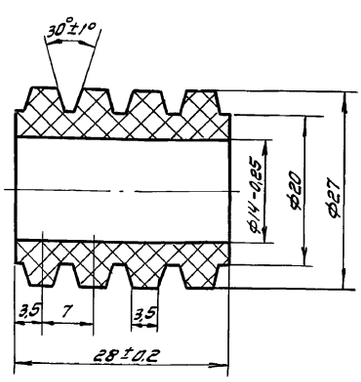

409-14-78.92 НЕК-01-03-05

Изм.	Лист	№ докум.	Подп.	Дата
Разработ.		Мучник		
Проверил		Дворникова		
Рук. гр.				
Н. контр.		Гойхман		
Гл. констр.		Гойхман		

Втулка

Лит	Масса	Масштаб
И	0,15	2:1

Лист | Листов 1

Пластина I, лист, ОМБ-С-35 ГОСТ 7338-77*

ОДЕССКИЙ СТРОЙПРОЕКТ

Инв. № подл. | Подп. и дата | Взам. инв. № | Инв. № дубл. | Подп. и дата

25283-16 18

Довгаль

Формат	Зона	Поз.	Обозначение	Наименование	К-во	Примечание
				Документация		
А3			НЕК-01-04-00СБ	Сборочный чертеж		
				Сборочные единицы		
А4		1	НЕК-01-04-01	Звездочка	1	
				Детали		
А4		2	НЕК-01-04-02	Крышка	1	
А4		3	НЕК-01-04-03	Крышка	1	
А4		4	НЕК-01-04-04	Вал	1	
А4		5	НЕК-01-04-05	Втулка	1	
А4		6	НЕК-01-04-06	Втулка	1	
А4		7	НЕК-01-04-07	Прокладка	2	
				Стандартные изделия		
		10		Винт М8х20 ГОСТ 1491-80*	12	0,013кг
		11		Гайка М48х1,5 ГОСТ 11871-88	1	0,17кг
		12		Шайба 48 ГОСТ 11872-89	1	0,18кг
		13		Кольцо ПС 74-57-6 ГОСТ 6308-71*	1	0,001кг

Инв.№ подл. | Подп. и дата | Взам. инв.№ | Инв.№ дубл. | Подп. и дата

Изм.	Лист	№ докум.	Подп.	Дата
Разработ.	Мучник			
Проверил	Авдонькова			
Рук. гр.				
Н. контр.	Гойхман			
Гл. конструктор	Гойхман			

НЕК-01-04-00

Звездочка

Лит	Масса	Масштаб
И		
Лист	Листов 1	

ОДЕССКИЙ СТРОЙПРОЕКТ

Формат	Зона	Поз.	Обозначение	Наименование	К-во	Примечание
		14		Подшипник 210 ГОСТ 8338-75*	2	0,47кг

189

Инв.№ подл. | Подп. и дата | Взам. инв.№ | Инв.№ дубл. | Подп. и дата

Изм.	Лист	№ докум.	Подп.	Дата

НЕК-01-04-00

Лист 2

НЕК-01-04-00СБ

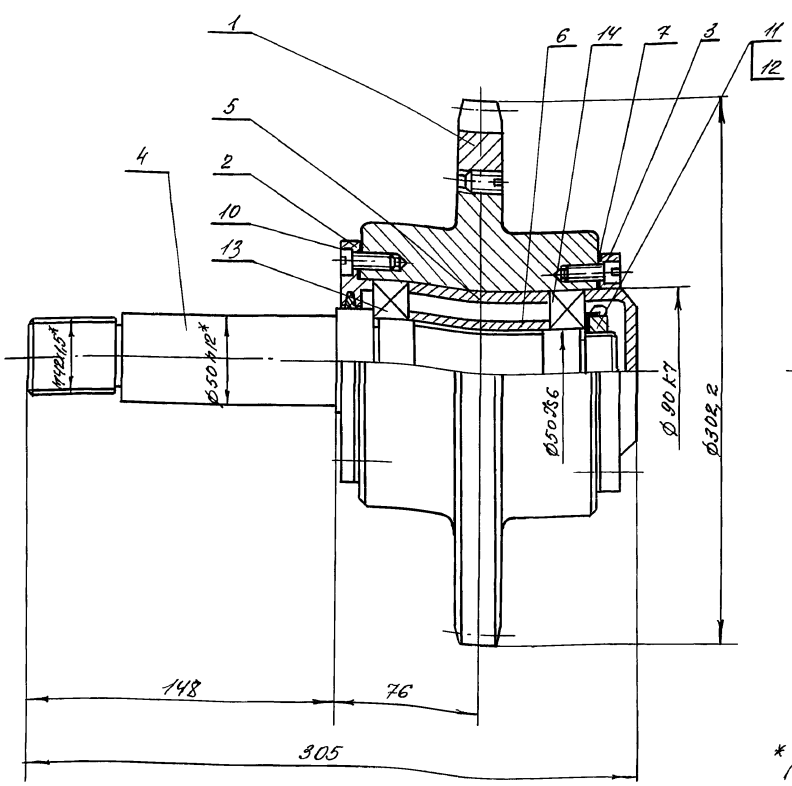

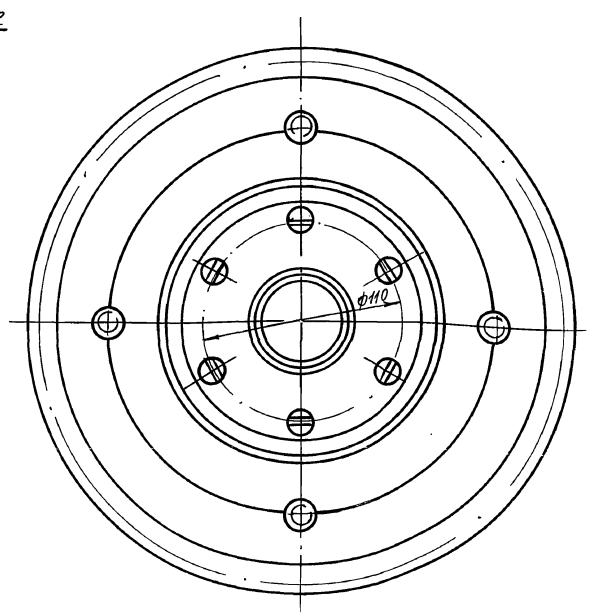

*Размеры для справок

409-14-78.92 НЕК-01-04-00 СБ

Звездочка
Сборочный чертеж

Изм.	Лист	№ докум.	Подп.	Дата
Разработ.	Мучник			
Проверил	Авдонькова			
Рук. гр.				
Н. контр.	Гойхман			
Гл. конструктор	Гойхман			

Лит	Масса	Масштаб
И	17	1:2
Лист	Листов 1	

ОДЕССКИЙ СТРОЙПРОЕКТ

Инв.№ подл. | Подп. и дата | Инв.№ дубл. | Взам. инв.№ | Инв.№ подл. | Подп. и дата

25283-19 19

Формат	Зона	Поз.	Обозначение	Наименование	К-во	Примечание
				Документация		
А3			НЕК-01-04-01СБ	Сборочный чертеж		
				Детали		
А4		1	НЕК-01-04-01/1	Венец	1	
А4		2	НЕК-01-04-01/2	Ступица	1	
				Стандартные изделия		
		3		Винт М12×20 ГОСТ 1477-84*	4	0,035кг

Изм.	Лист	№ докум.	Подп.	Дата
Разраб.		Мезенцева		
Провер.		Дворникова		
Рук. гр.				
Н. контр.		Гойхман		
Гл. констр.		Гойхман		

НЕК-01-04-01

Звездочка

Лит.	Лист	Листов
И		1

ОДЕССКИЙ СТРОЙПРОЕКТ

Инв. № подл. | Подп. и дата | Взам. инв. № | Инв. № дубл. | Подп. и дата

НЕК-01-04-01/2

Rz50 (√) 190

Альбом 10 ч. 4

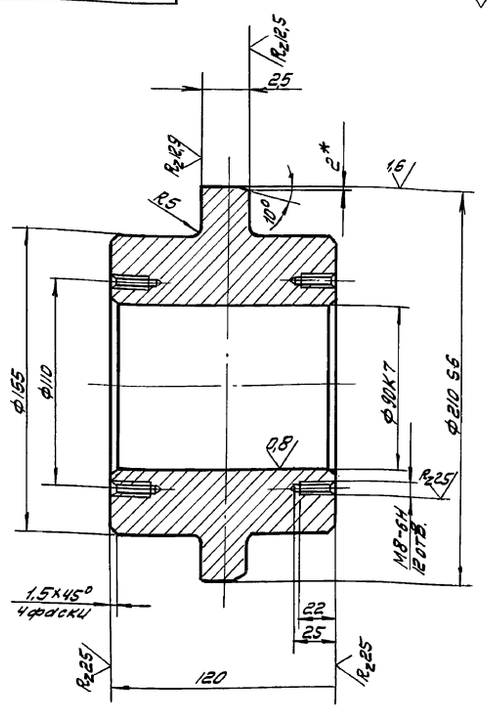

*Размер для справок

Изм.	Лист	№ докум.	Подп.	Дата
Разработ.		Мезенцева		
Провер.		Дворникова		
Рук. гр.				
Н. контр.		Гойхман		
Гл. констр.		Гойхман		

Ступица

Ст 3 кп ГОСТ 380-71**

Лит	Масса	Масштаб
И	9,0	1:2

Лист | Листов 1

ОДЕССКИЙ СТРОЙПРОЕКТ

Инв. № подл. | Подп. и дата | Взам. инв. № | Инв. № дубл. | Подп. и дата

НЕК-01-04-01СБ

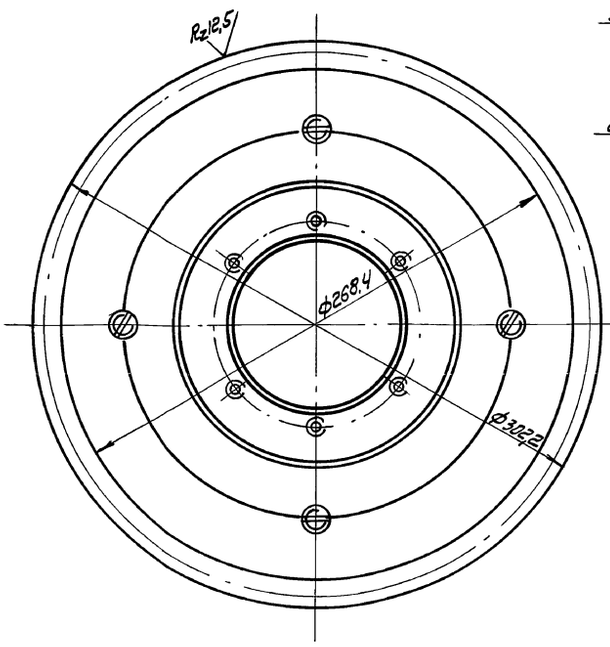

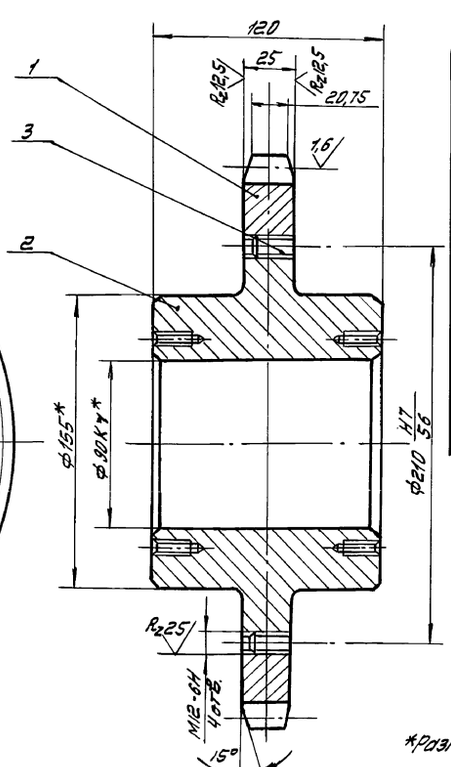

Число зубьев	2	9
Величина смещения центров впадин зубьев	e	2
Радиус впадин	r	8
Радиус закругления головки зуба	r_1	—
Высота прямолинейной поверхности зуба	h	—
Угол впадины	β	66°
Профиль зуба	ГОСТ 592-75*	
Степень точности	2 ГОСТ 592-75*	
Диаметр делительной окружности	$d_д$	292,38

*Размеры для справок.

Изм.	Лист	№ докум.	Подп.	Дата
Разработ.		Мезенцева		
Провер.		Дворникова		
Рук. гр.				
Н. контр.		Гойхман		
Гл. констр.		Гойхман		

409-14-78.92 НЕК-01-04-01СБ

Звездочка

Сборочный чертеж

Лит.	Масса	Масштаб
И	10,5	1:2

Лист | Листов 1

ОДЕССКИЙ СТРОЙПРОЕКТ

Прилуцкая

Инв. № подл. | Подп. и дата | Взам. инв. № | Инв. № подл. | Подп. и дата

25283-16 20

190

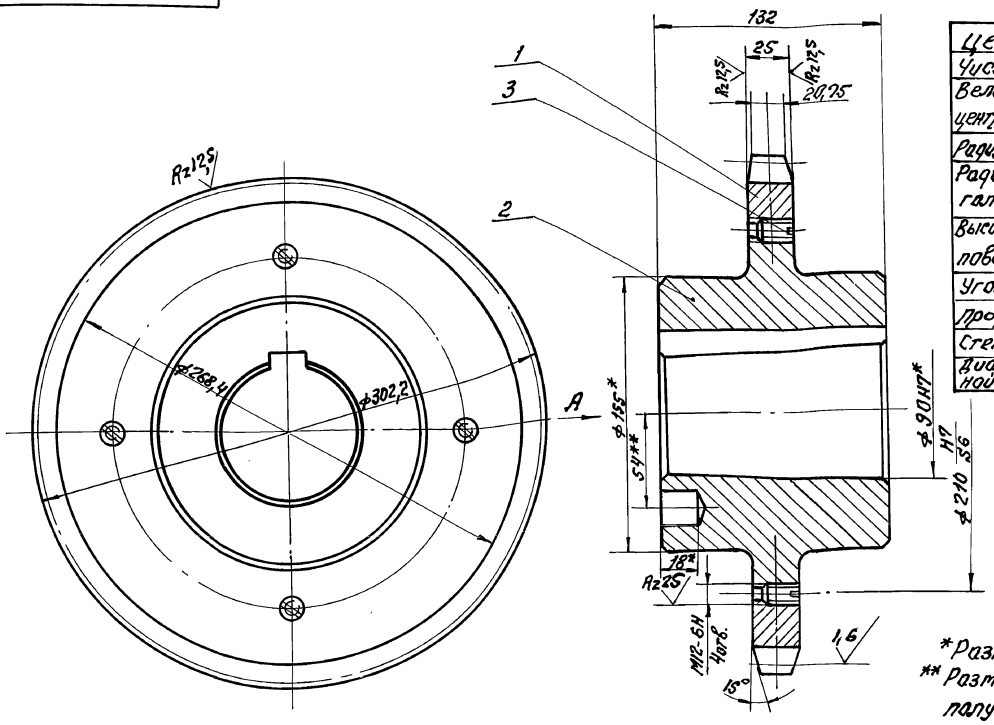

Цепь М112-1-100-1 ГОСТ 588-81*		
Число зубьев	z	9
Величина смещения центров впадин дуг	e	2
Радиус впадин зубьев	r	8
Радиус закругления головки зуба	r_1	—
Высота прямолинейной поверхности зуба	h	—
Угол впадины	β	66°
Профиль зуба	по ГОСТ 592-87*	
Степень точности	2 по ГОСТ 592-81*	
Диаметр делительной окружности	dд	29238

*Размеры для справок.
**Размеры уточнить при сборке по полученному оборудованию.

Вид А

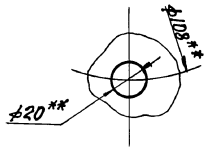

Изм.	Лист	N докум.	Подп.	Дата
Разраб.		Мезенцева		
Провер.		Дворникова		
Рук. гр.				
Н. контр.		Гойхман		
Гл. констр.		Гойхман		

НЕК-01-05-00СБ

Звёздочка

Сборочный чертеж

Лит.	Масса	Масштаб
Н	13	1:2

Лист | Листов 1

ОДЕССКИЙ СТРОЙПРОЕКТ

Инв. N подл. | Подп. и дата | Взам. инв. N | Инв. N дубл. | Подп. и дата

Rz25 (√)

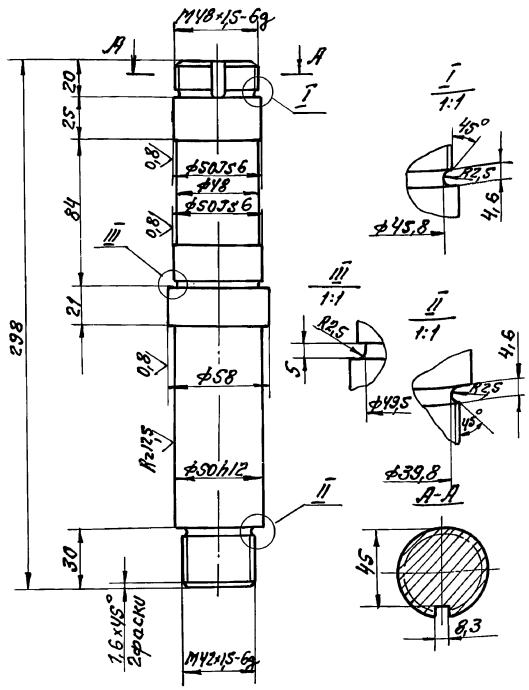

Изм.	Лист	N докум.	Подп.	Дата
Разраб.		Мезенцева		
Провер.		Дворникова		
Рук. гр.				
Н. контр.		Гойхман		
Гл. констр.		Гойхман		

НЕК-01-04-04

Вал

Лит.	Масса	Масштаб
Н	5,6	1:2

Лист | Листов 1

Сталь 45 ГОСТ 1050-74**

ОДЕССКИЙ СТРОЙПРОЕКТ

Инв. N подл. | Подп. и дата | Взам. инв. N | Инв. N дубл. | Подп. и дата

25283-16 21

Rz50 (√)

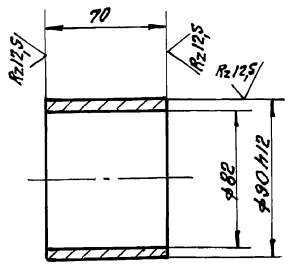

Изм.	Лист	N докум.	Подп.	Дата
Разраб.		Мезенцева		
Провер.		Дворникова		
Рук. гр.				
Н. контр.		Гойхман		
Гл. констр.		Гойхман		

НЕК-01-04-05
409-14-78.92

Втулка

Лит.	Масса	Масштаб
Н	0,6	1:2

Лист | Листов 1

Ст.3 кп ГОСТ 380-71**

ОДЕССКИЙ СТРОЙПРОЕКТ

Инв. N подл. | Подп. и дата | Взам. инв. N | Инв. N дубл. | Подп. и дата

Формат	Зона	Поз.	Обозначение	Наименование	К-во	Примечание
				Документация		
А3			НЕК-01-05-00СБ	Сборочный чертеж		
				Детали		
А4		1	НЕК-01-04-01/1	Венец		
А3		2	НЕК-01-05-01	Ступица		
				Стандартные изделия		
		3		Винт М12×20 ГОСТ 1477-84*	4	0,002 кг

НЕК-01-05-00

Звездочка

Изм.	Лист	№ докум.	Подп.	Дата
Разраб.		Мезенцева		
Провер.		Ворникова		
Рук. гр.				
Н. контр.		Гойхман		
Гл. констр.		Гойхман		

Лит.	Лист	Листов
И		1

ОДЕССКИЙ СТРОЙПРОЕКТ

НЕК-01-05-01

192

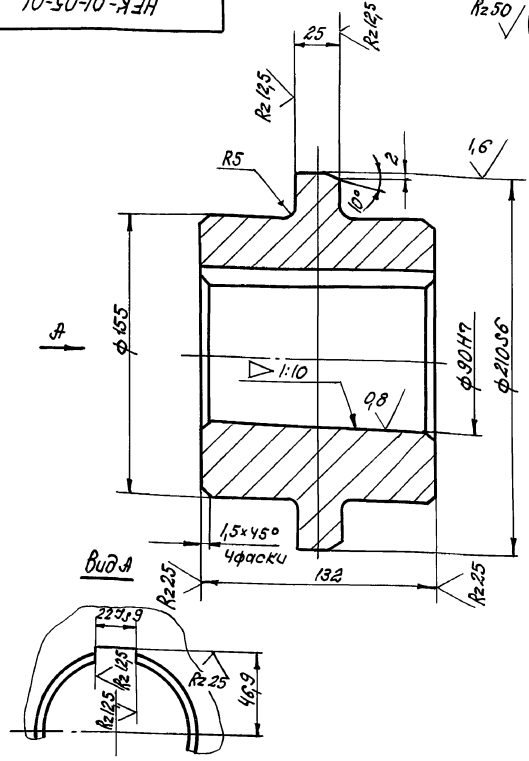

НЕК-01-05-01

Ступица

Ст.3 кп ГОСТ 380-71**

Изм.	Лист	№ докум.	Подп.	Дата
Разраб.		Мезенцева		
Провер.		Ворникова		
Рук. гр.				
Н. контр.		Гойхман		
Гл. конст.		Гойхман		

Лит.	Масса	Масштаб
И	3,0	1:2
Лист	Листов 1	

ОДЕССКИЙ СТРОЙПРОЕКТ

НЕК-01-04-02

Rz25

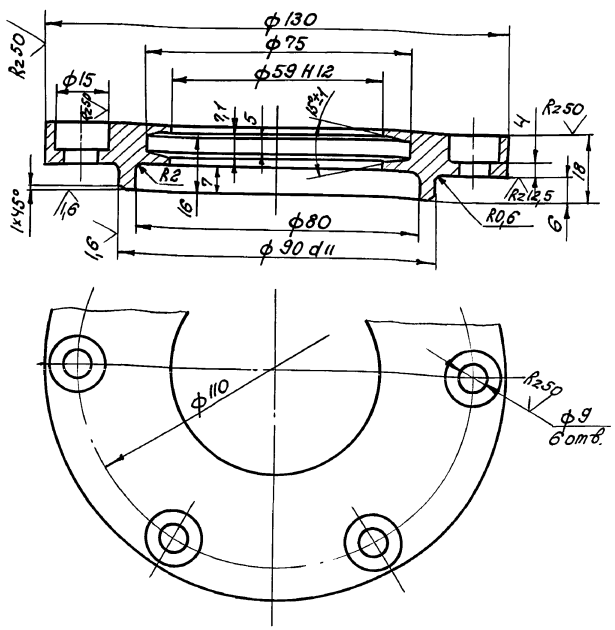

НЕК-01-04-02

Крышка

Ст5 15-32 ГОСТ 1412-85

Изм.	Лист	№ докум.	Подп.	Дата
Разраб.		Мезенцева		
Проверил		Ворникова		
Рук. гр.				
Н. контр.		Гойхман		
Гл. констр.		Гойхман		

Лит.	Масса	Масштаб
И	0,9	1:1
Лист	Листов 1	

ОДЕССКИЙ СТРОЙПРОЕКТ

НЕК-01-04-03

Rz25

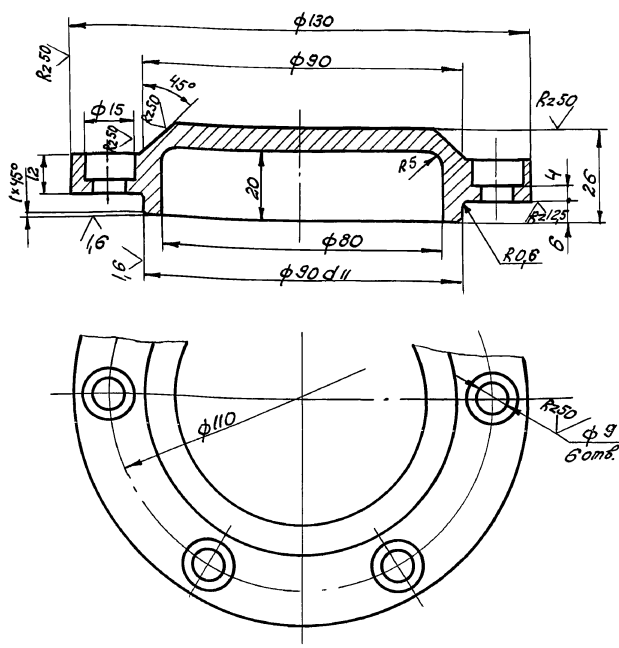

409-14-78.92 НЕК-01-04-03

Крышка

Ст5 15-32 ГОСТ 1412-85

Изм.	Лист	№ докум.	Подп.	Дата
Разработ.		Мезенцева		
Проверил		Ворникова		
Рук. гр.				
Н. контр.		Гойхман		
Гл. констр.		Гойхман		

Лит.	Масса	Масштаб
И	1	1:1
Лист	Листов 1	

ОДЕССКИЙ СТРОЙПРОЕКТ

Инв. № подл. | Подп. и дата | Взам. инв. № | Инв. № дубл. | Подп. и дата

252-16-22

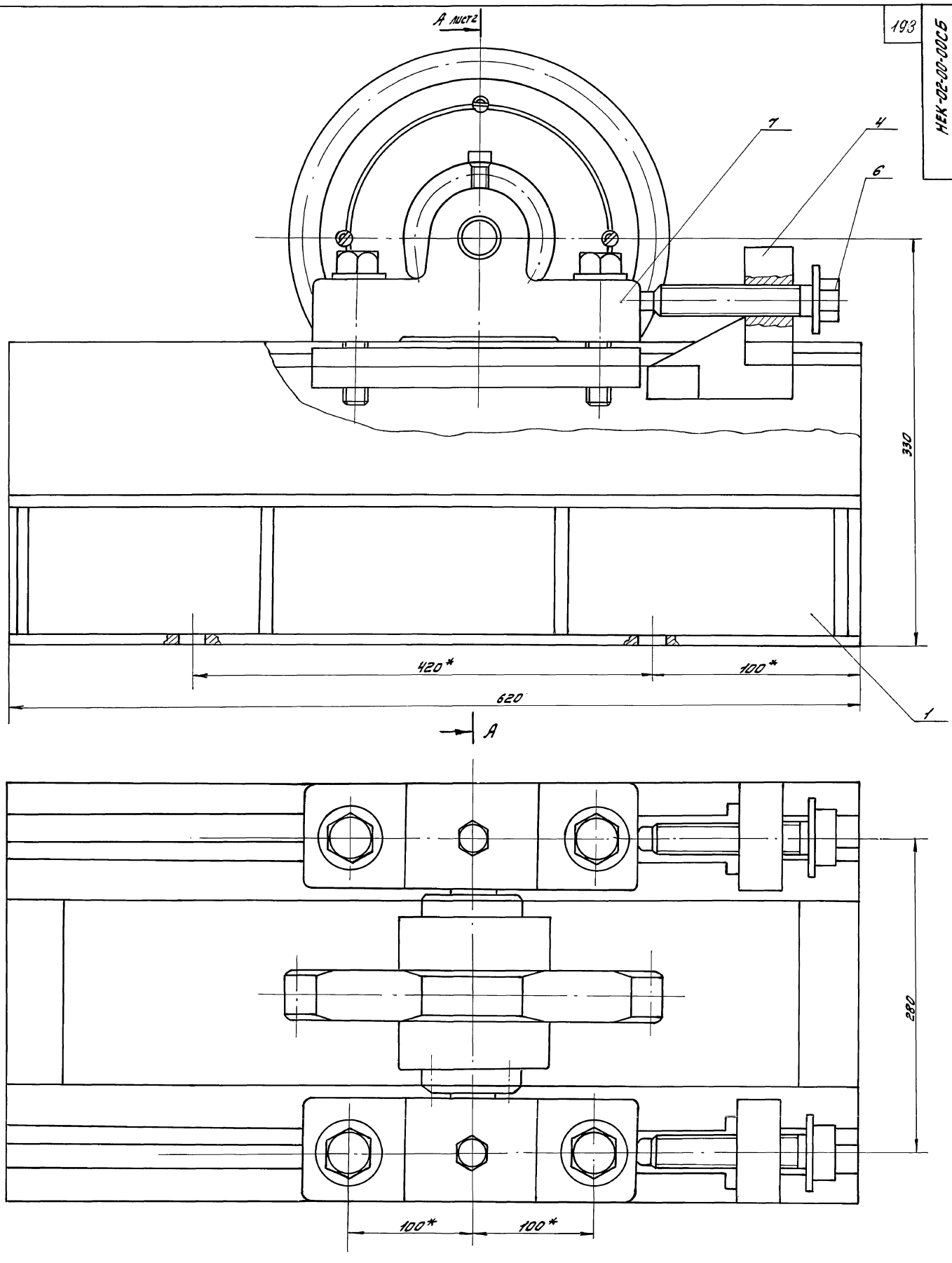

*Размеры для справок

					409-14-78.92 НЕК-02-00-00СБ		
Изм.	Лист	№ докум.	Подп.	Дата	Натяжная станция сборочный чертеж	Лит	Масса	Масштаб
Разработ.		Мезенцево				И	205	1:2
Проверил		Дворникова				Лист 1	Листов 2	
Рук. гр.						ОДЕССКИЙ СТРОЙПРОЕКТ		
Н. контр.		Гойхман						
Гл. констр.		Гойхман						

Прилуцкая

Инв.№ подл. | Подп. и дата | Взам. инв.№ | Инв.№ дубл. | Подп. и дата

25283-16 23

Формат	Зона	Поз.	Обозначение	Наименование	К-во	Примечание
				Документация		
			НЕК-02-00-00СБ	Сборочный чертеж		
				Сборочные единицы		
А4		1	НЕК-02-01-00	Рама	1	
А4		2	НЕК-01-04-01	Звездочка	1	
				Детали		
А4		4	НЕК-02-00-01	Кулачок	2	
А4		5	НЕК-02-00-02	Ползун	2	
А4		6	НЕК-02-00-03	Винт	2	
А3		7	НЕК-02-00-04	Подшипник	2	
А4		8	НЕК-02-00-05	Вал	1	
А4		9	НЕК-02-00-06	Крышка	2	
А4		10	НЕК-01-04-05	Втулка	1	
А4		11	НЕК-01-04-06	Втулка	1	
А4		12	НЕК-01-04-07	Прокладка	2	
				Стандартные изделия		
		15		Болт М20×120		
				ГОСТ 7798-70*	6	
		16		Винт М16×35		
				ГОСТ 1482-84*	2	

Инв.№ подл. | Подп. и дата | Взам. инв.№ | Инв.№ дубл. | Подп. и дата

Изм.	Лист	№ докум.	Подп.	Дата
Разраб.		Мезенцева		
Провер.		Дворникова		
Рук. гр.				
Н. контр.		Гойхман		
Гл. конст.		Гойхман		

НЕК-02-00-00

Натяжная станция

Лит.	Масса	Масштаб
И		

Лист	Листов
1	2

ОДЕССКИЙ СТРОЙПРОЕКТ

Формат	Зона	Поз.	Обозначение	Наименование	К-во	Примечание
		17		Винт М8×20		
				ГОСТ 1491-80*	12	0,013кг
		18		Гайка М48×15		
				ГОСТ 11871-88*	2	0,17кг
		19		Шайба 48		
				ГОСТ 11872-89	2	0,018кг
		20		Шайба 20		
				ГОСТ 11371-78*	4	0,02кг
		21		Кольцо ПС57-44-5		
				ГОСТ 6308-71*	2	0,001кг
		22		Подшипник 210		
				ГОСТ 8338-75*	2	0,47кг

194

Альбом № 4

Инв.№ подл. | Подп. и дата | Взам. инв.№ | Инв.№ дубл. | Подп. и дата

Изм.	Лист	№ докум.	Подп.	Дата

НЕК-02-00-00

Лист 2

9000-00-20-ЖЭН

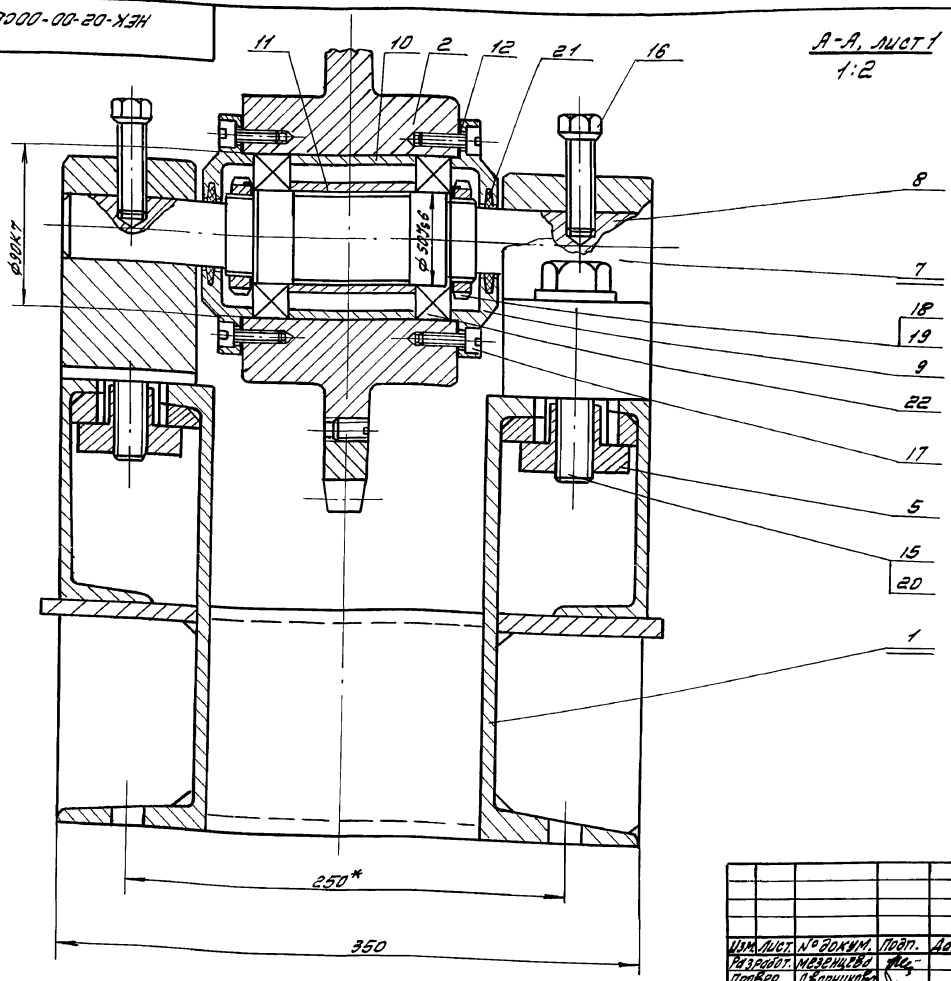

А-А, лист 1
1:2

Изм.	Лист	№ докум.	Подп.	Дата
Разработ.		Мезенцева		
Провер.		Дворникова		
Рук. гр.				
Н. контр.		Гойхман		
Гл. констр.		Гойхман		

409-14-78.92 НЕК-02-00-00СБ

Натяжная станция сборочный чертеж

Лит.	Масса	Масштаб
И	—	—

Лист	Листов
2	2

ОДЕССКИЙ СТРОЙПРОЕКТ

Прилуцкая

Инв.№ подл. | Подп. и дата | Взам. инв.№ | Инв.№ дубл. | Подп. и дата

24-6-38252

194

Формат	Зона	Поз.	Обозначение	Наименование	К-во	Примечание
				Документация		
А3			НЕК-02-01-00СБ	Сборочный чертеж		
				Детали		
А4		1	НЕК-02-01-01	Планка	1	
А4		2	-01	Планка	1	
А4		3	НЕК-02-01-02	Планка	1	
А4		4	-01	Планка	1	
А4		5	НЕК-02-01-03	Косынка	8	
А4		6	НЕК-02-01-04	Направляющая	1	
А4		7	-01	Направляющая	1	
А4		8	НЕК-02-01-05	Направляющая	1	
А4		9	-01	Направляющая	1	
Б4		10	НЕК-02-01-06	Поперечина		
				Швеллер 12 ГОСТ 8240-89		
				Ст3 ГОСТ 535-79*		
Б4		11	НЕК-02-01-07	L=180	2	1,87кг
				Полка		
				Лист 10 ГОСТ 19903-74*		
				Ст3 ГОСТ 14637-89		
				105х620	2	5,1кг

Инв.№ подл. | Подп. и дата | Взам.инв.№ | Инв.№ дубл. | Подп. и дата

Изм.	Лист	№ докум.	Подп.	Дата
Разработ.		Мезенцев		
Проверил		Дворников		
Рук. гр.				
Н.контр.		Гойгистан		
Гл.констр.		Гойгистан		

НЕК-02-01-00

Рама

Лит.	Лист	Листов
И		1

ОДЕССКИЙ СТРОЙПРОЕКТ

Ю-10-20-ХЭН

Rz50 | 195

Альбом 10.4.4

НЕК-02-01-01

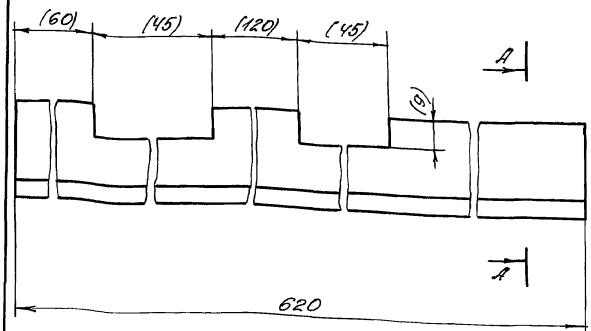

НЕК-02-01-01-01, зеркальное отражение. Ост. см. НЕК-02-01-01

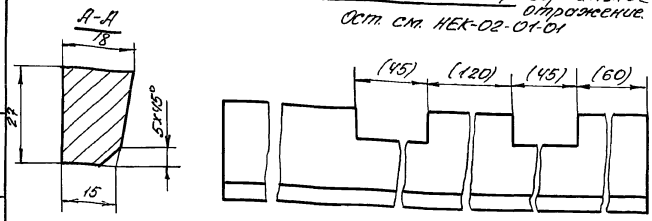

Размеры и шероховатость поверхности в сковках выполнить совместно с деталями НЕК-02-01-04 и НЕК-02-01-04-01 соответственно.

Инв.№ подл. | Подп. и дата | Взам.инв.№ | Инв.№ дубл. | Подп. и дата

Изм.	Лист	№ докум.	Подп.	Дата
Разработ.		Мезенцев		
Проверил		Дворников		
Рук. гр.				
Н.контр.		Гойгистан		
Гл.констр.		Гойгистан		

НЕК-02-01-01

Планка

Лит.	Масса	Масштаб
И	3,8	1:1
Лист	Листов 1	

Ст3кп ГОСТ 380-71**

ОДЕССКИЙ СТРОЙПРОЕКТ

НЕК-02-01-00СБ

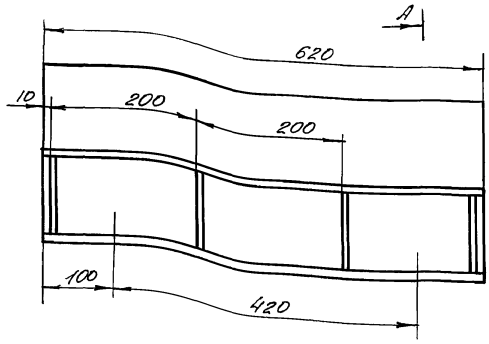

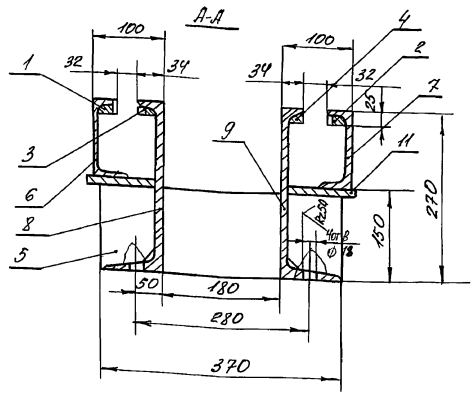

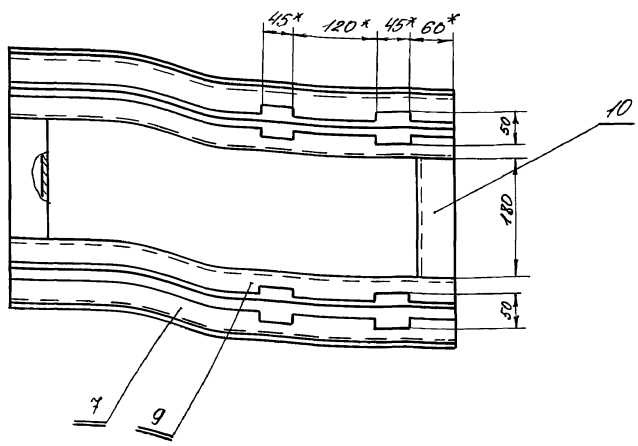

1. Сварные швы по ГОСТ 5264-80*Т1-Δ6
2* Размеры для справок

Инв.№ подл. | Подп. и дата | Взам.инв.№ | Инв.№ дубл. | Подп. и дата

25283-16 25

Изм.	Лист	№ докум.	Подп.	Дата
Разработ.		Мезенцева		
Проверил		Дворникова		
Рук. гр.				
Н.контр.		Гойгистан		
Гл.констр.		Гойгистан		

409-14-78.92 НЕК-02-01-00СБ

Рама
Сборочный чертеж

Лит.	Масса	Масштаб
И	56	1:5
Лист	Листов 1	

ОДЕССКИЙ СТРОЙПРОЕКТ

Rz 50

НЕК-02-01-02

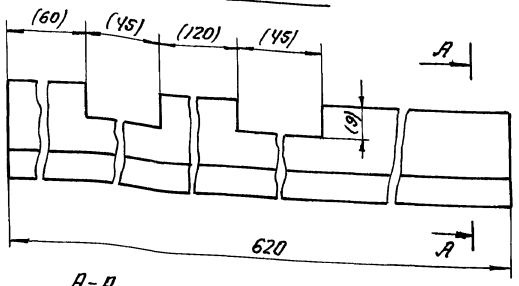

А-А

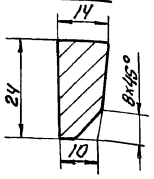

НЕК-02-01-02-01
зеркальное отражение,
ОСТ см. НЕК-02-01-02

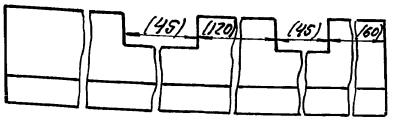

Размеры и шероховатость поверхности в скобках выполнить совместно с деталями НЕК-02-01-05 и НЕК-02-01-05-01 соответственно.

Изм.	Лист	N докум.	Подп.	Дата	НЕК-02-01-02			
Разраб.		Мезенцева			Планка	Лит.	Масса	Масштаб
Провер.		Дворникова				И	2,8	1:1
Рук.гр.						Лист	Листов 1	
Н.контр.		Гойхман			Ст.3кп ГОСТ 380-71**	ОДЕССКИЙ СТРОЙПРОЕКТ		
Гл.констр.		Гойхман						

НЕК-02-01-03

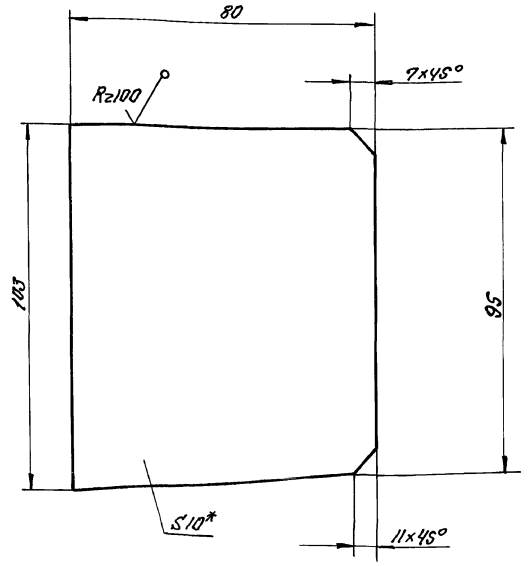

*Размер для справок

Изм.	Лист	N докум.	Подп.	Дата	НЕК-02-01-03			
Разраб.		Мезенцева			Косынка	Лит.	Масса	Масштаб
Провер.		Дворникова				И	0,8	1:1
Рук.гр.						Лист	Листов 1	
Н.контр.		Гойхман			Лист 10 ГОСТ 19903-74* Ст.3 ГОСТ 14637-89	ОДЕССКИЙ СТРОЙПРОЕКТ		
Гл.констр.		Гойхман						

НЕК-02-01-04

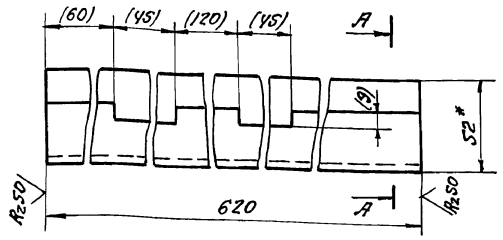

А-А

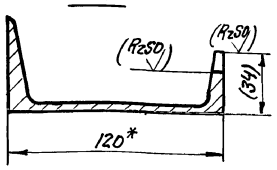

НЕК-02-01-04-01
зеркальное отражение
ОСТ см. НЕК-02-01-04

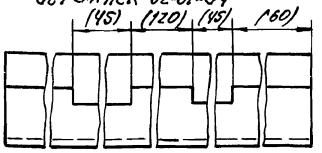

1.*Размеры для справок.
2. Размеры в скобках и шероховатость поверхностей выполнить совместно с деталями НЕК-02-01-01 и НЕК-02-01-01-01 соответственно.

Изм.	Лист	N докум.	Подп.	Дата	НЕК-02-01-04			
Разраб.		Мезенцева			Швеллер	Лит.	Масса	Масштаб
Провер.		Дворникова				И	9	1:2
Рук.гр.						Лист	Листов 1	
Н.контр.		Гойхман			Швеллер 12 ГОСТ 8240-89 Ст.3 ГОСТ 535-79*	ОДЕССКИЙ СТРОЙПРОЕКТ		
Гл.констр.		Гойхман						

НЕК-02-01-05

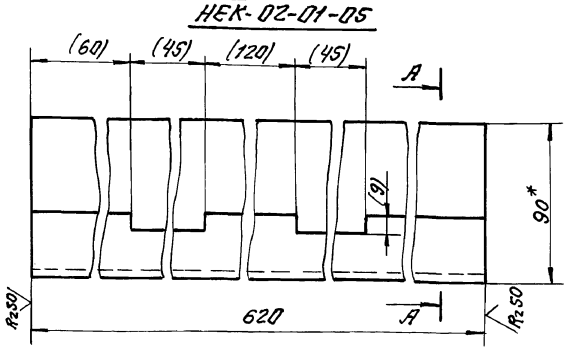

А-А

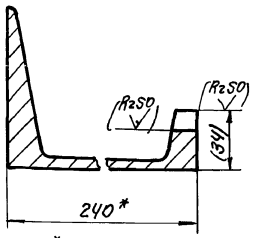

НЕК-02-01-05-01
зеркальное отражение,
ОСТ см. НЕК-02-01-05

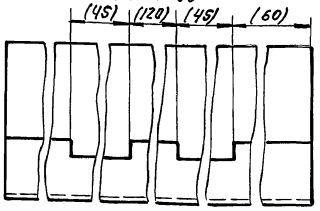

1.*Размеры для справок.
2. Размеры и шероховатости поверхностей в скобках выполнить совместно с деталями НЕК-02-01-02 и НЕК-02-01-02-01 соответственно.

Изм.	Лист	N докум.	Подп.	Дата	НЕК-02-01-05 409-14-78.92			
Разраб.		Мезенцева			Швеллер	Лит.	Масса	Масштаб
Провер.		Дворникова				И	22	1:2
Рук.гр.						Лист	Листов 1	
Н.контр.		Гойхман			Швеллер 24 ГОСТ 8240-89 Ст.3 ГОСТ 535-79*	ОДЕССКИЙ СТРОЙПРОЕКТ		
Гл.констр.		Гойхман						

Альбом 10 ч.4

Инв.№ подл. | Подп. и дата | Взам. инв.№ | Инв.№ дубл. | Подп. и дата

25283-16 26

НЕК-02-00-01

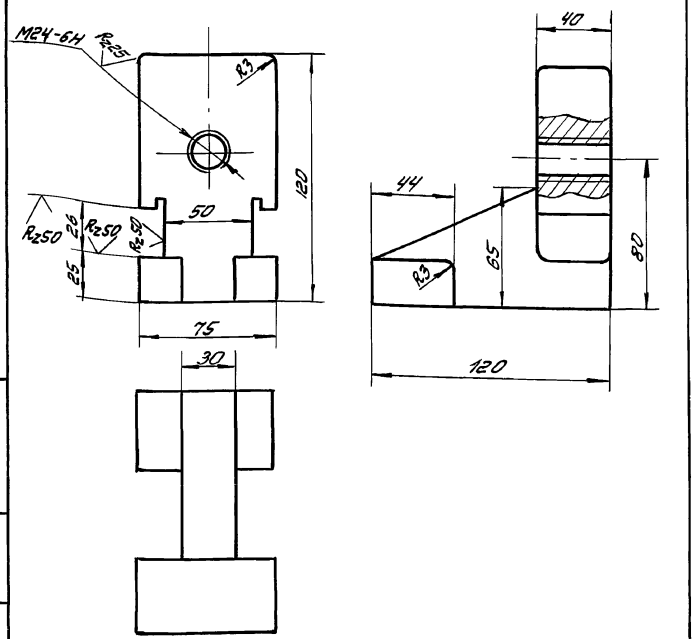

Изм.	Лист	№ докум.	Подп.	Дата
Разработ.		Мезенцева		
Провер.		Дворникова		
Рук. гр.				
Н. контр.		Гойхман		
Гл. констр.		Гойхман		

НЕК-02-00-01

Лит	Масса	Масштаб
И	3,5	1:2
Лист	Листов 1	

КУЛАЧОК

Отливка 35Л-I ГОСТ 977-88

ОДЕССКИЙ СТРОЙПРОЕКТ

Инв. № подл. | Подп. и дата | Взам. инв. № | Инв. № дубл. | Подп. и дата

НЕК-02-00-02

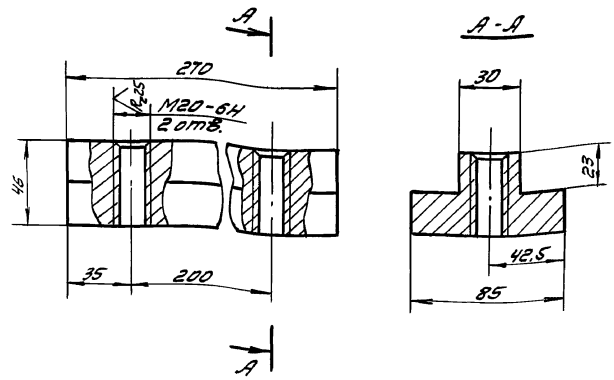

Изм.	Лист	№ докум.	Подп.	Дата
Разработ.		Мезенцева		
Провер.		Дворникова		
Рук. гр.				
Н. контр.		Гойхман		
Гл. констр.		Гойхман		

НЕК-02-00-02

Лит	Масса	Масштаб
И	4,4	1:2
Лист	Листов 1	

ПОЛЗУН

Ст. 3 кп ГОСТ 380-71**

ОДЕССКИЙ СТРОЙПРОЕКТ

Инв. № подл. | Подп. и дата | Взам. инв. № | Инв. № дубл. | Подп. и дата

НЕК-02-00-04

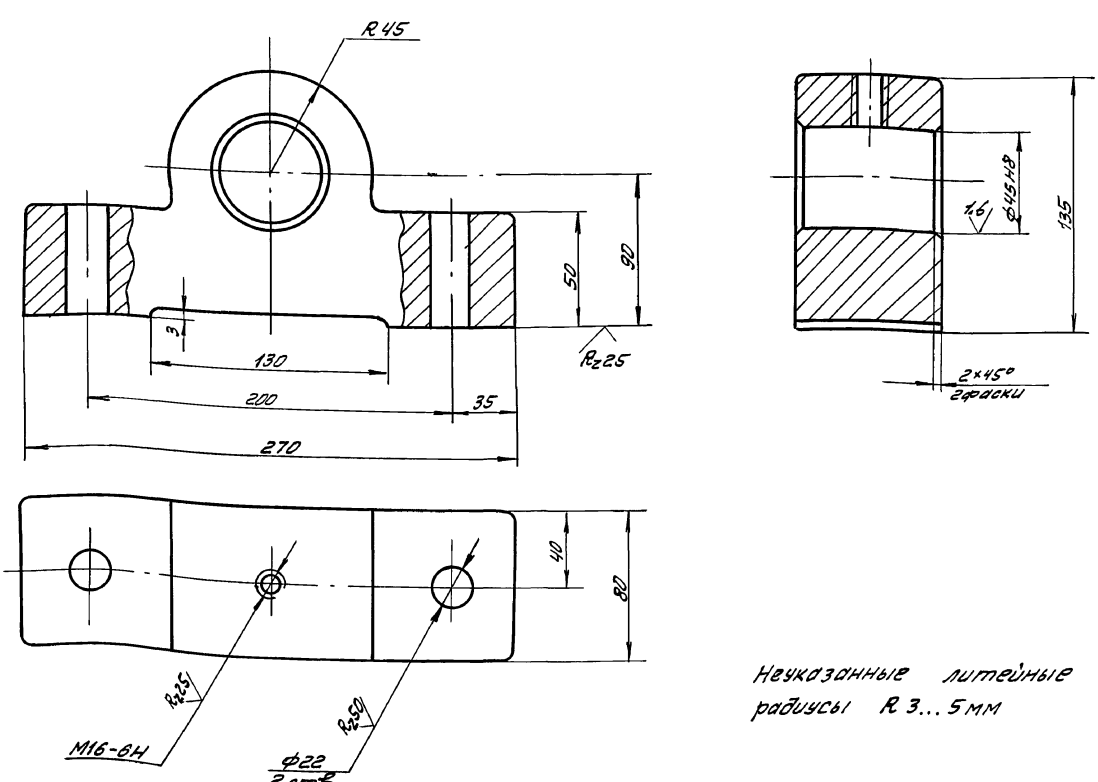

Неуказанные литейные радиусы R 3...5 мм

Изм.	Лист	№ докум.	Подп.	Дата
Разработ.		Мезенцева		
Провер.		Дворникова		
Рук. гр.				
Н. контр.		Гойхман		
Гл. констр.		Гойхман		

НЕК-02-00-04
409-74-78.92

Лит	Масса	Масштаб
И	10,5	1:2
Лист	Листов 1	

ПОДШИПНИК

Отливка 35Л-I ГОСТ 977-88

ОДЕССКИЙ СТРОЙПРОЕКТ

Инв. № подл. | Подп. и дата | Взам. инв. № | Инв. № дубл. | Подп. и дата

25283-16 27

Прилуцкая

ГПИ «Одесгипрокоммунстрой» Заказ 10 т. 4

Rz50

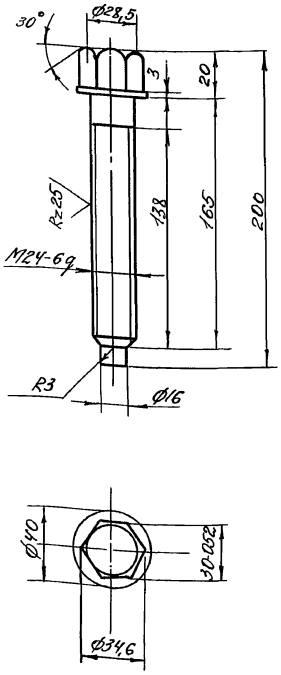

Изм.	Лист	№ докум.	Подп.	Дата	НЕК-02-00-03
Разработ.		Мезенцева			Винт
Проверил		Дворникова			Лит. / Масса 0,53 / Масштаб 1:2
Рук. гр.					Лист / Листов 1
Н. контр.		Гойхман			Ст 3 кп ГОСТ 380-71**
Гл. констр.		Гойхман			ОДЕССКИЙ СТРОЙПРОЕКТ

Инв. № подл. | Подп. и дата | Взам. инв. № | Инв. № дубл. | Подп. и дата

Rz25

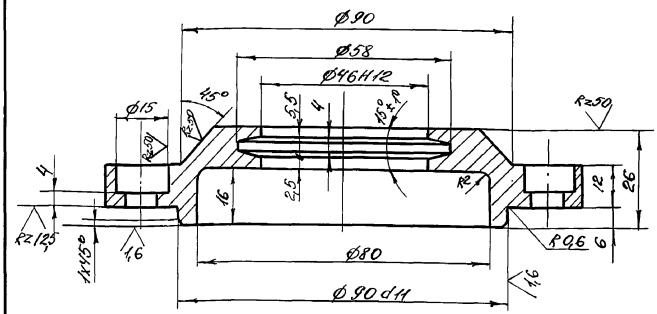

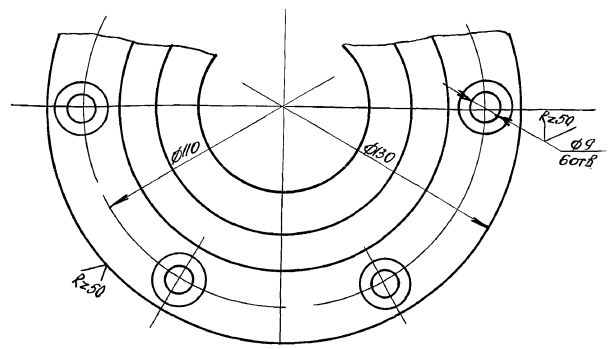

Изм.	Лист	№ докум.	Подп.	Дата	НЕК 02-00-06
Разработ.		Мезенцева			Крышка
Проверил		Дворникова			Лит. / Масса 0,87 / Масштаб 1:1
Рук. гр.					Лист / Листов 1
Н. контр.		Гойхман			СЧ15-32 ГОСТ 1412-85
Гл. констр.		Гойхман			ОДЕССКИЙ СТРОЙПРОЕКТ

Инв. № подл. | Подп. и дата | Взам. инв. № | Инв. № дубл. | Подп. и дата

Rz25

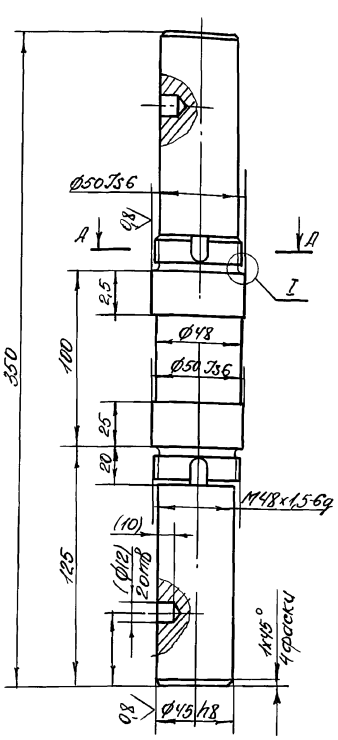

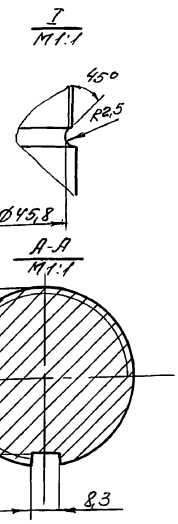

Размеры и шероховатость поверхностей в скобках выполнить при сборке.

Изм.	Лист	№ докум.	Подп.	Дата	НЕК-02-00-05
Разработ.		Мезенцева			Вал
Проверил		Дворникова			Лит. / Масса 4,2 / Масштаб 1:2
Рук. гр.					Лист / Листов 1
Н. контр.		Гойхман			Сталь 45 ГОСТ 1050-74**
Гл. констр.		Гойхман			ОДЕССКИЙ СТРОЙПРОЕКТ

Инв. № подл. | Подп. и дата | Взам. инв. № | Инв. № дубл. | Подп. и дата

Rz50

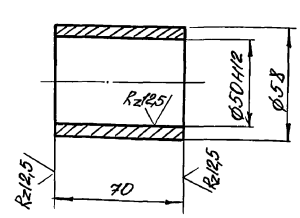

Изм.	Лист	№ докум.	Подпись	Дата	НЕК-01-04-06 409-14-78.92
Разработ.		Мезенцева			Втулка
Проверил		Дворникова			Лит. / Масса 0,27 / Масштаб 1:2
Рук. гр.					Лист / Листов 1
Н. контр.		Гойхман			Ст 3 кп ГОСТ 380-71**
Гл. констр.		Гойхман			ОДЕССКИЙ СТРОЙПРОЕКТ

Инв. № подл. | Подп. и дата | Взам. инв. № | Инв. № дубл. | Подп. и дата

25283-16 28

Формат	Зона	Поз.	Обозначение	Наименование	К-во	Примечание
				Документация		
А3			НЕК-03-00-00СБ	Сборочный чертеж		
				Сборочные единицы		
А4		1	НЕК-03-01-00	Стойка	1	
А4		2	НЕК-01-04-01	Звёздочка	1	
				Детали		
А4		4	НЕК-03-00-01	Вал	1	
А4		5	НЕК-03-00-02	Планка	2	
А4		6	НЕК-01-04-05	Втулка	1	
А4		7	НЕК-01-04-06	Втулка	1	
А4		8	НЕК-02-00-06	Крышка	2	
А4		9	НЕК-01-04-07	Прокладка	2	
				Стандартные изделия		
		12		Болт М12×2S		
				ГОСТ 7798-70*	4	0,12кг
		13		Винт 2М8×20		
				ГОСТ 1491-80*	12	0,013кг
		14		Шайба 12 65Г		
				ГОСТ 6402-70*	4	0,003кг
		15		Гайка М48×1,5		
				ГОСТ 11871-88	2	0,17кг
		16		Шайба 48		
				ГОСТ 11872-89	2	0,002кг
		17		Кольцо ЛС57-44-5		
				ГОСТ 6308-71*	2	0,001кг
		18		Подшипник 210		
				ГОСТ 8338-75*	2	0,47кг

Инв.№подл. | Подп. и дата | Взам.инв.№ | Инв.№дубл. | Подп. и дата

Изм.	Лист	N докум.	Подп.	Дата
Разраб.		Мезенцева		
Провер.		Дворникова		
Рук.гр.				
Н.контр.		Гойхман		
Гл.констр.		Гойхман		

НЕК-03-00-00

Звёздочка отклоняющая

Лит.	Лист	Листов
И	1	2

ОДЕССКИЙ СТРОЙПРОЕКТ

НЕК-03-00-00 Лист 2

Альбом 4.4

199

НЕК-03-00-00СБ

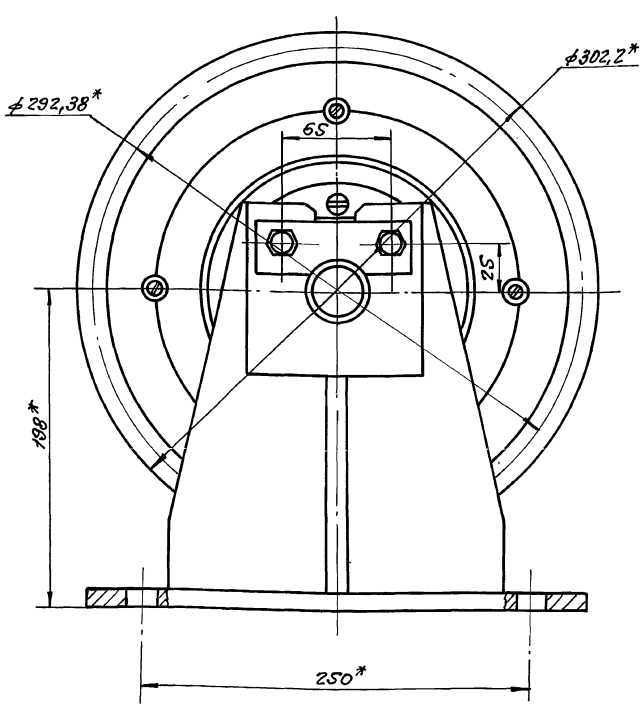

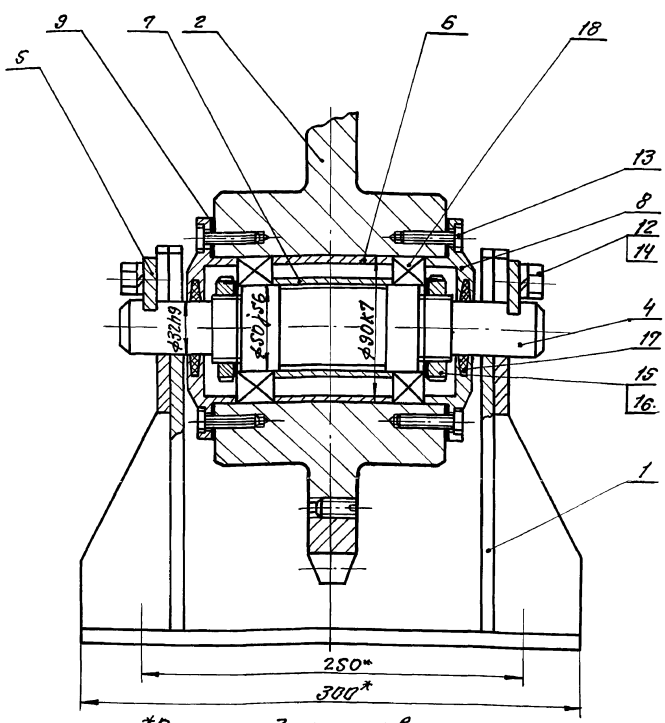

*Размеры для справок

Изм.	Лист	N докум.	Подп.	Дата
Разраб.		Мезенцева		
Провер.		Дворникова		
Рук.гр.				
Н.контр.		Гойхман		
Гл.констр.		Гойхман		

НЕК-03-00-00СБ
4.409-14-98.92

Звёздочка отклоняющая
Сборочный чертеж

Лит.	Масса	Масштаб
И	36	1:2
Лист	Листов 1	

ОДЕССКИЙ СТРОЙПРОЕКТ

25283-16 29

Инв.№подл. | Подп. и дата | Взам.инв.№ | Инв.№дубл. | Подп. и дата

НЕК-01-04-07

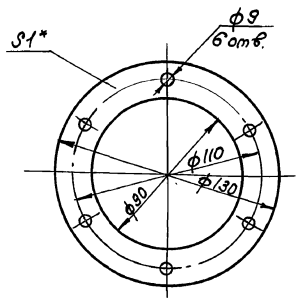

*Размер для справок.

Изм.	Лист	№ докум.	Подп.	Дата
Разраб.		Мезенцева		
Провер.		Абрикикова		
Нач. гр.				
Н. контр.		Гойхман		
Гл. констр.		Гойхман		

НЕК-01-04-07

Прокладка

Картон прокладочный А-1 ГОСТ 9347-74*

Лит.	Масса	Масшт.
И	0,001	1:2
Лист	Листов 1	

ОДЕССКИЙ СТРОЙПРОЕКТ

Инв. № подл. | Подп. и дата | Взам. инв. № | Инв. № дубл. | Подп. и дата

Формат	Зона	Поз.	Обозначение	Наименование	Кол.	Примечание
						200
				Документация		
А3			НЕК-03-01-00СБ	Сборочный чертеж		
				Детали		
А4		1	НЕК-03-01-01	Планка	2	
А4		2	НЕК-03-01-02	Ребро	2	
А4		3	НЕК-03-01-03	Ребро	2	
А4		4	НЕК-03-01-04	Плита	1	

Изм.	Лист	№ докум.	Подп.	Дата
Разраб.		Мезенцева		
Провер.		Абрикикова		
Нач. гр.				
Н. контр.		Гойхман		
Гл. констр.		Гойхман		

НЕК-03-01-00

Стойка

Лит.	Масса	Масшт.
И		1
Лист	Листов 1	

ОДЕССКИЙ СТРОЙПРОЕКТ

Альбом АО 4.4

Инв. № подл. | Подп. и дата | Взам. инв. № | Инв. № дубл. | Подп. и дата

НЕК-03-01-00СБ

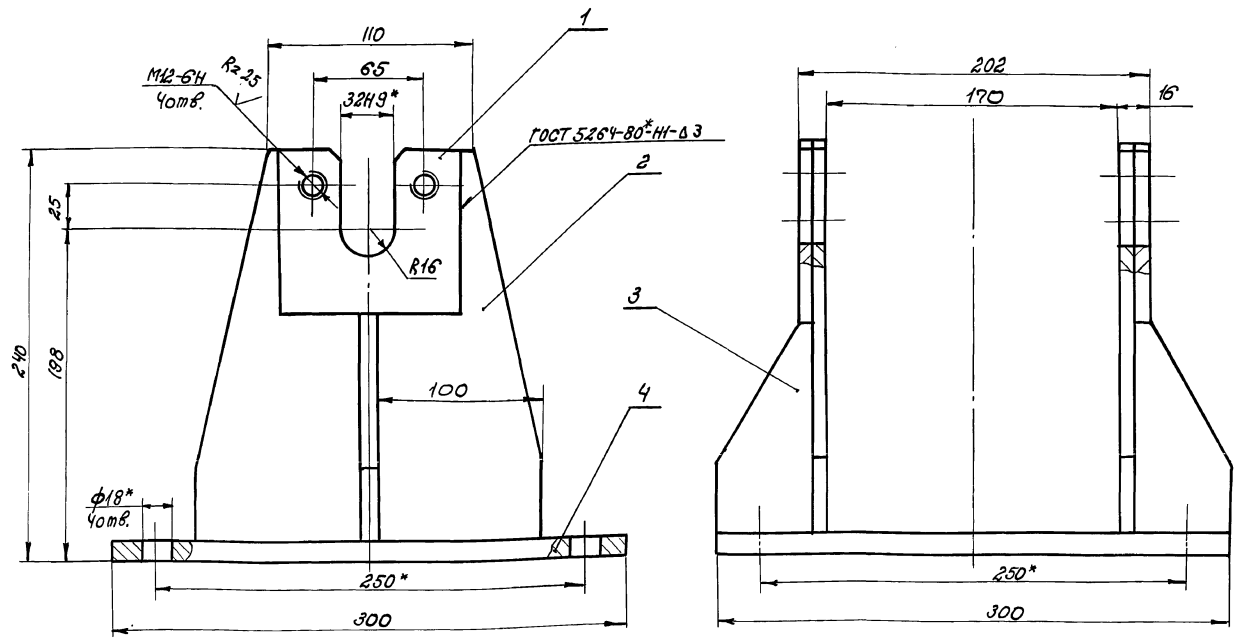

1.* Размеры для справок.
2. Сварные швы по ГОСТ 5264-80*-Т1-Δ5, кроме мест, указанных особо.

*Размеры для справок.

Изм.	Лист	№ докум.	Подп.	Дата
Разработ.		Мезенцева		
Проверил		Абрикикова		
Рук. гр.				
Н. контр.		Гойхман		
Гл. констр.		Гойхман		

НЕК-03-01-00СБ
409-IV-78.92

Стойка. Сборочный чертеж.

Лит.	Масса	Масшт.
И	13,5	1:2
Лист	Листов 1	

ОДЕССКИЙ СТРОЙПРОЕКТ

25283-16 ЗО

Инв. № подл. | Подп. и дата | Взам. инв. № | Инв. № дубл. | Подп. и дата

200

НЕК-03-01-01

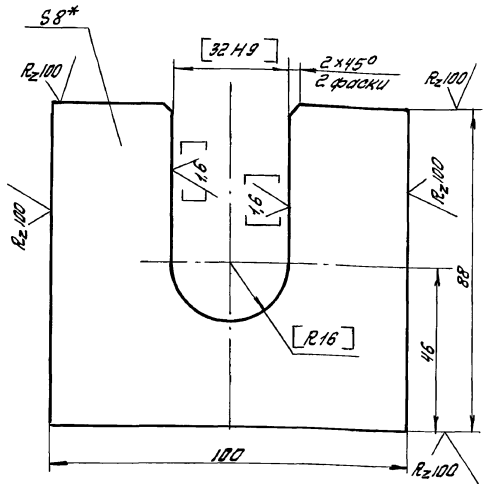

1.*Размер для справок.
2. Размер в квадратных скобках обработать совместно с дет. НЕК-03-01-02

Изм.	Лист	№ докум.	Подп.	Дата	НЕК-03-01-01			
Разработ.		Мезенцева			Планка	Лит	Масса	Масштаб
Провер.		Дворникова				И	0,5	1:1
Рук. гр.						Лист	Листов 1	
Н. контр.		Гойхман			Лист 8 ГОСТ 19903-74* Ст 3 ГОСТ 14637-89	ОДЕССКИЙ СТРОЙПРОЕКТ		
Гл. констр.		Гойхман						

Инв. № подл. | Подп. и дата | Взам. инв. № | Инв. № дубл. | Подп. и дата

НЕК-03-01-02

201

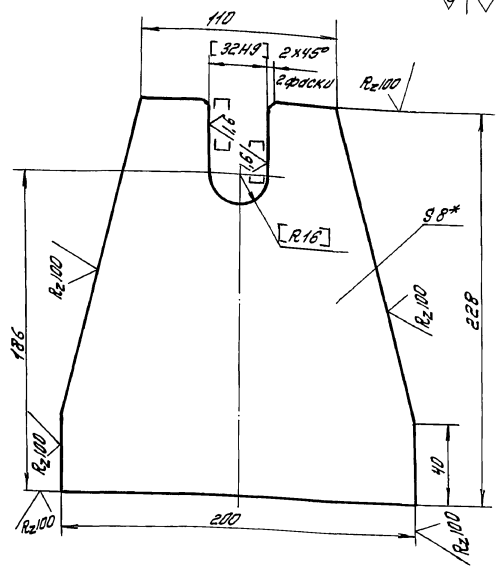

1.*Размер для справок
2. Размер в квадратных скобках обработать совместно с дет. НЕК-03-01-01

Изм.	Лист	№ докум.	Подп.	Дата	НЕК-03-01-02			
Разработ.		Мезенцева			Ребро	Лит	Масса	Масштаб
Провер.		Дворникова				И	2,2	1:2
Рук. гр.						Лист	Листов 1	
Н. контр.		Гойхман			Лист 8 ГОСТ 19903-74* Ст 3 ГОСТ 14637-89	ОДЕССКИЙ СТРОЙПРОЕКТ		
Гл. констр.		Гойхман						

Инв. № подл. | Подп. и дата | Взам. инв. № | Инв. № дубл. | Подп. и дата

НЕК-03-01-03

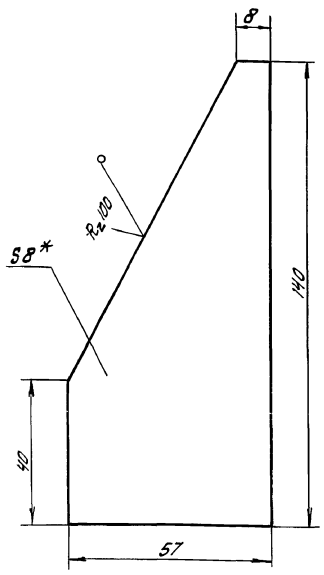

*Размер для справок

Изм.	Лист	№ докум.	Подп.	Дата	НЕК-03-01-03			
Разработ.		Мезенцева			Ребро	Лит.	Масса	Масштаб
Провер.		Дворникова				И	0,2	1:1
Рук. гр.						Лист	Листов 1	
Н. контр.		Гойхман			Лист 8 ГОСТ 19903-74* Ст 3 ГОСТ 14637-89	ОДЕССКИЙ СТРОЙПРОЕКТ		
Гл. констр.		Гойхман						

Инв. № подл. | Подп. и дата | Взам. инв. № | Инв. № дубл. | Подп. и дата

НЕК-03-01-04

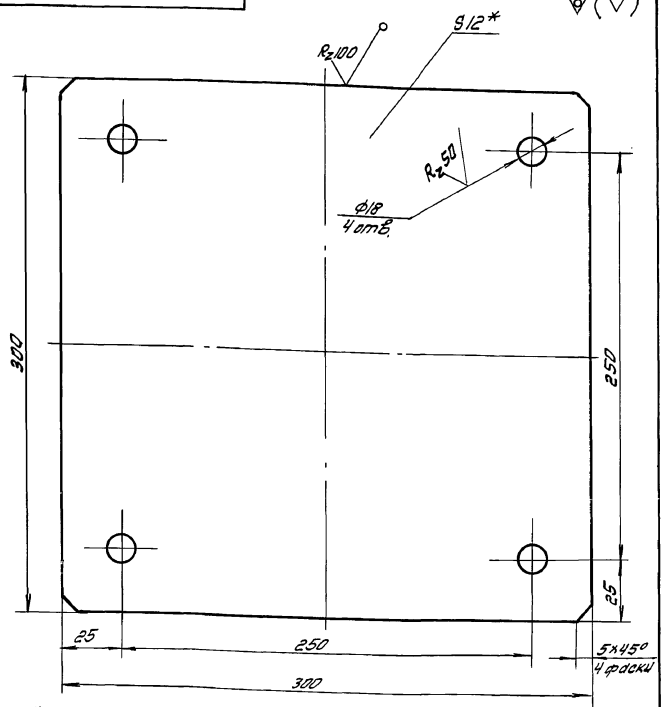

* Размер для справок.

Изм.	Лист	№ докум.	Подп.	Дата	НЕК-03-01-04 409-14-78.92			
Разработ.		Мезенцева			Плита	Лит	Масса	Масштаб
Провер.		Дворникова				И	7,7	1:2
Рук. гр.						Лист	Листов 1	
Н. контр.		Гойхман			Лист 12 ГОСТ 19903-74* Ст 3 ГОСТ 14637-89	ОДЕССКИЙ СТРОЙПРОЕКТ		
Гл. констр.		Гойхман						

Добгаль

Инв. № подл. | Подп. и дата | Взам. инв. № | Инв. № дубл. | Подп. и дата

25283-16 31

201

НЕК-04-00-00СБ

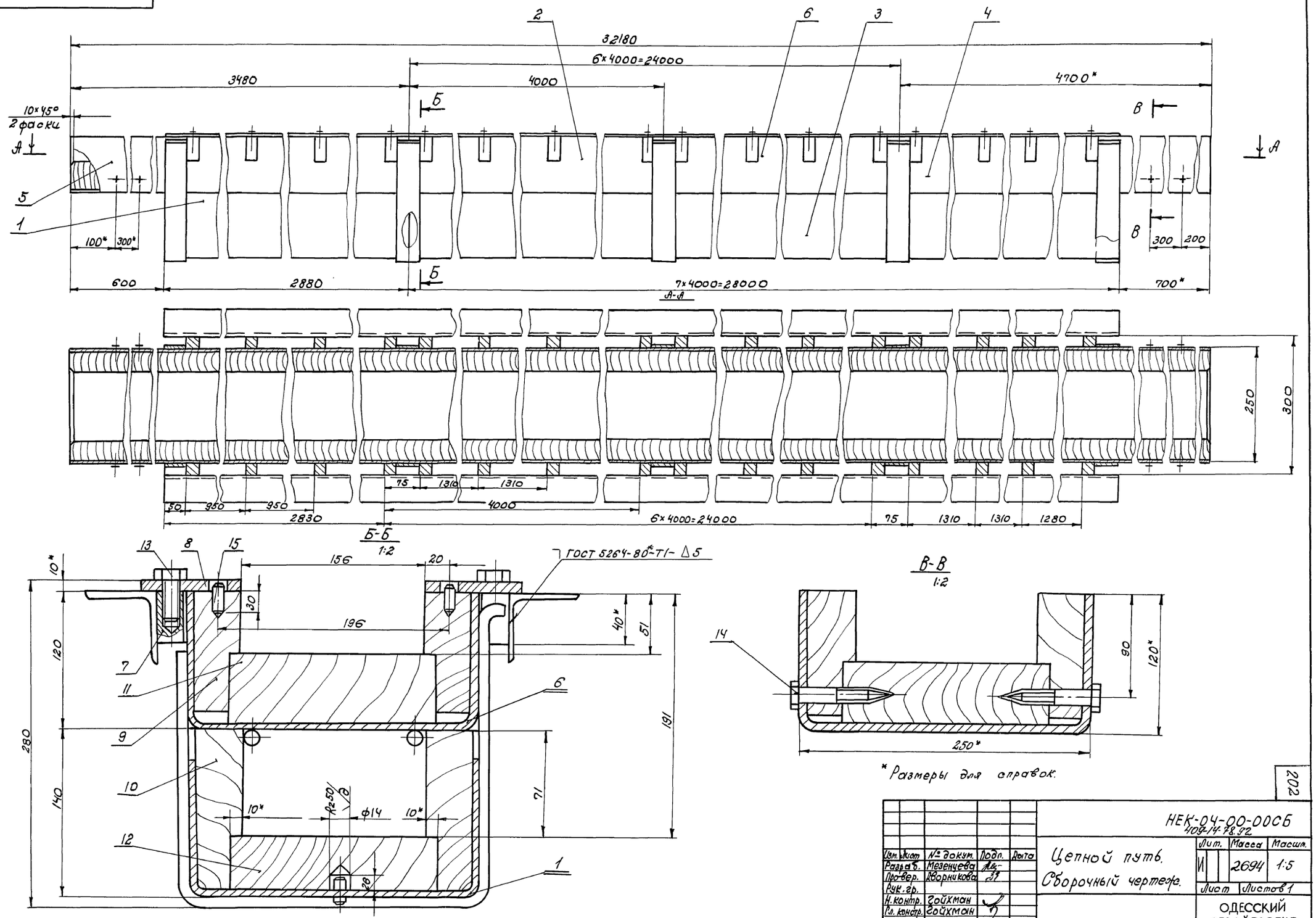

Изм.	Лист	№ докум.	Подп.	Дата
Разраб.		Мезенцева		
Провер.		Дворникова		
Рук. гр.				
Н. контр.		Гойхман		
Гл. констр.		Гойхман		

НЕК-04-00-00СБ
409-14-78.92

Цепной путь.
Сборочный чертеж.

Лит.	Масса	Масшт.
И	2694	1:5

Лист | Листов 1

ОДЕССКИЙ СТРОЙПРОЕКТ

Инв. № подл. | Подп. и дата | Взам. инв. № | Инв. № дубл. | Подп. и дата

НЕК-03-00-01

Rz 25 (√)

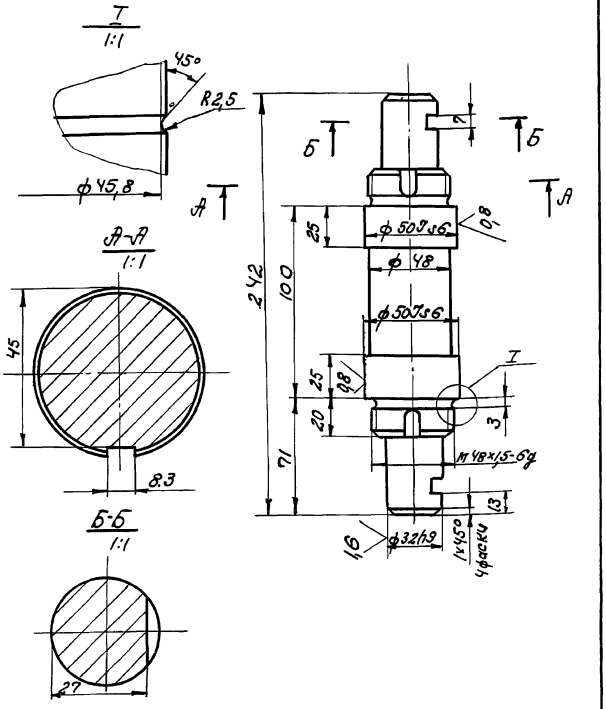

Изм.	Лист	№ докум.	Подп.	Дата	НЕК-03-00-01			
Разраб.		Мезенцева			Вал	Лит.	Масса	Масштаб
Провер.		Ворникова				И	3,7	1:2
Рук. гр.						Лист	Листов 1	
Н. контр.		Гойхман			Сталь 45 ГОСТ 1050-74**	ОДЕССКИЙ СТРОЙПРОЕКТ		
Гл. констр.		Гойхман						

Инв. № подл. | Подп. и дата | Взам. инв. № | Инв. № дубл. | Подп. и дата

НЕК-03-00-02

Rz 100 (√)

203

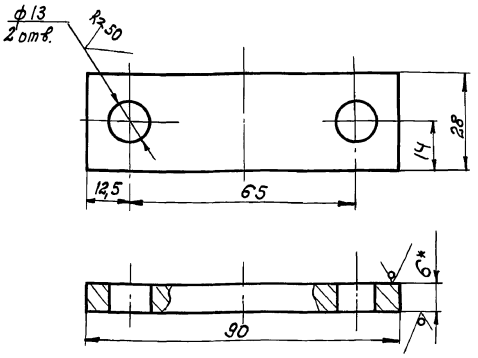

* Размер для справок.

Изм.	Лист	№ докум.	Подп.	Дата	НЕК-03-00-02			
Разраб.		Мезенцева			Планка	Лит.	Масса	Масштаб
Провер.		Ворникова				И	1,5	1:1
Рук. гр.						Лист	Листов 1	
Н. контр.		Гойхман			6 ГОСТ 19903-74* / Лист Ст.3 ГОСТ 14637-89	ОДЕССКИЙ СТРОЙПРОЕКТ		
Гл. констр.		Гойхман						

Инв. № подл. | Подп. и дата | Взам. инв. № | Инв. № дубл. | Подп. и дата

Формат	Зона	Поз.	Обозначение	Наименование	Кол.	Примечание
				Документация		
А2			НЕК-04-00-00СБ	Сборочный чертеж		
				Сборочные единицы		
А4		1	НЕК-04-01-00	Короб	1	
А4		2	НЕК-04-02-00	Короб	6	
А4		3	-01	Короб	1	
А4		4	НЕК-04-03-00	Короб	1	
А4		5	НЕК-04-04-00	Короб	1	
А4		6	НЕК-04-05-00	Короб	6	
				Детали		
А4		7	НЕК-04-00-01	Бобышка	64	
А3		8	НЕК-04-00-02	Полоса	2	
А4		9	НЕК-04-00-03	Доска	2	
А4		10	НЕК-04-00-04	Доска	2	
Б4		11	НЕК-04-00-05	Доска		
				Дуб, сорт. 2		
				ГОСТ 2695-83*		
				62×176; L=32180	1	182 кг
Б4		12	НЕК-04-00-06	Доска		
				Дуб, сорт. 2		
				ГОСТ 2695-83*		
				62×176; L=30	1	19 4 кг

Изм.	Лист	№ докум.	Подп.	Дата	НЕК-04-00-00			
Разраб.		Мезенцева			Цепной путь	Лит.	Лист	Листов
Провер.		Ворникова				И	1	2
Рук. гр.						ОДЕССКИЙ СТРОЙПРОЕКТ		
Н. контр.		Гойхман						
Гл. констр.		Гойхман						

Инв. № подл. | Подп. и дата | Взам. инв. № | Инв. № дубл. | Подп. и дата

22283-13 ЭЗ

Формат	Зона	Поз.	Обозначение	Наименование	Кол.	Примечание
				Стандартные изделия		
		13		Болт М16×35		
				ГОСТ 7798-70*	64	0,09 кг
		14		Шуруп 12×80		
				ГОСТ 11473-75	8	0,1 кг
		15		Штифт 12h11×35		
				ГОСТ 3128-70*	64	0,04 кг

Изм.	Лист	№ докум.	Подп.	Дата	НЕК-04-00-00	Лист
					409-14-78.92	2

Инв. № подл. | Подп. и дата | Взам. инв. № | Инв. № дубл. | Подп. и дата

Альбом 10.4.4

203

НЕК-04-00-01

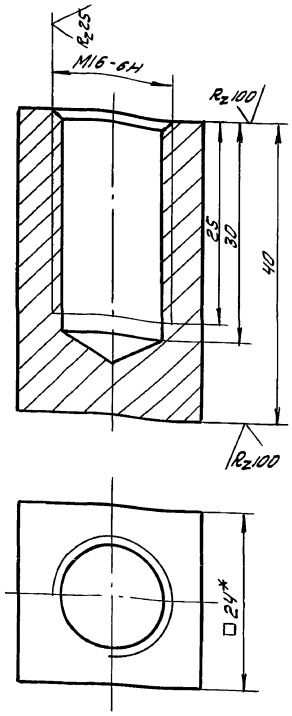

*Размер для справок

Изм.	Лист	№ докум.	Подп.	Дата
Разработ.	Мезенцева			
Провер.	Дворникова			
Рук. гр.				
Н. контр.	Гойхман			
Гл. констр.	Гойхман			

НЕК-04-00-01

Бобышка

Лит.	Масса	Масштаб
И	0,2	2:1

Лист | Листов 1

Квадрат 24 ГОСТ 2591-88 Ст. 3 ГОСТ 535-79*

ОДЕССКИЙ СТРОЙПРОЕКТ

Инв. № подл. | Подп. и дата | Взам. инв. № | Инв. № дубл. | Подп. и дата

НЕК-04-00-03

Rz 100 / а

204

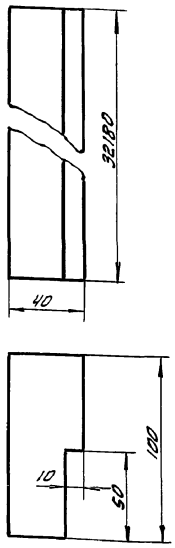

Допускается изготовление из нескольких частей.

Изм.	Лист	№ докум.	Подп.	Дата
Разработ.	Мезенцева			
Провер.	Дворникова			
Рук. гр.				
Н. контр.	Гойхман			
Гл. констр.	Гойхман			

НЕК-04-00-03

Доска

Лит.	Масса	Масштаб
И	80	1:2

Лист | Листов 1

Дуб. сорт 2. ГОСТ 2695-83*

ОДЕССКИЙ СТРОЙПРОЕКТ

Альбом 10.4.4

НЕК-04-00-02

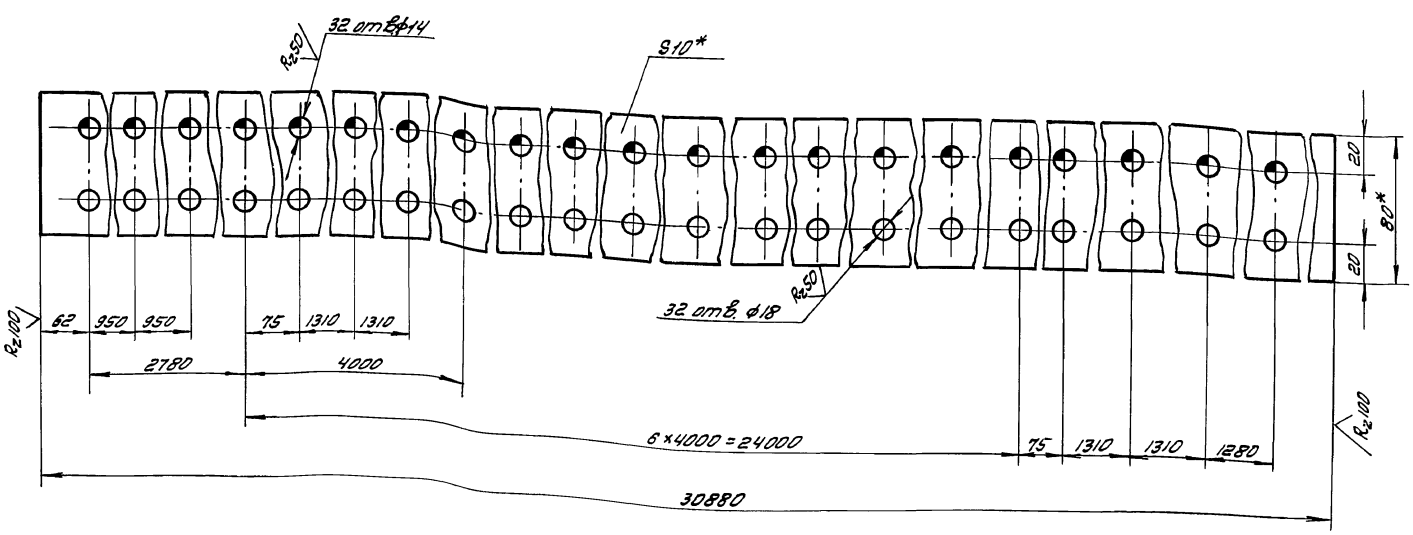

1.* Размеры для справок.

2. Разрешается изготовление из отдельных частей со сваркой по ГОСТ 5264-80* и зачисткой швов заподлицо с основной плоскостью.

Изм.	Лист	№ докум.	Подп.	Дата
Разработ.	Мезенцева			
Провер.	Дворникова			
Рук. гр.				
Н. контр.	Гойхман			
Гл. констр.	Гойхман			

409-14-78.92 НЕК-04-00-02

Полоса

Лит.	Масса	Масштаб
И	185	1:2

Лист | Листов 1

Полоса 10×80 ГОСТ 103-76* Ст. 3 ГОСТ 535-79*

ОДЕССКИЙ СТРОЙПРОЕКТ

Инв. № подл. | Подп. и дата | Взам. инв. № | Инв. № дубл. | Подп. и дата

2283-16 34

Прилучкая

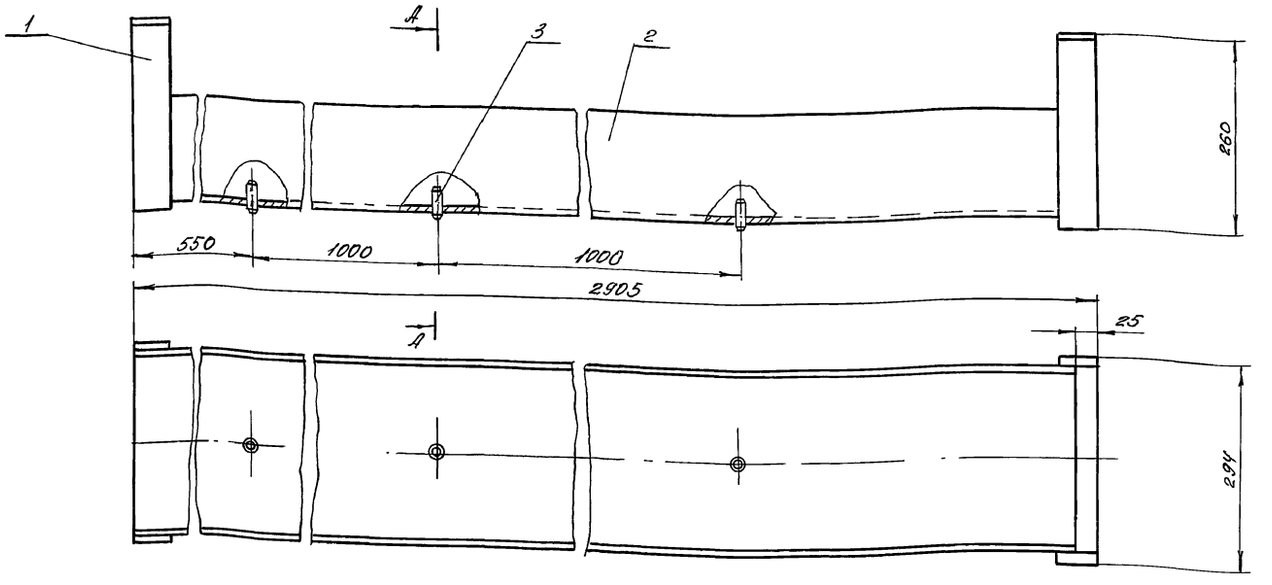

А-А

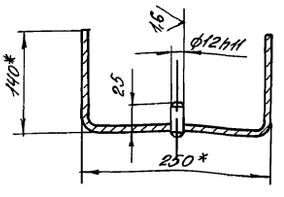

1.* Размеры для справок
2. Сварные швы по ГОСТ 5264-80*Т1-Д5

						НЕК-04-01-00СБ			
Изм.	Лист	№ докум.	Подпись	Дата	Короб Сборочный чертеж	Лит.	Масса	Масштаб	
Разработ.		Мезенцева				И	118	1:5	
Провери.		Дворникова				Лист	Листов 1		
Рук. гр.						ОДЕССКИЙ СТРОЙПРОЕКТ			
Н. контр.		Гойхман							
Гл. констр.		Гойхман							

Инв. № подл. | Подп. и дата | Взам. инв. № | Инв. № дубл. | Подп. и дата

Формат	Зона	Поз.	Обозначение	Наименование	К-во	Примечание
				Документация		
А3			НЕК-04-01-00СБ	Сборочный чертеж		
				Детали		
А4		1	НЕК-04-01-01	Хомут		
Б4		2	НЕК-04-01-02	Швеллер		
				Швеллер 250х140х7 ГОСТ 8278-83*		
				Ст 3 ГОСТ 535-79*		
				L = 2880	1	53 кг
				Стандартные изделия		
		3		Штифт 12h11х35		
				ГОСТ 3128-70*	4	0,04 кг

					НЕК-04-01-00			
Изм.	Лист	№ докум.	Подп.	Дата	Короб	Лит.	Лист	Листов
Разработ.		Мезенцева				И		1
Провер.		Дворникова				ОДЕССКИЙ СТРОЙПРОЕКТ		
Рук. гр.								
Н. контр.		Гойхман						
Гл. констр.		Гойхман						

Инв. № подл. | Подп. и дата | Взам. инв. № | Инв. № дубл. | Подп. и дата

25283-16 35

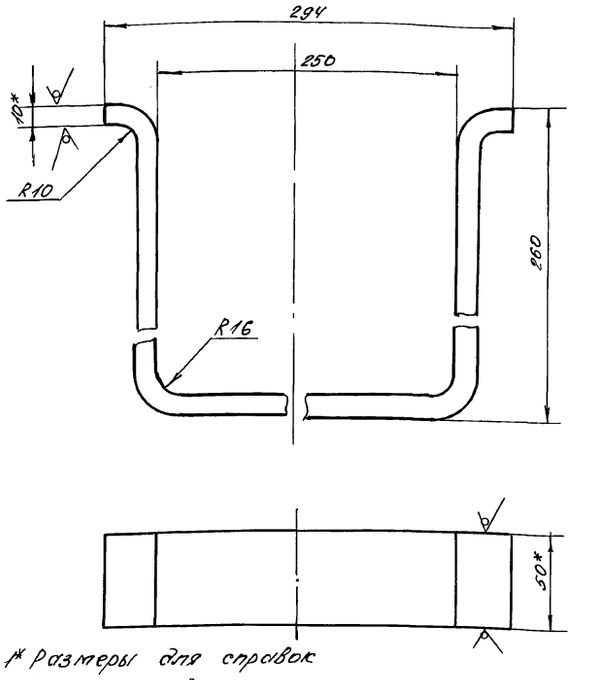

1* Размеры для справок
2. Длина развертки L = 763 мм

					НЕК-04-01-01 409-14-78.92			
Изм.	Лист	№ докум.	Подп.	Дата	Хомут	Лит.	Масса	Масштаб
Разработ.		Мезенцева				И	3,0	1:2
Провери.		Дворникова				Лист	Листов 1	
Рук. гр.						ОДЕССКИЙ СТРОЙПРОЕКТ		
Н. контр.		Гойхман						
Гл. констр.		Гойхман						

Полоса 10х50 ГОСТ 103-76*
Полоса Ст 3 ГОСТ 535-79*

Инв. № подл. | Подп. и дата | Взам. инв. № | Инв. № дубл. | Подп. и дата

НЕК-04-00-04

Rz100 / д

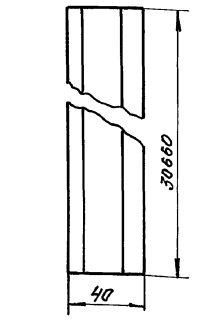

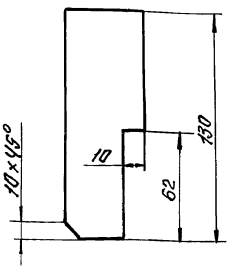

Допускается изготавливание из нескольких частей

Изм.	Лист	N докум.	Подп.	Дата
Разраб.		Мезенцева		
Провер.		Дворникова		
Рук.гр.				
Н.контр.		Гойхман		
Гл.констр.		Гойхман		

НЕК-04-00-04

Доска

Лит.	Масса	Масштаб
И	76	1:2
Лист	Листов 1	

Дуб, сорт 2 ГОСТ 2695-83*

ОДЕССКИЙ СТРОЙПРОЕКТ

Инв.№подл. | Подп. и дата | Взам.инв.№ | Инв.№дубл. | Подп. и дата

Формат	Зона	Поз.	Обозначение	Наименование	К-во	Примечание
						206
				Документация		
А3			НЕК-04-02-00СБ	Сборочный чертёж		
				Детали		
А4		1	НЕК-04-01-01	Хомут	1	
Б4		2	НЕК-04-02-01	Швеллер		
				Швеллер 250×140×7 ГОСТ 8278-83*		
				Ст.3 ГОСТ 535-79*		
				L=4000	1	103кг
				Стандартные изделия		
		3		Штифт 12h11×35		
				ГОСТ 3128-70*	4	0,04кг
				НЕК-04-02-00-01		

Переменные данные отсутствуют
Различия исполнений НЕК-04-02-00 и НЕК-04-02-00-01 по сборочному чертежу

Альбом 10 ч.4

Изм.	Лист	N докум.	Подп.	Дата
Разраб.		Мезенцева		
Провер.		Дворникова		
Рук.гр.				
Н.контр.		Гойхман		
Гл.констр.		Гойхман		

НЕК-04-02-00

Короб

Лит.	Лист	Листов
И		1

ОДЕССКИЙ СТРОЙПРОЕКТ

НЕК-04-02-00СБ

НЕК-04-02-00СБ

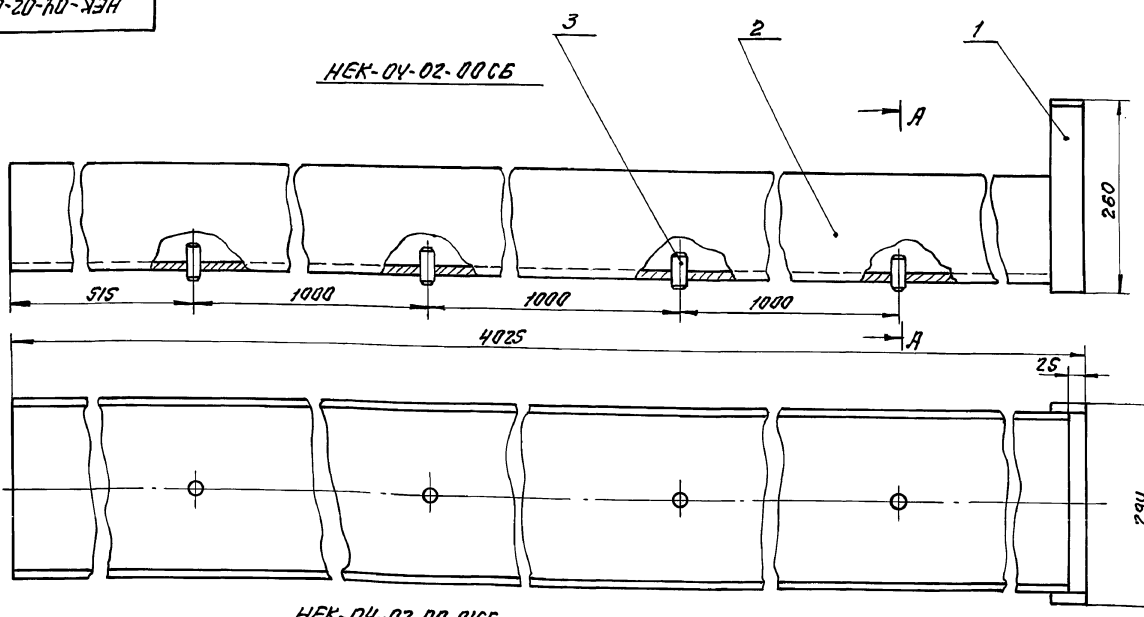

НЕК-04-02-00-01СБ
зеркальное отражение, ОСТ см. НЕК-04-02-00СБ

1.*Размеры для справок.
2. Сварные швы по ГОСТ 5264-80*Т1-А5.

А-А

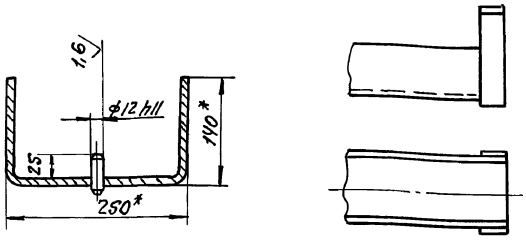

Изм.	Лист	N докум.	Подп.	Дата
Разраб.		Мезенцева		
Провер.		Дворникова		
Рук.гр.				
Н.контр.		Гойхман		
Гл.констр.		Гойхман		

НЕК-04-02-00СБ
409-14-78.92

Короб
Сборочный чертеж

Лит.	Масса	Масштаб
И	103,2	1:5
Лист	Листов 1	

ОДЕССКИЙ СТРОЙПРОЕКТ

Инв.№подл. | Подп. и дата | Взам.инв.№ | Инв.№дубл. | Подп. и дата

25283-16 36

Формат	Зона	Поз.	Обозначение	Наименование	Кол	Примечание
				Документация		
А3			НЕК-04-03-00СБ	Сборочный чертеж		
				Детали		
Б4		1	НЕК-04-03-01	Швеллер		
				Швеллер 250×(90×7) ГОСТ 8278-83*		
				Ст.3 ГОСТ 535-79*		
				L=4700	1	121кг
Б4		2	НЕК-04-03-02	Пруток		
				Круг 16 ГОСТ 2590-88		
				Ст.3 ГОСТ 535-79*		
				L=100	8	0,6кг

Изм. Лист № докум. Подп. Дата
Разраб. Мезенцева
Провер. Дворникова
Рук. гр.
Н. контр. Гойхман
Гл. констр. Гойхман

НЕК-04-03-00

Короб

Лит. | Лист | Листов
И | | 1

ОДЕССКИЙ СТРОЙПРОЕКТ

Инв. № подл. | Подп. и дата | Взам. инв. № | Инв. № дубл. | Подп. и дата

Формат	Зона	Поз.	Обозначение	Наименование	Кол	Примечание
						207
				Документация		
А3			НЕК-04-04-00СБ	Сборочный чертеж		
				Детали		
Б4		1	НЕК-04-04-01	Швеллер		
				Швеллер 250×(90×7) ГОСТ 8278-83*		
				Ст.3 ГОСТ 535-79*		
				L=3480	1	73,2кг
Б4		2	НЕК-04-04-02	Пруток		
				Круг 16 ГОСТ 2590-88		
				Ст.3 ГОСТ 535-79*		
				L=100	8	0,6кг

Изм. Лист № докум. Подп. Дата
Разраб. Мезенцева
Провер. Дворникова
Рук. гр.
Н. контр. Гойхман
Гл. констр. Гойхман

НЕК-04-04-00

Короб

Лит. | Лист | Листов
И | | 1

ОДЕССКИЙ СТРОЙПРОЕКТ

Альбом 10 ч. 4

НЕК-04-03-00СБ

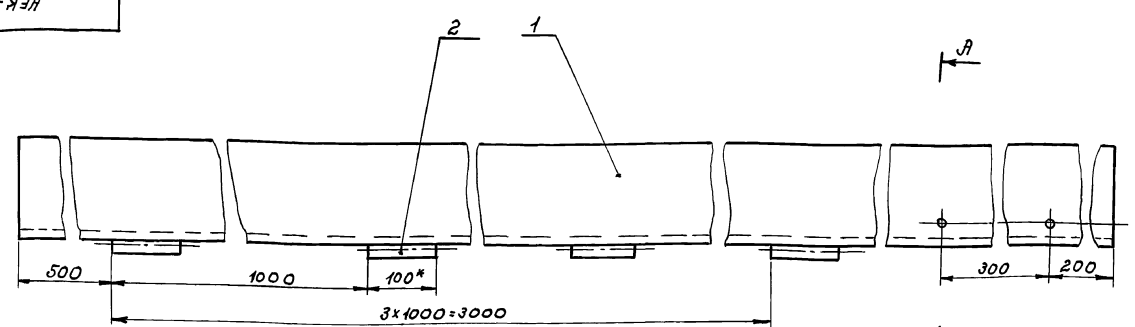

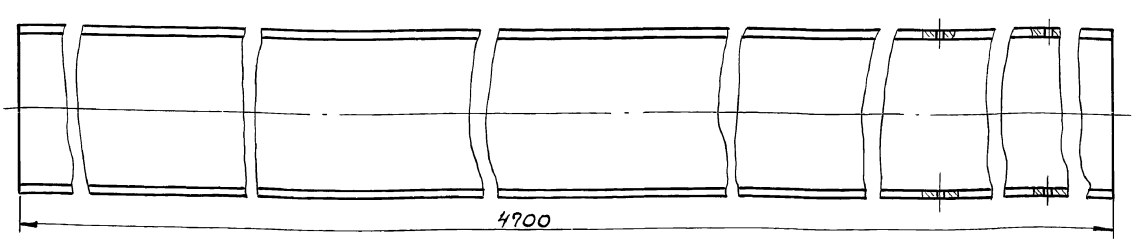

А-А

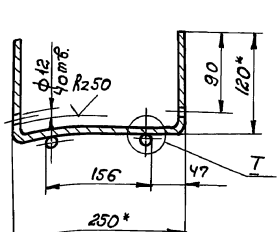

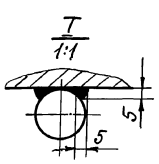

1.* Размеры для справок.
2. Сварка ручная электродуговая.

Изм. Лист № докум. Подп. Дата
Разраб. Мезенцева
Провер. Дворникова
Рук. гр.
Н. контр. Гойхман
Гл. констр. Гойхман

НЕК-04-03-00СБ
409-14-78.92

Короб
Сборочный чертеж

Лит. | Масса | Масштаб
И | 126 | 1:5
Лист | Листов 1

ОДЕССКИЙ СТРОЙПРОЕКТ

Инв. № подл. | Подп. и дата | Взам. инв. № | Инв. № дубл. | Подп. и дата
25283-16 37

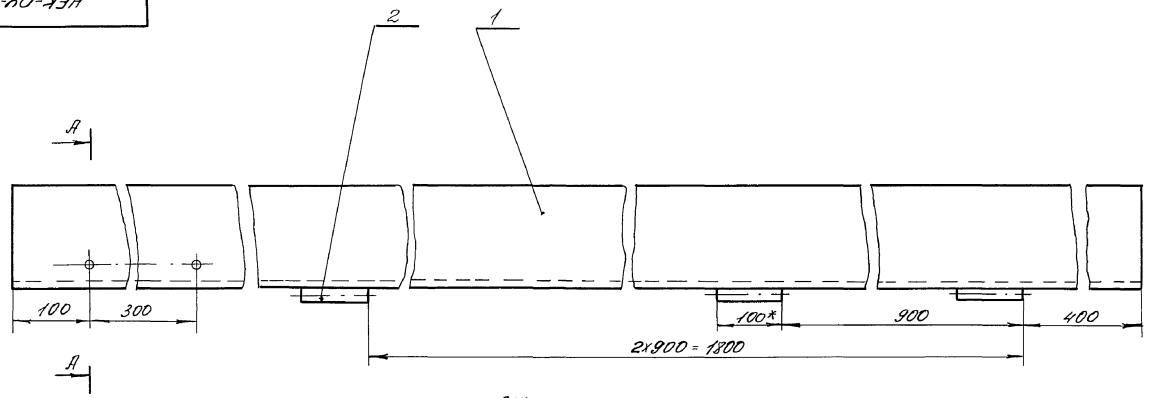

А-А

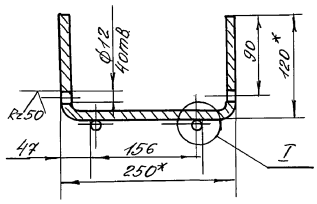

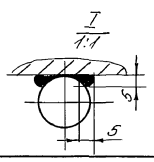

1.* Размеры для справок
2. Сварка ручная электродуговая

					НЕК-ОЧ-ОЧ-00СБ			
Изм.	Лист	№докум.	Подп.	Дата	Короб Сборочный чертеж	Лит	Масса	Масштаб
Разраб.		Мезенцева				И	78	1:5
Провер.		Авраменко				Лист	Листов 1	
Рук. гр.						ОДЕССКИЙ СТРОЙПРОЕКТ		
Н.контр.		Гойхман						
Гл.констр.		Гойхман						

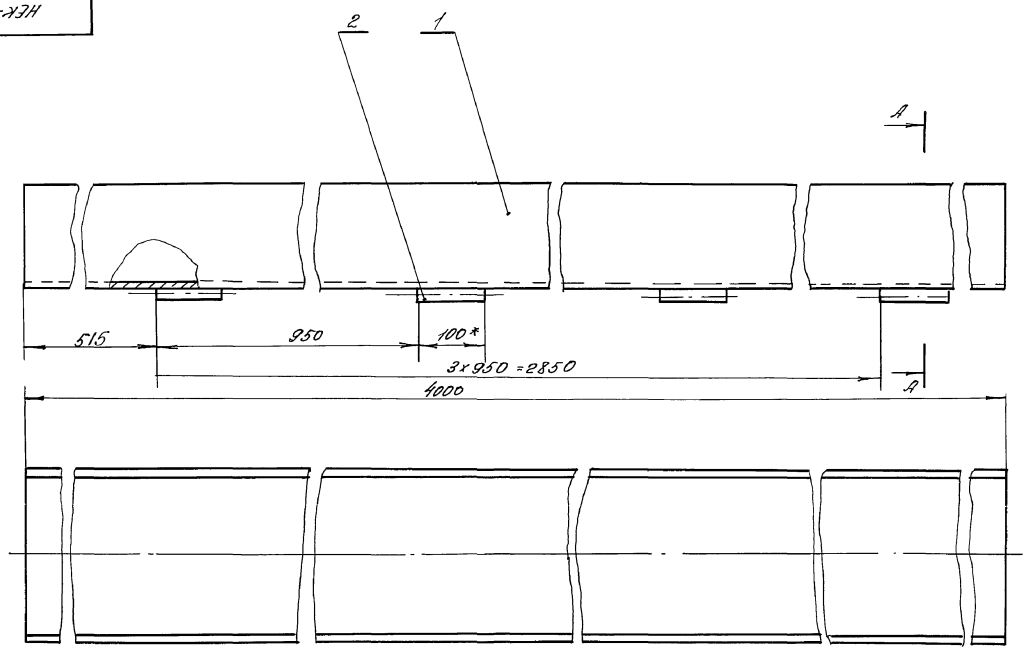

А-А

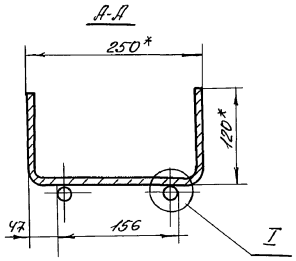

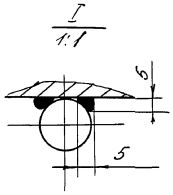

1.* Размеры для справок
2. Сварка ручная электродуговая

					НЕК-ОЧ-05-00-СБ 409-14-78.92			
Изм.	Лист	№докум.	Подп.	Дата	Короб Сборочный чертеж	Лит	Масса	Масштаб
Разраб.		Мезенцева				И	108	1:5
Провер.		Авраменко				Лист	Листов 1	
Рук. гр.						ОДЕССКИЙ СТРОЙПРОЕКТ		
Н.контр.		Гойхман						
Гл.констр.		Гойхман						

Инв.№ подл. | Подп. и дата | Взам. инв.№ | Инв.№ дубл. | Подп. и дата

25283-16 38

Формат	Зона	Поз.	Обозначение	Наименование	К-во	Примечание
				Документация		
А3			НЕК-04-05-00СБ	Сборочный чертеж*		
				Детали		
Б4		1	НЕК-04-05-01	Швеллер		
				Швеллер 250×120×7 ГОСТ 8278-83*		
				Ст 3 ГОСТ 535-79*		
				L = 4000	1	103 кг
Б4		2	НЕК-04-05-02	Пруток		
				Круг 16 ГОСТ 2590-88		
				Ст 3 ГОСТ 535-79*		
				L = 100	8	0,6 кг

Инв. № подл. | Подп. и дата | Взам. инв. № | Инв. № дубл. | Подп. и дата

Изм.	Лист	№ докум.	Подп.	Дата
Разраб.		Мезенцева		
Провер.		Дворникова		
Рук. гр.				
Н. контр.		Гойхман		
Гл. констр.		Гойхман		

НЕК-04-05-00

Короб

Лит.	Лист	Листов
И		1

ОДЕССКИЙ СТРОЙПРОЕКТ

Формат	Зона	Поз.	Обозначение	Наименование	К-во	Примечание
				Документация		209
А3			НЕК-05-00-00СБ	Сборочный чертеж		
				Детали		
А4		1	НЕК-05-00-01	Лист	1	
А4		2	НЕК-05-00-02	Ручка	4	
А4		3	НЕК-05-00-03	Уголок	1	
А4		4	-01	Уголок	1	
А4		5	НЕК-05-00-04	Уголок	1	
Б4		6	НЕК-05-00-05	Шайба		
				Лист 5 ГОСТ 19903-74*		
				Ст. 3 ГОСТ 14637-89		
				Ф11 × Ф40	8	0,03

Инв. № подл. | Подп. и дата | Взам. инв. № | Инв. № дубл. | Подп. и дата

Изм.	Лист	№ докум.	Подп.	Дата
Разраб.		Мезенцева		
Провер.		Дворникова		
Рук. гр.				
Н. контр.		Гойхман		
Гл. констр.		Гойхман		

НЕК-05-00-00

Настил

Лит.	Лист	Листов
И		1

ОДЕССКИЙ СТРОЙПРОЕКТ

НЕК-05-00-00СБ

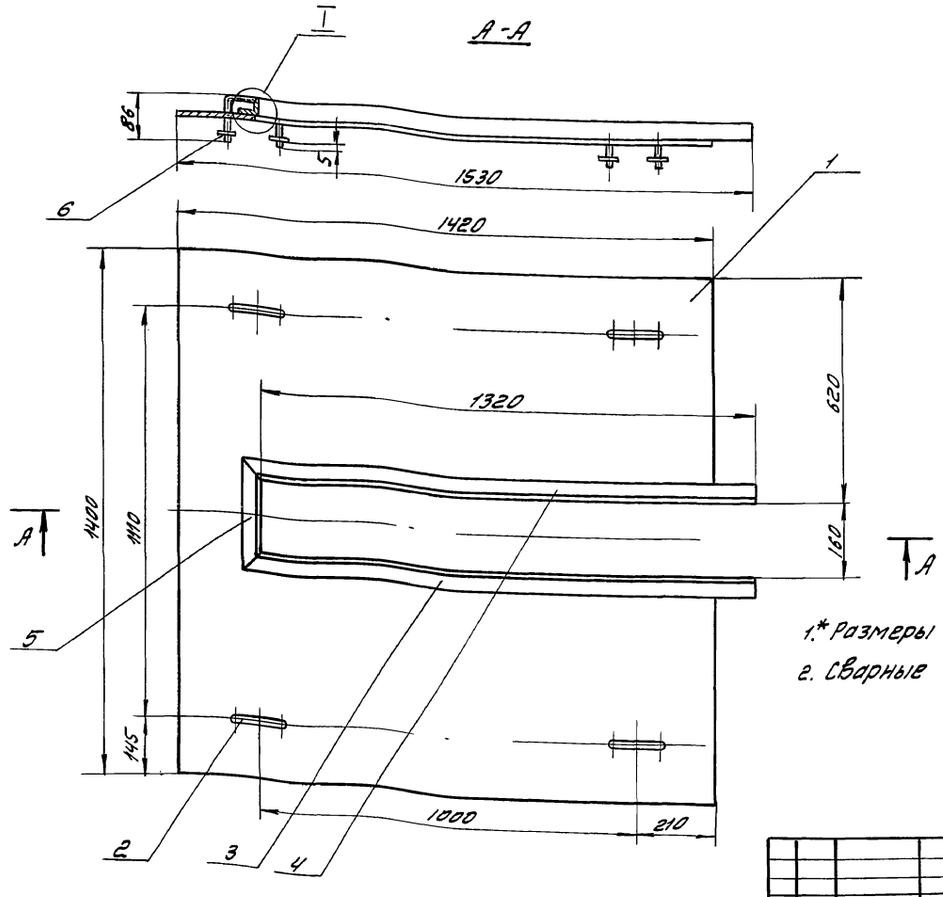

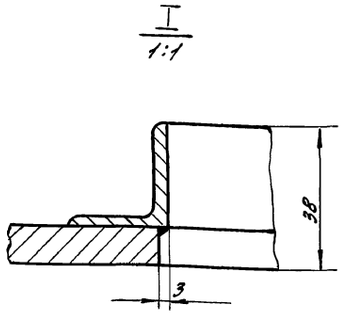

1.* Размеры для справок.

2. Сварные швы по ГОСТ 5264-80*-Т1-△3.

Изм.	Лист	№ докум.	Подп.	Дата
Разработ.		Мезенцева		
Провер.		Дворникова		
Рук. гр.				
Н. контр.		Гойхман		
Гл. констр.		Гойхман		

НЕК-05-00-00СБ
409-14-78.92

Настил
Сборочный чертеж

Лит.	Масса	Масштаб
И	98	1:10
Лист	Листов 1	

ОДЕССКИЙ СТРОЙПРОЕКТ

Инв. № подл. | Подп. и дата | Взам. инв. № | Инв. № дубл. | Подп. и дата

25283-16 39

Прилуцкая

НЕК-05-00-01

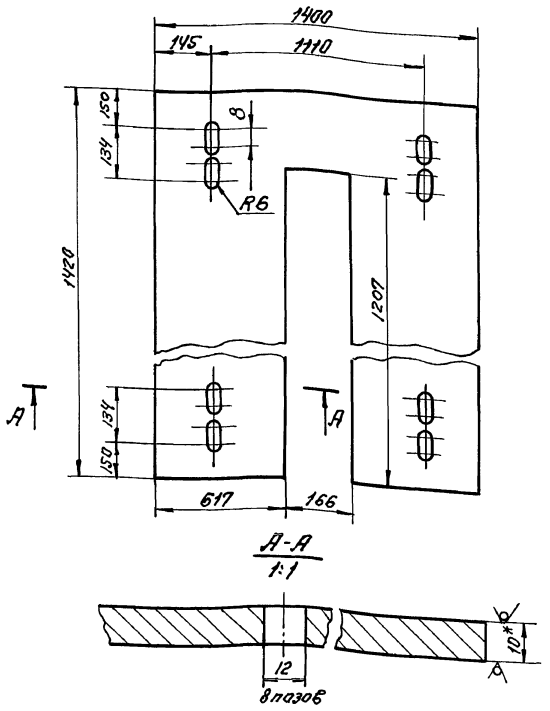

*Размер для справок

Изм.	Лист	N докум.	Подп.	Дата	НЕК-05-00-01			
Разраб.		Мезенцева			Лист П	Лит.	Масса	Масштаб
Провер.		Дворникова					90,5	1:10
Рук. гр.						Лист	Листов 1	
Н. контр.		Гойхман			Лист 10 ГОСТ 19903-74* Ст.3 ГОСТ 14637-89	ОДЕССКИЙ СТРОЙПРОЕКТ		
Гл. констр.		Гойхман						

Инв. № подл. | Подп. и дата | Взам. инв. № | Инв. № дубл. | Подп. и дата

НЕК-05-00-02

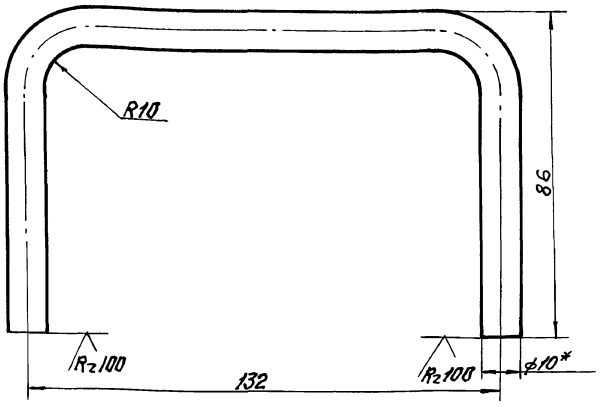

1.* Размер для справок.
2. Длина развертки L = 281 мм.

Изм.	Лист	N докум.	Подп.	Дата	НЕК-05-00-02			
Разраб.		Мезенцева			Лист П	Лит.	Масса	Масштаб
Провер.		Дворникова					0,17	1:1
Рук. гр.						Лист	Листов 1	
Н. контр.		Гойхман			Круг 10 ГОСТ 2590-88 Ст.3 ГОСТ 535-79*	ОДЕССКИЙ СТРОЙПРОЕКТ		
Гл. констр.		Гойхман						

Инв. № подл. | Подп. и дата | Взам. инв. № | Инв. № дубл. | Подп. и дата

НЕК-05-00-03

НЕК-05-00-03

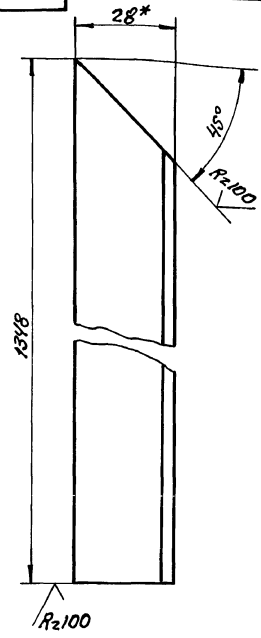

НЕК-05-00-03-01
Зеркальное отобр.
Опт. см. НЕК-05-00-03

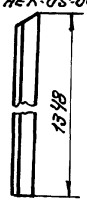

*Размер для справок

Изм.	Лист	N докум.	Подп.	Дата	НЕК-05-00-03			
Разраб.		Мезенцева			Лист П	Лит.	Масса	Масштаб
Провер.		Дворникова					1,8	1:1
Рук. гр.						Лист	Листов 1	
Н. контр.		Гойхман			Уголок 28×28×3 ГОСТ 8509-86 Ст.3 ГОСТ 535-79*	ОДЕССКИЙ СТРОЙПРОЕКТ		
Гл. констр.		Гойхман						

Инв. № подл. | Подп. и дата | Взам. инв. № | Инв. № дубл. | Подп. и дата

25283-16 ОВ

НЕК-05-00-04

НЕК-05-00-04

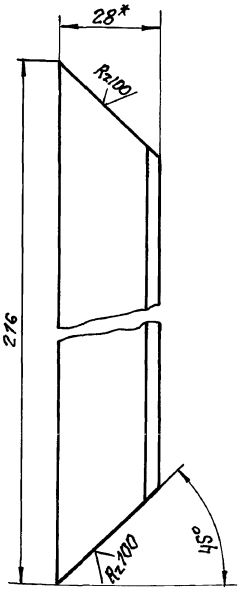

*Размер для справок

Изм.	Лист	N докум.	Подп.	Дата	НЕК-05-00-04 409-14-78.92			
Разраб.		Мезенцева			Лист П	Лит.	Масса	Масштаб
Провер.		Дворникова					0,26	1:1
Рук. гр.						Лист	Листов 1	
Н. контр.		Гойхман			Уголок 28×28×3 ГОСТ 8509-86 Ст.3 ГОСТ 535-79*	ОДЕССКИЙ СТРОЙПРОЕКТ		
Гл. констр.		Гойхман						

Инв. № подл. | Подп. и дата | Взам. инв. № | Инв. № дубл. | Подп. и дата

Формат	Зона	Поз.	Обозначение	Наименование	К-во	Примечание
				Документация		
А3			НЕК-06-00-00СБ	Сборочный чертеж		
				Детали		
А4		1	НЕК-05-00-01	Ручка	4	
А4		2	НЕК-05-00-04	Уголок	1	
А4		3	НЕК-06-00-01	Уголок	1	
А4		4	-01	Уголок	1	
А4		5	НЕК-06-00-02	Лист	1	
Б4		6	НЕК-06-00-03	Уголок		
				Уголок 50×50×5 ГОСТ 8509-86		
				Ст.3 ГОСТ 535-79*		
				L=1370	2	4,17кг
Б4		7	НЕК-06-00-04	Шайба		
				Лист 5 ГОСТ 19903-74*		
				Ст.3 ГОСТ 14637-89		
				ф11×ф40	8	0,03кг

Изм.	Лист	№ докум.	Подп.	Дата
Разраб.		Мезенцева		
Провер.		Дворникова		
Рук. гр.				
Н. контр.		Гойхман		
Гл. констр.		Гойхман		

НЕК-06-00-00

Настил

Лит.	Лист	Листов
И		1

ОДЕССКИЙ СТРОЙПРОЕКТ

Инв. № подл. | Подп. и дата | Взам. инв. № | Инв. № дубл. | Подп. и дата

НЕК-06-00-01

211

НЕК-06-00-01

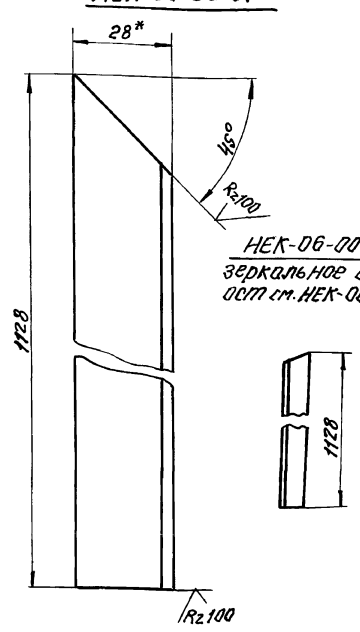

НЕК-06-00-01-01
зеркальное отражение, ост см. НЕК-06-00-01

*Размер для справок

Изм.	Лист	№ докум.	Подп.	Дата
Разраб.		Мезенцева		
Провер.		Дворникова		
Рук. гр.				
Н. контр.		Гойхман		
Гл. констр.		Гойхман		

НЕК-06-00-01

Уголок

Лит.	Масса	Масштаб
И	1,6	1:1

Лист | Листов 1

Уголок 28×28×3 ГОСТ 8509-86
Ст.3 ГОСТ 535-79*

ОДЕССКИЙ СТРОЙПРОЕКТ

Инв. № подл. | Подп. и дата | Взам. инв. № | Инв. № дубл. | Подп. и дата

Альбом 10 ч. 4

НЕК-06-00-00СБ

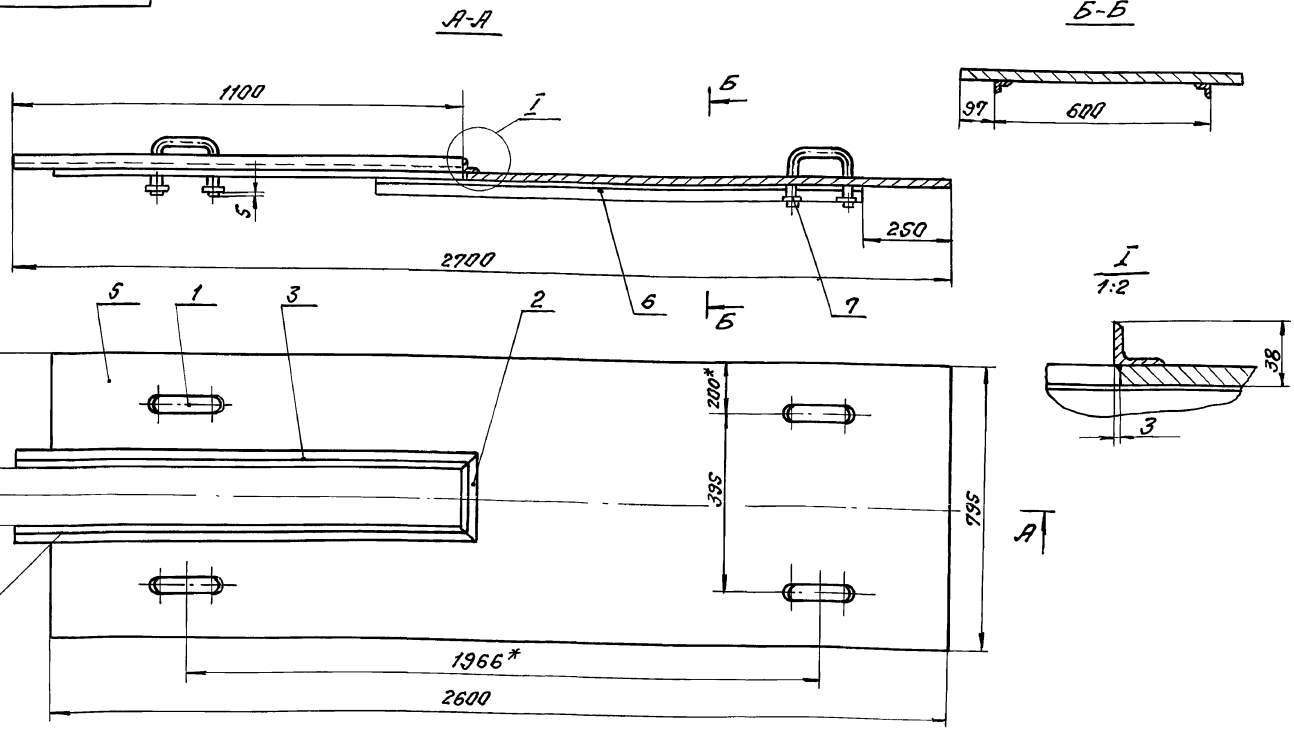

1.* Размеры для справок.
2. Сварные швы по ГОСТ 5264-80*-Т1-Д3.

Изм.	Лист	№ докум.	Подп.	Дата
Разраб.		Мезенцева		
Провер.		Дворникова		
Рук. гр.				
Н. контр.		Гойхман		
Гл. констр.		Гойхман		

НЕК-06-00-00СБ
409-14-78.92

Настил
Сборочный чертеж

Лит.	Масса	Масштаб
И	200	1:10

Лист | Листов 1

ОДЕССКИЙ СТРОЙПРОЕКТ

Инв. № подл. | Подп. и дата | Взам. инв. № | Инв. № дубл. | Подп. и дата

25283-16 41

211

НЕК-06-00-02

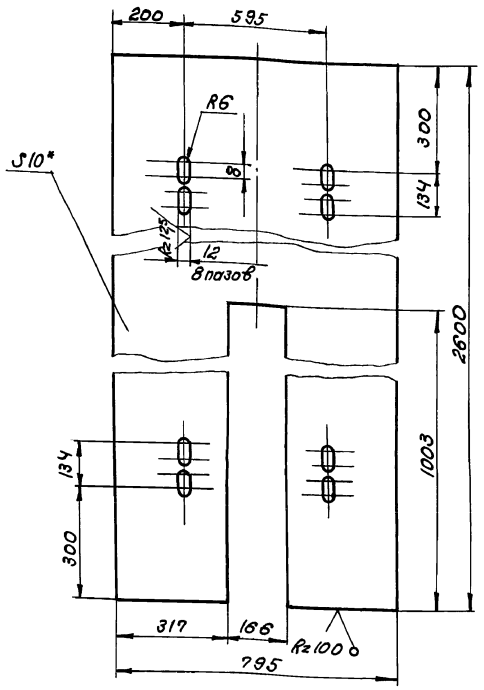

*Размер для справок

Изм.	Лист	№ докум.	Подпись	Дата
Разработ.		Мезенцева		
Проверил		Дворникова		
Рук. гр.				
Н. контр.		Гойхман		
Гл. констр.		Гойхман		

НЕК-06-00-02

Лист

Лит.	Масса	Масштаб
И	176,6	1:10
Лист	Листов 1	

10 ГОСТ 19903-74*
Лист Ст.3 ГОСТ 14637-89

ОДЕССКИЙ СТРОЙПРОЕКТ

Формат	Зона	Поз.	Обозначение	Наименование	Кол.	Примечание
						212
				Документация		
А3			НЕК-07-00-00СБ	Сборочный чертеж		
				Детали		
А4		1	НЕК-07-00-01	Лист	1	
А4		2	НЕК-05-00-02	Ручка	4	
Б4		3	НЕК-07-00-02	Шайба		
				Лист 5 ГОСТ 19903-74*		
				Ст.3 ГОСТ 14637-89		
				ф11хф40	8	0,03 кг
Б4		4	НЕК-07-00-03	Уголок		
				Уголок 50х50х4 ГОСТ 8509-86		
				Ст.3 ГОСТ 535-79*		
				L=1735	2	53 кг

Альбом 10 ч. 4

Изм.	Лист	№ докум.	Подп.	Дата
Разраб.		Мезенцева		
Провер.		Дворникова		
Рук. гр.				
Н. контр.		Гойхман		
Гл. констр.		Гойхман		

НЕК-07-00-00

Настил

Лит.	Лист	Листов
И		1

ОДЕССКИЙ СТРОЙПРОЕКТ

Инв. № подл. | Подп. и дата | Взам. инв. № | Инв. № дубл. | Подп. и дата

НЕК-09-00-00СБ

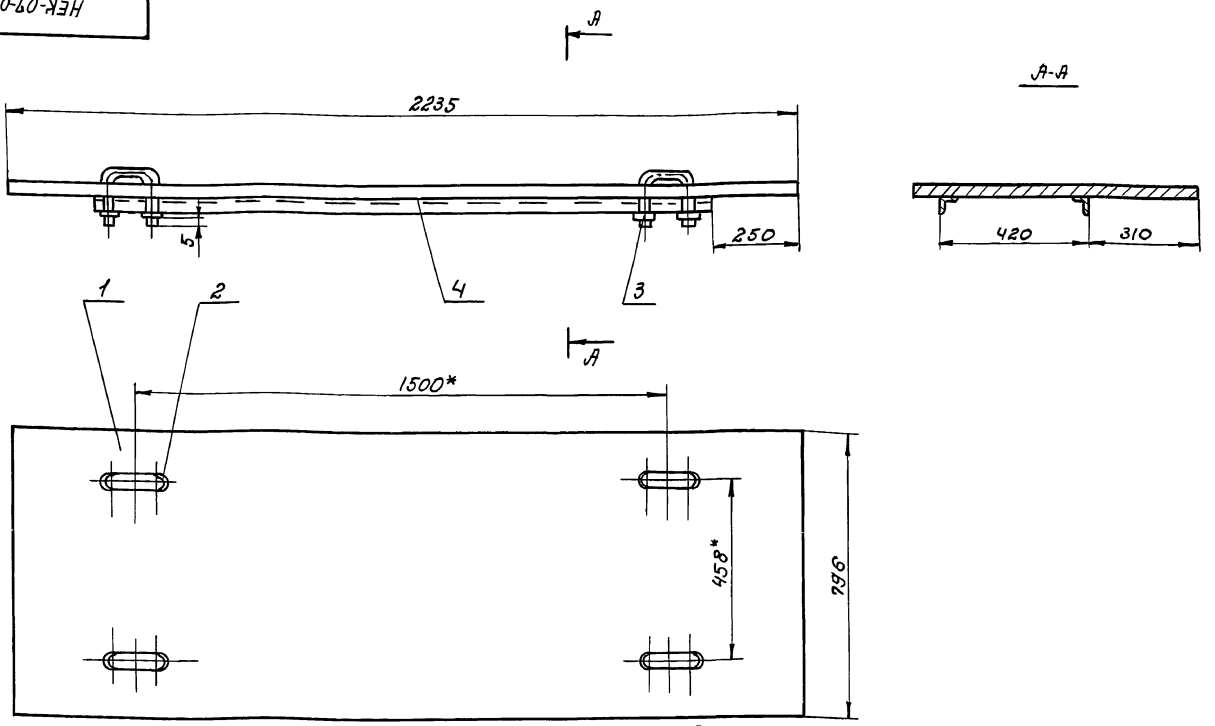

1.* Размеры для справок.
2. Сварные швы по ГОСТ 5264-80* Т1-Д3.

Изм.	Лист	№ докум.	Подпись	Дата
Разработ.		Мезенцева		
Проверил		Дворникова		
Рук. гр.				
Н. контр.		Гойхман		
Гл. констр.		Гойхман		

НЕК-07-00-00СБ
409-14-78.92

Настил. Сборочный чертеж.

Лит.	Масса	Масштаб
И	162	1:10
Лист	Листов 1	

ОДЕССКИЙ СТРОЙПРОЕКТ

25283-16 42

Инв. № подл. | Подп. и дата | Взам. инв. № | Инв. № дубл. | Подп. и дата

212

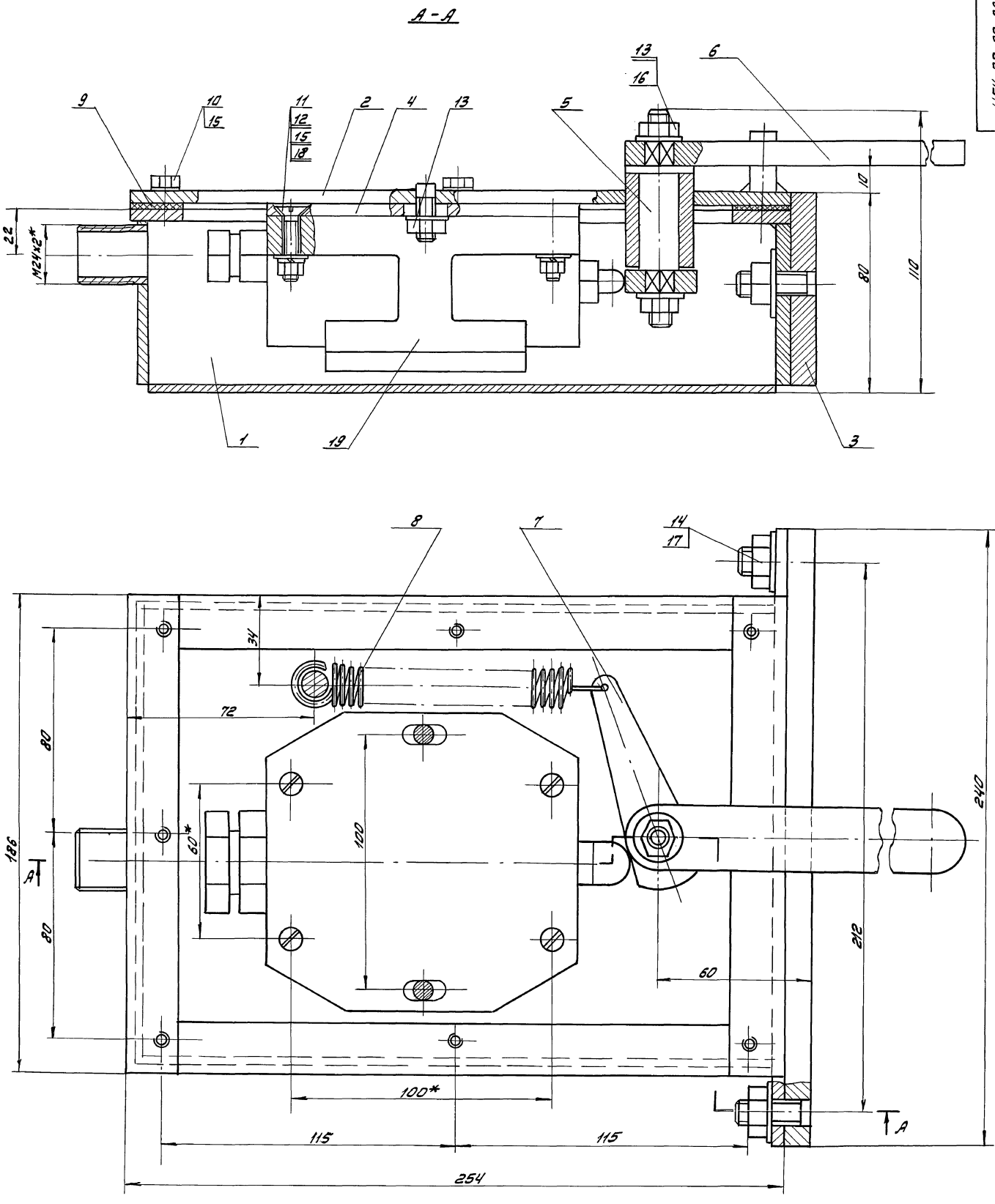

1. Крышка (поз. 2) в плане условно не показана.
2. *Размеры для справок.

				НЕК-08-00-ООСБ 405-14-48.92	
Изм.	Лист	№ докум.	Подпись	Дата	Выключатель. Сборочный чертеж
Разработ.		Мезенцева			
Провер.		Авершина			
Рук. гр.					
Н. контр.		Гойхман			
Гл. констр.		Гойхман			

Лит	Масса	Масштаб
И	31,5	1:1
Лист	Листов 1	

ОДЕССКИЙ СТРОЙПРОЕКТ

Прилуцкая

Инв. № подл. | Подп. и дата | Взам. инв. № | Инв. № дубл. | Подп. и дата

25283-16 4.3

НЕК-07-00-01

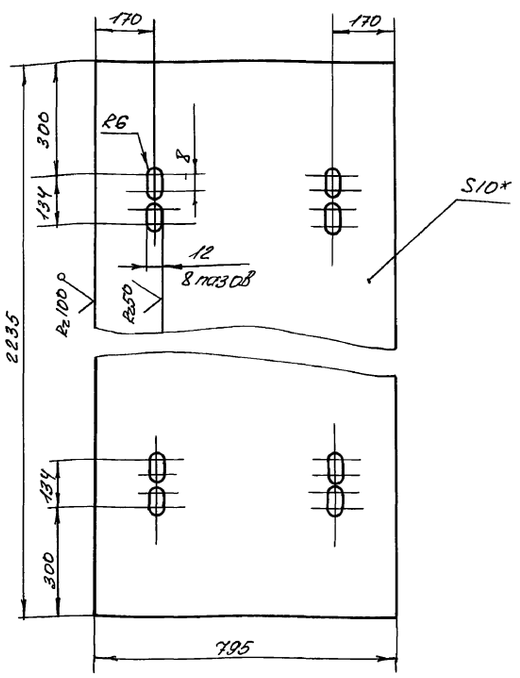

* Размер для справок

			НЕК-07-00-01		
Изм.	Лист	N докум.	Подп.	Дата	
Разработ.		Мезенцева			Лист
Провер.		Дворникова			
Рук. гр.					
Н. контр.		Гойхман			10 ГОСТ 19903-74*
Гл. констр.		Гойхман			Лист Ст3 ГОСТ 14637-89

Лит.	Масса	Масштаб
И	140	1:1
Лист	Листов 1	

ОДЕССКИЙ СТРОЙПРОЕКТ

Альбом 10.4.4

Формат	Зона	Поз.	Обозначение	Наименование	К-во	Примечание
						214
				Документация		
А2			НЕК-08-01-00СБ	Сборочный чертеж		
				Детали		
А4		1	НЕК-08-01-01	Каркас	1	
А4		2	НЕК-08-01-02	Патрубок	1	
А4		3	НЕК-08-01-03	Стенка	1	
Б4		4	НЕК-08-01-04	Стенка		
				Лист 5 ГОСТ 19903-74*		
				Ст3 ГОСТ 14637-89		
				65х240	1	0,7кг
Б4		5	НЕК-08-01-05	Планка		
				Полоса 5х20 ГОСТ 103-76*		
				Ст3 ГОСТ 535-79*		
				L = 214	2	0,14кг
Б4		6	НЕК-08-01-06	Планка		
				Полоса 5х20 ГОСТ 103-76*		
				Ст3 ГОСТ 535-79*		
				L = 186	2	0,19кг

			НЕК-08-01-00		
Изм.	Лист	N докум.	Подп.	Дата	
Разраб.		Мезенцева			Корпус
Провер.		Дворникова			
Рук. гр.					
Н. контр.		Гойхман			
Гл. констр.		Гойхман			

Лит.	Лист	Листов
И		1

ОДЕССКИЙ СТРОЙПРОЕКТ

Формат	Зона	Поз.	Обозначение	Наименование	К-во	Примечание
				Документация		
А2			НЕК-08-00-00СБ	Сборочный чертеж		
				Сборочные единицы		
А4		1	НЕК-08-01-00	Корпус	1	
А4		2	НЕК-08-02-00	Крышка	1	
А4		3	НЕК-08-03-00	Плита	1	
				Детали		
А4		4	НЕК-08-00-01	Лист	1	
А4		5	НЕК-08-00-02	Ось	1	
А4		6	НЕК-08-00-03	Рычаг	1	
А4		7	НЕК-08-00-04	Кулачок	1	
А4		8	НЕК-08-00-05	Пружина	1	
А4		9	НЕК-08-00-06	Прокладка	1	
				Стандартные изделия		
		10		Болт М6х14		
				ГОСТ 7798-70*	8	0,005кг
		11		Винт М6х30		
				ГОСТ 17475-80*	4	0,006кг
				Гайки ГОСТ 5915-70		
		12		М6	4	0,0025кг
		13		М8	4	0,006кг

			НЕК-08-00-00		
Изм.	Лист	N докум.	Подп.	Дата	
Разработ.		Мезенцева			Выключатель
Провер.		Дворникова			
Рук. гр.					
Н. контр.		Гойхман			
Гл. констр.		Гойхман			

Лит.	Лист	Листов
И	1	2

ОДЕССКИЙ СТРОЙПРОЕКТ

Формат	Зона	Поз.	Обозначение	Наименование	К-во	Примечание
		14		М10	2	0,008кг
				Шайбы ГОСТ 11371-78*		
		15		Шайба 6	12	0,001кг
		16		Шайба 8	4	0,002кг
		17		Шайба 10	2	0,005кг
		18		Шайба 6.65Г		
				ГОСТ 6402-70 *	4	0,002кг
				Прочие изделия		
		19		Выключатель		
				ВПВ-1121У5		
				ТУ16-526.366-74	1	0,52кг

			НЕК-08-00-00		
Изм.	Лист	N докум.	Подп.	Дата	
			409-14-78.92		Лист 2

Инв. № подл. | Подп. и дата | Взам. инв. № | Инв. № дубл. | Подп. и дата

2528З-16 44

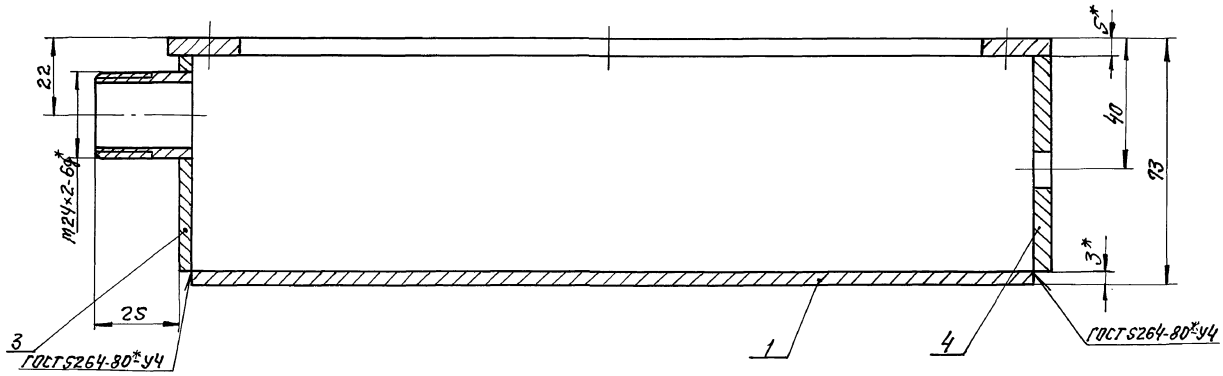

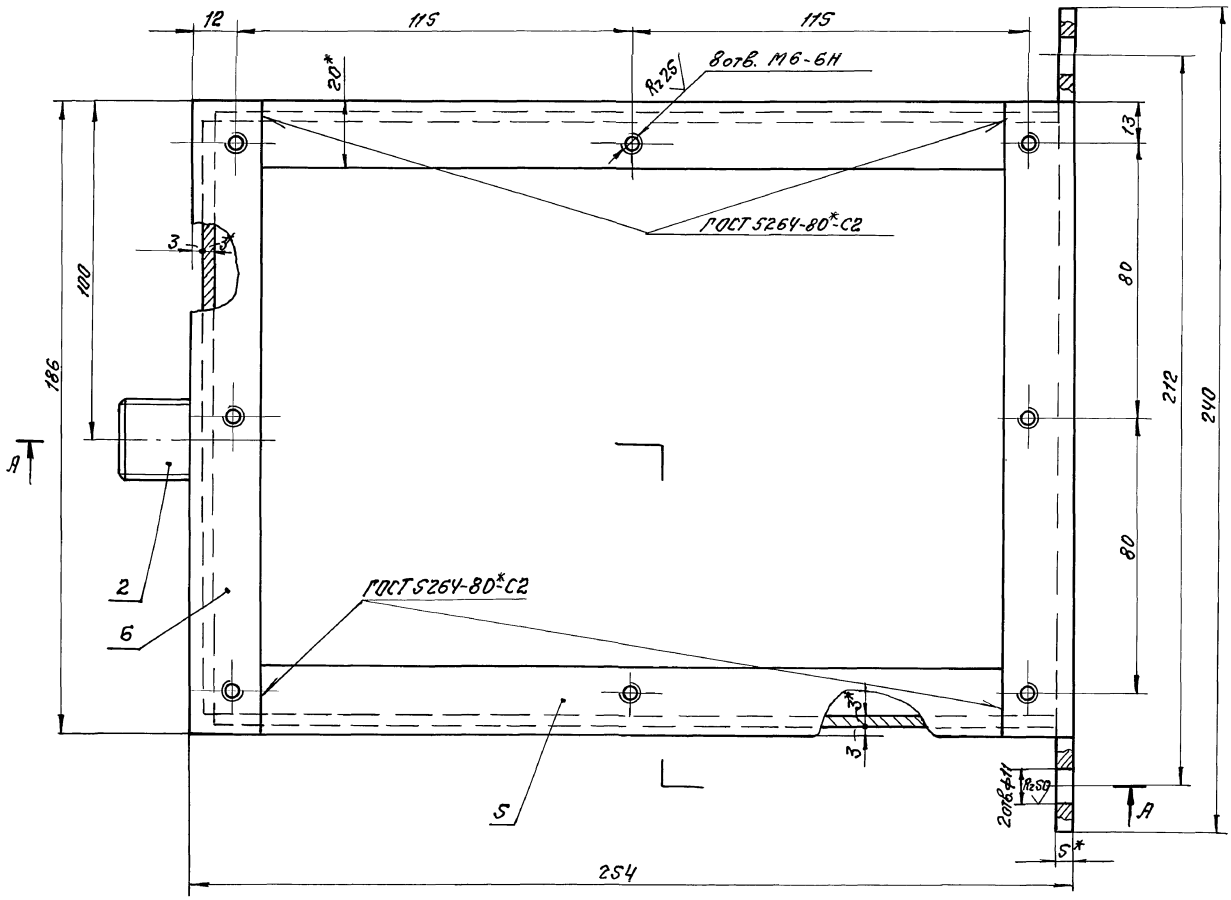

1. Сварные швы по ГОСТ 5264-80*-Т1-Д3, кроме мест, указанных особо.
2. * Размеры для справок.

					НЕК-08-01-00СБ 409-14-78.92		
Изм.	Лист	N докум.	Подп.	Дата	Корпус Сборочный чертёж	Лит.	Масса 8,2	Масштаб 1:1
Разраб.		Мезенцева				И		
Провер.		Дворникова				Лист	Листов 1
Рук.гр.							
Н.контр.		Гойхман				ОДЕССКИЙ СТРОЙПРОЕКТ	
Гл.констр.		Гойхман					

Инв.№подл. | Подп. и дата | Взам.инв.№ | Инв.№дубл. | Подп. и дата

25283-16 ВС

Альбом 10 ч.4

НЕК-08-02-00СБ

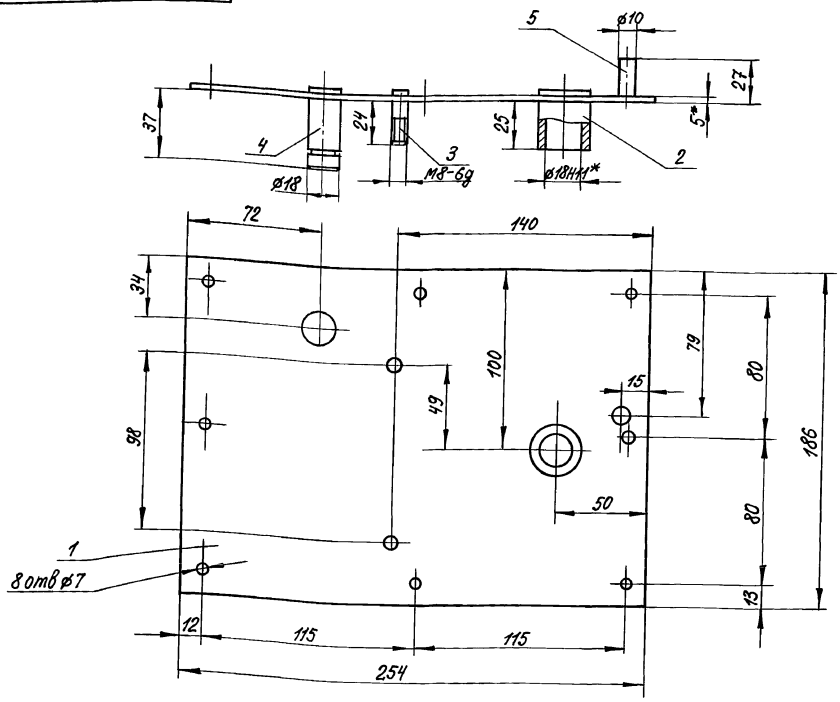

1. Сварные швы по ГОСТ 5264-80*-Т1-Δ3
2.* Размеры для справок

Изм	Лист	№ докум.	Подп.	Дата	НЕК-08-02-00СБ			
Разработ		Мезенцева			Крышка Сборочный чертеж	Лит И	Масса 19	Масштаб 1:2
Проверил		Дворникова				Лист	Листов 1	
Рук. гр.						ОДЕССКИЙ СТРОЙПРОЕКТ		
Н. контр.		Гойхман						
Гл. констр.		Гойхман						

Инв. № подл. | Подп. и дата | Взам. инв. № | Инв. № дубл. | Подп. и дата

НЕК-08-02-01

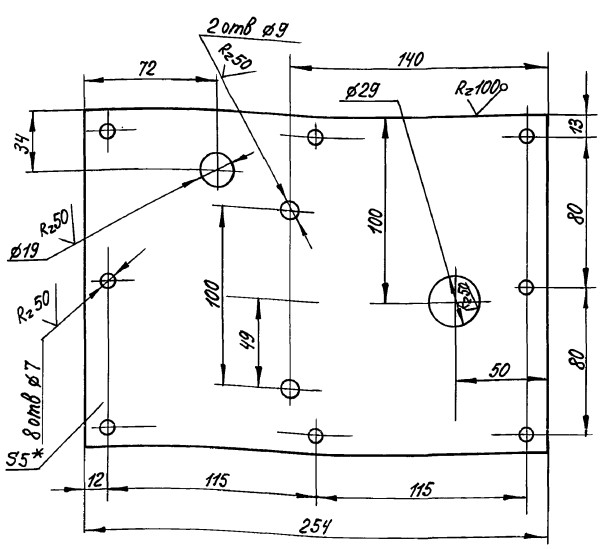

* Размер для справок

Изм	Лист	№ докум	Подп.	Дата	НЕК-08-02-01 409-14-78.92			
Разработ		Мезенцева			Лист	Лит И	Масса 17,7	Масштаб 1:2
Проверил		Дворникова				Лист	Листов 1	
Рук. гр.						ОДЕССКИЙ СТРОЙПРОЕКТ		
Н. контр.		Гойхман			Лист 5 ГОСТ 19903-74* Ст 3 ГОСТ 14637-89			
Гл. констр.		Гойхман						

Инв. № подл. | Подп. и дата | Взам. инв. № | Инв. № дубл. | Подп. и дата

НЕК-08-02-02

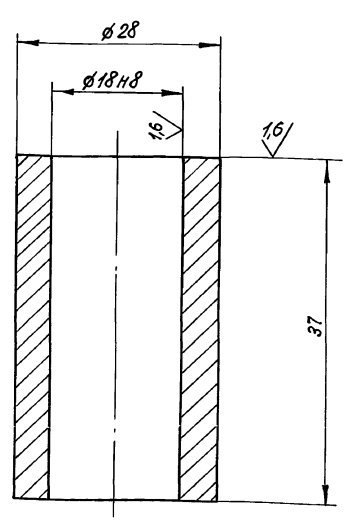

Изм	Лист	№ докум	Подп.	Дата	НЕК-08-02-02 1409-14-78.92			
Разработ		Мезенцева			Втулка	Лит И	Масса 0,1	Масштаб 2:1
Проверил		Дворникова				Лист	Листов 1	
Рук. гр.						ОДЕССКИЙ СТРОЙПРОЕКТ		
Н. контр.		Гойхман			Ст 3 кп ГОСТ 380-71**			
Гл. констр.		Гойхман						

Инв. № подл. | Подп. и дата | Взам. инв. № | Инв. № дубл. | Подп. и дата

25283-16 46

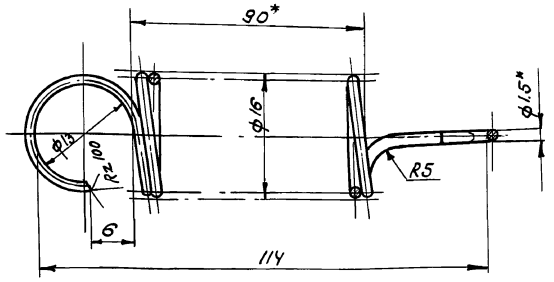

1.* Размеры для справок.
2. Длина развернутой пружины L=2730мм.
3. Число рабочих витков n=6.0.
4. Направление навивки - правое.

Изм.	Лист	№ докум.	Подп.	Дата	НЕК-08-00-05			
Разраб.		Мезенцева			Пружина	Лит.	Масса	Масштаб
Проверил		Дворникова				И	0,3	2:1
Рук. гр.						Лист	Листов 1	
Н. контр.		Гойхман			Проволока II-1,5 ГОСТ 9389-75*	ОДЕССКИЙ СТРОЙПРОЕКТ		
Гл. констр.		Гойхман						

Инв. № подл. | Подп. и дата | Взам. инв. № | Инв. № дубл. | Подп. и дата

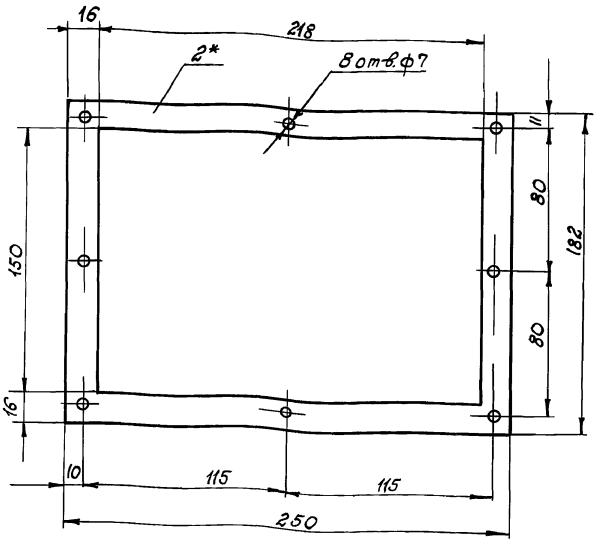

*Размер для справок.

Изм.	Лист	№ докум.	Подпись	Дата	НЕК-08-00-06			
Разработ.		Мезенцева			Прокладка	Лит.	Масса	Масштаб
Проверил		Дворникова				И	0,5	1:2
Рук. гр.						Лист	Листов 1	
Н. контр.		Гойхман			Картон прокладочный 2Б ГОСТ 9347-74*	ОДЕССКИЙ СТРОЙПРОЕКТ		
Гл. констр.		Гойхман						

Инв. № подл. | Подп. и дата | Взам. инв. № | Инв. № дубл. | Подп. и дата

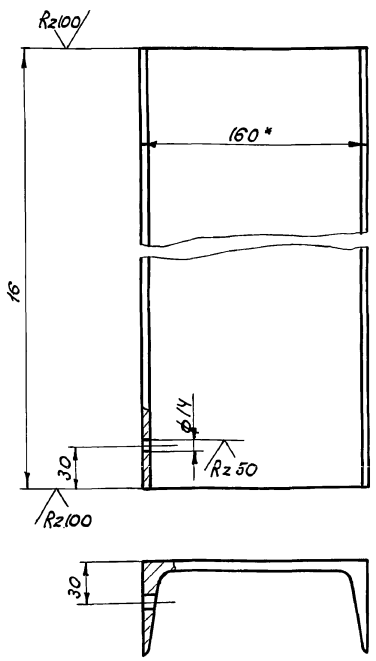

*Размер для справок.

Изм.	Лист	№ докум.	Подп.	Дата	НЕК-00-00-02 ТОЭ-АУ-78.92			
Разраб.		Мезенцева			Швеллер	Лит.	Масса	Масштаб
Проверил		Дворникова				И	22,7	1:25
Рук. гр.						Лист	Листов 1	
Н. контр.		Гойхман			Швеллер 16 ГОСТ 8240-89 Ст.3 ГОСТ 535-79*	ОДЕССКИЙ СТРОЙПРОЕКТ		
Гл. констр.		Гойхман						

Инв. № подл. | Подп. и дата | Взам. инв. № | Инв. № дубл. | Подп. и дата

25283-16 47

Формат	Зона	Поз.	Обозначение	Наименование	Кол.	Примечание
				Документация		
А3			НЕК-08-02-00СБ	Сборочный чертеж		
				Детали		
А4		1	НЕК-08-02-01	Лист	1	
А4		2	НЕК-08-02-02	Втулка	1	
А4		3	НЕК-08-02-03	Палец	2	
А4		4	НЕК-08-02-04	Упор	1	
Б4		5	НЕК-08-02-05	Упор		
				Круг 10 ГОСТ 2590-88 Ст.3 ГОСТ 535-79* L=22	1	0,01кг

Изм.	Лист	№ докум.	Подп.	Дата	НЕК-08-02-00 ТОЭ-АУ-78.92			
Разраб.		Мезенцева			Крышка	Лит.	Лист	Листов
Провер.		Дворникова				И	1	1
Рук. гр.						ОДЕССКИЙ СТРОЙПРОЕКТ		
Н. контр.		Гойхман						
Гл. констр.		Гойхман						

Инв. № подл. | Подп. и дата | Взам. инв. № | Инв. № дубл. | Подп. и дата

НЕК-08-01-01

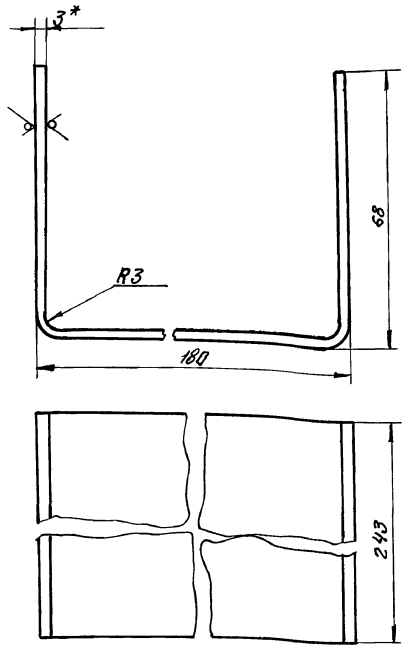

1.*Размер для справок.
2.Длина развертки L=392мм.

Изм.	Лист	N докум.	Подп.	Дата	НЕК-08-01-01			
Разраб.		Мезенцева			Каркас	Лит.	Масса	Масштаб
Провер.		Дворникова				И	1,7	1:1
Рук.гр.						Лист	Листов 1	
Н.контр.		Гойхман			Лист 3 ГОСТ 19903-74* Ст.3 ГОСТ 14637-89	ОДЕССКИЙ СТРОЙПРОЕКТ		
Гл.констр.		Гойхман						

Инв.№подл. | Подп. и дата | Взам.инв.№ | Инв.№дубл. | Подп. и дата

НЕК-08-01-02

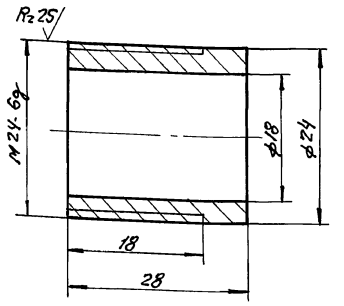

Изм.	Лист	N докум.	Подп.	Дата	НЕК-08-01-02			
Разраб.		Мезенцева			Патрубок	Лит.	Масса	Масштаб
Провер.		Дворникова				И	0,1	2:1
Рук.гр.						Лист	Листов 1	
Н.контр.		Гойхман			Ст.3кп ГОСТ 380-71**	ОДЕССКИЙ СТРОЙПРОЕКТ		
Гл.констр.		Гойхман						

Инв.№подл. | Подп. и дата | Взам.инв.№ | Инв.№дубл. | Подп. и дата

Альбом 10 ч.4

218

НЕК-08-03-000СБ

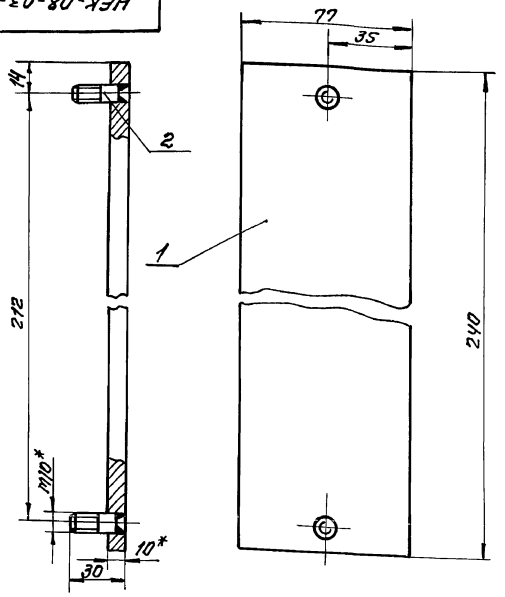

1. Сварные швы по ГОСТ 5264-80*-Т1А5.
2.*Размеры для справок.

Формат	Зона	Поз.	Обозначение	Наименование	К-во	Примечание
				Детали		
А4		1	НЕК-08-03-01	Лист	1	
А4		2	НЕК-08-03-02	Палец	2	

Изм.	Лист	N докум.	Подп.	Дата	НЕК-08-03-000СБ			
Разраб.		Мезенцева			Плита	Лит.	Масса	Масштаб
Провер.		Дворникова			Сборочный чертеж	И	22	1:2
Рук.гр.						Лист	Листов 1	
Н.контр.		Гойхман				ОДЕССКИЙ СТРОЙПРОЕКТ		
Гл.констр.		Гойхман						

Инв.№подл. | Подп. и дата | Взам.инв.№ | Инв.№дубл. | Подп. и дата | 25283-16 98

НЕК-08-01-03

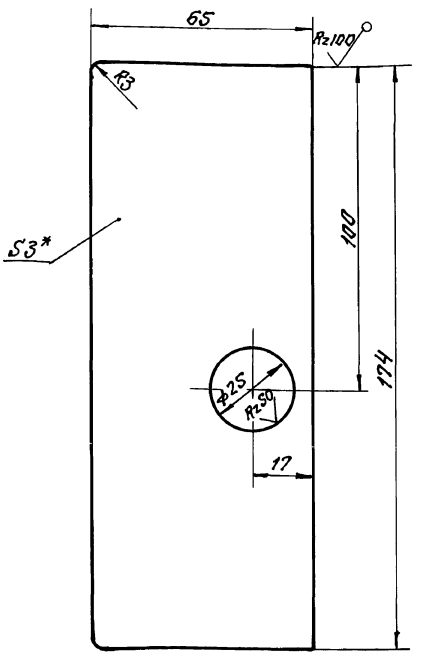

*Размер для справок

Изм.	Лист	N докум.	Подп.	Дата	НЕК-08-01-03 409-14-78.92			
Разраб.		Мезенцева			Стенка	Лит.	Масса	Масштаб
Провер.		Дворникова				И	2,2	1:1
Рук.гр.						Лист	Листов 1	
Н.контр.		Гойхман			Лист 3 ГОСТ 19903-74* Ст.3 ГОСТ 14637-89	ОДЕССКИЙ СТРОЙПРОЕКТ		
Гл.констр.		Гойхман						

Инв.№подл. | Подп. и дата | Взам.инв.№ | Инв.№дубл. | Подп. и дата

НЕК-08-00-01

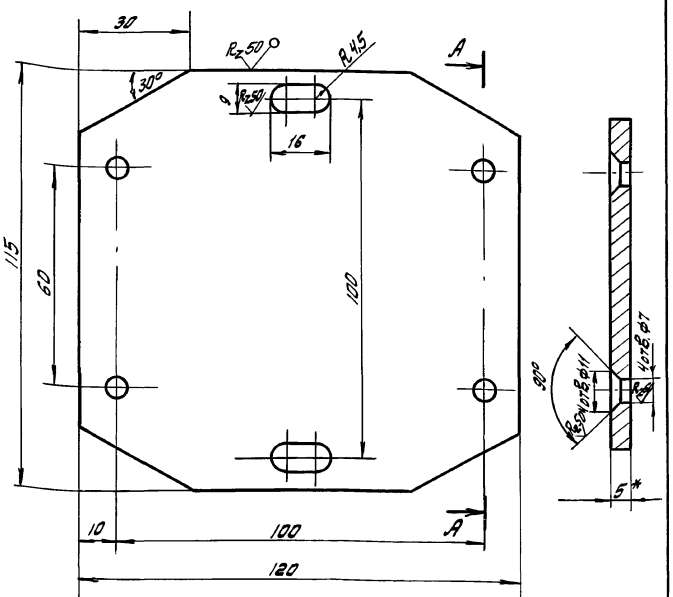

*Размер для справок

				НЕК-08-00-01		
Изм. Лист	№ докум.	Подп.	Дата	Лист	Лит	Масса	Масштаб
Разработ.	Мезенцева				И	0,5	1:1
Проверил	Дворникова				Лист	Листов 1
Рук. гр.						
Н. контр.	Гойхман			Лист 5 ГОСТ 19903-74* Ст 3 ГОСТ 14637-89	ОДЕССКИЙ СТРОЙПРОЕКТ	
Гл. констр.	Гойхман					

Инв. № подл. | Подп. и дата | Взам. инв. № | Инв. № дубл. | Подп. и дата

НЕК-08-00-02

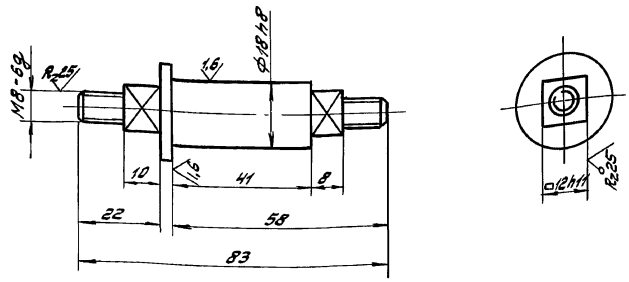

				НЕК-08-00-02		
Изм. Лист	№ докум.	Подпись	Дата	Ось	Лит	Масса	Масштаб
Разработ.	Мезенцева				И	0,1	1:1
Проверил	Дворникова				Лист	Листов 1
Рук. гр.						
Н. контр.	Гойхман			Сталь 45 ГОСТ 1050-74*	ОДЕССКИЙ СТРОЙПРОЕКТ	
Гл. констр.	Гойхман					

Инв. № подл. | Подп. и дата | Взам. инв. № | Инв. № дубл. | Подп. и дата

Альбом VI 4.4

219

НЕК-08-00-03

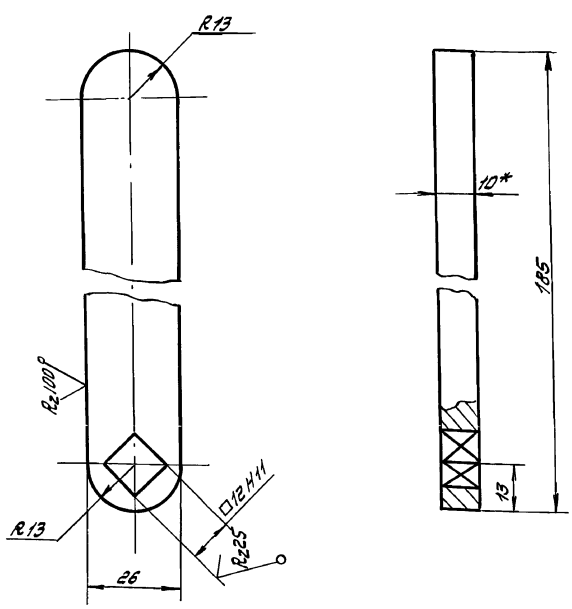

*Размер для справок

				НЕК-08-00-03		
Изм. Лист	№ докум.	Подп.	Дата	Рычаг	Лит	Масса	Масштаб
Разработ.	Мезенцева				И	0,5	1:1
Провер.	Дворникова				Лист	Листов 1
Рук. гр.						
Н. контр.	Гойхман			10 ГОСТ 19903-74* Лист Ст 3 ГОСТ 14637-89	ОДЕССКИЙ СТРОЙПРОЕКТ	
Гл. констр.	Гойхман					

Инв. № подл. | Подп. и дата | Взам. инв. № | Инв. № дубл. | Подп. и дата

25283-16 ч9

НЕК-08-00-04

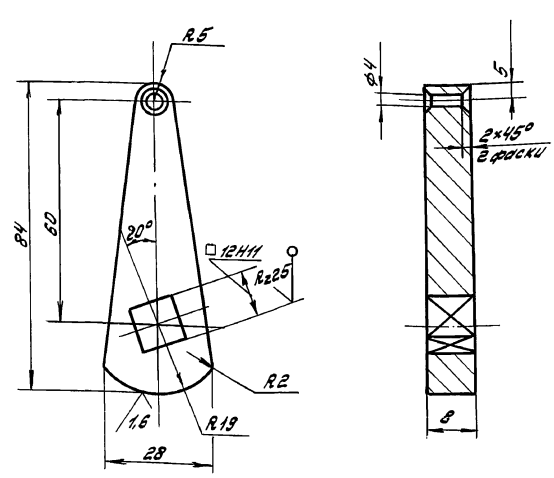

HRC 40 ... 42

				НЕК-08-00-04 409-14-78.92		
Изм. Лист	№ докум.	Подпись	Дата	Кулачок	Лит	Масса	Масштаб
Разработ.	Мезенцева				И	0,1	1:1
Проверил	Дворникова				Лист	Листов 1
Рук. гр.						
Н. контр.	Гойхман			Сталь 45 ГОСТ 1050-74**	ОДЕССКИЙ СТРОЙПРОЕКТ	
Гл. констр.	Гойхман					

Инв. № подл. | Подп. и дата | Взам. инв. № | Инв. № дубл. | Подп. и дата

Прилицкая

НЕК-08-02-03

Rz50

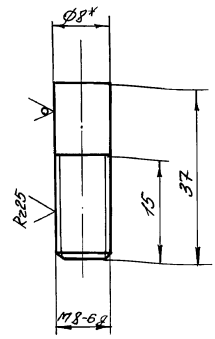

*Размер для справок

Изм. Лист № докум. Подпись Дата	НЕК-08-02-03			
Разработ. Мезенцева	Полец	Лит	Масса	Масштаб
Проверил Дворникова		И	0,05	2:1
Рук. гр.		Лист	Листов 1	
Н. контр. Гойхман				
Гл. констр. Гойхман	Круг 8 ГОСТ 2590-88 / Ст 3 ГОСТ 535-79*	ОДЕССКИЙ СТРОЙПРОЕКТ		

Инв. № подл. | Подп. и дата | Взам. инв. № | Инв. № дубл. | Подп. и дата

НЕК-08-02-04

Rz50

220

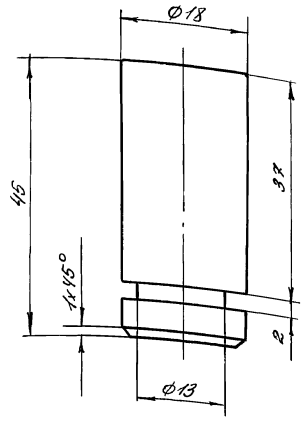

Изм. Лист № докум. Подпись Дата	НЕК-08-02-04			
Разработ. Мезенцева	Упор	Лит	Масса	Масштаб
Проверил Дворникова		И	0,08	2:1
Рук. гр.		Лист	Листов 1	
Н. контр. Гойхман				
Гл. констр. Гойхман	Ст 3 кп ГОСТ 380-71**	ОДЕССКИЙ СТРОЙПРОЕКТ		

Инв. № подл. | Подп. и дата | Взам. инв. № | Инв. № дубл. | Подп. и дата

НЕК-08-03-01

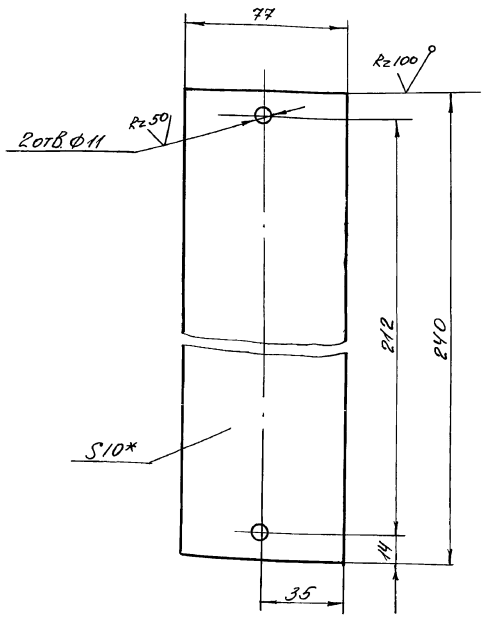

*Размер для справок

Изм. Лист № докум. Подпись Дата	НЕК-08-03-01			
Разработ. Мезенцева	Лист	Лит	Масса	Масштаб
Проверил Дворникова		И	2,2	1:2
Рук. гр.		Лист	Листов 1	
Н. контр. Гойхман				
Гл. констр. Гойхман	Лист 10 ГОСТ 19903-74* / Ст 3 ГОСТ 14637-89	ОДЕССКИЙ СТРОЙПРОЕКТ		

Инв. № подл. | Подп. и дата | Взам. инв. № | Инв. № дубл. | Подп. и дата

НЕК-08-03-02

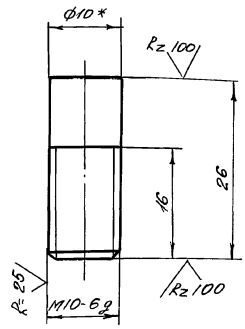

*Размер для справок

Изм. Лист № докум. Подп. Дата	НЕК-08-03-02			
Разработ. Мезенцева	Полец	Лит	Масса	Масштаб
Проверил Дворникова		И	0,04	2:1
Рук. гр.		Лист	Листов 1	
Н. контр. Гойхман				
Гл. констр. Гойхман	10 ГОСТ 2590-88 / Ст 3 ГОСТ 535-79*	ОДЕССКИЙ СТРОЙПРОЕКТ		

Инв. № подл. | Подп. и дата | Взам. инв. № | Инв. № дубл. | Подп. и дата

25283-16 СО

Формат	Зона	Поз.	Обозначение	Наименование	К-во	Примечание
				Документация		
А2			НЕН-00-00СБ	Сборочный чертёж		
				Детали		
Б.Ч.		1	НЕН-00-01	Швеллер		
				Швеллер 12 ГОСТ 8240-89		
				Ст.3 ГОСТ 535-79*		
				L=17800	2	185 кг
Б.Ч.		2	НЕН-00-02	Стойка		
				Уголок 50х50х5 ГОСТ 8509-86		
				Ст.3 ГОСТ 535-79*		
				L=1480	19	5,6 кг
Б.Ч.		3	НЕН-00-03	Раскос		
				Уголок 50х50х5 ГОСТ 8509-86		
				Ст.3 ГОСТ 535-79*		
				L=1580	1	6 кг
Б.Ч.		4	НЕН-00-04	Раскос		
				Уголок 50х50х5 ГОСТ 8509-86		
				Ст.3 ГОСТ 535-79*		
				L=1700	17	6,5 кг
Б.Ч.		5	НЕН-00-05	Косынка		
				Лист 20 ГОСТ 19903-74*		
				Ст.3 ГОСТ 14637-89		
				80х160	21	2 кг

Инв.№ подл. | Подп. и дата | Взам. инв.№ | Инв.№ дубл. | Подп. и дата

Изм.	Лист	№ докум.	Подп.	Дата	НЕН-00-00			
Разраб.		Вельчева			Рама ходовая	Лит.	Лист	Листов
Провер.		Ивашко				И	1	2
Рук. гр.						ОДЕССКИЙ СТРОЙПРОЕКТ		
Н. контр.		Гойхман						
Гл. констр.		Гойхман						

№ п/п	Обозначение	Наименование	№ стр.	Примечание
1	НЕН-00-00Д	Содержание	224	
2	НЕН-00-00СБ	Рама ходовая	225	
3	НЕН-00-00	Спецификация	224	

221

Альбом 10 ч. 4

Инв.№ подл. | Подп. и дата | Взам. инв.№ | Инв.№ дубл. | Подп. и дата

Изм.	Лист	№ докум.	Подп.	Дата	НЕН-00-00Д			
Разраб.		Вельчева			Рама ходовая	Лит.	Лист	Листов
Провер.		Ивашко				И		1
Рук. гр.					содержание	ОДЕССКИЙ СТРОЙПРОЕКТ		
Н. контр.		Гойхман						
Гл. констр.		Гойхман						

Формат	Зона	Поз.	Обозначение	Наименование	К-во	Примечание
Б.Ч.		6	НЕН-00-06	Косынка		
				Лист 20 ГОСТ 19903-74*		
				Ст.3 ГОСТ 14637-89		
				80х250	17	3 кг
Б.Ч.		7	НЕН-00-07	Уголок		
				Уголок 63х63х6 ГОСТ 8509-86		
				Ст.3 ГОСТ 535-79*		
				L=100	8	0,6 кг

Инв.№ подл. | Подп. и дата | Взам. инв.№ | Инв.№ дубл. | Подп. и дата

Изм.	Лист	№ докум.	Подп.	Дата	НЕН-00-00	Лист 2

Прилуцкая

25283-16 ST

МИНСТРОЙ УССР

ОДЕССКИЙ СТРОЙПРОЕКТ

Рама ходовая

НЕН-00-00

Главный инженер проекта /Г.У. Буловин/

Начальник отдела /Г.С. Нано/

1990 г.

Инв.№ подл. | Подп. и дата | Взам. инв.№ | Инв.№ дубл. | Подп. и дата

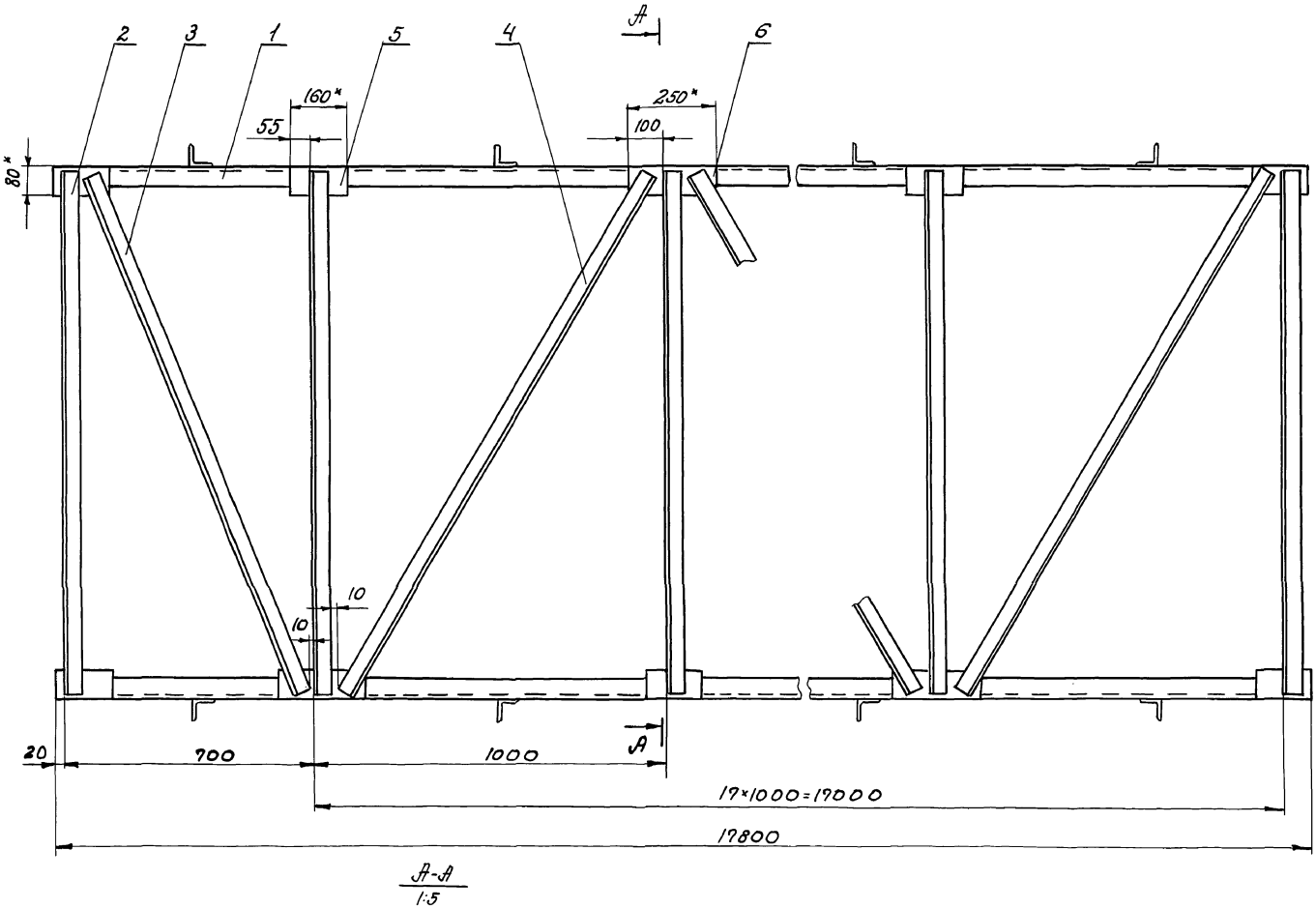

А-А
1:5

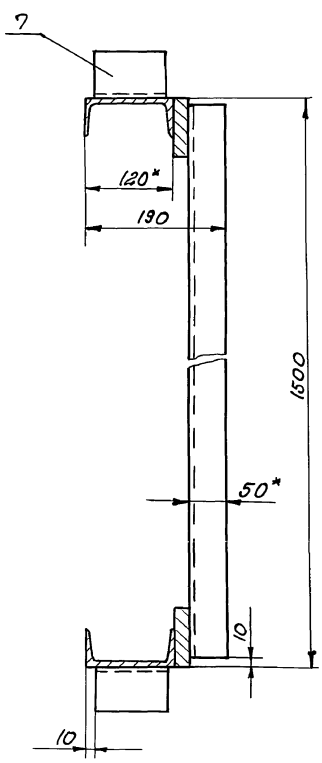

1. Расположение деталей для крепления рамы к строительным конструкциям (поз. 7) определяется при монтаже.
2. Сварные швы по ГОСТ 5264-80*-71-Δ4 кроме мест, указанных особо.
3. * Размеры для справок.

					409-14-78.92 НЕН-00-00СБ		
Изм.	Лист	№ докум.	Подпись	Дата	Рама ходовая. Сборочный чертёж	Лит.	Масса	Масштаб
Разработ.		Вельчева				И	691	1:10
Проверил		Сивашко				Лист	Листов 1	
Нач. гр.								
Н. контр.		Гойхман				ОДЕССКИЙ СТРОЙПРОЕКТ		
Гл. констр.		Гойхман						

Инв. № подл. | Подп. и дата | Взам. инв. № | Инв. № дубл. | Подп. и дата

25283 - 16 92

Формат	Зона	Поз.	Обозначение	Наименование	К-во	Примечание
				Документация		
А2			НЕП-00-00СБ	Сборочный чертеж		
				Детали		
Б.4		1	НЕП-00-01	Швеллер		
				Швеллер 12 ГОСТ 8240-89		
				Ст3 ГОСТ 535-79*		
				L = 13100	2	136 кг
Б.4		2	НЕП-00-02	Стойка		
				Уголок 50х50х5 ГОСТ 8509-86		
				Ст3 ГОСТ 535-79*		
				L = 1480	14	5,6 кг
Б.4		3	НЕП-00-03	Раскос		
				Уголок 50х50х5 ГОСТ 8509-86		
				Ст3 ГОСТ 535-79*		
				L = 1700	13	6,5 кг
Б.4		4	НЕП-00-04	Косынка		
				Лист 20 ГОСТ 19903-74*		
				Ст3 ГОСТ 14637-89		
				80х160	16	2 кг
Б.4		5	НЕП-00-05	Косынка		
				Лист 20 ГОСТ 19903-74*		
				Ст3 ГОСТ 14637-89		
				80х250	12	3 кг

Изм.	Лист	№ докум.	Подп.	Дата
Разраб.		Вельчева		
Провер.		Ивашко		
Рук. гр.		Карнаух		
Н. контр.		Гойхман		
Гл. констр.		Гойхман		

НЕП-00-00

Рама ходова

Лит.	Лист	Листов
И	1	2

ОДЕССКИЙ СТРОЙПРОЕКТ

Подп. и дата | Инв. № дубл. | Взам. инв. № | Подп. и дата | Инв. № подл.

№ п/п	Обозначение	Наименование	№ стр.	Примечания
1	НЕП-00-00Д	Содержание	226	223
2	НЕП-00-00СБ	Рама ходовая	227	
3	НЕП-00-00	Спецификация	226	

Альбом 10 ч. 4

Изм.	Лист	№ докум.	Подп.	Дата
Разраб.		Вельчева		
Провер.		Ивашко		
Рук. гр.		Кармазин		
Н. контр.		Гойхман		
Гл. констр.		Гойхман		

НЕП-00-00Д

Рама ходовая
Содержание

Лит.	Лист	Листов
И		1

ОДЕССКИЙ СТРОЙПРОЕКТ

Подп. и дата | Инв. № дубл. | Взам. инв. № | Подп. и дата | Инв. № подл.

Формат	Зона	Поз.	Обозначение	Наименование	К-во	Примечание
Б.4		6	НЕП-00-06	Уголок		
				Уголок 63х63х6 ГОСТ 8509-86		
				Ст3 ГОСТ 535-79*		
				L = 100	12	0,6 кг
Б.4		7	НЕП-00-07	Уголок		
				Уголок 63х63х6 ГОСТ 8509-86		
				Ст3 ГОСТ 535-79*		
				L = 400	12	2,3 кг

Изм.	Лист	№ докум.	Подпись	Дата

НЕП-00-00

Лист 2

Подп. и дата | Инв. № дубл. | Взам. инв. № | Подп. и дата | Инв. № подл.

25283-16 53

МИНСТРОЙ УССР

ОДЕССКИЙ СТРОЙПРОЕКТ

Рама ходовая

НЕП-00-00

Главный инженер проекта /. У Булавин /.

Начальник отдела /. С Нано /.

1990

Подп. и дата | Инв. № дубл. | Взам. инв. № | Подп. и дата | Инв. № подл.

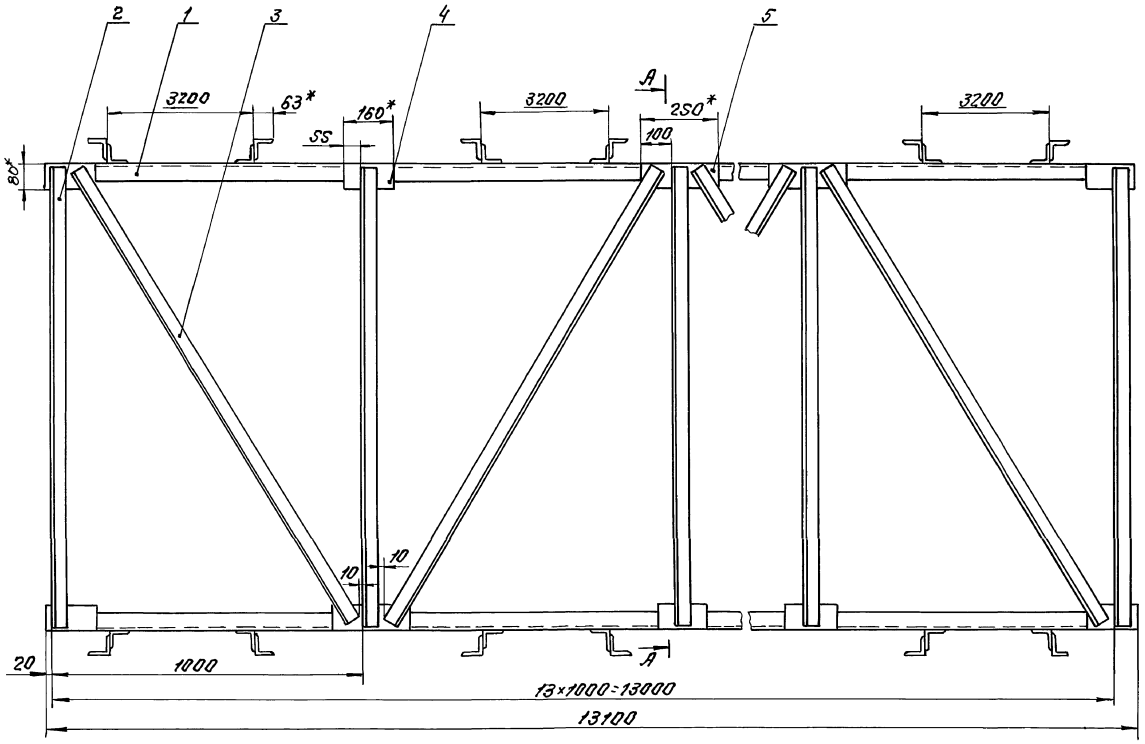

А-А
1:5

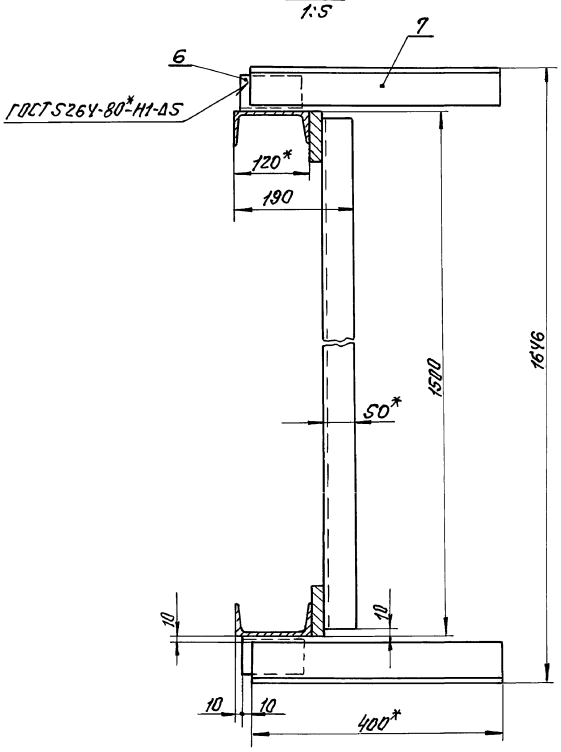

1. Уголки (поз. 6) приварить к раме при монтаже, уточнив шаг приварки по габаритам гидрофильтров. См. совместно с черт. НЕП-00-00-00-00СБ.
2. Уголки (поз. 7) приварить к каркасу гидрофильтра при монтаже.
3. Сварные швы по ГОСТ S264-80*-Т1-Δ4, кроме мест, указанных особо.
4. * Размеры для справок.

					НЕП-00-00СБ 409-14-78.92			
Изм.	Лист	N докум.	Подп.	Дата	Рама ходовая	Лит.	Масса	Масштаб
Разраб.		Вельчева				И	538	1:10
Провер.		Ивашка			Сборочный чертёж	Лист	Листов 1	
Рук. гр.		Кармазин				ОДЕССКИЙ СТРОЙПРОЕКТ		
Н. контр.		Гойхман						
Гл. констр.		Гойхман						

Инв. N подл. | Подп. и дата | Взам. инв. N | Инв. N дубл. | Подп. и дата

25283-16 54

N п/п	Обозначение	Наименование	N стр.	Примечание
24	НЕМ-00-00-04	Втулка		
25	НЕМ-00-00-05	Прокладка		
26	НЕМ-00-00-06	Каток		
27	НЕМ-00-00-07	Ось		
28	НЕМ-00-00-08	Оседернатель		
29	НЕМ-00-00-09	Крышка		
30	НЕМ-00-00-10	Крышка		

Инв. № подл. | Подп. и дата | Взам. инв. № | Инв. № дубл. | Подп. и дата

Изм. Лист N докум. Подп. Дата | НЕМ-00-00-00Д | Лист 2

N п/п	Обозначение	Наименование	N стр.	Примечания
1	НЕМ-00-00-00Д	Содержание		225
2	НЕМ-00-00-00ВС	Ведомость спецификаций		
3	НЕМ-00-00-00ВП	Ведомость покупных изделий		
4				
5	НЕМ-00-00-00СБ	Велосипедная тележка		
6	НЕМ-00-00-00	Спецификация		
7	НЕМ-01-00-00СБ	Станина		
8	НЕМ-01-00-00	Спецификация		
9	НЕМ-01-00-01	Косынка		
10	НЕМ-01-00-02	Косынка		
11	НЕМ-01-00-03	Швеллер		
12	НЕМ-01-00-04	Уголок		
13	-01	Уголок		
14	НЕМ-01-00-05	Раскос		
15	НЕМ-01-00-06	Косынка		
16	НЕМ-01-00-07	Сухарь		
17	НЕМ-01-00-08	Перекрытие		
18	НЕМ-01-00-09	Швеллер		
19	НЕМ-01-00-10	Швеллер		
20	НЕМ-01-00-11	Подушень		
21	НЕМ-00-00-01	Каток		
22	НЕМ-00-00-02	Палец		
23	НЕМ-00-00-03	Прокладка		

Инв. № подл. | Подп. и дата | Взам. инв. № | Инв. № дубл. | Подп. и дата

Изм.	Лист	N докум.	Подп.	Дата	НЕМ-00-00-00Д		
Разраб.		Ивашко			Велосипедная тележка. Содержание	Лит. И	Лист 1	Листов 2
Провер.		Карпазин				ОДЕССКИЙ СТРОЙПРОЕКТ	
Рук. гр.		Карпазин					
Н. контр.		Гойхман					
Гл. констр.		Гойхман					

Альбом 10 4 4

23283-16 55

МИНСТРОЙ УССР

ОДЕССКИЙ СТРОЙПРОЕКТ

Велосипедная тележка

НЕМ-00-00-00

Гл. инженер проекта [подпись] Г. У. Булавин

Начальник отдела [подпись] Г. С. Нано

1990

№ строки	Обозначение	Наименование	Куда входит: Обозначение	Куда входит: Кол.	Общее кол.	Примечание
1	НЕМ-00-00-00	Велосипедная тележка	—	—	1	
2	НЕМ-01-00-00	Станина	НЕМ-00-00-00	1	1	
3						
4						
5						
6						
7						
8						
9						
10						
11						
12						
13						
14						
15						
16						
17						
18						
19						
20						
21						
22						
23						
24						

Инв.№ подл. | Подп. и дата | Взам. инв.№ | Инв.№ дубл. | Подп. и дата

Изм.	Лист.	№ докум.	Подп.	Дата	НЕМ-00-00-00ВС			
Разраб.		Швашко			Велосипедная тележка ведомость спецификаций.	Лит.	Лист	Листов
Провер.		Кармазин				И		1
Рук. гр.		Кармазин				ОДЕССКИЙ СТРОЙПРОЕКТ		
Н. контр.		Гойхман						
Гл. констр.		Гойхман						

№ строки	Наименование	Обозначение документа на поставку	Поставщик	Куда входит (обозначение)	Количество: На изделие	В комплекты	На регулир.	Всего	Примечание
1	Болты	ГОСТ 7798-70*							
2	М6×20			НЕМ-00-00-00	16	—	—	16	
3	М10×20			НЕМ-00-00-00	8	—	—	8	
4									
5	Винт М10×18	ГОСТ 17475-80*		НЕМ-00-00-00	16	—	—	16	
6									
7	Гайка М30	ГОСТ 5915-70*		НЕМ-00-00-00	4	—	—	4	
8									
9	Шайбы	ГОСТ 6402-70*							
10	10 65Г			НЕМ-00-00-00	8	—	—	8	
11	30 65Г			НЕМ-00-00-00	4	—	—	4	
12									
13	Подшипник 206	ГОСТ 8338-75*		НЕМ-00-00-00	8	—	—	8	
14									
15									
16									
17									
18									
19									
20									
21									
22									
23									
24									

Инв.№ подл. | Подп. и дата | Взам. инв.№ | Инв.№ дубл. | Подп. и дата

25283-16 ВМ

Изм.	Лист.	№ докум.	Подп.	Дата	НЕМ-00-00-00ВП 409-14-78.82			
Разраб.		Швашко			Велосипедная тележка ведомость покупных изделий.	Лит.	Лист	Листов
Провер.		Кармазин				И		1
Рук. гр.		Кармазин				ОДЕССКИЙ СТРОЙПРОЕКТ		
Н. контр.		Гойхман						
Гл. констр.		Гойхман						

Прилуцкая

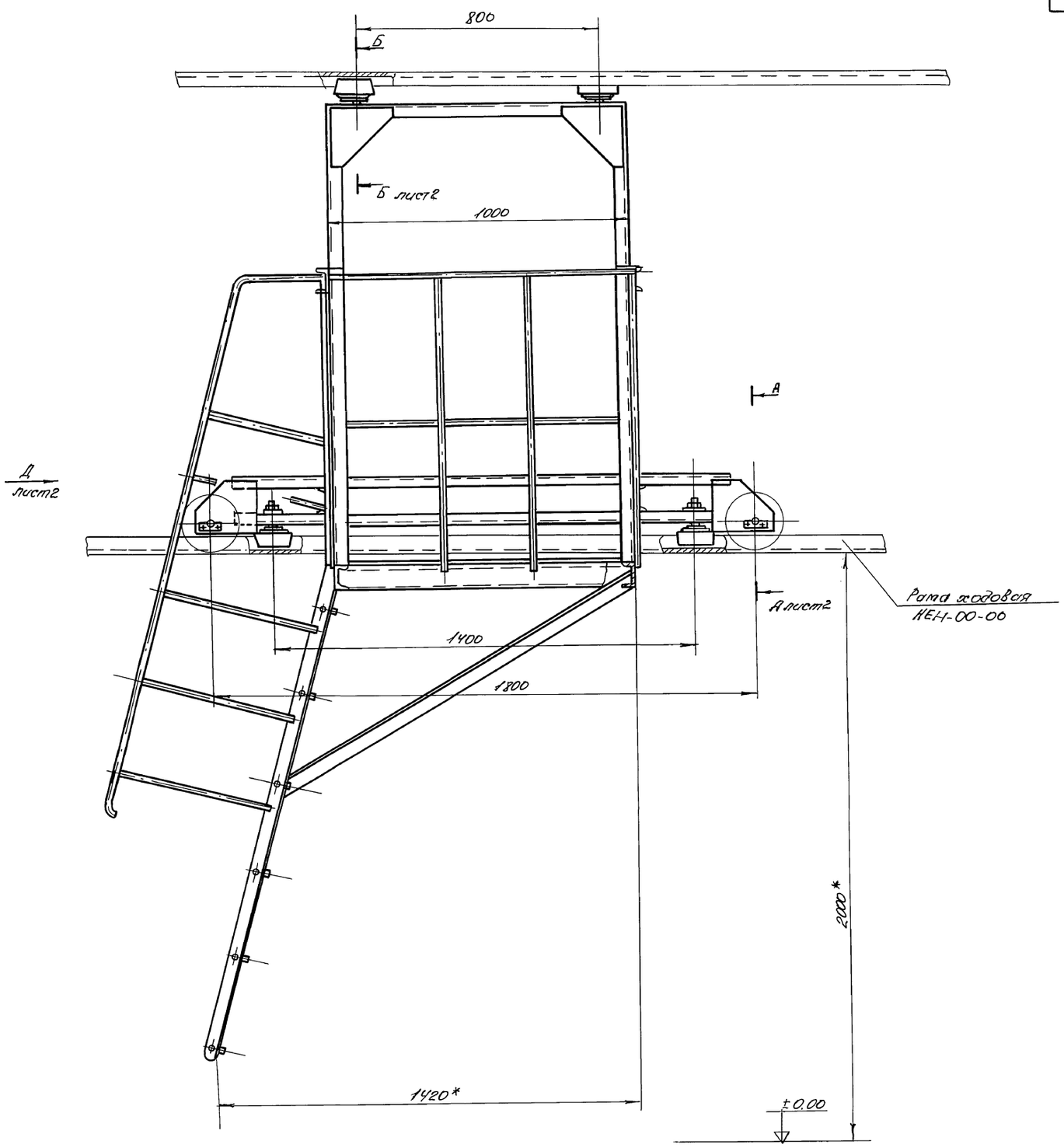

*Размеры для справок

					НЕМ-00-00-00 СБ		
Изм.	Лист	№докум.	Подпись	Дата	Велосипедная тележка Сборочный чертеж	Лит.	Масса	Масштаб
Разработ.		Ивашко				И	240	1:10
Проверил		Карпович				Лист	Листов 2
Рук. гр.		Карпович					
Н.контр.		Гойхман				ОДЕССКИЙ СТРОЙПРОЕКТ	
Гл.конструктор		Гойхман					

Инв. № подл. | Подп. и дата | Взам. инв. № | Инв. № дубл. | Подп. и дата

25283-16 ст

Вид Д лист 1

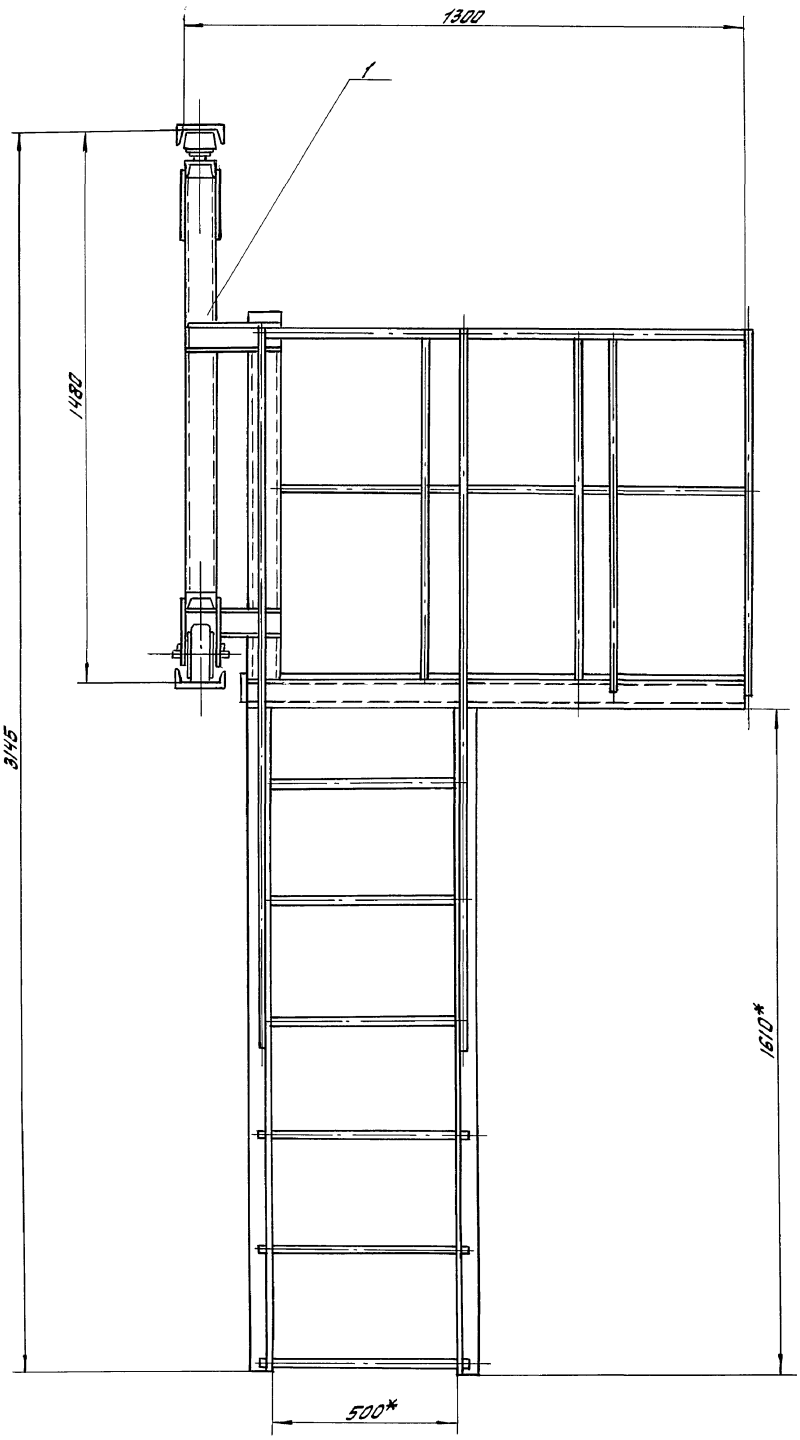

Б-Б лист 1
1:2

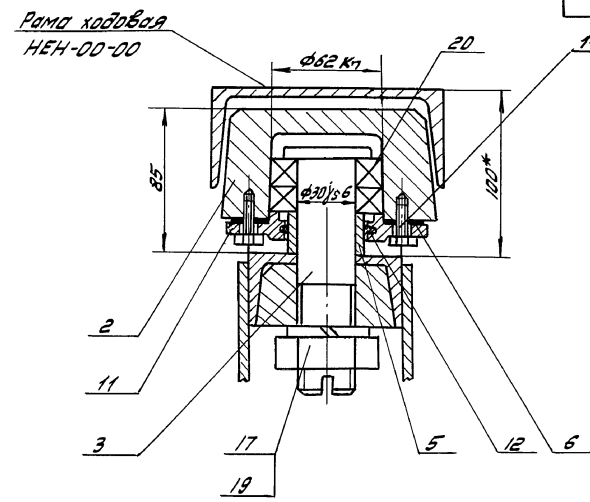

А-А лист1
1:2

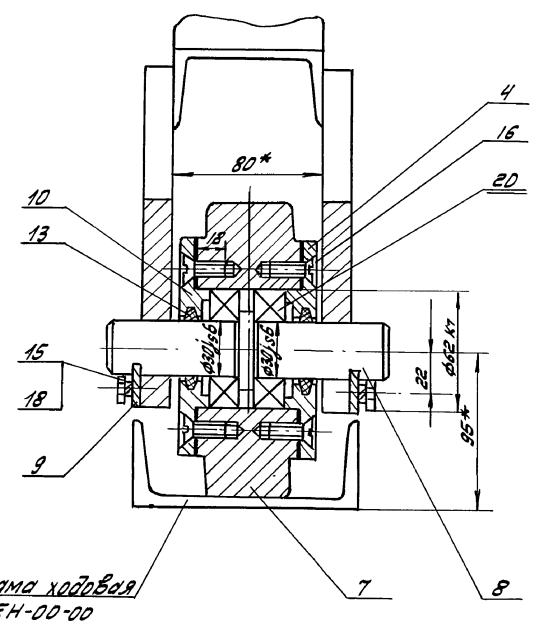

					НЕМ-00-00-00СБ 409-14-78.92			
Изм.	Лист	№ докум.	Подп.	Дата	Велосипедная тележка	Лит	Масса	Масштаб
Разработ.		Ивашко				И	—	—
Проверил		Кармазин				Лист 2	Листов 2	
Рук. гр.		Кармазин						
Н. контр.		Гойхман				ОДЕССКИЙ СТРОЙПРОЕКТ		
Гл. констр.		Гойхман						

Прилуцкая

Инв. № подл. | Подп. и дата | Взам. инв. № | Инв. № дубл. | Подп. и дата

25283-16 58

Формат	Зона	Поз.	Обозначение	Наименование	К-во	Примечание
				Документация		
*			НЕМ-00-00-00СБ	Сборочный чертеж		*А2×2
А3			НЕМ-00-00-00ВС	Ведомость спецификаций		
А3			НЕМ-00-00-00ВП	Ведомость покупных изделий		
*			НЕМ-00-00-00Д	Содержание		*А4×2
				Сборочные единицы		
А4		1	НЕМ-01-00-00	Станина	1	
				Детали		
А4		2	НЕМ-00-00-01	Каток	4	
А4		3	НЕМ-00-00-02	Палец	4	
А4		4	НЕМ-00-00-03	Прокладка	4	
А4		5	НЕМ-00-00-04	Втулка	4	
А4		6	НЕМ-00-00-05	Прокладка	4	
А4		7	НЕМ-00-00-06	Каток	2	
А4		8	НЕМ-00-00-07	Ось	2	
А4		9	НЕМ-00-00-08	Оседержатель	4	
А4		10	НЕМ-00-00-09	Крышка	4	
А4		11	НЕМ-00-00-10	Крышка	4	
Б4		12	НЕМ-00-00-11	Кольцо		
				Войлок ПГ ГОСТ 6308-71*		
				50×40×12,5	4	0,05кг

Подп. и дата | Инв. № дубл. | Взам. инв. № | Подп. и дата | Инв. № подл.

Изм.	Лист	№ докум.	Подп.	Дата
Разраб.		Ивашко		
Провер.		Кармазин		
Рук. гр.		Кармазин		
Н. контр.		Гойхман		
Гл. констр.		Гойхман		

НЕМ-00-00-00

Велосипедная тележка

Лит.	Лист	Листов
И	1	2

ОДЕССКИЙ СТРОЙПРОЕКТ

Формат	Зона	Поз.	Обозначение	Наименование	К-во	Примечание
Б4		13	НЕМ-00-00-12	Кольцо		
				Войлок ПГ ГОСТ 6308-71*		
				43×30×12,5	4	0,05кг
				Стандартные изделия		
				Болты ГОСТ 7798-70*		
		14		М6×20	16	0,008кг
		15		М 10×20	8	0,016кг
		16		Винт М10×18		
				ГОСТ 17475-80*	16	0,015кг
		17		Гайка М30		
				ГОСТ 5915-70*	4	0,23кг
				Шайбы ГОСТ 6402-70*		
		18		10 65Г	8	0,002кг
		19		30 65Г	4	0,06кг
		20		Подшипник 206		
				ГОСТ 8338-75*	8	0,19кг

229

Альбом 10 ч.4

Подп. и дата | Инв. № дубл. | Взам. инв. № | Подп. и дата | Инв. № подл.

Изм.	Лист	N докум.	Подпись	Дата

НЕМ-00-00-00

Лист 2

НЕМ-01-00-09

(√)

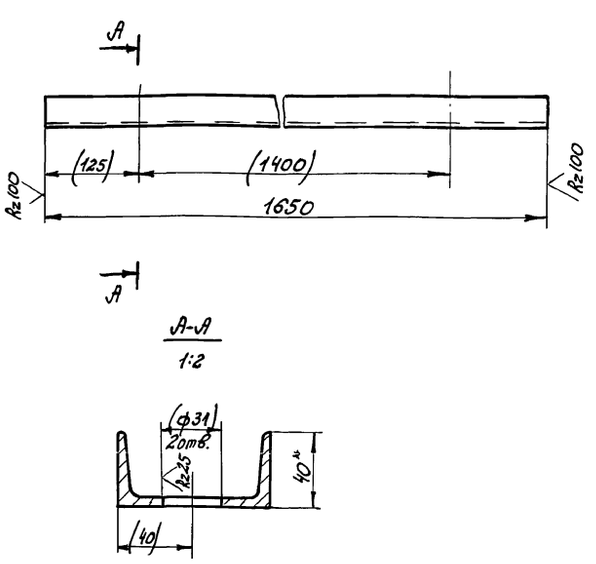

Размеры и шероховатость в скобках — после сварки узла.

Изм.	Лист	№ докум.	Подпись	Дата
Разработ.		Ивашко		
Провер.		Кармазин		
Рук. гр.		Кармазин		
Н. контр.		Гойхман		
Гл. констр.		Гойхман		

НЕМ-01-00-09

Швеллер

Лит.	Масса	Масшт.
И	11,6	1:5

Лист | Листов 1

Швеллер 8 ГОСТ 8240-89 Ст.3 ГОСТ 535-79*

ОДЕССКИЙ СТРОЙПРОЕКТ

Подп. и дата | Инв. № дубл. | Взам. инв. № | Подп. и дата | Инв. № подл.

25283-16 59

НЕМ-01-00-10

(√)

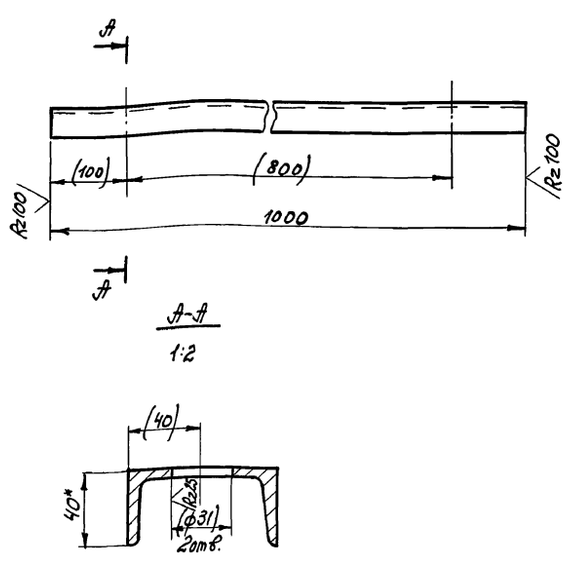

Размеры и шероховатость в скобках — после сварки узла.

Изм.	Лист	№ докум.	Подпись	Дата
Разраб.		Ивашко		
Проверил		Кармазин		
Рук. гр.		Кармазин		
Н. контр.		Гойхман		
Гл. констр.		Гойхман		

НЕМ-01-00-10
409-14-78.92

Швеллер

Лит.	Масса	Масштаб
И	7,0	1:5

Лист | Листов 1

Швеллер 8 ГОСТ 8240-89 Ст.3 ГОСТ 535-79*

ОДЕССКИЙ СТРОЙПРОЕКТ

229

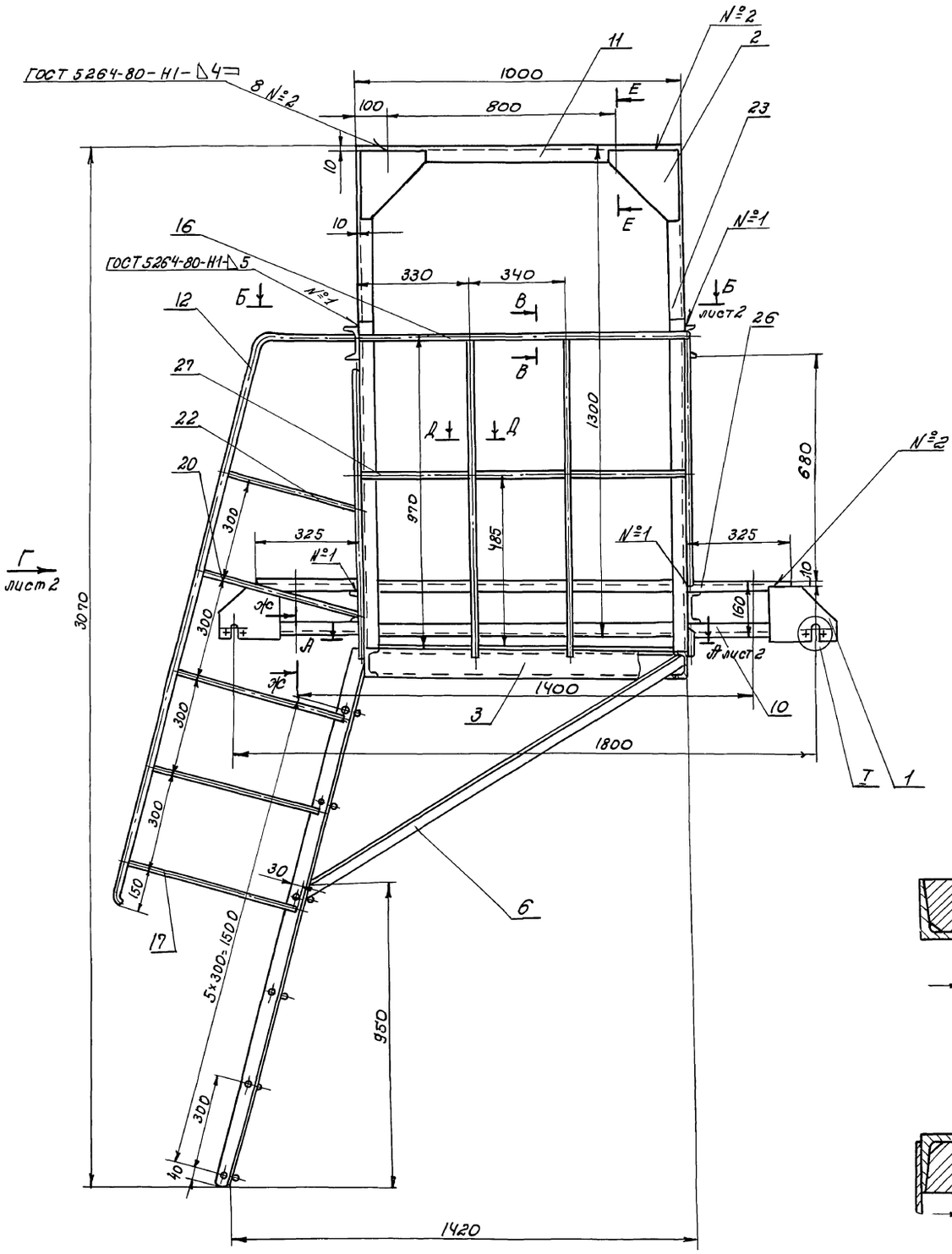

Ж-Ж
1:2

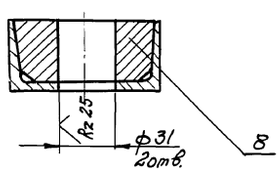

Е-Е
1:2

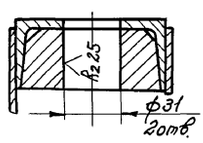

Т
1:2

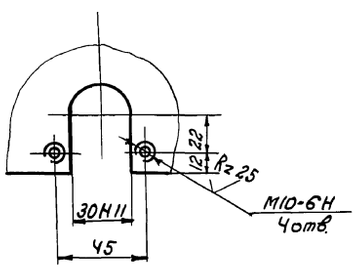

Д-Д
1:2

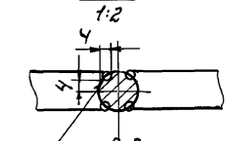

В-В
1:2

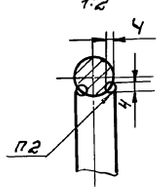

1. Сварные швы по ГОСТ 5264-80*Т1-△5, кроме мест, указанных особо.
2. Сварка ручная дуговая.
3.* Размеры для справок.

				НЕМ-01-00-00СБ		
Изм. Лист	№ докум.	Подпись	Дата			
Разраб.	Ивашко			Станина. Сборочный чертеж.	Лит.	Масса / Масштаб
Провер.	Кармазин				И	247 / 1:10
Рук. гр.	Кармазин				Лист 1	Листов 2
Н. контр.	Гойхман				ОДЕССКИЙ СТРОЙПРОЕКТ	
Гл. констр.	Гойхман					

Инв. № подл. | Подп. и дата | Взам. инв. № | Инв. № дубл. | Подп. и дата

25283-16 60

Вид Г лист 1

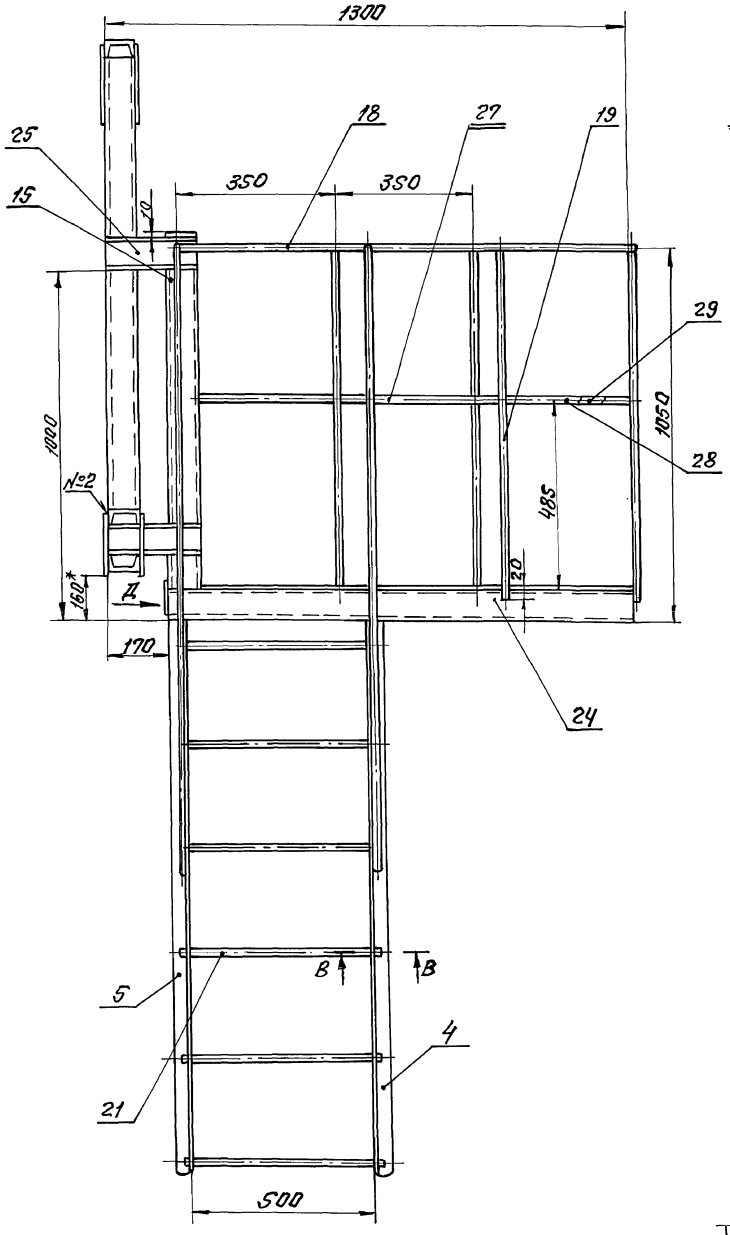

Б-Б лист 1

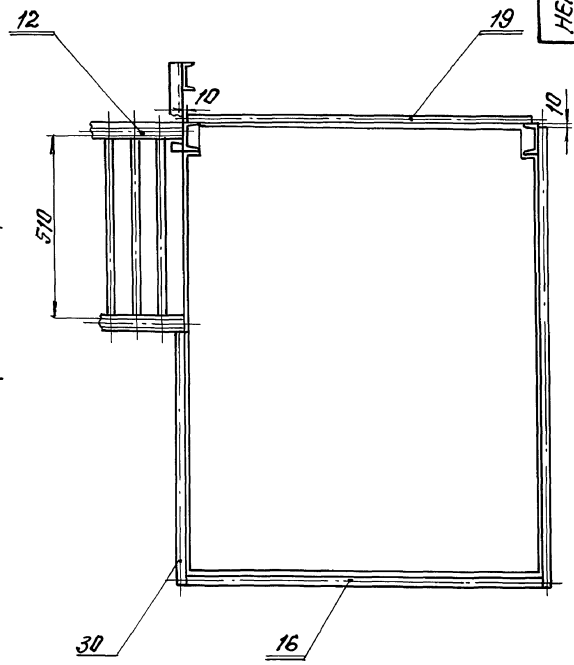

А-А лист 1

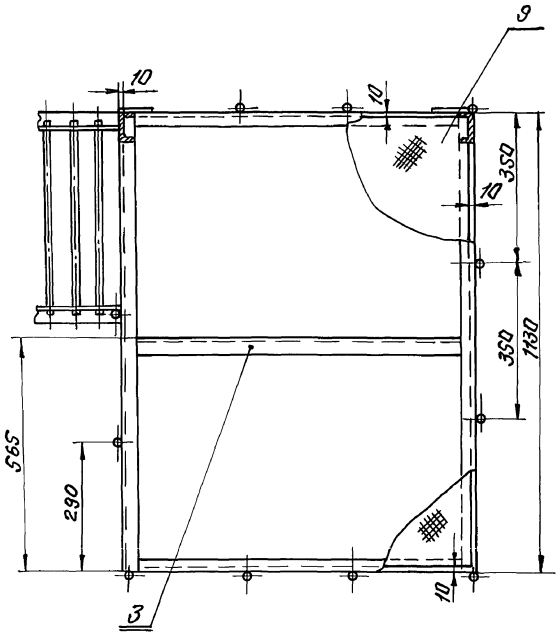

Вид Д
1:5

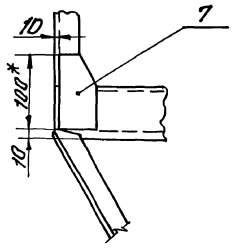

В-В
1:2

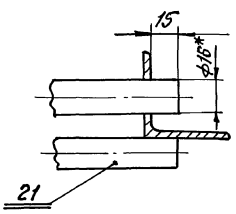

				НЕМ-01-00-00СБ			
				409-14-78.92			
Изм.	Лист	№ докум.	Подп.	Дата	Стапина	Лит.	Масса	Масштаб
Разраб.		Ивашко				Н	—	—
Провер.		Кармазин			Сборочный чертёж			
Рук. гр.		Кармазин				Лист 2	Листов 2	
Н. контр.		Гойхман				ОДЕССКИЙ СТРОЙПРОЕКТ		
Гл. конст.		Гойхман						

Инв. № подл. | Подп. и дата | Взам. инв. № | Инв. № дубл. | Подп. и дата

25283-16 61

Формат	Зона	Поз.	Обозначение	Наименование	К-во	Примечание
				Документация		
*			НЕМ-01-00-00СБ	Сборочный чертеж		*А2×2
				Детали		
А4		1	НЕМ-01-00-01	Косынка	4	
А4		2	НЕМ-01-00-02	Косынка	4	
А4		3	НЕМ-01-00-03	Швеллер	3	
А4		4	НЕМ-01-00-04	Уголок	1	
А4		5	-01	Уголок	1	
А4		6	НЕМ-01-00-05	Раскос	2	
А4		7	НЕМ-01-00-06	Косынка	2	
А4		8	НЕМ-01-00-07	Сухарь	4	
А4		9	НЕМ-01-00-08	Перекрытие	1	
А4		10	НЕМ-01-00-09	Швеллер	1	
А4		11	НЕМ-01-00-10	Швеллер	1	
А4		12	НЕМ-01-00-11	Поручень	2	
Б4		15	НЕМ-01-00-14	Стойка		
				Швеллер 8ГОСТ8240-89		
				Ст.3ГОСТ535-79*		
				L=1010	2	7,0кг
Б4		16	НЕМ-01-00-15	Перило		
				Круг 20ГОСТ2590-71*		
				Ст.3ГОСТ535-79*		
				L=1000	1	2,5кг

Изм.	Лист	№ докум.	Подп.	Дата	НЕМ-01-00-00			
Разраб.		Ивашко			Станина	Лит. И	Лист 1	Листов 3
Провер.		Кармазин				ОДЕССКИЙ СТРОЙПРОЕКТ		
Рук. гр.		Кармазин						
Н. контр.		Гойхман						
Гл. констр.		Гойхман						

Инв. № подл. | Подп. и дата | Взам. инв. № | Инв. № дубл. | Подп. и дата

Формат	Зона	Поз.	Обозначение	Наименование	К-во	Примечание
Б4		17	НЕМ-01-00-16	Связь		
				Круг 20ГОСТ2590-71*		
				Ст.3ГОСТ535-79*		
				L=520	6	2,3кг
Б4		18	НЕМ-01-00-17	Перило		
				Круг 20ГОСТ2590-71*		
				Ст.3ГОСТ535-79*		
				L=1120	1	2,7кг
Б4		19	НЕМ-01-00-18	Связь		
				Круг 20ГОСТ2590-71*		
				Ст.3ГОСТ535-79*		
				L=980	12	2,4кг
Б4		20	НЕМ-01-00-19	Связь		
				Круг 20ГОСТ2590-71*		
				Ст.3ГОСТ535-79*		
				L=500	2	1,23кг
Б4		21	НЕМ-01-00-20	Ступень		
				Круг 16ГОСТ2590-71*		
				Ст.3ГОСТ535-79*		
				L=530	12	0,8кг
Б4		22	НЕМ-01-00-21	Связь		
				Круг 20ГОСТ2590-71*		
				Ст.3ГОСТ535-79*		
				L=400	2	1,0кг
Б4		23	НЕМ-01-00-22	Швеллер		
				Швеллер 8ГОСТ8240-89		
				Ст.3ГОСТ535-79*		
				L=1100	2	9,0кг
Б4		24	НЕМ-01-00-23	Швеллер		
				Швеллер 8ГОСТ8240-89		
				Ст.3ГОСТ535-79		
				L=1130	2	9,1кг

Изм.	Лист	№ докум.	Подпись	Дата	НЕМ-01-00-00	Лист 2

232

Альбом 10 ч. 4

Формат	Зона	Поз.	Обозначение	Наименование	К-во	Примечание
Б4		25	НЕМ-01-00-24	Швеллер		
				Швеллер 8ГОСТ8240-89		
				Ст.3ГОСТ535-79*		
				L=250	4	1,8кг
Б4		26	НЕМ-01-00-25	Швеллер		
				Швеллер 8ГОСТ8240-89		
				Ст.3ГОСТ535-79*		
				L=1650	1	11,6кг
Б4		27	НЕМ-01-00-26	Связь		
				Круг 20ГОСТ2590-71*		
				Ст.3ГОСТ535-79*		
				L=320	6	0,8кг
Б4		28	НЕМ-01-00-27	Связь		
				Круг 20ГОСТ2590-71*		
				Ст.3ГОСТ535-79*		
				L=290	1	0,7кг
Б4		29	НЕМ-01-00-28	Связь		
				Круг 20ГОСТ2590-71*		
				Ст.3ГОСТ535-79*		
				L=410	1	1,0кг
Б4		30	НЕМ-01-00-29	Связь		
				Круг 20ГОСТ2590-71*		
				Ст.3ГОСТ535-79*		
				L=620	1	1,5кг

Изм.	Лист	№ докум.	Подп.	Дата	НЕМ-01-00-00	Лист 3

25283-16 62

НЕМ-01-00-10

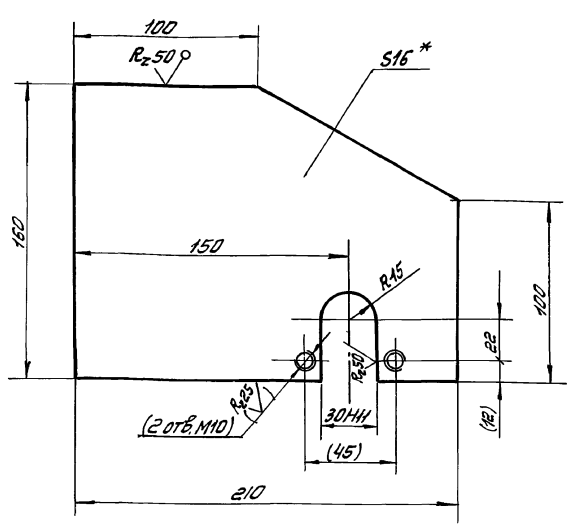

1.* Размер для справок.

2. Размеры и шероховатость в скобках - после сварки узла.

Изм.	Лист	№ докум.	Подп.	Дата	НЕМ-01-00-01	Лит	Масса	Масштаб
Разработ.		Ивашко			Косынка	И	3,7	1:2
Провер.		Кармазин				Лист	Листов 1	
Рук. гр.		Кармазин						
Н. контр.		Гойхман			Лист 16ГОСТ19903-74* / Ст.3ГОСТ14637-89	ОДЕССКИЙ СТРОЙПРОЕКТ		
Гл. констр.		Гойхман						

Прилуцкая

232

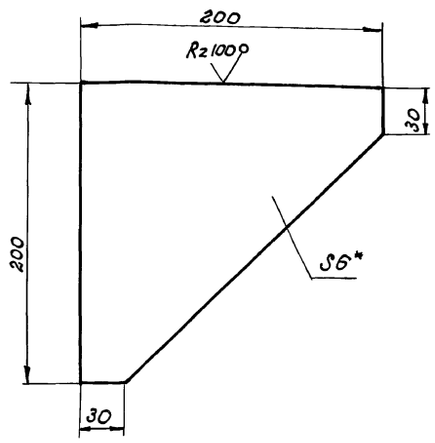

*Размер для справок.

НЕМ-01-00-02

Изм.	Лист	№ докум.	Подп.	Дата
Разраб.		Ивашко		
Провери		Кармазин		
Рук. гр.		Кармазин		
Н. контр.		Гойхман		
Гл. констр.		Гойхман		

Косынка

Лит.	Масса	Масшт.
И	1,2	1:2,5
Лист	Листов 1	

Лист — 6 ГОСТ 19903-74* / Ст.3 ГОСТ 14637-89

ОДЕССКИЙ СТРОЙПРОЕКТ

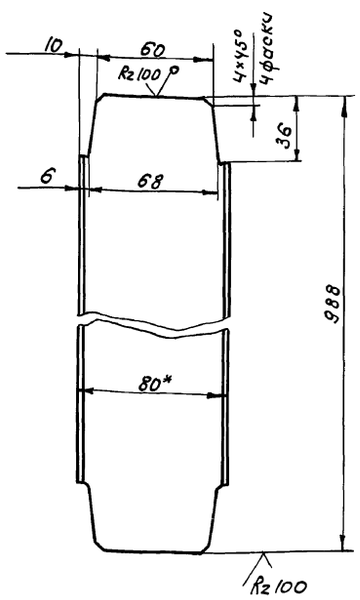

*Размер для справок.

НЕМ-01-00-03

Изм.	Лист	№ докум.	Подпись	Дата
Разработ.		Ивашко		
Провери		Кармазин		
Рук. гр.		Кармазин		
Н. контр.		Гойхман		
Гл. констр.		Гойхман		

Швеллер

Лист	Масса	Масшт.
И	7,0	1:2
Лист	Листов 1	

8 ГОСТ 8240-89

Швеллер Ст.3 ГОСТ 535-79*

ОДЕССКИЙ СТРОЙПРОЕКТ

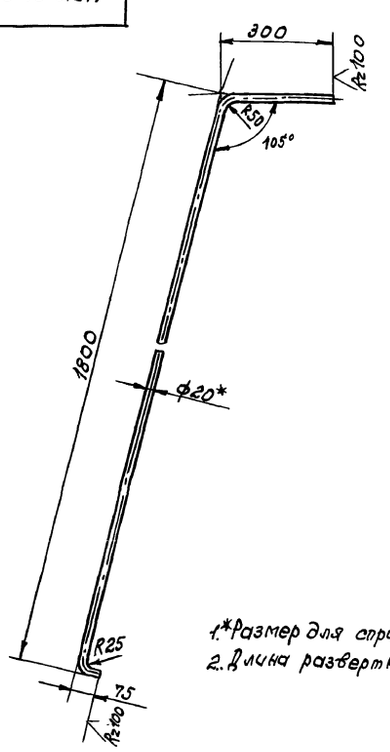

1.*Размер для справок
2. Длина развертки-2115мм.

НЕМ-01-00-11

Изм.	Лист	№ докум.	Подпись	Дата
Разработ.		Ивашко		
Провери		Кармазин		
Рук. гр.		Кармазин		
Н. контр.		Гойхман		
Гл. констр.		Гойхман		

Поручень

Лит.	Масса	Масшт.
И	5,2	1:10
Лист	Листов 1	

Круг — 20 ГОСТ 2590-71* / Ст.3 ГОСТ 535-79*

ОДЕССКИЙ СТРОЙПРОЕКТ

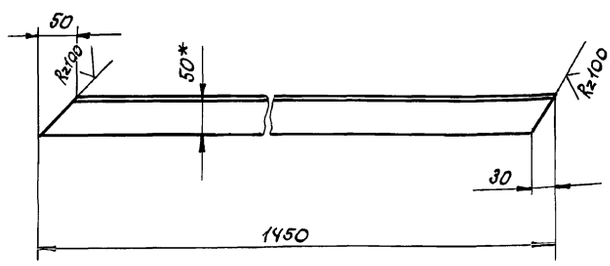

*Размер для справок.

НЕМ-01-00-05

Изм.	Лист	№ докум.	Подп.	Дата
Разраб.		Ивашко		
Провери		Кармазин		
Рук. гр.		Кармазин		
Н. контр.		Гойхман		
Гл. констр.		Гойхман		

Раскос

Лит.	Масса	Масштаб
И	5,3	1:5
Лист	Листов 1	

Уголок 50×50×5 ГОСТ 8509-86 / Ст.3 ГОСТ 535-79*

ОДЕССКИЙ СТРОЙПРОЕКТ

Альбом 10 ч. 4

252 83-16 63

Инв. № подл. | Подп. и дата | Взам. инв. № | Инв. № дубл. | Подп. и дата

Альбом 10 ч. 4

НЕМ-01-00-07

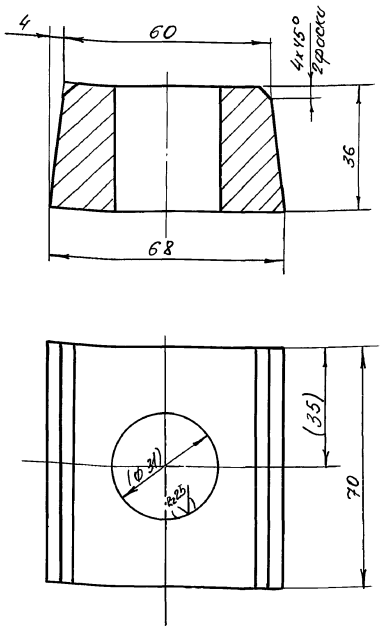

Размеры и шероховатость в скобках после сварки узла.

Изм	Лист	№ докум	Подпись	Дата
Разработ		Ивашко		
Проверил		Кармазин		
Рук. гр		Кармазин		
Н. контр		Гойхман		
Гл. констр		Гойхман		

НЕМ-01-00-07

Сухарь

Лит	Масса	Масштаб
И	0,22	1:1

Лист | Листов 1

Ст.3 кп ГОСТ 380-71**

ОДЕССКИЙ СТРОЙПРОЕКТ

Инв. № подл. | Подп. и дата | Взам. инв. № | Инв. № дубл. | Подп. и дата

НЕМ-01-00-08

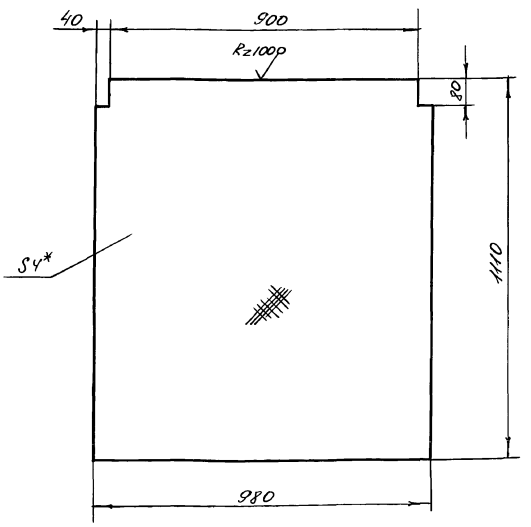

* Размер для справок.

Изм	Лист	№ докум	Подпись	Дата
Разработ		Ивашко		
Проверил		Кармазин		
Рук. гр		Кармазин		
Н. контр.		Гойхман		
Гл. констр		Гойхман		

НЕМ-01-00-08

Перекрытие

Лит	Масса	Масштаб
И	33	1:10

Лист | Листов 1

Лист рифл. 4Р ГОСТ 8568-77*

ОДЕССКИЙ СТРОЙПРОЕКТ

Инв. № подл. | Подп. и дата | Взам. инв. № | Инв. № дубл. | Подп. и дата

НЕМ-01-00-04

НЕМ-01-00-04

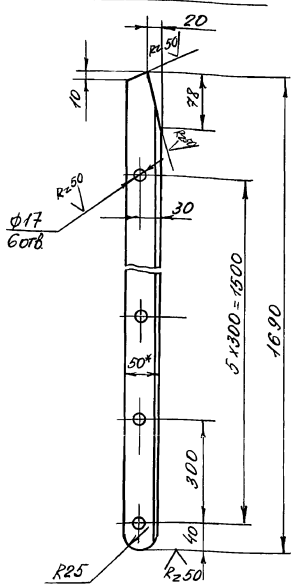

НЕМ-01-00-04-01-
зеркальное отражение
Остальное см. НЕМ-01-00-04

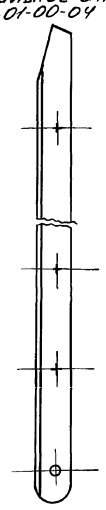

* Размер для справок

Изм	Лист	№ докум	Подпись	Дата
Разработ		Ивашко		
Проверил		Кармазин		
Рук. гр		Кармазин		
Н. контр		Гойхман		
Гл. констр		Гойхман		

НЕМ-01-00-04

Уголок

Лит	Масса	Масштаб
И	6,7	1:5

Лист | Листов 1

Уголок 50x50x5 ГОСТ 8509-86
Ст.3 ГОСТ 535-79*

ОДЕССКИЙ СТРОЙПРОЕКТ

Инв. № подл. | Подп. и дата | Взам. инв. № | Инв. № дубл. | Подп. и дата

НЕМ-01-00-06

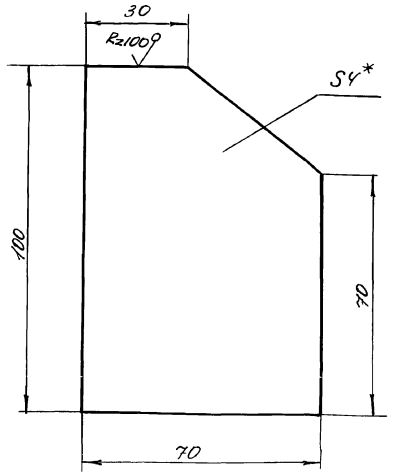

* Размер для справок

Изм	Лист	№ докум	Подп.	Дата
Разработ		Ивашко		
Проверил		Кармазин		
Рук. гр		Кармазин		
Н. контр		Гойхман		
Гл. констр		Гойхман		

НЕМ-01-00-06
409-14-78.92

Косынка

Лит	Масса	Масштаб
И	0,2	1:1

Лист | Листов 1

Лист 4 ГОСТ 19903-74*
Ст 3 ГОСТ 14637-89

ОДЕССКИЙ СТРОЙПРОЕКТ

Альбом 10 ч. 4

НЕМ-00-00-03

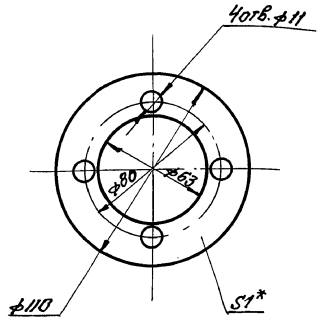

*Размер для справок

Изм.	Лист	Провер.	Подп.	Дата
Разраб.		Ивашко		
Провер.		Кармазин		
Рук. гр.		Кармазин		
Н. контр.		Гойхман		
Гл. констр.		Гойхман		

НЕМ-00-00-03

Прокладка

Картон прокл. А-1 ГОСТ 9347-74*

Лит.	Масса	Масштаб
И	0,003	1:2

Лист | Листов 1

ОДЕССКИЙ СТРОЙПРОЕКТ

Инв. № подл. | Подп. и дата | Взам. инв. № | Инв. № дубл. | Подп. и дата

НЕМ-00-00-04

R_z50 (√)

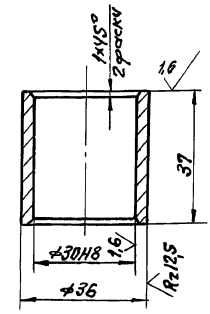

Изм.	Лист	№ докум.	Подп.	Дата
Разраб.		Ивашко		
Провер.		Кармазин		
Рук. гр.		Кармазин		
Н. контр.		Гойхман		
Гл. констр.		Гойхман		

НЕМ-00-00-04

Втулка

Сталь 35 ГОСТ 1050-74**

Лит.	Масса	Масштаб
И	0,1	1:1

Лист | Листов 1

ОДЕССКИЙ СТРОЙПРОЕКТ

Инв. № подл. | Подп. и дата | Взам. инв. № | Инв. № дубл. | Подп. и дата

НЕМ-00-00-01

R_z25 (√)

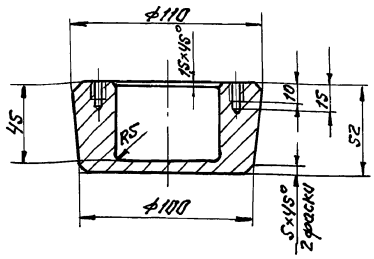

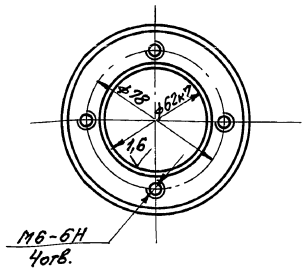

Изм.	Лист	№ докум.	Подп.	Дата
Разраб.		Ивашко		
Провер.		Кармазин		
Рук. гр.		Кармазин		
Н. контр.		Гойхман		
Гл. констр.		Гойхман		

НЕМ-00-00-01

Каток

АЛ2 ГОСТ 1583Е-89

Лит.	Масса	Масштаб
И	0,9	1:2

Лист | Листов 1

ОДЕССКИЙ СТРОЙПРОЕКТ

Инв. № подл. | Подп. и дата | Взам. инв. № | Инв. № дубл. | Подп. и дата

НЕМ-00-00-02

R_z50 (√)

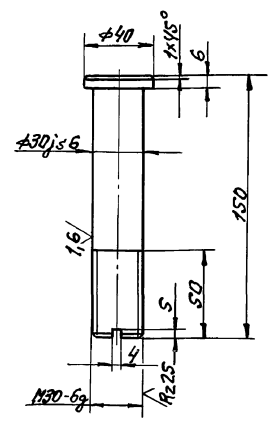

Изм.	Лист	№ докум.	Подп.	Дата
Разраб.		Ивашко		
Провер.		Кармазин		
Рук. гр.		Кармазин		
Н. контр.		Гойхман		
Гл. констр.		Гойхман		

НЕМ-00-00-02
409-14-78.92

Палец

Сталь 35 ГОСТ 1050-74**

Лит.	Масса	Масштаб
И	0,7	1:2

Лист | Листов 1

ОДЕССКИЙ СТРОЙПРОЕКТ

Инв. № подл. | Подп. и дата | Взам. инв. № | Инв. № дубл. | Подп. и дата

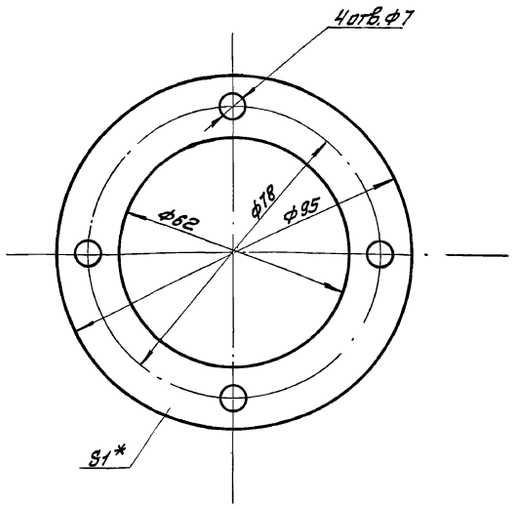

*Размер для справок.

Изм.	Лист	№ докум.	Подп.	Дата	НЕМ-00-00-05			
Разработ.		Ивашко			Прокладка	Лит.	Масса	Масштаб
Провер.		Кармазин				И	0,002	1:1
Рук. гр.		Кармазин				Лист	Листов 1	
Н. контр.		Гойхман			Картон прокл. А-1 ГОСТ 9347-74*	ОДЕССКИЙ СТРОЙПРОЕКТ		
Гл. констр.		Гойхман						

Rz 50 (√) 236

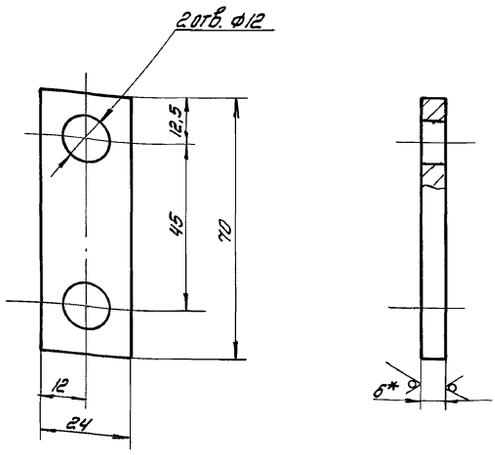

*Размер для справок

Изм.	Лист	№ докум.	Подп.	Дата	НЕМ-00-00-08			
Разраб.		Ивашко			Оседержатель	Лит.	Масса	Масштаб
Провер.		Кармазин				И	0,08	1:1
Рук. гр.		Кармазин				Лист	Листов 1	
Н. контр.		Гойхман			Лист 6 ГОСТ 19903-74* Ст.3 ГОСТ 14637-89	ОДЕССКИЙ СТРОЙПРОЕКТ		
Гл. констр.		Гойхман						

Rz 25 (√)

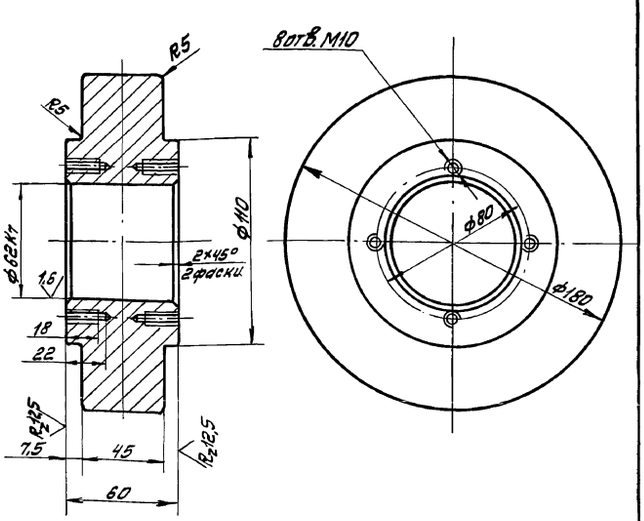

Изм.	Лист	№ докум.	Подп.	Дата	НЕМ-00-00-06			
Разработ.		Ивашко			Каток	Лит.	Масса	Масштаб
Проверил		Кармазин				И	7,5	1:5
Рук. гр.		Кармазин				Лист	Листов 1	
Н. контр.		Гойхман			АЛ2 ГОСТ 1583Е-89	ОДЕССКИЙ СТРОЙПРОЕКТ		
Гл. констр.		Гойхман						

Rz 50 (√)

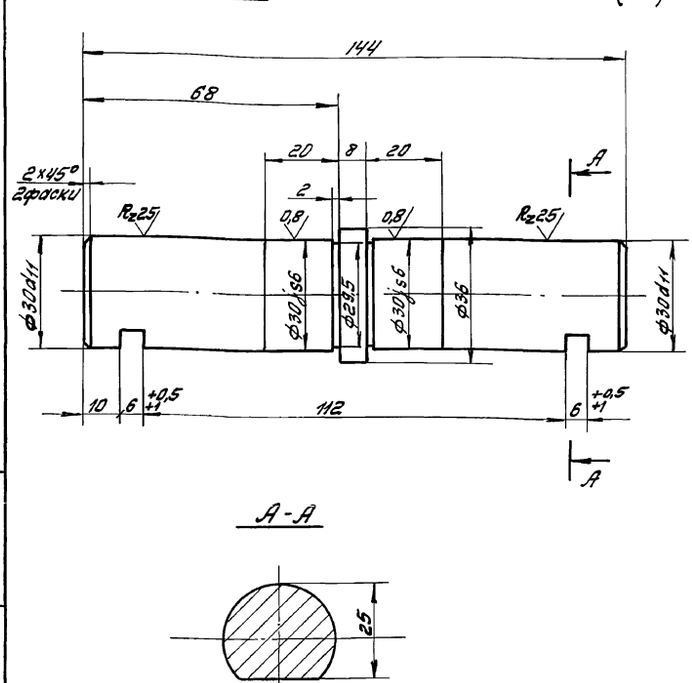

Изм.	Лист	№ докум.	Подп.	Дата	НЕМ-00-00-07 409-14-78.92			
Разработ.		Ивашко			Ось	Лит.	Масса	Масштаб
Провер.		Кармазин				И	0,87	1:1
Рук. гр.		Кармазин				Лист	Листов 1	
Н. контр.		Гойхман			Ст. 3 кп ГОСТ 380-71*	ОДЕССКИЙ СТРОЙПРОЕКТ		
Гл. констр.		Гойхман						

Прилуцкая

Альбом 10 ч.4

25283-16 66

Инв.№ подл. | Подп. и дата | Взам. инв.№ | Инв.№ дубл. | Подп. и дата

НЕМ-00-00-09

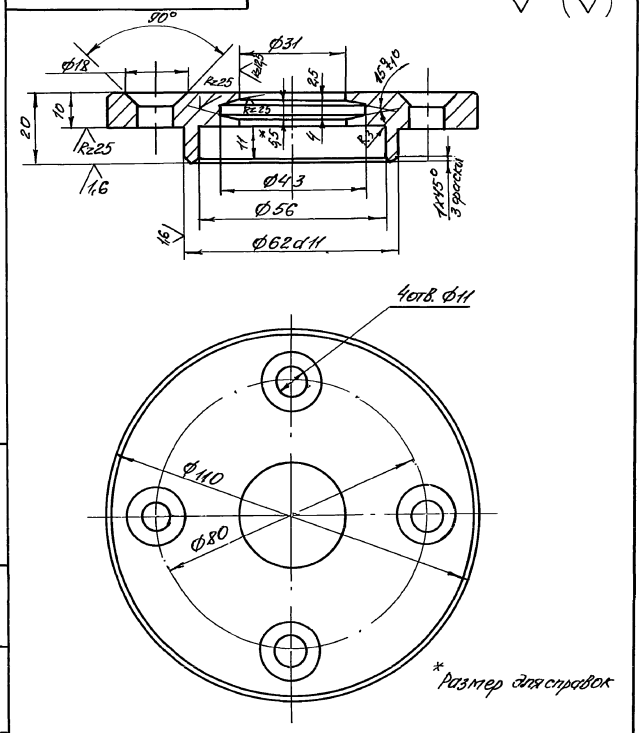

НЕМ-00-00-09		Лит	Масса	Масштаб
Крышка		И	0,9	1:1
		Лист	Листов 1	
Ст.3 кп ГОСТ 380-71**	ОДЕССКИЙ СТРОЙПРОЕКТ			

Инв.№ подл. | Подп. и дата | Взам.инв.№ | Инв.№ дубл. | Подп. и дата

НЕМ-00-00-10

237

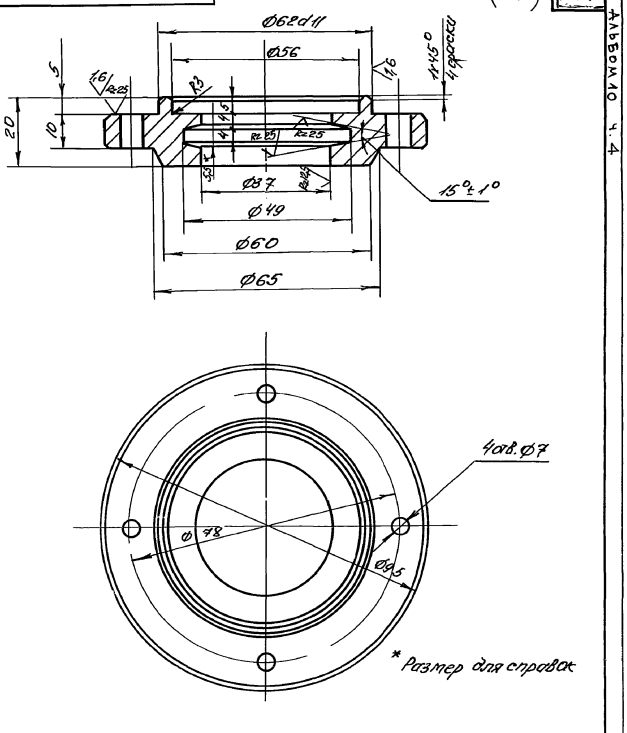

НЕМ-00-00-10 409-14-78.92		Лит	Масса	Масштаб
Крышка		И	1,0	1:1
		Лист	Листов 1	
Ст.3 кп ГОСТ 380-71**	ОДЕССКИЙ СТРОЙПРОЕКТ			

Инв.№ подл. | Подп. и дата | Взам.инв.№ | Инв.№ дубл. | Подп. и дата

gost.e-ecolog.ru