ТИПОВОЙ ПРОЕКТ
409-14-78.92

ЗДАНИЕ НАРУЖНОЙ МОЙКИ И ОКРАСКИ СТРОИТЕЛЬНЫХ МАШИН

ВАРИАНТ-КИРПИЧНЫЕ СТЕНЫ

АЛЬБОМ 10

ЧАСТЬ 2

НО2 НЕСТАНДАРТИЗИРОВАННОЕ ОБОРУДОВАНИЕ УЧАСТКА ОКРАСКИ СТР. 65-119

25283-14
gost.e-ecolog.ru

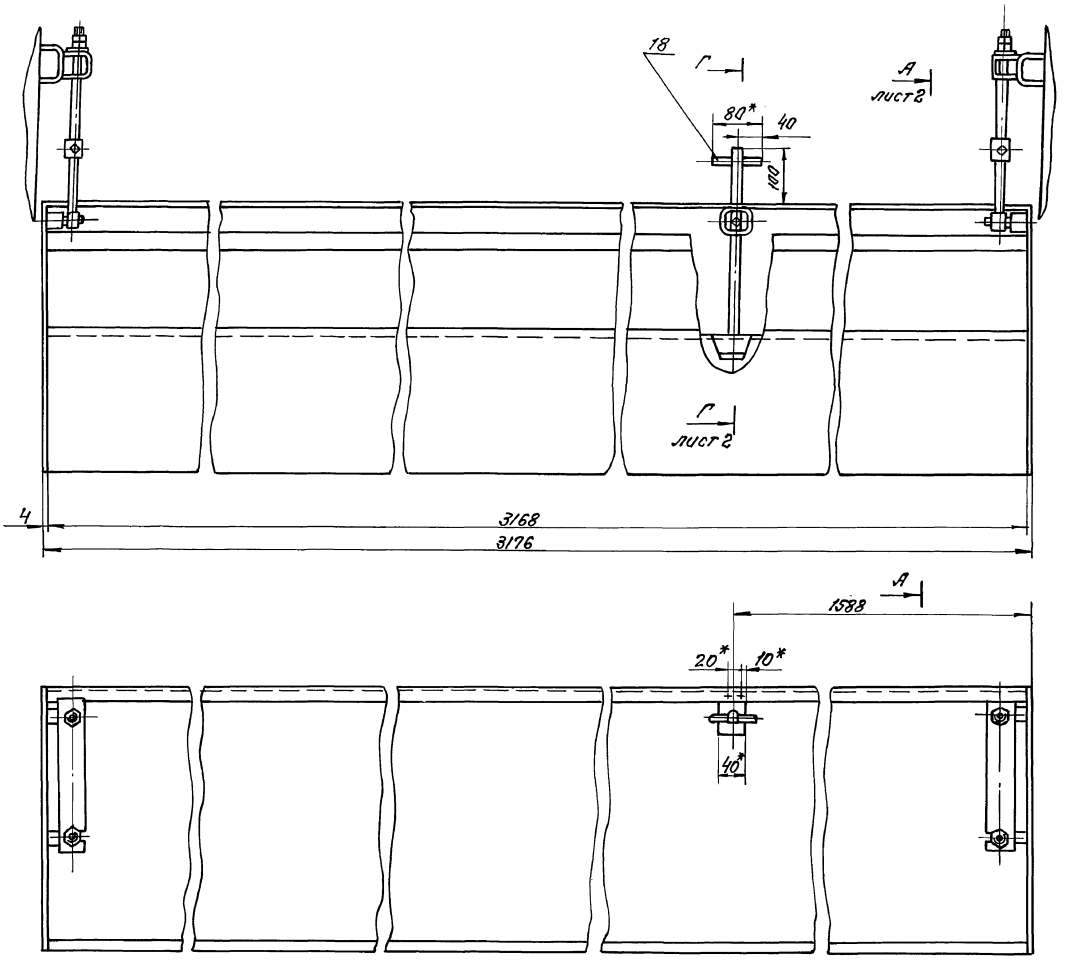

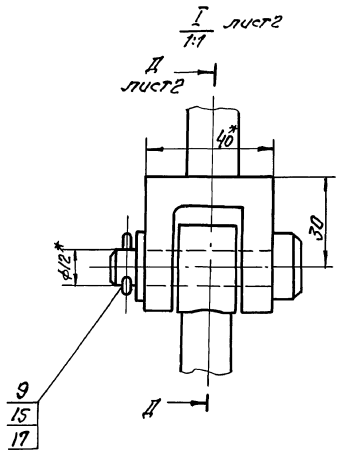

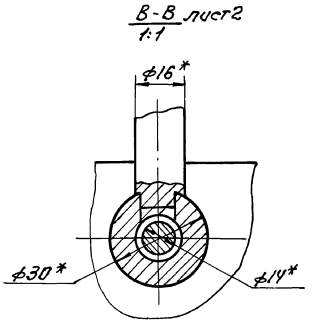

1. Выбоины, вмятины и коробление не допускаются.
2. *Размеры для справок.
3. Поверхности лотка шпатлевать ХВ-005, грунтовать ХС-010.
   Красить эмалью ПХВ-512 ТУМХП-3560-52 в цвет основного технологического оборудования.

					НЕИ-01-02-00-00СБ 409-14-78.92		
Изм.	Лист	№ докум.	Подп.	Дата	Лоток сборочный чертёж	Лит.	Масса	Масштаб
Разраб.		Авраменко				И	65	1:5
Провер.		Ивашко				Лист 1	Листов 2	
Рук. гр.						ОДЕССКИЙ СТРОЙПРОЕКТ		
Н. контр.		Гойхман						
Гл. констр.		Гойхман						

Инв. № подл. | Подп. и дата | Взам. инв. № | Инв. № дубл. | Подп. и дата

25293-14 2

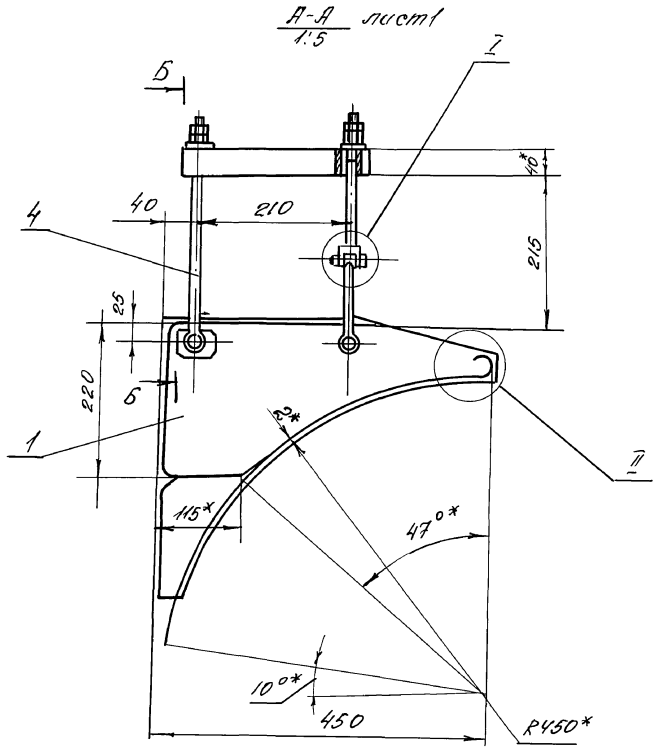

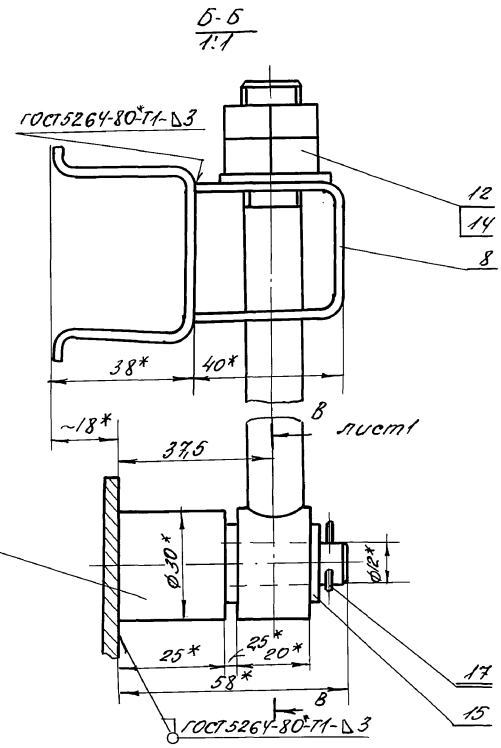

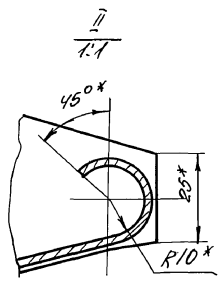

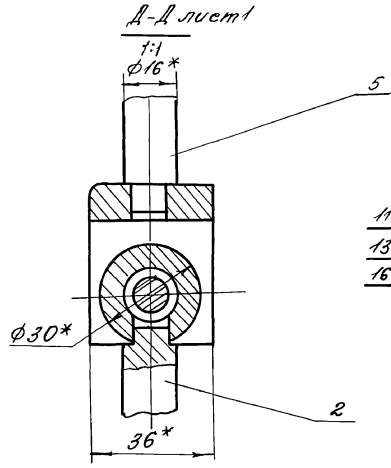

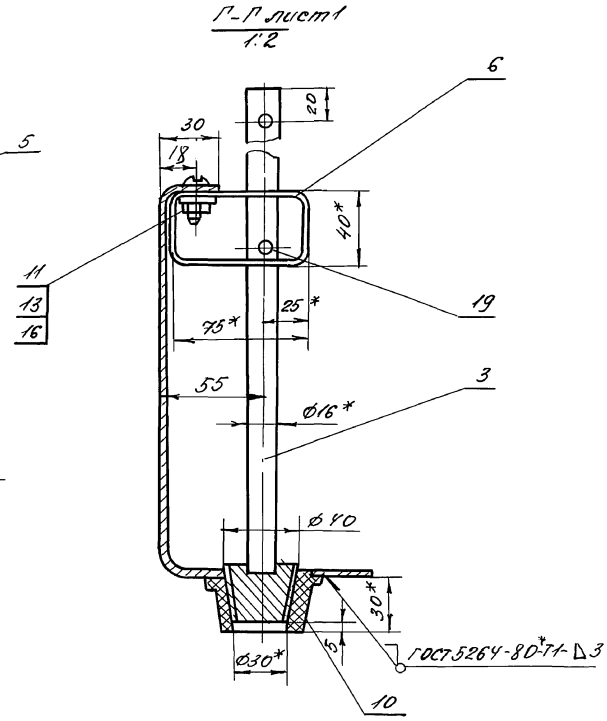

Изм.	Лист	№ докум.	Подп.	Дата
Разработ.		Авдапкайа		
Проверил		Ивашко		
Рук. гр.				
Н. контр.		Гойхман		
Гл. констр.		Гойхман		

НЕИ-01-02-00-00СБ
409-14-78.92

Лоток
Сборочный чертеж

Лит	Масса	Масштаб
И	—	—
Лист 1	Листов 2	

ОДЕССКИЙ СТРОЙПРОЕКТ

25283-14 3

Инв. № подл. | Подп. и дата | Взам. инв. № | Инв. № дубл. | Подп. и дата

Формат	Зона	Поз.	Обозначение	Наименование	К-во	Примечание
				Документация		
*			НЕИ-01-02-00-00СБ	Сборочный чертеж		*А2×2
				Сборочные единицы		
А4		1	НЕИ-01-02-01-00СБ	Ванна	1	
А4		2	НЕИ-01-02-02-00СБ	Подвеска	2	
А4		3	НЕИ-01-02-03-00СБ	Пробка	1	
А4		4	НЕИ-01-02-04-00СБ	Подвеска	8	
А4		5	НЕИ-01-02-05-00СБ	Подвеска	2	
				Детали		
А4		6	НЕИ-01-02-00-01	Направляющая	1	
А4		7	НЕИ-01-02-00-02	Бобышка	4	
А4		8	НЕИ-01-02-00-03	Кронштейн	2	
А4		9	НЕИ-01-02-00-04	Палец	2	
А4		10	НЕИ-01-02-00-05	Стакан	1	
				Стандартные изделия		
		11		Винт М8×16 ГОСТ 17473-80*	2	0,01кг
				Гайка ГОСТ 5915-70*		
		12		М16	16	0,033кг
		13		М8	2	0,006кг

Инв.№ подл. | Подп. и дата | Взам. инв.№ | Инв.№ дубл. | Подп. и дата

Изм.	Лист	№ докум.	Подп.	Дата	НЕИ-01-02-00-00		
Разраб.		Аверлукова			Лоток	Лит.	Лист 1	Листов 2
Провер.		Ивашко				И		
Рук. гр.						ОДЕССКИЙ СТРОЙПРОЕКТ	
Н. контр.		Гойхман					
Гл. констр.		Гойхман					

Формат	Зона	Поз.	Обозначение	Наименование	К-во	Примечание
				Шайба ГОСТ 11371-78*		
		14		Шайба 16	8	0,01кг
		15		Шайба 12	10	0,006кг
		16		Шайба 8	2	0,002кг
		17		Шплинт 3,2×20 ГОСТ 397-79*	6	0,006кг
				Штифты ГОСТ 3128-70*		
		18		10и8×80	1	0,05кг
		19		8и8×28	1	0,011кг

Альбом 10.4.2

6.27

Инв.№ подл. | Подп. и дата | Взам. инв.№ | Инв.№ дубл. | Подп. и дата

Изм.	Лист	N докум.	Подп.	Дата	НЕИ-01-02-00-00	Лист 2

Формат	Зона	Поз.	Обозначение	Наименование	К-во	Примечание
				Документация		
А2			НЕИ-01-02-01-00СБ	Сборочный чертеж		
				Детали		
А3		1	НЕИ-01-02-01-01	Лист	1	
А3		2	НЕИ-01-02-01-02	Лист	1	
А4		3	НЕИ-01-02-01-03	Лист	2	
А4		4	НЕИ01-02-01-04	Ребро	4	

25283-14 4

Инв.№ подл. | Подп. и дата | Взам. инв.№ | Инв.№ дубл. | Подп. и дата

Изм.	Лист	№ докум.	Подпись	Дата	НЕИ-01-02-01-00		
Разраб.		Аверлукова			Ванна	Лит.	Лист 1	Листов 1
Провер.		Ивашко				И		
Рук. гр.						ОДЕССКИЙ СТРОЙПРОЕКТ	
Н. контр.		Гойхман					
Гл. констр.		Гойхман					

Формат	Зона	Поз.	Обозначение	Наименование	К-во	Примечание
				Документация		
А3			НЕИ-01-02-02-00СБ	Сборочный чертеж		
				Детали		
А4		1	НЕИ-01-02-02-01	Тяга	1	
А4		2	НЕИ-01-02-02-02	Втулка	2	

Инв.№ подл. | Подп. и дата | Взам. инв.№ | Инв.№ дубл. | Подп. и дата

Изм.	Лист	№ докум.	Подп.	Дата	НЕИ-01-02-02-00 409-14-18.92		
Разраб.		Аверлукова			Подвеска	Лит.	Лист 1	Листов 1
Провер.		Ивашко				И		
Рук. гр.						ОДЕССКИЙ СТРОЙПРОЕКТ	
Н. контр.		Гойхман					
Гл. констр.		Гойхман					

Прилуцкая

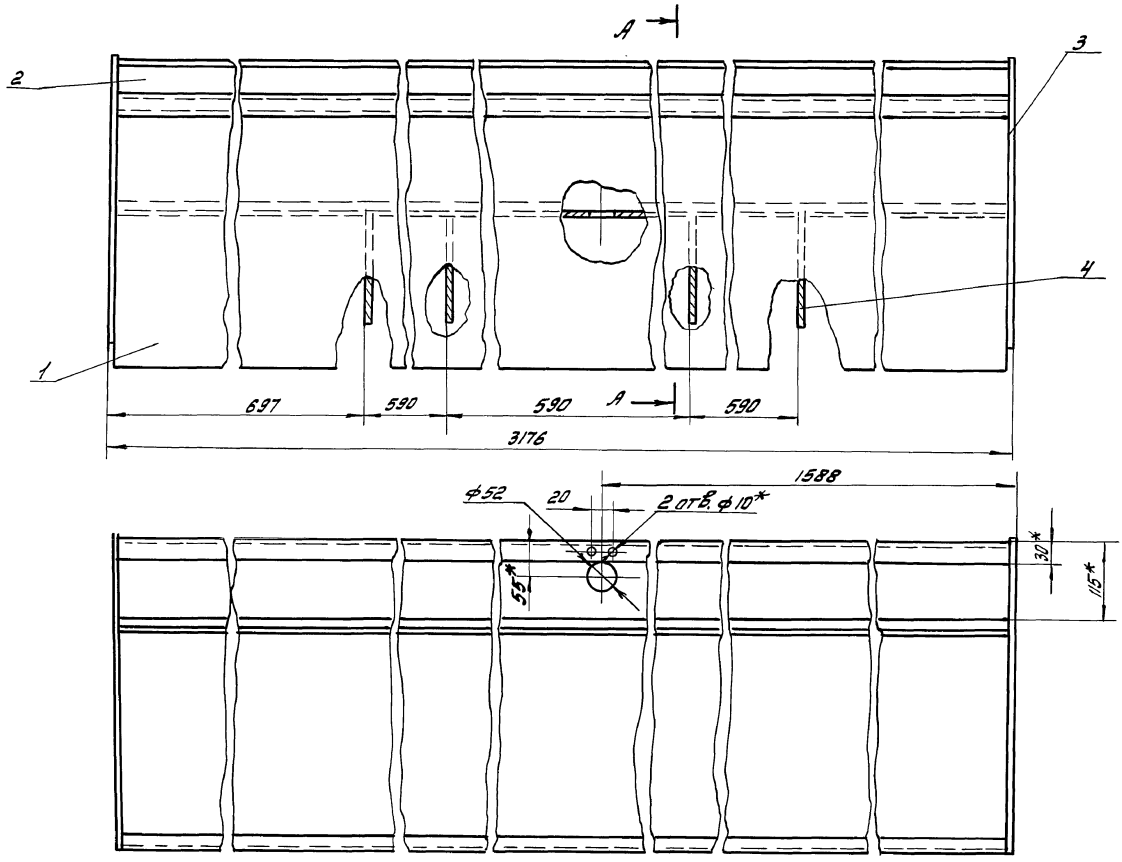

I
1:1

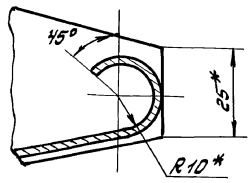

II
1:2

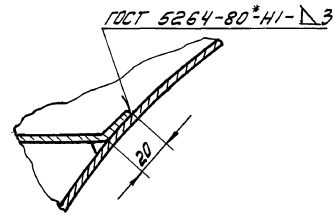

Б - Б повернуто
1:1

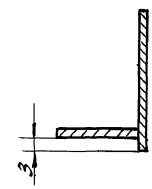

А - А

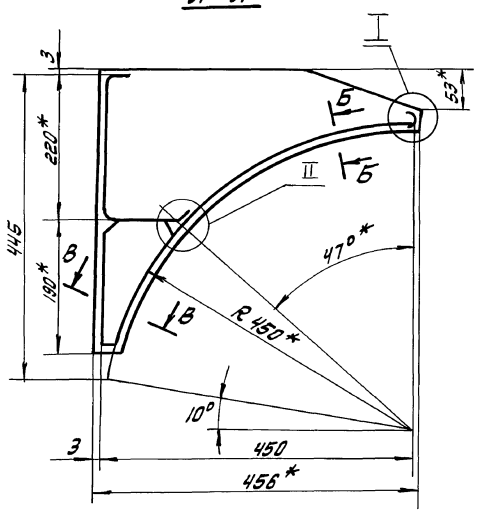

В - В повернуто
1:1

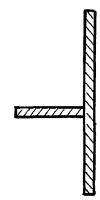

1. Ванну проверить на герметичность наливом воды по ГОСТ 3242-79. Течи не допускаются.
2. *Размеры для справок.
3. Сварные швы по ГОСТ 5264-80*-Т3-△3, кроме мест, указанных особо.

					НЕИ-01-02-01-00СБ 408-14-78.92		
Изм.	Лист	№ докум.	Подп.	Дата	Ванна Сборочный чертёж	Лит	Масса 585 / Масштаб 1:5
Разработ.		Авраменко				И	
Провер.		Ивашко				Лист	Листов 1
Рук. гр.							
Н. контр.		Гойхман				ОДЕССКИЙ СТРОЙПРОЕКТ	
Гл. констр.		Гойхман					

Прилуцкая

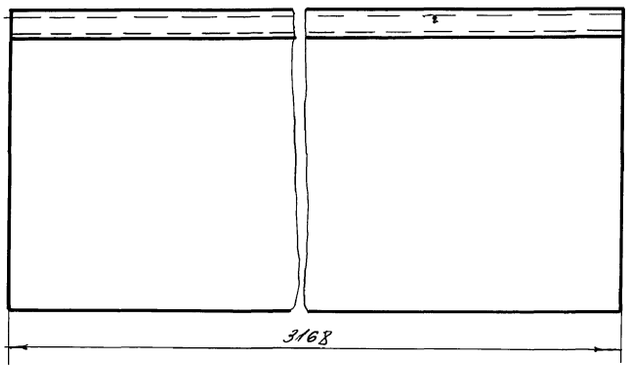

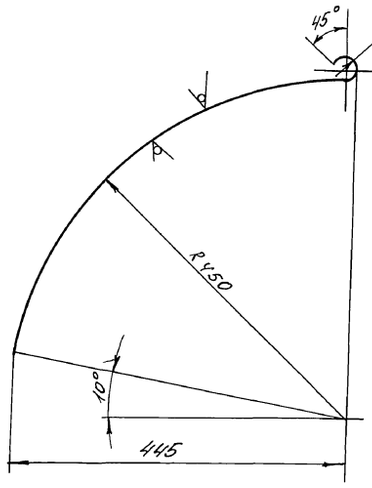

Развертка

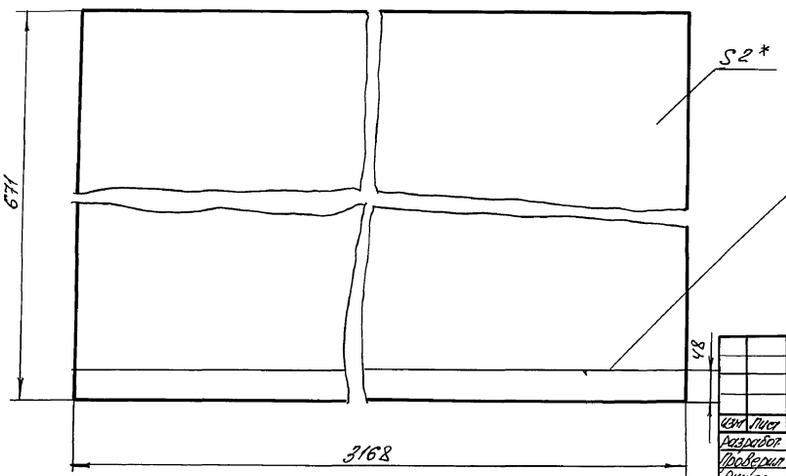

* Размеры для справок

					НЕЦ-01-02-01-01	
Изм.	Лист	N докум.	Подп.	Дата		
Разработ.	Аверьянова				Лист	Лит. / Масса / Масштаб: И / 33 / 1:5
Проверил	Иванько					Лист / Листов 1
Рук. гр.						
Н.контр.	Гойхман				Лист 2 ГОСТ 19904-74* СТЗ ГОСТ 16523-70*	ОДЕССКИЙ СТРОЙПРОЕКТ
Гл.констр.	Гойхман					

Инв. № подл. | Подп. и дата | Взам. инв. № | Инв. № дубл. | Подп. и дата

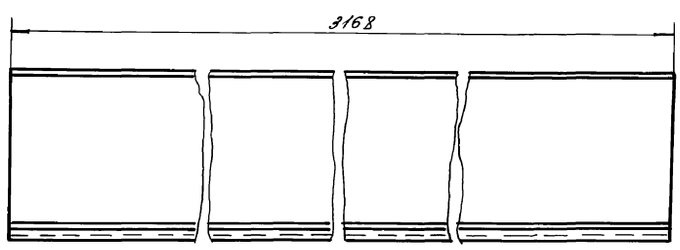

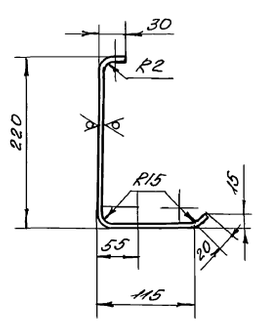

Развертка
1:5

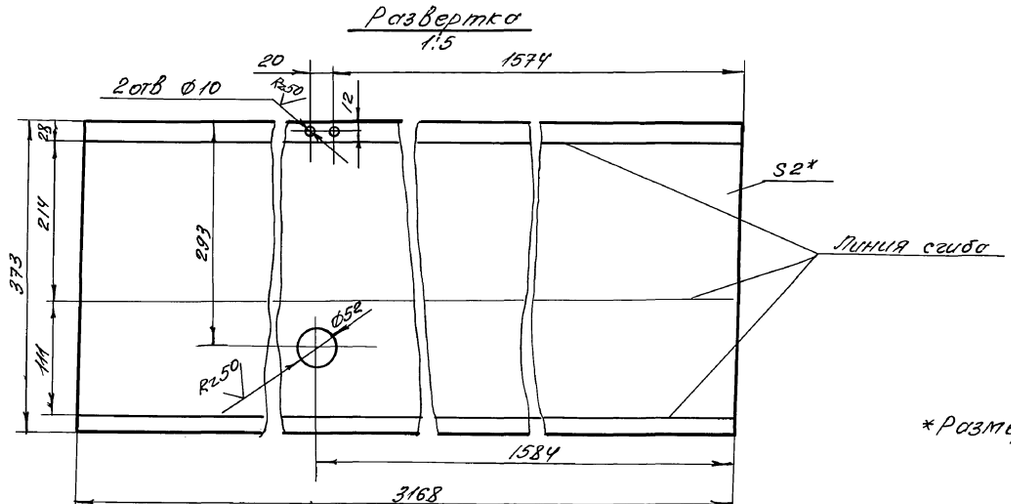

* Размеры для справок

					НЕЦ-01-02-01-02 409-14-78.92	
Изм.	Лист	N докум.	Подп.	Дата		
Разработ.	Аверьянова				Лист	Лит. / Масса / Масштаб: И / 18,4 / 1:5
Проверил	Иванько					Лист / Листов 1
Рук. гр.						
Н.контр.	Гойхман				Лист 2 ГОСТ 19904-74* СТЗ ГОСТ 16523-70*	ОДЕССКИЙ СТРОЙПРОЕКТ
Гл.констр.	Гойхман					

25283-14 6

Инв. № подл. | Подп. и дата | Взам. инв. № | Инв. № дубл. | Подп. и дата

НЕИ-01-02-01-03

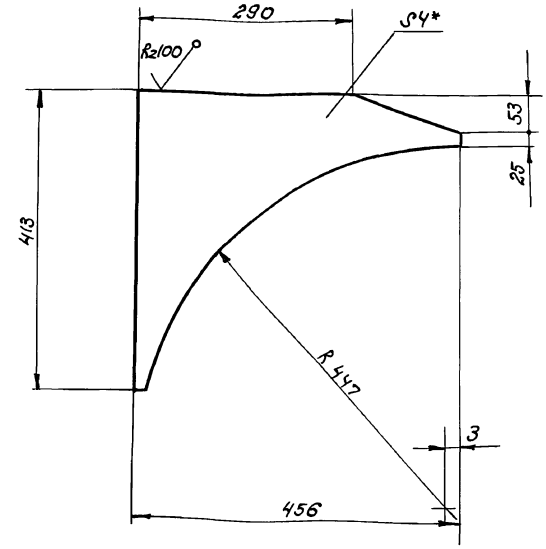

* Размеры для справок.

Изм.	Лист	№ докум.	Подп.	Дата
Разработ.		Аверлюкова		
Проверил		Ивашко		
Рук. гр.				
Н. контр.		Гойхман		
Гл. констр.		Гойхман		

НЕИ-01-02-01-03

Лист

Лит.	Масса	Масштаб
И	2,9	1:5

Лист | Листов 1

Лист 4 ГОСТ 19904-74* / Ст.3 ГОСТ 16523-70*

ОДЕССКИЙ СТРОЙПРОЕКТ

Инв. № подл. | Подп. и дата | Взам. инв. № | Инв. № дубл. | Подп. и дата

НЕИ-01-02-01-04

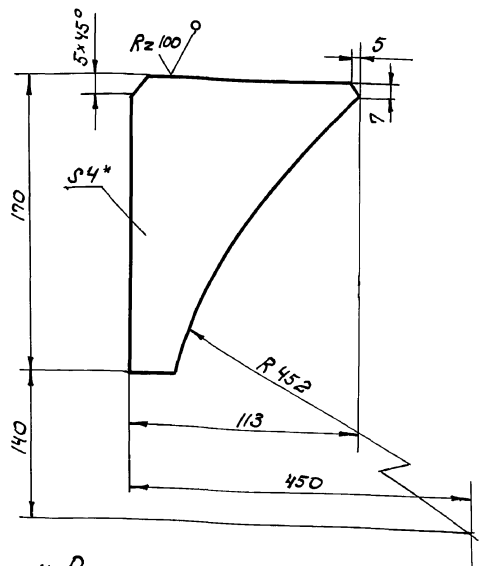

* Размеры для справок.

Изм.	Лист	№ докум.	Подп.	Дата
Разработ.		Аверлюкова		
Проверил		Ивашко		
Рук. гр.				
Н. контр.		Гойхман		
Гл. констр.		Гойхман		

НЕИ-01-02-01-04

Ребро

Лит.	Масса	Масшт.
И	0,67	1:2

Лист | Листов 1

Лист 4 ГОСТ 19904-74* / Ст.3 ГОСТ 16523-70*

ОДЕССКИЙ СТРОЙПРОЕКТ

Инв. № подл. | Подп. и дата | Взам. инв. № | Инв. № дубл. | Подп. и дата

Альбом 10 ч. 2

НЕИ-01-02-02-01

Rz50

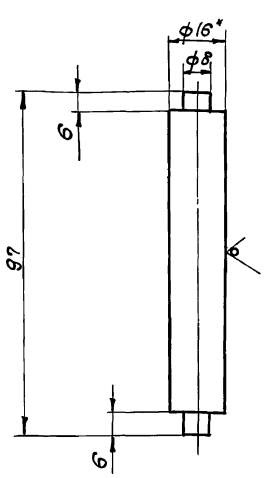

*Размеры для справок.

Изм.	Лист	№ докум.	Подп.	Дата
Разработ.		Аверлюкова		
Проверил		Ивашко		
Рук. гр.				
Н. контр.		Гойхман		
Гл. констр.		Гойхман		

НЕИ-01-02-02-01

Тяга

Лит.	Масса	Масштаб
И	0,14	1:1

Лист | Листов 1

Круг 16 ГОСТ 2590-88 / Ст.3 ГОСТ 535-79*

ОДЕССКИЙ СТРОЙПРОЕКТ

Инв. № подл. | Подп. и дата | Взам. инв. № | Инв. № подл. | Подп. и дата

25283-14 7

НЕИ-01-02-02-02

Rz50

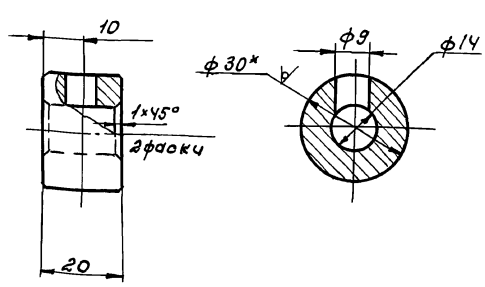

* Размеры для справок.

Изм.	Лист	№ докум.	Подп.	Дата
Разработ.		Аверлюкова		
Проверил		Ивашко		
Рук. гр.				
Н. контр.		Гойхман		
Гл. констр.		Гойхман		

НЕИ-01-02-02-02
409-14-78.92

Втулка

Лит.	Масса	Масшт.
И	0,08	1:1

Лист | Листов 1

Круг 30 ГОСТ 2590-88 / Ст.3 ГОСТ 535-79*

ОДЕССКИЙ СТРОЙПРОЕКТ

Инв. № подл. | Подп. и дата | Взам. инв. № | Инв. № подл. | Подп. и дата

Формат	Зона	Поз.	Обозначение	Наименование	К-во	Примечание
				Документация		
А3			НЕИ-01-02-03-00СБ	Сборочный чертёж		
				Детали		
А4		1	НЕИ-01-02-03-01	Конус	1	
А4		2	НЕИ-01-02-03-02	Штырь	1	
А4		3	НЕИ-01-02-03-03	Манжета	1	

Изм.	Лист	№ докум.	Подп.	Дата
Разраб.		Аверлюкова		
Провер.		Ивашко		
Рук. гр.				
Н. контр.		Гойхман		
Гл. констр.		Гойхман		

НЕИ-01-02-03-00

Пробка

Лит	Лист	Листов
И		1

ОДЕССКИЙ СТРОЙПРОЕКТ

Инв. № подл. | Подп. и дата | Взам. инв. № | Инв. № дубл. | Подп. и дата

НЕИ-01-02-03-01

Rz50

71

Альбом 10 ч.2

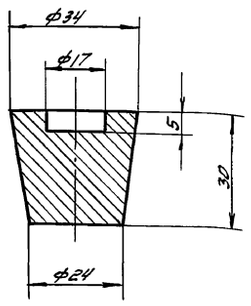

Изм.	Лист	№ докум.	Подп.	Дата
Разработ.		Аверлюкова		
Провер.		Ивашко		
Рук. гр.				
Н. контр.		Гойхман		
Гл. констр.		Гойхман		

НЕИ-01-02-03-01

Конус

Ст 3 кп ГОСТ 380-71**

Лит	Масса	Масштаб
И	0,15	1:1

Лист | Листов 1

ОДЕССКИЙ СТРОЙПРОЕКТ

Инв. № подл. | Подп. и дата | Взам. инв. № | Инв. № дубл. | Подп. и дата

НЕИ-01-02-04-00СБ

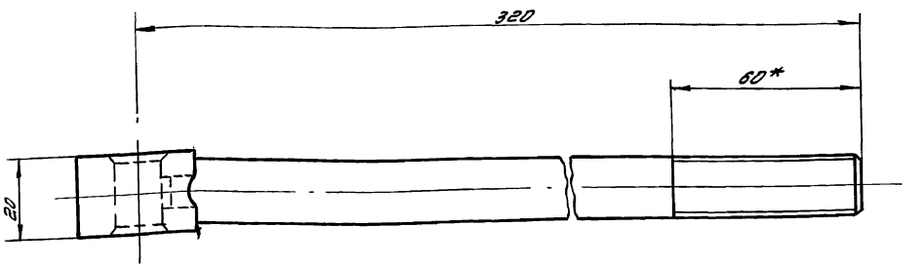

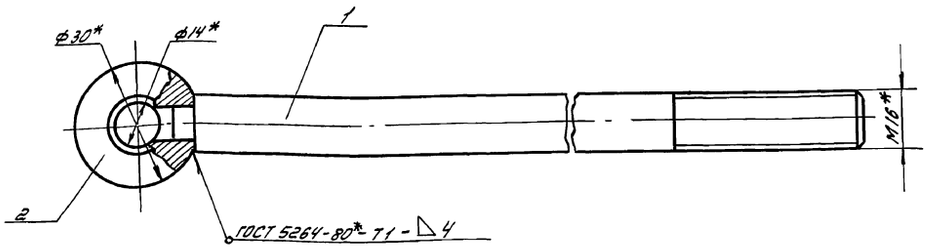

*Размеры для справок

Изм.	Лист	№ докум.	Подп.	Дата
Разработ.		Аверлюкова		
Провер.		Ивашко		
Рук. гр.				
Н. контр.		Гойхман		
Гл. констр.		Гойхман		

НЕИ-01-02-04-00СБ
409-14-78.92

Подвеска
Сборочный чертёж

Лит.	Масса	Масштаб
И	0,52	1:1

Лист | Листов 1

ОДЕССКИЙ СТРОЙПРОЕКТ

Прилуцкая

25283-14 8

Инв. № подл. | Подп. и дата | Взам. инв. № | Инв. № дубл. | Подп. и дата

71

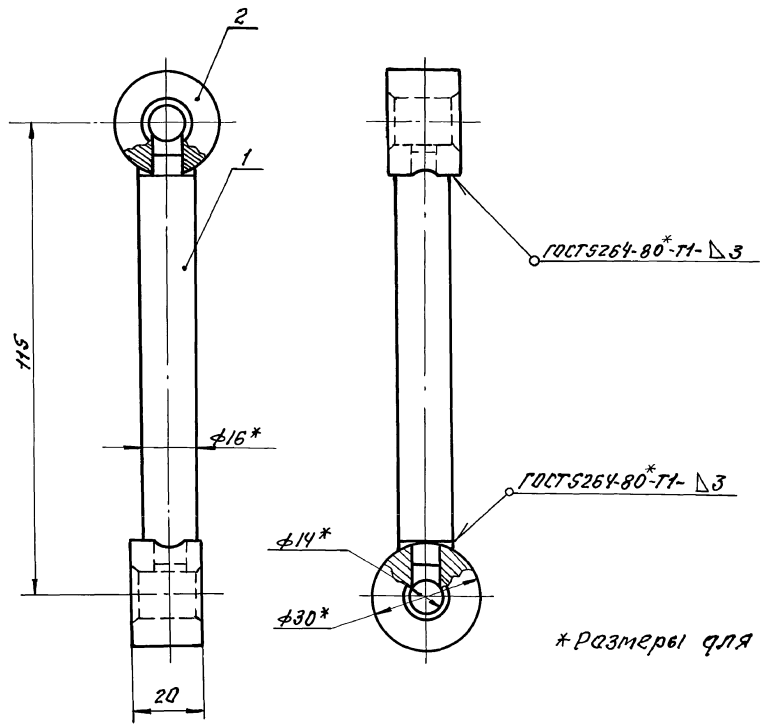

*Размеры для справок

					НЕИ-01-02-02-00СБ			
Изм.	Лист	N докум.	Подп.	Дата	Подвеска	Лит	Масса	Масштаб
Разраб.		Аверлюкова				И	0,3	1:1
Провер.		Иващко			Сборочный чертёж	Лист	Листов 1	
Рук. гр.						ОДЕССКИЙ СТРОЙПРОЕКТ		
Н. контр.		Гойхман						
Гл. констр.		Гойхман						

Альбом 10 ч.2

Инв. N подл. | Подп. и дата | Взам. инв. N | Инв. N дубл. | Подп. и дата

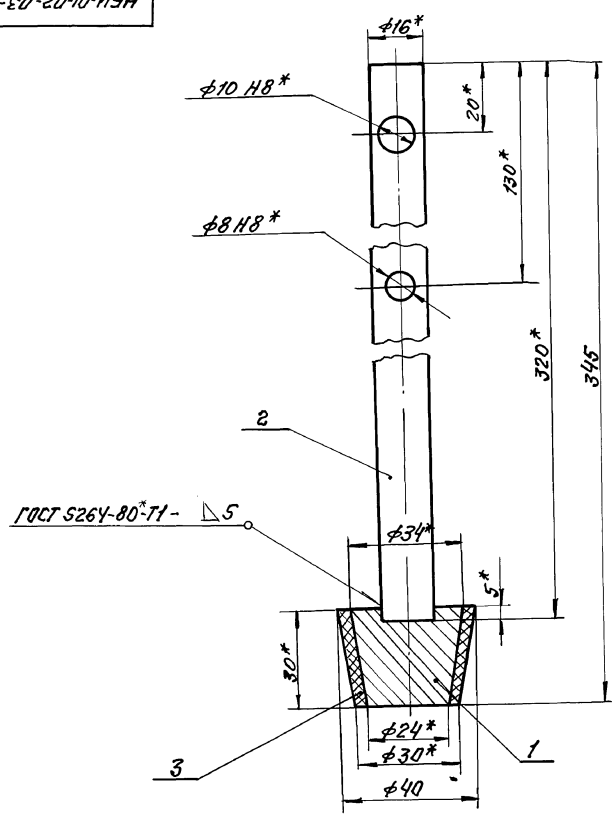

1. Деталь поз. 3 клеить клеем БФ6 ГОСТ 12172-74.*
2. *Размеры для справок.

					НЕИ-01-02-03-00СБ 409-14-78.92			
Изм.	Лист	N докум.	Подп.	Дата	Пробка	Лит.	Масса	Масштаб
Разраб.		Аверлюкова				И	0,72	1:1
Провер.		Иващко			Сборочный чертёж	Лист	Листов 1	
Рук. гр.						ОДЕССКИЙ СТРОЙПРОЕКТ		
Н. контр.		Гойхман						
Гл. констр.		Гойхман						

25283-14 9

Инв. N подл. | Подп. и дата | Взам. инв. N | Инв. N дубл. | Подп. и дата

Формат	Зона	Поз.	Обозначение	Наименование	К-во	Примечание
				Документация		
А3			НЕИ-01-02-04-00СБ	Сборочный чертеж		
				Детали		
А4		1	НЕИ-01-02-04-01	Тяга	1	
А4		2	НЕИ-01-02-02-02	Втулка	1	

Изм.	Лист	№ докум.	Подп.	Дата
Разраб.		Попова		
Провер.		Аверлюкова		
Рук. гр.				
Н. контр.		Гойхман		
Гл. констр.		Гойхман		

НЕИ-01-02-04-00

Подвеска

Лит.	Лист	Листов
И		1

ОДЕССКИЙ СТРОЙПРОЕКТ

Инв. № подл. | Подп. и дата | Взам. инв. № | Инв. № дубл. | Подп. и дата

Формат	Зона	Поз.	Обозначение	Наименование	К-во	Примечание
						73
				Документация		
А3			НЕИ-01-02-05-00СБ	Сборочный чертеж		
				Детали		
А4		1	НЕИ-01-02-05-01	Тяга	1	
А4		2	НЕИ-01-02-05-02	Проушина	1	

Альбом 10 ч. 2

Изм.	Лист	№ докум.	Подп.	Дата
Разраб.		Попова		
Провер.		Аверлюкова		
Рук. гр.				
Н. контр.		Гойхман		
Гл. констр.		Гойхман		

НЕИ-01-02-05-00

Подвеска

Лит.	Лист	Листов
И		1

ОДЕССКИЙ СТРОЙПРОЕКТ

Инв. № подл. | Подп. и дата | Взам. инв. № | Инв. № дубл. | Подп. и дата

НЕИ-01-02-05-00СБ

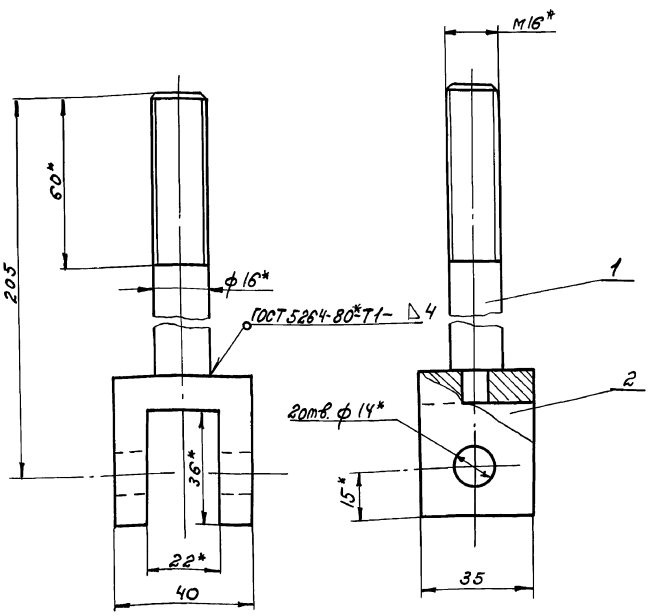

*Размеры для справок

Изм.	Лист	№ докум.	Подп.	Дата
Разраб.		Попова		
Провер.		Аверлюкова		
Рук. гр.				
Н. контр.		Гойхман		
Гл. констр.		Гойхман		

НЕИ-01-02-05-00СБ 409-14-78.92

Подвеска. Сборочный чертеж.

Лит.	Масса	Масшт.
И	0,4	1:1

Лист	Листов 1

ОДЕССКИЙ СТРОЙПРОЕКТ

25283-14 10

Инв. № подл. | Подп. и дата | Взам. инв. № | Инв. № дубл. | Подп. и дата

НЕИ-01-02-05-01

Rz50 (V)

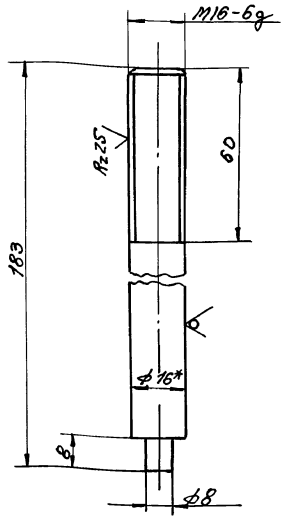

*Размеры для справок.

Изм.	Лист	N докум.	Подп.	Дата
Разраб.		Попова		
Провер.		Аверлюкова		
Рук. гр.				
Н. контр.		Гойхман		
Гл. констр.		Гойхман		

НЕИ-01-02-05-01

Тяга

Лит.	Масса	Масштаб
И	0,23	1:1
Лист	Листов 1	

Круг 16 ГОСТ 2590-88 / Ст.3 ГОСТ 535-79*

ОДЕССКИЙ СТРОЙПРОЕКТ

Инв. № подл. | Подп. и дата | Взам. инв. № | Инв. № дубл. | Подп. и дата

НЕИ-01-02-05-02

74

Rz50

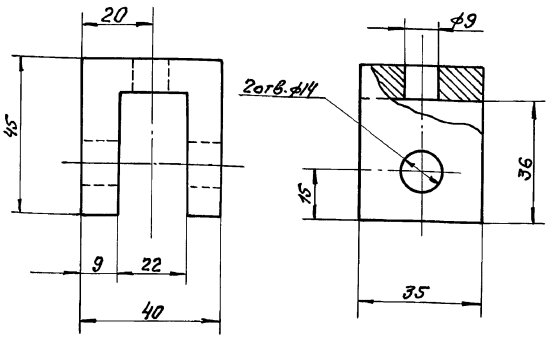

Изм.	Лист	N докум.	Подп.	Дата
Разраб.		Попова		
Провер.		Аверлюкова		
Рук. гр.				
Н. контр.		Гойхман		
Гл. констр.		Гойхман		

НЕИ-01-02-05-02

Проушина

Лит.	Масса	Масштаб
И	0,19	1:1
Лист	Листов 1	

Ст.3кп ГОСТ 380-71**

ОДЕССКИЙ СТРОЙПРОЕКТ

Альбом VIII.4.2

НЕИ-01-02-00-01

(V)

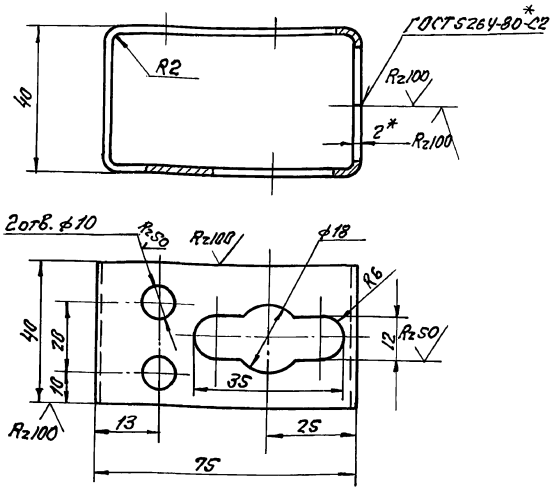

1.*Размеры для справок.
2. Длина развертки - 216 мм.

Изм.	Лист	N докум.	Подп.	Дата
Разраб.		Попова		
Провер.		Аверлюкова		
Рук. гр.				
Н. контр.		Гойхман		
Гл. констр.		Гойхман		

НЕИ-01-02-00-01

Направляющая

Лит.	Масса	Масштаб
И	0,13	1:1
Лист	Листов 1	

Лист 2 ГОСТ 19904-74* / Ст.3 ГОСТ 16523-70*

ОДЕССКИЙ СТРОЙПРОЕКТ

25283-14 11

Инв. № подл. | Подп. и дата | Взам. инв. № | Инв. № дубл. | Подп. и дата

НЕИ-01-02-00-02

Rz50 (V)

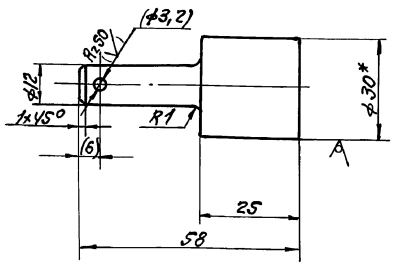

1.*Размеры для справок.
2. Размеры и шероховатости в скобках - при монтаже.

Изм.	Лист	N докум.	Подп.	Дата
Разраб.		Попова		
Провер.		Аверлюкова		
Рук. гр.				
Н. контр.		Гойхман		
Гл. констр.		Гойхман		

НЕИ-01-02-00-02
409-14-78.92

Бобышка

Лит.	Масса	Масштаб
И	0,17	1:1
Лист	Листов 1	

Круг 30 ГОСТ 2590-88 / Ст.3 ГОСТ 535-79*

ОДЕССКИЙ СТРОЙПРОЕКТ

Инв. № подл. | Подп. и дата | Взам. инв. № | Инв. № дубл. | Подп. и дата

Альбом 10 ч. 2

НЕЦ-01-02-00-03

Rz50 (√)

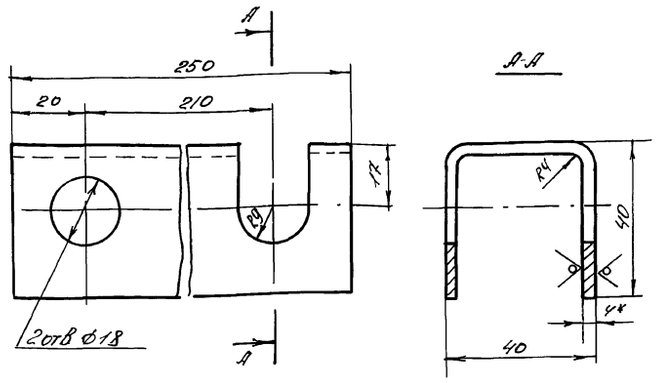

1. Длина развертки - 107мм.
2* Размеры для справок.

Изм	Лист	N докум	Подпись	Дата	НЕЦ-01-02-00-03	Лит	Масса	Масштаб
Разработ		Попова			Кронштейн	И	0,8	1:1
Проверил		Аверлюкова				Лист	Листов 1	
Рук. гр								
Н.контр.		Гойхман			Лист 4 ГОСТ 19903-74* / Ст. 3 ГОСТ 14637-89	ОДЕССКИЙ СТРОЙПРОЕКТ		
Гл.констр		Гойхман						

Инв. N подл. | Подп. и дата | Взам. инв. | Инв. N дубл. | Подп. и дата

НЕЦ-01-02-00-04

Rz50 √

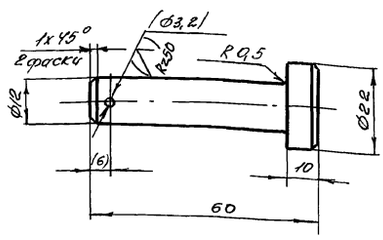

Размеры и шероховатость в скобках - при монтаже.

Изм	Лист	N докум	Подпись	Дата	НЕЦ-01-02-00-04	Лит	Масса	Масштаб
Разработ		Попова			Палец	И	0,07	1:1
Проверил		Аверлюкова				Лист	Листов 1	
Рук. гр								
Н.контр.		Гойхман			Ст 3 кп ГОСТ 380-71**	ОДЕССКИЙ СТРОЙПРОЕКТ		
Гл.констр		Гойхман						

Инв. N подл. | Подп. и дата | Взам. инв. | Инв. N дубл. | Подп. и дата

НЕЦ-01-02-00-05

Rz50 √

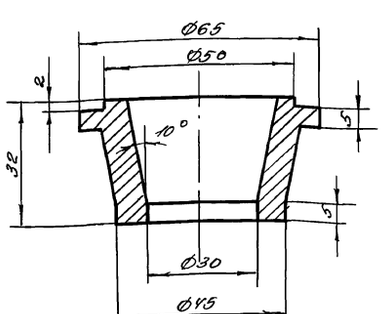

Изм	Лист	N докум	Подпись	Дата	НЕЦ-01-02-00-05	Лит	Масса	Масштаб
Разработ		Попова			Стакан	И	0,33	1:1
Проверил		Аверлюкова				Лист	Листов 1	
Рук. гр								
Н.контр.		Гойхман			Ст 3 кп ГОСТ 380-71**	ОДЕССКИЙ СТРОЙПРОЕКТ		
Гл.констр		Гойхман						

Инв. N подл. | Подп. и дата | Взам. инв. | Инв. N дубл. | Подп. и дата

НЕЦ-01-02-04-01

Rz50 √ (√)

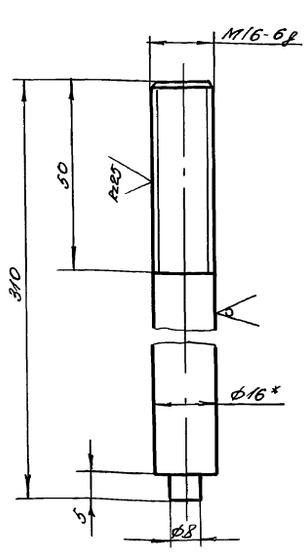

*Размеры для справок.

Изм	Лист	N докум	Подп	Дата	НЕЦ-01-02-04-01 409-14-78.92	Лит	Масса	Масштаб
Разработ		Попова			Тяга	И	0,44	1:1
Проверил		Аверлюкова				Лист	Листов 1	
Рук. гр								
Н.контр		Гойхман			Круг 16 ГОСТ 2590-88 / Ст. 3 ГОСТ 535-79*	ОДЕССКИЙ СТРОЙПРОЕКТ		
Гл.констр		Гойхман						

Инв. N подл. | Подп. и дата | Взам. инв. | Инв. N дубл. | Подп. и дата

25283-14 12

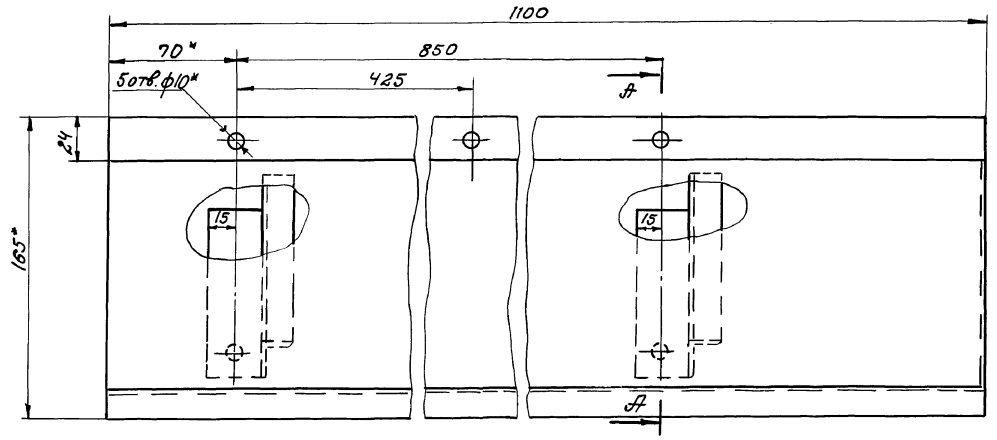

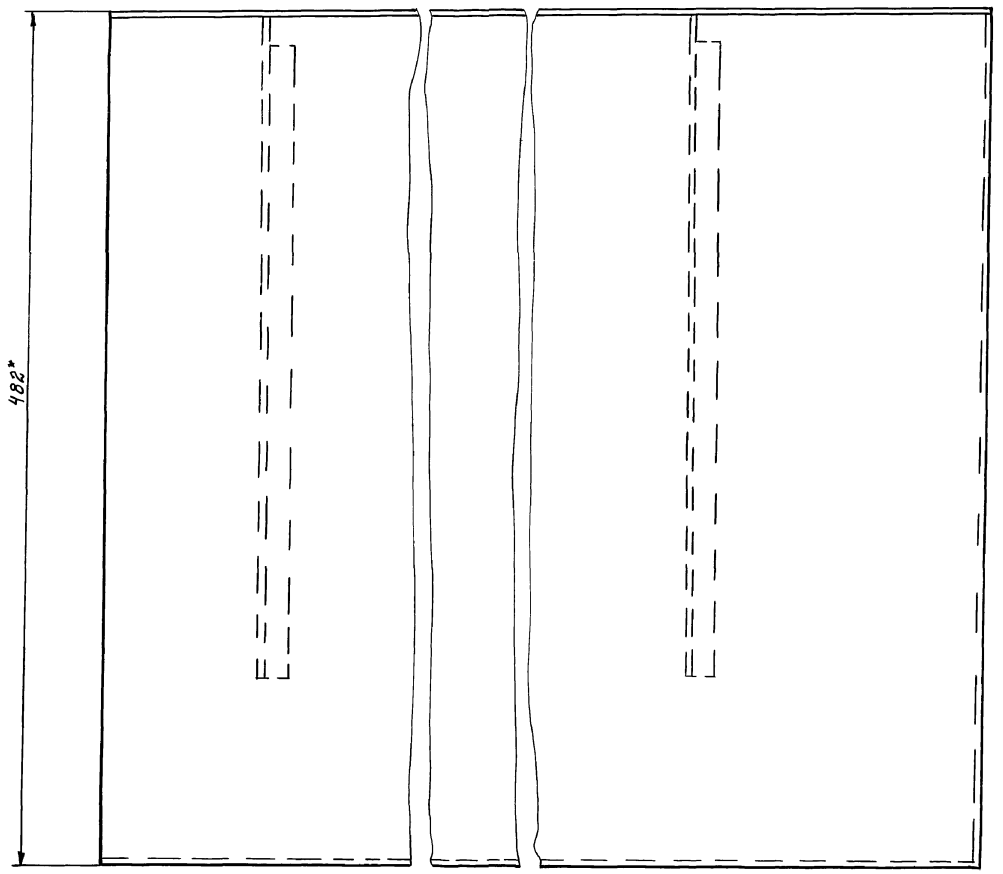

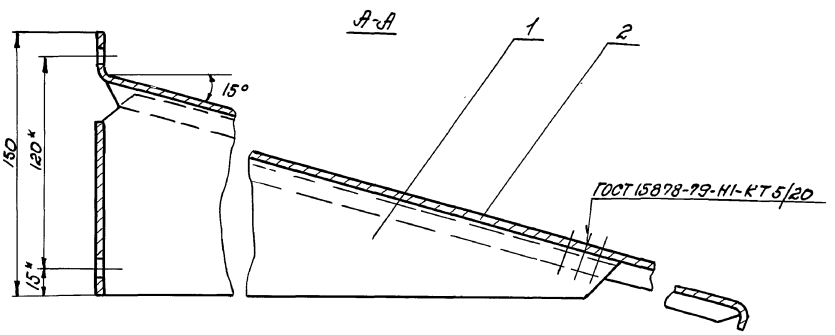

1.* Размеры для справок.
2. Грунтовать ХС-010.
3. Красить эмалью ПХВ-512 ТУМХП-3560-52 в цвет основного технологического оборудования.

Изм.	Лист	№ докум.	Подпись	Дата	
Разраб.		Попова			
Провер.		Аверлюкова			
Нач. гр.					
Н. контр.		Гойхман			
Гл. констр.		Гойхман			

НЕЦ-01-03-00-00СБ 409-14-78.92

Отражатель. Сборочный чертеж.

Лит.	Масса	Масштаб
И	10	1:2
Лист	Листов 1	

ОДЕССКИЙ СТРОЙПРОЕКТ

25283-14 13

Инв. № подл. | Подп. и дата | Взам. инв. № | Инв. № дубл. | Подп. и дата

Формат	Зона	Поз.	Обозначение	Наименование	К-во	Примечание
				Документация		
А2			НЕЦ-01-03-00-00 СБ	Сборочный чертеж		
				Детали		
А3		1	НЕЦ-01-03-00-01	Кронштейн	2	
А3		2	НЕЦ-01-03-00-02	Лист	1	

Изм.	Лист	№ докум.	Подп.	Дата
Разраб.		Попова		
Провер.		Авершкова		
Рук. гр.				
Н. контр.		Гойхман		
Гл. констр.		Гойхман		

НЕЦ-01-03-00-00

Отражатель

Лит.	Лист	Листов
И		1

ОДЕССКИЙ СТРОЙПРОЕКТ

Инв. № подл. | Подп. и дата | Взам. инв. № | Инв. № дубл. | Подп. и дата

Формат	Зона	Поз.	Обозначение	Наименование	К-во	Примечание
				Документация		
А2			НЕЦ-01-04-00-00 СБ	Сборочный чертеж		
				Детали		
А3		1	НЕЦ-01-04-00-01	Кронштейн	1	
А3		2	НЕЦ-01-04-00-02	Лист	1	
А3		3	НЕЦ-01-03-00-01	Кронштейн	1	

Изм.	Лист	№ докум.	Подп.	Дата
Разраб.		Попова		
Провер.		Авершкова		
Рук. гр.				
Н. контр.		Гойхман		
Гл. констр.		Гойхман		

НЕЦ-01-04-00-00

Отражатель

Лит.	Лист	Листов
И		1

ОДЕССКИЙ СТРОЙПРОЕКТ

Инв. № подл. | Подп. и дата | Взам. инв. № | Инв. № дубл. | Подп. и дата

Альбом 10 ч.2

77

НЕЦ-01-03-00-02

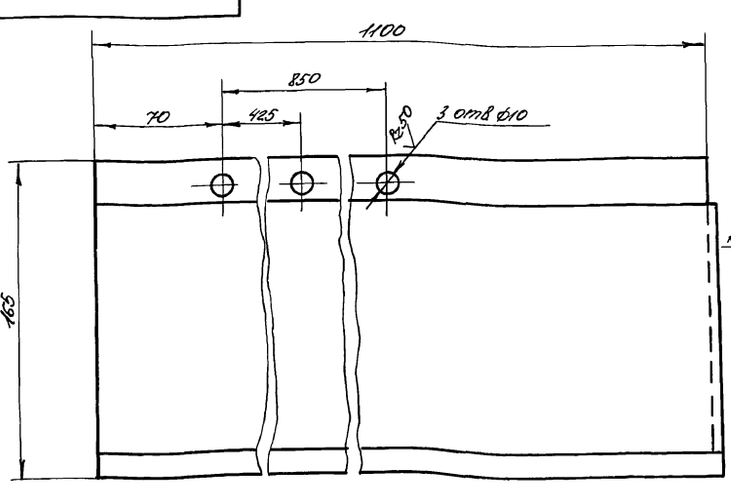

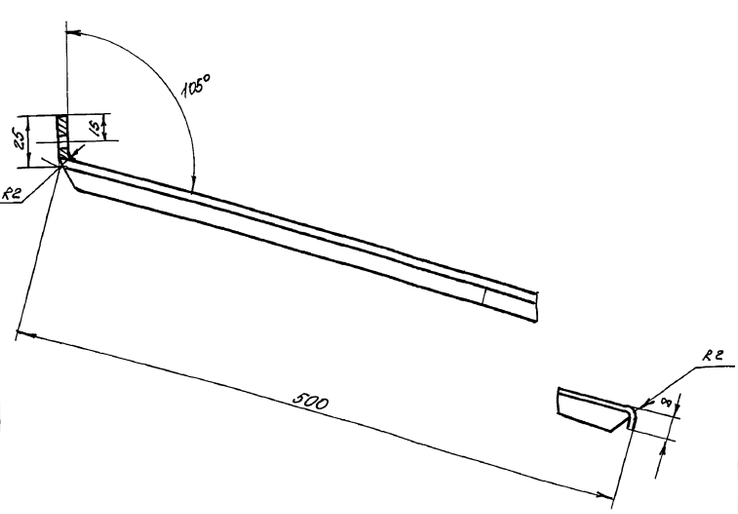

Развертка
1:10

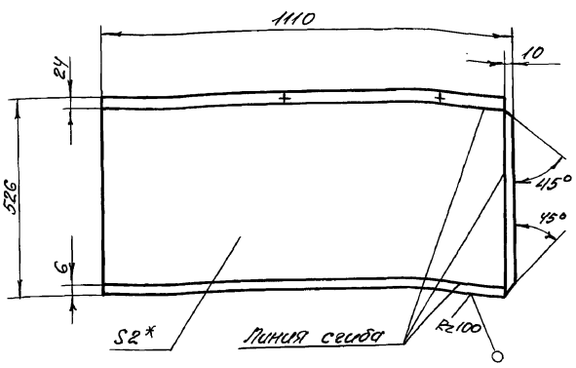

1* Размеры для справок.
2. Выбоины, вмятины и коробление не допускаются.
3. Допуск смещения осей отверстий от номинального расположения 0,5 мм.

Изм.	Лист	№ докум.	Подп.	Дата
Разраб.		Попова		
Провер.		Авершкова		
Рук. гр.				
Н. контр.		Гойхман		
Гл. констр.		Гойхман		

НЕЦ-01-03-00-02
409-14-78.92

Лист

Лит.	Масса	Масштаб
И	9	1:2

Лист 2 ГОСТ 19904-74*
Ст.3 ГОСТ 16523-70*

Лист | Листов 1

ОДЕССКИЙ СТРОЙПРОЕКТ

25283-14 14

Инв. № подл. | Подп. и дата | Взам. инв. № | Инв. № дубл. | Подп. и дата

НЕЦ-01-04-00-01

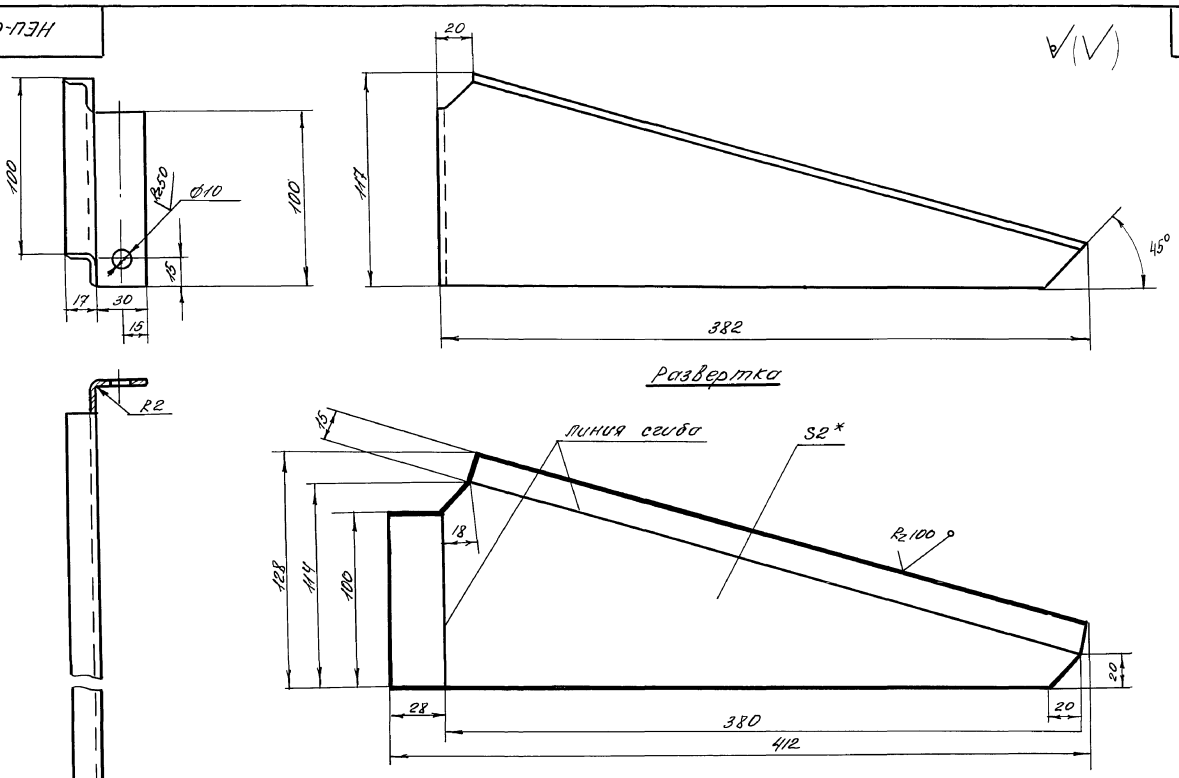

1.* Размеры для справок.
2. Выбоины и коробления не допускаются.

Изм	Лист	№ докум	Подп	Дата
Разработ		Попова		
Проверил		Аверлюкова		
Рук. гр				
Н.контр		Гойхман		
Гл.контр		Гойхман		

НЕЦ-01-04-00-01

Кронштейн

Лит	Масса	Масштаб
Ц	0,5	1:2

Лист | Листов 1

Лист 2 ГОСТ 19904-74* / Ст.3 ГОСТ 16523-70*

ОДЕССКИЙ СТРОЙПРОЕКТ

Альбом 10 ч.2

Инв.№подл | Подп. и дата | Взам.инв.№ | Инв.№дубл | Подп. и дата

НЕЦ-01-04-00-02

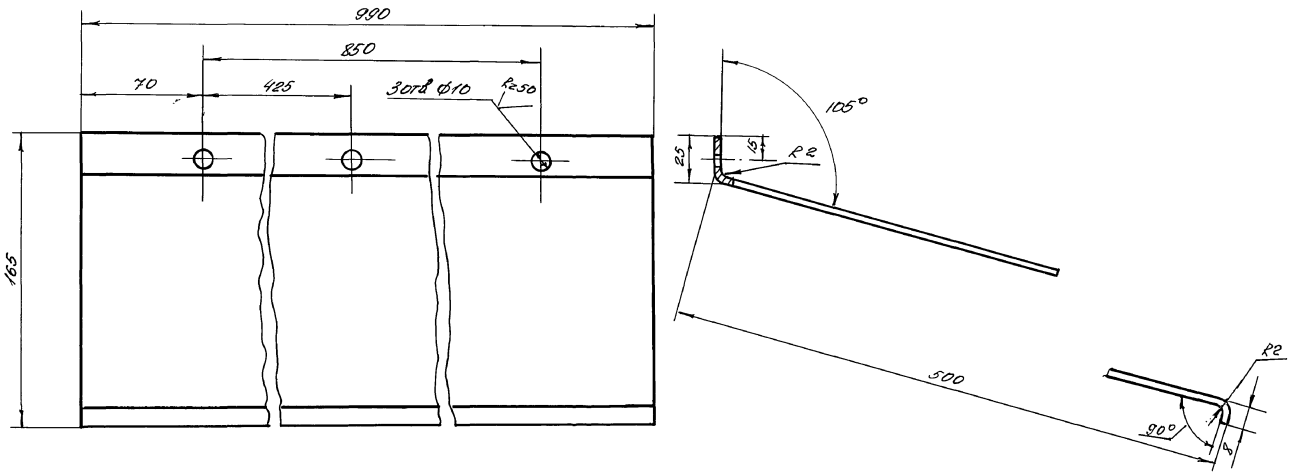

1.* Размеры для справок.
2. Выбоины вмятины и коробления не допускаются.
3. Допуск смещения осей отверстий от номинального расположения 0,5 мм.

Развертка 1:10

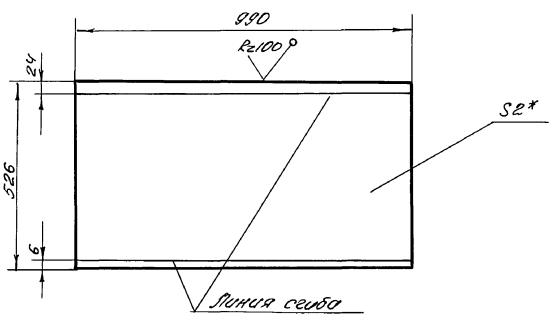

Изм	Лист	№ докум	Подп	Дата
Разработ		Попова		
Проверил		Аверлюкова		
Рук. гр				
Н.контр		Гойхман		
Гл.контр		Гойхман		

НЕЦ-01-04-00-02 409-14-78.92

Лист

Лит	Масса	Масштаб
Ц	8,1	1:2

Лист | Листов 1

Лист 2 ГОСТ 19904-74* / Ст.3 ГОСТ 16523-70*

ОДЕССКИЙ СТРОЙПРОЕКТ

25283-14 15

Инв.№подл | Подп. и дата | Взам.инв.№ | Инв.№дубл | Подп. и дата

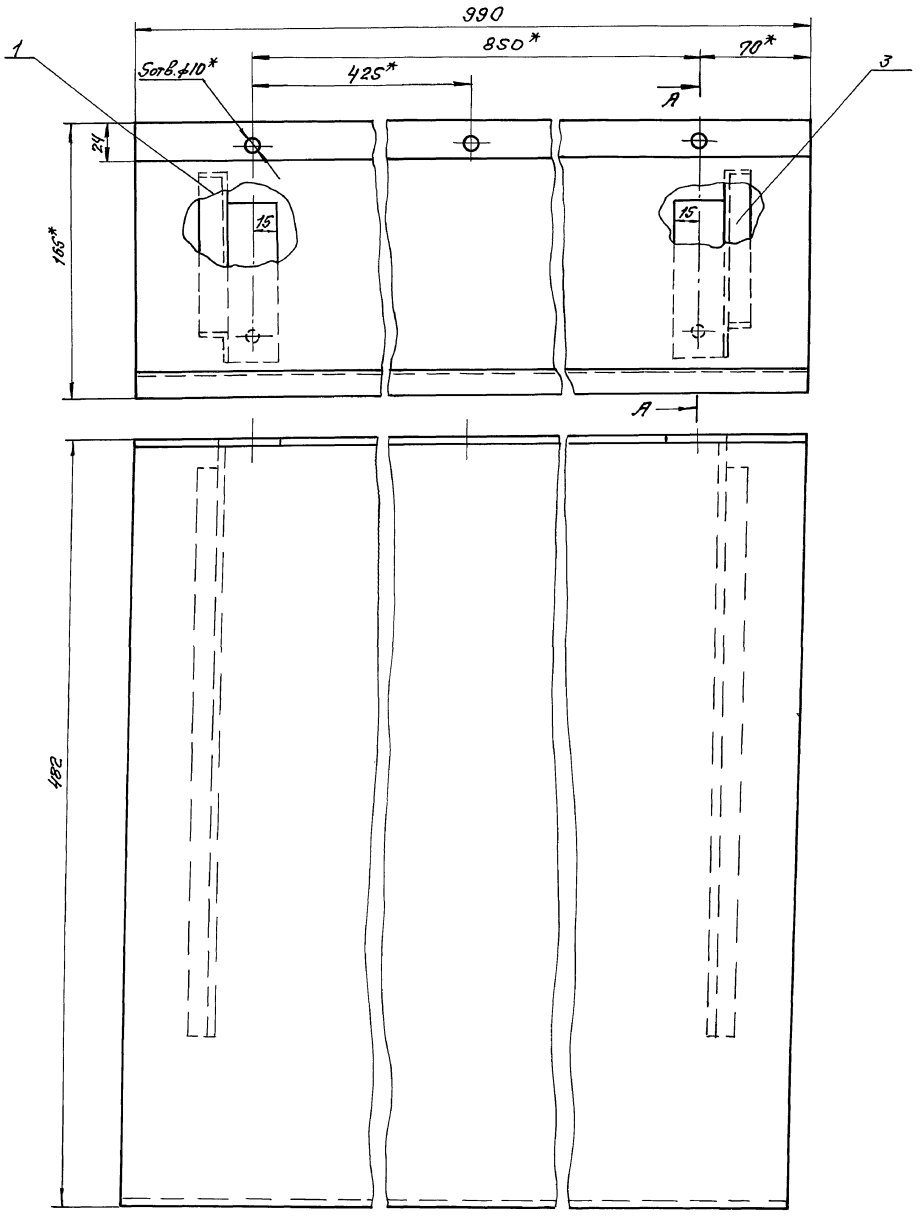

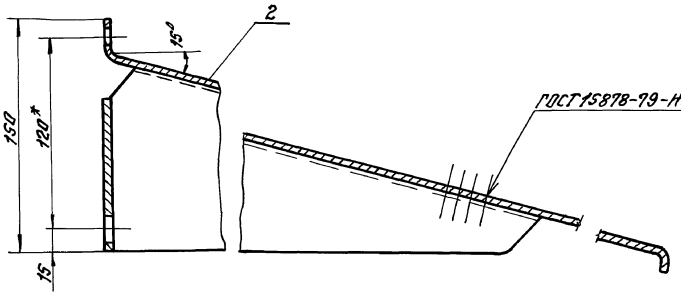

1. Выбоины, вмятины и коробление не допускаются.
2. * Размеры для справок.
3. Грунтовать ХС-010. Красить эмалью ПХВ-512 ТУМХП3560-52 в цвет основного технологического оборудования.

					НЕИ-01-04-00-00СБ 409-14-78.92		
Изм.	Лист	№ докум.	Подп.	Дата			
Разраб.		Попова			Отражатель	Лит.	Масса	Масштаб
Провер.		Аверлакова			Сборочный чертеж	И	9,1	1:2
Рук. гр.						Лист	Листов 1	
Н. контр.		Гойхман				ОДЕССКИЙ СТРОЙПРОЕКТ		
Гл. констр.		Гойхман						

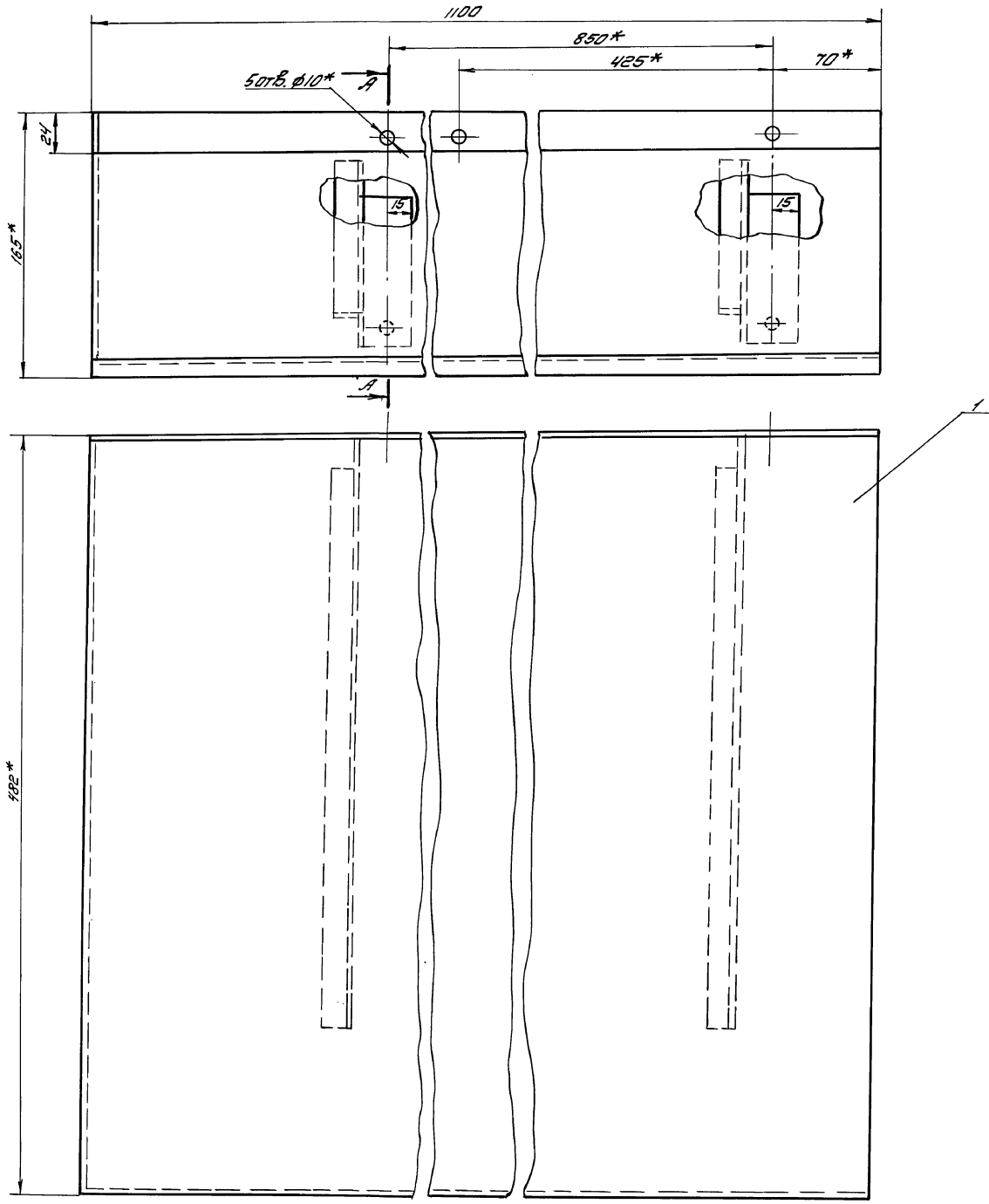

А-А

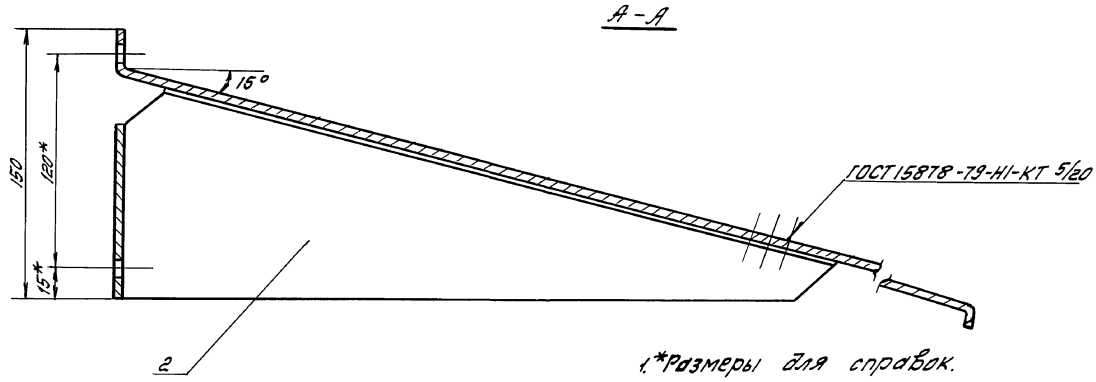

1. *Размеры для справок.
2. Грунтовать ХС-010. Красить эмалью ПХВ-5!2 ТУМХП 3560-52 в цвет основного технологического оборудования.

					НЕЦ-01-05-00-00СБ 409-14-78.92		
Изм.	Лист	№ докум.	Подп.	Дата			
Разработ.		Половд			Отражатель сборочный чертеж	Лит.	Масса	Масштаб
Провер.		Абрамкова				И	10	1:2
Рук. гр.								
Н. контр.		Гойхман				Лист	Листов 1	
Гл. констр.		Гойхман				ОДЕССКИЙ СТРОЙПРОЕКТ		

Добгаль

Инв. № подл. | Подп. и дата | Взам. инв. № | Инв. № дубл. | Подп. и дата

25283-14 17

НЕЦ-01-06-00-01

81

Альбом 10 ч.2

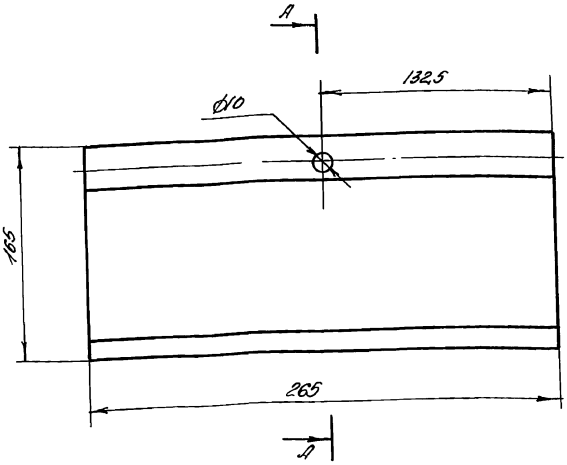

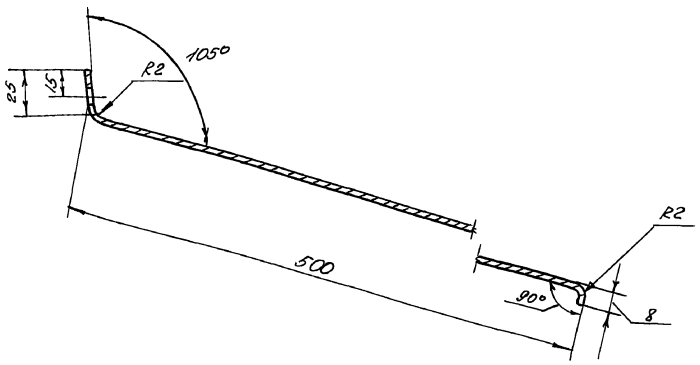

Развертка
1:10

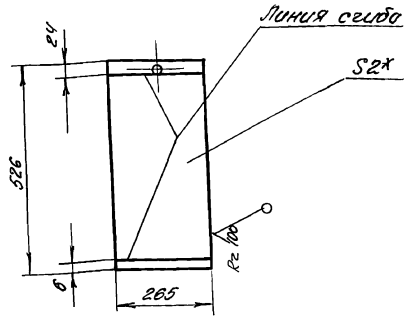

* Размеры для справок.

Изм.	Лист	№ докум.	Подп.	Дата
Разработ.		Попова		
Проверил		Аверлюкова		
Рук. гр.				
Н.контр.		Гойхман		
Гл.контр.		Гойхман		

НЕЦ-01-06-00-01

Лист

Лит	Масса	Масштаб
И	2,2	1:2

Лист | Листов 1

Лист 2 ГОСТ 19904-74* / СТ3 ГОСТ 16523-70*

ОДЕССКИЙ СТРОЙПРОЕКТ

Формат	Зона	Поз.	Обозначение	Наименование	К-во	Примечание
				Документация		
А2			НЕЦ-01-06-00-00СБ	Сборочный чертеж		
				Детали		
А3	1		НЕЦ-01-06-00-01	Лист	1	
А3	2		НЕЦ-01-04-00-01	Кронштейн	1	

25283-14 18

Изм.	Лист	№ докум.	Подп.	Дата
Разраб.		Попова		
Провер.		Аверлюкова		
Рук. гр.				
Н.контр.		Гойхман		
Гл.контр.		Гойхман		

НЕЦ-01-06-00-00

Отражатель

Лит	Лист	Листов
И		1

ОДЕССКИЙ СТРОЙПРОЕКТ

Формат	Зона	Поз.	Обозначение	Наименование	К-во	Примечание
				Документация		
А2			НЕЦ-01-05-00-00СБ	Сборочный чертеж		
				Детали		
А3		1	НЕЦ-01-05-00-01	Лист	1	
А3		2	НЕЦ-01-04-00-01	Кронштейн	2	

Изм.	Лист	№ докум.	Подп.	Дата
Разраб.		Попова		
Провер.		Аверлюкова		
Рук. гр.				
Н.контр.		Гойхман		
Гл.контр.		Гойхман		

НЕЦ-01-05-00-00 409-14-78.92

Отражатель

Лит	Лист	Листов
И		1

ОДЕССКИЙ СТРОЙПРОЕКТ

Инв. № подл. | Подп. и дата | Взам. инв. № | Инв. № дубл. | Подп. и дата

81

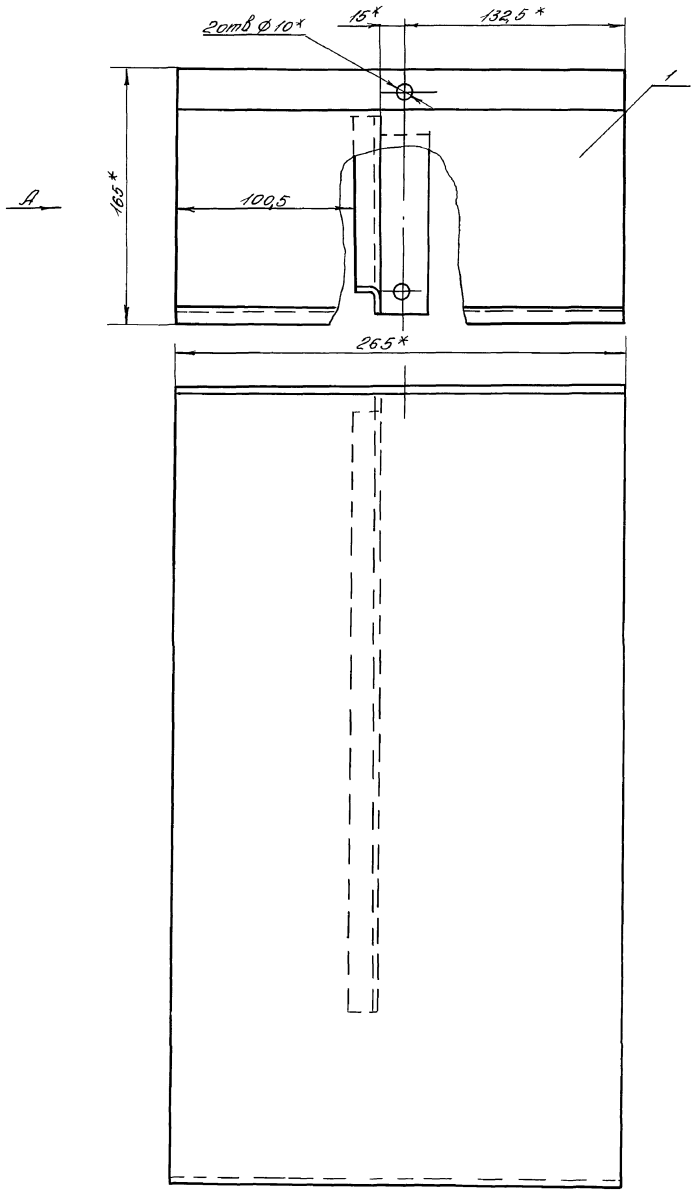

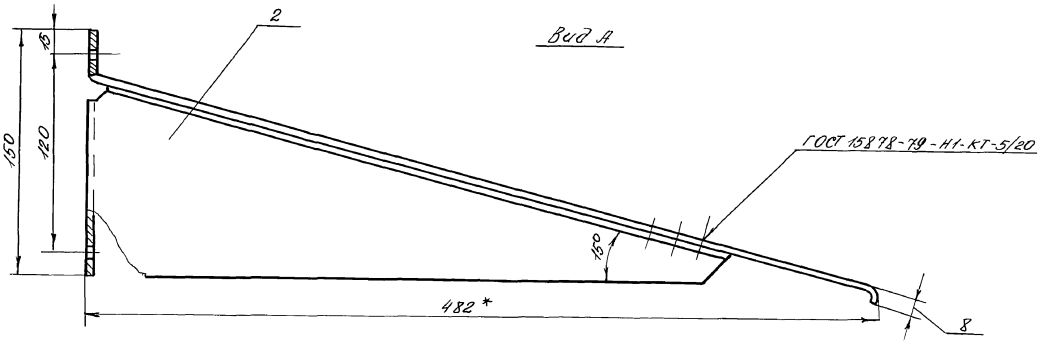

1* Размеры для справок

2. Выбоины, вмятины и коробление не допускаются.

3. Грунтовать ХС-010 красить эмалью ПХВ-512 тумян 3560-52 в цвет основного технологического оборудования

					НЕЦ-01-06-00-00СБ 409-14-78.92		
Изм.	Лист	N докум.	Подп.	Дата		Лит.	Масса	Масштаб
Разработ.		Попова			Отражатель сборочный чертеж	И	27	1:2
Проверил		Зверлюков				Лист	Листов 1
Рук. гр.							
Н. контр.		Гойхман				ОДЕССКИЙ СТРОЙПРОЕКТ	
Гл. констр.		Гойхман					

Инв. № подл. | Подп. и дата | Взам. инв. № | Инв. № дубл. | Подп. и дата

25283-14 19

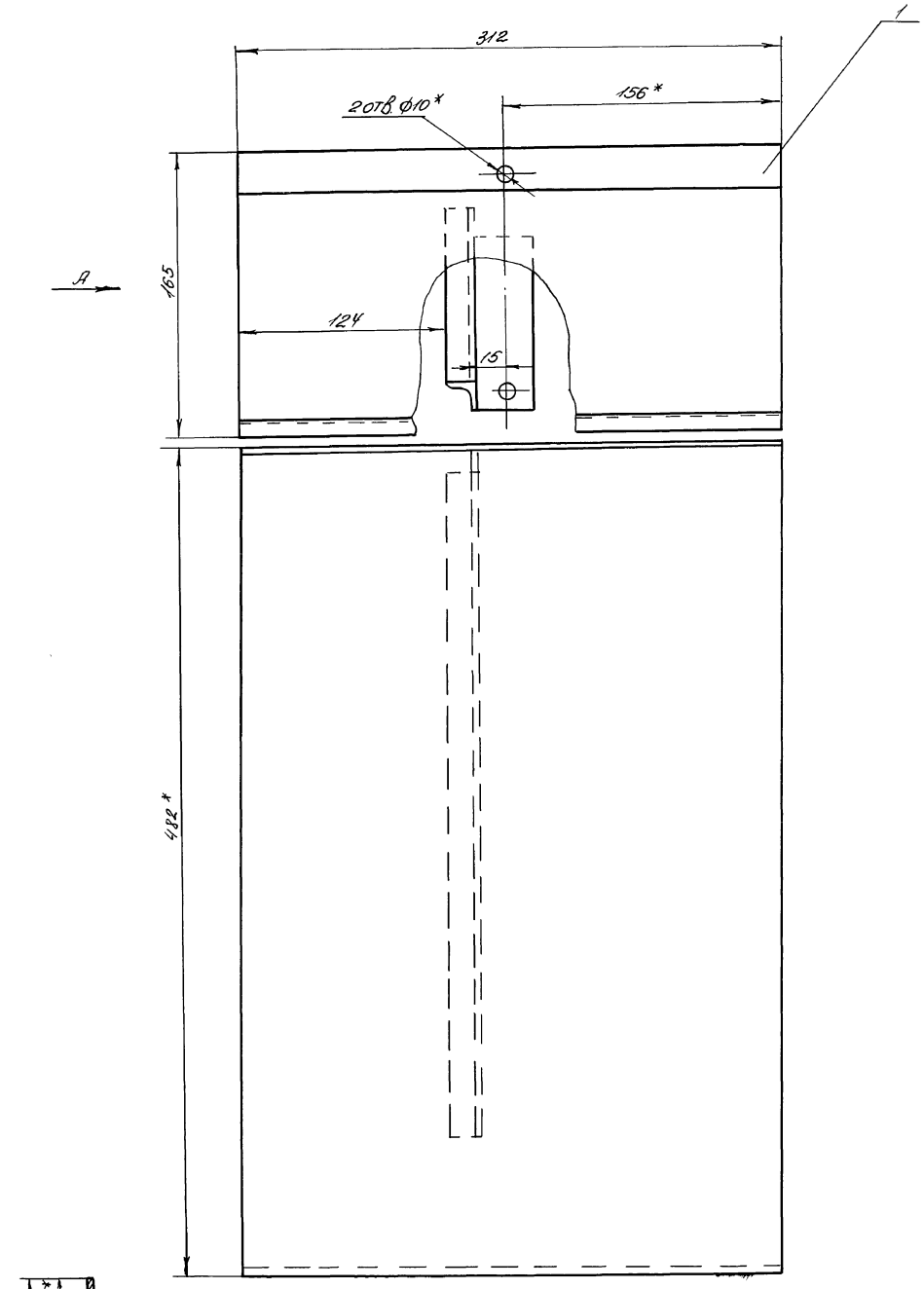

Вид А

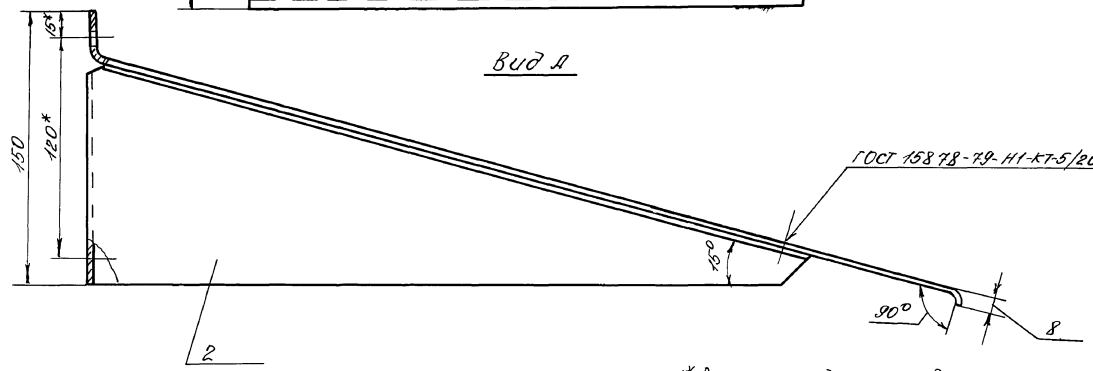

1* Размеры для справок.

2. Выбоины, вмятины и коробление не допускаются.

3. Грунтовать ХС-010. Красить эмалью ПХВ-512 ТУ МХП 3560-52 в цвет основного технологического оборудования.

					НЕЦ-01-07-00-00 СБ 409-14-78.92		
Изм.	Лист	№ докум.	Подп.	Дата		Лит.	Масса	Масштаб
Разработ.		Попова			Отражатель Сборочный чертеж	И	3	1:2
Проверил		Верлижов				Лист	Листов 1
Рук. гр.						ОДЕССКИЙ СТРОЙПРОЕКТ	
Н. контр.		Гойхман					
Гл. констр.		Гойхман					

Инв. № подл. | Подп. и дата | Взам. инв. № | Инв. № дубл. | Подп. и дата

25283-14 20

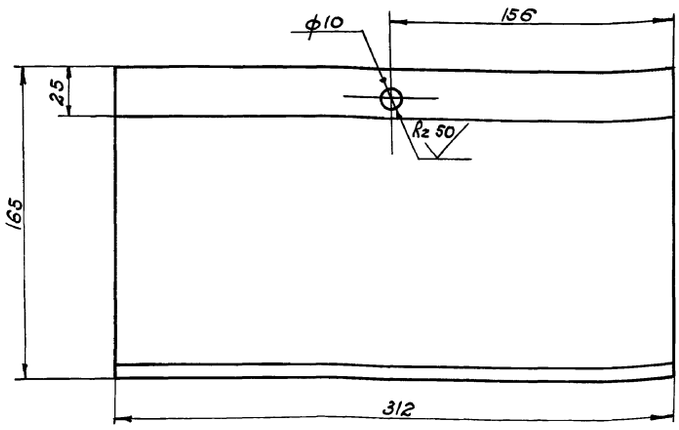

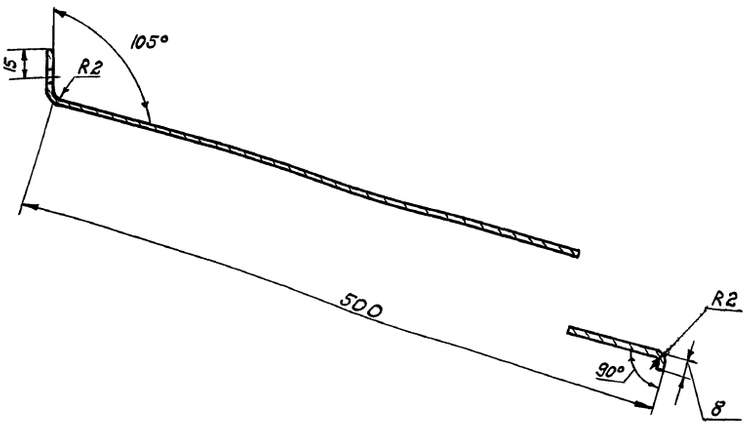

Развертка
1:10

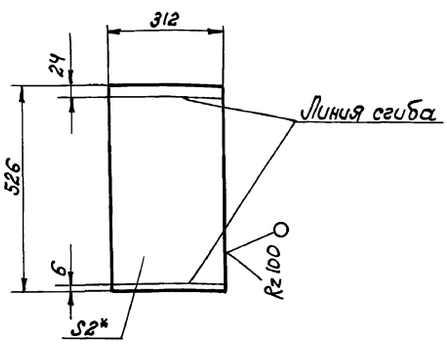

* Размеры для справок

					НЕИ-01-07-00-01		
Изм.	Лист	№ докум.	Подп.	Дата			
Разраб.		Попова			Лист	Лит.	Масса	Масштаб
Проверил		Аверьюкова				И	2,5	1:2
Рук. гр.						Лист	Листов 1
Н. контр.		Гойхман					
Гл. констр.		Гойхман			Лист 2 ГОСТ 19904-74* Ст.3 ГОСТ 16523-70*	ОДЕССКИЙ СТРОЙПРОЕКТ	

Инв. № подл. | Подп. и дата | Взам. инв. № | Инв. № дубл. | Подп. и дата

Формат	Зона	Поз.	Обозначение	Наименование	К-во	Примечание
				Документация		
А2			НЕИ-01-07-00-00СБ	Сборочный чертеж		
				Детали		
А3		1	НЕИ-01-07-00-01	Лист	1	
А3		2	НЕИ-01-04-00-01	Кронштейн	1	

25283-14 21

					НЕИ-01-07-00-00		
Изм.	Лист	№ докум.	Подп.	Дата			
Разраб.		Попова			Отражатель	Лит.	Лист	Листов
Провер.		Аверьюкова				И		1
Рук. гр.						ОДЕССКИЙ СТРОЙПРОЕКТ	
Н. контр.		Гойхман					
Гл. констр.		Гойхман					

Инв. № подл. | Подп. и дата | Взам. инв. № | Инв. № дубл. | Подп. и дата

R2 100 √(√)

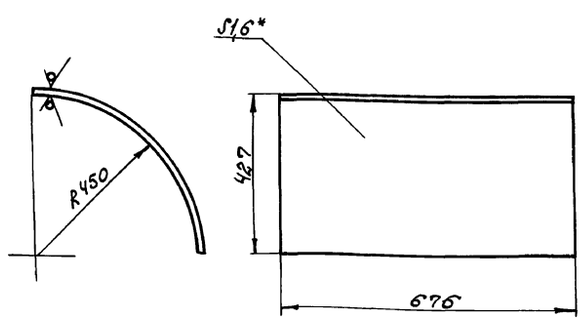

1.* Размеры для справок.
2. Длина развертки 684мм.

					НЕИ-01-13-00-05 409-14-78.92		
Изм.	Лист	№ докум.	Подп.	Дата			
Разраб.		Попова			Лист	Лит.	Масса	Масштаб
Проверил		Аверьюкова				И	3,6	1:10
Рук. гр.						Лист	Листов 1
Н. контр.		Гойхман					
Гл. констр.		Гойхман			Лист 1,6 ГОСТ 19904-74* Ст.3 ГОСТ 16523-70*	ОДЕССКИЙ СТРОЙПРОЕКТ	

Инв. № подл. | Подп. и дата | Взам. инв. № | Инв. № дубл. | Подп. и дата

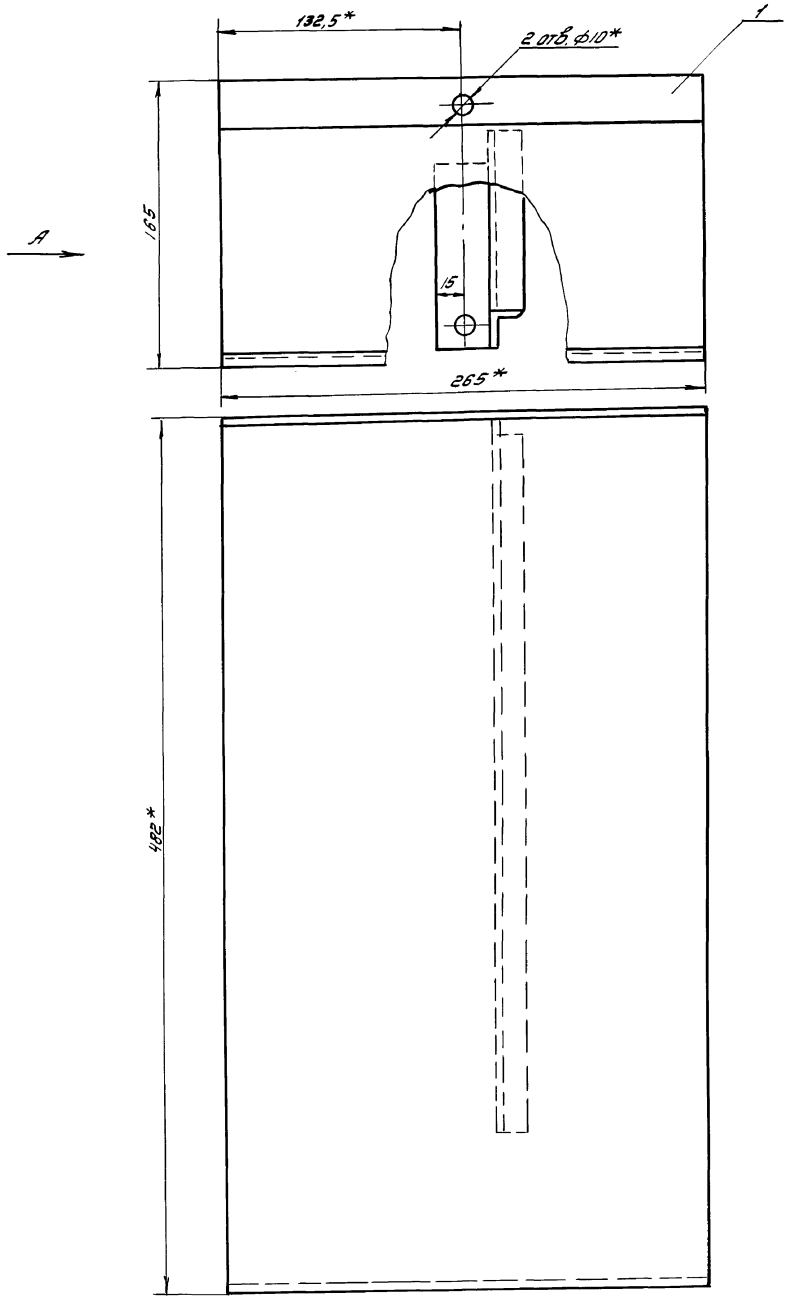

Вид А

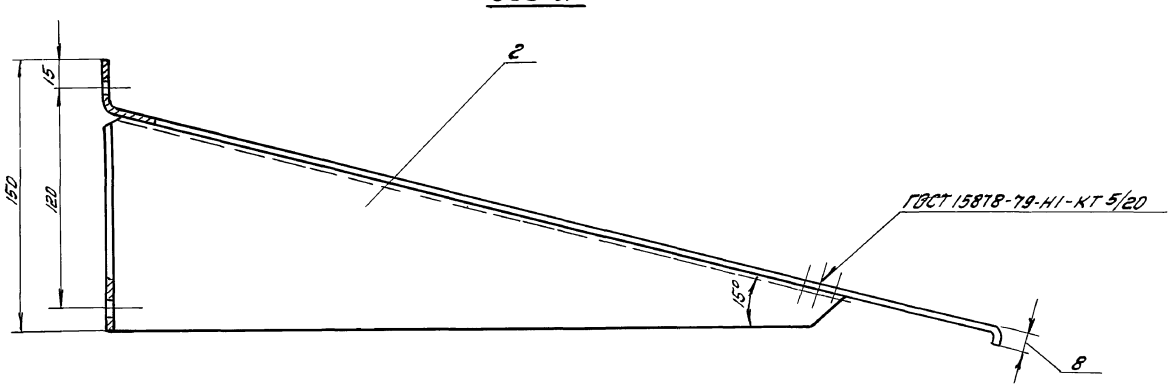

1. Выбоины, вмятины и коробление не допускаются.
2. *Размеры для справок.
3. Грунтовать ХС-010. Красить эмалью ПХВ-5/2 ТУМХП 3560-52 в цвет основного технологического оборудования.

					НЕИ-01-08-00-00СБ 409-14-78.92		
Изм.	Лист	№ докум.	Подп.	Дата	Отражатель Сборочный чертеж	Лит.	Масса	Масштаб
Разработ.		Попова				И	2,7	1:2
Проверил		Аверьянова				Лист	Листов 1	
Рук. гр.						ОДЕССКИЙ СТРОЙПРОЕКТ		
Н. контр.		Гойхман						
Гл. констр.		Гойхман						

Деталь

25283-14 22

Инв. № подл. | Подп. и дата | Взам. инв. № | Инв. № дубл. | Подп. и дата

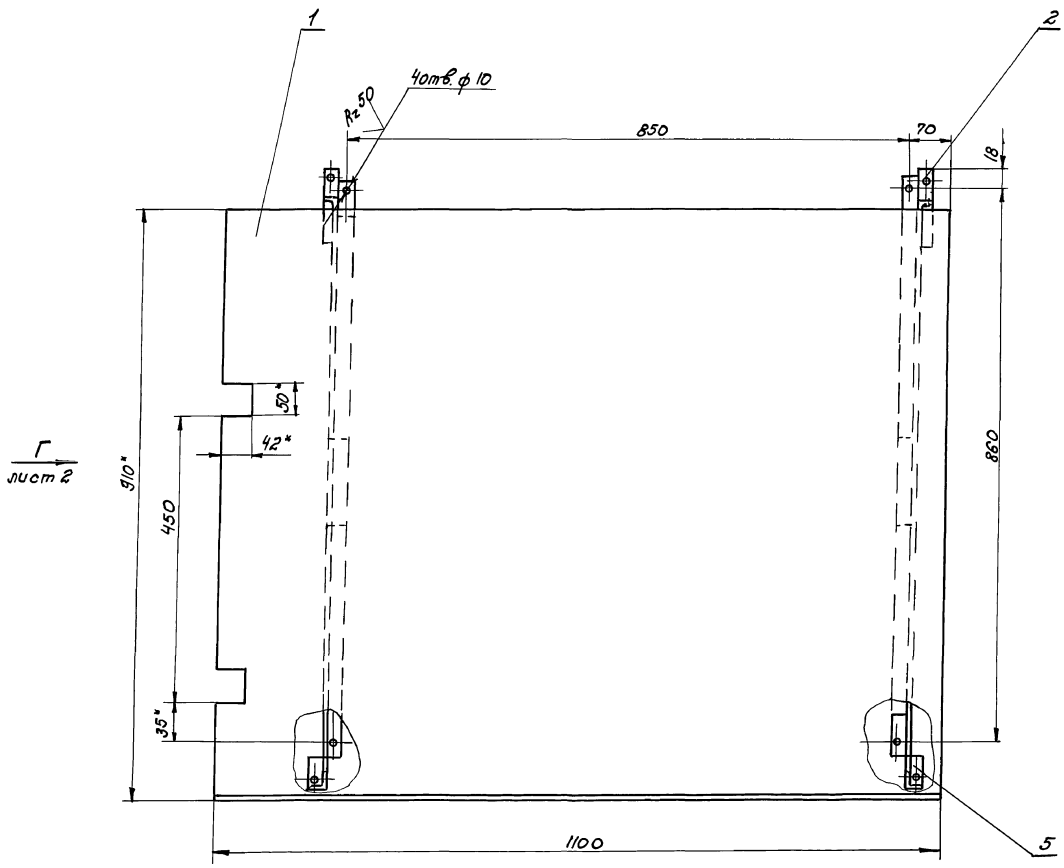

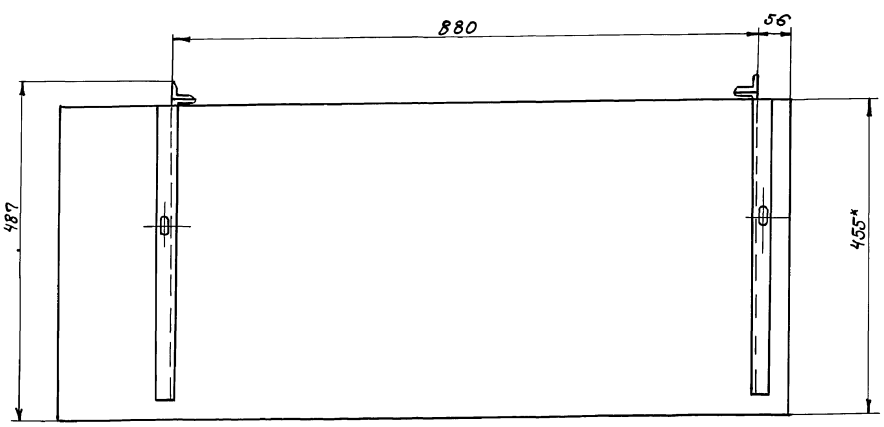

1. Выбоины, вмятины и коробление не допускаются.
2. Лист в местах надреза отогнуть при монтаже в соответствии с сопрягаемым узлом
3. * Размеры для справок.
4. Грунтовать ХС-010. Красить эмалью ПХВ-512 ТУМХП 3560-52 в цвет основного технологического оборудования.

						НЕЦ-01-09-00-00СБ 409-14-78.92	
Изм.	Лист	№ докум.	Подп.	Дата	Отражатель. Сборочный чертеж	Лит.	Масса	Масштаб
Разработ.		Попова				И	25	1:5
Проверил		Авдеюкова				Лист 1	Листов 2	
Рук. гр.						ОДЕССКИЙ СТРОЙПРОЕКТ		
Н. контр.		Гойхман						
Гл. констр.		Гойхман						

Инв. № подл. | Подп. и дата | Взам. инв. № | Инв. № дубл. | Подп. и дата

25283-14 23

Вид Г лист 1
1:5

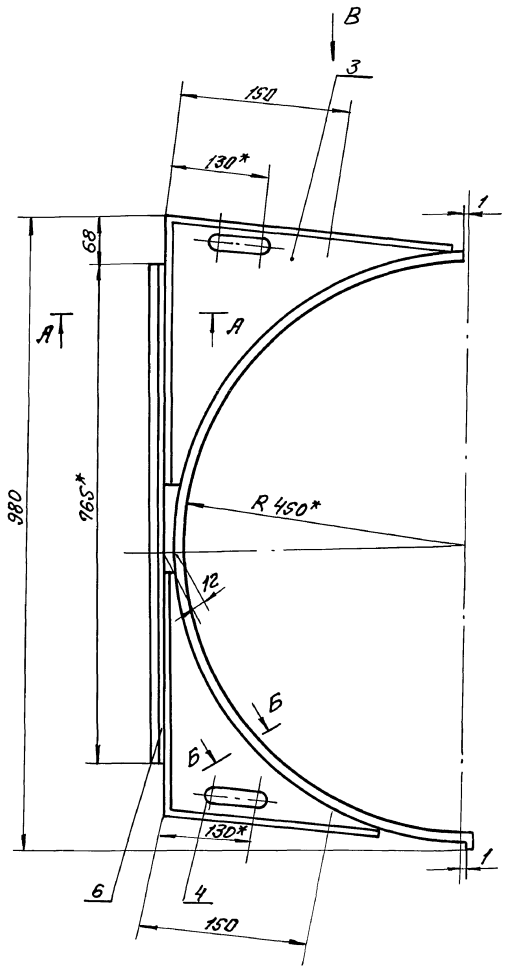

Вид В повернуто
1:2

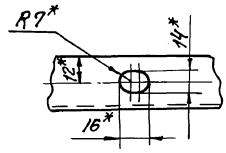

А-А
1:2

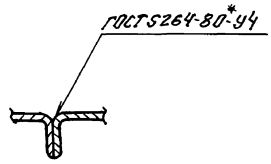

Б-Б повернуто
1:1

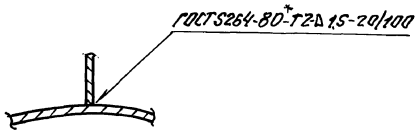

*Размеры для справок

					НЕИ-01-09-00-00СБ 409-14-78.92		
Изм.	Лист	№ докум.	Подп.	Дата	Отражатель Сборочный чертеж	Лит.	Масса	Масштаб
Разраб.		Попова				И	—	—
Провер.		Авраамкова				Лист 2	Листов 2	
Рук. гр.						ОДЕССКИЙ СТРОЙПРОЕКТ		
Н. контр.		Гойхман						
Гл. констр.		Гойхман						

Инв. № подл. | Подп. и дата | Взам. инв. № | Инв. № дубл. | Подп. и дата

25283-14 24

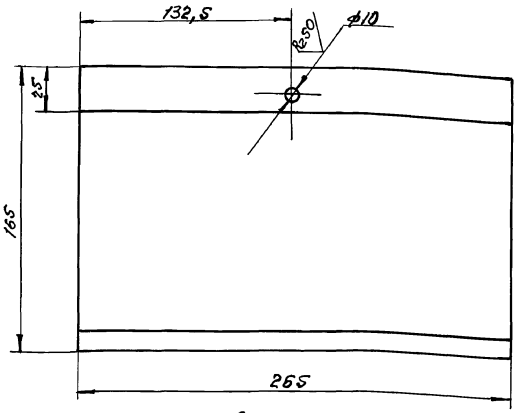

Развертка
1:10

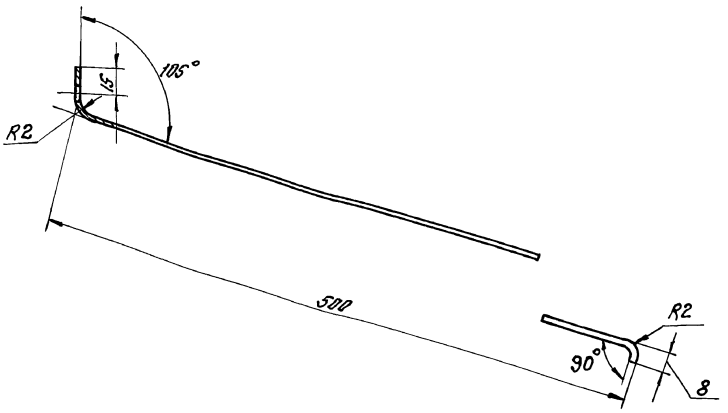

*Размер для справок.

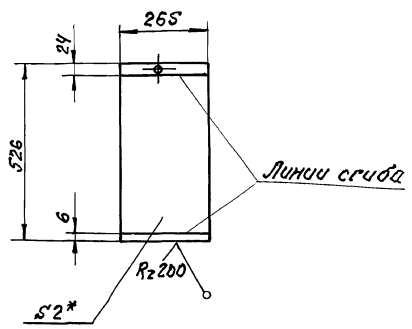

					НЕИ-01-08-00-01		
Изм.	Лист	N докум.	Подп.	Дата	Лист	Лит.	Масса / Масштаб
Разраб.		Попова				И	2,2 / 1:2
Провер.		Аверпкова				Лист	Листов 1
Рук.гр.					Лист 2 ГОСТ 19904-74* Ст.3 ГОСТ 16523-70*	ОДЕССКИЙ СТРОЙПРОЕКТ	
Н.контр.		Гойхман					
Гл.констр.		Гойхман					

Инв.№подл. | Подп. и дата | Взам.инв.№ | Инв.№дубл. | Подп. и дата

Формат	Зона	Поз.	Обозначение	Наименование	К-во	Примечание
				Документация		
А2			НЕИ-01-08-00-00СБ	Сборочный чертеж		
				Детали		
А3		1	НЕИ-01-08-00-01	Лист	1	
А3		2	НЕИ-01-03-00-01	Кронштейн	1	

					НЕИ-01-08-00-00		
Изм.	Лист	N докум.	Подп.	Дата		Лит.	Лист / Листов
Разраб.		Попова				И	1
Провер.		Аверпкова			Отражатель	ОДЕССКИЙ СТРОЙПРОЕКТ	
Рук.гр.							
Н.контр.		Гойхман					
Гл.констр.		Гойхман					

Инв.№подл. | Подп. и дата | Взам.инв.№ | Инв.№дубл. | Подп. и дата

25283-14 25

Формат	Зона	Поз.	Обозначение	Наименование	К-во	Примечание
				Документация		
*			НЕИ-01-09-00-00СБ	Сборочный чертеж		*А2×2
				Детали		
А2		1	НЕИ-01-09-00-01	Лист	1	
А3		2	НЕИ-01-09-00-02	Кронштейн	1	
А3		3	НЕИ-01-09-00-03	Кронштейн	1	
А3		4	НЕИ-01-09-00-04	Кронштейн	1	
А3		5	НЕИ-01-09-00-05	Кронштейн	1	
А4		6	НЕИ-01-09-00-06	Уголок	2	

					НЕИ-01-09-00-00 409-14-78.92		
Изм.	Лист	N докум.	Подп.	Дата		Лит.	Лист / Листов
Разраб.		Попова				И	1
Провер.		Аверпкова			Отражатель	ОДЕССКИЙ СТРОЙПРОЕКТ	
Рук.гр.							
Н.контр.		Гойхман					
Гл.констр.		Гойхман					

Инв.№подл. | Подп. и дата | Взам.инв.№ | Инв.№дубл. | Подп. и дата

НЕИ-01-09-00-01

Альбом 10 ч.2

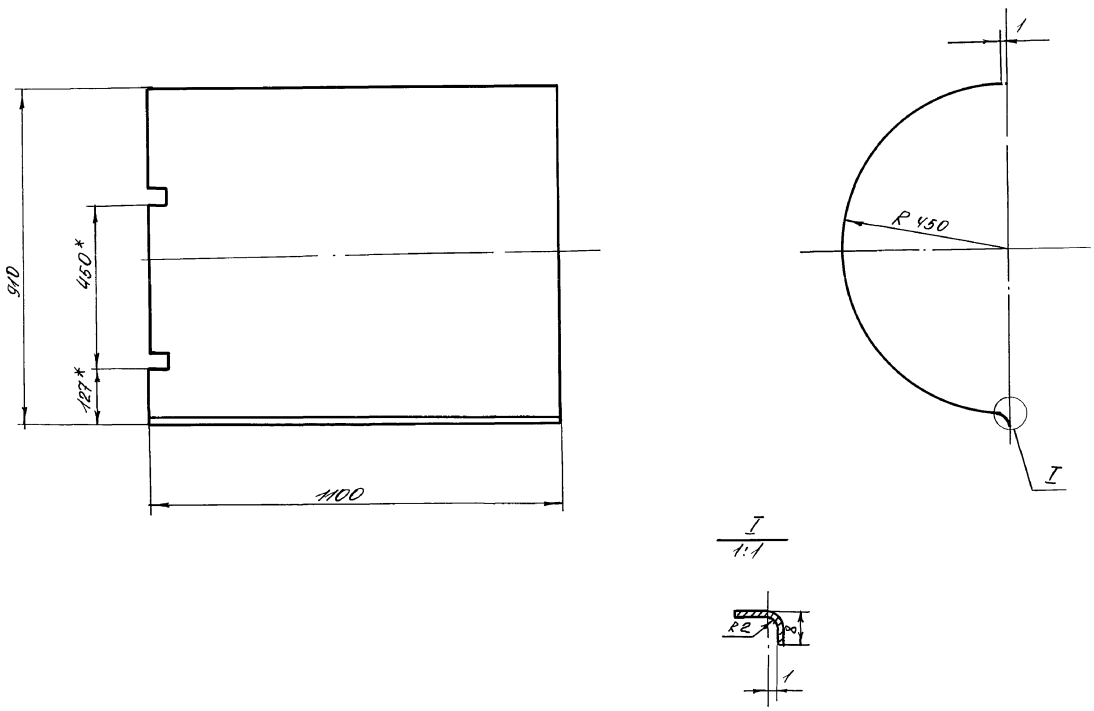

Развертка
1:10

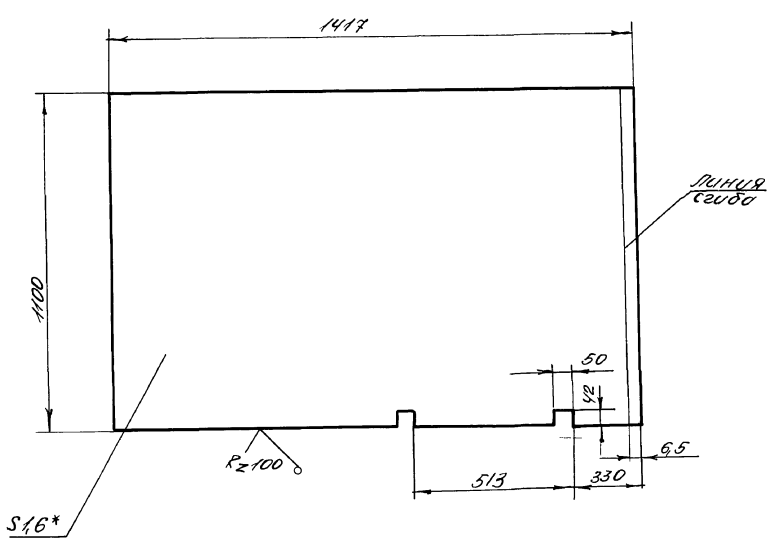

* Размеры для справок.

					НЕИ-01-09-00-01 409-14-78.92			
Изм	Лист	№докум	Подпись	Дата	Лист	Лит	Масса	Масштаб
Разработ		Попова				И	19,3	1:10
Проверил		Аверлюкова				Лист	Листов 1	
Рук.гр								
Н.контр		Гойхман			Лист 1,6 ГОСТ 19904-74* Ст.3 ГОСТ 16523-70*	ОДЕССКИЙ СТРОЙПРОЕКТ		
Гл.констр		Гойхман						

25283-14 26

Инв.№подл. | Подп. и дата | Взам.инв.№ | Инв.№дубл. | Подп. и дата

Альбом 10 ч.2

Развертка

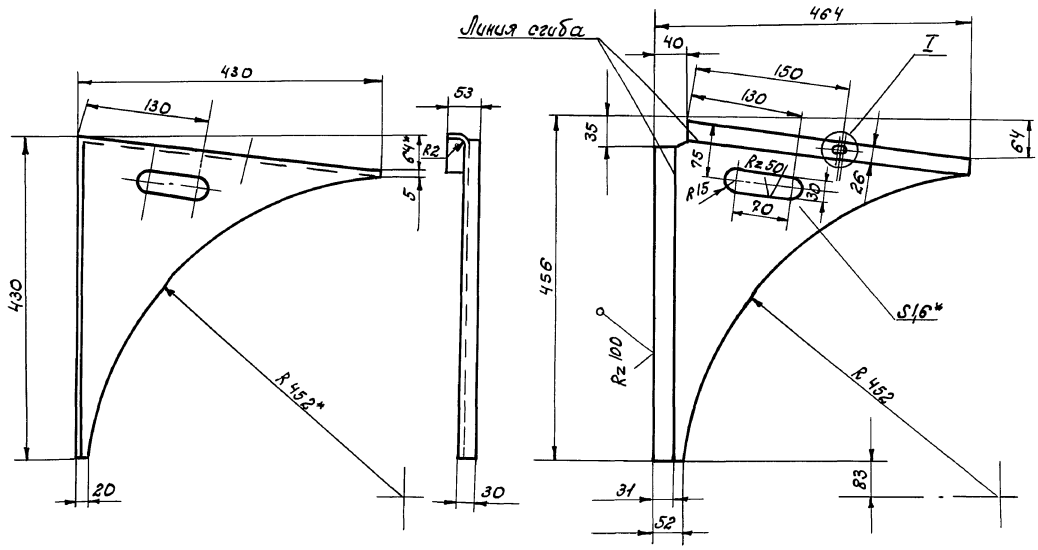

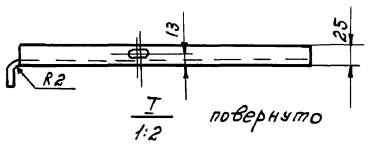

I
1:2 повернуто

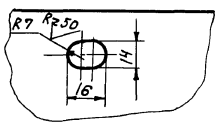

* Размеры для справок.

Изм.	Лист	№ докум.	Подпись	Дата	НЕИ-01-09-00-02			
Разраб.		Попова			Кронштейн	Лит.	Масса	Масштаб
Провер.		Аверлюкова				И	1,5	1:5
Рук. гр.						Лист	Листов 1	
Н. контр.		Гойхман			Лист 1,6 ГОСТ 19904-74* Ст.3 ГОСТ 16523-70*	ОДЕССКИЙ СТРОЙПРОЕКТ		
Гл. констр.		Гойхман						

Инв. № подл. | Подп. и дата | Взам. инв. № | Инв. № дубл. | Подп. и дата

Развертка

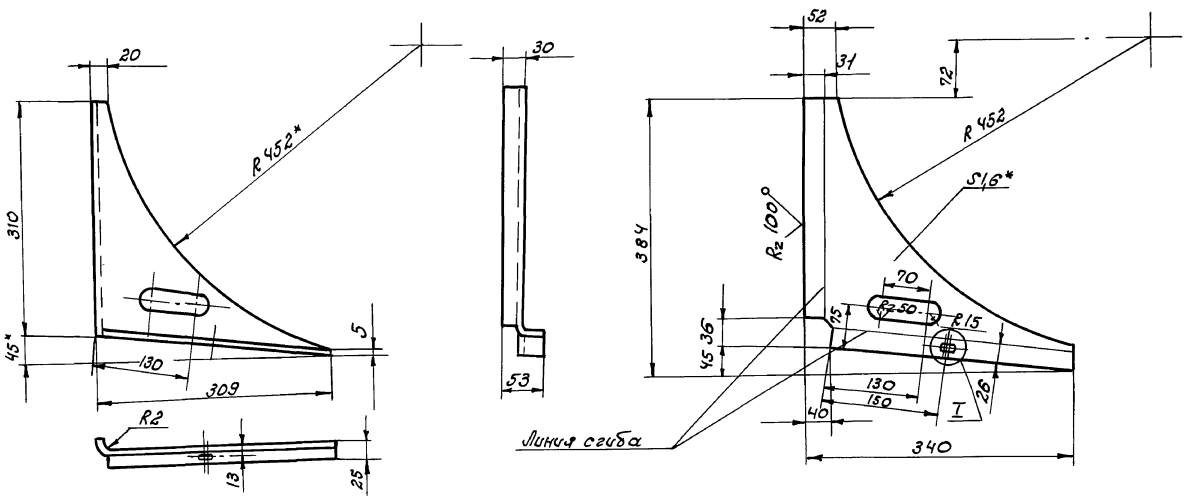

I
1:2 повернуто

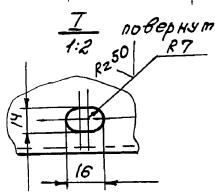

*Размеры для справок.

Изм.	Лист	№ докум.	Подпись	Дата	НЕИ-01-09-00-04 409-14-78.92			
Разработ.		Попова			Кронштейн	Лит.	Масса	Масштаб
Проверил		Аверлюкова				И	0,8	1:5
Рук. гр.						Лист	Листов 1	
Н. контр.		Гойхман			Лист 1,6 ГОСТ 19904-74* Ст.3 ГОСТ 16523-70*	ОДЕССКИЙ СТРОЙПРОЕКТ		
Гл. констр.		Гойхман						

Инв. № подл. | Подп. и дата | Взам. инв. № | Инв. № дубл. | Подп. и дата

25283-14 27

Развертка

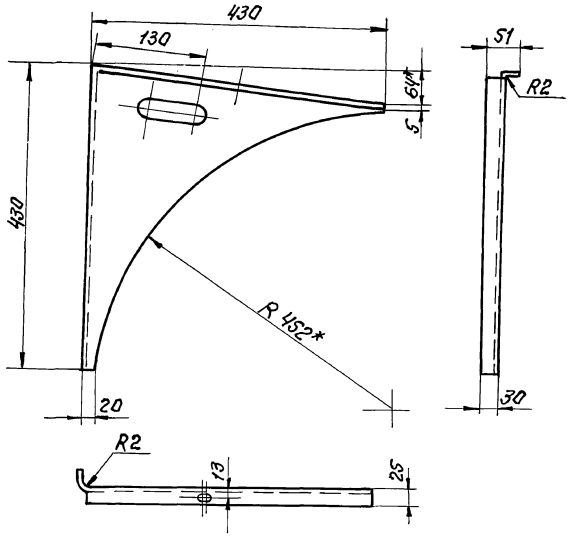

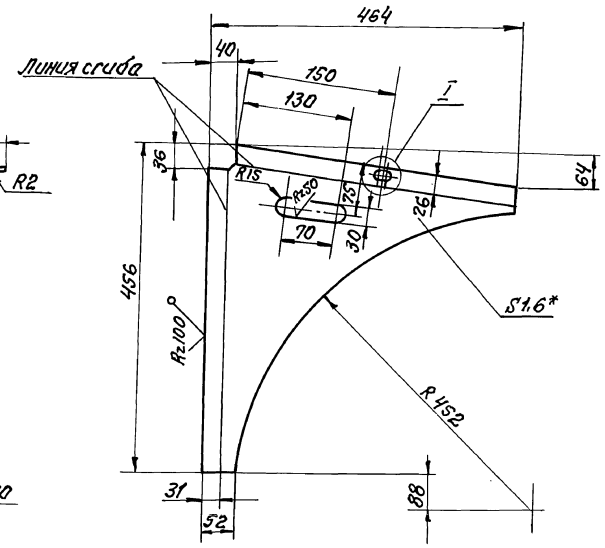

*Размеры для справок.

I
1:2
повернуто

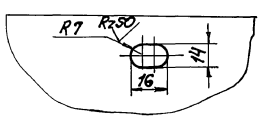

					НЕИ-01-09-00-03			
Изм.	Лист	№ докум.	Подп.	Дата	Кронштейн	Лит.	Масса	Масштаб
Разраб.		Попова				И	1,5	1:5
Провер.		Авраменкова				Лист	Листов 1	
Рук. гр.								
Н. контр.		Гойхман			Лист 1.6 ГОСТ 19904-74* Ст.3 ГОСТ 16523-70*	ОДЕССКИЙ СТРОЙПРОЕКТ		
Гл. констр.		Гойхман						

Развертка

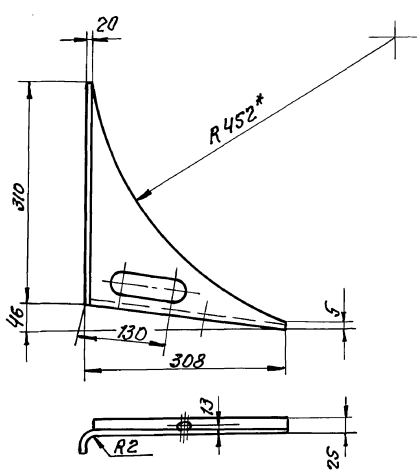

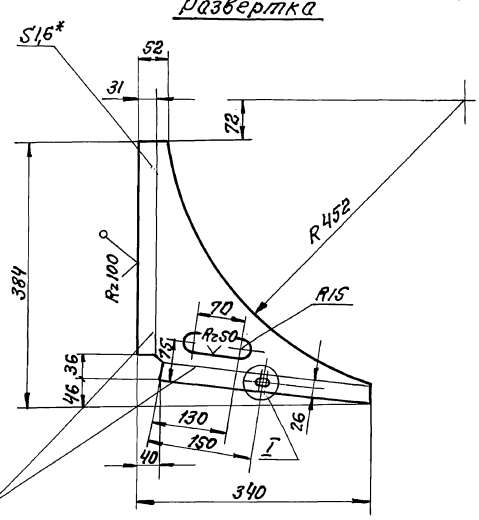

I
1:2
повернуто

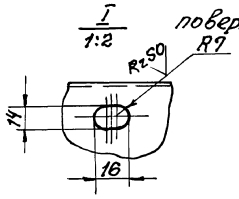

*Размеры для справок.

					НЕИ-01-09-00-05 409-14-78.92			
Изм.	Лист	№ докум.	Подп.	Дата	Кронштейн	Лит.	Масса	Масштаб
Разраб.		Попова				И	0,8	1:5
Провер.		Авраменкова				Лист	Листов 1	
Рук. гр.								
Н. контр.		Гойхман			Лист 1.6 ГОСТ 19904-74* Ст.3 ГОСТ 16523-70*	ОДЕССКИЙ СТРОЙПРОЕКТ		
Гл. констр.		Гойхман						

Альбом 10 ч.2

25283-14 28

Инв. № подл. | Подп. и дата | Взам. инв. № | Инв. № дубл. | Подп. и дата | Инв. № подл. | Подп. и дата

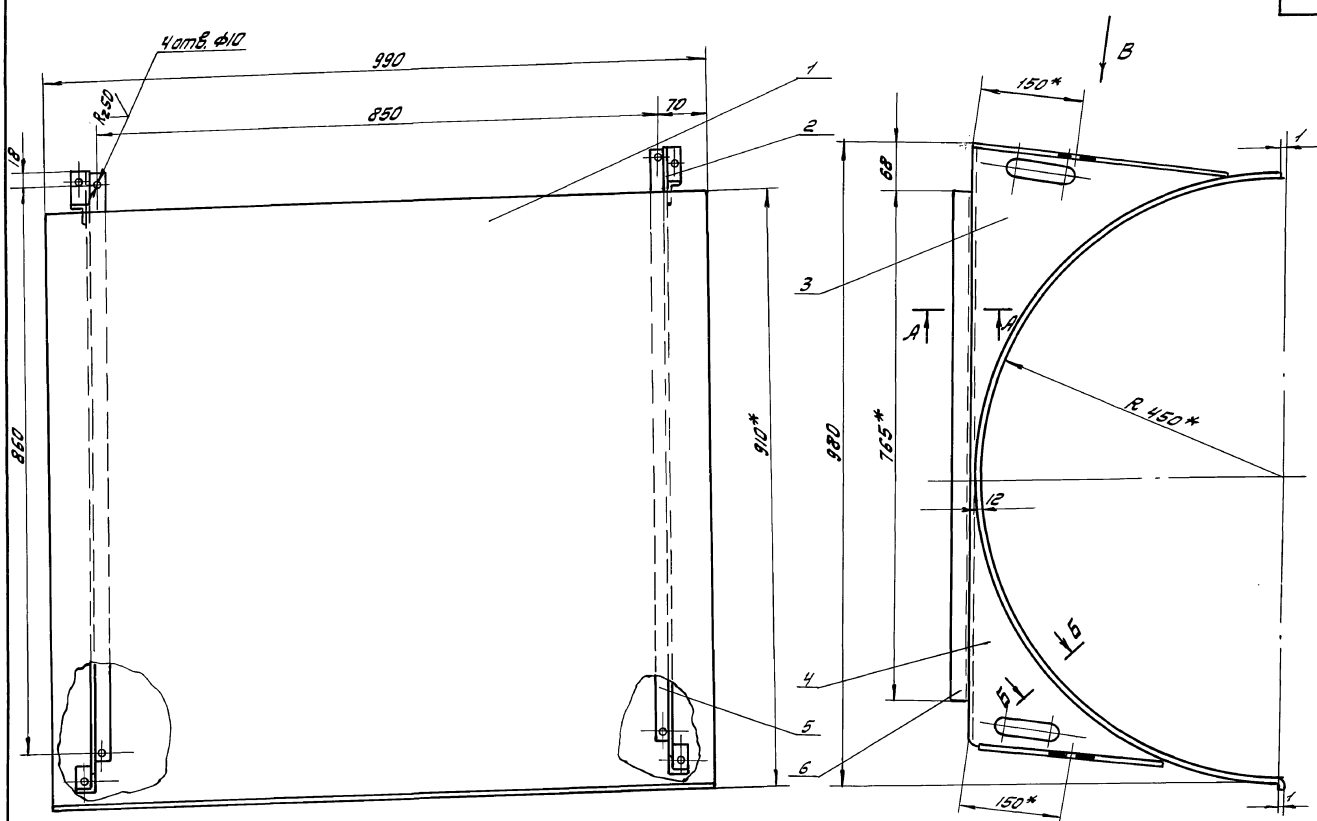

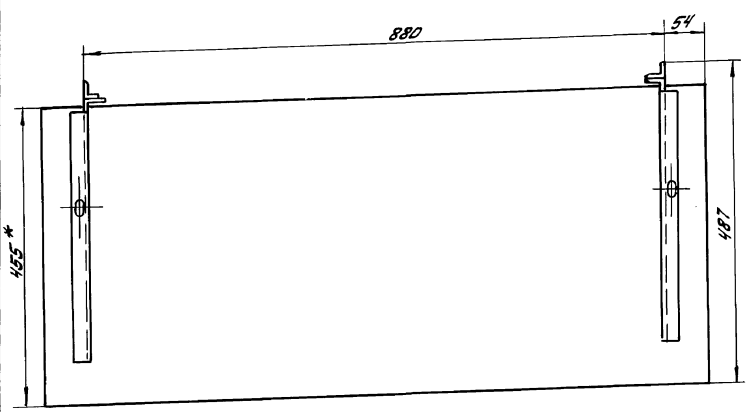

Б-Б Повернуто
1:1

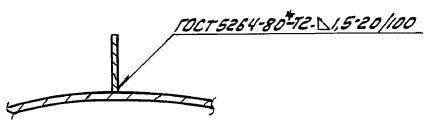

А-А
1:1

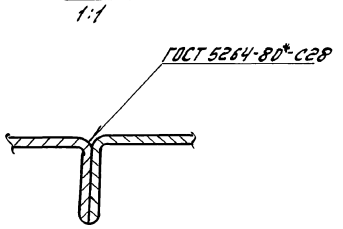

Вид В повернуто
1:2

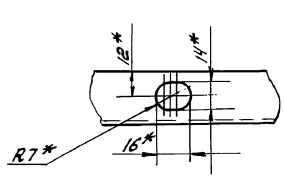

1. Выбоины, вмятины и коробление не допускаются.
2. *Размеры для справок.
3. Грунтовать ХС-010. Красить эмалью ПВХ-512 ТУМХП 3560-52 в цвет основного технологического оборудования.

					НЕЦ-01-10-00-00СБ 409-14-78.92		
Изм.	Лист	№ докум.	Подп.	Дата	Отражатель сборочный чертеж	Лит	Масса / Масштаб
Разработ.		Попова				И	23 / 1:5
Провер.		Авраменкова				Лист	Листов 1
Рук. гр.							
Н. контр.		Гойхман				ОДЕССКИЙ СТРОЙПРОЕКТ	
Гл. констр.		Гойхман					

Прилуцкая

Инв. № подл. | Подп. и дата | Взам. инв. № | Инв. № дубл. | Подп. и дата

25283-14 29

Альбом 10 ч.2

НЕИ-01-05-00-01

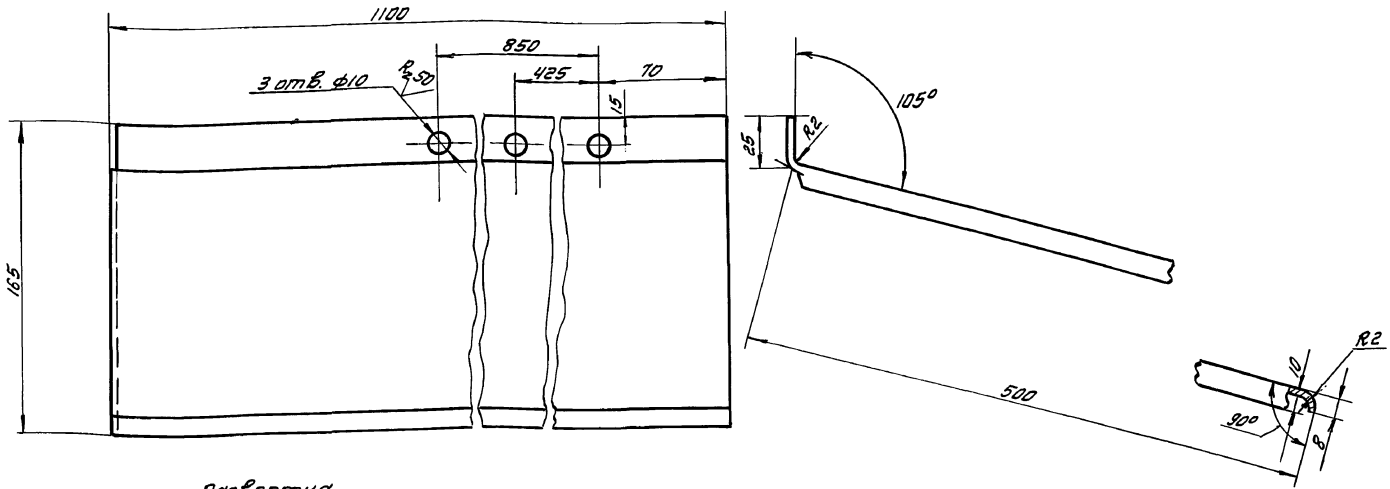

Развертка
1:10

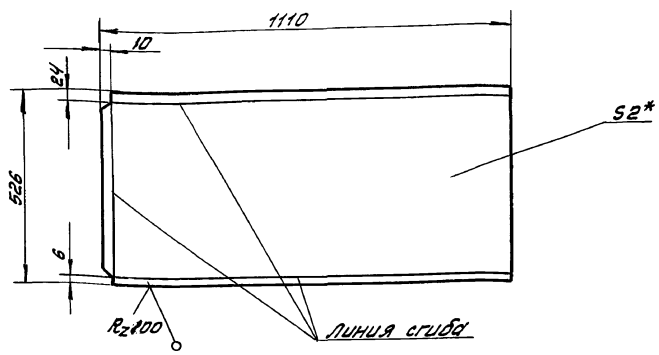

1.* Размеры для справок
2. Выбоины, вмятины и коробление не допускаются.
3. Допуск смещения осей отверстий от номинального расположения 0,5 мм.

Изм. Лист	№ докум.	Подпись	Дата	НЕИ-01-05-00-01	Лит	Масса	Масштаб
Разработ.	Попова			Лист	И	9	1:2
Провер.	Аверлюкова				Лист	Листов 1	
Рук. гр.							
Н. контр.	Гойхман			Лист 2 ГОСТ 19904-74* Ст. 3 ГОСТ 16523-70*	ОДЕССКИЙ СТРОЙПРОЕКТ		
Гл. констр.	Гойхман						

Инв. № подл. | Подп. и дата | Взам. инв. № | Инв. № дубл. | Подп. и дата

НЕИ-01-09-00-06

R_z200

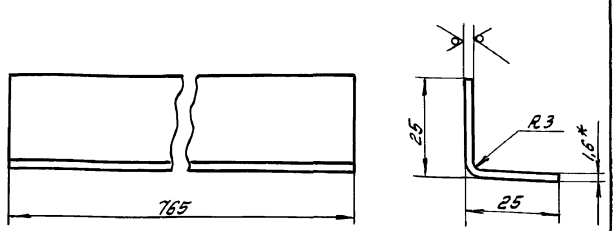

1.* Размеры для справок.
2. Ширина развертки - 46 мм

Изм. Лист	№ докум.	Подп.	Дата	НЕИ-01-09-00-06	Лит	Масса	Масштаб
Разработ.	Попова			Уголок	И	0,45	1:1
Провер.	Аверлюкова				Лист	Листов 1	
Рук. гр.							
Н. контр.	Гойхман			Лист 1.6 ГОСТ 19904-74* Ст. 3 ГОСТ 16523-70*	ОДЕССКИЙ СТРОЙПРОЕКТ		
Гл. констр.	Гойхман						

Формат	Зона	Поз.	Обозначение	Наименование	К-во	Примечание
				Документация		
А2			НЕИ-01-10-00-00СБ	Сборочный чертеж		
				Детали		
А3		1	НЕИ-01-10-00-01	Лист	1	
А3		2	НЕИ-01-09-00-02	Кронштейн	1	
А3		3	НЕИ-01-09-00-03	Кронштейн	1	
А3		4	НЕИ-01-09-00-04	Кронштейн	1	
А3		5	НЕИ-01-09-00-05	Кронштейн	1	
А4		6	НЕИ-01-09-00-06	Уголок	2	

Изм. Лист	№ докум.	Подп.	Дата	НЕИ-01-10-00-00 409-14-78.92	Лит	Лист	Листов
Разраб.	Попова			Отражатель	И		1
Провер.	Аверлюкова				ОДЕССКИЙ СТРОЙПРОЕКТ		
Рук. гр.							
Н. контр.	Гойхман						
Гл. констр.	Гойхман						

Прилуцкая

25283-14 30

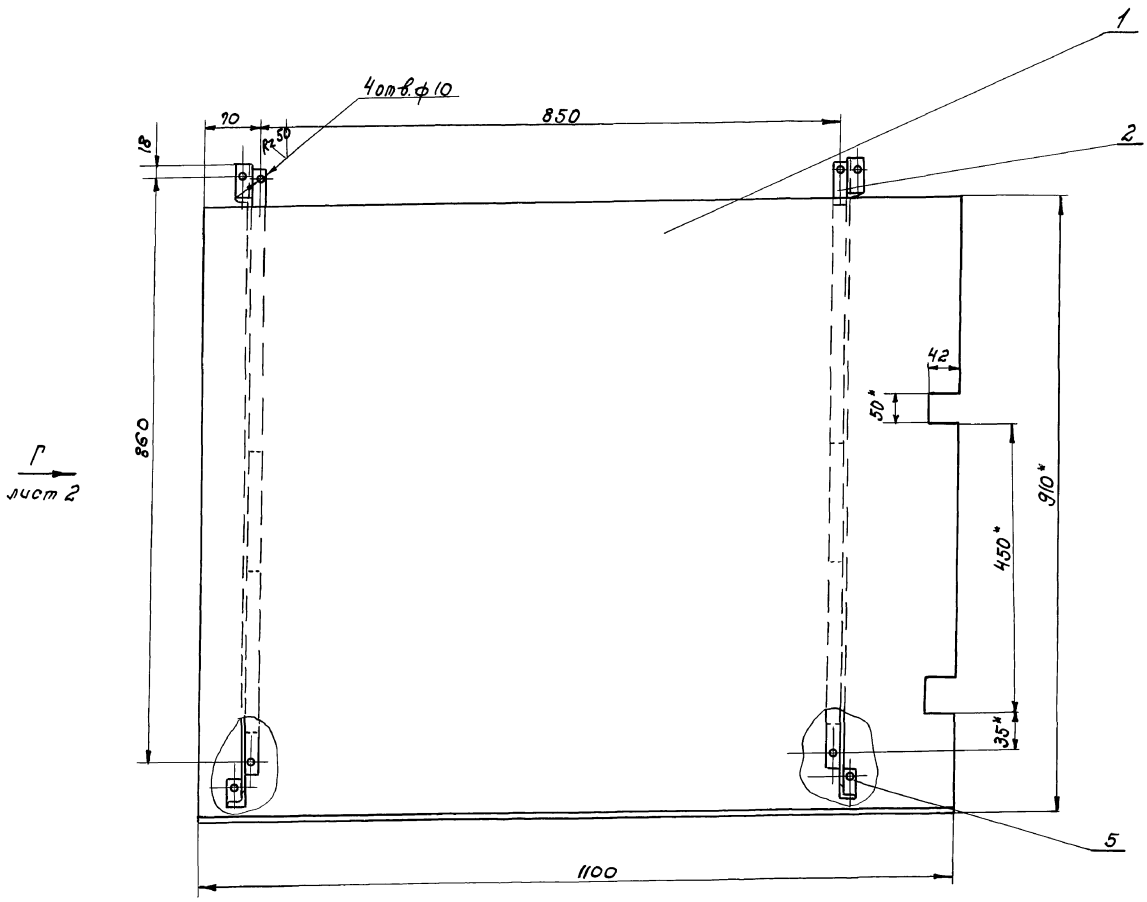

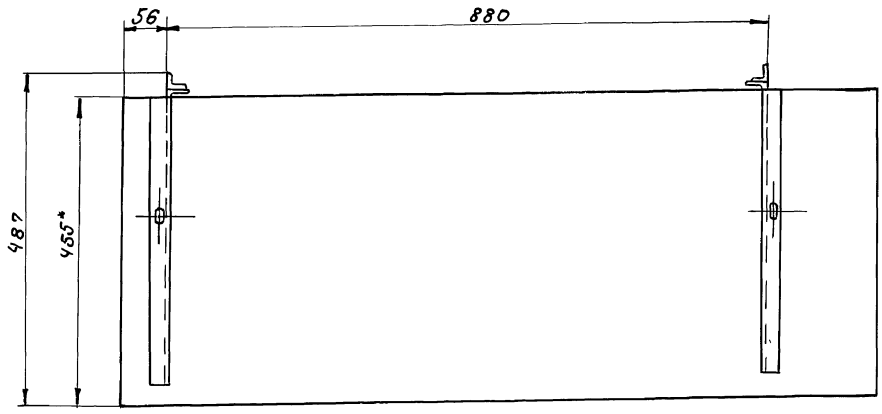

				НЕИ-01-11-00-00СБ 409-14-78.92		
Изм. Лист	№ докум.	Подп.	Дата	Отражатель. Сборочный чертеж	Лит.	Масса / Масштаб
Разработ.	Полова				И	25 / 1:5
Проверил	Абрамлюкова				Лист 1	Листов 2
Рук. гр.					ОДЕССКИЙ СТРОЙПРОЕКТ	
Н. контр.	Гойхман					
Гл. констр.	Гойхман					

Инв. № подл. | Подп. и дата | Взам. инв. № | Инв. № дубл. | Подп. и дата

25283-14 31

Вид Г лист 1
1:5

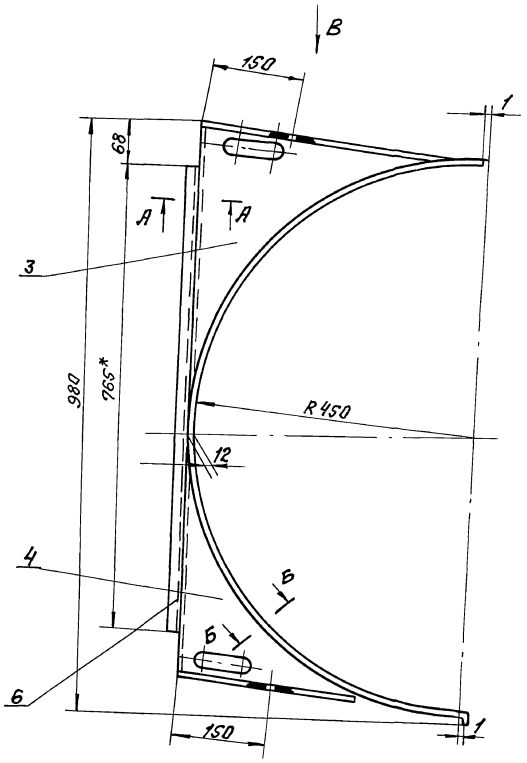

А-А
1:1

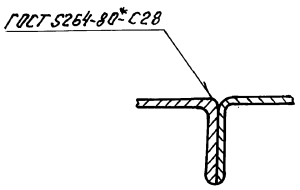

Б-Б повернуто
1:1



1. Выбоины, вмятины и коробление не допускаются.
2. * Размеры для справок.
3. Наружную поверхность шпатлевать ХВ-005 грунтовать ХС-010.

Внутреннюю поверхность грунтовать ХС-010 красить эмалью ПХВ-512 ТУМХП 3560-82, цветом соответствующего - цвету основного технологического оборудования.

Вид В
1:2

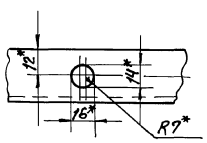

				НЕИ-01-11-00-00СБ 409-14-78.92			
Изм. Лист	№ докум.	Подп.	Дата				
Разраб.	Попова			Отражатель	Лит.	Масса	Масштаб
Провер.	Аверлюкова			Сборочный чертеж	И	—	—
Рук. гр.					Лист 2	Листов 2	
Н. контр.	Гойхман				ОДЕССКИЙ СТРОЙПРОЕКТ		
Гл. констр.	Гойхман						

Инв. № подл. | Подп. и дата | Взам. инв. № | Инв. № дубл. | Подп. и дата

25283-14 32

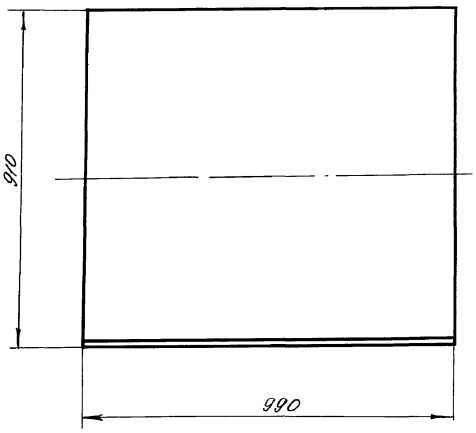

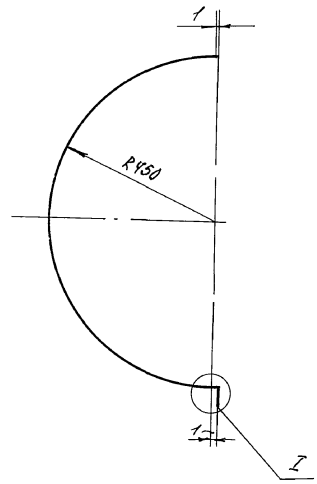

I
1:1

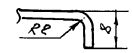

Развертка

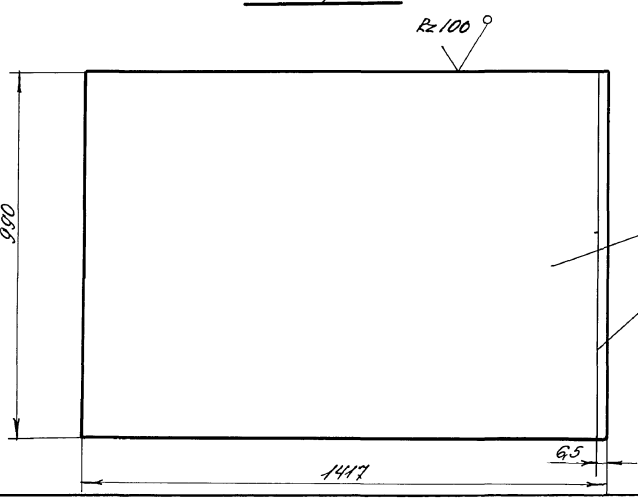

* Размеры для справок.

					НЕЦ-01-10-00-01			
Изм.	Лист	№ докум.	Подп.	Дата	Лист	Лит.	Масса	Масштаб
Разраб.		Попова				Ц	17,5	1:10
Проверил		Авертокова				Лист	Листов 1	
Рук. гр.								
Н. контр.		Гойхман			Лист 1.6 ГОСТ 19904-74* Ст3 ГОСТ 16523-70*	ОДЕССКИЙ СТРОЙПРОЕКТ		
Гл. констр.		Гойхман						

Инв. № подл. | Подп. и дата | Взам. инв. № | Инв. № дубл. | Подп. и дата

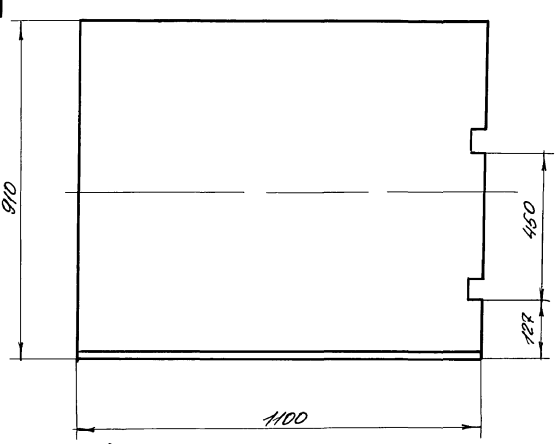

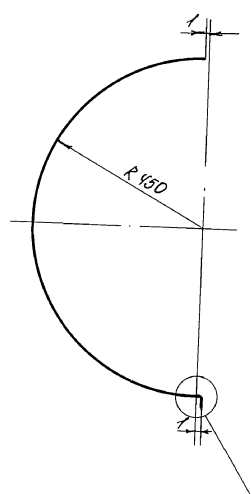

I
1:1

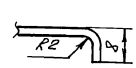

Развертка

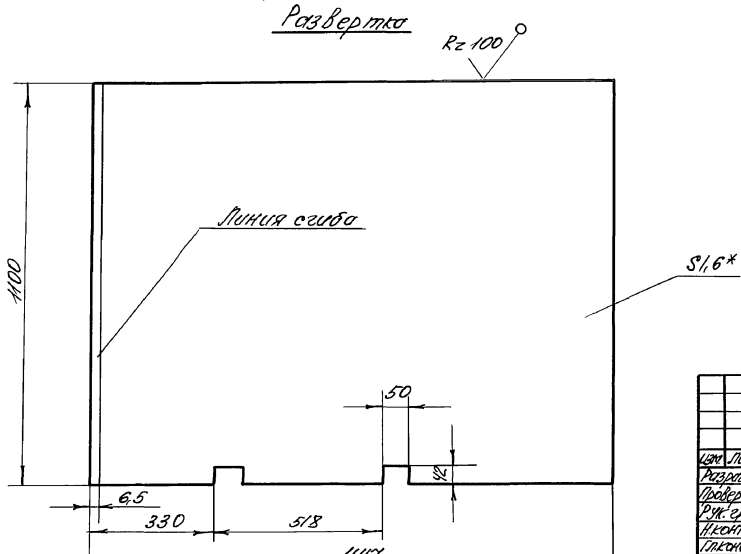

* Размеры для справок.

					НЕЦ-01-11-00-01 409-14-78.92			
Изм.	Лист	№ докум.	Подп.	Дата	Лист	Лит.	Масса	Масштаб
Разраб.		Попова				Ц	19,3	1:10
Проверил		Авертокова				Лист	Листов 1	
Рук. гр.								
Н. контр.		Гойхман			Лист 1.6 ГОСТ 19904-74* Ст3 ГОСТ 16523-70*	ОДЕССКИЙ СТРОЙПРОЕКТ		
Гл. констр.		Гойхман						

Инв. № подл. | Подп. и дата | Взам. инв. № | Инв. № дубл. | Подп. и дата

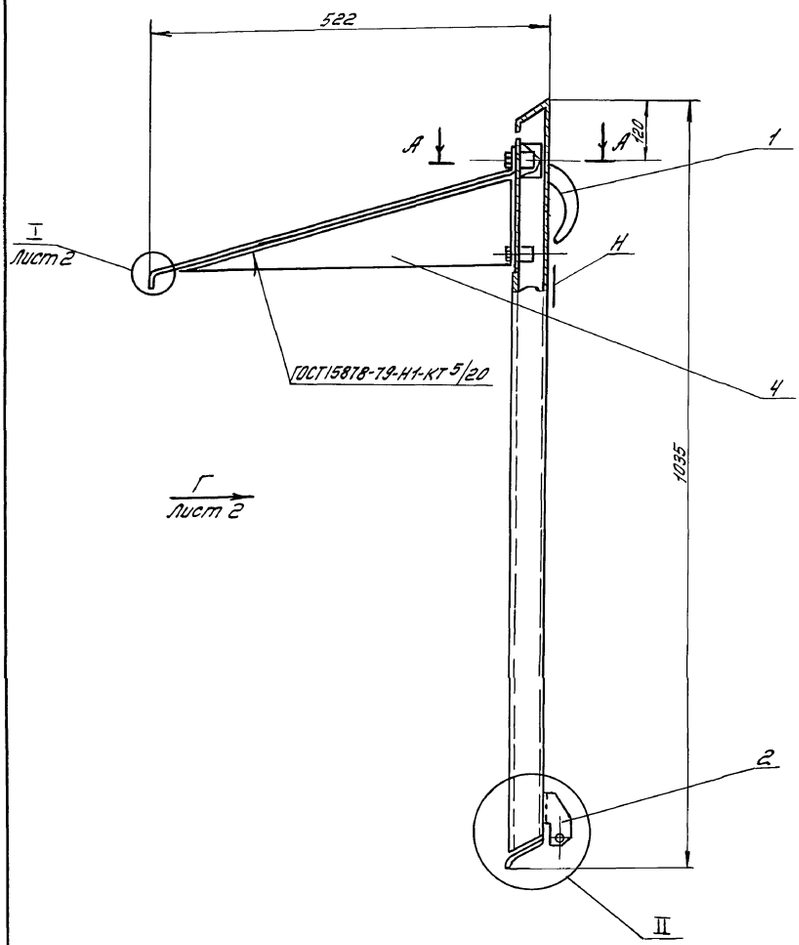

II
1:1

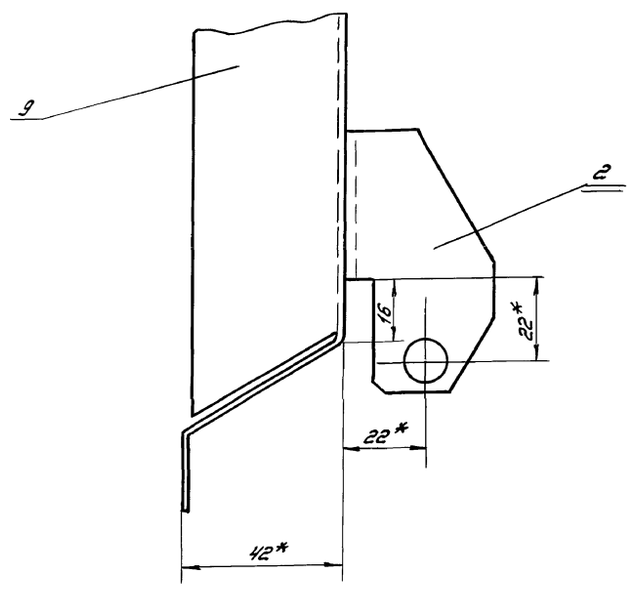

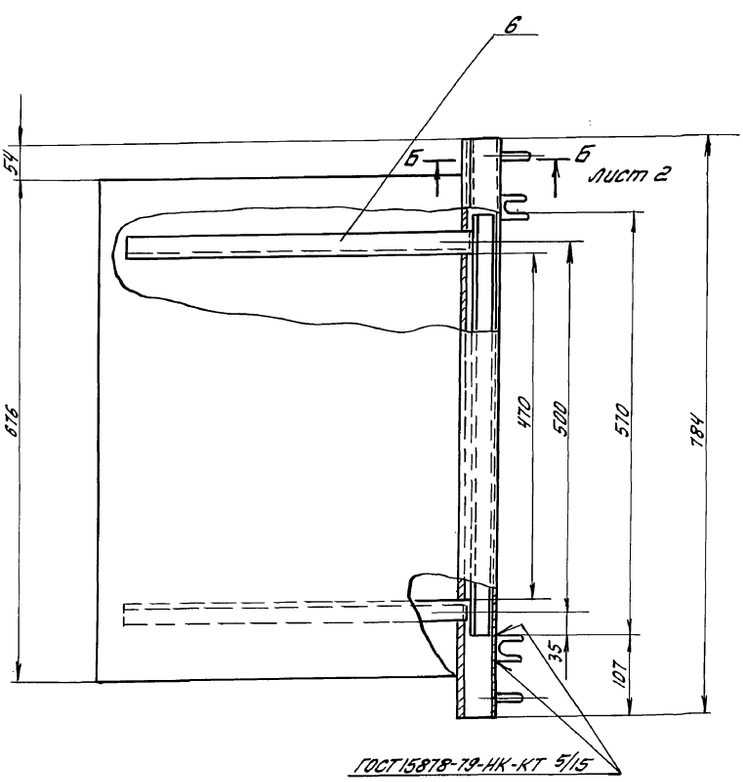

А-А
1:1

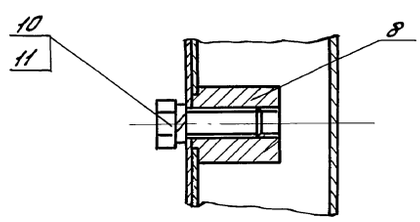

1. Выбоины, вмятины и коробление не допускаются
2. *размеры для справок.
3. Наружную поверхность „Н" шпатлевать ХВ-005, грунтовать ХС-010.
Внутреннюю поверхность грунтовать ХС-010.
Красить эмалью ПХВ-512 ТУМХП 3560-52 цветом соответствующего цвету основного технологического оборудования.

					НЕИ-01-12-00-00СБ 409-14-78.92			
Изм.	Лист	№ докум.	Подп.	Дата	Люк Сборочный чертеж	Лит.	Масса	Масштаб
Разработ.		Попова				И	17,4	1:5
Провер.		Аверьянова				Лист 1	Листов 2	
Рук. гр.								
Н. контр.		Гойхман				ОДЕССКИЙ СТРОЙПРОЕКТ		
Гл. констр.		Гойхман						

Инв. № подл. | Подп. и дата | Взам. инв. № | Инв. № дубл. | Подп. и дата

25283-14 34

Копировал

Вид 1 лист 1
1:5

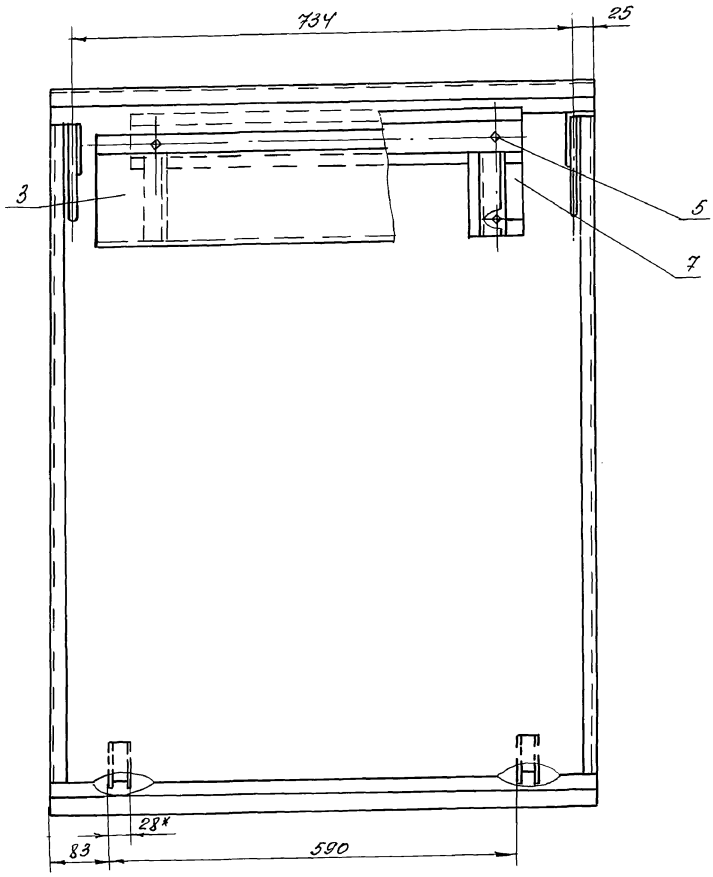

Вид В
1:1

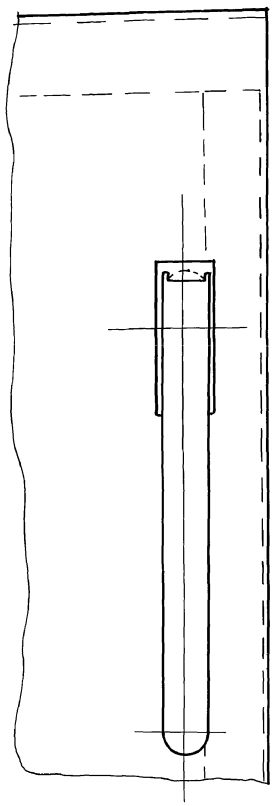

Б-Б лист 1
1:1

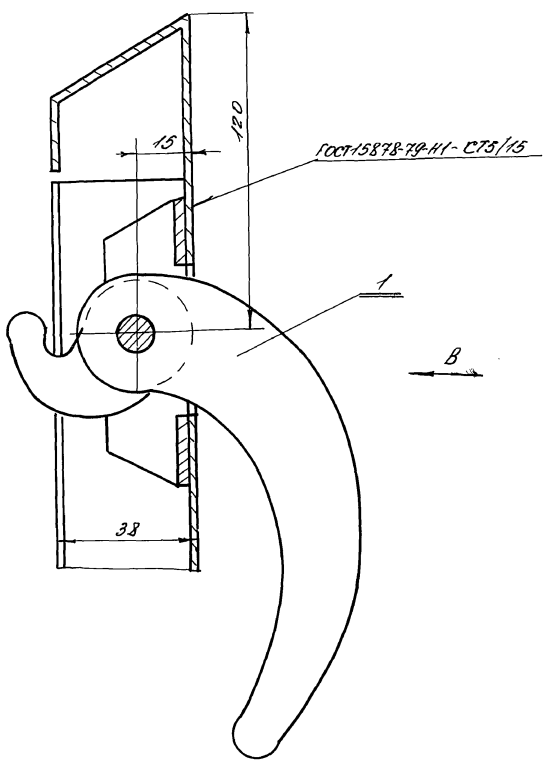

I лист 1
2:1

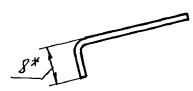

					НЕИ-01-12-00-00 СБ 409-14-78.92		
Изм.	Лист	№ докум.	Подп.	Дата	Люк Сборочный чертеж	Лит.	Масса	Масштаб
Разраб.		Попова				И	—	—
Проверил		Андрюкова				Лист 2	Листов 2	
Рук. гр.								
Н. контр.		Гойхман				ОДЕССКИЙ СТРОЙПРОЕКТ		
Гл. констр.		Гойхман						

Инв. № подл. | Подп. и дата | Взам. инв. № | Инв. № дубл. | Подп. и дата

25283-14 35

Формат	Зона	Поз.	Обозначение	Наименование	К-во	Примечание
				Документация		
*			НЕИ-01-12-00-00СБ	Сборочный чертеж		*А2х2
				Сборочные единицы		
А4		1	НЕИ-01-12-01-00	Рукоятка	2	
				Детали		
А3		2	НЕИ-01-12-00-01	Кронштейн	1	
А3		3	НЕИ-01-12-00-02	Лоток	2	
А3		4	НЕИ-01-12-00-03	Кронштейн	1	
А3		5	НЕИ-01-12-00-04	Кронштейн	1	
А3		6	НЕИ-01-12-00-05	Кронштейн	1	
А3		7	НЕИ-01-12-00-06	Ребро	2	
А3		8	НЕИ-01-12-00-07	Бобышка	2	
А2		9	НЕИ-01-12-00-08	Люк	1	
				Стандартные изделия		
		10		Болт М8х30		
				ГОСТ 7798-70*	4	0,07кг
		11		Шайба 8Б5 Г		
				ГОСТ 6402-70*	4	0,001кг

Инв.№ подл. | Подп. и дата | Взам. инв.№ | Инв.№ дубл. | Подп. и дата

Изм.	Лист	№ докум.	Подп.	Дата
Разраб.		Попова		
Провер.		Авертюкова		
Рук. гр.				
Н. контр.		Гойхман		
Гл. констр.		Гойхман		

НЕИ-01-12-00-00

Люк

Лит.	Лист	Листов
И		1

ОДЕССКИЙ СТРОЙПРОЕКТ

Формат	Зона	Поз.	Обозначение	Наименование	К-во	Примечание
				Документация		
А2			НЕИ-01-12-01-00СБ	Сборочный чертеж		
				Детали		
А4		1	НЕИ-01-12-01-01	Кронштейн	1	
А4		2	НЕИ-01-12-01-02	Крюк	1	
А4		3	НЕИ-01-12-01-03	Полоз	1	
А3		4	НЕИ-01-12-01-04	Рукоятка	1	
				Стандартные изделия		
		5		Шплинт 3,2х20		
				ГОСТ 397-79*	1	0,001кг
		6		Шайба 12		
				ГОСТ 11371-78*	1	0,006кг

Инв.№ подл. | Подп. и дата | Взам. инв.№ | Инв.№ дубл. | Подп. и дата

Изм.	Лист	№ докум.	Подп.	Дата
Разраб.		Попова		
Провер.		Авертюкова		
Рук. гр.				
Н. контр.		Гойхман		
Гл. констр.		Гойхман		

НЕИ-01-12-01-00

Рукоятка

Лит.	Лист	Листов
И		1

ОДЕССКИЙ СТРОЙПРОЕКТ

Альбом 10 ч.2

99

Формат	Зона	Поз.	Обозначение	Наименование	К-во	Примечание
				Документация		
*			НЕИ-01-13-00-00СБ	Сборочный чертеж		*А2х2
				Сборочные единицы		
А4		1	НЕИ-01-12-01-00	Рукоятка	2	
				Детали		
А3		2	НЕИ-01-13-00-01	Лист	1	
А2		3	НЕИ-01-13-00-02	Кронштейн	1	
А2		4	НЕИ-01-13-00-03	Кронштейн	1	
А4		5	НЕИ-01-13-00-04	Уголок	2	
А3		6	НЕИ-01-13-00-05	Лист	1	
А4		7	НЕИ-01-12-00-01	Кронштейн	2	
А4		8	НЕИ-01-12-00-04	Кронштейн	2	
А2		9	НЕИ-01-12-00-08	Люк	1	

25283-14 36

Инв.№ подл. | Подп. и дата | Взам. инв.№ | Инв.№ дубл. | Подп. и дата

Изм.	Лист	№ докум.	Подп.	Дата
Разраб.		Попова		
Провер.		Авертюкова		
Рук. гр.				
Н. контр.		Гойхман		
Гл. констр.		Гойхман		

НЕИ-01-13-00-00

Люк

Лит.	Лист	Листов
И		1

ОДЕССКИЙ СТРОЙПРОЕКТ

Формат	Зона	Поз.	Обозначение	Наименование	К-во	Примечание
				Документация		
А2			НЕИ-01-11-00-00СБ	Сборочный чертеж		
				Детали		
А2		1	НЕИ-01-11-00-01	Лист	1	
А3		2	НЕИ-01-09-00-02	Кронштейн	1	
А3		3	НЕИ-01-09-00-03	Кронштейн	1	
А3		4	НЕИ-01-09-00-04	Кронштейн	1	
А3		5	НЕИ-01-09-00-05	Кронштейн	1	
А4		6	НЕИ-01-09-00-06	Уголок	2	

Инв.№ подл. | Подп. и дата | Взам. инв.№ | Инв.№ дубл. | Подп. и дата

Изм.	Лист	№ докум.	Подп.	Дата
Разраб.		Попова		
Провери.		Авертюкова		
Рук. гр.				
Н. контр.		Гойхман		
Гл. констр.		Гойхман		

НЕИ-01-11-00-00 409-14-78.92

Отражатель

Лит.	Лист	Листов
И		1

ОДЕССКИЙ СТРОЙПРОЕКТ

НЕИ-01-12-01-03

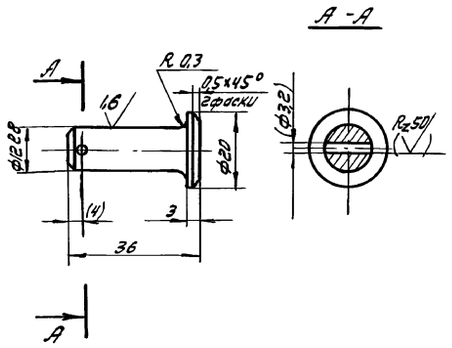

Размеры и шероховатости в скобках — при монтаже.

Изм.	Лист	№ докум.	Подп.	Дата	НЕИ-01-12-01-03	Лит	Масса	Масштаб
Разработ.		Попова			Палец	И	0,035	1:1
Провер.		Аверлюкова				Лист	Листов 1	
Рук. гр.								
Н. контр.		Гойхман			Сталь 20ГОСТ1050-74**	ОДЕССКИЙ СТРОЙПРОЕКТ		
Гл. констр.		Гойхман						

Инв. № подл. | Подп. и дата | Взам. инв. № | Инв. № дубл. | Подп. и дата

НЕИ-01-12-00-01

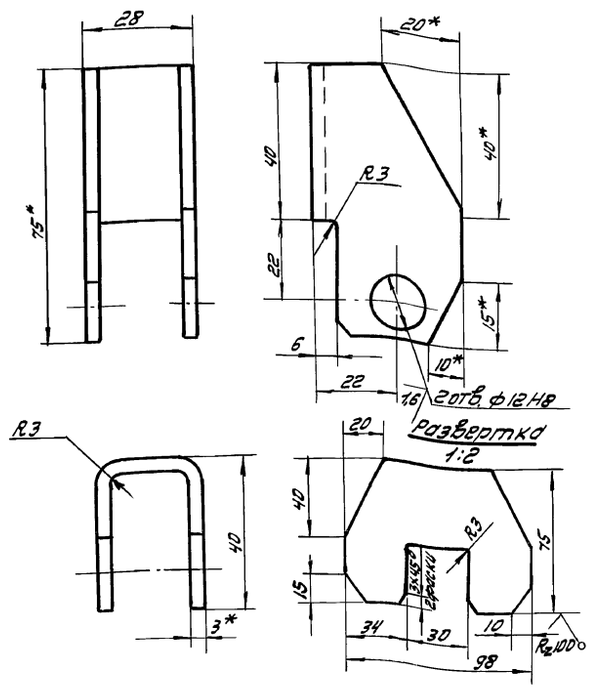

*Размеры для справок

Изм.	Лист	№ докум.	Подп.	Дата	НЕИ-01-12-00-01	Лит	Масса	Масштаб
Разработ.		Попова			Кронштейн	И	0,14	1:1
Провер.		Аверлюкова				Лист	Листов 1	
Рук. гр.								
Н. контр.		Гойхман			Лист 3ГОСТ 19904-74* Ст. 3ГОСТ16523-70*	ОДЕССКИЙ СТРОЙПРОЕКТ		
Гл. констр.		Гойхман						

Инв. № подл. | Подп. и дата | Взам. инв. № | Инв. № дубл. | Подп. и дата

20-00-21-10-ПЭН

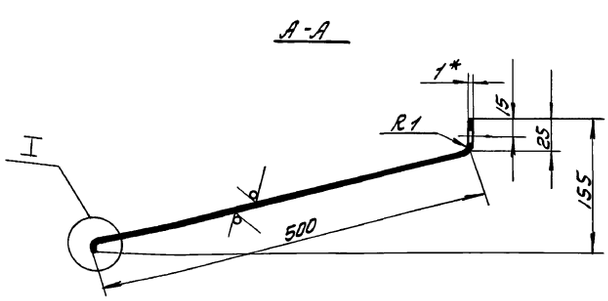

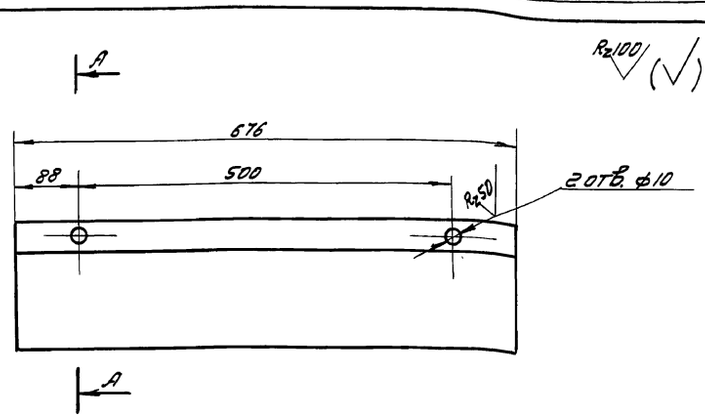

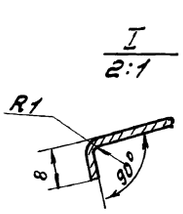

1.* Размеры для справок.

2. Длина развертки 531 мм.

Изм.	Лист	№ докум.	Подп.	Дата	НЕИ-01-12-00-02 409-14-78.92	Лит.	Масса	Масштаб
Разработ.		Попова			Лоток	И	2,8	1:5
Провер.		Аверлюкова				Лист	Листов 1	
Рук. гр.								
Н. контр.		Гойхман			Лист 1ГОСТ 19904-74* Ст. 3ГОСТ16523-70*	ОДЕССКИЙ СТРОЙПРОЕКТ		
Гл. констр.		Гойхман						

Прилуцкая

Инв. № подл. | Подп. и дата | Взам. инв. № | Инв. № дубл. | Подп. и дата

25283-14 37

НЕЦ-01-12-00-03

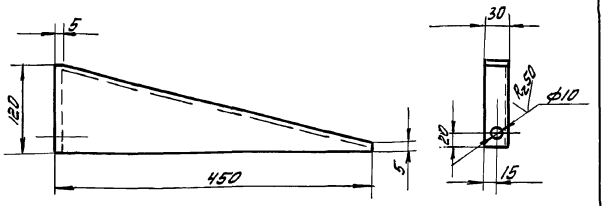

Развертка

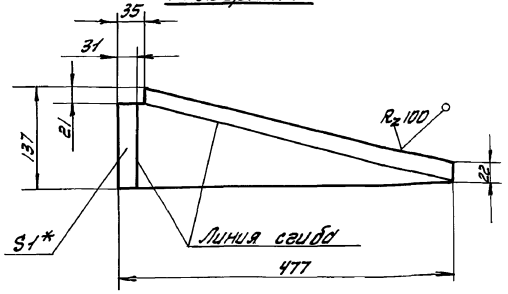

* Размеры для справок

Изм.	Лист	№ докум.	Подп.	Дата	НЕЦ-01-12-00-03			
Разработ.		Попова			Кронштейн	Лит	Масса	Масштаб
Провер.		Аверлюкова				И	0,3	1:5
Рук. гр.						Лист	Листов 1	
Н. контр.		Гойхман			Лист 1 ГОСТ 19904-74* Ст.3 ГОСТ 16523-70*	ОДЕССКИЙ СТРОЙПРОЕКТ		
Гл. констр.		Гойхман						

Инв. N подл. | Подп. и дата | Взам. инв. N | Инв. N дубл. | Подп. и дата

НЕЦ-01-12-00-04

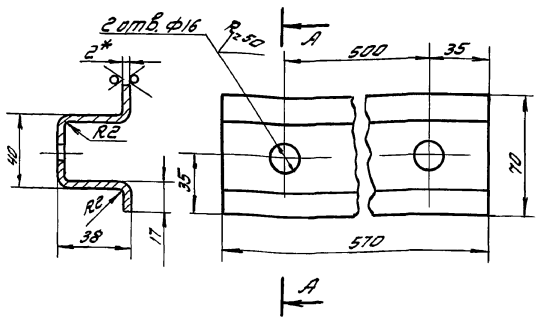

1. Длина развертки - 137 мм.
2.* Размеры для справок.

Изм.	Лист	№ докум.	Подп.	Дата	НЕЦ-01-12-00-04			
Разработ.		Попова			Кронштейн	Лит	Масса	Масштаб
Провер.		Аверлюкова				И	1,2	1:2
Рук. гр.						Лист	Листов 1	
Н. контр.		Гойхман			Лист 2 ГОСТ 19904-74* Ст.3 ГОСТ 16523-70*	ОДЕССКИЙ СТРОЙПРОЕКТ		
Гл. констр.		Гойхман						

Инв. N подл. | Подп. и дата | Взам. инв. N | Инв. N дубл. | Подп. и дата

НЕЦ-01-12-00-05

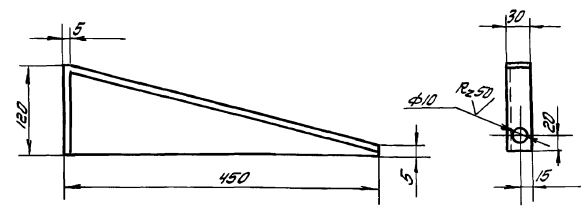

Развертка

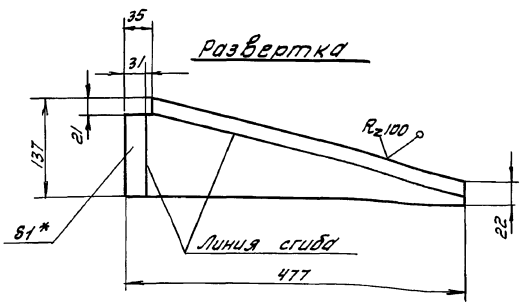

*Размеры для справок

Изм.	Лист	№ докум.	Подп.	Дата	НЕЦ-01-12-00-05			
Разработ.		Попова			Кронштейн	Лит	Масса	Масштаб
Провер.		Аверлюкова				И	0,3	1:5
Рук. гр.						Лист	Листов 1	
Н. контр.		Гойхман			Лист 1 ГОСТ 19904-74* Ст.3 ГОСТ 16523-70*	ОДЕССКИЙ СТРОЙПРОЕКТ		
Гл. констр.		Гойхман						

Инв. N подл. | Подп. и дата | Взам. инв. N | Инв. N дубл. | Подп. и дата

НЕЦ-01-12-00-06

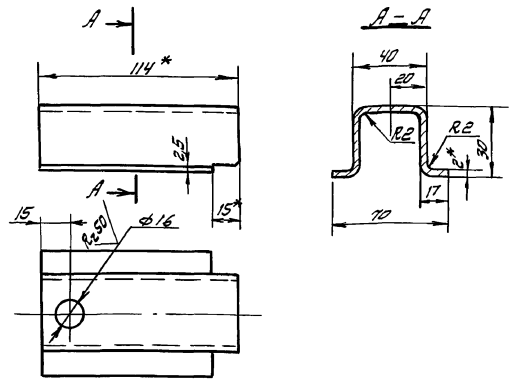

Развертка

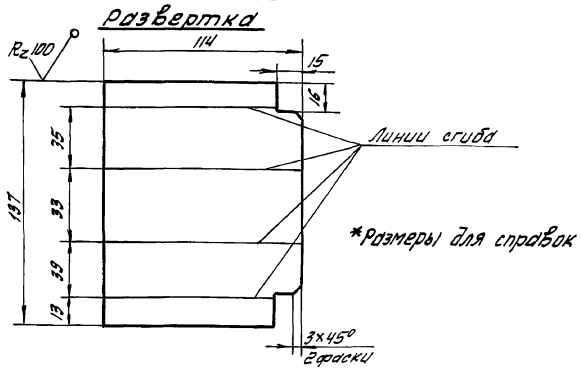

*Размеры для справок

Изм.	Лист	№ докум.	Подп.	Дата	НЕЦ-01-12-00-06 409-14-78.92			
Разработ.		Попова			Ребро	Лит	Масса	Масштаб
Провер.		Аверлюкова				И	0,24	1:2
Рук. гр.						Лист	Листов 1	
Н. контр.		Гойхман			Лист 2 ГОСТ 19904-74* Ст.3 ГОСТ 16523-70*	ОДЕССКИЙ СТРОЙПРОЕКТ		
Гл. констр.		Гойхман						

Довгаль

Инв. N подл. | Подп. и дата | Взам. инв. N | Инв. N дубл. | Подп. и дата

25283-14 38

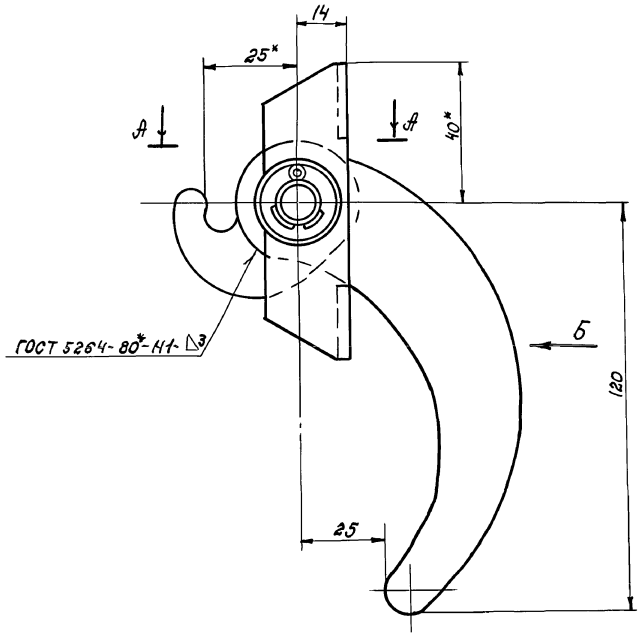

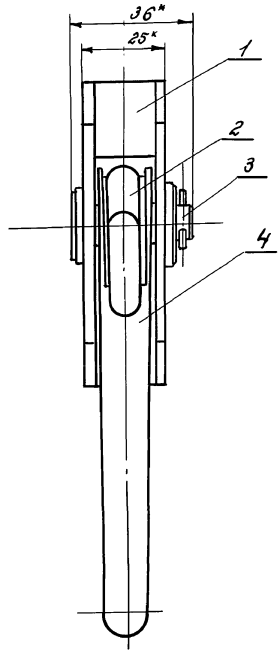

Вид Б

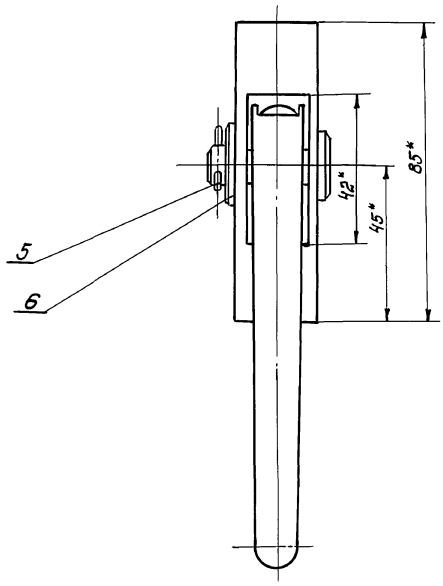

А-А

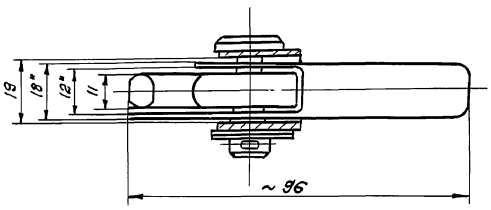

1. При сварке поз. 2, 4 выдержать размер 25.
2* Размеры для справок.

					НЕИ-01-12-01-00СБ 409-14-78.92		
Изм.	Лист	№ докум.	Подп.	Дата	Рукоятка. Сборочный чертеж.	Лит.	Масса	Масштаб
Разработ.		Попова				И	1,3	1:1
Проверил		Мерюкова				Лист	Листов 1	
Рук. гр.								
Н. контр.		Гойхман				ОДЕССКИЙ СТРОЙПРОЕКТ		
Гл. констр.		Гойхман						

Инв. № подл. | Подп. и дата | Взам. инв. № | Инв. № дубл. | Подп. и дата

25283-14 39

Rz100

А-А

Б-Б повернуто

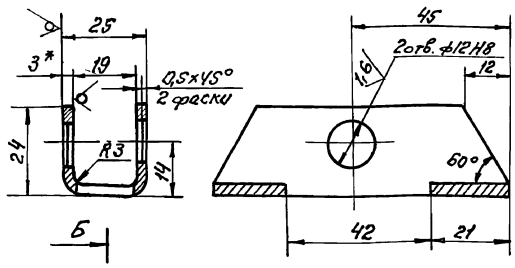

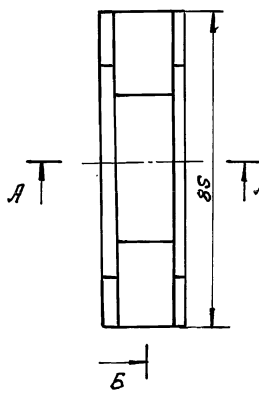

1.* Размеры для справок.

2. Ширина развертки - 63 мм.

Изм.	Лист	№ докум.	Подп.	Дата	НЭИ-01-12-01-01			
Разраб.		Попова			Кронштейн	Лит.	Масса	Масштаб
Провер.		Яверлюкова				Н	0,06	1:1
Рук. гр.						Лист	Листов 1	
Н. контр.		Гойхман			Лист 3 ГОСТ 19904-74* Ст.3 ГОСТ 16523-70*	ОДЕССКИЙ СТРОЙПРОЕКТ		
Гл. констр.		Гойхман						

Инв. № подл. | Подп. и дата | Взам. инв. № | Инв. № дубл. | Подп. и дата

1,6

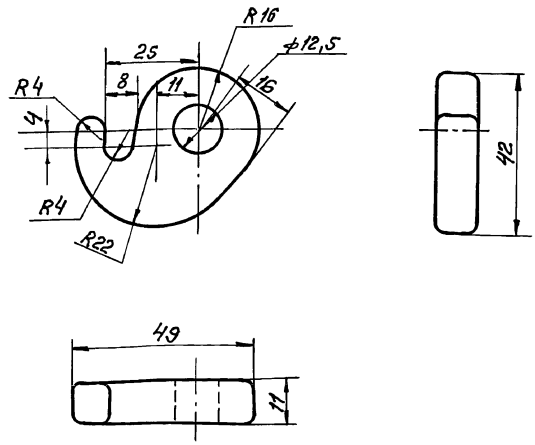

Изм.	Лист	№ докум.	Подп.	Дата	НЭИ-01-12-01-02			
Разраб.		Попова			Крюк	Лит.	Масса	Масштаб
Провер.		Яверлюкова				Н	0,07	1:1
Рук. гр.						Лист	Листов 1	
Н. контр.		Гойхман			Сталь 35 ГОСТ 1050-74**	ОДЕССКИЙ СТРОЙПРОЕКТ		
Гл. констр.		Гойхман						

Инв. № подл. | Подп. и дата | Взам. инв. № | Инв. № дубл. | Подп. и дата

1,6

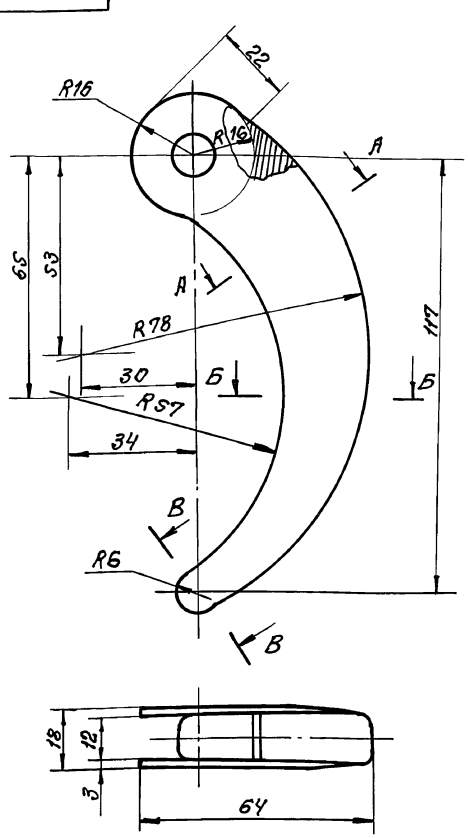

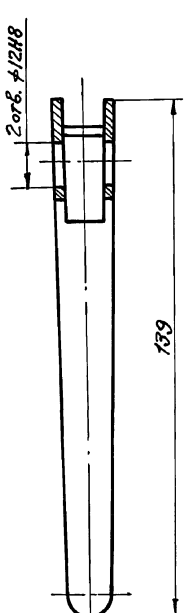

А-А повернуто

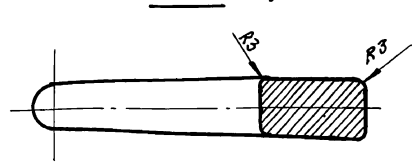

Б-Б

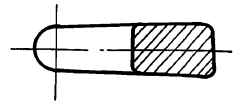

В-В повернуто



* Размеры для справок

Изм.	Лист	№ докум.	Подп.	Дата	НЭИ-01-12-01-04 409-14-78.92			
Разраб.		Попова			Рукоятка	Лит.	Масса	Масштаб
Провер.		Яверлюкова				Н	1	1:1
Рук. гр.						Лист	Листов 1	
Н. контр.		Гойхман			Ст.3кп ГОСТ 380-71**	ОДЕССКИЙ СТРОЙПРОЕКТ		
Гл. констр.		Гойхман						

25283-14 40

Инв. № подл. | Подп. и дата | Взам. инв. № | Инв. № дубл. | Подп. и дата

Альбом 10 4.2

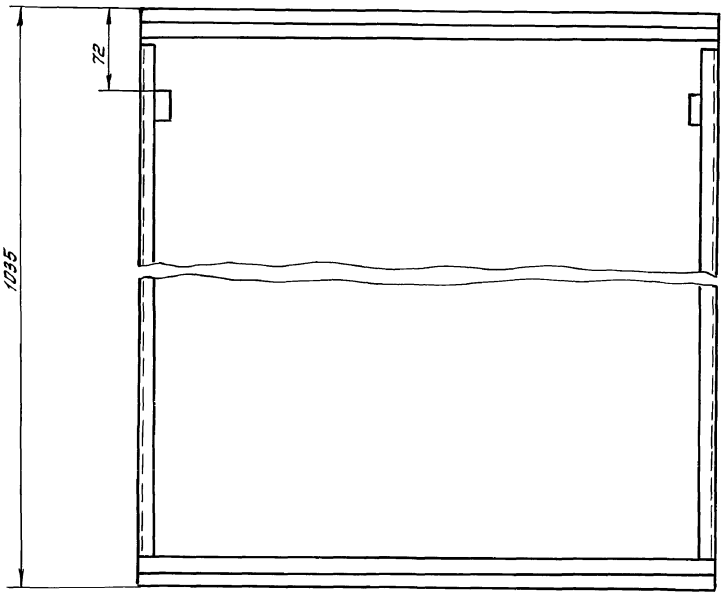

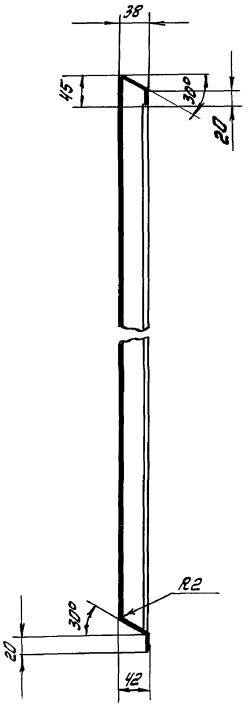

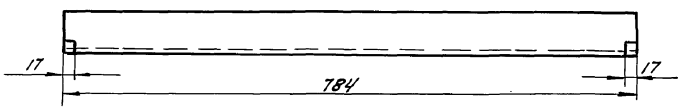

Развертка

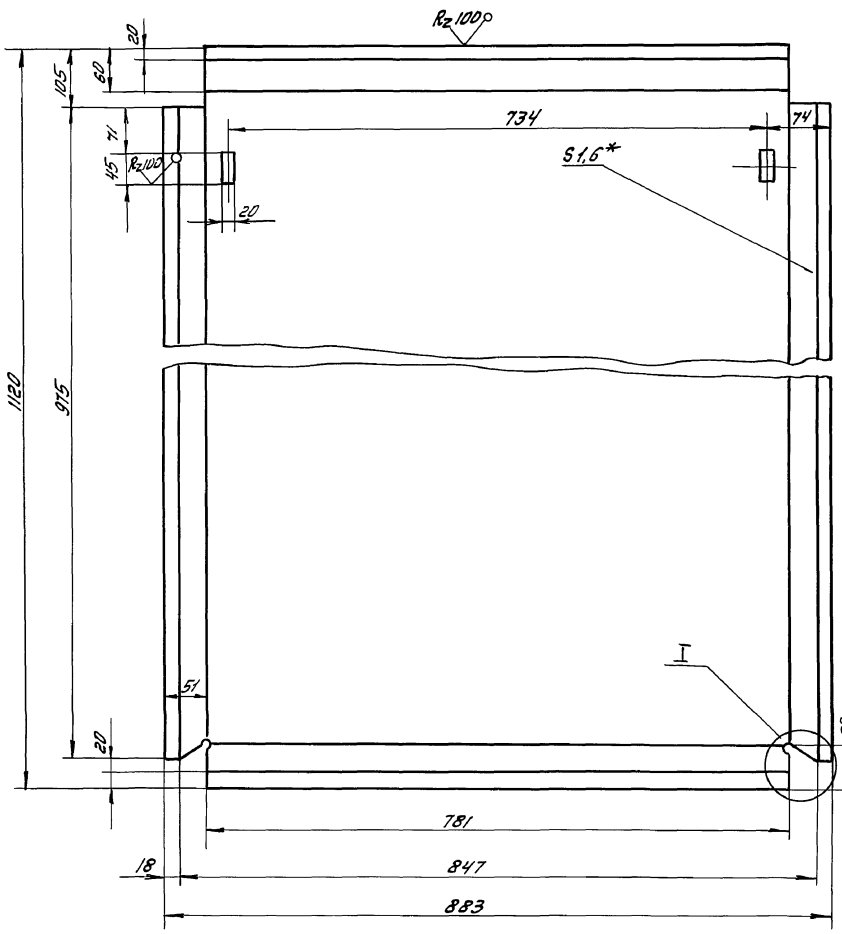

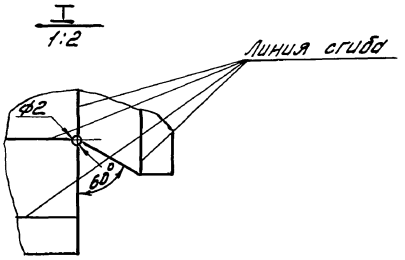

*Размеры для справок.

					НЕЦ-01-12-00-08 409-14-78.92		
Изм.	Лист	№ докум	Подп.	Дата	Люк	Лит	Масса	Масштаб
Разработ		Попова				И	12.3	1:5
Провер.		Аверлукова				Лист	Листов 1	
Рук. гр.								
Н. контр.		Гойхман			Лист 1.6 ГОСТ 19904-74* Ст. 3 ГОСТ 16523-70*	ОДЕССКИЙ СТРОЙПРОЕКТ	
Гл. констр.		Гойхман					

Добгалб

25283-14 41

Инв. № подл. | Подп. и дата | Взам. инв. № | Инв. № дубл. | Подп. и дата

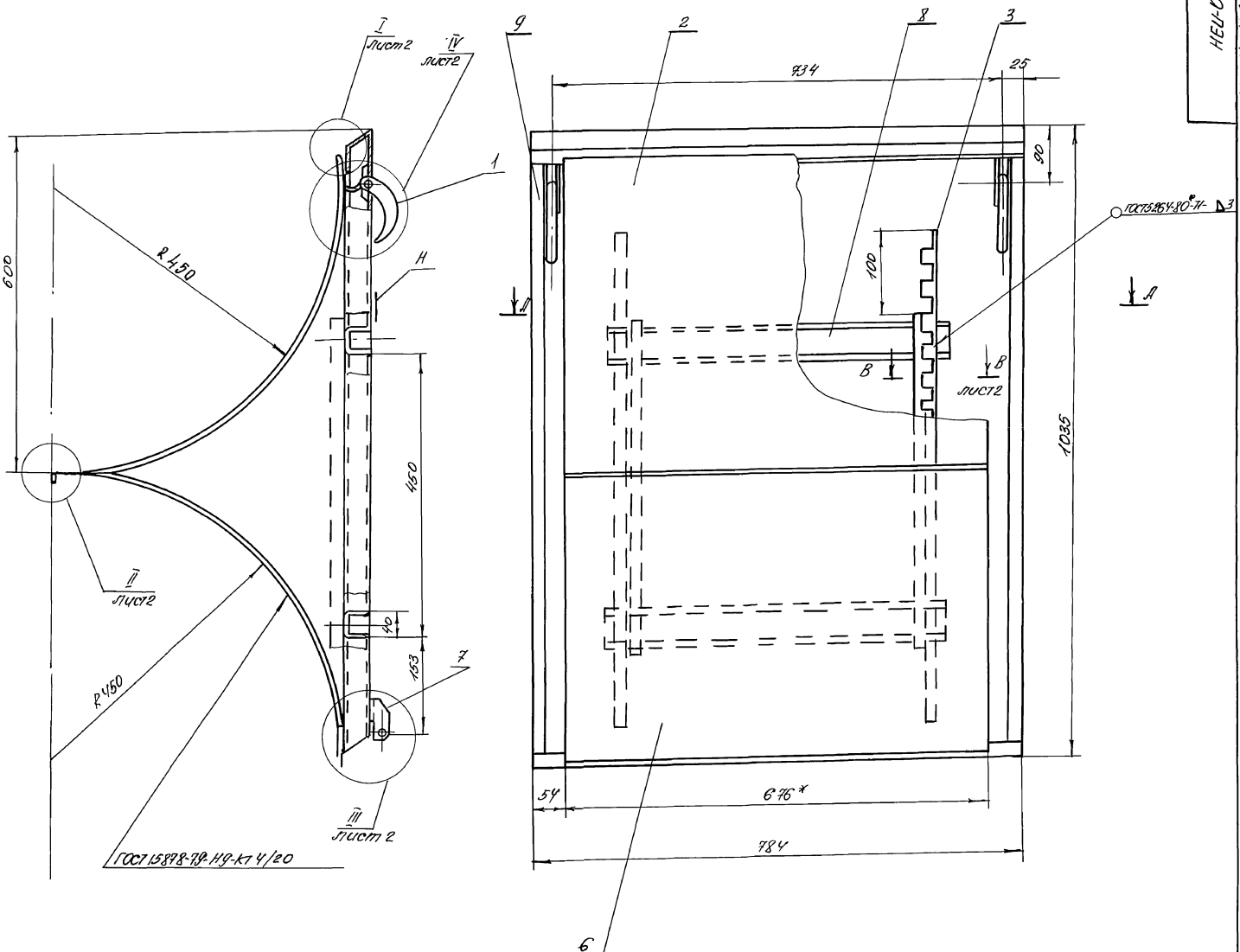

А-А

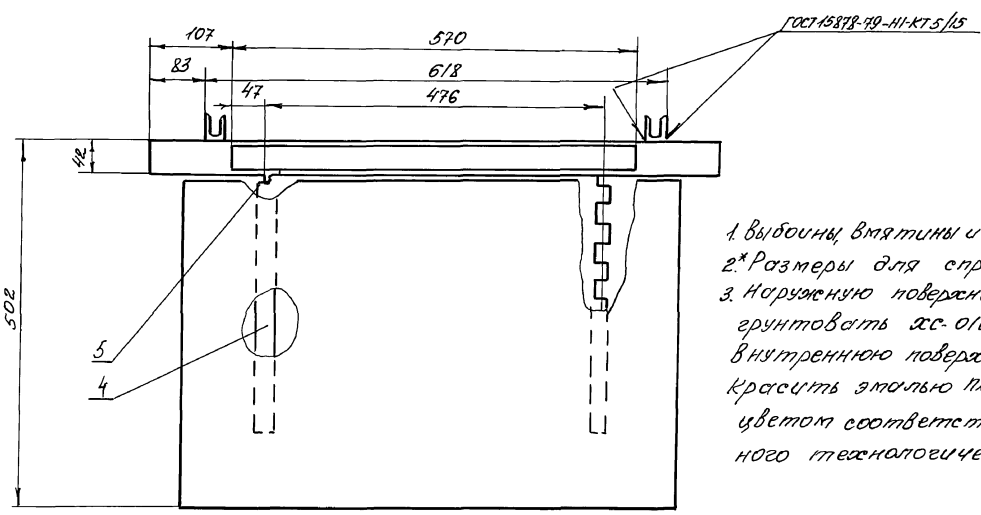

1. Выбоины, вмятины и коробление не допускаются.
2.* Размеры для справок.
3. Наружную поверхность „Н" шпатлевать ХВ-005 грунтовать ХС-010.
Внутреннюю поверхность грунтовать ХС-010.
Красить эмалью ПХВ-5/12 ТУ МХП 3660-52 цветом соответствующего цвету основного технологического оборудования.

					НЕЦ-01-13-00-00 СБ 409-14-78.92			
Изм.	Лист	N докум.	Подп.	Дата	Люк Сборочный чертеж	Лит	Масса	Масштаб
Разработ.		Попова				И	32	1:5
Проверил		Дверлюкова				Лист 1	Листов 2	
Рук. гр.						ОДЕССКИЙ СТРОЙПРОЕКТ		
Н. контр.		Гойхман						
Гл. констр.		Гойхман						

25283-14 42

Инв. N подл.	Подп. и дата	Взам. инв. N	Инв. N дубл.	Подп. и дата

IV лист 1
1:1

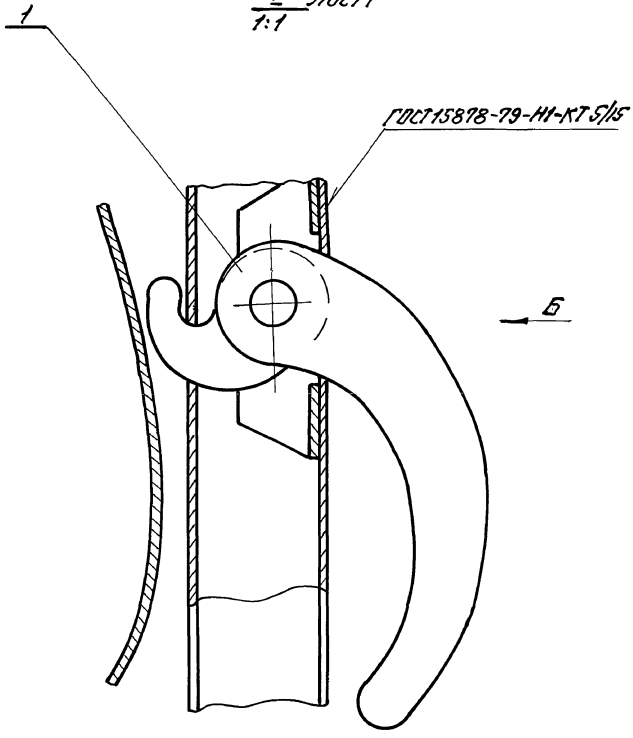

Вид Б
1:1

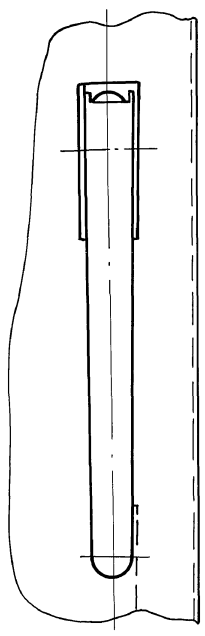

В-В лист 1
1:1

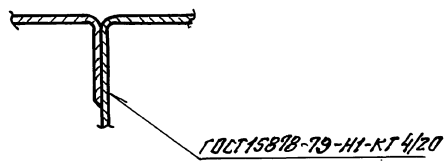

III лист 1
1:1

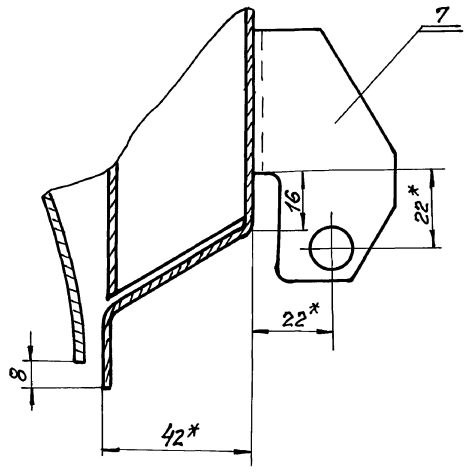

I лист 1
1:1

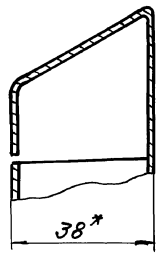

II лист 1
1:1



					НЕИ-01-13-00-00СБ 409-14-78.92		
Изм.	Лист	N докум.	Подп.	Дата	Люк	Лит.	Масса	Масштаб
Разраб.		Попова				И	—	1
Провер.		Яворлюкова			Сборочный чертеж			
Рук. гр.						Лист 2	Листов 2	
Н. контр.		Гойхман				ОДЕССКИЙ СТРОЙПРОЕКТ		
Гл. констр.		Гойхман						

Инв. № подл. | Подп. и дата | Взам. инв. № | Инв. № дубл. | Подп. и дата

252 83-14 43

Альбом 10 4.2

НЕИ-01-12-00-07

Rz 50

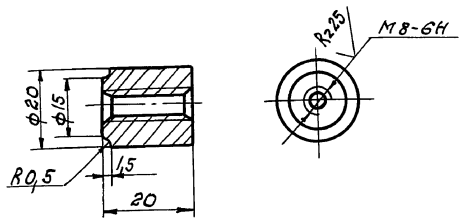

Изм.	Лист	№ докум.	Подп.	Дата	НЕИ-01-12-00-07		
Разработ.		Попова			Бобышка	Лит. И	Масса 0,05	Масштаб 1:1
Проверил		Аверлюкова				Лист	Листов 1
Рук. гр.							
Н. контр.		Гойхман			Сталь 35 ГОСТ 1050-74**	ОДЕССКИЙ СТРОЙПРОЕКТ	
Гл. констр.		Гойхман					

Инв. № подл. | Подп. и дата | Взам. инв. № | Инв. № дубл. | Подп. и дата

НЕИ-01-13-00-04

Rz 100

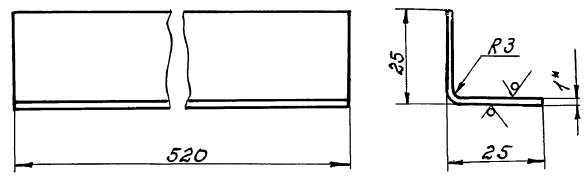

1.* Размеры для справок.
2. Ширина развертки - 48мм.

Изм.	Лист	№ докум.	Подпись	Дата	НЕИ-01-13-00-04		
Разработ.		Попова			Уголок	Лит. И	Масса 0,2	Масштаб 1:1
Проверил		Аверлюкова				Лист	Листов 1
Рук. гр.							
Н. контр.		Гойхман			Лист 1 ГОСТ 19904-74* / Ст.3 ГОСТ 16523-70*	ОДЕССКИЙ СТРОЙПРОЕКТ	
Гл. констр.		Гойхман					

Инв. № подл. | Подп. и дата | Взам. инв. № | Инв. № дубл. | Подп. и дата

НЕИ-01-13-00-01

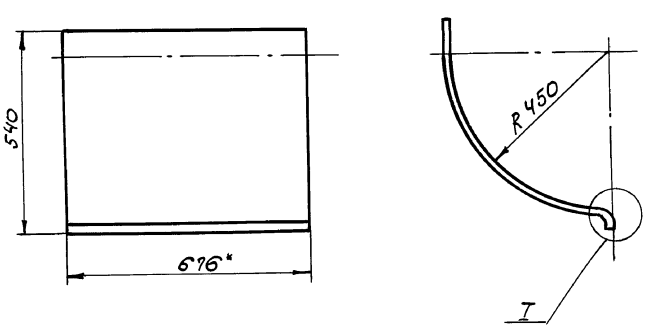

Развертка

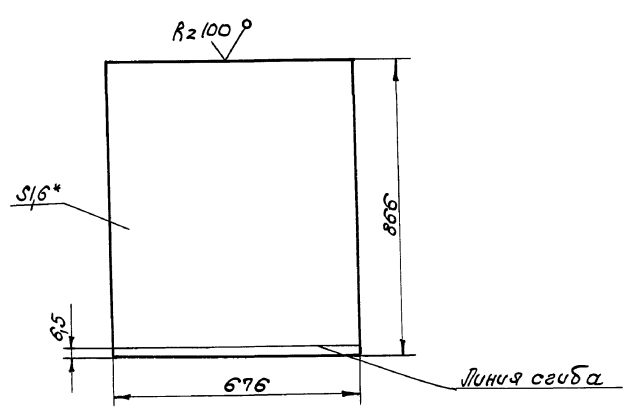

*Размеры для справок.

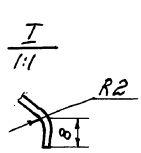

Изм.	Лист	№ докум.	Подпись	Дата	НЕИ-01-13-00-01 409-14-78.92		
Разработ.		Попова			Лист	Лит. И	Масса 7,3	Масштаб 1:10
Проверил		Аверлюкова				Лист	Листов 1
Рук. гр.							
Н. контр.		Гойхман			Лист 1.6 ГОСТ 19904-74* / Ст.3 ГОСТ 16523-70*	ОДЕССКИЙ СТРОЙПРОЕКТ	
Гл. констр.		Гойхман					

Инв. № подл. | Подп. и дата | Взам. инв. № | Инв. № дубл. | Подп. и дата

25283-14 44

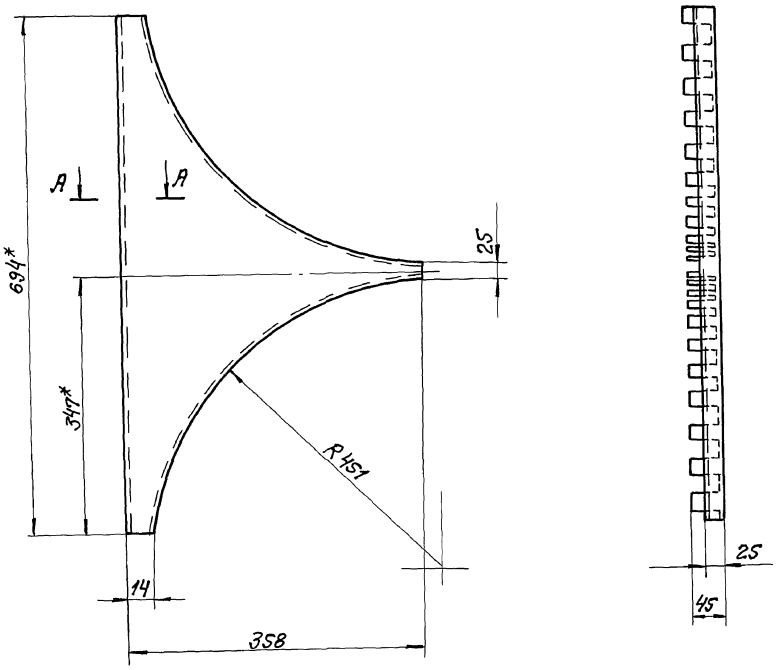

Развертка

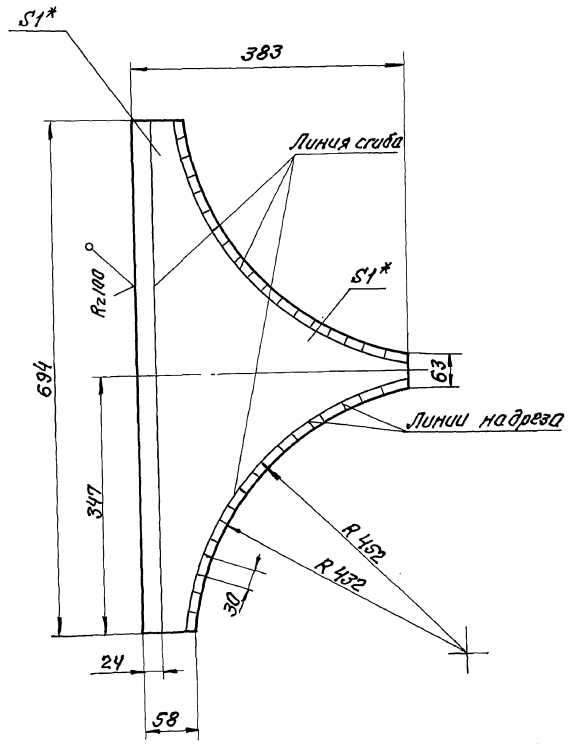

А-А
1:1



*Размеры для справок.

					НЕИ-01-13-00-02 409-14-78.92			
Изм.	Лист	№докум.	Подп.	Дата	Кронштейн	Лит.	Масса	Масштаб
Разраб.		Попова				И	1,25	1:5
Провер.		Аверьянова				Лист	Листов 1	
Рук. гр.								
Н. контр.		Гойхман			Лист 1 ГОСТ 19904-74* Ст.3 ГОСТ 16523-70*	ОДЕССКИЙ СТРОЙПРОЕКТ		
Гл. констр.		Гойхман						

Инв. № подл. | Подп. и дата | Взам. инв. № | Инв. № дубл. | Подп. и дата

25283-14 45

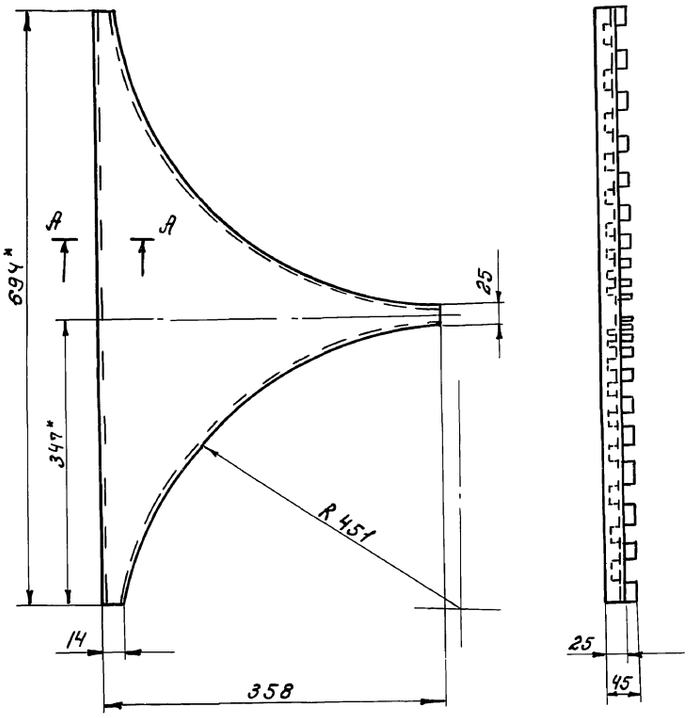

Развертка

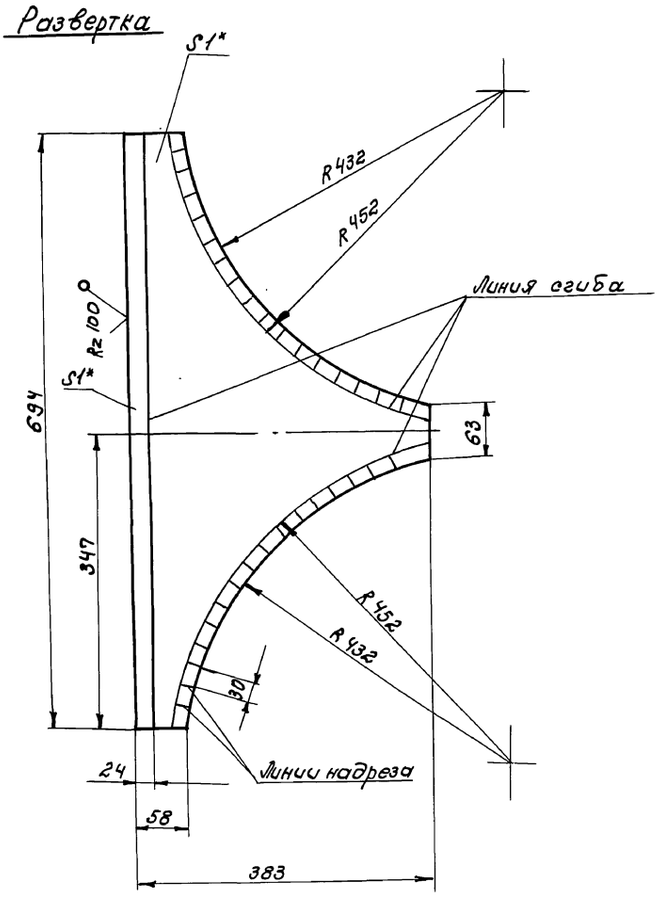

А-А
1:1

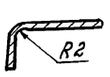

* Размеры для справок.

					НЕИ-01-13-00-03 409-14-78.92		
Изм.	Лист	№ докум.	Подп.	Дата			
Разраб.		Попова			Кронштейн	Лит.	Масса 1,25 / Масштаб 1:5
Провер.		Аверлюкова				И	
Рук. гр.						Лист	Листов 1
Н. контр.		Гойхман			Лист 1 ГОСТ 19904-74 / ст.3 ГОСТ 16523-70*	ОДЕССКИЙ СТРОЙПРОЕКТ	
Гл. констр.		Гойхман					

Инв. № подл. | Подп. и дата | Взам. инв. № | Инв. № дубл. | Подп. и дата

25283-14 46

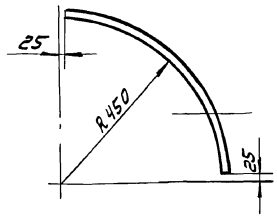

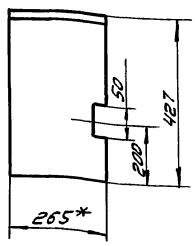

Развертка
1:5

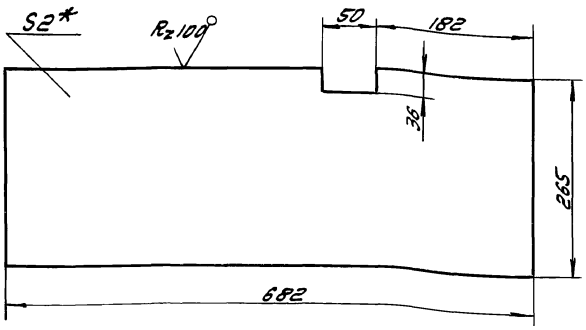

*Размеры для справок.

Изм.	Лист	№ докум.	Подп.	Дата
Разработ.		Попова		
Провер.		Аверьянова		
Рук. гр.				
Н. контр.		Гойхман		
Гл. констр.		Гойхман		

НЕЦ-01-14-00-02

Лист

Лит.	Масса	Масштаб
И	2,8	1:10

Лист 2 ГОСТ 19904-74*
Ст. 3 ГОСТ 16523-70*

Лист | Листов 1

ОДЕССКИЙ СТРОЙПРОЕКТ

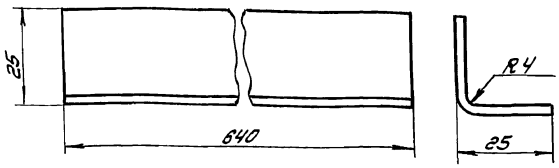

Развертка

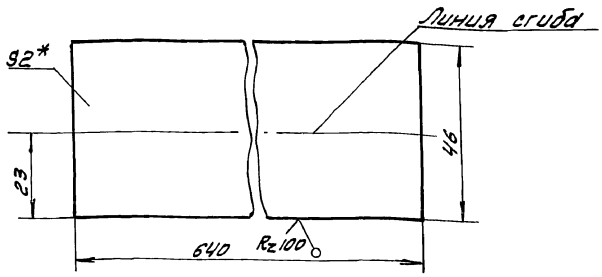

*Размеры для справок

Изм.	Лист	№ докум.	Подп.	Дата
Разработ.		Попова		
Провер.		Аверьянова		
Рук. гр.				
Н. контр.		Гойхман		
Гл. констр.		Гойхман		

НЕЦ-01-14-00-04

Уголок

Лит.	Масса	Масштаб
И	0,4	1:1

Лист 2 ГОСТ 19904-74*
Ст. 3 ГОСТ 16523-70*

Лист | Листов 1

ОДЕССКИЙ СТРОЙПРОЕКТ

Вид А

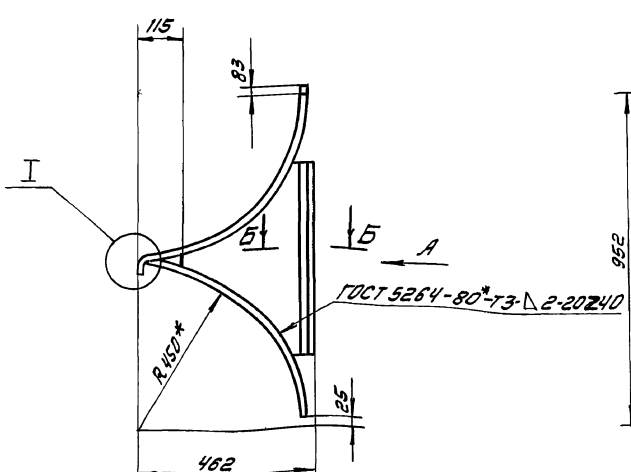

Б-Б
1:1

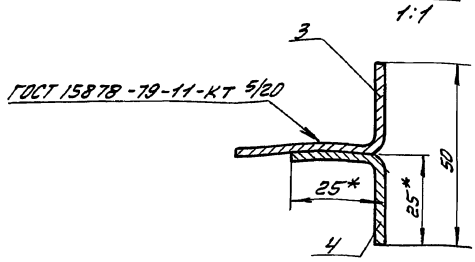

I
1:2

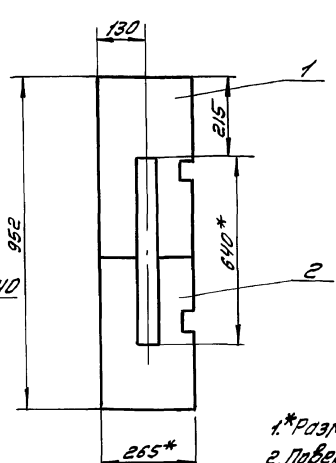

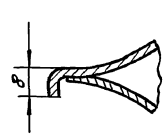

1.*Размеры для справок.
2. Поверхность поз. 3 грунтовать ХС-010. Красить эмалью ПХВ-512 ТУМХП3510-52 цветом, соответствующего цвету основного технологического оборудования.

Изм.	Лист	№ докум.	Подп.	Дата
Разработ.		Попова		
Провер.		Аверьянова		
Рук. гр.				
Н. контр.		Гойхман		
Гл. констр.		Гойхман		

НЕЦ-01-14-00-00СБ
409-14-78.92

Отражатель сборочный чертеж

Лит.	Масса	Масштаб
И	7,9	1:10

Лист | Листов 1

ОДЕССКИЙ СТРОЙПРОЕКТ

Прилуцкая

25283-14 47

Инв. № подл. | Подп. и дата | Взам. инв. № | Инв. № дубл. | Подп. и дата

Формат	Зона	Поз.	Обозначение	Наименование	К-во	Примечание
				Документация		
А3			НЕИ-01-14-00-00СБ	Сборочный чертёж		
				Детали		
А4		1	НЕИ-01-14-00-01	Лист	1	
А4		2	НЕИ-01-14-00-02	Лист	1	
А3		3	НЕИ-01-14-00-03	Ребро	1	
А4		4	НЕИ-01-14-00-04	Уголок	1	

НЕИ-01-14-00-00

Изм.	Лист	N докум.	Подп.	Дата
Разраб.		Попова		
Провер.		Аверлюкова		
Рук. гр.				
Н. контр.		Гойхман		
Гл. констр.		Гойхман		

Отражатель

Лит.	Лист	Листов
И		1

ОДЕССКИЙ СТРОЙПРОЕКТ

Инв. N подл. | Подп. и дата | Взам. инв. N | Инв. N дубл. | Подп. и дата

НЕИ-01-14-00-01

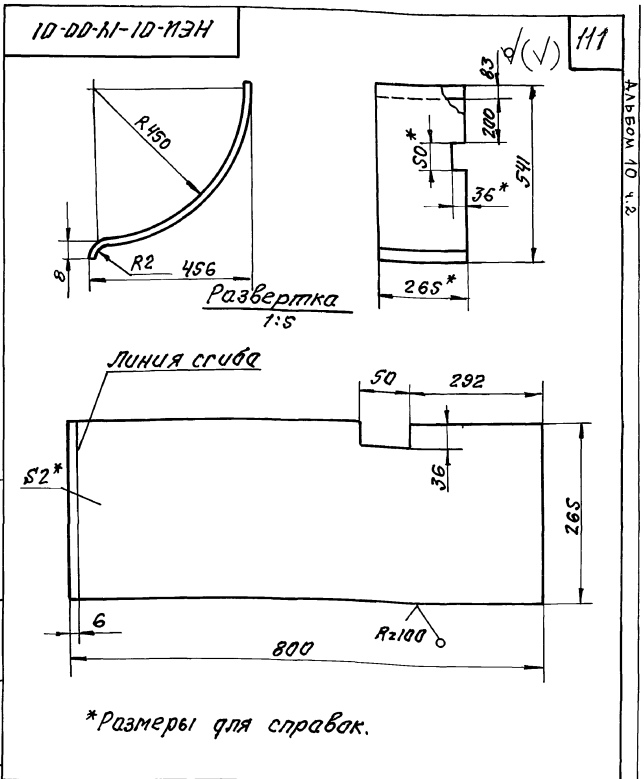

*Размеры для справок.

Изм.	Лист	N докум.	Подп.	Дата
Разраб.		Попова		
Провер.		Аверлюкова		
Рук. гр.				
Н. контр.		Гойхман		
Гл. констр.		Гойхман		

Лист

Лит.	Масса	Масшт.
И	3,2	1:10

Лист 2 ГОСТ 19904-74*
Ст.3 ГОСТ 16523-70*

Лист | Листов 1

ОДЕССКИЙ СТРОЙПРОЕКТ

Инв. N подл. | Подп. и дата | Взам. инв. N | Инв. N дубл. | Подп. и дата

НЕИ-01-14-00-03

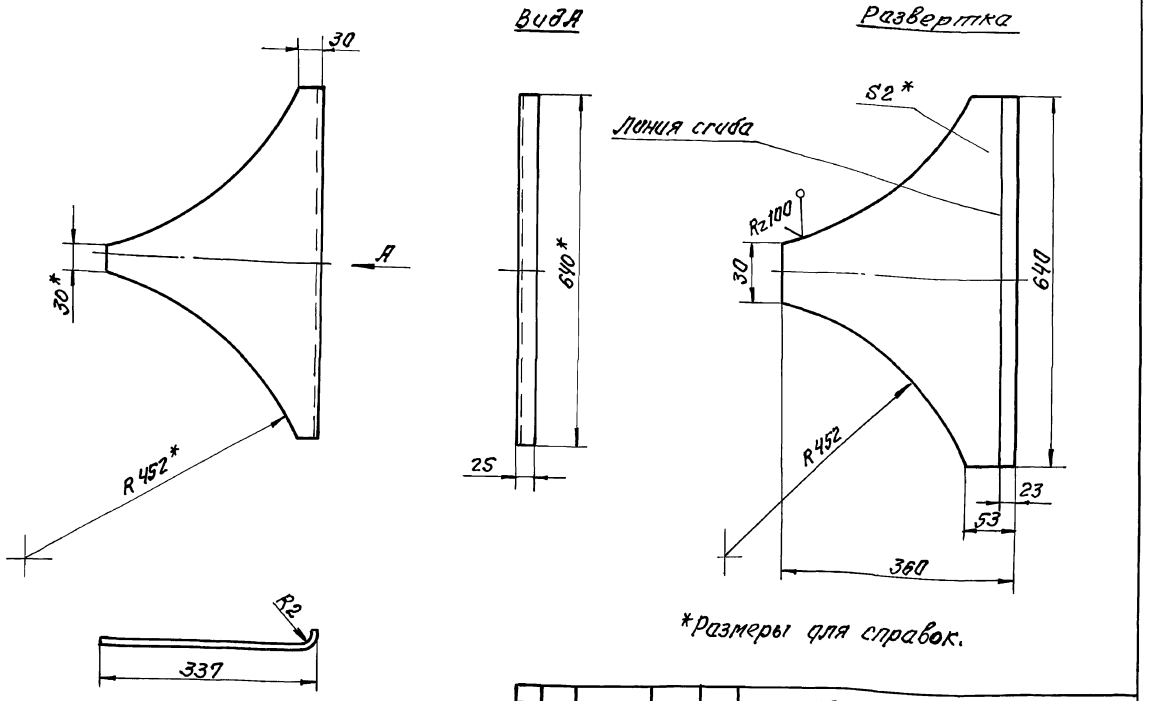

*Размеры для справок.

Изм.	Лист	N докум.	Подп.	Дата
Разраб.		Попова		
Провер.		Аверлюкова		
Рук. гр.				
Н. контр.		Гойхман		
Гл. констр.		Гойхман		

НЕИ-01-14-00-03
409-14-78.92

Ребро

Лит.	Масса	Масштаб
И	2,1	1:5

Лист 2 ГОСТ 19904-74*
Ст.3 ГОСТ 16523-70*

Лист | Листов 1

ОДЕССКИЙ СТРОЙПРОЕКТ

Инв. N подл. | Подп. и дата | Взам. инв. N | Инв. N дубл. | Подп. и дата

25283-14 48

Альбом 10 ч.2

111

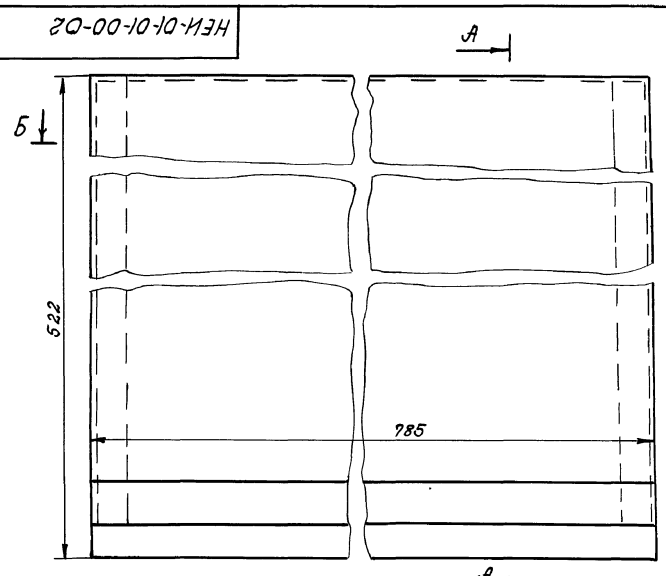

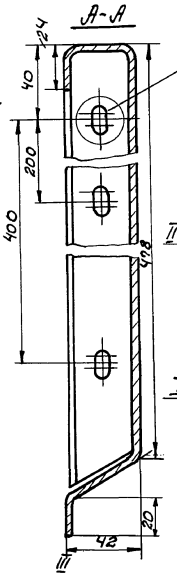

Развертка

1:10

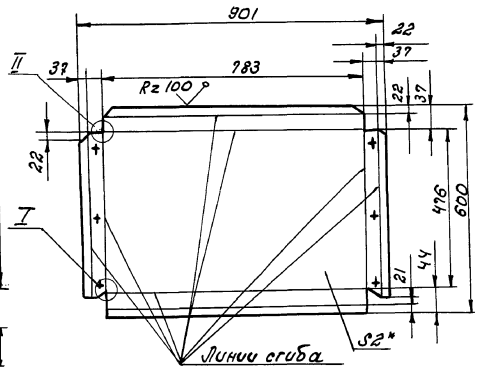

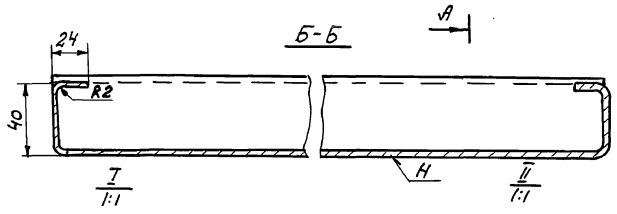

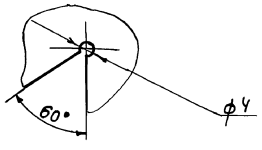

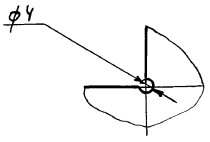

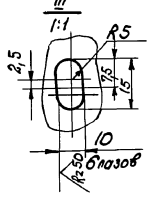

1.* Размеры для справок.
2. Выбоины, вмятины и коробления не допускаются.
3. Наружную поверхность шпатлевать ХВ-005, грунтовать ХС-010.
Внутреннюю поверхность Н грунтовать ХС-010.
Красить эмалью ПХВ-512 ТУМХП 3560-52 цветом соответствующего цвету основного технологического оборудования.

Изм.	Лист	№ докум.	Подп.	Дата
Разработ.	Попова			
Проверил	Аверьянова			
Рук. гр.				
Н. контр.	Гойхман			
Гл. констр.	Гойхман			

НЕИ-01-01-00-02

Лит.	Масса	Масштаб
И	8,2	1:2
Лист	Листов 1	

Лист 2 ГОСТ 19904-74*
Ст.3 ГОСТ 16523-70*

ОДЕССКИЙ СТРОЙПРОЕКТ

Вид А

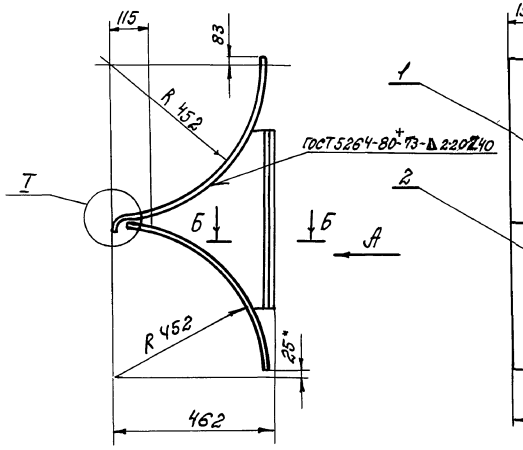

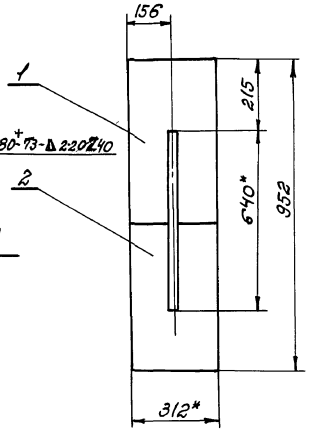

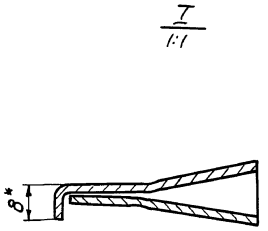

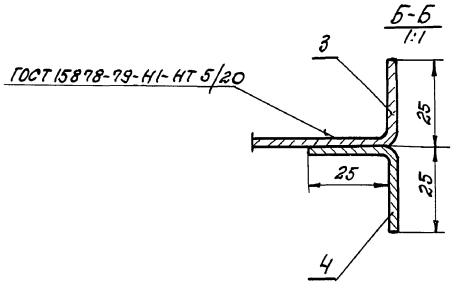

1.* Размеры для справок.
2. Поверхность поз. 3 грунтовать ХС-010.
Красить эмалью ПХВ-512-ТУМХП 3560-52 цветом соответствующего-цвету основного технологического оборудования.

Изм.	Лист	№ докум.	Подпись	Дата
Разработ.	Попова			
Проверил	Аверьянова			
Рук. гр.				
Н. контр.	Гойхман			
Гл. констр.	Гойхман			

НЕИ-01-15-00-00СБ 409-14-78.92

Отражатель. Сборочный чертеж.

Лит.	Масса	Масштаб
И	9,6	1:10
Лист	Листов 1	

ОДЕССКИЙ СТРОЙПРОЕКТ

252333-14 49

Инв. № подл. | Подп. и дата | Взам. инв. № | Инв. № дубл. | Подп. и дата

Формат	Зона	Поз.	Обозначение	Наименование	К-во	Примечание
				Документация		
А3			НЕЦ-01-15-00-00 СБ	Сборочный чертеж		
				Детали		
А3		1	НЕЦ-01-15-00-01	Лист	1	
А4		2	НЕЦ-01-15-00-02	Лист	1	
А3		3	НЕЦ-01-14-00-03	Ребро	1	
А4		4	НЕЦ-01-14-00-04	Уголок	1	

Инв.№подл. | Подп. и дата | Взам.инв.№ | Инв.№дубл. | Подп. и дата

Изм.	Лист	№ докум.	Подп.	Дата
Разраб.		Попова		
Провер.		Аверкиева		
Рук.гр.				
Н.контр.		Гойхман		
Гл.констр.		Гойхман		

НЕЦ-01-15-00-00

Отражатель

Лит	Лист	Листов
И		1

ОДЕССКИЙ СТРОЙПРОЕКТ

НЕЦ-01-15-00-02

А (V) 113

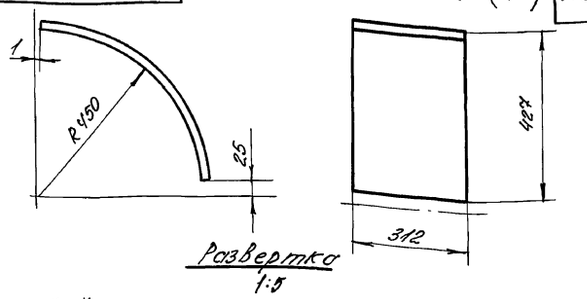

Развертка
1:5

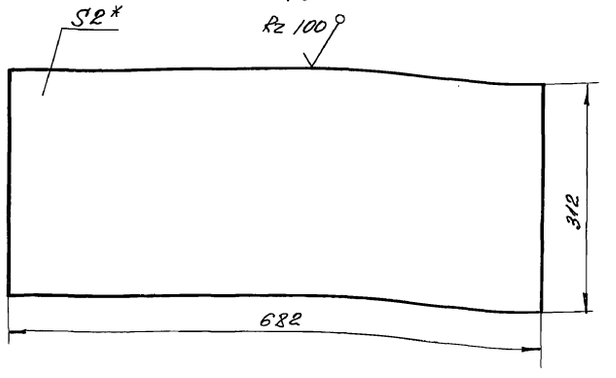

*Размеры для справок.

Инв.№подл. | Подп. и дата | Взам.инв.№ | Инв.№дубл. | Подп. и дата

Изм.	Лист	№ докум.	Подп.	Дата
Разраб.		Попова		
Провер.		Аверкиева		
Рук.гр.				
Н.контр.		Гойхман		
Гл.констр.		Гойхман		

НЕЦ-01-15-00-02

Лист

Лит	Масса	Масштаб
И	33	1:10
Лист	Листов 1	

Лист 2 ГОСТ 19904-74*
Ст3 ГОСТ 16523-70*

ОДЕССКИЙ СТРОЙПРОЕКТ

Альбом 10 ч.2

НЕЦ-01-15-00-01

А (V)

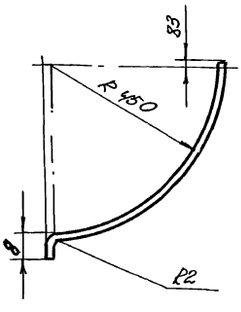

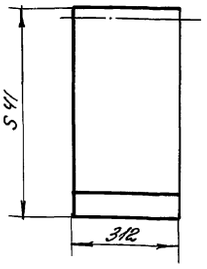

Развертка

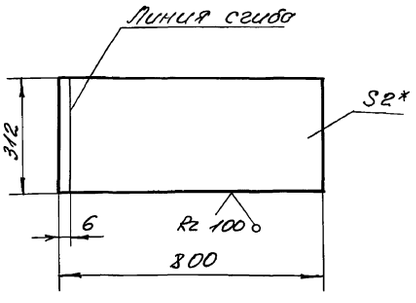

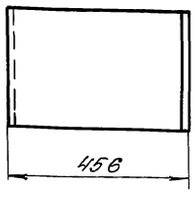

*Размеры для справок.

Инв.№подл. | Подп. и дата | Взам.инв.№ | Инв.№дубл. | Подп. и дата

25283-14 ОС

Изм.	Лист	№ докум.	Подп.	Дата
Разраб.		Попова		
Провер.		Аверкиева		
Рук.гр.				
Н.контр.		Гойхман		
Гл.констр.		Гойхман		

НЕЦ-01-15-00-01 409-14-78.92

Лист

Лит	Масса	Масштаб
И	38	1:10
Лист	Листов 1	

Лист 2 ГОСТ 19904-74*
Ст3 ГОСТ 16523-70*

ОДЕССКИЙ СТРОЙПРОЕКТ

113

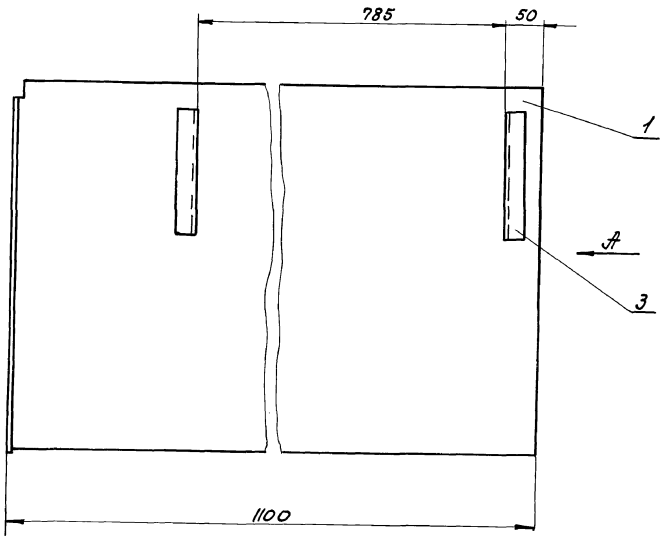

Вид А

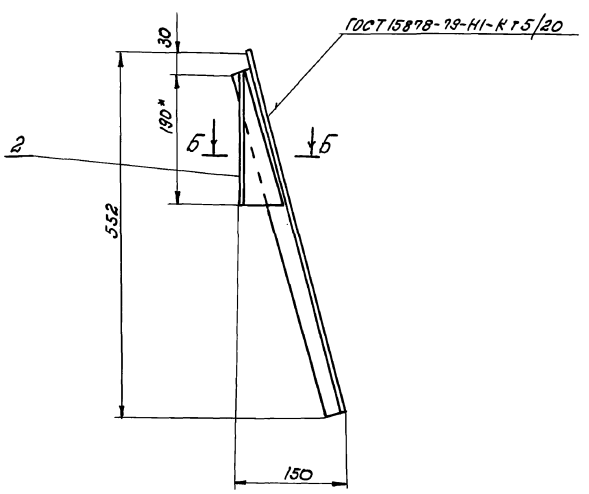

Б-Б
1:2

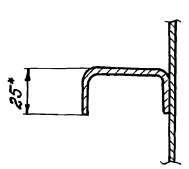

1. Выбоины, вмятины и коробление не допускаются.
2. * Размеры для справок.
3. Грунтовать ХС-010. Красить эмалью ПХВ-5127 ТУ МХП-3560-52 в цвет основного технологического оборудования.

					НЕЦ-01-16-00-ООСБ 409-14-78.92		
Изм.	Лист	№ докум.	Подп.	Дата		Лит.	Масса	Масшт.
Разраб.		Попова			Отражатель. Сборочный чертеж.	И	8	1:5
Провер.		Иванюкова				Лист	Листов 1	
Рук. гр.						ОДЕССКИЙ СТРОЙПРОЕКТ		
Н. контр.		Гойхман						
Гл. конст.		Гойхман						

Инв. № подл. | Подп. и дата | Взам. инв. № | Инв. № дубл. | Подп. и дата

25283-14 51

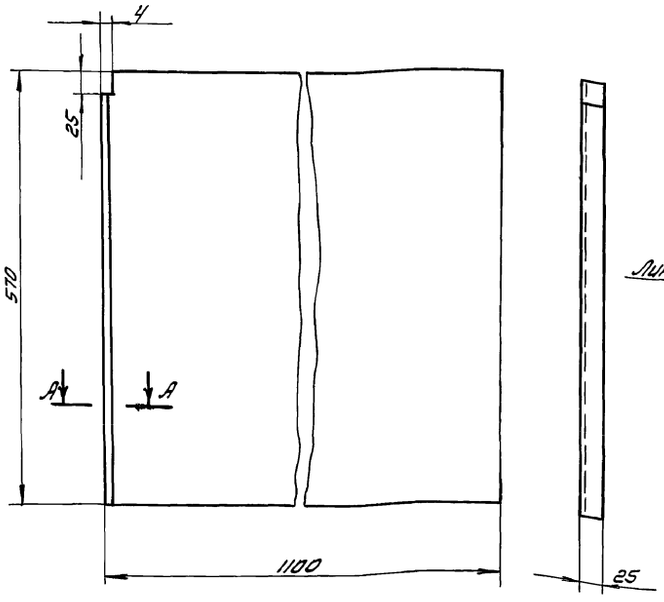

А-А
1:1

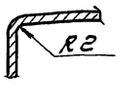

Развертка
1:10

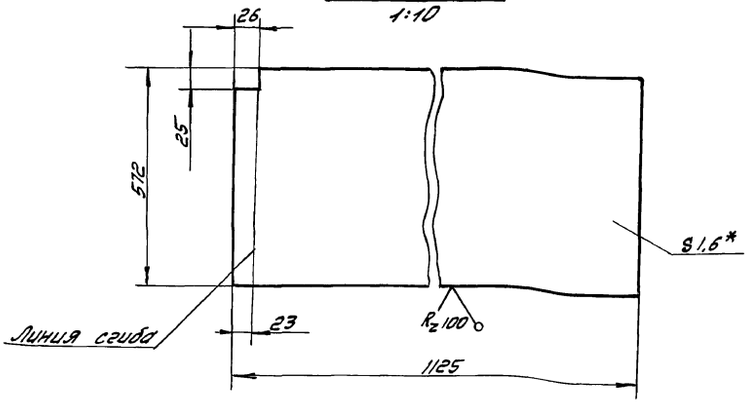

*Размеры для справок.

				НЕИ-01-16-00-01		
Изм.	Лист	№ докум.		Лист	Лит.	Масса	Масштаб
Разраб.		Попова			И	7,7	1:5
Провер.		Аверьянова			Лист	Листов 1
Рук. гр.						
Н. контр.		Гойхман		Лист 1.6 ГОСТ 19904-74* Ст. 3 ГОСТ 16523-70*	ОДЕССКИЙ СТРОЙПРОЕКТ	
Гл. констр.		Гойхман				

Инв. № подл. | Подп. и дата | Взам. инв. № | Инв. № дубл. | Подп. и дата

20-00-91-10-ПЗН



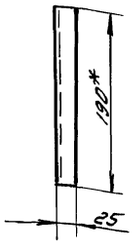

А-А
1:1

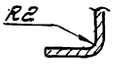

Развертка

*Размеры для справок.

				НЕИ-01-16-00-02	409-14-78.92	
Изм.	Лист	№ докум.	Подпись	Дата	Кронштейн	Лит.	Масса	Масштаб
Разраб.		Попова				И	0,18	1:5
Провер.		Аверьянова				Лист	Листов 1
Рук. гр.							
Н. контр.		Гойхман			Лист 1.6 ГОСТ 19904-74* Ст. 3 ГОСТ 16523-70*	ОДЕССКИЙ СТРОЙПРОЕКТ	
Гл. конструктор		Гойхман					

Инв. № подл. | Подп. и дата | Взам. инв. № | Инв. № дубл. | Подп. и дата

ЕО-00-91-10-ПЗН



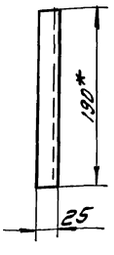

А-А
1:1



Развертка

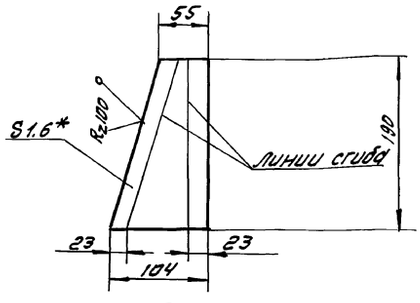

*Размеры для справок.

				НЕИ-01-16-00-03		
Изм.	Лист	№ докум.	Подп.	Дата	Кронштейн	Лит.	Масса	Масштаб
Разраб.		Попова				И	0,18	1:5
Провер.		Аверьянова				Лист	Листов 1
Рук. гр.							
Н. контр.		Гойхман			Лист 1.6 ГОСТ 19904-74* Ст. 3 ГОСТ 16523-70*	ОДЕССКИЙ СТРОЙПРОЕКТ	
Гл. конструктор		Гойхман					

Инв. № подл. | Подп. и дата | Взам. инв. № | Инв. № дубл. | Подп. и дата

25283-14 52

Прилуцкая

Формат	Зона	Поз.	Обозначение	Наименование	К-во	Примечание
				Документация		
А2			НЕИ-01-17-00-00СБ	Сборочный чертеж		
				Детали		
А4		1	НЕИ-01-16-00-02	Кронштейн	1	
А3		2	НЕИ-01-16-00-03	Кронштейн	1	
Б4		3	НЕИ-01-17-00-01	Лист		
				Лист 1,6 ГОСТ 19904-74*		
				Ст.3 ГОСТ 16523-70*		
				577×990	1	7кг

НЕИ-01-17-00-00

Изм.	Лист	N докум.	Подп.	Дата
Разраб.		Попова		
Провер.		Аверлюкова		
Рук. гр.				
Н. контр.		Гойхман		
Гл. констр.		Гойхман		

Отражатель

Лит.	Лист	Листов
И		1

ОДЕССКИЙ СТРОЙПРОЕКТ

Инв. N подл. | Подп. и дата | Взам. инв. N | Инв. N дубл. | Подп. и дата

Формат	Зона	Поз.	Обозначение	Наименование	К-во	Примечание
				Документация		
А2			НЕИ-01-16-00-00СБ	Сборочный чертеж		
				Детали		
А3		1	НЕИ-01-16-00-01	Лист	1	
А4		2	НЕИ-01-16-00-02	Кронштейн	1	
А4		3	НЕИ-01-16-00-03	Кронштейн	1	

НЕИ-01-16-00-00

Изм.	Лист	N докум.	Подп.	Дата
Разраб.		Попова		
Провер.		Аверлюкова		
Рук. гр.				
Н. контр.		Гойхман		
Гл. констр.		Гойхман		

Отражатель

Лит.	Лист	Листов
И		1

ОДЕССКИЙ СТРОЙПРОЕКТ

Инв. N подл. | Подп. и дата | Взам. инв. N | Инв. N дубл. | Подп. и дата

Альбом 10 ч.2

116

НЕИ-01-17-00-00СБ

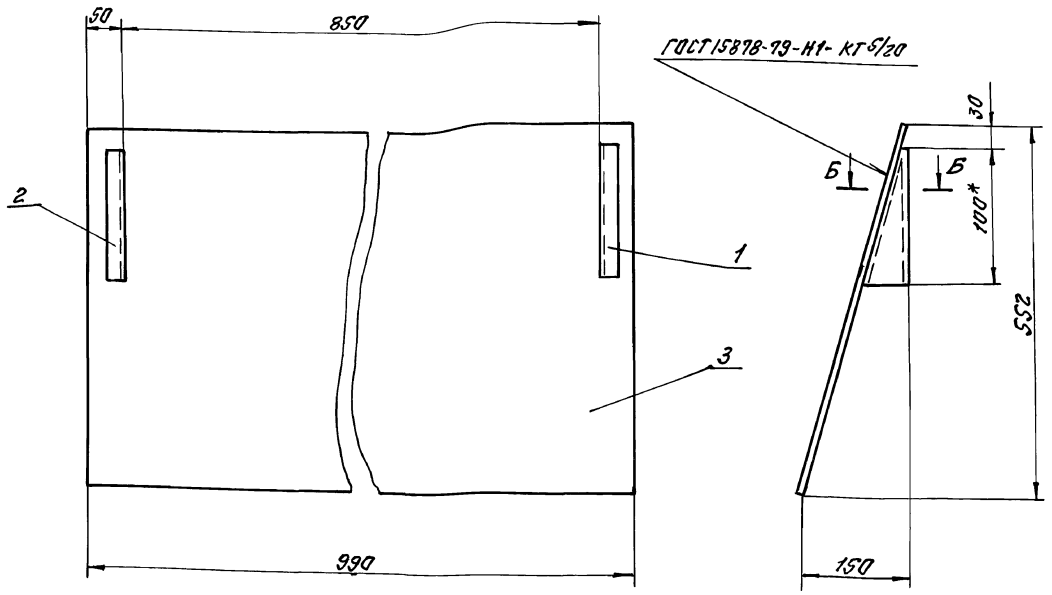

Б-Б
1:2

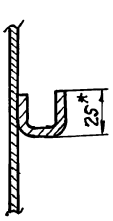

1. Выбоины, вмятины и коробление не допускается.
2. * Размеры для справок.
3. Грунтовать ХС-010. Красить эмалью ПХВ 512 ТУМХП3560-52 в цвет основного технологического оборудования.

НЕИ-01-17-00-00СБ
409-14-78.92

Изм.	Лист	N докум.	Подп.	Дата
Разраб.		Попова		
Провер.		Аверлюкова		
Рук. гр.				
Н. контр.		Гойхман		
Гл. констр.		Гойхман		

Отражатель. Сборочный чертёж.

Лит.	Масса	Масштаб
И	7,4	1:5

Лист | Листов 1

ОДЕССКИЙ СТРОЙПРОЕКТ

25283-14 53

Инв. N подл. | Подп. и дата | Взам. инв. N | Инв. N дубл. | Подп. и дата

116

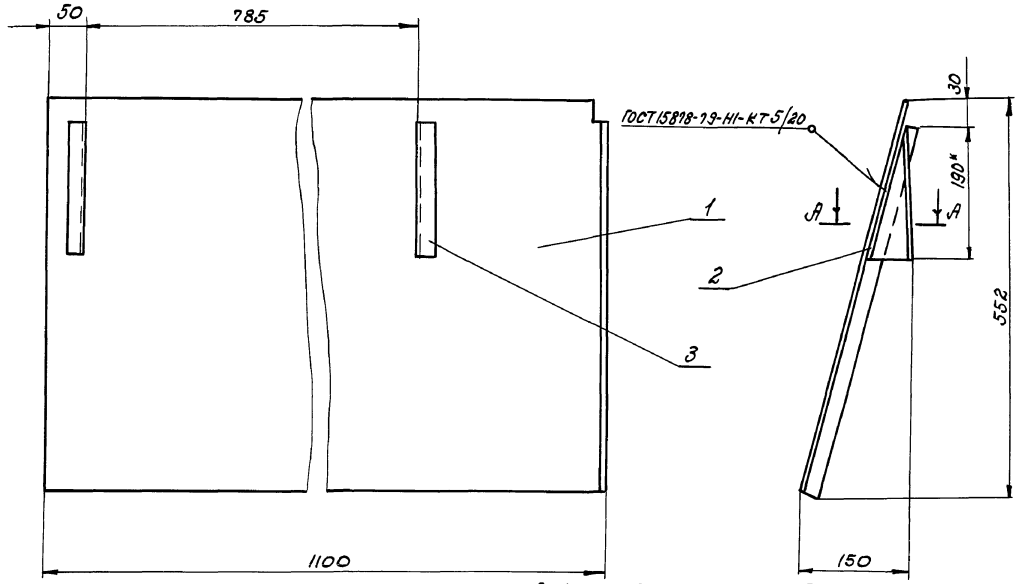

1. Выбоины, вмятины и коробление не допускаются.
2. * Размеры для справок.
3. Грунтовать хс-010. Красить эмалью пх8-5/2 тумхп 3560-52 в цвет основного технологического оборудования.

А-А
1:2

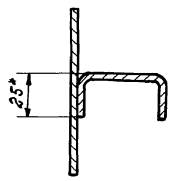

					НЕИ-01-18-00-00СБ			
Изм.	Лист	№ докум.	Подп.	Дата	Отражатель. Сборочный чертеж.	Лит.	Масса	Масштаб
Разраб.		Попова				И	8	1:5
Провер.		Аверлюкова				Лист	Листов 1	
Рук. гр.						ОДЕССКИЙ СТРОЙПРОЕКТ		
Н. контр.		Гойхман						
Гл. констр.		Гойхман						

Инв. № подл. | Подп. и дата | Взам. инв. № | Инв. № дубл. | Подп. и дата

Альбом 10.4.2

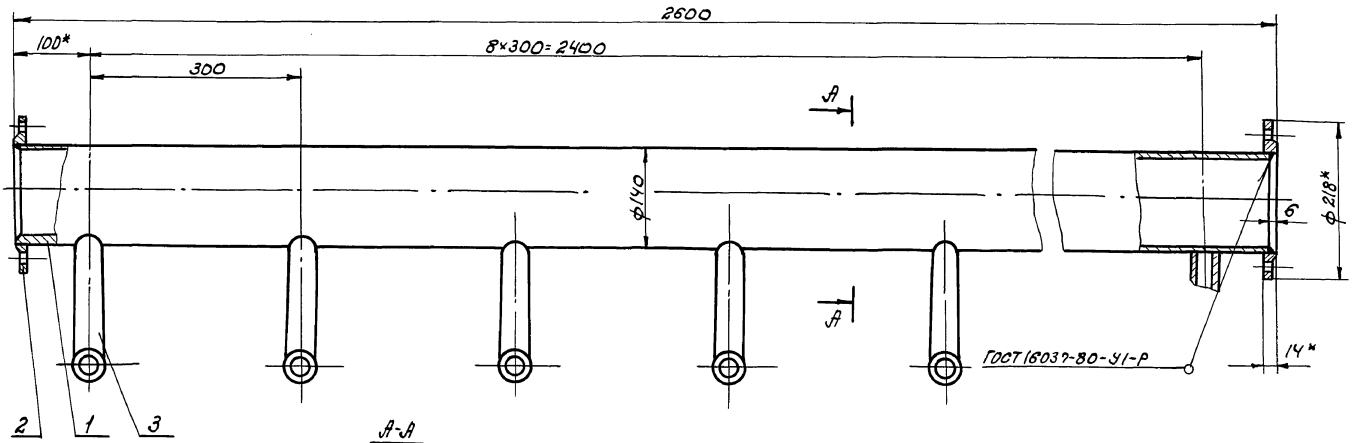

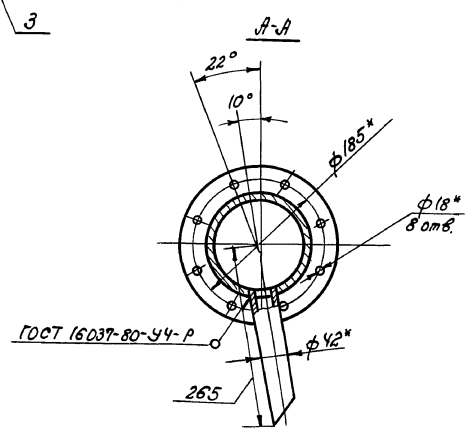

* Размеры для справок.

					НЕИ-01-19-00-00СБ 409-14-78.92			
Изм.	Лист	№ докум.	Подп.	Дата	Труба. Сборочный чертеж.	Лит.	Масса	Масштаб
Разраб.		Попова				И	45	1:5
Провер.		Аверлюкова				Лист	Листов 1	
Рук. гр.						ОДЕССКИЙ СТРОЙПРОЕКТ		
Н. контр.		Гойхман						
Гл. констр.		Гойхман						

2283-14 54

Инв. № подл. | Подп. и дата | Взам. инв. № | Инв. № дубл. | Подп. и дата

НЕИ-01-19-00-02

Rz50

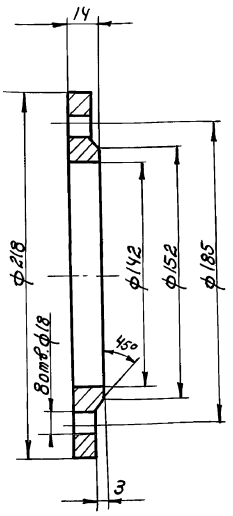

Изм.	Лист	№ докум.	Подп.	Дата
Разработ.		Попова		
Проверил		Аверлюкова		
Рук. гр.				
Н. контр.		Гойхман		
Гл. констр.		Гойхман		

НЕИ-01-19-00-02

Фланец

Лит.	Масса	Масштаб
И	1,9	1:2

Лист | Листов 1

ВСт.3 кп ГОСТ 380-71**

ОДЕССКИЙ СТРОЙПРОЕКТ

Инв. № подл. | Подп. и дата | Взам. инв. № | Инв. № дубл. | Подп. и дата

НЕИ-01-19-00-03

118

Альбом 10 ч.2

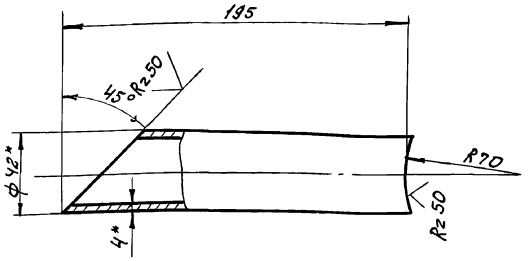

*Размеры для справок.

Изм.	Лист	№ докум.	Подп.	Дата
Разраб.		Попова		
Проверил		Аверлюкова		
Рук. гр.				
Н. контр.		Гойхман		
Гл. констр.		Гойхман		

НЕИ-01-19-00-03

Труба

Лит.	Масса	Масштаб
И	0,75	1:2

Лист | Листов 1

Труба 42×4 ГОСТ 8734-75* Ст.10 ГОСТ 8733-87

ОДЕССКИЙ СТРОЙПРОЕКТ

Инв. № подл. | Подп. и дата | Взам. инв. № | Инв. № дубл. | Подп. и дата

Формат	Зона	Поз.	Обозначение	Наименование	К-во	Примечание
				Документация		
А2			НЕИ-01-18-00-00СБ	Сборочный чертеж		
				Детали		
А3		1	НЕИ-01-18-00-01	Лист	1	
А4		2	НЕИ-01-16-00-02	Кронштейн	1	
А4		3	НЕИ-01-16-00-03	Кронштейн	1	

25283-14 55

Изм.	Лист	№ докум.	Подпись	Дата
Разраб.		Попова		
Проверил		Аверлюкова		
Рук. гр.				
Н. контр.		Гойхман		
Гл. констр.		Гойхман		

НЕИ-01-18-00-00

Отражатель

Лит.	Лист	Листов
И		1

ОДЕССКИЙ СТРОЙПРОЕКТ

Инв. № подл. | Подп. и дата | Взам. инв. № | Инв. № дубл. | Подп. и дата

Формат	Зона	Поз.	Обозначение	Наименование	К-во	Примечание
				Документация		
А3			НЕИ-01-19-00-00СБ	Сборочный чертеж		
				Детали		
А3		1	НЕИ-01-19-00-01	Труба	1	
А4		2	НЕИ-01-19-00-02	Фланец	2	
А4		3	НЕИ-01-19-00-03	Труба	9	

Изм.	Лист	№ докум.	Подпись	Дата
Разраб.		Попова		
Провер.		Аверлюкова		
Рук. гр.				
Н. контр.		Гойхман		
Гл. констр.		Гойхман		

НЕИ-01-19-00-00 409-14-78.92

Труба

Лит.	Лист	Листов
И		1

ОДЕССКИЙ СТРОЙПРОЕКТ

Инв. № подл. | Подп. и дата | Взам. инв. № | Инв. № дубл. | Подп. и дата

118

НЕЦ-01-18-00-01

119

Альбом 10 4.2

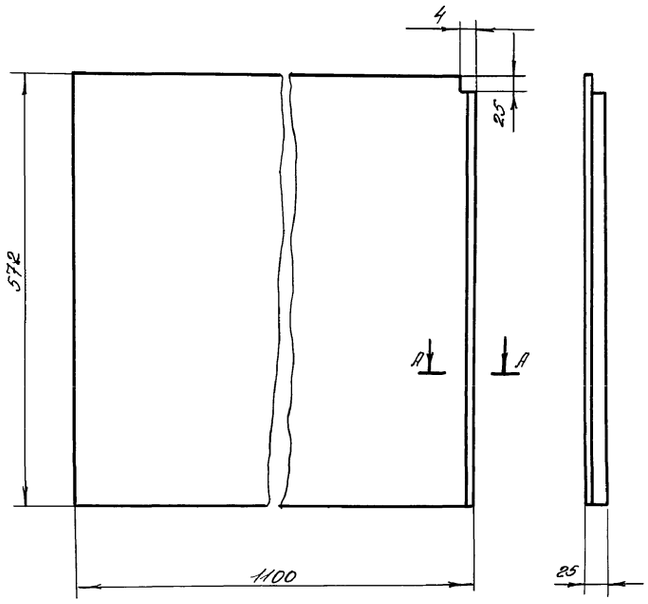

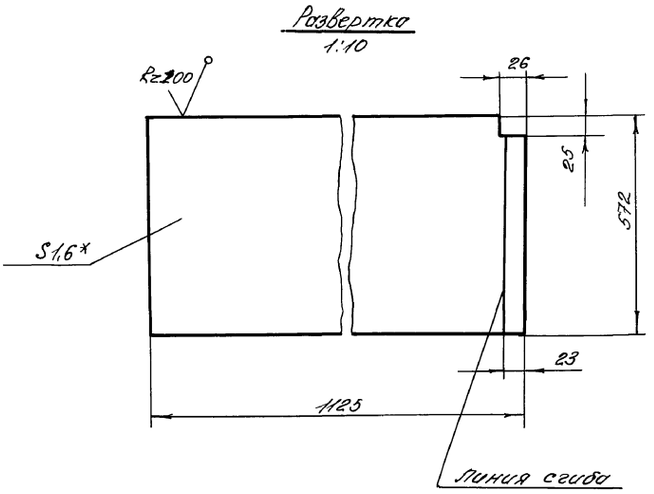

* Размеры для справок.

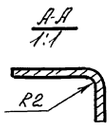

					НЕЦ-01-18-00-01			
Изм	Лист	№докум	Подпись	Дата	Лист	Лит.	Масса	Масштаб
Разработ		Попова				И	7,7	1:5
Проверил		Аверлюкова				Лист	Листов 1	
Рук. гр								
Н.контр		Гойсман			Лист 1,6 ГОСТ 19904-74* / Ст. 3 ГОСТ 16523-70*	ОДЕССКИЙ СТРОЙПРОЕКТ		
Гл.констр		Гойсман						

Инв.№ подл. | Подп. и дата | Взам.инв.№ | Инв.№ дубл. | Подп. и дата

НЕЦ-01-19-00-01

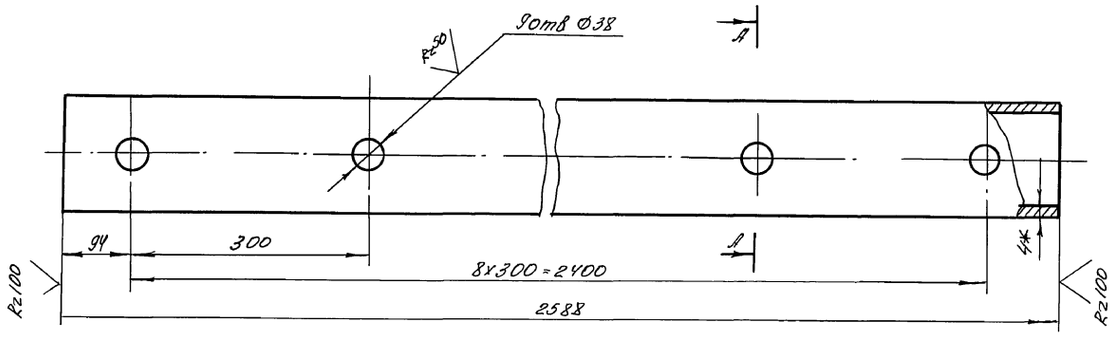

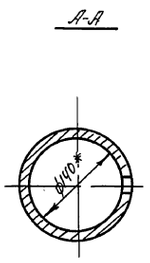

* Размеры для справок

					НЕЦ-01-19-00-01 409-14-78.92			
Изм	Лист	№докум.	Подпись	Дата	Труба	Лит	Масса	Масштаб
Разработ		Попова				И	34,7	1:5
Проверил		Аверлюкова				Лист	Листов 1	
Рук. гр								
Н.контр		Гойсман			Труба 140x4 ГОСТ 8732-78* / Ст 3 ГОСТ 8431-87	ОДЕССКИЙ СТРОЙПРОЕКТ		
Гл.констр		Гойсман						

25283-14

56

Инв.№ подл. | Подп. и дата | Взам.инв.№ | Инв.№ дубл. | Подп. и дата

gost.e-ecolog.ru