ТИПОВОЙ ПРОЕКТ
409-14-78.92

ЗДАНИЕ НАРУЖНОЙ МОЙКИ И ОКРАСКИ СТРОИТЕЛЬНЫХ МАШИН

ВАРИАНТ-КИРПИЧНЫЕ СТЕНЫ

АЛЬБОМ 2

АР АРХИТЕКТУРНЫЕ РЕШЕНИЯ СТР. 3-12

КЖ КОНСТРУКЦИИ БЕТОННЫЕ И ЖЕЛЕЗОБЕТОННЫЕ СТР.13-38

КМ КОНСТРУКЦИИ МЕТАЛЛИЧЕСКИЕ СТР. 39-51

gost.e-ecolog.ru

ТИПОВОЙ ПРОЕКТ
409-14-78.92

ЗДАНИЕ НАРУЖНОЙ МОЙКИ И ОКРАСКИ СТРОИТЕЛЬНЫХ МАШИН

ВАРИАНТ-КИРПИЧНЫЕ СТЕНЫ

АЛЬБОМ 2

ПЕРЕЧЕНЬ АЛЬБОМОВ

АЛЬБОМ 1	ПЗ	ОБЩАЯ ПОЯСНИТЕЛЬНАЯ ЗАПИСКА
	ТХ	ТЕХНОЛОГИЧЕСКИЕ РЕШЕНИЯ
	ТК	ТЕХНОЛОГИЧЕСКИЕ КОММУНИКАЦИИ
	ОС	ОСНОВНЫЕ ПОЛОЖЕНИЯ ПО ПРОИЗВОДСТВУ СТРОИТЕЛЬНЫХ И МОНТАЖНЫХ РАБОТ
АЛЬБОМ 2	АР	АРХИТЕКТУРНЫЕ РЕШЕНИЯ
	КЖ	КОНСТРУКЦИИ БЕТОННЫЕ И ЖЕЛЕЗОБЕТОННЫЕ
	КМ	КОНСТРУКЦИИ МЕТАЛЛИЧЕСКИЕ
АЛЬБОМ 3	ОВ	ОТОПЛЕНИЕ И ВЕНТИЛЯЦИЯ
	ВК	ВОДОПРОВОД И КАНАЛИЗАЦИЯ
	АП	АВТОМАТИЧЕСКОЕ ПОЖАРОТУШЕНИЕ
АЛЬБОМ 4	ЭМ	СИЛОВОЕ ЭЛЕКТРООБОРУДОВАНИЕ
	ЭО	ЭЛЕКТРИЧЕСКОЕ ОСВЕЩЕНИЕ
	АОВ	АВТОМАТИЗАЦИЯ ОТОПЛЕНИЯ И ВЕНТИЛЯЦИИ
	ААП	АВТОМАТИЗАЦИЯ УПРАВЛЕНИЯ АВТОМАТИЧЕСКИМ ПОЖАРОТУШЕНИЕМ
	СС	СВЯЗЬ И СИГНАЛИЗАЦИЯ
АЛЬБОМ 5	КЖИ	СТРОИТЕЛЬНЫЕ ИЗДЕЛИЯ ЗАВОДСКОГО ИЗГОТОВЛЕНИЯ (ИЗ ТП 409-14-78.92)
АЛЬБОМ 6	СО	СПЕЦИФИКАЦИИ ОБОРУДОВАНИЯ
АЛЬБОМ 7	С	СМЕТЫ, ЧАСТИ 1,2
АЛЬБОМ 8	ВМ	ВЕДОМОСТИ ПОТРЕБНОСТИ В МАТЕРИАЛАХ
АЛЬБОМ 9	НО1	НЕСТАНДАРТИЗИРОВАННОЕ ОБОРУДОВАНИЕ УЧАСТКА МОЙКИ, ЧАСТИ 1,2,3 (ИЗ ТП 409-14-78.92)
АЛЬБОМ 10	НО2	НЕСТАНДАРТИЗИРОВАННОЕ ОБОРУДОВАНИЕ УЧАСТКА ОКРАСКИ, ЧАСТИ 1,2,3,4,5 (ИЗ ТП 409-14-78.92)

РАЗРАБОТАН
ОДЕССКИМ СТРОЙПРОЕКТОМ

ГЛАВНЫЙ ИНЖЕНЕР ИНСТИТУТА И.Я.ПОДОЛЬСКИЙ
ГЛАВНЫЙ ИНЖЕНЕР ПРОЕКТА У.М.БУЛАВИН

УТВЕРЖДЕН И

ВВЕДЕН В ДЕЙСТВИЕ ПИКТИ
„ОДЕССКИЙ СТРОЙПРОЕКТ"
ПРИКАЗ ОТ 15 ЯНВАРЯ 1992Г. N 62

© АПП ЦИТП 1992

Альбом 2

Содержание альбома

Лист	Наименование	Стр.
	Содержание альбома	
	Архитектурно-строительные решения	
1	Общие данные (начало)	3
2	Общие данные (окончание)	4
3	План на отм. 0.000. Фрагменты 1,2	5
4	План на отм. 3.600. Узлы 1,2	6
5	1-1; 2-2. Узлы 3,4	7
6	ВШ1... ВШ4. Узлы А,Б,В,Г,Д	8
7	Фасады А-Д; Д-А; 5-1; 1-5. Схемы расположения элементов заполнения оконных проемов	9
8	Ведомости. Спецификации	10
9	Узлы 5...10	11
10	Планы полов на отм. 0.000; 3.600. Фрагменты 1...3	12
	План кровли	

Лист	Наименование	стр.
	Конструкции железобетонные	
1	Общие данные (начало)	13
2	Общие данные (окончание)	14
3	Схема расположения ленточного фундамента ФЛ1. Узел 1	15
4	Схема расположения фундаментов под оборудование изделия подземных конструкций.	16
5	Сечения 1-1...6-6	17
6	Фундамент ФОм1. Сечения 1-1...3-3	18
7	Фундамент ФОм1. Сечения 4-4... 11-11. Узлы 1,2	19
8	Спецификация и ведомость расхода стали к фундаменту ФОм1	20
9	Фундамент ФОм1. Фрагмент 1	21
10	Фундамент ФОм1. Фрагмент 2	22
11	Приемный резервуар ФОм2	23
12	Приемный резервуар ФОм2. Схемы расположения панелей стен и перекрытия	24
13	Приемный резервуар ФОм2. Днище ДМ1. Узел 1,2	25
14	Осадкоуплотнитель ФОм3. Схема расположения отражения ФОм3. Узел 1	26
15	Осадкоуплотнитель ФОм3. Схема расположения элементов стен ФОм3. Узлы 2,3	27
16	Осадкоуплотнитель ФОм3. Участки Ум1, Ум1н Днище ДМ2	28
17	Фундаменты ФОм4... ФОм8. Привязки Пм1, Пм2	29
18	Фундамент ФОм9. Сечения 1-1...5-5	30
19	Фундамент ФОм9. Сечения 6-6...8-8	31
20	Фундамент ФОм9. Схема расположения верхних и нижних сеток. Сечения 9-9... 11-11	32
21	Фундамент ФОм10	33
22	Фундамент ФОм10. Сечение 11-11	34
23	Схема расположения балок покрытия опорных подушек. Узлы 1...3	35
24	Схема расположения плит покрытия стаканов опорных подушек	36
25	Плиты ПМ1, ПМ2	37
26	Схемы армирования плит ПМ1, ПМ2. Узлы I... III	38

Лист	Наименование	стр.
	Конструкции металлические	
1	Общие данные	39
2	Техническая спецификация металла (начало)	40
3	Техническая спецификация металла (продолжение)	41
4	Техническая спецификация металла (окончание)	42
5	Ведомость металлоконструкций по видам профилей	43
6	Схема расположения балок площадки на отм. 4,500. Узлы 1...3	44
7	Схемы расположения подвесных крановых путей и неподвижных опор	45
8	Схема расположения балок площадок на отм. 3,960	46
9	Схема расположения листов прорезиненного покрытия	47
10	Узлы 4...8	48
11	Схемы расположения балок на отм. -0,160 и 5,900. Узлы 9; 10	49
12	Схема расположения элементов типовых лестниц и ограждений	50
13	Спецификация к схеме расположения элементов типовых лестниц и ограждений. Узел 11	51

Инв.№ подл. | Подп. и дата | Взам. инв.№

Привязан

Инв.№

Проект	Печерская		
Зав.гр.	Федосеева		
Зав.гр.	Комиссаров		
Гл.спец.	Диколь		
Гл.спец.	Высоцкая		
Начотд	Данилюк		
Н.контр.	Иванченко		
ГИП	Буковин		

409-14-78.92 -АР

Здание нормативной мощности и образцы строительных машин: в Ирпене-Курилкине в Киеве

Производственные помещения

Стадия	Лист	Листов
Р	1	1

Содержание альбома

ОДЕССКИЙ СТРОИПРОЕКТ

Альбом

Ведомость рабочих чертежей основного комплекта – АР

Лист	Наименование	Примечание
1	Общие данные (начало)	
2	Общие данные (окончание)	
3	План на отм. 0.000. Фрагменты 1,2	
4	План на отм. 3.600. Узлы 1,2	
5	1-1; 2-2. Узлы 3, 4.	
6	ВШ1... ВШ4. Узлы А, Б, В, Г, Д.	
7	Фасады А-Д; Д-А; 5-1; 1-5. Схемы расположения элементов заполнения оконных проемов	
8	Ведомости. Спецификации.	
9	Узлы 5... 10	
10	Планы полов на отм. 0,000; 3,600. Фрагменты 1..3.	
	План кровли.	

Ведомость ссылочных и прилагаемых документов (начало)

Обозначение	Наименование	Примечание
	Ссылочные документы	
ГОСТ 6629-88	Двери деревянные внутренние для жилых и общественных зданий	
ГОСТ 14624-84	Двери деревянные для производственных зданий	
1.435.9-17 вып. 0	Ворота распашные	
1.436.2-22 вып. 1,2	Двери металлические противопожарные для производственных зданий и сооружений.	
ГОСТ 12506-81	Окна деревянные для производственных зданий	
2.436-17 вып. 0,1	Узлы окон с деревянными переплетами по ГОСТ 12506-81	
1.038.1-1 вып. 1	Перемычки ж.б. для зданий с кирпичными стенами	
1.431.6-28 вып. 0,1,2	Перегородки кирпичные зданий промышленных предприятий	

Типовой проект разработан в соответствии с действующими нормами, правилами, инструкциями и государственными стандартами и предусматривает мероприятия, обеспечивающие взрывобезопасность и пожаробезопасность при эксплуатации здания

Главный инженер проекта (У.М. Булавин)

Ведомость ссылочных и прилагаемых документов (окончание)

Обозначение	Наименование	Примечание
2.460-14 вып. 1	Типовые узлы покрытия промышленных зданий в местах пропуска вентиляционных шахт	
2.460-15 вып. 1	Типовые узлы покрытий промышленных зданий в местах установки крышных вентиляторов	
2.460-18 вып. 1	Узлы покрытия одноэтажных производственных зданий с рулонными кровлями и ж.б. плитами	
2.460-19	Узлы легкосбрасываемых покрытия одноэтажных промышленных зданий со взрывоопасными производствами, материалы для проектирования и рабочие чертежи	
2.430-20 вып. 1,2	Узлы стен из кирпича одноэтажных зданий промышленных предприятий	
1.400-15 вып. 1	Унифицированные закладные изделия ж.б. конструкций для крепления, технологических коммуникаций и устройств	
	Прилагаемые документы	
Альбом 5	Ведомость потребности в материалах	
Альбом 8	Чертежи строительных изделий заводского изготовления	

Ведомость основных комплектов рабочих чертежей

Обозначение	Наименование	Примечание
-ТХ	Технологические решения	
-ТК	Технологические коммуникации	
-ОВ	Отопление и вентиляция	
-ВК	Водопровод и канализация	
-ЭМ	Силовое электрооборудование	
-АОВ	Автоматизация	
-СС	Связь и сигнализация	
-АР	Архитектурные решения	
-КЖ	Конструкции железобетонные	
-КМ	Конструкции металлические	
-ОС	Основные положения по производству строительных и монтажных работ	
-ЭО	Электрическое освещение	
-АП	Автоматическое пожаротушение	
-ААП	Автоматизация управления автоматическим пожаротушением	

Условные обозначения

ж.б. – железобетонный
п.т. – по типу

Ведомость спецификации

Лист	Наименование	Примечан.
8	Спецификация заполнения проемов	
8	Спецификация перемычек	
8	Спецификация закладных и соединительных изделий	

Основные строительные показатели

Наименование	Ед. изм.	Количество
Площадь застройки	$м^2$	910,0
Общая площадь	$м^2$	1140,0
Строительный объем	$м^3$	8010,0

Указания по привязке проекта.

1. Выполнить все указания по привязке типовых проектов в соответствии с „Инструкцией по типовому проектированию – СН 227-82.
2. Принять цветовое решение фасадов и интерьеров в зависимости от пункта строительства и ориентации здания по СН 181-70 „Указания по проектированию цветовой отделки интерьеров производственных зданий промышленных предприятий."

Инв. № подл.	Подп. и дата	Взам. инв. №		

Привязан

Инв. №

409-14-78.92 – АР

Архит.	Печерская	
Зав. гр.	Федосеева	
Зав. гр.	Каминская	
Гл. спец.	Диколь	
Гл. спец.	Высоцкий	
Нач. отд.	Данилюк	
Н. контр.	Иваниченко	
ГИП	Булавин	

Здание наружной мойки и окраски строительных машин. Вариант – кирпичные стены.

Производственные помещения.	Стадия	Лист	Листов
	Р	1	10
Общие данные (начало)	ОДЕССКИЙ СТРОЙПРОЕКТ		

коп. Припуцкая 25283-02 4 формат А2

Альбом 2

Общие указания

1. За отметку 0,000 условно принята отметка чистого пола помещения пойки соответствующая абсолютной отметке по генплану.

2. Степень огнестойкости здания - II

3. Коэффициент надежности по назначению - 0,95

4. Горизонтальную гидроизоляцию стен выполнить из цементного раствора состава 1:2 толщиной 30 мм на отметках минус 0,330 и 0,030.

5. Наружные, внутренние стены выполнить из обыкновенного керамического кирпича Кр 75/1650/25 ГОСТ 530-80 на цементно-песчаном растворе марки М25. Кладку наружных стен с фасадной стороны вести с расшивкой швов с применением отборного кирпича.

6. Перегородки толщиной 120 мм и 65 мм выполнить из обыкновенного керамического кирпича Кр 75/1650/10 ГОСТ 530-80 на растворе марки М50.

7. Утеплитель-плитный ячеистый бетон.

8. Водоизоляционный ковер кровли выполнить из трех слоев рубероида по ГОСТ 10923-82: верхний слой-рубероид кровельный с пылевидной посыпкой марки РКП-350А, нижние слои-рубероид подкладочный с пылевидной посыпкой марки РПП-300А. Укладку рулонного ковра выполнять на горячей антисептированной битумной мастике марки МБК-Г-65 (МБК-Г-55). В местах примыкания рулонного ковра к парапетам и другим поступающим конструктивным элементам уложить три дополнительных слоя рубероида марки РПП-300А на мастике марки МБК-Г-100 (МБК-Г-85).
Марки мастик в скобках относятся к районам северное географической широты 50° для европейской и 53° для азиатской частей СССР. Поверх рулонного ковра уложить защитный слой толщиной 10 мм из гравия размером зерен 5-10 мм втопленного в горячую антисептированную битумную мастику.

9. По контуру здания устроить асфальтовую отмостку по щебеночному основанию толщиной 100 мм и шириной 500 по узлу 3 на листе 5.

10. Наружные поверхности кирпичных стен оштукатурить сложным раствором и окрасить перхлорвиниловыми красками.

13. В соответствии с характеристикой внутренней среды и свойствами применяемых материалов по СНиП 2.03.11-85 „Защита строительных конструкций от коррозии" степень воздействия среды неагрессивно к бетону, металлу, дереву и железобетону.

14. Все деревянные изделия, соприкасающиеся с бетоном и кладкой отисептировать кремнефтористым аммонием.

15. Оконные и дверные блоки окрасить двумя слоями эмали ПФ-115 (ГОСТ 6465-76).

16. Все открытые стальные изделия, незащищенные бетоном, окрасить двумя слоями эмали ПФ 1189 по ТУ 6-10-1110-86 толщиной 60 мкм.

17. В целях снижения общего уровня производственного шума проектом предусмотрены следующие мероприятия:
- выгораживание вентсистем в отдельные помещения с ограждающими конструкциями, обеспечивающими допустимый уровень звукового давления в помещении;
- уплотнение по периметру притворов окон, дверей и мест пересечения стен и перекрытий инженерными коммуникациями.

18. При производстве и приемке строительных работ необходимо соблюдать требования соответствующих разделов СНиП части 3, „Организация, производство и приемка работ."

19. В процессе производства работ оформить акты по форме, приведенной в приложении 6 к СНиП 3.01.01-85. „Организация строительного производства," все виды скрытых работ.
Основной перечень видов скрытых работ следующий:
устройство основания под полы;
устройство каждого элемента пола, закрываемого последующим;
устройство гидроизоляции стен;
армирование каменной кладки;
защитная обработка древесины;
герметизация стыков, швов установки дверных и оконных коробок;
устройство каждого элемента кровли, закрываемого последующим элементом;
устройство пароизоляции.

Указания по возведению кирпичных стен и перегородок в зимнее время.

Строительные работы по возведению кирпичных стен и перегородок в зимнее время производить с соблюдением требований СНиП 3.03.01-87 „Каменные конструкции. Правила производства и приемки работ."
Проектом предусмотрено возведение кирпичной кладки методом замораживания раствора с последующим естественным оттаиванием. При этом необходимо выполнить следующие дополнительные мероприятия:

1. Марка раствора для кладки при температуре замораживания от -4° до -20°С должна быть повышена на одну ступень против указанной в проекте, при температуре замораживания ниже -20°С - на две ступени.

2. Наружные и внутренние стены и перегородки раскрепить по высоте из плоскости стен временными креплениями: при толщине 120 и 250 мм - через 15 м; 380 мм - через 2,0 м; 510 мм - через 3,0 м по высоте.

3. Под сборные железобетонные фундаментные балки, на которые опираются кирпичные стены, до начала кладки стен установить по две подпорки на клиньях с разбивкой пролета по ровные части.

4. Упор перемычек установить временные деревянные стойки на клиньях. Стойки упереть на горизонтальные разгрузочные брусья, уложенные по нижнему обрезу проема.

5. Все временные крепления стен и подпорки, указанные в пунктах 2,3 и 4 сохранить до приобретения кладкой проектной прочности после оттаивания.

6. Мероприятия по креплению конструкций, возводимых способом замораживания, указанные в пунктах 2,3 и 5 должны быть детально разработаны в проекте производства работ.

Гл.спец.	Лисогор		409-14-78.92 — АР		
Зав.сект.	Рабосевич		Здание нарежной пойки и окраски строительных изделий. Корпус кирпичные стены		
Зав.гр.	Корчинский		Производственные помещения	Стадия: Р	Лист: 2	Листов:
Гл.спец.	Лисогор					
Гл.спец.	Кусовский					
Нач.отд.	Ярмишко		Общие данные (окончание)	ОДЕССКИЙ СТРОЙПРОЕКТ		
Контр.	Обозненко					
ГИП	Остовский					

Привязан

Инв. №

Взам. инв. №

Подп. и дата

Инв. № подл.

Альбом 2

План на отм. 3.600

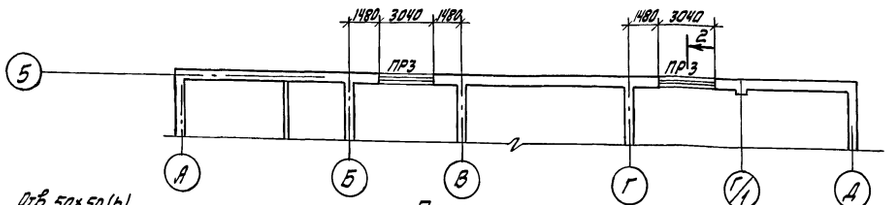

План на отм. 0.000

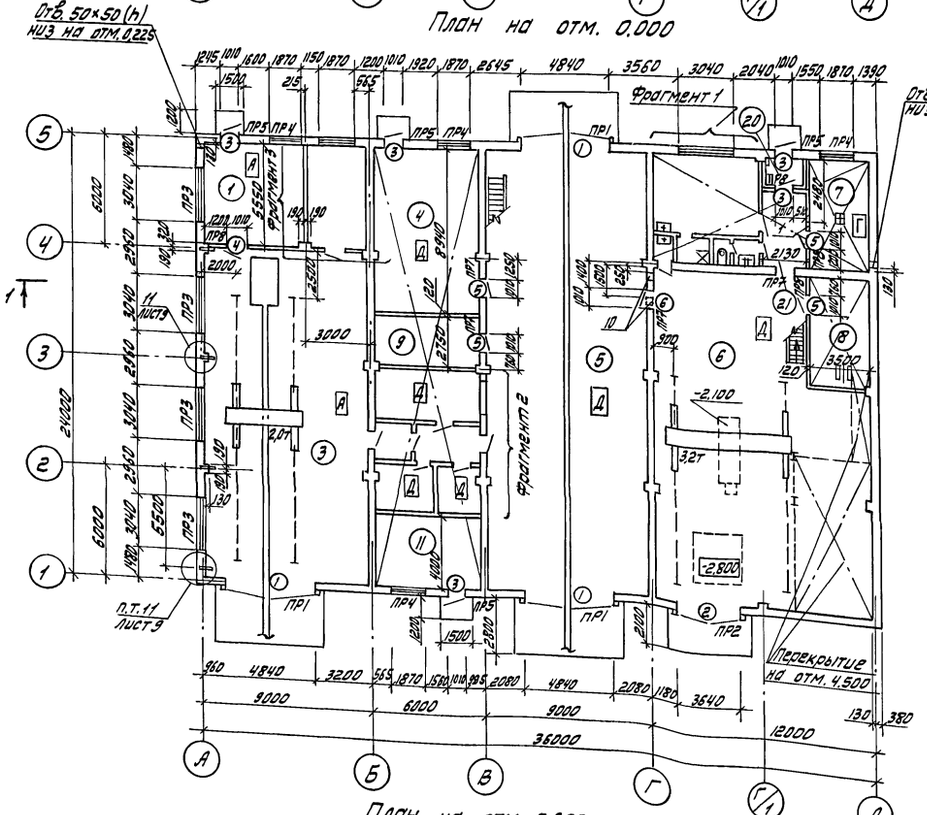

План на отм. 3.600

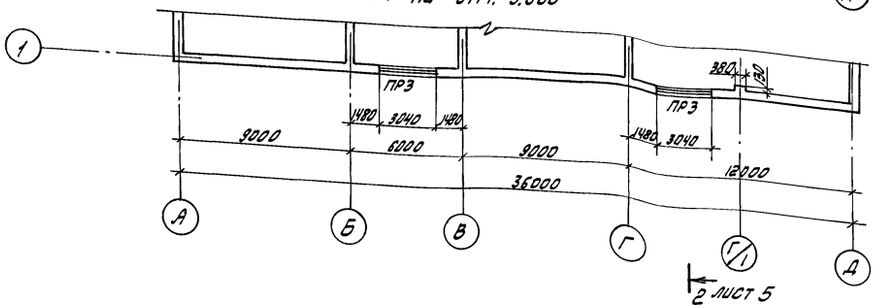

Фрагмент 1

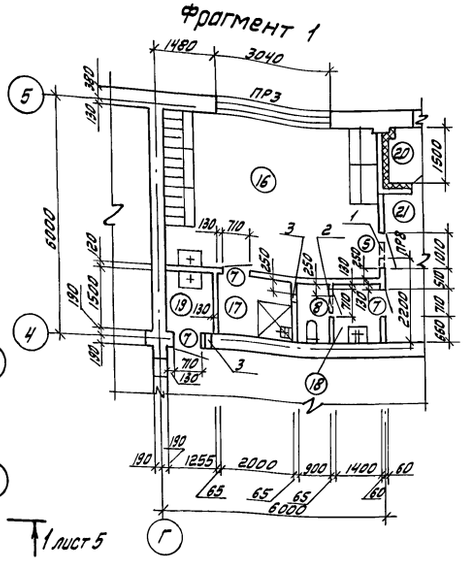

Фрагмент 2

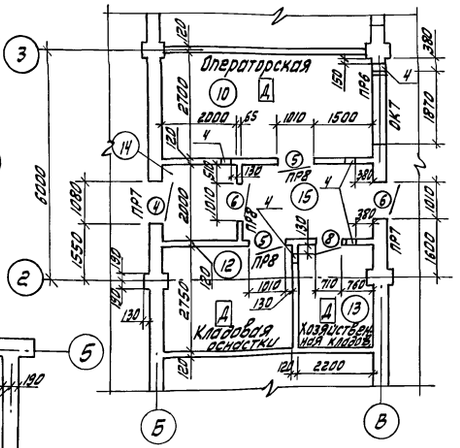

Фрагмент 3

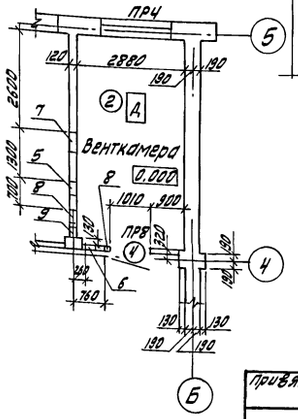

Экспликация помещений

Номер по плану	Наименование	Площадь, м²	Категория производства по взрывной, взрывопожарной и пожарной опасности
1	Участок приготовления красок	31,2	А
2	Венткамера	15,8	А
3	Участок окраски	78,7	А
4	Очистные сооружения краскосодержащих стоков	50,2	Д
5	Участок наружной мойки	203,6	Д
6	Очистные сооружения наружной мойки	184,8	Д
7	ИТП	19,9	Г
8	Щитовая	20,1	
9	Щитовая	15,5	
10	Операторская	15,2	Д
11	Станция пожаротушения	22,5	
12	Кладовая оснастки	15,5	
13	Хозяйственная кладовая	12,4	
14	Тамбур	4,0	
15	Тамбур	7,1	
16	Гардероб на 20 шкафов	23,3	
17	Душевая	3,0	
18	Уборная	3,5	
19	Умывальная	1,9	
20	Тамбур	3,1	
21	Коридор		

1. В процессе возведения кирпичных перегородок выполнить следующее: 1) перегородки не доводить до железобетонных конструкций перекрытия и покрытия на 20-30;
2) В откосы оконных проемов заложить деревянные антисептированные пробки размером 250×120×65мм через 1200мм по высоте, но не менее двух на откос.
2. Ведомость проемов дверей, перемычек, отверстий в перегородках см. на листе 8.
3. Узлы на планах замаркированы частично. Все аналогичные узлы выполнить по замаркированным.
4. Перекрытия, кроме оговоренного, принять на отм. 3,600.

			409-14-78.92 АР
Гл.инж.	Печерская		Здание наружной мойки и окраски строительных машин Вариант - кирпичные стены
Зав.гр.	Федосеева		
Зав.гр.	Каминская		Производственные помещения
Гл.спец.	Дикаль		Стадия Р; Лист 3; Листов
Гл.спец.	Высоцкий		
Нач.отд.	Данилюк		План на отм. 0,000. Фрагменты 1...3
Н.контр.	Иваниченко		ОДЕССКИЙ СТРОЙПРОЕКТ
ГИП	Булавин		

Привязан

Инв. №

Инв. № подл. | Подп. и дата | Взам. инв. №

Копировал

Формат А2

Альбом 2

План на отм. 3.600 в осях 1-5 и Б-В

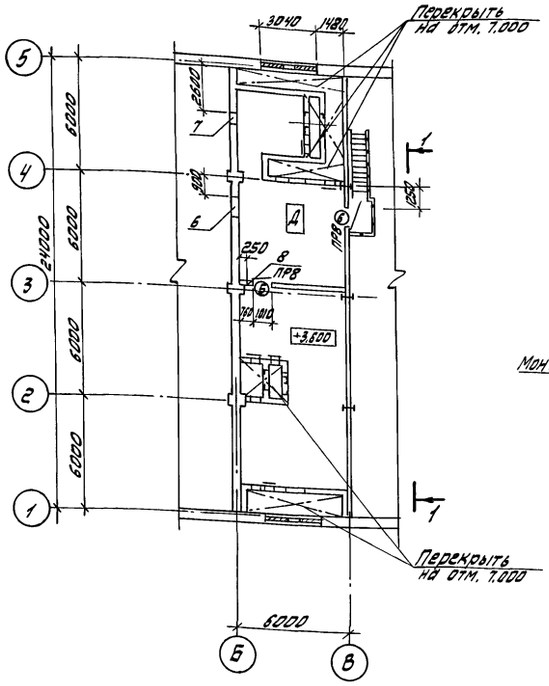

План на отм. 3.600 в осях 3-5 и Г-Д

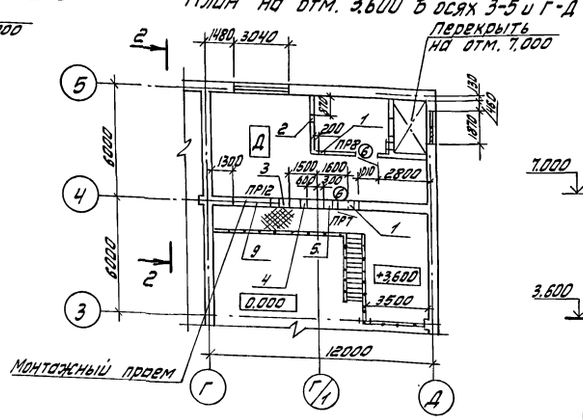

1-1

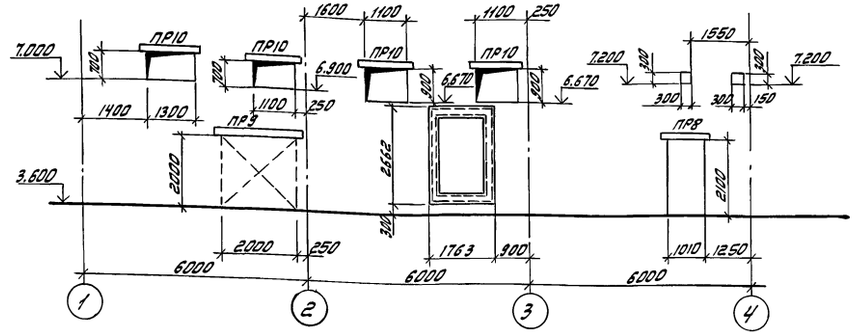

2-2

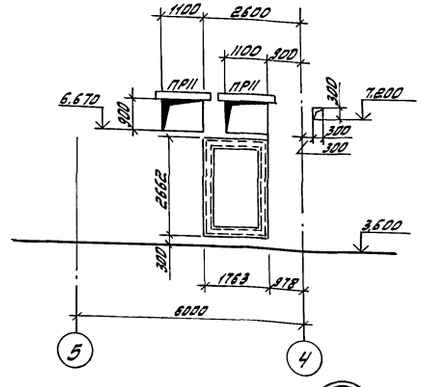

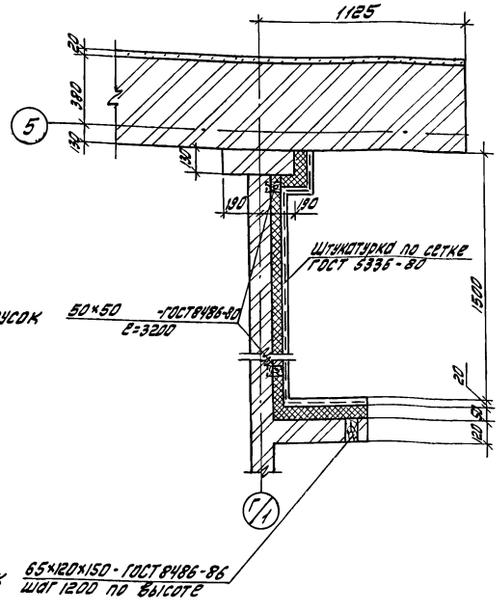

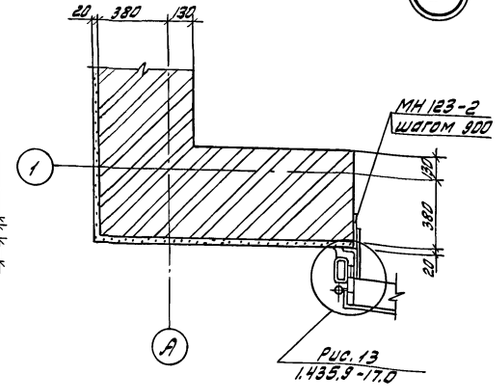

Рис. 13
1.435.9-17.0

2

1. Над проемами 900мм и менее где проектом не предусмотрена установка сборных железобетонных перемычек, устроить рядовые перемычки из четырех рядов кирпича КР 75/1650/15 ГОСТ 530-80 на растворе марки 100, под нижним рядом кирпича уложить стержни А-I-8 ГОСТ 5781-82, шагом 50мм в слое цементно-песчаного раствора марки 100 толщиной 30мм, арматуру завести за грани проемов не менее чем на 250мм и закончить крюками.

2. Монтажные проемы заложить обыкновенным керамическим кирпичом КР 75/1650/10 ГОСТ 530-80 на цементно-глиняном растворе марки 10.

3. Ведомость отверстий в перегородках см. на листе 8.

				409-14-78.92	-АР
Архит.	Печерская			Здание наружной мойки и окраски строительных машин. Вариант - кирпичные стены	
Зав. гр.	Федосеева				
Зав. гр.	Камынская			Производственные помещения	Стадия: Р; Лист: 4; Листов:
Гл. спец.	Дикаль				
Гл. спец.	Высоцкий				
Нач. отд.	Данилюк			Планы на отм. 3.600. Узлы 1,2.	ОДЕССКИЙ СТРОЙПРОЕКТ
Н. контр.	Уваниченко				
ГИП	Булакин				

Привязан

Инв. №

Инв. № подл. | Подп. и дата | Взам. инв. №

Копировал

Формат А2

Альбом 2

1-1

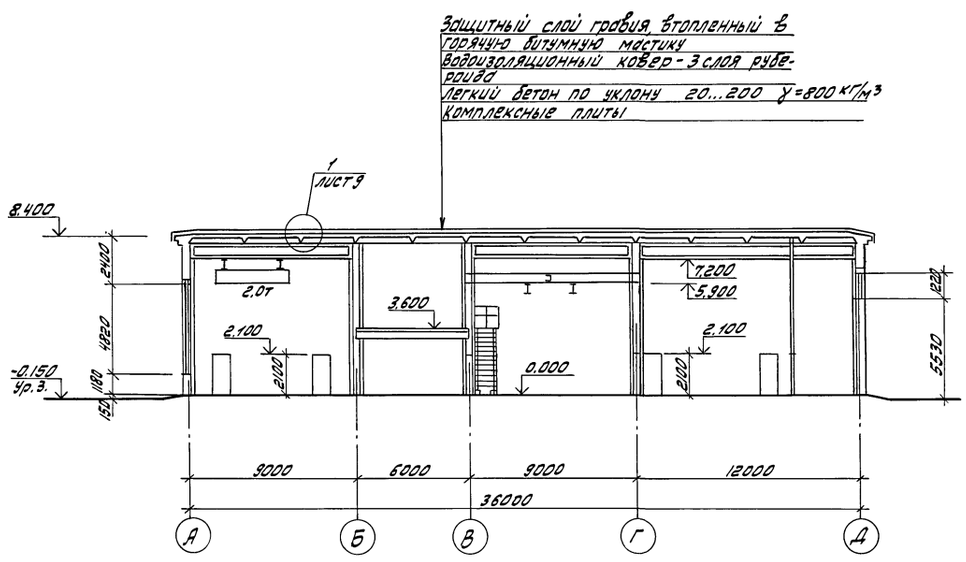

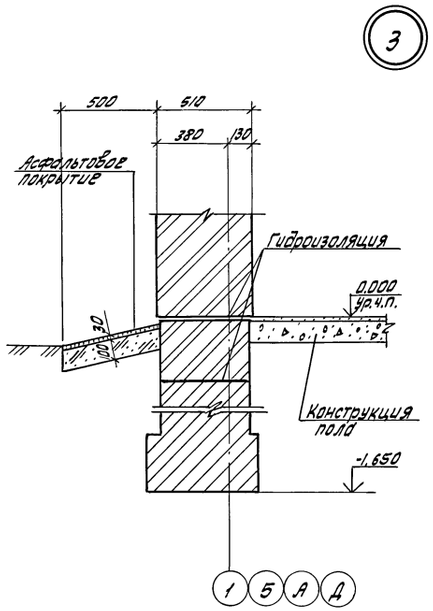

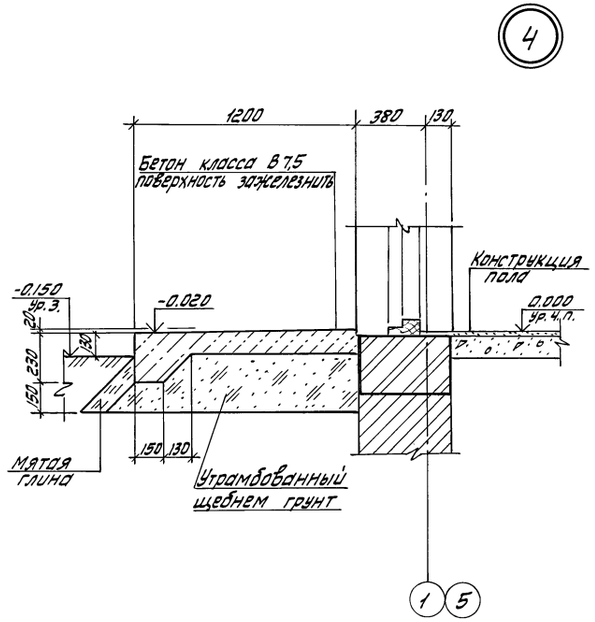

2-2

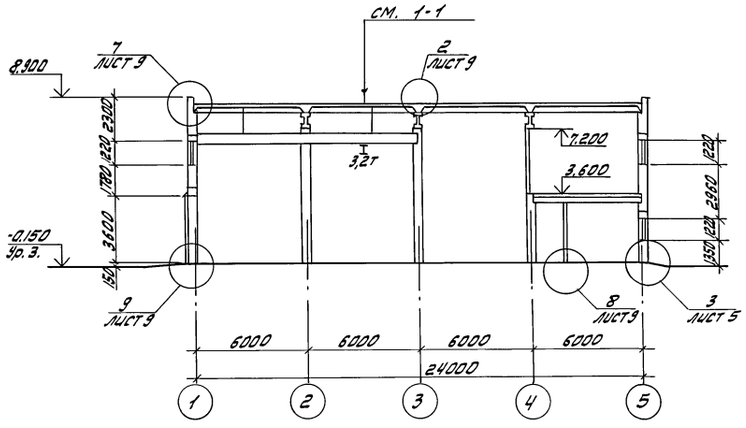

				409-14-78.92	-АР
	Архит.	Печерская		Здание наружной мойки и окраски строительных машин. Вариант - кирпичные стены	
	Зав. гр.	Федосеева			
Привязан	Зав. гр.	Каминская		Производственные помещения	Стадия: Р; Лист: 5; Листов:
	Гл. спец.	Диколь			
	Гл. спец.	Высоцкий			
	Нач. отд.	Данилюк		1-1; 2-2 Узлы 3, 4	ОДЕССКИЙ СТРОЙПРОЕКТ
	Н. контр.	Иваниченко			
Инв. №	ГИП	Булавин			

Копировал

Довгаль 25283-02 8 Формат А2

Инв. № подл. | Подп. и дата | Взам. инв. №

Альбом 2

ВШ1

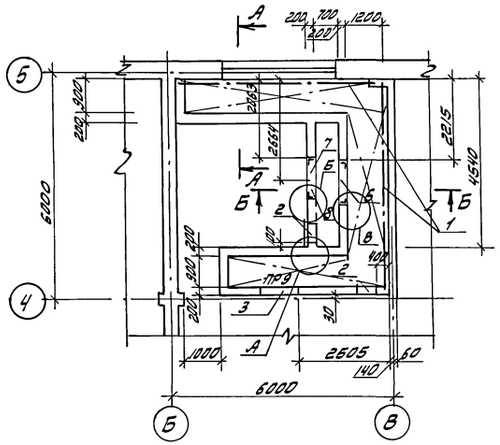

ВШ4

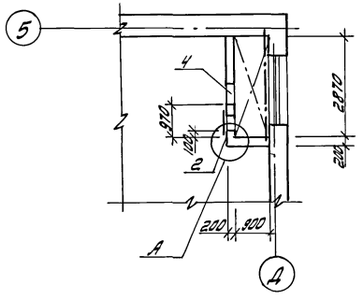

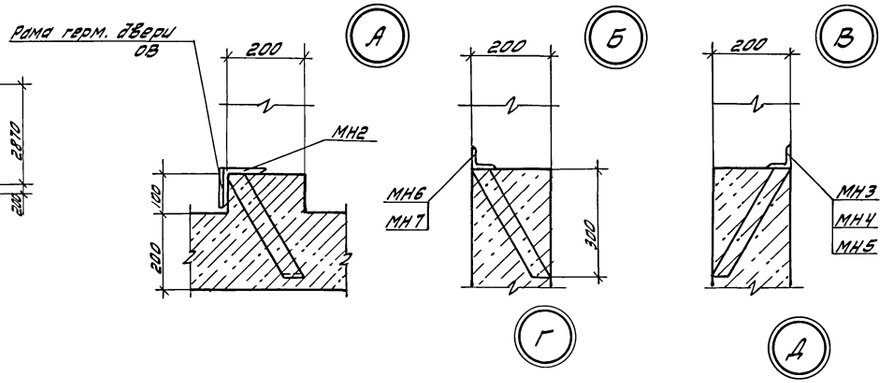

Ведомость отверстий в перегородках венткамер

Номер отв.	Размеры (ширина × высота)	Отм. низа
1	1050 × 1553	3,834
2	505 × 1250	3,900
3	1050 × 1553	3,791
4	660 × 1050	3,720
5	1763 × 2662	3,900
6	1110 × 710	3,800
7	1013 × 611	4,000
8	490 × 340	5,600
9	2000 × 2000	3,600
10	360 × 260	5,000
11	638 × 611	4,000
12	500 × 500	6,450

ВШ2

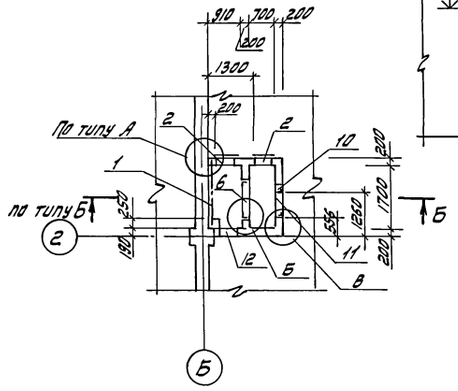

А-А

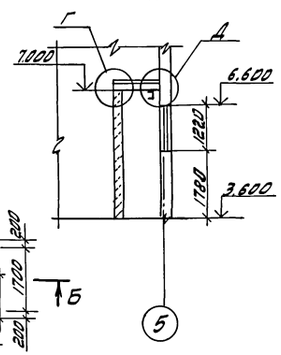

Б-Б

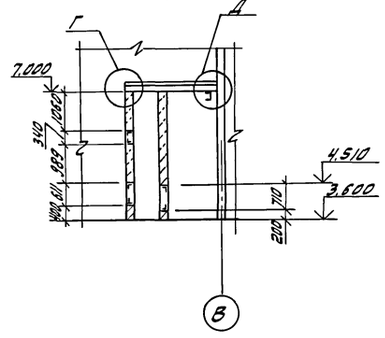

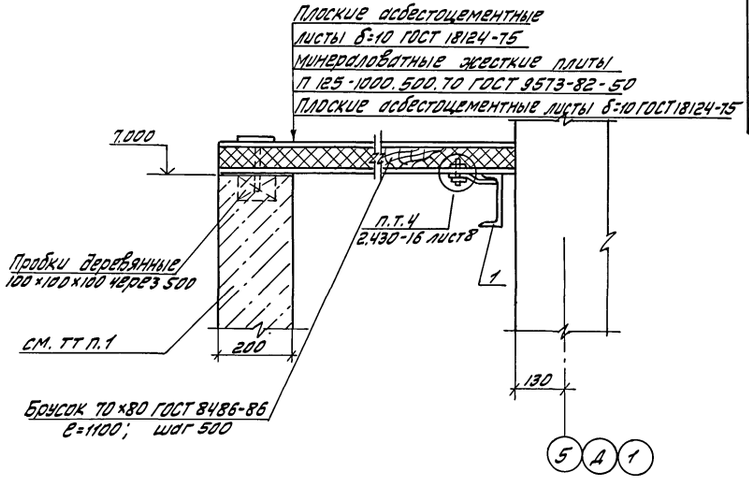

ВШ3

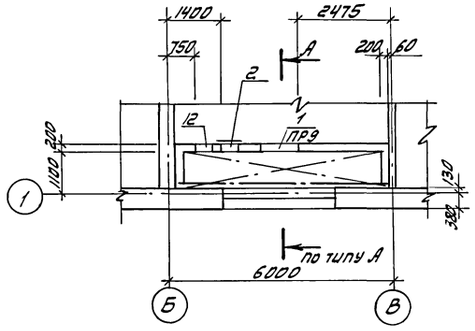

1. Стены воздухозаборных шахт ВШ1...ВШ4 - блоки из ячеистых бетонов стеновые мелкие тип III-В2,5 D500 F25-2 ГОСТ 21520-89, толщиной 200мм на цементно-песчаном растворе марки 50.

				409-14-78.92	АР
Архит.	Печерская			Здание наружной мойки и окраски строительных машин Вариант - кирпичные стены	
Зав. гр.	Федосеева				
Зав. гр.	Каминская			Производственные помещения	Стадия: Р; Лист: 6; Листов:
Гл. спец.	Диколь				
Гл. спец.	Высоцкий				
Нач. отд.	Данилюк			ВШ1...ВШ4. Узлы А,Б,В,Г,Д.	ОДЕССКИЙ СТРОЙПРОЕКТ
Н. контр.	Иваничнко				
ГИП	Булавин				

Привязан

Инв. №

Инв. № подл. | Подп. и дата | Взам. инв. №

Копировал

Формат А2

Альбом 2

Фасад А-Д

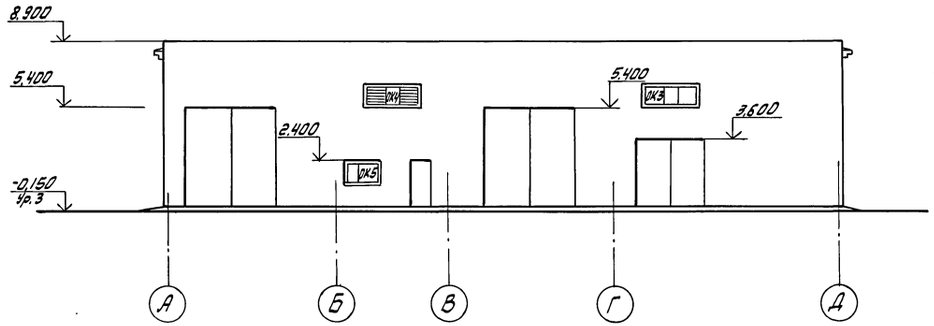

Фасад 5-1

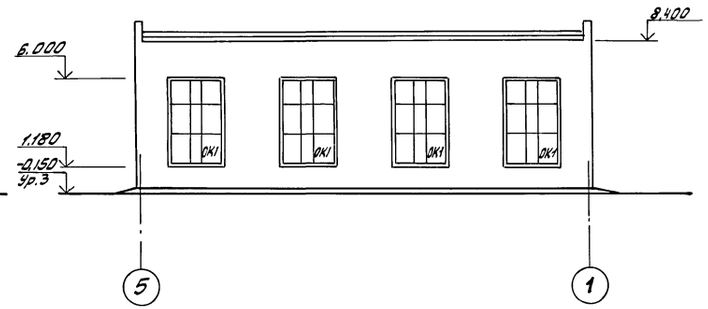

Фасад Д-А

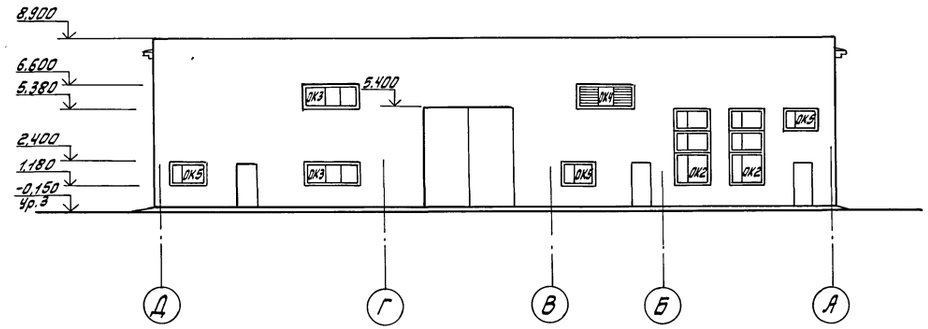

Фасад 1-5

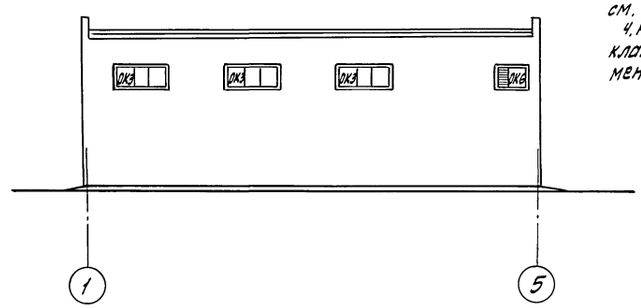

1. Узлы на схемах заполнения оконных проемов замаркированы по серии 2.436-14.
2. Узлы установки жалюзийных решеток см. -ОВ
3. Проем ОК7 замаркирован на листе см. план на отм. 0.000.
4. Расстановку деревянных пробок и прокладок в оконных проемах см. документы 2.436-17.0-09; 2.436-17.0-10.

Схемы расположения элементов заполнения оконных проемов

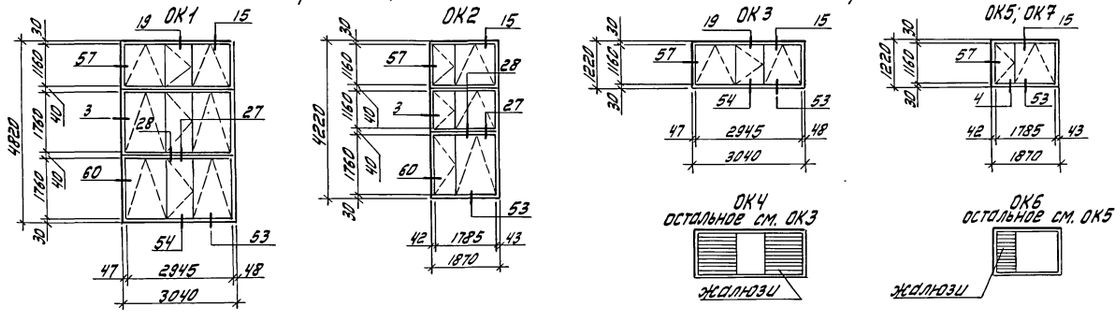

				409-14-78.92 -АР
Архит.	Печерская			Здание наружной мойки и окраски строительных машин. Вариант - кирпичные стены
Зав. гр.	Федосеева			
Зав. гр.	Каминская			Производственные помещения
Гл. спец.	Аикаль			Стадия Р; Лист 7; Листов
Гл. спец.	Высоцкий			
Нач. отд.	Данилюк			Фасады А-Д; Д-А; 5-1; 1-5; Схемы расположения элементов заполнения оконных проемов.
Н. контр.	Иванченко			ОДЕССКИЙ СТРОЙПРОЕКТ
ГИП	Буловин			

Привязан

Инв. № подл.

Подп. и дата

Взам. инв. №

Инв. № дубл.

Копировал

Довгаль 25283-02 10 Формат А2

Альбом 2

Спецификация элементов заполнения проемов

Марка поз.	Обозначение	Наименование	Кол. на этаж с отм. 0,000	3,600	Всего	Примечан.
1	1.435.9-17 вып. 0	Ворота Вр48×54-Т	3	–	3	
2		Ворота Вр36×36-Т	1	–	1	
3	ГОСТ 14624-84	Дверной блок ДНГ24-10п	5	–	5	
4	1.436.2-2.2 вып. 1,2	Дверной блок ДМП21×10/0,75-Б	3	–	3	
5	ГОСТ 6629-88	Дверной блок ДГ21-10	7	1	8	
6		Дверной блок ДГ21-10л	3	3	6	
7		Дверной блок ДГ21-7п	3	–	3	
8		Дверной блок ДГ21-7	2	–	2	
		Окна				
ОК1	ГОСТ 12506-81	ПВД 12-30.1	8	–	8	
		ПВД 18-30.1	4	–	4	
ОК2		ПВД 12-18.1	4	–	4	
		ПВД 18-18.1	2	–	2	
ОК3		ПВД 12-30.1	1	5	6	
ОК4		ПГО 12-30.1	–	2	2	
ОК5		ПВД 12-18.1	3	1	4	
ОК6		ПВД 12-18.1	–	1	1	
ОК7		ПГО 12-18.1	1	–	1	

Ведомость перемычек

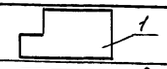



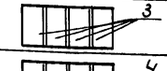





Марка	Схема сечения
ПР1	1
ПР2	2
ПР3	3
ПР4	4
ПР5	5
ПР6	4
ПР7	5
ПР8	5
ПР9	6
ПР10	7
ПР11	7
ПР12	6





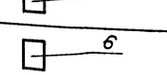

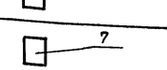





Ведомость отверстий в перегородках

Номер отв.	Размер проема (ширина-высота) мм	Отм. низа
	План на отм. 0.000	
1	400×400	2,600
2	500×200	2,700
3	200×200	2,700
4	250×250	2,500
5	300×300	3,000
6	300×300	6,100
7	500×500	7,000
8	300×300	6,600
9	300×300	6,000
10	400×400	7,200
	План на отм. 3,600	
1	300×300	6,100
2	400×400	6,600
3	500×500	6,200
4	300×300	6,900
5	600×600	6,600
6	500×500	7,000
7	1100×1100	6,500
8	300×300	6,600
9	2000×2000	3,600

Спецификация перемычек

Марка поз.	Обозначение	Наименование	Кол. на этаж с отм. 0,000	3,600	Всего	Примечание
1	1.038.1-1 вып. 12	3ПГ60-73	3	–	3	
2	1.038.1-1 вып. 1	3ПБ39-8	4	–	4	
3		3ПБ34-4	4	44	48	
4		3ПБ25-8	23	4	27	
5		2ПБ13-1	40	6	46	
6		2ПБ25-3	–	4	4	
7		2ПБ16-2	–	10	10	

Спецификация закладных и соединительных изделий

Марка поз.	Обозначение	Наименование	Кол.	Масса ед. кг.	Примечание
МН2	-кжи-мн2	Изделие закладное МН2	6	24,4	
МН3	-кжи-мн3	Изделие закладное МН3	1	16,5	
МН4	-кжи-мн4	Изделие закладное МН4	1	11,8	
МН5	-кжи-мн5	Изделие закладное МН5	1	6,9	
МН6	-кжи-мн6	Изделие закладное МН6	1	14,9	
МН7	-кжи-мн7	Изделие закладное МН7	1	8,4	
1		Швеллер 14 ГОСТ 8240-89 / ВСт3кп2 ГОСТ 535-79	23	12,3	м
2		Уголок 50×50×5 ГОСТ 8509-86 / ВСт3кп2 ГОСТ 535-79	48	3,8	м
		Арматура ГОСТ 5781-82			
3		А-I-12 ℓ=350	48		
4		А-I-6 ℓ=24000	4		
МН548	1.400-15 вып. 1	Изделие закладное МН548	14,5	4,2	м
МС2	-кжи-мс2	Изделие закладное МС2	8		
МН123-2	1.400-15 вып. 1	Изделие закладное МН123-2	36	6,9	

Ведомость проемов ворот и дверей

Марка поз.	Размер проема
1	4800×5400
2	3600×3600
3	1010×2370
4	1080×2080
5	1010×2070
6	1010×2070
7	710×2070
8	710×2070

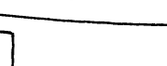

Ведомость отделки помещения

Площадь м²

Наименование или номер помещения	Потолок: Площадь	Потолок: Вид отделки	Стены или перегородки: Площадь	Стены или перегородки: Вид отделки	Низ стен или перегородок (панель): Площадь	Низ стен или перегородок (панель): Вид отделки	Низ стен или перегородок (панель): Высота, мм	Примечание
1;3	302,6	Затирка швов, окраска пентафталевой эмалью ПФ-115	432,3	Штукатурка, окраска пентафталевой эмалью ПФ-115	113,0	Керамические глазурованные плитки	1,8	
2;4;6;7;8;9;12;13	540,0	Затирка швов, известковая окраска	2904,4	Затирка швов, известковая окраска	—	—	—	
5	327,4	Затир швов, окраска пентафталевой эмалью ПФ-115	1118,0	Затирка швов, окраска пентафталевой эмалью ПФ-115	614,0	Керамические глазурованные плитки	3,0	
10;11;14;15;20;21	96,0	Затирка швов, водоэмульсионная окраска	102,5	Штукатурка, водоэмульсионная окраска	80,5	Окраска пентафталевой эмалью ПФ-115	1,8	
16;17;18;19	49,8	Затирка швов, водоэмульсионная окраска	64,17	Штукатурка водоэмульсионная окраска	54,9	Керамические глазурованные плитки	2,0	

Инв. № подл. | Подпись и дата | Взамен инв. №

Привязан

Инв. №

Архит.	Печерская	
Зав. гр.	Федосеева	
Зав. гр.	Каминская	
Гл. спец.	Диколь	
Гл. спец.	Высоцкий	
Нач. отд.	Данилюк	
Н. контр.	Иваниченко	
ГИП	Булавин	

409-14-78.92 - АР

Здание наружной мойки и окраски строительных машин. Вариант-кирпичные стены.

Производственные помещения.

Стадия	Лист	Листов
Р	8	

Спецификации. Ведомости.

ОДЕССКИЙ СТРОЙПРОЕКТ

Коп. Прилуцкая 25283-02 11 формат А2

Альбом 2

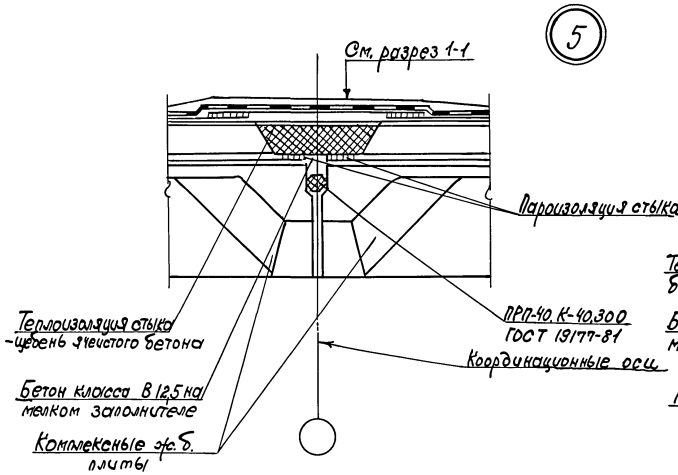

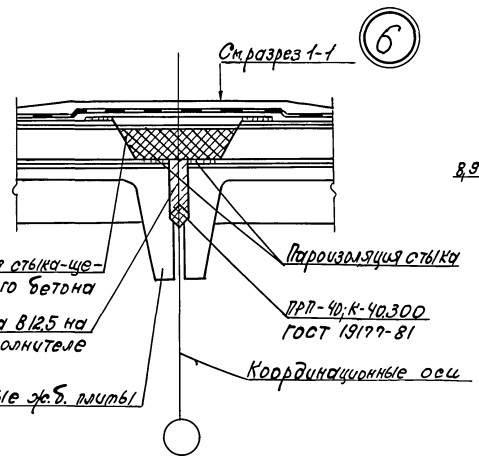

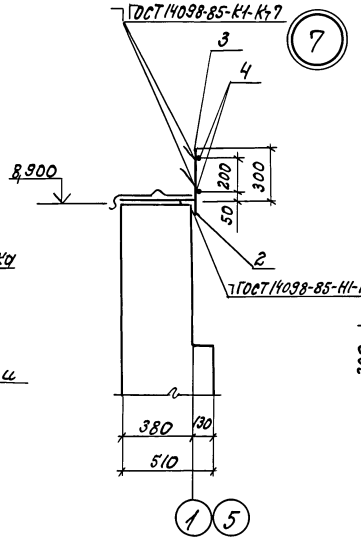

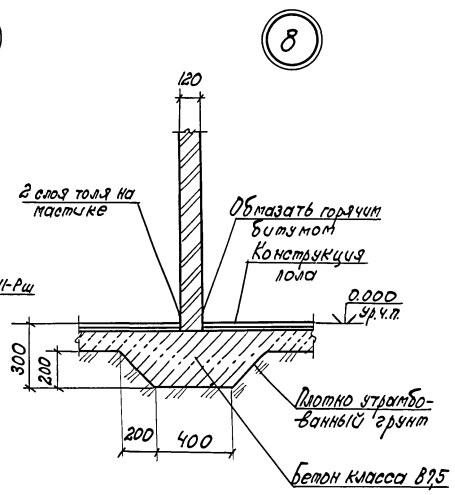

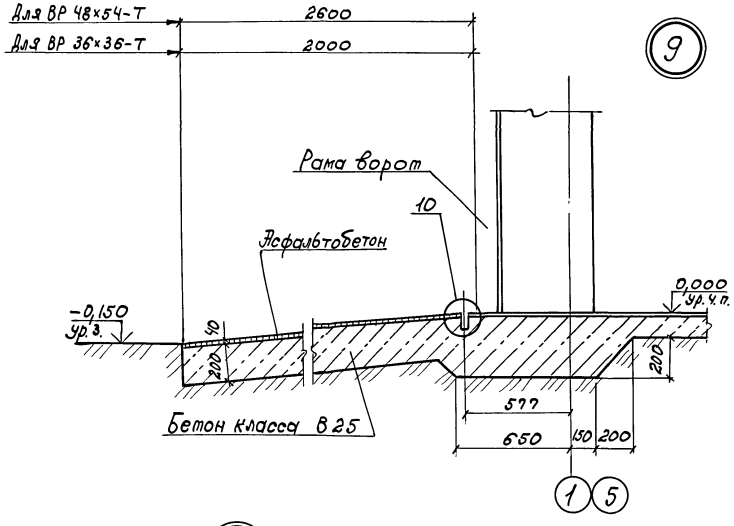

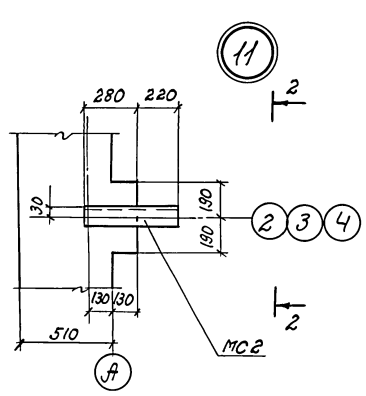

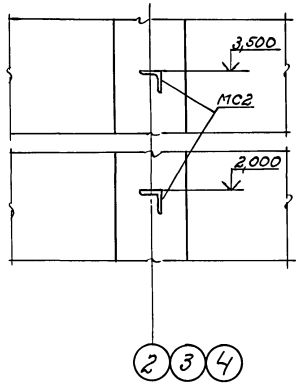

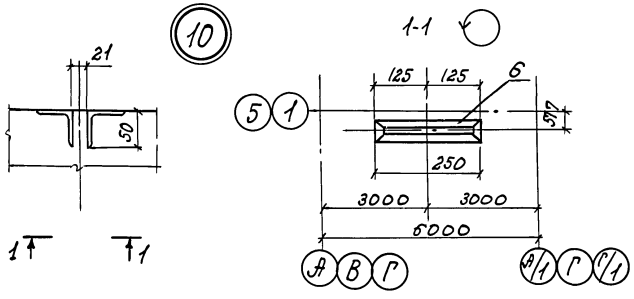

Инв.№ подл. | Подп. и дата | Взам. инв.№

Привязан			
Инв.№			
Архит.	Печерская		
Зав. гр.	Федосеева		
Зав. гр.	Каминская		
Гл. спец.	Диколь		
Гл. спец.	Высоцкий		
Нач. отд.	Данилюк		
Н. контр.	Иванченко		
ГИП	Булатвин		

409-14-78.92 -АР

Здание наружной мойки и окраски строительных машин. Вариант-кирпичные стены.

Производственные помещения. | Стадия Р | Лист 9 | Листов

Узлы 5...11.

ОДЕССКИЙ СТРОЙПРОЕКТ

Коп. Прилуцкая 25283-02 12 формат А2

Альбом 2

Планы полов

на отм. 0,000

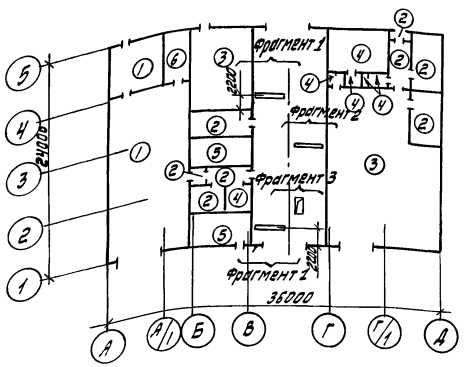

на отм. 3,600

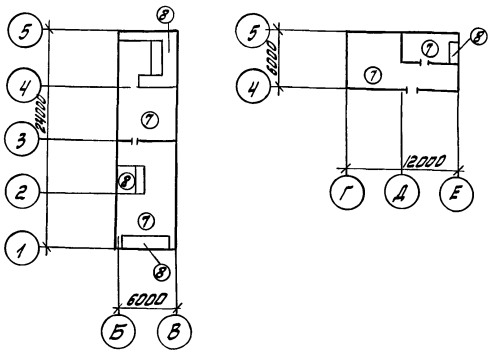

Фрагмент 1

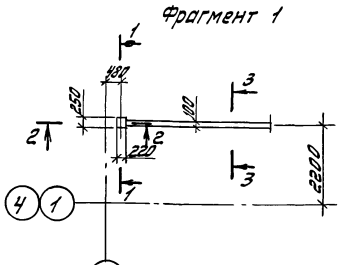

Фрагмент 2

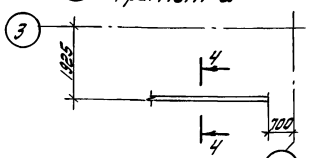

Фрагмент 3

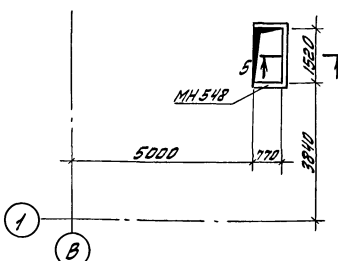

1-1

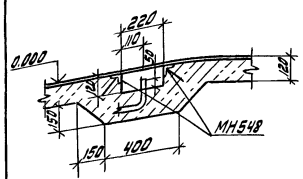

2-2

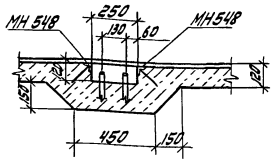

3-3; 4-4

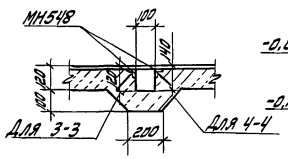

5-5

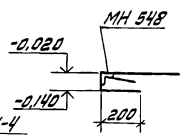

План кровли

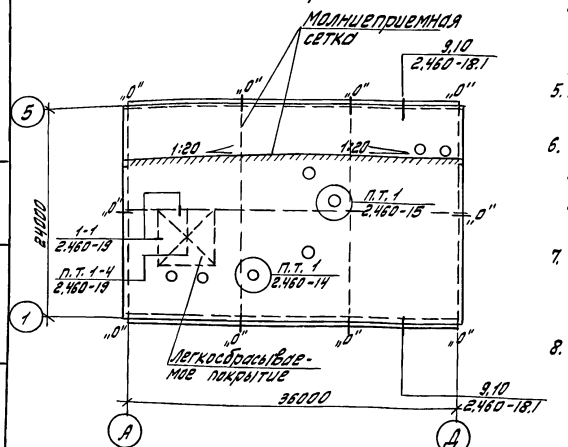

1. Состав кровли см. разрез 1-1 на листе 5.
2. Утеплитель на участках легкосбрасываемой кровли принять из минераловатных плит П 175-1000, 500, 40 ГОСТ 9573-82 в два слоя.
3. Элементы вентсистем на плане кровли условно не показаны. Полностью расположение их см. -КЖ
4. Для устройства молниезащиты в швы между комплексными плитами уложить молниеприемную сетку из стержней А-I-6 ГОСТ 5781-82 с ячейками 12×12 м стержни на пересечении сварить между собой. В местах указанных на плане кровли знаком „0", выпустить стержни за грань наружных стен на 100 мм, для дальнейшего присоединения к токоотводам разработанным в электрической части проекта.
5. Полы выполнять после прокладки всех подпольных коммуникаций и устройства фундаментов под оборудование.
6. По контуру здания у наружных стен под подготовкой пола предусмотреть утепление пола керамзитовым гравием маркой по насыпной плотности не более 600 кг/м³ ГОСТ 9759-83 шириной 800 мм и толщиной 200 мм.
7. Основание под полы уплотнить щебнем крупностью 40-50 мм, втапливая слой щебня в умеренно влажный грунт на глубину не менее 40 мм, толщина слоя 80 мм.
8. В местах примыкания полов к стенам, перегородкам, стойкам каркаса и другим выступающим конструкциям, устроить цементно-песчаный плинтус.

Экспликация полов

Наименование или номер помещения по проекту	Тип пола по проекту	Схема пола или номер узла по серии	Элементы пола и их толщины мм	Площадь пола м²
Участок приготовления красок, участок окраски	1		Покрытие - бетонный бетон класса: В25 -25 Подстилающий слой - бетон класса В25 -100 Основание - уплотненный щебнем грунт	191,4
Щитовые, итп, тамбуры, коридоры помещений осмотра	2		Покрытие - бетон класса В25 -20 Подстилающий слой - бетон класса В15 Основание - уплотненный щебнем грунт	96,6
Очистные сооружения красконосодержащих стоков, участок наружной мойки, очистные сооружения наружной мойки	3		Покрытие - бетон класса В30 -30 Подстилающий слой - бетон класса В25 Основание - уплотненный щебнем грунт	454,2
Хозяйственная кладовая, умывальная, душевая, уборная	4		Покрытие - керамические плитки (ГОСТ 6787-80) -13 прослойка и заполнение швов - цементно-песчаный раствор М150 - 15 Подстилающий слой бетон класса В15-100 Основание - уплотненный щебнем грунт	17,6
Операторская станция пожаротушения	5		Покрытие - линолеум с прослойкой из битумной мастики Стяжка - цементно-песчаный раствор М150-20 Подстилающий слой - бетон класса В15 Основание - уплотненный щебнем грунт	44,2
Венткамера, вентшахта (на отм. 0,000)	6		Покрытие - цементно-песчаный раствор М200 -20 Подстилающий слой - бетон класса В15 Основание - уплотненный щебнем грунт	16,5
Венткамера на отм. 3,600	7		Покрытие - цементно-песчаный раствор М200 -20 Утеплитель - минераловатные жесткие плиты П125-1000.500 ГОСТ 9573-82-50 Основание - сб. ж.б. плита перекрытия	127,7
Вентшахты на отм. 3,600	8		Покрытие - цементно-песчаный раствор М200 -20 Утеплитель - минераловатные жесткие плиты П125-1000.500 ГОСТ 9573-82 -50 Теплоизоляционный слой - ячеистый бетон γ = 400 кг/м³ -120 Основание - сб. ж.б. плита перекрытия	26,3

Привязан			409-14-78.92 -АР	
			Здание наружной мойки и окраски строительных машин. Вариант - кирпичные стены	
			Производственные помещения	Стадия: Р; Лист: 10; Листов:
Инв.№			Планы полов на отм. 0,000; 3,600 Фрагменты 1...3 План кровли.	ОДЕССКИЙ СТРОЙПРОЕКТ
Архит.	Печерская			
Зав. гр.	Федосеева			
Зав. гр.	Каминская			
Гл. спец.	Диколь			
Гл. спец.	Высоцкий			
Нач. отд.	Данилюк			
Н. контр.	Иванченко			
ГИП	Булавин			

Инв.№ подл. | Подп. и дата | Взам. инв.№

Довгаль

25283-02 13 Формат А2

Альбом 2

Ведомость рабочих чертежей основного комплекта -КЖ (начало)

Лист	Наименование	Примечание
1	Общие данные (начало)	
2	Общие данные (окончание)	
3	Схема расположения ленточных фундаментов. ФЛ1. Узел 1	
4	Схема расположения фундаментов под оборудование и элементы подземных конструкций	
5	Сечения 1-1 ... 6-6	
6	Фундамент ФОм1. Сечения 1-1 ... 3-3	
7	Фундамент ФОм1. Сечения 4-4 ... 11-11 Узлы 1,2.	
8	Спецификация и ведомость расхода стали к фундаменту ФОм1	
9	Фундамент ФОм1. Фрагмент 1	
10	Фундамент ФОм1. Фрагмент 2	
11	Приемный резервуар ФОм2.	
12	Приемный резервуар ФОм2. Схемы расположения панелей стен и перекрытия.	
13	Приемный резервуар ФОм2. Днище Дм1. Узел 1,2	
14	Осадкоуплотнитель ФОм3. Схема расположения ограждения ФОм3. Узел 1	
15	Осадкоуплотнитель ФОм3. Схема расположения элементов стен ФОм3. Узлы 2,3	
16	Осадкоуплотнитель ФОм3. Участки Ум1. Ум1н, Днище Дм2	
17	Фундаменты ФОм4 ... ФОм8 Приямки Прм1, Прм2.	
18	Фундамент ФОм9. Сечения 1-1 ... 5-5.	
19	Фундамент ФОм9. Сечения 6-6 ... 8-8	
20	Фундамент ФОм9. Схема расположения верхних и нижних сеток. Сечения 9-9 ... 11-11	
21	Фундамент ФОм10	
22	Фундамент ФОм10. Сечение 11-11	

(окончание)

Лист	Наименование	Примечание
23	Схема расположения балок покрытия и опорных подушек. Узлы 1...3.	
24	Схема расположения плит покрытия, стаканов и опорных подушек	
25	Плиты Пм1, Пм2	
26	Схемы армирования плит Пм1, Пм2. Узлы I ... III	

Ведомость ссылочных и прилагаемых документов (начало)

Обозначение	Наименование	Примечание
	Ссылочные документы	
ГОСТ 24379.1-80	Болты фундаментные	
ГОСТ 13579-78	Блоки бетонные для стен подвала	
ГОСТ 23279-85	Сетки арматурные сварные для железобетонных конструкций	
ГОСТ 22701.0-77 - ГОСТ 22701.5-77	Плиты железобетонные ребристые предварительно напряженные размерами 6×3 м	
1.494-24. вып.1	Стаканы для крепления крышных вентиляторов, дифлекторов и зонтов	
1.400-15. вып.1	Унифицированные закладные изделия железобетонных конструкций для крепления технологических коммуникаций и устройств	
1.465.1-10/82 вып.1	Комплексные железобетонные плиты покрытий одноэтажных промышленных зданий	
5.900-2	Сальники набивные Ду 50 ... 1400 для пропуска труб через стены	
2.460-15. вып.0	Типовые узлы покрытий промышленных зданий в местах установки крышных вентиляторов	

(продолжение)

Обозначение	Наименование	Примечание
1.462.1-10/89 вып. 1,2	Балки стропильные железобетонные для покрытий зданий с пролетами 6 и 9 м	
3.006.1-2.87 вып. 0.1, 2	Сборные железобетонные каналы и тоннели из лотковых элементов	
3.900-3. вып.1/82 2/82 3/82	Сборные железобетонные конструкции емкостных сооружений для водоснабжения и канализации	
1.400-6/76. вып. 1	Унифицированные закладные детали сборных железобетонных конструкций промышленных предприятий	
1.462.1-1/88 вып. 1, 2	Балки железобетонные предварительно напряженные пролетом 12м для покрытий зданий с плоской и скатной кровлей	
1.869.1-1	Железобетонные опорные подушки	

Указания по привязке проекта

1. Выполнить все указания по привязке типовых проектов в соответствии с СН 227-82 „Инструкция по типовому проектированию".
2. Откорректировать чертежи фундаментов в соответствии с грунтовыми условиями площадки строительства.

Рабочая документация выполнена в соответствии с действующими Государственными стандартами, строительными нормами, правилами и инструкциями проектирования, которые предусматривают решения, обеспечивающие взрывную, взрывопожарную и пожарную безопасность при соблюдении установленных правил безопасности при эксплуатации здания

" __ " декабря 1990г. Главный инженер проекта (Булавин)

Инв.№подл. | Подп. и дата | Взам.инв.№

Привязан

Инв.№

409-14-78.92 -КЖ

Здание наружной мойки и окраски строительных машин. Вариант - кирпичные стены

Инж.Тк.	Мулерман	
Зав.гр.	Каминская	
Гл.спец.	Диколь	
Гл.спец.	Высочкий	
Нач.отд.	Данилюк	
Н.контр.	Иваниченко	
ГИП	Булавин	

Производственные помещения

Стадия	Лист	Листов
Р	1	26

Общие данные (начало)

ОДЕССКИЙ СТРОЙПРОЕКТ

25283-02 14 Копировал Соловьева Формат А2

Альбом 2

Ведомость ссылочных и прилагаемых документов (окончание)

Обозначение	Наименование	Примечание
1.400-9. вып. 1	Унифицированные строповочные петли для подъема сборных железобетонных конструкций зданий и сооружений промышленных предприятий	
1.412. 1-6 вып. 1,2	Фундаменты монолитные железобетонные	
	Прилагаемые документы	
Альбом 8	Чертежи строительных изделий заводского изготовления	
Альбом 5	Ведомость потребности в материалах	

Ведомость спецификаций

Лист	Наименование	Примечание
5	Спецификация к схеме расположения фундаментов под оборудование и элементов подземных конструкций	
13	Спецификация к схемам расположения элементов ФОМ 2	
15	Спецификация к схеме расположения элементов ФОМ 3	
23	Спецификация к схеме расположения балок покрытия и опорных подушек	
24	Спецификация к схеме расположения плит покрытия, стаканов и опорных подушек ОП4.	

Ведомость объемов сборных бетонных и железобетонных конструкций по рабочим чертежам основного комплекта марки КЖ

	Наименование группы элементов конструкций	Код	Кол. м³	Примечание
1	Блоки фундаментов	581100	0,35	
2	Конструкции и детали каналов и открытых водоводов	585800	1,1	
3	Плиты покрытия	584100	30,0	
4	Панели стеновые	583012	9,3	
5	Балки стропильные и подстропильные преднапряженные	582210	8,7	
	"Материалы на изготовление сборных бетонных и железобетонных конструкций учтены в ведомости потребности в материалах и отдельно не учитываются"			

Общие указания

1. За отметку 0,000 условно принята отметка чистого пола, соответствующая абсолютной отметке [ ] по генплану.

2. Нагрузки и воздействия, приняты для расчета бетонных и железобетонных конструкций по СНИП 2.01.07-85„Нагрузки и воздействия":
1) вес снегового покрова 1,0 кПа (100 кгс/м²) для III района СССР
2) ветровые давление 0,23 кПа (23 кгс/м²) для I района СССР.

3. Защита от коррозии закладных и соединительных элементов в необходимых случаях приведена на соответствующих листах.

5. Соединительные элементы и поверхности закладных деталей, полностью доступных для возобновления на них покрытий, окрасить двумя слоями эмали ПФ1189 по ТУ6-10-1710-86 в соответствии с требованиями СНиП 2.03.1185„Защита строительных конструкций от коррозии".

6. При производстве и приемке строительных работ необходимо соблюдать требования соответствующих разделов СНиП части 3.„Организация, производство и приемка работ".

7. В процессе производства работ оформить актами по форме, приведенной в приложении 6 к СНиП3.01.01-85„Организация строительного производства на все виды скрытых работ.

Основной перечень видов скрытых работ следующий:
1) разбивка котлованов и траншей относительно проектных осей;
2) доработка котлованов и траншей до проектных отметок;
3) обследование грунтов основания в котлованах и траншеях под фундаменты;
4) устройство подготовок под фундаменты;
5) устройство фундаментов с проверкой правильности их заложения;
6) устройство каждого элемента гидроизоляции подземных сооружения и фундаментов;
7) герметизация стыков панельных конструкций;
8) Заделка швов сборных конструкций раствором либо бетоном;
9) установка закладных изделий в монолитных бетонных и железобетонных конструкциях;
10) устройство сварных стыков сборных железобетонных и бетонных конструкций.

Инв. № подл. | Подп. и дата | Взам. инв. №

Привязан

Инв. №

			409-14-78.92 -КЖ
Инж. Тк.	Мулерман		Здание наружной мойки и окраски строительных машин. Вариант-кирпичные стены
Арх. пр.	Печерская		
Зав. гр.	Каминская		Производственные помещения — Стадия: РП; Лист: 2; Листов:
Гл. спец.	Циколь		
Гл. спец.	Высоцкий		
Нач. отд.	Данилюк		Общие данные (окончание) — ОДЕССКИЙ СТРОЙПРОЕКТ
Н. контр.	Иванченко		
ГИП	Булавин		

25283-02 15 Копировал Соловьева Формат А2

Альбом 2

Схема расположения ленточного фундамента ФЛ1

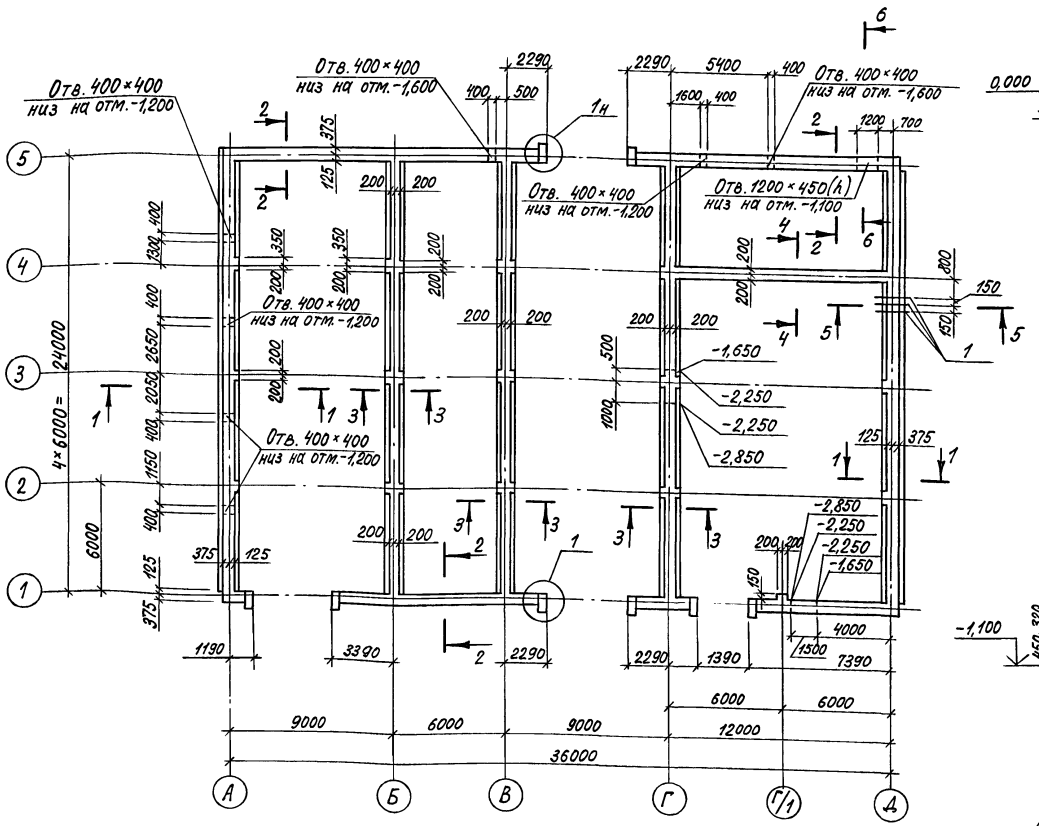

5-5

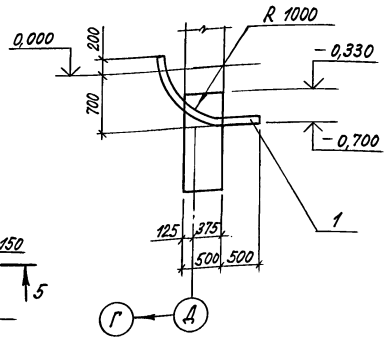

6-6

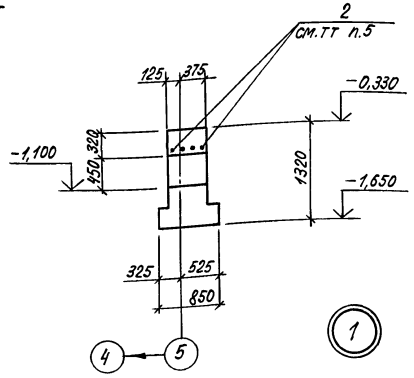

1-1

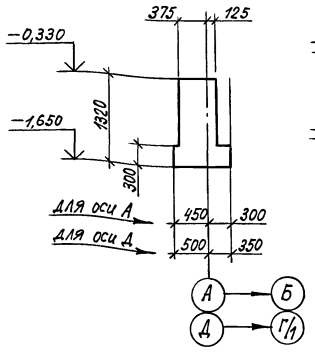

2-2; 4-4

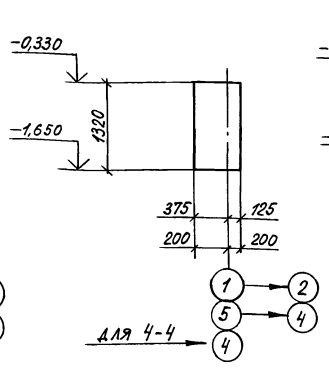

3-3

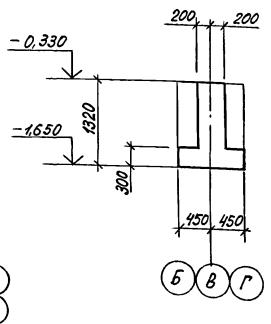

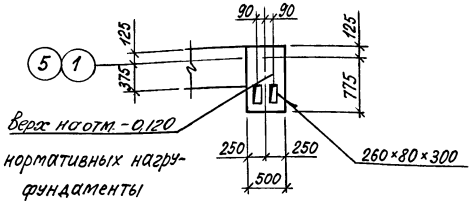

Таблица нормативных нагрузок на фундаменты

Оси	Усилия кН/м
А	116
Г	147
Б, В, Д	123

Спецификация ленточного фундамента ФЛ1

Формат	Зона	Поз.	Обозначение	Наименование	Кол.	Примеч.
				Детали		
				Труба 80×40 ГОСТ 3262-75		
		1		ℓ=1600	3	
		2		А-III-10 ГОСТ 5781-82 ℓ=1800	4	
				Материалы		
				Бутобетон	125,1	м³
				Бетон класса В 15	0,3	м³

1. Основанием для фундаментов приняты сухие непучинистые, непросадочные грунты со следующими нормативными характеристиками: нормативный угол внутреннего трения $\varphi^н = 28°$; нормативное удельное сцепление $C^н = 2$ кПа (0,02 кгс/см²); модуль деформации нескольких грунтов $E = 14{,}7$ мПа (150 кгс/см²); коэффициент безопасности по грунту $\gamma_q = 1$.
2. Подземные воды отсутствуют
3. Фундаменты выполнить из бутобетона: бут марки 200, бетон класса В5.
4. Грунт под подошвами фундаментов тщательно уплотнить
5. В месте установки арматуры поз. 2, над отверстием в фундаменте по оси Г принять бетон класса В 15
6. Поз. 1 заложить при бетонировании фундамента.
7. На схеме расположения указаны отметки перепада подошвы ленточного фундамента.

Инж. II к.	Баренбойм		409-14-78.92			-КЖ
Арх. II к.	Печерская		Здание наружной мойки и окраски строительных машин. Вариант-кирпичные стены			
Зав. гр.	Каминская		Производственные помещения	Стадия	Лист	Листов
Гл. спец.	Диколь			Р	3	
Гл. спец. отд.	Высоцкий		Схема расположения ленточного фундамента ФЛ1. Узел 1.	ОДЕССКИЙ СТРОЙПРОЕКТ		
Нач. отд.	Данилюк					
Н. контр.	Иваниченко					
ГИП	Булавин					

Привязан

Инв. №

25283-02 16 Копировал Соловьева Формат А2

Инв. № подл. | Подп. и дата | Взам. инв. №

Альбом 2

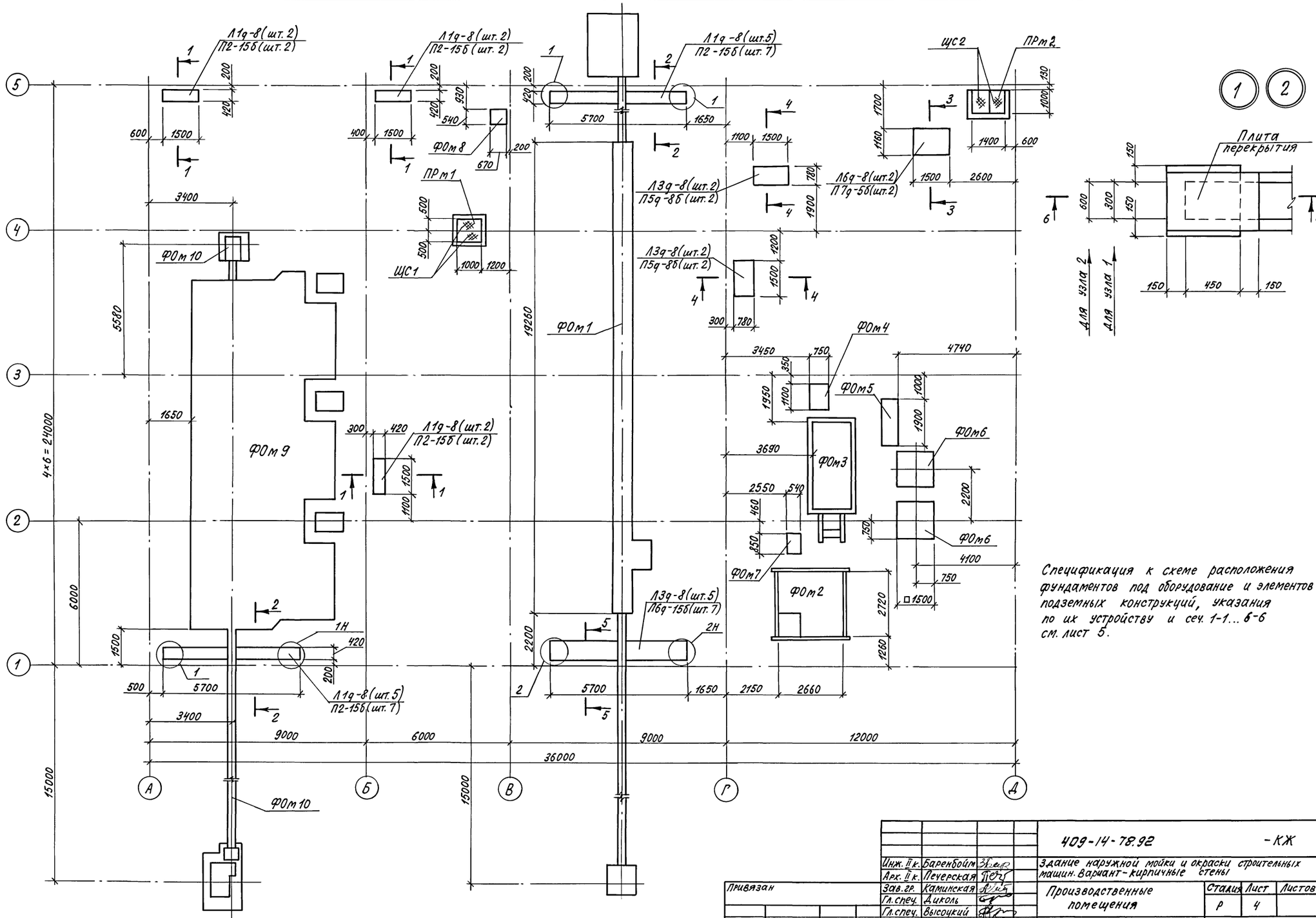

Спецификация к схеме расположения фундаментов под оборудование и элементов подземных конструкций, указания по их устройству и сеч. 1-1...6-6 см. лист 5.

			409-14-78.92	-КЖ
Инж. II к.	Баренбойм		Здание наружной мойки и окраски строительных машин. Вариант - кирпичные стены	
Арх. II к.	Печерская			
Зав. гр.	Каминская		Производственные помещения	Стадия: Р; Лист: 4; Листов:
Гл. спец.	Диколь			
Гл. спец.	Высоцкий			
Нач. отд.	Данилюк		Схема расположения фундаментов под оборудование и элементов подземных конструкций	ОДЕССКИЙ СТРОЙПРОЕКТ
Н. контр	Иваниченко			
ГИП	Булавин			

Привязан

Инв. №

Инв. № подл. | Подп. и дата | Взам. инв. №

25283-02 17 Копировал Соловьева Формат А2

Альбом 2

1-1; 2-2

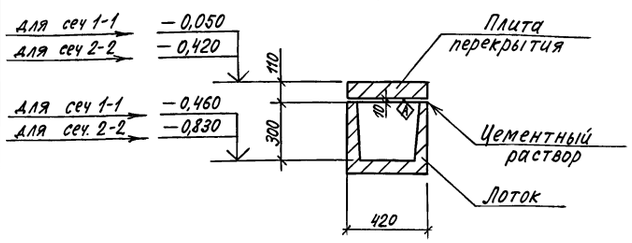

3-3

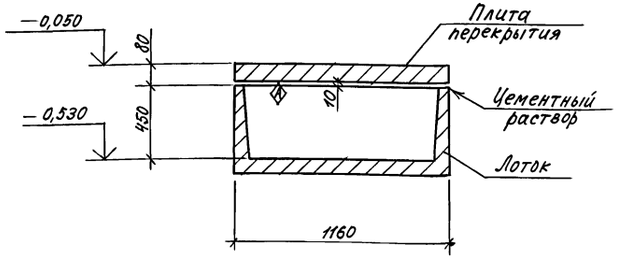

4-4; 5-5

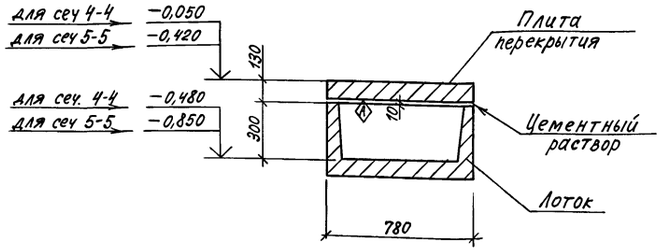

6-6

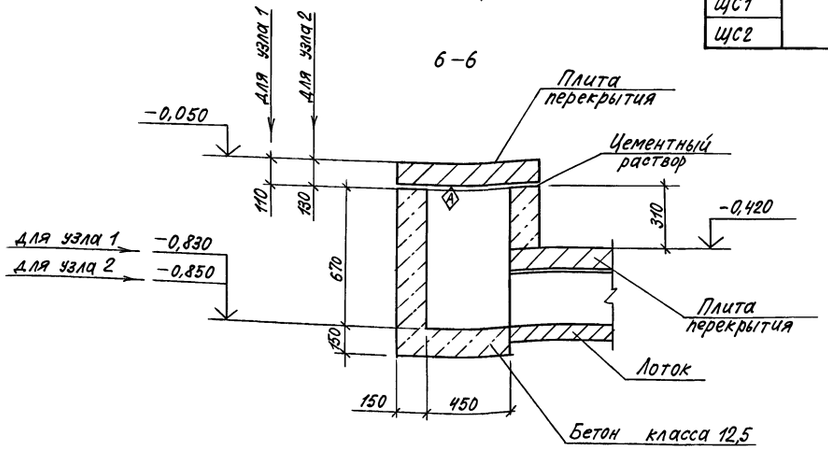

Спецификация к схеме расположения фундаментов под оборудование и элементов подземных конструкций

Марка поз.	Обозначение	Наименование	Кол.	Масса ед, кг.	Примечание
		Лоток			
Л1д-8	3.006.1-2/87 вып.1	Л1д-8	16	110	
Л3д-8		Л3д-8	9	190	
Л6д-8		Л6д-8	2	280	
		Плиты			
П2-15б	3.006.1-2/87 вып. 2	П2-15б	20	40	
П5д-8б		П5д-8б	4	170	
П6д-15б		П6д-15б	7	210	
П7д-5б		П7д-5б	2		
		Фундаменты			
		под оборудование			
ФОм1	лист 6	ФОм1	1		
ФОм2	лист 11	ФОм2	1		
ФОм3	лист 14	ФОм3	1		
ФОм4	лист 17	ФОм4	1		
ФОм5		ФОм5	1		
ФОм6		ФОм6	1		
ФОм7		ФОм7	2		
ФОм8		ФОм8	1		
ФОм9	лист 18	ФОм9	1		
ФОм10	лист 21	ФОм10	1		
		Приямки			
ПРм1	лист 17	ПРм1	1		
ПРм2		ПРм2	1		
ЩС1	-КЖ.И-ЩС1...ЩС3	ЩС1	2		
ЩС2		ЩС2	2		

1. Грунт под подошвами фундаментов под оборудование тщательно уплотнить. Под сборными железобетонными лотками подпольных каналов устроить песчаную подготовку толщиной 100 мм.
2. Наружные поверхности лотков, соприкасающиеся с грунтом, окрасить двумя слоями горячего битума по холодной битумной грунтовке.
3. Торцы каналов заделать стенками из кирпича марки 100, толщиной 120 мм.
4. При привязке проекта к местным условиям чертежи фундаментов должны быть уточнены по рабочим чертежам оборудования.
5. На схеме каналы привязаны к координационным осям по наружным граням лотков.
6. Плита со знаком Ⓐ должна быть ориентирована так как показано на чертеже.

Инв. № подл. | Подп. и дата | Взам. инв. №

Привязан			
Инв. №			

Инж. II к.	Баренбойм		
Арх. II к	Печерская		
Зав. гр.	Каминская		
Гл. спец.	Диколь		
Гл. спец.	Высоцкий		
Нач. ОТД.	Данилюк		
Н. контр.	Иваниченко		
ГИП	Булавин		

409-14-78.92 -КЖ

Здание наружной мойки и окраски строительных машин. Вариант - кирпичные стены.

Производственные помещения

Стадия	Лист	Листов
Р	5	

Сечения 1-1... 6-6

ОДЕССКИЙ СТРОЙПРОЕКТ

25283-02 18 Копировал Соловьева Формат А2

Альбом 2

Фом1

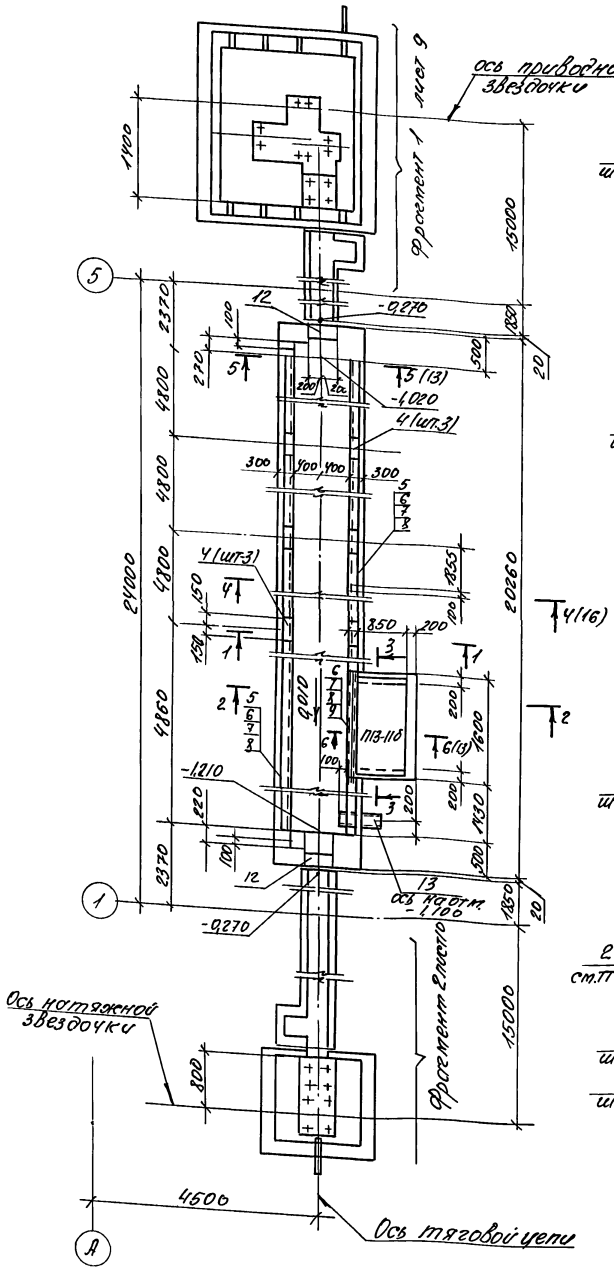

1-1

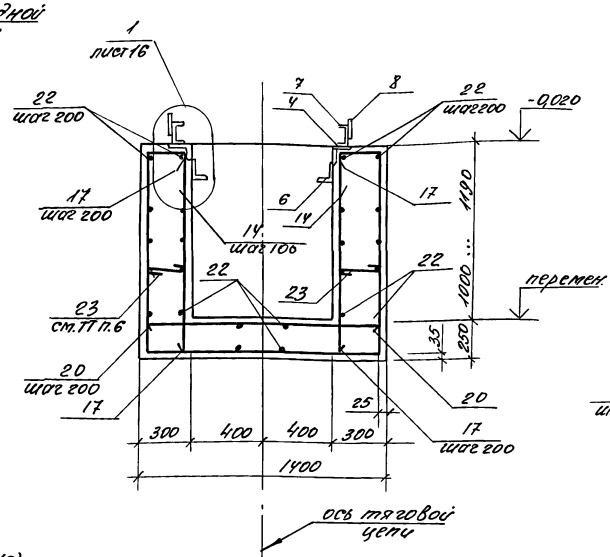

2-2

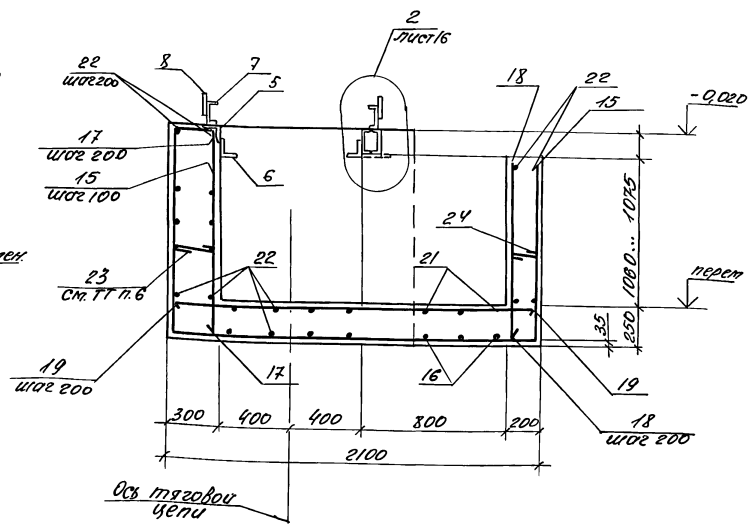

3-3

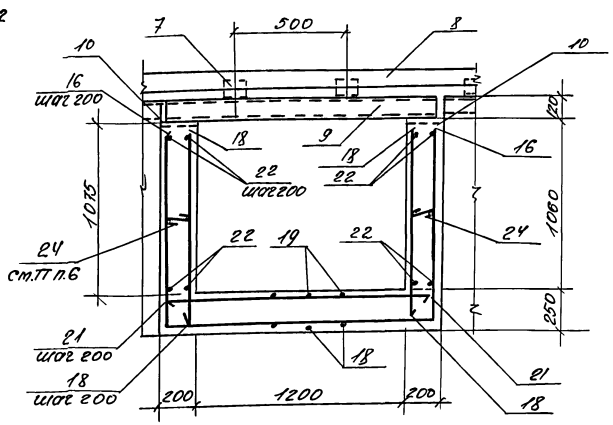

1. Спецификацию и выборку арматуры см. на листе 8.
2. Бетон принять с маркой по водонепроницаемости №8
3. Стальные конструкции защитить от коррозии перхлорвиниловым лаком ХВ-724 по грунтовке ХС-010
4. На сечениях 2-2 и 3÷3 плита перекрытия приятка условно не показана.
5. Плита П13-118 внесена в спецификацию на листе 5.
6. Поз. 23, 24 установить в шагом 500 в шахматном порядке.

Марка фундамента	Наименование оборудования	Примеч.
Фом1	Машина для наружной мойки НЕЕ-00-00 с тяговой цепью НЕЖ-00-00.	

Инж. I к	Мулерман		
Арх. пр	Печерская		
Зав. гр	Каминская		
Гл. спец	Диколь		
Гл. спец	Высоцкий		
Нач. отд	Данилюк		
Н. контр	Иваниченко		
Гип	Булавин		

409-14-78.92 -КЖ

Здание наружной мойки и окраски строительных машин. Вариант-кирпичные стены.

Производственные помещения

Стадия	Лист	Листов
Р	6	

Фундамент Фом1 Сечения 1-1... 3-3.

ОДЕССКИЙ СТРОЙПРОЕКТ

Привязан

Инв. N

Инв. N подл. | Подп. и дата | Взам. инв. N

25283-02 19 Формат А2

Альбом 2

4-4
(армирование условно не показано, см. сеч. 1-1)

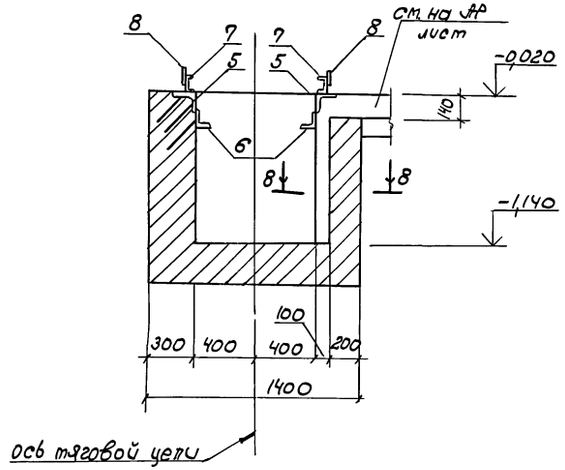

5-5

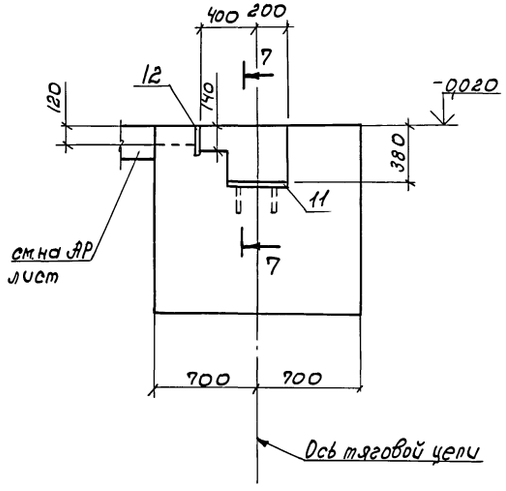

6-6

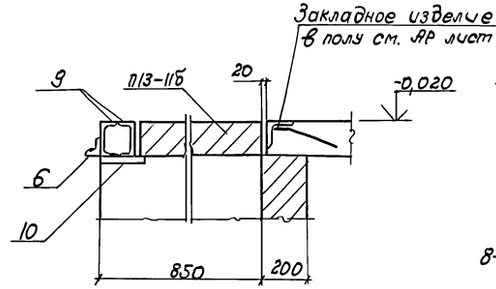

7-7

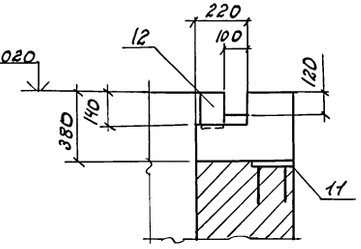

8-8

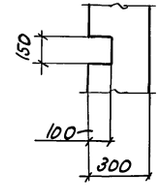

1

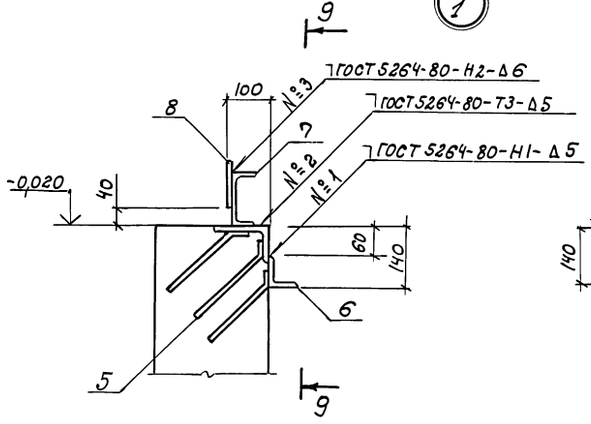

9-9

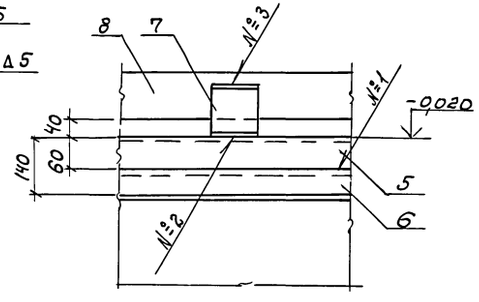

2

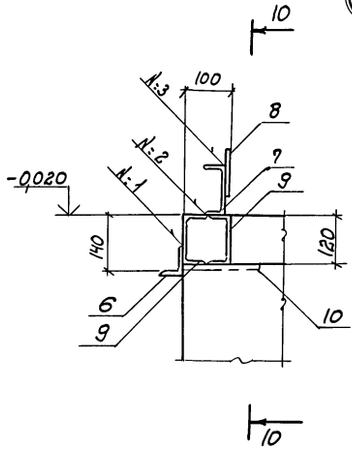

1. Спецификацию и выборку арматуры см. на листе 8.
2. В сечениях 10-10 и 11-11 поз. 6 условно не показана.

10-10

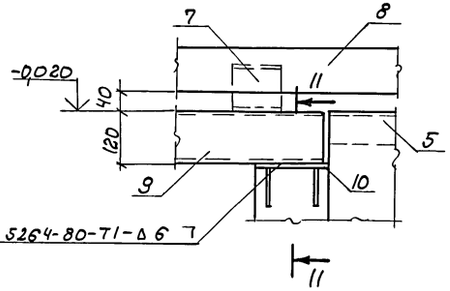

11-11

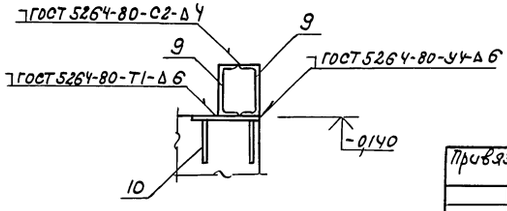

Привязан

Инв. № подл. | Подп. и дата | Взам. инв. №

Инж. Тк.	Мулерман		
Арх. пр.	Печерская		
Зав. гр.	Каминская		
Гл. спец.	Ликов		
Гл. спец.	Высоцкий		
Нач. отд.	Данилюк		
Н. контр.	Иванченко		
ГИП	Булавин		

409-14-78.92 – КЖС

Здание наружной мойки и окраски строительных машин. Вариант – курличные стенки.

Производственные помещения.

Стадия	Лист	Листов
	7	

Фундамент ФОм1. Сечения 4-4...11-11. Узлы 1,2.

ОДЕССКИЙ СТРОЙПРОЕКТ

Инв. № подл. 25283-02 2ОВ

Формат А2

Альбом 2

Спецификация фундамента ФОм 1 (начало)

Формат	Зона	Поз.	Обозначение	Наименование	Кол.	Примеч.
				Сборочные единицы		
				Изделия закладные		
		1	1.400-15. Вып.1	МН517	31,6	п.м.
		2	-КЖИ-МН11	МН11	3	
		3	ГОСТ-24379.1-80	Болт 1,1 М16×600 ВСт3пс2	4	
		4	1.400-15. Вып.1	МН530	6	
		5	-КЖИ-МН9	МН9	35,1	п.м
		6	КЖИ-МН10	МН10	36,7	п.м
		7		Швеллер 12 ГОСТ 8240-72 / ВСт3×П2-ГОСТ 535-79		
				ℓ=100	182	
		8		Лист 10×100 ГОСТ 19903-74 / ВСт3пс6-1ТУ14-1-3023-80	36,7	п.м
		9		Швеллер 12 ГОСТ 8240-72 / ВСт3кп2-ГОСТ 535-79		
				ℓ=1600	2	
		10	1.400-15, Вып.1	МН117-1	2	
		11		МН140-3	2	
		12		МН106-3	2	
		13	КЖИ-МН11	МН12	1	

(окончание)

Формат	Зона	Поз.	Обозначение	Наименование	Кол.	Примеч.
				Детали		
				А-III-10 ГОСТ 5781-82		
		14*		ℓср=5210	178	
		15*		ℓ=4910	13	
		16*		ℓ=3650	3	
				А-III-8 ГОСТ 5781-82		
		17		ℓср=1300	360	
		18		ℓ=1060	20	
		19		ℓ=2050	7	
		20		ℓ=1350	95	
		21		ℓ=1550	3	
				А-I-6 ГОСТ 5781-82		
		22		общей длиной	685,0	м
		23*		ℓ=300	230	
		24*		ℓ=250	20	
				Материалы		
				Бетон класса В12,5	34,0	м³
				Бетон класса В15 на мелком щебне	3,0	м³

*Поз. 14-16; 23,24 см. ведомость деталей на данном листе

Ведомость деталей

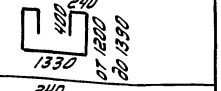

Поз	Эскиз
14	240, 400, 1330, от 1200 до 1390
15	240, 1180, 400, 2030, 1060
16	1060, 1530
23	200
24	150

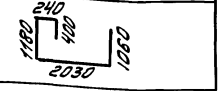



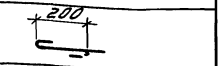

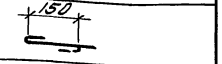

Ведомость расхода стали на элемент, кг

Марка элемента	Изделия арматурные: Арматура класса А-I, ГОСТ 5781-82, ф6		Итого	А-III, ф8	ф10		Итого	Всего	Изделия закладные: Арматура класса А-III, ГОСТ 5781-82, ф8	ф10	ф12		Итого	Итого	Прокат марки ВСт3кп2: ГОСТ 8510-86, L63×5		ГОСТ 8509-86, L125×80×8	L75×50×5	ГОСТ 8240-89, [12		ГОСТ 19903-74, б6	б8		ГОСТ 3262-75, Труба ф50		ГОСТ 8732-78, Труба 203×6		ВСт3пс6-1, ГОСТ 19903-74, б10			ВСт3пс2, ГОСТ 24379.1-80, Болт М16				Итого	Общий расход
ФОм 1	170		170	160	620		780	950	107	87	3		197	197	150		460	275	225		5	10		9		26		380			5				1539	268,6

Инж. I к	Мулерман		409-14-78.92 -КЖ
Арх. пр.	Печерская		Здание наружной мойки и окраски строительных машин. Вариант - кирпичные стены
Зав. гр.	Каминская		Производственные помещения
Гл. спец.	Диколь		Стадия / Лист 8 / Листов
Гл. спец.	Высоцкий		
Нач. отд.	Данилюк		Спецификация и ведомость расхода стали фундамента ФОм 1
Н. контр.	Иваниченко		ОДЕССКИЙ СТРОЙПРОЕКТ
ГИП	Булавин		

Привязан

Инв. №

Инв. № подл. | Подп. и дата | Взам. инв. №

Довгаль 25283-02 21 Формат А2

Альбом 2

Фрагмент 1

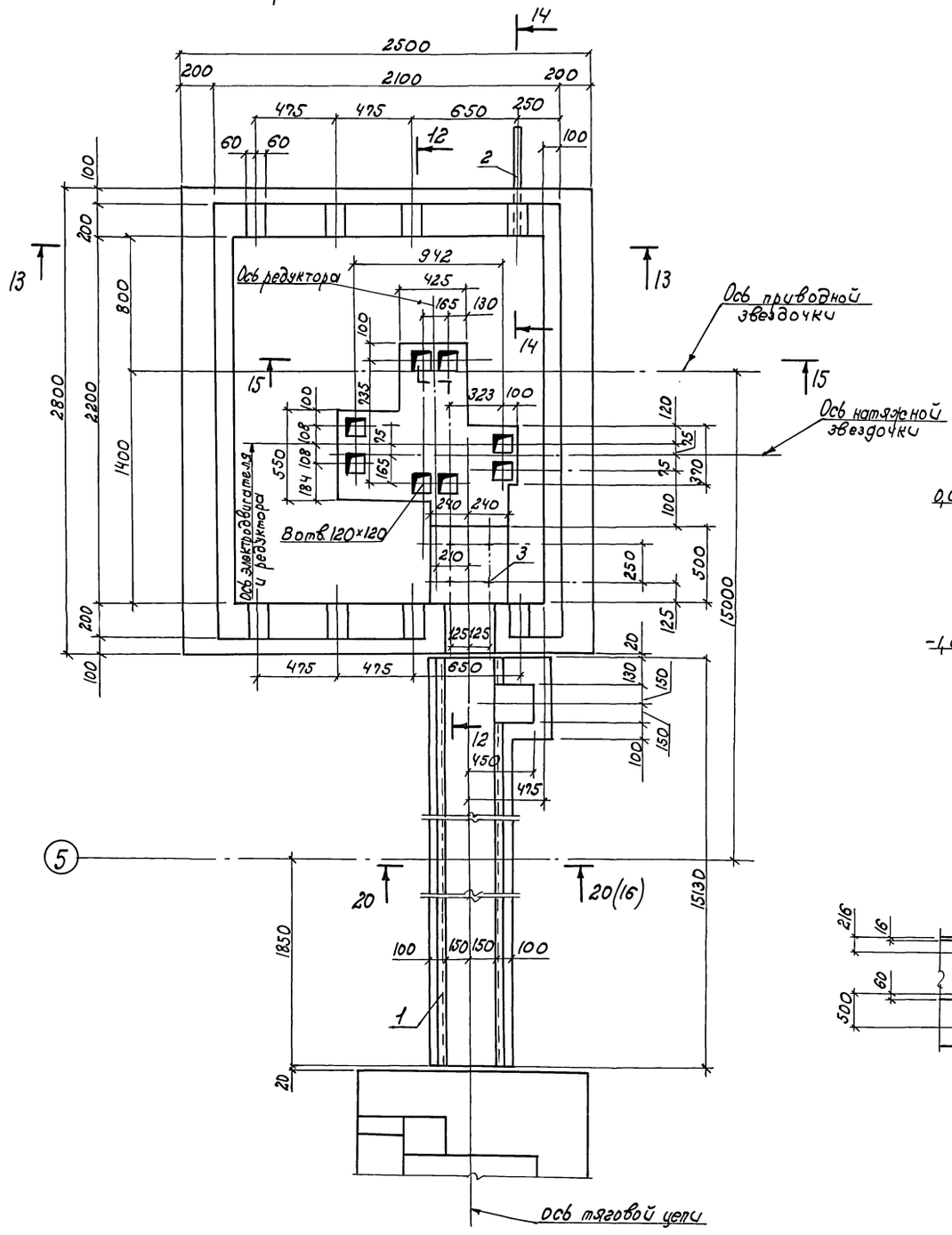

12-12

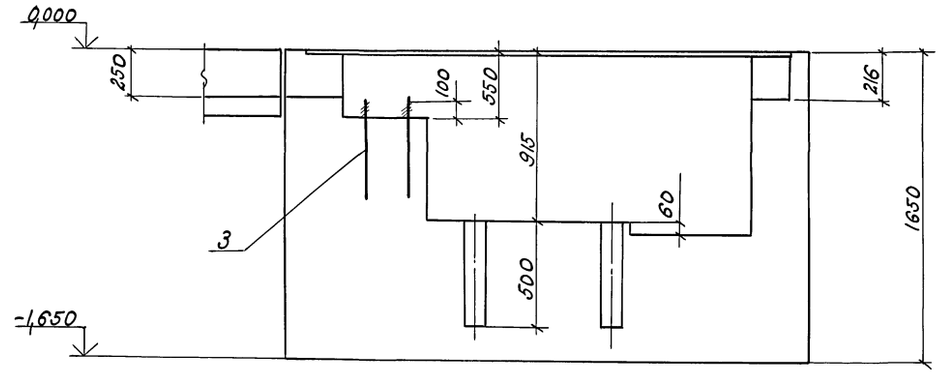

13-13

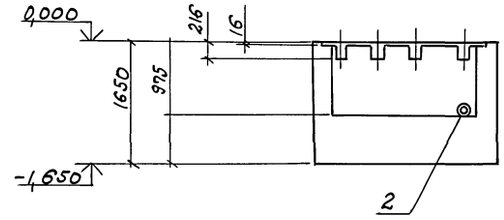

14-14

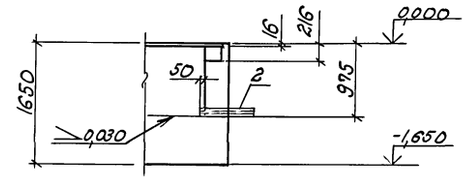

Сливную трубу поз. 2 и обрамление канала поз. 1 заложить в процессе бетонирования.

15-15

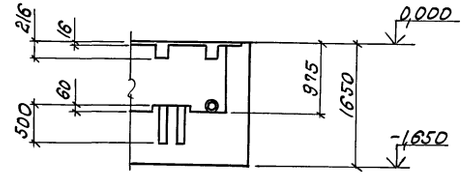

Ось тяговой цепи

				409-14-78.92	-КЭС
Инж. Тк.	Милерман			Здание наружной мойки и окраски строительных машин. Вариант - кирпичные стены.	
Арх. Тк.	Печерская				
Зав. гр.	Каминская			Производственные помещения.	Стадия: Р; Лист: 9; Листов:
Гл. спец.	Диколь				
Гл. спец.	Высоцкий				
Нач. отд.	Данилюк			Фундамент ФОм 1. Фрагмент 1.	ОДЕССКИЙ СТРОЙПРОЕКТ
Н. контр.	Иванченко				
ГИП	Булавин				

Привязан

Инв. №

Взам. инв. №

Подп. и дата

Инв. № подл.

25283-02 22 Коп. Прилучкая

Формат А2

Альбом 2

Фрагмент 2

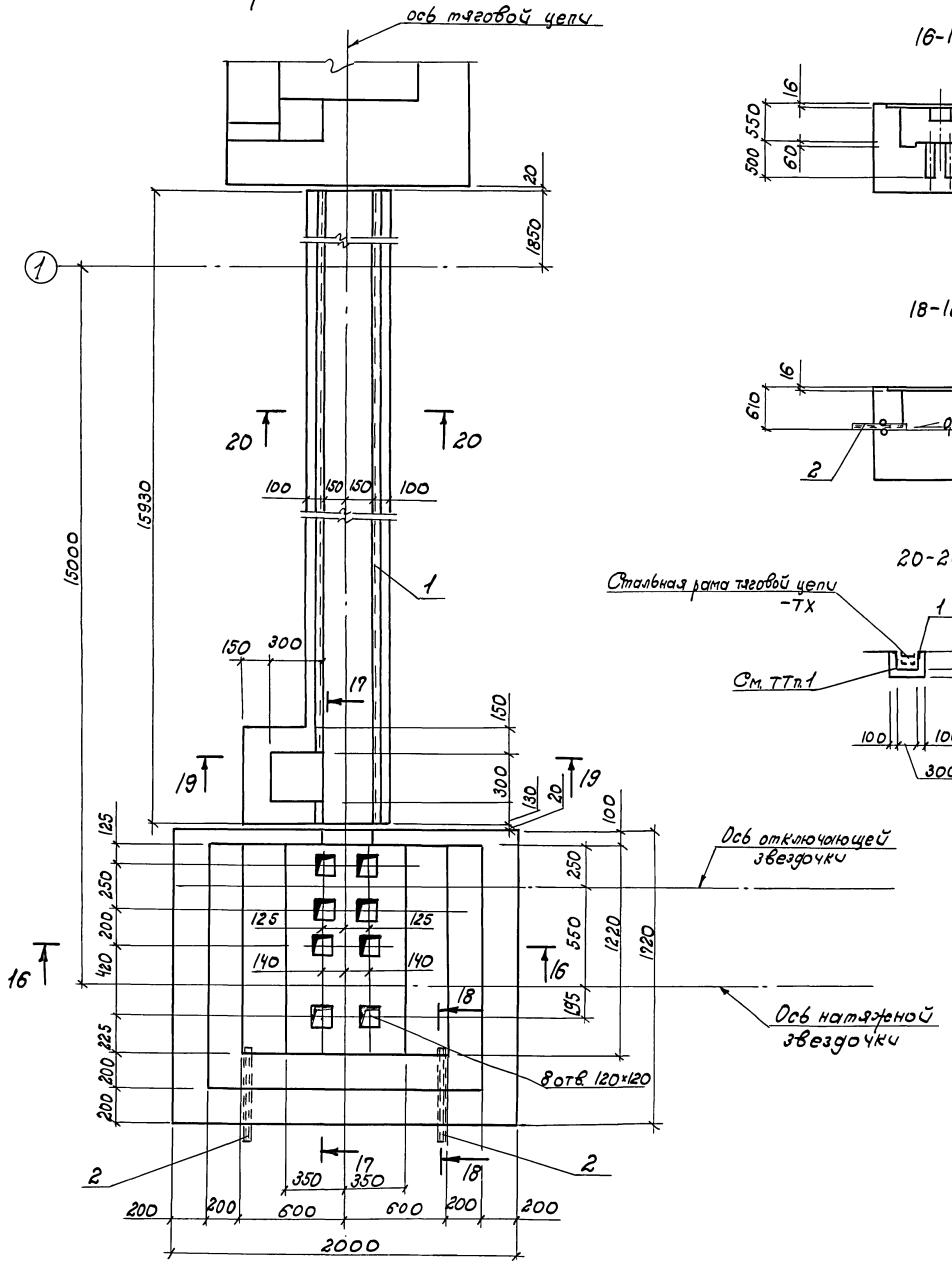

16-16

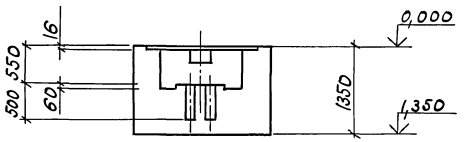

17-17

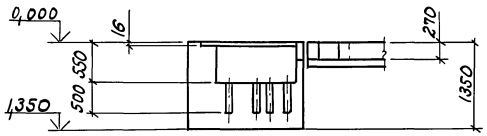

18-18

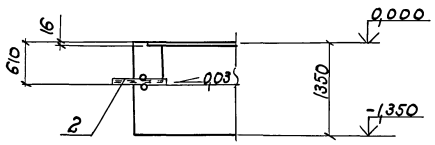

19-19

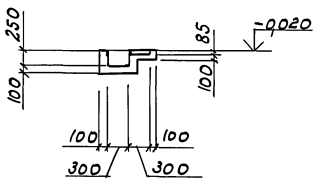

20-20

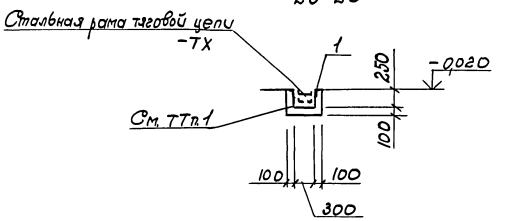

1. Каналы тяговой цепи добетонировать мелкозернистым бетоном группы А класса В15 после установки стальной рамы тяговой цепи.
2. Сливную трубу поз. 2 и обрамление канала поз. 1 заложить в процессе бетонирования.

Инж. Тк.	Мулерман		409-14-78.92			-КЖ
Арх. пр.	Печерская		Здание наружной мойки и окраски строительных машин. Вариант-кирпичные стены.			
Зав. гр.	Каминская		Производственные помещения.	Стадия	Лист	Листов
Гл. спец.	Диколь			Р	10	
Гл. спец.	Высоцкий					
Нач. отд.	Данилюк		Фундамент ФОм 1. Фрагмент 2.	ОДЕССКИЙ СТРОЙПРОЕКТ		
Н. контр.	Иваниченко					
ГИП	Булавин					

Привязан

Инв. N

25283-02 23 коп. Прилуцкая

Формат А2

Инв. № подл. | Подп. и дата | Взам. инв. №

Альбом 2

Приемный резервуар ФОм 2

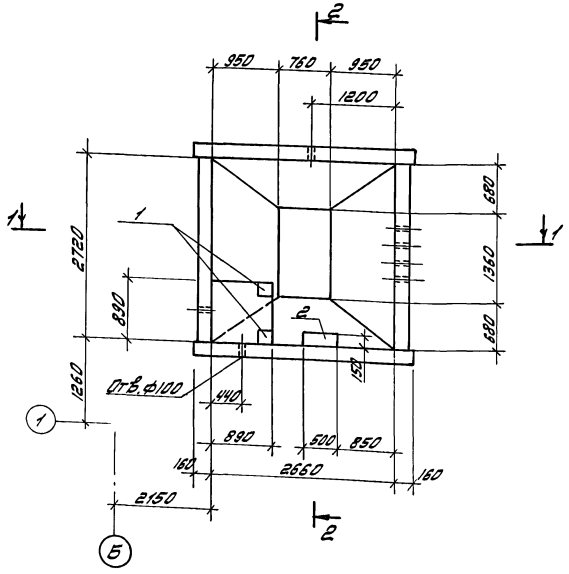

2-2

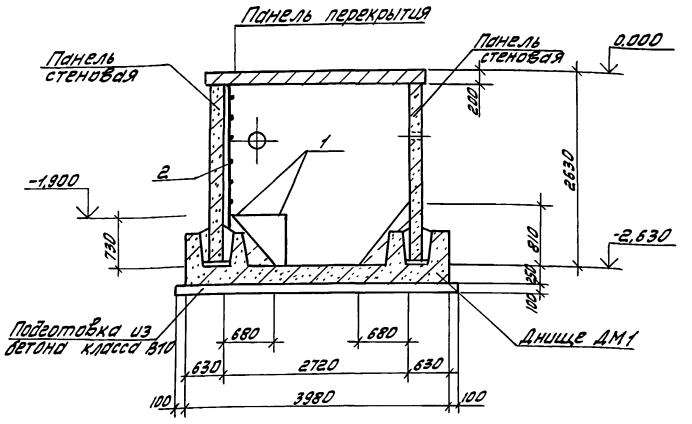

1-1

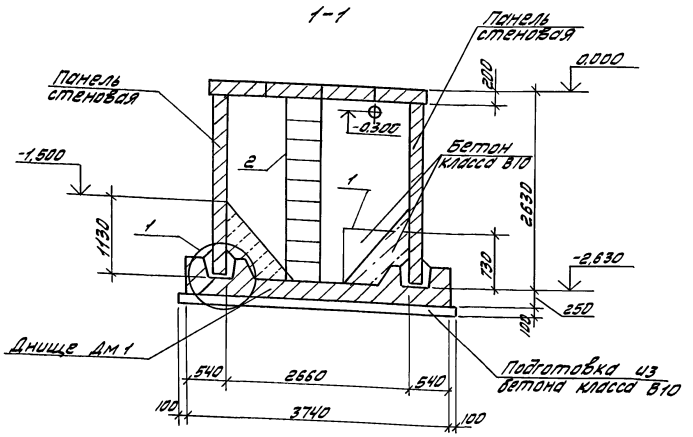

1

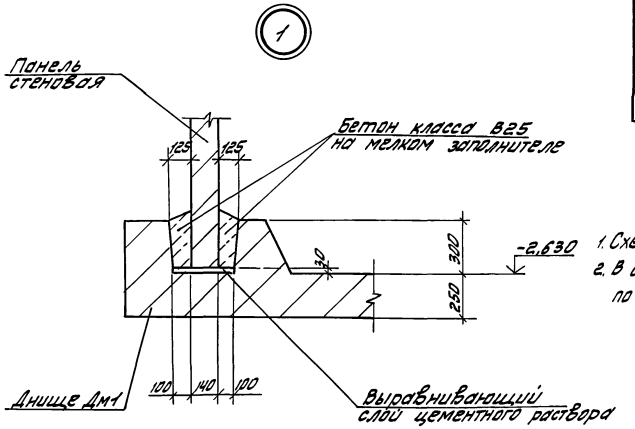

Спецификация монолитного бетона ФОм 2

Формат	Зона	Поз.	Обозначение	Наименование	Кол.	Примечание
				Сборочные единицы		
				Изделие закладное		
		1	1.400-6/76 Вып.1	МБ-1	2	
		2	КЖИ-Л1	лестница Л1	1	
				Материалы		
				Бетон класса В10	1,2	м³

Ведомость расхода стали на элемент, кг

Марка элемента	Изделия закладные							Всего	Общий расход
	Арматура класса			прокат марки					
	AIII			Вст.3 кп2					
	ГОСТ 5781-82			ГОСТ 19903-74					
	ф10		Итого	б6	б8		Итого		
ФОм2	0,8		0,8	0,6	2,8		3,4	4,2	4,2

1. Схемы расположения элементов ФОм2 см. на листе.
2. В стеновой панели отверстие диаметром 100мм сверлить по месту.

				409-14-78.92	-КЖ
Инж. П.К.	Баренбоим			Здание наружной мойки и окраски строительных машин Вариант - кирпичные стены	
Зав. гр.	Каминская			Производственные помещения	Стадия: Р; Лист: 11; Листов:
Гл. спец.	Диколь			Приемный резервуар ФОм2	ОДЕССКИЙ СТРОЙПРОЕКТ
Гл. спец.	Высоцкий				
Нач. отд.	Даниляк				
Н. контр.	Иваниченко				
ГИП	Булавин				

Привязан

Инв. №

Копировал

Формат А2

Инв. № подл. | Подп. и дата | Взам. инв. №

Альбом 2

Схема расположения панелей стен ФОм2

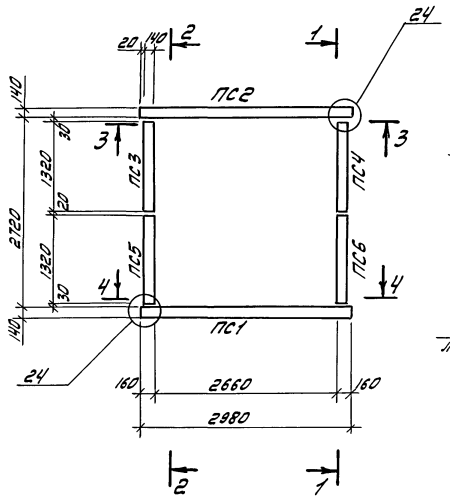

1-1

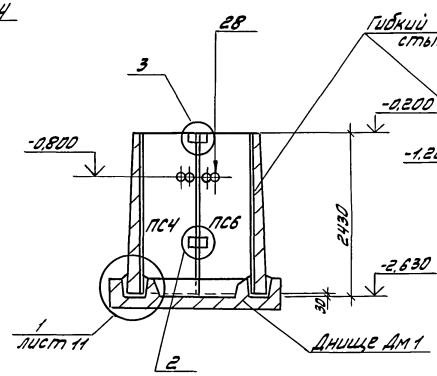

2-2

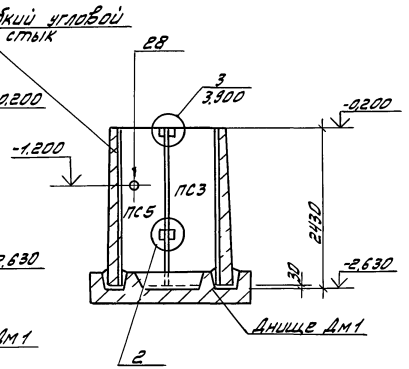

Схема расположения панелей перекрытия ФОм2

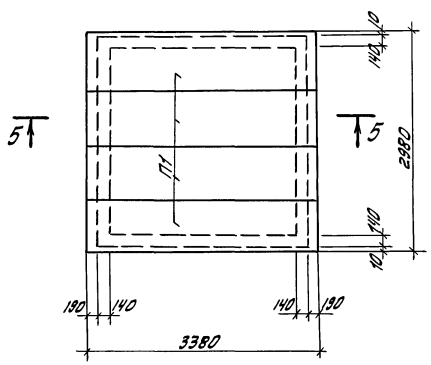

3-3

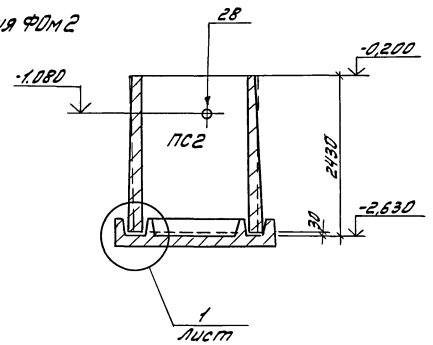

4-4

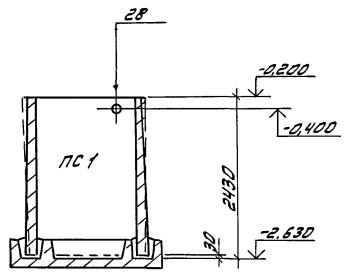

5-5

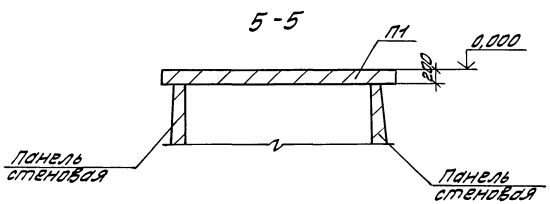

Спецификация к схемам расположения элементов ФОм2

Марка поз.	Обозначение	Наименование	Кол.	Масса ед. кг.	Примечание
		Плиты			
П1	3.006.1-2/87 вып. 2	П26-5а	4	1250	
		Панели			
ПС1	3.900-3, вып. 3/82	ПС2-24-К1	1	2500	
ПС3	3.900-3, вып. 1/82	ПС2А^{а}-24-К1	1	1000	
ПС2	-КЖИ- -ПС2-24-К1-01	ПС2-24-К1-01	1	2500	
ПС4		ПС2А^{б}-24-К1-01	1	1000	
ПС5		ПС2А^{б}-24-К1-02	1	1000	
ПС6		П2А^{а}-24-К1-01	1	1000	
Дм1	Лист 13	Днище Дм1	1		
		Изделие соединительное			
		А-III-12 ГОСТ 5781-82			
	3.900-3 вып 2/82	ℓ=250	4	0,88	Узел 2
		ℓ=250	4	0,88	Узел 3

Все замаркированные узлы выполнить по серии 3.900-3, вып. 2/82.

Инж. II к	Боренбойн		409-14-78.92 -КЖ
Зав. гр.	Каминская		Здание наружной мойки и окраски строительных машин. Вариант - кирпичные стены
Гл. спец.	Диколь		Производственные помещения
Гл. спец.	Высоцкий		Стадия: Р; Лист: 12; Листов:
Нач. отд.	Данилюк		Приемный резервуар ФОм2. Схемы расположения панелей стен и перекрытия.
Н. контр.	Иваниченко		ОДЕССКИЙ СТРОЙПРОЕКТ
ГИП	Булавин		

Привязан

Инв. №

Инв. № подл. | Подп. и дата | Взам. инв. №

Довгаль

25283-02 25 Формат А2

Альбом 2

Днище Дм 1

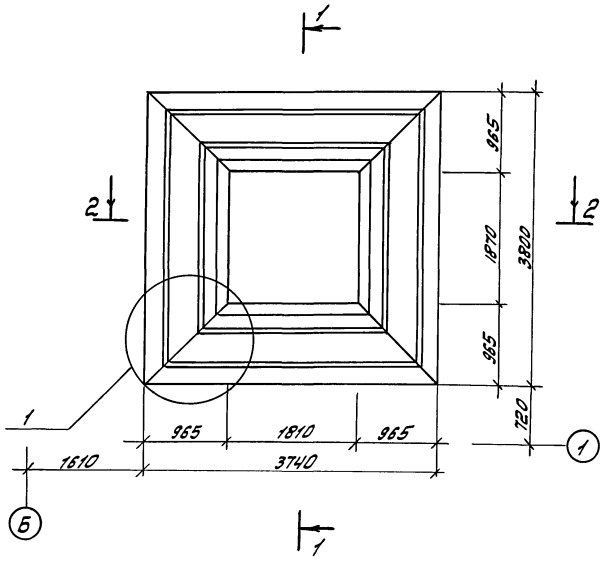

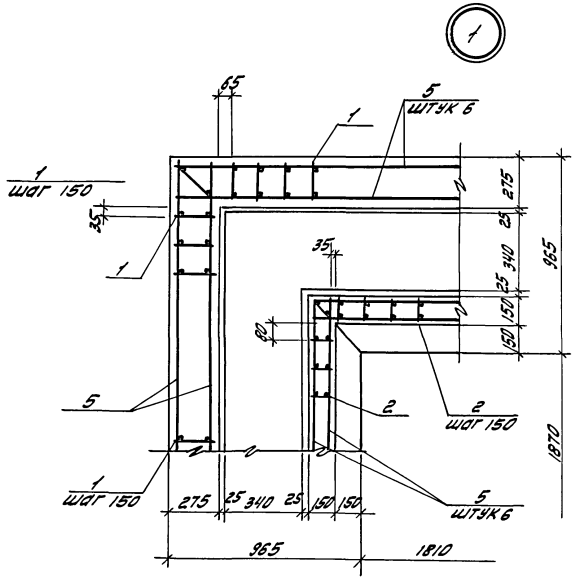

Спецификация днища Дм 1

Формат	Зона	Поз.	Обозначение	Наименование	Кол.	Примечание
				Сборочные единицы		
				Каркасы плоские		
А3		1	-КЖИ-Кр1...Кр4	Кр1	96	
А3		2		Кр2	70	
				Сетки арматурные		
А3		3	-КЖИ-С5, С6	С5	2	
А3		4	-КЖИ-С7, С8	С7	8	
				Детали		
Б4		5		А-I-6 ГОСТ 5781-82		
				ℓ=155 п.м		34,5 кг
				Материалы		
				Бетон класса В 12,5		7,2 м³

1-1

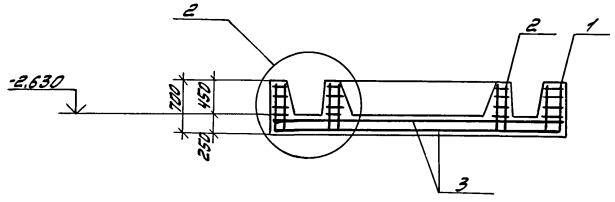

2-2

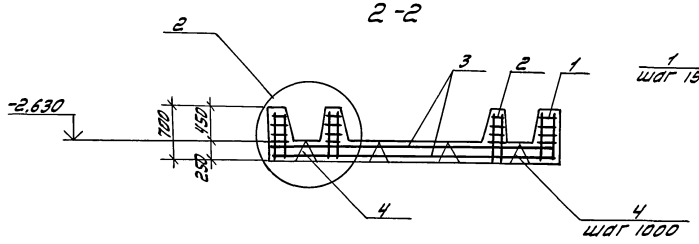

2

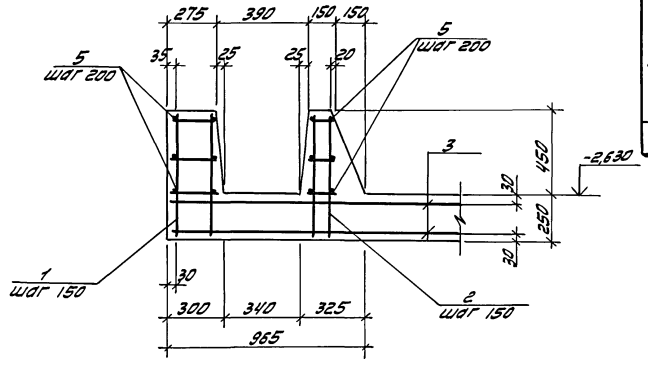

Ведомость расхода стали на элемент, кг

Марка элемента	Изделия арматурные						Изделия закладные						Всего	Общий расход
	Арматура класса						Арматура класса	Прокат марки						
	A III			A I			A III	Вст.3 кп2						
	ГОСТ 5781-82			ГОСТ 5781-82			ГОСТ 5781-82	ГОСТ 19903-74						
	ф16	ф12	Итого	ф6	Итого		ф6	Итого	δ8			Итого		
Дм 1	372,0	277,0	649,0	26,5	26,5	675,5	0,2	0,2	4,6			4,6	4,8	680,3

				409-14-78.92	-КЖ
				Здание наружной мойки и окраски строительных машин. Вариант - кирпичные стены	
Инж. IIк	Баренбойн			Производственные помещения	Стадия: Р; Лист: 13; Листов:
Зав.гр.	Каминская				
Гл.спец.	Аколь				
Гл.спец.	Высоцкий				
Нач.отд.	Данилюк			Приёмный резервуар ФОм2	ОДЕССКИЙ СТРОЙПРОЕКТ
Н.контр.	Иванченко			Днище Дм 1, узел 1.2	
ГИП	Булавин				

Привязан

Инв.№

Копировал 25283-02 26 Довгаль

Формат А2

Инв.№подл. | Подп. и дата | Взам.инв.№

Альбом 2

Осадкоуплотнитель ФОм3

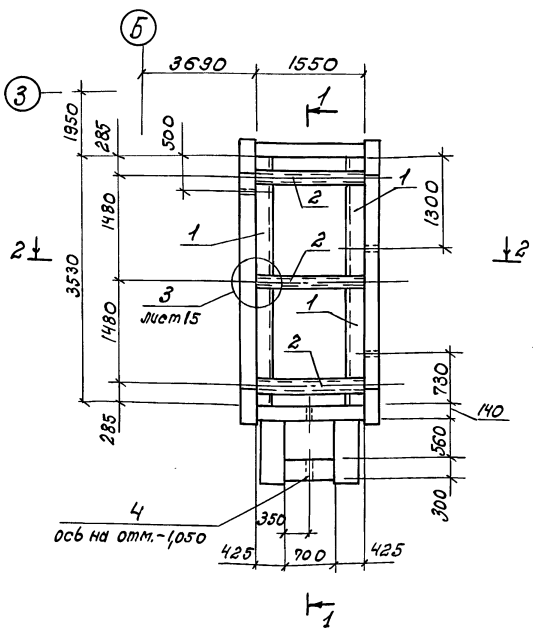

1-1

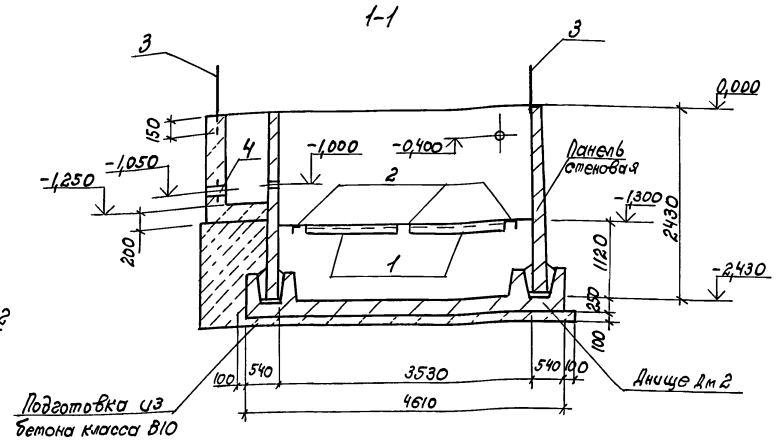

2-2

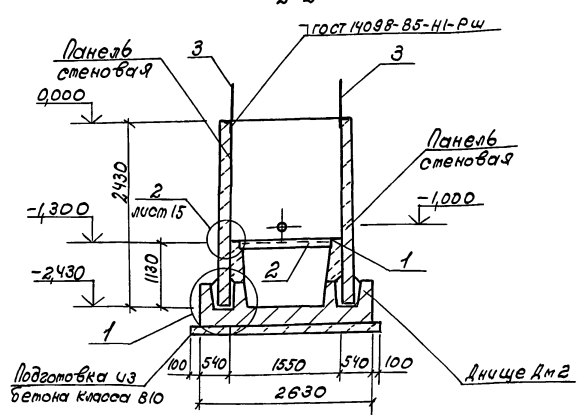

Схема расположения ограждения ФОм3

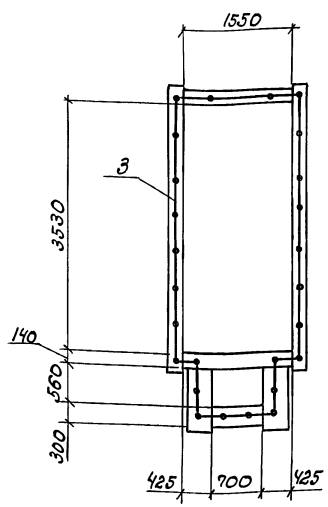

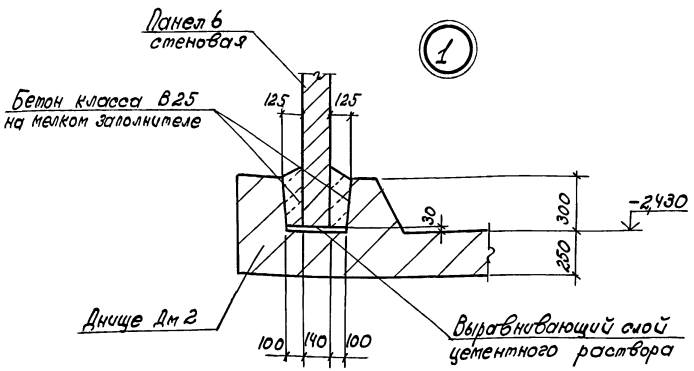

Спецификация монолитного бетона ФОм3

Формат	Зона	Поз.	Обозначение	Наименование	Кол.	Примечание
				Сборочные единицы		
				Изделия закладные		
		1	КЖИ-МН15	МН15	4	
		2	КЖИ-МН16	МН16	3	
		3	КЖИ-ОГ1	Ограждение ОГ1		10.6п/м.
		4	5.900-2	Сальник Ду100, ℓ=300	1	10.4кг
				Материалы		
				Бетон класса В12,5	1,7	$м^3$
				Бетон класса В10	1,8	$м^3$

Ведомость расхода стали на элемент, кг

Марка элемента	Изделия закладные																Общий расход
	Арматура класса						Прокат марки										
	АIII			АI			ВСт3 пс 6-1				ВСт3 кп2		ВСт3 пс6-1		Всего		
	ГОСТ 5781-82			ГОСТ 5781-82			ГОСТ 8509-86		ГОСТ 8240-72		ГОСТ 19903-74						
	ф8		Итого	ф22		Итого	L100×100×7		[18		б=4		б=10				
ФОм3	2,0		2,0	112,0		112,0	54,8		78,9		29,1		14,4		291,2		291,2

1. Схема расположения элементов стен см. лист 16.
2. В ведомость расхода стали на элемент сальник не внесён.

Инв. № подл.	Подпись и дата	Взам. инв. №	Привязан	Инв. №	

Инж. II к.	Баренбойм		409-14-78.92 — КЖ
Зав. гр.	Каминская		Здание наружной мойки и окраски строительных машин. Вариант-кирпичные стены.
Гл. спец.	Диколь		Производственные помещения.
Гл. спецпрота	Высоцкий		Стадия: Р; Лист: 14; Листов:
Нач. отд.	Данилюк		Осадкоуплотнитель ФОм3. Схема расположения ограждения ФОм3. Узел 1.
Н. контр.	Иваниченко		ОДЕССКИЙ СТРОЙПРОЕКТ
ГИП	Бушавин		

25283-02 27 Коп. Прилуцкая

формат А2

Альбом 2

Схема расположения элементов стен ФОм3

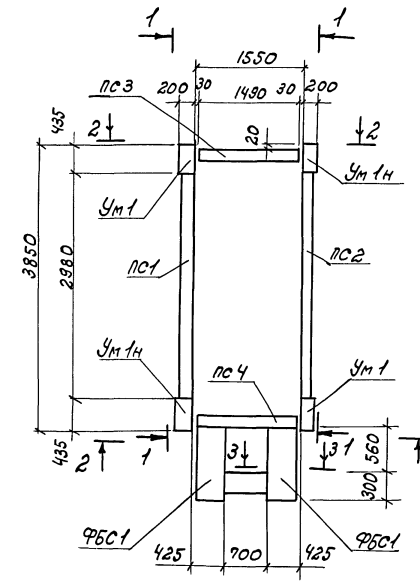

1-1

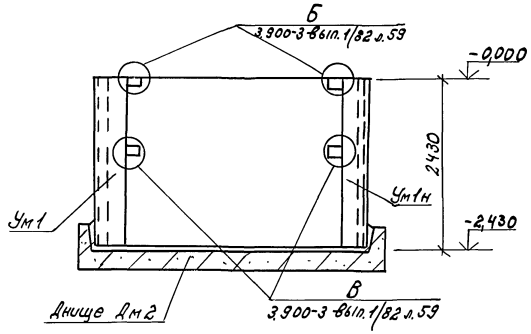

2-2

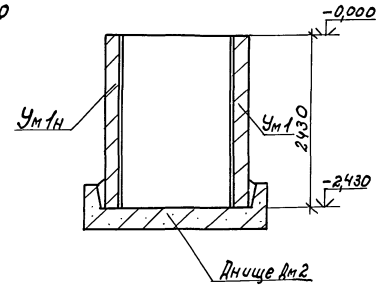

3-3

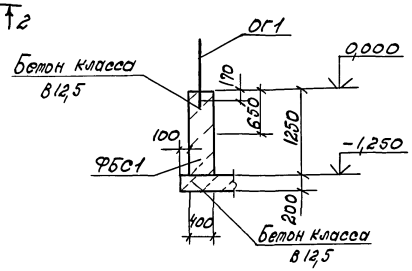

4-4

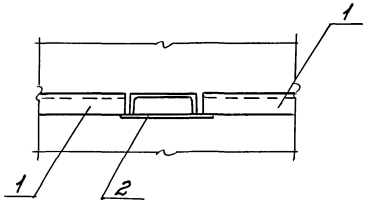

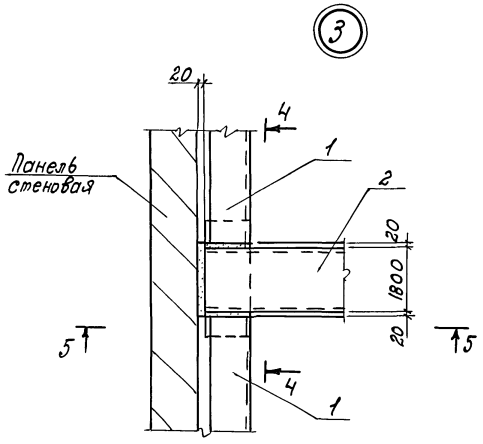

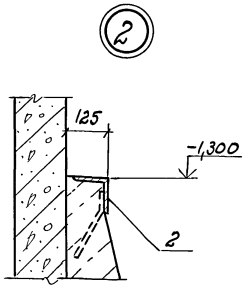

5-5

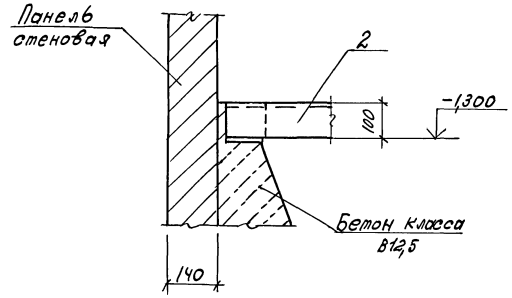

Спецификация к схеме расположения элементов ФОм3

Марка поз.	Обозначение	Наименование	Кол.	Масса ед. кг.	Примечание
		Панели			
ПС1	3.900-3, вып.3/82	ПС2-24-К1-02	1	2500	
ПС2		ПС2-24-К1-03	1	2500	
ПС3	3.900-3, вып.1/82	ПС2Б-24-К1-01	1	1250	
ПС4		ПС2Б-24-К1-02	1	1250	
		Блоки стен подвала			
ФБС1	ГОСТ 13579-78	ФБС9.4.6Т	2	390	
		Участки			
Ум1	лист 16	Ум1	2		
Ум1н		Ум1н	2		
		Днище			
Дм2	лист 16	Дм2	1		

Инж. II к.	Баренбойм		
Зав. гр.	Каминская		
Гл. спец.	Диколь		
Гл. спец. от.	Высоцкий		
Нач. отд.	Данилюк		
Н. контр.	Иваниченко		
ГИП	Булавин		

Привязан

Инв. №

409-14-78.92 - КЖ

Здание наружной мойки и окраски строительных машин. Вариант-кирпичные стены.

Производственные помещения.

Стадия	Лист	Листов
Р	15	

Осадкоуплотнитель ФОм3. Схема расположения элементов стен ФОм3. Узлы 2,3.

ОДЕССКИЙ СТРОЙПРОЕКТ

25283-02 28 коп. Прилуцкая формат А2

Инв. № подл. | Подпись и дата | Взам. инв. №

Альбом 2

Участок Ум1, Ум1н

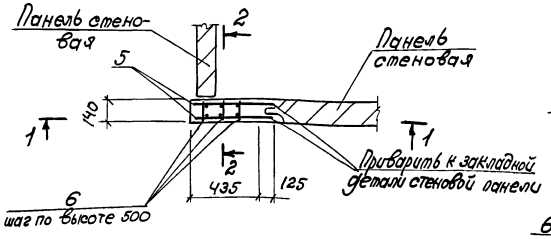

1-1

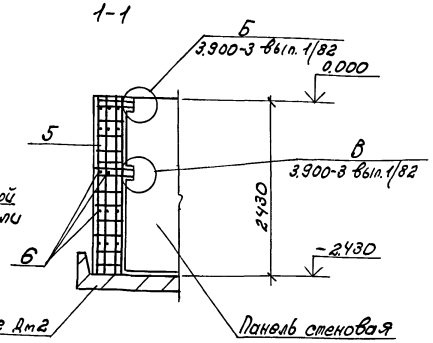

2-2

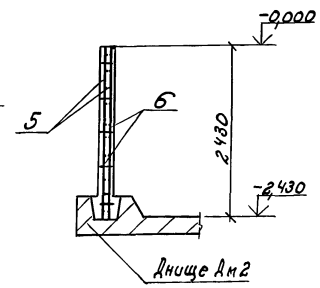

Днище Дм2

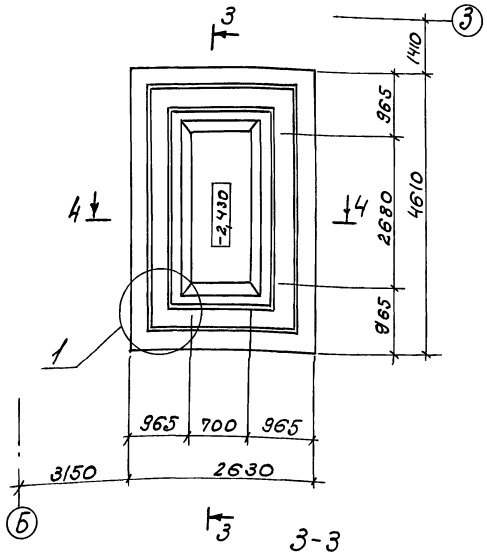

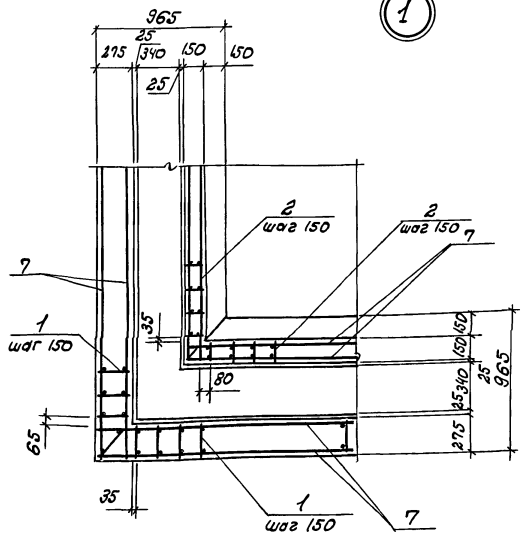

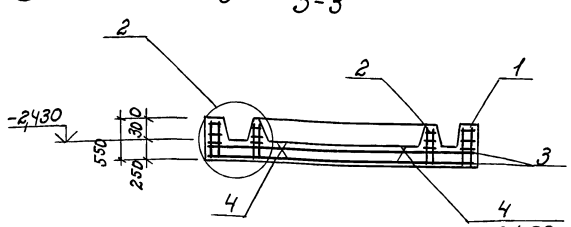

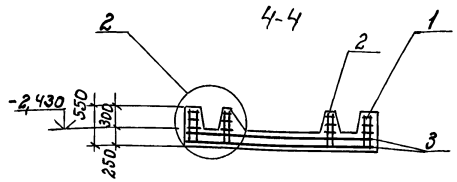

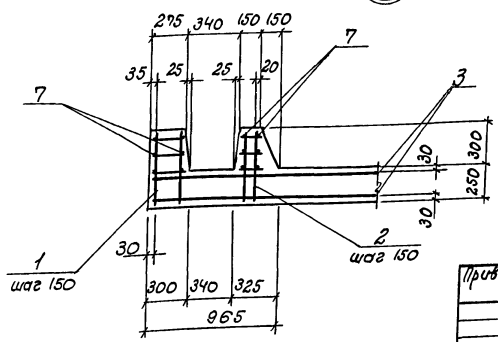

Спецификация на участки Ум1, Ум1н и днище Дм2

Формат	Зона	Поз.	Обозначение	Наименование	Кол. на уст. Ум1 Ум1н	Кол. на уст. Дм2		Примечание
				Сборочные единицы				
				Каркасы плоские				
А3	1		-КЖ-КР1...КР4	КР3		88		
А3	2			КР4		77		
				Сетки				
А3	3		-КЖ-С5,С6	С6		2		
А3	4		-КЖ-С7,С8	С8		6		
А3	5		-КЖ-С4	С4	2			
				Детали:				
				А-I-6 ГОСТ 5781-82				
Б4	6			ℓ=110	15			
Б4	7			ℓ=1480				п.м.
				Материалы:				
				Бетон класса В12,5	0,18	5,49		м³

Ведомость расхода стали на элемент, кг

Марка элемента	Изделия арматурные							Всего	Общий расход
	Арматура класса								
	AIII				AI				
	ГОСТ 5781-82				ГОСТ 5781-82				
	ф20	ф12	ф16	Итого	ф6		Итого		
Ум1, Ум1н	47.6	3.2		50.8	3.5		3.5	54.3	54.3
Дм2		209.1	279.7	488.2	50.5		50.5	538.3	538.3

Поверхность Ум1, Ум1н, торкретировать в два слоя с внутренней стороны общей толщиной 25мм.

Нач. гр.	Бардейшт		
Зав. гр.	Каминская		
Гл. спец.	Диколь		
Гл. спец. отд.	Высоцкий		
Нач. отд.	Ачкулюк		
Н. контр.	Иванченко		
ГИП	Буланин		

409-14-78.92 — КЖС

Здание наружной мойки и окраски строительных машин. Вариант — кирпичные стены.

Производственные помещения.

Стадия Р | Лист 16 | Листов

Осадкоуплотнитель ФОМ3. Участки Ум1, Ум1Н, Днище Дм2.

ОДЕССКИЙ СТРОЙПРОЕКТ

Привязан

Инв. №

Инв. № подл. | Подпись и дата | Взам. инв. №

25283-02 29 Коп. Примучкая

Формат А2

Альбом 2

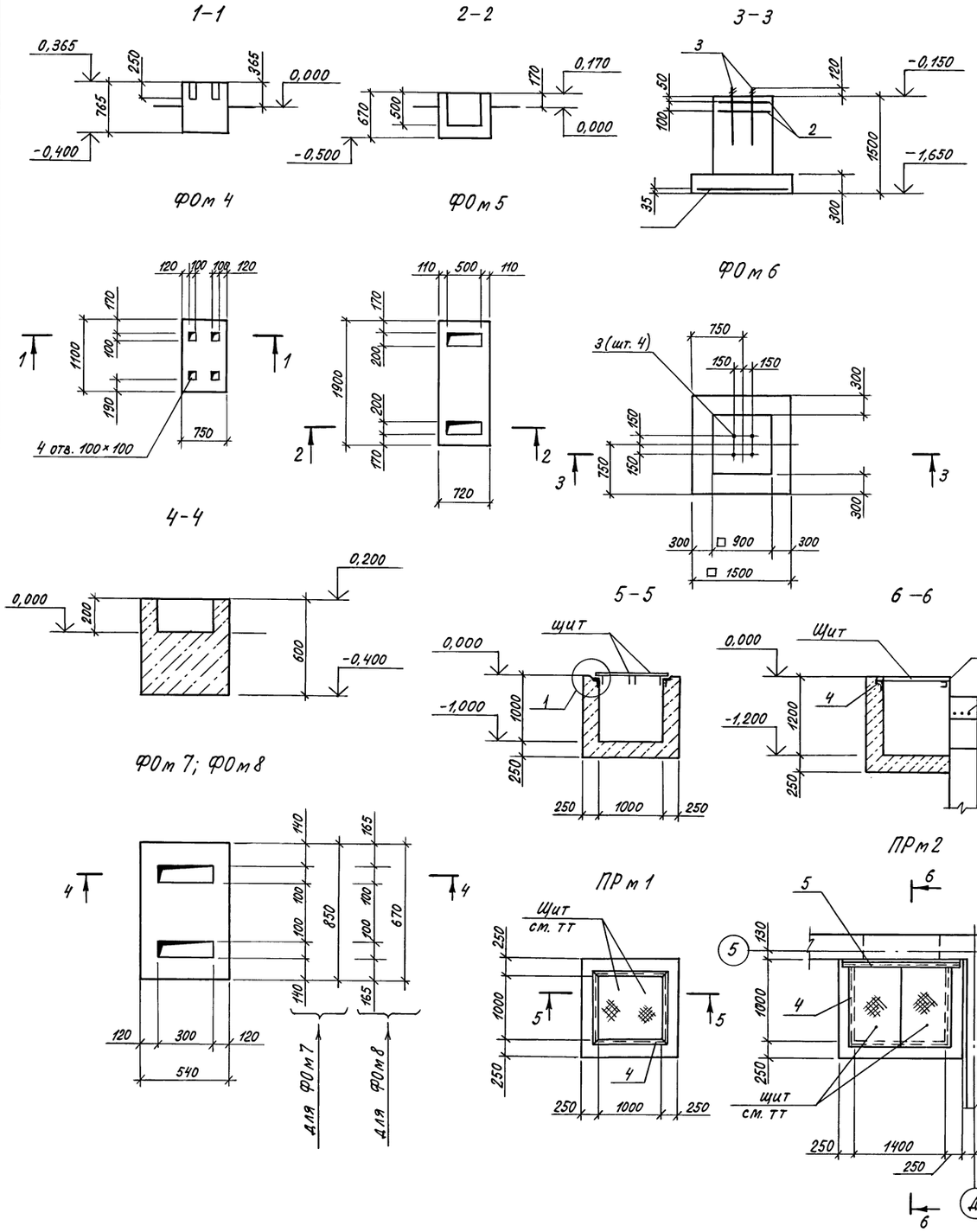

Спецификация фундаментов ФОм 4 ... ФОм 8 приямков, ПРм 1, ПРм 2

Формат	Зона	Поз.	Обозначение	Наименование	Кол. на марку ФОм 4	5	6	7	8	Кол. на марку ПРм 1	2			Примечания
				Сборочные единицы										
				Сетки										
		1	ГОСТ 23279-85	2С $\frac{12А\,III-200}{12А\,III-200}$ 145×145			1							21,6 кг
		2		2С $\frac{6А\,III-200}{6А\,III-200}$ 85×85			2							1,6 кг
				Изделия закладные										
		3	ГОСТ 24379.1-80	Болт 1.1М24×800ВСт3пс2			4							
		4	1.400-15, вып. 1	МН555						4,0	3,4			м
				Детали										
				Швеллер $\frac{10\ ГОСТ\ 8240-89}{ВСт3\ КП2\ ГОСТ\ 535-79}$										
		5		ℓ=1800							1			15,5 кг
				Материалы										
				Бетон класса В 12,5	0,33	0,6	1,7	0,14	0,1	1,8	1,7			м³

Ведомость расхода стали на элемент, кг

Марка элемента	Изделия арматурные: Арматура класса А I, ГОСТ 5781-82, 6	А III, 12	Итого	Всего	Изделия закладные: Арматура класса А I, ø6	А III, ø8	Прокат марки ВСт 3кп2: ГОСТ 8240-89, [10		ГОСТ 8509-86, L63×5		ГОСТ 24379.1-80, болт М24		Всего	Общий расход
ФОм 6	3,0	22,0	25,0	25,0							13,7		13,7	38,7
ПРм 1					0,8	1,2			19,5				21,5	21,5
ПРм 2					0,7	1,0	15,5		16,3				33,5	33,5

Щиты замаркированы и внесены в спецификацию на листах 4,5.

Инж. II к.	Баренбойм		409-14-78.92 -КЖ
Зав. гр.	Каминская		Здание наружной мойки и окраски строительных машин. Вариант-кирпичные стены
Гл. спец	Диколь		Производственные помещения
Гл. спец.	Высоцкий		Стадия: Р; Лист: 17; Листов:
Нач. отд.	Данилюк		Фундаменты ФОм 4...ФОм 8 Приямки Прм 1, Прм 2. Узел 1
Н. контр.	Иваниченко		ОДЕССКИЙ СТРОЙПРОЕКТ
ГИП	Булавин		

Привязан

Инв. №

25283-02 30 Копировал Соловьева Формат А2

Инв. № подл. | Подп. и дата | Взам. инв. №

Альбом 2

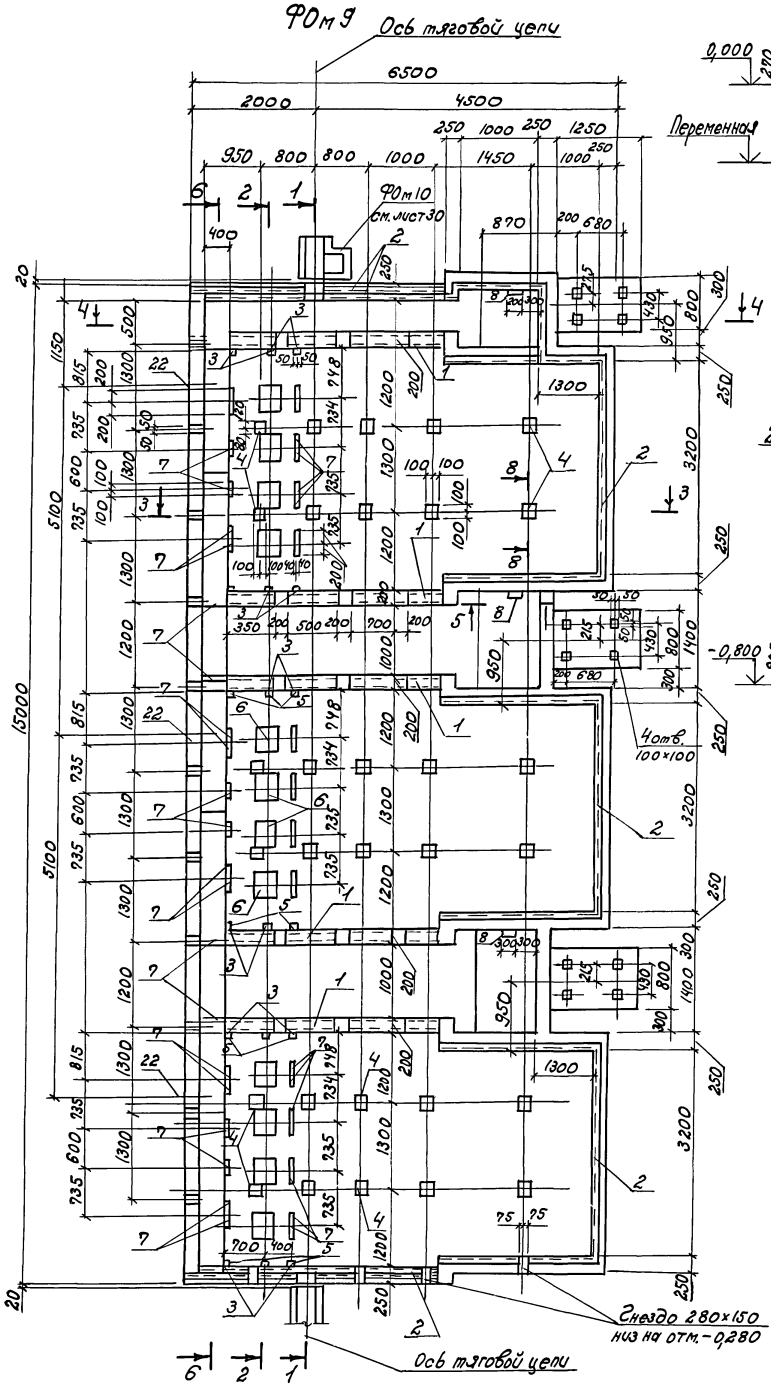

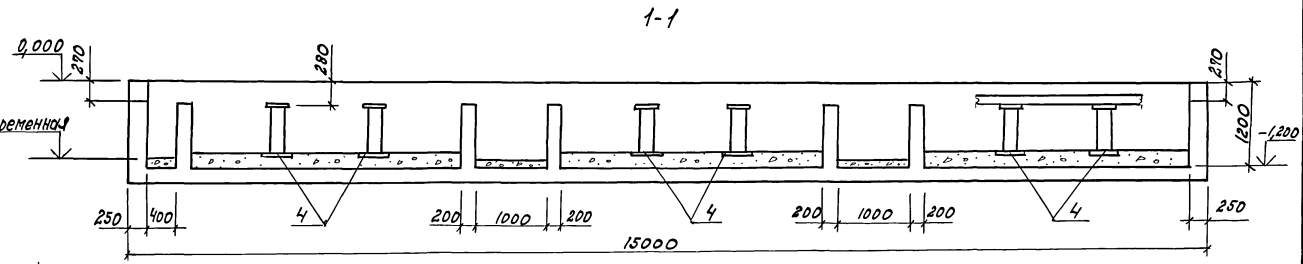

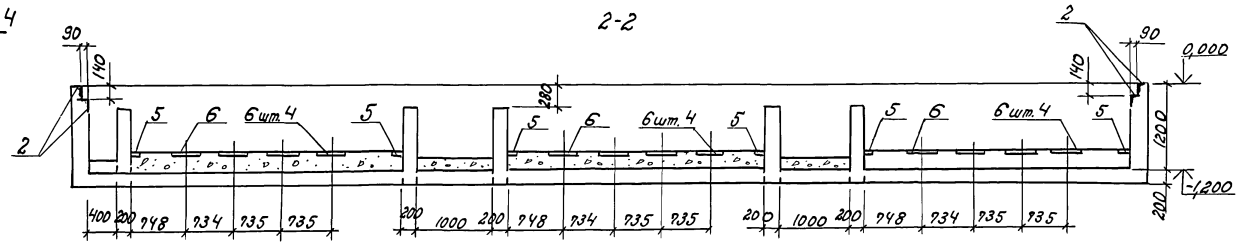

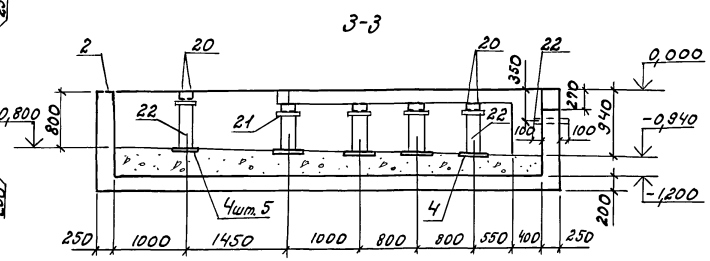

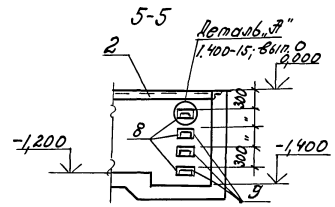

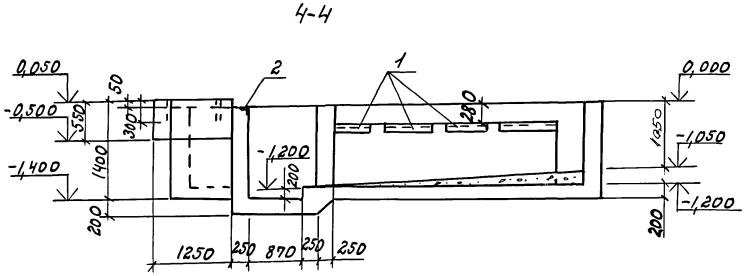

1. Спецификацию фундамента см. лист 19.
2. Армирование фундамента см. лист 20.
3. Под фундаментом ФОм 9 выполнить бетонную подготовку из бетона марки В10 толщиной 100мм.

Инж. П.к.	Кучвара		409-14-78.92	-КЖС
Арх. П.к.	Печерская		Здание наружной мойки и окраски строительных машин. Вариант-кирпичный каркас.	
Зав. гр.	Каминская		Производственные помещения.	Стадия: Р; Лист: 18; Листов:
Гл. спец.	Диколь			
Гл. спец.	Высоцкий		Фундамент ФОм 9. Сечения 1-1... 5-5.	ОДЕССКИЙ СТРОЙПРОЕКТ
Нач. отд.	Данилюк			
Н. контр.	Иваниченко			
ГИП	Булавин			

Привязан

Инв. N

Инв. N подл. | Подп. и дата | Взам. инв. N

Коп. Прилуцкая 25283-02 31 Формат А2

Альбом 2

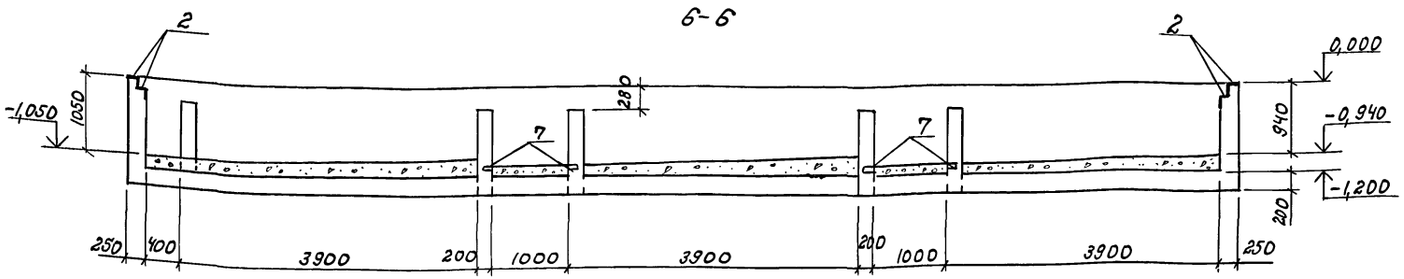

Схема расположения поз. 20

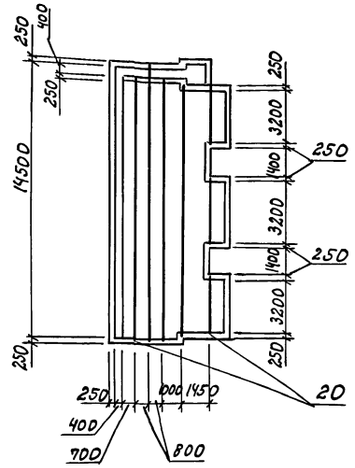

7-7

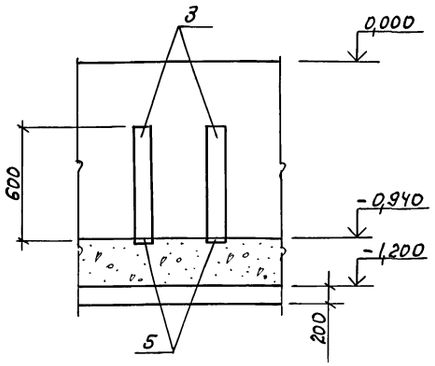

8-8

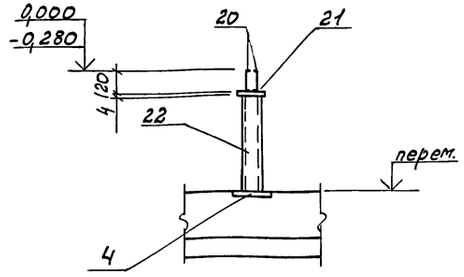

Формат	Зона	Поз.	Обозначение	Наименование	Кол.	Примечание
				Сборочные единицы		
				Изделия закладные		
		1	-кжи-мн13	мн13	16,5	п.м.
		2	-кжи-мн14	мн14	43,6	п.м.
		3	1.400-15, вып.1	мн127-3 ℓ=600	12	
		4		мн118-1	30	
		5		мн105-1	18	
		6	3.400-6/76	мн1-35	12	
		7		мн1-14	58	
		8	1.400-15, вып.1	мн 801	12	
		9		мн 107-3	12	
		10	ГОСТ 23279-85	4С $\frac{8АIII-200(100)}{}$ 1340×4060 $\frac{30}{20}$	9	
		11		4С $\frac{8АIII-200(100)}{6АI-200}$ 2350×3660 $\frac{30}{25}$	3	
		12		4Ср $\frac{5Вр1-200}{5Вр1-100}$ 2250×14950	1	
		13		4Ср $\frac{5Вр1-100}{5Вр1-100}$ 1550×14950	1	
		14		4С $\frac{5Вр1-100}{}$ 2350×3650	3	
		15		4С $\frac{6АI-200}{10АIII-150}$ 3450×3850 $\frac{50}{25}$		
		16	кжи-с11	с11	1	
		17	кжи-с11	с12	1	
		18	кжи-с11	с13	6	
		19	ГОСТ 23279-85	4С $\frac{5Вр1-100}{5Вр1-100}$ 1250×1850	2	
				Стальные элементы		
		20		Швеллер $\frac{12 ГОСТ 8240-89}{ВСт3пс6-1 ТУ14-1-3023-80}$	135,0	п.м.
		21		Лист $\frac{4×140×140 ГОСТ 19903-74}{ВСт3кп2 ГОСТ 14637-79}$	30	
		22		Труба Вд×5 ГОСТ 8732-78	18,5	п.м.
				Материалы		
				Бетон класса В12,5	33,3	$м^3$
				Бетон класса В10	27,0	$м^3$

Ведомость расхода стали на элемент, кг.

Марка элемента	Изделия арматурные									Изделия закладные															Общий расход
	Арматура класса								Всего	Арматура класса					Прокат марки									Всего	
	Вр-I			А-I		А-III				А-I		А-III			ВСт3пс6-1										
	ГОСТ 6727-80			ГОСТ 5781-82						ГОСТ 5781-82					ГОСТ 8240-89		ГОСТ 8509-86		ГОСТ 19903-74				ГОСТ 8732-78		
	ф5		Итого	ф6	Итого	ф8	ф10		Итого	ф16		ф8	ф10	ф12	[12	[20	L140×10		б4	б6	б8	б10	Труба 89×5		
ФОм9	239,3		239,3	174,0	174,0	122,3	213,3		335,6	748,9	10,9		47,3	21,9	51,0	1404,0	303,6	937,4		18,0	100,0	75,0	142,8	181,3	3293,2	4042,1

1. Для ФОм9 принять бетон класса В12,5 особоплотный с маркой по водонепроницаемости W8 с водоцементным отношением не более 0,45.
2. Изделия закладные и стальные элементы защитить от коррозии перхлорвиниловым лаком ХВ-784 по грунтовке ХС-010.

Инв. № подл. | Подп. и дата | Взам. инв. №

Привязан

Инв. N

Инж. IIк	Кучвара	
Арх. IIк	Печерская	
Зав. гр.	Каминская	
Гл. спец.	Диколь	
Гл. спец.	Высоцкий	
Нач. отд.	Данилюк	
Н. контр.	Иваниченко	
ГИП	Булавин	

409-14-78.92 -КЖ

Здание наружной мойки и окраски строительных машин. Вариант-кирпичные стены

Производственные помещения.

Стадия	Лист	Листов
Р	19	

Фундамент ФОм9. Сечения 6-6... 8-8.

ОДЕССКИЙ СТРОЙПРОЕКТ

Коп. Прилуцкая 25283-02 32 Формат А2

Альбом 2

9-9

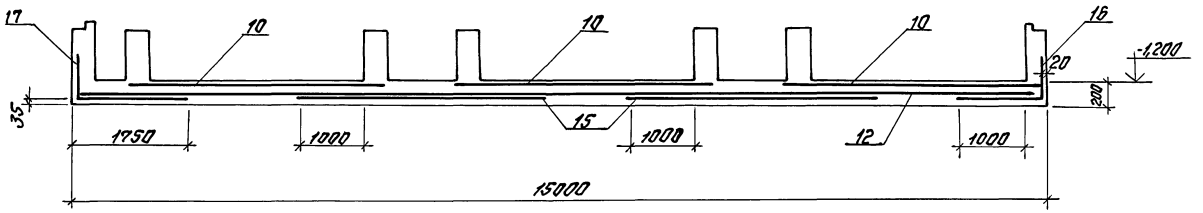

11-11

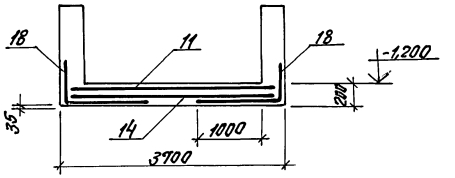

Схема раскладки верхних сеток ФОм 9

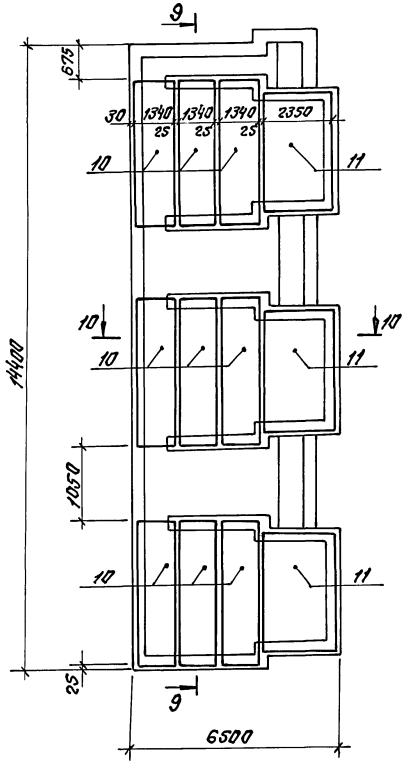

Схема раскладки нижних сеток ФОм 9

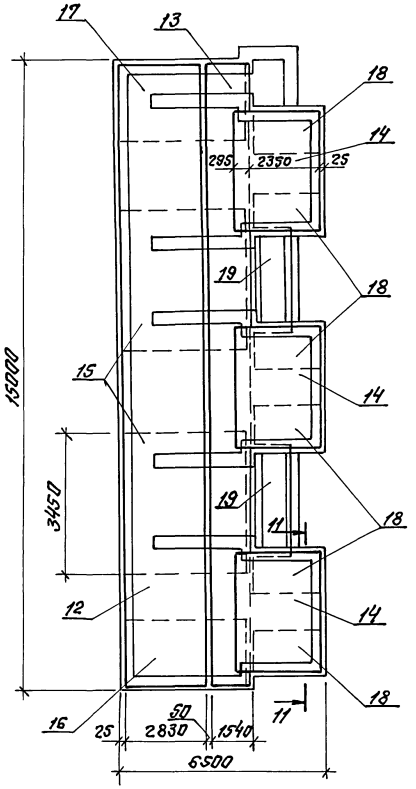

10-10

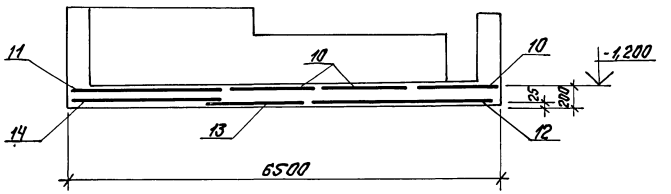

Марка фундамента	Наименование оборудования	Примеч.
ФОм 9	Бескамерная установка с нижним отсосом воздуха НЕИ-00-00	

Спецификация арматуры см. лист 19

				409-14-78.92	-КЖ
Инж. пр.	Кучвара			Здание наружной мойки и окраски строительных машин. Вариант - кирпичные стены	
Арх. пр.	Печерская				
Зав. гр.	Каминская			Производственные помещения	Стадия: Р; Лист: 20; Листов:
Гл. спец.	Дикаль				
Гл. спец.	Высоцкий				
Нач. отд.	Данилюк			Фундамент ФОм 9. Схема раскладки верхних и нижних сеток. Сечения 9-9, 11-11	ОДЕССКИЙ СТРОЙПРОЕКТ
Н. контр.	Иваничека				
ГИП	Булавин				

Привязан:

Инв. №

Взам. инв. №

Подп. и дата

Инв. № подл.

Стахно 25283-02 33 Формат А2

Альбом 2

Фом 10 в осях А,4

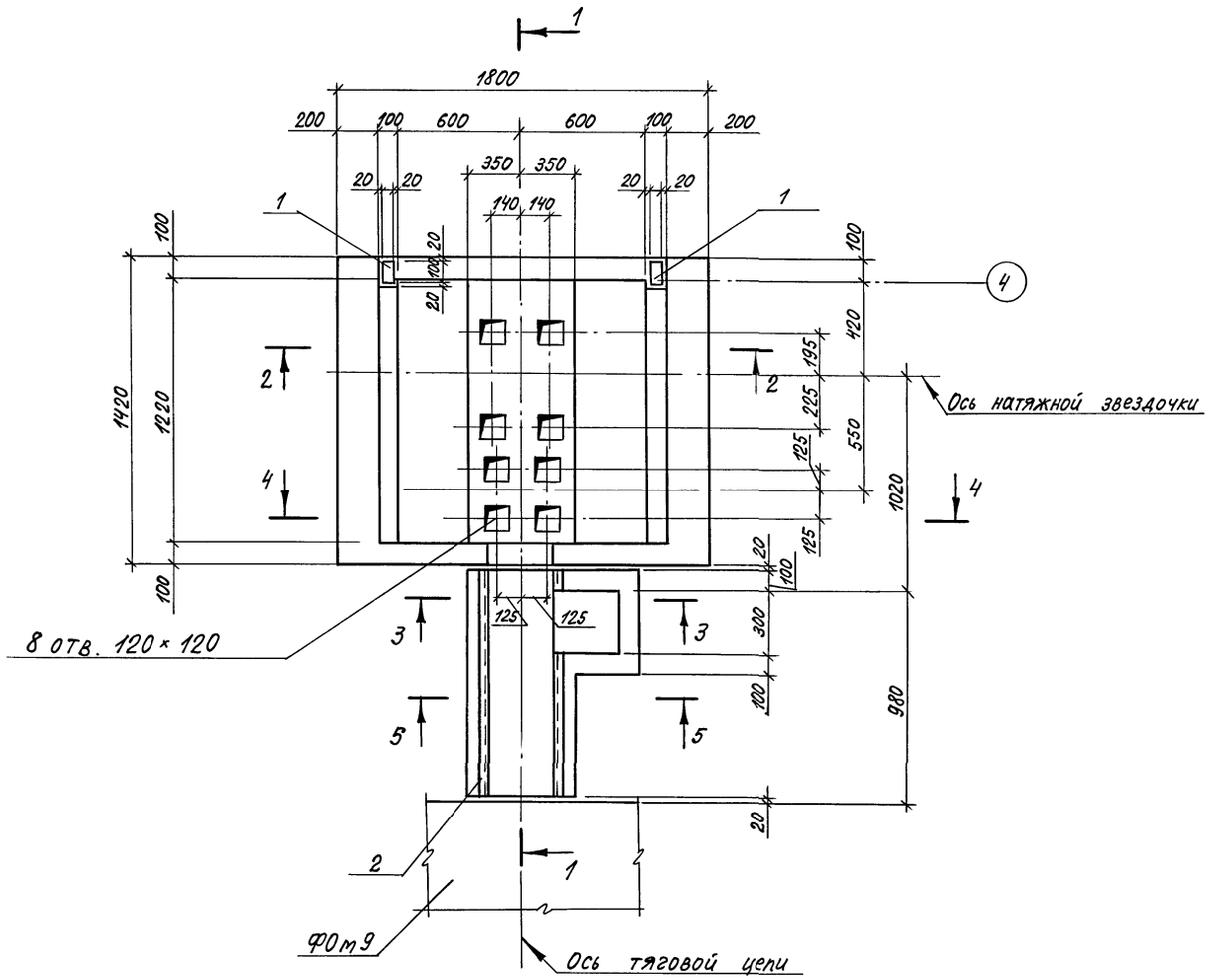

Фом 10 в осях А,1

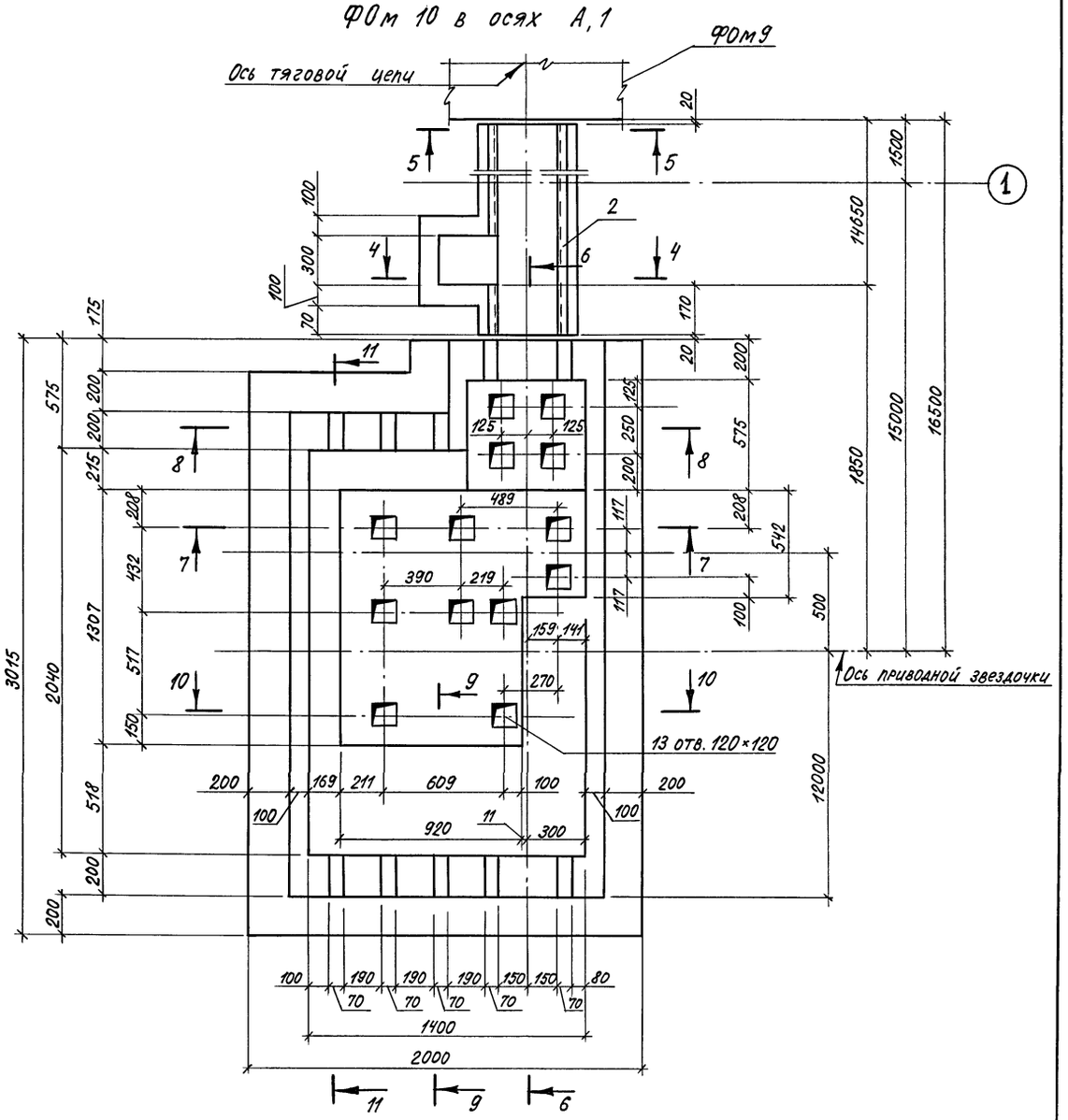

Марка фундамента	Наименование оборудования	Примечание
Фом 10	Цепь тяговая (НЕК-00-00-00)	

Сеч. 1-1 ... 11-11 разработаны на листе 22.

Инж. Тк.	Мулерман		409-14-78.92 -КЖ		
Арк. пр.	Печерская		Здание наружной мойки и окраски строительных машин. Вариант - кирпичные стены		
Зав. гр.	Каминская		Производственные помещения	Стадия	Лист	Листов
Гл. спец.	Диколь			Р	21	
Гл. спец.	Высоцкий		Фундамент Фом 10	ОДЕССКИЙ СТРОЙПРОЕКТ	
Нач. отд.	Данилюк				
Н. контр.	Иваниченко				
ГИП	Булавин				

Привязан

Инв. №

25283 - 02 34

Копировал Соловьева

Формат А2

Инв. № подл. | Подп. и дата | Взам. инв. №

Альбом 2

Спецификация фундамента под оборудование ФОм 10

Формат	Зона	Поз.	Обозначение	Наименование	К-во	Примеч.
				Сборочные единицы		
				Изделие закладное		
		1	1.400-15; вып.1	МН101-3-01	2	
		2		МН 517	30,9	м
				Материалы		
				Бетон класса В12,5	9,1	м³
				Бетон класса В15	2,3	м³

1-1

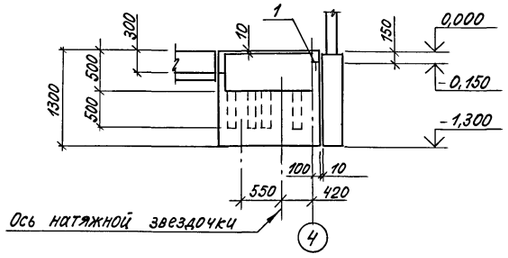

2-2

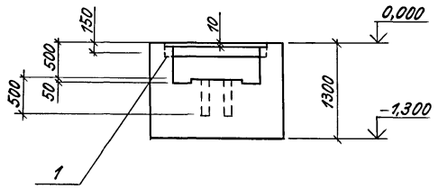

3-3

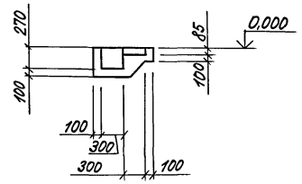

4-4

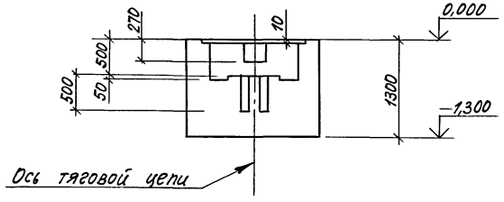

Стальная рама тяговой цепи -Тх

5-5

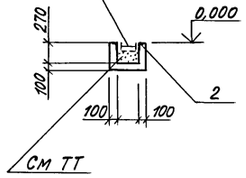

6-6

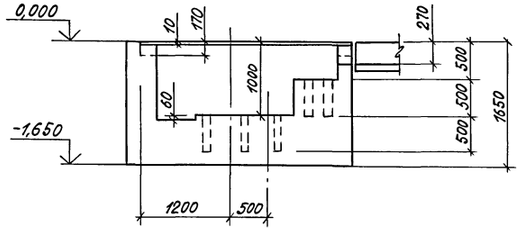

7-7

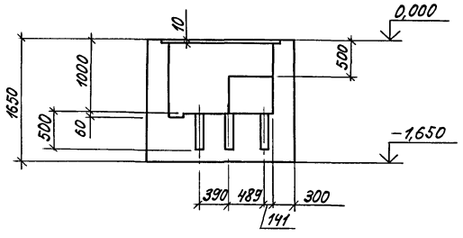

8-8

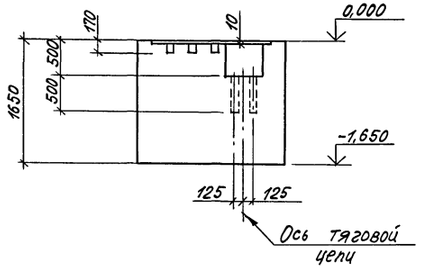

9-9

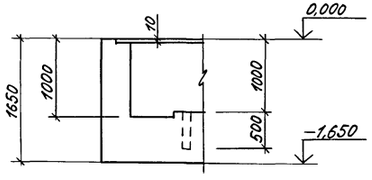

10-10

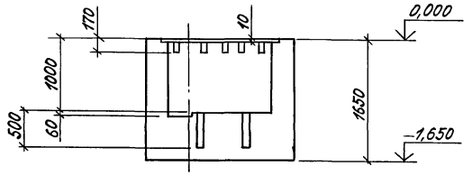

11-11

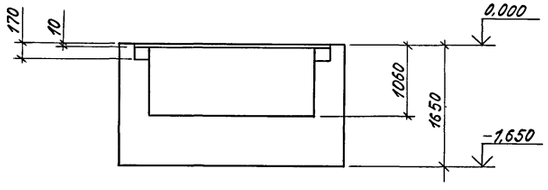

Каналы тяговой цепи добетонировать мелкозернистым бетоном группы А класса В15 после установки стальной рамы тяговой цепи.

			409-14-78.92 -КЖ
Инж.Ік.	Мулерман		Здание наружной мойки и окраски строительных машин. Вариант-кирпичные стены
Арх. пр.	Печерская		
Зав. гр.	Каминская		Производственные помещения
Гл.спец.	Диколь		
Гл.спец.	Высоцкий		
Нач.отд.	Данилюк		Фундамент ФОм 10 Сеч. 1-1... 11-11
Н.контр.	Иваниченко		
ГИП	Булавин		

Стадия	Лист	Листов
Р	22	

ОДЕССКИЙ СТРОЙПРОЕКТ

Привязан:

Инв.№

Взам.инв.№ | Подп. и дата | Инв.№ подл.

25283-02 35 Копировал Соловьева Формат А2

Альбом 2

Схема расположения балок покрытия и опорных подушек

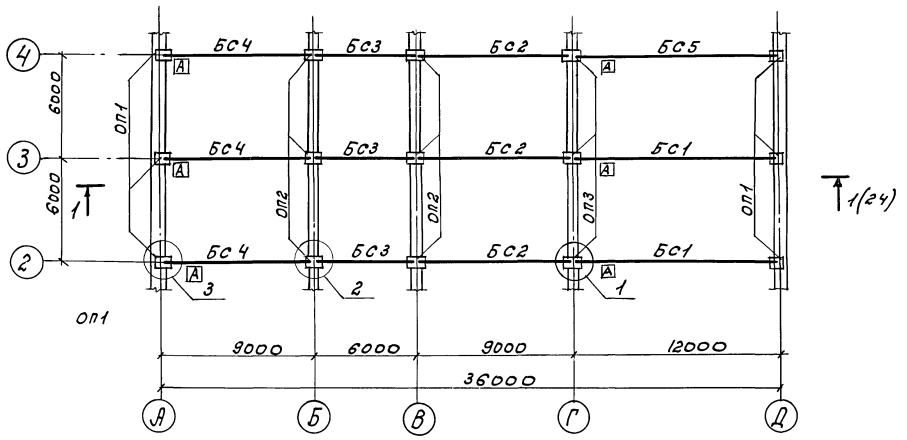

2-2

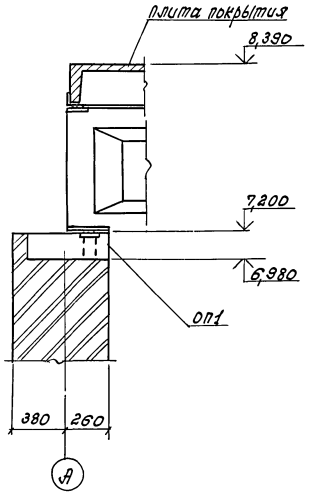

Спецификация к схеме расположения балок покрытия и опорных подушек

Марка, поз.	Обозначение	Наименование	Кол.	Масса ед., кг	Примечан.
		Балки покрытия			
БС1	КЖИ-1БСП12-5АТV-01	1БСП12-5АТV-01	2	4500	
БС2	КЖИ-БСП9.2-5АIV-01	БСП9.2-5АIV-01	3	2750	
БС3	КЖИ-БСП6.1-4АIV-01	БСП6.1-4АIV-01	3	1150	
БС4	КЖИ-БСП9.2-8АV-01	БСП9.2-8АV-01	3	2750	
БС5	КЖИ-1БСП12-3АТV-01	БСП12-3АТV-01	1	4500	
		Подушки опорные			
ОП1	КЖИ-ОП1, ОП2	ОП1	6	147	
ОП2		ОП2	6	210	
ОП3	КЖИ-ОП3	ОП3	3	185	

1-1

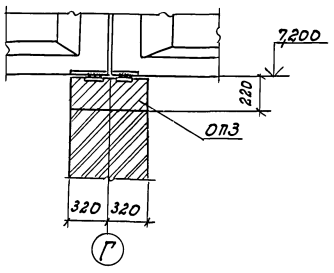

3-3

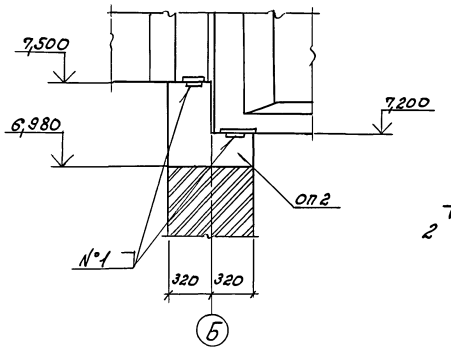

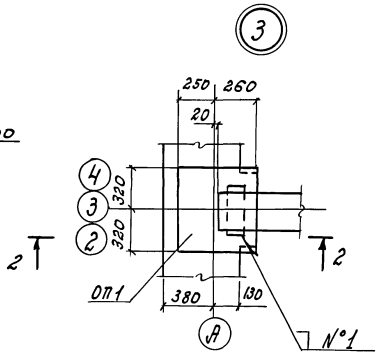

1. На схеме знак А дан для ориентации балок при монтаже.
2. Приварку балок к изделиям закладным опорным подушек выполнить после окончательной выверки конструкций.
3. Сварку производить электродами типа Э42 по ГОСТ 9467-75.

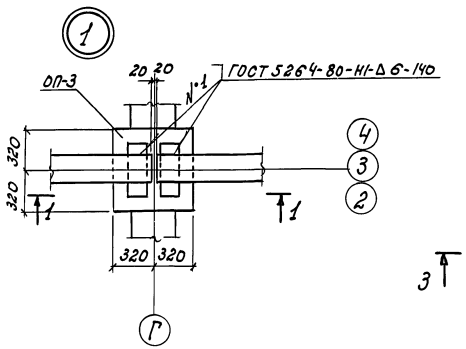

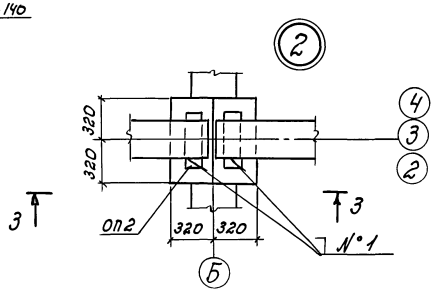

Арх.	Печерская		409-14-78.92		КЖ
Инж. кт	Мулерман		Здание наружной мойки и окраски строительных машин. Вариант – кирпичные стены.		
Зав. гр.	Каминская		Производственные помещения.	Стадия	Лист	Листов
Гл. спец.	Диколь			Р	23	
Гл. спец.	Высоцкий					
Нач. отд.	Данилюк		Схема расположения балок покрытия и опорных подушек. Узлы 1...3.	ОДЕССКИЙ СТРОЙПРОЕКТ		
Н. контр.	Иваниченко					
ГИП	Булавин					

Привязан

Инв. №

25283-02 36

Копировал Прилуцкая

формат А2

Инв. № подл. | Подп. и дата | Взам. инв. №

Альбом 2

Схема расположения плит покрытия, стаканов и опорных подушек.

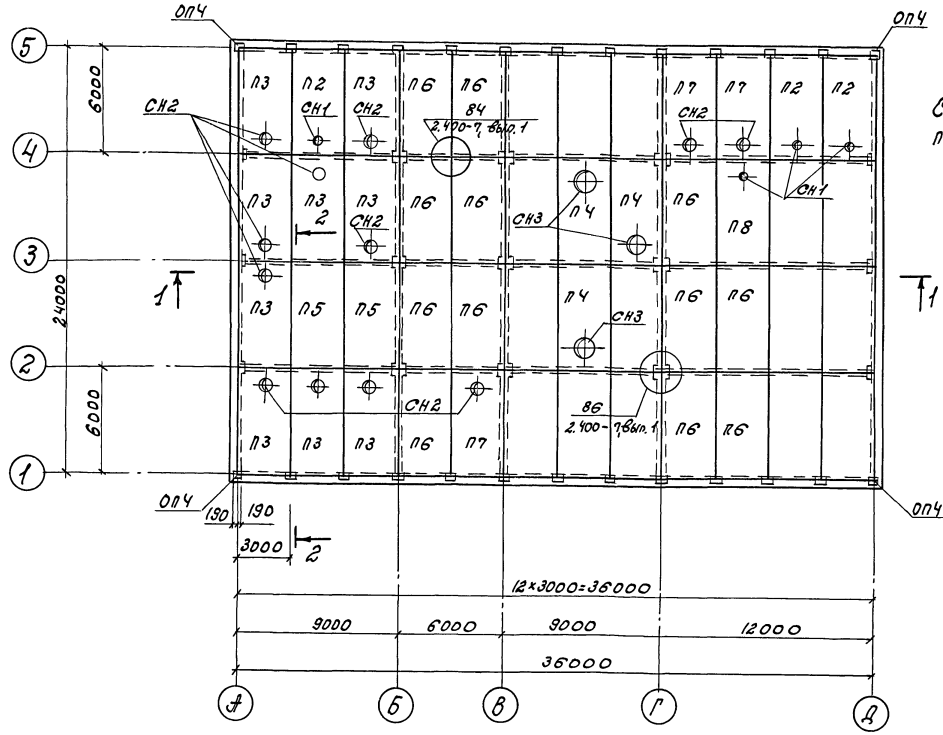

Схема расположения опорных подушек на отм. 4,270

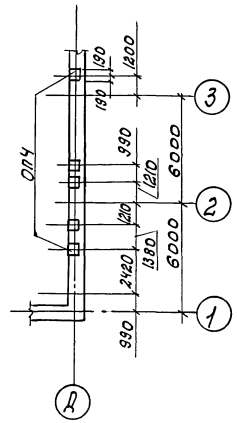

Спецификация к схеме расположения плит покрытия, стаканов и опорных подушек

Марка, поз.	Обозначение	Наименование	Кол.	Масса ед. кг.	Примечан.
		Плиты покрытия			
П1	1.465.1-10/82 вып. 1	1ПГ3Ат VП-240ЯН-400П	27	2150	
П2		1ПВ4-4Ат VП-240ЯН-400П	4	2700	
П3		1ПВ7-4Ат VП-240ЯН-400П	12	2600	
П4		1ПВ10-4Ат VП-240ЯН-400П	3	2900	
П5		ПЛ-2Ат VП	2	1400	
		Стаканы			
СН1		СБ4А-1	4	150	
СН2	1.494-24, вып. 1	СБ7А-1	12	290	
СН3		СБ10А-2	3	250	
		Опорные подушки			
ОП4	1.869.1-1	ОП2,5-4	31	33	
		Изделия соединительное			
МС1	2.460-15, вып. 0	МС1	76		

1. Все незамаркированные плиты марки П1.
2. Плиты покрытия приварить к изделиям закладным балок и опорных подушек не менее, чем по трем углам.
3. Крепление сборных железобетонных стаканов к плитам покрытия выполнить по узлу А серии 2.460-15, вып. 0.
4. Швы между плитами заполнить мелкозернистым бетоном группы А класса В15.
5. На схемах узлы замаркированы частично, аналогичные узлы выполнить по замаркированным.
6. До замоноличивания швов между плитами установить изделия соединительные для крепления воздуховодов по комплекту -ОВ.

1-1

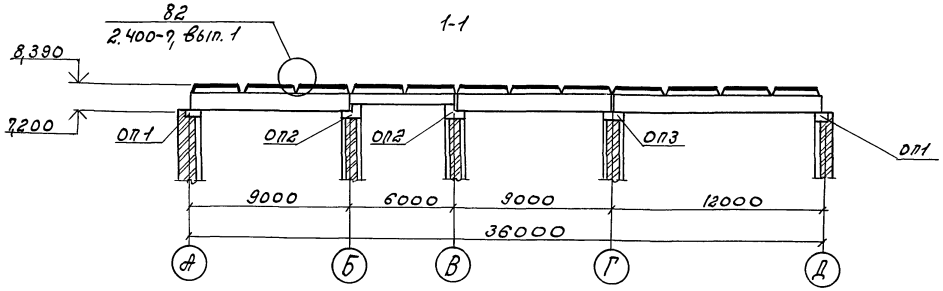

2-2

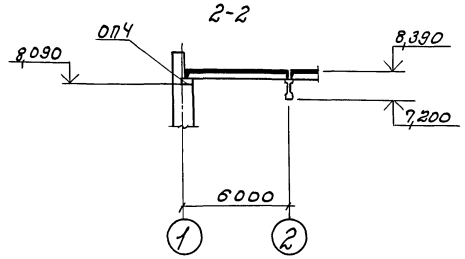

Арх.	Печерская		409-14-78.92 КЖ
Инж. к Т	Мулерман		Здание наружной мойки и окраски строительных машин. Вариант-кирпичные стены.
Зав. гр.	Каминская		Производственные помещения.
Гл. спец.	Диколь		Стадия: Р; Лист: 24; Листов:
Гл. спец.	Высоцкий		
Нач. отд.	Данилюк		Схема расположения плит покрытия, стаканов и опорных подушек.
Н. контр.	Иваниченко		ОДЕССКИЙ СТРОЙПРОЕКТ
ГИП	Булавин		

Привязан

Инв. №

Инв. № подл. | Подп. и дата | Взам. инв. №

25283-02 37 Копировал Прилуцкая формат А2

Альбом 2

Плита Пм 1

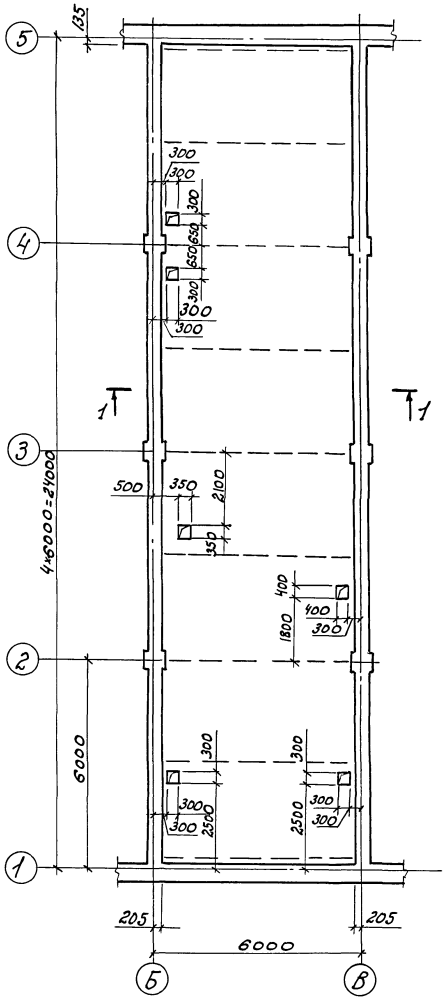

1-1

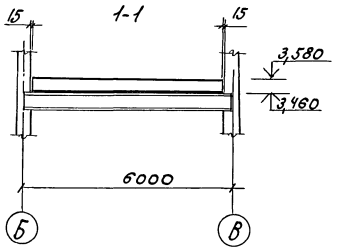

2-2

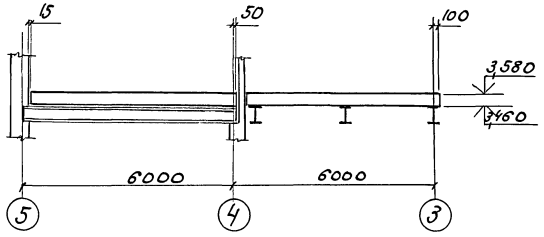

Плита Пм 2

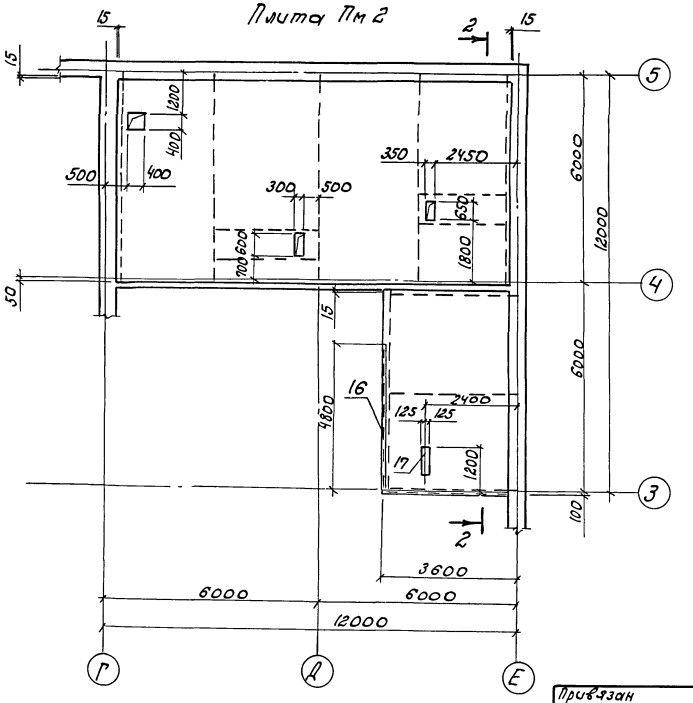

Спецификация плит Пм 1, Пм 2

Формат	Зона	Поз.	Обозначение	Наименование	Кол. на Пм 1	Кол. на Пм 2	Примечание
				Сборочные единицы			
				Сетки			
		1	ГОСТ 23279-85	4С $\frac{8\text{-}A\text{-}III\text{-}200}{8\text{-}A\text{-}III\text{-}200}$ 155×595 $\frac{25+125}{75}$	6		
		2		4С $\frac{8\text{-}A\text{-}III\text{-}200}{8\text{-}A\text{-}III\text{-}200}$ 155×625 $\frac{125}{75}$	6		
		3		4С $\frac{8\text{-}A\text{-}III\text{-}200}{8\text{-}A\text{-}III\text{-}200}$ 150×595 $\frac{25+125}{50}$	2		
		4		4С $\frac{8\text{-}A\text{-}III\text{-}200}{8\text{-}A\text{-}III\text{-}200}$ 150×625 $\frac{125}{50}$	2		
		5		4С $\frac{8\text{-}A\text{-}III\text{-}200(150)}{8\text{-}A\text{-}III\text{-}200(150)}$ 160×590 $\frac{125+25}{25}$		4	
		6		4С $\frac{8\text{-}A\text{-}III\text{-}200}{8\text{-}A\text{-}III\text{-}200(150)}$ 160×595 $\frac{125+25}{25}$		4	
		7		4С $\frac{8\text{-}A\text{-}III\text{-}200}{8\text{-}A\text{-}III\text{-}200}$ 185×585 $\frac{125}{25}$		2	
		8	-КЖИ-С9	С9		1	
				Каркас плоский			
		9	-КЖИ-КР5...КР9	КР7	68	36	
		10		КР8	68	36	
		11		КР9		22	
				Изделия закладные			
		16	1.400-15 вып.1	МН 131-6		0,8	п.м.
		17		МН 548		8,4	п.м.
				Детали			
				А-III-16 ГОСТ 5781-82			
		12		ℓ=110	420	330	0,17кг
		13		ℓ=1300	32	8	2,1кг
		14		ℓ=1400	6	6	2,2кг
		15		ℓ=1600		6	2,5кг
				Материалы			
				Бетон марки В15	11,5	7,8	$м^3$

1. В местах отверстий и пилястр арматурные сетки вырезать по месту, после бетонирования плиты перекрытия и набора бетоном 70% прочности.
2. Анкерные стержни установить по чертежам комплекта КМ, на схемах армирования плит Пм 1 и Пм 2 анкерные стержни условно не показаны.

Инж.	Юнак		409-14-78.92 -КЖ
Инж. Пкат.	Барданова		Здание наружной мойки и окраски строительных машин. Вариант-кирпичные стены.
Зав. гр.	Каминская		Производственные помещения.
Гл. спец.	Диколь		Стадия: Р; Лист: 25; Листов:
Гл. спец.	Высоцкий		
Нач. отд.	Данилюк		Плита Пм 1, Пм 2.
Н. контр.	Иваниченко		ОДЕССКИЙ СТРОЙПРОЕКТ
ГИП	Булавин		

Привязан

Инв. №

Инв. № подл. | Подп. и дата | Взам. инв. №

Копировал Прилуцкая

формат А2

Альбом 2

Схема армирования плиты Пм 1.

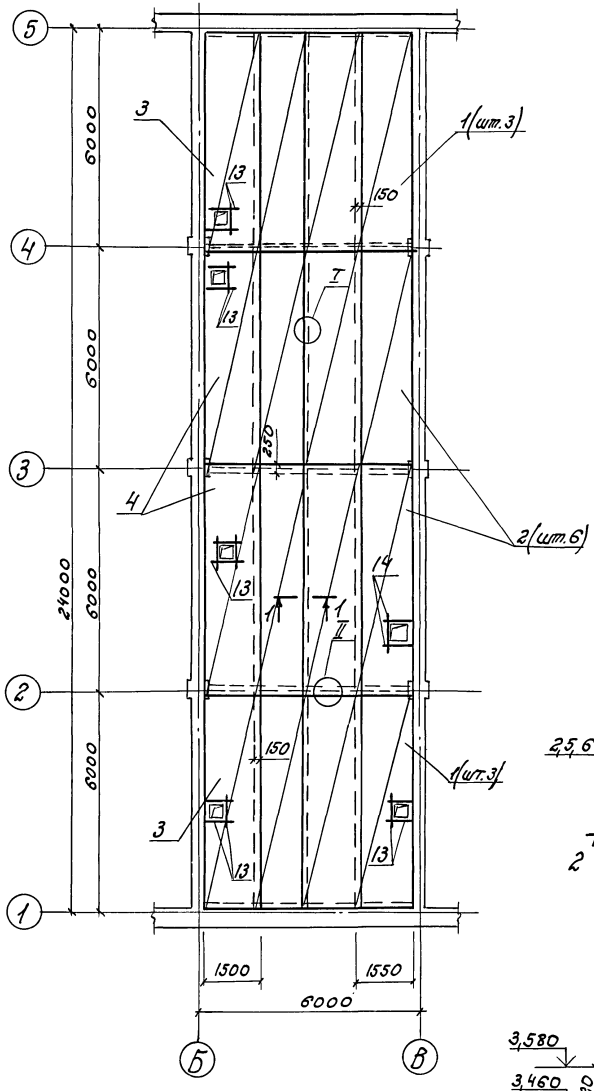

Схема армирования плиты Пм 2

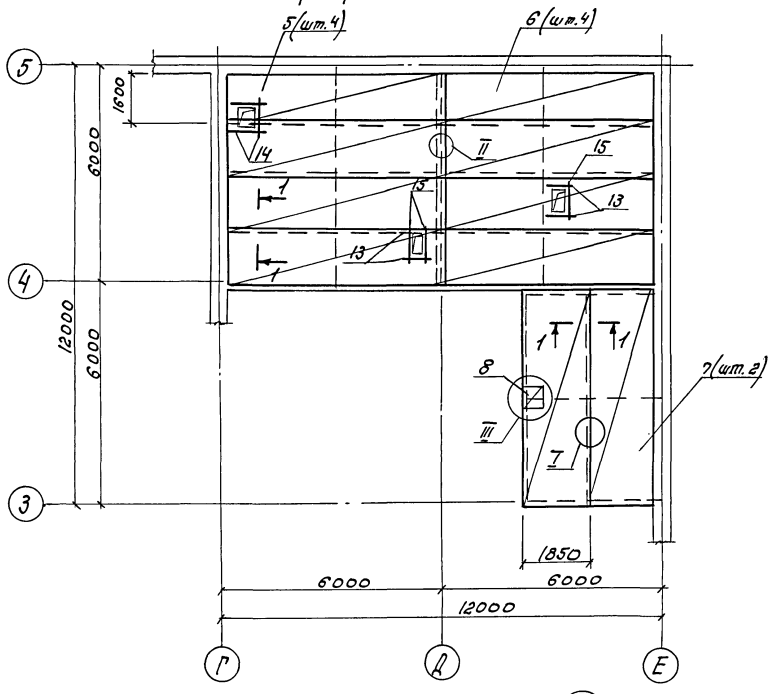

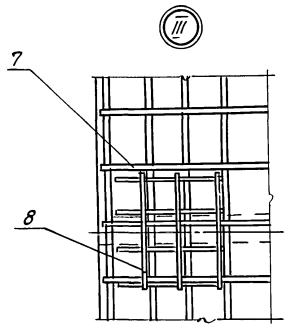

4-4

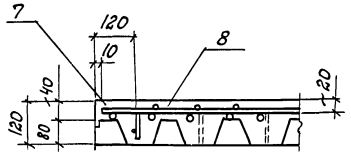

Ведомость расхода стали на элемент, кг.

Марка элемента	Изделия арматурные								Всего
	Арматура класса								
	Вр-I				A-III				
	ГОСТ 6727-80				ГОСТ 5781-82				
	ф3			Итого	ф6	ф8	ф16	Итого	
Пм 1						142,2	15,8	157,0	157,0
Пм 2	0,2			0,2	1,2	96,8	10,1	106,1	106,3

Изделия закладные									Общий расход
Арм. кл. A-III	Прокат марки ВСт 3 кп 2							Всего	
ГОСТ 5781-82	ГОСТ 8509-86				ГОСТ 19903-74				
ф8	Итого	L 50×5			Итого	-Б-6	-Б-8	Итого	
3,7	3,7	31,9			31,9	9,4	0,8	10,2	45,8	161,8
3,7	3,7									106,3

Спецификация приведена на листе 25.

I

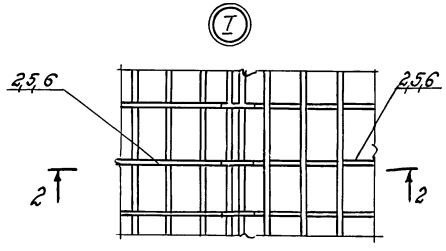

II

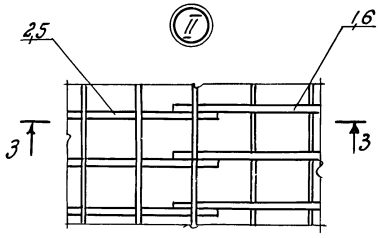

2-2

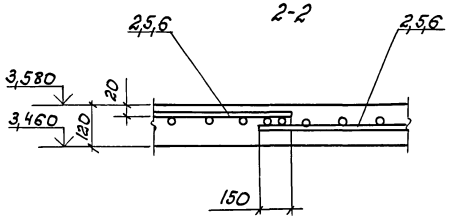

3-3

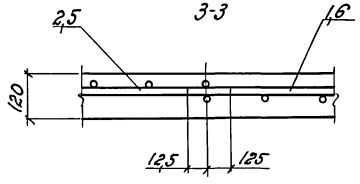

1-1

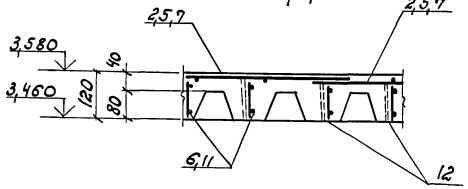

Инж.	Юнак		409-14-78.92 -КЖС
Инж. техн.	Бардакова		Здание наружной мойки и окраски строительных машин. Вариант - кирпичные стены.
Зав. гр.	Каминская		Производственные помещения. Стадия Р; Лист 26; Листов
Гл. спец.	Диковь		
Гл. спец.	Высоцкий		
Нач. отд.	Лонийок		Схемы армирования плит Пм 1, Пм 2. Узлы I ... III.
Н. контр.	Иваниченко		ОДЕССКИЙ СТРОЙПРОЕКТ
ГИП	Бурлавин		

Привязан

Инв. №

Инв. № подл. | Подп. и дата | Взам. инв. №

25283-02 39

Копировал Прилукая Формат А2

Альбом 2

Ведомость рабочих чертежей основного комплекта -КМ

Лист	Наименование	Примечан.
1	Общие данные	
2	Техническая спецификация металла (начало)	
3	Техническая спецификация металла (продолжение)	
4	Техническая спецификация металла (окончание)	
5	Ведомость металлоконструкций по видам профилей	
6	Схема расположения балок площадки на отм. 4,500. Узлы 1...3	
7	Схемы расположения подвесных крановых путей и неподвижных опор	
8	Схема расположения балок площадок на отм. 3.460	
9	Схема расположения листов профнастила площадок	
10	Узлы 4...8	
11	Схемы расположения балок на отм. -0,160 и 5,900. Узлы 9;10	
12	Схема расположения элементов типовых лестниц и ограждений	
13	Спецификация к схеме расположения элементов типовых лестниц и ограждений. Узел 11.	

Ведомость ссылочных и прилагаемых документов

Обозначение	Наименование	Примечание
	Ссылочные документы	
1.426.2-6	Балки путей подвесного	
вып. 1	транспорта	
1.450.3-6	Лестницы, площадки,	
вып. 0-1	стремянки и ограждения стальные производственных зданий промышленных предприятий	
2.440-2	Узлы стальных конструкций производственных	
вып. 1	зданий промышленных предприятий	

Нагрузки и расчетные данные.

1. Нормативное значение веса снегового покрова 1,0 кПа 100кгс/м², для III района СССР по СНиП 2.01.07-85 нагрузки и воздействия.

2. Нормативное значение ветрового давления 0,23кПа, 23кгс/м² для I района СССР по СНиП 2.01.07-85.

3. Нагрузка на технологические площадки в местах, свободных от оборудования 4кПа (400кгс/м²).

Крановые нагрузки.

4. На участке между осями Б-В и 1-3 один подвесной электрический кран =2 =4,2 м. по ГОСТ 25546-82.

5. На участке между осями Г-Г/1, и 1-3 один подвесной электрический кран Q=3,2т L=6,6м по ГОСТ 7890-84.

Условные обозначения

..... Шов сварной заводской сплошной

..... То же прерывистый

xxxxx Шов сварной монтажный сплошной

xxxxxx То же прерывистый

Общие указания

1. Металлоконструкции запроектированы в соответствии со СНиП 2.01.07-85 „Нагрузки и воздействия" и СНиП II-23-81 „Стальные конструкции."

2. При проектировании конструкций подбор сечений профилей и назначение марок сталей производились с учетом постановления №28 от 21 ноября 1986 года с применением сокращенного сортамента металлопроката.

3. Все заводские соединения-сварные, монтажные-на болтах нормальной точности по ГОСТ 7798-70 и сварке по ГОСТ 5264-80 согласно узлам.

4. Материалы для сварки применять в соответствии с таблицей 55 по СНиП II-23-81 „Стальные конструкции."

5. При изготовлении и приемке стальных конструкций соблюдать требования СНиП III-18-75 „Металлические конструкции": при монтаже-СНиП 3.03.01-87 „Несущие и ограждающие конструкции."

6. После монтажа конструкций гайки постоянных болтов закрепить путем постановки контргаек или пружинных шайб.

7. В узлах и деталях показаны соединения элементов между собой размеры сварных швов, фасонок, количество и диаметры болтов определять по расчетным усилиям, указанным в таблице элементов, конструктивные элементы, для которых не приведены усилия, крепить на болтах М16 или сварке с размерами сварного шва, равной наименьшей толщине свариваемых элементов по ГОСТ 5264-80.

8. Материал конструкций указан в таблицах технической спецификации металла.

9. Защиту от коррозии выполнить окраской двумя слоями эмали по 1189 по ТУ 6-10-1710-86. Толщиной 60мкм в соответствии с требованиями СНиП 2.03.11-85 „Защита строительных конструкций от коррозии."

Типовой проект разработан в соответствии с действующими нормами, правилами, инструкциями и государственными стандартами и предусматривает мероприятия, обеспечивающие взрывобезопасность и пожаробезопасность при эксплуатации здания.

Главный инженер проекта /Булавин/

Инв. № подл.	Подп. и дата	Взам. инв. №

Инв. №			
Инж. I к.	Кириченко		
Арх. II к.	Печерская		
Зав. гр.	Каминская		
Гл. спец.	Диколь		
Гл. спец.	Высоцкий		
Нач. отд.	Данилюк		
Н. контр.	Иваниченко		
ГИП	Булавин		

Привязан

409-14-78.92 -КМ

Здание наружной мойки и окраски строительных машин. Вариант-кирпичные стены

Производственные помещения.

Стадия	Лист	Листов
Р	1	13

Общие данные.

ОДЕССКИЙ СТРОЙПРОЕКТ

25283-02 40

копировал Прилуцкая формат А2

Альбом 2

Вид профиля и ГОСТ	Марка металла и ГОСТ	Обозначение и размер профиля мм	№ п/п	Код: Марки металла	Код: Виды профиля	Код: Размеры профиля	Количество шт.	Длина, мм	Масса металла по элементам конструкций, т. Код элементов конструкций: 526235 Подкрановые пути	526233 Рабочие площадки	Балки технологические	Стойки площадок	Настил площадок	Общая масса, т	Масса потребности в металле по кварталам (заполняется изготовителем), т: I	II	III	IV	Запланетая ВЦ
1	2	3	4	5	6	7	8	9	526235	526233									
Двутавры стальные горячекатаные с параллельными гранями полок ГОСТ 26020-83	ВСт3сп 5-1 ТУ 14-1-3023-80	I 45Б1	1							0,4				0,4					
	Итого		2							0,4				0,4					
	ВСт3пс 6-1 ТУ 14-1-3023-80	I 35Б1	3							0,4				0,4					
		I 30Б1	4							3,3				3,3					
		I 23Б1	5							0,8	1,1			1,9					
		I 23Ш1	6									0,4		0,4					
	Итого		7							4,5	1,1	0,4		6,0					
Всего профиля			8							4,9	1,1	0,4		6,4					
Балки двутавровые и швеллеры стальные специальные ТУ-2-429-80	ВСт3Гпс5 ГОСТ 380-71	I 36М	9	12360					1,4					1,4					
Балки двутавровые и швеллеры стальные специальные ГОСТ 19425-74	ВСт3Гпс5 ГОСТ 380-71	I 24М	10	12360					1,4					1,4					
Двутавры стальные горячекатаные ГОСТ 8239-89	ВСт3сп 5-1 ТУ 14-1-3023-80	I 20	11								1,2			1,2					
Швеллеры стальные горячекатаные ГОСТ 8240-89	ВСт3пс6 ГОСТ 380-71	С 24	12								1,0			1,0					
	Итого		13	12300							1,0			1,0					
	ВСт3пс6-1 ТУ 14-1-3023-80	С 20	14								0,4			0,4					
		С 16П	15							0,8				0,8					
	Итого		16							0,8	0,4			1,2					
	ВСт3кп2 ГОСТ 380-71	С 14П	17							0,3				0,3					
	Итого		18	11240						0,3				0,3					
Всего профиля			19							1,1	1,4			2,5					

Инв. № подл. | Подп. и дата | Взам. инв. №

Привязан

Инв. №

Инж. Тк.	Кулиненко	
Зав. гр.	Каминская	
Гл. спец.	Дикольб	
Гл. спец.	Высоцкий	
Нач. отд.	Даниляк	
Н. контр.	Иваниченко	
ГИП	Бучавин	

409-14-78.92 - КМ

Здание наружной мойки и окраски строительных машин. Вариант - кирпичные стены.

Производственные помещения.

Стадия	Лист	Листов
Р	2	

Техническая спецификация металла (начало)

ОДЕССКИЙ СТРОЙПРОЕКТ

25283-02 41

Копировал Привязка Формат А2

Альбом 2

Техническая спецификация металла

Вид профиля и ГОСТ	Марка металла	Обозначение и размер профиля, мм	N п/п	Код: Марки металла	Код: Вида профиля	Код: Размера профиля	Кол-во, шт.	Длина, мм	Масса металла по элементам конструкций, т: Подкрановые пути	Рабочие площадки	Балки технологические	Стойки площадок	Настил площадок	Общая масса, т	Масса потребности в металле по кварталам (заполняется изготовителем) т: I	II	III	IV	Заполняется ВЦ
									Код элементов конструкций										
1	2	3	4	5	6	7	8	9	326235	526233									
Уголки стальные равнополочные ГОСТ 8509-86	ВСт3пс6-1 ТУ14-1-3023-80	L 75×6	20							0,1				0,1					
	Итого		21							0,1									
	ВСт3кп2 ГОСТ 380-71	L 63×5	22							0,1	0,2			0,3					
	Итого		23	11240						0,1	0,2								
Всего профиля			24							0,2	0,2			0,3					
Прокат листовой горячекатаный ГОСТ 19903-74	ВСт3пс6-1 ТУ14-1-3023-80	S 20	25									0,1		0,4					
		S 14	26						0,3					0,1					
		S 10	27							0,2				0,3					
		S 8	28						0,2	0,1				0,2					
														0,3					
	Итого		29						0,5	0,3		0,1							
	ВСт3кп2 ГОСТ 380-71	S 8	30							0,1				0,9					
		S 6	31							0,1				0,1					
														0,1					
	Итого		32	11240						0,2									
Всего профиля			33						0,5	0,5		0,1		0,2					
Швеллеры стальные гнутые равнополочные ГОСТ 8278-83	ВСт3сп2 ГОСТ 380-71	Гн [80×50×4	34						0,2					1,1					
														0,2					
Профили стальные гнутые с трапециевидными гофрами и рифами ТУ 67-452-82	Ст 3 кп ГОСТ 380-71	Н80А-594-1,0	35										3,5	3,5					
Листы стальные с ромбическим и чечевичным рифлением ГОСТ 8568-77	ВСт3кп2 ГОСТ 380-71	- риф. 95	36	11240						2,1				2,1					

Инв. № подл. | Подп. и дата | Взам. инв. №

Привязан

Инв. №

Инж. Т.К.	Кириченко	
Зав. гр.	Каминская	
Гл. спец.	Ликоль	
Гл. спец.	Выводцкий	
Нач. отд.	Данилюк	
Н. контр.	Татиченко	
ГИП	Булгакин	

409-14-78.92 -КМ

Здание нагруженной тойки и окрасочно-строительных машин. Вариант - кирпичные стены.

Производственные помещения.

Техническая спецификация металла (продолжение)

Стадия	Лист	Листов
Р	3	

ОДЕССКИЙ СТРОЙПРОЕКТ

25283-02 42

Копировал Примучая

Формат А2

Альбом 2

Техническая спецификация металла

Вид профиля и ГОСТ	Марка металла	Обозначение и размер профиля, мм	N п/п	Код: Марки металла	Код: Вида профиля	Код: Размера профиля	Кол-во, шт.	Длина, мм.	Масса металла по элементам конструкций, т. Код элементов конструкций: Подвесные крановые пути	Рабочие площадки	Балки технологические	Стойки площадок	Настил площадок							Общая масса, т	Масса потребности в металле по кварталам (заполняется изготовителем) т: I	II	III	IV	Заполняется ВЦ
1	2	3	4	5	6	7	8	9	526235	526233															
Итого масса металла			37						3,5	8,8	3,9	0,5	3,5							20,2					
Типовые лестницы, площадки, ограждения	лист N13		38																	0,9					
Всего масса металла			39						3,5	8,8	3,9	0,5	3,5							21,1					
В том числе по маркам металла	ВСт3 Гпс5		40						2,8											2,8					
	ВСт3 сп5-1		41							0,4	1,2									1,6					
	ВСт3 сп2		42						0,2											0,2					
	ВСт3 пс6		43								1,0									1,0					
	ВСт3 пс6-1		44						0,5	5,7	1,5	0,5								8,2					
	Ст3 кп		45										3,5							3,5					
	ВСт3 кп2		46							2,7	0,2									3,8					

Инв. № подл. | Подп. и дата | Взам. инв. №

Привязан

Инв. N

Инж. т.к.	Кириченко	
Зав. гр.	Каминская	
Гл. спец.	Диколь	
Гл. спец.	Высоцкий	
Нач. отд.	Данилюк	
Н. контр.	Иваниченко	
ГИП	Булавин	

409-14-78.92 -КМ

Здание наружной мойки и окраски строительных машин. Вариант – кирпичные стены.

Производственные помещения.

Стадия	Лист	Листов
Р	4	

Техническая спецификация металла (окончание)

ОДЕССКИЙ СТРОЙПРОЕКТ

25283-02 43

Копировал Прилуцкая

Формат А2

Альбом 2

Наименование конструкций по номенклатуре прейскуранта №01-09	Позиции по прейскуранту №01-09	№ п/п	Код конструкций	Масса конструкций: Всего стали повышенной и высокой прочности	По видам профилей: Балки и швеллеры	Широкополосные универсальные фасонные	Крупносортная сталь	Среднесортная сталь	Мелкосортная сталь	Толстолистовая сталь	Универсальная сталь	Тонколистовая сталь	Гнутые и гнутосварные профили	Трубы	Прочие	Всего	Всего с учетом 1% на наплавленный металл	Количество	Серия типовых конструкций
1	2	3	4	5	6	7	8	9	10	11	12	13	14	15	16	17	18	19	20
Типовые конструкции													0,9			0,9	0,9		1.450.3-6 Вып. 0-1
Лестницы, площадки, ограждения		1								0,5			0,2			3,6	3,6		
Нетиповые конструкции					2,9		0,2			0,5					2,2	9,1	9,2		
Подвесные крановые пути		2			6,2		0,2									4,0	4,0		
Рабочие площадки		3			3,8					0,1					3,6	3,6	3,6		
Технологические балки		4				0,4													
Стойки площадок		5																	
Настил площадок		6																	
													1,1		5,8	21,7	21,8		
					12,9	0,4	0,4			1,1			1,1		6,0	22,4			
Итого с учетом 3% на уточнение массы в чертежах КМД		7			13,4	0,4	0,4			1,1			1,3		6,0	22,6			
Итого с учетом на отходы 3,7%		8			13,4	0,4	0,4												
Приведенная к обычным профилям масса металла с учетом 3% на уточнение массы в чертежах КМД и 3,7% на отходы		9														0,2			
Разница приведенной и натуральной массы		10														1,7			
Распределение массы металла по пределам текучести с учетом 3% и 3,7%			МПа													12,9			
		11	235-255													7,9			
		12	225-245																
		13	185-235																
																22,5			
Приведенная к стали углеродистой обыкновенного качества по ГОСТ 380-71 масса металла с учетом 3% на уточнение массы в чертежах КМД и 3,7% на отходы		14														22,7			
Всего приведенная масса металла с учетом 3% на уточнение массы в чертежах КМД и 3,7% на отходы		15																	

В графах 5...19 (строки 1...6) масса определена по технической спецификации с учетом уточнения массы конструкций в чертежах КМД в размере 3% от массы профилей.
В графе 18 дополнительно учтена масса наплавленного металла в размере 1% от массы профилей. Масса наплавленного металла в графе 18 не учтена для конструкций, не имеющих сварных швов.

Инв. № подл. | Подп. и дата | Взам. инв. №

Привязан

Инв. №

Инж. Тк.	Кириченко	
Зав. Гр.	Камińская	
Гл. спец.	Диколб	
Гл. спец.	Высоцкий	
Нач. отд.	Данилюк	
Н. контр.	Иванченко	
ГИП	Булавин	

409-14-78.92 — КМ

Здание наружной мойки и окраски строительных машин. Вариант-кирпичные стены.

Производственные помещения.

Стадия	Лист	Листов
Р	5	

Ведомость металлопроката по видам профилей.

ОДЕССКИЙ СТРОЙПРОЕКТ

Альбом 2

Схема расположения балок площадки на отм. 4,500

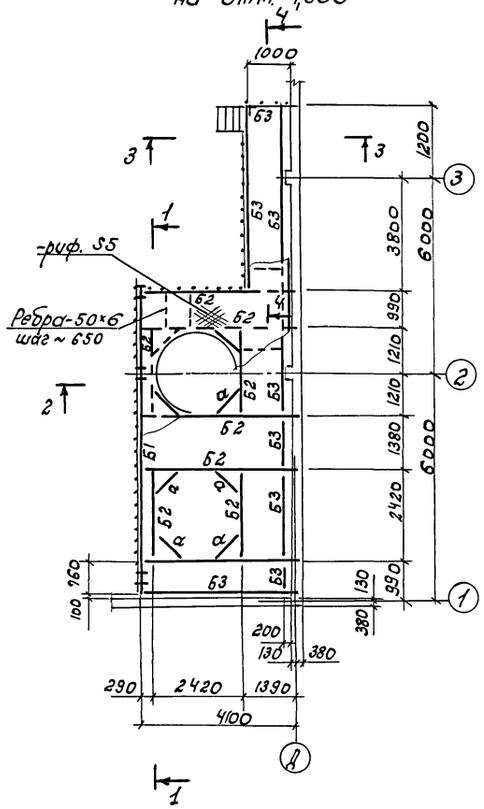

1-1

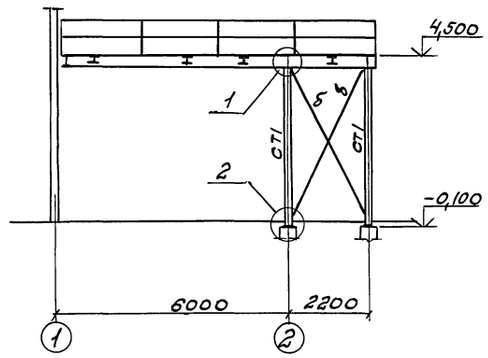

3-3

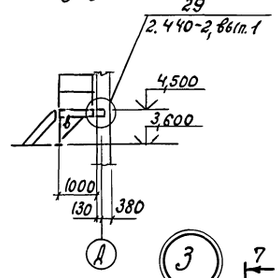

4-4

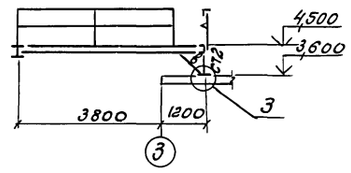

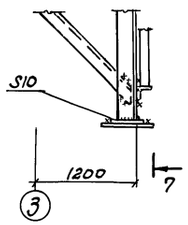

7-7

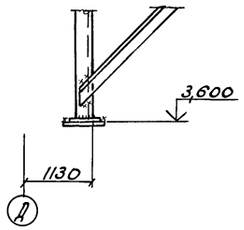

5-5

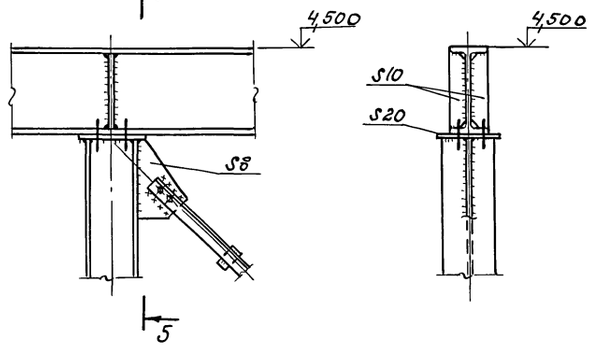

2-2

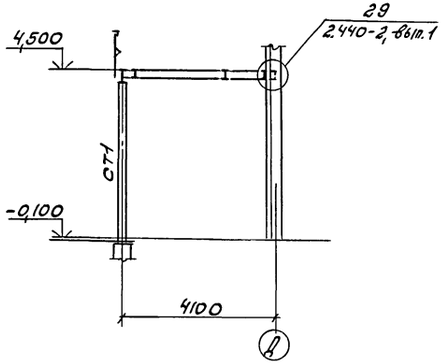

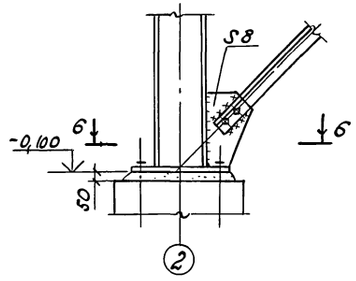

6-6

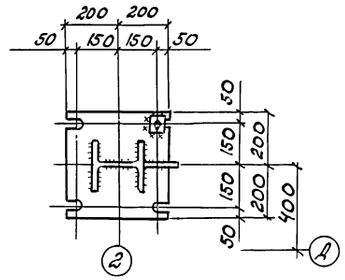

Ведомость элементов									
Марка	Сечение			Опорные усилия			Группа констр.	Марка металла	Примечание
	Эскиз	Поз.	Состав	M_1 кНм	N_1 кН	Q кН			
Б1	I		I35Б1	165,8	—	6,4			
Б2	I		I23Б1	68	—	2,7			
Б3	[		[16П						
Ст1	I		I23Ш1					ВСт3ос6-1	
Ст2	L		L75×6						
а	[		[16П						
б	⅃L		2 L63×5					ВСт3кп2	
в	L		L50×5						

Инж. Тк.	Кириченко		
Зав. гр.	Каминская		
Гл. спец.	Диколь		
Гл. спец.	Высоцкий		
Нач. отд.	Данилюк		
Н. контр.	Иваниченко		
ГИП	Булавин		

Привязан

Инв. №

409-14-78.92 - КМ

Здание наружной мойки и окраски строительных машин. Вариант — кирпичные стены.

Производственные помещения.

Стадия	Лист	Листов
Р	6	

Схема расположения балок площадки на отм. 4.500. Узлы 1...3.

ОДЕССКИЙ СТРОЙПРОЕКТ

Взам. инв. №

Инв. № дубл.

Подп. и дата

25283-02 45 копировал Прилуцкая формат А2

Альбом 2

Схемы расположения подвесных крановых путей

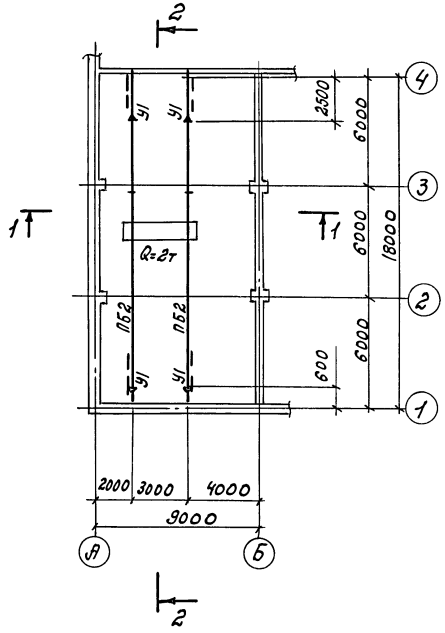

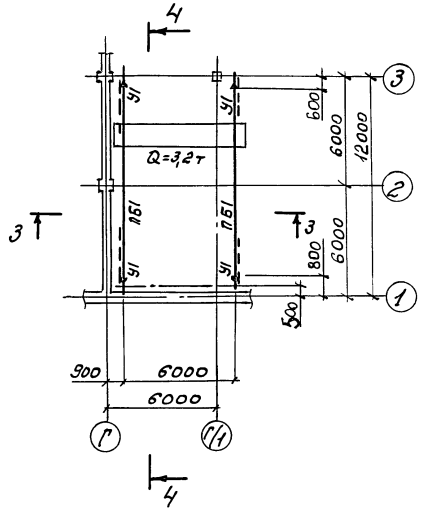

Схемы расположения неподвижных опор

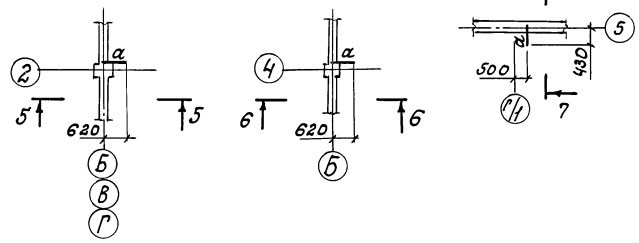

5-5; 6-6

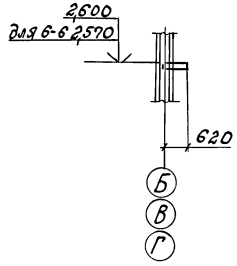

7-7

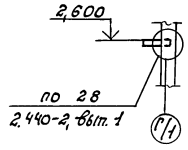

3-3

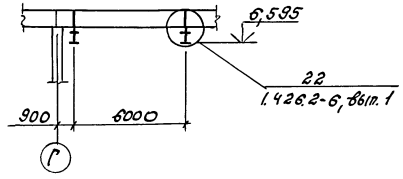

1-1

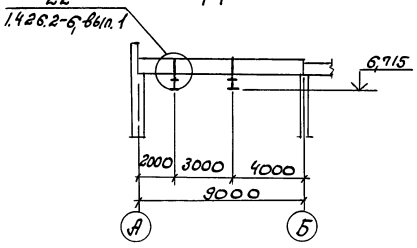

4-4

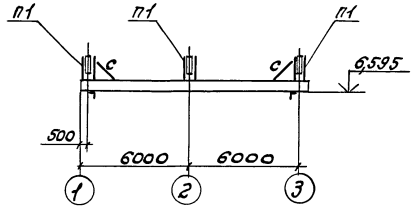

2-2

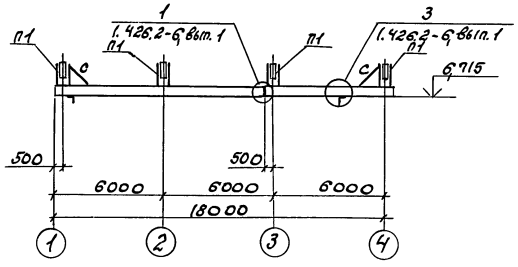

Ведомость элементов

Марка	Сечение эскиз	Поз.	Состав	Опорные усилия M, кНм	N, кН	Q кН	Группа констр.	Марка металла	Примечание
ПБ1	I		I36М			60,0		ВСт3Гпс5	
ПБ2	I		I24М			39,0			
П1	⊐⊏ 236		2Гн [80×50×4	1,5	60,0			ВСт3сп2	
С	∟		∟63×5	по гибкости				ВСт3кп2	
У1	∟		∟100×7					ВСт3пс6-1	
а	[		[14П					ВСт3кп2	

Инв.№ подл.	Подп. и дата	Взам. инв.№	

Привязан

Инв.№

Инж.Те.	Кириченко	
Зав. гр.	Каминская	
Гл. спец.	Диколь	
Гл. спец.	Высоцкий	
Нач. отд.	Лукьянюк	
Н. контр.	Иваниченко	
ГИП	Бумагин	

409-14-78.92 -КМ

Здание наружной мойки и окраски строительных машин. Вариант-кирпичные стены.

Производственные помещения.

Стадия	Лист	Листов
Р	7	

Схемы расположения навесных крановых путей и неподвижных опор.

ОДЕССКИЙ СТРОЙПРОЕКТ

25283-02 46

Копировал Прилуцкая Формат

Альбом 2

Схема расположения балок площадок на отм. 3,460

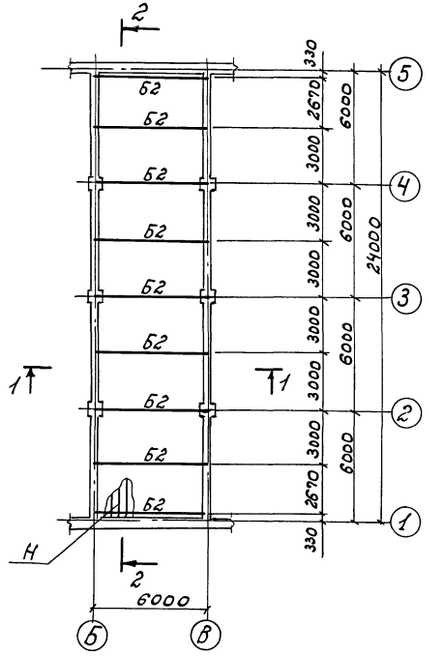

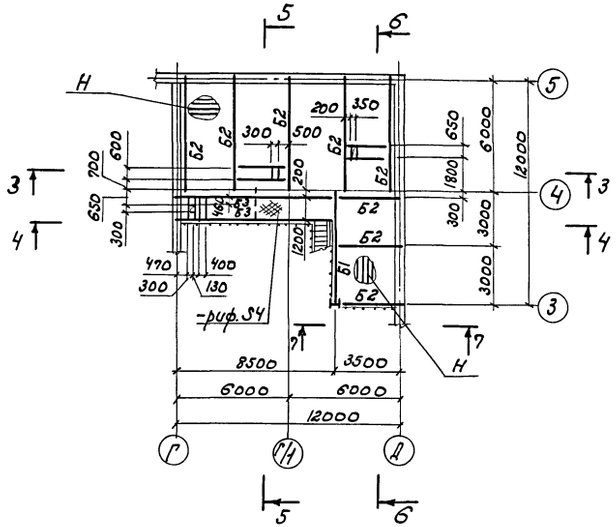

6-6

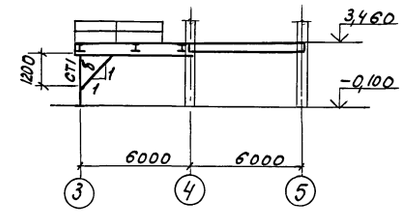

7-7

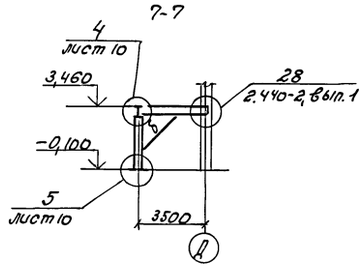

3-3

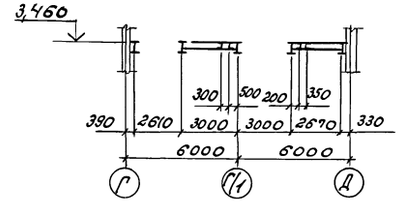

1-1

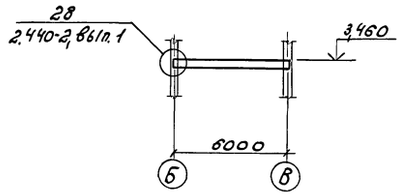

2-2

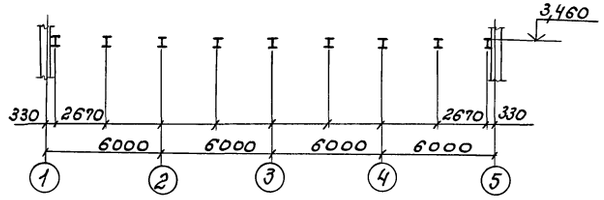

4-4

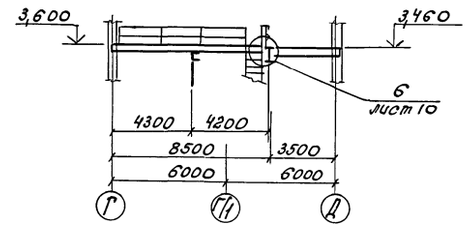

5-5

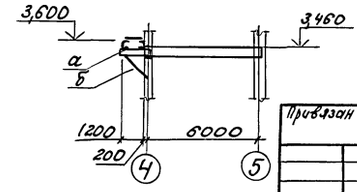

Ведомость элементов

Марка	Сечение: Эскиз	Поз.	Состав	Опорные усилия: M_1, кНм	N_1, кН	Q_1, кН	Группа констр.	Марка металла	Примечание
Б1	I		I45Б1					ВСт3сп5-1	
Б2	I		I30Б1					ВСт3пс6-1	
Б3	[		[16П						
Б4	[		[14П					ВСт3кп2	
СТ1	I		I23Ш1						
а	[		[16П					ВСт3пс6-1	
б	L		L75×6						
Н	∿∿		Н80А-574-1,0					Ст3кп	

Все незамаркированные элементы марки Б4.

Инж. Тк.	Кириченко		
Зав. гр.	Каминская		
Гл. спец.	Диколь		
Гл. спец.	Высоцкий		
Нач. отд.	Данилюк		
Н. контр.	Иваниченко		
ГИП	Булавин		

Привязан

Инв. №

409-14-78.92 -КМ

Здание наружной мойки и окраски строительных машин. Вариант-кирпичные стены.

Производственные помещения.

Стадия	Лист	Листов
Р	8	

Схема расположения балок площадок на отм. 3,460

ОДЕССКИЙ СТРОЙПРОЕКТ

25283-02 47

копировал Прилуцкая

формат А2

Взам. инв. № | Инв. № дубл. | Подп. и дата

Альбом 2

Схемы расположения листов профнастила площадок

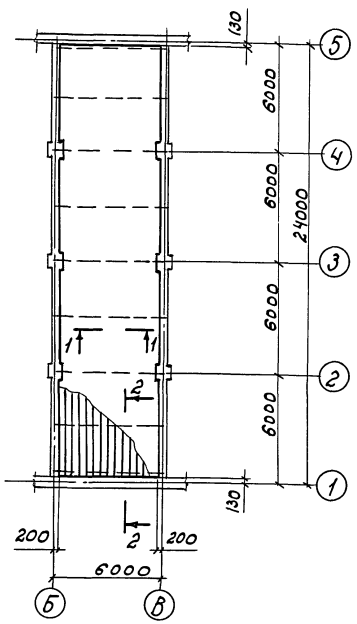

1-1

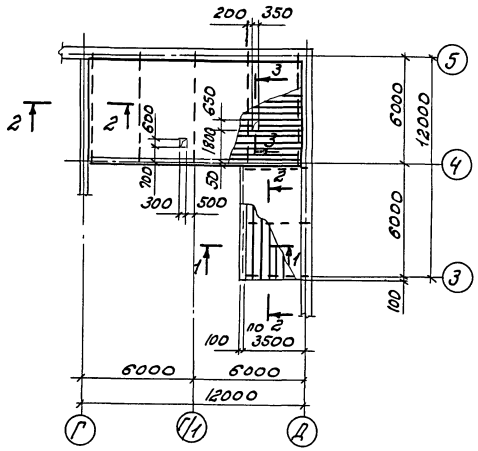

2-2

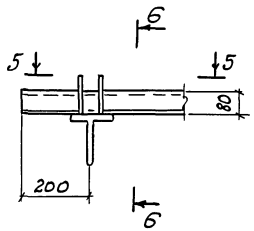

5-5

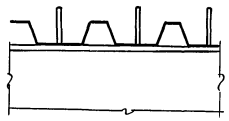

6-6

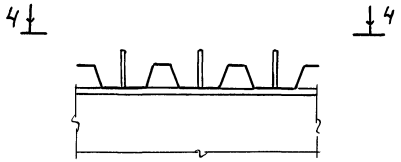

4-4

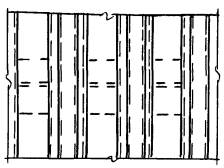

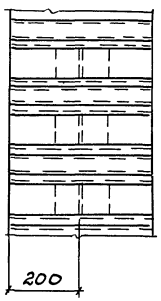

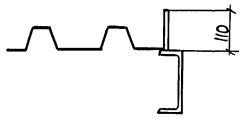

3-3

1. Профилированный настил уложить узлами полками вверх.
2. Для обеспечения совместной работы профнастила с бетоном листы профнастила в местах пересечения с крайними балками закрепить стержнями А-III-16 ℓ=110мм по две штуки в каждой гофре, на пересечении с промежуточными балками - по одной шт. в каждой гофре и в местах опирания на обрамляющие отверстия балки по одной шт. в каждой гофре. Сварку стержней производить втавр через профнастил.
3. Соединение элементов профнастила между собой выполняется комбинированными заклепками ЗК-10 по ТУ48-0401-126-87 шагом 300мм.
4. Материал элементов профнастила - сталь рулонная оцинкованная по ГОСТ 14918-80, марки Ст 3кп по ГОСТ 380-71.
5. Отверстия в элементах профнастила выполнить после бетонирования.
6. Профнастил в местах колонн вырезать по месту.

Инж. Т.к.	Кириченко		409-14-78.92			-КМ	
Зав. гр.	Каминская		Здание наружной мойки и окраски строительных машин. Вариант - кирпичные стены.				
Гл. спец.	Диколь		Производственные помещения.	Стадия	Лист	Листов	
Гл. спец.	Высоцкий			Р	9		
Нач. отд.	Данилюк		Схемы расположения листов профнастила площадок	ОДЕССКИЙ СТРОЙПРОЕКТ			
Н. контр.	Иваниченко						
ГИП	Булавин						

Привязан

Инв. N

Взам. инв. N: | Инв. N: дубл. | Подп. и дата

25283-02 48

Копировал Прилуцкая

формат А2

Альбом 2

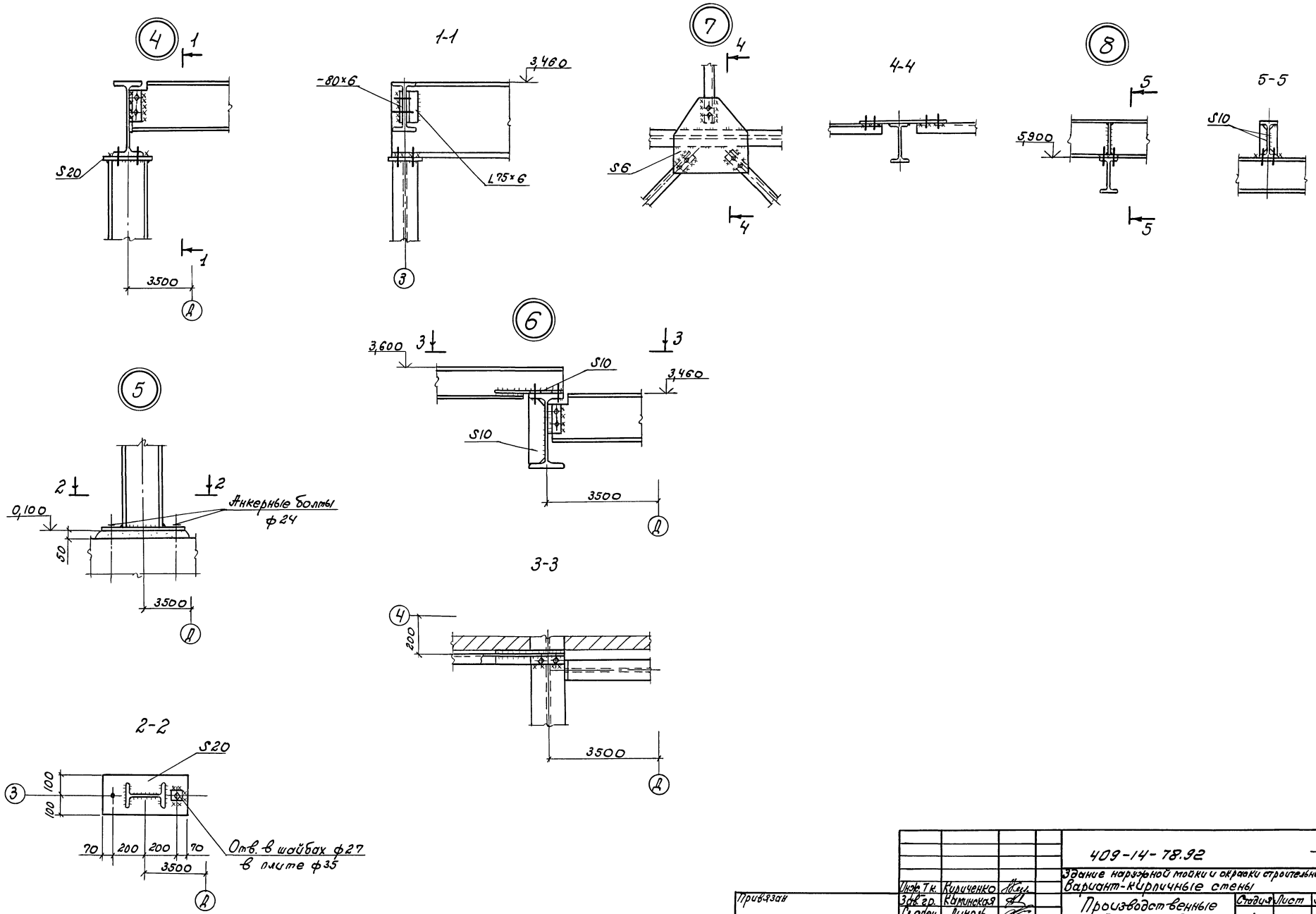

Инж. Т.к.	Кириченко		409-14-78.92 -КМ			
Зав. гр.	Каминская		Здание наружной мойки и окраски строительных машин. Вариант-кирпичные стены			
Гл. спец.	Диколь		Производственные помещения.	Стадия	Лист	Листов
Гл. спец.	Высоцкий			Р	10	
Нач. отд.	Данилюк		Узлы 4...8	ОДЕССКИЙ СТРОЙПРОЕКТ		
Н. контр.	Иваниченко					
ГИП	Булавин					

Привязан

Инв. №

Инв. № подл. | Подп. и дата | Взам. инв. №

25283-02 49 Копировал Прилуцкая формат А2

Альбом 2

Схема расположения балок на отм. -0,160

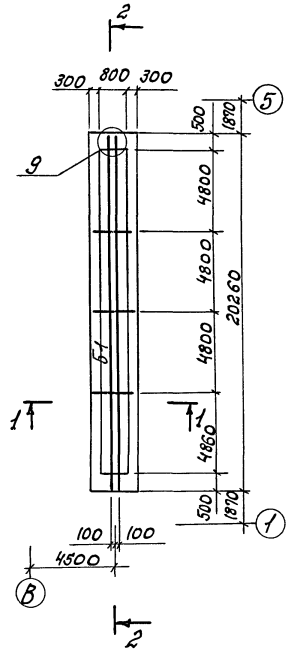

Схема расположения балок на отм. 5,900

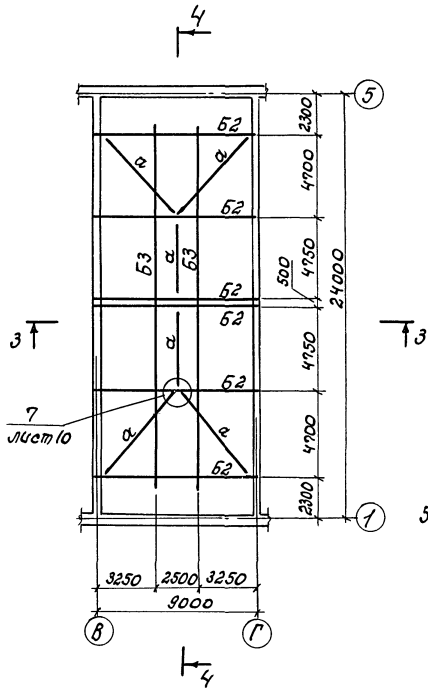

4-4

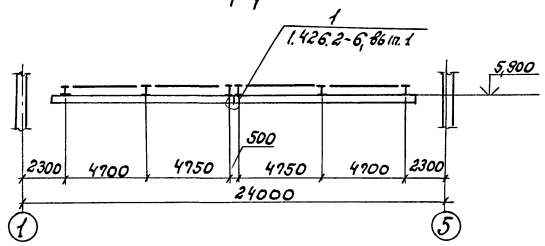

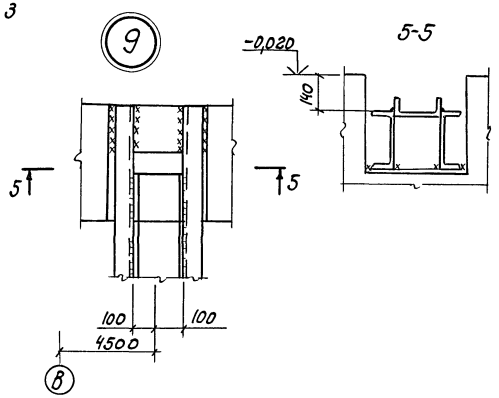

1-1

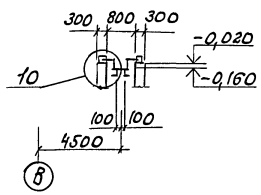

3-3

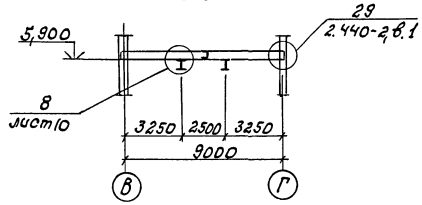

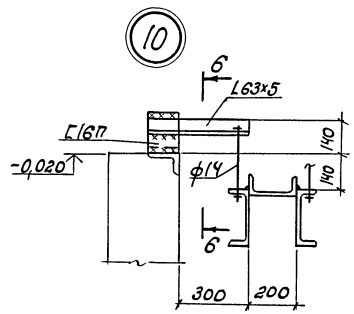

6-6

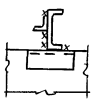

2-2

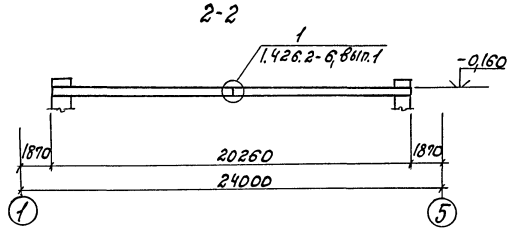

Ведомость элементов									
Марка	Сечение			Опорные усилия			Группа констр.	Марка металла	Примечание
	Эскиз	Поз.	Состав	M_1 кНм	N_1 кН	Q_1 н			
Б1	1 200 1 2	1	[24					ВСт3пс6	
		2	[20					ВСт3пс6-1	
Б2			I20					ВСт3сп5-1	
Б3			I23Б1						
а			L63x5					ВСт3кп2	

Инв. № подл.	Подп. и дата	Взам. инв. №			
Привязан					
Инв. №					

Инж. I к.	Кириченко		
Зав. гр.	Каминская		
Гл. спец.	Диколь		
Гл. спец.	Высоцкий		
Нач. отд.	Данилюк		
Н. контр.	Иваниченко		
ГИП	Булавин		

409-14-78.92 -КМ

Здание наружной мойки и окраски строительных машин. Вариант-кирпичные стены

Производственные помещения.

Стадия	Лист	Листов
Р	11	

Схемы расположения балок на отм. -0,160 и 5,900. Узлы 9; 10

ОДЕССКИЙ СТРОЙПРОЕКТ

25283-02 5П

Копировал Прилуцкая

Формат А2

Альбом 2

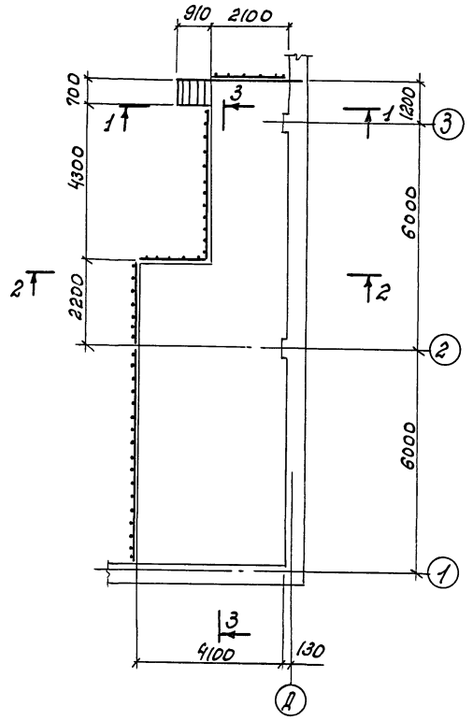

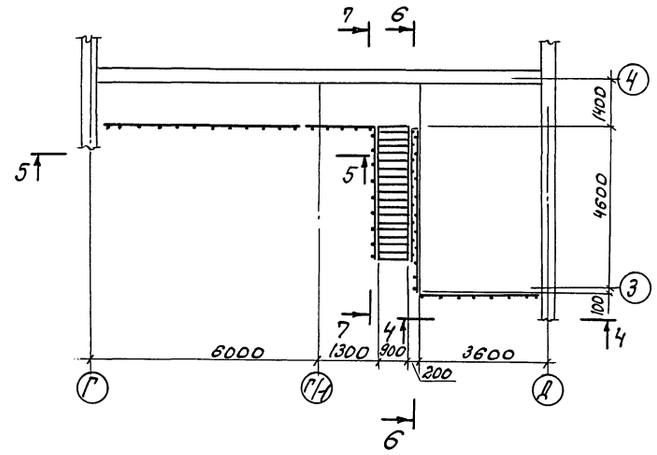

4-4

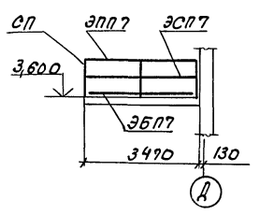

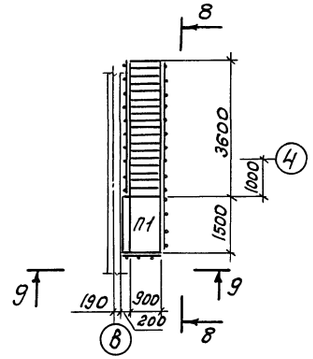

9-9

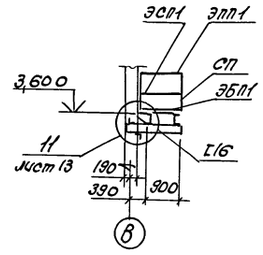

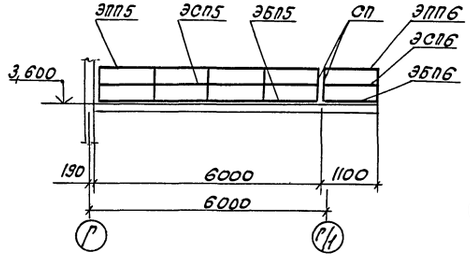

6-6

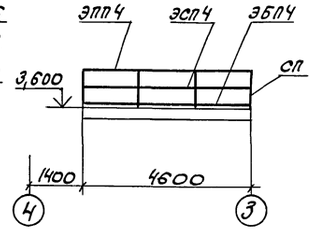

8-8

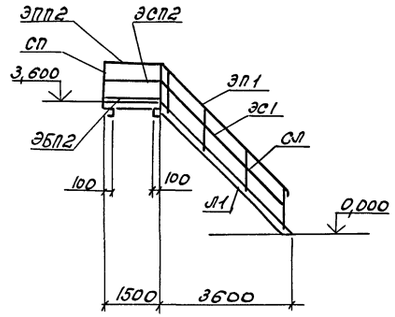

1-1

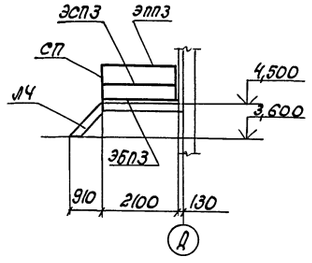

2-2

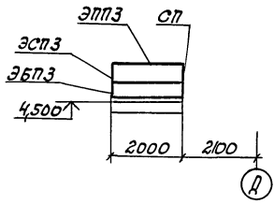

7-7

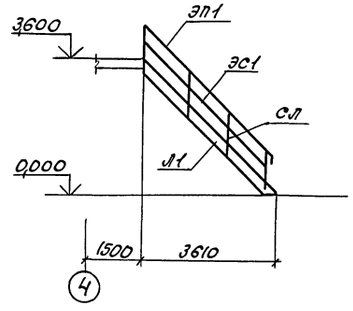

3-3

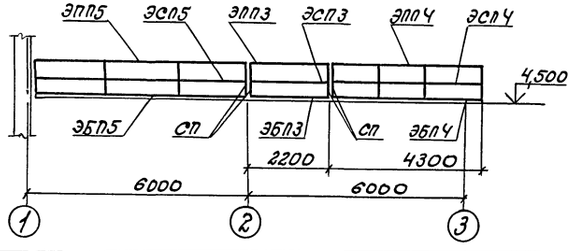

Спецификация приведена на листе 13.

Инв. № подл.	Подп. и дата	Взам. инв. №				
			Привязан			
			Инв. №			

					409-14-78.92	-КМ
					Здание наружной мойки и окраски строительных машин. Вариант-кирпичные стены.	
Инж. Тв.	Кириченко				Производственные помещения.	Стадия: Р; Лист: 12; Листов:
Зав. гр.	Каминская					
Гл. спец.	Диколь					
Гл. спец.	Высоцкий					
Нач. отд.	Данилюк				Схемы расположения элементов типовых построек и ограждений.	ОДЕССКИЙ СТРОЙПРОЕКТ
Н. контр.	Овсянченко					
ГИП	Булавин					

25283-02 51

Копировал Примущая Формат А2

Альбом 2

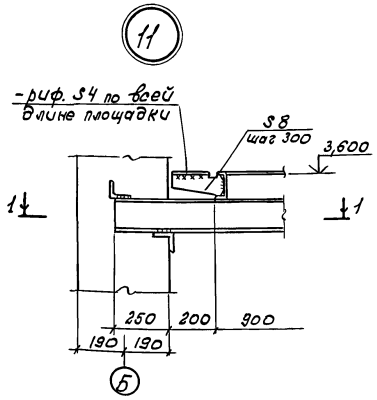

1-1

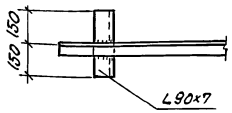

(окончание)

Марка	Обозначение	Наименование	Кол.	Масса ед., кг.	Примеч.
		Струны площадок			
ЭСП1		ЭСПХ-9	1	1,4	
ЭСП2		ЭСПХ-15	2	2,3	
ЭСП3		ЭСПХ-24а	3	3,3	см. ТТ
ЭСП4		ЭСПХ-48а	2	6,7	
ЭСП5		ЭСПХ-60	2	9,3	
ЭСП6		ЭСПХ-12а	1	1,8	см. ТТ
ЭСП7		ЭСПХ-36а	1	5,0	
	1.450.3-6 вып. 0-1				
		Бордюры площадок			
ЭБП1		ЭБПХ-9	1	2,9	
ЭБП2		ЭБПХ-15	2	4,2	
ЭБП3		ЭБПХ-24а	3	5,9	
ЭБП4		ЭБПХ-48а	2	12,2	
ЭБП5		ЭБПХ-60	2	16,97	
ЭБП6		ЭБПХ-12а	1	4,2	см. ТТ
ЭБП7		ЭБПХ-36а	1	9,1	
		Стойки площадок			
СП		СПХ	33	2,7	

Элементы с индексом „а" отличаются от соответствующих элементов без индекса по серии 1.450.3-6, вып. 0-1 длиной которую принять по чертежу.

Спецификация к схеме расположения элементов типовых лестниц и ограждений

(начало)

Марка	Обозначение	Наименование	Кол.	Масса ед., кг.	Примеч.
		Лестничные марши			
Л1		ЛХФ 45-36.9	2	159,5	
Л2		ЛХФ 45-18.7а	1	34,3	см. ТТ
		Площадки			
П1		ПХФ 15,9	1	45,2	
		Поручни лестниц			
ЭП1		ЭПЛХ 45-36	4	9,3	
	1.450.3-6 вып. 0-1				
		Струны лестниц			
ЭС1		ЭСЛХ 45-36	4	7,9	
		Стойки лестниц			
СХ		СЛХ45	12	2,8	
		Поручни площадок			
ЭПП1		ЭППХ-9	1	1,6	
ЭПП2		ЭППХ-15	2	2,7	
ЭПП3		ЭППХ-24а	3	3,9	см. ТТ
ЭПП4		ЭППХ-48а	2	7,9	
ЭПП5		ЭППХ-60	2	10,96	
ЭПП6		ЭППХ-12а	1	2,2	см. ТТ
ЭПП7		ЭППХ-36а	1	5,9	

Инж. Тк.	Кириченко		
Зав. гр.	Каминская		
Гл. спец.	Диколь		
Гл. спец.	Высоцкий		
Нач. отд.	Данилюк		
Н. контр.	Иваниченко		
ГИП	Булавин		

Привязан

Инв. №:

409-14-78.92 --КМ

Здание наружной мойки и окраски строительных машин. Вариант-кирпичные стены.

Производственные помещения.

Стадия	Лист	Листов
Р	13	

Спецификация к схеме расположения элементов типовых лестниц и ограждений. Узел 11.

ОДЕССКИЙ СТРОЙПРОЕКТ

25283-02

Копировал Прилицкая

Формат А2

Инв. № | Подп. и дата | Взам. инв. №

gost.e-ecolog.ru