ТИПОВОЙ ПРОЕКТ
903-2-37.91

МАЗУТОНАСОСНАЯ Q=6,5/13 И 13/16 м³/ч ЗДАНИЕ ИЗ СБОРНЫХ ЖЕЛЕЗОБЕТОННЫХ КОНСТРУКЦИЙ

АЛЬБОМ Ч

МЕТАЛЛОКОНСТРУКЦИИ ВСПОМОГАТЕЛЬНОГО ОБОРУДОВАНИЯ
КОНСТРУКТОРСКАЯ ДОКУМЕНТАЦИЯ

gost.e-ecolog.ru

НА МОМЕНТ РЕАЛИЗАЦИИ
УКАЗАНА В СЧЕТ-НАКЛАДНОЙ

ТИПОВОЙ ПРОЕКТ 903-2-37.91

МАЗУТОНАСОСНАЯ Q=6,5/13 И 13/16 м³/ч ЗДАНИЕ ИЗ СБОРНЫХ ЖЕЛЕЗОБЕТОННЫХ КОНСТРУКЦИЙ

АЛЬБОМ Ч

СОСТАВ ПРОЕКТА

АЛЬБОМ 1	ПЗ	Пояснительная записка
АЛЬБОМ 2	МС1	Мазутоснабжение
АЛЬБОМ 3	МС2	Мазутоснабжение. Блоки оборудования
АЛЬБОМ 5	АР	Решения архитектурные. КЖ Конструкции железобетонные
	КМ	Конструкции металлические
АЛЬБОМ 6	СИ	Строительные изделия
АЛЬБОМ 7	АТМ	Автоматизация. АП Пожарная сигнализация
АЛЬБОМ 8		Щиты автоматики и КИП. Задание заводу-изготовителю
АЛЬБОМ 9	ЭМ	Силовое электрооборудование. ЭО Внутреннее освещение. СС Связь и сигнализация
АЛЬБОМ 10		Нужковольтные комплектные устройства. Задание заводу-изготовителю
АЛЬБОМ 11	ОВ	Отопление и вентиляция. ВК Внутренние водопровод и канализация. ТС Тепловые сети
АЛЬБОМ 4		Металлоконструкции вспомогательного оборудования. Конструкторская документация
АЛЬБОМ 12	СО	Спецификации оборудования
АЛЬБОМ 13	ВМ	Ведомости потребности в материалах
АЛЬБОМ 14 кн 1,6		Сметы

Утвержден ГПКНИИ „СантехНИИпроект"
Протокол №30 от 22.01 1992г

Разработан
проектным институтом
„ЛАТГИПРОПРОМ"
Главный инженер института /В. Архипов/
Главный инженер проекта /Я. Нидбальский/

Альбом V

Типовой проект 903-2-37.91

Содержание альбома

Обозначение	Наименование	№ стр.	Обозначение	Наименование	№ стр.
			26.33.03.003	Связь	16
67.08.00.001	Фланец	3	26.33.03.004	Донышко	16
67.08.00.002	Фланец	3	26.33.03.005	Ручка	16
26.20.00.000СБ	Фильтр грубой очистки мазута		28.06.01.000	Короб	17
	Ду 150	3	28.06.01.000СБ	Короб	17
26.20.00.000	Фильтр грубой очистки мазута		28.06.01.001	Стенка	17
	Ду 150	4	28.06.02.000	Крышка	18
26.20.01.000	Корпус	4	28.06.02.000СБ	Крышка	18
26.20.01.000СБ	Корпус	4	28.06.03.000	Плита с кронштейном	18
26.20.01.001	Кожух	5	28.06.03.000СБ	Плита с кронштейном	19
26.20.01.002	Патрубок	5	28.06.03.001	Кронштейн	19
26.20.01.003	Днище	5	28.06.03.002	Плита	19
26.20.02.000	Крышка	5			
26.20.02.000СБ	Крышка				
26.20.02.001	Скоба	6	67.06.00.000	Хомут	20
26.20.02.002	Крышка	6	67.06.00.000СБ	Хомут	20
26.20.03.000	Сетка	6	67.06.00.001	Ушко	20
26.20.03.000СБ	Сетка	7	67.02.00.001	Ниппель	20
26.20.03.001	Сетка	7			
26.20.03.002	Донышко	7	67.15.00.001	Фланец	21
26.20.03.003	Ручка	7	67.15.00.002	Фланец	21
26.20.03.004	Бортик	8			
26.20.03.005	Связь	8			
50.34.00.000	Опора отвода Дн 76	8			
50.34.00.000СБ	Опора отвода Дн 76	8			
50.34.00.001	Стойка	9			
50.35.00.000	Опора отвода Дн 159	9			
50.35.00.000СБ	Опора отвода Дн 159	10			
50.35.00.001	Стойка	10			
50.38.00.000	Опора отвода Дн 325	11			
50.38.00.000СБ	Опора отвода Дн 325	11			
50.38.00.001	Стойка	11			
26.33.00.000	Фильтр грубой очистки мазута Ду 100	12			
26.33.00.000СБ	Фильтр грубой очистки мазута Ду 100	12			
26.33.01.000	Корпус	12			
26.33.01.000СБ	Корпус	13			
26.33.01.001	Кожух	13			
26.33.01.002	Патрубок	13			
26.33.01.003	Днище	14			
26.33.02.000	Крышка	14			
26.33.02.000СБ	Крышка	14			
26.33.02.001	Крышка	14			
26.33.02.002	Скоба	15			
26.33.03.000	Сетка	15			
26.33.03.000СБ	Сетка	15			
26.33.03.001	Сетка	15			
26.33.03.002	Бортик	16			

67.08.00.001

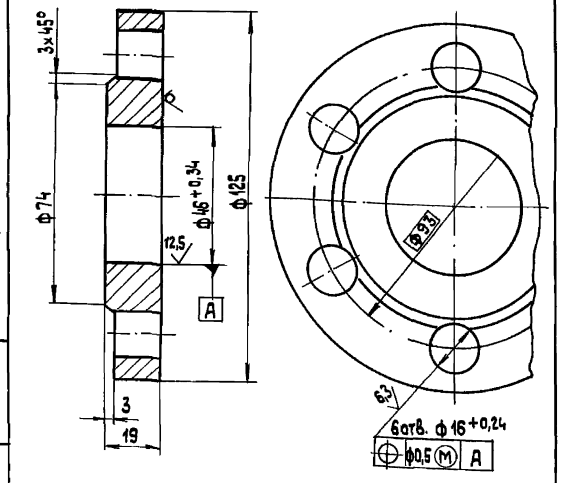

Неуказанные предельные отклонения размеров:
диаметров $\pm \frac{IT14}{2}$, $H14, h14$,
остальных $\pm \frac{IT14}{2}$.

Изм.	Лист	№ докум.	Подп.	Дата
Разраб.		Колмец		
Пров.		Краця		
Н. контр.		Колмец		
Утв.				

67.08.00.0001

фланец

Лит.	Масса	Масштаб
	1,4	1:1
Лист	Листов 1	

Лист 20 ГОСТ 19903-74 Ст3 сп3 ГОСТ 14637-79

ЛАТГИПРОПРОМ

Копировал

Формат А4

Типовой проект 903-2-37.91 Альбом 4

Инв.№ подл. | Подп. и дата | Взам. инв.№ | Инв.№ дубл. | Подп. и дата

67.08.00.002

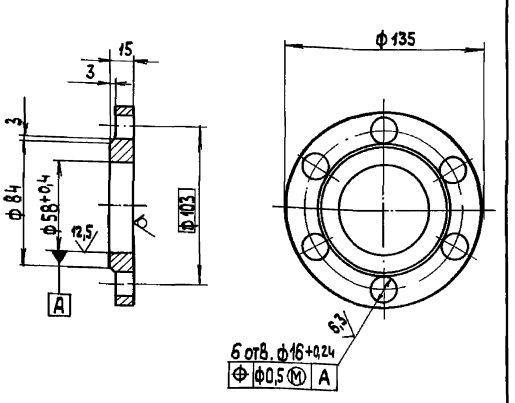

Неуказанные предельные отклонения размеров:
диаметров $H12, h12$,
остальных $\pm \frac{IT14}{2}$.

Изм.	Лист	№ докум.	Подп.	Дата
Разраб.		Колмец		
Пров.		Краця		
Н. контр.		Колмец		
Утв.				

67.08.00.002

фланец

Лит.	Масса	Масштаб
	1,23	1:2
Лист	Листов 1	

Лист 16 ГОСТ 19903-74 Ст3 сп3 ГОСТ 14637-79

ЛАТГИПРОПРОМ

Копировал

Формат А4

Типовой проект 903-2-37.91 Альбом 4

Инв.№ подл. | Подп. и дата | Взам. инв.№ | Инв.№ дубл. | Подп. и дата

26.20.00.000 СБ

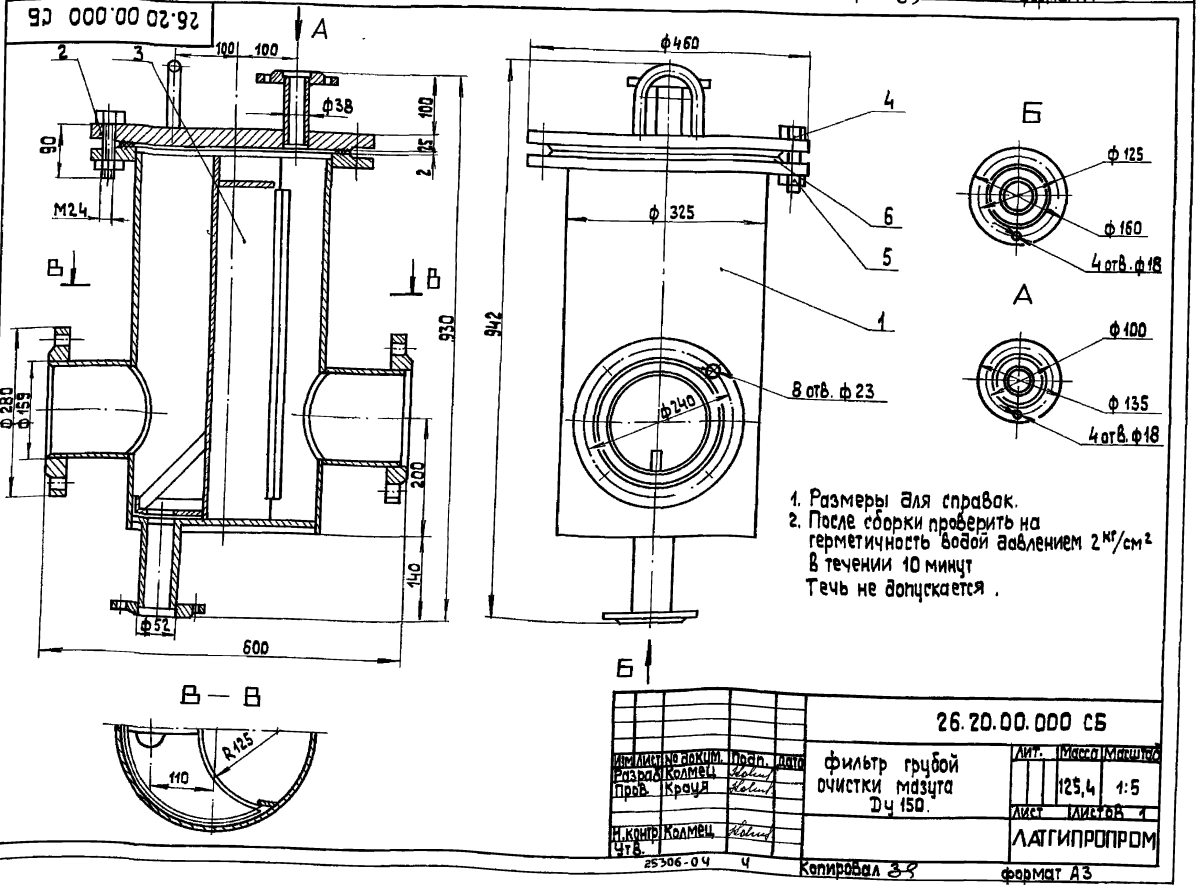

1. Размеры для справок.
2. После сборки проверить на герметичность водой давлением 2 кг/см² в течении 10 минут
Течь не допускается.

Изм.	Лист	№ докум.	Подп.	Дата
Разраб.		Колмец		
Пров.		Краця		
Н. контр.		Колмец		
Утв.				

26.20.00.000 СБ

фильтр грубой очистки мазута Ду 150.

Лит.	Масса	Масштаб
	125,4	1:5
Лист	Листов 1	

ЛАТГИПРОПРОМ

25306-04 4

Копировал

Формат А3

Типовой проект 903-2-37.91 Альбом 4

Инв.№ подл. | Подп. и дата | Взам. инв.№ | Инв.№ дубл. | Подп. и дата

Альбом 4

Типовой проект 903-2-37.91

Форм.	Зона	Поз.	Обозначение	Наименование	Кол.	Примечание
				Документация		
А3			26.20.00.000 СБ	Сборочный чертеж		
				Сборочные единицы		
А4		1	26.20.01.000	Корпус	1	
А4		2	26.20.02.000	Крышка	1	
А4		3	26.20.03.000	Сетка	1	
				Стандартные изделия		
		4		Болт М24×90.46 ГОСТ 7798-70	12	
		5		Гайка М 24.5 ГОСТ 5915-70	12	
		6		Прокладка А-300-16 ГОСТ 15180-86	1	

Изм.	Лист	№ докум.	Подп.	Дата
Разраб.		Колмец		
Пров.		Колмец		
Н. контр.		Колмец		
Утв.				

26.20.00.000

Фильтр грубой очистки мазута Ду 150

Лит. | Лист | Листов 1

ЛАТГИПРОПРОМ

Инв. № подл. | Подп. и дата | Взам. инв. № | Инв. № дубл. | Подп. и дата

Копировал Кр. Формат А4

Альбом 4

Типовой проект 903-2-37.91

Формат	Зона	Поз.	Обозначение	Наименование	Кол.	Примечание
				Документация		
А3			26.20.01.000 СБ	Сборочный чертеж		
				Детали		
А4		1	26.20.01.001	Кожух	1	
А4		2	26.20.01.002	Патрубок	2	
А4		3	26.20.01.003	Днище	1	
Б4		4	26.20.01.004	Патрубок Труба 57×3,5 ГОСТ 10704-76 / Ст3сп5 ГОСТ 10705-80 L = 145 ± 0,5 мм	1	0,65кг
Б4		5	26.20.01.005	Ребро Полоса 8×20-ГОСТ 103-76 / Ст3кп2 ГОСТ 535-88 L = 550 ± 0,875 мм	2	0,7кг
				Стандартные изделия		
				Фланцы ГОСТ 12820-80		
		6		1-50-10 Ст3	1	
		7		1-150-10 Ст3	2	
		8		1-300-16 Ст3	1	

Изм.	Лист	№ докум.	Подп.	Дата
Разраб.		Колмец		
Пров.		Колмец		
Н. контр.		Колмец		
Утв.				

26.20.01.000

Корпус

Лит. | Лист | Листов 1

ЛАТГИПРОПРОМ

Инв. № подл. | Подп. и дата | Взам. инв. № | Инв. № дубл. | Подп. и дата

Копировал Кр. Формат А4

Альбом 4

Типовой проект 903-2-37.91

26.20.01.000 СБ

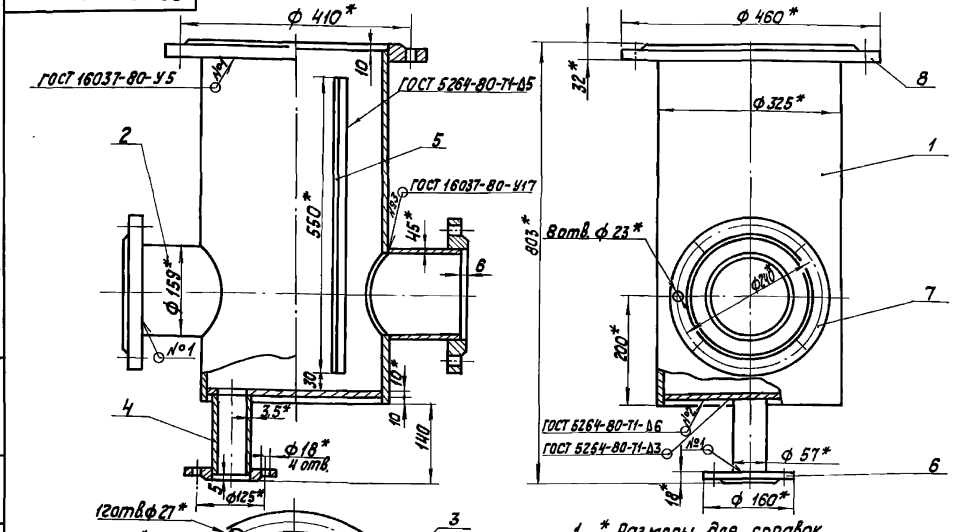

1. * Размеры для справок.
2. ± $\frac{IT14}{2}$.
3. Обработка поверхностей реза деталей 25.

Изм.	Лист	№ докум.	Подп.	Дата
Разраб.		Колмец		
Пров.		Колмец		
Т. контр.				
Н. контр.		Колмец		
Утв.				

26.20.01.000 СБ

Корпус

Лит. | Масса 77,6 | Масштаб 1:5

Лист | Листов 1

ЛАТГИПРОПРОМ

Инв. № подл. | Подп. и дата | Взам. инв. № | Инв. № дубл. | Подп. и дата

25306-04 5 Копировал Кр. Формат А3

Альбом 4

Типовой проект 903-2-37.91

26.20.01.001

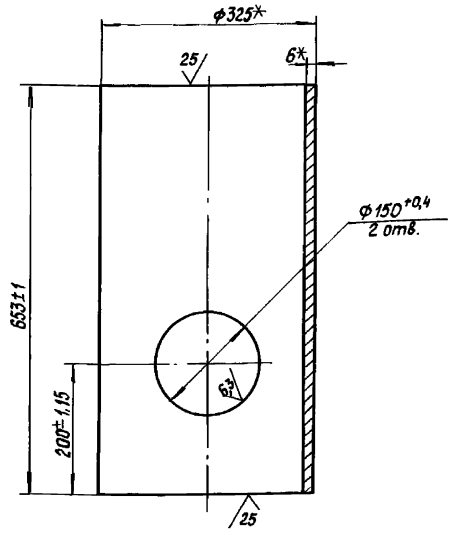

* Размеры для справок.

Изм. Лист.	№ докум.	Подпись	Дата	26.20.01.001	
Разраб.	Колмец			Кожух	Лит. / Масса 30,83 / Масшт. 1:5
Пров.	Крауя				Лист / Листов 1
Т.контр.					
Н.контр.	Колмец			Труба 325×6 ГОСТ 10704-76 / Ст3пс5 ГОСТ 10705-80	ЛАТГИПРОПРОМ
Утв.					

Копировал Формат А4

Альбом 4

Типовой проект 903-2-37.91

26.20.01.002

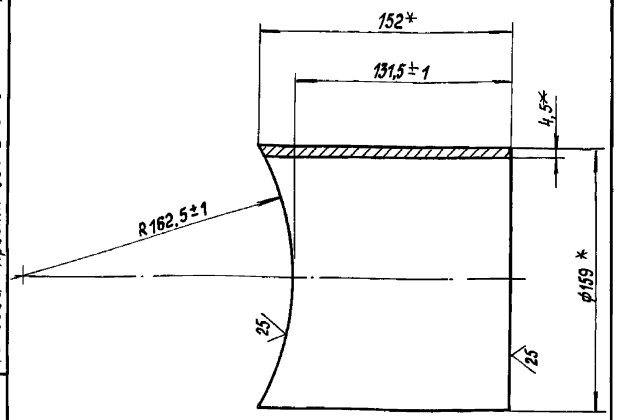

* Размеры для справок.

Изм. Лист.	№ докум.	Подпись	Дата	26.20.01.002	
Разраб.	Колмец			Патрубок	Лит. / Масса 2,6 / Масшт. 1:2
Пров.	Крауя				Лист / Листов 1
Т.контр.					
Н.контр.	Колмец			Труба 159×4,5 ГОСТ 10704-76 / Ст3пс5 ГОСТ 10705-80	ЛАТГИПРОПРОМ
Утв.					

Копировал Формат А4

Альбом 4

Типовой проект 903-2-37.91

26.20.01.003

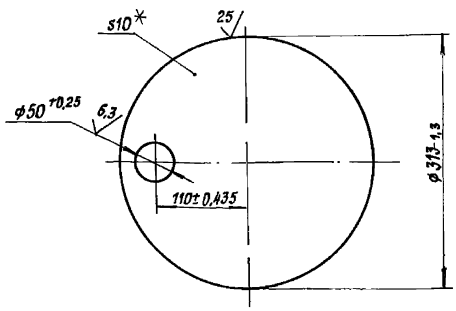

* Размер для справок.

Изм. Лист.	№ докум.	Подпись	Дата	26.20.01.003	
Разраб.	Колмец			Днище	Стадия / Масса 5,8 / Масшт. 1:4
Пров.	Крауя				Лист / Листов 1
Т.контр.					
Н.контр.	Колмец			Лист 10 ГОСТ 19903-74 / Ст3 кп2 ГОСТ 14637-79	ЛАТГИПРОПРОМ
Утв.					

Копировал Формат А4

Альбом 4

Типовой проект 903-2-37.91

Формат	Зона	Поз.	Обозначение	Наименование	Кол.	Примечание
				Документация		
А4			26.20.02.000 СБ	Сборочный чертеж		
				Детали		
А4		1	26.20.02.001	Скоба	1	
А4		2	26.20.02.002	Крышка	1	
А4		3	26.20.02.003	Патрубок		
				Труба 38×2 ГОСТ 10704-76 / Ст3сп5 ГОСТ 10705-80		
				L=122±0,5 мм	1	0,22кг
				Стандартные изделия		
		4		Фланец 1-32-16 Ст3 ГОСТ 12820-80	1	

Изм. Лист.	№ докум.	Подпись	Дата	26.20.02.000	
Разраб.	Колмец			Крышка	Лит. / Лист / Листов 1
Пров.	Крауя				
Т.контр.					
Н.контр.	Колмец				ЛАТГИПРОПРОМ
Утв.					

Копировал Формат А4

Альбом 4

Типовой проект 903-2-37.91

26.20.02.000СБ

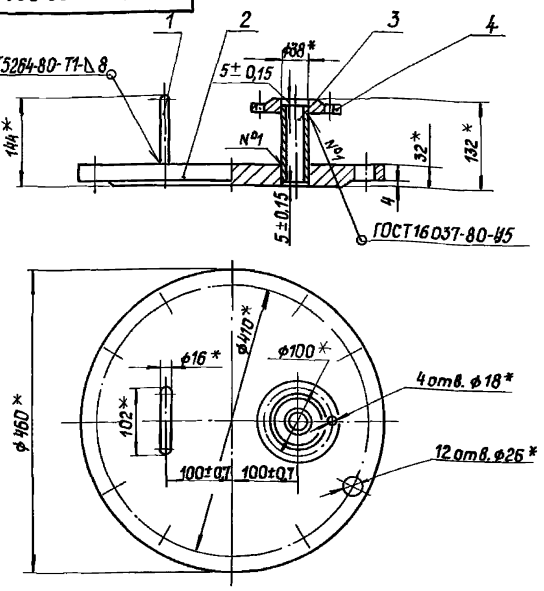

1.* Размеры для справок.

2. Обработка поверхностей реза детали БУ 20/.

Изм.	Лист	№ докум.	Подп.	Дата	26.20.02.000 СБ			
Разраб.		Колмец			Крышка	Лит.	Масса	Масшт.
Пров.		Крауя					31,7	1:5
Т.контр.						Лист	Листов 1	
Н.контр.		Колмец				ЛАТГИПРОПРОМ		
Утв.								

Инв.№подл. | Подп. и дата | Взам.инв.№ | Инв.№дубл. | Подп. и дата

Копировал | Формат А4

Альбом 4

Типовой проект 903-2-37.91

26.20.02.001

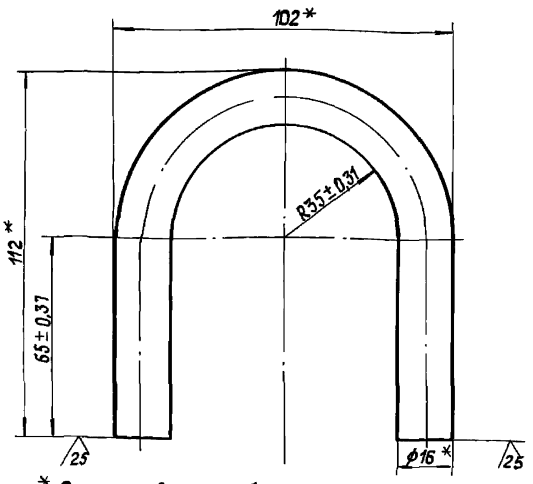

* Размеры для справок.

Изм.	Лист	№ докум.	Подп.	Дата	26.20.02.001			
Разраб.		Колмец			Скоба	Литер.	Масса	Масшт.
Пров.		Крауя					0,60	1:1
Т.контр.						Лист	Листов 1	
Н.контр.		Колмец			Круг 16-В-ГОСТ 2590-88 / Ст3 кп4 ГОСТ 535-88	ЛАТГИПРОПРОМ		
Утв.								

Инв.№подл. | Подп. и дата | Взам.инв.№ | Инв.№дубл. | Подп. и дата

Копировал | Формат А4

Альбом 4

Типовой проект 903-2-37.91

26.20.02.002

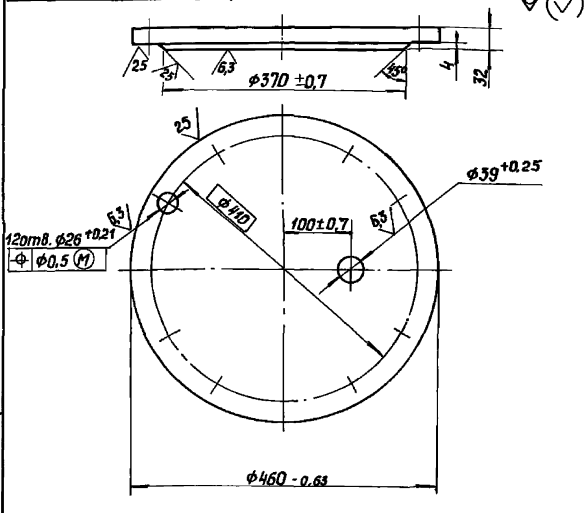

1. * Размеры для справок.

2. $\pm\frac{IT14}{2}$.

Изм.	Лист	№ докум.	Подп.	Дата	26.20.02.002			
Разраб.		Колмец			Крышка	Лит.	Масса	Масшт.
Пров.		Крауя					29,28	1:5
Н.контр.		Колмец			Лист 34 ГОСТ 19903-74 / Ст3 кп2 ГОСТ 14637-79	Лист	Листов 1	
Утв.						ЛАТГИПРОПРОМ		

Инв.№подл. | Подп. и дата | Взам.инв.№ | Инв.№дубл. | Подп. и дата

Копировал | Формат А4

Альбом 4

Типовой проект 903-2-37.91

Форм.	Зона	Поз.	Обозначение	Наименование	Кол.	Примечание
				Документация		
А3			26.20.03.000СБ	Сборочный чертеж		
				Детали		
А4		1	26.20.03.001	Сетка	1	
А4		2	26.20.03.002	Донышко	1	
А4		3	26.20.03.003	Ручка	1	
А4		4	26.20.03.004	Бортик	1	
А4		5	26.20.03.005	Связь	1	

Изм.	Лист	№ докум.	Подп.	Дата	26.20.03.000			
Разраб.		Колмец			Сетка	Лит.	Лист	Листов 1
Пров.		Крауя						
Н.контр.		Колмец				ЛАТГИПРОПРОМ		
Утв.								

Инв.№подл. | Подп. и дата | Взам.инв.№ | Инв.№дубл. | Подп. и дата

25306-04 7

Копировал | Формат А4

Альбом 4

Типовой проект 903-2-37.91

26.20.03.000СБ

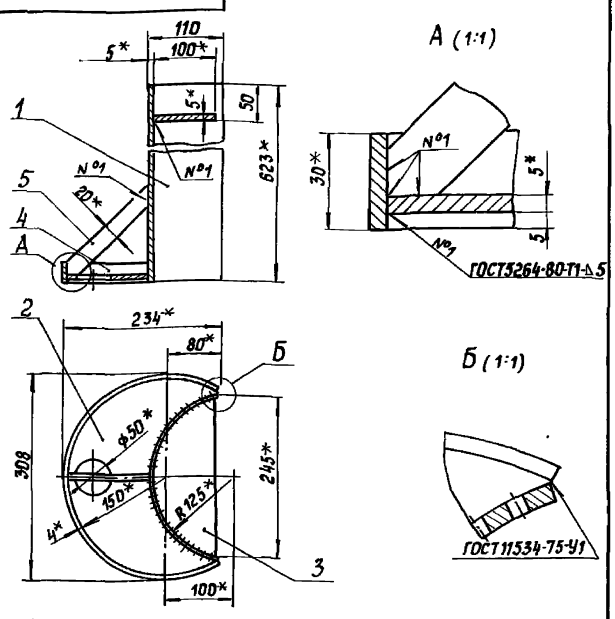

1. * Размеры для справок.
2. ± IT14/2.

Изм.	Лист	№ докум.	Подп.	Дата	26.20.03.000СБ		
Разраб.		Колмец			Сетка	Лит.	Масса 9,5	Масштаб 1:5
Пров.		Крауя				Лист	Листов 1	
Т.контр.						ЛАТГИПРОПРОМ		
Н.контр.		Колмец						
Утв.								

Копировал Формат А4

Инв.№ подл. | Подпись и дата | Взам.инв.№ | Инв.№ дубл. | Подпись и дата

Альбом 4

Типовой проект 903-2-37.91

26.20.03.001

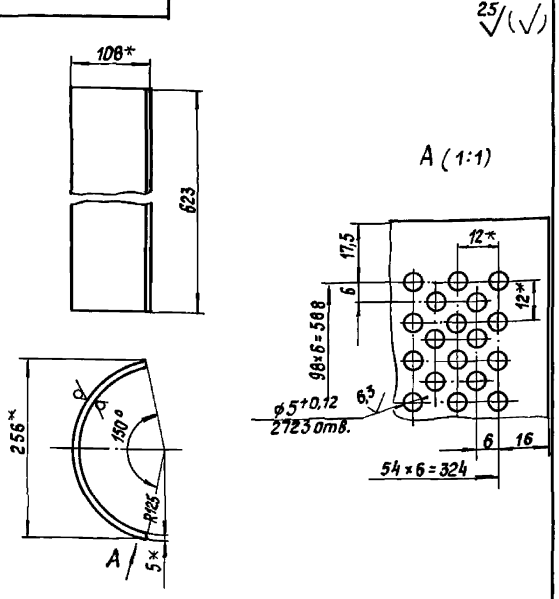

1. * Размеры для справок.
2. ± IT14/2.

Изм.	Лист	№ докум.	Подп.	Дата	26.20.03.001		
Разраб.		Колмец			Сетка	Лит.	Масса 6,61	Масштаб 1:5
Пров.		Зигмальвис				Лист	Листов 1	
Т.контр.						ЛАТГИПРОПРОМ		
Н.контр.		Колмец			Лист 5 ГОСТ 19903-74 Ст3кп2 ГОСТ 14637-79			
Утв.								

Копировал Формат А4

Альбом 4

Типовой проект 903-2-37.91

26.20.03.002

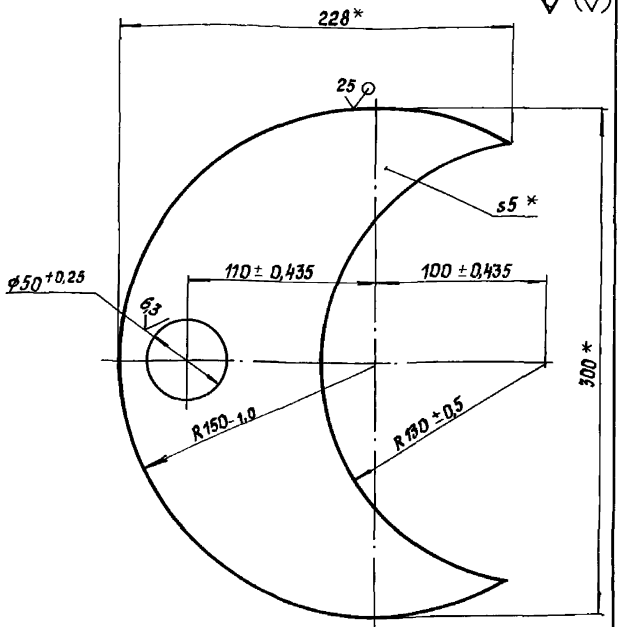

* Размеры для справок.

Изм.	Лист	№ докум.	Подп.	Дата	26.20.03.002		
Разраб.		Колмец			Донышко	Лит.	Масса 1,4	Масштаб 1:2
Пров.		Крауя				Лист	Листов 1	
Т.контр.						ЛАТГИПРОПРОМ		
Н.контр.		Колмец			Лист 5 ГОСТ 19903-74 Ст3кп2 ГОСТ 14637-79			
Утв.								

Копировал Формат А4

Альбом 4

Типовой проект 903-2-37.91

26.20.03.003

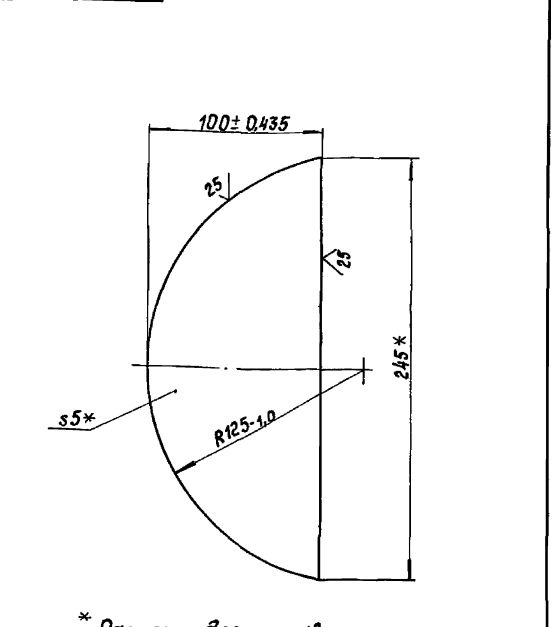

* Размеры для справок.

Изм.	Лист	№ докум.	Подп.	Дата	26.20.03.003		
Разраб.		Колмец			Ручка	Лит.	Масса 0,72	Масштаб 1:2
Пров.		Крауя				Лист	Листов 1	
Т.контр.						ЛАТГИПРОПРОМ		
Н.контр.		Колмец			Лист 5 ГОСТ 19903-74 Ст3кп2 ГОСТ 14637-79			
Утв.								

Копировал 25306-04 8 Формат А4

Альбом 4

Типовой проект 903-2-37.91

26.20.03.004

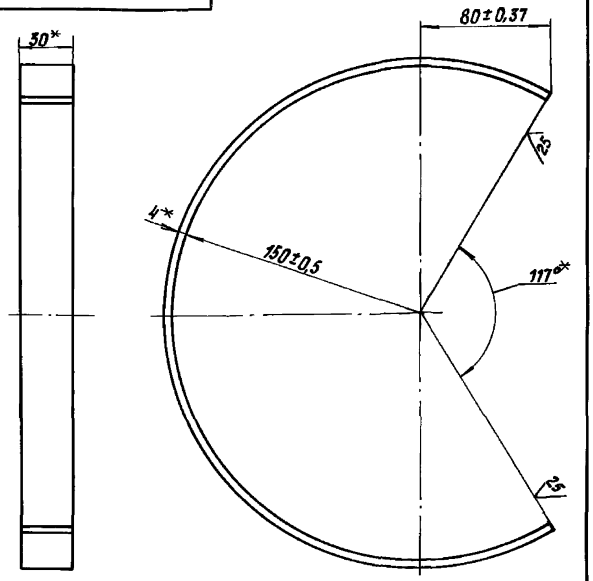

* Размеры для справок.

Изм. Лист	№ докум.	Подпись	Дата	26.20.03.004	
Разраб.	Колмец			Бортик	Лит. / Масса 0,61 / Масшт. 1:2
Пров.	Краца				Лист / Листов 1
Т.контр.					
Н.контр.	Колмец			Полоса 4×30-ГОСТ 103-76 / Ст3кп2 ГОСТ 535-88	ЛАТГИПРОПРОМ
Утв.					

Инв.№ подл. | Подпись и дата | Взам. инв.№ | Инв.№ дубл. | Подпись и дата

Копировал | Формат А4

Альбом 4

Типовой проект 903-2-37.91

26.20.03.005

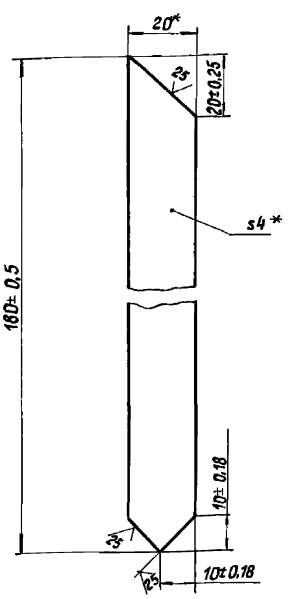

* Размеры для справок.

Изм. Лист	№ докум.	Подпись	Дата	26.20.03.005	
Разраб.	Колмец			Связь	Лит. / Масса 0,11 / Масшт. 1:1
Пров.	Улгалвис				Лист / Листов 1
Т.контр.					
Н.контр.	Колмец			Полоса 4×20-ГОСТ 103-76 / Ст3кп2 ГОСТ 535-88	ЛАТГИПРОПРОМ
Утв.					

Инв.№ подл. | Подпись и дата | Взам. инв.№ | Инв.№ дубл. | Подпись и дата

Копировал | Формат А4

Альбом 4

Типовой проект 903-2-37.91

Формат	Зона	Поз.	Обозначение	Наименование		Примечание
				Документация		
А4			50.34.00.000 СБ	Сборочный чертеж		
				Детали		
А3		1	50.34.00.001	Стойка	1	
Б4		2	50.34.00.002	Лист		
				Лист Б ГОСТ 19903-74 / Ст3кп2 ГОСТ 14637-79		
				70±0,6×70±0,6 мм	1	0,23кг

Изм. Лист	№ докум.	Подпись	Дата	50.34.00.000	
Разраб.	Михайлова			Опора отвода $D_н$ 76	Лит. / Лист / Листов 1
Пров.	Колмец				
Т.контр.					
Н.контр.	Колмец				ЛАТГИПРОПРОМ
Утв.					

Инв.№ подл. | Подпись и дата | Взам. инв.№ | Инв.№ дубл. | Подпись и дата

Копировал | Формат А4

Альбом 4

Типовой проект 903-2-37.91

50.34.00.000 СБ

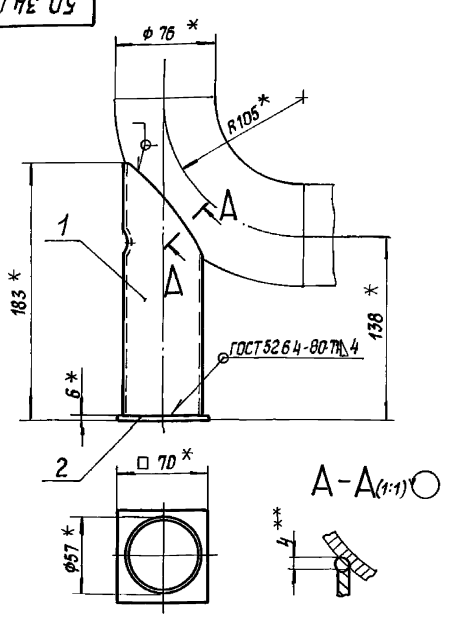

1. * Размеры для справок.
2. Обработка поверхностей реза детали Б4 $\sqrt{25}$.
3. ** Сварка ручная дуговая.

Изм. Лист	№ докум.	Подпись	Дата	50.34.00.000 СБ	
Разраб.	Михайлова			Опора отвода $D_н$ 76	Лит. / Масса 0,91 / Масшт. 1:2,5
Пров.	Колмец				Лист / Листов 1
Т.контр.					
Н.контр.	Колмец				ЛАТГИПРОПРОМ
Утв.					

Инв.№ подл. | Подпись и дата | Взам. инв.№ | Инв.№ дубл. | Подпись и дата

Копировал | 25306-04 9 | Формат А4

50.34.00.001

Альбом 4

Типовой проект 903-2-37.91

Шаблон для разметки (1:1)

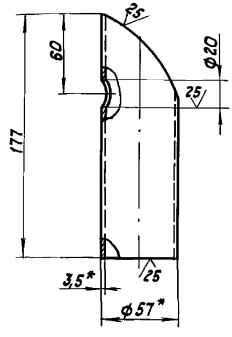

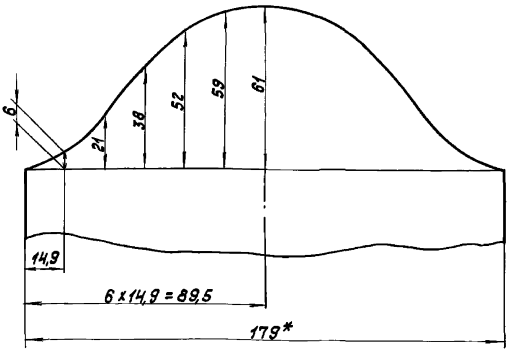

1. * Размеры для справок.
2. $\pm\frac{IT14}{2}$.

					50.34.00.001			
Изм.	Лист	№ докум.	Подп.	Дата	Стойка	Лит.	Масса	Масштаб
Разраб.		Михайлова					0,68	1:2
Пров.		Колмец				Лист	Листов 1	
Т. контр.								
Н. контр.		Колмец			Труба $\frac{57 \times 3,5 \text{ ГОСТ } 8732-78}{20 \text{ ГОСТ } 8731-87}$	ЛАТ ГИПРОПРОМ		
Утв.								

Копировал К.Ж. Формат А3

Альбом 4

Типовой проект 903-2-37.91

Формат	Зона	Поз.	Обозначение	Наименование	Кол.	Примечание
				Документация		
А3			50.35.00.000СБ	Сборочный чертеж		
				Детали		
Б4		1	50.35.00.002	Лист		
				Лист $\frac{10 \text{ ГОСТ } 19903-74}{\text{Ст3кп2 ГОСТ } 14637-79}$		
				160±0,5×160±0,5 мм	1	20кг
			Переменные данные для исполнений:			
				50.35.00.000		
				Детали		
А3		2	50.35.00.001	Стойка	1	
				50.35.00.000-01		
				Детали		
А3		2	50.35.00.001-01	Стойка	1	

					50.35.00.000			
Изм.	Лист	№ докум.	Подп.	Дата				
Разраб.		Михайлова			Опора отвода Dн159	Лит.	Лист 1	Листов 2
Пров.		Колмец				ЛАТ ГИПРОПРОМ		
Н. контр.		Колмец						
Утв.								

Копировал К.Ж. Формат А4

Альбом 4

Типовой проект 903-2-37.91

Формат	Зона	Поз.	Обозначение	Наименование	Кол.	Примечание
				50.35.00.000-02		
				Детали		
А3		2	50.35.00.001-02	Стойка	1	

				50.35.00.000			Лист 2
Изм.	Лист	№ докум.	Подп.	Дата			

Копировал К.Ж. 25306-04 10 Формат А4

50.35.00.000СБ

Альбом 4

Типовой проект 903-2-37.91

Инв.№ подл. | Подпись и дата | Взам.инв.№ | Инв.№ дубл. | Подпись и дата

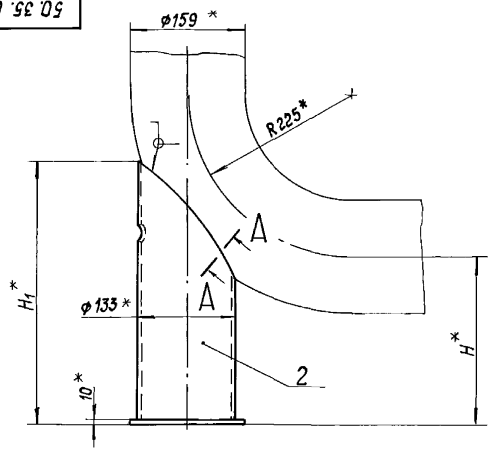

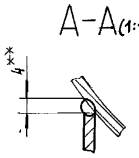

Обозначение	H_1^*, мм	H_1^*, мм	Масса, кг
50.35.00.000	180	315	4,83
-01	230	365	5,39
-02	1130	1265	15,45

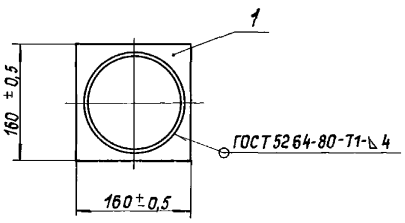

1. * Размеры для справок.
2. Обработка поверхностей реза детали Б4 $\overset{25}{\nabla}$.
3. * *Сварка ручная дуговая.

					50.35.00.000 СБ		
Изм.	Лист	№ докум.	Подпись	Дата			
Разраб.		Михайлова			Опора отвода $D_н$159	Лит.	Масса / Масштаб
Пров.		Колмец					см. табл. / —
Т.контр.						Лист	Листов 1
Н.контр.		Колмец				ЛАТГИПРОПРОМ	
Утв.							

Копировал | Формат А3

50.35.00.001

Альбом 4

Типовой проект 903-2-37.91

Инв.№ подл. | Подпись и дата | Взам.инв.№ | Инв.№ дубл. | Подпись и дата

Шаблон для разметки (1:2,5)

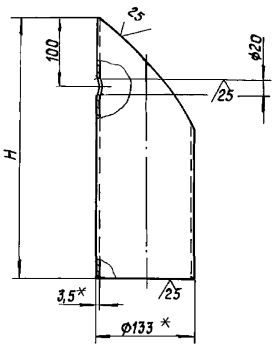

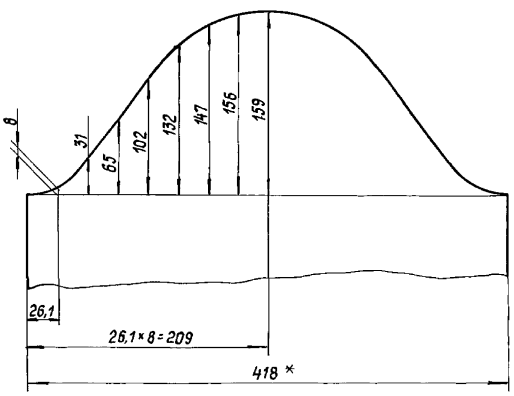

1. *Размеры для справок.
2. $\pm \frac{IT14}{2}$.

Обозначение	H, мм	Масса, кг
50.35.00.001	305	2,83
-01	355	3,39
-02	1255	13,45

					50.35.00.001		
Изм.	Лист	№ докум.	Подпись	Дата			
Разраб.		Михайлова			Стойка	Лит.	Масса / Масштаб
Пров.		Колмец					см. табл. / —
Т.контр.						Лист	Листов 1
Н.контр.		Колмец			Труба 133×3,5 ГОСТ 8732-78 / 20 ГОСТ 8731-87	ЛАТГИПРОПРОМ	
Утв.							

Копировал | 25306-04 11 | Формат А3

50.38.00.001

Типовой проект 903-2-37.91 Альбом 4

Инв.№подл. | Подп. и дата | Взам.инв.№ | Инв.№дубл. | Подп. и дата

Шаблон для разметки (1:2,5)

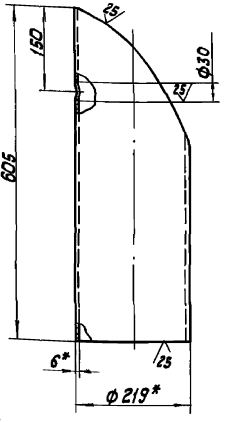

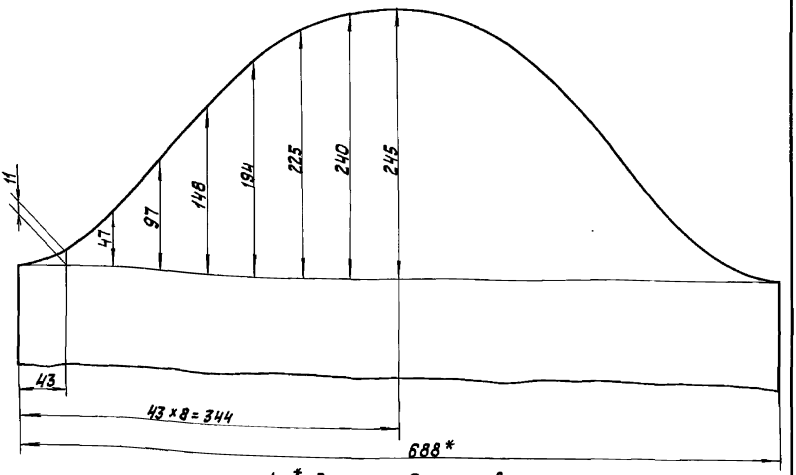

1. * Размеры для справок.
2. $\pm \frac{IT14}{2}$.

Изм.	Лист	№ докум.	Подп.	Дата	50.38.00.001			
Разраб.		Бочкова			Стойка	Лит.	Масса	Масшт.
Пров.		Колмец					17,3	1:5
Т.контр.						Лист	Листов 1	
Н.контр.		Колмец			Труба 219×6 ГОСТ 8732-78 / 20 ГОСТ 8731-87	ЛАТГИПРОПРОМ		
Утв.								

Копировал Ж.Г. Формат А3

50.38.00.000 СБ

Типовой проект 903-2-37.91 Альбом 4

Инв.№подл. | Подп. и дата | Взам.инв.№ | Инв.№дубл. | Подп. и дата

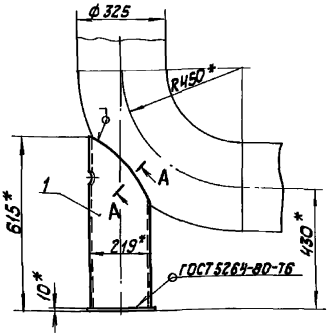

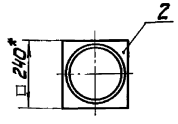

А – А (1:1)



1. * Размеры для справок.
2. Обработка поверхностей реза детали Б4 $\sqrt{25}$.
3. ** Сварка ручная дуговая.

Изм.	Лист	№ докум.	Подп.	Дата	50.38.00.000 СБ			
Разраб.		Бочкова			Опора отвода Dн 325	Лит.	Масса	Масшт.
Пров.		Колмец					21,8	1:10
Т.контр.						Лист	Листов 1	
Н.контр.		Колмец				ЛАТГИПРОПРОМ		
Утв.								

Копировал Ж.Г. Формат А4

Типовой проект 903-2-37.91 Альбом 4

Инв.№подл. | Подп. и дата | Взам.инв.№ | Инв.№дубл. | Подп. и дата

Формат	Зона	Поз.	Обозначение	Наименование	Кол.	Примечание
				Документация		
А4			50.38.00.000 СБ	Сборочный чертеж		
				Детали		
А3		1	50.38.00.001	Стойка	1	
Б4		2	50.38.00.002	Лист / Лист 10 ГОСТ 19903-74 / Ст3кп2 ГОСТ 14637-79		
				2401×0,575×2401×0,575 мм	1	4,52 кг

Изм.	Лист	№ докум.	Подп.	Дата	50.38.00.000			
Разраб.		Бочкова			Опора отвода Dн 325	Лит.	Лист	Листов 1
Пров.		Колмец				ЛАТГИПРОПРОМ		
Н.контр.		Колмец						
Утв.								

25306-04 12 Копировал Ж.Г. Формат А4

26.33.00.000 СБ

Альбом 4

Типовой проект 903-2-37.91

Инв.№подл. | Подпись и дата | Взам.инв.№ | Инв.№дубл. | Подпись и дата

Б

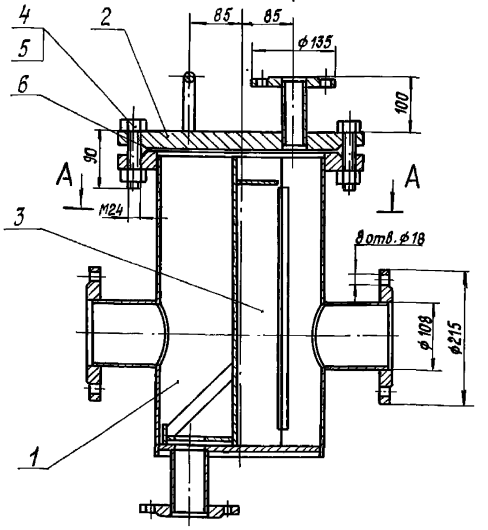

А–А

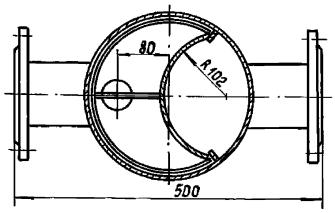

Б(1:2)

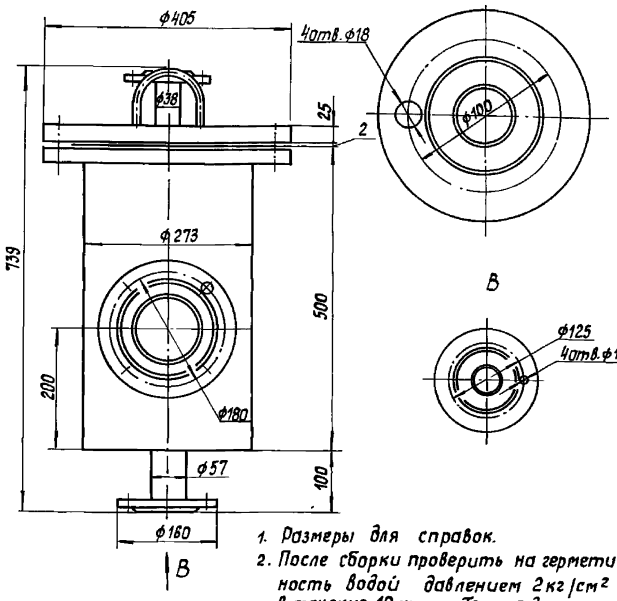

1. Размеры для справок.
2. После сборки проверить на герметичность водой давлением 2 кг/см² в течение 10 минут. Течь не допускается.

Изм.	Лист	№ докум.	Подпись	Дата	26.33.00.000 СБ			
Разраб.		Колмец			Фильтр грубой очистки мазута Ду 100	Лит.	Масса	Масшт.
Пров.		Крауя					94.1	1:5
Т.контр.						Лист	Листов 1	
Н.контр.		Колмец				ЛАТГИПРОПРОМ		
Утв.								

Копировал | Формат А3

Альбом 4

Типовой проект 903-2-37.91

Инв.№подл. | Подпись и дата | Взам.инв.№ | Инв.№дубл. | Подпись и дата

Формат	Зона	Поз.	Обозначение	Наименование	Кол.	Примечание
				Документация		
А3			26.33.00.000 СБ	Сборочный чертеж		
				Сборочные единицы		
А4		1	26.33.01.000	Корпус	1	
А4		2	26.33.02.000	Крышка	1	
А4		3	26.33.03.000	Сетка	1	
				Стандартные изделия		
		4		Болт М24х90.46 ГОСТ 7798-70	8	
		5		Гайка М24.5 ГОСТ 5915-70	8	
		6		Прокладка А-250-16 ГОСТ 15180-86	1	

Изм.	Лист	№ докум.	Подпись	Дата	26.33.00.000			
Разраб.		Колмец			Фильтр грубой очистки мазута Ду 100	Лит.	Лист	Листов 1
Пров.		Крауя						
Н.контр.		Колмец				ЛАТГИПРОПРОМ		
Утв.								

Формат А4

Альбом 4

Типовой проект 903-2-37.91

Инв.№подл. | Подпись и дата | Взам.инв.№ | Инв.№дубл. | Подпись и дата

Формат	Зона	Поз.	Обозначение	Наименование	Кол.	Примечание
				Документация		
А3			26.33.01.000 СБ	Сборочный чертеж		
				Детали		
А4		1	26.33.01.001	Кожух	1	
А4		2	26.33.01.002	Патрубок	2	
А4		3	26.33.01.003	Днище	1	
Б4		4	26.33.01.004	Ребро		
				Полоса 8х20-ГОСТ 103-76 Ст3кп2 ГОСТ 535-88		
				L = 390 ± 0,7 мм	2	0,5 кг
Б4		5	26.33.01.005	Патрубок		
				Труба 57х3,5 ГОСТ 10704-76 Ст3сп3 ГОСТ 10705-80		
				L = 105 ± 0,435 мм	1	0,5 кг
				Стандартные изделия		
				Фланцы ГОСТ 12820-80		
		6		1-50-10 Ст3	1	
		7		1-100-10 Ст3	2	
		8		1-250-16 Ст3	1	

Изм.	Лист	№ докум.	Подпись	Дата	26.33.01.000			
Разраб.		Колмец			Корпус	Лит.	Лист	Листов 1
Пров.		Крауя						
Н.контр.		Колмец				ЛАТГИПРОПРОМ		
Утв.								

Копировал | 25306-04 | 13 | Формат А4

26.33.01.000СБ

Типовой проект 903-2-37.91 Альбом 4

Инв.№ подл. | Подп. и дата | Взам. инв.№ | Инв.№ дубл. | Подп. и дата

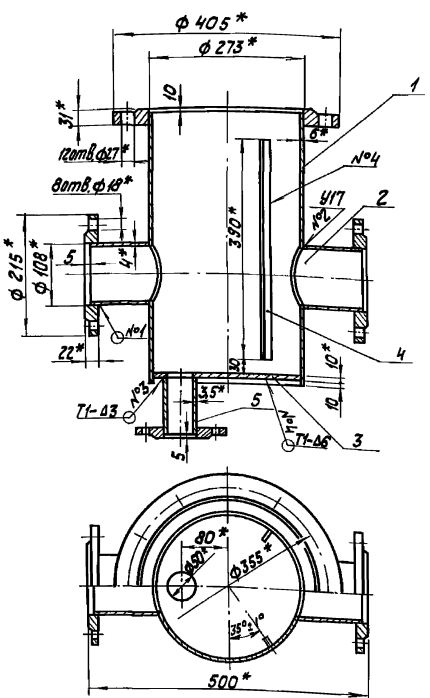

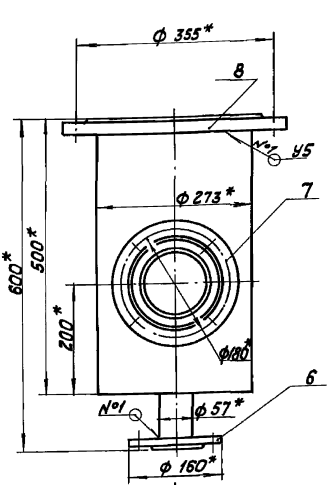

А (1:2)

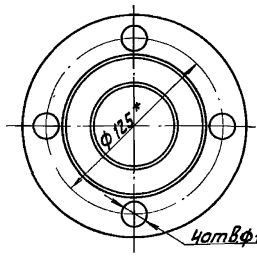

1. * Размеры для справок.
2. ± IT14/2
3. Обработка поверхностей реза деталей Б4 25
4. Сварные швы №1 и №2 по ГОСТ 16037-80; №3 и №4 по ГОСТ 5264-80.

Изм.	Лист	№ докум.	Подп.	Дата	26.33.01.000СБ			
Разраб.		Колмец			Корпус	Лит.	Масса	Масштаб
Пров.		Крауя					52,8	1:5
Т. контр.						Лист	Листов 1	
Н. контр.		Колмец				ЛАТГИПРОПРОМ		
Утв.								

Копировал Ку- Формат А3

26.33.01.001

Типовой проект 903-2-37.91 Альбом 4

Инв.№ подл. | Подп. и дата | Взам. инв.№ | Инв.№ дубл. | Подп. и дата

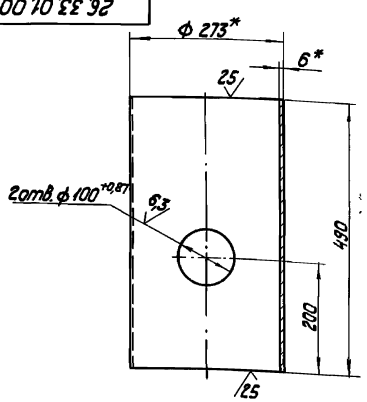

1. * Размеры для справок.
2. ± IT14/2.

Изм.	Лист	№ докум.	Подп.	Дата	26.33.01.001			
Разраб.		Колмец			Кожух	Лит.	Масса	Масштаб
Пров.		Крауя					19,36	1:5
Т. контр.						Лист	Листов 1	
Н. контр.		Колмец			Труба 273х6 ГОСТ 10704-76 / Ст3сп3 ГОСТ 10705-80	ЛАТГИПРОПРОМ		
Утв.								

Копировал Ку- Формат А4

26.33.01.002

Типовой проект 903-2-37.91 Альбом 4

Инв.№ подл. | Подп. и дата | Взам. инв.№ | Инв.№ дубл. | Подп. и дата

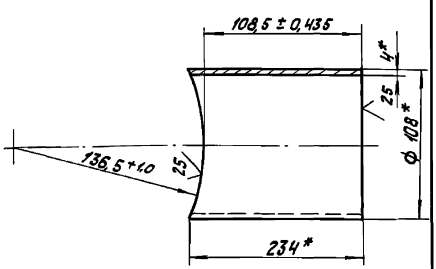

* Размеры для справок.

Изм.	Лист	№ докум.	Подп.	Дата	26.33.01.002			
Разраб.		Колмец			Патрубок	Лит.	Масса	Масштаб
Пров.		Крауя					1,76	1:2
Т. контр.						Лист	Листов 1	
Н. контр.		Колмец			Труба 108х4 ГОСТ 10704-76 / Ст3сп3 ГОСТ 10705-80	ЛАТГИПРОПРОМ		
Утв.								

Копировал Ку- Формат А4

Альбом 4

Типовой проект 903-2-37.91

26.33.01.003

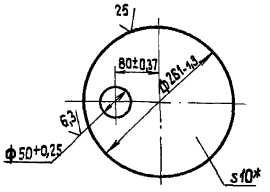

*Размер для справок

Изм.	Лист	№ докум.	Подп.	Дата
Разраб.		Колмец		
Пров.		Краця		
Т.контр.				
Н.контр.		Колмец		
Утв.				

Днище

Лит.	Масса	Масштаб
	4,05	1:5

Лист | Листов 1

Лист 10 ГОСТ 19903-74 Ст3кп2 ГОСТ 14637-79

ЛАТГИПРОПРОМ

Копировал | Формат А4

Альбом 4

Типовой проект 903-2-37.91

Формат	Зона	Поз.	Обозначение	Наименование	Кол.	Примечание
				Документация		
А4			26.33.02.000 СБ	Сборочный чертеж		
				Детали		
А4		1	26.33.02.001	Крышка	1	
А4		2	26.33.02.002	Скоба	1	
Бч		3	26.33.02.003	Патрубок		
				Труба 38×2 ГОСТ 10704-76 / Ст3сп3 ГОСТ 10705-80		
				L = 115±0,435 мм	1	0,21кг
				Стандартные изделия		
		4		Фланец 1-32-10 ст3 ГОСТ 12820-80	1	

Изм.	Лист	№ докум.	Подп.	Дата
Разраб.		Колмец		
Пров.		Краця		
Т.контр.				
Н.контр.		Колмец		
Утв.				

26.33.02.000

Крышка

Лит.	Лист	Листов
		1

ЛАТГИПРОПРОМ

Копировал | Формат А4

Альбом 4

Типовой проект 903-2-37.91

26.33.02.000 СБ

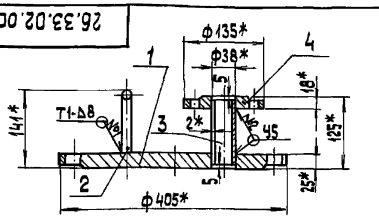

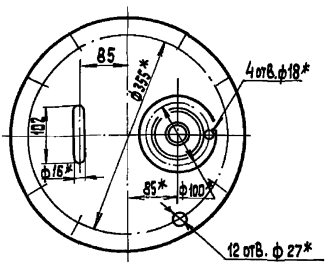

1* Размеры для справок.

2 ± IT14/2.

3. Сварные швы №1 по ГОСТ 5264-80; №2 по ГОСТ 16037-80.

Изм.	Лист	№ докум.	Подп.	Дата
Разраб.		Колмец		
Пров.		Краця		
Т.контр.				
Н.контр.		Колмец		
Утв.				

Крышка

Лит.	Масса	Масштаб
	30,84	1:5

Лист | Листов 1

ЛАТГИПРОПРОМ

Копировал | Формат А4

Альбом 4

Типовой проект 903-2-37.91

26.33.02.001

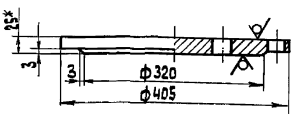

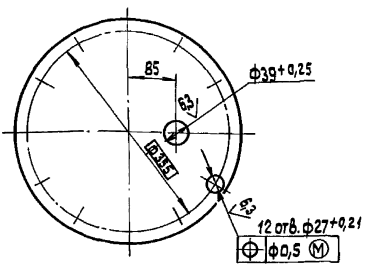

1* Размер для справок.

2. ± IT14/2.

Изм.	Лист	№ докум.	Подп.	Дата
Разраб.		Колмец		
Пров.		Краця		
Т.контр.				
Н.контр.		Колмец		
Утв.				

Крышка

Лит.	Масса	Масштаб
	28,28	1:5

Лист | Листов 1

Лист 25 ГОСТ 19903-74 Ст3кп2 ГОСТ 14637-79

ЛАТГИПРОПРОМ

25306-04 15 Копировал | Формат А4

Альбом 4

Типовой проект 903-2-37.91

26.33.02.002

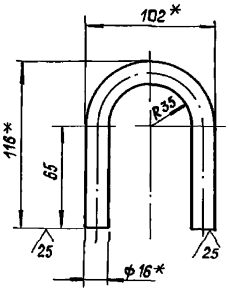

1. * Размеры для справок.
2. ± IT14/2.

Изм.	Лист	№ докум.	Подпись	Дата	26.33.02.002		
Разраб.		Колмец			Скоба	Лит.	Масса: 0,42 / Масштаб: 1:2
Пров.		Крауя				Лист	Листов 1
Т.контр.							
Н.контр.		Колмец			Круг 16-В ГОСТ 2590-88 / Ст3кп2 ГОСТ 535-88	ЛАТГИПРОПРОМ	
Утв.							

Инв.№ подл. | Подпись и дата | Взам.инв.№ | Инв.№ дубл. | Подпись и дата

Копировал | Формат А4

Альбом 4

Типовой проект 903-2-37.91

Формат	Зона	Поз.	Обозначение	Наименование	Кол.	Примечание
				Документация		
А4			26.33.03.000 СБ	Сборочный чертеж		
				Детали		
А4		1	26.33.03.001	Сетка	1	
А4		2	26.33.03.002	Бортик	1	
А4		3	26.33.03.003	Связь	1	
А4		4	26.33.03.004	Донышко	1	
А4		5	26.33.03.005	Ручка	1	

Изм.	Лист	№ докум.	Подпись	Дата	26.33.03.000		
Разраб.		Колмец			Сетка	Лит.	Лист	Листов 1
Пров.		Крауя					
Т.контр.						ЛАТГИПРОПРОМ	
Н.контр.		Колмец					
Утв.							

Инв.№ подл. | Подпись и дата | Взам.инв.№ | Инв.№ дубл. | Подпись и дата

Копировал | Формат А4

Альбом 4

Типовой проект 903-2-37.91

26.33.03.000 СБ

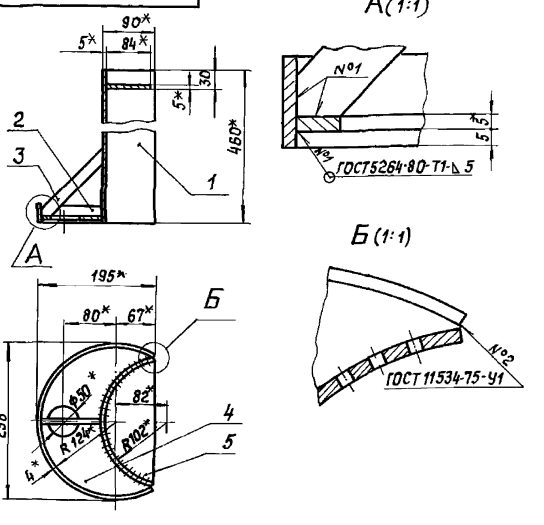

1. * Размеры для справок.
2. ± IT14/2.

Изм.	Лист	№ докум.	Подпись	Дата	26.33.03.000СБ		
Разраб.		Колмец			Сетка	Лит.	Масса: 6,05 / Масштаб: 1:5
Пров.		Крауя				Лист	Листов 1
Т.контр.							
Н.контр.		Колмец				ЛАТГИПРОПРОМ	
Утв.							

Инв.№ подл. | Подпись и дата | Взам.инв.№ | Инв.№ дубл. | Подпись и дата

Копировал | Формат А4

Альбом 4

Типовой проект 903-2-37.91

26.33.03.001

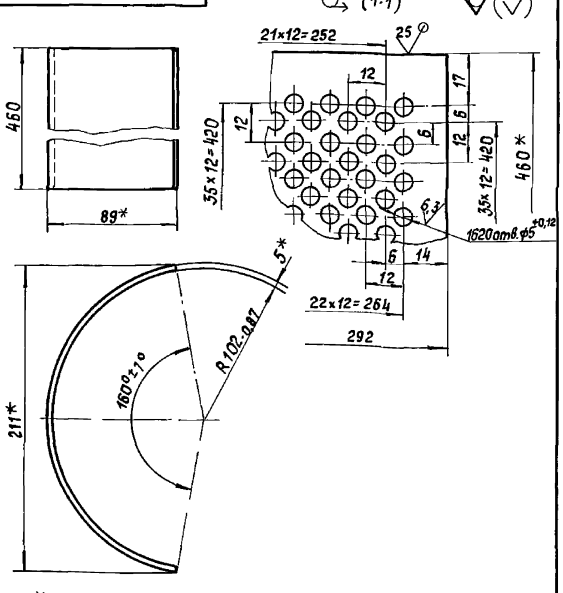

1. * Размеры для справок.
2. ± IT14/2.

Изм.	Лист	№ докум.	Подпись	Дата	26.33.03.001		
Разраб.		Колмец			Сетка	Лит.	Масса: 4,03 / Масштаб: 1:2
Пров.		Крауя				Лист	Листов 1
Т.контр.							
Н.контр.		Колмец			5 ГОСТ 19903-74 / Лист Ст3кп2 ГОСТ 14637-79	ЛАТГИПРОПРОМ	
Утв.							

Инв.№ подл. | Подпись и дата | Взам.инв.№ | Инв.№ дубл. | Подпись и дата

Копировал | 25306-04 | 16 | Формат А4

Альбом 4

Типовой проект 903-2-37.91

26.33.03.002

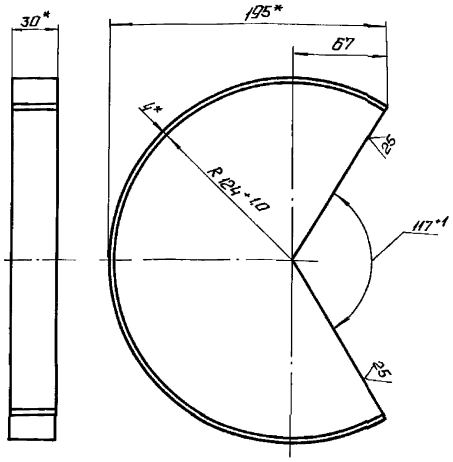

1. * Размеры для справок.
2. $\pm \frac{IT14}{2}$.

Изм.	Лист	№ докум.	Подп.	Дата	26.33.03.002			
Разраб.		Колмец			Бортик	Лит.	Масса 0,51	Масштаб 1:2
Пров.		Крауя				Лист	Листов 1	
Т.контр.								
Н.контр.		Колмец			Полоса 4×30 ГОСТ 103-76 / Ст3 кп2 ГОСТ 535-88	ЛАТГИПРОПРОМ		
Утв.								

Инв. № подл. | Подп. и дата | Взам. инв. № | Инв. № дубл. | Подп. и дата

Копировал: Ф.Д. Формат А4

Альбом 4

Типовой проект 903-2-37.91

26.33.03.003

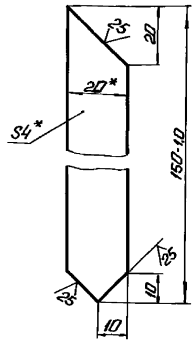

1. * Размер для справок.
2. $\pm \frac{IT14}{2}$.

Изм.	Лист	№ докум.	Подп.	Дата	26.33.03.003			
Разраб.		Колмец			Связь	Лит.	Масса 0,09	Масштаб 1:1
Пров.		Крауя				Лист	Листов 1	
Т.контр.								
Н.контр.		Колмец			Полоса 4×20 ГОСТ 103-76 / Ст3 кп2 ГОСТ 535-88	ЛАТГИПРОПРОМ		
Утв.								

Инв. № подл. | Подп. и дата | Взам. инв. № | Инв. № дубл. | Подп. и дата

Копировал: Ф.Д. Формат А4

Альбом 4

Типовой проект 903-2-37.91

26.33.03.004

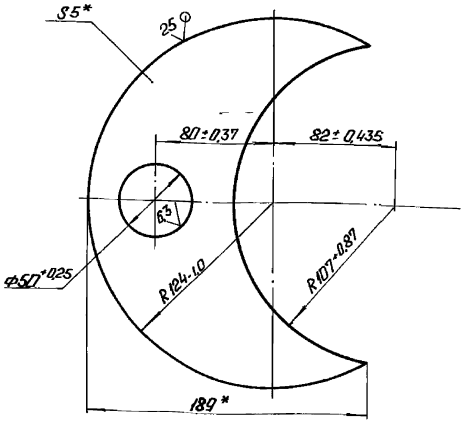

* Размер для справок.

Изм.	Лист	№ докум.	Подп.	Дата	26.33.03.004			
Разраб.		Колмец			Донышко	Лит.	Масса 0,92	Масштаб 1:2
Пров.		Крауя				Лист	Листов 1	
Т.контр.								
Н.контр.		Колмец			Лист 5 ГОСТ 19903-74 / Ст3 кп2 ГОСТ 14637-79	ЛАТГИПРОПРОМ		
Утв.								

Инв. № подл. | Подп. и дата | Взам. инв. № | Инв. № дубл. | Подп. и дата

Копировал: Ф.Д. Формат А4

Альбом 4

Типовой проект 903-2-37.91

26.33.03.005

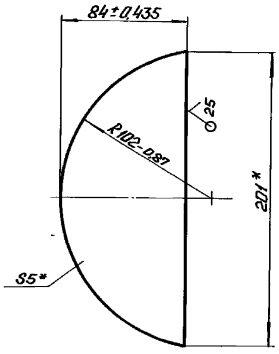

* Размеры для справок.

Изм.	Лист	№ докум.	Подп.	Дата	26.33.03.005			
Разраб.		Колмец			Ручка	Лит.	Масса 0,5	Масштаб 1:2
Пров.		Крауя				Лист	Листов 1	
Т.контр.								
Н.контр.		Колмец			Лист 5 ГОСТ 19903-74 / Ст3 кп2 ГОСТ 14637-79	ЛАТГИПРОПРОМ		
Утв.								

Инв. № подл. | Подп. и дата | Взам. инв. № | Инв. № дубл. | Подп. и дата

Копировал: Ф.Д. 25306-04 17 Формат А4

Альбом 4

Типовой проект 903-2-37.91

Формат	Зона	Поз.	Обозначение	Наименование	Кол.	Примечание
				Документация		
А3			28.06.01.000 СБ	Сборочный чертеж		
				Детали		
А4		1	28.06.01.001	Стенка	2	
Б4		2	28.06.01.002	Стенка		
				Лист 5 ГОСТ 19903-74 Ст3кп2 ГОСТ 14637-79		
				280-1,3 × 890-2,3 мм	2	9,83кг
Б4		3	28.06.01.003	Полка		
				Уголок 63×63×6-В ГОСТ 8509-86 Ст3сп3 ГОСТ 535-88		
				$L = 900^{+2,3}$ мм	4	5,15кг
Б4		4	28.06.01.004	Полка		
				Уголок 63×63×6-В ГОСТ 8509-86 Ст3сп3 ГОСТ 535-88		
				$L = 526 \pm 0,7$ мм	4	3,01кг

Инв.№ подл. | Подп. и дата | Взам. инв.№ | Инв.№ дубл. | Подп. и дата

Изм.	Лист	№ докум.	Подп.	Дата	28.06.01.000		
Разраб.		Колмец			Короб	Лит.	Лист Листов 1
Пров.		Зилгальвис				ЛАТГИПРОПРОМ	
Н.контр.		Колмец					
Утв.							

Копировал К.Ц. Формат А4

28.06.01.001

Альбом 4

Типовой проект 903-2-37.91

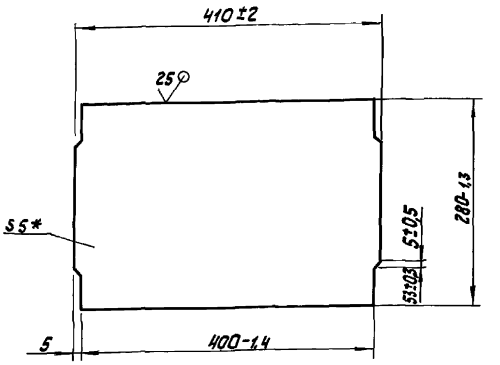

* Размер для справок.

Инв.№ подл. | Подп. и дата | Взам. инв.№ | Инв.№ дубл. | Подп. и дата

Изм.	Лист	№ докум.	Подп.	Дата	28.06.01.001		
Разраб.		Колмец			Стенка	Лит.	Масса 4,52 Масштаб 1:4
Пров.		Зилгальвис				Лист	Листов 1
Н.контр.		Колмец			Лист 5 ГОСТ 19903-74 Ст3кп2 ГОСТ 14637-79	ЛАТГИПРОПРОМ	
Утв.							

Копировал К.Ц. Формат А4

28.06.01.000 СБ

Альбом 4

Типовой проект 903-2-

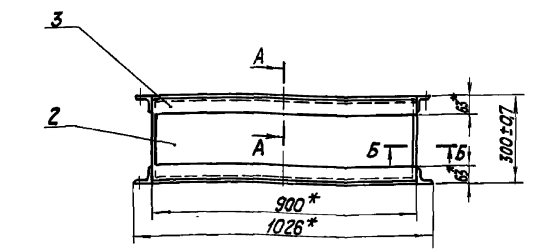

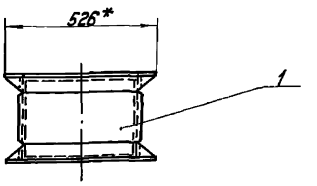

А-А(1:2)

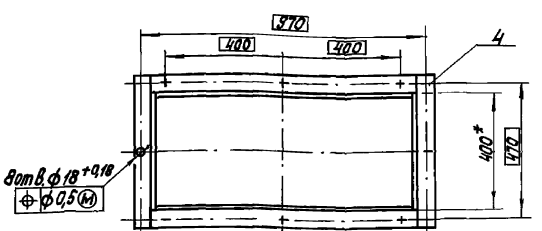

Б-Б (1:2)

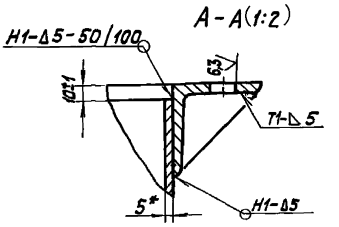

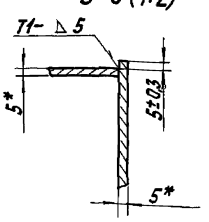

1. * Размеры для справок.
2. Сварные швы по ГОСТ 5264-80.
3. Обработка поверхностей реза деталей Б4 $\sqrt{25}$.

Инв.№ подл. | Подп. и дата | Взам. инв.№ | Инв.№ дубл. | Подп. и дата

Изм.	Лист	№ докум.	Подп.	Дата	28.06.01.000 СБ		
Разраб.		Колмец			Короб. Сборочный чертеж	Лит.	Масса 61,3 Масштаб 1:10
Пров.		Зилгальвис				Лист	Листов 1
Н.контр.		Колмец				ЛАТГИПРОПРОН	
Утв.							

 Копировал К.Ц. Формат А3

28.06.02.000 СБ

Типовой проект 903-2-37.91 Альбом 4

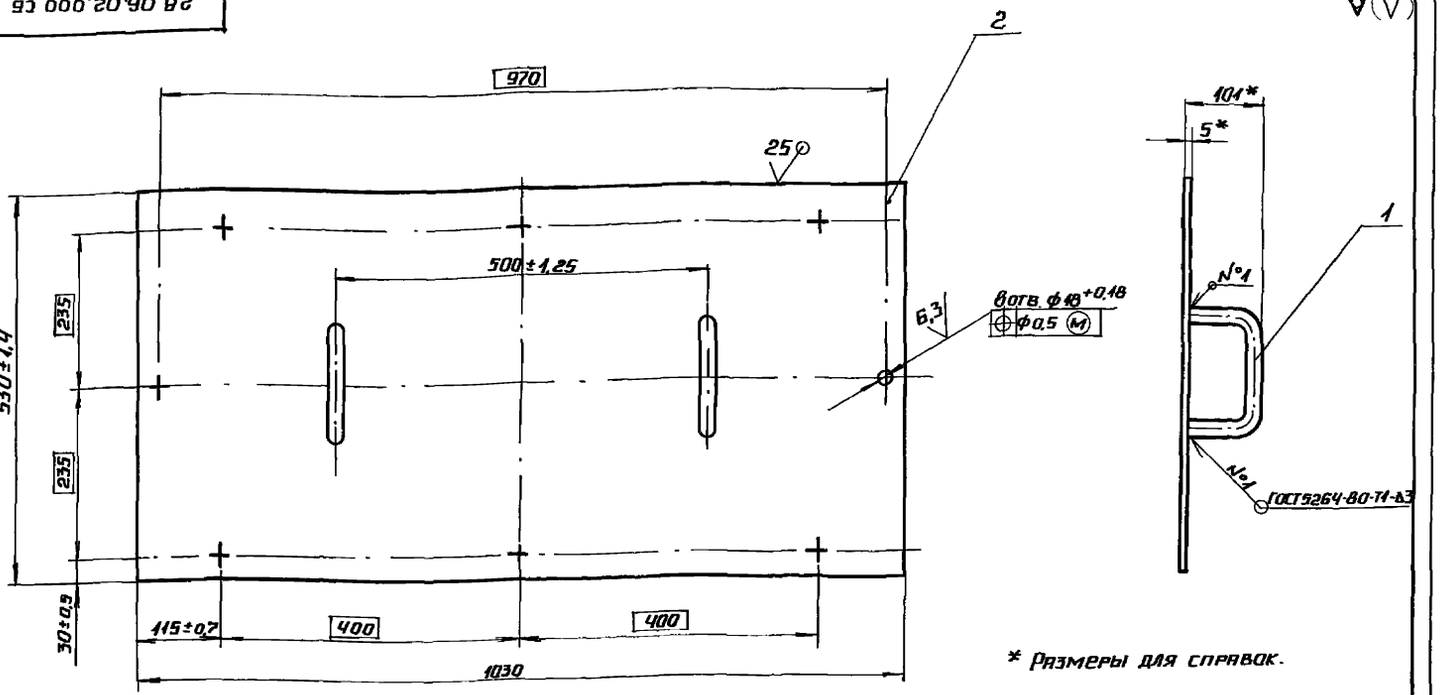

* Размеры для справок.

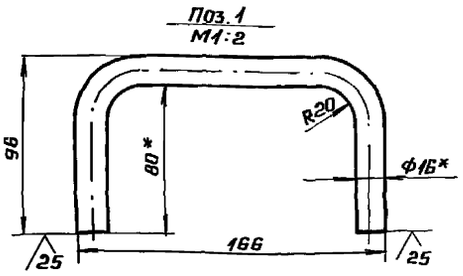

Изм	Лист	№ докум	Подп.	Дата	28.06.02.000 СБ			
Разраб.		Колмец			Крышка	Лит.	Масса	Масшт.
Пров.					Сборочный чертеж		22	1:5
Н.контр.		Колмец				Лист	Листов 1	
Утв.						ЛАТГИПРОПРОМ		

Копировал [подпись] формат А3

Альбом 4

Типовой проект 903-2-37.91

Форм.	Зона	Поз.	Обозначение	Наименование	Кол.	Примечание
				Документация		
А3			28.06.02.000 СБ	Сборочный чертеж		
				Детали		
Б4		1	28.06.02.001	Ручка		
				Круг 16-8-ГОСТ2590-88 / 20ГОСТ1050-74		
				L = 302 ± 1,05 мм	2	0,48 кг
Б4		2	28.06.02.002	Плита		
				Лист 5ГОСТ19903-74 / Ст3кп2ГОСТ14637-79	1	21,5 кг

Изм	Лист	№ докум.	Подп.	Дата	28.06.02.000			
Разраб.		Колмец			Крышка	Лит.	Лист	Листов 1
Пров.								
Н.контр.		Колмец				ЛАТГИПРОПРОМ		
Утв.								

Копировал [подпись] формат А4

Альбом 4

Типовой проект 903-2-37.91

Форм.	Зона	Поз.	Обозначение	Наименование	Кол.	Примечание
				Документация		
А3			28.06.03.000 СБ	Сборочный чертеж		
				Детали		
А4		1	28.06.03.001	Кронштейн	1	
		2	-01	Кронштейн	1	
А4		3	28.06.03.002	Плита	1	

Изм	Лист	№ докум	Подп.	Дата	28.06.03.000			
Разраб.		Колмец			Плита с кронштейном	Лит.	Лист	Листов 1
Пров.								
Н.контр.		Колмец				ЛАТГИПРОПРОМ		
Утв.								

25306-04 19

Копировал [подпись] формат А4

Альбом 4

Типовой проект 903-2-37.91

Инв.№ подл. | Подп. и дата | Взам.инв.№ | Инв.№ дубл. | Подп. и дата

28.06.03.000 СБ

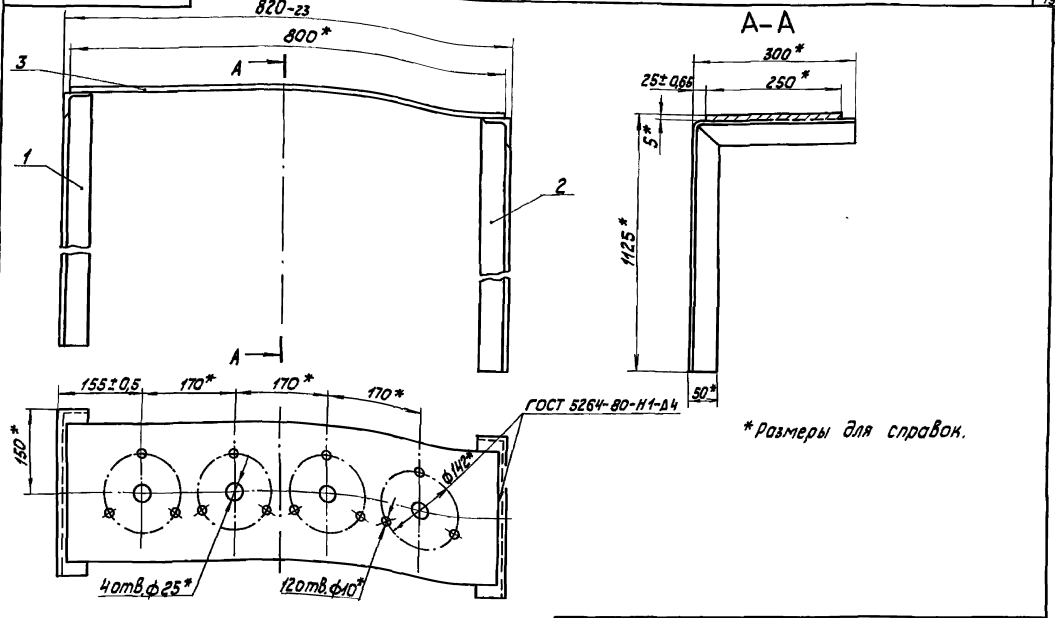

* Размеры для справок.

Изм.	Лист	№ докум.	Подп.	Дата	28.06.03.000 СБ		
Разраб.		Колмец			Плита с кронштейном. Сборочный чертеж	Лит.	Масса	Масштаб
Пров.		Зигалис					18,6	1:5
Н.контр.		Колмец				Лист	Листов 1
Утв.						ЛАТГИПРОПРОМ	

Копировал Ж.

Формат А3

28.06.03.001

Альбом 4

Типовой проект 903-2-37.91

Инв.№ подл. | Подп. и дата | Взам.инв.№ | Инв.№ дубл. | Подп. и дата

28.06.03.001

(1:5) (√)

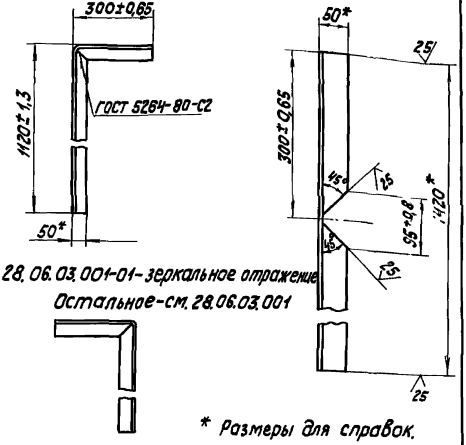

28.06.03.001-01 - зеркальное отражение

Остальное - см. 28.06.03.001

* Размеры для справок.

Изм.	Лист	№ докум.	Подп.	Дата	28.06.03.001		
Разраб.		Колмец			Кронштейн	Лит.	Масса	Масштаб
Пров.		Зигалис					5,35	1:10
Н.контр.		Колмец				Лист	Листов 1
Утв.					Уголок 50х50х6-В-ГОСТ 8509-93 / Ст3сп3 ГОСТ 535-88	ЛАТГИПРОПРОМ	

Копировал Ж.

Формат А4

28.06.03.002

Альбом 4

Типовой проект 903-2-37.91

Инв.№ подл. | Подп. и дата | Взам.инв.№ | Инв.№ дубл. | Подп. и дата

(√)

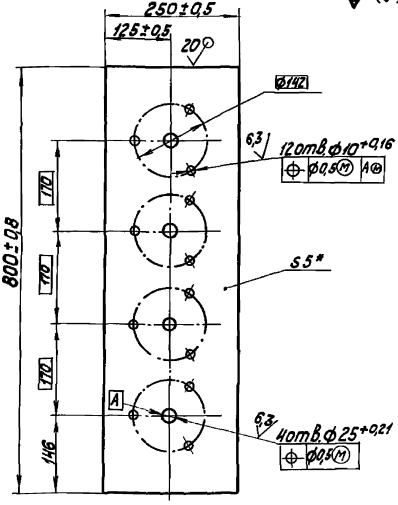

* Размер для справок.

Изм.	Лист	№ докум.	Подп.	Дата	28.06.03.002		
Разраб.		Колмец			Плита	Лит.	Масса	Масштаб
Пров.		Зигалис					7,65	1:5
Н.контр.		Колмец				Лист	Листов 1
Утв.					Лист 5 ГОСТ 19903-74 / Ст3кп2 ГОСТ 14637-79	ЛАТГИПРОПРОМ	

Копировал Ж.

Формат А4

Альбом 4

Типовой проект 903-2-37.91

Формат	Зона	Поз.	Обозначение	Наименование	Кол.	Примечание
				Документация		
А4			67.06.00.000 СБ	Сборочный чертеж		
				Детали		
А4		1	67.06.00.001	Ушко	1	
Б4		2	67.06.00.002	Лента		
				Лист $\frac{0,5\ ГОСТ\ 19903-74}{Ст\ 3кп\ ЧГОСТ\ 16523-70}$		
				400±2×5±0,15мм	1	0,008кг
				Стандартные изделия		
		3		Шплинт 5×16 ГОСТ 397-79	1	

Инв.№ подл. | Подпись и дата | Взам.инв.№ | Инв.№ дубл. | Подпись и дата

Изм.	Лист	№ докум.	Подп.	Дата	67.06.00.000			
Разраб.		Колмец			Хомут	Лит.	Лист	Листов 1
Пров.						ЛАТГИПРОПРОМ		
Н.контр.		Колмец						
Утв.								

Копировал А4 Формат А4

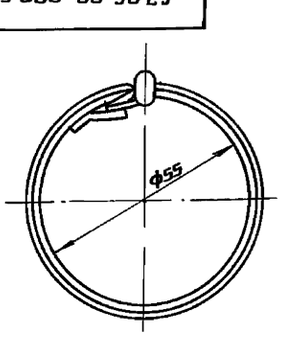

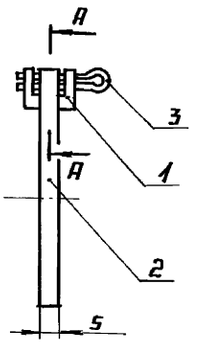

А-А (4:1)

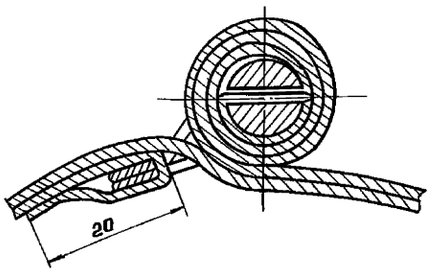

Размеры для справок.

Изм.	Лист	№ докум.	Подп.	Дата	67.06.00.000 СБ			
Разраб.		Колмец			Хомут Сборочный чертеж	Лит.	Масса	Масшт.
Пров.							0,014	1:1
Т.контр.						Лист	Листов 1	
Н.контр.		Колмец				ЛАТГИПРОПРОМ		
Утв.								

Копировал А4 Формат А4

67.06.00.001

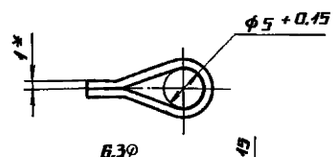

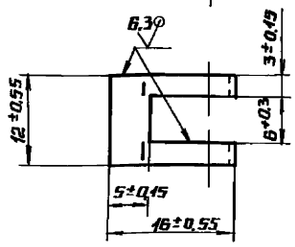

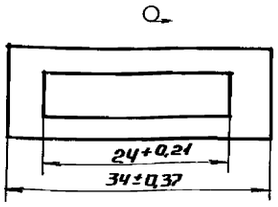

* Размеры для справок.

Изм.	Лист	№ докум.	Подп.	Дата	67.06.00.001			
Разраб.		Колмец			Ушко	Лит.	Масса	Масшт.
Пров.							0,002	2:1
Т.контр.						Лист	Листов 1	
Н.контр.		Колмец			Лист $\frac{1\ ГОСТ\ 19903-74}{Ст\ 3кп\ ЧГОСТ\ 16523-70}$	ЛАТГИПРОПРОМ		
Утв.								

Копировал А4 Формат А4

67.02.00.001

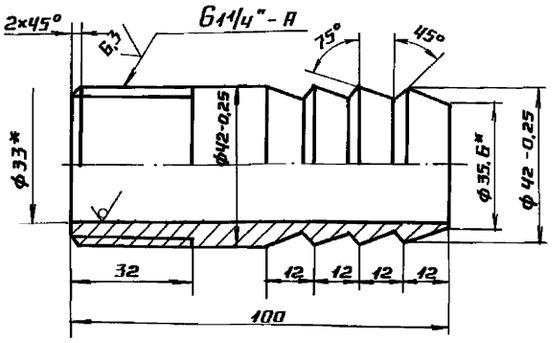

1. * Размеры для справок.
2. $\frac{IT14}{2}$.

Изм.	Лист	№ докум.	Подп.	Дата	67.02.00.001			
Разраб.		Колмец			Ниппель	Лит.	Масса	Масшт.
Пров.							0,45	1:1
Т.контр.						Лист	Листов 1	
Н.контр.		Колмец			Труба $\frac{45\times6\ ГОСТ\ 8734-75}{В\ 20\ ГОСТ\ 8733-87}$	ЛАТГИПРОПРОМ		
Утв.								

Копировал А4 Формат А4

Альбом 4

Типовой проект 903-2-37.91

67.15.00.001

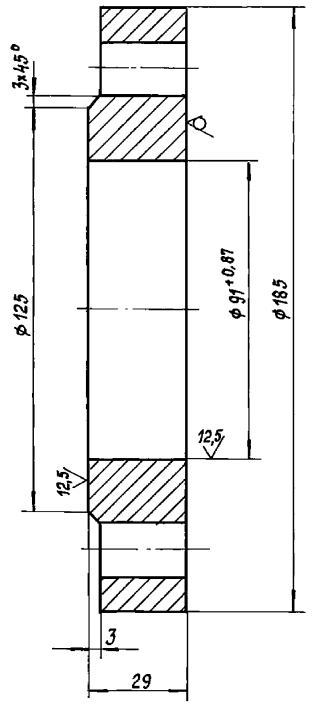

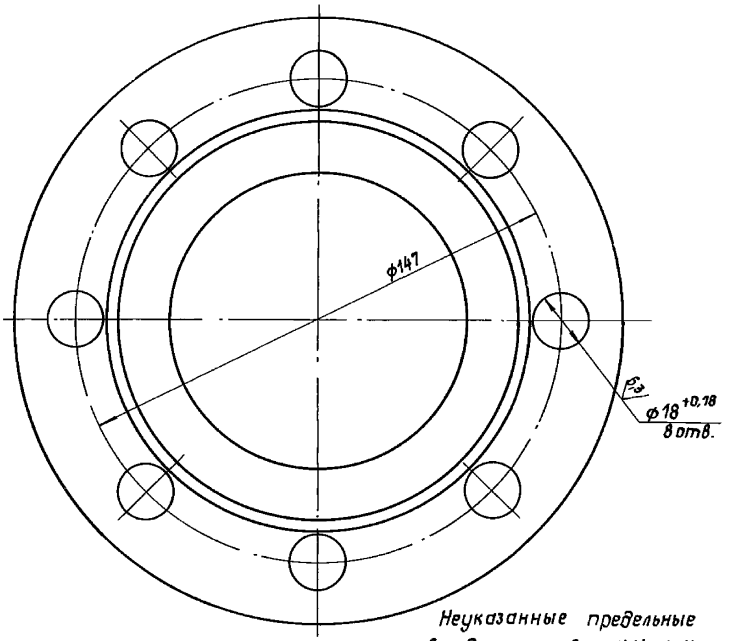

Неуказанные предельные отклонения размеров: диаметров - H14, h14, остальных - $\pm \frac{IT14}{2}$.

					67.15.00.001			
Изм.	Лист	№ докум.	Подп.	Дата	Фланец	Лит.	Масса	Масшт.
Разраб.		Бойцова					4,18	1:1
Пров.		Колмец				Лист	Листов 1	
Т.контр.								
Н.контр.		Колмец			Лист 30 ГОСТ 19903-74 Ст3кп2 ГОСТ 14637-79	ЛАТГИПРОПРОМ		
Утв.								

Инв. № подл. | Подпись и дата | Взам. инв. № | Инв. № дубл. | Подпись и дата

Копировал Бойц

Формат А3

Альбом 4

Типовой проект 903-2-37.91

67.15.00.002

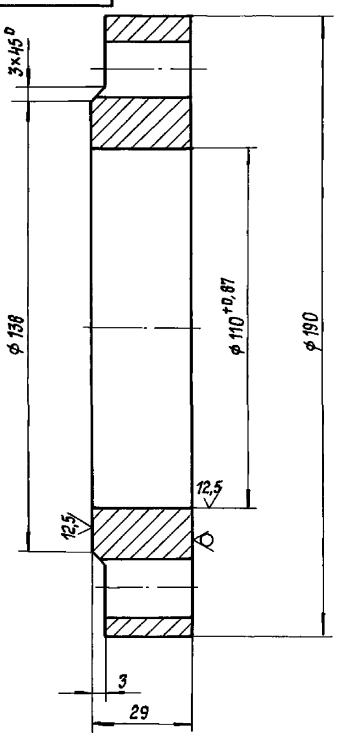

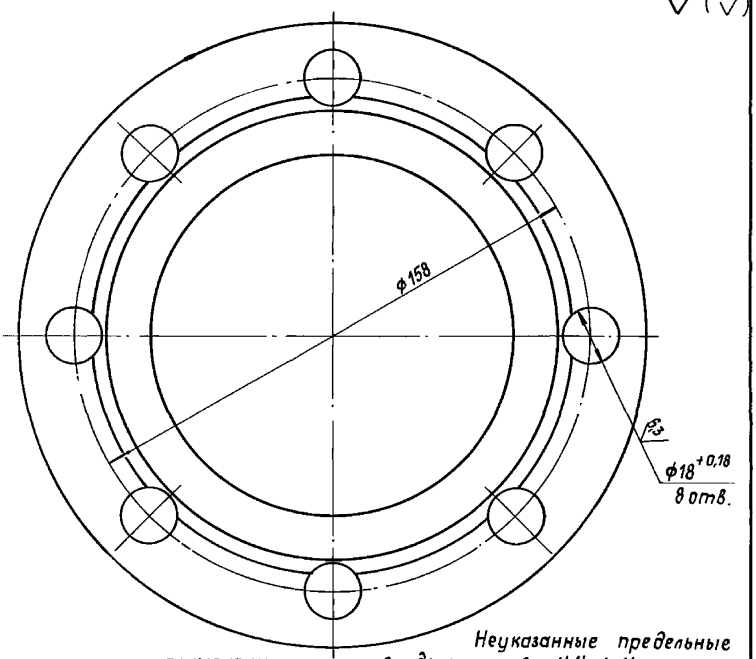

Неуказанные предельные отклонения размеров: диаметров - H14, h14, остальных - $\pm \frac{IT14}{2}$.

					67.15.00.002			
Изм.	Лист	№ докум.	Подп.	Дата	Фланец	Лит.	Масса	Масшт.
Разраб.		Бойцова					3,84	1:1
Пров.		Колмец				Лист	Листов 1	
Т.контр.								
Н.контр.		Колмец			Лист 30 ГОСТ 19903-74 Ст3кп2 ГОСТ 14637-79	ЛАТГИПРОПРОМ		
Утв.								

Инв. № подл. | Подпись и дата | Взам. инв. № | Инв. № дубл. | Подпись и дата

gost.e-ecolog.ru

25306-04 (22) Копировал

Формат А3