ТИПОВОЙ ПРОЕКТ 903-2-37.91

МАЗУТОНАСОСНАЯ Q=6,5/13 И 13/16 м³/ч ЗДАНИЕ ИЗ СБОРНЫХ ЖЕЛЕЗОБЕТОННЫХ КОНСТРУКЦИЙ

АЛЬБОМ 3

МС2 МАЗУТОСНАБЖЕНИЕ. БЛОКИ ОБОРУДОВАНИЯ.

25306-03

Отпускная цена
на момент реализации
указана в счет-накладной

gost.e-ecolog.ru

ТИПОВОЙ ПРОЕКТ 903-2-37.91
МАЗУТОНАСОСНАЯ Q=6,5/13 И 13/16 м³/ч
ЗДАНИЕ ИЗ СБОРНЫХ ЖЕЛЕЗОБЕТОННЫХ КОНСТРУКЦИЙ

АЛЬБОМ 3
СОСТАВ ПРОЕКТА

АЛЬБОМ	1	ПЗ	Пояснительная записка.
АЛЬБОМ	2	МС1	Мазутоснабжение.
АЛЬБОМ	3	МС2	Мазутоснабжение. Блоки оборудования.
АЛЬБОМ	5	АР	Решение архитектурные. КЖС Конструкции железобетонные. КМ Конструкции металлические.
АЛЬБОМ	6	СИ	Строительные изделия.
АЛЬБОМ	7	АТМ	Автоматизация. АП Пожарная сигнализация.
АЛЬБОМ	8		Щиты автоматики и КИП. Задание заводу-изготовителю.
АЛЬБОМ	9	ЭМ	Силовое электрооборудование. ЭО Внутреннее освещение. СС Связь и сигнализация.
АЛЬБОМ	10		Низковольтные комплектные устройства. Задание заводу-изготовителю.
АЛЬБОМ	11	ОВ	Отопление и вентиляция. ВК Внутренние водопровод и канализация. ТС Тепловые сети.
АЛЬБОМ	4		Металлоконструкции вспомогательного оборудования. Конструкторская документация.
АЛЬБОМ	12	СО	Спецификации оборудования.
АЛЬБОМ	13	ВМ	Ведомости потребности в материалах.
АЛЬБОМ	14	кн. 1...6	Сметы.

Разработан
проектным институтом
„ЛАТГИПРОПРОМ"
Главный инженер института /В. Архипов/
Главный инженер проекта /Я. Видбальский/

Утвержден ГПКНИИ „Сантехпроект"
Протокол №30 от 22.01. 1992 г.

Привязан

Инв. №

Альбом 3

Ведомость рабочих чертежей основного комплекта марки МС2

Лист	Наименование	Примечание (стр.)
1	Общие данные /начало/	2
2	Общие данные /продолжение/	3
3	Общие данные /продолжение/	4
4	Общие данные /продолжение/	5
5	Общие данные /продолжение/	6
6	Общие данные /продолжение/	7
7	Общие данные /продолжение/	8
8	Общие данные /продолжение/	9
9	Общие данные /продолжение/	10
10	Общие данные /продолжение/	11
11	Общие данные /продолжение/	12
12	Общие данные /продолжение/	13
13	Общие данные /продолжение/	14
14	Общие данные /продолжение/	15
15	Общие данные /продолжение/	16
16	Общие данные /продолжение/	17
17	Общие данные /продолжение/	18
18	Общие данные /продолжение/	19
19	Общие данные /окончание/	20
20	Блок насосов мазута (Б-Мн-2×120-5,4) Общий вид. Схема блока.	21
21	Блок насосов мазута. (Б-Мн-2×120-5,4). Спецификация.	22
22	Блок насосов мазута (Б-Мн-2×120-5,4) План рамы. Разрезы А-А; Б-Б	23
23	Блок насосов с фильтрами грубой очистки мазута (Б-Мн-2×45-3,8). Общий вид. Разрез А-А.	24
24	Блок насосов с фильтрами грубой очистки мазута (Б-Мн-2×45-3,8). Схема блока.	25
25	Блок насосов с фильтрами грубой очистки мазута (Б-Мн-2×45-3,8). План рамы. Разрезы.	26
26	Блок насосов с фильтрами грубой очистки мазута (Б-Мн-2×3,2-25). Общий вид. Разрез А-А.	27
27	Блок насосов с фильтрами грубой очистки мазута (Б-Мн-2×3,2-25). Схема блока.	28
28	Блок насосов с фильтрами грубой очистки мазута (Б-Мн-2×3,2-25). Спецификация	29
29	Блок насосов с фильтрами грубой очистки мазута (Б-Мн-2×3,2-25). План рамы. Разрезы А-А; Б-Б; В-В	30
30	Блок насосов с фильтрами грубой очистки мазута (Б-Мн-2×6,4-25). Общий вид. Разрез А-А	31
31	Блок насосов с фильтрами грубой очистки мазута (Б-Мн-2×6,4-25). Схема блока	32
32	Блок насосов с фильтрами грубой очистки мазута (Б-Мн-2×6,4-25). Спецификация.	33
33	Блок насосов с фильтрами грубой очистки мазута (Б-Мн-2×6,4-25). План рамы. Разрезы А-А; Б-Б; В-В	34
34	Блок насосов с фильтрами грубой очистки мазута (Б-Мн-2×8-25). Общий вид. Разрез А-А.	35
35	Блок насосов с фильтрами грубой очистки мазута (Б-Мн-2×8-25). Схема блока	36
36	Блок насосов с фильтрами грубой очистки мазута (Б-Мн-2×8-25). Спецификация	37
37	Блок насосов с фильтрами грубой очистки мазута (Б-Мн-2×8-25). План рамы. Разрезы А-А; Б-Б; В-В	38
38	Блок фильтров тонкой очистки мазута (Б-МФт-2×30-25). Общий вид.	39
39	Блок фильтров тонкой очистки мазута (Б-МФт-2×30-25). Схема блока.	40
40	Блок фильтров тонкой очистки мазута (Б-МФт-2×30-25). План рамы. Разрезы А-А; Б-Б.	41
41	Блок парового коллектора. БПК. Общий вид. Схема блока. Разрезы А-А; Б-Б; В-В; Г-Г.	42
42	Блок парового коллектора БПК. Спецификация	43
43	Блок парового коллектора БПК. План рамы. Разрезы А-А; Б-Б	44

Типовой проект разработан в соответствии с действующими нормами и правилами и предусматривает мероприятия, обеспечивающие взрывную, взрывопожарную и пожарную безопасность при эксплуатации здания.

Главный инженер проекта /Я. Нидбальский/

Ведомость ссылочных и прилагаемых документов

Обозначение	Наименование	Примечание
	Ссылочные документы	
Серия 7.903.9-2 Выпуск 1.2	Тепловая изоляция трубопроводов с положительными температурами	
Серия 7.903.9-3 Выпуск 0 Выпуск 1 часть 1 и 2	Конструкция тепловой изоляции трубопроводов надземной и подземной канальной прокладки водяных тепловых сетей, паропроводов и конденсатопроводов	
2-3КЧ-46-76	Штуцер М20×1,5-100	КИП-9
3КЧ-47-70	Штуцер М27×2-100	КИП-10
	Прилагаемые документы	
ТП903-2-37.91 Альбом 12 -МС2.СО	Спецификация оборудования	
ТП903-2-37.91 Альбом 13 -МС2.ВМ	Ведомость потребности в материалах	

Ведомость спецификаций

Лист	Наименование	Примечание (стр.)
21	Спецификация на блок Б-Мн-2×120-5,4	22
22	Спецификация на раму блока насосов мазута Б-Мн-2×120-5,4	23
24	Спецификация на блок Б-Мн-2×45-3,8	25
25	Спецификация на раму блока насосов с фильтрами грубой очистки мазута Б-Мн-2×45-3,8	26
28	Спецификация на блок Б-Мн-2×3,2-25	29
29	Спецификация на раму блока насосов с фильтрами грубой очистки мазута Б-Мн-2×3,2-25	30
32	Спецификация на блок Б-Мн-2×6,4-25.	33
33	Спецификация на раму блока насосов с фильтрами грубой очистки мазута Б-Мн-2×6,4-25	34
36	Спецификация на блок Б-Мн-2×8-25	37
	Спецификация на раму блока 5-Мн-2×8-25	
39	Спецификация на блок Б-МФт-2×30-25.	40
40	Спецификация на раму блока фильтров тонкой очистки мазута Б-МФт-2×30-25	41
42	Спецификация на блок парового коллектора БПК.	43
43	Спецификация на раму блока парового коллектора БПК	44

Инв. № подл. | Подп. и дата | Взам. инв. №

Привязан

Инв. №

ТП 903-2-37.91- МС2

ГИП	Нидбальский		
Нач. отд.	Попов		
Н. контр.	Шнитко		
Гл. спец.	Неерзон		
Инж.	Лихачева		

Мазутонасосная Q=6,5/13 и 13/16 м³/ч Здание из сборных железобетонных конструкций

Стадия	Лист	Листов
Р	1	43

Общие данные /начало/

ЛАТГИПРОПРОМ

Копировал: [illegible] 25306-03 3 Формат А2

Альбом 3

Условные обозначения трубопроводов и параметры транспортируемой среды.

Пар из котельной, на железнодорожную эстакаду, к подогревателям мазута (Т7).
$P = 1.37$ МПа ($14^{кгс}/см^2$), $t = 194°C$;
Пар к мазутным резервуарам (Т71) - $P = 0,69$ МПа ($7^{кгс}/см^2$), $t = 164°C$;
Мазут в котельную к паровым котлам (Н12) - $P = 2.45$ МПа ($25^{кгс}/см^2$), $t = 120°C$;
Мазут всасывающий (Н5) - $t = 65°C$.
Мазут рециркуляционный к резервуарам мазута (Н4) - $P = 0,35$ МПа ($3,6^{кгс}/см^2$), $t = 90°C$
Мазут после перекачивающих насосов к резервуарам мазута (Н11) - $P - 0.53$ МПа ($5,4^{кгс}/см^2$), $t = 50°C$.
Дренаж в приемную емкость (Н3) - $P = 0,245$ МПа) $2,5^{кгс}/см^2$), $t = 40°C$.

Общие указания.

1. Труба стальная бесшовная холоднодеформированная ГОСТ 8734-75 (поставка по группе В ГОСТ 8733-87 с обязательным испытанием на загиб по п. 1.10) из стали 20 ГОСТ 1050-88 с механическими свойствами по табл. 1 ГОСТ 8733-87.
2. Труба стальная электросварная прямошовная ГОСТ 10704-76 поставка по группе В ГОСТ 10705-80) из стали Ст 3 сп 5 ГОСТ 380-88 соответствующая требованиям табл. 2 „Правил устройства и безопасной эксплуатации трубопроводов пара и горячей воды."
3. Труба стальная бесшовная горячекатанная ГОСТ 8732-78 (поставка по группе В ГОСТ 8731-87) из стали 20 ГОСТ 1050-88, соответствующая требованиям табл. 2 „Правил устройства и безопасной эксплуатации трубопроводов пара и горячей воды."
(Утверждено Госгортехнадзором СССР 10 марта 1970г).
4. Труба стальная водогазопроводная ГОСТ 3262-75 из стали Ст 3 сп 4 ГОСТ 380-88
5. Монтаж трубопроводов выполнить в соответствии с требованиями Госгортехнадзора СССР.
6. Обработку кромок и сварку стыковых соединений производить согласно ГОСТ 16037-80.

Распространители

ЗКЧ - НПО „Монтажавтоматика" Минмонтажспецстроя СССР
г. Москва, ул. Б. Садовая, 8.

Серии 7.903.9-2, 7.903.9-3 - Тбилисский филиал ЦИТП 380053, г. Тбилиси, Авчальское шоссе, 86а.

Указания по антикоррозийной защите.

Наименование технологического аппарата, газохода, трубопровода, габаритные размеры мм; номер позиций, чертежа заказчика или типового проекта	Условия эксплуатации (состав среды, температура °С, давление мпа, коэффициент заполнения, место установки и др.)	Конструкция антикоррозийного покрытия	Технические требования по производству работ.
Металлоконструкции (рамы блоков) внутри помещения	Воздух внутри помещения	Антикоррозионное покрытие выполнить грунт ХС-010 в два слоя, с последующей окраской краской БТ-177 в два слоя. (ОСТ Б-10-426-79)	Подготовка поверхности химическим способом по ГОСТ 9.402-80. Режим сушки слоя ХС-010 при $t = 18-23°C$ - 3 часа.

Привязан

Инв. №

ТП 903-2-37.91 - МС2				
Гип	Нидбальский		Мазутонасосная Q=6,5/13 и 13/16 м³/ч. Здание из сборных железобетонных конструкций.	Стадия: Р; Лист: 2; Листов:
Нач. отд.	Попов			
Н.контр.	Шнитко		Общие данные (продолжение)	ЛАТГИПРОПРОМ
Гл.спец.	Меерзон			
Инж.	Лихачева			

Копировал: Бел 25306-D3 4 Формат 2

Инв. № подл. | Подп. и дата | Взам. инв. №

Требования к тепловой изоляции оборудования и трубопроводов

Обозначение изолируемого оборудования и трубопровода	Наименование изолируемого оборудования и трубопровода	Количество	Размеры: Наружный диаметр или размеры сечения мм	Размеры: Длина или высота м	Расположение	Температура теплоносителя °С	Теплоизоляционная конструкция: Назначение	Теплоизоляционная конструкция: Наименование основных элементов	Теплоизоляционная конструкция: Толщина слоя мм	Общая поверхность защитного слоя м²	Общий объем теплоизоляционного слоя м³	Лист основного комплекта, обозначение ссылочных или прилагаемых документов	Примечание
	Блок Б-МН-2х45-3.8	1											
	Фильтр грубой очистки мазута Ду 150	2	325	0.7	вертик.	110	от	Мат минераловатный прошивной				7.903.9-3.0-41	
							теплопотерь	2М-100 в обкладках	60		0.123	7.903.9-2.1-22	
								Покрытие защитное алюминиевое	0.8	2.46		7.903.9-2.1-36	
								Отделка торцов изоляции				7.903.9-2.2-34	
	Фланцевое соединение	4	159			110	от	Мат минераловатный прошивной				7.903.9-3.0-41	
							теплопотерь	2М-100 в обкладках	60		0.16	7.903.9-2.2-16	
								Покрытие защитное алюминиевое	0.8	3.76		7.903.9-2.2-17	
	Мазутопровод ф 159х4,5		159	1.86	горизонт.	110	от	Цилиндры и полуцилиндры теплоизоляционные				7.903.9-3.0-41	
							теплопотерь	из минваты на синтетическом связующем.	60		0.076	7.903.9-2.1-17 7.903.9-2.1-35	
								Покрытие защитное алюминиевое	0.3	1.64		7.903.9-2.2-34	
								Отделка торцов изоляции					
	Мазутопровод ф 108х3,5		108	1.26	вертик.	110	от	Цилиндры и полуцилиндры теплоизоляционные				7.903.9-3.0-41	
							теплопотерь	из минваты на синтетическом связующем	50		0.032	7.903.9-2.1-18 7.903.9-2.1-36	
								Покрытие защитное алюминиевое	0.3	0.82		7.903.9-2.2-34	
	Арматура	2	159			110	от	Мат минераловатный прошивной				7.903.9-2.2-06	
							теплопотерь	2М-100 в обкладках	40		0.066	7.903.9-2.2-07	
								Покрытие защитное алюминиевое	0.8	2.32		7.903.9-3.0-41	
	Арматура	4	108			110	от	Мат минераловатный прошивной				7.903.9-3.0-41	
							теплопотерь	2М-100 в обкладках	40		0.096	7.903.9-2.2-06	
								Покрытие защитное алюминиевое	0.8	3.36		7.903.9-2.2-07	
	Трубопровод дренажа ф 57х3		57	0.9	горизонт.	110	от	Цилиндры и полуцилиндры теплоизоляционные из минваты				7.903.9-3.0-41	
							теплопотерь	на синтетическом связующем	40		0.11	7.903.9-2.1-17	
								Покрытие защитное алюминиевое	0.3	0.387		7.903.9-2.1-35	
								Отделка торцов изоляции				7.903.9-2.2-34	

Инв. № подл. | Подп. и дата | Взам. инв. №

ТП 903-2-37.91- МС2

Привязан

Инв. №

ГИП	Нидбальский	
Нач. отд.	Попов	
Н. контр.	Шнитко	
Гл. спец.	Меерзон	
Инж.	Лихачева	

Насосная Q= 6,5/13 и 13/16 м³/ч. Здание из железобетонных конструкций.

Общие данные (продолжение)

Стадия	Лист	Листов
Р	3	

ЛАТГИПРОПРОМ

Копировал: БСЛ

25306-03 5

Формат А2

Альбом 3

Требования к тепловой изоляции оборудования трубопроводов

Обозначение изолируемого оборудования и трубопровода	Наименование изолируемого оборудования и трубопровода	Количество	Размеры: Наружный диаметр или размеры сечения мм	Размеры: Длина или высота м	Расположение	Температура теплоносителя °С	Теплоизоляционная конструкция: Назначение	Теплоизоляционная конструкция: Наименование основных элементов	Теплоизоляционная конструкция: Толщина слоя мм	Общая поверхность защитного слоя м²	Общий объем теплоизоляционного слоя м³	Лист основного комплекта, обозначение ссылочных или прилагаемых документов	Примечание
	Трубопровод дренажа ф 57х3		57	0.1	вертик.	110	от	Цилиндры и полуцилиндры теплоизоляционные				7.903.9-3.0-41	
							тепло-	из минваты на синтетическом связующем	40		0.002	7.903.9-2.1-18	
							потерь	Покрытие защитное алюминиевое	0.3	0.043		7.903.9-2.1-36	
								Отделка торцов изоляции				7.903.9-2.2-34	
	Арматура	2	57			110	от	Мат минераловатный прошивной				7.903.9-3.0-41	
							тепло-	2М-100 в обкладках	40		0.034	7.903.9-2.2-06	
							потерь	Покрытие защитное алюминиевое	0.8	1.28		7.903.9-2.2-07	
	Отвод 90°	2	57			110	от	Шнур теплоизоляционный из минеральной				7.903.9-3.0-41	
							тепло-	ваты марки 200 в оплетке из нити стеклянной	40		0.062	7.903.9-3.1-43	
							потерь	Покрытие металлическое секционное	0.5	2.16		7.903.9-3.1-45	
	Паропровод ф 38х2		38	0.3	вертик.	200	от	Цилиндры и полуцилиндры теплоизоляционные				7.903.9-3.0-05	
							тепло-	из минваты на синтетическом связующем	70		0.007	7.903.9-2.1-18	
							потерь	Покрытие защитное алюминиевое	0.3	0.17		7.903.9-2.1-36	
								Отделка торцов изоляции				7.903.9-2.2-34	
	Арматура	2	38			200	от	Полотно холсто-прошивное	70		0.054	7.903.9-3.0-05	
							тепло-	Покрытие защитное алюминиевое	0.8	1.02		7.903.9-2.2-03	
							потерь						
	Паропровод ф 32х2		32	0.5	горизонт.	200	от	Цилиндры и полуцилиндры теплоизоляционные				7.903.9-3.0-05	
							тепло-	из минваты на синтетическом связующем	60		0.009	7.903.9-2.1-17	
							потерь	Покрытие защитное алюминиевое	0.3	0.24		7.903.9-2.1-35	
								Отделка торцов изоляции				7.903.9-2.2-34	
	Арматура	2	32			200	от	Полотно холсто прошивное	60		0.032	7.903.9-3.0-05	
							тепло-	Покрытие защитное алюминиевое	0.8	0.8		7.903.9-2.2-03	
							потерь						

Инв. № подл. | Подп. и дата | Взам. инв. №

привязан

Инв. №

ГИП	Нидальский	
Нач. отд.	Попов	
Н. контр.	Шнитко	
Гл. спец.	Меерзон	
Инж.	Лукачева	

ТП 903-2-37.91- МС2

Мазутонасосная Q= 6,5/13 и 13/16 м³/ч. Здание из сборных железобетонных конструкций

Стадия Р | Лист 4 | Листов

Общие данные (продолжение)

ЛАТГИДРОПРОМ

Копировал: БИ

25306-03 6 Формат А2

Альбом 3

Требования к тепловой изоляции оборудования

Обозначение изолируемого оборудования и трубопровода	Наименование изолируемого оборудования и трубопровода	Количество	Размеры: наружный диаметр или размеры сечения мм	Размеры: длина или высота м	Расположение	Температура теплоносителя °С	Теплоизоляционная конструкция: Назначение	Теплоизоляционная конструкция: Наименование основных элементов	Теплоизоляционная конструкция: Толщина слоя мм	Общая поверхность защитного слоя м²	Общий объем теплоизоляционного слоя м³	Лист основного комплекта, обозначение ссылочных или прилагаемых документов	Примечание
	Блок Б-МФт-2х30-25	2											
	Фильтр тонкой очистки мазута							Мат минераловатный прошивной				7.903.9-3.0-41	
	ФМ-25-30-40	4	325	1.0	Вертик.	110	от	2М-100 В обкладках	60		0.364	7.903.9-2.1-22	
							теплопотерь	Покрытие защитное алюминиевое	0.8	7.4		7.903.9-2.1-36	
								Отделка торцов изоляции				7.903.9-2.2-34	
	Фланцевое соединение	4	325			110	от	Мат минераловатный прошивной				7.903.9-3.0-41	
							теплопотерь	2М-100 В обкладках	60		0.3	7.903.9-2.2-18	
								Покрытие защитное алюминиевое	1.0	6.4		7.903.9-2.2-19	
	Фланцевое соединение	8	108			110	от	Мат минераловатный прошивной				7.903.9-3.0-41	
							теплопотерь	2М-100 В обкладках	6.0		0.24	7.903.9-2.2-16	
								Покрытие защитное алюминиевое	0.8	5.68		7.903.9-2.2-17	
	Фланцевое соединение	4	57			110	от	Мат минераловатный прошивной	40		0.048	7.903.9-3.0-41	
							теплопотерь	2М-100 В обкладках	0.8	1.84		7.903.9-2.2-16	
								Покрытие защитное алюминиевое				7.903.9-2.2-17	
	Фланцевое соединение	8	32			110	от	Шнур теплоизоляционный из минеральной				7.903.9-3.0-41	
							теплопотерь	ваты в оплетке	40		0.06	7.903.9-2.2-13	
								Покрытие защитное алюминиевое	0.8	1.84			
	Мазутопровод 76х3		76	0.61	Вертик	110	от	Цилиндры и полуцилиндры теплоизоля-				7.903.9-3.0-41	
							теплопотерь	ционные из минваты на синтетическом				7.903.9-2.1-18	
								связующем	50		0.024	7.903.9-2.1-36	
								Покрытие защитное алюминиевое	0.3	0.68		7.903.9-2.2-34	
								Отделка торцов изоляции					
	Отвод 90°	4	76			110	от	Шнур теплоизоляционный из минеральной				7.903.9-3.0-41	
							теплопотерь	Ваты марки 200 в оплетке из нити стеклянной	50		0.124	7.903.9-3.1-43	
								Покрытие металлическое секционное	0.5	3.48		7.903.9-31-45	

Инв. № подл. | Подп. и дата | Взам. инв. №

Привязан			ТП 903-2-37.91 - МС2		
ГИП	Надальский		Мазутонасосная Q=6,5/13 и 13/16 м³/ч Здание из сборных железобетонных конструкций	Стадия: Р	Лист: 5	Листов:
Нач. отд.	Попов				
Н. контр.	Шнитко		Общие данные (продолжение)	АТГИПРОПРОМ	
Гл. спец.	Меерзон				
Инв. №	Инж.	Лихачева			

Копировал: Бел

25306-03 7 Формат А2

Альбом 3

Требования к тепловой изоляции оборудования и трубопроводов

Обозначение изолируемого оборудования и трубопровода	Наименование изолируемого оборудования и трубопровода	Количество	Размеры: Наружный диаметр или размеры сечения мм	Размеры: Длина или высота м	Расположение	Температура теплоносителя °С	Теплоизоляционная конструкция: Назначение	Теплоизоляционная конструкция: Наименование основных элементов	Теплоизоляционная конструкция: Толщина слоя мм	Общая поверхность защитного слоя м²	Общий объем теплоизоляционного слоя м³	Лист основного комплекта, обозначение ссылочных или прилагаемых документов	Примечание
	Арматура	4	76			110	от	Мат минераловатный прошивной				7.903.9-3.0-41	
							тепло-	2М-100 в обкладках	40		0,08	7.903.9-2.2-06	
							потерь	Покрытие защитное алюминиевое	0,8	2,96		7.903.9-2.2-07	
	Трубопровод дренажа ф 38×2		38	2.4	горизонт.	110	от	Цилиндры и полуцилиндры теплоизоляционные				7.903.9-3.0-41	
							тепло-	из минваты на синтетическом связующем	40		0,048	7.903.9-2.1-17	
							потерь	Покрытие защитное алюминиевое	0,3	1,78		7.903.9-2.1-35	
								Отделка торцов изоляции				7.903.2-2.2-34	
	Трубопровод дренажа ф 38×2		38	1.2	вертик.	110	от	Цилиндры и полуцилиндры теплоизоляционные				7.903.9-3.0-41	
							тепло-	из минваты на синтетическом связующем	40		0,024	7.903.9-2.1-18	
							потерь	Покрытие защитное алюминиевое	0,3	0,9		7.903.9-2.1-36	
								Отделка торцов изоляции				7.903.9-2.2-34	
	Отвод 90°	4	38			110	от	Шнур теплоизоляционный из минеральной				7.903.9-3.0-41	
							тепло-	ваты марки 200 в оплетке из нити стеклянной	40		0,06	7.903.9-3.1-43	
							потерь	Покрытие металлическое секционное	0,5	2,32		7.903.9-3.1-45	
	Арматура	4	38			110	от	Полотно холсто-прошивное	40		0,044	7.903.9-3.0-41	
							тепло-	Покрытие защитное алюминиевое	0,8	1,52		7.903.9-2.2-03	
							потерь						
	Трубопровод дренажа ф 32×2		32	1.1	горизонт.	110	от	Цилиндры и полуцилиндры теплоизоляционные				7.903.9-3.0-41	
							тепло-	из минваты на синтетическом связующем	40		0,02	7.903.9-2.1-17	
							потерь	Покрытие защитное алюминиевое	0,3	0,77		7.903.9-2.1-35	
								Отделка торцов изоляции				7.903.9-2.2-34	
	Трубопровод дренажа ф 32×2		32	0.2	вертик.	110	от	Цилиндры и полуцилиндры теплоизоляционные				7.903.9-3.0-41	
							тепло-	из минваты на синтетическом связующем	40		0,004	7.903.9-2.1-18	
							потерь	Покрытие защитное алюминиевое	0,3	0,14		7.903.9-2.1-36	
								Отделка торцов изоляции				7.903.9-2.2-34	

Инв. № подл. | Подпись и дата | Взам. инв. №

Привязан

Инв. №

ГИП	Ниддальский	
Нач.отд	Попов	
Н.контр.	Шнитко	
Гл.спец.	Меерзон	
Инж.	Лихачева	

ТП 903-2-37.91 МС2

Мазутонасосная Q=6,5/13 и 13/16 м³/ч. Здание из сборных железобетонных конструкций

Стадия	Лист	Листов
Р	6	

Общие данные (продолжение)

ЛАТГИПРОПРОМ

Копир. В.Бур-25306-03 8 Формат А2

Альбом 3

Требования к тепловой изоляции оборудования и трубопроводов

Обозначение изолируемого оборудования и трубопровода	Наименование изолируемого оборудования и трубопровода	Количество	Размеры: Наружный диаметр или размеры сечения мм	Размеры: Длина или высота м	Расположение	Температура теплоносителя °С	Теплоизоляционная конструкция: Назначение	Теплоизоляционная конструкция: Наименование основных элементов	Теплоизоляционная конструкция: Толщина слоя мм	Общая поверхность защитного слоя м²	Общий объем теплоизоляционного слоя м³	Лист основного комплекта, обозначение ссылочных или прилагаемых документов	Примечание
	Отвод 45°	4	32			110	от	Шнур теплоизоляционный из минеральной				7.903.9-3.0-41	
							тепло-	ваты марки 200 в оплетке из нити стеклянной	40		0.024	7.903.9-3.1-43	
							потерь	Покрытие металлическое секционное	0,5	0.92		7.903.9-3.1-45	
	Паропровод ф 32×2		32	2,55	горизонт.	150	от	Цилиндры и полуцилиндры теплоизоляцион-				7.903.9-3.0-04	
							тепло-	ные из минваты на синтетическом связующем	50		0.066	7.903.9-2.1-17	
							потерь	Покрытие защитное алюминиевое	0.3	2.1		7.903.9-2.1-35	
								Отделка торцов изоляции				7.903.9-2.2-34	
	Паропровод ф 32×2		32	0.5	вертик.	150	от	Цилиндры и полуцилиндры теплоизоляцион-				7.903.9-3.0-04	
							тепло-	ные из минваты на синтетическом связующем	50		0.014	7.903.9-2.1-18	
							потерь	Покрытие защитное алюминиевое	0.3	0.42		7.903.9-2.1-36	
								Отделка торцов изоляции				7.903.9-2.2-34	
	Отвод 90°	4	32			150	от	Шнур теплоизоляционный из минеральной				7.903.9-3.0-04	
							тепло-	ваты марки 200 в оплетке из нити стеклянной	40		0.048	7.903.9-3.1-43	
							потерь	Покрытие металлическое секционное	0,5	1.84		7.903.9-3.1-45	
	Отвод 45°	4	32			150	от	Шнур теплоизоляционный из минеральной				7.903.9-3.0-04	
							тепло-	ваты марки 200 в оплетке из нити стеклянной	40		0.024	7.903.9-3.1-43	
							потерь	Покрытие металлическое секционное	0.5	0.92		7.903.9-3.1-45	
	Арматура	4	32			150	от	Полотно холсто-прошивное	40		0.4	7.903.9-3.0-04	
							тепло-	Покрытие защитное алюминиевое	0.8	1.32		7.903.9-2.2-03	
							потерь						
	Блок Б-МН-2×3.2-25	1											
	Фильтр грубой очистки мазута ДУ 100	2	273	0,5	вертик.	110	от	Мат минераловатный прошивной				7.903.9-3.0-41	
							тепло-	2М-100 в обкладках	60		0.08	7.903.9-2.1-22	
							потерь	Покрытие защитное алюминиевое	0.8	1.65		7.903.9-2.1-36	
								Отделка торцов изоляции				7.903.9-2.2-34	

Инв. № подл. | Подпись и дата | Взам. инв. №

Привязан

Инв. №

ГИП	Нидбальский	
Нач. отд.	Попов	
Н. контр.	Шнитко	
Гл. спец.	Меерзон	
Инж.	Лихачева	

ТП 903-2-37.91 МС2

Мазутонасосная Q=6,5/13 и 13/16 м³/ч. Здание из сборных железобетонных конструкций

Стадия	Лист	Листов
Р	7	

Общие данные (продолжение)

ЛАТГИПРОПРОМ

Копиров. В.Бур-253D6-03 9 Формат А2

Альбом 3

Требования к тепловой изоляции оборудования и трубопроводов

Обозначение изолируемого оборудования и трубопровода	Наименование изолируемого оборудования и трубопровода	Количество	Размеры: Наружный диаметр или размеры сечения мм	Размеры: Длина или высота м	Расположение	Температура теплоносителя °С	Теплоизоляционная конструкция: Назначение	Теплоизоляционная конструкция: Наименование основных элементов	Теплоизоляционная конструкция: Толщина слоя мм	Общая поверхность защитного слоя м²	Общий объем теплоизоляционного слоя м³	Лист основного комплекта, обозначение ссылочных или прилагаемых документов	Примечание
	Фланцевое соединение	4	108			110	от	Мат минераловатный прошивной				7.903.9-3.0-41	
							тепло-	2М-100 в обкладках.	60		0,112	7.903.9-2.2-16	
							потерь	Покрытие защитное алюминиевое	0,8	2,84		7.903.9-2.2-17	
	Мазутопровод ф 57х3		57	1,42	горизонт.	110	от	Цилиндры и полуцилиндры теплоизоляционные				7.903.9-3.0-41	
							тепло-	из минваты на синтетическом связующем	40		0,017	7.903.9-2.1-17	
							потерь	Покрытие защитное алюминиевое	0,3	0,611		7.903.9-2.1-35	
								Отделка торцов изоляции				7.903.9-2.2-34	
	Мазутопровод ф 57		57	1,42	вертик.	110	от	Цилиндры и полуцилиндры теплоизоляционные				7.903.9-3.0-41	
							тепло	из минваты на синтетическом связующем	40		0,017	7.903.9-2.1-18	
							потерь	Покрытие защитное алюминиевое.	0,3	0,611		7.903.9-2.1-36	
								Отделка торцов изоляции				7.903.9-2.2-34	
	Отвод 90°	4	57			110	от	Шнур теплоизоляционный из минеральной				7.903.9-3.0-41	
							тепло-	ваты марки 200 в оплетке из нити стеклян-	40		0,124	7.903.9-3.1-43	
							потерь	ной. Покрытие металлическое секционное.	0,5	4,32		7.903.9-3.1-45	
	Арматура	10	57			110	от	Мат минераловатный прошивной				7.903.9-3.0-41	
							тепло-	2М-100 в обкладках.	40		0,17	7.903.9-2.2-06	
							потерь	Покрытие защитное алюминиевое	0,8	6,4		7.903.9-2.2-07	
	Трубопровод дренажа ф 57х3		57	1,65	горизонт.	110	от	Цилиндры и полуцилиндры теплоизоляционные				7.903.9-3.0-41	
							тепло	из минваты на синтетическом связующем.	40		0,02	7.903.9-2.1-17	
							потерь	Покрытие защитное алюминиевое	0,3	0,71		7.903.9-2.1-35	
								Отделка торцов изоляции.				7.903.9-2.2-34	
	Трубопровод дренажа ф 57х3		57	0,45	вертик.	110	от	Цилиндры и полуцилиндры теплоизоляционные				7.903.9-3.0-41	
							тепло-	из минваты на синтетическом связующем	40		0,006	7.903.9-2.1-18	
							потерь	Покрытие защитное алюминиевое	0,3	0,194		7.903.9-2.1-36	
								Отделка торцов изоляций				7.903.9-2.2-34	

Инв. № подл. | Подпись и дата | Взам. инв. №

Привязан

Инв. №

ГИП	Нидельский		
Нач. отд.	Попов		
Н. контр.	Шнитко		
Гл. спец.	Меерзон		
Инж.	Лихачева		

ТП 903-2-37.91 МС2

Мазутонасосная В=6,5/13и13/16 м³/ч Здание из сборных железобетонных конструкций

Общие данные (продолжение)

Стадия	Лист	Листов
Р	8	

ЛАТГИПРОПРОМ

25306-03 10 Копировал В.Ф... Формат А2

Альбом 3

Требования к тепловой изоляции оборудования и трубопроводов

Обозначение изолируемого оборудования и трубопровода	Наименование изолируемого оборудования и трубопровода	Количество	Размеры: наружный диаметр или размеры сечения мм	Размеры: длина или высота м	Расположение	Температура теплоносителя °С	Теплоизоляционная конструкция: назначение	Теплоизоляционная конструкция: наименование основных элементов	Теплоизоляционная конструкция: толщина слоя мм	Общая поверхность защитного слоя м²	Общий объем теплоизоляционного слоя м³	Лист основного комплекта, обозначение ссылочных или прилагаемых документов	Примечание
	Паропровод ф38×2		38	0,3	Вертик.	200	от	Цилиндры и полуцилиндры теплоизоляционные				7.903.9-3.0-05	
							тепло-	из минваты на синтетическом связующем	70		0,007	7.903.9-2.1-18	
							потерь	Покрытие защитное алюминиевое.	0,3	0,168		7.903.9-2.1-36	
								Отделка торцов изоляции				7.903.9-2.2-34	
	Арматура	2	38			200	от	Полотно холсто-прошивное	70		0,054	7.903.9-3.0-05	
							тепло-	Покрытие защитное алюминиевое	0,8	1,02		7.903.9-2.2-03	
							потерь						
	Трубопровод дренажа ф32×2		32	2,4	горизонт.	110	от	Цилиндры и полуцилиндры теплоизоляционные				7.903.9-3.0-41	
							тепло-	из минваты на синтетическом связующем.	40		0,022	7.903.9-2.1-17	
							потерь	Покрытие защитное алюминиевое.	0,3	0,84		7.903.9-2.1-35	
								Отделка торцов изоляции.				7.903.9-2.2-34	
	Трубопровод дренажа ф32×2		32	1,4	Вертик.	110	от	Цилиндры и полуцилиндры теплоизоляционные				7.903.9-3.0-41	
							тепло-	из минваты на синтетическом связующем.	40		0,013	7.903.9-2.1-18	
							потерь	Покрытие защитное алюминиевое.	0,3	0,49		7.903.9-2.1-36	
								Отделка торцов изоляции.				7.903.9-2.2-34	
	Отвод 90°	4	32			110	от	Шнур теплоизоляционный из минеральной				7.903.9-3.0-41	
							тепло-	ваты марки 200 в оплетке из нити стеклянной	40		0,048	7.903.9-3.1-43	
							потерь	Покрытие металлическое секционное	0,5	1,84		7.903.9-3.1-45	
	Отвод 45°	2	32			110	от	Шнур теплоизоляционный из минеральной				7.903.9-3.0-41	
							тепло-	ваты марки 200 в оплетке из нити стеклянной.	40		0,012	7.903.9-3.1-43	
							потерь	Покрытие металлическое секционное.	0,5	0,46		7.903.9-3.1-45	
	Арматура	2	32			110	от	Полотно холсто-прошивное.	40		0,02	7.903.9-3.0-41	
							тепло-	Покрытие защитное алюминиевое.	0,8	0,66		7.903.9-2.2-03	
							потерь						

Инв.№ подл. | Подп. и дата | Взам. инв.№

Привязан

Инв.№

ГИП	Мобильский		
Нач.отд.	Попов		
Н.контр.	Шрыпко		
Гл.спец.	Меерзон		
Инж.	Лихачева		

ТП 903-2-37.91 МС2

Мастерская 0-45/13 и 48/6 м ч.ч. Здание из сборных железобетонных конструкций.

Стадия	Лист	Листов
Р	9	

Общие данные (продолжение).

ЛАТГИПРОПРОМ

Копировал: Ф.А 25306-03 11 Формат А2

Альбом 3

Требования к тепловой изоляции оборудования трубопроводов

Обозначение изолируемого оборудования и трубопровода	Наименование изолируемого оборудования и трубопровода	Количество	Размеры: наружный диаметр или размеры сечения мм	Размеры: длина или высота м	Расположение	Температура теплоносителя °С	Теплоизоляционная конструкция: назначение	Теплоизоляционная конструкция: наименование основных элементов	Толщина слоя мм	Общая поверхность защитного слоя м²	Общий объем теплоизоляционного слоя м³	Литера основного комплекта, обозначение серийных или привязочных документов	Примечание
	Паропровод ф32×2		32	0,3	Вертик.	200	от	Цилиндры и полуцилиндры теплоизоляционные				7.903.9-3.0-05	
							тепло-	из минваты на синтетическом связующем	60		0,005	7.903.9-2.1-18	
							потерь	Покрытие защитное алюминиевое	0,3	0,144		7.903.9-2.1-36	
								Отделка торцов изоляции				7.903.9-22-34	
	Арматура	1	32			200	от	Полотно холсто-прошивное	60		0,016	7.903.9-3.0-05	
							тепло-	Покрытие защитное алюминиевое	0,8	0,4		7.903.9-22-03	
							потерь						
	Блок Б-МН-2×6,4-25	1											см.
	Фильтр грубой очистки мазута Ду 100	2	273	0,5	Вертик.	110	от	Мат минераловатный прошивной				7.903.9-3.0-41	прим. п.1
							тепло-	2М-100 в обкладках	60		0,08	7.903.9-2.1-22	
							потерь	Покрытие защитное алюминиевое	0,8	1,65		7.903.9-2.1-36	
								Отделка торцов изоляции				7.903.9-22-34	
	Фланцевое соединение	4	108			110	от	Мат минераловатный прошивной				7.903.9-3.0-41	
							тепло-	2М-100 в обкладках	60		0,112	7.903.9-22-16	
							потерь	Покрытие защитное алюминиевое	0,8	2,84		7.903.9-22-17	
	Мазутопровод ф57×3		57	1,42	Горизонт.	110	от	Цилиндры и полуцилиндры теплоизоляционные				7.903.9-3.0-41	
							тепло-	из минваты на синтетическом связующем	40		0,017	7.903.9-2.1-17	
							потерь	Покрытие защитное алюминиевое	0,3	0,611		7.903.9-2.1-35	
								Отделка торцов изоляции.				7.903.9-22-34	
	Мазутопровод ф57×3		57	1,42	Вертик.	110	от	Цилиндры и полуцилиндры теплоизоляционные				7.903.9-3.0-41	
							тепло-	из минваты на синтетическом связующем	40		0,017	7.903.9-2.1-18	
							потерь	Покрытие защитное алюминиевое	0,3	0,611		7.903.9-2.1-36	
								Отделка торцов изоляции				7.903.9-22-34	
	Отвод 90°	4	57			110	от	Шнур теплоизоляционный из минеральной				7.903.9-3.0-41	
							тепло-	ваты марки 200 в оплетке из нити стеклянной	40		0,124	7.903.9-3.1-43	
							потерь	Покрытие металлическое сегментное	0,5	4,32		7.903.9-3.1-45	

Инв.№ подл. | Подп. и дата | Взам.инв.№

привязан

Инв.№

ГИП	Найдольский	
Нач.отд.	Попов	
Н.контр.	Шнитко	
Гл.спец.	Мерзон	
Гл.инж.	Лисичева	

ТП 903-2-37.91 МС2

Мазутохозяйства И-0,5 (3И-1/16 и 3И-1/25) с РВС-5000 м³ и РВС-10000 м³. Здание из сборных железобетонных конструкций.

Стадия	Лист	Листов
Р	10	

Общие данные (продолжение)

ЛАТГИПРОПРОМ

Альбом 3

Требования к тепловой изоляции оборудования и трубопроводов

Обозначение изолируемого оборудования и трубопровода	Наименование изолируемого оборудования и трубопровода	Количество	Размеры: Наружный диаметр или размеры сечения, м	Размеры: Длина или высота, м	Расположение	Температура теплоносителя °С	Теплоизоляционная конструкция: Назначение	Теплоизоляционная конструкция: Наименование основных элементов	Теплоизоляционная конструкция: Толщина слоя, мм	Общая поверхность защитного слоя, м²	Общий объем теплоизоляционного слоя, м³	Лист основного комплекта, обозначение выносных или привязочных документов	Примечание
	Арматура	10	57			110	от	Мат минераловатный прошивной				7.903.9-3.0-41	
							тепло-	2М-100 в обкладках	40		0,17	7.903.9-2.2-06	
							потерь	Покрытие защитное алюминиевое	0,8	6,4		7.903.9-2.2-07	
	Трубопровод дренажа ф57×3		57	1,55	горизонт.	110	от	Цилиндры и полуцилиндры теплоизоляционные				7.903.9-3.0-41	
							тепло-	из минваты на синтетическом связующем	40		0,02	7.903.9-2.1-17	
							потерь	Покрытие защитное алюминиевое	0,3	0,71		7.903.9-2.1-35	
								Отделка торцов изоляции				7.903.9-2.2-34	
	Трубопровод дренажа ф57×3		57	0,45	вертик.	110	от	Цилиндры и полуцилиндры теплоизоляционные				7.903.9-3.0-41	
							тепло-	из минваты на синтетическом связующем	40		0,006	7.903.9-2.1-18	
							потерь	Покрытие защитное алюминиевое	0,3	0,194		7.903.9-2.1-36	
								Отделка торцов изоляции				7.903.9-2.2-34	
	Паропровод ф38×2		38	0,3	вертик.	200	от	Цилиндры и полуцилиндры теплоизоляционные				7.903.9-3.0-05	
							тепло-	из минваты на синтетическом связующем	70		0,007	7.903.9-2.1-18	
							потерь	Покрытие защитное алюминиевое	0,3	0,158		7.903.9-2.1-36	
								Отделка торцов изоляции				7.903.9-22-34	
	Арматура	2	38			200	от	Полотно холсто-прошивное	70		0,054	7.903.9-3.0-05	
							тепло-	Покрытие защитное алюминиевое	0,8	1,02		7.903.9-2.2-03	
							потерь						
	Трубопровод дренажа ф32×2		32	2,4	горизонт.	110	от	Цилиндры и полуцилиндры теплоизоляционные				7.903.9-3.0-41	
							тепло-	из минваты на синтетическом связующем	40		0,022	7.903.9-2.1-17	
							потерь	Покрытие защитное алюминиевое	0,3	0,84		7.903.9-2.1-35	
								Отделка торцов изоляции				7.903.9-22-34	
	Трубопровод дренажа ф32×2		32	1,4	вертик.	110	от	Цилиндры и полуцилиндры теплоизоляционные				7.903.9-3.0-41	
							тепло-	из минваты на синтетическом связующем	40		0,013	7.903.9-2.1-18	
							потерь	Покрытие защитное алюминиевое	0,3	0,49		7.903.9-2.1-36	
								Отделка торцов изоляции				7.903.9-22-34	

Инв.№ подл. | Подп. и дата | Взам.инв.№

Привязан

Инв.№

ТП 903-2-37.91 Ал2

Металлическая (1-65)13 и 13,5; (1-65)м-1/4 здание из сборных железобетонных конструкций.

Стадия Р | Лист 11 | Листов

Общие данные (продолжение)

ЛАТГИПРОПРОМ

Копировал: Г.Г. 25306-03 13 Формат А2

Альбом 3

Требования к тепловой изоляции оборудования и трубопроводов

Обозначение изолируемого оборудования и трубопровода	Наименование изолируемого оборудования и трубопровода	Количество	Размеры: Наружный диаметр или размеры сечения мм	Размеры: Длина или высота м	Расположение	Температура теплоносителя °С	Теплоизоляционная конструкция: Назначение	Теплоизоляционная конструкция: Наименование основных элементов	Теплоизоляционная конструкция: Толщина слоя мм	Общая поверхность защитного слоя м²	Общий объем теплоизоляционного слоя м³	Лист основного комплекта, обозначение ссылочных или прилагаемых документов	Примечание
	Отвод 90°	4	32			110	от	Шнур теплоизоляционный из минеральной ва-				7.903.9-3.0-41	
							тепло-	ты марки 200 в оплетке из нити стеклянной	40		0,048	7.903.9-3.1-43	
							потерь	Покрытие металлическое секционное	0,5	1,84		7.903.9-3.1-45	
	Отвод 45°	2	32			110	от	Шнур теплоизоляционный из минеральной				7.903.9-3.0-41	
							тепло-	ваты марки 200 в оплетке из нити стеклянной	40		0,012	7.903.9-3.1-43	
							потерь	Покрытие металлическое секционное	0,5	0,46		7.903.9-3.1-45	
	Арматура	2	32			110	от тепло-	Полотно холсто-прошивное	40		0,2	7.903.9-3.0-41	
							потерь	Покрытие защитное алюминиевое	0,8	0,68		7.903.9-2.2-03	
	Паропровод ф32×2		32	0,3	Вертик.	200	от	Цилиндры и полуцилиндры теплоизоляционные				7.903.9-3.0-05	
							тепло-	из минваты на синтетическом связующем	60		0,005	7.903.9-2.1-18	
							потерь	Покрытие защитное алюминиевое	0,3	0,144		7.903.9-2.1-36	
								Отделка торцов изоляции				7.903.9-2.2-34	
	Арматура	1	32			200	от	Полотно холсто-прошивное	60		0,016	7.903.9-3.0-05	см.
							тепло-	Покрытие защитное алюминиевое	0,8	0,4		7.903.9-2.2-03	прим. п.1
							потерь						
	Блок Б-МН-2×120-5.4	1											
	Мазутопровод ф273×7		273	0,63	Горизонт.	110	от	Мат минераловатный прошивной				7.903.9-3.0-41	
							тепло-	2М-100 в обкладках	60		0,039	7.903.9-2.2-06	
							потерь	Покрытие защитное алюминиевое	0,3	0,775		7.903.9-2.1-35	
								Отделка торцов изоляции				7.903.9-2.2-34	
	Мазутопровод ф219×6		219	1,41	Вертик.	110	от	Цилиндры и полуцилиндры теплоизоляционные				7.903.9-3.0-41	
							тепло-	из минваты на синтетическом связующем	60		0,075	7.903.9-2.1-18	
							потерь	Покрытие защитное алюминиевое	0,3	1,49		7.903.9-2.1-36	
								Отделка торцов изоляции				7.903.9-2.2-34	
	Арматура	2	273			110	от	Мат минераловатный прошивной				7.903.9-3.0-41	
							тепло-	2М-100 в обкладках	60		0,17	7.903.9-2.2-08	
							потерь	Покрытие защитное алюминиевое	0,8	3,68		7.903.9-2.2-09	

Инв.№ подл. | Подп. и дата | Взам.инв.№

Привязан

Инв.№

ТП 903-2-37.91 МС2

Мазутонагревательная и насосная №3/13 и №6 №7/14 здание из сборных железобетонных конструкций.

ГИП	Пилипенко			Стадия	Р
Нач.отд.	Попов			Лист	12
Н.контр.	Шкитко			Листов	
Гл.спец.	Меерзон				
Инж.	Лихачева				

Общие данные (продолжение).

ЛАТГИПРОПРОМ

Копировал: Ч.1 25306-03 14 Формат А2

Альбом 3

Требования к тепловой изоляции оборудования и трубопроводов

Обозначение изолируемого оборудования и трубопровода	Наименование изолируемого оборудования и трубопровода	Количество	Размеры: Наружный диаметр или размеры сечения мм	Размеры: Длина или высота м	Расположение	Температура теплоносителя °С	Теплоизоляционная конструкция: Назначение	Теплоизоляционная конструкция: Наименование основных элементов	Теплоизоляционная конструкция: Толщина слоя мм	Общая поверхность защитного слоя м²	Общий объем теплоизоляционного слоя м³	Лист основного комплекта, обозначение ссылочных или прилагаемых документов	Примечание
	Арматура	4	219			110	от	Мат минераловатный прошивной				7.903.9-3.0-41	
							тепло-	2М-100 в обкладках	60		0,288	7.903.9-2.2-06	
							потерь	Покрытие защитное алюминиевое	0,8	6,56		7.903.9-2.2-07	
	Мазутопровод ф 159×4,5		159	0,7	горизонт.	110	от	Цилиндры и полуцилиндры теплоизоляционные				7.903.9-3.0-41	
							тепло-	из минваты на синтетическом связующем	60		0,03	7.903.9-2.1-17	
							потерь	Покрытие защитное алюминиевое.	0,3	0,611		7.903.9-2.1-35	
								Отделка торцов изоляции.				7.903.9-2.2-34	
	Трубопровод дренажа ф 38×2		38	3,5	горизонт.	110	от	Цилиндры и полуцилиндры теплоизоляционные				7.903.9-3.0-41	
							тепло-	из минваты на синтетическом связующем.	40		0,035	7.903.9-2.1-17	
							потерь	Покрытие защитное алюминиевое.	0,3	1,3		7.903.9-2.1-35	
								Отделка торцов изоляции.				7.903.9-2.2-34	
	Трубопровод дренажа ф 38×2		38	2,0	вертик.	110	от	Цилиндры и полуцилиндры теплоизоляционные				7.903.9-3.0-41	
							тепло-	из минваты на синтетическом связующем	40		0,02	7.903.9-2.1-18	
							потерь	Покрытие защитное алюминиевое.	0,3	0,74		7.903.9-2.1-36	
								Отделка торцов изоляции.				7.903.9-2.2-34	
	Отвод 90°	6	38			110	от	Шнур теплоизоляционный из минеральной				7.903.9-3.0-41	
							тепло-	ваты марки 200 в оплетке из нити стеклянной	40		0,09	7.903.9-3.1-43	
							потерь	Покрытие металлическое секционное	0,5	3,48		7.903.9-3.1-45	
	Арматура	4	38			110	от	Полотно холсто-прошивное	40		0,044	7.903.9-3.0-41	
							тепло-	Покрытие защитное алюминиевое	0,8	1,52		7.903.9-2.2-03	
							потерь						
	Паропровод ф 32×2		32	0,6	горизонт.	200	от	Цилиндры и полуцилиндры теплоизоляционные				7.903.9-3.0-05	
							тепло-	из минваты на синтетическом связующем	60		0,01	7.903.9-2.1-17	
							потерь	Покрытие защитное алюминиевое.	0,3	0,288		7.903.9-2.1-35	
								Отделка торцов изоляции.				7.903.9-2.2-34	

Инв. № подл. | Подп. и дата | Взам. инв. №

ТП 903-2-37.91 МС2

Привязан

Инв. №

ГИП	Надбольский	
Нач.отд.	Попов	
Н.контр.	Шнитко	
Гл.спец.	Меерзон	
Инж.	Лихачева	

Мазутонасосная Ц=6,5/13 и 13/16 м³/ч. Здание из сборных железобетонных конструкций.

Общие данные (продолжение).

Стадия	Лист	Листов
Р	13	

ЛАТГИПРОПРОМ

Копировал: 25306-03 15 Формат А2

Альбом 3

Требования к тепловой изоляции оборудования и трубопроводов

Обозначение изолируемого оборудования и трубопровода	Наименование изолируемого оборудования и трубопровода	Количество	Размеры: Наружн. диаметр или размеры сечения мм	Размеры: Длина или высота м	Расположение	Температура теплоносителя °С	Теплоизоляционная конструкция: Назначение	Теплоизоляционная конструкция: Наименование основных элементов	Теплоизоляционная конструкция: Толщина слоя мм	Общая поверхность защитного слоя м²	Общий объем теплоизоляционного слоя м³	Лист основного комплекта, обозначение ссылочных или прилагаемых документов	Примечание
	Арматура	2	32			200	От	Полотно холсто-прошивное	60		0,032	7.903.9-3.0-05	
							тепло-	Покрытие защитное алюминиевое	0,8	0,8		7.903.9-2.2-03	
							потерь						
	Блок БПК	1											
	Паропровод ф 159х4,5		159	3,1	горизонт.	200	От	Цилиндры и полуцилиндры теплоизоляционные из				7.903.9-3.0-05	
							тепло-	минваты на синтетическом связующем	80		0,186	7.903.9-2.1-17	
							потерь	Покрытие защитное алюминиевое	0,3	3,1		7.903.9-2.1-35	
								Отделка торцов изоляции				7.903.9-2.2-34	
	Паропровод ф 159х4,5		159	1,0	вертик.	200	От	Цилиндры и полуцилиндры теплоизоляционные из				7.903.9-3.0-05	
							тепло-	минваты на синтетическом связующем	80		0,06	7.903.9-2.1-18	
							потерь	Покрытие защитное алюминиевое	0,3	1,0		7.903.9-2.1-36	
								Отделка торцов изоляции				7.903.9-2.2-34	
	Отвод 90	1	159			200	От	Мат минераловатный прошивной				7.903.9-3.0-05	
							тепло-	2М-100 в обкладках	90		0,25	7.903.9-3.1-44	
							потерь	Покрытие металлическое секционное	0,5	3,76		7.903.9-3.1-45	
	Арматура	1	159			200	От	Мат минераловатный прошивной				7.903.9-3.0-05	
							тепло-	2М-100 в обкладках	80		0,082	7.903.9-2.2-06	
							потерь	Покрытие защитное алюминиевое	0,8	1,46		7.903.9-2.2-07	
	Паропровод ф 57х3		57	2,89	горизонт.	200	От	Цилиндры и полуцилиндры теплоизоляцион-				7.903.9-3.0-05	
							тепло-	ные из минваты на синтетическом связующем	70		0,084	7.903.9-2.1-17	
							потерь	Покрытие защитное алюминиевое	0,3	1,79		7.903.9-2.1-35	
								Отделка торцов изоляции				7.903.9-2.2-34	
	Паропровод ф 57х3		57	0,51	вертик.	200	От	Цилиндры и полуцилиндры теплоизоляционные				7.903.9-3.0-05	
							тепло-	из минваты на синтетическом связующем	70		0,015	7.903.9-2.1-18	
							потерь	Покрытие защитное алюминиевое	0,3	0,32		7.903.9-2.1-36	
								Отделка торцов изоляции				7.903.9-2.2-34	

Инв. № подл. | Подп. и дата | Взам. инв. №

Привязан

Инв. №

ГИП	Кидбальский	
Нач. отд.	Попов	
Н. контр.	Шмитко	
Л. спец.	Меерзон	
Инж.	Лихачева	

ТП 903-2-37.91 МС2

Мазутонасосная Q=6,5/13и13/16 м³/ч. Здание из сборных железобетонных конструкций

Стадия	Лист	Листов
Р	14	

Общие данные (продолжение)

ЛАТГИПРОПРОМ

Копировал 39 25306-03 16 формат А2

Альбом 5

Требования к тепловой изоляции оборудования и трубопроводов

Обозначение изолируемого оборудования трубопровода	Наименование изолируемого оборудования и трубопровода	Количество	Размеры: Наружн. диаметр или размеры сечения мм	Размеры: Длина или высота м	Расположение	Температура теплоносителя °С	Теплоизоляционная конструкция: Назначен.	Теплоизоляционная конструкция: Наименование основных элементов	Теплоизоляционная конструкция: Толщина слоя мм	Общая поверхность защитного слоя м²	Общий объем теплоизоляционного слоя м³	Лист основного комплекта обозначение ссылочных или прилагаемых документов	Примечание
	Арматура	7	57			200	От	Мат минераловатный прошивной				7.903.9-3.0-05	
							тепло-	2М-100 в обкладках	60		0,217	7.903.9-2.2-06	
							потерь	Покрытие защитное алюминиевое	0,8	5,46		7.903.9-2.2-07	
	Паропровод ф 45×2,5		45	0,4	Вертик.	200	От	Цилиндры и полуцилиндры теплоизоляционные				7.903.9-3.0-05	
							тепло-	из минваты на синтетическом связующем	70		0,01	7.903.9-2.1-18	
							потерь	Покрытие защитное алюминиевое	0,3	0,232		7.903.9-2.1-36	
								Отделка торцов изоляции				7.903.9-2.2-34	
	Арматура	1	45			200	От тепло-	Полотно холсто-прошивное	60		0,02	7.903.9-3.0-05	
							потерь	Покрытие защитное алюминиевое	0,8	0,48		7.903.9-2.2-03	
	Паропровод 38×2		38	0,4	Вертик.	200	От тепло-	Цилиндры и полуцилиндры теплоизоляционные				7.903.9-3.0-05	
							потерь	из минваты на синтетическом связующем	70		0,01	7.903.9-2.1-18	
								Покрытие защитное алюминиевое	0,3	0,224		7.903.9-2.1-36	
								Отделка торцов изоляции				7.903.9-2.2-34	
	Арматура	2	38			200	От	Полотно холста-прошивное	60		0,036	7.903.9-3.0-05	
							тепло-	Покрытие защитное алюминиевое	0,8	0,9		7.903.9-2.2-03	
							потерь						
	Паропровод ф 32×2		32	0,8	Вертик.	200	От	Цилиндры и полуцилиндры теплоизоляционные				7.903.9-3.0-05	
							тепло-	из минваты на синтетическом связующем	60		0,013	7.903.9-2.1-18	
							потерь	Покрытие защитное алюминиевое	0,3	0,385		7.903.9-2.1-36	
								Отделка торцов изоляции				7.903.9-2.2-34	
	Арматура	3	32			200	От тепло-	Полотно холсто-прошивное	60		0,048	7.903.9-3.0-05	
							потерь	Покрытие защитное алюминиевое	0,8	1,2		7.903.9-2.2-03	

Инв.№ подл. | Подп. и дата | Взам.инв.№

Привязан

Инв.№

ТП 903-2-37-91 МС2

ГИП	Никольский	
Нач.от.С.	Попов	
Н.контр.	Шмитко	
Гл.спец.	Мерзон	
Гинж.	Лихачева	

Мазутонасосная (0-65/13 и 13/16) м³. Здание из сборных железобетонных конструкций.

Стадия	Лист	Листов
Р	15	

Общие данные. (продолжение)

ЛАТГИПРОПРОМ

Копировал 3Э 25306-03 17 формат А2

Альбом 3

Требования к тепловой изоляции оборудования трубопроводов

Обозначение изолируемого оборудования и трубопровода	Наименование изолируемого оборудования и трубопровода	Количество	Размеры: Наружн. диаметр или размеры сечения мм	Размеры: Длина или высота м	Расположение	Температура теплоносителя °С	Теплоизоляционная конструкция: Назначение	Теплоизоляционная конструкция: Наименование основных элементов	Теплоизоляционная конструкция: Толщина слоя мм	Общая поверхность защитного слоя м²	Общий объем теплоизоляционного слоя м³	Лист основного комплекта, обозначение ссылочных или прилагаемых документов	Примечание
	Конденсатопровод ф 38×2		38	0,65	горизонт	100	От	Цилиндры и полуцилиндры теплоизоляционные				7.903.9-3.0-13	
							тепло-	из минваты на синтетическом связующем	40		0,007	7.903.9-2.1-17	
							потерь	Покрытие защитное алюминиевое	0,3	0,241		7.903.9-2.1-35	
								Отделка торцов изоляции				7.903.9-2.2-34	
	Конденсатопровод ф 38×2		38	0,3	вертик.	100	От	Цилиндры и полуцилиндры теплоизоляционные				7.903.9-3.0-13	
							тепло-	из минваты на синтетическом связующем	40		0,003	7.903.9-2.1-18	
							потерь	Покрытие защитное алюминиевое	0,3	0,111		7.903.9-2.1-36	
								Отделка торцов изоляции				7.903.9-2.2-34	
	Отвод 90°	1	38			100	От	Шнур теплоизоляционный из минеральной				7.903.9-3.0-13	
							тепло-	ваты марки 200 в оплетке из нити стеклянной	40		0,015	7.903.9-3.1-43	
							потерь	Покрытие металлическое секционное	0,5	0,58		7.903.9-3.1-45	
	Арматура	1	38			100	От	Полотно холсто-прошивное	40		0,011	7.903.9-3.0-13	
							тепло-	Покрытие защитное алюминиевое	0,8	0,38		7.903.9-2.2-03	
							потерь						
	Арматура	3	57			200	От	Шнур теплоизоляционный из минеральной				7.903.9-3.0-05	
							тепло-	ваты в оплетке.	70		0,021	7.903.9-2.2-01	
							потерь	Покрытие защитное алюминиевое	0,8	0,498			
	Арматура	1	38			100	От	Шнур теплоизоляционный из минеральной				7.903.9-3.0-13	
							тепло-	ваты в оплетке	40		0,002	7.903.9-2.2-01	
							потерь	Покрытие защитное алюминиевое	0,8	0,06			

Инв. № подл. | Подп. и дата | Взам. инв. №

Привязан

Инв. №

ГИП	Нидвальский	
Нач. отд.	Попов	
Н. контр.	Шнитко	
Гл. спец.	Меерзон	
Инж.	Лихачева	

ТП 903-2-37.91 МС2

Мазутонасосная Q=6,5/13 и 13/16 м³/ч. Здание из сборных железобетонных конструкций

Стадия	Лист	Листов
Р	16	

Общие данные (продолжение)

ЛАТГИПРОПРОМ

Копировал 3-25306-03 18 формат А2

Альбом 3

Требования к тепловой изоляции оборудования и трубопроводов

Обозначение изолируемого оборудования и трубопровода	Наименование изолируемого оборудования и трубопровода	Количество	Размеры: Наружный диаметр или размеры сечения мм	Размеры: Длина или высота м	Расположение	Температура теплоносителя °С	Теплоизоляционная конструкция: Назначение	Теплоизоляционная конструкция: Наименование основных элементов	Теплоизоляционная конструкция: Толщина слоя мм	Общая поверхность защитного слоя м²	Общий объем теплоизоляционного слоя, м³	Лист основного комплекта обозначение ссылочных или прилагаемых документов	Примечание
	Блок Б-МН-2×8-25	1											
	Фильтр грубой очистки мазута Ду100	2	273	0,5	вертик.	110	от	Мат минераловатный прошивной				7.903.9-3.0-41	см.
							тепло-	2М-100 в обкладках	60		0,08	7.903.9-2.1-22	прим. п. 1
							потерь	Покрытие защитное алюминиевое	0,8	1,65		7.903.9-2.1-36	
								Отделка торцов изоляции				7.903.9-2.2-34	
	Фланцевое соединение	4	108			110	от	Мат минераловатный прошивной				7.903.9-3.0-41	
							тепло-	2М-100 в обкладках	60		0,112	7.903.9-2.2-16	
							потерь	Покрытие защитное алюминиевое	0,8	2,84		7.903.9-2.2-17	
	Мазутопровод ф 76×3		76	0,98	горизонт.	110	от	Цилиндры и полуцилиндры теплоизоля-				7.903.9-3.0-41	
							тепло-	ционные из минваты на синтетическом	40		0,015	7.903.9-2.1-17	
							потерь	связующем. Покрытие защитное алюминиевое	0,8	0,480		7.903.9-2.1-35	
								Отделка торцов изоляции				7.903.9-2.2-34	
	Мазутопровод ф 76×3		76	0,85	вертик.	110	от	Цилиндры и полуцилиндры теплоизоляционные				7.903.9-3.0-41	
							тепло-	из минваты на синтетическом связующем	40		0,013	7.903.9-2.1-18	
							потерь	покрытие защитное алюминиевое.	0,8	0,416		7.903.9-2.1-36	
								Отделка торцов изоляции.				7.903.9-2.2-34	
	Мазутопровод ф 108×4		108	0,1	горизонт.	110	от	Цилиндры и полуцилиндры теплоизоляционные				7.903.9-3.0-41	
							тепло-	из минваты на синтетическом связующем.	40		0,002	7.903.9-2.1-17	
							потерь	Покрытие защитное алюминиевое.	0,8	0,06		7.903.9-2.1-35	
								Отделка торцов изоляции.				7.903.9-2.2-34	
	Отвод 90°	2	108			110	от	Шнур теплоизоляционный из минеральной				7.903.9-3.0-41	
							тепло-	ваты марки 200 в оплетке из нити стеклянной	40		0,088	7.903.9-3.1-43	
							потерь	Покрытие металлическое секционное	0,5	2,48		7.903.9-3.1-45	
	Отвод 90°	2	57			110	от	Шнур теплоизоляционный из минеральной				7.903.9-3.0-41	
							тепло-	ваты марки 200 в оплетке из нити стеклянной	40		0,062	7.903.9-3.1-43	
							потерь	Покрытие металлическое секционное.	0,5	2,16		7.903.9-3.1-45	

Инв. № подл. | Подп. и дата | Взам. инв. №

Привязан

Инв. №

ГИП	Надбальский	
Нач. отд.	Попов	
Н. контр.	Шнитко	
Гл. спец.	Меерзон	
Инж.	Лихачева	

ТП 903-2-37.91 МС2

Мазутонасосная Q=6,5/13 и 13/16 м³/ч. Здание из сборных железобетонных конструкций.

Общие данные (продолжение).

Стадия	Лист	Листов
Р	17	

ЛАТГИПРОПРОМ

25306-03 19 Копировал

Формат А2

Альбом 3

Требования к тепловой изоляции оборудования и трубопроводов

Обозначение изолируемого оборудования и трубопровода	Наименование изолируемого оборудования и трубопровода	Количество	Размеры: наружный диаметр или размеры сечения мм	Размеры: длина или высота м	Расположение	Температура теплоносителя °С	Теплоизоляционная конструкция: Назначение	Теплоизоляционная конструкция: Наименование основных элементов	Теплоизоляционная конструкция: Толщина слоя мм	Общая поверхность защитного слоя м²	Общий объем теплоизоляционного слоя м³	Лист основного комплекта, обозначение ссылочных или прилагаемых документов	Примечание
	Арматура	8	76			110	от	Мат минераловатный прошивной				7.903.9-3.0-41	
							тепло-	2М-100 в обкладках	40		0,16	7.903.9-2.2-06	
							потерь	Покрытие защитное алюминиевое	0,8	5,92		7.903.9-2.2-07	
	Трубопровод дренажа ф57×3		57	1,73	горизонт	110	от	Цилиндры и полуцилиндры теплоизоляционные				7.903.9-3.0-41	
							тепло-	из минваты на синтетическом связующем	40		0,021	7.903.9-2.1-17	
							потерь	Покрытие защитное алюминиевое	0,3	0,74		7.903.9-2.1-35	
								Отделка торцов изоляции				7.903.9-2.2-34	
	Трубопровод дренажа ф57×3		57	0,52	вертик.	110	от	Цилиндры и полуцилиндры теплоизоляцион-				7.903.9-3.0-41	
							тепло-	ные из минваты на синтетическом связующем	40		0,007	7.903.9-2.1-18	
							потерь	Покрытие защитное алюминиевое	0,3	0,224		7.903.9-2.1-36	
								Отделка торцов изоляции				7.903.9-2.2-34	
	Паропровод ф38×2		38	0,3	вертик.	200	от	Цилиндры и полуцилиндры теплоизоляционные				7.903.9-3.0-05	
							тепло-	из минваты на синтетическом связующем	70		0,007	7.903.9-2.1-18	
							потерь	Покрытие защитное алюминиевое	0,3	0,168		7.903.9-2.1-36	
								Отделка торцов изоляции				7.903.9-2.2-34	
	Арматура	2	38			200	от тепло-	Полотно холсто-прошивное	70		0,054	7.903.9-3.0-05	
							потерь	Покрытие защитное алюминиевое	0,8	1,02		7.903.9-2.2-03	
	Арматура	2	57			110	от	Мат минераловатный прошивной				7.903.9-3.0-41	
							тепло-	2М-100 в обкладках	40		0,034	7.903.9-2.2-06	
							потерь	Покрытие защитное алюминиевое	0,8	1,28		7.903.9-2.2-07	
	Трубопровод дренажа ф32×2		32	2,4	горизонт.	110	от	Цилиндры и полуцилиндры теплоизоляционные				7.903.9-3.0-41	
							тепло-	из минваты на синтетическом связующем	40		0,022	7.903.9-2.1-17	
							потерь	Покрытие защитное алюминиевое	0,3	0,84		7.903.9-2.1-35	
								Отделка торцов изоляции				7.903.9-2.2-34	

Инв. № подл. | Подп. и дата | Взам. инв. №

привязан

Инв. №

ГИП	Кибальский		
Нач.отд.	Попов		
Н.контр.	Шнитко		
Гл.спец.	Меерзон		
Инж.	Лихачева		

ТП 903-2-37.91 мс2

Мазутонасосная Q=6,8/13и13/16м³/ч. Здание из сборных железобетонных конструкций

Стадия	Лист	Листов
Р	18	

Общие данные (продолжение)

ЛАТГИПРОПРОМ

25306-03 20

Копировал

Формат А2

Альбом 3

Требования к тепловой изоляции оборудования и трубопроводов

Обозначение изолируемого оборудования и трубопровода	Наименование изолируемого оборудования и трубопровода	Количество	Размеры: Наружный диаметр или размеры сечения мм	Размеры: Длина или высота м	Расположение	Температура теплоносителя °С	Теплоизоляционная конструкция: Назначение	Теплоизоляционная конструкция: Наименование основных элементов	Теплоизоляционная конструкция: Толщина слоя мм	Общая поверхность защитного слоя м²	Общий объем теплоизоляционного слоя м³	Лист основного комплекта обозначение ссылочных или прилагаемых документов	Примечание
	Трубопровод дренажа ф 32х2		32	1,5	Вертик.	110	от	Цилиндры и полуцилиндры теплоизоляцион-				7.903.9-3.0-41	
							тепло-	ные из минваты на синтетическом связующ.	40		0,014	7.903.9-2.1-18	
							потерь	Покрытие защитное алюминиевое	0,3	0,525		7.903.9-2.1-36	см.
								Отделка торцов изоляции				7.903.9-2.2-34	прим. п. 1

1. Для варианта установки мазутоснабжения производительностью Q=6,5/13 м³/ч аннулируется изоляция блока Б-МН-2х8-25,
для варианта установки мазутоснабжения производительностью Q=13/16 м³/ч аннулируется изоляция блока Б-МН-2х6,4-25.

Инв.№ подл. | Подп. и дата | Взам.инв.№

Привязан		ТП 903-2-37.91 МС2	
ГИП	Любольский	Мазутонасосная Q=6,5/13 и 13/16 м³/ч. Здание из сборных железобетонных конструкций	Стадия Р; Лист 19; Листов
Нач.отд.	Голов		
Н.контр.	Шнитко	Общие данные (окончание)	ЛАТГИПРОПРОМ
Гл.спец.	Мерзон		
Исп.	Лухачева		

Инв.№

25306-03 2.1

Копировал

Формат А2

Альбом 3

Наименование		Ед. изм.	Величина
Производительность		л/с	66,6
		м³/ч	240
Давление на выходе		МПа	0,54
		кгс/см²	5,4
Температура среды		°С	60
Габариты блока	длина	мм	2061
	ширина	мм	1600
	высота	мм	2145
Масса блока	без мазута	кг	2217,5
	с мазутом	кг	2427,5

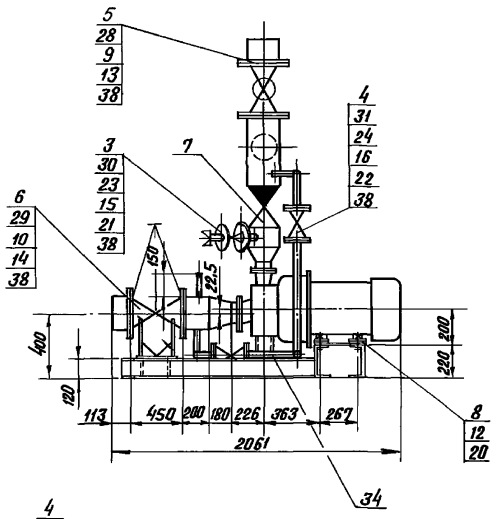

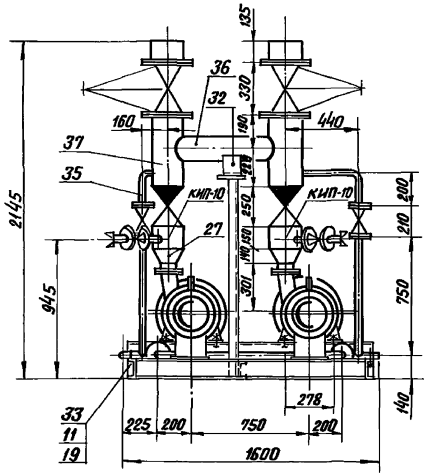

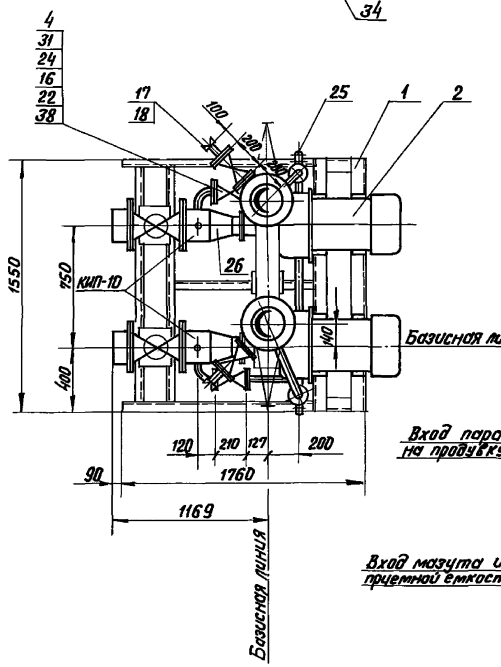

Схема блока

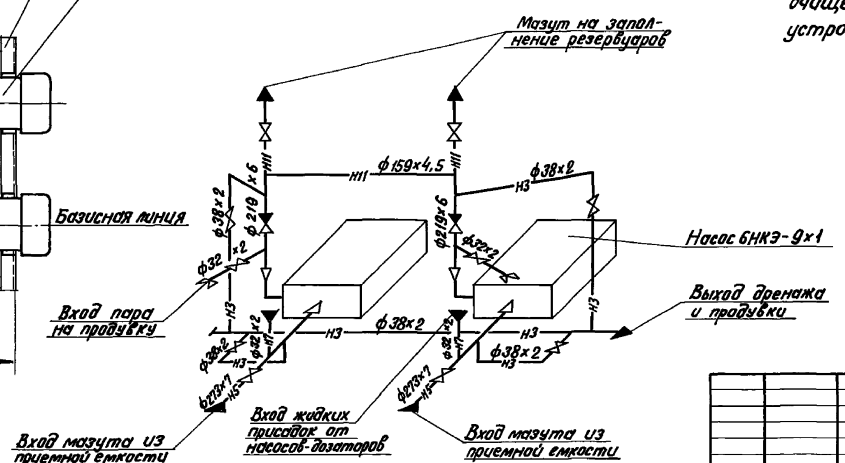

Обозначение блока

Б-МН – блок мазутных насосов
2 – количество насосов в блоке
120 – производительность одного насоса, м³/ч
5,4 – давление на выходе из насоса, кгс/см².

Назначение блока

Блок предназначен для заполнения резервуаров мазутом из приемной емкости, предварительно очищенным от примесей в фильтрующем устройстве приемной емкости.

Согласовано
Инв. № подл. | Подпись и дата | Взам. инв. №
Инв. № дубл. | Подпись и дата

Привязан

Инв. №

ТП 903-2-37.91			МС2
ГИП	Набольский		Мазутонасосная Б=6,5/13 и 13/6 м³/ч. Здание из сборных железобетонных конструкций.
Нач. отд.	Попов		
Н. контр.	Шнитко		Блок насосов мазута (Б-МН-2×120-5,4). Общий вид. Схема блока
Гл. спец.	Меерзон		
Инж.	Лихачева		

Стадия	Лист	Листов
Р	20	

ЛАТГИПРОПРОМ

Копир. в/бум. 25306-03 22 Формат А2

Альбом 3

Спецификация на блок Б-МН-2×120-5,4

Марка, поз.	Обозначение	Наименование	Кол.	Масса ед.кг	Примечание
28		Фланец 1-200-16	4	10,10	
29		Фланец 1-250-16	4	14,49	
		Вст3сп3 ГОСТ 12820-80			
		Фланец Ст20 ГОСТ 12821-80			
30		2-25-63	4	2,28	
31		2-32-63	8	2,94	
32		Опора ОПП2-100.159			
		ГОСТ 14911-82	1	1,97	
		Материалы			
33		Круг 10-В ГОСТ 2590-88			
		20-Б ГОСТ 1050-88	0,4	0,616	м
	см. Т.Т. п. 2 лист 2	Трубы			
34		32×2	0,6	1,48	м
35		38×2	55	1,78	м
36		159×4,5	0,7	17,15	м
37		219×6	225	31,52	м
38		Паронит ПОН2			
		ГОСТ 481-80	0,65	4,00	м²
39		Электроды Э46			
		ГОСТ 9467-75	3,0	—	кг
		Закладные конструкции КИП и А			
КИП-10	3К4-47-90	Штуцер М27×2-100	4	0,56	

Марка, поз.	Обозначение	Наименование	Кол.	Масса ед.кг	Примечание
		Стандартные изделия			
		Болты ГОСТ 7798-70			
8		М18 × 70.35	8	0,187	
9		М20 × 85.46	48	0,273	
10		М24 × 90.46	48	0,425	
		Гайки ГОСТ 5915-70			
11		М10.4	4	0,012	
12		М18.4	8	0,046	
13		М20.5	48	0,064	
14		М24.5	48	0,110	
		Гайки ГОСТ 9064-75			
15		М14 16.25	32	0,039	
16		М20.25	64	0,077	
17		Гайка соединительная			
		32 ГОСТ 8959-75	2	1,423	
18		Контргайка 32			
		ГОСТ 8961-75	2	0,109	
		Шайбы ГОСТ 10906-78			
19		10.02	4	0,012	
20		18.02	8	0,064	
		Шайбы ГОСТ 9065-75			
21		16.20	32	0,014	
22		20.20	64	0,023	
		Шпильки ГОСТ 9066-75			
23		АМ16 × 100.20.35	16	0,142	
24		АМ20 × 110.20.35	32	0,241	
25		Заглушка 38×2			
		ГОСТ 17379-83	1	0,1	
		Переходы ГОСТ 17378-83			
26		К 273×7-159×4,5	2	8,1	
27		К 219×6-108×4	2	4,2	

Марка, поз.	Обозначение	Наименование	Кол.	Масса ед.кг	Примечание
		Сборочные единицы			
1	Лист 22	Рама	1	205,4	
		Оборудование			
2		Насос 6НК9-9×1			
		Q = 19,4 л/с (70 м³/ч)			
		P = 0,53 МПа (5,4 кгс/см²)			
		с электродвигателем			
		ВАОМн-81-2 Н-40 кВт			
		n = 2950 об/мин	2	450	
		Арматура			
		Вентили 15с 27нж 1			
3		Ру 63 Ду 25	2	17,3	
4		Ру 63 Ду 32	4	24,7	
		Задвижки 30с 41нж			
5		Ру 16 Ду 200	2	140	
6		Ру 16 Ду 250	2	238	
7		Клапан обратный			
		19с 47нж Ру 40 Ду 200	2	22	

Привязан

Инв. №

Инв. № подл. | Подп. и дата | Взам. инв. №

		ТП 903-2-37.91	МС2
Гип	Мирбольский	Магистральные нефтепроводы Ду 65(133)×4,5; Ду 165×4 и Ду 219×6. Узлы из сборных железобетонных конструкций. Блок насосов мазута (Б-МН-2×120-5,4). Спецификация.	Стадия Р; Лист 21; Листов
Нач.отд.	Попов		
Н.контр.	Шнитко		
Гл.спец.	Меерзон		
Инж.	Ипачева		ЛАТГИПРОПРОМ

Копировал: Ред 25306-03 2.3 Формат А2

Альбом 3

Б — Б

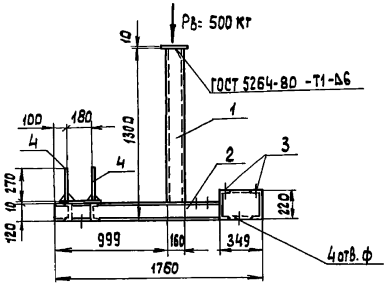

А — А

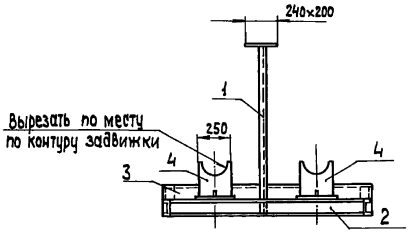

План рамы

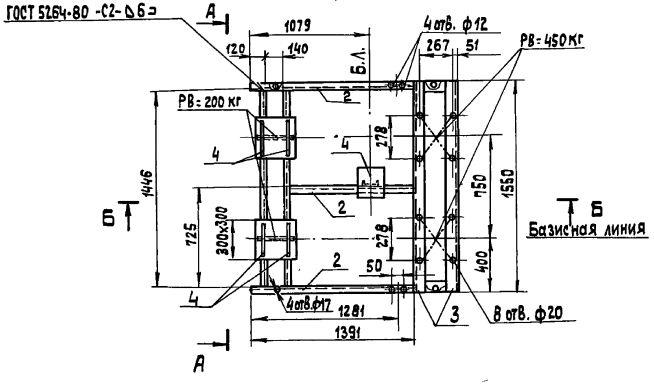

Спецификация на раму блока насосов мазута (Б-МН-2×120-5,4)

Марка, поз.	Обозначение	Наименование	Кол	Масса ед., кг	Примечание
		Материалы			
1		Швеллер 16 ГОСТ 8240-89 / С245 ГОСТ 27772-88	1,3	14,2	м
2		Швеллер 12 ГОСТ 8240-89 / С235 ГОСТ 27772-88	7,6	10,4	м
3		Швеллер 22 ГОСТ 8240-89 / С245 ГОСТ 27772-88	3,1	21,0	м
4		Лист 10×100×100 ГОСТ 19903-74 / С245 ГОСТ 27772-88	0,52	78,5	м²
		Электроды Э46 ГОСТ 9467-75	2,0		кг
		На стадию КМД	5,9		кг

Привязан

Инв. №

ТП 903-2-37.91 МС 2

ГИП	Нидбальский		
Нач.ТМ	Попов		
Нач.СО	Штерерский		
Н.контр.	Шульгина		
Л.контр.	Лабашов		
Рук.гр.	Шульгина		
Инж.	Сторожева		

Мазутонасосная Ф=65/13 и 13/16 м³/ч. Здание из сборных железобетонных конструкций.

Блок насосов мазута (Б-Мн-2×120-5,4). План рамы. Разрезы А-А; Б-Б.

Стадия	Лист	Листов
Р	22	

ЛАТГИПРОПРОМ

Копировал 3 25306-03 24 формат А2

Инв. № подл. | Подп. и дата | Взам. инв. №

Альбом 3

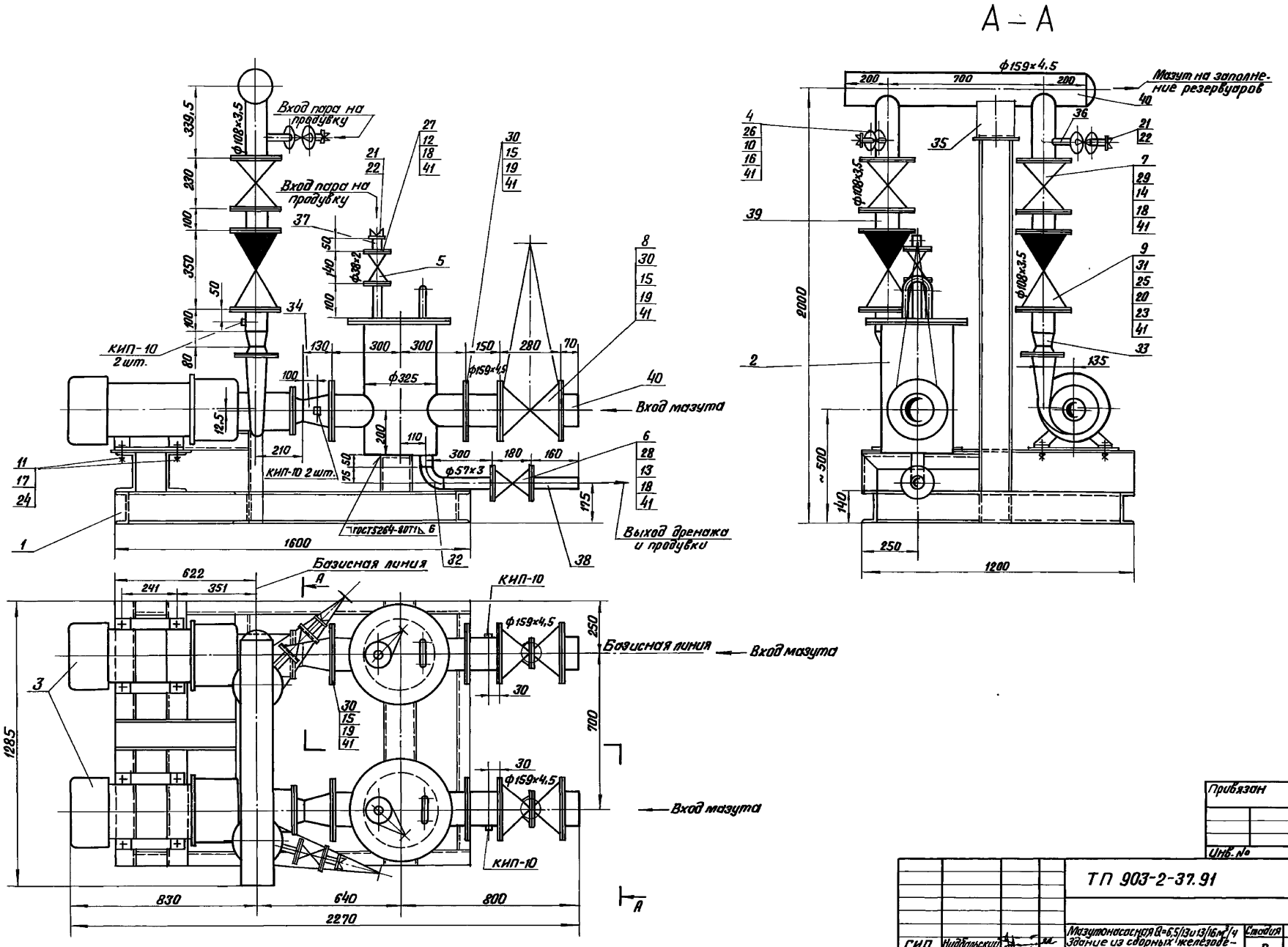

Согласовано

Отделкипи А. Крауле

Инв. № подл. | Подпись и дата | Взам. инв. №

Привязан

Инв. №

				ТП 903-2-37.91		МС 2	
ГИП	Нидбальский			Мазутонасосная Q=6,5/13 и 13/16 м³/ч Здание из сборных железобетонных конструкций.	Стадия	Лист	Листов
Нач. отд.	Попов				Р	23	
Н. контр.	Шнитко			Блок насосов с фильтрами грубой очистки мазута (Б-МН-2х45-3,8). Общий вид. Разрез А-А.	ЛАТГИПРОПРОМ		
Гл. спец.	Меерзон						
Инж.	Лихачева						

25306-03 25 Копировал В.Бур- Формат А2

Альбом 3

Схема блока

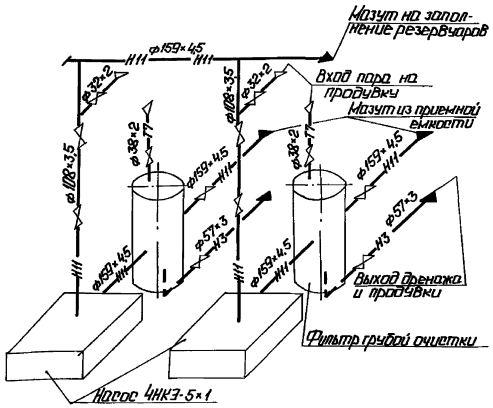

Обозначение блока

Б-МН- блок мазутных насосов;
2 - количество насосов в блоке;
45 - производительность насоса, м³/ч;
3,8 - давление на выходе из насоса, кгс/см²

Назначение блока

Блок предназначен для заполнения резервуаров мазутом, предварительно очищенным от примесей в фильтрах грубой очистки и для проведения рециркуляционного разогрева мазута в резервуарах.

Наименование		Ед.изм.	Величина
Производительность		л/с м³/ч	25,0 90,0
Давление на выходе		МПа кгс/см²	0,37 3,80
Температура среды		°С	60
Габариты блока	длина	мм	2270
	ширина	мм	1285
	высота	мм	2000
Масса блока	без мазута	кг	1790,7
	с мазутом	кг	2015,5

Спецификация на блок Б-МН-2×45-3,8

Марка поз.	Обозначение	Наименование	Кол.	Масса ед.кг	Примечание
		Стандартные изделия			
15		Болт М20×80.46 ГОСТ 7798-70	64	0,261	
		Гайки ГОСТ 5915-70			
16		М12.5	16	0,017	
17		М14.4	8	0,025	
18		М16.5	56	0,034	
19		М20.5	64	0,064	
20		Шпил. АМ24.25 ГОСТ 9064-75	64	0,133	
21		Гайка соединительная			
		32 ГОСТ 8959-75	4	1,423	
22		Контргайка 32 ГОСТ 8961-75	4	0,109	
23		Шайба 24.01 ГОСТ 10065-75	64	0,032	
24		Шайба 14.02 ГОСТ 10906-78	8	0,033	
25		Шпилька АМ24×110.20.35			
		ГОСТ 9066-75	32	0,442	
		Фланцы ГОСТ 12820-80			
26		1-25-16 Вст3сп3	4	1,17	
27		1-32-16 Вст3сп3	2	1,58	
28		1-50-16 Вст3сп3	4	2,58	
29		1-100-16 Вст3сп3	4	4,73	
30		1-150-16 Вст3сп3	8	7,81	
31		Фланец 2-100-63 ст20			
		ГОСТ 12821-80	4	10,7	
32		Отвод 90° 57×3			
		ГОСТ 17375-83	2	0,6	
		Переходы ГОСТ 17378-83			
33		К 108×4-76×3,5	2	0,9	
34		К 159×4,5-108×4	2	2,4	
35		Опора ОПП2-150.159			
		ГОСТ 14911-82	1	3,0	
		Материалы			
36	см. Т.Т. п.2 лист 2	Труба 32×2	0,5	1,48	м
37	см. Т.Т. п.2 лист 2	Труба 38×2	0,3	1,78	м
38	см. Т.Т. п.2 лист 2	Труба 57×3	1,0	4,00	м
39	см. Т.Т. п.2 лист 2	Труба 108×3,5	1,1	9,02	м
40	см. Т.Т. п.2 лист 2	Труба 159×4,5	1,6	17,15	м
41		Торкрет МН-2 ГОСТ 4.81-80	0,8	4,00	м²
42		Электроды Э-46 ГОСТ 9467-75	5,0	—	кг
		Закладные конструкции КМ и А			
КМ-10	ЗК4-47-10	Штуцер М27×2-100	6	0,55	

Спецификация на блок Б-МН-2×45-3,8

Марка поз.	Обозначение	Наименование	Кол.	Масса ед.кг	Примечание
		Сборочные единицы			
1	лист 25	Рама	1	184,7	
2	Альбом 4	Фильтр грубой очистки			
	26.20.00.000	мазута Ду 150	2	125,4	
		Оборудование			
3		Насос 4НК3-5×1 Дк-180мм			
		Q=12,5 л/с (45 м³/ч)			
		P=0,37 МПа (3,8 кгс/см²)			
		с электродвигателем			
		ВАО Мн-62-2; N=17 кВт			
		n=2950 об/мин	2	315	
		Арматура			
		Вентили 15кч.19 п.2			
4		Ру 16 Ду 25	2	2,7	
5		Ру 16 Ду 32	2	4,3	
		Задвижки 30с4нж1			
6		Ру 16 Ду 50	2	25	
7		Ру 16 Ду 100 30с4нж	2	55	
8		Ру 16 Ду 150 30с4нж	2	100	
9		Клапан обратный			
		Ру 63 Ду 100 19с 38нж	2	40,0	
		Стандартные изделия			
		Болты ГОСТ 7798-70			
10		М12×55.46	16	0,064	
11		М14×60.36	8	0,095	
12		М16×55.46	8	0,117	
13		М16×65.46	16	0,133	
14		М16×75.46	32	0,148	

Привязан

Инв.№

ТП 903-2-37.91 МС2

ГИП	Кобольский			Мазутная насосная (Г=6,5; Т=4°; Уб=м²ч; Здание из сборных железобетонных конструкций.	Стадия	Лист	Листов
Нач.отд.	Попов				Р	24	
Н.контр.	Шишко			Блок насосов с фильтрами грубой очистки мазута (Б-МН-2×45-3,8). Схема блока.	ЛАТГИПРОПРОМ		
Гл.спец.	Мерзон						
Инж.	Тимачева						

Копировал: Ц 25306-03 26 Формат А2

Согласовано
Взам.инв.№
Подп. и дата
Инв.№ подл.

Альбом 3

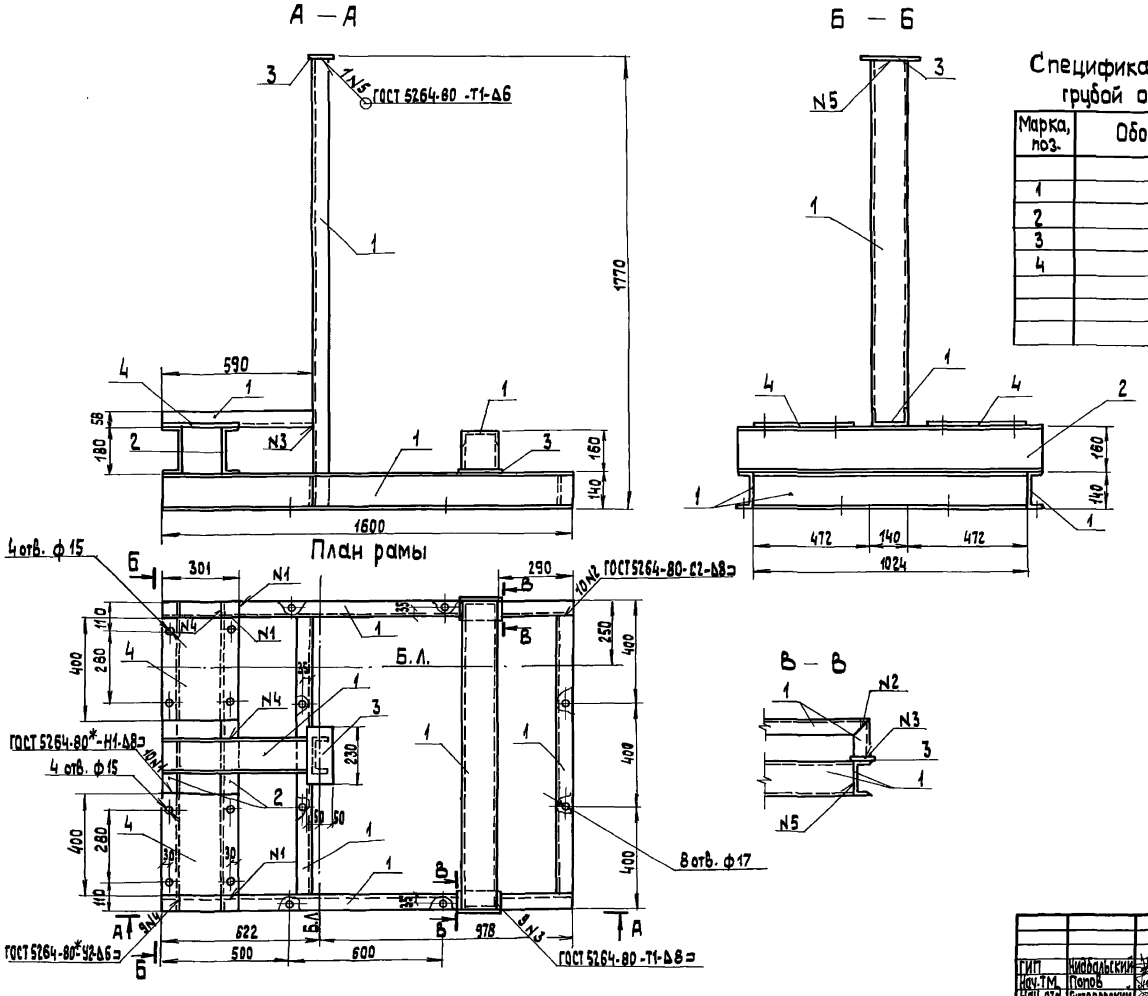

Спецификация на раму блока насосов с фильтрами грубой очистки мазута (Б-МН-2×45-3,8)

Марка, поз.	Обозначение	Наименование	Кол.	Масса ед., кг	Примечание
		Материалы			
1		Швеллер 14-ГОСТ 8240-89 / С235 ГОСТ 27772-88	0,3	12,3	м
2		Швеллер 18-ГОСТ 8240-89 / С255 ГОСТ 27772-88	2,4	16,3	м
3		Лист 6,0×100×390 ГОСТ 19903-74 / С235 ГОСТ 27772-88	1	2,78	
4		Лист 6,0×300×456 ГОСТ 19903-74 / С245 ГОСТ 27772-88	2	6,45	
		Электроды Э46 ГОСТ 9467-75	1,6		кг
		На стадию КМД	5,4		кг

Привязан

Инв. №

ГИП	Нидбальский		
Нач. ТМ	Попов		
Нач. отд.	Питтерерский		
Н. контр.	Лобашов		
Гл. констр.	Лобашов		
Рук. гр.	Шульгина		
Инж. т.к.	Сторожева		
Инж.	Полозов		

ТП 903-2-37.91 МС 2

Мазутонасосная Q: 6,5/13 и 13/16 м³/ч. Здание из сборных железобетонных конструкций

Блок насосов с фильтрами грубой очистки мазута (Б-МН-2×45-3,8). План рамы. Разрезы.

Стадия	Лист	Листов
Р	25	

ЛАТГИПРОПРОМ

Копировал 25306-03 27 формат А2

Инв. № подл. | Подп. и дата | Взам. инв. №

Альбом 3

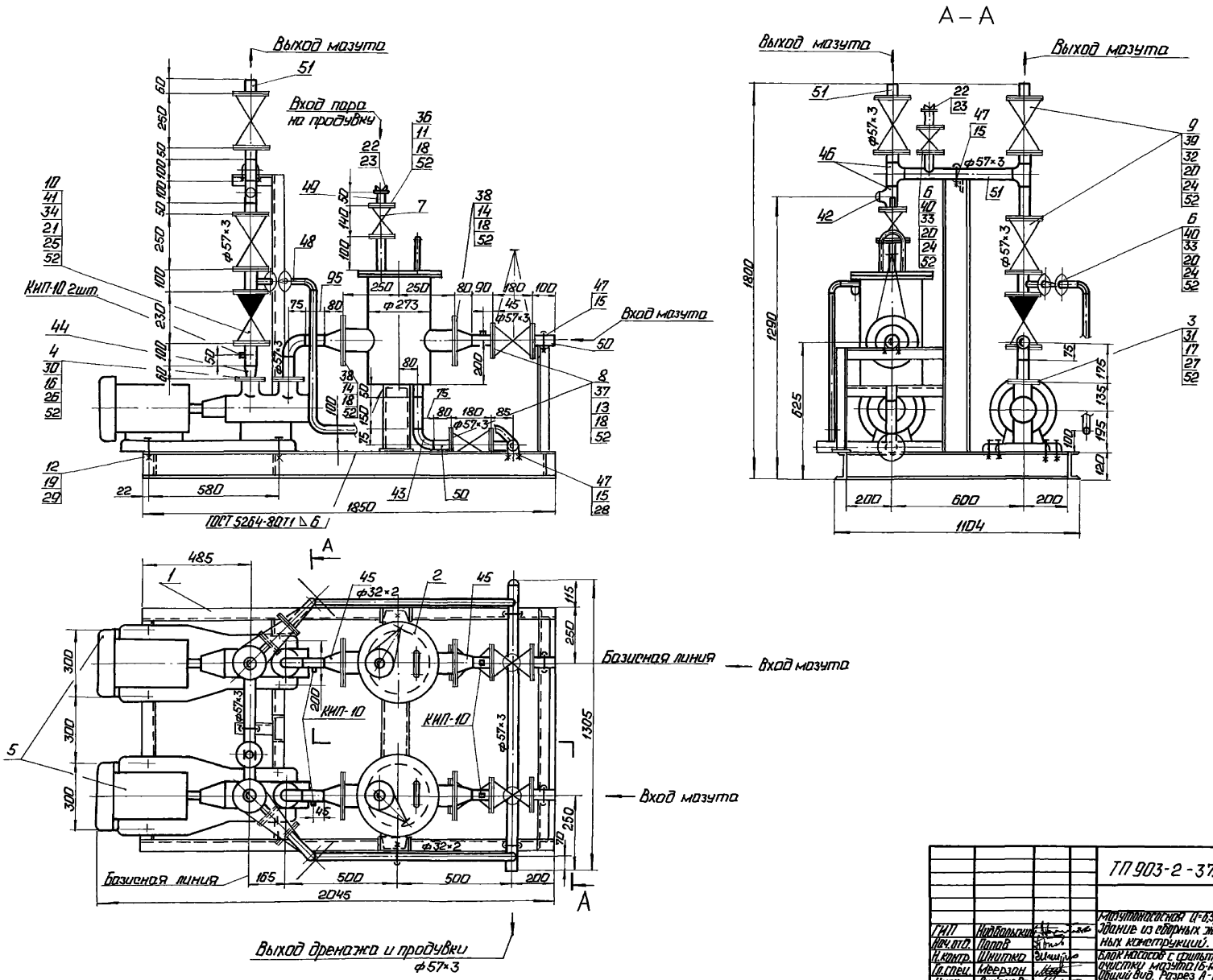

Согласовано:
Отд. КИП и А Крауле
Взам. инв. №
Подп. и дата
Инв. № подл.

Привязан
Инв. №

ТП 903-2-37.91 МС2

ГИП	Надбольский		
Нач. отд.	Попов		
Н. контр.	Шнитко		
Гл. спец.	Меерзон		
Инж.	Лихачева		

Мазутонасосная Ц=6,5/13 и 13/16 м³/ч. Здание из сборных железобетонных конструкций.
Блок насосов с фильтрами грубой очистки мазута (6-МН-2×32-25). Общий вид. Разрез А-А.

Стадия	Лист	Листов
Р	26	

ЛАТГИПРОПРОМ

Копировал: 25306-03 28 Формат А2

Альбом 3

Схема блока

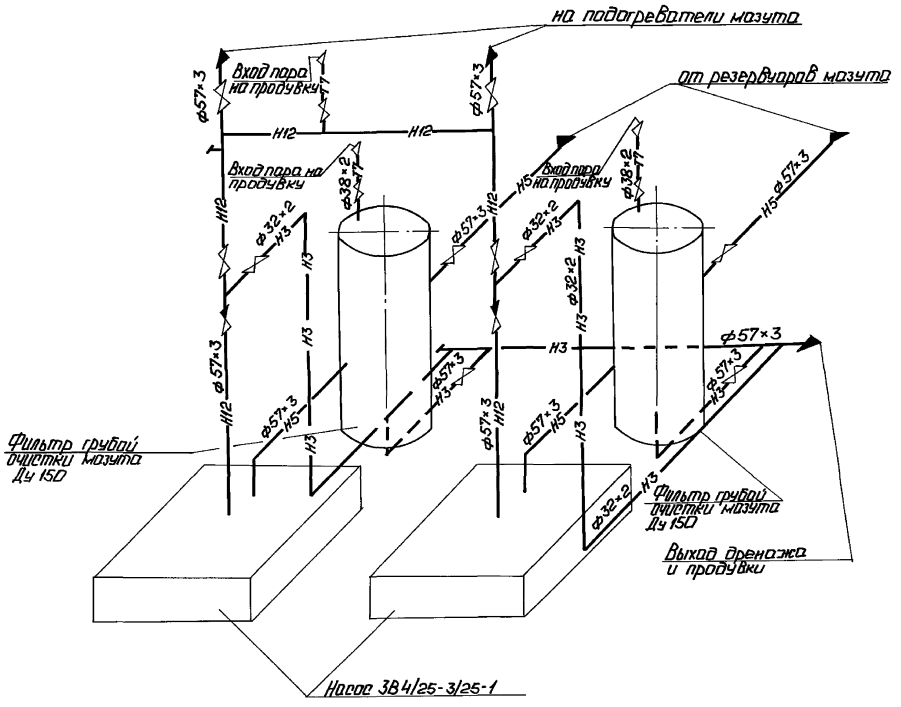

Обозначение блока

Б-МН - блок мазутных насосов;
2 - количество насосов в блоке;
3 - производительность насоса, м³/ч
25 - давление на выходе из насоса, кгс/см².

Назначение блока

Блок предназначен для подачи к форсункам котлов мазута, предварительно очищенного от примесей в фильтрах грубой очистки.

Техническая характеристика блока

Наименование		ед.изм.	Величина
Производительность		л/с м³/ч	1,78 6,40
Давление на выходе		МПа кгс/см²	2,45 25,0
Температура среды		°С	75
Габариты блока	длина	мм	2045
	ширина	мм	1200
	высота	мм	1800
Масса блока	без мазута	кг	1071
	с мазутом	кг	1203,2

Согласовано: Отд. КИП и А Крауле

Инв. № подл. | Подп. и дата | Взам. инв. №

Привязан

Инв. №

ТП 903-2-37.91 МС2

ГИП	Надбальский		Мазутонасосная Q=6,5/13 и 13/16 м³/ч. Здание из сборных железобетонных конструкций	Стадия	Лист	Листов
Нач. отд.	Попов			Р	27	
Н. контр.	Шнитко		Блок насосов с фильтрами грубой очистки мазута (Б-Мн-2×32-25). Схема блока.	ЛАТГИПРОПРОМ		
Гл. спец.	Меерзон					
Инж.	Лихачева					

Копировал: 25306-03 29 Формат А2

Альбом 3

Спецификация на блок (Б-МН2×3,2-25)

Марка, поз.	Обозначение	Наименование	Кол.	Масса, ед, кг	Примечание
		Стандартные изделия			
		Фланцы ГОСТ 12820-80			
36		1-32-16 ВСт3сп3	4	1,58	
37		1-50-16 ВСт3сп3	10	2,58	
38		1-100-16 ВСт3сп3	4	4,73	
		Фланцы ГОСТ 12821-80			
39		2-50-40 Ст20	8	2,79	
40		2-25-63 Ст20	6	2,28	
41		2-50-63 Ст20	4	4,59	
42		Заглушка 57×3			
		ГОСТ 17319-83	2	0,2	
43		Отвод 90° 57×3			
		ГОСТ 17375-83	4	0,6	
		Переходы ГОСТ 17378-83			
44		К57×4-45×2,5	2	0,2	
45		К108×4-57×3	4	0,9	
46		Тройник 57×3			
		ГОСТ 17376-83	3	0,8	
		Материалы			
47		Круг 10-В ГОСТ 2590-88			
		ВСт3кп4-II ГОСТ 535-88	0,1	0,616	м
48	см. Т.Т. п.1 лист 2	Труба 32×2	4,1	1,48	м
49	см. Т.Т. п.1 лист 2	Труба 38×2	0,3	1,78	м
50	см. Т.Т. п.2 лист 2	Труба 57×3	2,7	4,00	м
51	см. Т.Т. п.3 лист 2	Труба 57×3	1,5	4,00	м
52		Паронит ПОН-2			
		ГОСТ 481-80	0,6	4,00	м²
53		Электроды Э-46			
		ГОСТ 9467-75	50	—	кг
		Закладные конструкции КИП и А			
КИП-10	ЗКЧ-47-70	Штуцер М27×2-100	6	0,56	

Марка, поз.	Обозначение	Наименование	Кол.	Масса ед, кг	Примечание
		Стандартные изделия			
		Болты ГОСТ 7798-70			
11		М16×55.46	16	0,117	
12		М16×60.46	8	0,125	
13		М16×65.46	40	0,133	
14		М16×75.46	32	0,148	
		Гайки ГОСТ 5915-70			
15		М10.4	6	0,012	
16		М12.5	12	0,017	
17		М14.4	12	0,025	
18		М16.5	80	0,034	
19		М16.4	16	0,034	
		Гайки ГОСТ 9064-75			
20		АМ16.25	120	0,039	
21		АМ20.25	32	0,077	
22		Гайка соединительная 32 ГОСТ 8959-75	4	1,423	
23		Контргайка 32 ГОСТ 8961-75	4	0,109	
		Шайбы ГОСТ 9065-75			
24		Шайба 16.20	112	0,011	
25		Шайба 20.20	32	0,023	
		Шайбы ГОСТ 11371-78			
26		Шайба 12.02	12	0,006	
27		Шайба 14.02	12	0,01	
		Шайбы ГОСТ 10906-78			
28		Шайба 10.02	4	0,012	
29		Шайба 16.02	8	0,065	
		Шпильки ГОСТ 22032-76			
30		АМ12×70	12	0,071	
31		АМ17×70	12	0,098	
		Шпильки ГОСТ 9066-75			
32		АМ16×80.20.35	32	0,11	
33		АМ16×100.20.35	24	0,142	
34		АМ20×110.20.35	16	0,241	

Марка, поз.	Обозначение	Наименование	Кол.	Масса, ед, кг	Примечание
		Сборочные единицы			
1	лист 29	Рама	1	115,0	
2	Альбом 4 26.33.00.000	Фильтр грубой очистки мазута Ду 100	2	94,1	
		Детали			
3	Альбом 3 67.08.00.002	Фланец Ру6; Ду50	2	1,23	
4	Альбом 3 67.08.00.001	Фланец Ру40; Ду40	2	1,4	
		Оборудование			
5		Насос А13В4/25-3/25-1 Q=0,89 л/с (3,2 м³/ч) P=2,45 МПа (25 кгс/см²) с электродвигателем 4АМ112М4У3 N=5,5 кВт n=1450 об/мин	2	120	
		Арматура			
6		Вентиль Ру63; Ду25 15с27нж1	3	17,3	
7		Вентиль Ру16; Ду32 15кч19п2	2	4,3	
8		Задвижка Ру16; Ду50 30с41нж1	4	25,0	
9		Задвижка Ру40; Ду50 30с15нж	4	35,0	
10		Клапан обратный Ру63; Ду50; 19с38нж	2	16,0	

Привязан

Инв. №

ТП 903-2-37.91 МС2

ГИП	Нидбольский		
Нач. отд.	Попов		
Н. контр.	Шнитко		
Гл. спец.	Меерзон		
Инж.	Лихачева		

Мазутонасосная Q=6,5/13 и 13/16 м³/ч. Здание из сборных железобетонных конструкций.

Блок насосов с фильтрами грубой очистки мазута (Б-МН-2×3,2×25). Спецификация.

Стадия	Лист	Листов
Р	28	

ЛАТГИПРОПРОМ

Инв. № подл. | Подп. и дата | Взам. инв. №

Копировал: Ф.Ф 25306-03 30 Формат А2

Альбом 3

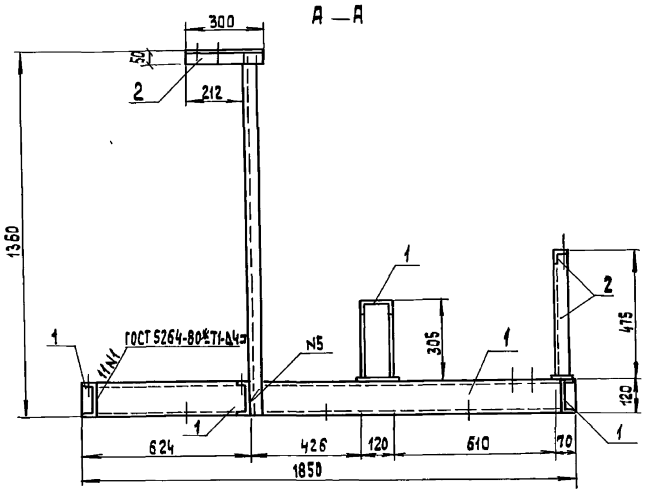

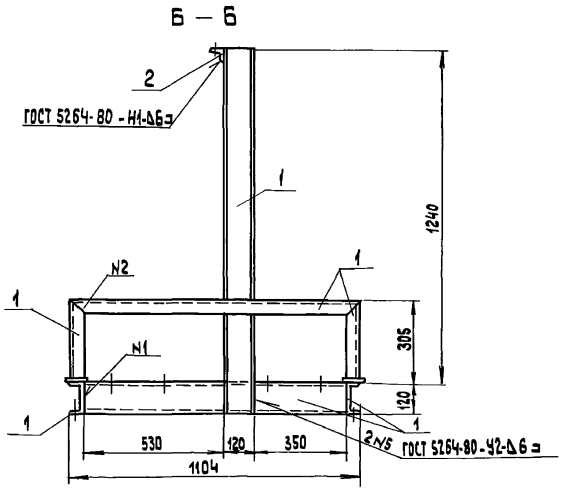

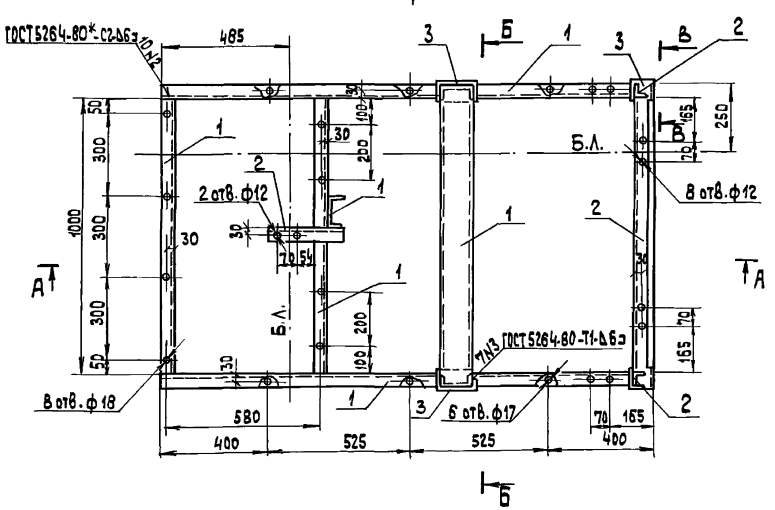

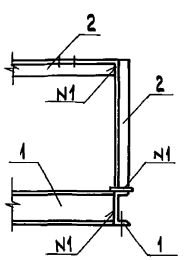

Спецификация на раму блока насосов с фильтрами грубой очистки мазута (Б-МН-2х3,2-25)

Марка, поз.	Обозначение	Наименование	Кол.	Масса ед., кг	Примечание
		Материалы			
1		Швеллер 12-ГОСТ 8240-89 / С 275 ГОСТ 27772-88	9,7	10,4	м
2		Уголок 50х50х5 ГОСТ 8509-86 / С 235 ГОСТ 27772-88	2,2	3,77	м
3		Лист 6,0х90х250 ГОСТ 19903-74* / С 235 ГОСТ 27772-88	1	1,06	
		Электроды Э46 ГОСТ 9467-75*	1,1		кг
		На стадию КМД	3,3		кг

Привязан

Инв. №

ГИП	Нидвальский		
Нач. ТМ	Попов		
Нач. отд.	Гуттерерский		
Н. контр.	Лобашов		
Гл. конст.	Лобашов		
Рук. гр.	Шульгина		
Инж. т.к.	Сторожева		
Инж.	Полозов		

ТП 903-2-37.91 МС 2

Мазутонасосная Q=6,5/13 и 12/16 м³/ч. Здание из сборных железобетонных конструкций.

Блок насосов с фильтрами грубой очистки мазута (Б-МН-2х3,2-25). План рамы. Разрезы А-А; Б-Б; В-В.

Стадия	Лист	Листов
Р	29	

ЛАТГИПРОПРОМ

Копировал Зд 25306-03 31 формат А2

Инв. № подл. | Подп. и дата | Взам. инв. №

Альбом 3

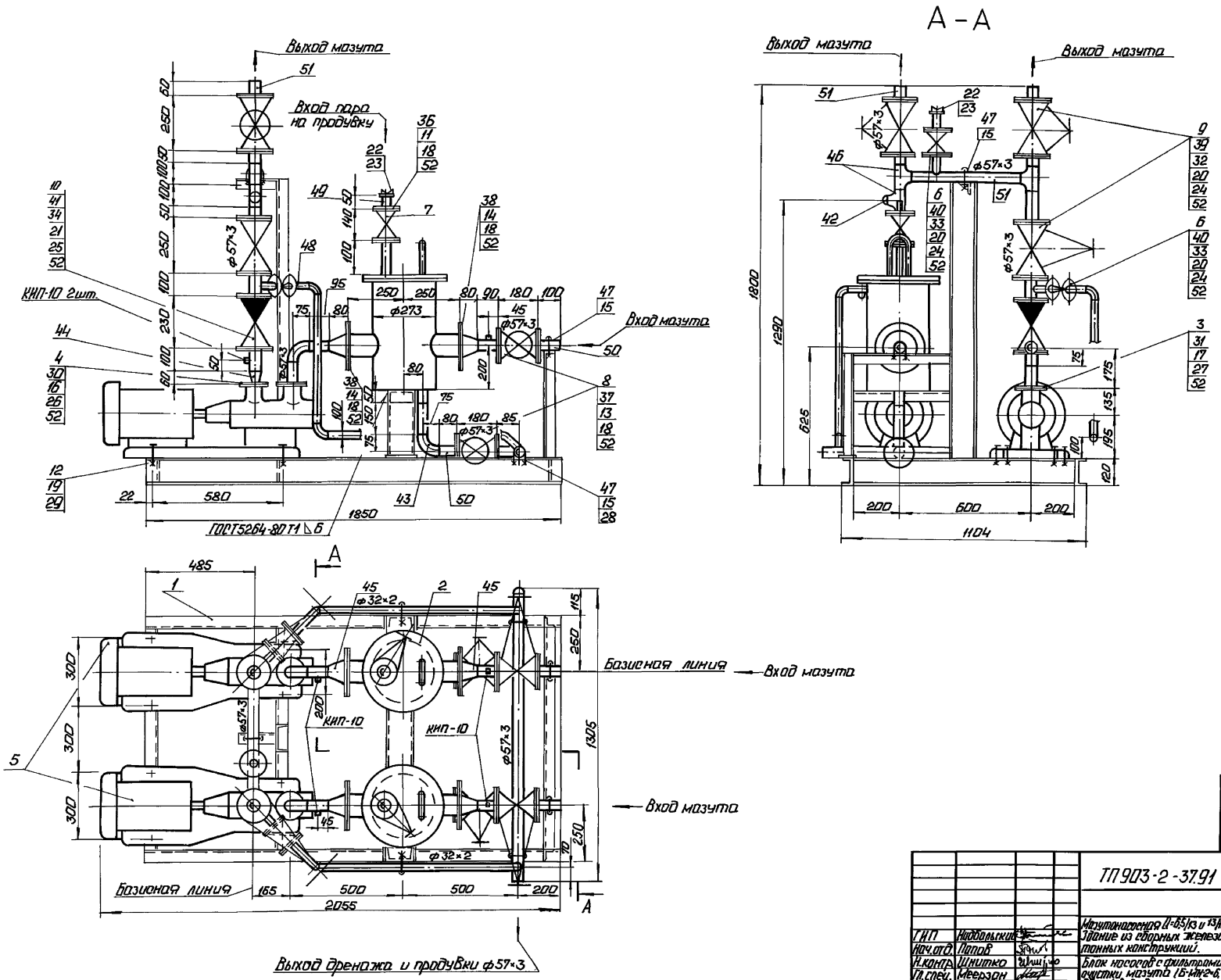

Согласовано
Отд. КИП и А Крауле
Взам. инв. №
Подп. и дата
Инв. № подл.

Привязан
Инв. №

				ТП 903-2-37.91		МС2
ГИП	Надбольский			Мазутонасосная Д=6,5/13 и 13/16 м³/ч. Здание из сборных железобетонных конструкций.	Стадия	Лист	Листов
Нач. отд.	Попов				Р	30	
Н. контр.	Шнитко			Блок насосов с фильтрами грубой очистки мазута (Б-МН-2-6,4-25). Общий вид. Разрез А-А.	ЛАТГИПРОПРОМ		
Гл. спец.	Меерзон						
Инж.	Лихачева						

Копировал: 25306-03 32 Формат А2

Альбом 3

Схема блока

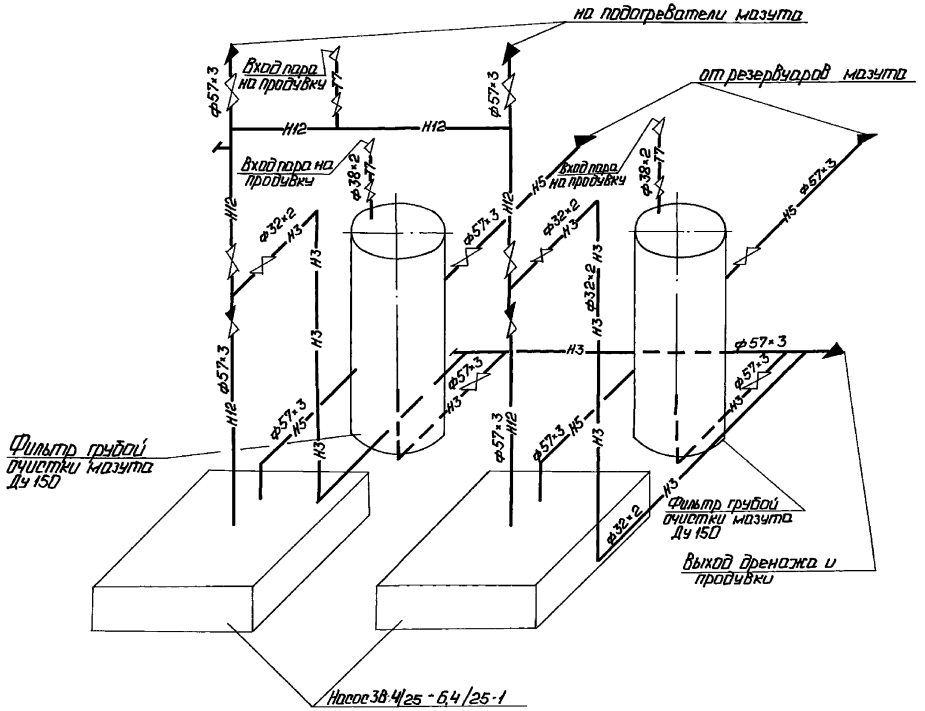

Обозначение блока

Б-МН - блок мазутных насосов;
2 - количество насосов в блоке;
6,4 - производительность насоса, м³/ч
25 - давление на выходе из насоса, кгс/см²

Назначение блока

Блок предназначен для подачи к форсункам котлов мазута предварительно очищенного от примесей в фильтрах грубой очистки.

Техническая характеристика блока

Наименование		ед.изм.	Величина
Производительность		л/с м³/ч	3,6 12,8
Давление на выходе		МПа кгс/см²	2,45 25,0
Температура среды		°С	75
Габариты блока	Длина	мм	2055
	Ширина	мм	1200
	Высота	мм	1800
Масса блока	Без мазута	кг	1131,8
	С мазутом	кг	1213,2

Согласовано: Отдел КИПиА Крауле

Взам.инв.№ | Подп.и дата | Инв.№подл.

Привязан

Инв.№

ТП 903-2-37.91 МС2

ГИП	Надбольский		
Нач.отд.	Попов		
Н.контр.	Шнитко		
Гл.спец.	Меерзон		
Инж.	Лихачева		

Мазутонасосная Q=6,5/13 и 13/16 м³/ч. Здание из сборных железобетонных конструкций.

Блок насосов с фильтрами грубой очистки мазута (Б-МН-2×6,4-25). Схема блока.

Стадия	Лист	Листов
Р	31	

ЛАТГИПРОПРОМ

Копировал: Ф.Д. 25306-03 33 Формат А2

Альбом 3

Марка поз.	Обозначение	Наименование	Кол.	Масса ед, кг	Примечание
		Стандартные изделия			
		Фланцы ГОСТ 12820-80			
36		1-32-16 В ст3 сп3	4	1,58	
37		1-50-16 В ст3 сп3	10	2,58	
38		1-100-16 В ст3 сп3	4	4,73	
		Фланцы ГОСТ 12821-80			
39		2-50-40 ст 20	8	2,79	
40		2-25-63 ст 20	6	2,28	
41		2-50-63 ст 20	4	4,59	
42		Заглушка 57×3			
		ГОСТ 17379-83	2	0,2	
43		Отвод 90° 57×3			
		ГОСТ 17375-83	4	0,6	
		Переходы ГОСТ 17378-83			
44		К57×4-45×2,5	2	0,2	
45		К 108×4-57×3	4	0,9	
46		Тройник 57×3			
		ГОСТ 17376-83	3	0,8	
		Материалы			
47		Круг 10-В ГОСТ 2590-88			
		Вст3кп4-II ГОСТ 535-88	0,1	0,616	м
48	см. Т.Т. п. 1 лист	Труба 32×2	4,1	1,48	м
49	см. Т.Т. п. 2 лист	Труба 38×2	0,3	1,78	м
50	см. Т.Т. п. 2 лист	Труба 57×3	2,7	4,00	м
51	см. Т.Т. п. 3 лист	Труба 57×3	1,5	4,00	м
52		Паронит ПОН-2			
		ГОСТ 481-80	0,6	4,00	м²
53		Электроды Э-46			
		ГОСТ 9467-75	5,0	–	кг
		Закладные конструкции КИП и А			
КИП-10	ЗКЧ-47-70	Штуцер М27×2-100	6	0,56	

Марка поз.	Обозначение	Наименование	Кол.	Масса ед, кг	Примечание
		Стандартные изделия			
		Болты ГОСТ 7798-70			
11		М16×55.46	16	0,117	
12		М16×60.46	8	0,125	
13		М16×65.46	40	0,133	
14		М16×75.46	32	0,148	
		Гайки ГОСТ 5915-70			
15		М10.4	6	0,012	
16		М12.5	12	0,017	
17		М14.5	12	0,025	
18		М16.5	80	0,034	
19		М16.4	16	0,034	
		Гайки ГОСТ 9064-75			
20		АМ 16.25	120	0,039	
21		АМ 20.25	32	0,077	
22		Гайка соединительная 32 ГОСТ 8959-75	4	1,423	
23		Контргайка 32 ГОСТ 8961-75	4	0,109	
		Шайбы ГОСТ 9065-75			
24		Шайба 16.20	112	0,011	
25		Шайба 20.20	32	0,023	
		Шайбы ГОСТ 11371-78			
26		Шайба 12.02	12	0,006	
27		Шайба 14.02	12	0,01	
		Шайбы ГОСТ 10906-78			
28		Шайба 10.02	4	0,012	
29		Шайба 16.02	8	0,065	
		Шпильки ГОСТ 22032-76			
30		АМ12×70	12	0,071	
31		АМ14×70	12	0,098	
		Шпильки ГОСТ 9066-75			
32		АМ16×80.20.35	32	0,11	
33		АМ16×100.20.35	24	0,142	
34		АМ20×110.20.35	16	0,241	

Спецификация на блок (6-Мн-2×6,4-25)

Марка поз.	Обозначение	Наименование	Кол.	Масса ед, кг	Примечание
		Сборочные единицы			
1	лист 33	Рама	1	115,0	
2	Альбом 4 26.33.00.000	Фильтр грубой очистки мазута Ду 100	2	94,1	
		Детали			
3	Альбом 3 67.08.00.002	Фланец Ру6 Ду50	2	1,23	
4	Альбом 3 67.08.00.001	Фланец Ру40 Ду40	2	1,40	
		Оборудование			
5		Насос 3В4/25-6,4/25-1 Q=1,9л/с (6,84 м³/ч) P=2,45 МПа (25кгс/см²) с электродвигателем 4А112М2У3 N=7,5кВт n=2900 об/мин	2	130	
		Арматура			
6		Вентиль Ру63; Ду25 15с27нж1	3	17,3	
7		Вентиль Ру16; Ду32 15кч19п2	2	24,7	
8		Задвижка Ру16; Ду50 30с41нж1	4	25,0	
9		Задвижка Ру40; Ду50 30с15нж	4	35,0	
10		Клапан обратный Ру63 Ду50; 19с38нж	2	16,0	

Привязан

Инв. N°

ГИП	Нибольский		
Нач.отд.	Попов		
Н.контр.	Шнитко		
Гл.спец.	Меерзон		
Инж.	Лихачева		

ТП 903-2-37.91 МС2

Мазутонасосная Q=6,5/13и13/16м³/ч. Здание из сборных железобетонных конструкций.

Блок насосов с фильтрами грубой очистки мазута (6-МН-2×6,4-25) Спецификация.

Стадия	Лист	Листов
Р	32	

ЛАТГИПРОПРОМ

Копировал: Г.Д. 25306-03 34 Формат А2

Инв. N° подл. | Подп. и дата | Взам. инв. N

Альбом 3

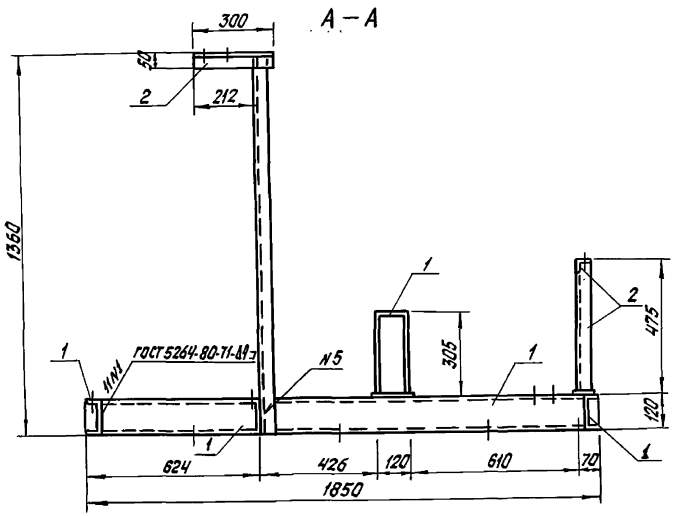

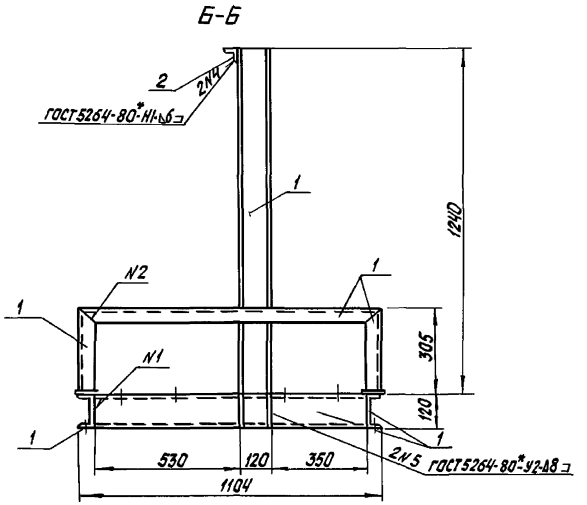

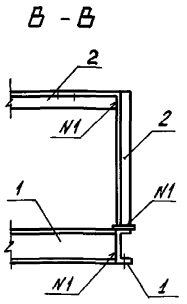

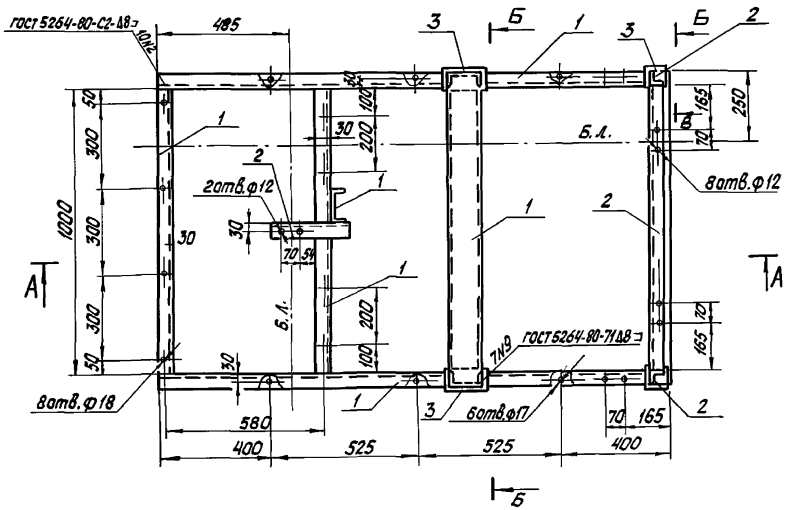

Спецификация на раму блока насосов с фильтрами грубой очистки мазута (Б-МН-2×6,4-25)

Марка, поз.	Обозначение	Наименование	Кол.	Масса ед, кг	Примечание
		Материалы			
1		швеллер 12 - ГОСТ 8240-89 / С275 ГОСТ 27772-88	9,7	10,4	м
2		уголок 50×50×5 ГОСТ 8509-86 / С235 - ГОСТ 27772-88	2,2	3,77	м
3		лист 6,0×90×250 ГОСТ 19903-74 / С235 - ГОСТ 27772-88	1	1,06	
		Электроды Э46 ГОСТ 9467-75	1,1		кг
		На стадию КМД	3,3		кг

Привязан

Инв. №

				ТП903-2-37.91		МС2	
ГИП	Нидбальский						
Нач.ТМ	Попов						
Нач.отд.	Гутперерский			Мазутонасосная Q=6,5/13 и 13/16 м³/ч Здание из сборных железобетонных конструкций	Стадия	Лист	Листов
Н. контр.	Лобашов				Р	33	
Гл. конст.	Лобашов						
Рук. гр.	Шульгина			Блок насосов с фильтрами грубой очистки мазута (Б-МН-2×6,4-25) План рамы, разрезы А-А; Б-Б; В-В	ЛАТГИПРОПРОМ		
Инж. IK	Сторожева						
Инженер	Полозов						

Копировал: Бел 25306-03 35 Формат А2

Инв. № подл. | Подпись и дата | Взам. инв. №

Альбом 3

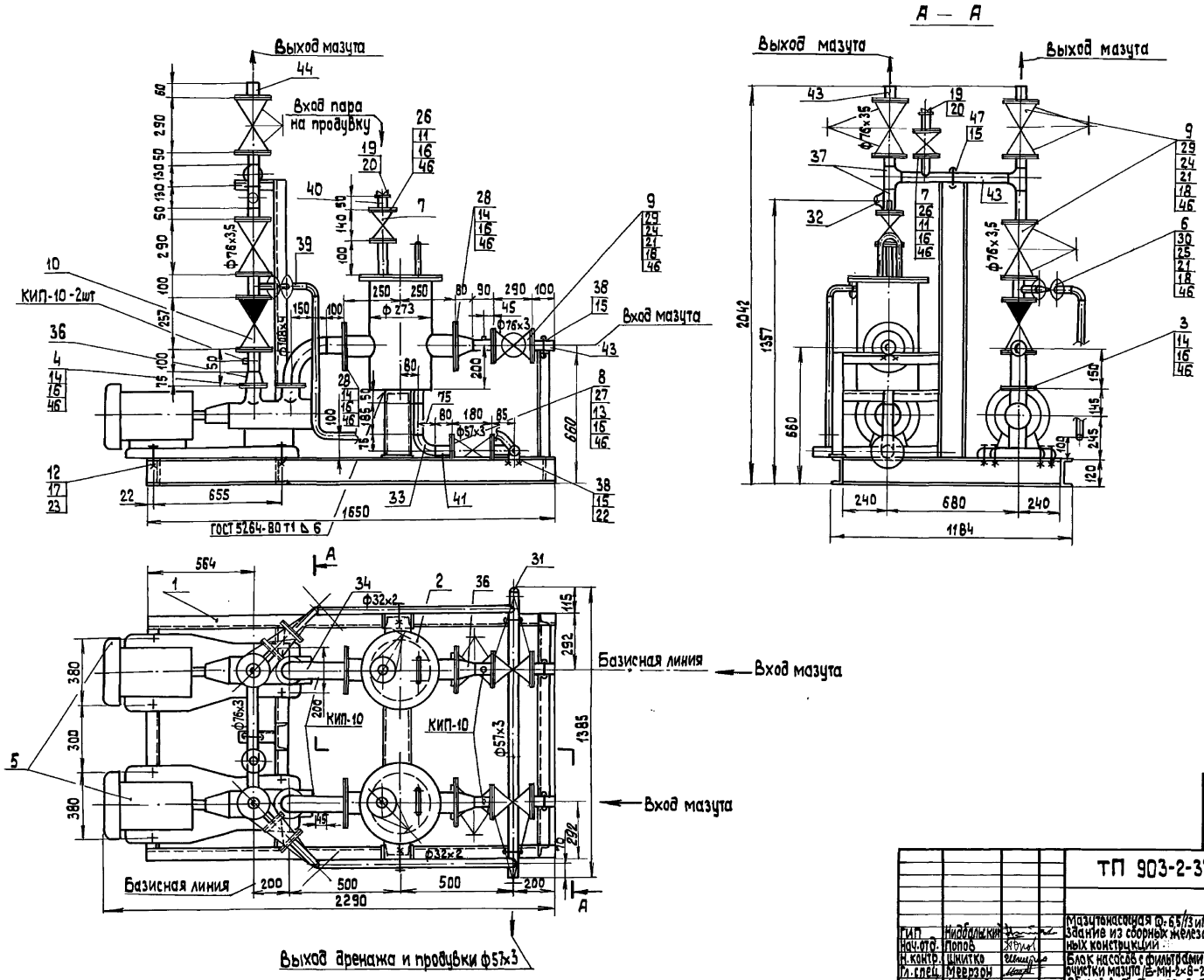
А — А
Выход мазута
Вход пара на продувку
КИП-10-2шт
Вход мазута
ГОСТ 5264-80 Т1 Δ 6
Базисная линия
Вход мазута
КИП-10
Вход мазута
Базисная линия
Выход дренажа и продувки ф57х3
2042
1357
660
1184
2290
1385
Привязан
Инв. №
ТП 903-2-37.91 МС 2
Мазутонасосная Ф-6,5/13 и 13/16 м³/ч. Здание из сборных железобетонных конструкций
Блок насосов с фильтрами грубой очистки мазута (Б-МН-2×8-25)
Общий вид. Разрез А-А.
Стадия Р
Лист 34
Листов
ЛАТГИПРОПРОМ
ГИП Нидбальский
Нач. отд. Попов
Н. контр. Шнитко
Гл. спец. Меерзон
Инж. Лихачева
Копировал 25306-03 36 формат А2
Инв. № подл. Подп. и дата Взам. инв. №
Отд. и КИП и А Кроуле

Альбом 3

Схема блока

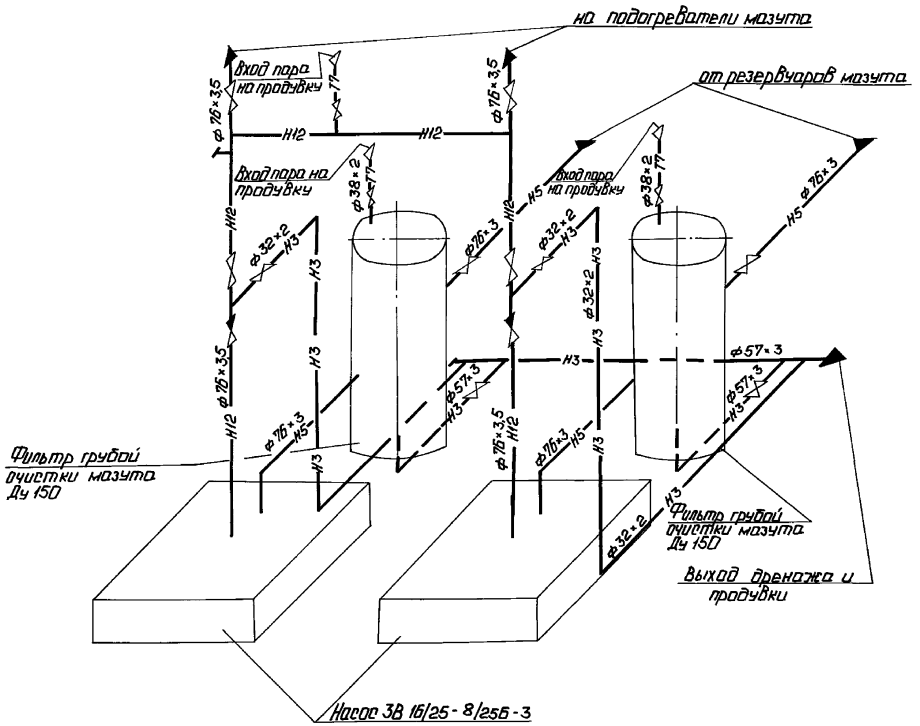

Обозначение блока

Б-МН - Блок мазутных насосов
2 - Количество насосов в блоке
8 - Производительность насоса, м³/ч
25 - Давление на выходе из насоса, кгс/см²

Назначение блока

Блок предназначен для подачи к форсункам котлов мазута предварительно очищенного от примесей в фильтрах грубой очистки.

Техническая характеристика блока

Наименование		ед. изм.	Величина
Производительность		л/с м³/ч	4,44 16
Давление на выходе		МПа кгс/см²	2,45 25,0
Температура среды		°С	75
Габариты блока	Длина	мм	2290
	Ширина	мм	1385
	Высота	мм	2042
Масса блока	Без мазута	кг	1573,2
	С мазутом	кг	1673,2

Инв. № подл. | Подп. и дата | Взам. инв. № | Отд. КМП и А | Кравле | Дата

Инв. №

Привязан

ТП 903-2-37.91 МС2

ГИП	Нидбальский		Мазутонасосная Ц-6,5/13 и 13/16 м³/ч. Здание из сборных железобетонных конструкций.	Стадия	Лист	Листов
Нач.отд.	Попов			Р	35	
Н.контр.	Шнитко		Блок насосов с фильтрами грубой очистки мазута (Б-МН-2×8-25). Схема блока.	ЛАТГИПРОПРОМ		
Гл.спец.	Меерзон					
Инж.	Лихачева					

Копировал: Ф. Д. - 25306-03 37 Формат А2

Альбом 3

Спецификация на блок (Б-Мн-2×8-25)

Марка поз.	Обозначение	Наименование	Кол.	Масса ед., кг	Примечание
		Заглушки ГОСТ 17379-83			
31		57×3	1	0,2	
32		76×3,5	1	0,3	
		Отводы ГОСТ 17375-83			
33		90° 57×3	2	0,6	
34		90° 108×4	2	2,5	
		Переходы ГОСТ 17378-83			
35		К 89×3,5 - 76×3,5	2	0,6	
36		К 108×4 - 76×3,5	2	0,9	
37		Тройник 76×3,5 ГОСТ 17376-83	3	1,5	
		Материалы			
38		Круг 10-В ГОСТ 2590-88 / Вст3кп4-в ГОСТ 535-88	0,1	0,616	м
39	см. Т.Т. п (1) лист	Труба 38×2	4,1	1,48	м
40	см. Т.Т. п (2) лист	Труба 38×2	0,3	1,78	м
41	см. Т.Т. п (2) лист	Труба 57×3	2,3	4,00	м
42	см. Т.Т. п (2) лист	Труба 57×3	1,0	4,00	м
43	см. Т.Т. п (2) лист	Труба 76×3	1,0	5,4	м
44	см. Т.Т. п (3) лист	Труба 76×3,5	1,0	6,26	м
46		Паронит ПОН-2 ГОСТ 481-80	0,6	4,0	м²
47		Электроды Э-46 ГОСТ 9467-75	5,0	—	кг
		Закладные конструкции КИП и А			
КИП-10	ЗКЧ-47-70	Штуцер М27×2-100	6	0,56	

Марка поз.	Обозначение	Наименование	Кол.	Масса ед., кг	Примечание
		Стандартные изделия			
		Болты ГОСТ 7798-70			
11		М16×55.46	24	0,117	
12		М16×60.46	8	0,125	
13		М16×65.46	16	0,133	
14		М16×75.46	64	0,148	
		Гайки ГОСТ 5915-70			
15		М10.4	6	0,012	
16		М16.5	104	0,034	
17		М16.4	16	0,034	
		Гайки ГОСТ 9064-75			
18		АМ 16.25	224	0,039	
19		Гайка соединительная 32 ГОСТ 8959-75	6	1,423	
20		Контргайка 32 ГОСТ 8961-75	6	0,109	
		Шайбы ГОСТ 9065-75			
21		Шайба 16.20	112	0,011	
		Шайбы ГОСТ 10906-78			
22		Шайба 10.02	4	0,012	
23		Шайба 16.02	8	0,065	
		Шпильки ГОСТ 9065-75			
24		АМ 16×90.20.35	96	0,126	
25		АМ 16×100.20.35	16	0,142	
		Стандартные изделия			
		Фланцы ГОСТ 12820-80			
26		1-32-16 Вст3 сп3	6	1,58	
27		1-50-16 Вст3 сп3	6	2,58	
28		1-100-16 Вст3 сп3	4	4,73	
		Фланцы ГОСТ 12821-80			
29		2-65-40 Ст 20	12	3,72	
30		2-25-63 Ст 20	4	2,28	

Марка поз.	Обозначение	Наименование	Кол.	Масса ед., кг	Примечание
		Сборочные единицы			
1	Лист 37	Рама	1	115,0	
2	Альбом 4 26.33.00.000	Фильтр грубой очистки мазута Ду 100	2	94,1	
		Детали			
3	Альбом 3 67.08.00.002	Фланец Ру 16 Ду 100	2	4,73	
4	Альбом 3 67.08.00.001	Фланец Ру 25 Ду 80	2	4,81	
		Оборудование			
5		Насос А11В10Р/25-8/25Б-3 Q=2,22 м³/с (8 м³/ч) P=2,45 МПа (25 кгс/см²) с электродвигателем 4АМ160S4 N 15 кВт n=1500 об/мин	2	245	
		Арматура			
6		Вентиль Ру63; Ду 25 15с 27 нж1	2	17,3	
7		Вентиль Ру 16 Ду 32 15кч 19п2	3	24,7	
8		Задвижка Ру16; Ду50 30с 41 нж1	2	25,0	
9		Задвижка Ру40; Ду65 15с 22 нж	6	32,3	
10		Клапан обратный Ру63 Ду65; 19с 38 нж	2	20,9	

Привязан

Инв. №

ТП 903-2-37.91 ВОВ

ГИП	Найдольский		Мазутонагреватель Q=6,9(2,22) м³/ч. Здание из сборных железобетонных конструкций.	Стадия	Лист	Листов
Нач.отд.	Попов			Р	35	
Н.контр.	Шишко		Блок насосов и сильфонными компенсаторами фильтры мазута Б-Мн-2×8-25т. Спецификация.	ЛАТГИПРОПРОМ		
Гл.спец.	Меерзон					
Инж.	Тихачева					

Копировал: Ф. 25306-03 38 Формат А2

Инв.№ подл. | Подп. и дата | Взам. инв.№

Альбом 3

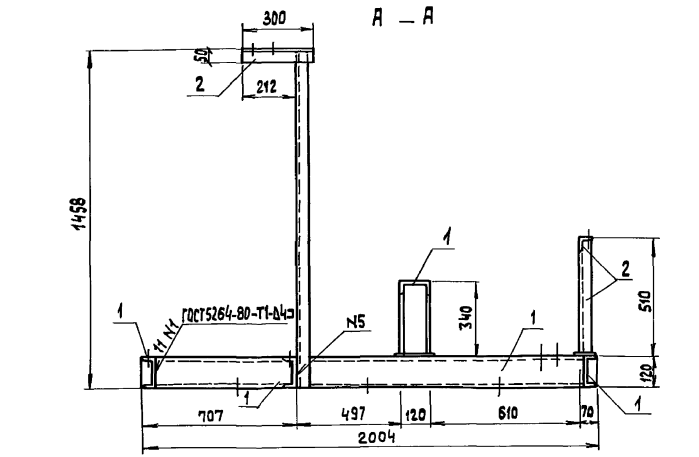

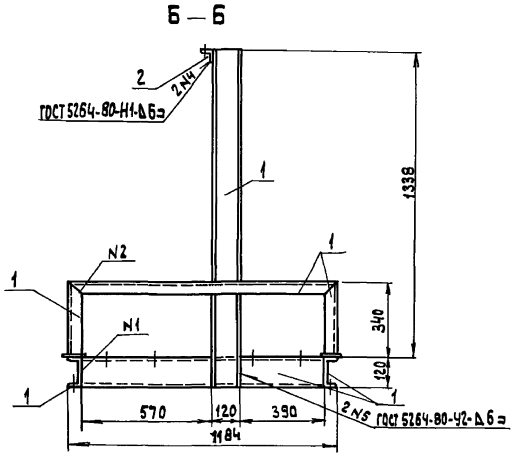

План рамы

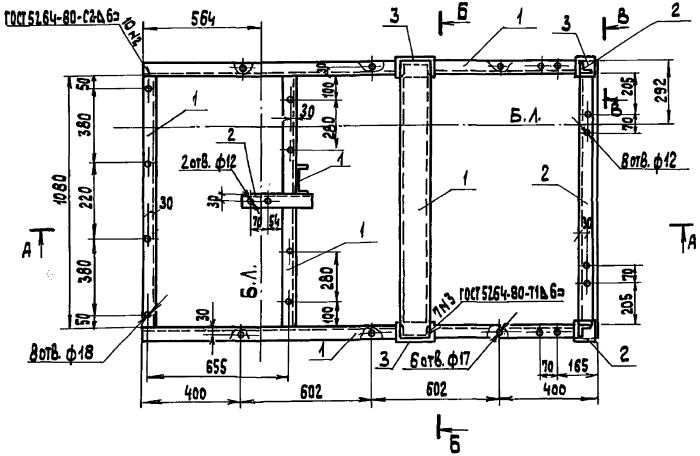

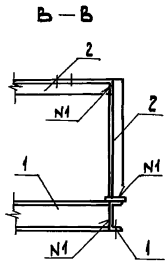

Спецификация на раму блока насосов с фильтрами грубой очистки мазута (Б-МН-2×8-25)

Марка поз.	Обозначение	Наименование	Кол.	Масса ед., кг	Примечание
		Материалы			
1		Швеллер 12-ГОСТ 8240-89 С235 ГОСТ 27772-88	10,5	10,40	м
2		Уголок 50×50×5 ГОСТ 8509-86 С235 ГОСТ 27772-88	3,0	3,77	м
3		Лист 6×100×100 ГОСТ 19903-74 С235 ГОСТ 27772-88	0,05	47,1	м²
		Электроды Э45 ГОСТ 9467-75	1,3		кг
		на стадию КМД	3,5		нг

Привязан

Инв. №

ТП 903-2-37. 91 МС 2

ГИП	Нидбальская		
Нач. ТМ	Попов		
Нач. СО	Гуттерерский		
Н. контр.	Шульгина		
Гл. конст.	Лобашов		
Рук. гр.	Шульгина		
Инж.	Сторожева		

Мазутонасосная Q=65/13 и 13/16 м3/ч. Здание из сборных железобетонных конструкций.

Блок насосов с фильтрами грубой очистки мазута (Б-МН-2×8-25). План рамы. Разрезы А-А, Б-Б, В-В

Стадия	Лист	Листов
Р	37	

ЛАТГИПРОПРОМ

Копировал 38 25306-03 39 формат А2

Инв. № подл. | Подп. и дата | Взам. инв. №

Альбом 3

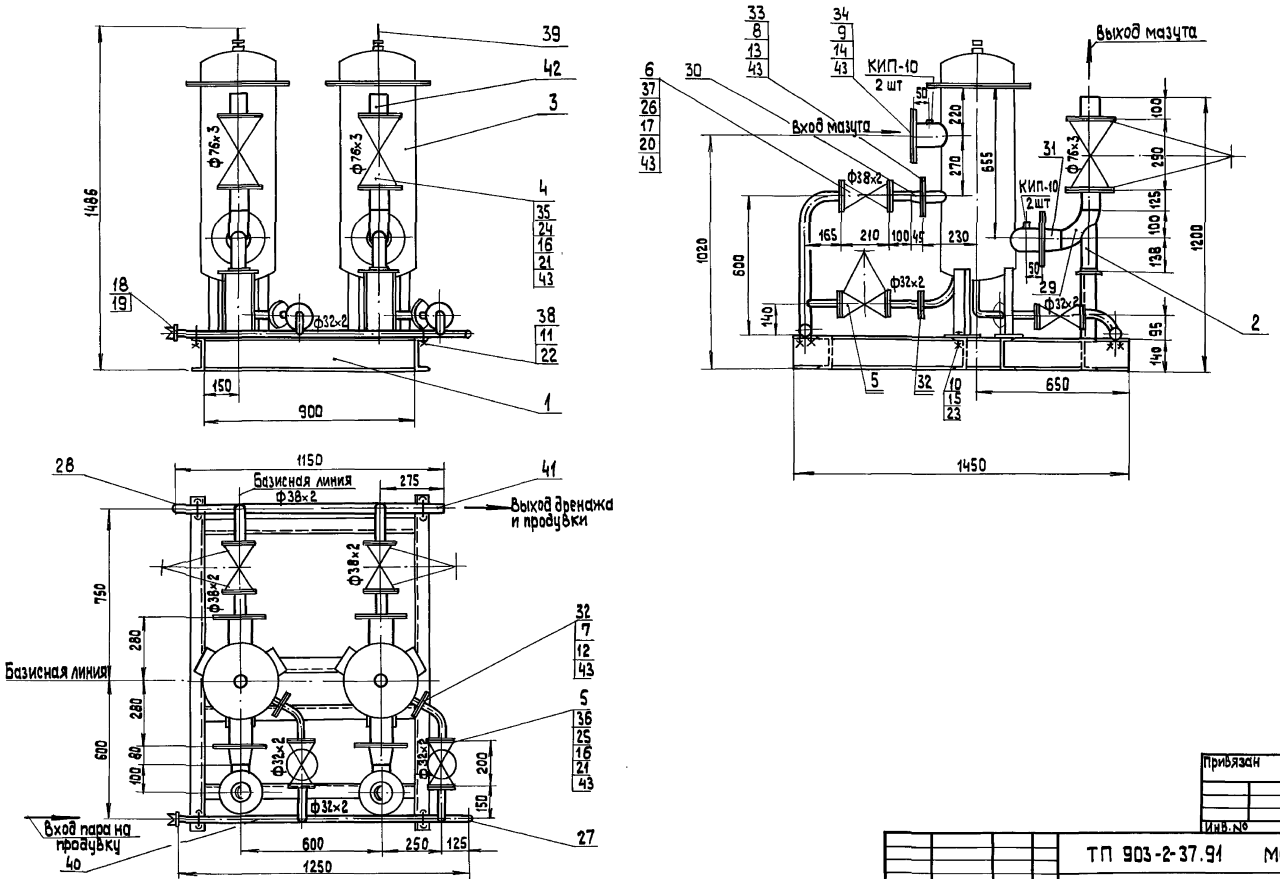

Инв. № подл.	Подп. и дата	Взам. инв. №	Отд. КИП и А
Согласовано			
			Крауле

Привязан

Инв. №

ТП 903-2-37.91 МС 2

ГИП	Нидбальский		Мазутонасосная Q=65/13и13/16м³ здание из сборных железобетонных конструкций.	Стадия	Лист	Листов
Нач. отд.	Попов			Р	38	
Н. контр.	Шнитко		Блок фильтров тонкой очистки мазута (Б-МФт-2-20-13)	ЛАТГИПРОПРОМ		
Гл. спец.	Меерзон		Общий вид.			
Инж.	Лихачева					

Копировал 38 25306-03 40 формат А2

Альбом 3

Марка поз.	Обозначение	Наименование	Кол.	Масса ед. кг	Приме-чание
		Закладные конструкции КИПиА			
КИП-10	ЗКЧ-47-70	Штуцер М27×2-100	4	0,56	

Схема блока

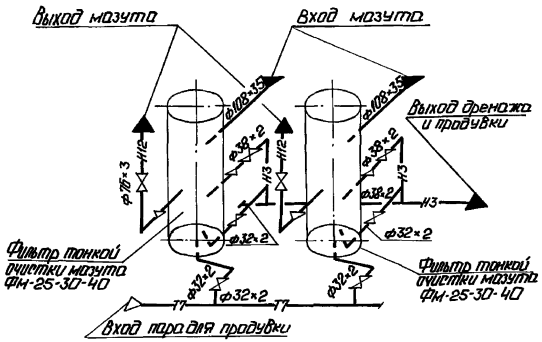

Обозначение блока

Б-МФт - блок фильтров тонкой очистки мазута
2 - количество фильтров в блоке;
30 - пропускная способность фильтра, м³/ч;
25 - рабочее давление в корпусе фильтра, кгс/см²

Назначение блока

Предназначен для очистки мазута от мелких включений (вдевесей) и кокса нефтепродуктов (карбены, карбоиды) в целях предотвращения износа и загрязнений мазутных форсунок.

Техническая характеристика блока

Наименование		Ед. изм.	Величина
Пропускная способность		л/с м³/ч	8,3 30,0
Рабочее давление		МПа кгс/см²	2,45 25,0
Температура среды		°С	120
Габариты блока	длина	мм	1450
	ширина	мм	1250
	высота	мм	1485
Масса блока	без мазута	кг	870,4
	с мазутом	кг	1040,6

Марка поз.	Обозначение	Наименование	Кол.	Масса ед. кг	Приме-чание
		Стандартные изделия			
		Гайки ГОСТ 9064-75			
16		АМ 16.25	128	0,039	
17		АМ 20.25	32	0,077	
18		Гайка соединительная 32 ГОСТ 8959-75	1	1,423	
19		Контргайка 32 ГОСТ 9064-75	1	0,109	
		Шайбы ГОСТ 9065-75			
20		Шайба 20.20	32	0,023	
21		Шайба 16.20	128	0,011	
		Шайбы ГОСТ 10906-78			
22		Шайба 10.02	8	0,013	
23		Шайба 22.02	6	0,1	
		Шпильки ГОСТ 9066-75			
24		АМ16×90.20.35	32	0,126	
25		АМ 16×100.20.35	32	0,142	
26		АМ 20×110.20.35	16	0,241	
		Заглушки ГОСТ 17379-83			
27		32×2	1	0,1	
28		38×2	1	0,1	
29		Отвод 90°76×3,5 ГОСТ 17375-83	2	1,2	
		Переходы ГОСТ 17378-83			
30		К 57×4-38×2	2	0,2	
31		К 108×4-76×3,5	2	0,9	
		Фланцы ГОСТ 12820-80			
32		1-25-25 ВСт3сп3	4	1,17	
33		1-50-25 ВСт3сп3	2	2,71	
34		1-100-25 ВСт3сп3	4	5,92	
		Фланцы ГОСТ 12821-80			
35		1-65-40 Ст20	4	3,71	
36		2-25-63 Ст20	8	2,28	
37		2-32-63 Ст20	4	2,94	
		Материалы			
38		Круг 10-В ГОСТ 2590-88			
		ВСт3кп4 II ГОСТ 535-88	1,0	0,616	м
39	см. Т.Т. п.4	лист 2 Труба 6×1,8	0,7	0,37	м
40	см. Т.Т. п.1	лист 2 Труба 32×2	4,35	1,48	м
41	см. Т.Т. п.1	лист 2 Труба 38×2	3,5	1,78	м
42	см. Т.Т. п.3	лист 2 Труба 76×3	0,45	5,40	м
43		Промитэн ПЭН-2 ГОСТ 481-80	0,4	4,00	м²
44		Электроды Э-46 ГОСТ 9467-75	2,0	—	кг

Спецификация на блок Б-МФт-2×30-25

Марка поз.	Обозначение	Наименование	Кол.	Масса ед. кг	Приме-чание
		Сборочные единицы			
1	лист 40	Рама	1	98,6	
2	Альбом 4 5034.00.000	Опора отвода	2	0,91	
		Оборудование			
3		Фильтр тонкой очистки мазута ФМ-25-30-40			
		Q=8,3 л/с [30 м³/ч]			
		P=2,45 мПа [25 кгс/см²]	2	220	
		Арматура			
4		Вентиль Ру 40 Ду 65 15с 22нж	2	33,5	
		Вентили 15с 27нж1			
5		Ру 63 Ду 25	4	17,3	
6		Ру 63 Ду 32	2	24,7	
		Стандартные изделия			
		Болты ГОСТ 7798-70			
7		М12×55.46	16	0,064	
8		М16×70.46	8	0,141	
9		М20×80.46	32	0,261	
10		М22×80.36	6	0,308	
		Гайки ГОСТ 5915-70			
11		М10.4	8	0,012	
12		М12.5	16	0,017	
13		М16.5	8	0,034	
14		М20.5	32	0,064	
15		М22.4	6	0,079	

Привязан

Инв. №

ТП 903-2-37.91 Мс2

ГИП	Жабальский		
Нач. отд.	Попов		
Н. контр.	Шмитько		
Н. спец.	Мерзон		
Инж.	Мухачева		

Мазутохозяйство 0,65; 1,25 и 1,75 м³/ч. Здание из сборных железобетонных конструкций

Блок фильтров тонкой очистки мазута (Б-МФт-2×30-25). Схема блока.

Стадия	Лист	Листов
Р	39	

ЛАТГИПРОПРОМ

Копировал: Г.Г. 25306-03 41 Формат А2

Инв. № подл. | Подп. и дата | Взам. инв. № | Инв. № дубл. | Подп. и дата

Согласовано: Отд. КИПиА Кранке Жилой

Альбом 3

А - А

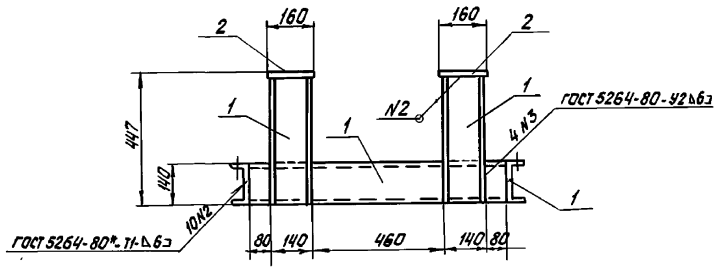

Б - Б

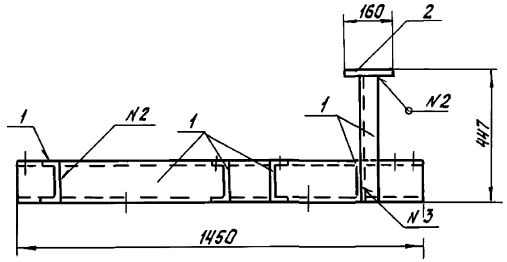

План рамы

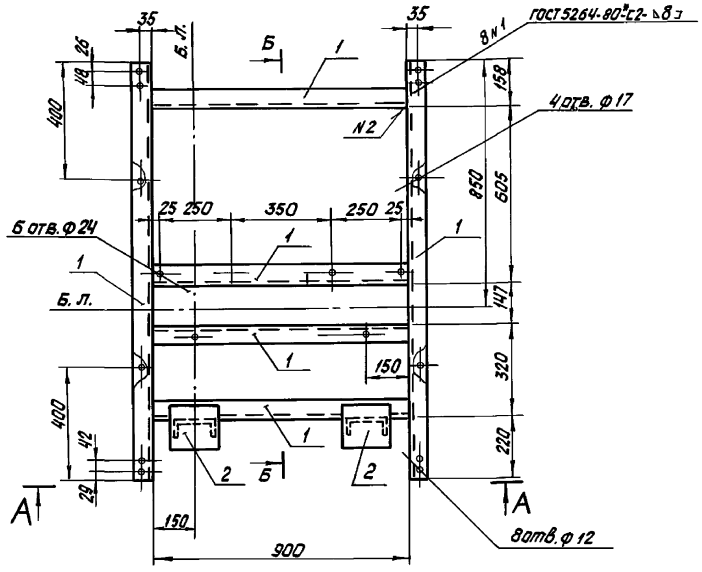

Спецификация на раму блока фильтров тонкой очистки мазута (Б-МФТ-2×30-25)

Марка поз.	Обозначение	Наименование	Кол.	Масса ед. кг	Примечание
		Материалы			
1		швеллер 14-ГОСТ 8240-89 С235 ГОСТ 27772-88	7.5	12.3	м
2		лист 56×1601600 ГОСТ 19903-74 С235 ГОСТ 27772-88	2	1.2	
		Электроды Э46 ГОСТ 9467-75	1.0		кг
		На стадию КМД	3.0		кг

Привязан

Инв. №

				ТП 903-2-37.91		МС2
ГИП	Нидальский					
Нач. ТМ	Попов					
Нач. отд.	Гуттеревский		Напутомасосная Q=6,5/13и13/16Б2	Стадия	Лист	Листов
Н. контр.	Лобашов		Здание из сборных железобетонных конструкций	Р	40	
Гл. констр.	Лобашов					
Рук. гр.	Шульгина		Блок фильтров тонкой очистки мазута (Б-МФТ-2×30-25). План рамы. Разрезы А-А, Б-Б.	ЛАТГИПРОПРОМ		
Инж. ТК.	Стаханова					
Инж.	Полозов					

Копировал: Ел 25306-03 42 Формат А2

Инв. № подл. | Подпись и дата | Взам. инв. №

А - А

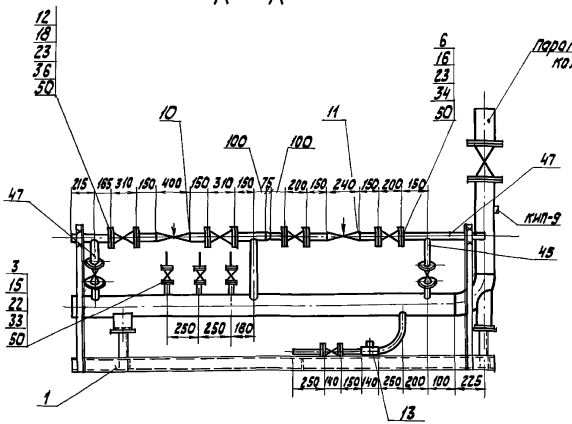

Б - Б

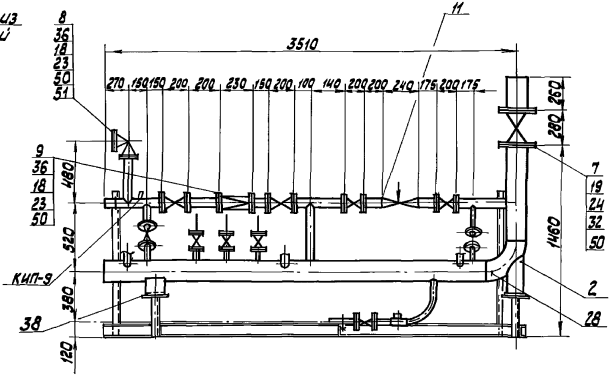

В - В

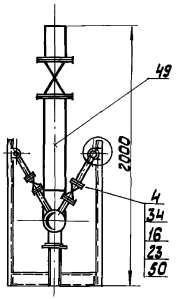

Г - Г

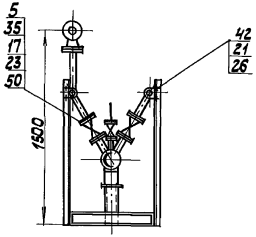

Вид сверху

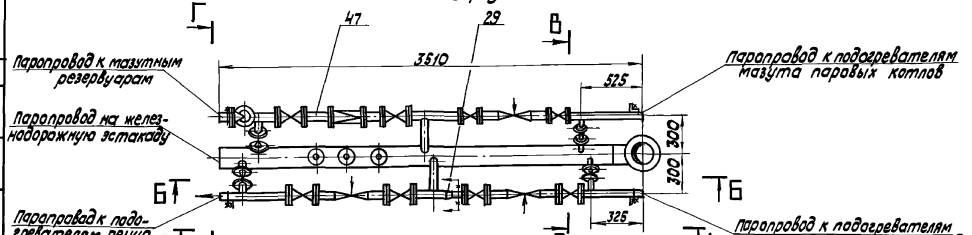

Схема блока

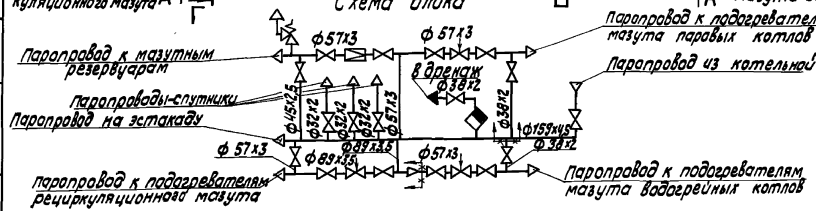

Привязан

Инв. №

			ТП 903-2-37.91		МС2
ГИП	Жабинский		Мазутонасосная с насосами 3 ВВ-5/13 и 3 ВВ-5/13 с забором из сборных железобетонных конструкций. Блок паровых коллекторов БПК 00 чис. Схема блока. Разрезы.	Стадия	Лист	Листов
				Р	41	
Нач. отд.	Попов					
Н. контр.	Шнитко					
Гл. спец.	Иевлев					
Инж.	Рогожина			ЛАТГИПРОПРОМ		

25306-03 43 Копировал Ж

Формат А2

Согласовано

Инв. № подл. | Подпись и дата | Взам. инв. №

Альбом 3

Спецификация на блок парового коллектора БПК

Марка, поз.	Обозначение	Наименование	Кол.	Масса ед., кг	Примечание
38		Опора ОПП2-100.159			
		ГОСТ 14911-82	1	1,97	
		Материалы			
42		Круг 10-В ГОСТ 2590-88			
		20-Б ГОСТ 1050-74	4,05	0,616	м
	см. ТТ п.2 лист 2	Трубы			
44		32×2	1,0	1,48	м
45		38×2	1,5	1,78	м
46	см. ТТ п.1 лист 2	45×2,5	0,5	2,62	м
47	см. ТТ п.2 лист 2	57×3	38	4,0	м
48	см. ТТ п.2 лист 2	89×3,5	1,0	7,38	м
49	см. ТТ п.2 лист 2	159×4,5	4,0	17,15	м
50		Паронит ПОН2			
		ГОСТ 481-80	0,87	4,00	м²
51		Электроды Э46			
		ГОСТ 9467-75	2,0	—	кг
		Закладные конструкции КИП и А			
КИП-9	2-3КЧ-46-76	Штуцер М20×1,5-100	2	0,19	

Марка, поз.	Обозначение	Наименование	Кол.	Масса ед., кг	Примечание
		Стандартные изделия			
		Болты ГОСТ 7798-70			
15		М12×55.46	24	0,064	
16		М16×55.46	24	0,117	
17		М16×60.46	8	0,125	
18		М16×65.46	72	0,133	
19		М16×70.46	16	0,141	
20		М20×70.46	16	0,237	
		Гайки ГОСТ 5915-70			
21		М10.4	20	0,012	
22		М12.5	24	0,017	
23		М16.5	120	0,034	
24		М20.5	16	0,064	
25		Шайба 10.02 ГОСТ 10906-78	20	0,013	
28		Отвод 90° 159×4,5			
		ГОСТ 17375-83	1	6,1	
		Переходы ГОСТ 17378-83			
29		К89×3,5-57×3	1	0,6	
		Планки В.Ст3сп3 ГОСТ 1282-88			
32		1-150-10	2	6,62	
33		1-25-16	6	1,17	
34		1-32-16	6	1,58	
35		1-40-16	2	1,96	
36		1-50-16	18	2,58	
37		1-80-16	4	3,71	

Марка, поз.	Обозначение	Наименование	Кол.	Масса ед., кг	Примечание
		Сборочные единицы			
1	лист 43	Рама	1	125,9	
2	Альбом 4 50.35.00.000	Опора отвода Ду 159	1	4,83	
		Арматура			
		Вентили 15кч19п2			
3		Ру 16 Ду 25	3	2,7	
4		Ру 16 Ду 32	3	4,3	
5		Ру 16 Ду 40	1	5,8	
6		Ру 16 Ду 50	7	8,0	
7		Задвижка 30ч6бр			
		Ру 10 Ду 150	1	73,5	
8		Клапан предохранительный 17с12нж Ру 16 Ду 50	1	14,9	
9		Регулятор давления			
		21с10нж1 Ру 16 Ду 50	1	61,1	
10		Клапан регулирующий			
		9с-3-3-4 Ду 50 Ру 63	1	7,7	
11		Клапан регулирующий			
		9с-3-3-2 Ду 50 Ру 63	2	6,7	
12		Вентиль 15ч14п			
		Ду 80 Ру 16	2	26,7	
13		Конденсатоотводчик			
		45ч12нж Ру 16 Ду 32	1	5,4	

Инв. № подл. | Подп. и дата | Взам. инв. №

Привязан

Инв. №

ТП 903-2-37.91 МС2

ГИП	Кабальский		
Нач. отд.	Попов		
Н. контр.	Шнитко		
Гл. спец.	Меерзон		
Инж.	Лухачева		

Малотоннажная П-65/13 и П/16м³ для зданий из сборных железобетонных конструкций.

Стадия	Лист	Листов
Р	42	

Блок парового коллектора БПК. Спецификация.

ЛАТГИПРОПРОМ

Копировал: 25306-03 44 Формат А2

Альбом 3

А – А

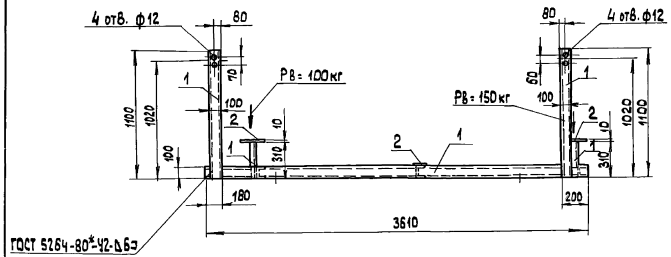

Б – Б

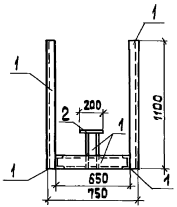

План рамы

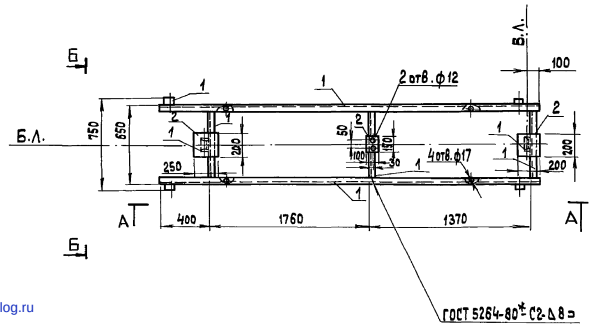

Спецификация на раму блока парового коллектора БПК

Марка, поз.	Обозначение	Наименование	Кол.	Масса ед., кг	Примечание
		Материалы			
1		Швеллер 10 ГОСТ 8240-89 С235 ГОСТ 27772-88	13,6	8,59	м
2		Лист 10х100х100 ГОСТ 19903-74 С245 ГОСТ 27772-88	0,12	78,5	м²
		Электроды 346 ГОСТ 9467-75	12		кг
		На стадию КМД	3,6		кг

Привязан

Инв. №

ГИП	Ниддальский			ТП 903-2-37.91	МС 2
Нач. ТМ	Попов			Мазутонасосная Ф=6,5/13 и 13/16 м³/ч	Стадия: Р; Лист: 43
Нач. СО-1	Гуттерертский			Здание из сборных железобетонных конструкций	
Н. контр.	Шульгина			Блок парового коллектора БПК. План рамы. Разрезы А-А; Б-Б	ЛАТГИПРОПРОМ
Гл. конст.	Лобашов				
Рук. гр.	Шульгина				
Инж.	Стоброжева				

25306-03 (45) Копировал 38 формат А2

24.07.92

Инв. № подл. | Подп. и дата | Взам. инв. №

gost.e-ecolog.ru