ТИПОВОЙ ПРОЕКТ 903-2-41.91

МАЗУТОНАСОСНАЯ Q= 6,5/13 И 13/16 м³/ч ЗДАНИЕ ИЗ ЛЁГКИХ МЕТАЛЛИЧЕСКИХ КОНСТРУКЦИЙ

АЛЬБОМ 2

АР РЕШЕНИЯ АРХИТЕКТУРНЫЕ *стр. 3...7*

КЖ КОНСТРУКЦИИ ЖЕЛЕЗОБЕТОННЫЕ *стр. 8...25*

gost.e-ecolog.ru

УКАЗАНА В СЧЕТ-НАКЛАДКОИ

ТИПОВОЙ ПРОЕКТ 903-2-41.91
МАЗУТОНАСОСНАЯ Q= 6,5/13 И 13/16 м³/ч
ЗДАНИЕ ИЗ ЛЕГКИХ МЕТАЛЛИЧЕСКИХ КОНСТРУКЦИЙ

АЛЬБОМ 2
СОСТАВ ПРОЕКТА

АЛЬБОМ 1		ПЗ	Пояснительная записка
АЛЬБОМ 2		АР	Решения архитектурные. КЖ Конструкции железобетонные.
АЛЬБОМ 3		МС2	Мазутоснабжение. Блоки технического оборудования.(из ТП 903-2-37.91)
АЛЬБОМ 4		КМ	Конструкции металлические.
АЛЬБОМ 4		МС1	Мазутоснабжение.
АЛЬБОМ 5		ОВ	Отопление и вентиляция. ВК Внутренние водопровод и канализация. ТС Тепловые сети.
АЛЬБОМ 7		АТМ	Автоматизация. АП Пожарная сигнализация.(из ТП 903-2-37.91)
АЛЬБОМ 8			Щиты автоматики и КИП. Задание заводу-изготовителю (из ТП 903-2-37.91)
АЛЬБОМ 9		ЭМ	Силовое электрооборудование. ЭО Внутреннее освещение. СС Связь и сигнализация.(из ТП 903-2-37.91)
АЛЬБОМ 10			Низковольтные комплектные устройства. Задание заводу-изготовителю (из ТП 903-2-37.91)
АЛЬБОМ 4			Металлоконструкции вспомогательного оборудования.(из ТП 903-2-37.91)
АЛЬБОМ 6		СО	Спецификации оборудования.
АЛЬБОМ 7		ВМ	Ведомости потребности в материалах.
АЛЬБОМ 8	кн. 1...3		Сметы.
АЛЬБОМ 14	кн. 2, 4, 6		Сметы (из ТП 903-2-37.91)

Разработан
проектным институтом
„ЛАТГИПРОПРОМ"
Главный инженер института (В. Архипов)
Главный инженер проекта (Я. Нийбальский)

Утвержден ГПКНИИ „Сантехниипроект"
Протокол № 31 от 22.01. 1992г

Привязан

Инв.№

Содержание альбома.

Лист	Наименование	Стр.
	Решения архитектурные АР	
1	Общие данные. (начало)	3
2	Общие данные. (окончание)	4
3	Планы на отметке 0,000 и -4,000. Разрезы 1-1, 2-2. Фасады.	5
4	Схема расположения закладных деталей и отверстий.	6
5	Узлы 1...9.	7
	Конструкции железобетонные	
1	Общие данные.	8
2	Схема расположения фундаментов, фундаментных балок и приямка.	9
3	Схема расположения фундаментов, фундаментных балок и приямка. фрагменты 1, 2.	10
4	фундаменты фм1, фм3.	11
5	фундаменты фм2, фм2-1. Узел Б.	12
6	Схема расположения закладных изделий и теплообменников для варианта Q=13/16 м³/ч.	13
7	Схема расположения закладных изделий, подземных конструкций. Площадки теплообменников для варианта Q = 6,5/13 м³/ч.	14
8	Приямок ПРм1. Опалубка.	15

Лист	Наименование	Стр.
9	Приямок ПРм1. Опалубка. Узлы А, Б, Г. Разрезы 2-2, 5-5, 6-6.	16
10	Приямок ПРм1. Опалубка. Узлы 1, 2. Разрезы 3-3, 4-4.	17
11	ПРм1. Армирование.	18
12	ПРм1. Армирование. Разрез 2-2. Сечение б-б, в-в.	19
13	ПРм1. Армирование. Сечение а-а.	20
14	ПРм1. Спецификации. (для варианта с грунтовыми водами)	21
15	Плита монолитная Пм1.	22
16	Схемы расположения стеновых панелей цоколя.	23
17	Изделие закладное МН1	24
	Изделие закладное МН2	
	Рама Р1	
	Изделие закладное МН3	
18	Изделие закладное МН4	25
	Изделие закладное МН5	
	Каркас плоский Кр1	
	Сетка С-1	

Альбом 2

Ведомость рабочих чертежей основного комплекта АР1

Лист	Наименование	Примечание
1	Общие данные (начало)	3
2	Общие данные (окончание)	4
3	План на отм. 0.000, -4.000 Разрез 1-1; 2-2. Фасады.	5
4	Схема расположения закладных деталей и отверстий.	6
5	Узлы 1...9	7

Ведомость ссылочных и прилагаемых документов

Обозначение	Наименование	Примечание
	Ссылочные документы	
ГОСТ 14624-84	Двери деревянные для производственных зданий	
ГОСТ 24628-81	Двери деревянные наружные для жилых и общественных зданий	
ГОСТ 11214-80	Окна и балконные двери деревянные с двойным остеклением для жилых и общественных зданий	
1.038.1-1. вып.1	Перемычки железобетонные для зданий с кирпичными стенами	
2.430-20 вып.1;2;3	Узлы стен из кирпича одноэтажных зданий промышленных предприятий.	
2.460-15 вып.1	Типовые узлы покрытий промышленных зданий в местах установки крышных вентиляторов	
2.460-18 вып.1	Узлы покрытий одноэтажных производственных зданий с рулонными кровлями и ж/б плитами	
1.432.2-17	Стены одноэтажных промышленных зданий из металлических трехслойных панелей с утеплителем из пенополиуретана	
выпуск 4	Узлы установки окон, дверей, ворот и сопряжение их с панелями	

Типовой проект разработан в соответствии с действующими нормами и правилами и предусматривает мероприятия, обеспечивающие взрывную, взрывопожарную и пожарную безопасность при эксплуатации здания.

Главный инженер проекта (Нидбальский)

Обозначение	Наименование	Примечание
	Прилагаемые документы	
ТП 903-2-41.91 Альбом 7	Ведомость потребности в материалах	

Ведомость спецификаций

Лист	Наименование	Примечание
3	Спецификация перемычек	
3	Спецификация заполнения проемов	
4,5	Спецификация элементов к маркировочным схемам закладных изделий	
6	Спецификация элементов к схеме сетчатой перегородки	
6	Спецификация элементов крепления и армирования стен и перегородок	

Спецификация полов

Наименование или номер помещения по проекту	Тип пола по проекту	Схема пола или номер узла по серии	Элементы пола и их толщина	Площадь пола м²
101	1		1. Бетон В25 с добавкой хлоридного железа и сульфитно-спиртовой барды -25мм (количество добавки от веса цемента: хлорид железа 0,5÷2% (ДБ-0,15÷0,25%). 2. Подстилающий слой из бетона В12.5 -100мм 3. Основание - уплотненный грунт с втрамбованным слоем щебня по спланированному основанию по уклону i=0,01	128,3 (усиленный пол 7,2м²)
104	2		1. Покрытие-цементно-песчаный раствор М200 -20мм 2. Подстилающий слой-бетон В15 -80мм 3. Основание - уплотненный грунт с втрамбованным слоем щебня	2,5
103 102	3 4		1. Покрытие-бетон В15 -20мм (для типа 4 шлифование, пропитка флюатами или уплотняющими составами, щебень безискровый) 2. Подстилающий слой - бетон В15 -80мм 3. Основание - уплотненный грунт с втрамбованным слоем щебня	24.0 18.3
1	5 5*		1. Бетон В25 с добавкой хлоридного железа и сульфитно-спиртовой барды -25мм 2. Цементно-песчаный раствор М150 -20мм 3. 2 слоя полиизобутилена ЛСГ на клее № 88 4. Выравнивающая стяжка из цементного раствора М50 - 20÷60 мм 5. Железобетонное днище - 300 мм 6* Щебеночная подготовка 7. Основание - уплотненный грунт с втрамбованным слоем щебня	45,5 (усиленный пол 7,7м²)

Экспликация кровли

Наименование	Тип кровли по проекту	Схема кровли или номер узла по серии	Элементы кровли и их толщина	Площадь кровли м²
Кровля см. совместно с табл. №1 и №2 лист 1	1		1. Защитный слой - слой гравия размером зерен 5÷10мм, втопленный в антисептированную битумную мастику МБК-Т. 2. Основной водоизоляционный ковер - 1 слой рубероида РКК-400 Б на битумной мастике (см. таблицу №2). 3. Утеплитель-плиты минераловатные повышенной жесткости γ=245 кг/м³. ГОСТ 22950-78 при t°=20°С - 60 мм при t°=30°С - 80 мм при t°=40°С - 100 мм 4. Пароизоляция - 1 слой рубероида 5. Стальной профилированный настил	216,2

Таблица №1

Расчетная наружная t° (средняя, наиболее холодных суток)	Толщина стен (мм)			Толщина утеплителя кровли (мм)	
	кирпичных	панельных		Плиты теплоизоляционные из минваты П175 γ=300кг/м³	
	а	б цоколь	с утепл.стен	мазутонасосная	электрощитовая и КИП
-20°С	380	250	80	60	80
-30°С	380	250	80	80	80
-40°С	510	250	80	100	100

Таблица №2

Районы строительства	Марка мастик для устройства	
	Кровли	Мест примыкания
Севернее географической широты Европейской и 53° для Азиатской части СССР	МБК-Г-55	МБК-Г-85
Южнее этих районов	МБК-Г-65	МБК-Г-100

Инв. №		Привязан	
		ТП 903-2-41.91	АР
ГИП	Нидбальский	Мазутонасосная Q=6,5/13 и 13/16 м³/ч. Здание из ЛМК	Стадия: Р; Лист: 1; Листов: 5
Нач.отд.	Гуттерерский		
Н.контр.	Гуревич		
Гл.арх.	Гуревич		
Гл.конст.	Лобашов	Общие данные (начало)	ЛАТГИПРОПРОМ
Рук.гр.	Шульгина		
Вед.арх.	Саржинская		

Инв. № подл. | Подпись и дата | Взам. инв. №

25311-02 4 Копир. В.Гуг

Формат А2

Альбом 2

Ведомость отделки помещений

Наименование или номер помещения	Потолок		Стены, перегородки		Отделка низа стен, перегородок			
	Площадь м²	Вид отделки	Площадь м²	Вид отделки	Площадь м²	Вид отделки	Высота мм	
① 101 103 104	216,5	Профилированный настил		Панели типа „сэндвич" офактуренные в заводских условиях	27,0	Затирка панельных стен	900	Цементно-известковая штукатурка газобетонной кладки – 39 м²
			154,5	Расшивка швов кирпичной кладки				
			170,5	Окраска силикатной краской				
⑩②	19,6	Профилированный настил		Панели типа „сэндвич" офактуренные в заводских условиях	5,4	Затирка панельных стен	900	
			39,2	Расшивка швов кирпичной кладки				
			39,2	Окраска силикатной краской				

План кровли

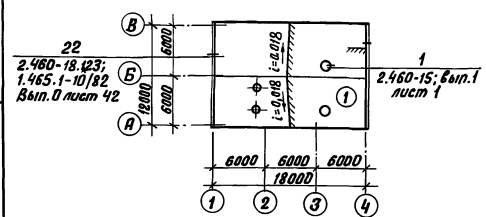

План полов на отм.0,000

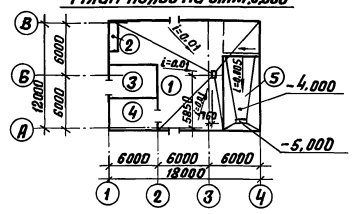

Основные строительные показатели

№ п/п	Наименование	Ед. изм.	Кол.	Примечание
1	Площадь застройки	м²	236	
2	Общая площадь	м²	234	
3	Строительный объем	м³	1424	
	в том числе подземный	м³	291	

Ведомость перемычек

Марка поз.	Схема сечения
ПБ-1	1
ПБ-2	2
ПБ-3	3

Общие указания

1. Здание мазутонасосной запроектировано для следующих условий строительства:
   - расчетная зимняя температура наружного воздуха (средняя наиболее холодных суток) –20°С; –30°С; –40°С;
   - зона влажности – сухая и нормальная;
   - нормативное значение ветрового давления для I, II, III, IV ветровых районов СССР по СНиП 2.01.07-85;
   - нормативное значение веса снегового покрова для I, II, III, IV районов СССР по СНиП 2.01.07-85;
   - рельеф территории спокойный, без подработки горными выработками;
   - грунты в основании непросадочные, непучинистые, нескальные со следующими нормативными характеристиками $\varphi = 28°$; $C^н = 0$; $E = 14,7$ МПа (150 кг/см²); $\gamma = 1,8$ т/м³ – для сухих несвязных грунтов; для связных грунтов с грунтовыми водами: $\varphi^н = 20°$; $\gamma = 1,9$ т/м³; $C^н = 2$ кПа; $E = 9,8 \ldots 14,7$ МПа (100...150 кгс/см²);
   - грунтовые воды:
     а) отсутствуют;
     б) находятся на глубине 1,5 м от поверхности планировки;
   - воды неагрессивны к бетону нормальной плотности;
   - сейсмичность района не более 6 баллов.
2. Представленные в проекте чертежи разработаны для районов с расчетной t° наружного воздуха –30°С; нормативным значением ветрового давления по I району, нормативным значением веса снегового покрова по III району (согласно СНиП 2.01.07-85) Переменные данные для иных условий даны в таблицах на чертежах рабочих марок проекта.
3. Степень огнестойкости здания – II. Класс здания по степени ответственности – II.
4. По санитарной характеристике производственные процессы относятся к группе I В СНиП 2.09.04-87
5. Режим внутренних помещений нормальный. Режим помещений рассчитан на следующие параметры внутреннего воздуха;
   - помещение мазутонасосной $t°_{вн} = 10°$С; $\varphi = 60\%$;
   - электрощитовая и КИП $t°_{вн} = +18°$С; $\varphi = 60\%$.
6. Категорию производства по взрыво-пожарной опасности смотреть в экспликации помещений лист 3.
7. За условную отметку 0,000 принят уровень пола I этажа соответствующий абсолютной отметке [ ]
8. Каркас здания из легких металлических конструкций типа „сэндвич" по серии 172. КМ 5. Цоколь – панели из керамзитобетона $\gamma_m = 1000$ кг/м³ по серии 1.030.1-1, офактуренные с фасадной стороны в заводских условиях. Кирпичные участки наружных стен и внутренние стены и перегородки выполнить из керамического пустотелого обыкновенного кирпича КРП 75/1480/15 ГОСТ 530-80 с расшивкой швов „в подрезку" на сложном растворе Р 35.
9. Перегородки в воздухозаборной камере выполнить из ячеистобетонных блоков $\gamma = 600$ кг/м³ (ГОСТ 21520-89) на цементном растворе М50 с армированием горизонтальных швов кладки по всей длине арматурой 2ф4 Вр I в продольном направлении и ф4 Вр I с шагом 100 мм в поперечном направлении.
10. Кирпичные перегородки толщ. 120 мм. армировать через три ряда кладки по высоте каркасами (см. примечание п. 9).
11. При кладке стен и перегородок в проемах окон и дверей для крепления коробок заложить антисептированные деревянные пробки с каждой стороны через 750 мм по высоте.
12. Над всеми технологическими отверстиями шириной 800 мм и менее в перегородках и стенах выполнить перемычки-рядовые из расчета два стержня ф10 A II на каждые 120 мм толщины стены в слое цементного раствора толщ. 30 мм. с запуском на опоры по 250 мм.
13. В местах примыкания кровли к парапетам и вентиляционным стаканам усилить водоизоляционный ковер наклейкой дополнительных 3х слоев рубероида.
14. Полы, примыкающие к наружным стенам и лежащие на грунте, утеплить в зоне примыкания к стене шириной 800 мм. керамзитом толщ. 300 мм., уложенным по утрамбованному грунту.
15. Работу по устройству полов и бетонной подготовки выполнять после укладки электропроводки и монтажа оборудования
16. Металлические рамы для обеспечения требуемого предела огнестойкости, защищаются огнезащитным вспучивающимся покрытием ВПМ 2 толщ. 4 мм., что обеспечивает предел огнестойкости 0,75 часа.
17. По периметру здания устраивается асфальтовая отмостка шириной 750 мм по щебеночному основанию толщиной 100 мм.
18. Проект рассчитан на производство работ в летних условиях. Методом замораживания без специальных мероприятий может быть выполнена кирпичная кладка стен до высоты 0,9 м.

Привязан

Инв. №

Инв.№ подл. | Подпись и дата | Взам. инв.№

			ТП 903-2-41.91		АР
ГИП	Нидальский				
Нач.отд.	Гуттерерский		Мазутонасосная Q=6,5/13 и 13/16 м³/ч. Здание из ЛМК	Стадия	Лист	Листов
Н.контр.	Гуревич			Р	2	
Гл.арх.	Гуревич					
Гл.констр.	Лобзиков		Общие данные (окончание)	ЛАТГИПРОПРОМ		
Рук.гр.	Шульгина					
Вед.арх.	Сержинская					

25311-02 5 Копировал В.Бр Формат А2

Альбом 2

фасад 1-4

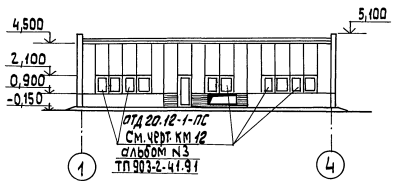

фасад А-В

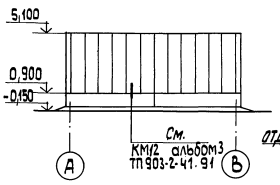

фасад 4-1

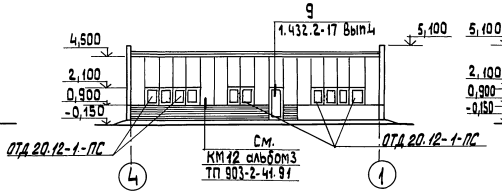

фасад В-А

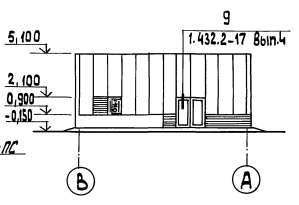

План на отм. 0,000

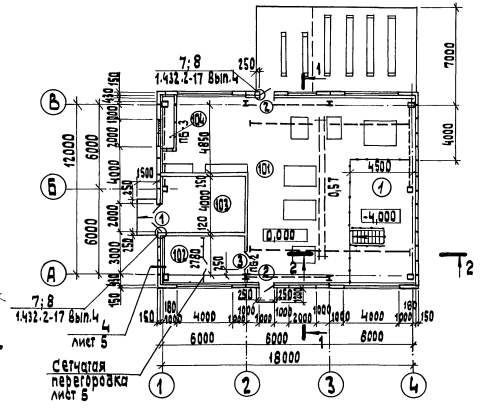

План на отм.-4,000

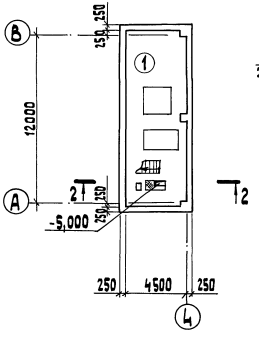

Разрез 1-1

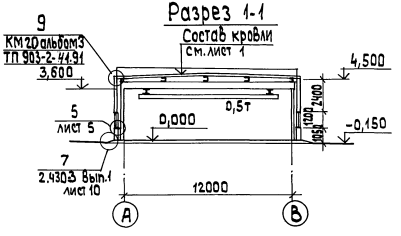

Разрез 2-2

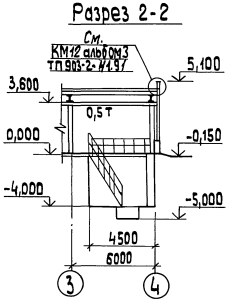

Экспликация помещений

Номер по плану	Наименование	Площадь м²	Категория помещений производства по взрывной взрыво-пожарной и пожарной опасности
101	Мазутонасосная	174	В
102	Электрощитовая и КИП	18	Д
103	Помещение для хранения Пожарного инвентаря	20	Д
104	Воздухозаборная камера	3	В
1	Мазутонасосная	54	В

Спецификация заполнения проемов

Марка, поз	Обозначение	Наименование	Кол.	Масса ед., кг	Примечание
1	ГОСТ 24628-81	ДН 21-19 В	1		
2	ГОСТ 14624-84	ДНГ 21-10	2		
3	ГОСТ 14624-84	ДВГ 21-13	1		
ОК-1	ГОСТ 11214-86	ОС 12-9 В	1		

Спецификация перемычек

Марка, поз.	Обозначение	Наименовани	Кол.	Масса ед., кг	Примечание
		при t°=-20°С; -30°С -40°С			
1	1.038.1-1 Вып. 1	2ПБ 26-4	1	109	
2	1.038.1-1 Вып. 1	2ПБ 16-2	1	65	
3	1.038.1-1 Вып. 1	1ПБ 13-1	2	25	

Ведомость проемов ворот и дверей

Марка поз	Размер проема в мм
1	1950× 2100
2	1050 × 2100
3	1310 × 2100

Согласовано: Отд. ТМ, Отд. ОВ, Отд. ВК, Мерзлин, Шмаков, Сосунов

Согласовано: Отд. КИП, Крауле

Инв. № подл. | Подп. и дата | Взам. инв. №

Привязан

Инв. №

ГИП	Ниддальский		
Нач. отд.	Гуттерерский		
Н. контр.	Гуревич		
Гл. арх.	Гуревич		
Гл. конст.	Л'обашов		
Рук. гр.	Шульгина		
Вед. арх.	Сафжинская		

ТП 903-2-41.91 АР

Мазутонасосная Q=6,5/13и13/16м³/ч
Здание из ЛМК

Стадия	Лист	Листов
Р	3	

Планы на отм. 0,000 и -4,000
Разрезы 1-1; 2-2. фасады.

ЛАТГИПРОПРОМ

25311-02 6 Копировал 39 формат А2

Альбом 2

Вид А-А

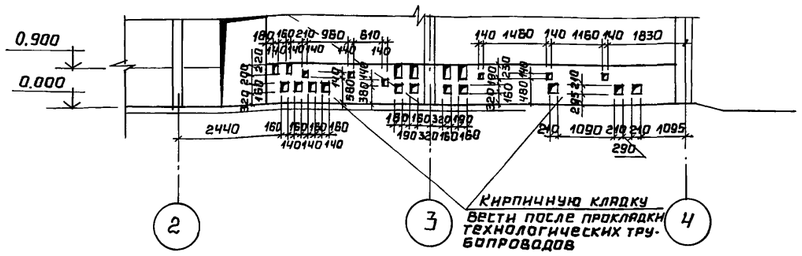

Вид Б-Б

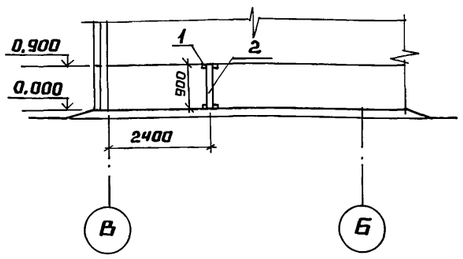

Вид В-В

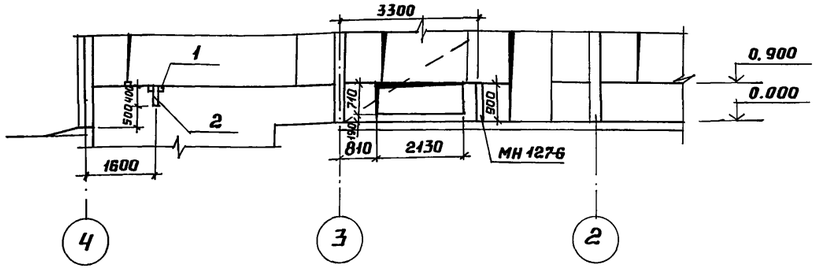

Схема расположения закладных деталей и отверстий

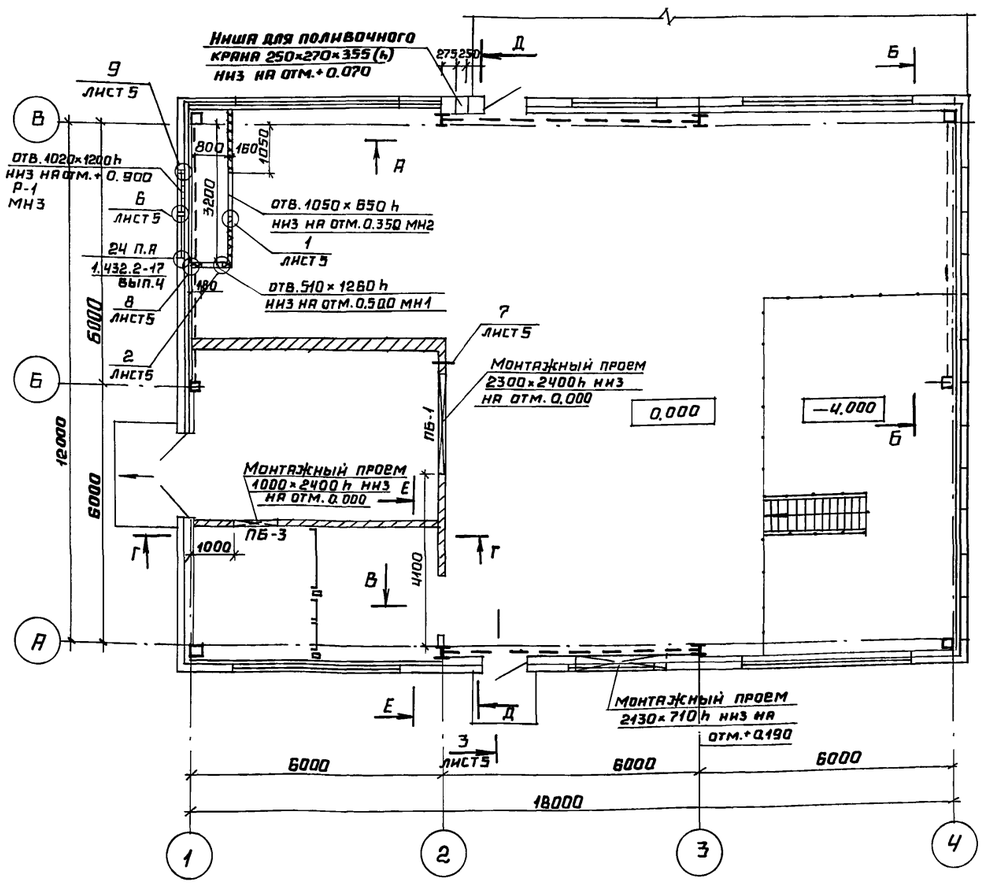

Вид Г-Г

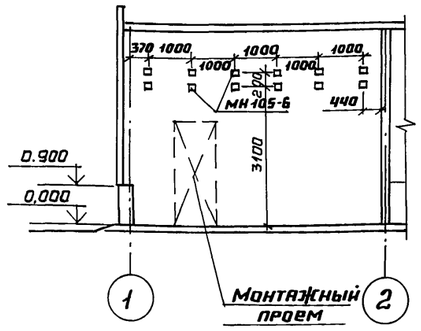

Вид Е-Е

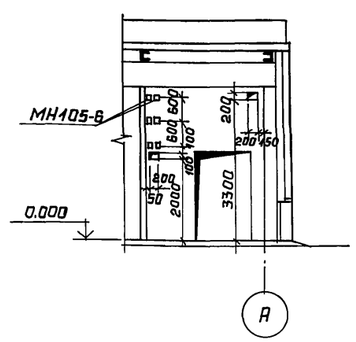

Вид А-А

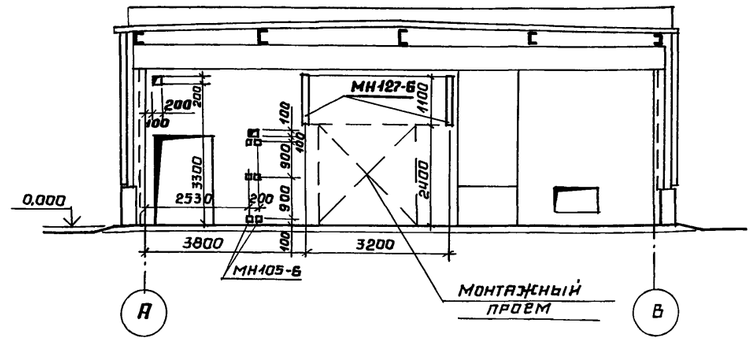

Спецификация элементов к маркировочным схемам закладных изделий

Марка, поз.	Обозначение	Наименование	Кол.	Масса ед., кг	Примечание
МН127-6	1.400-15.В.1 140-06	Закладное изделие МН127-6	3.1	6.0	м
МН105-6	1.400-15.В.1 120-05	Закладное изделие МН105-6	24	1.0	шт.
1		Уголок 160×160-14 ГОСТ 8509-86 ℓ=200 С 245 ГОСТ 27772-88	3	5.4	шт.
2		Лист 10×150 ГОСТ 19903-74 С 245 ГОСТ 27772-88	1.3	11.78	м
Р-1	ТП 903-2-41.91 КЖ.И.1.3	Рама Р-1	1	21.26	шт.
МН1	ТП 903-2-41.91 КЖ.И.1.1	Закладное изделие МН1	1	18.85	шт.
МН2	ТП 903-2-41.91 КЖ.И.1.2	Закладное изделие МН2	1	15.78	шт.
МН3	ТП 903-2-41.91 КЖ.И.1.4	Закладное изделие МН3	1	18.06	шт.

1. После прокладки трубопроводов проемы заложить кирпичной кладкой на глиняном растворе. В пределах стены вокруг труб заложить гильзы на 20 мм. больше диаметра трубопроводов.
2. После монтажа оборудования монтажные проемы заложить кирпичной кладкой.

Согласовано: Кип, Крауле, Тм; Меерзон, Шмаргун, Сосунов; ОВ, ВК

Привязан

Инв. №

ТП 903-2-41.91			АР
ГИП	Индельский		
Нач. отд.	Гуттерерский		
Н. контр.	Гуревич		
Гл. арх.	Гуревич		
Гл. конст.	Ловашов		
Рук. гр.	Шульгина		
Вед. арх.	Саркинская		
Мазутонасосная Q=6,5/13 и 13/16 м³/ч. Здание из ЛМК.		Стадия: Р	Лист: 4	Листов:
Схема расположения закладных деталей и отверстий.		ЛАТГИПРОПРОМ		

Инв. № подл. | Подпись и дата | Взам. инв. №

25311-02 7 Копировал А4 Формат А2

Альбом 2

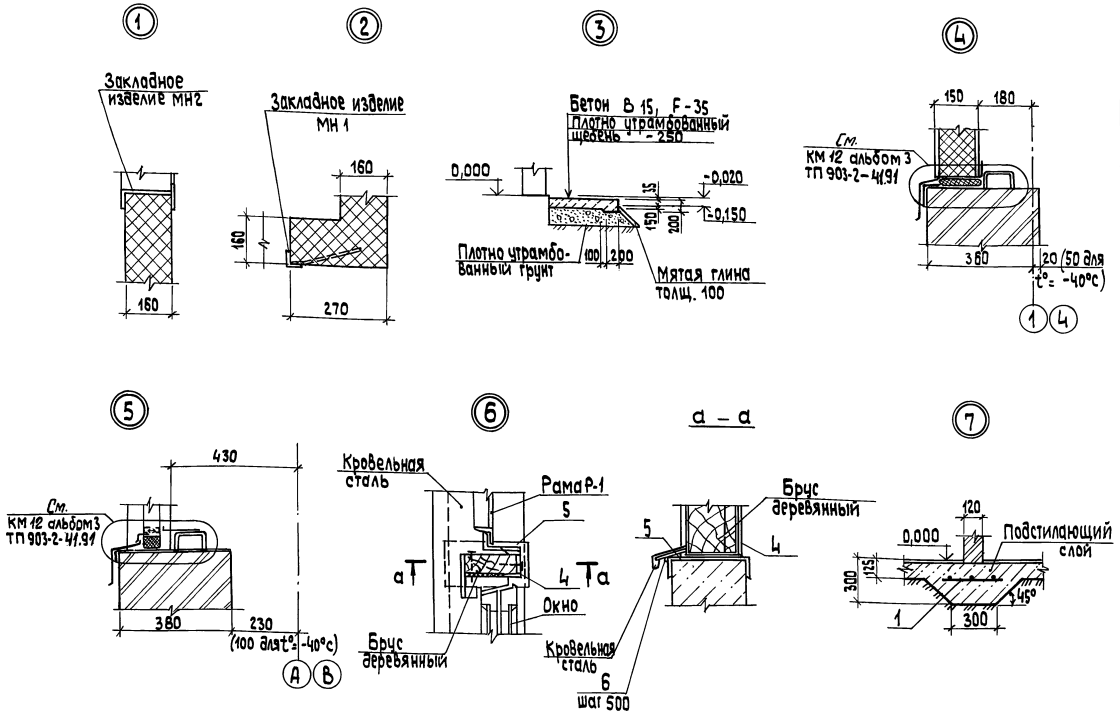

Спецификация элементов к сетчатой перегородки

Марка, поз.	Обозначение	Наименование	Кол.	Масса ед., кг	Примечание
Щ-1	1.431-10 В3.02.03.00	Щит рядовой 1,5×1,8 ЩПГ-Б	1	20,2	кг
Щ-2	1.431-10 В3.02.06.00	Створка дверная 0,7×1,8 ДПГ-П	1	16,1	шт
Щ-3	1.431-10 В3.02.04.00	Створка дверная 0,7×1,8 ДПГ-Л	1	15,6	шт
С-1	1.431-10 В3.01.03.00	Дверная стойка 1,0 ДКГ-Л	1	8,3	шт
С-2	1.431-10 В3.01.03.00-01	Дверная стойка 1.0 ДКГ-П	1	8,3	шт

Спецификация элементов крепления и армирования стен и перегородок

Марка поз.	Обозначение	Наименование	Кол.	Масса ед., кг	Примечание
1	ГОСТ 23279-85	4С $\frac{12\text{АI}-100}{12\text{АЗ}-150}$ 20×100	20	3,8	м
		А-I-8 ГОСТ 5781-82			
2		ℓ= 310	12	0,13	шт
3		ℓ= 300	12	0,12	шт
4		Швеллер $\frac{8\ \text{ГОСТ}\ 8240\text{-}89\ \ell=1220}{\text{С}\ 235\ \text{ГОСТ}\ 27772\text{-}88}$	3	7,05	шт
		ВрI-4 ГОСТ 6727-80 ℓ=1000	210	0,099	м
5		Лист $\frac{6\ \text{ГОСТ}\ 19903\text{-}74\ \ell=150}{\text{С}\ 235\ \text{ГОСТ}\ 27772\text{-}88}$	0,4	7,1	м
6		Лист $\frac{4\ \text{ГОСТ}\ 19903\text{-}74\ \ell=250}{\text{С}\ 235\ \text{ГОСТ}\ 27772\text{-}88}$	15	3,1	м

Узлы 1...9 смотреть совместно с листами 3,4

Схема расположения элементов сетчатой перегородки

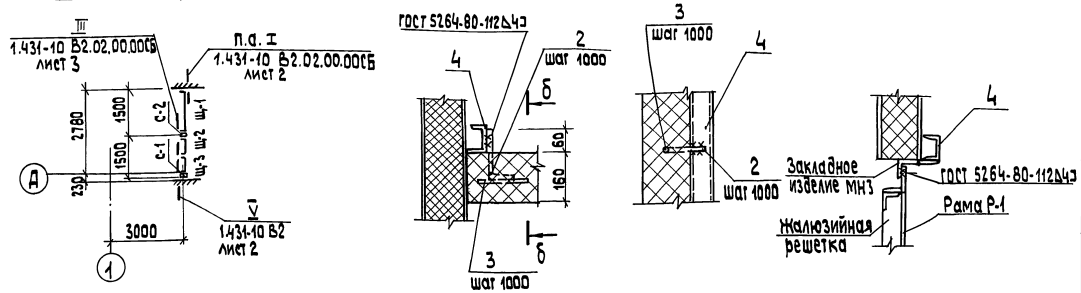

Привязан

Инв. №

ГИП	Нидбальский		
Нач. отд.	Гуттеревский		
Н. контр.	Гуревич		
Гл. арх.	Гуревич		
Гл. констр.	Лобашов		
Рук. гр.	Шульгина		
Вед. инж.	Саржинская		

ТП 903-2-41.91 АР

Мазутонасосная Q=6,5/13 и 13/16 м³/ч
Здание из ЛМК

Стадия	Лист	Листов
Р	5	

Узлы 1...9

ЛАТГИПРОПРОМ

25311-02 8 Копировал 38 формат А2

Инв. № подл. | Подп. и дата | Взам. инв. №

Альбом 2

Ведомость рабочих чертежей основного комплекта КЖ

Лист	Наименование	Примеч.
1.	Общие данные	8
2.	Схема расположения фундаментов, фундаментных балок и приямка	9
3	Схема расположения фундаментов, фундаментных балок и приямка. Фрагменты 1,2	10
4	Фундаменты Фм 1, Фм 3	11
5	Фундаменты Фм 2, Фм 2-1 Узел Б	12
6	Схема расположения закладных изделий, подземных конструкций, площадки теплообменников для варианта Q = 13/16 м3/ч	13
7	Схема расположения закладных изделий, подземных конструкций, площадки теплообменников для варианта Q= 6,5/13 м3/ч	14
8	Приямок ПРМ 1 Опалубка	15
9	Приямок ПРМ 1. Опалубка. Узлы А; Б; Г. Разрезы 2-2; 5-5; 6-6	16
10	Приямок ПРМ 1. Опалубка. Узлы 1,2. Разрезы 3-3; 4-4.	17
11	ПРМ 1. Армирование.	18
12	ПРМ 1. Армирование. Разрез 2-2. Сечения Б-Б; В-В	19
13	ПРМ 1. Армирование Сечение д-д.	20
14	ПРМ 1. Спецификации. (для варианта с грунтовыми водами)	21

Типовой проект разработан в соответствии с действующими нормами и правилами и предусматривает мероприятия, обеспечивающие взрывную, взрывопожарную и пожарную безопасность при эксплуатации здания.

Главный инженер проекта /Ниддальский/

Ведомость рабочих чертежей основного комплекта КЖ

Лист	Наименование	Примеч.
15	Плита монолитная ПМ1	22
16	Схемы расположения стеновых панелей цоколя	23

Ведомость ссылочных и прилагаемых документов

Обозначение	Наименование	Примеч.
	Ссылочные документы	
ГОСТ 23279-85	Сетки арматурные сварные для железобетонных конструкций и изделий	
1.410-3 Вып.1	Сетки сварные для армирования железобетонных конструкций с рабочей арматурой диаметром от 10 до 32 мм	
1.412.1-4	Монолитные железобетонные фундаменты на естественном основании под железобетонные стойки фахверка	
1.030.1-1/88 Вып.1-1 Вып.3-3	Стены наружные из однослойных панелей для каркасных общественных зданий, производственных и вспомогательных зданий промышленных предприятий	
1.415.1-2 Вып.1	Балки фундаментные железобетонные для наружных и внутренних стен производственных зданий промышленных предприятий	
1.450.3-6 Вып.0-1	Стальные лестницы, площадки, стремянки и ограждения производственных зданий промышленных предприятий	
1.400-15 Вып.1	Унифицированные закладные изделия железобетонных конструкций для крепления технологических коммуникаций и устройств	
	Прилагаемые документы	
ТП 903-2-41.91 КЖИ.1.1	Закладное изделие МН1	
КЖИ.1.2	Закладное изделие МН2	
КЖИ.1.3	Рама Р-1	
КЖИ.14	Закладное изделие МН3	

Ведомость ссылочных и прилагаемых документов

Обозначение	Наименование	Примеч.
	Прилагаемые документы	
ТП 903-2-41.91 КЖИ.1.5	МН4	
КЖИ.1.6	МН5	
КЖИ.1.7	Сетка С1	
КЖИ.1.8	Каркас плоский Кр1	
ТП 903-2-41.91 Альбом 7	Ведомость потребности в материалах	

Ведомость объемов сборных бетонных и железобетонных конструкций по рабочим чертежам основного комплекта марки КЖ

	Наименование группы элементов конструкций	Код	Кол., м3	Примечание
1	Балки фундаментные	582400	2.24	

Материалы на изготовление сборных железобетонных и бетонных конструкций учтены в ведомости потребности в материалах и отдельно не учитываются.

Ведомость спецификаций

Лист	Наименование	Примеч.
2; 3	Спецификация к схеме расположения фундаментов и фундаментных балок	
16	Спецификация к схемам расположения стеновых панелей цоколя	
10	Спецификация лестницы, ограждения приямка ПРМ 1	

Общие указания.

1. Чертежи данного комплекта разработаны для условий строительства, оговоренных на листе АР2 настоящего проекта.
2. За условную отметку 0.000 принят уровень пола здания мазутонасосной.
3. Производства работ вести в соответствии с указаниями пояснительных записок типовых серий примененных конструкций, примечаний на чертежах, а также руководствоваться СНиП 3.02.01-87, СНиП 3.03.01-87, СНиП 3.4-80 „Техника безопасности в строительстве".

Привязан

Инв. N°

Инв. N подл. | Подпись и дата | Взам. инв. №

ТП 903-2-41.91 КЖ			
ГИП	Ниддальский		
Нач. отд	Гутерерский		
Н. контр.	Лодашов		
Гл. констр.	Лодашов		
Рук. гр.	Шильгина		
Инж. I к.	Старожева		
Инж.	Полозов		

Мазутонасосная: Q= 6,5 м3 и 13/16 м3/ч Здание из ЛМК

Стадия	Лист	Листов
Р	1	16

Общие данные

ЛАТГИПРОПРОМ

25311-02 9 Копировал: Бел Формат А2

Схема расположения фундаментов и фундаментных балок, приямка

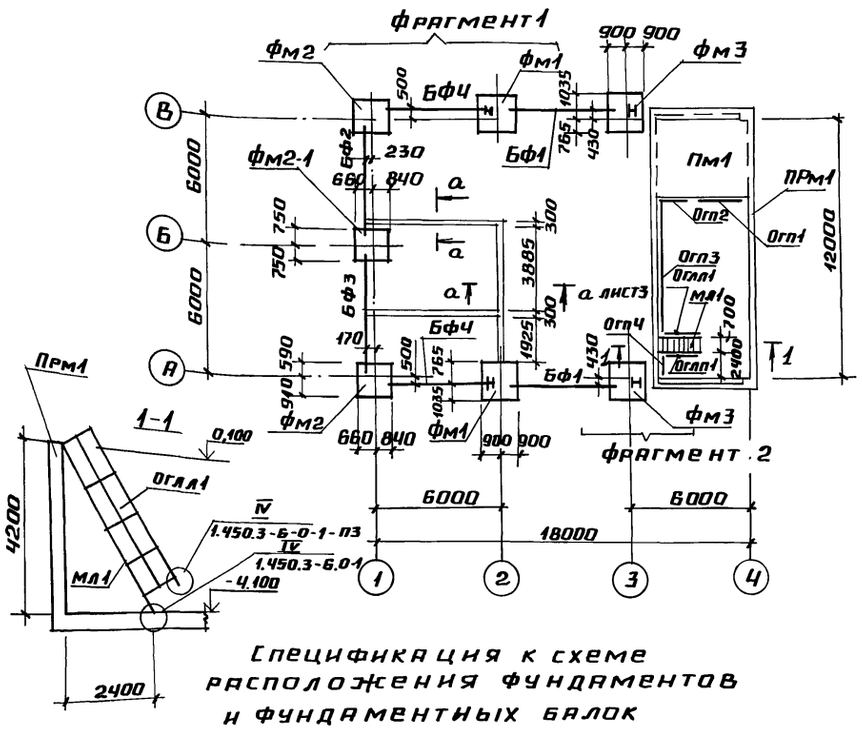

Спецификация к схеме расположения фундаментов и фундаментных балок

Марка, поз.	Обозначение	Наименование	Кол	Масса ед., кг	Примечание
		Фундаментные балки			
БФ1	1.415.1-2 вып.1	3 БФ6-17АIIIВ	2	1000,0	
БФ2	1.415.1-2 вып.1	2 БФ6-14АIIIВ	1	850,0	
БФ3	1.415.1-2 вып.1	3 БФ6-12АIIIВ	1	1100,0	
БФ4	1.415.1-2 вып.1	2 БФ6-20АIIIВ	2	800,0	
		Фундаменты			
фм1	лист 4	фм1	2		см. прим. пункт 8.
фм2	лист 5	фм2	2		
фм2-1	лист 5	фм2-1	1		
фм3	лист 4	фм3	2		см. прим. пункт 8
ПРм1	лист 8	Приямок ПРм1	1		
ПМ1	лист 15	Плита Пм1	1		

Марка фундамента	Схема нагрузки (в уровне верха фундамента)	Наименов. усилия	Расчетная нагрузка на фундаменты: Постоянная	Технологическая	Кратковременная: кран	Снеговой район I	II	III	IV	Ветровой район I	II	III	IV	Дополнительная в связевой панели	Примечание
фм1 фм3	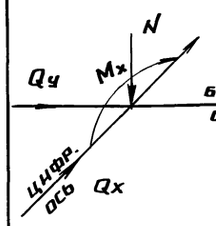	$N \frac{Тс}{кН}$	11,5 / 115	0,2 / 2,0	1,1 / 10,8	2,4 / 23,5	3,4 / 33,3	4,8 / 47,1	7,2 / 70,6					± 0,5 / 4,9	Усилия Qx и Qy действуют разновременно
		$Q_x \frac{Т}{кН}$			± 0,1 / 1,0					± 0,5 / 4,9	± 0,6 / 5,9	± 0,8 / 7,8	± 1,1 / 10,8		
		$Q_y \frac{Тс}{кН}$			± 0,1 / 1,0									± 1,5 / 14,7	
		$M_x \frac{Гсм}{кНм}$			± 0,1 / 1,0										
фм2	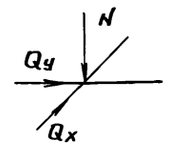	$N \frac{Тс}{кН}$	5,6 / 55,6	0,2 / 2,0	± 1,0 / 9,8	0,6 / 5,9	0,8 / 7,9	1,2 / 11,8	1,8 / 17,6					± 0,3 / 2,5	Усилия Qx и Qy действуют разновременно
		$Q_x \frac{Тс}{кН}$								± 0,1 / 1,0	± 0,2 / 2,0	± 0,3 / 2,9	± 0,4 / 3,9	± 0,4 / 3,7	
		$Q_y \frac{Тс}{кН}$								± 0,1 / 1,0	± 0,2 / 2,0	± 0,3 / 2,9	± 0,4 / 3,9		
фм2-1		$N \frac{Тс}{кН}$	7,3 / 73	0,2 / 2,0	1,0 / 9,8	1,2 / 11,8	1,7 / 16,7	2,4 / 23,5	3,6 / 35,3					± 0,3 / 2,5	Усилия Qx и Qy действуют разновременно
		$Q_x \frac{Тс}{кН}$												± 0,4 / 3,7	
		$Q_y \frac{Тс}{кН}$								± 0,4 / 3,9	± 0,5 / 4,9	± 0,6 / 5,9	± 0,8 / 7,4		

1. Фундаменты запроектированы для геологических условий, оговоренных на листе ГР-2. При определении „R" по формуле 7 СНиП 2.02.01-83 приняты следующие коэффициенты: γ_{c1} - 1.25; γ_{c2} - 1.0; K = 1.0. При других условиях фундаменты должны быть перепроектированы на основании таблицы нагрузок.
2. Под монолитные фундаменты выполнить подготовку из тощего бетона В 3.5 толщиной 100 мм по выравненному основанию. При водонасыщенных грунтах и агрессивных водах защита назначается при привязке проекта в соответствии со СНиП 2.03.11-85.
3. Набетонки под фундаментные балки выполнить совместно с фундаментами из бетона В 15; заделки между балками, набетонки под стены на стаканах и другие местные заделки выполнить из бетона В 15.
4. Фундаментные балки укладывать на слой цементного раствора М 200 толщиной 20 мм. Зазоры между торцами фундаментных балок и фундаментами заделать бетоном В 15.
5. Привязки фундаментных балок даны по осям балок.
6. Обратную засыпку пазух фундаментов основания под фундаменты оборудования и полы выполнять минеральным грунтом с послойным уплотнением при оптимальной влажности согласно ГОСТ 22733-77 и контролем плотности каждого слоя. Коэффициент уплотнения, контроль качества и методы производства работ принимаются в соответствии с требованиями СНиП 3.02.01-87.
7. Объем монолитного бетона класса В15 на монолитные заделки и набетонки - 6,75 м³
8. Расположение анкера из I20Б1 в фундаментах фм 1 и фм 3 смотреть по данному листу.
9. Спецификация лестницы и ограждения приямка дана на листе 10.

(продолжение см. на листе 3)

Привязан

Инв. №

ТП 903-2-41.91			КЖ
ГИП Нидбальский			
Нач.отд Гуттерер		Мазутонасосная Q = 6,5/13 и 13/16 м³/ч. Здание из ЛМК	Стадия Р; Лист 2; Листов
Н.контр Лобашов			
Гл.конс Лобашов			
Рук.гр. Шульгина		Схема расположения фундаментов, фундаментных балок и приямка.	ЛАТГИПРОПРОМ
Инж.ТК Сторожева			
Инж. Полозов			

Инв. № подл. | Подпись и дата | Взам. инв. №

Альбом 2

1 - 1

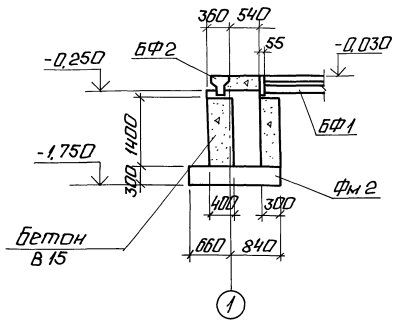

2 - 2

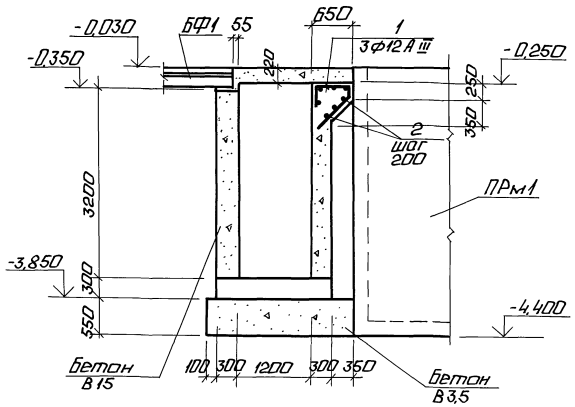

Фрагмент 2

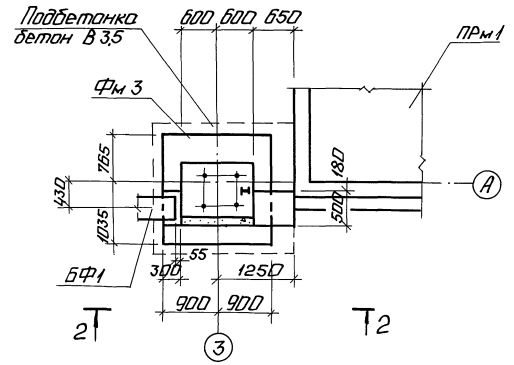

Фрагмент 1

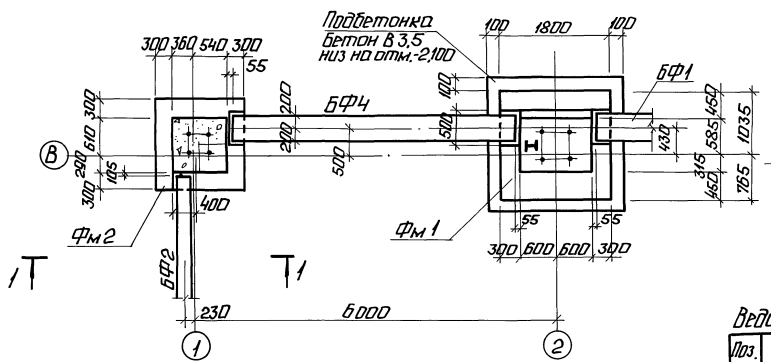

а - а

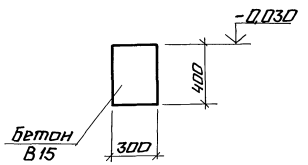

Спецификация к схеме расположения фундаментов и фундаментных балок (продолжение)

Марка поз.	Обозначение	Наименование	Кол.	Масса ед.кг	Примечание
		Детали			
1		А-III-12 ГОСТ 5781-82*; Р=1600	6	1,42	
2		А-I-6 ГОСТ 5781-82*; Р=450	14	0,1	
		Материалы			
		Бетон класса В 15	6,75		м³
		Бетон класса В 3,5	7,75		м³

Ведомость деталей

Поз.	Эскиз
1	350 600 200 450

Привязан

ГИП	Нидбальский		
Нач.отд.	Гуттерерский		
Н.контр.	Лобашов		
Гл.контр.	Лобашов		
Рук.гр.	Шульгина		
Инж.Тк.	Сторожева		
Инж.	Полозов		

ТП 903-2-41.91 КЖ

Мазутонасосная Q=6,5/13 и 13/16 м³/ч, Здание из ЛМК.

Стадия	Лист	Листов
Р	3	

Схема расположения фундаментов, фундаментных балок и приямка. Фрагменты 1,2.

ЛАТГИПРОПРОМ

Копировал: 25311-02 11 Формат А2

Инв.№ подл. | Подп. и дата | Взам.инв.№

Альбом 2

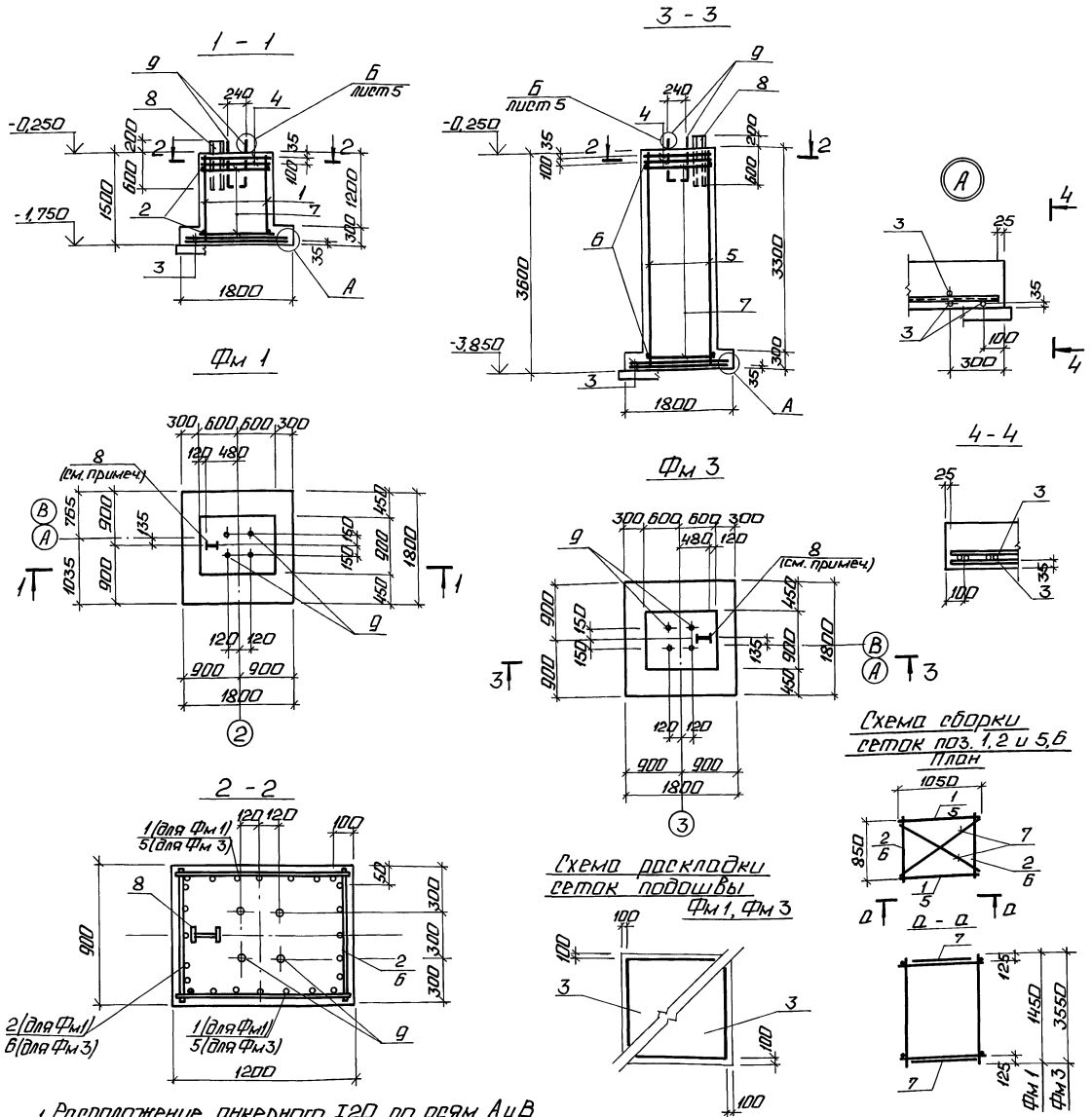

1. Расположение анкерного I20 по осям А и В см. по схеме на листе 2.

Спецификация Фм 1, Фм 3

Форма	Зона	Поз	Обозначение	Наименование	Кол.	Примечание
				Фм 1		
				Сборочные единицы		
				Сетки арматурные		
Б4		1	1.410-3.1-02	1С $\frac{12 А III}{6 А III}$ 105×145	2	
Б4		2	1.410-3.1-01	1С $\frac{12 А III}{6 А III}$ 85×145	2	
		3	1.410-3.1-05	1С $\frac{10 А III}{6 А III}$ 165×175	2	
А4		4	ТП903-2-41.91 КЖ.И.1.8	Сетка С1	2	
Б4		7		А-I-10 ГОСТ 5781-82*; Р=1380	4	
Б4		8		Д взтавр $\frac{20 ГОСТ 8239-89}{С255-ГОСТ 27772-88}$ Р=800	1	
Б4		9		Болт 1.1М30×900 ГОСТ 24379.1-80	4	с шайбами и гайками
				Материалы		
				Бетон класса В15	2,26	м³
				Фм 3		
				Сборочные единицы		
				Сетки арматурные		
Б4		3	1.410-3.1-05	1С $\frac{10 А III}{6 А III}$ 165×175	2	
А4		4	ТП903-2-41.91 КЖ.И.1.8	Сетка С1	2	
А4		5	1.410-3.1-02	1С $\frac{12 А III}{6 А III}$ 105×355	2	
А4		6	1.410-3.1-01	1С $\frac{12 А III}{6 А III}$ 85×355	2	
Б4		7		А-I-10 ГОСТ 5781-82*; Р=1380	4	
Б4		8		Д взтавр $\frac{20 ГОСТ 8239-89}{С255-ГОСТ 27772-88}$ Р=800	1	
Б4		9		Болт 1.1М30×900 ГОСТ 24379.1-80	4	с шайбами и гайками
				Материалы		
				Бетон класса В15	4,53	м³

Ведомость расхода стали на один элемент, кг

Марка элемента	Изделия арматурные							Изделия закладные				Общий вес
	Арматура класса							Прокат марки				
	А I		А III					С255		Ст3пс6		
	ГОСТ 5781-82*						Итого	ГОСТ 8239-89		ГОСТ 24379.1-80		
	ф6	ф10	ф6	ф10	ф12			I20		Болт М30		
Фм 1	8,5	3,4	2,52	25,54	28,32		68,28	16,8		30,16		115,24
Фм 3	8,5	3,4	5,06	25,54	69,32		111,82	16,8		30,16		158,78

Привязан

Инв. №

ГИП	Нидбальский		
Нач.отд.	Гуттерерский		
Н.контр.	Лобашов		
Гл.конст.	Лобашов		
Рук.гр.	Шульгина		
Инж.I к.	Горожева		
Инж.	Полозов		

ТП 903-2-41.91 КЖ

Мазутонасосная Q=6,5/13 и 13/16 м³/ч. Здание из ЛМК.

Фундаменты Фм 1; Фм 3.

Стадия	Лист	Листов
Р	4	

ЛАТГИПРОПРОМ

Копировал: 25311-02 12 Формат А2

Инв. № подл. | Подп. и дата | Взам. инв. №

Альбом 2

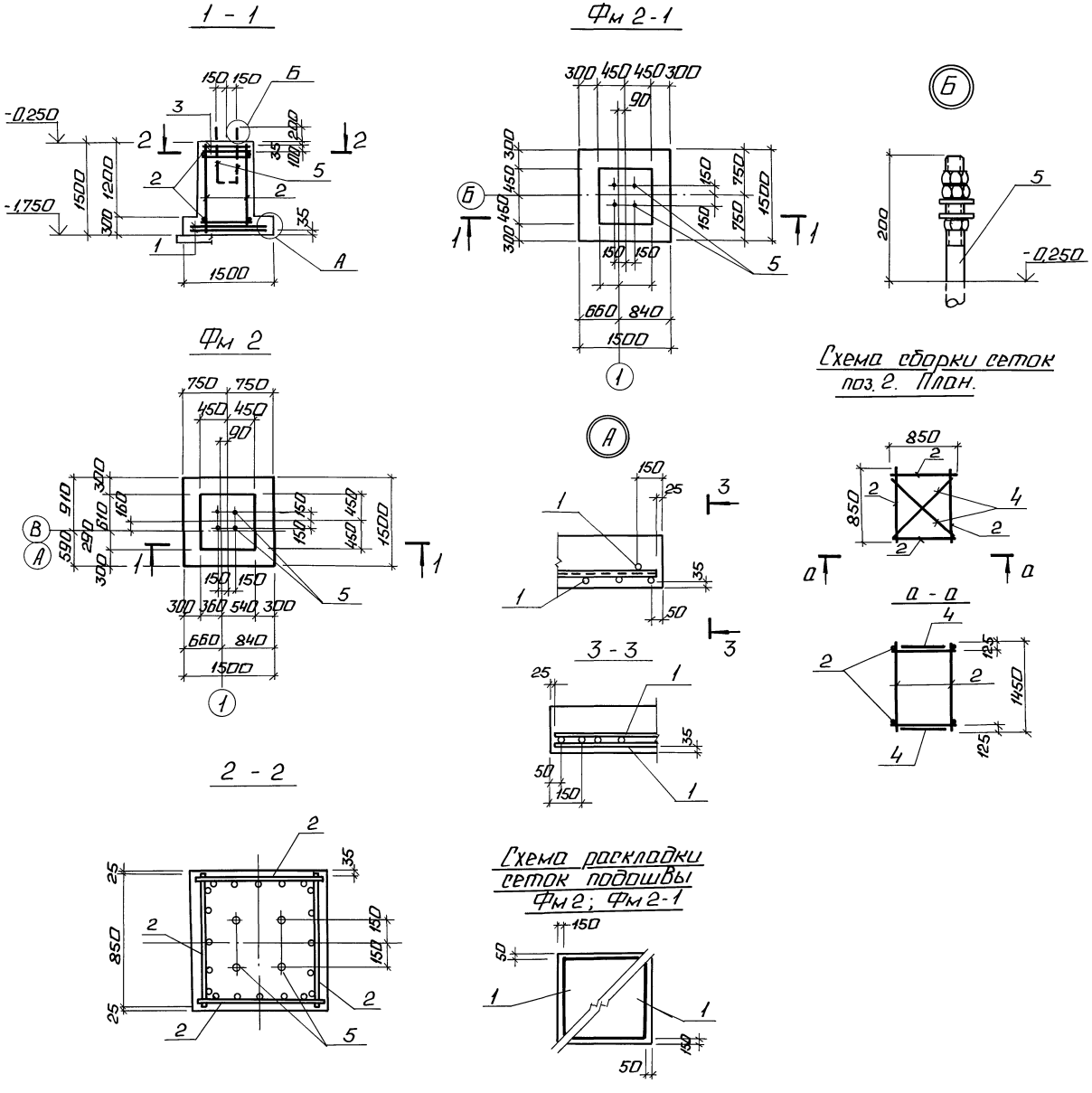

Формат	Зона	Поз.	Обозначение	Наименование	Кол.	Примечание
				Фм 2; Фм 2-1		
				Сборочные единицы		
				Сетки арматурные		
		1	1.410-3.1-04	1С $\frac{10А\,III}{6А\,III}$ 145×145	2	
		2	1.410-3.1-01	1С $\frac{10А\,III}{6А\,III}$ 85×145	4	
		3	1.412.1-4.050	СН-6А I	2	
		4		А-I-10 ГОСТ 5781-82*; ℓ=1180	4	
		5		Болт 1.1 М30×900	4	с шайбами и гайками
				ГОСТ 24379.1-80		
				Материалы		
				Бетон класса В15	1,64	м³

Ведомость расхода стали на один эл-т, кг

Марка элемента	Изделия арматурные							Изделия закладные		Общий расход
	Арматура класса							Прокат марки		
	А I			А III			Итого	Ст3 Пс6		
	ГОСТ 5781-82*							ГОСТ 24379.1-80		
	ф6	ф10		ф6	ф10			Болт М30		
Фм 2; Фм 2-1	7,0	29		4,2	32,2		46,30	30,16		76,46

Привязан

Инв. №

ТП 903-2-41.91			КЖ
ГИП	Нидбальский		
Нач. отд.	Гуттерерский		
Н. контр.	Лобашов		
Гл. контр.	Лобашов		
Рук. гр.	Шульгина		
Инж. I к.	Горожева		
Инж.	Полозов		

Мазутонасосная Q=65/13 и 13/16 м³/ч. Здание из ЛМК.

Фундаменты Фм2; Фм 2-1; Узел Б.

Стадия	Лист	Листов
Р	5	

ЛАТГИПРОПРОМ

Копировал: 25311-02 13 Формат А2

Инв. № подл. | Подп. и дата | Взам. инв. №

Альбом 2

Схема расположения закладных изделий, подземных конструкций, площадки теплообменников для варианта Q=13/16м³/ч

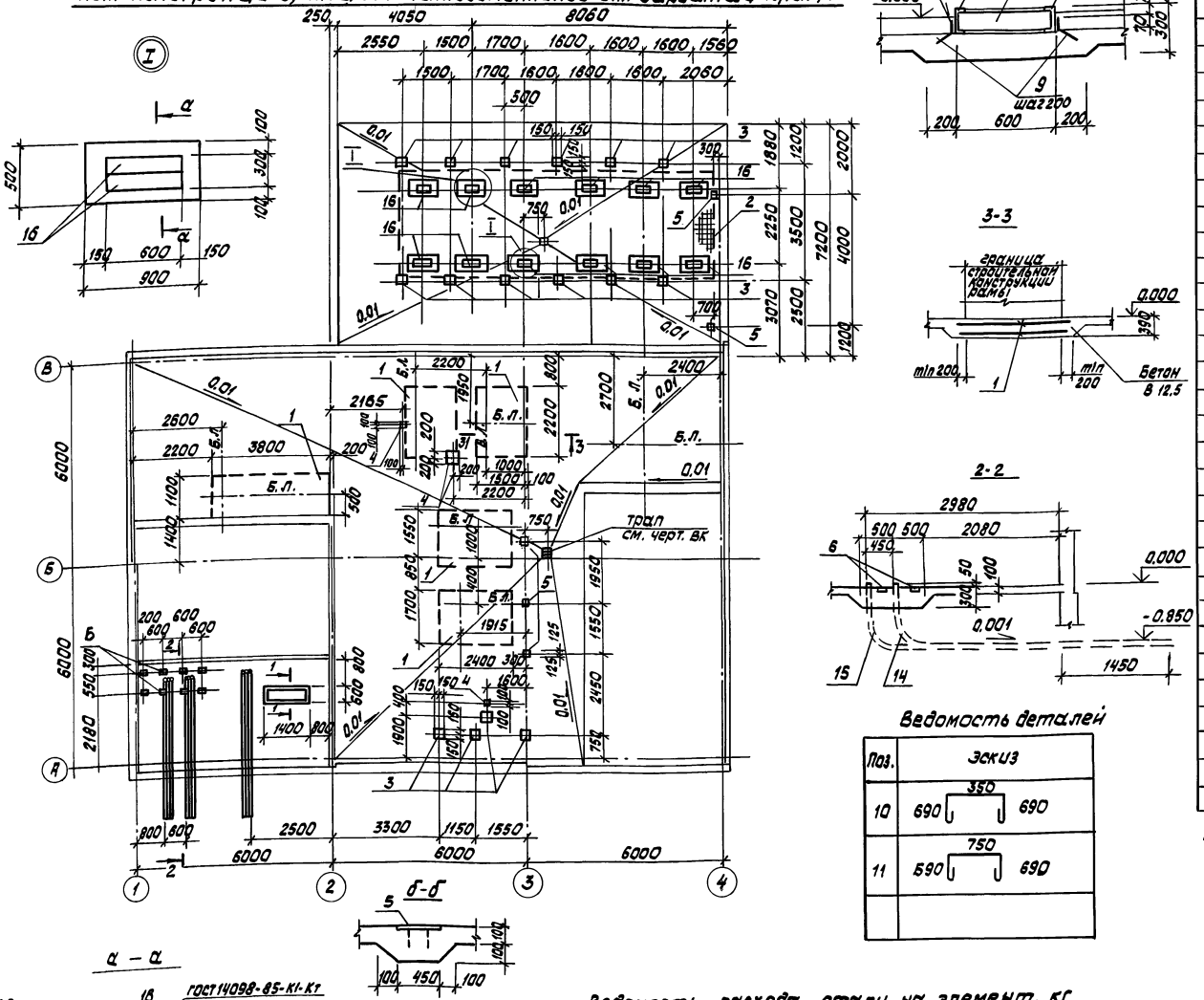

Ведомость деталей

Поз.	Эскиз
10	690 (350) 690
11	590 (750) 690

Спецификация к схеме расположения подземных конструкций и элементов площадки теплообменников для варианта Q=13/16 м³/ч

Марка, поз.	Обозначение	Наименование	Кол.	Масса ед., кг	Примечание
		Сетки арматурные			
1	ГОСТ 23279-85	4СР 5Вр1-100 / 5Вр1-100 175×1325	2	72.6	
2	ГОСТ 23279-85	4СР ФАIII-100 / ФАIII-100 325×945	1	245.2	
		Закладные изделия			
3	1.400-15.81.430-05	МН 416-2	9.6	8.0	п.м.
4	1.400-15.81.430-07	МН 417-2	1.2	10.4	п.м.
5	1.400-15.81.130-31	МН 122-2	5	4.6	
6	1.400-6/76 лист 107	М 8-2	8	1.6	
16	1.400-15.81.140-06	МН 128-1	14.4	8.3	п.м.
		Детали			
		Швеллер 14-ГОСТ 8240-89 Б235-ГОСТ 27772-88			
7		ℓ=1400	2	17.22	
8		ℓ=600	2	7.4	
		А-I-8-ГОСТ 5781-82*			
9		ℓ=160	20	0.06	
		А-I-6-ГОСТ 5781-82*			
10*		ℓ=2130	36	0.5	
11*		ℓ=1730	48	0.41	
12		ℓ=850	120	0.2	
13		ℓ=450	120	0.1	
		Трубы			
14	ТУ 6-19-215-83	ТВ 50 ℓ=4930	6		
15	ТУ 6-19-215-83	ТВ 75 ℓ=5330	3		
		Материалы:			
		Бетон класса В12,5; W6 F=50	18.0		м³
		Бетон класса В12.5	7.2		м³

Позиции обозначенные * см. Ведомость деталей.
Б.Л. – базисная линия.

Ведомость расхода стали на элемент, кг

Марка элемента	Изделия арматурные				Всего	Изделия закладные											Всего	Общий расход
	Арматура класса					Арматура класса						Прокат марки						
	Вр1 ГОСТ 6727-85		AIII ГОСТ 5781-82*			AI ГОСТ 5781-82*		A III ГОСТ 5781-82*				С235 ГОСТ 19903-74*			ГОСТ 8240-89			
	ф5	Итого	ф8	Итого		ф6	ф8	ф8	ф10		Итого	-б6	-б8		Итого	С14	Итого		
Подземное хозяйство	145.2	145.2	245.2	245.2	390.4	73.68	1.2	27.12	5.9		107.9	181.7	29.9		211.6	49.24	49.24	36.87	759.1

привязан

Инв. №

ГИП	Нудальский		ТП 903-2-41.91 КЖ
Нач. отд.	Гутгерверкин		
Н. контр.	Лобашов		Мазутонасосная Q=6.5/13 и 13/16 м³/ч. Здание из ЛМК.
Гл. констр.	Лобашов		Стадия Р; Лист 6; Листов
Рук. гр.	Шульгина		Схема расположения закладных изделий, подземных конструкций площадки теплообменников для варианта Q=13/16 м³/ч
Инж. Ук	Сторожева		ЛАТГИПРОПРОМ
Инж.	Полозов		

Инв. № подл. | Подпись и дата | Взам. инв. №

30 ТМ Кип | Борисова Мерзон Качуле | ВК Сосунов

Альбом 2

Схема расположения закладных изделий, подземных конструкций, площадки теплообменников для варианта Q=6,5/13 м³/ч

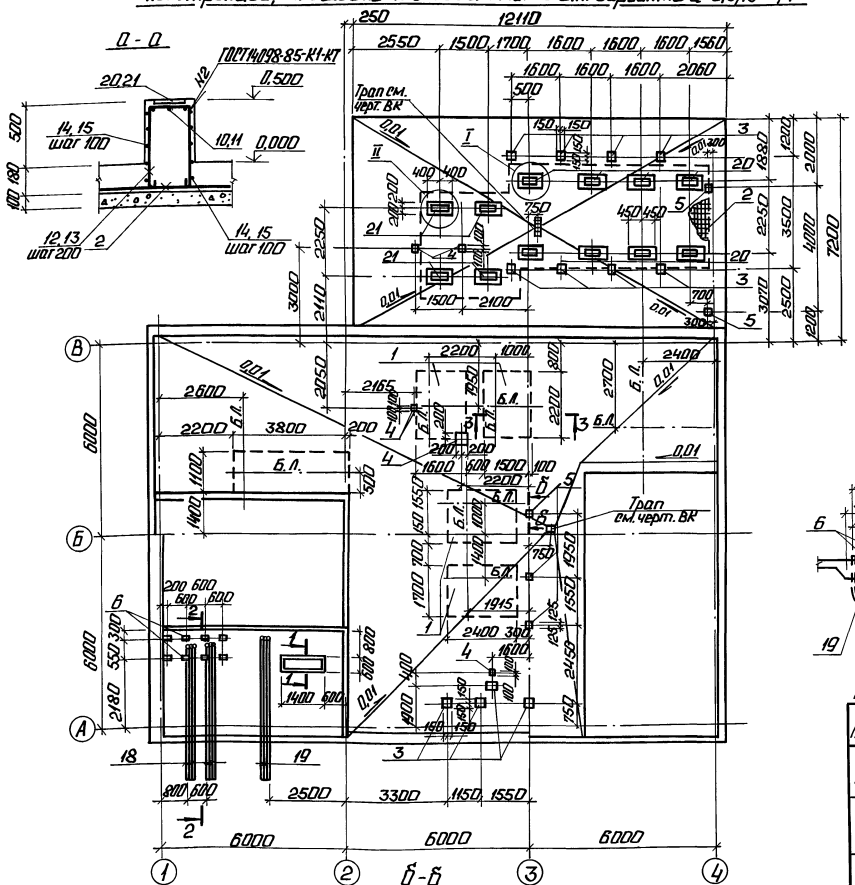

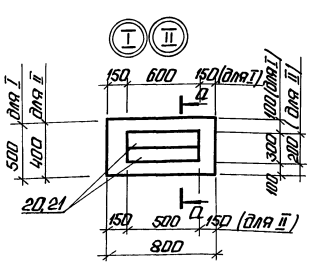

Спецификация к схеме расположения подземных конструкций и элементов площадок теплообменников для варианта Q=6,5/13 м³/ч

Марка, поз.	Обозначение	Наименование	Кол.	Масса ед. кг	Примечание
		Сетки арматурные			
1	ГОСТ 23279-85	4Ср 5 Bp I-100 / 5 Bp I-100 175×1325	2	72,6	
2	ГОСТ 23279-85	4Ср 8 AIII-100 / 8 AIII-100 325×945	1	245,2	
		Закладные изделия			
3	1.400-15 В.1 130-05	МН 416-2	72	8,0	п.м
4	1.400-15 В.1 130-07	МН 417-2	36	10,4	п.м
5	1.400-15 В.1 130-31	МН 122-2	5	4,6	
6	1.400-6/76	М8-2	8	1,6	
20	1.400-15 В.1 140-06	МН 128-1	96	8,3	п.м
21	1.400-15 В.1 140-12	МН 129-1	20	10,6	п.м
		Детали			
		Швеллер 14-ГОСТ 8240-89 / С235-ГОСТ 2772-88			
7		Р=1400	2	17,22	
8		Р=600	2	7,4	
9		А-I-8-ГОСТ 5781-82*			
		Р=160	20	0,06	
10*		А-I-6-ГОСТ 5781-82* Р=2230	12	0,5	
11*		Р=2130	24	0,5	
12*		Р=1830	20	0,41	
13*		Р=1730	32	0,41	
14		Р=850	80	0,2	
15		Р=750	40	0,17	
16		Р=450	80	0,1	
17		Р=350	40	0,08	
		Трубы			
18	ТУ 6-19-215-83	ТВ 50 Р=4930	6		
19	ТУ-6-19-215-83	ТВ 75 Р=5330	3		
		Материалы			
		Бетон класса В12,5 W-6 F150	17,4		
		Бетон класса В12,5	7,2		

Позиции, обозначенные * см. ведомость деталей.
Б.Л. - базисные линии.

Ведомость деталей

Поз.	Эскиз
10	850; 690; 690
11	750; 690; 690
12	450; 690; 690
13	350; 690; 690

Ведомость расхода стали на элемент, кг

Марка элемента	Арматурные изделия				Изделия закладные										Всего	Общий расход
	Арматура класса				Арматура класса				Прокат марки							
	Bp I		AIII		AI		AIII		C235							
	ГОСТ 6727-85		ГОСТ 5781-82		ГОСТ 5781-82*				ГОСТ 19903-74*				ГОСТ 8240-89			
	⌀5	Итого	⌀8	Итого	⌀6	⌀8	⌀8	⌀10	Итого	Б6-Б8		Итого	С14	Итого		
Подземное хозяйство	145,2	145,2	245,2	245,2	390,4	73,32	1,2	22,0	5,9	102,42	153,12	29,9		183,0	48,24	49,24	334,7	725,1

ГИП	Недопекин		
Нач. отд.	Четверкин		
Н. контр.	Лобашов		
Гл. конст.	Лобашов		
Рук. гр.	Шульгина		
Инж. I кат.	Сторожева		
Инж.	Попозов		

ТП 903-2-41.91 КЖ

Газотранспортная Q=6,5/13 м³/ч, 13/16 м³/ч. Здание из ЛМК

Стадия	Лист	Листов
Р	7	

Схема расположения закладных изделий, подземных конструкций, площадки теплообменников для варианта Q=6,5/13 м³/ч

ЛАТГИПРОПРОМ

Привязан

Инв. №

Согласовано: ЭО Чернов; ТМ Мерзлов; ВК Кацуба; Взам. инв. №; Подп. и дата; Инв. № подл.

Копировал: [illegible] 25311-02 15 Формат А2

Альбом 2

Прм 1

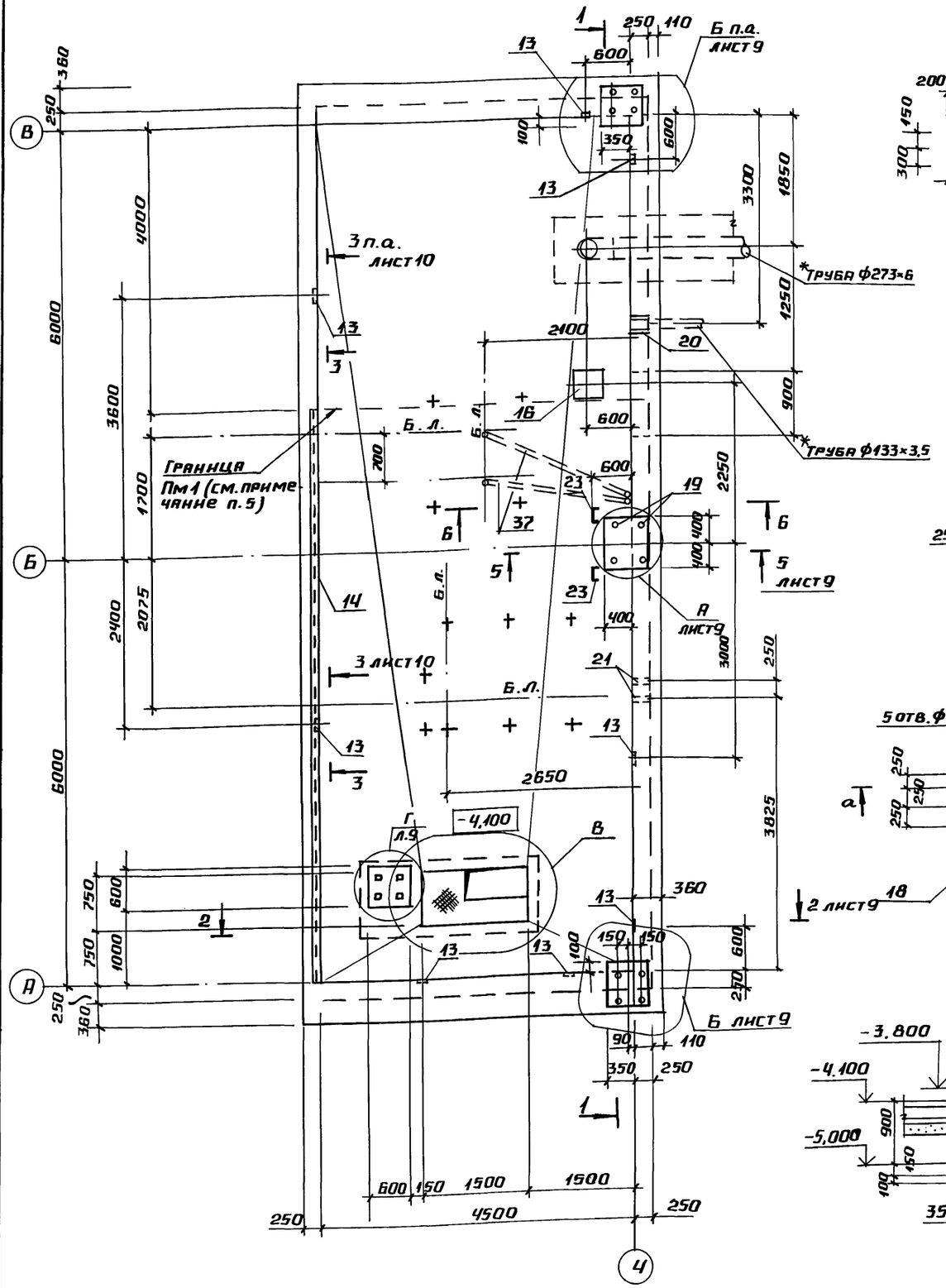

1 - 1

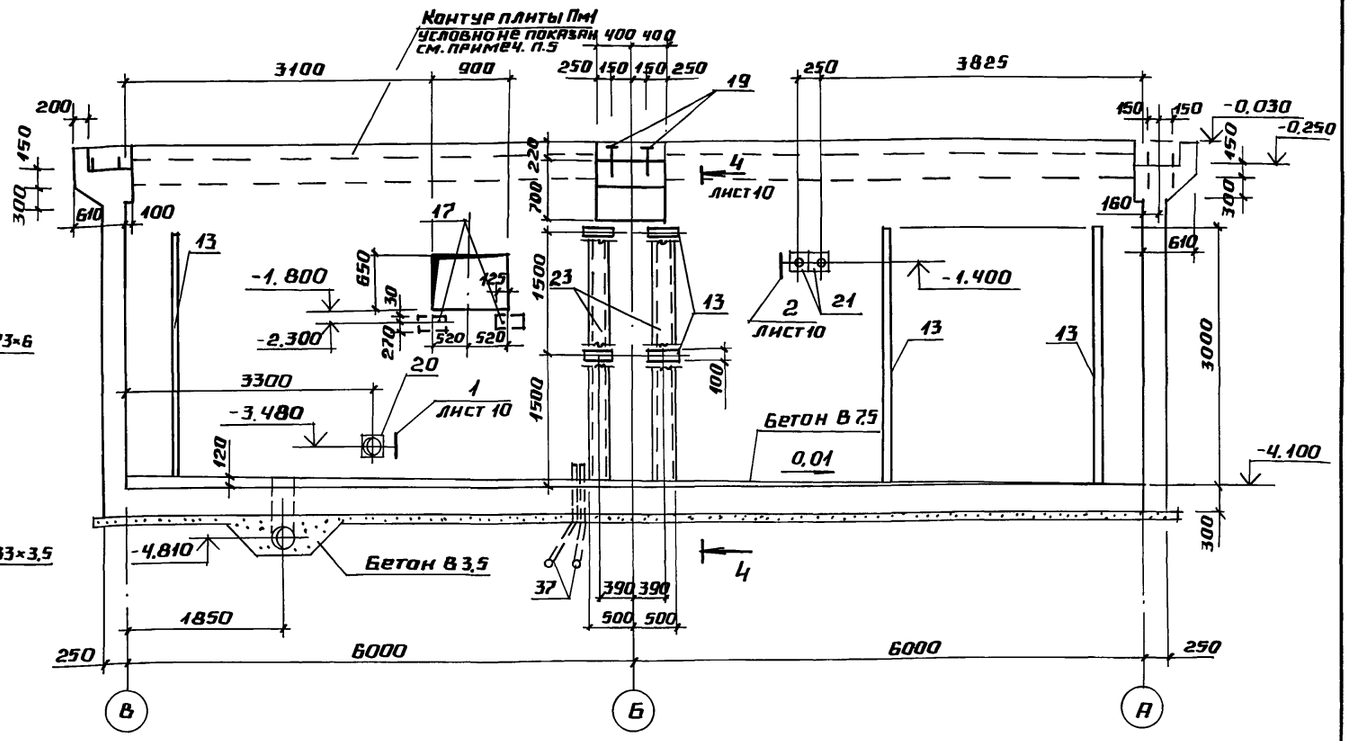

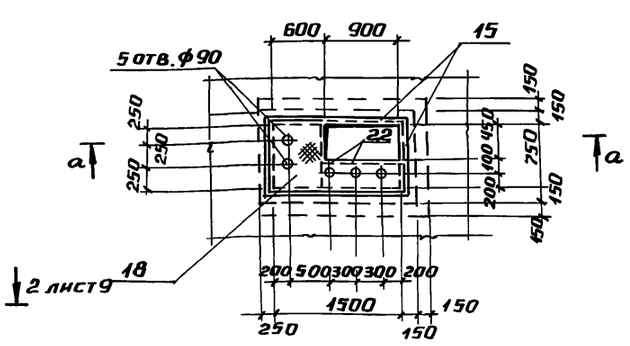

а - а

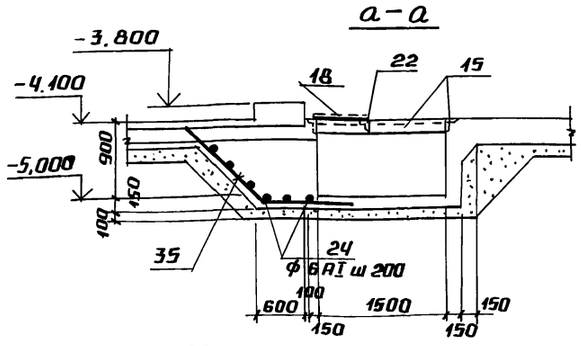

1. Под днищем приямка выполнить подготовку из щебня, втрамбованного в грунт толщиной 100 мм, превышающую габариты днища приямка на 100 мм в каждую сторону.
2. Блоки технологического оборудования крепить на болтах, устанавливаемых в просверленные отверстия на эпоксидном клее. Отверстия ф17 сверлятся по месту после получения оборудования.
3. Наружные поверхности приямка огрунтовать холодной битумной грунтовкой с последующей покраской горячим битумом марки БН-IV за два раза.
4. Покрытие поверхностей закладных деталей и опор- -эмаль ЭП773 ГОСТ 23143-83.

*Труба приемной емкости.

5. Плиту Пм1 бетонировать совместно со стенками приямка по листу 15.

Привязан

Инв. №

				ТП 903-2-41.91 КЖ	
ГИП	Нидбальский				
Нач. отд.	Гуттерерский			Мазутонасосная Q=6,5/13 и 13/16 м³/ч. Здание из ЛМК.	Стадия: Р; Лист: 8; Листов:
Н. контр.	Лобашов				
Гл. конст.	Лобашов				
Рук. гр.	Шульгина			Приямок Прм1. Опалубка.	ЛАТГИПРОПРОМ
Инж. ТК	Сторожева				
Инж.	Полозов				

Согласовано: Отд. ТМ Мееразон

Инв. № подл. | Подпись и дата | Взам. инв. №

25311-02 16 Копировал А4 Формат А2

Альбом 2

2 — 2

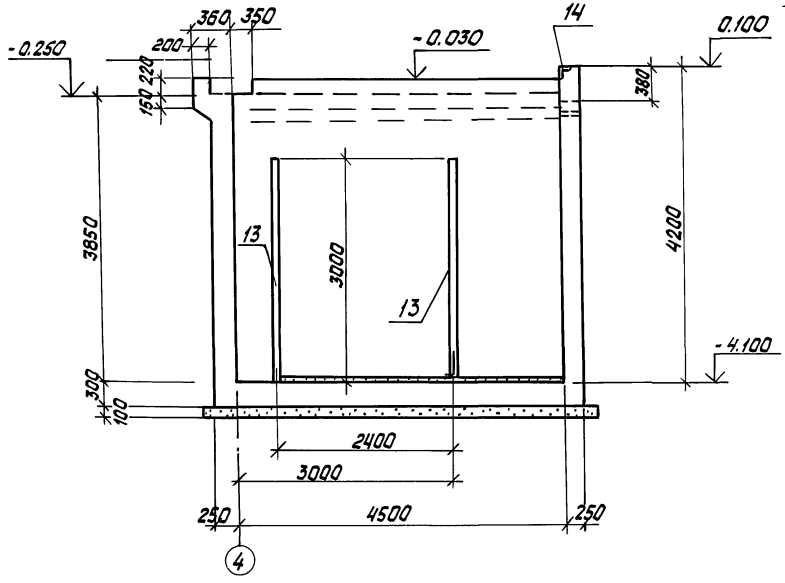

5 — 5

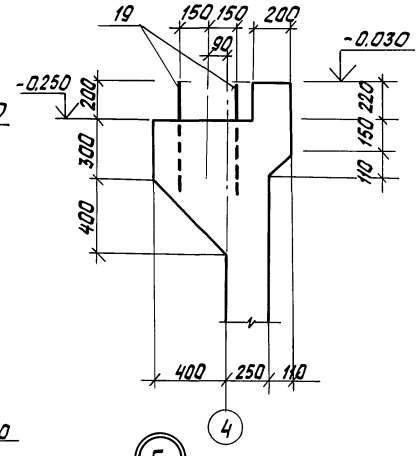

Деталь гидроизоляции приямка Прм 1 для варианта с грунтовыми водами

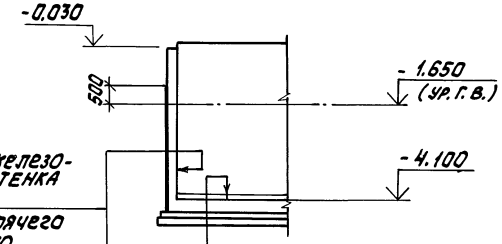

Пол приямка по листу АР2- 60... 120
монолитное железобетонное днище- 300
стяжка из цементного раствора -30мм
3 намета горячего асфальтового раствора -18 мм
Выравнивающий слой из цементного раствора -15мм
Щебеночная подготовка пролитая битумом -100мм

Г

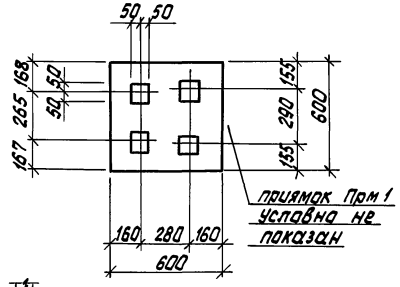

Б

6-6

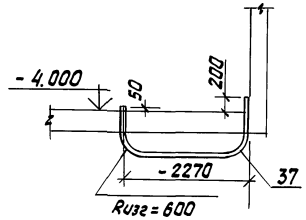

А

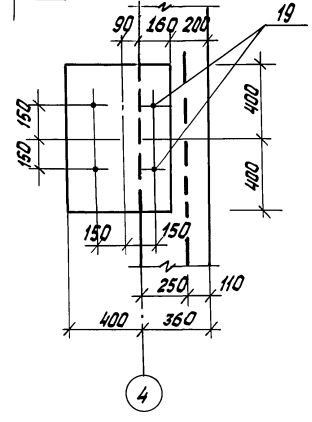

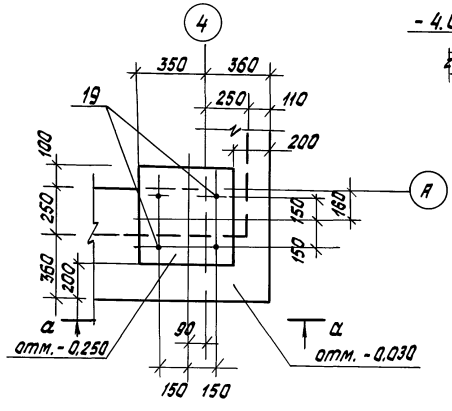

а — а

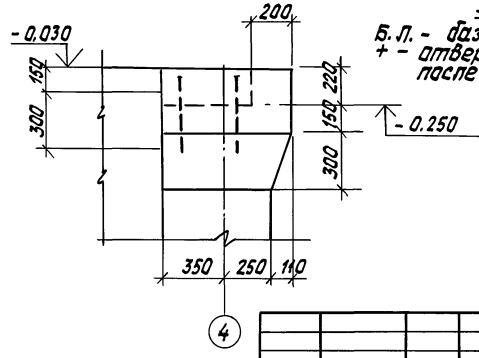

1. Опалубочные размеры Прм 1 для варианта с грунтовыми водами остаются неизменяемыми.
2. Указания по детанированию приямка даны на листе 14.

Условные обозначения:

Б. Л. - базисные линии
+ - отверстия ф 19h = 200 сверлить на месту после получения оборудования.

Привязан

Инв. №

				ТП 903-2-41.91		КЖ	
ГИП	Нийдальский						
Нач. отд.	Гуттерерский			Мазутонасосная Q= 6,5/13 и 13/16 м³/ч Здание из ЛМК	Стадия	Лист	Листов
Н. констр	Лабашов				Р	9	
Гл. констр	Лабашов						
Рук. гр.	Шульгин			Приямок Прм 1 Опалубка узлы А, Б, Г Разрезы 2-2; 5-5; 6-6	ЛАТГИПРОПРОМ		
Инж. т.к	Старожева						
Инж.	Папазов						

25311-02 17 Копировал: Бел Формат А2

Инв. № подл. | Подпись и дата | Взам. инв. №

Альбом 2

3 – 3

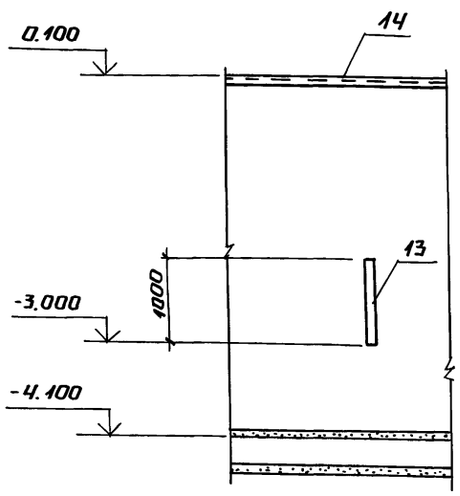

4 – 4

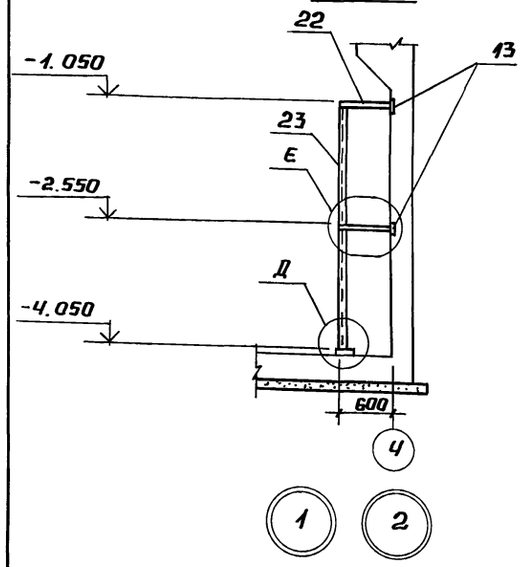

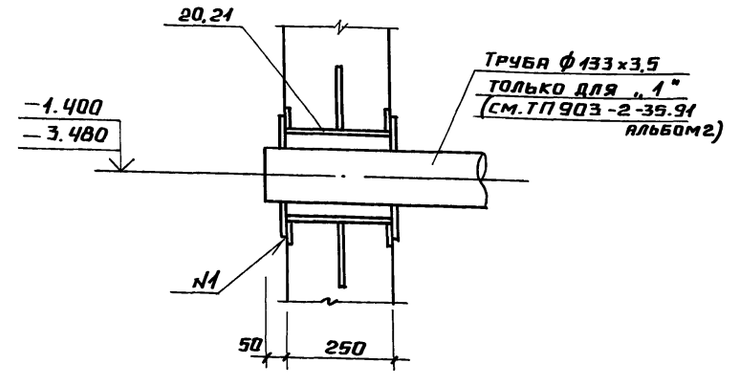

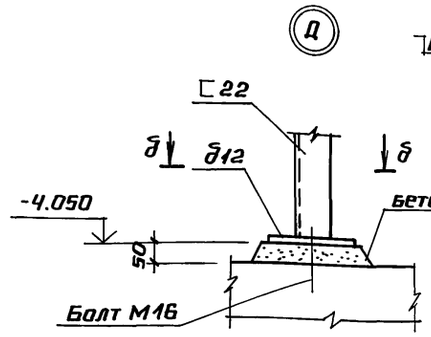

д – д

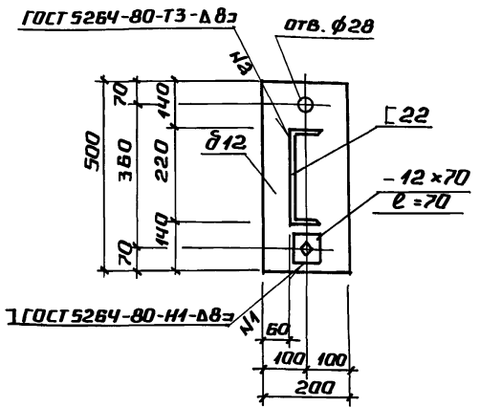

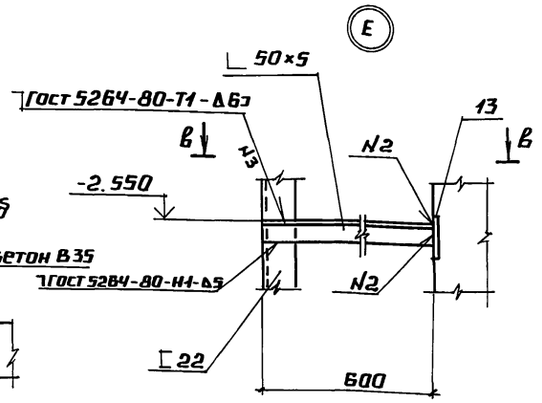

в – в

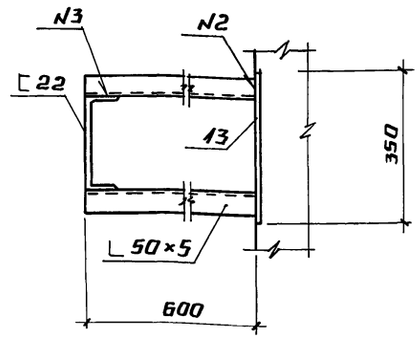

Спецификация лестницы и ограждения приямка Прм 1

Марка, поз.	Обозначение	Наименование	Кол.	масса ед., кг	Примечание
		Лестница			См. КЖ л. 2
МЛ1	1.450.3-6.0-1	ЛХФ60-42.7	1	116.4	
		Ограждения лестницы			
		ОГЛ(л)1 (1 шт.)			
ЭПЛХ60-42	1.450.3-6.0-1	ЭПЛХ 60-42	1	8.5	
ЭСЛХ60-42	1.450.3-6.0-1	ЭСЛХ 60-42	1	7.25	
СЛХ60л	1.450.3-6.0-1	СЛХ 60л	5	3.6	
ДПУГ	1.450.3-6.0-1	ДПУХ 60	1	0.25	
		Винт Вс 6×5 ТУ36-2625-84	15		
		ОГЛ(п)1 (1 шт.)			
ЭПЛХ60-42	1.450.3-6.0-1	ЭПЛХ 60-42	1	8.5	
ЭСЛХ60-42	1.450.3-6.0-1	ЭСЛХ 60-42	1	7.25	
СЛХ60п	1.450.3-6.0-1	СЛХ 60п	5	3.6	
ДПУ×60	1.450.3-6.0-1	ДПУХ 60	1	0.25	
		Винт ВС6×5 ТУ36-2625-84	15		
		ОГП1 (1 шт.)			
ЭСПХ-30	1.450.3-6.0-1	ЭСПХ-30	1	4.7	
ЭБПХ-30	1.450.3-60-1	ЭБПХ-30	1	8.5	
ЭППХ-30	1.450.3-6.0-1	ЭППХ-30	1	5.5	
СПХ	1.450.3-6.0-1	СПХ	4	2.7	
		Винт Вс 6×5 ТУ36-2625-84	20		
		ОГП2 (1 шт.)			
ЭСПХ-12	1.450.3-6.0-1	ЭСПХ-12	1	1.8	
ЭБПХ-12	1.450.3-6.0-1	ЭБПХ-12	1	3.3	
ЭППХ-12	1.450.3-6.0-1	ЭППХ-12	1	2.2	
СПХ	1.450.3-6.0-1	СПХ	2	2.7	
		Винт Вс 6×5 ТУ36-2625-84	10		
		ОГП3 (1 шт.)			
ЭСПХ-48	1.450.3-6.0-1-4	ЭСПХ-48	1	7.5	
ЭБПХ-48	1.450.3-6.0-1-4	ЭБПХ-48	1	13.6	
ЭППХ-48	1.450.3-6.0-1-4	ЭППХ-48	1	18.0	
СПХ	1.450.3-6.0-1-4	СПХ	5	2.7	
		Винт Вс 6×5 ТУ36-2625-84	25		
		ОГП4 (1 шт.)			
ЭСПХ-24	1.450.3-6.0-1-4	ЭСПХ-24	1	3.7	
ЭБПХ-24	1.450.3-6.0-1-4	ЭБПХ-24	1	6.8	
ЭППХ-24	1.450.3-6.0-1-4	ЭППХ-24	1	4.4	
СПХ	1.450.3-6.0-1-4	СПХ	3	2.7	
		Винт Вс 6×5 ТУ36-2625-84	15		
		Добор ограждения			
ДПУХ-90	1.450.3-6.0-1-4	ДПУХ-90	1	0.24	

Привязан

Инв. №

Инв. № подл. | Подпись и дата | Взам. инв. №

ТП 903-2-41.91 КЖ			
ГИП Нидбальский			
Нач. отд. Гуттерерский	Мазутонасосная Q=6,5/13 и 13/16 м³/ч. Здание из ЛМК.	Стадия	Лист	Листов
Н. контр. Лобашов		Р	10	
Гл. конст. Лобашов	Приямок ПРМ1. Опалубка. Узлы 1,2 Разрезы 3-3; 4-4.	ЛАТГИПРОПРОМ		
Рук. гр. Шульгина				
Инж. Т.к. Сторожева				
Инж. Полозов				

Альбом 2

ПРМ 1. План

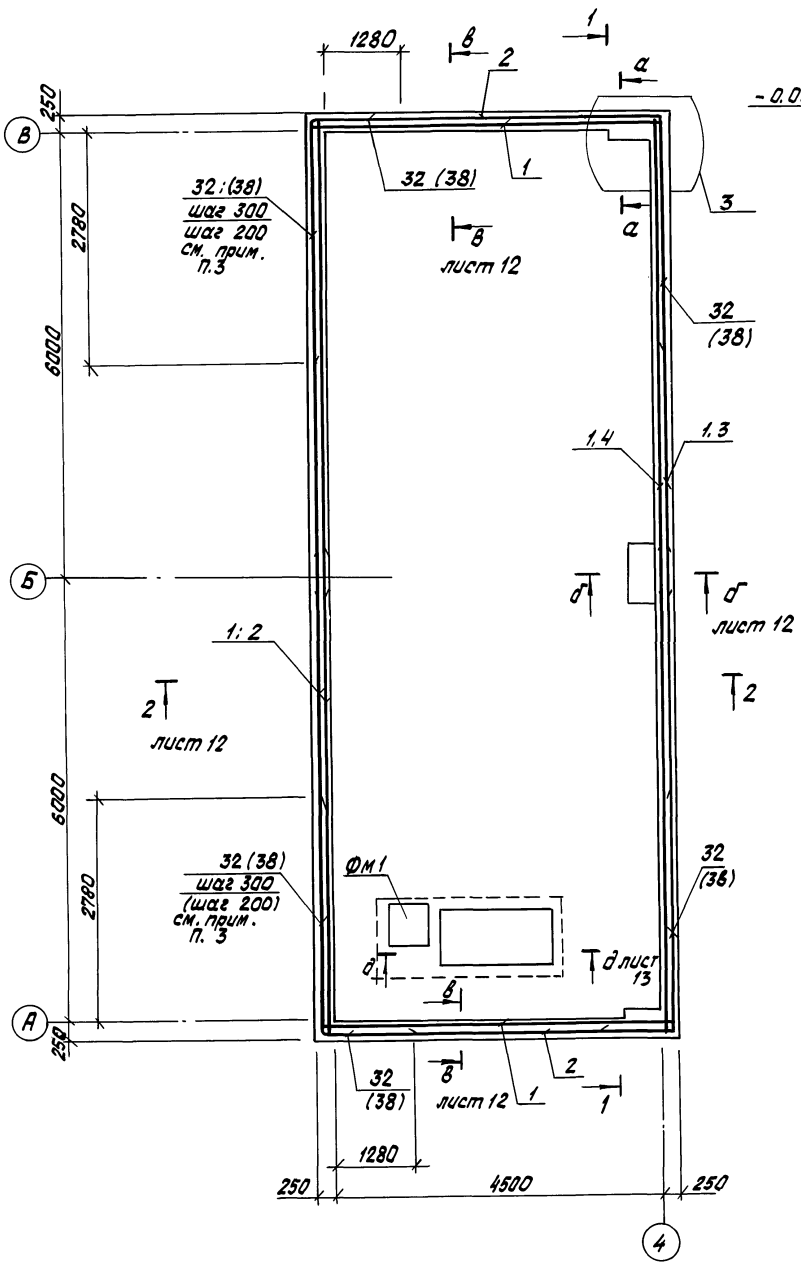

1 — 1

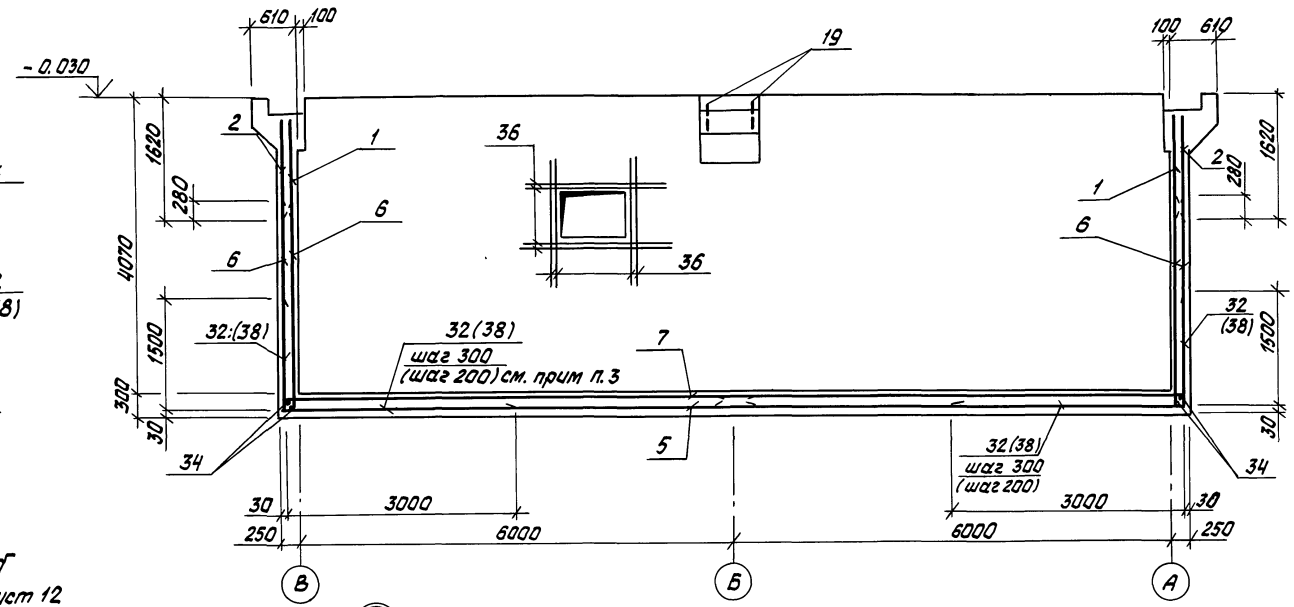

а - а

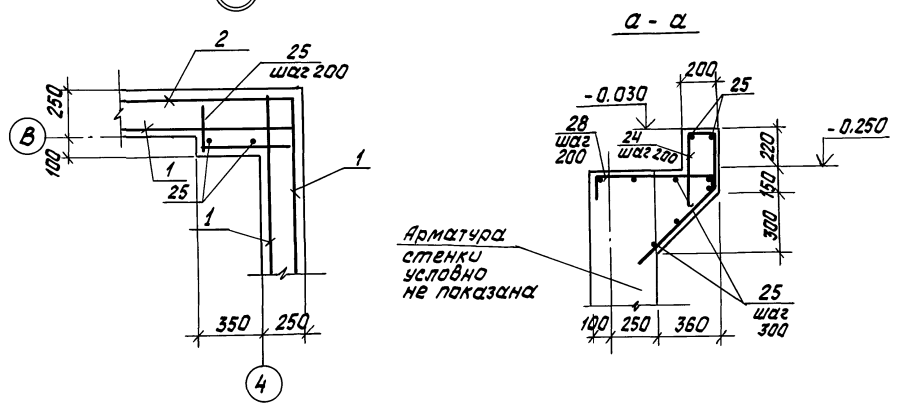

1. Сетки, попадающие на отверстия, вырезать по месту.
2. Щебеночная подготовка условно не показана.
3. Позиции в скобках даны для варианта с грунтовыми водами.

Привязан			
Инв. №			

ГИП	Ниддальский		ТП 903-2-41.90 КЖ			
Нач.отд	Гуттерерский					
Н.контр.	Лобашов		Мазутонасосная Q=6,5/13 и 13/16 м³/ч Здание из ЛМК	Стадия	Лист	Листов
Гл.констр	Лобашов			Р	11	
Рук.гр.	Шульгина		ПРМ 1. Армирование	ЛАТГИПРОПРОМ		
Инж.I к.	Сторожева					
Инж.	Полозов					

Инв. № подл. | Подпись и дата | Взам. инв. №

Копировал: 6ш25311-02 19 Формат А2

Альбом 2

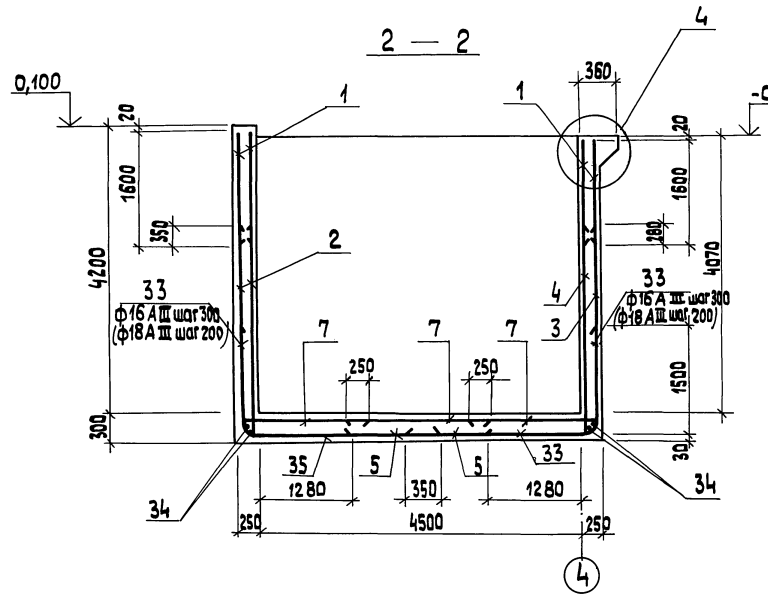

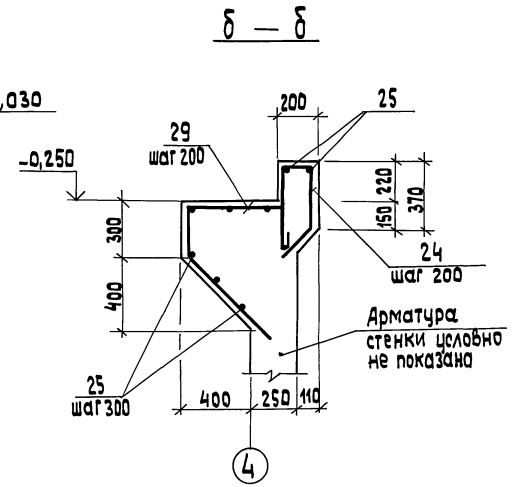

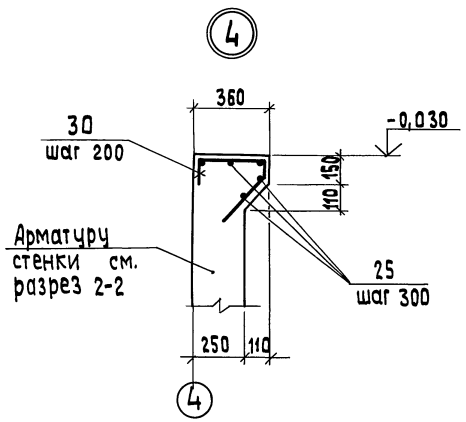

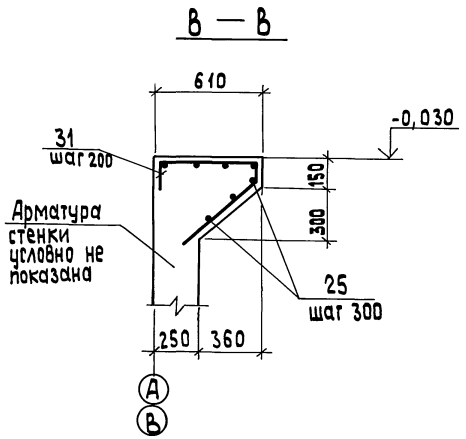

Ведомость деталей

Поз.	Эскиз
24	150 340 390 45° 250
28	100 660 600 100 40°
27	300 500
32	3000 1500
33	1500 1500
29	250 710 650 250 100 45° 45°
30	100 310 300 100 45°
31	100 560 600 100 40°
35	45° 1000 1000

Спецификация элементов на ПР м 1 (начало)

Формат	Зона	Поз.	Обозначение	Наименование	Кол.	Примечание
				Сборочные единицы		
				Сетки арматурные		
Б4		1	ГОСТ 23279-85	4Ср 4ВрI-150 / 6ВрI-200 165	62,2	п.м.
Б4		2	ГОСТ 23279-85	4С 8АI-200 / 8АIII-200 320×720 60/100	4	
Б4		3	ГОСТ 23279-85	4Ср 4ВрI-200 / 5ВрI-200 300×565 50/100	2	
Б4		4	ГОСТ 23279-85	4Ср 4ВрI-200 / 5ВрI-200 300×548 40/100	2	
Б4		5	ГОСТ 23279-85	3С 8АI-200 / 12АIII-200 265×648 40/25	4	
Б4		6	ГОСТ 23279-85	2С 12АIII-200 / 8АI-200 300×425 125/200	4	
Б4		7	ГОСТ 23279-85	4Ср 8АI-200(100) / 8АIII-200 185×645 25/25	6	
Б4		8	ГОСТ 23279-85	4С 6АI-150 / 6АI-150 99×129 45/45	1	
Б4		9	ГОСТ 23279-85	4С 6АI-150 / 6АI-150 99×99 45/45	2	
Б4		10	ГОСТ 23279-85	4С 6АI-150 / 6АI-150 174×129 45/45	2	
Б4		11	ГОСТ 23279-85	4С 6АI-150 / 6АI-150 174×99 45/45	2	
Б4		12	ГОСТ 23279-85	4С 6АI-150(100) / 6АI-150 174×99 120/145	2	
				Изделия закладные		
А4		13	1.400-15 В1 430-02	МН 415-1	21,4	м
А4		14	1.400-15 В.1 340-01	МН 540	8,0	м
А4		15	1.400-15 В.1 550-07	МН 556	4,75	м
А4		16	1.400-15 В.1 170-32	МН 157-3	1	
А4		17	1.400-15 В.1 230-07	МН 219-3	2	
Б4		18		Лист 6.0×900×1000 ГОСТ 8568-77* / С235-ГОСТ 27772-88	1	
Б4		19		Болт 1.1 М 30×600 ГОСТ 24379-1-80	12	
А2		20	ТП 903-2-41.91 КЖ.И.1.5	МН4	1	
А2		21	КЖ.И.1.6	МН5	2	
Б4		22		Уголок 50×50×5-ГОСТ 8509-86 / С235-ГОСТ 27772-88	4,8	м
Б4		23		Швеллер 22-ГОСТ 8240-89 / С245-ГОСТ 27772-88	6,0	м

Продолжение спецификации см. лист 13

Привязан

Инв. №

ГИП	Нидбальский	
Нач. отд.	Гуттерерский	
Н. контр.	Лобашов	
Гл. конст.	Лобашов	
Рук. гр.	Шульгина	
Инж. I к.	Сторожева	
Инж.	Полозов	

ТП 903-2-41.91 КЖ

Мазутонасосная Q=6,5/13 и 13/16 м³/ч
Здание из ЛМК

Стадия	Лист	Листов
Р	12	

ПР м 1. Армирование.
Разрез 2-2. Сечения б-б, в-в

ЛАТГИПРОПРОМ

Копировал ЗВ 25311-02 20 формат А2

Инв. № подл. | Подп. и дата | Взам. инв. №

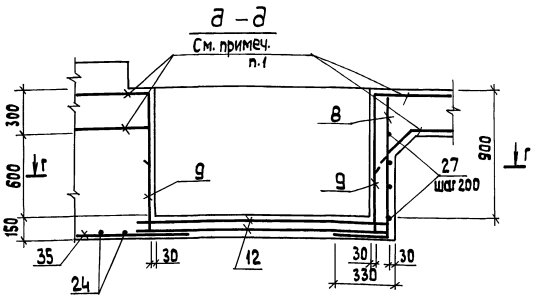

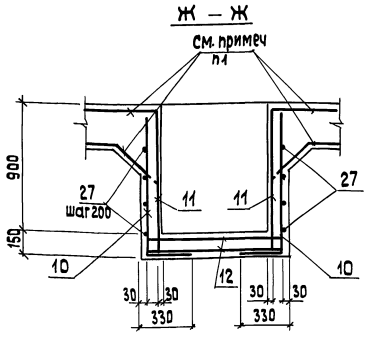

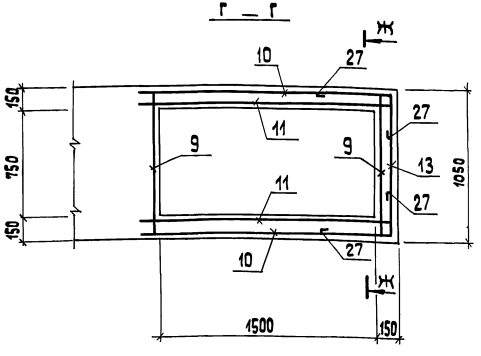

1. Арматуру днища разрезать и завести в стенки приямка на 250 мм.

Спецификация элементов на приямок ПРм1 (продолжение)

Форм.	Зона	Поз.	Обозначение	Наименование	Кол.	Примечание
				Детали		
				А-I-6 ГОСТ 5781-82*		
БЧ		24*		ℓ = 1130	11	
БЧ		25		ℓ = 1000	138	п.м.
				А-I-8 ГОСТ 5781-82*		
БЧ		26		ℓ = 750	9	
БЧ		27*		ℓ = 920	8	
				А-III-8 ГОСТ 5781-82*		
БЧ		28*		ℓ = 1460	6	
БЧ		29*		ℓ = 1960	5	
БЧ		30*		ℓ = 810	56	
БЧ		31*		ℓ = 1360	42	
				А-III-16 ГОСТ 5781-82*		
БЧ		32*		ℓ = 4500	54	
БЧ		33*		ℓ = 3000	78	
БЧ		34		ℓ = 1000	64,0	п.м.
				А-III-12 ГОСТ 5781-82*		
БЧ		35*		ℓ = 2000	4	
БЧ		36		ℓ = 1500	16	
				Трубы		
БЧ		37	ТУ 16-19-215-83	ТВ-75	7,35	п.м.

Спецификация элементов на приямок ПРм1 (окончание)

Форм.	Зона	Поз.	Обозначение	Наименование	Кол.	Примечание
				Материалы		
				Бетон В15 ГОСТ 25192-82 на цементе сульфатостойком	60,3	м³
				Бетон В7,5 ГОСТ 25192-82	2,7	м³

Позиции обозначенные „*" см. ведомость деталей на листе 12

Ведомость расхода стали на один элемент, кг

Марка элемента	Изделия арматурные												Всего	Изделия закладные						
	Арматура класса													Прокат марки						
	BpI			AI				AIII						с 235		с 245		с 235		
	ГОСТ 6727-80			ГОСТ 5781-82*				ГОСТ 5781-82*						ГОСТ 8509-86		ГОСТ 8240-89		ГОСТ А568-77*		
	ф4	ф5	Итого	ф6	ф8	ф12	Итого	ф6	ф8	ф12	ф16	Итого		L63×63×5	L50×50×5	L100×63×6	С22	б-6		Итого
ПРм1	39,2	160,3	199,5	100,3	604,0	2,8	707,1	2,8	390,8	571,6	788,4	1753,6	2660,2	22,8	18,1	60,2	126,0	43,6		43,6

Марка элемента	Изделия закладные													Общий расход
	Прокат марки							Арматура класса						
	с 245			20			Ст3 пс 6	AI	AIII					
	ГОСТ 19903-74*			ГОСТ 10704-76*			ГОСТ 24379.1-80	ГОСТ 5781-82*						
	б=6	б=10	Итого	ТВ ф114×4	ТВ ф219×6	Итого	Болт М30					Итого	Всего	
ПРм1	99,8	113,9	213,7	5,4	8,0	13,4	54,6					54,6	592,86	3253,1

Привязан

Инв. №

ГИП	Никольский		ТП 903-2-41.91 КЖ
Нач. отд.	Питтерский		
Н. контр.	Лабашов		Мазутонасосная Q=65/13п13/16 м³/ч
Рук. гр.	Шульгина		Здание из ЛМК
Инж. к.	Сторожева		ПРм1. Армирование. Сечение а-а.
Инж.	Пользов		ЛАТГИПРОПРОМ

Стадия Р | Лист 13 | Листов

Копировал 25311-02 21 формат А2

Инв. № подл. | Подп. и дата | Взам. инв. №

Альбом 2

Спецификация элементов на приямок ПРМ 1. (с грунтовыми водами)

Формат	Зона	Поз.	Обозначение	Наименование	Кол.	Примечание
				Сборочные единицы		
				Сетки арматурные		
Б4		1	ГОСТ 23279-85	4Ср $\frac{8АIII-150}{8АIII-200}$ 165	62,2	п.м.
Б4		2	ГОСТ 23279-85	4С $\frac{8АI-200}{10АIII-200}$ 320×720 $\frac{60}{100}$	4	
Б4		3	ГОСТ 23279-85	4Ср $\frac{8АIII-100}{8АIII-100}$ 300×565 $\frac{25}{100}$	2	
Б4		4	ГОСТ 23279-85	4С $\frac{8АIII-100}{8АIII-100}$ 300×548 $\frac{40}{100}$	2	
Б4		5	ГОСТ 23279-85	3С $\frac{8АI-200}{12АIII-100}$ 265×648 $\frac{40}{25}$	4	
Б4		6	ГОСТ 23279-85	2С $\frac{12АIII-200}{8АI-200}$ 300×425 $\frac{125}{200}$	4	
Б4		7	ГОСТ 23279-85	4Ср $\frac{8АI-200(100)}{8АIII-200}$ 185×645 $\frac{25}{25}$	6	
Б4		8	ГОСТ 23279-85	4С $\frac{6АI-150}{6АI-150}$ 99×129 $\frac{45}{45}$	2	
Б4		9	ГОСТ 23279-85	4С $\frac{6АI-150}{6АI-150}$ 99×99 $\frac{45}{45}$	2	
Б4		10	ГОСТ 23279-85	4С $\frac{6АI-150}{6АI-150}$ 174×129 $\frac{45}{45}$	2	
Б4		11	ГОСТ 23279-85	4С $\frac{6АI-150}{6АI-150}$ 174×99 $\frac{45}{45}$	2	
Б4		12	ГОСТ 23279-85	4С $\frac{6АI-150(100)}{6АI-150}$ 174×99 $\frac{100}{175}$	2	
				Изделия закладные		
А4		13	1.400-15 В.1 430-02	МН 415-Л	21,4	
А4		14	1.400-15 В.1 540-01	МН 540	8,0	
А4		15	1.400-15 В.1 550-07	МН 556	4,75	
А4		16	1.400-15 В.1 170-32	МН 157-3	1	
А4		17	1.400-15 В.1 230-07	МН 219-3	2	
Б4		18		лист $\frac{6,0×900×1000 ГОСТ 8568-77*}{С235-ГОСТ 27772-88}$	1	
Б4		19		Болт 11. М30×600 ГОСТ 24379.1-80	12	
А2		20	ТП 903-2-41.91 КЖ.И 1.5	МН4	1	
А2		21	КЖ.И.1.6	МН6	2	
Б4		22		уголок $\frac{50×50×5-ГОСТ 8509-86}{С235-ГОСТ 27772-88}$	4,8	м
Б4		23		швеллер $\frac{22-ГОСТ 8240-89}{С245-ГОСТ 27772-88}$	6,0	м

Формат	Зона	Поз.	Обозначение	Наименование	Кол.	Примечание
				Детали		
				А-I-6 ГОСТ 5781-82*		
Б4		24		ℓ=1130	11	
Б4		25		ℓ=1000	13,15	п.м
				А-I-8 ГОСТ 5781-82*		
Б4		26		ℓ=750	9	
Б4		27		ℓ=920	16	
				А-III-8 ГОСТ 5781-82*		
Б4		28		ℓ=1460	6	
Б4		29		ℓ=1960	5	
Б4		30		ℓ=810	56	
Б4		31		ℓ=160	42	
				А-III-16 ГОСТ 5781-82*		
Б4		34		ℓ=1000	64,0	м
				А-III-12 ГОСТ 5781-80*		
Б4		35		ℓ=2000	4	
Б4		36		ℓ=1500	16	
				А-III-18 ГОСТ 5781-82*		
Б4		38		ℓ=4500	46	
Б4		33		ℓ=3000	30	
				Трубы		
Б4		37	ТУ 16-19-215-83	ТВ-75	7,35	п.м
				Материалы		
				бетон В 15 ГОСТ 25192-82 W6 на сульфатостойком цементе	60,3	м³
				бетон В 7,5 ГОСТ 25192-82	2,7	м³

1. Спецификация и выборка на данном листе разработаны для варианта расположения здания на площадках с грунтовыми водами.
2. Общие чертежи опалубки и армирования даны на листах 8...13, позиции стержней и сеток для варианта с грунтовыми водами указаны в скобках.
3. Защита конструкций от агрессивных грунтовых вод назначается при привязке проекта.
4. При производстве работ в обводненных грунтах водопонижение не прекращать до окончания монтажа каркаса и стен, во избежание всплытия приямка.

Ведомость расхода стали на один элемент кг.

Марка элемента	Изделия арматурные												Изделия закладные								
	Арматура класса											Всего	Прокат марки								
	АI				АIII								С235					С245		С235	
	ГОСТ 5781-82*												ГОСТ 8509-86					ГОСТ 8510-86	ГОСТ 8240-89	ГОСТ 8568-77*	
	Ф6	Ф8	Ф12	Итого	Ф6	Ф8	Ф10	Ф12	Ф16	Ф18	Итого		L 63×63×5			L 50×50×5	Итого	L 100×63×6	С22	6=6	Итого
ПРМ1	97.2	614.7	2.8	714.7	2.8	1213,4	286.0	272.6	101.1	714.0	2589,9	3304.3	22.8			18,1	40.9	60.2	126.0	43,6	43.6

Марка элемента	Изделия закладные															Общий расход
	Прокат марки									Арматура класса					Всего	
	С245			20			Ст3пс2			АI	АIII					
	ГОСТ 19903-74*			ГОСТ 10704-76*			ГОСТ 243791-80			ГОСТ 5781-82*						
	б=б	б=10	Итого	Тр Ф114×4	Тр Ф219×6	Итого	Болт М20		Итого	Ф6	Ф12	Ф8	Ф14	Итого		
ПРМ1	99.8	113.9	213.7	5.4	8,0	13,4	5,4,6		54.6	1.0	3.3	32.66	3.5	40,46	592,86	3897,16

* см. Ведомость деталей на листе 12

Привязан:

Инв. №

ГИП	Нидбалыкин		
Нач. отд.	Гуттеревский		
Н.контр.	Лобашов		
Гл.контр.	Лобашова		
Рук.гр.	Шульгинс		
Инж. IK	Сторожева		
Инж.	Полозов		

ТП 903-2-41.91 КЖ

Мазутонасосная 8=6,5/13 и 13/16 м³/ч здание из ЛМК

Стадия	Лист	Листов
Р	14	

ПРМ1. Спецификации (для варианта с грунтовыми водами)

ЛАТГИПРОПРОМ

Инв. № подл. | Подпись и дата | Взам. инв. №

Копировал: Бел 25311-02 22 Формат А2

Альбом 2

ПМ1

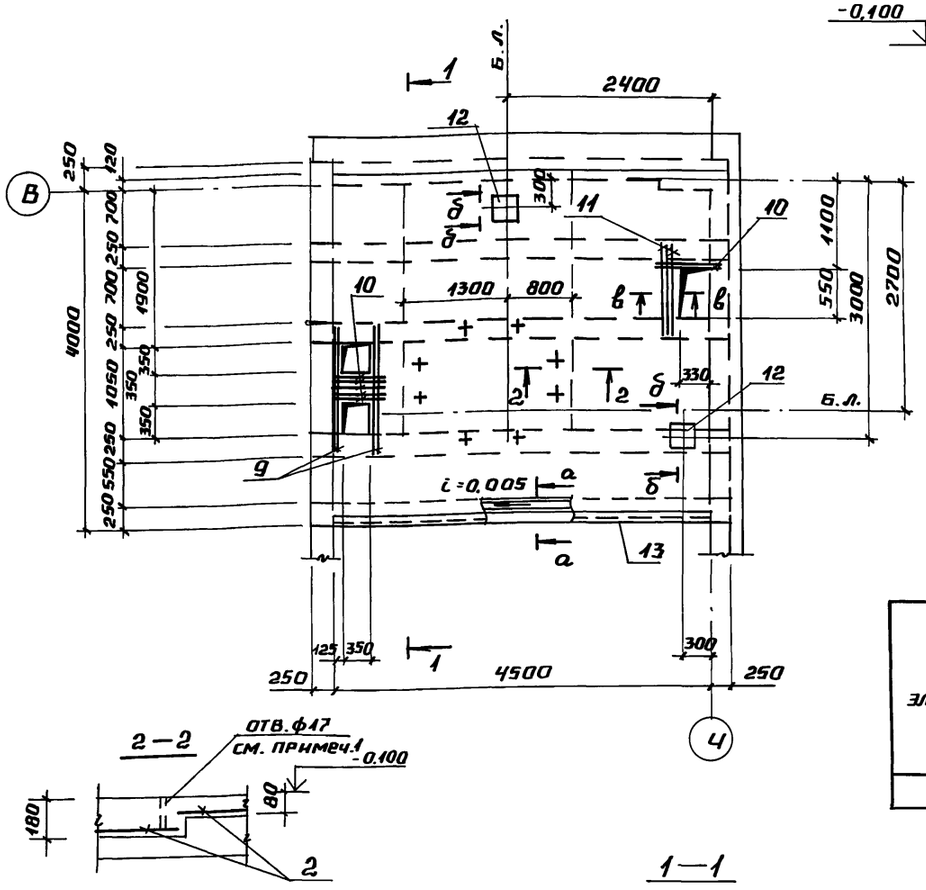

а–а

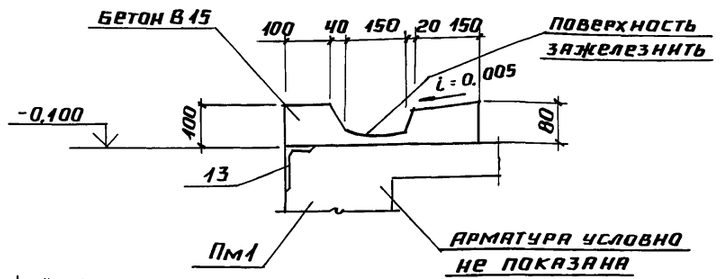

2–2

1–1

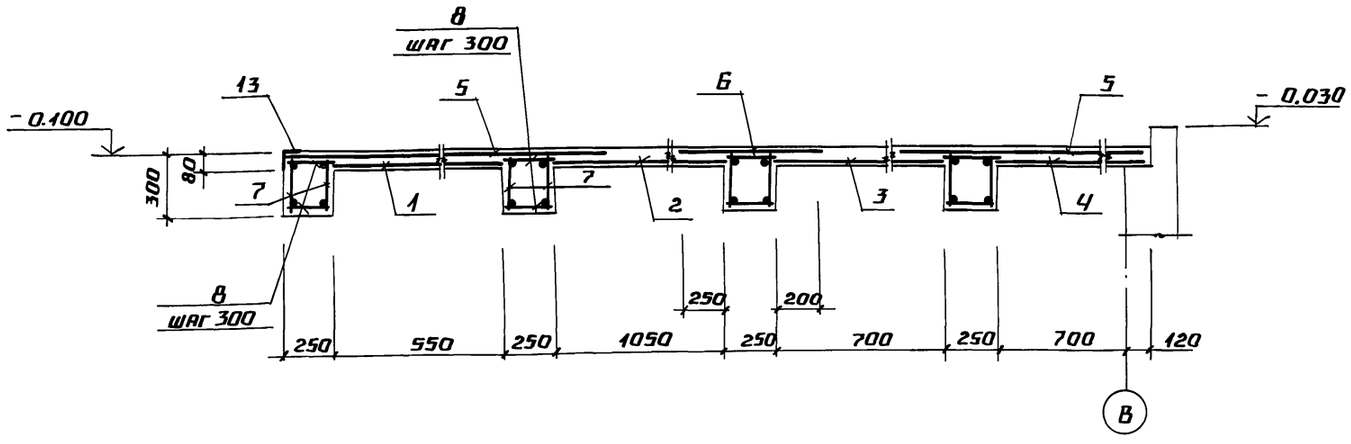

Ведомость расхода стали на элемент, кг

Марка элемента	Изделия арматурные								
	Арматура класса								Всего
	A I			A III					
	ГОСТ 5781-82*								
	ф6	ф10	Итого	ф6	ф12	ф18		Итого	
ПМ1	53.1	24.8	77.9	35.2	13.0	80.0		128.2	206.1

Марка элемента	Изделия закладные								Общий расход
	Прокат марки					Арматура класса			Всего
	С 235					A III			
	ГОСТ 8510-86		ГОСТ 19903-74*			ГОСТ 5781-82*			
	L100×63×6	Итого	δ8	δ10	Итого	ф8	ф12	Итого	
ПМ1	34.0	34.0	12.6	0.4	13.0	4.0	1.3	5.3	52.3	258.4

Спецификация элементов на ПМ1

Форм.	Зона	Поз.	Обозначение	Наименование	Кол.	Примечание
				ПМ1		
				Сборочные единицы		
				Сетки арматурные		
БЧ		1	ГОСТ 23279-85	Сс $\frac{БАI-200}{БАIII-200}$ 52×448 $\frac{40}{60}$	1	шт.
БЧ		2	ГОСТ 23279-85	Сс $\frac{БАI-200}{БАIII-200}$ 102×400 $\frac{100}{110}$	1	шт.
БЧ		3	ГОСТ 23279-85	Сс $\frac{БАI-200}{БАIII-200}$ 67×415 $\frac{75}{35}$	1	шт.
БЧ		4	ГОСТ 23279-85	Сс $\frac{БАI-200}{БАIII-200}$ 82×448 $\frac{40}{110}$	1	Вырезать по месту
БЧ		5	ГОСТ 23279-85	Сс $\frac{БАI-200}{БАIII-200}$ 130×448 $\frac{40}{50}$	2	Вырезать по месту
БЧ		6	ГОСТ 23279-85	Сс $\frac{БАI-200}{БАIII-200}$ 70×448 $\frac{40}{50}$	1	Вырезать по месту
БЧ		7	ТП 903-24-41.91 КЖС.И.1.7	Каркас КР1	8	шт.
				Детали		
БЧ		8		А-I-6 ГОСТ 5781-82* ℓ=230	128	шт.
				А-III-12 ГОСТ 5781-82*		
БЧ		9		ℓ=1550	4	шт.
БЧ		10		ℓ=670	7	шт.
БЧ		11		ℓ=1200	3	шт.
БЧ		14		А-I-6 ГОСТ 5781-82*	13	м
				Изделия закладные		
ДЧ		12	1.400-15 В.1 130-59	МН 126-6	2	
ДЧ		13	1.400-15 В.1 540-01	МН 540	4,5	м
				Материалы:		
				Бетон класса В15	2.6	м³

б–б

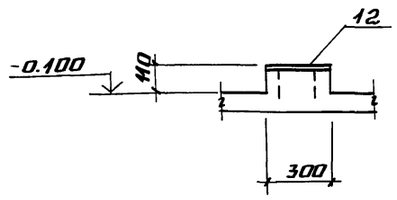

в–в

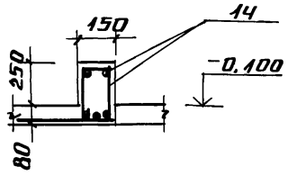

1. Отверстия ф17 мм под болты оборудования сверлить по месту после получения оборудования.
2. Лоток выполнять из бетона кл. В15, W6 на сульфатостойком цементе с железнением.

Привязан

Инв. №

Инв. № подл. | Подпись и дата | Взам. инв. №

ТП 903-2-41.91 КЖС

ГИП	Нидбальский		
Нач. отд.	Гуттерерский		
Н. контр.	Лабашов		
Гл. конст.	Лабашов		
Рук. гр.	Шульгина		
Инж. ТК	Сторожева		
Инж.	Полозов		

Мазутонасосная Q=6,5/13 и 13/16 м³/ч
Здание из ЛМК

Стадия	Лист	Листов
Р	15	

Плита монолитная ПМ1

ЛАТГИПРОПРОМ

Альбом 2

Схемы расположения стеновых панелей цоколя

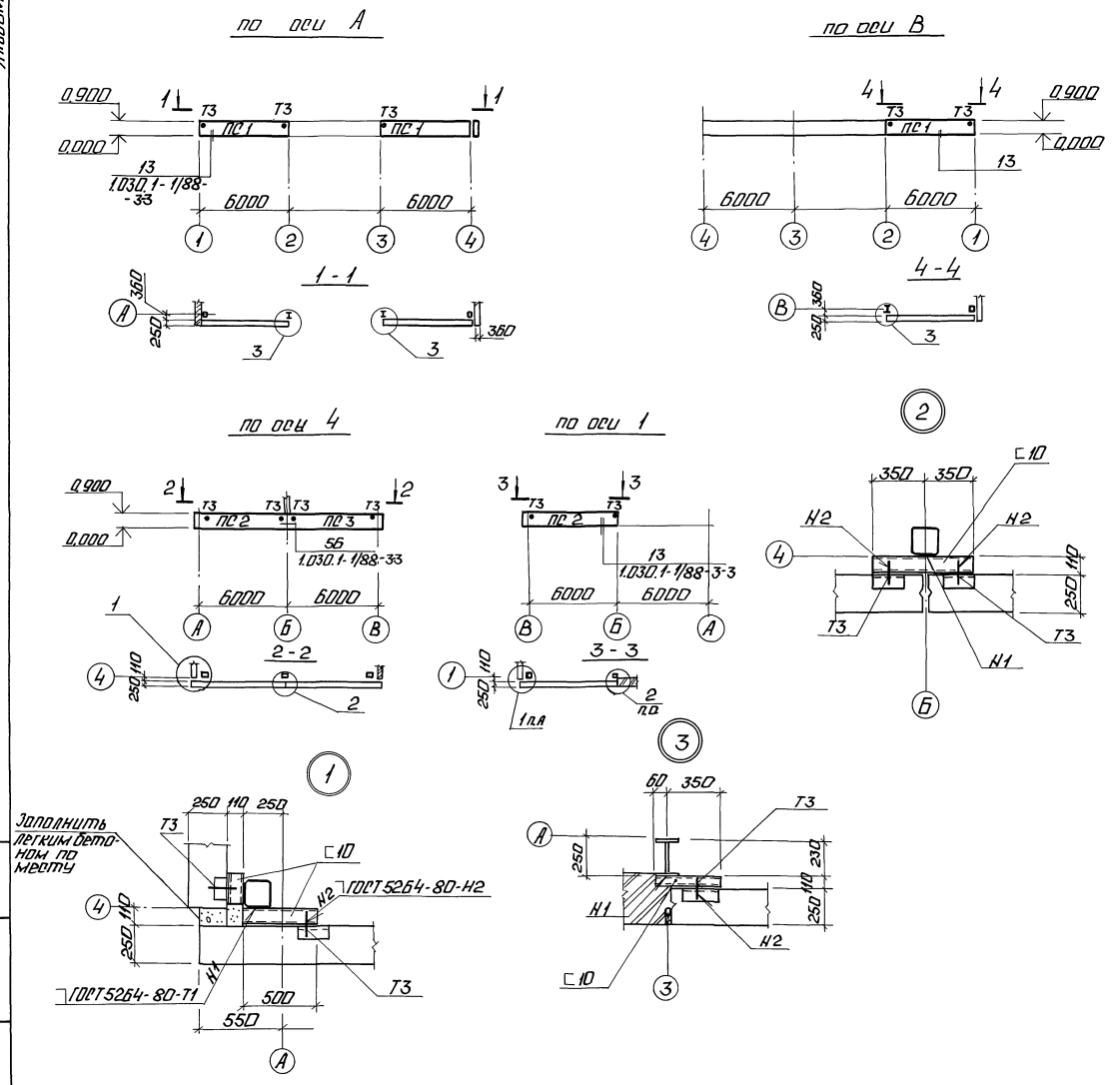

Спецификация к схемам расположения стеновых панелей цоколя

Марка, поз.	Обозначение	Наименование	Кол.	Масса ед. кг	Примечание
		Стеновые панели			
ПС1	1.030.1-1/88.2-2-1	ПС60.9.2,5-3л-20	3	1710	
ПС2	1.030.1-1/88	ПС65.9.2,5-3л-20.1	2	1860	
ПС3	1.030.1-1/88	ПС65.9.2,5-3л-20.2	1	1860	
		Соединительные детали			
Т3	1.030.1/88.4-2-1и	Т3	8	0,4	
[10		Швеллер 10-ГОСТ 8240-89 / С235 ГОСТ 27772-88	3,3 м		

1. Участки цоколя здания запроектированы из легкобетонных стеновых панелей со средней плотностью $\gamma = 1000$ кг/м³.
2. Толщина панелей обеспечивает применение их в районах с расчетной температурой наружного воздуха - 40°С.
3. Вертикальные швы между панелями заполнить цементным раствором и упругими прокладками.
4. Закладные детали стеновых панелей и элементы Т3 цинковать слоем 60 мкм. Остальные элементы окрасить эмалью ПФ115 по грунту ГФ021.

Привязан

Инв. №

ГИП	Нидбальский	ТП 903-2-41.91	КЖ
Нач.отд.	Гуттерерский	Мазутонасосная Q=6,5/13 и 13/16 м³/ч. Здание из ЛМК.	Стадия: Р; Лист: 16; Листов:
Н.контр.	Лобашов		
Гл.конст.	Лобашов		
Рук.гр.	Шульгина	Схемы расположения стеновых панелей цоколя.	ЛАТГИПРОПРОМ
Инж.I к.	Сторожева		
Инж.	Полозов		

Копировал: 25311-02 24 Формат А2

Инв. № подл. | Подп. и дата | Взам. инв. №

Альбом 2

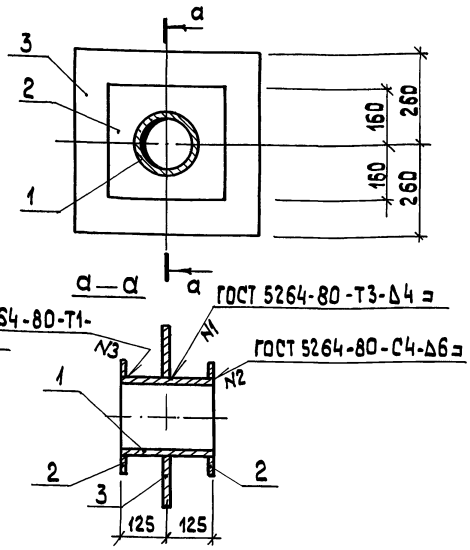

Формат	Зона	Поз.	Обозначение	Наименование	Кол.	Примечание
				Детали		
		1	ТП 903-2-41.91 КЖИ.1.5.1	Труба 219×6-ГОСТ 10704-76*/ℓ=250 20-ГОСТ 1050-88	1	7,9 кг
		2	КЖИ.1.5.2	лист 10×320×320 ГОСТ 19903-74* / с 245 ГОСТ 27772-88	2	8,04 кг
		3	-01	лист 10×520×520 ГОСТ 19903-74* / с 245-ГОСТ 27772-88	1	21,2 кг

Взам.инв.№ | Подп. и дата | Инв.№ подл.

ТП 903-2-41.91 КЖ.И.1.5

Изделие закладное МН4

Стадия	Масса	Масштаб
Р	45,18 кг	
Лист	Листов 1	

ЛАТГИПРОПРОМ

ГИП Нибальский
Нач.отд. Питтерерский
Н.контр. Лобашов
Гл.конст. Лобашов
Рук.гр. Шульгина
Инж.тк. Строжева
Инж. Полозов

Копировал 38 формат

Альбом 2

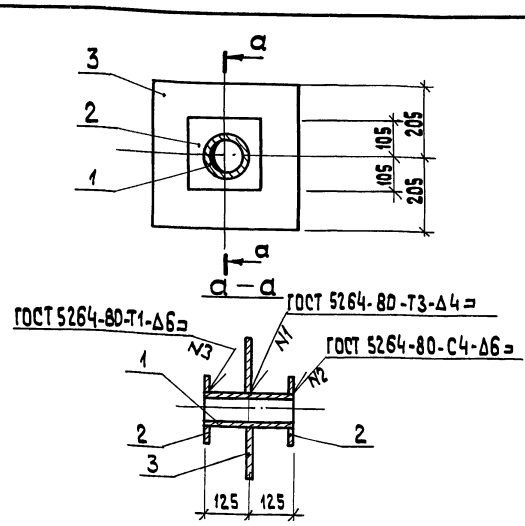

Формат	Зона	Поз.	Обозначение	Наименование	Кол.	Примечание
				Детали		
		1	ТП 903-2-41.91 КЖ.И.1.6.1	Труба 114×4 ГОСТ 10704-76*/ℓ=250 20 ГОСТ 1050-88	1	2,71 кг
		2	КЖ.И.1.6.2	Лист 10×210×210 ГОСТ 19903-74* / с 245 ГОСТ 27772-88	2	3,5 кг
		3	-01	Лист 10×410×410 ГОСТ 19903-74* / с 245-ГОСТ 27772-88	1	13,2 кг

Взам.инв.№ | Подп. и дата | Инв.№ подл.

ТП 903-2-41.91 КЖ.И.1.6

Изделие закладное МН5

Стадия	Масса	Масштаб
Р	22,91 кг	
Лист	Листов 1	

ЛАТГИПРОПРОМ

ГИП Нибальский
Нач.отд. Питтерерский
Н.контр. Лобашов
Гл.конст. Лобашов
Рук.гр. Шульгина
Инж.тк. Строжева
Инж. Полозов

Копировал 38 формат А4

Альбом 2

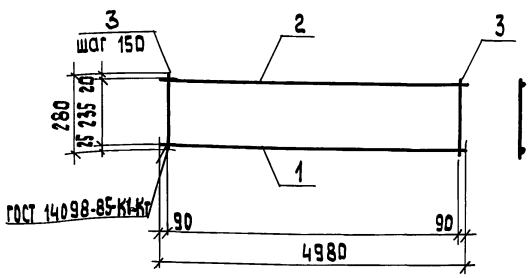

Формат	Зона	Поз.	Обозначение	Наименование	Кол.	Примечание
				Детали		
БЧ		1	ТП 903-2-41.91 КЖ.И.1.7.1	А-Ш-18 ГОСТ 5781-82*/ℓ=4980	1	10,0 кг
БЧ		2	КЖ.И.1.7.2	А-I-10 ГОСТ 5781-82*/ℓ=4980	1	3,1 кг
БЧ		3	КЖ.И.1.7.3	А-I-6 ГОСТ 5781-82*/ℓ=280	33	0,06 кг

2531-02 25

Взам.инв.№ | Подп. и дата | Инв.№ подл.

ТП 903-2-41.91 КЖ.И.1.7

Каркас плоский Кр1

Стадия	Масса	Масштаб
Р	15,08 кг	
Лист	Листов 1	

ЛАТГИПРОПРОМ

ГИП Нибальский
Нач.отд. Питтерерский
Н.контр. Лобашов
Гл.конст. Лобашов
Рук.гр. Шульгина
Инж.тк. Строжева
Инж. Полозов

Копировал 38 формат А4

Альбом 2

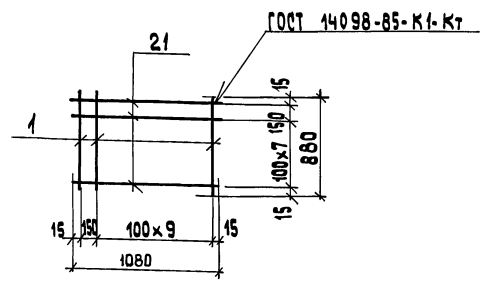

Формат	Зона	Поз.	Обозначение	Наименование	Кол.	Примечание
				А-I-6 ГОСТ 5781-82*		
БЧ		1	ТП 903-2-41.91 КЖ.И.1.8.1	ℓ=880	11	0,19 кг
БЧ		2	-01	ℓ=1080	9	0,24 кг

Взам.инв.№ | Подп. и дата | Инв.№ подл.

ТП 903-2-41.91 КЖ.И.1.8

Сетка С1

Стадия	Масса	Масштаб
Р	4,25 кг	
Лист	Листов 1	

ЛАТГИПРОПРОМ

ГИП Нибальский
Нач.отд. Питтерерский
Н.контр. Лобашов
Гл.конст. Лобашов
Рук.гр. Шульгина
Инж.тк. Строжева
Инж. Полозов

Копировал 38 формат А4

Альбом 2

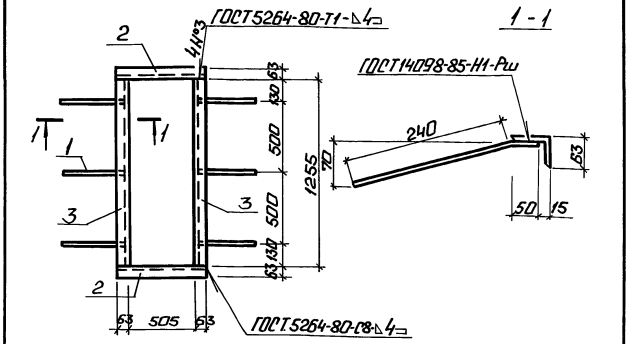

Формат	Зона	Поз.	Обозначение	Наименование	Кол.	Примечание
				Детали		
		1	ТП903-2-41.91 КЖ.И.1.1.1	А-III-8 ГОСТ5781-82* ℓ=290	6	0,115кг
		2	КЖ.И.1.1.2	Уголок 63×63×5 ГОСТ8509-86 / С235-ГОСТ27772-88 ℓ=631	2	3,04кг
		3	-01	Уголок 63×63×5 ГОСТ8509-86 / С235-ГОСТ27772-88 ℓ=1255	2	6,04кг

ТП 903-2-41.91 КЖ.И.1.1

Закладное изделие МН1

Стадия	Масса	Масштаб
Р	18,85 кг	

Лист | Листов 1

ЛАТГИПРОПРОМ

ГИП	Нидбальский	
Нач.отд.	Гуттерерский	
Н.контр.	Лобашов	
Гл.конст.	Лобашов	
Рук.гр.	Шульгина	
Арх.	Саржинская	

Инв.№подл. | Подп.и дата | Взам.инв.№

Копировал: | Формат А4

Альбом 2

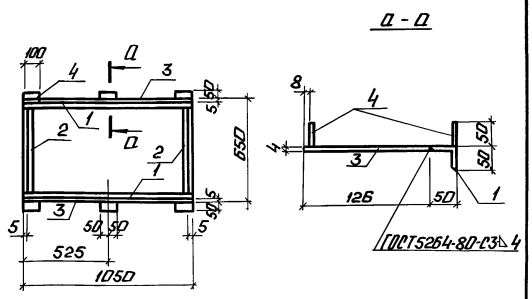

Формат	Зона	Поз.	Обозначение	Наименование	Кол.	Примечание
				Детали		
		1	ТП903-2-41.91 КЖ.И.1.2.1	Уголок 50×50×5 ГОСТ8509-86 / С235-ГОСТ27772-86 ℓ=1050	2	3,77кг
		2	-01	Уголок 50×50×5 ГОСТ8509-86 / С235-ГОСТ27772-88 ℓ=578	2	1,99кг
		3	ТП903-2-41.91 КЖ.И.1.2.2	Лист 4.0 ГОСТ19903-74* ℓ=1050 / С235-ГОСТ27772-88	2	0,396кг
		4	-01	Лист 4.0 ГОСТ19903-74* ℓ=50 / С235-ГОСТ27772-88	2	0,157кг

ТП 903-2-41.91 КЖ.И.1.2

Закладное изделие МН2

Стадия	Масса	Масштаб
Р	15,78 кг	

Лист | Листов 1

ЛАТГИПРОПРОМ

ГИП	Нидбальский	
Нач.отд.	Гуттерерский	
Н.контр.	Лобашов	
Гл.конст.	Лобашов	
Нач.гр.	Шульгина	
Арх.	Саржинская	

Инв.№подл. | Подп.и дата | Взам.инв.№

Копировал: | Формат А4

Альбом 2

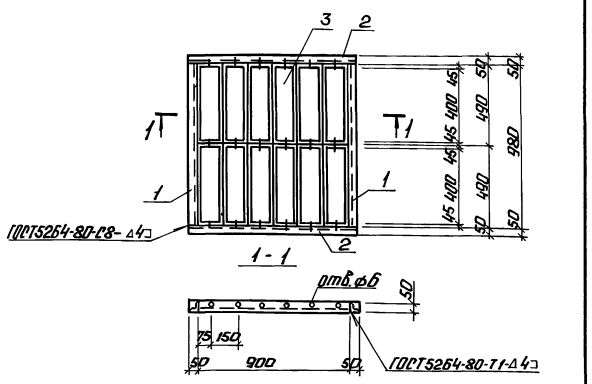

			Обозначение	Наименование	Кол.	Примечание
				Детали		
		1	ТП903-2-41.91 КЖ.И.1.3.1	Уголок 50×50×5 ГОСТ8509-86 / С235-ГОСТ27772-88 ℓ=980	2	3,60кг
		2	-01	Уголок 50×50×5 ГОСТ8509-86 / С235-ГОСТ27772-88 ℓ=1000	2	3,77кг
		3	Стандартное изделие	Жалюзийная решетка ГТА-301 ТУ-36-1517-84	12	0,97кг

ТП 903-2-41.91 КЖ.И.1.3

Рама Р-1

Стадия	Масса	Масштаб
Р	26,56 кг	

Лист | Листов 1

ЛАТГИПРОПРОМ

Н.контр.	Лобашов	
Гл.конст.	Лобашов	
Рук.гр.	Шульгина	
Арх.	Саржинская	

Инв.№подл. | Подп.и дата | Взам.инв.№

Копировал: | Формат А4

25311-02

26

Альбом 2

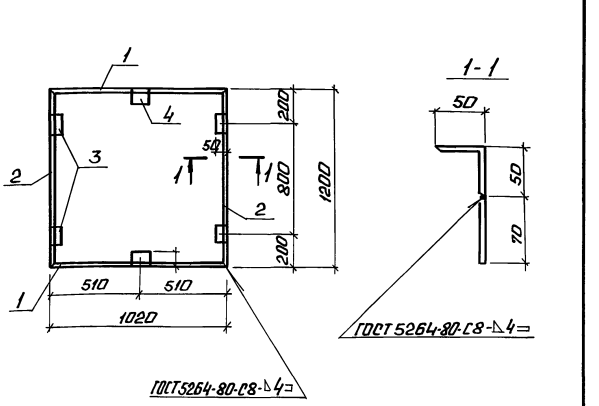

Формат	Зона	Поз.	Обозначение	Наименование	Кол.	Примечание
				Детали		
		1	ТП903-2-41.91 КЖ.И.1.4.1	Лист 60×70×1020 ГОСТ19903-74* / С235-ГОСТ27772-88	2	3,52кг
		2	-01	Лист 60×70×1200 ГОСТ19903-74* / С235-ГОСТ27772-88	2	4,17кг
		3	ТП903-2-41.91 КЖ.И.1.4.2	Уголок 50×50×5 ГОСТ8509-86 / С235-ГОСТ27772-88 ℓ=100	4	0,377кг
		4	ТП903-2-41.91 КЖ.И.1.4.3	Уголок 75×50×5 ГОСТ8509-86 / С235-ГОСТ27772-88 ℓ=100	2	0,479кг

ТП 903-2-41.91 КЖ.И.1.4

Закладное изделие МН3

Стадия	Масса	Масштаб
Р	17,85	

Лист | Листов 1

ЛАТГИПРОПРОМ

ГИП	Нидбальский	
Нач.отд.	Гуттерерский	
Н.контр.	Лобашов	
Гл.конст.	Лобашов	
Рук.гр.	Шульгина	
Арх.	Саржинская	

Инв.№подл. | Подп.и дата | Взам.инв.№

Копировал: | Формат А4

gost.e-ecolog.ru