ФЕДЕРАЛЬНОЕ АГЕНТСТВО

ПО ТЕХНИЧЕСКОМУ РЕГУЛИРОВАНИЮ И МЕТРОЛОГИИ

НАЦИОНАЛЬНЫЙ СТАНДАРТ РОССИЙСКОЙ ФЕДЕРАЦИИ

ГОСТ Р 58679— 2019

Интегрированная логистическая поддержка экспортируемой продукции военного назначения

КАТАЛОГИЗАЦИЯ ПРЕДМЕТОВ СНАБЖЕНИЯ

Исходные данные

Издание официальное

Москва
Стандартинформ
2019

gost.e-ecolog.ru

Предисловие

1 РАЗРАБОТАН Акционерным обществом «Научно-исследовательский центр «Прикладная Логистика» (АО НИЦ «Прикладная Логистика»)

2 ВНЕСЕН Техническим комитетом по стандартизации ТК 482 «Поддержка жизненного цикла экспортируемой продукции военного и продукции двойного назначения»

3 УТВЕРЖДЕН И ВВЕДЕН В ДЕЙСТВИЕ Приказом Федерального агентства по техническому регулированию и метрологии от 21 ноября 2019 г. № 1216-ст

4 ВВЕДЕН ВПЕРВЫЕ

*Правила применения настоящего стандарта установлены в статье 26 Федерального закона от 29 июня 2015 г. № 162-ФЗ «О стандартизации в Российской Федерации». Информация об изменениях к настоящему стандарту публикуется в ежегодном (по состоянию на 1 января текущего года) информационном указателе «Национальные стандарты», а официальный текст изменений и поправок — в ежемесячном информационном указателе «Национальные стандарты». В случае пересмотра (замены) или отмены настоящего стандарта соответствующее уведомление будет опубликовано в ближайшем выпуске ежемесячного информационного указателя «Национальные стандарты». Соответствующая информация, уведомление и тексты размещаются также в информационной системе общего пользования — на официальном сайте Федерального агентства по техническому регулированию и метрологии в сети Интернет (*gost.e-ecolog.ru

© Стандартинформ, оформление, 2019

Настоящий стандарт не может быть полностью или частично воспроизведен, тиражирован и распространен в качестве официального издания без разрешения Федерального агентства по техническому регулированию и метрологии

Содержание

1 Область применения 1
2 Нормативные ссылки 1
3 Термины, определения и сокращения 2
4 Общие положения 3
5 Состав и форма представления исходных данных 3
6 Порядок подготовки и обмена данными 4
Приложение А (обязательное) Структура данных перечня предметов снабжения для каталогизации 6
Приложение Б (справочное) Пример формата описания характеристик предмета снабжения 11
Приложение В (справочное) Варианты организации работ по представлению и обмену данными . . . 13
Библиография 15

НАЦИОНАЛЬНЫЙ СТАНДАРТ РОССИЙСКОЙ ФЕДЕРАЦИИ

Интегрированная логистическая поддержка экспортируемой продукции военного назначения

КАТАЛОГИЗАЦИЯ ПРЕДМЕТОВ СНАБЖЕНИЯ

Исходные данные

Integrated logistic support of exported military products.
Codification of items of supply. Source data

Дата введения — 2020—06—01

1 Область применения

Настоящий стандарт устанавливает общие положения по представлению исходных данных для каталогизации, а также порядок подготовки и обмена исходными данными между участниками работ по каталогизации продукции.

Настоящий стандарт распространяется на экспортируемую продукцию военного и двойного назначения и предназначен для применения организациями, выполняющими работы по каталогизации при планировании и осуществлении материально-технического обеспечения продукции, поставляемой на экспорт в рамках военно-технического сотрудничества с иностранными государствами.

2 Нормативные ссылки

В настоящем стандарте использованы нормативные ссылки на следующие документы:

ГОСТ 2.601 Единая система конструкторской документации. Эксплуатационные документы

ГОСТ 2.611 Единая система конструкторской документации. Электронный каталог изделий. Общие положения

ГОСТ Р 51725.2 Каталогизация продукции для федеральных государственных нужд. Термины и определения

ГОСТ Р 51725.12 Каталогизация продукции для федеральных государственных нужд. Порядок регистрации разработчиков, изготовителей и поставщиков продукции для федеральных государственных нужд

ГОСТ Р 51725.14 Каталогизация продукции для федеральных государственных нужд. Оценка трудоемкости работ по каталогизации продукции. Общие положения

ГОСТ Р 51725.20.1 Каталогизация продукции для федеральных государственных нужд. Перечень утвержденных наименований предметов снабжения. Том 1

ГОСТ Р 51725.20.2 Каталогизация продукции для федеральных государственных нужд. Перечень утвержденных наименований предметов снабжения. Том 2

ГОСТ Р 51725.20.3 Каталогизация продукции для федеральных государственных нужд. Перечень утвержденных наименований предметов снабжения. Том 3

ГОСТ Р 54090 Интегрированная логистическая поддержка. Каталоги и перечни предметов снабжения. Структура и состав данных

ГОСТ Р 58296 Интегрированная логистическая поддержка продукции военного назначения. Планирование и управление материально-техническим обеспечением. Формирование номенклатуры предметов снабжения

Издание официальное

ГОСТ Р 58677 Интегрированная логистическая поддержка экспортируемой продукции военного назначения. Каталогизация предметов снабжения. Основные положения

ГОСТ Р 58678 Интегрированная логистическая поддержка экспортируемой продукции военного назначения. Каталогизация предметов снабжения. Форматы описания характеристик предметов снабжения

ЕК 001 Единый кодификатор предметов снабжения для федеральных государственных нужд

ОК 007 Общероссийский классификатор предприятий и организаций

Примечание — При пользовании настоящим стандартом целесообразно проверить действие ссылочных стандартов и классификаторов в информационной системе общего пользования — на официальном сайте Федерального агентства по техническому регулированию и метрологии в сети Интернет или по ежегодному информационному указателю «Национальные стандарты», который опубликован по состоянию на 1 января текущего года, и по выпускам ежемесячного информационного указателя «Национальные стандарты» за текущий год. Если заменен ссылочный документ, на который дана недатированная ссылка, то рекомендуется использовать действующую версию этого документа с учетом всех внесенных в данную версию изменений. Если заменен ссылочный документ, на который дана датированная ссылка, то рекомендуется использовать версию этого документа с указанным выше годом утверждения (принятия). Если после утверждения настоящего стандарта в ссылочный документ, на который дана датированная ссылка, внесено изменение, затрагивающее положение, на которое дана ссылка, то это положение рекомендуется применять без учета данного изменения. Если ссылочный документ отменен без замены, то положение, в котором дана ссылка на него, рекомендуется применять в части, не затрагивающей эту ссылку.

3 Термины, определения и сокращения

3.1 Термины и определения

В настоящем стандарте применены термины по 51725.2, а также следующие термины с соответствующими определениями:

3.1.1 **иностранный заказчик:** Уполномоченный орган иностранного государства, иностранный субъект военно-технического сотрудничества, а также международная организация, представляющие интересы иностранных государств.

3.1.2 **номенклатура предметов снабжения:** Перечень предметов снабжения, необходимых для обеспечения технической эксплуатации финального изделия, представляемый в виде документа в электронной и/или бумажной форме и используемый при планировании и управлении материально-техническим обеспечением.

3.2 Сокращения

В настоящем стандарте применены следующие сокращения:

ЗИП — запасные части, инструменты и принадлежности;

КИМП — комплектующее изделие межотраслевого применения;

МТО — материально-техническое обеспечение;

НО — нормаль;

ОКПО — общероссийский классификатор предприятий и организаций;

ПВН — продукция военного назначения;

ПС — предмет снабжения;

СЧ — составная часть;

ТУ — технические условия;

ФИ — финальное изделие;

ФНН — федеральный номенклатурный номер;

CAGE — код организации-поставщика в международной системе каталогизации[1)];

NSN — национальный номенклатурный номер[2)].

[1)] От термина «Commercial and Governmental Entity» (англ.), применяемого в международной системе каталогизации.

[2)] От термина «National Stock Number», применяемого в международной системе каталогизации. NSN применяется для каталогизации ПС экспортируемой ПВН. Является аналогом ФНН, по которому ПС учитывают в федеральном каталоге продукции.

4 Общие положения

4.1 Подготовка исходных данных о ПС является элементом работ в области каталогизации в соответствии с ГОСТ Р 58677.

4.2 Работы по подготовке исходных данных выполняет поставщик ПВН на основании статьи по каталогизации в контракте на поставку ПВН иностранному заказчику или договора между поставщиком ПВН и центром каталогизации государственного заказчика по экспортно-импортным операциям в области военно-технического сотрудничества на выполнение работ по каталогизации.

4.3 Поставщик ПВН обеспечивает сбор исходных данных о ПС от поставщиков СЧ и КИМП, в том числе зарубежных, и представление их в центр каталогизации государственного заказчика по экспортно-импортным операциям в области военно-технического сотрудничества. Поставщик ПВН несет ответственность за полноту исходных данных, получаемых от поставщиков СЧ и КИМП и их соответствие установленным требованиям.

По согласованию с центром каталогизации государственного заказчика по экспортно-импортным операциям в области военно-технического сотрудничества поставщик ПВН может поручить поставщикам СЧ самостоятельно представлять исходные данные о ПС.

4.4 Для подготовки исходных данных поставщик ПВН может привлекать другие организации.

4.5 Обмен исходными данными в электронном виде между поставщиком ПВН и центром каталогизации государственного заказчика по экспортно-импортным операциям в области военно-технического сотрудничества осуществляют с использованием установленных в договоре на выполнение работ по каталогизации средств передачи данных (на электронных носителях, с использованием сети Интернет или защищенных каналов связи и т. д.).

4.6 Трудозатраты на подготовку исходных данных учитывают в стоимости работ по каталогизации при формировании экспортной цены на поставляемую ПВН. Оценку трудозатрат выполняют в соответствии с ГОСТ Р 51725.14.

4.7 Исходные данные для каталогизации не должны содержать сведения, составляющие государственную тайну и(или) коммерческую тайну.

5 Состав и форма представления исходных данных

5.1 Исходные данные для каталогизации в общем случае включают:

- перечень ПС, подлежащих каталогизации;
- характеристики ПС (конструктивные, эксплуатационно-технические);
- иллюстрации ПС;
- данные о ПС для управления МТО;
- дополнительные сведения о ПС из конструкторских документов и документов по стандартизации.

5.2 Требования к составу исходных данных устанавливают с учетом принятого метода идентификации: ссылочный, описательный или ссылочно-описательный. Метод идентификации определяют в контракте на поставку экспортируемой ПВН или в договоре на выполнение работ по каталогизации.

5.3 Подготовку перечня ПС, подлежащих каталогизации, осуществляют на основе номенклатуры ПС, формируемой в соответствии с ГОСТ Р 58296.

Требования к составу и структуре данных перечня ПС, подлежащих каталогизации, в соответствии с приложением А.

5.4 Подготовку данных о характеристиках ПС осуществляют при каталогизации описательным или ссылочно-описательным методом идентификации.

Данные о характеристиках представляют с использованием форматов описания характеристик ПС в соответствии с ГОСТ Р 58678. Формат описания характеристик для конкретного ПС устанавливается в соответствии с утвержденным наименованием, которое было присвоено ПС в результате идентификации[1)].

Пример формата описания характеристик ПС приведен в приложении Б.

[1)] Каждому утвержденному наименованию ПС в международной системе каталогизации сопоставлено единственное руководство по описанию ПС, которое определяет состав характеристик, перечень их значений и форматы представления.

5.5 Иллюстрации ПС предоставляют при наличии соответствующих требований в контракте на поставку ПВН иностранному заказчику[1)] или в договоре на выполнение работ по каталогизации. Иллюстрации представляют одновременно с перечнем ПС или в ходе работ по идентификации.

В качестве иллюстраций ПС могут быть использованы чертежи, фотографии, трехмерные графические изображения, интерактивные трехмерные представления, схемы. Иллюстрации ПС представляют в электронном виде в растровом, в векторном форматах или в формате трехмерной сетки. Форму представления иллюстраций устанавливают в договоре на выполнение работ по каталогизации (например, в виде отдельных файлов, в виде базы данных, содержащей иллюстрации).

5.6 Данные о ПС для МТО предоставляют при наличии соответствующих требований в контракте на поставку ПВН иностранному заказчику. Данные для МТО могут включать в себя: условия и способы поставки, упаковывания, транспортирования и хранения, коды опасности и группы совместимости при транспортировании, код наличия драгоценных металлов и другие.

Данные о ПС для МТО предоставляют в составе перечня ПС для каталогизации или в виде отдельного массива данных по согласованной структуре.

5.7 При необходимости уточнения сведений о ПС поставщик ПВН предоставляет по запросу центра каталогизации государственного заказчика по экспортно-импортным операциям в области военно-технического сотрудничества дополнительные материалы: копии конструкторских документов (каталоги, перечни, технические описания и т. п.), документов по стандартизации и др. Перечисленные материалы предоставляют в электронном виде.

6 Порядок подготовки и обмена данными

6.1 Подготовка и обмен исходными данными для каталогизации включают:

- согласование требований к исходным данным;
- сбор и представление исходных данных о ПС;
- обмен уточняющей информацией по представленным данным между участниками работ;
- предоставление сведений об изменениях в данных о ПС.

6.2 На этапе организации работ по каталогизации поставщик ПВН и центр каталогизации государственного заказчика по экспортно-импортным операциям в области военно-технического сотрудничества согласовывают требования к составу и структуре данных, график передачи данных, способы представления и обмена данными. Возможные варианты организации работ по представлению и обмену данными о ПС в электронном виде приведены в приложении В.

Поставщик ПВН определяет ответственных исполнителей и сообщает в центр каталогизации государственного заказчика по экспортно-импортным операциям в области военно-технического сотрудничества контактные реквизиты для электронного обмена данными. Согласованный порядок и условия представления исходных данных фиксируются в договоре на каталогизацию.

6.3 Поставщик ПВН включает требования к подготовке исходных данных для каталогизации в договора с поставщиками СЧ (договора на поставку, на обеспечение информационной поддержки и т. п.), осуществляет сбор и контроль данных, а также сведение их в единый массив.

6.4 Поставщик ПВН представляет перечень ПС для каталогизации в бумажном и (или) электронном виде с сопроводительным письмом. По согласованию между поставщиком ПВН и центром каталогизации государственного заказчика по экспортно-импортным операциям в области военно-технического сотрудничества представление перечня ПС может осуществляться частями.

6.5 Центр каталогизации государственного заказчика по экспортно-импортным операциям в области военно-технического сотрудничества проводит анализ представленного перечня ПС, включая:

- проверку соответствия требованиям по структуре, форматам и содержанию данных, в том числе соответствия обозначений и наименований ПС требованиям нормативно-технических документов;
- выявление возможного дублирования данных о ПС;
- проверку данных о поставщиках (разработчиках, изготовителях) ПС на предмет их регистрации и присвоенного кода CAGE в сводном каталоге экспортируемой ПВН или в справочнике поставщиков международной системы каталогизации;
- проверку представленных сведений о ранее присвоенных NSN (ФНН), поиск ПС из представленного перечня в сводном каталоге экспортируемой ПВН (для ПС российских поставщиков) и в каталоге ПС международной системы каталогизации (для ПС зарубежных поставщиков) с целью выявления ранее каталогизированных ПС.

[1)] Например, при наличии обязательств по разработке иллюстрированных каталогов и перечней ПС.

6.6 Если указанные в перечне ПС поставщики (разработчики, изготовители) не включены в сводный каталог экспортируемой ПВН, поставщик ПВН должен обеспечить представление в центр каталогизации государственного заказчика по экспортно-импортным операциям в области военно-технического сотрудничества данных для регистрации этих организаций в соответствии с ГОСТ Р 51725.12.

6.7 В случае выявления недостатков в представленном перечне ПС центр каталогизации государственного заказчика по экспортно-импортным операциям в области военно-технического сотрудничества уточняет информацию по отдельным ПС у поставщика ПВН или направляет ему перечень ПС целиком на доработку.

6.8 Для ПС российского производства центр каталогизации государственного заказчика по экспортно-импортным операциям в области военно-технического сотрудничества выполняет установленные процедуры информационного обмена с центрами каталогизации других государственных заказчиков с целью выявления ранее присвоенных ФНН и получения соответствующих каталожных данных о ПС.

6.9 Для ПС зарубежного производства центр каталогизации государственного заказчика по экспортно-импортным операциям в области военно-технического сотрудничества выполняет установленные в международной системе каталогизации процедуры получения от национальных центров каталогизации стран-изготовителей каталожных данных о ПС, а также регистрации в качестве пользователя этих ПС в каталоге международной системы каталогизации.

6.10 По окончании проверки и устранения выявленных недостатков центр каталогизации государственного заказчика по экспортно-импортным операциям в области военно-технического сотрудничества принимает перечень ПС для работ по каталогизации.

6.11 В соответствии с представленным перечнем ПС проводят работы по идентификации ПС, в ходе которых поставщик ПВН, при необходимости, предоставляет иллюстрации ПС (см. 5.5), а также дополнительные сведения о ПС (см. 5.7).

Результатом работ по идентификации является присвоение каждому ПС утвержденного наименования в соответствии с ГОСТ Р 51725.20.1, ГОСТ Р 51725.20.2, ГОСТ Р 51725.20.3 и класса в соответствии с ЕК 001.

6.12 Внесение в ходе работ по каталогизации изменений в перечень ПС, которые связаны с добавлением, исключением ПС или изменением их ссылочных данных (обозначение, наименование и другие), осуществляется по согласованию между центром каталогизации государственного заказчика по экспортно-импортным операциям в области военно-технического сотрудничества и поставщиком ПВН.

6.13 После окончания работ на этапе идентификации поставщик ПВН осуществляет сбор и предоставление данных о технических характеристиках ПС с использованием форматов описания характеристик (см. 5.4).

Для подготовки данных о характеристиках центр каталогизации государственного заказчика по экспортно-импортным операциям в области военно-технического сотрудничества предоставляет поставщику ПВН необходимые нормативно-справочные документы международной системы каталогизации.

6.14 В процессе подготовки данных о характеристиках могут быть выявлены ошибки идентификации, которые выражаются в несоответствии характеристик описываемого ПС перечню характеристик, установленных для выбранного утвержденного наименования ПС. По результатам анализа выявленных ошибок проводят корректировку утвержденного наименования, а также, при необходимости, классификационной группировки и представляют уточненные данные о характеристиках ПС.

6.15 Формирование описания ПС на основе представленных исходных данных завершается присвоением NSN и включением ПС в сводный каталог экспортируемой ПВН.

Данные о ПС для МТО включают в сводный каталог экспортируемой ПВН в составе сформированного описания ПС.

6.16 С целью поддержания в актуальном состоянии данных о ПС в сводном каталоге экспортируемой ПВН поставщик ПВН представляет сведения об изменении ссылочных данных или характеристик ПС (например, в связи с выпуском бюллетеня или модернизацией), о его замене другими ПС или снятии с эксплуатации.

6.17 После окончания работ по подготовке исходных данных и выполнения на их основе процедур идентификации и формирования описания ПС поставщик ПВН оформляет и направляет в центр каталогизации государственного заказчика по экспортно-импортным операциям в области военно-технического сотрудничества заключение об отсутствии в представленных данных сведений, составляющих государственную тайну и (или) иную конфиденциальную информацию.

Приложение А
(обязательное)

Структура данных перечня предметов снабжения для каталогизации

А.1 Перечень ПС, подлежащих каталогизации, представляют в виде запроса с указанием реквизитов для регистрации и обработки данных о ПС. Структура данных запроса приведена на рисунке А.1, описание элементов (сегментов) данных и требования к их представлению приведены в таблицах А.1—А.7.

В таблицах приняты следующие условные обозначения:

● — обязательный элемент;

○ — необязательный элемент.

Конкретный состав данных, форматы данных, в том числе форму представления перечня ПС, устанавливают в договоре на каталогизацию с учетом требований статьи по каталогизации в контракте на поставку ПВН иностранному заказчику, а также [1].

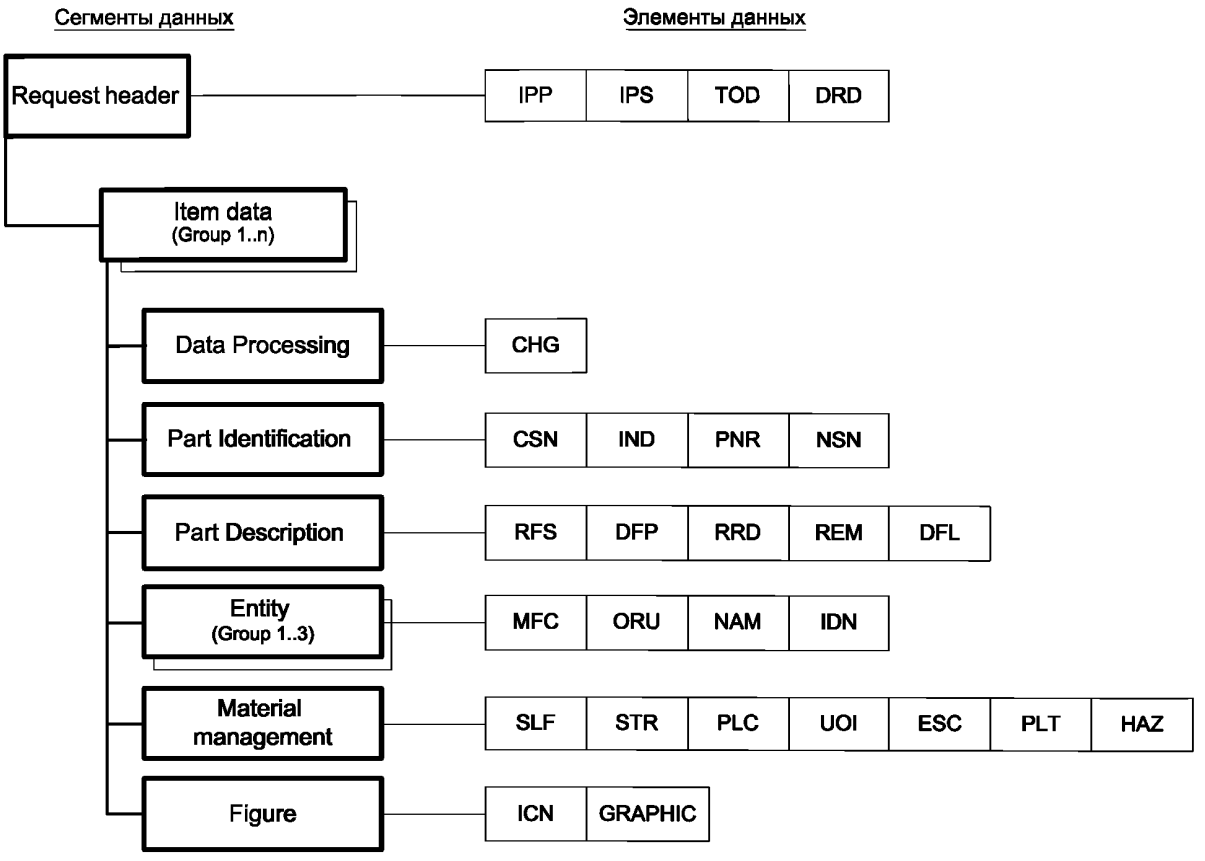

Рисунок А.1 — Структура данных запроса с перечнем ПС, подлежащих каталогизации

А.1.1 Сегмент Request header («Заголовок запроса») содержит идентификационные данные запроса на каталогизацию, которые в дальнейшем используются при обмене данными о ПС в процессе каталогизации.

Таблица А.1 — Состав данных сегмента Request header

Текстовый идентификатор элемента данных	Наименование элемента данных	Обязательность	Примечание
IPP	Номер проекта поставки	•	Включает код поставщика CAGE и условный номер, присвоенный проекту поставки
IPS	Наименование изделия	○	Наименование ФИ (СЧ ФИ), в отношении которого выполняют работы по каталогизации
TOD	Код организации — поставщика данных	•	Код организации, которая представляет запрос на каталогизацию (код организации по классификатору ОК 007, код CAGE)
DRD	Дата запроса	•	Дата запроса на каталогизацию

А.1.2 Сегмент Item data («Данные о ПС») содержит перечень ПС, подлежащих каталогизации. Составной элемент данных, которые описывают ПС.

А.1.3 Сегмент Data processing («Обработка данных») содержит служебную информацию, связанную с обработкой данных о ПС при выполнении процедур каталогизации и обмена данными.

Таблица А.2 — Состав данных сегмента Data processing

Текстовый идентификатор элемента данных	Наименование элемента данных	Обязательность	Примечание
CHG	Идентификатор операции обработки данных	•	Указывает операцию обработки данных конкретной позиции перечня ПС в ходе каталогизации и обмена данными. Возможные значения: N — данные предоставляются впервые (при первоначальном представлении запроса или взамен удаленной позиции в перечне ПС); D — позиция удалена из перечня ПС; R — внесены изменения в данные о ПС; U — данные без изменений

А.1.4 Сегмент Part identification («Идентификационные данные») содержит идентификационные данные о ПС.

Таблица А.3 — Состав данных сегмента Part identification

Текстовый идентификатор элемента данных	Наименование элемента данных	Обязательность	Примечание
CSN	Идентификатор позиции ПС в перечне	•	Система идентификации позиций в перечне ПС устанавливается по согласованию между участниками работ, например система нумерации и кодирования по ГОСТ 2.601, ГОСТ 2.611 или др.

Окончание таблицы А.3

Текстовый идентификатор элемента данных	Наименование элемента данных	Обязательность	Примечание
IND	Код иерархического уровня	○	Код уровня в иерархической структуре ФИ, к которому относится ПС. Система кодов по согласованию между участниками работ, например: с применением величины отступа (номера уровней вложенности 1, 2 и т. д.)
PNR	Обозначение ПС	●	Обозначение ПС в соответствии с конструкторским или нормативным документом. Не должно содержать слов из наименования ПС, его аббревиатур и ссылочных документов. Если ПС имеет несколько обозначений, они также могут быть указаны. Первым указывают основное обозначение, по которому осуществляется заказ и поставка. Далее в скобках через «;» указывают другие действующие обозначения. Графа должна быть заполнена для всех ПС, у которых элемент RFS не равен «0»
NSN	Национальный номенклатурный номер ПС	○	NSN (ФНН) указывают, если ПС был ранее каталогизирован и поставщик ПВН располагает этими данными

А.1.5 Сегмент Part description («Описательные данные») содержит описательные данные о ПС, которые необходимы для выполнения процедур идентификации ПС.

Таблица А.4 — Состав данных сегмента Part description

Текстовый идентификатор элемента данных	Наименование элемента данных	Обязательность	Примечание
RFS	Причина выбора изделия в качестве ПС	●	Идентификатор причины выбора изделия в качестве ПС. Правила формирования — по ГОСТ 2.611. Код «0» применяют для позиций перечня, не являющихся ПС (для обеспечения целостности представления данных, например для указания систем, подсистем, крупных узлов, комплектов ЗИП)
DFP	Наименование ПС	●	Наименование ПС в соответствии с конструкторским или нормативным документом
RRD	Обозначение ссылочного документа	○	Обозначение нормативно-технического документа, в котором определены основные требования к ПС — ГОСТ, ОСТ, НО, ТУ и т. п., кроме номеров чертежей. Может быть указано несколько документов по стандартизации с разделением их «;»

Окончание таблицы А.4

Текстовый идентификатор элемента данных	Наименование элемента данных	Обязательность	Примечание
REM	Наименование ПС на английском языке	○	Наименование ПС, переведенное поставщиком на английский язык. Используется для выполнения процедур идентификации ПС
DFL	Описание ПС	●	Краткое текстовое описание ПС. Должно содержать только существенную для идентификации информацию*
* Может включать: - функциональное назначение (применяемость в ФИ); - принцип действия, тип (для двигателей, приборов, агрегатов, радио-, электро- и электронного оборудования и других изделий); - конструктивные особенности (конструкция, форма, термообработка, покрытие, материал, основные размеры); - основные отличительные технические характеристики (мощность, чувствительность, диапазон измерения и др. механические и электрические характеристики); - укомплектованность ПС дополнительными элементами (наконечники, штуцера, муфты и др. для труб и шлангов; коуши или соединительные элементы для тросов и тяг, соединительные контакты для электропроводов и кабелей и т. п.) - и др.			

А.1.6 Сегмент Entity («Организация/предприятие») составной элемент данных, который содержит информацию об изготовителях, разработчиках, поставщиках ПС.

Таблица А.5 — Состав данных сегмента Entity

Текстовый идентификатор элемента данных	Наименование элемента данных	Обязательность	Примечание
MFC	Код организации CAGE	○	Код организации CAGE, присвоенный в системе каталогизации
ORU	Идентификатор типа организации	●	Используется для указания типа организации для выполнения процедуры регистрации. Возможные значения: «E» — изготовитель, «F» — поставщик, «G» — разработчик
NAM	Наименование организации	●	Полное наименование организации, почтовый адрес
IDN	Код ОКПО организации	○	Код ОК 007 для российской организации

А.1.7 Сегмент Material management («Управление МТО») содержит данные для управления МТО. Состав данных для управления МТО определяют в соответствии с требованиями, установленными в контракте на поставку ПВН. В таблице А.6 приведен типовой состав данных.

Таблица А.6 — Типовой состав данных сегмента Material management

Текстовый идентификатор элемента данных	Наименование элемента данных	Обязательность	Примечание
SLF	Срок хранения	○	Срок хранения в месяцах с добавлением типа: «1» — не продлеваемый, «2» — с возможностью продления

Окончание таблицы А.6

Текстовый идентификатор элемента данных	Наименование элемента данных	Обязательность	Примечание
STR	Признак особого хранения	О	Идентификатор особых требований к условиям хранения изделия. Значение «0», когда изделие не требует особых условий хранения. Значение «1», когда такие особые условия необходимы
PLC	Тип упаковки	О	Используют идентификаторы в соответствии с требованиями, установленными в контракте на поставку ПВН
UOI	Единица поставки	О	Описание тары и других главных физических признаков единицы поставки
ESC	Код важности	О	Код важности ПС для эксплуатации ФИ
PLT	Срок поставки	О	Указывают срок поставки в месяцах
HAZ	Код опасности	О	Используют идентификаторы в соответствии с требованиями, установленными в контракте на поставку ПВН

А.1.8 Сегмент Figure («Иллюстрации») содержит графические данные о ПС.

Таблица А.7 — Состав данных сегмента FIGURE

Текстовый идентификатор элемента данных	Наименование элемента данных	Обязательность	Примечание
ICN	Обозначение (контрольный номер) иллюстрации	О	Система обозначений иллюстраций устанавливается по согласованию между участниками работ, например по ГОСТ 2.601, ГОСТ 2.611
GRAPHIC	Графические данные	О	Графические данные в векторном или растровом форматах

А.2 Подготовку перечней ПС, подлежащих каталогизации, выполняют в соответствии с ГОСТ Р 54090 с использованием рекомендаций [2].

А.3 Для обеспечения обмена данными с центрами каталогизации государственных заказчиков в интересах формирования закрепленных за ними разделов федерального каталога продукции специальной отметкой в перечне указывают ПС, которые применяются в изделиях, поставляемых для нужд этих государственных заказчиков.

Приложение Б
(справочное)

Пример формата описания характеристик предмета снабжения

Б.1 В формате описания характеристик ПС устанавливаются соответствующие этому ПС характеристики с кодовыми обозначениями, определениями и инструкциями для представления данных.

Пример —
Обозначение ПС: 1Х16.2.11 ГОСТ 397—79
Код утвержденного наименования ПС: 02381
Утвержденное наименование ПС: ШПЛИНТ
Группа, класс ПС: 5315
Номер руководства по идентификации ПС
в международной системе каталогизации: А212А0

Таблица Б.1

Код характеристики	Наименование характеристики на английском языке	Наименование характеристики на русском языке	Определение характеристики на английском языке	Определение характеристики на русском языке	Инструкция для ответа	Значение характеристики (заполняет поставщик)
STYL	Style designator	Обозначение вида изделия	The style designation indicating the configuration that most nearly corresponds to the appearance of the item	Обозначение вида изделия, в наибольшей степени соответствующего внешнему виду изделия	Выберите подходящее графическое изображение из руководства по идентификации ПС А212А0 и укажите соответствующее ему алфавитно-цифровое обозначение	А1
MATT	Material	Материал	The chemical compound or mechanical mixture properties of which the item is fabricated	Химический состав или материал, из которого изделие изготовлено	Выберите материал, из которого изготовлено изделие или его части. Материалы: сталь, ванадий, никель, пластик, молибден, хром, медь, алюминий, сплавы, карбон или другой материал	Сталь
BBDT	Point type	Вид (тип) окончания	Indicates the type of point(s) provided on the item	Тип окончания (окончаний) в составе изделия	Выберите подходящее графическое изображение из руководства по идентификации ПС А212А0 и укажите соответствующее ему алфавитно-цифровое обозначение	AJL

Б.2 Для описания характеристик используются таблицы с перечнями возможных значений, а также при необходимости графические изображения для выбора соответствующей формы или разновидности ПС.

Пример —
Код утвержденного наименования: 02381
Утвержденное наименование: ШПЛИНТ
Номер руководства по идентификации ПС
в международной системе каталогизации: A212A0
Характеристика «Обозначение вида изделия» STYL

Таблица Б.2

Алфавитно-цифровое обозначение	Вид изделия
A1	STANDARD
A2	FLAT
A3	SPRING
A4	HAMMER LOCK

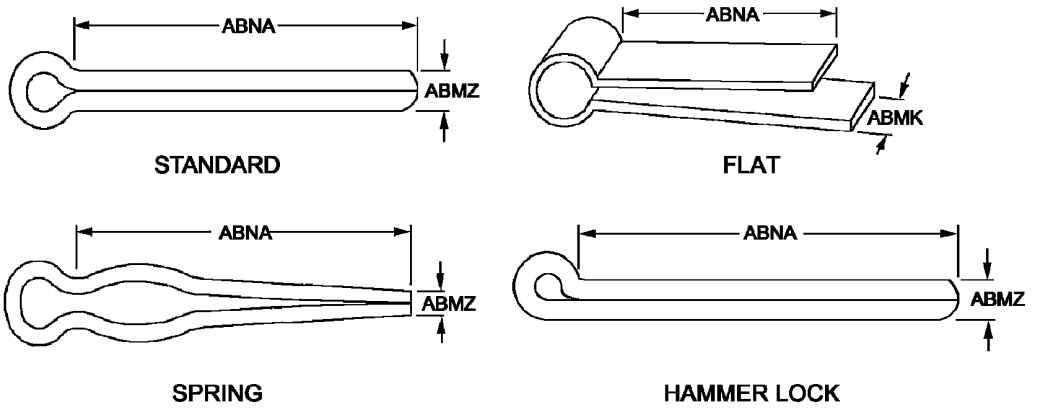

Приложение В
(справочное)

Варианты организации работ по представлению и обмену данными

В.1 Для представления исходных данных и обмена информацией о ПС в электронном виде могут быть использованы два варианта организации взаимодействия между центром каталогизации государственного заказчика по экспортно-импортным операциям в области военно-технического сотрудничества и поставщиком ПВН. Вариант взаимодействия выбирают с учетом конкретных условий проекта поставки ПВН на экспорт и необходимости обеспечения рационального распределения работ между участниками.

В.1.1 Вариант 1 — представление исходных данных и информационный обмен осуществляются путем передачи поставщиком ПВН в центр каталогизации государственного заказчика по экспортно-импортным операциям в области военно-технического сотрудничества файлов данных в согласованных форматах и структуре на электронных носителях или по сети Интернет. Виды передаваемых данных и рекомендуемые для использования форматы файлов данных приведены в таблице В.1.

Таблица В.1 — Виды и форматы обмена данными

Передаваемые данные	Форматы файлов
Перечень ПС, подлежащих каталогизации	.xls, .xlsx, .xml
Регистрационные данные о поставщиках (разработчиках, изготовителях)	.doc, .docx, .rtf
Иллюстрации	.jpg, .bmp, .gif, .tif, .pdf
Дополнительные сведения о ПС для идентификации (копии нормативно-технических документов, технические описания, иллюстрированные каталоги и т. п.)	.pdf, .doc, .docx, .xls, .xlsx, .html, .txt, .rtf, .png
Данные о характеристиках ПС	.xls, .xlsx

Центр каталогизации государственного заказчика по экспортно-импортным операциям в области военно-технического сотрудничества проводит обработку файлов данных и выполняет на основе полученной информации процедуры идентификации и формирования описания ПС в информационной системе каталогизации.

В.1.2 Вариант 2 — предоставление и обмен данными о ПС с использованием удаленного доступа поставщика ПВН к информационной системе каталогизации центра каталогизации государственного заказчика по экспортно-импортным операциям в области военно-технического сотрудничества. Включает следующие процедуры.

В.1.2.1 Поставщик ПВН представляет в центр каталогизации государственного заказчика по экспортно-импортным операциям в области военно-технического сотрудничества перечень ПС, подлежащих каталогизации в виде файла данных в согласованном формате и структуре. Центр каталогизации государственного заказчика по экспортно-импортным операциям в области военно-технического сотрудничества проводит обработку файла и загружает перечень в информационную систему каталогизации.

В.1.2.2 Центр каталогизации государственного заказчика по экспортно-импортным операциям в области военно-технического сотрудничества предоставляет поставщику ПВН удаленный доступ к информационной системе каталогизации для выполнения работ по каталогизации ПС в соответствии с загруженным перечнем.

Примечание — Для организации удаленного доступа к информационной системе каталогизации поставщик определяет компьютер, подключенный к сети Интернет, и сообщает в центр каталогизации государственного заказчика по экспортно-импортным операциям в области военно-технического сотрудничества его статический IP-адрес. Компьютер не должен входить в состав защищенной корпоративной сети поставщика. Центр каталогизации государственного заказчика по экспортно-импортным операциям в области военно-технического сотрудничества передает поставщику инструкции (руководство пользователя) по работе в информационной системе каталогизации, регистрирует поставщика в качестве пользователя, назначает имя и пароль для входа в систему с компьютера с согласованным IP-адресом. При необходимости проводят краткий практический семинар (инструктаж), а также консультации по возникающим в ходе работы вопросам.

В.1.2.3 С использованием информационной системы поставщик ПВН самостоятельно проводит идентификацию и формирование описаний ПС на основе собранных им исходных данных о ПС. При выполнении этих работ поставщик ПВН может добавить к описанию ПС файлы с иллюстрациями ПС и файлы с дополнительными сведениями о ПС.

В.1.2.4 Центр каталогизации государственного заказчика по экспортно-импортным операциям в области военно-технического сотрудничества осуществляет контроль и проверку выполненных поставщиком ПВН работ по идентификации и формированию описаний ПС в информационной системе каталогизации, утверждает результаты работ и присваивает ПС NSN.

Библиография

[1] ASD S2000M «Международная спецификация по управлению материально-техническим обеспечением». 5-е издание (International Specification For Material Management. Issue 5.0.) — ASD. — 2012

[2] «Электронные каталоги и перечни для экспортируемой продукции военного назначения. Структура, формат представления и порядок обмена данными». Методические рекомендации. Минпромторг России. 2009

УДК 025.3:001.4:006.354 ОКС 01.040.01

Ключевые слова: каталогизация, идентификация ПС, исходные данные для каталогизации, номенклатура ПС, формат описания характеристик

БЗ 12—2019/43

Редактор *В.Н. Шмельков*
Технический редактор *И.Е. Черепкова*
Корректор *Л.С. Лысенко*
Компьютерная верстка *А.Н. Золотаревой*

Сдано в набор 25.11.2019. Подписано в печать 24.12.2019. Формат 60 × 84 1/8. Гарнитура Ариал.
Усл. печ. л. 2,32. Уч.-изд. л. 1,90.
Подготовлено на основе электронной версии, предоставленной разработчиком стандарта

Создано в единичном исполнении во ФГУП «СТАНДАРТИНФОРМ»
для комплектования Федерального информационного фонда стандартов,
117418 Москва, Нахимовский пр-т, д. 31, к. 2.

gost.e-ecolog.ru gost.e-ecolog.ru

gost.e-ecolog.ru