ЦНИИПРОМЗДАНИЙ

ТИПОВЫЕ МАТЕРИАЛЫ ДЛЯ ПРОЕКТИРОВАНИЯ

416-0-11.90

ПЛАНИРОВОЧНЫЕ ЭЛЕМЕНТЫ ПОМЕЩЕНИЙ АДМИНИСТРАТИВНО — БЫТОВЫХ ЗДАНИЙ С ВЫСОТОЙ ЭТАЖА 2,8 м. В КРУПНОПАНЕЛЬНЫХ /БЕСКАРКАСНЫХ/ И СБОРНОМОНОЛИТНЫХ КОНСТРУКЦИЯХ.

ВЫПУСК 5 — ПРИМЕРЫ БЛОКИРОВАНИЯ ПЛАНИРОВОЧНЫХ ЭЛЕМЕНТОВ.

ЧАСТЬ II

стр. 55÷110

1991 г.

gost.e-ecolog.ru

Ведомость чертежей основного комплекта

Лист	Наименование	Примечание
1	Общие данные (начало)	
2	Общие данные (окончание)	
3	План подвала	
4	План 1 этажа	
5	План 2 этажа	
6	План 3 этажа	
7	План 4 этажа	
8	План кровли	
9	Разрез 1-1	
10	План подвала	
11	План 1 этажа	
12	План 2 этажа	
13	План 3 этажа	
14	План 4 этажа	
15	План кровли	
16	Разрез 1-1	

Ведомость ссылочных и прилагаемых документов

Обозначение	Наименование	Примечание
4.904-69	Детали крепления санитарно-технических приборов	
3.900-9	Опорные конструкции и средства крепления стальных трубопроводов внутренних санитарно-технических систем	
5.904-12 вып. 0; 1-1; 1-15; 1-28; 1-35	Приточные вентиляционные камеры производительностью от 3,5 до 125 тыс. м³/ч	
5.904-50 вып. 1	Решетки вентиляционные регулируемые типа РВ	
5.904-51	Зонты и дефлекторы вентиляционных систем	
5.904-38	Гибкие вставки к центробежным вентиляторам	
5.904-4	Двери и люки для вентиляционных камер	
5.904-17	Глушители шума вентиляционных установок	
5.904-1	Детали крепления воздуховодов	
5.904-45	Узлы прохода общего назначения	
5.903-1	Узлы обвязки регулирующих клапанов на трубопроводах теплоснабжения калориферных установок	
7.903.9-2	Тепловая изоляция трубопроводов с положительными температурами	
АЗ-892	Рекомендации по конструктивным решениям для установки вентиляционных решеток в системах вентиляции, воздушного отопления и кондиционирования воздуха промышленных и общественных зданий	

Пояснительная записка по отоплению и вентиляции.

1. Исходными данными для разработки примера проектных решений отопления и вентиляции здания административно-бытового назначения являются: технологическое задание, разработанное институтами Гипроторг и ГипроНИИздрав, строительные чертежи, разработанные институтом ЦНИИпромзданий.

2. Проектные решения по отоплению и вентиляции разработаны на основании строительных норм и правил: СНиП 2.04.05-86. „Отопление, вентиляция и кондиционирование", СНиП 2.09.04-87 „Административные и бытовые здания", СНиП 2.08.02-89 „Общественные здания и сооружения", действующих методических рекомендаций Госгражданстроя по расчету систем вентиляции и кондиционирования воздуха в горячих цехах предприятий общественного питания.

3. Здание состоит из крупнопанельных (бескаркасных) конструкции по серии 135 или выполняется в сборно-монолитных конструкциях с применением самонесущих вентиляционных блоков с каналами диаметром 159мм по серии 1.034.1-1, разработанной ЦНИИЭП учебных зданий и НИИЖБ Госстроя СССР высотой 2770 индивидуального изготовления.

4. Расчетные параметры наружного воздуха приняты:
- для проектирования отопления и вентиляции в холодный период года $t_н = -30°C$, $J = 29$ кДж/кг;
- для проектирования вентиляции в теплый период года $t_н = 22°C$, $J = 49$ кДж/кг.

5. Расчетные внутренние температуры в помещениях приняты согласно вышеуказанных СНиП и ГОСТ 12.1.005-88.

6. Для системы теплоснабжения приточных камер параметры горячей воды принимаются при разработке реального проекта по условиям присоединения к теплосети.

7. В качестве теплоносителя для системы отопления принята горячая вода с параметрами в подающем трубопроводе (т12) 105°С, в обратном (т22) 70°С. Способ приготовления горячей воды определяется в реальном проекте.

8. В здании запроектирована однотрубная вертикальная П-образная система отопления с нижней разводкой.

9. В качестве нагревательных приборов приняты:
- в помещениях столовой и здравпункта радиаторы отопительные чугунные типа „МС-140", присоединение нагревательных приборов к стоякам осуществляется с помощью замыкающих участков с установкой регулирующей арматуры;
- в лестничных клетках - конвекторы высокие напольные типа „КВ";
- во всех остальных помещениях - конвекторы типа „Универсал"

10. Магистральные трубопроводы систем отопления и теплоснабжения выполняются из стальных электросварных труб по ГОСТ 10704-76, остальные из легких водогазопроводных труб по ГОСТ 3262-75.

11. В здании предусмотрена механическая приточная вентиляция в теплый и холодный периоды года:
- на ассимиляцию тепло-влаговыделений для помещений столовой;
- общеобменная по нормативной кратности воздухообмена для административно-бытовых помещений и помещений здравпункта.

12. Вытяжная вентиляция предусмотрена:
- механическая общеобменная и местная от модулированного теплового электрического оборудования для помещений столовой;
- механическая общеобменная из кабинетов физиотерапии и процедурных;
- механическая общеобменная и естественная из уборных и душевых;
- естественная, через окна из остальных помещений.

13. Для вертикальной разводки приточно-вытяжной вентиляции применены вентблоки по серии 1.034.1-1. В конце приточного канала и начале вытяжного канала вентблоков устанавливаются заглушки в междуэтажных перекрытиях при монтаже здания.

14. Для подачи и удаления воздуха из помещений устанавливаются:
- в вентиляционных каналах вентблоков решетки типа РВ.ПЗ размером 150х200 по ГОСТ 13448-82;
- на приточных воздуховодах - регулируемые решетки типа РВ2-1÷РВ2-5 по серии 5.904-50;
- на вытяжных воздуховодах штампованные решетки типа РШ.

15. Воздуховоды всех вентиляционных систем выполняются из тонколистовой оцинкованной стали по ГОСТ 19904-74. Толщину воздуховодов принять по СНиП 2.04.05-86 в зависимости от размеров воздуховодов.

16. В системах П1 и П2 предусматриваются шумоглушители.

			416-0-11.90		5-0013-08
			Примеры блокирования планировочных элементов		
ГИП	Щербова		Административно-бытовое здание на 450 человек	Стадия	Лист	Листов
Нач. отд	Степанов			РП	1	2
Гл. спец	Дегтярина					
Нач. гр.	Гришина					
Инж.	Агдуллина		Общие данные (начало)	САНТЕХНИИПРОЕКТ		
Исполн	Сухова					

Согласовано:

Инв. № подл. | Подпись и дата | Взам. инв. №

Характеристика отопительно-вентиляционных систем

Обозначение системы	Кол. систем	Наименование обслуживаемого помещения (технологического оборудования)	Тип установки агрегата	Вентилятор: Тип, исполнение по взрывозащите	Вентилятор: №	Вентилятор: Схема исполнения	Вентилятор: Положение	Вентилятор: L, м³/ч	Вентилятор: ΔPпа (кгс/м²)	Вентилятор: n об/мин	Электродвигатель: Тип, исполнение по взрывозащите	Электродвигатель: N кВт	Электродвигатель: n об/мин	Воздухонагреватель: Тип	Воздухонагреватель: №	Воздухонагреватель: Кол	Воздухонагреватель: t°ра, нагрева, °С от	Воздухонагреватель: t°ра, нагрева, °С до	Воздухонагреватель: Расход тепла Вт (ккал/ч)	Воздухонагреватель: ΔPпа (кгс/м²)	Фильтр: Тип	Фильтр: №	Фильтр: Кол.	Фильтр: ΔPпа (кгс/м²)	Фильтр: Концентрация мг/м³ начальная	Фильтр: Концентрация мг/м³ конечная	Примечание
П1	1	Помещения здрав-	2ПК-10	8-44-75	6,3	1	Пр0°	8600	300	1420	4А100S4У2	3	1420	КВСБ-	10	2	-30	+18	137900		Рулонный		1	300			
		пункта, АДМ-бытовые	Е6З.090-2А		Дк=0,9Дном				(90)					-ПУЗ					(118900)		ФСВУ			(30)			
П2	1	Столовая	2ПК-10	8-44-75	6,3	1	Л0°	9900	800	1420	4А100L4У2	4	1420	КВС-6-	10	2	-30	+16	152150		Рулонный		1	300			
			Е6,3.090-2Б		Дк=0,9Дн				(81,6)					-ПУЗ					(131160)		ФСВУ			(30)			
В1	1	Столовая	Е6З.090-2Б	8-44-75	6,3	1	Пр0°	10000	800	1420	4А100L4У2	4	1420														для монолита
					Дк=0,9Дн		Пр45°		(81,6)																		для серии
В2	1	Уборные, душевые,	Е4.110-1α	8-44-75	4	1	Пр0°	1700	300	935	4АА63В6У2	0,25	935														
		помещение ЛГЖ			Дк=1Дн				(30)																		
В3	1	Кабинет физиотерапии,	Е2.5110-	8-44-75	2,5	1	Л0°	450	270	1400	4АА50В4У2	0,09	1400														
		процедурные, кладовая	-1α		Дк=1,1Дн				(27)																		
		лекарственных форм																									
В4	1	Кладовые чистого	Е25.090-1	8-44-75	2,5		Пр0°	270	130	1400	4АА50А4У2	0,06	1400														для монолита
		и грязного белья,			Дк=0,9Дн		Л0°		(13)																		для серии
		комнаты уборочного																									
		инвентаря																									
ВЕ1	1	Техническая библио-	Дефлектор	№3				100																			
		тека и архив																									
ВЕ2	1	Зал совещаний	Дефлектор	№5				1800																			
ВЕ3	1	Конструкторское	Дефлектор	№3				800																			
		бюро																									
ВЕ4	1	Уборная ком. №29	Дефлектор	№3				50																			
		1 этаж																									

Расчетные воздухообмены в помещениях

№ помещ.	Наименование помещений	Объем помещения, м³	Периоды года	Расчетное количество наружного воздуха по избыткам явного тепла, м³/ч	Принятый воздухообмен в помещениях, м³/ч: Вытяжка: Общеобменная: с механическим побуждением	Вытяжка: Общеобменная: естественная	Вытяжка: технологическая	Вытяжка: всего	Приток: с механическим побуждением	Приток: естественный	Приток: всего	Кратность обмена воздуха в 1 час: вытяжка	Кратность обмена воздуха в 1 час: приток	Обозначение систем: вытяжных	Обозначение систем: приточных	Примечание
подвал №2	Электрощитовая	45	теплый период	90	—	—	—	—	90	—	90	—	2	—	П1	
подвал №9	Узел ввода	45	теплый период	135	—	—	—	—	135	—	135	—	3	—	П1	
1 этаж №18	Обеденный зал	180	теплый период	6450	6450	—	—	6450	6450	—	6450	35,8	35,8	В2	П2	
4 этаж №6	Зал собраний	180	теплый период	1800	1800	—	—	1800	1800	—	1800	10	10	В1	П1	
4 этаж №18	Конструкторское бюро	135	теплый период	800	800	—	—	800	800	—	800	5,9	5,9	В1	П1	

Местные отсосы от технологического оборудования

Технологическое оборудование: Поз.	Наименование	Кол.	Характеристика выделяющихся вредностей	Объем вытяжки м³/ч: на ед. оборуд.	Объем вытяжки м³/ч: всего	Характеристика местного отсоса: Обозначение	Характеристика местного отсоса: Применяемые документы	Обозначение системы	Примечание
	Столовая раздаточная на 50 мест								
1	Плита электрическая ПЭ-0,51	1	Тепло, запахи	375	375	МВО-0,5	—	В2	Lпр=200 м³/ч
		1		375	375	МВО-0,5-01		В2	Lпр=200 м³/ч
19	Машина посудомоечная МПУ-700	1	Влага	600	—	ЗОНТ 1000×1000	—	В2	—

ГИП	Щербова		416-0-11.90 5-0003-08
Нач. отд.	Степанов		Примеры блокирования планировочных элементов
Гл. спец.	Доронина		Административно-бытовое здание на 450 человек
Нач. гр.	Постнов		Стадия: РП; Лист: 2; Листов: 2
Нач. гр.	Гришина		Общие данные (окончание)
Инж.	Агдуллина		САНТЕХНИИПРОЕКТ
Исп.	Сухова		

Согласовано:

Инв. № подл. | Подпись и дата | Взам. инв. №

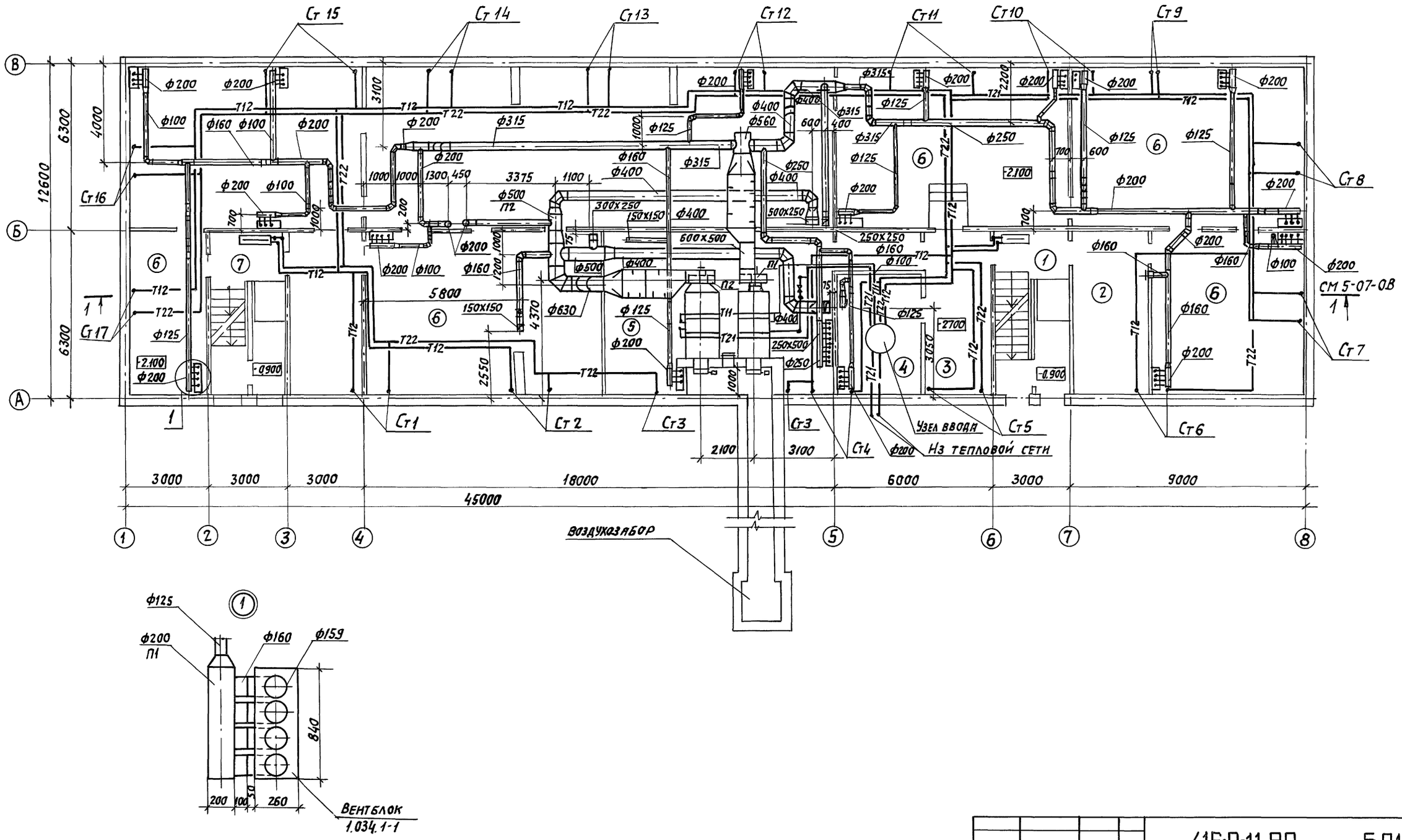

ГИП	Щербова		
Нач. отд.	Степанов		
Гл. спец.	Доронина		
Нач. гр.	Гришина		
Инж.	Агадуллина		
Инж. III к	Бушминкина		
Исполн.	Сухова		

416-0-11.90 5-01-08

Примеры блокирования планировочных элементов

Административно-бытовое здание на 450 человек.

Стадия	Лист	Листов
РП		1

План подвала. Серия 135.

САНТЕХНИИПРОЕКТ

24458-07 4

Согласовано

СТП ОТД ВК-2 | Ватцер

Взам. инв. N | Подп. и дата | Инв. N подл.

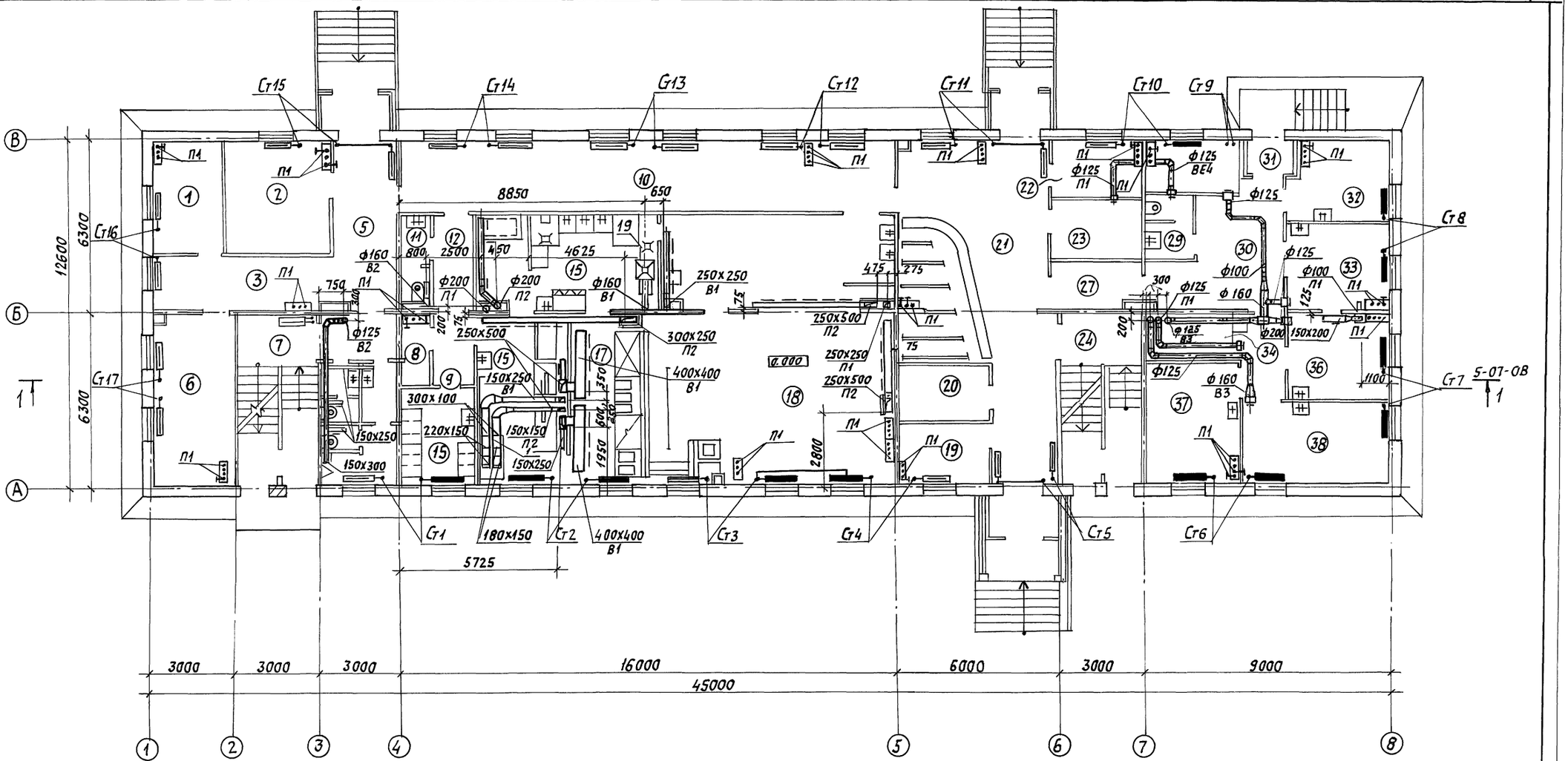

ГИП	Щербова		416-0-11.90 5 02-08
Нач.отд.	Степанов		Примеры блокирования планировочных элементов
Гл.спец.	Доронина		Административно-бытовое здание на 450 человек
Нач.гр.	Постнов		Стадия: РП; Лист: ; Листов: 1
Нач.гр.	Гришина		План 1 этажа. Серия 135.
Инж.	Агадуллина		САНТЕХНИИПРОЕКТ
Инж.III к.	Бушмакина		
Исполн.	Сухова		

Инв.№ подл. | Подпись и дата | Взам. инв.№ | СТП отд ВК2 | В.Ятцер

24458-07 5

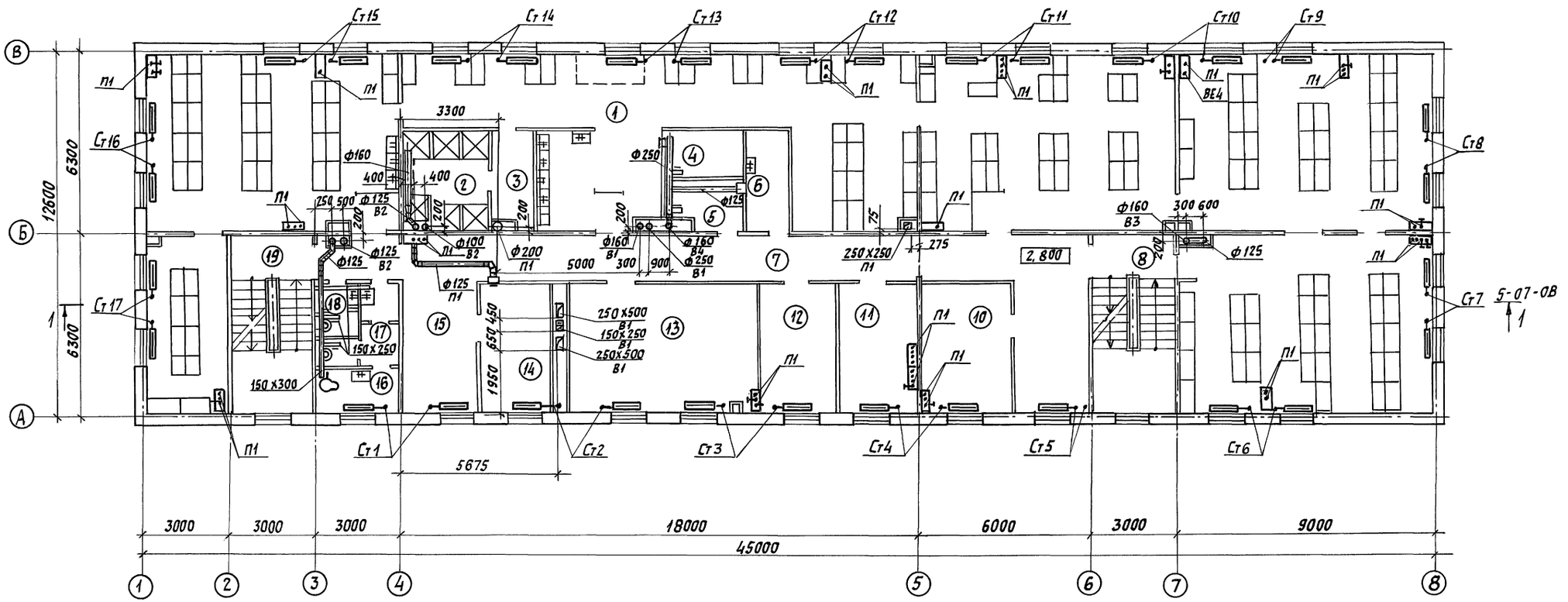

		416-0-11.90	5-03-08
		Примеры блокирования планировочных элементов	
ГИП	Щербова	Административно-бытовое здание на 450 человек.	Стадия: РП; Лист: ; Листов: 1
Нач. отд	Степанов		
Гл. спец	Доронина		
Нач. гр.	Гришина	План 2 этажа. Серия 135.	САНТЕХНИИПРОЕКТ
Инж	Агадуллина		
Инж-тк	Бушинкина		
Исп.	Сухова		

Инв. № подл. | Подп. и дата | Взам. инв. № | СТП ОТД ВК2 | Вятцер

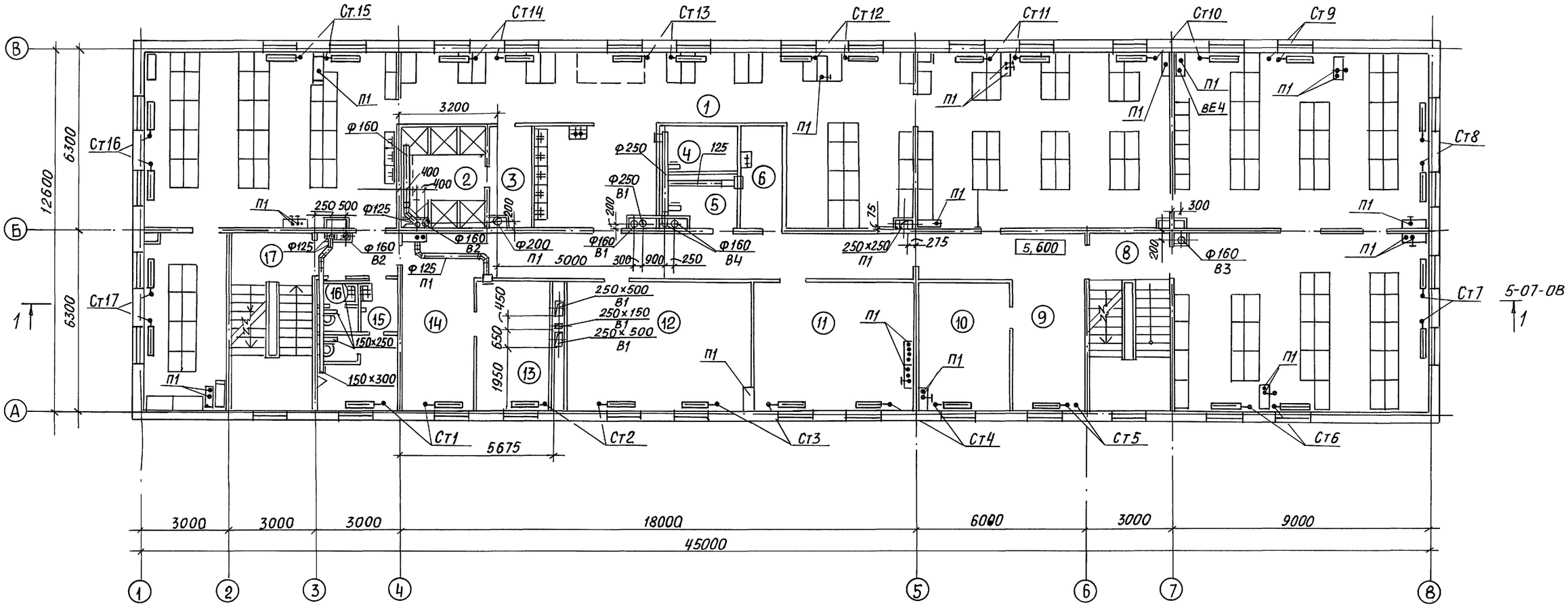

ГИП	Щербова		416-0-11.90 5-04-ОВ
Нач.отд	Степанов		Примеры блокирования планировочных элементов
Гл. спец	Доронина		Административно-бытовое здание на 450 человек
Нач.гр.	Гришина		Стадия: РП; Лист: ; Листов: 1
Инж.	Агадилаина		План 3 этажа. Серия 135
Инж.ТК	Бушминкин		САНТЕХНИИПРОЕКТ
Исп.	Сухова		

24458-07 7

Инв. №подл. | Подп. и дата | Взам.инв.№ | СТП ОТДВК-2 Вятцер

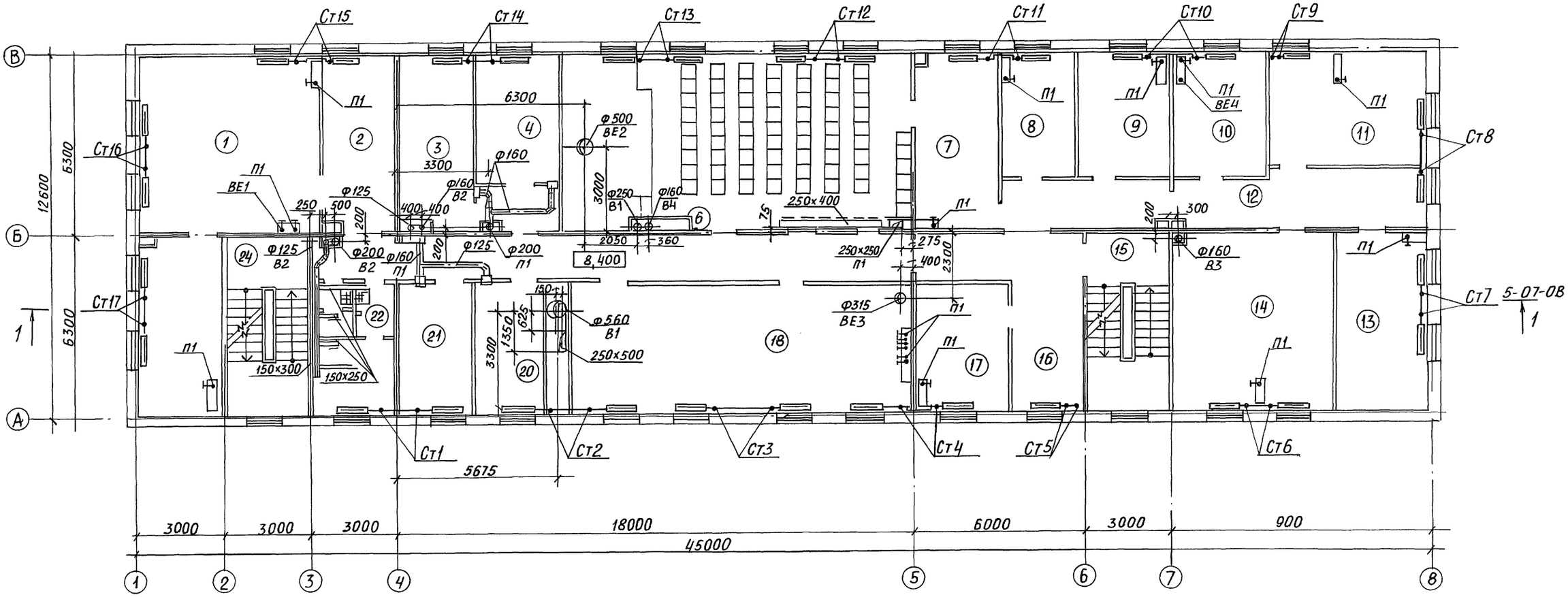

ГИП	Щербова		
Нач.отд.	Степанов		
Гл.спец.	Доронина		
Нач.гр.	Гришина		
Инж.	Агадуллина		
Инж.Шк.	Бушминкина		
Чертеж	Сухова		

416-0-11.90 5-05-ОВ

Примеры блокирования планировочных элементов

Административно-бытовое здание на 450 человек

План 4 этажа. Серия 135

Стадия	Лист	Листов
РП		1

САНТЕХНИИПРОЕКТ

24458-07 8

Инв.№ подл. | Подп. и дата | Взам.инв.№ | СТП отд.ВК Вятцер | Согласовано

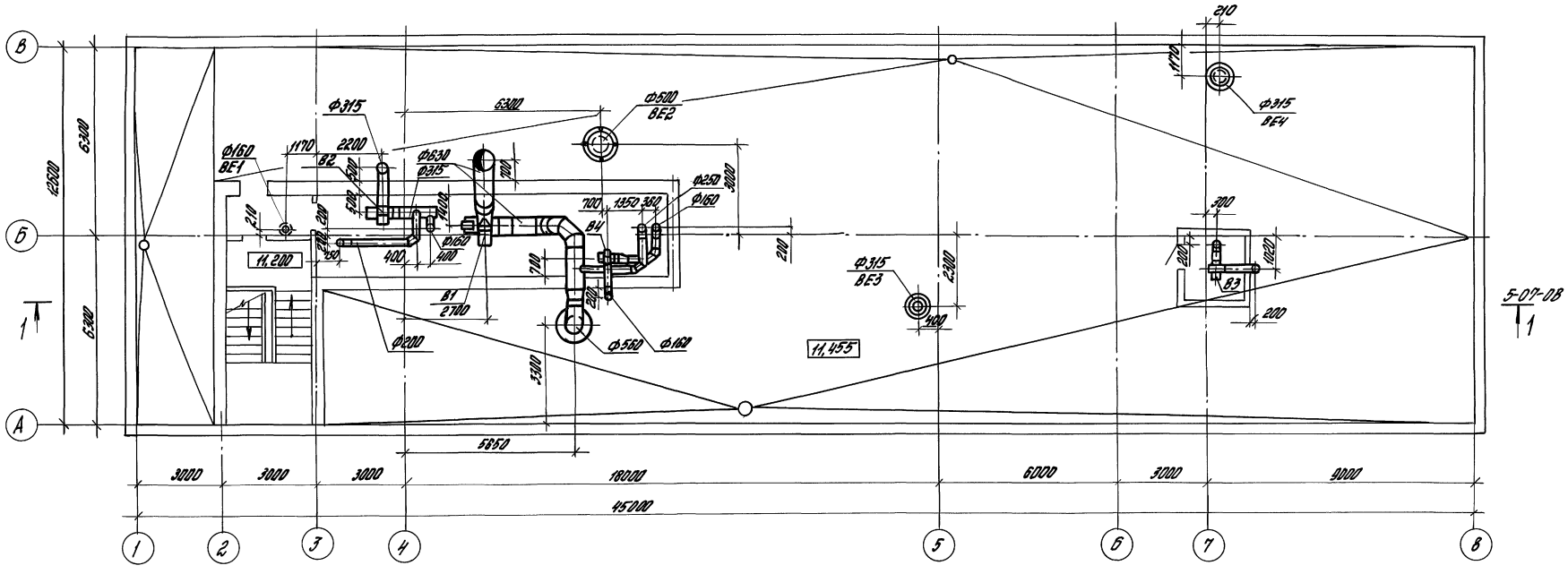

				416-0-11-90		5-06-08
ГИП	Щербова			Примеры блокирования планировочных элементов		
Нач.отд.	Степанов					
Гл.спец.	Доронина			Административно-бытовое здание на 450 человек	Стадия	Лист	Листов
Нач.гр.	Постнов				РП		1
Нач.гр.	Гришина					
Инж.	Агадуллина			План кровли. Серия 135	САНТЕХНИИПРОЕКТ	
Инж.	Жданщина					
Исп.	Сухова					

24458-07 9

Инв.№ подл. | Подпись и дата | Взам.инв.№ | СТП отд. ВК-2 | Вятцер

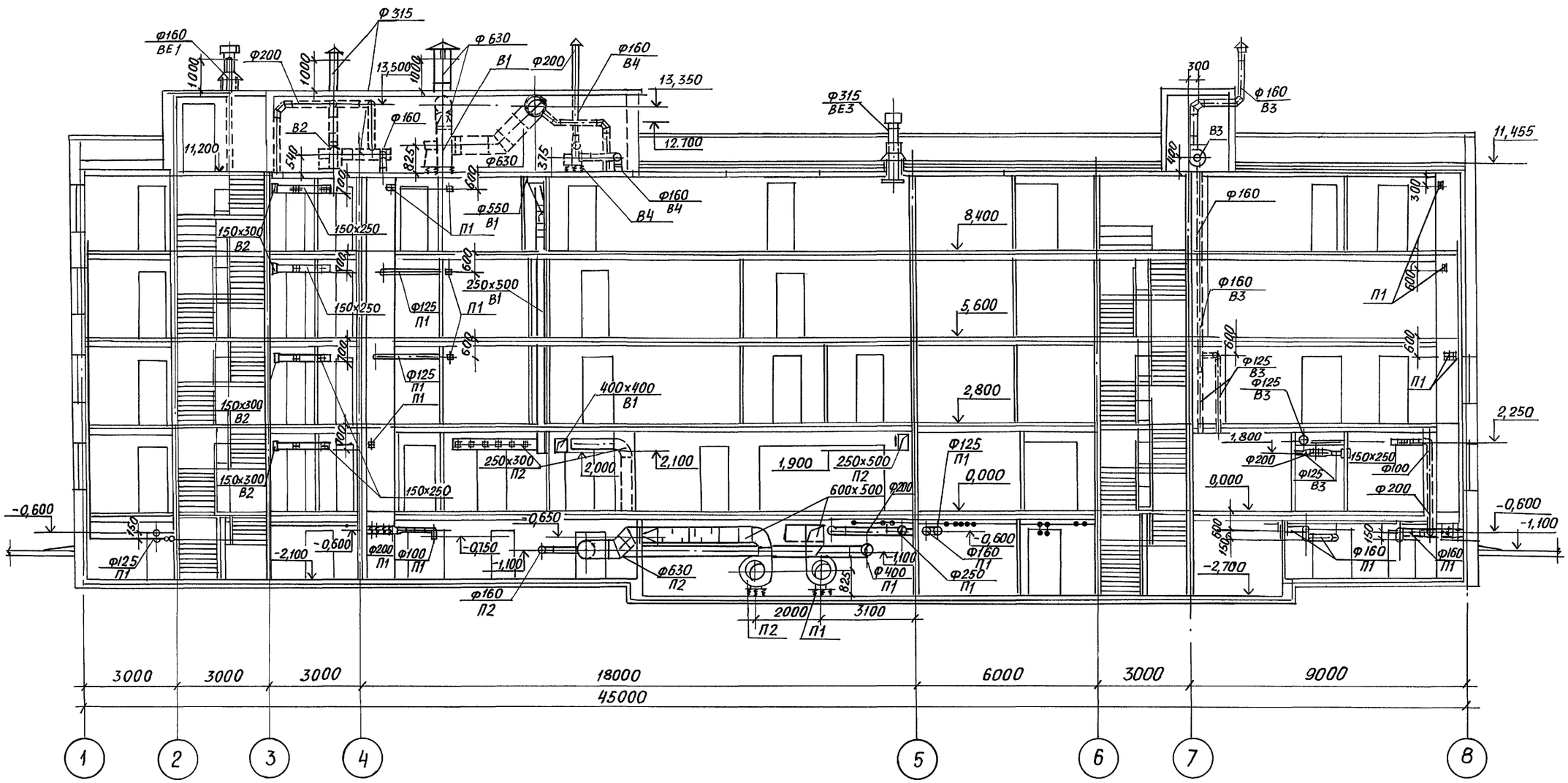

				4116-0-1190	5-07-08
ГИП	Щербова			Примеры блокирования планировочных элементов	
Нач.отд	Степанов			Административно-бытовое здание на 450 человек	Стадия: РП; Лист: ; Листов: 1
Гл.спец.	Доронина				
Нач.гр.	Постнов				
Нач.гр.	Гришина			Разрез 1-1 Серия 135	САНТЕХНИИПРОЕКТ
Инж.	Агадуллина				
Исп.	Сухова				
Инж.	Жианшина				

24458-07 10

Инв.№ подл. | Подп. и дата | Взам.инв.№ | СТП ВК2 | Вятцер

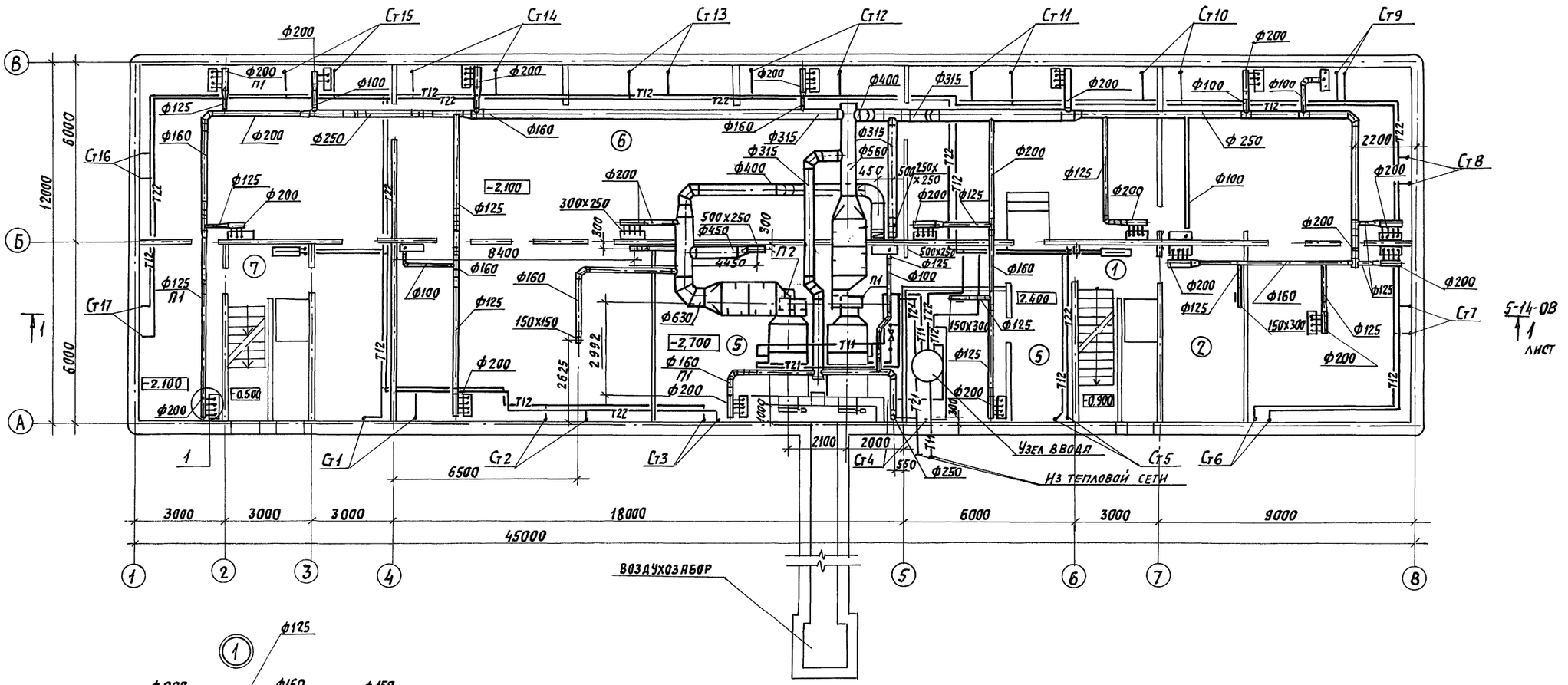

				4160-11.90	5-08.ОВ	
ГИП	Щербова			Примеры блокирования планировочных элементов.		
Нач.отд.	Степанов					
Гл.спец.	Доронина			Административно-бытовое здание на 450 человек.	Стадия	Лист	Листов
Нач.гр.	Постнов				РП		1
Нач.гр.	Гришина					
Инж.	Агадуллина			План подвала. Сборно-монолитное решение	САНТЕХНИИПРОЕКТ	
Инж.III к	Бушминкина					
Исп.	Сухова					

24458-07 11

Инв.№ подл. | Подп. и дата | Взам. инв.№ | СТ отд. ВК 2 | Ватцер

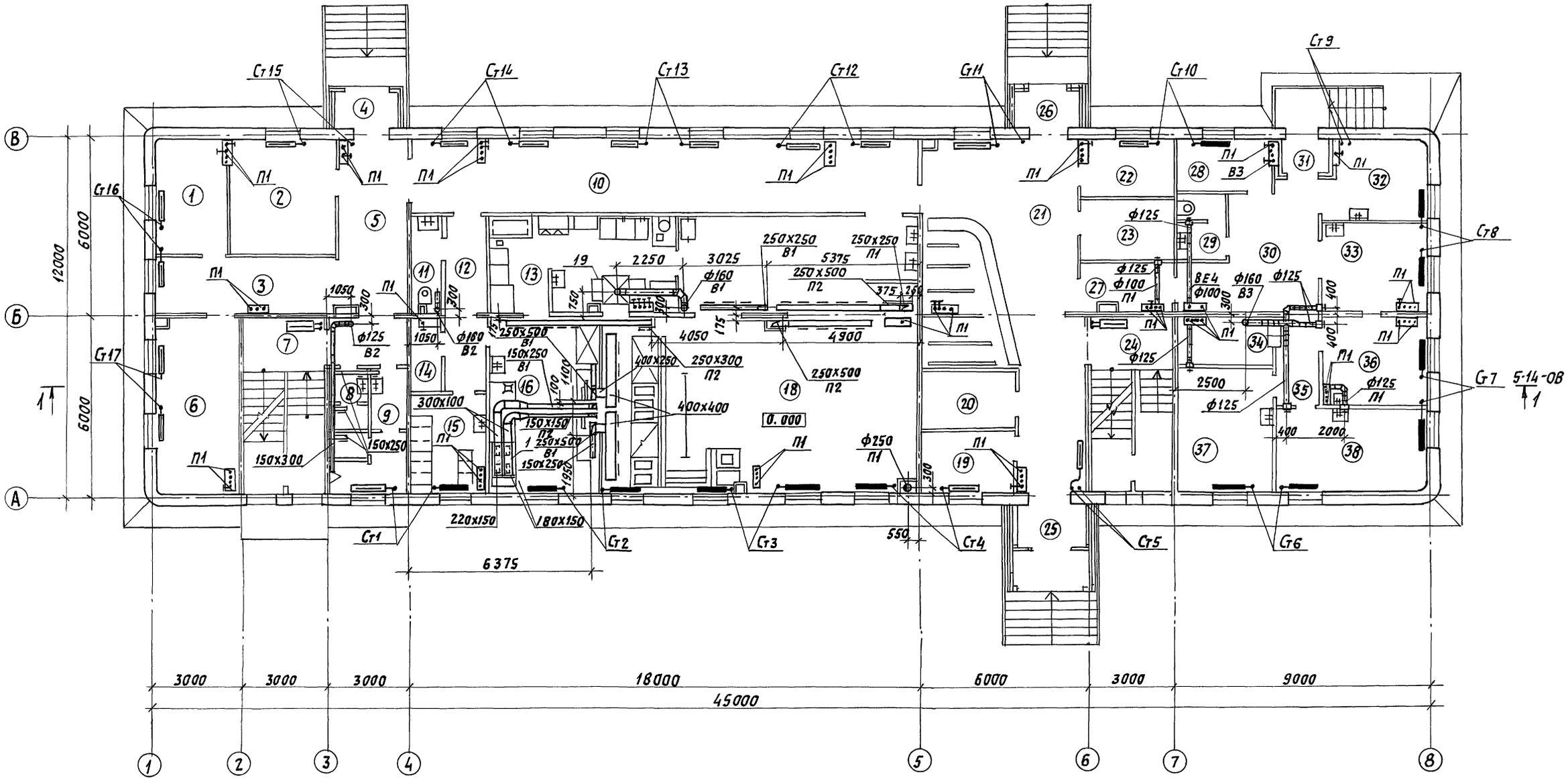

ГИП	Щербова		
Нач.отд.	Степанов		
Гл.спец.	Доронина		
Нач.гр.	Постнов		
Нач.гр.	Гришина		
Инж.	Агадуллина		
Инж III к	Бушминкин		
Исп.	Сухова		

416-0-11.90 5-09-ОВ

Примеры блокирования планировочных элементов.

Административно-бытовое здание на 450 человек.

Стадия	Лист	Листов
РП		1

План 1 этажа. Сборно-монолитное решение

САНТЕХНИИПРОЕКТ

24458-07 12

Согласовано:

Инв.№ подл.	Подп. и дата	Взам. инв.№	Ст отд ВК2	Ватцер

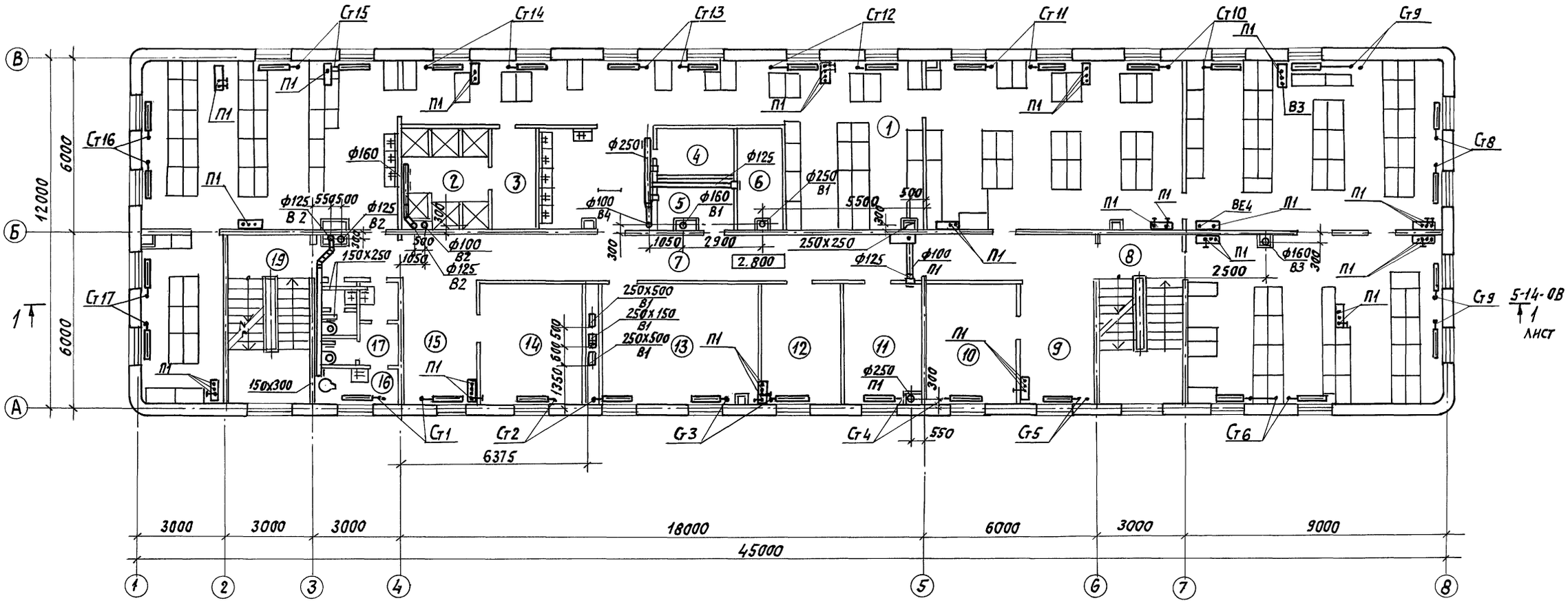

ГИП	Щербова		416-0-11.90	5-10 ОВ
Нач. отд	Степанов		Примеры блокирования планировочных элементов.	
Гл. спец	Доронина		Административно-бытовое здание на 450 человек.	Стадия: РП; Лист; Листов: 1
Нач. гр.	Постнов			
Нач. гр.	Гришина			
Инж.	Агадуллина		План 2 этажа. Сборно-монолитное решение	САНТЕХНИИПРОЕКТ
Инж. III к	Бушминкин			
Исп.	Сухова			

24458-07 13

СОГЛАСОВАНО:
СТП ОТД ВК2 ВАТЦЕР
ВЗАМ. ИНВ N
ПОДП. И ДАТА
ИНВ N ПОДЛ.

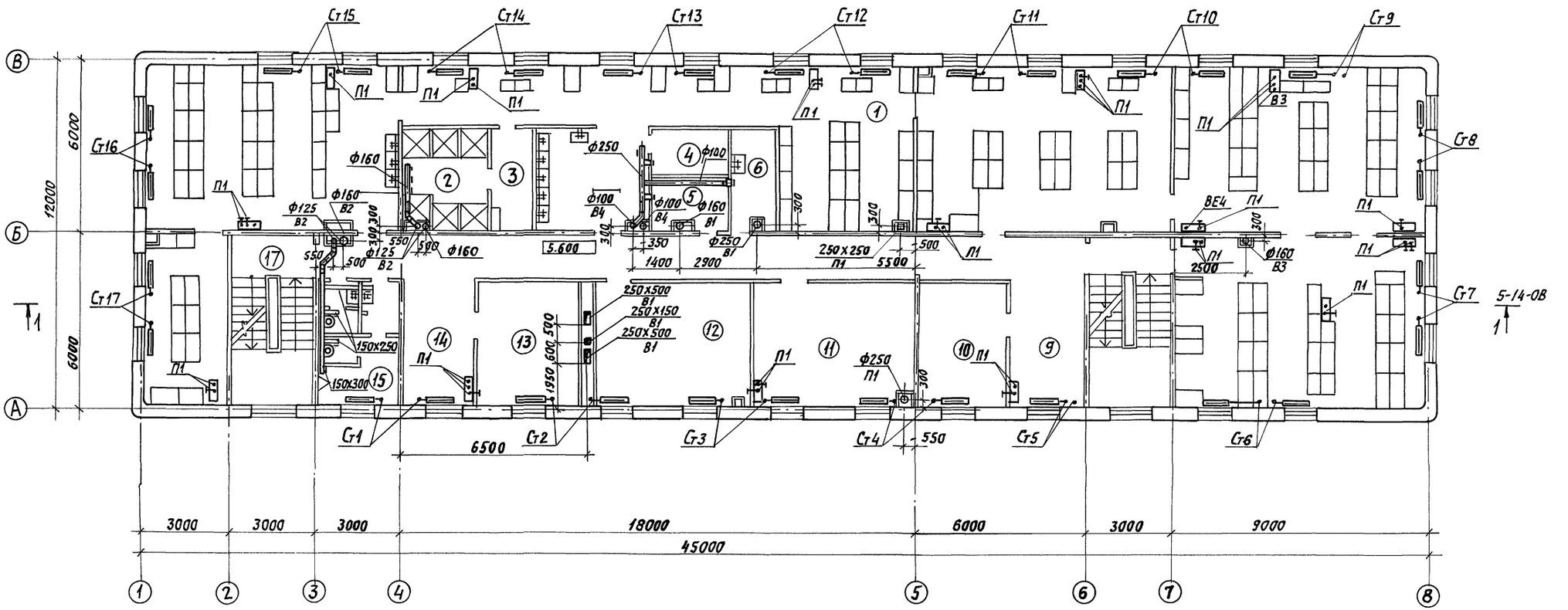

ГИП	Щербова		416-0-11.90	5-11-08
Нач.отд.	Степанов		Примеры блокирования планировочных элементов	
Гл.спец.	Доронина		Административно-бытовое здание на 450 человек	Стадия: РП; Лист; Листов: 1
Нач.гр.	Гришина			
Нач.гр.	Постнов			
Инж.	Агадуллина		План 3 этажа. Сборно-монолитное решение.	САНТЕХНИИПРОЕКТ
Инж.III к	Бушминкина			
Исп.	Сухова			

24458-07 14

Согласовано: СТП отд. ВК2 Ватцер

Инв.№ подл. | Подпись и дата | Взам. инв.№

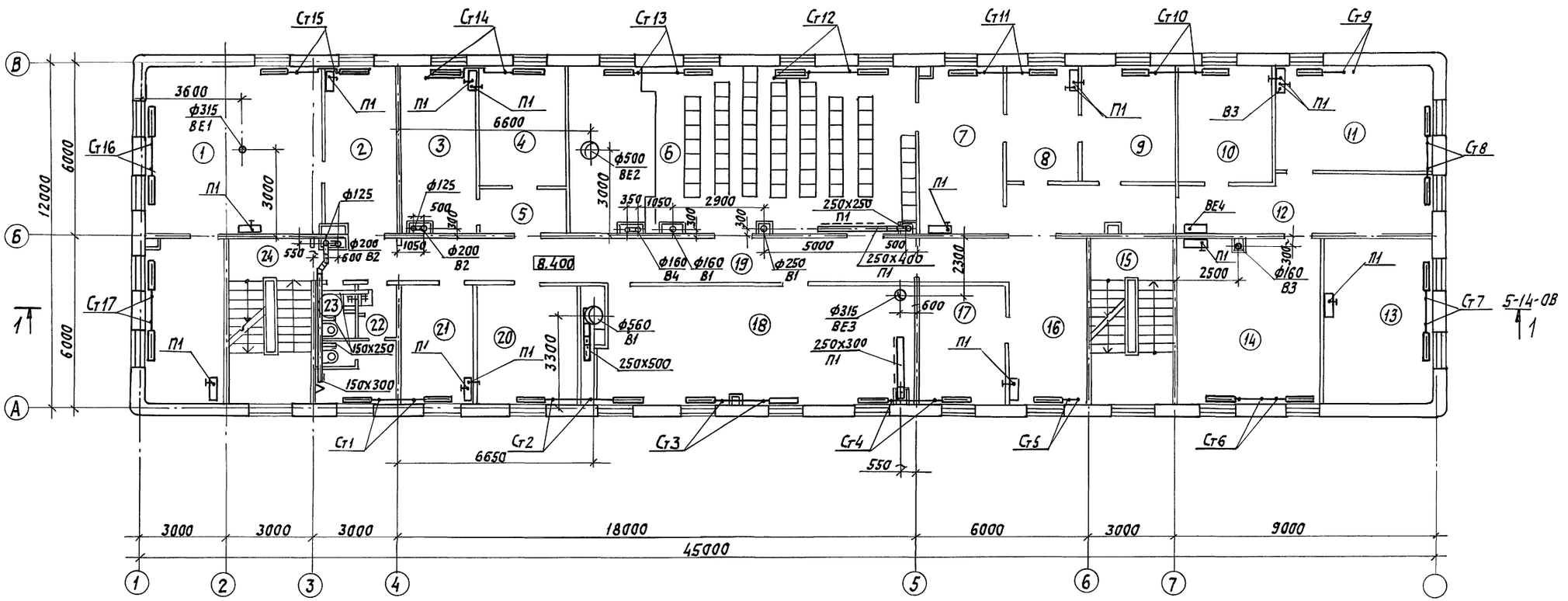

				416-0-11-90			5-12ОВ
				ПРИМЕРЫ БЛОКИРОВАНИЯ ПЛАНИРОВОЧНЫХ ЭЛЕМЕНТОВ			
ГИП	Щербова			АДМИНИСТРАТИВНО-БЫТОВОЕ ЗДАНИЕ НА 450 ЧЕЛОВЕК.	СТАДИЯ	ЛИСТ	ЛИСТОВ
Нач.отд	Степанов				РП		1
Гл.спец	Доронина						
Нач.гр.	Гришина			ПЛАН 4 ЭТАЖА.	САНТЕХНИИПРОЕКТ		
Инж.	Агадуллина			Сборно-монолитное решение			
Инж.III к	Бушминкина						

24458-07 15

СТП отд ВК3 Вятцер

Инв.№ подл. | Подп. и дата | Взам. инв.№

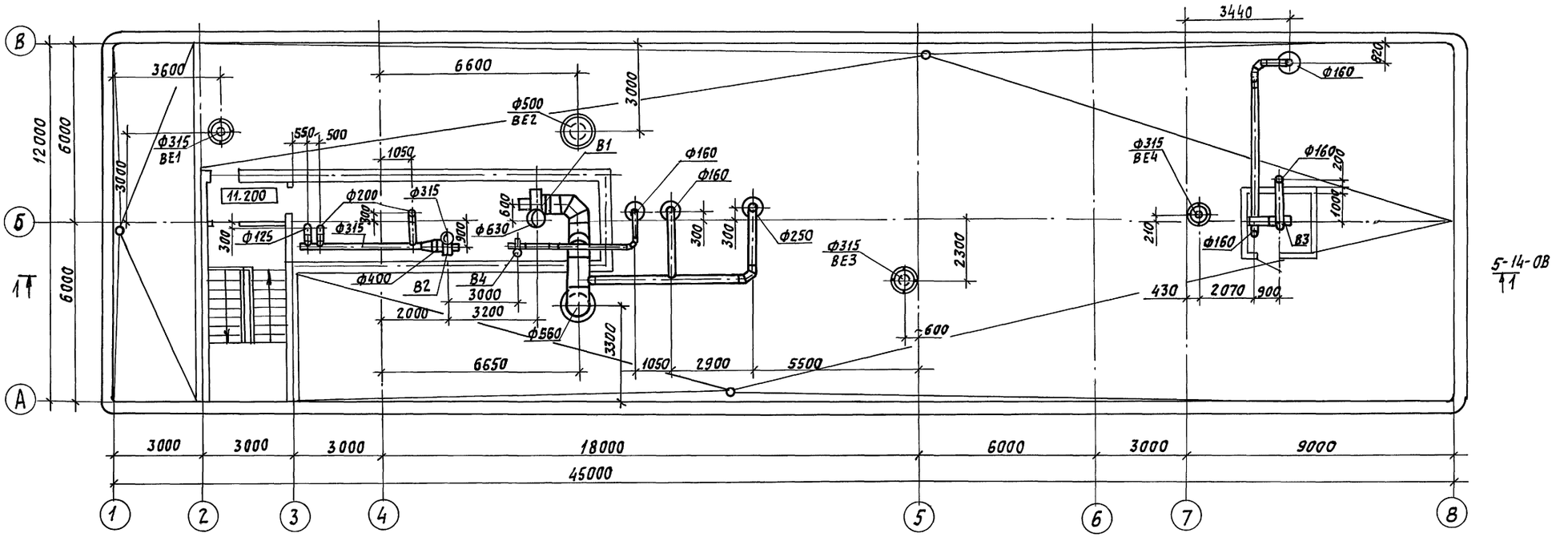

ГИП	Щербова		416-0-11.90		5.13-ОВ
Нач.отд.	Степанов		Примеры блокирования планировочных элементов.		
Гл.спец.	Доронина		Административно-бытовое здание на 450 человек.	Стадия	Лист	Листов
Нач.гр.	Постнов			РП		1
Нач.гр.	Гришина		План кровли. Сборно-монолитное решение	САНТЕХНИИПРОЕКТ	
Инж.	Агадуллина				
Инж.III к.	Бушминкина				
Исп.	Сухова				

24458-07 16

СОГЛАСОВАНО

СТП отд ВК2 | В.Ятцер

Инв.№ подл. | Подп. и дата | Взам. инв.№

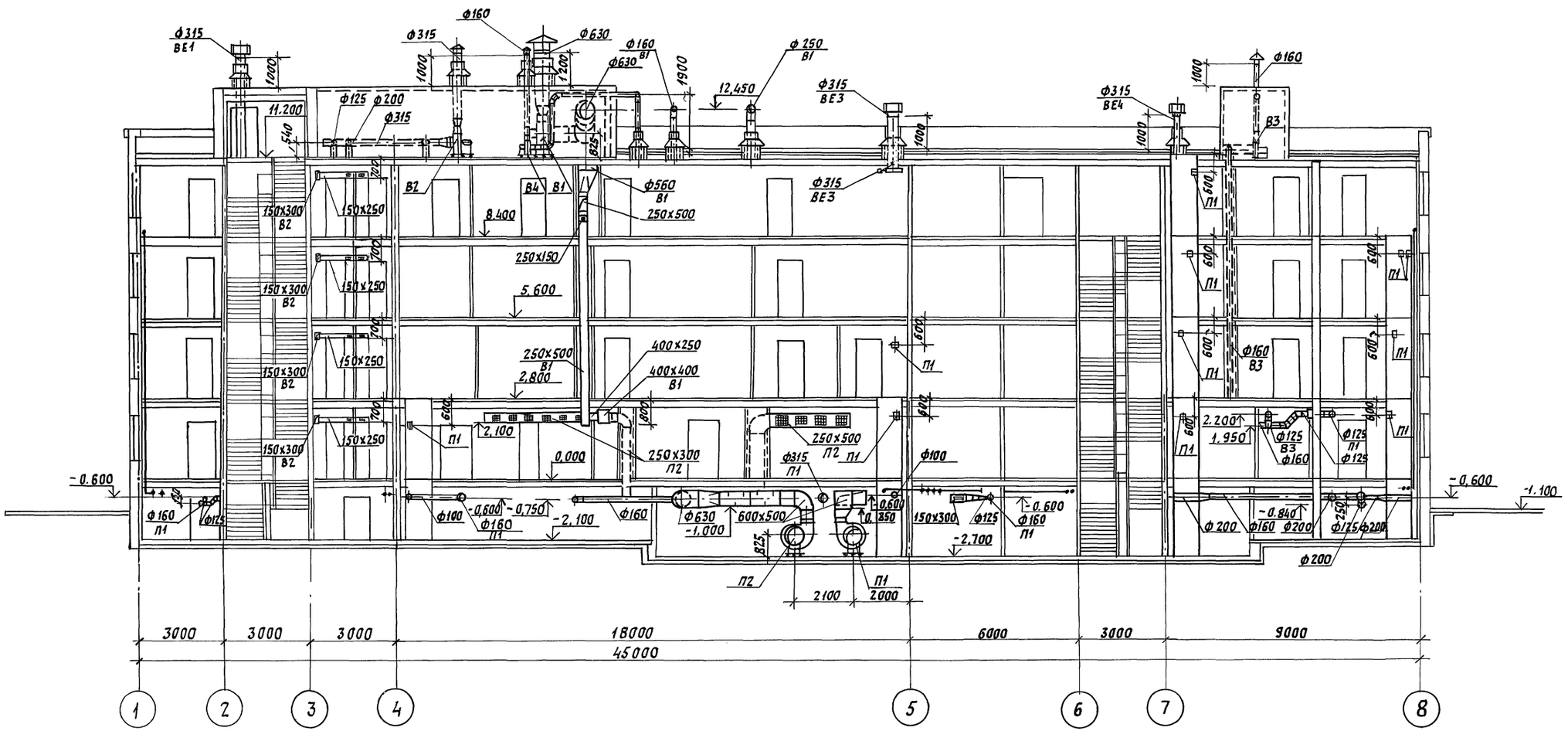

			416-0-11.90	5-14-08
ГИП	Щербова		Примеры блокирования планировочных элементов.	
Нач. отд	Степанов			
Гл. спец	Доронина		Административно-бытовое здание на 450 человек.	Стадия: РП; Лист: ; Листов: 1
Нач. гр.	Постнов			
Нач. гр.	Гришина			
Инж.	Ягудуллина		Разрез 1-1. Сборно-монолитное решение	САНТЕХНИИПРОЕКТ
Инж ii к	Бушминкина			
Исп.	Сухова			

Инв. № подл. | Подпись и дата | Взам. инв. №

Позиция	Наименование и техническая характеристика оборудования и материалов Завод-изготовитель /или импортного оборудования-страна, фирма/.	Тип, марка оборудования, обозначение документа и № опросного листа	Единица измерения: Наименование	Единица измерения: Код	Код завода-изготовителя	Код оборудования, материала	Цена единицы тыс. руб.	Количество	Масса единицы оборудован. кг.
1	2	3	4	5	6	7	8	9	10
	Оборудование, поставляемое заказчиком								
	Вентиляция								
П1	1. Приточная вентиляционная камера	2ПК10	шт.	796					
	комплектно:	5.904-12.							
	а) вентилятор радиальный №6,3, исполнение 1, положение ПРО°;	ВЦ4-75-6,3-02	шт.	796		48 6124 461700		1	176,2
	диаметр колеса 0,9 дном, с виброизоляторами,	ТУ 22-5335-82							
	с электродвигателем п=1420 об/мин, N=3 квт.	4А100S4У2							
	Учреждение УЮ-400/4 г. Плавск, Тульской обл.								
	б) калориферы стальные пластинчатые	КВС 10Б-П4У3	шт	796		48 6351 245106		2	105
	Учреждение ЯЛ-61/4 пос. Середка, Псковской обл.	ТУ22-5721-84							
	в). заслонка воздушная утепленная с электроприводом	П1000х600	шт	796				1	61,6
	Талды-Курганский экспериментальный завод коммунального	ТУ 204 каз. ССР062-76							
	оборудования.								
	г) механизм электрический исполнительный однооборотный с	МЭО-16/25-0,63-82	шт	796		421851 112701		1	8
	датчиком БДР и соединительной тягой.	ТУ25-02-19401-81							
	Севанский завод электрических исполнительных механизмов								
	д) материал фильтрующий шириной 1200мм.	ФСВУ	кг					10	
		ТУ21-РСФСР-369-75							
П2	2. Приточная вентиляционная камера	2ПК10	шт.	796					
	комплектно:	5.904-12							
	а) вентилятор радиальный №6,3, исполнение 1, положение ЛО°,	ВЦ4-75-6,3-102	шт	796		48 6/24 462005		1	182,2
	диаметр колеса 0,9 Д ном, с виброизоляторами	ТУ22-5335-82							
	с электродвигателем п=1420 об/мин. N=4 квт.	4А100L4У2	шт	796					
	Учреждение УЮ-400/4 г. Плавск, Тульской обл.								
	б) калориферы стальные пластинчатые	КВС10Б-П4У3	шт	796		48 6351 247102		2	105
	Учреждение ЯЛ-61/4 пос. Середка. Псковской обл.	ТУ22-5721-84							
	в) заслонка воздушная утепленная с электроприводом	П.1000х600	шт	796				1	
	Талды-Курганский экспериментальный завод коммунального	ТУ204 КАЗ.ССР 062-78							
	оборудования.								
	г.) механизм электрический исполнительный однооборотный с	МЭО-16/25-0,63-82	шт.	796		421851112701		1	8
	датчиком БДР и соединительной тягой.	ТУ25-02-19401-81							
	Севанский завод электрических механизмов.								

Инв.№ подл. | Подпись и дата | Взам. инв.№

		416-0-11.90	5-15 ОВ
		Примеры блокирования планировочных элементов.	
		Административно-бытовое здание на 450 чел.	Стадия: Р П; Лист: 1; Листов: 2
		Спецификация оборудования серия 135	САНТЕХНИИПРОЕКТ

ГИП	Щербова	
Нач.отд	Степанов	
Гл.спец.	Доронина	
Нач.гр.	Постнов	
Нач.гр.	Гришина	
Инж	Агафуллина	
Инж	Жиганшина	
Исп.	Сухова	

24458-07 18

Формат А2

Позиция	Наименование и техническая характеристика оборудования и материалов. Завод-изготовитель /или импортного оборудования - страна, фирма./	Тип, марка оборудования, обозначение документа и № опросного листа	Единица измерения: Наименование	Единица измерения: Кол.	Код завода-изготовителя	Код оборудования, материала	Цена единицы тыс. руб.	Количество	Масса единицы оборудован. кг.
1	2	3	4	5	6	7	8	9	10
	г) МАТЕРИАЛ ФИЛЬТРУЮЩИЙ ШИРИНОЙ 1200мм.								
В4	3. Вентилятор радиальный №2,5, исполнение 1, положение Л0°, диаметр колеса 0,9 Д ном. с виброизоляторами, с электродвигателем п=1400 об/мин, N=0,06 квт. Учреждение УЮ-400/4, г. Плавск, Тульской обл.	ВЦ4-75-2,5-Л.02 ТУ 22-5933-85 4АА50А4У3	шт.	796		486124422105		1	24
В3	4. Вентилятор радиальный №2,5, исполнение 1, положение Л0°, диаметр колеса 1,1 Д ном. с виброизоляторами, с электродвигателем п=1400 об/мин. N=0,09 квт. Учреждение УЮ-400/4, г. Плавск, Тульской обл.	ВЦ4-75-2,5-Л.05 ТУ 22-5933-85 4АА50В4У2	шт.	796		486124 424101		1	24,6
В2	5. Вентилятор радиальный №4, исполнение 1, положение Пр0°, диаметр колеса 1,1 Д ном. с виброизоляторами, с электродвигателем п=935 об/мин, N=0,25 квт. Учреждение УЮ-400/4 г. Плавск, Тульской обл.	ВЦ4-75-4-05 ТУ 22-5933-85 4АА63В6У2	шт	796		486124 443702		1	54,8
В1.	6. Вентилятор радиальный №6,3, исполнение 1, положение Пр45°, диаметр колеса 0,9 Дном, с виброизоляторами, с электродвигателем п=1420 об/мин. N=4 квт. Учреждение УЮ-400/4 г. Плавск, Тульской обл.	ВЦ4-75-6,3-02 ТУ 22-5933-85 4А100L4У2	шт.	796		48 6124461700		1	182,2

ГИП	Щербова		416-0-11.90 5-150В
Нач. отд.	Степанов		Примеры блокирования планировочных элементов
Гл. спец.	Доронина		Административно-бытовое здание на 450 чел.
Нач. гр.	Пастнов		Стадия: РП; Лист: 2; Листов: 2
Нач. гр.	Гришина		Спецификация оборудования Серия 135
Инженер	Агдуллина		САНТЕХНИИПРОЕКТ
Инженер	Киянкина		
Испол.	Сухова		

Инв. № подл. | Подпись и дата | Взам. инв. №

Позиция	Наименование и техническая характеристика оборудования и материалов Завод-изготовитель /или импортного оборудования - страна, фирма/.	Тип, марка оборудования, обознач. документа и №опросного листа	Единица измерения		Код завода-изготовителя	Код оборудования, материала	Цена единицы тыс. руб.	Количество	Масса единицы оборудован. кг.
			Наименование	Код					
1	2	3	4	5	6	7	8	9	10
	Оборудование, поставляемое заказчиком.								
	Вентиляция								
П1	1. Приточная вентиляционная камера	2ПК10	шт	796					
	комплектно:	5.904-12							
	а) вентилятор радиальный №6,3, исполнение 1, положение ПР 0°	ВЦ4-75-6,3-02	шт	796		486124461700		1	176,2
	диаметр колеса 0,9Дном., с виброизоляторами,	ТУ22-5335-82							
	с электродвигателем n=1420 об/мин, N=3квт	4А100S4У2							
	Учреждение УЮ-400/4 г. Плавск, Тульской обл.								
	б). калориферы стальные пластинчатые	КВС10Б-ПУ3	шт	796		486351245106		2	105
	Учреждение ЯЛ-61/4 пос. Середка, Псковской обл.	ТУ22-5721-84							
	в). заслонка воздушная утепленная с электроприводом	П1000×600	шт	796				1	61,6
	Талды-Курганский экспериментальный завод коммунального	ТУ204Каз.ССР 062-78							
	оборудования								
	г) механизм электрический исполнительный однооборотный с	МЭО-16/25-0,63-82	шт	796		421851112701		1	8
	датчиком БДР и соединительной тягой	ТУ25-02-19401-81							
	Севанский завод электрических исполнительных механизмов								
	д) материал фильтрующий шириной 1200 мм	ФСВУ	кг					10	
		ТУ21-РСФСР-369-75							
П2	2. Приточная вентиляционная камера	2ПК10	шт	796					
	комплектно:	5.904-12							
	а) вентилятор радиальный №6,3, исполнение 1, положение Л0°,	ВЦ4-75-6,3-Л02	шт	796		486124462005		1	182,2
	диаметр колеса 0,9Дном, с виброизоляторами,	ТУ22-5335-82							
	с электродвигателем n=1420 об/мин, N=4квт	4А100L4У2	шт	796					
	Учреждение УЮ-400/4 г. Плавск, Тульской обл.								
	б) калориферы стальные пластинчатые	КВС10Б-ПУ3	шт	796		486351247102		2	105
	Учреждение ЯЛ-61/4 пос. Середка, Псковской обл.	ТУ22-5721-84							
	в) заслонка воздушная утепленная с электроприводом	П1000×600	шт	796				1	
	Талды-Курганский экспериментальный завод коммунального	ТУ204 Каз.ССР 062-78							
	оборудования.								
	г) механизм электрический исполнительный однооборотный с	МЭО-16/25-0,63-82	шт	796		421851112701		1	8
	датчиком БДР и соединительной тягой	ТУ25-02-19401-81							
	Севанский завод электрических механизмов								

Инв. №подл. | Подпись и дата | Взам. инв. №

		416-0-11.90	5-16-ОВ
ГИП	Щербова	Примеры блокирования планировочных элементов	
Нач. отд.	Степанов		
Гл. спец.	Доронина	Административно-бытовое здание на 450 человек.	Стадия: РП; Лист: 1; Листов: 2
Нач. гр.	Постнов		
Нач. гр.	Гришина		
Инж.	Агадулина	Спецификация оборудования. Сборно-монолитное решение.	САНТЕХНИИПРОЕКТ
Инж.	Жиганшина		
Исп.	Сухова		

Позиция	Наименование и техническая характеристика оборудования и материалов. Завод-изготовитель / или импортного оборудования – страна, фирма/.	Тип, марка оборудования, обознач. документа и № опросного листа	Единица измерения: Наименование	Единица измерения: Кол.	Код завода-изготовителя	Код оборудования, материала	Цена единицы тыс. руб	Количество	Масса единицы оборудован. кг.
1	2	3	4	5	6	7	8	9	10
	г.) материал фильтрующий шириной 1200мм.								
В4	3. Вентилятор радиальный №2,5, исполнение 1, положение ПРО°, диаметр колеса 0,9 Дном, с виброизоляторами с электродвигателем n=1400 об/мин, N=0,06 квт. Учреждение УЮ-400/4, г. Плавск, Тульской обл.	ВЦ4-75-2,5-02 ТУ22-5933-85 4АА50А4У3	шт.	796		48 6124 4217 01		1	24
В3	4. Вентилятор радиальный №2,5, исполнение 1, положение Л0°, диаметр колеса 1,1 Дном, с виброизоляторами, с электродвигателем n=1400 об/мин, N=0,09 квт. Учреждение УЮ-400/4, г. Плавск, Тульской обл.	ВЦ4-75-2,5-1.05 ТУ22-5933-85 4АА50В4У2	шт	796		48 6124 4241 01		1	24,6
В2	5. Вентилятор радиальный №4, исполнение 1, положение ПРО° диаметр колеса 1,1 Дном, с виброизоляторами, с электродвигателем n=935 об/мин, N=0,25 квт. Учреждение УЮ-400/4 г. Плавск, Тульской обл.	ВЦ4-75-4-05 ТУ22-5933-85 4АА63В6У2	шт	796		48 6124 4437 02		1	54,8
В1	6. Вентилятор радиальный №6,3, исполнение 1, положение ПрО°, диаметр колеса 0,9 Дном, с виброизоляторами, с электродвигателем n=1420 об/мин, N=4квт. Учреждение УЮ-400/4 г. Плавск, Тульской обл.	ВЦ4-75-6,3-02 ТУ22-5933-85 4А100L4У2	шт	796		48 6124 4617 00		1	182,2

Инв.№ подл. | Подпись и дата | Взам. инв.№

		416-0-11.90	5-16-ОВ
ГИП	Щербова	Примеры блокирования планировочных элементов	
Нач. отд.	Степанов		
Гл. спец.	Доронина	Административно-бытовое здание на 450 человек	Стадия: РП; Лист: 2; Листов: 2
Нач. гр.	Постнов		
Нач. гр.	Гришина		
Инж.	Агадуллина	Спецификация оборудования сборно-монолитное решение	Сантехниипроект
Инж.	Жиланшина		
Инж.	Сухова		

Ведомость чертежей основного комплекта

Лист	Наименование	Примечание
5-00-ПЗ-ВК	Общие данные	
5-01-ВК	План подвала	серия 135
5-02-ВК	План 1 этажа	
5-03-ВК	План 2 этажа	
5-04-ВК	План 3 этажа	
5-05-ВК	План 4 этажа	
5-06-ВК	План кровли	
5-07-ВК	План подвала	сборно-монолитное решение
5-08-ВК	План 1 этажа	
5-09-ВК	План 2 этажа	
5-10-ВК	План 3 этажа	
5-11-ВК	План 4 этажа	
5-12-ВК	План кровли	

Ведомость ссылочных документов

Обозначение	Наименование	Примечание
	Ссылочные документы	
ГОСТ 14911-82	Опоры подвижные	
ГОСТ 16127-78	Подвески	
Б9-8	Водомерные узлы	
Б9-5	Установка задвижки с электроприводом на канализационной сети	

Общие указания

1. Исходными данными для разработки чертежей проекта водопровода и канализации являются:
   - Технологическое задание, выданное институтом „ЦНИИПромзданий";
   - Строительные чертежи выданные институтом „ЦНИИПромзданий," выполненные в двух вариантах: первый вариант – в сборных конструкциях, второй вариант – в сборно-монолитных конструкциях;
   - технологические задания, выданные институтами „Гипрониздрав" и Гипроторг" для двух вариантов.

2. Расчет систем водопровода и канализации произведен по СНИП2.04.01-85.

3. Основные показатели по чертежам водопровода и канализации приведены в таблице 1

Таблица 1

Наименование системы	Потребный напор на вводе, м	Расчетный расход м³/сут	м³/ч	л/с	при пожаре л/с	Установленная мощность эл. двигателя кВт	Примечание
Водопровод хозяйственно-питьевой производственно-противопожарный	20	18.14	7.87	4.08	3.90		
Горячее водоснабжение	20	16.11	6.83	3.52			
Канализация производственная		12.25	5.17	2.58			
Канализация бытовая		22.00	9.53	5.02			
Канализация дождевая				4.5			

4. В соответствии с технологическим заданием все решения разработаны для климатического района 1В

5. Трубопроводы систем В1, Т3, Т4 изготовить из стальных водогазопроводных оцинкованных труб по ГОСТ 3262-75. Трубопроводы систем К1, К2, К3 изготовить из пластмассовых труб по 22689.3-77.
6. Все стальные трубопроводы окрасить масляной краской за 2 раза.
7. Магистральный трубопровод системы горячего водоснабжения изолируется от потерь тепла.
8. За отметку уровня земли принята отметка (-1.100)
9. Испытательное давление напорных трубопроводов – 10 кгс/см².

Общие данные даны для проекта административно-бытового здания на 450 чел., выполненного в сборно-монолитном решении и в серии 135.

		416-0-11.90	5-00-ПЗ-ВК
		Примеры блокирования планировочных элементов	
Инж. Ika	Вятцер	Административно-бытовое здание на 450 чел.	Стадия: РП; Лист: ; Листов: 1
Вед. инж	Козлова		
Нач. гр.	Барабанова		
Гл. спец.	Янин		
Нач. отд	Абрамашвили	Общие данные	САНТЕХНИИПРОЕКТ
ГИП	Щербова		

Инв. № подл. | Подп. и дата | Взам. инв. № | СТП ОВ-1 | Гришина

24458-07 22

Формат

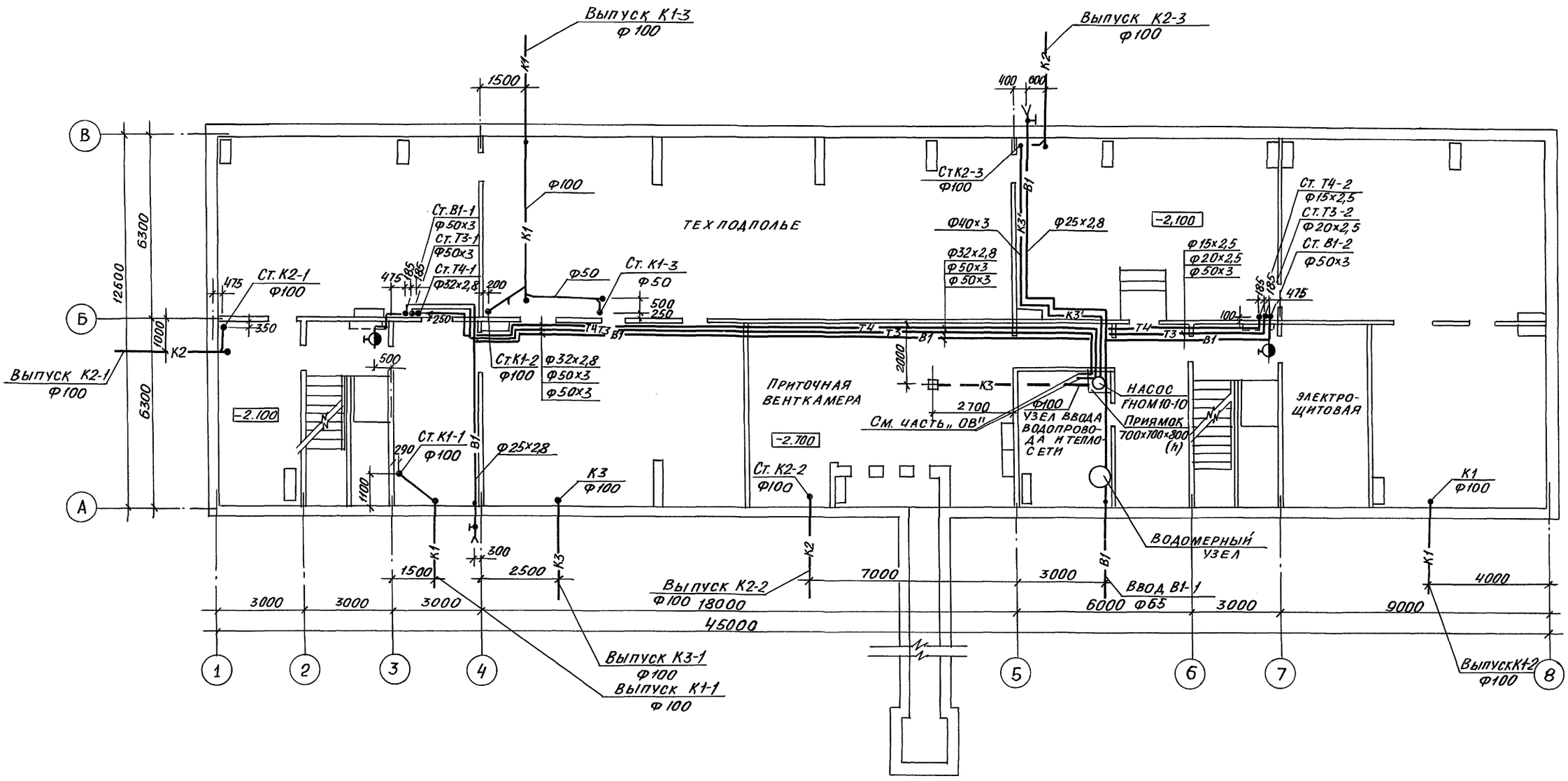

				416-0-11.90		5-01-ВК	
				Примеры блокирования планировочных элементов			
Инж. Ікат	Вятцер			Административно-бытовое здание на 450 чел.	Стадия	Лист	Листов
Нач. гр.	Барабанова				РП		1
Гл. спец	Янин						
Нач. отд	Абрамашвили			План подвала серия 135	САНТЕХНИИПРОЕКТ		
ГИП	Щербова						
Н. контр.	Селиверстов						

Инв. № подл | Подпись и дата | Взам. инв. №

24458-07 23

Формат 22

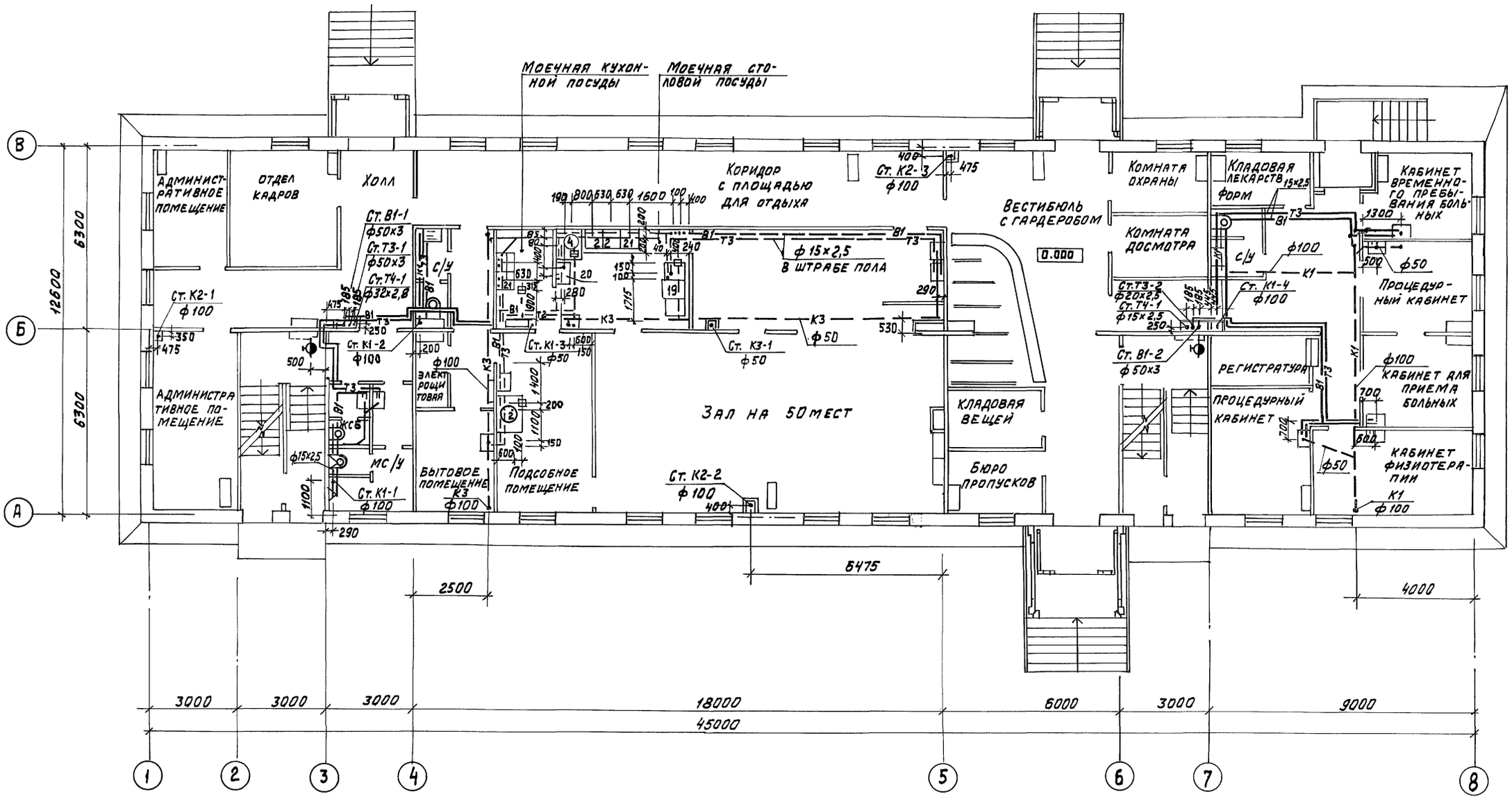

Инж. I кат.	Вятцер		416-0-11.90	5-02-ВК
Нач. гр.	Барабанова		Примеры блокирования планировочных элементов	
Гл. спец.	Янин		Административно-бытовое здание на 450 чел.	Стадия: Р.П. / Лист / Листов: 1
Нач. отд.	Абрамашвили		План 1 этажа Серия 135	Сантехниипроект
ГИП	Щербова			
Н. контр.	Селиверстова			

24458-07 24

Формат 22

Инв. № подл. | Подпись и дата | Взам. инв. №

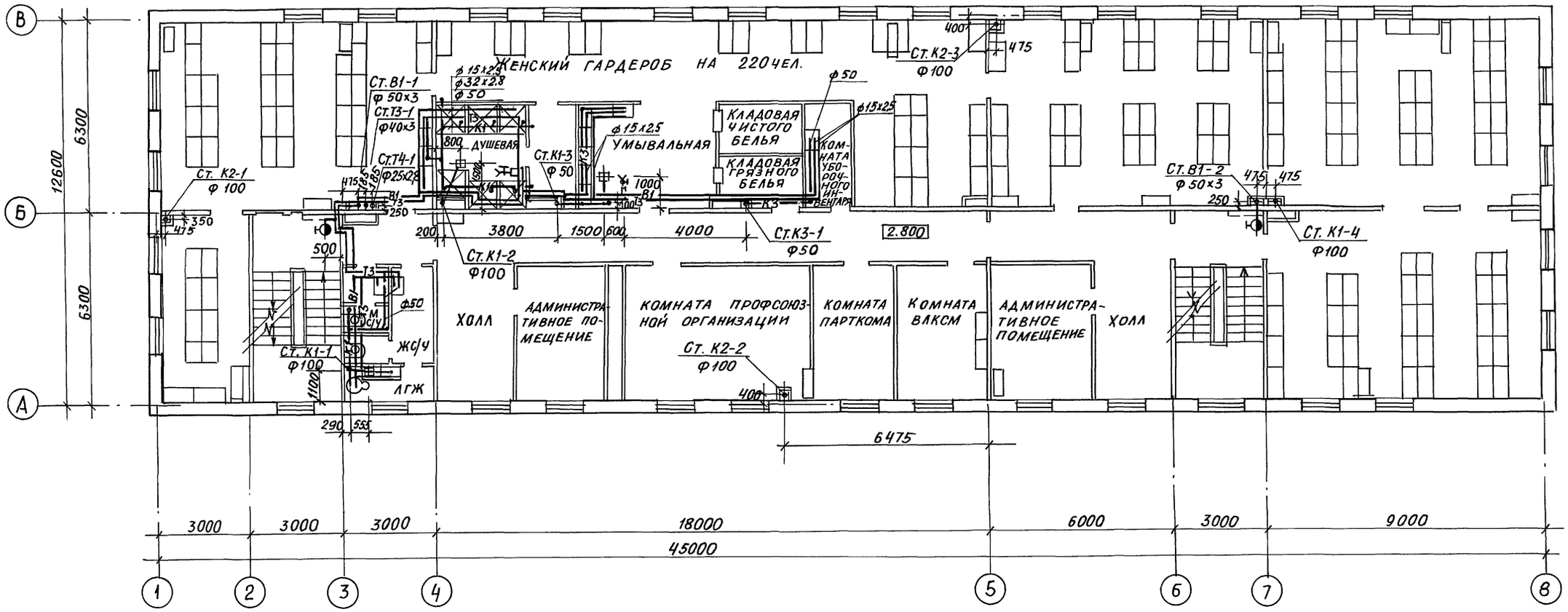

				416-0-11.90		5-03-ВК	
				Примеры блокирования планировочных элементов			
Инж. Ткат	Вятцер			Административно-бытовое здание на 450 чел.	Стадия	Лист	Листов
Нач. отд.	Барабанова				Р.П		1
Гл. спец.	Янин						
Нач. отд.	Абрамашвили			План 2 этажа Серия 135	САНТЕХНИИПРОЕКТ		
ГИП	Щеброва						
Н. контр.	Беливерстова						

Взам. инв. № | Подп. и дата | Инв. № подл.

24458-07 25

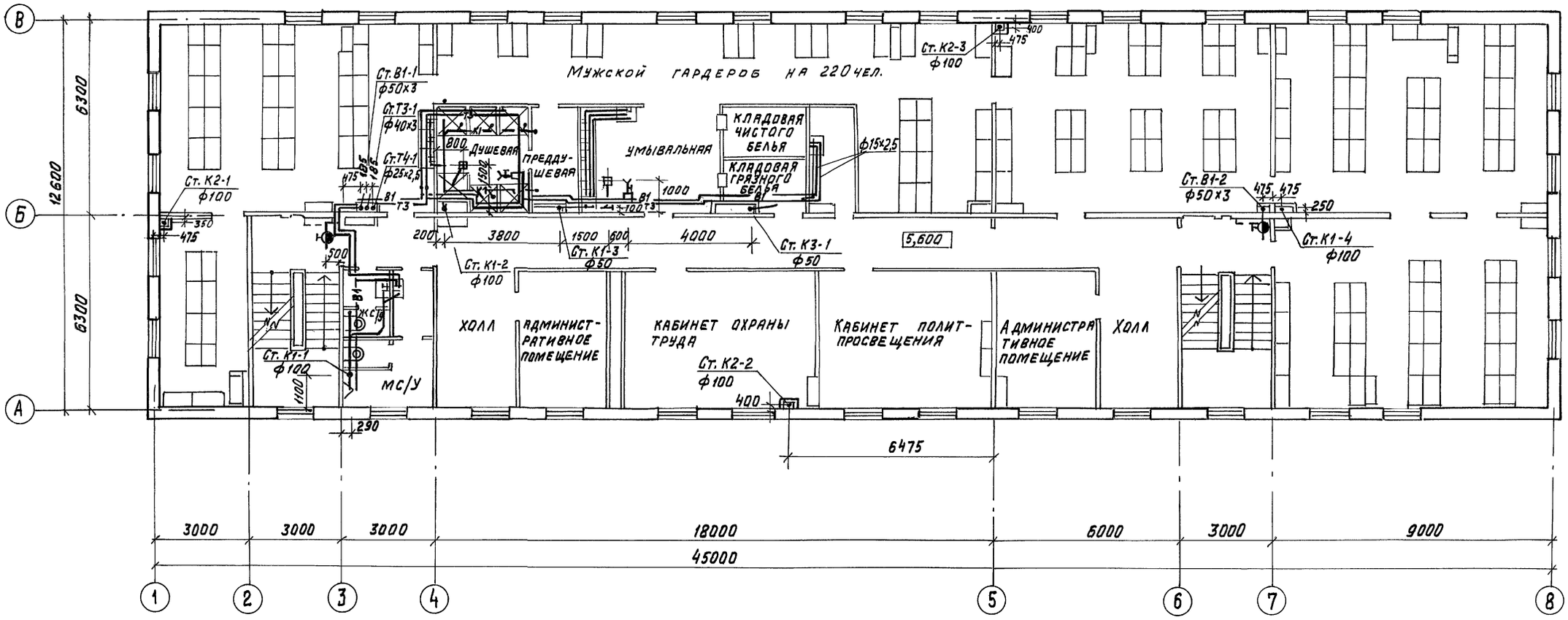

				416-0-11.90		5-04-ВК
				Примеры блокирования планировочных элементов		
Инж.кат	Вятцер			Административно-бытовое здание на 450 чел.	Стадия	Лист	Листов
Нач. гр.	Барабанова				Р.П		1
Гл. спец.	Янин						
Нач. отд.	Абрамашвили			План 3 этажа	Сантехниипроект		
ГИП	Щербова			Серия 135			
Н. контр.	Селиверстова						

24458-07 26

Формат А2

Инв. № подл. | Подпись и дата | Взам. инв. №

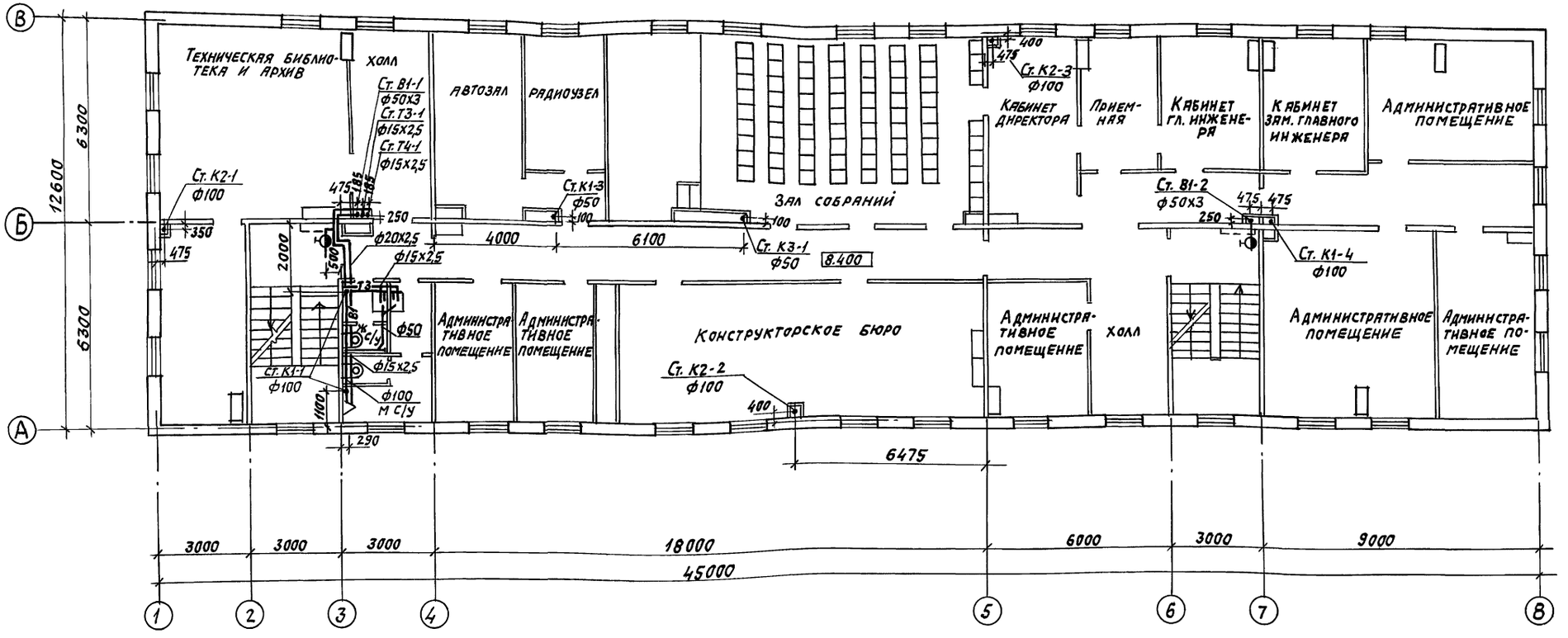

				416-0-11.90	S-05-ВК
				Примеры блокирования планировочных элементов	
Инж.I кат.	Вятцер			Административно-бытовое здание на 450 человек.	Стадия: РП; Лист: ; Листов: 1
Нач. гр.	Барабанова				
Гл. спец.	Янин				
Нач. отд.	Абрамашвили			План 4 этажа. Серия 135.	САНТЕХНИИПРОЕКТ
ГИП	Щербова				
Н. контр.	Селиверстова				

Инв. № подл. | Подпись и дата | Взам. инв. №

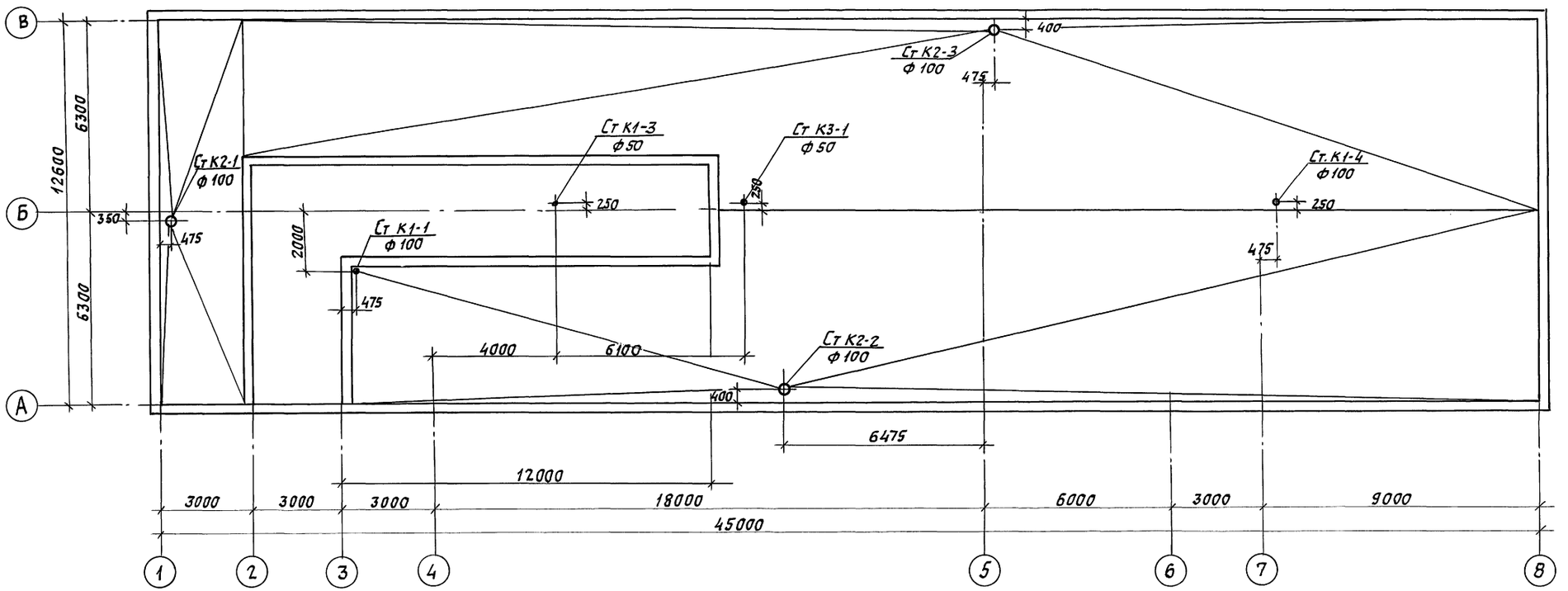

				416-0-11.90	5-06-ВК
				Примеры блокирования планировочных элементов.			
Инж.тк.	Вятцер			Административно-бытовое здание на 450 человек.	Стадия	Лист	Листов
Нач.гр.	Барабанова				АП		1
Гл.спец.	Янин						
Нач.отд.	Абрамашвили			План кровли. Серия 135	САНТЕХНИИПРОЕКТ		
ГИП	Щербова						
Н.контр.	Селиверстова						

24458-07 28

Инв.№ подл. | Подпись и дата | Взам. инв.№

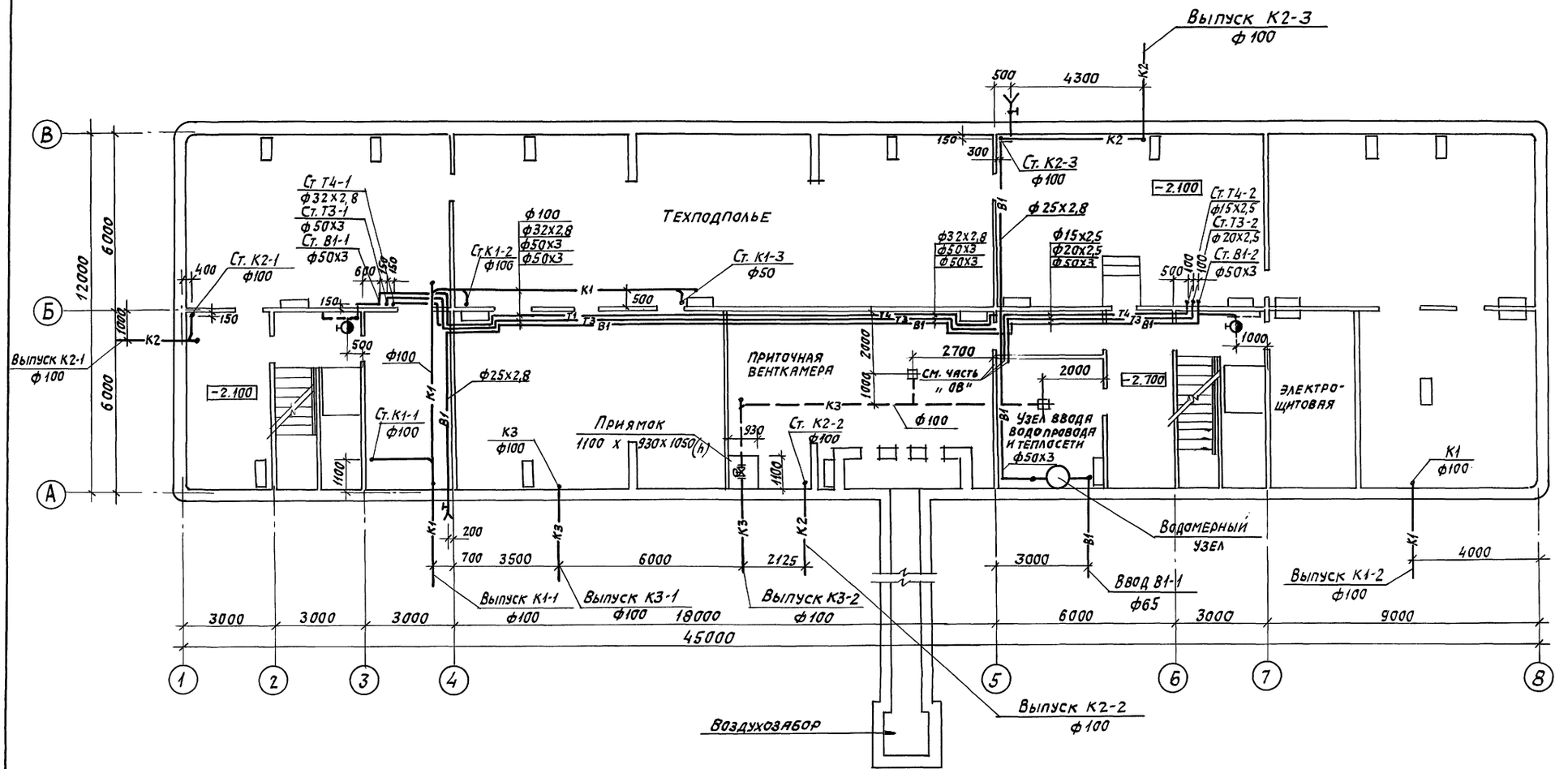

				416-011.90	5-07-ВК
				Примеры блокирования планировочных элементов.	
Инж. кат.	Вятцер			Административно-бытовое здание на 450 человек.	Стадия: РП; Лист: ; Листов: 1
Нач. гр.	Барабанова				
Гл. спец.	Янин			План подвала. Сборно-монолитное решение	САНТЕХНИИПРОЕКТ
Нач. отд.	Абрамяшвили				
ГИП	Щербова				
Н. контр.	Селиверстова				

Инв. № подл. | Подпись и дата | Взам. инв. №

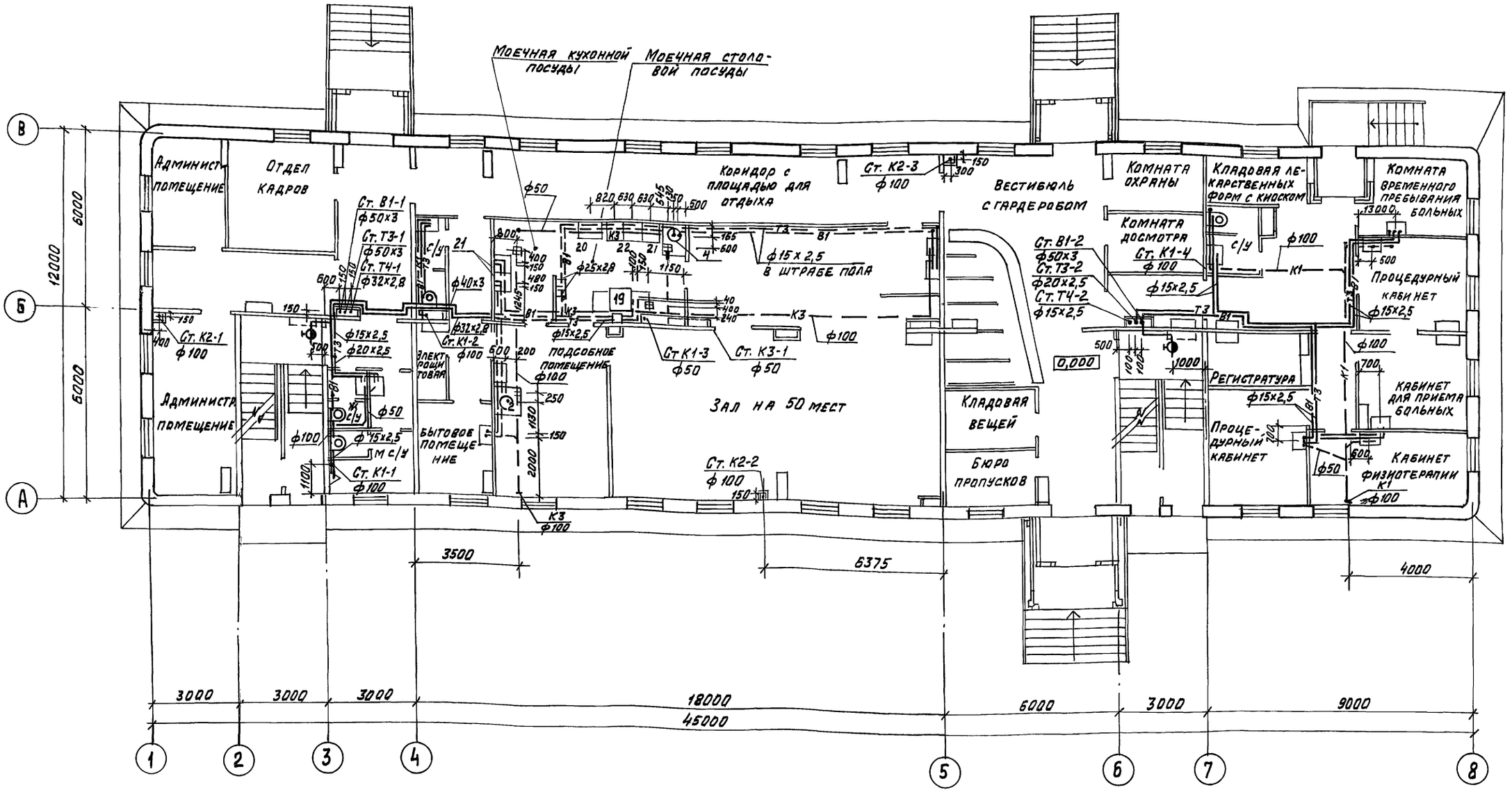

Инв.№ подл.	Подп. и дата	Взам.инв.№	

Инж.1к.	Вятцер	
Вед.инж	Козлова	
Нач.гр.	Барабанова	
Гл.спец.	Янин	
Нач.отд.	Абрамашвили	
ГИП	Щербова	
Н.контр.	Селиверстова	

416-0-11.90 5-ОВ-ВК

Примеры блокирования планировочных элементов

Административно-бытовое здание на 450 чел.

Стадия	Лист	Листов
Р.П		1

План 1 этажа
Сборно-монолитное решение

САНТЕХНИИПРОЕКТ

24458-07 30

Формат 22

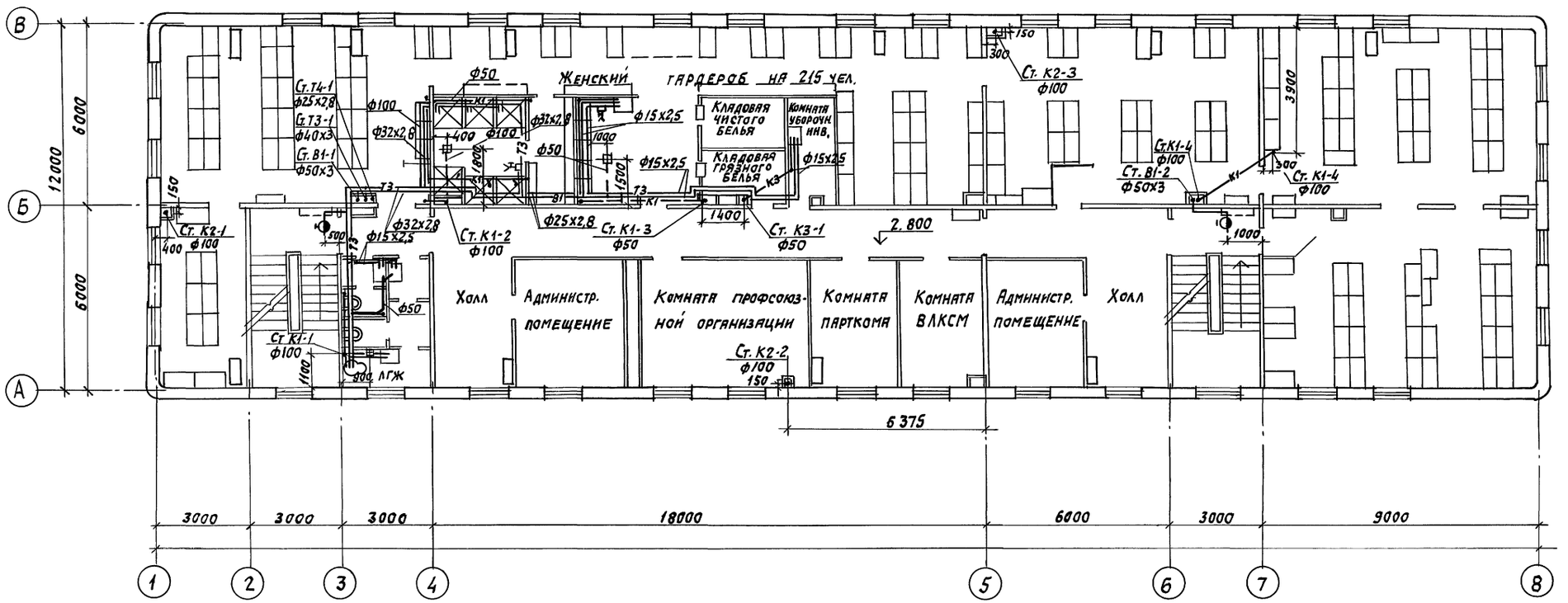

			416-011.90	5-09-ВК
			Примеры блокирования планировочных элементов	
Инж. Тк.	Вятцер		Административно-бытовое здание на 450 человек.	Стадия: РП; Лист: ; Листов: 1
Вед. инж.	Козлова			
Нач. гр.	Барабанова			
Гл. спец.	Янин			
Нач. отд.	Абрамашвили		План 2 этажа. Сборно-монолитное решение	САНТЕХНИИПРОЕКТ
ГИП	Щербова			
Н. контр.	Селиверстова			

24458-07 31

Инв. № подл. | Подпись и дата | Взам. инв. №

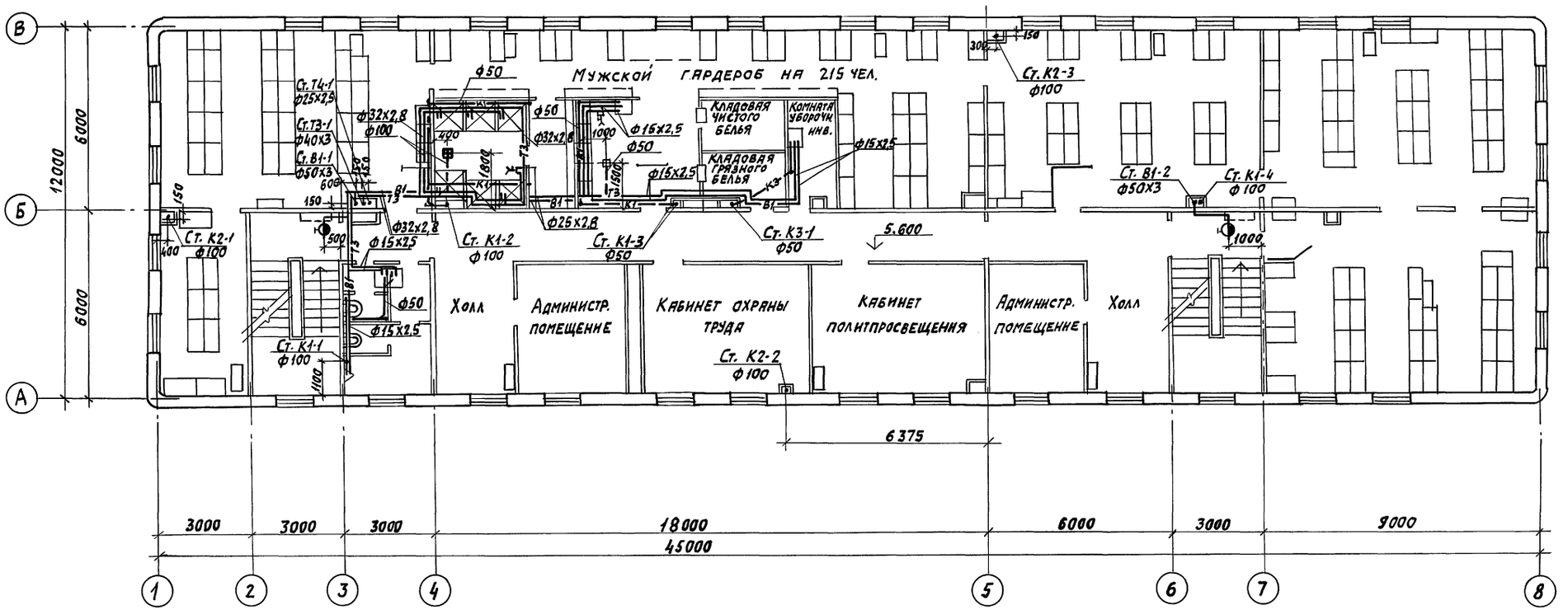

				416-0-11.90	5-10-ВК
				Примеры блокирования планировочных элементов	
Вед. инж.	Козлова			Административно-бытовое здание на 450 человек.	Стадия: РП; Лист: ; Листов: 1
Нач. гр.	Барабанова				
Гл. спец.	Янин				
Нач. отд.	Абрамашвили			План 3 этажа. Сборно-монолитное решение.	САНТЕХНИИПРОЕКТ
ГИП	Щербова				
Н. контр.	Селиверстова				

Инв. № подл. | Подпись и дата | Взам. инв. №

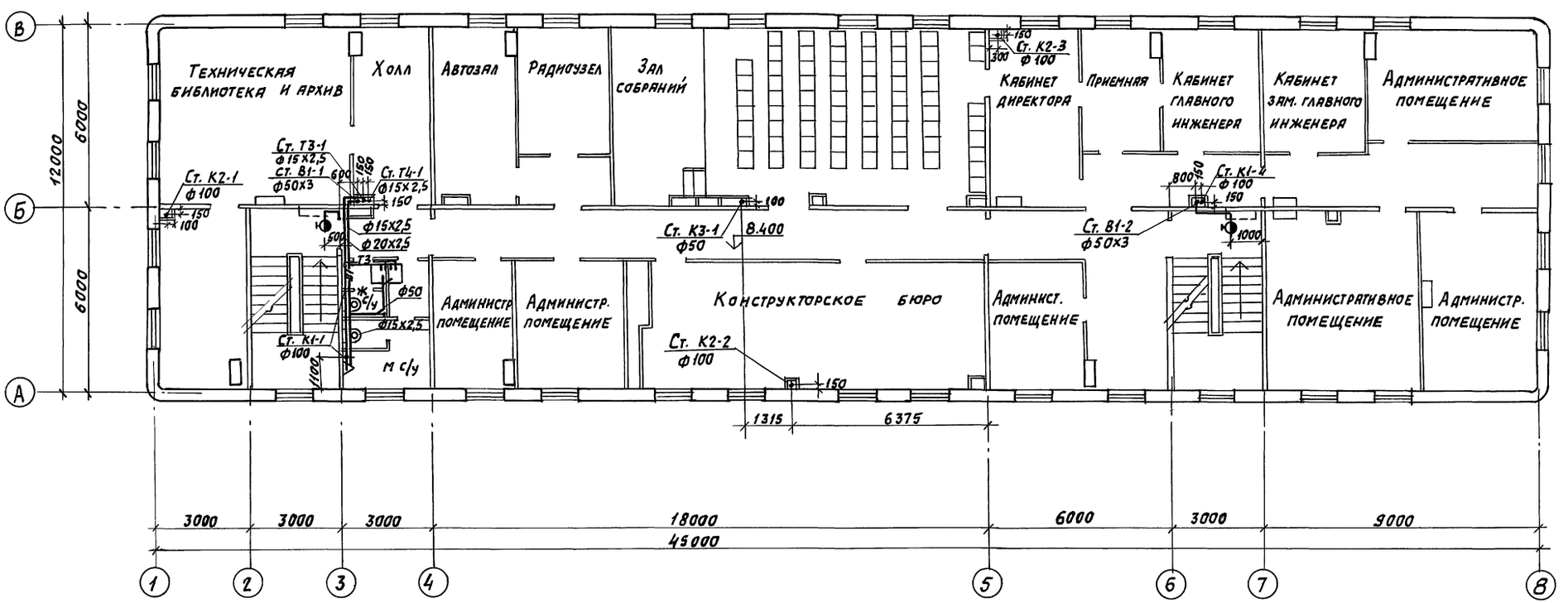

				416-0-11.90	5 11-ВК
				Примеры блокирования планировочных элементов.	
Инж. Тк.	Вятцер			Административно-бытовое здание на 450 человек.	Стадия: РП; Лист: ; Листов: 1
Вед. инж.	Козлова				
Нач. гр.	Барабанова				
Гл. спец.	Янин				
Нач. отд.	Абрамашвили			План 4 этажа. Сборно-монолитное решение	САНТЕХНИИПРОЕКТ
ГИП	Щербова				
Н. контр.	Селиверстова				

24458-07 33

Инв. № подл. | Подпись и дата | Взам. инв. №

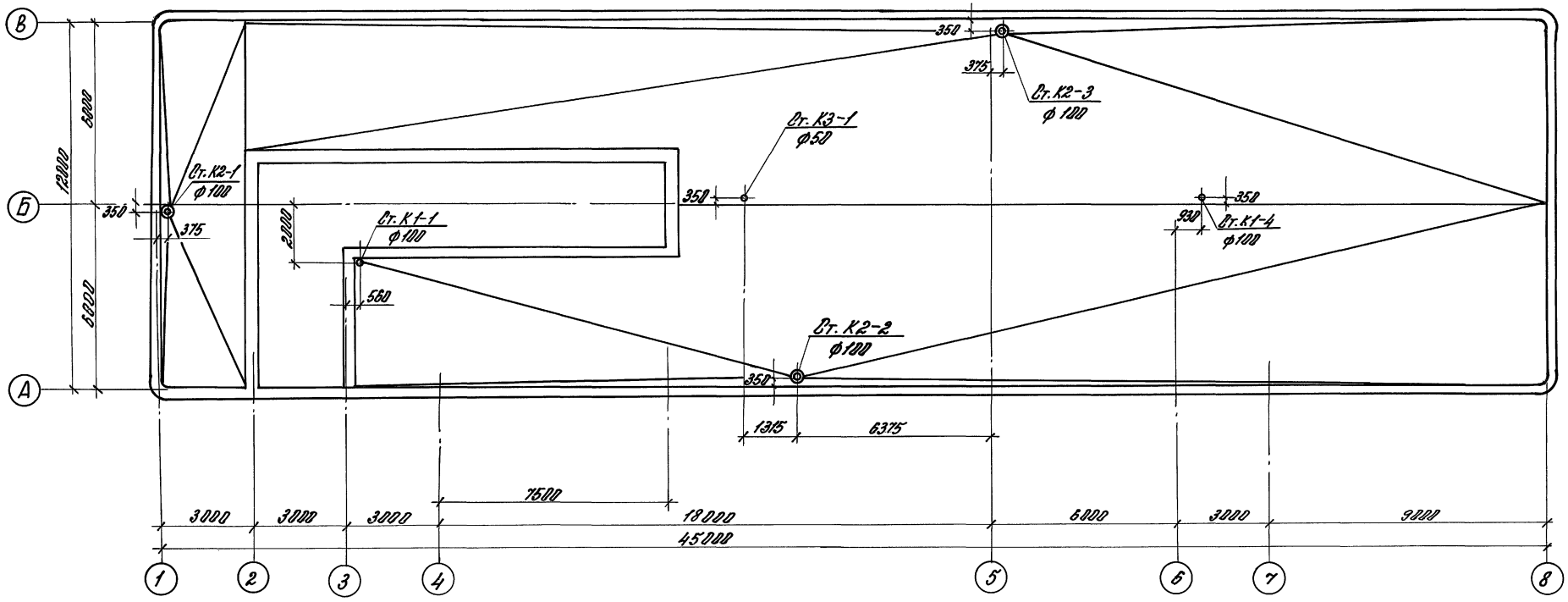

				416-0-11.-90	5-12-ВК
				Примеры блокирования планировочных элементов	
Инж. Ік	Вэтцер	Вэтцер			
Инж. Ік.	Вэтцер	Вэтцер			
Нач. гр.	Бороблинова	Бороблинова		Административно-бытовое здание на 450 человек.	Стадия: РП; Лист: ; Листов: 1
Гл. спец.	Ямин	Ямин			
Нач. отд.	Коротыбина	Коротыбина			
ГИП	Щербова	Щербова		План кровли сборно-монолитное решение	САНТЕХНИИПРОЕКТ
Н. контр.	Селиверстова	Селиверстова			

Инв. № подл. | Подп. и дата | Взам. инв. №

24458-07 34

Ведомость чертежей

Лист	Наименование
5-00ПЗЭМ	Общие данные.
	Силовое электрооборудование.
5-01 ЭМ	Ведомость электрооборудования, материалов, кабельных и других изделий.
5-02 ЭМ	Электрическое освещение
лист 1	Ведомость электрооборудования, материалов, кабельных и других изделий.
5-02 ЭМ	Электрическое освещение.
лист 2	Таблица основных технических показателей.
5-03 ЭМ	Сметный расчет.
5-04 ЭМ	Питающая сеть. Схема принципиальная.
5-05 ЭМ лист 1,2	Питающая сеть. Расположение электрооборудования, прокладка проводов и труб.

Пояснительная записка

1. Общая часть

В настоящем проекте рассматриваются принципиальные вопросы электроснабжения, силового электрооборудования и электрического освещения на примере одного административно-бытового здания с высотой этажа 2,8 м в крупнопанельных (бескаркасных) и сборно-монолитных конструкциях применительно к серии 1.090.1-88.

В объем работы входит разработка основных технических решений по электрической части, составление ведомостей электрооборудования, материалов и сметно-финансовых расчетов. В схемные и конструктивные решения заложены принципы универсальности, позволяющие практически без серьезных изменений использовать настоящий проект для аналогичных зданий всей серии, как в крупнопанельных, так и в сборно-монолитных конструкциях.

2. Электроснабжение

Потребители электроэнергии по надежности электроснабжения относятся ко II-III категории в зависимости от конкретного назначения здания. Подвод питания предусматривается от близрасположенных трансформаторных подстанций одним или двумя взаиморезервируемыми фидерами. Выбор количества фидеров, марок и сечений питающих кабелей осуществляется в зависимости от категории электроснабжения, условий прокладки, расстояния до трансформаторной подстанции и т. п.

Электропитание потребителей здания принято на напряжении 380/220 В с глухозаземленной нейтралью.

Ввод питания осуществляется к вводному распределительному устройству, расположенному в электротехническом помещении. На вводе предусмотрен учет электроэнергии.

Распределение электроэнергии от вводного распределительного устройства осуществляется радиальными фидерами. На фидере к столовой предусмотрен отдельный учет электроэнергии.

3. Силовое электрооборудование

Основными потребителями здания являются электроприемники столовой, здравпункта и устройств сантехнической вентиляции.

В столовой и здравпункте в специально предусмотренных нишах устанавливаются силовые распределительные пункты, от которых по радиальной схеме питаются силовые потребители. При этом электропотребители холодильного оборудования столовой питаются от отдельного пункта, а если их мало- от верхних зажимов вводного аппарата силового распределительного пункта, предназначенного для технологических электроприемников.

Для управления электроприемниками сантехвентиляции в электротехническом помещении устанавливаются ящики управления серии Я5000, от которых прокладываются линии ко всем двигателям вентиляторов.

Пуск и останов вентиляторов предусмотрен из электротехнического помещения.

4. Электрическое освещение

Выбор величин освещенностей и коэффициентов запаса произведен на основании главы СНиП II-4-79 „Естественное и искусственное освещение. Нормы проектирования" и СНиП II-69-78 „Лечебно-профилактические учреждения. Нормы проектирования."

Во всех помещениях принята система общего равномерного освещения. Для возможности пользования настольными лампами устанавливаются штепсельные розетки.

В качестве источников света преимущественно применены люминесцентные лампы, лампы накаливания используются лишь для освещения душевых.

Принятые значения минимальных освещенностей, а также типы светильников приведены в таблице основных светотехнических показателей.

Запроектировано 2 вида освещения: рабочее и эвакуационное. Рабочее освещение устраивается во всех помещениях, а эвакуационное – в коридорах и на лестничных клетках.

Напряжение сети – 380/220 В, напряжение на светильниках – 220 В.

Питание рабочего освещения производится от вводного распределительного устройства, общего для силовых и осветительных нагрузок, а питание эвакуационного освещения – от верхних зажимов вводного автомата распределительного щита.

Групповые щитки устанавливаются в нишах на этажах.

Управление освещением – выключателями.

5. Конструктивная часть

Питающая и распределительная сети внутри здания выполняются проводами марки АПВ в пластмассовых трубах, проложенных открыто – в электротехническом помещении, в подливке пола – в венткамере и по коридорам и помещениям здания.

Подливка пола должна обеспечивать возможность прокладки двух пересекающихся труб электропроводки диаметром 40 мм и учитывать в столовой наличие в полу сливных трапов. Как правило, эти условия обеспечиваются при толщине подливки не менее 100 мм.

Групповые сети электрического освещения выполняются проводом в пластмассовых трубах, прокладываемых скрыто:

- к светильникам – в подливке пола вышележащего этажа;
- к штепсельным розеткам – в подливке пола данного этажа и в штрабах стен (при подъеме из пола);
- к выключателям – в штрабах стен.

Все металлические нетоковедущие части установок силового электрооборудования и электрического освещения подлежат соответственно заземлению и занулению. В качестве проводников заземления используются четвертые жилы электропроводки силового электрооборудования или стальная полоса. В качестве зануляющих проводников используются рабочие нулевые провода сетей освещения.

				416-0-11.90	5-00 ПЗ ЭМ		
				Примеры блокирования планировочных элементов			
Нач.отд.	Лесков			Административно-бытовое здание на 450 чел.	Стадия	Лист	Листов
Гл.спец.	Рохлин				РП		1
ГИП	Сосонко						
Провер.	Сосонко		09-90	Общие данные	ВНИПИ ТЯЖПРОМЭЛЕКТРОПРОЕКТ имени Ф.Б.ЯКУБОВСКОГО МОСКВА		
Разраб.	Бакланов						
Разраб.	Плотникова						

Инв. № подл. | Подпись и дата | Взам. инв. №

24458-07 35

Силовое электрооборудование. Ведомость электрооборудования, материалов кабельных и других изделий

Наименование и техническая характеристика изделия, материала	Тип, марка	Един. изм.	Потребн. по проекту
1. Электрооборудование			
1.1. Выключатель автоматический трехполюсный 380В, 63А	АП50Б-3МТУ3	шт.	2
1.2. Вводная панель с переключателем, с предохранителями на 250А и приборами	ВП-5-25-011	шт.	1
1.3. Вводная панель с рубильником с предохранителями на 250А и приборами	ВР-2-25-011	шт.	1
1.4. Ящик управления	Я 5100	шт.	4
1.5. Ящик управления	Я 5400	шт.	1
1.6. Пункт распределительный, 380В переменного тока, с вводным выключателем А3726ФУ3, с выключателями АЕ 2046Б, на отходящих линиях (1-4ШР)	ПР 11-7078-21У3	шт.	4
1.7. Розетка штепсельная на 10А, 220В	РШ-Ц-20-С-56-10/220	шт.	5
2. Кабельные изделия			
Провод 380В, с алюминиевыми жилами сечением:			
2.1. до 6 мм²	АПВ	км	2,12
2.2. до 25 мм²	АПВ	км	0,53
2.3. до 120 мм²	АПВ	км	0,05
2.4. Провод, 380В с медными жилами сечением 1 мм²	ПВ1	км	0,2
2.5. Кабель контрольный с алюминиевыми жилами в пластмассовой оболочке., 10-ти жильный	АКВВГ	км	0,05
3. Трубы			
3.1. Труба металлическая		км	0,31
3.2. Труба полиэтиленовая		км	0,16
4. Изделия заводов ГЭМ			
4.1. Коробки разные		шт.	25
4.2. Конструкции разные		шт.	70

Электрическое освещение. Ведомость электрооборудования, материалов, кабельных и других изделий.

Наименование и техническая характеристика изделия материала	Тип, марка	Един. изм.	Потребн. по проекту
1. Электрооборудование			
1.1. Щиток распределительный групповой	ЯОУ-8500	шт.	6
2. Оборудование светотехническое			
Светильники:			
2.1. с люминесцентными лампами		шт.	605
2.2. с лампами накаливания		шт.	5
Лампы:			
2.3. люминесцентные		шт.	930
2.4. накаливания		шт.	5
3. Кабельные изделия			
Кабель, 660В, с алюминиевыми жилами, в пластмассовой оболочке:	АВВГ		
3.1. до 6 мм² – 2, 3 и 4-х жильный		км	0,06
Провод, 380В, с алюминиевыми жилами сечением:	АПВ		
3.2. до 6 мм²		км	15,0
4. Изделия заводов ГЭМ			
4.1. Ящик с понижающим трансформатором	ЯТП-0,25	шт.	2
4.2. Коробки разные		шт.	800
5. Электроустановочные устройства			
5.1. Выключатели		шт.	120
5.2. Розетки штепсельные		шт.	200
6. Трубы			
6.1. Труба полихлорвиниловая		км.	6,0

Нач. отд.	Лесков		
Гл. спец.	Рохлин		
ГИП	Сосонко		
Провер.	Сосонко		09.90
Разраб.	Бакланов		
Разраб.	Плотникова		

416-0-11.90 5-01 ЭМ

Примеры блокирования планировочных элементов

Административно-бытовое здание на 450 чел.

Стадия	Лист	Листов
РП		1

Ведомость электрооборудования, материалов, кабельных и др. изделий

ВНИПИ ТЯЖПРОМЭЛЕКТРОПРОЕКТ имени Ф.Е. Якубовского Москва

24458-07 36

Инв. № подл. | Подпись и дата | Взам. инв. №

№ п.п.	Наименование объекта	Освещаемая площадь, м²	Преимущественная освещенность лк	Преимущественный тип осветительных приборов общего освещения	Удельная мощность общего освещения без потерь в ПРА вт/м²	Установленная мощность с потерями в ПРА, квт	Количество светоточек, шт: Общего освещения	Местного освещения	Штепсельных розеток	Преимущественный вид проводки групповой сети	Примечание
1	2	3	4	5	6	7	8	9	10	11	12
				Подвал							
1	Электрощитовая	17	100	ЛС004-2×40	20	0,4	4	—	2	АВВГ	
2	Узел ввода водопровода и теплосети, венткамера, техподполье	448	50	ПВЛМ-2×40	4,3	2,4	24	—	10	АВВГ	
3	Коридор	18	50	ЛП016-40	11,1	0,3	5	—	—	АВВГ	
		482				3,1	33		12		
				1-й этаж							
1	Административные помещения, отдел кадров, дворо прорусков, киоск лекарств, кабинет приема больных	64	300	ЛС004-2×40	30	2,4	24	—	18	АПВ(п)	
2	Процедурные кабинеты	23	500	ЛС004-2×40	55,7	1,6	1,6	—	4	АПВ(п)	
3	Моечная посуды, помещение для подогрева пищи, раздаточная	61	200	ПВЛМ-ПОР-2×40	14,4	1,1	11	—	—	АВВГ	
4	Обеденный зал	82	200	ЛП002-2×40	13,7	1,4	14	—	2	АПВ(п)	
5	Комнаты охраны и досмотра, регистратура	18	200	ЛС004-2×40	13,3	0,3	3	—	2	АПВ(п)	
6	Вестибюль с гардеробом, вестибюль с местами для ожидания	70	150	ЛП016-40	13,2	1,15	23	—	2	АПВ(п)	
7	Комната временного пребывания больных, кабинет физиотерапии	19	150	ЛС004-2×40	21	0,5	5	—	2	АПВ(п)	
8	Коридоры, холлы, уборные, преддушевая, гардероб для персонала, кладовая, тамбуры	127	75	ЛП016-40	12,3	1,95	39	—	5	АПВ(п)	
9	Тамбуры	6	50	ЛП016-40	13,3	0,1	2	—	—	АПВ(п)	
10	Лестничные клетки	2 шт.	75	ЛП002-2×40	—	2,0	20	—	—	АПВ(п)	
		470				12,5	157		35		
					2-й этаж						
1	Административные помещения	29	300	ЛС004-2×40	38,6	1,4	14	—	12	АПВ(п)	

Нач. отд.	Горбачева			416-0-11.90 5-02 ЭМ
Гл. спец.	Клюев			Примеры блокирования планировочных элементов
ГИП	Сосонко		09.90	Административно-бытовое здание на 450 чел.
Провер.	Бакланов			Электрическое освещение. Таблица основных технических показателей
Разраб.	Бакланов			

Стадия	Лист	Листов
РП	1	2

ВНИПИ Тяжпромэлектропроект имени Ф.Б.Якубовского Москва

Инв. № подл. | Подпись и дата | Взам. инв. №

24458-07 37

1	2	3	4	5	6	7	8	9	10	11	12
2	Комнаты общественных организаций	48	200	ЛСО 04-2×40	23,3	1,4	14	—	18	АПВ (п)	
3	Гардеробы, преддушевая, кладовые, коридоры, холлы, уборные	382	75	ЛПО 16-40	10	4,75	95	—	6	АПВ(п)	
4	Комната уборочного инвентаря	2	50	ЛПО16-40	20	0,05	1	—	—	АПВ(п)	
5	Душевая	11	30	НСП02-100	18,2	0,2	2	—	—	АВВГ	
		472				7,8	126		36		
					3-й этаж						
1	Административные помещения	29	300	ЛСО04-2×40	38,6	1,4	14	—	12	АПВ(п)	
2	Кабинеты политпросвещения и охраны труда	48	200	ЛСО04-2×40	23,3	1,4	14	—	12	АПВ(п)	
3	Гардеробы, преддушевая, кладовые, коридоры, холлы, уборные	382	75	ЛПО16-40	10	4,75	95	—	6	АПВ(п)	
4	Комната уборочного инвентаря	2	50	ЛПО16-40	20	0,05	1	—	—	АПВ(п)	
5.	Душевая	11	30	НСП02-100	18,2	0,2	2	—	—	АВВГ	
		472				7,8	126		30		
					4-й этаж						
1	Конструкторское бюро	49	500	ЛСО04-2×40	39,2	2,4	24	—	10	АПВ(п)	
2	Кабинеты директора, главного инженера и заместителя, приемная	53	300	ЛПО02-2×40	33,2	2,2	22	—	12	АПВ(п)	
3	Административные помещения, библиотека	147	300	ЛСО04-2×40	28,9	5,3	53	—	42	АПВ(п)	
4	Зал собраний	71	200	ЛПО02-2×40	13,5	1,2	12	—	2	АПВ(п)	
5	Радиоузел	13	200	ЛСО04-2×40	24,6	0,4	4	—	4	АПВ(п)	
6	Холл, автоматный зал, коридоры, уборные	148	75	ЛПО16-40	20	3,7	37	—	10	АПВ(п)	
		481				15,2	152		110		
					Технический этаж						
1.	Венткамера	64	50	ПВЛМ-ДОР-2×40	10	0,8	8	—	5	АВВГ	
		2441				47,2	602		228		

Нач.отд.	Горбачева			416-0-11.90 5-02 ЭМ
Гл.спец.	Клюев			Примеры блокирования планировочных элементов
ГИП	Сасонко		09.90	Административно-бытовое здание на 450 чел. — Стадия: Р П; Лист: 2; Листов: 2
Провер.	Бакланов			Электрическое освещение. Таблица основных технических показателей
Разраб.	Бакланов			ВНИПИ ТЭЖ ПРОМЭЛЕКТРОПРОЕКТ имени Ф.Б. ЯКУБОВСКОГО Москва

Инв.№ подл. | Подпись и дата | Взам.инв.№

24458-07 38

Сметный расчет силового электрооборудования

Сметная стоимость 3,64 тыс. руб.
в том числе:
оборудования 2,2 тыс. руб.
монтажных работ 1,44 тыс. руб.

Составлен в ценах 1984г

№ п.п.	Шифр и № позиции норматива	Наименование и характеристика оборудования и монтажных работ, единица измерения и масса оборудования (единицы и всего)	Количество	Стоимость единицы, руб.			Общая стоимость, руб.			
				Оборудования	Монтажных работ		Оборудования	Монтажных работ		
					Всего основной заработной платы	Эксплуатации машин в том числе заработной платы		Всего	Основной заработной платы	Эксплуатации машин в том числе заработной платы
1	2	3	4	5	6	7	8	9	10	11
1	Расцен. спецификация	Стоимость оборудования с учетом транспортных расходов	1 объект	2200	—	—	2200	—	—	—
2	Расцен. спецификация	Стоимость монтажа оборудования с учетом накладных расходов и плановых накоплений	17%	—	2200	—	—	374	—	—
3	—"—	Стоимость материалов с учетом транспортных расходов и плановых накоплений	1 объект	—	620	—	—	620	—	—
4	Расцен. спецификация	Стоимость монтажа материалов с учетом накладных расходов и плановых накоплений	72%	—	620	—	—	446	—	—
		Итого:					2200	1440	—	—
		Сводка итогов								
		1. Стоимость оборудования	руб.	2200						
		2. Стоимость монтажных работ и материалов	руб.	1440						
		Всего по расчету	руб.	3640						

Сметный расчет электроосвещения

Сметная стоимость 19,76 тыс. руб.
в том числе: —
оборудования
монтажных работ 19,76 тыс. руб.

Составлен в ценах 1984г

№ п.п.	Шифр и № позиции норматива	Наименование и характеристика оборудования и монтажных работ, единица измерения и масса оборудования (единицы и всего)	Количество	Стоимость единицы, руб.			Общая стоимость, руб.			
				Оборудования	Монтажных работ		Оборудования	Монтажных работ		
					Всего основной заработной платы	Эксплуатации машин в том числе заработной платы		Всего	Основной заработной платы	Эксплуатации машин в том числе заработной платы
1	2	3								
1.	Расцен. спецификация	Стоимость материалов с учетом транспортных расходов и плановых накоплений	1 объект	—	14010	—	—	14010	—	—
2	то же	Стоимость монтажных работ с учетом накладных расходов и плановых накоплений	41%	—	14010	—	—	5745	—	—
		Всего:						19755		

				416-0-11.90		5-03 ЭМ	
				Примеры блокирования планировочных элементов			
Нач. отд.	Лесков			Административно-бытовое здание на 450 чел.	Стадия	Лист	Листов
Гл. спец.	Рохлин				РП		1
ГИП	Сосонко						
Провер.	Сосонко		02.90	Сметный расчет	ВНИИПИ Тяжпромэлектропроект имени Ф.Б. Якубовского Москва		
Разраб.	Бакланов						
Разраб.	Плотникова						

Инв. № подл. | Подпись и дата | Взам. инв. №

24458-07 39

Распределительное устройство	Аппарат, отходящей линии (ввода): обозначение; тип; Iном. А; расцепитель: ток плавкой вставки, А	Пусковой аппарат: обозначение; тип; Iном. А; расцепитель: ток плавкой вставки, А; тип привода, А; уставка тепл. реле, А	Участок сети	Кабель, провод: обозначение	Марка	Количество жил и сечение	Длина, м	Труба: обозначение на плане	Длина, м	Электроприемник: обозначение	Руст. или Рном, кВт	Iрасч. или Iном, А	Наименование, тип, обозначение чертежа принципиальной схемы	Примечание
1	2	3	4	5	6	7	8	9	10	11	12	13	14	15	16
		1 QF АП50Б-3МТ У3.2 63 63			1	НБ-1	АПВ	4(1х2,5)	12	ПБ-1.25	2		0,74	2	Холодильное оборудование
					2	НБ-2	АПВ	4(1х2,5)	4						
			а	а											
					2	Н5	АПВ	3(1х10)+1х6	12 4	ПБ.33	2	4ШР	20	35	Столовая
		2 ВРУ ВП-2-225-011 250			1	Н4-1	АПВ	3(1х50)+1х25	15 5	—	—	3ШР	41	70	Столовая
					2	Н4-2	АПВ	3(1х95)+1х16	150 30	ПЧ-2.50	32				
		2 QF АП50Б-3МТ У3.3 63 25			1	Н3-1	АПВ	4(1х4)	12	—	—	ЩОА1	2		Электрическое освещение (аварийное)
					2	Н3-2	АПВ	4(1х4)	48	ПЗ-2.25	6				
												ЩОА2	2		Электрическое освещение (аварийное)
					2	Н2	*								От подстанции
1ШР ПД11-7074-21У3 ~380/220В	АЗ1КБФУ3 250 200	1ВРУ ВП-5-25-011 250			1	Н10	АПВ	3(1х120)+1х70	18 6	—	—		190	200	От подстанции
					2	Н1	*								
	АЕВ2046Б 63 25	1ПВ 4БКНА-80ЧУХЛ4 -30ПЧУХЛ4 1фидер 10-0			1	1П-Н1	АПВ	3(1х4)+1х2,5	18 6	—	—	1П	3	6,7	Вентилятор П1
					2	1П-Н2	ПВ1	3(1х1)	60	1П-П2.25	16				
		2фидер 12,5-10										2П	4	8,6	Вентилятор П2
					2	2П-Н1	ПВ1	3(1х1)	60	2П-П1.25	17				
	АЕВ2046Б 63 4	1НА 4БКНО-80ЧУХЛ4 — 3,15-2,5			1	1Н-Н1	АПВ	4(1х2,5)	20	—	—	1Н	1,1	2,5	Насос
					2	1Н-Н2	АПВ	3(1х2,5)	36	1Н-П2.25	9				
	АЕВ2046Б 63 2	1А 4БКНО-80ЧУХЛ4 — 1,6-1			1	1-Н1	АПВ	4(1х2,5)	24	—	—	1	0,18	0,66	Задвижка
					2	1-Н2	АКВВГ	1(10х2,5)	30	1-П2.50	22				
	АЕВ2046Б 63 16	2ВВ 4БКНА-80ЧУХЛ4 -30ПЧУХЛ4 1фидер 2-1,6			1	2В-Н1	АПВ	4(1х2,5)	16	—	—	2В	0,25	1,04	Вентилятор В2
					2	2В-Н2	АПВ ПВ1	3(1х2,5) 3(1х1)	180 6	2В-П2.32 2А-1Ф.32 2А-Г.32	— 5				
		2фидер 12,5-10										1В	4	8,6	Вентилятор В1
					2	1В-Н1	АПВ ПВ1	3(1х2,5) 3(1х1)	180 6	1В-П2.32 1В-Г2.33 1В-Г1.25	— 4				
	АЕВ2046Б 63 4	4ВВ 4БКНА-80ЧУХЛ4 -10ПЧУХЛ4 1фидер 2,5-0,6			1	4В-Н1	АПВ	4(1х2,5)	12	—	—	4В	0,06	0,31	Вентилятор В4
					2	4В-Н2	АПВ ПВ1	3(1х2,5) 3(1х1)	165 6	4В-П2.32 4В-Г2.33	31 16				
		2фидер 1,6-0,6										3В	0,09	0,42	Вентилятор В3
					2	3В-Н1	АПВ ПВ1	3(1х2,5) 3(1х1)	195 6	4В-П2.32 4В-Г2.33 3В-Г1.25	— 8				
	АЕВ2046Б 63 31,5	—			1	Н7	АПВ	3(1х6)+1х4	45 15	ПЧ.25	8	2ШР	8,6	20	Здравпункт

1	2	3	4	5	6	7	8	9	10	11	12	13	14	15	16
	АЕВ2046Б 63 63		—		1	Н8-1	АПВ	4(1х2,5)	60	ПЗ-1.48	6	ЩО1	16		Электрическое освещение (рабочее)
					2	Н8-2	АПВ	4(1х10)	20	ПЗ-2.33	3	ЩО2	8		Электрическое освещение (рабочее)
	АЕВ2046Б 63 63		—		1	Н9-1	АПВ	4(1х2,5)	100	ПЗ-1.48	12	ЩО3	8		Электрическое освещение (рабочее)
					2	Н9-2	АПВ	4(1х16)	20	ПЗ-2.33	3	ЩО4	15		Электрическое освещение (рабочее)
	АЕВ2046Б 63 16														Резерв
	АЕВ2046Б 63 63														Резерв

Потребность кабелей и проводов, длина в м

Число и сечение жил, напряжение	Марка: АПВ	ПВ1	АКВВГ		
1х1 - 380	—	144			
1х2,5 - 380	878				
1х4 - 380	93				
1х6 - 380	50				
1х10 - 380	32				
1х16 - 380	70				
1х25 - 380	315				
1х50 - 380	15				
1х70 - 380	6				
1х120 - 380	18				
10х2,5	—	—	30		

Потребность труб

Обозначение по стандарту	Диаметр по стандарту мм	Длина, м
ПЧ25 х 1,6	25	39
ПЗ9 х 2,0	33	24
ПЧ8 х 2,0	48	18
25С	25	42
32С	32	31
50С	50	54

* - Марка и сечение питающих кабелей определяются при привязке проекта к конкретному объекту

		416-0-11.90	5-04 эм
		Примеры блокирования планировочных элементов	
		Административно-бытовое здание на 450 чел.	Стадия: РП; Лист: 1; Листов:
Нач. отд.	Лесков	Питающая сеть. Схема принципиальная	ГПИ Электропроект им. Ф.Е. Якубовского, Москва
Гл.спец.	Рохлин		
ГИП	Сосонко		
Провер.	Сосонко		
Разраб.	Литвинкова		

Инв. № подл. | Подпись и дата | Взам. инв. №

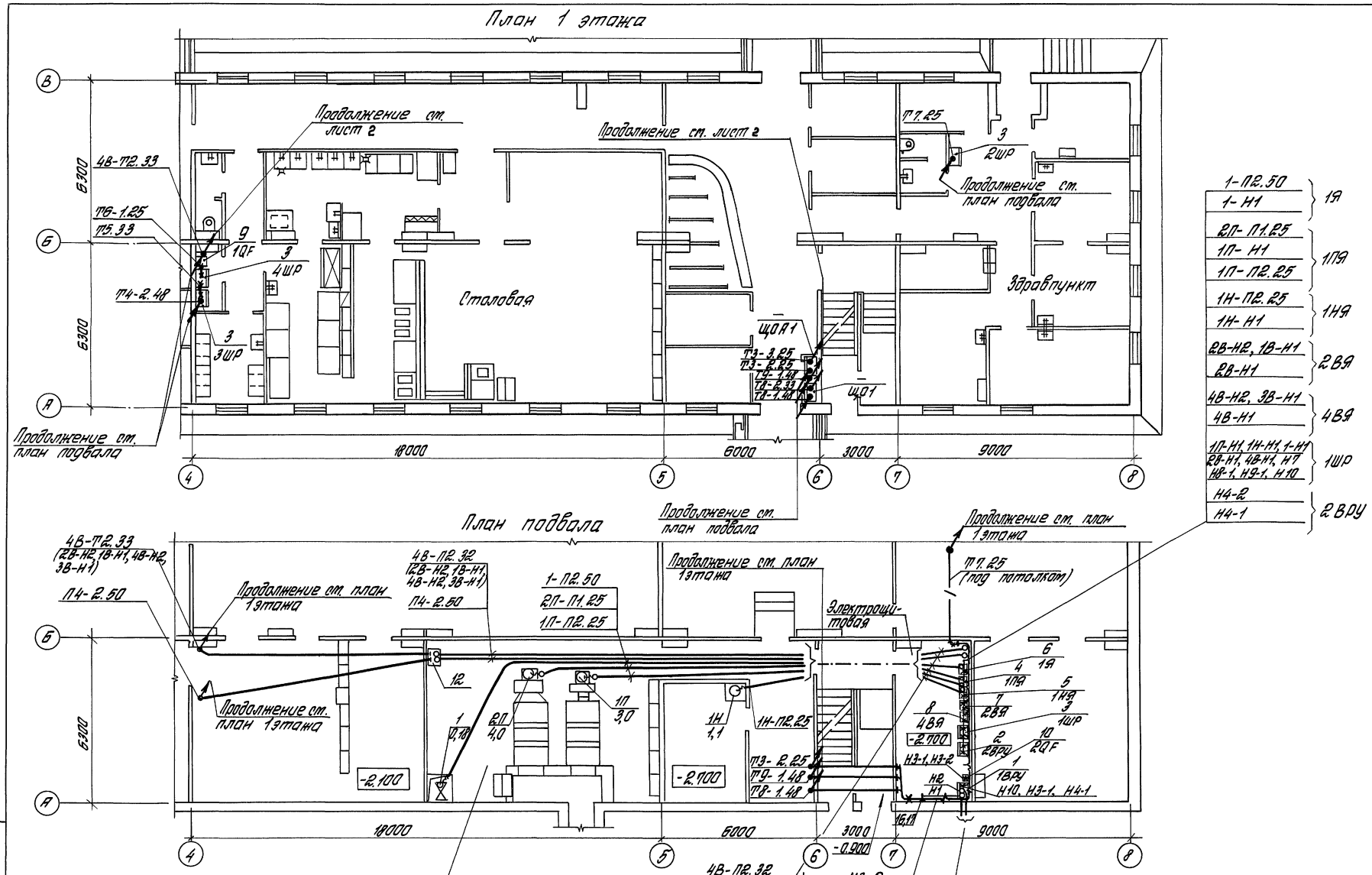

Нач.отд.	Лесков		
Н.контр.	Генералов		
Гл.спец.	Рохлин		
Гл.спец.	Генералов		
ГИП	Сосонко		09.90
Провер.	Пищелева		
Разраб.	Лоцыка		

416-0-11.90 5-05 ЭМ

Примеры блокирования планировочных элементов

Административно-бытовое здание на 450 чел.

Стадия	Лист	Листов
РП	1	2

Питающая сеть. Расположение электрооборудования, прокладка проводов и труб

ВНИПИ ТЯЖПРОМЭЛЕКТРОПРОЕКТ имени Ф.Б. Якубовского Москва

24458-07 41

Инв. № подл. | Подпись и дата | Взам. инв. №

Марка поз.	Обозначение	Наименование	Кол.	Масса ед. кг	Примечание
24		Т33×2.0	4м		
25		Т25×1.6	12м		

План кровли

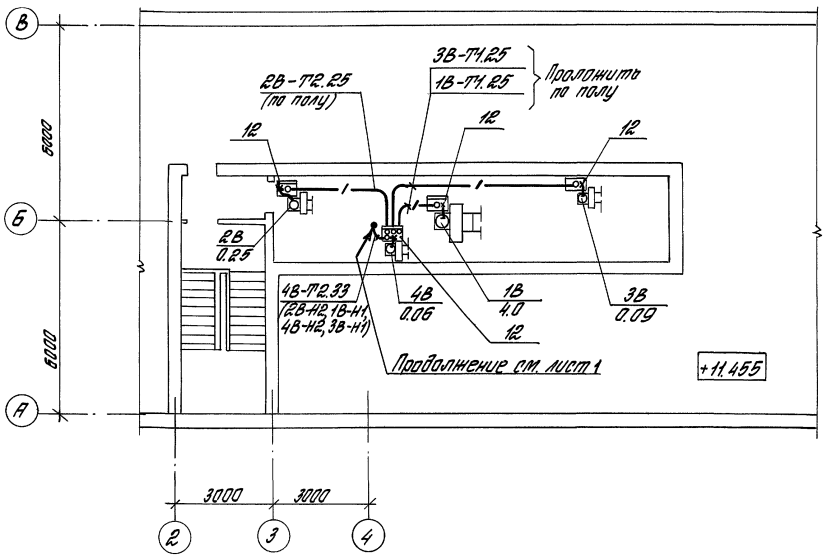

План 2 этажа

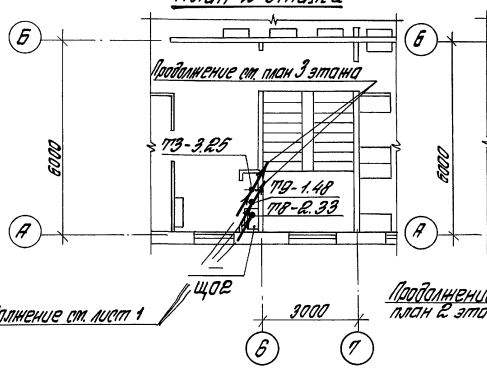

План 3 этажа

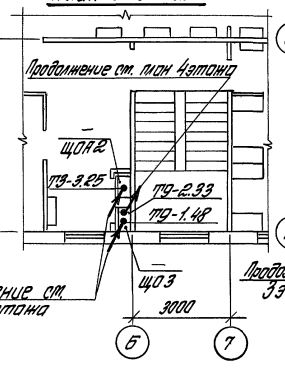

План 4 этажа

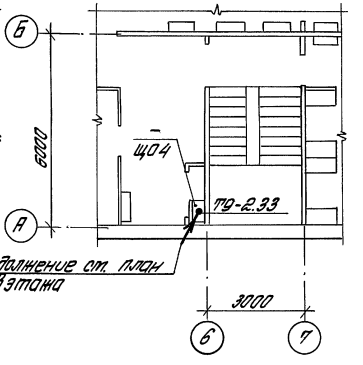

Марка поз.	Обозначение	Наименование	Кол.	Масса ед. кг	Примечание
		Электрооборудование			
		Вводное распределительное устройство			
1		ВП-5-25-011	1		
2		ВР-2-25-011	1		
3		Пункт распределительный ПР11-7078-21У3	4		
		Ящик управления:			
4		Я5114-2974УХЛ4 -3074УХЛ4	1		
5		Я5110-2474УХЛ4	1		
6		Я5110-2074УХЛ4	1		
7		Я5114-2274УХЛ4 -3074УХЛ4	1		
8		Я5114-1874УХЛ4 -1874УХЛ4	1		
		Выключатель автоматический:			
9		АП50Б-3МТУ3.2	1		
10		АП50Б-3МТУ3.3	1		
		Изделия заводов НПО „Электромонтаж"			
11		Ввод гибкий К1082У3	8		
12		Коробка протяжная У996У2	5		
13		Профиль К239У2	5		
14		Уголок К237У2	3		
15		Профиль К235У2	3		
16		Стойка кабельная К1150У3	6		
17		Полка кабельная К1161У3	12		
18		Лоток НЛ-20-П1.87У3	5		
19		Скоба К1157У3	12		
20		Лоток угловой НЛ-45У3	2		
		Патрубок вводной:			
21		У476У3	8		
22		У478У3	8		
		Материалы			
		Труба ГОСТ10704-76:			
23		Т48×2,0	8м		

Нач. отд.	Лесков		
Н. контр.	Генералов		
Гл. спец.	Рохлин		
Гл. спец.	Генералов		
ГИП	Сосонко		09.90
Провер.	Пищелева		
Разраб.	Пояцыка		

416-0-11.90 5-05 ЭМ

Примеры блокирования планировочных элементов

Административно-бытовое здание на 450 чел.

Стадия	Лист	Листов
РП	2	2

Питающая сеть. Расположение электрооборудования, прокладка проводов и труб.

ВНИПИ ТЯЖПРОМЭЛЕКТРОПРОЕКТ имени Ф.Б.Якубовского Москва

24458-07 42

Инв. № подл. | Подпись и дата | Взам. инв. №

Типовые материалы для проектирования выпуск

Столовая раздаточная на 50 мест
(см. проект Гипроторга)

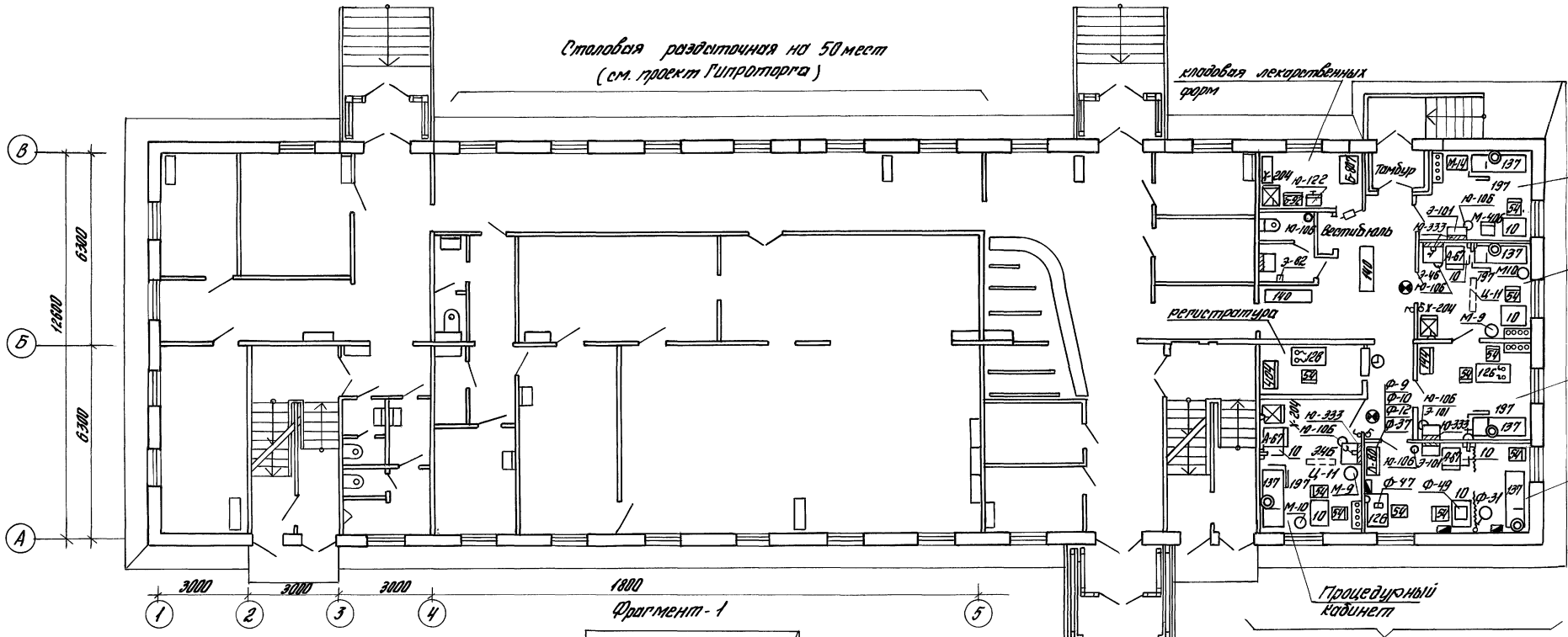

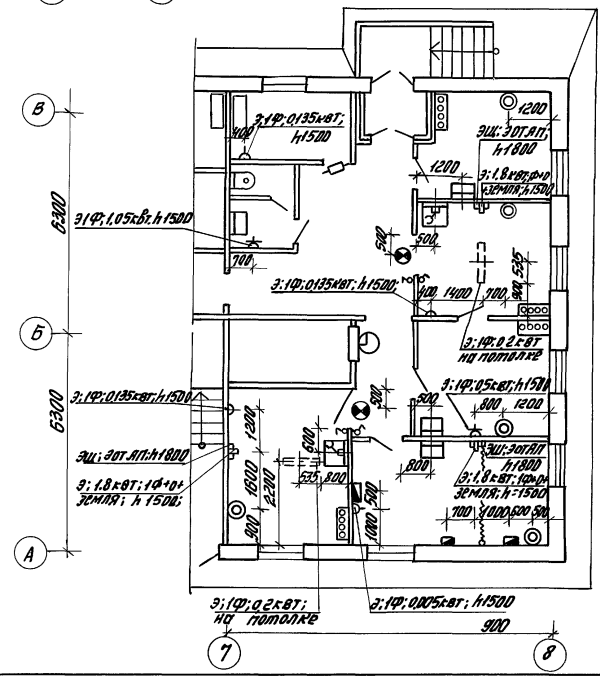

			416-0-11.90 5-01 ТХ
			Примеры блокирования планировочных элементов
Нач. отд.	Козлаков		Административно-бытовое здание на 450 игровок Фельдшерский здравпункт
Гл. техн.	Зернова		
ГИП	Колмаков		
Гл. спец.	Потапова		
Вед. инж.	Тузова		План 1 этажа с расстановкой технологического оборудования. Технологические привязки (сер. 135)
Инж. I кат.	Бочарова		
Инж. II кат.	Орлова		

Стадия	Лист	Листов
РП	1	1

ГИПРОНИИЗДРАВ г. Москва

24458-07 43 Формат А2

Инв. № подл. | Подпись и дата | Взам. инв. №

Типовые материалы для проектирования Выпуск

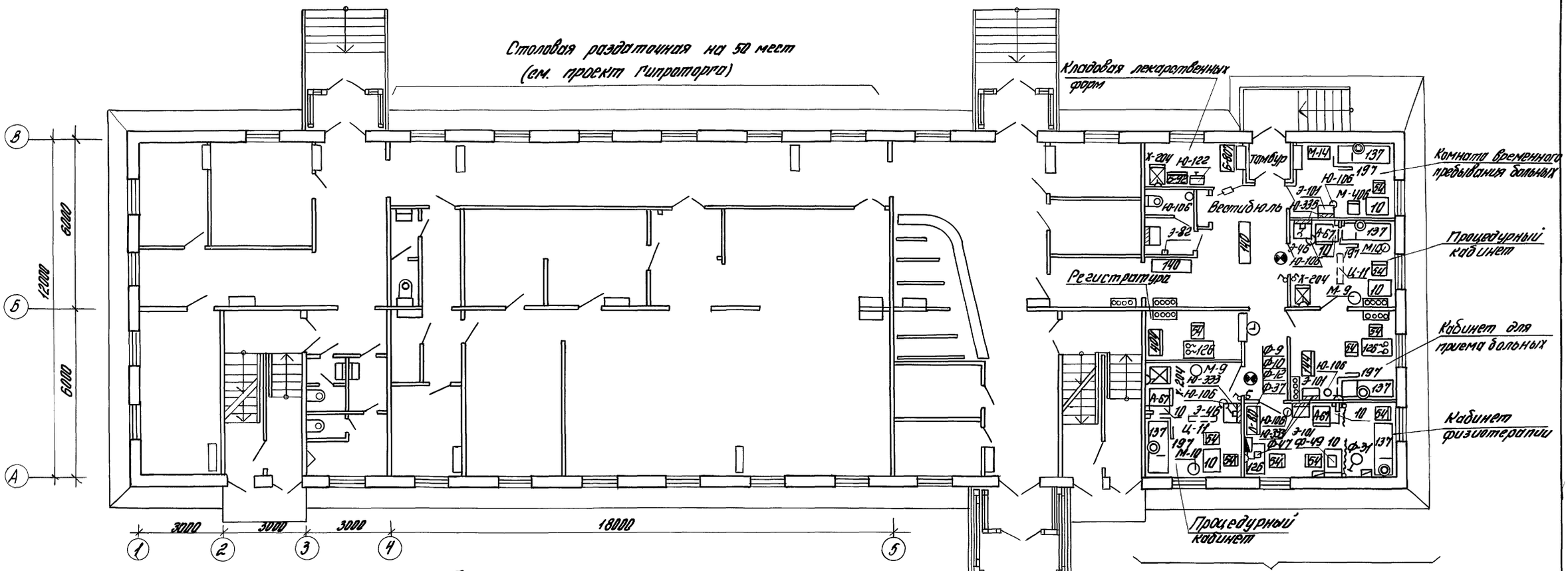

Фрагмент-1

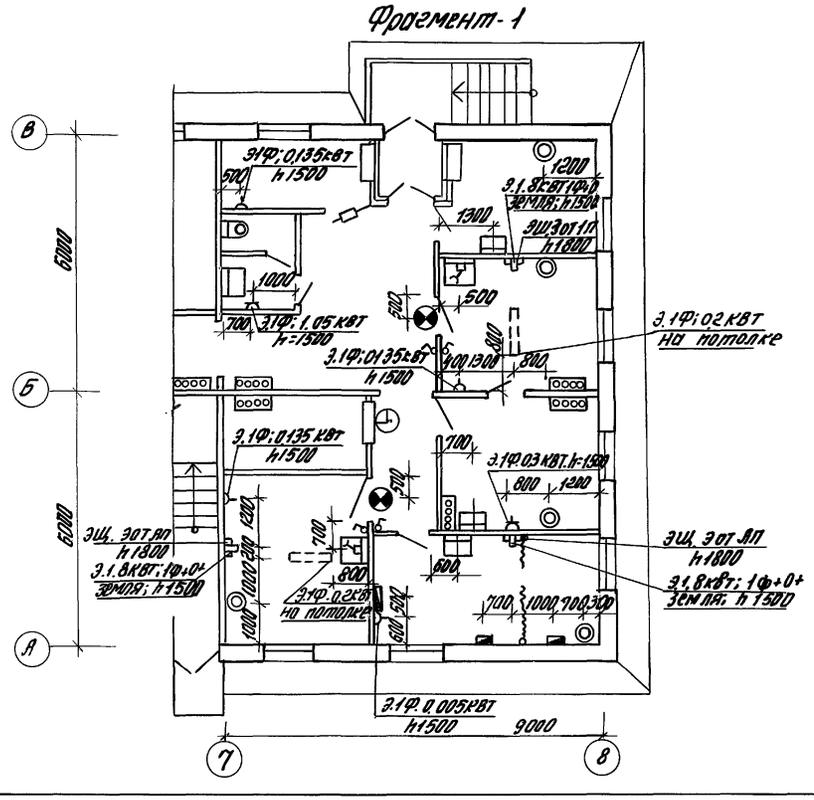

Фрагмент-1

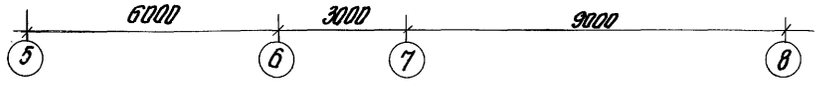

				416-0-11.90	5-02ТХ
				Примеры блокирования планировочных элементов	
Нач. отд.	Козлов			Административно-бытовое здание на 450 человек. Фельдшерский здравпункт	стадия: РП; лист: 1; листов: 1
Гл. техн.	Зернова				
ГИП	Хомяков				
Гл. спец.	Потапова			План 1 этажа с расстановкой технологического оборудования и технологические планировки (монтаж)	ГИПРОНИИЗДРАВ г. Москва
Вед. инж.	Гузова				
Инж. I кат.	Бочарова				
Инж. I кат.	Орлова				

Инв. № подл. | Подпись и дата | Взам. инв. №

24458-07 44

Формат А2

Начало

Позиция	Наименование и техническая характеристика оборудования и материалов. Завод-изготовитель (или импортного оборудования-страна, фирма).	Тип, марка оборудования, обознач. документа и № опросного листа	Единица измерения: Наименование	Единица измерения: Код	Код завода-изготовителя	Код оборудования, материала	Цена единицы тыс. руб.	Количество	Масса единицы оборудов. кг
1	2	3	4	5	6	7	8	9	10
10	Стол палатный;	проект МОН-404-03;	шт.	796	027622 5	56 2111 0009	13.70	7	12,0
	Крышка покрыта пластиком;	инд. ОН-7-301/3,							
	на подстолье из 2 боковин, соединенных продольными царгами;	(2 вариант)							
	габарит: 850 x 630 x 740;								
	производственное мебельное объединение „Харьковдрев"								
54	стул медицинский полумягкий;								
	на металлическом каркасе, с мягкими сиденьем и спинкой;	проект МОН	шт.	796	2) 75 1155 2;	56 2921 0011	16.00	10	4.0
	габарит: 450 x 450 x 800;	404-07;			3) 50 8927 7				
	1) навшинский судостроительный завод „Ока";	инд. ОН-7-301/7							
	2) гороховецкий судостроительный завод;								
	3) румянцевская фабрика медицинской мебели								
126	стол врача;	проект МОН	шт	796	02 5434 8	56 2112 0021	17.59	3	30.0
	однотумбовый, на металлическом основании;	421-04;							
	тумба с полкой за распашной дверью и наружным ящиком с	инд. ОН-7-921/4А;							
	задним щитом;	(2 вариант)							
	габарит: (1102-1150) x 630 x (730-750);								
	московский мебельно-сборочный комбинат №1								
137	кушетка смотровая;	проект МОН	шт	796	1100	56 2131 0001	42.50	5	15,0
	на металлическом или деревянном каркасе, с подъемным	421-11;							
	подголовником;	инд. ОН-7-921/11							
	настилочный материал - поролон или латекс;								
	габарит: 1900 x 650 x 500;								
	1) производственное мебельное объединение „Россия" (г. Сходня);								
	2) производственное мебельное объединение „Волыньдрев"								
140	банкетка;	проект МОН	шт	796	2) 1100		26.00	2	15.0
	габарит: 1400 x 470 x 450;	421-12;							
	1) производственное мебельное объединение „Россия" (г. Сходня);	инд. ОН-7-921/12							
	2) производственное мебельное объединение „Волыньдрев"								
144	шкаф для кабинета врача;	проект МОН	шт.	796	02 5434 8	56 2123 0001	92.00	1	47.0
	на металлическом основании;	421-01А							
	имеет 4 отделения: одно с полкой для головных уборов и	инд. ОН-7-921/1А							
	крючками для одежды за распашной дверью;								

Н. контр.	Илюхина		
Нач. отд.	Козаков		
Гл. техн.	Зернова		
ГИП	Кожмаков		
Гл. спец.	Потапова		
Вед. инж.	Тузова		
Инж. I кат.	Бочарова		
Инж. II кат.	Карпушина		

416-0-11.90 5-03-ТХ.СО

Примеры блокирования планировочных элементов

Фельдшерский здравпункт

Стадия	Лист	Листов
Р.П	1	7

Спецификация оборудования

ГИПРОНИИЗДРАВ г. Москва

24458-07 45 формат А2

Инв. № подл. | Подпись и дата | Взам. инв. №

Продолжение

Позиция	Наименование и техническая характеристика оборудования и материалов. Завод-изготовитель /или импортного оборудования - страна, фирма/.	Тип, марка оборудования, обознач. документа и № опросного листа	Единица измерения		Код завода-изготовителя	Код оборудования, материала	Цена единицы тыс. руб.	Количество	Масса единицы оборудован. кг.
			Наименование	Код					
1	2	3	4	5	6	7	8	9	10
	ВЕРХНЕЕ И НИЖНЕЕ С ПОЛКОЙ ЗА РАСПАШНОЙ ДВЕРЬЮ;								
	СРЕДНЕЕ-С ДВУМЯ СТЕКЛЯННЫМИ ИЛИ ДЕРЕВЯННЫМИ ПОЛКАМИ								
	ЗА РАСПАШНОЙ СТЕКЛЯННОЙ ДВЕРЬЮ;								
	ГАБАРИТ: 879 х 436 х 1300;								
	Московский мебельно-сборочный комбинат № 1								
197	Ширма медицинская 3-створчатая;	инд. ОН-7-1289/14	шт.	796	14.9371 1		42.00	4	18.0
	складная, на 6-ти колесных опорах, из трех секций рамочной	проект МОК							
	конструкции, соединенных петлями, каждая рамка имеет 6	432. 18.7 вариант							
	перекладин, экраны секций - ткань;								
	габарит: 2208 х 400 х 1652;								
	фондодержатель - республиканское объединение по оптовой								
	торговле „Росхозторг"								
404	Шкаф картотечный;	ШК-24-01;	шт.	796		96 89 52	56.00	1	50.0
	хранение формуляров;	инд. ОХ-3-1232/3;				0027			
	имеется 24 выдвижных ящика;	ТО-13-43-7982							
	габарит: 1020 х 518 х 1004;								
	механический завод „Астраханец"								
А-67	Стерилизатор воздушный;	ГП-40;	компл.	671	47 0398 2	94 51 22	560.00	3	50.0
	стерилизация хирургических инструментов, термостойких	ТУ 64-1-3180-80				1007			
	шприцев и игл к ним, стеклянной и металлической посуды;								
	внутренние размеры стерилизац. камеры -								
	260 х 600 х 260 мм;								
	время разогрева до 180 град. - 60 мин;								
	габарит: 460 х 800 х 630;								
	220 В;								
	1,8 кВт;								
	фаз. 1;								
	подключение к сети через двухполюсную розетку с заземляющим контактом;								
	Белгород-Днестровский медико-инструментальный завод.								
Б-82	Шкаф материальный с перфорированными полками;	ШМ-15Н	шт.	796	18 97 38	94 52 48	136.00	1	75.0
	габарит: 610 х 420 х 2500;	ГОСТ 16371-84				0028			
	по чертежам ВНИИ Фармации								
Б-807	Стол-прилавок;	проект 426-07	шт.	796	1) 75 11552;	36 2114	450.00	1	90.0
	оснащение торговых залов хозрасчетных аптек I-V категорий	инд. ОН			3) 75 2675 2	0002			
	состоит из секции с 28 выдвижными ящиками и витрины								
	габарит: 838 х 657 х 1128;								

ПРОДОЛЖЕНИЕ

Позиция	Наименование и техническая характеристика оборудования и материалов. Завод-изготовитель / или импортного оборудования - страна, фирма /	Тип, марка оборудования, обознач. документа и нопросного листа	Единица измерения		Код завода-изготовителя	Код оборудования, материала	Цена единицы тыс. руб.	Количество	Масса единицы оборудован. кг.
			Наименование	Код					
1	2	3	4	5	6	7	8	9	10
	1) ГОРОХОВЕЦКИЙ СУДОСТРОИТЕЛЬНЫЙ ЗАВОД;								
	2) КЕРЧЕНСКИЙ СУДОСТРОИТЕЛЬНЫЙ ЗАВОД;								
	3) УЖГОРОДСКИЙ МЕХАНИЧЕСКИЙ ЗАВОД								
А-80	ШКАФ ДЛЯ ПРИБОРОВ;	ИНД. ОН-7-1136/14	ШТ.	796	02 52 47 1	56 21 25	102.00	1	75,0
	ХРАНЕНИЕ ПРИБОРОВ, ЗАПАСНЫХ ЧАСТЕЙ К НИМ, МЕРНОЙ И	ПРОЕКТ КДЛ-423-				0013			
	СТЕКЛЯННОЙ ПОСУДЫ;	14, (1 ВАРИАНТ)							
	ИЗДЕЛИЕ ЩИТОВОЙ РАЗБОРНОЙ КОНСТРУКЦИИ, НА МЕТАЛЛИЧ.								
	СКАМЕЙКЕ, РЕГУЛИРУЕМОЙ ПО ВЫСОТЕ, ИМЕЕТ 2 ОТДЕЛЕНИЯ								
	(ВЕРХНЕЕ И НИЖНЕЕ) С 2 ПЕРЕСТАВ. ПОЛКАМИ ЗА РАСПАШНЫМИ								
	ДВЕРЬМИ;								
	ГАБАРИТ: 886 х 443 х 1870;								
	ПРОИЗВОДСТВЕННОЕ МЕБЕЛЬНОЕ ОБЪЕДИНЕНИЕ „НОВГОРОД"								
	(КРЕСТЕЦКАЯ МЕБЕЛЬНАЯ ФАБРИКА)								
М-9	ПОДСТАВКА ДЛЯ СТЕРИЛИЗАЦИОННЫХ КОРОБОК;	ПСК;	ШТ	796	04 8080 6	94 5219	32.50	2	7.0
	ГАБАРИТ: 520х550х1100;	ТУ 64-1-3154-78				0080			
	ДНЕПРОПЕТРОВСКИЙ ЗАВОД МЕДОБОРУДОВАНИЯ								
М-10	ПОДСТАВКА ДЛЯ ТАЗОВ;	ПТ;	ШТ.	796	04 8080 6	94 5219	20.00	2	6.0
	ГРУЗОПОДЪЕМНОСТЬ - 15 КГ;	ТУ 64-1-3154-78				0077			
	ГАБАРИТ: 450 х 520 х 900;								
	ДНЕПРОПЕТРОВСКИЙ ЗАВОД МЕДОБОРУДОВАНИЯ								
М-14	СТОЛИК ИНСТРУМЕНТАЛЬНЫЙ;	СИ-5;	КОМПЛ.	671	04 8080 6	94 52 16	38.00	1	18.0
	РАЗМЕЩЕНИЕ ИНСТРУМЕНТОВ, МАТЕРИАЛОВ И МЕДИКАМЕНТОВ;	ТУ 25-1919-014-				1034			
	МАССА НАГРУЗКИ - 25 КГ;	86							
	ГАБАРИТ: 710 х 515 х 870;								
	ДНЕПРОПЕТРОВСКИЙ ЗАВОД МЕДОБОРУДОВАНИЯ								
М-406	ШКАФ МЕДИЦИНСКИЙ ОДНОСТВОРЧАТЫЙ;	ШМ-1;	ШТ.	796	47 0398 2	94 52 12	70.00	1	55.0
	ХРАНЕНИЕ МЕДИЦИНСКИХ ИНСТРУМЕНТОВ И ПРИБОРОВ;	ТУ 64-1-3055-78				0007			
	4 ПОЛКИ, КАЖДАЯ НА 15 КГ;								
	ГАБАРИТ: 450 х 440 х 1650;								
	БЕЛГОРОД-ДНЕСТРОВСКИЙ МЕДИКО-ИНСТРУМЕНТАЛЬНЫЙ ЗАВОД								
Ф-9	АППАРАТ ДЛЯ УЛЬТРАЗВУКОВОЙ ТЕРАПИИ;	УЗТ-3.01Г	КОМПЛ.	671	04 8036 6	94 4453	300.00	1	10.0
	ЛЕЧЕНИЕ ГИНЕКОЛОГИЧЕСКИХ И ОФТАЛЬМОЛОГИЧЕСКИХ ЗАБОЛЕВАНИЙ;	ТУ 64-1-3772-83				0012			
	ЧАСТОТА КОЛЕБАНИЙ 2640 КГЦ;								
	ГАБАРИТ: 341 х 290 х 142;								
	220 В;								

ИНВ.№ ПОДЛ. | ПОДПИСЬ И ДАТА | ВЗАМ.ИНВ.№

ПРОДОЛЖЕНИЕ

Позиция	Наименование и техническая характеристика оборудования и материалов. Завод-изготовитель /или импортного оборудования-страна, фирма/	Тип, марка оборудования, обознач. документа и №опросного листа	Единица измерения		Код завода-изготовителя	Код оборудования, материала	Цена единицы тыс. руб.	Количество	Масса единицы оборудован. кг.
			Наименование	Код					
1	2	3	4	5	6	7	8	9	10
	0.05 КВТ;								
	ФАЗ. 1;								
	ПОДКЛЮЧЕНИЕ К СЕТИ ЧЕРЕЗ ДВУХПОЛЮСНУЮ РОЗЕТКУ С ЗАЗЕМЛЯЮ-								
	ЩИМ КОНТАКТОМ;								
	МОСКОВСКИЙ ЗАВОД ЭЛЕКТРОМЕДИЦИНСКОЙ АППАРАТУРЫ „ЭМА".								
Ф-10	АППАРАТ ДЛЯ УВЧ ТЕРАПИИ;								
	МЕСТНОЕ ЛЕЧЕБНОЕ ВОЗДЕЙСТВИЕ ЭЛЕКТРИЧ. ИЛИ МАГНИТНЫМ	УВЧ - 30;	КОМПЛ	671	04 8036 6	94 4424	130.00	1	9.5
	ПОЛЕМ УЛЬТРАВЫСОКОЙ ЧАСТОТЫ;	ТУ 64-1-296-76				0001			
	ГАБАРИТ: 425 х 215 х 275;								
	220В;								
	0.16 КВТ;								
	ФАЗ. 1;								
	ПОДКЛЮЧЕНИЕ К СЕТИ ЧЕРЕЗ ДВУХПОЛЮСНУЮ РОЗЕТКУ С ЗАЗЕМЛЯЮЩИМ								
	КОНТАКТОМ;								
	МОСКОВСКИЙ ЗАВОД ЭЛЕКТРОМЕДИЦИНСКОЙ АППАРАТУРЫ „ЭМА".								
Ф-12	АППАРАТ ДЛЯ ГАЛЬВАНИЗАЦИИ;	„Поток-1"	КОМПЛ.	671	04 8060 7	94 4411	42.00	1	3.0
	ВОЗДЕЙСТВИЕ НА ОРГАНИЗМ ПОСТОЯННЫМ ТОКОМ;	ГЭ-50-2;				0006			
	ЛЕКАРСТВЕН. ЭЛЕКТРОФОРЕЗ ПРИ ЛЕЧЕНИИ ХИРУРГИЧ., НЕВРАЛГИЧ.,	ТУ 64-1-1273-79							
	ГИНЕКОЛОГИЧ., СТОМАТОЛОГИЧ. ЗАБОЛЕВАНИЙ;								
	ГАБАРИТ: 270 х 180 х 100;								
	220В;								
	0.012 КВТ;								
	ФАЗ. 1;								
	РАЗМЕЩ. НА СТОЛЕ ИЛИ КРЕПИТСЯ К СТЕНЕ;								
	ПОДКЛЮЧ. К СЕТИ ЧЕРЕЗ ДВУХПОЛЮСНУЮ РОЗЕТКУ;								
	СВЕРДЛОВСКИЙ ЗАВОД ЭЛЕКТРОМЕДИЦИНСКОЙ АППАРАТУРЫ „ЭМА".								
Ф-31	ОБЛУЧАТЕЛЬ РТУТНО-КВАРЦЕВЫЙ НА ШТАТИВЕ;	ОРК - 21М;	КОМПЛ.	671	04 8060 7	94 4432	70,00	1	17.0
	ПРОФИЛАКТИЧЕСКОЕ И ЛЕЧЕБНОЕ ОБЛУЧЕНИЕ УЛЬТРАФИОЛЕТОВЫМИ	ТУ 64-1-1618-				0087			
	ЛУЧАМИ;	77							
	ИСТОЧНИК ИЗЛУЧЕНИЯ - ЛАМПА ДРТ-400;								
	РАССТОЯНИЕ ОТ ОБЛУЧАЕМОЙ ПОВЕРХНОСТИ - 1м;								
	РАБОЧАЯ ПЛОЩАДЬ ОБЛУЧЕНИЯ: 250 х 170 мм;								
	ГАБАРИТ: 560 х 400 х 1600;								
	220В;								
	1КВТ;								
	ФАЗ. 1;								
	ПОДКЛЮЧАЕТСЯ К СЕТИ ЧЕРЕЗ 2-ПОЛЮСНУЮ ШТЕПСЕЛЬНУЮ								
	РОЗЕТКУ С ЗАЗЕМЛЯЮЩИМ КОНТАКТОМ;								

Инв. № подл. | Подпись и дата | Взам. инв. №

ПРОДОЛЖЕНИЕ

Позиция	Наименование и техническая характеристика оборудования и материалов. Завод-изготовитель / или импортного оборудования - страна, фирма /.	Тип, марка оборудования, обознач. документа и №опросного листа	Единица измерения		Код завода-изготовителя	Код оборудования, материала	Цена единицы тыс. руб.	Количество	Масса единицы оборудован. кг.
			Наименование	Код					
1	2	3	4	5	6	7	8	9	10
	СВЕРДЛОВСКИЙ ЗАВОД ЭЛЕКТРОМЕДИЦИНСКОЙ АППАРАТУРЫ „ЭМА"								
Ф-37	ЛАМПА „СОЛЛЮКС" НАСТОЛЬНАЯ;	ЛСН-1М	ШТ.	796	04 8060 7	94 4434	12.00	1	5.0
	ОБЛУЧ. ИНФРАКРАСНЫМИ ЛУЧАМИ;	ТУ 64-1-263-77				3013			
	ИСТОЧНИК ИЗЛУЧЕНИЯ - ЛАМПА НГ-127-200 ИЛИ НГ-200-200;								
	ГАБАРИТ: 360×220×500;								
	220 В;								
	0.2 КВТ;								
	ФАЗ. 1;								
	РАЗМЕЩ. НА СТОЛЕ;								
	ПОДКЛЮЧ. К СЕТИ ЧЕРЕЗ ДВУХПОЛЮСНУЮ РОЗЕТКУ;								
	ИМЕЕТСЯ КЛЕММА ЗАЩИТНОГО ЗАЗЕМЛЕНИЯ;								
	СВЕРДЛОВСКИЙ ЗАВОД ЭЛЕКТРОМЕДИЦИНСКОЙ АППАРАТУРЫ „ЭМА"								
Ф-47	ЧАСЫ НАСТОЛЬНЫЕ ПРОЦЕДУРНЫЕ С ЭЛЕКТРИЧЕСКИМ ЗВУКОВЫМ	ПЧ-2;							
	СИГНАЛОМ;	ТУ 64-1-1622-77	ШТ.	796	04 8036 6	94 4184	15.00	1	2.0
	НА 10 ПРОЦЕДУР ОДНОВРЕМЕННО;					0001			
	ГАБАРИТ: 170×170×66;								
	220 В;								
	ФАЗ. 1;								
	ПОДКЛЮЧ. К СЕТИ ЧЕРЕЗ ДВУХПОЛЮСНУЮ РОЗЕТКУ;								
	МОСКОВСКИЙ ЗАВОД ЭЛЕКТРОМЕДИЦИНСКОЙ АППАРАТУРЫ „ЭМА"								
Ф-49	ОБЛУЧАТЕЛЬ УЛЬТРАФИОЛЕТОВЫЙ КОРОТКОВОЛНОВЫЙ ДЛЯ	БОП-4;	КОМПЛ.	671	04 8036 6	94 4432	68.00	1	8.0
	ОДИНОЧНЫХ ЛОКАЛИЗИРОВАННЫХ ОБЛУЧЕНИЙ ПЕРЕНОСНЫЙ;	ОСТ 64-1-125-74				0001			
	МЕСТНОЕ, ПОЛОСТНОЕ И КОНТАКТНОЕ ОБЛУЧЕНИЕ С ЛЕЧЕБНОЙ И								
	ПРОФИЛАКТИЧ. ЦЕЛЯМИ;								
	ОБЛАДАЕТ БАКТЕРИЦИДН. И ЭРИТЕМН. СВОЙСТВАМИ;								
	ИСТОЧНИК ИЗЛУЧЕНИЯ - РТУТНО-КВАРЦЕВАЯ ЛАМПА ВРМ-1;								
	ГАБАРИТ: 310×160×680;								
	220 В;								
	0.14 КВТ;								
	ФАЗ. 1;								
	ПОДКЛЮЧ. К СЕТИ ЧЕРЕЗ ДВУХПОЛЮСНУЮ РОЗЕТКУ С ЗАЗЕМЛ.								
	КОНТАКТОМ;								
	МОСКОВСКИЙ ЗАВОД ЭЛЕКТРОМЕДИЦИНСКОЙ АППАРАТУРЫ „ЭМА"								
Х-204	ХОЛОДИЛЬНИК ЭЛЕКТРИЧЕСКИЙ БЫТОВОЙ;	„ЗИЛ-64"	КОМПЛ.	671	57 4483 6	51 5621	410.00	3	93.0
	V=260 КУБ. ДМ;	ХШ-260П;				1658			
	ГАБАРИТ: 650×590×1385;	ТУ 27-56-1046-85							
	220 В;								

ИНВ.№ ПОДЛ. | ПОДПИСЬ И ДАТА | ВЗАМ.ИНВ.№

ПРОДОЛЖЕНИЕ

Позиция	Наименование и техническая характеристика оборудования и материалов. Завод-изготовитель / или импортного оборудования - страна, фирма /.	Тип, марка оборудования, обознач. документа и № опросного листа	Единица измерения		Код завода-изготовителя	Код оборудования, материала	Цена единицы тыс. руб.	Количество	Масса единицы оборудован. кг
			Наименование	Код					
1	2	3	4	5	6	7	8	9	10
	0.135 КВТ;								
	ФАЗ. 1;								
	ПОДКЛЮЧ. К СЕТИ ЧЕРЕЗ ДВУХПОЛЮСНУЮ РОЗЕТКУ;								
	АВТОМОБИЛЬНЫЙ ЗАВОД ИМЕНИ ЛИХАЧЕВА								
Ц-11	ОБЛУЧАТЕЛЬ БАКТЕРИЦИДНЫЙ ПОТОЛОЧНЫЙ;	ОБП-300	КОМПЛ.	671	04 8060 7	94 4431	75.00	2	11.0
	ДЕЗИНФЕКЦИЯ ВОЗДУХА ПОМЕЩЕНИЙ;	ТУ 64-1-1445-78				0001			
	ИСТОЧНИК ИЗЛУЧЕНИЯ - ЛАМПА БАКТЕРИЦИДНАЯ ДБ30-1;								
	ОБЪЕМ ДЕЗИНФИЦИРУЕМОГО ВОЗДУХА: ПРИ РАБОТЕ ЭКРАНИР.								
	ЛАМП - 60 КУБ. М;								
	ПРИ РАБОТЕ ОТКРЫТЫХ И ЭКРАНИР. ЛАМП ОДНОВРЕМЕННО -								
	120 КУБ. М;								
	ГАБАРИТ: 1070 х 160 х 1155;								
	220 В;								
	0.2 КВТ;								
	ФАЗ. 1;								
	ПОДКЛЮЧ. К СЕТИ ЧЕРЕЗ 2 ВЫКЛЮЧАТЕЛЯ (ДЛЯ ВЕРХНЕЙ И								
	НИЖНЕЙ ЛАМПЫ);								
	ТРЕБУЕТСЯ ПОВТОРНОЕ ЗАЩИТНОЕ ЗАЗЕМЛЕНИЕ;								
	СВЕРДЛОВСКИЙ ЗАВОД ЭЛЕКТРОМЕДИЦИНСКОЙ АППАРАТУРЫ „ЭМА"								
Э-46	УМЫВАЛЬНИК ХИРУРГИЧЕСКИЙ ФАРФОРОВЫЙ;	УМХ	ШТ.	796	02 8798 6	49 6248	9.25	2	17.4
	С ЛОКТЕВЫМ СМЕСИТЕЛЕМ;	ТУ 21-РСФСР				2311			
	ГАБАРИТ: 650 х 590 х 180;	328-75 ГОСТ							
	ПОДВОД ХОЛОДНОЙ ВОДЫ $D_у$ = 15;	23759-85							
	ПОДВОД ГОРЯЧЕЙ ВОДЫ $D_у$ = 15;								
	ОТВОД В КАНАЛИЗАЦИЮ $D_у$ = 50;								
	КИРОВСКИЙ ЗАВОД СТРОИТЕЛЬНОГО ФАРФОРА								
Э-82	ЭЛЕКТРОСУШИТЕЛЬ ДЛЯ РУК;	ЭРА 0.71/1.0	ШТ.	796	02 1293 1	34 6878	30.00	1	3.2
	ТЕМПЕРАТУРА ВЫХОДЯЩЕГО ВОЗДУХА 60 ГРАД. С;	„Веялис" - 5;				001			
	ГАБАРИТ: 305 х 115 х 235;	ТУ 16-739;							
	220 В;	319-82							
	1.05 КВТ;								
	ФАЗ. 1;								
	ПОДКЛЮЧАЕТСЯ К СЕТИ ЧЕРЕЗ ДВУХПОЛЮСНУЮ РОЗЕТКУ С								
	ЗАЗЕМЛЯЮЩИМ КОНТАКТОМ;								
	УТЕНСКИЙ ЗАВОД ЛАБОРАТОРНЫХ ЭЛЕКТРОПЕЧЕЙ								
Ю-106	ВЕДРО ПЕДАЛЬНОЕ;	ВП-41	ШТ.	796	04 8312 6	94 5258	4.85	6	
	СБОР ИСПОЛЬЗОВАННЫХ ТАМПОНОВ, ПЕРЕВЯЗОЧНОГО МАТЕРИАЛА	ТУ 46-22-136-80				0030			

Инв.№ подл. | Подпись и дата | Взам. инв.№

Окончание

Позиция	Наименование и техническая характеристика оборудования и материалов завод-изготовитель (или импортного оборудования - страна, фирма).	Тип, марка оборудования, обозначение документа и № опросного листа	Единица измерения: Наименование	Единица измерения: Код	Код завода-изготовителя	Код оборудования материала	Цена единицы тыс. руб.	Количество	Масса единицы оборудования кг
1	2	3	4	5	6	7	8	9	10
	и других отходов;								
	емкость - 8л;								
	габарит: 257 х 270 х 570								
	Бирюсовский завод „ Зооветинструмент "								
Ю-122	Шкаф канцелярский двухсекционный, двухдверный с	2ШМО-2	компл.	671	29 5241 5	96 931Н 01	40,00	1	48,0
	с двумя полками;	РСТ РСФСР							
	хранение документов и ценностей;	328-78;							
	без термоизоляционной прокладки;	ТО 05-100-23-80							
	габарит: 480 х 370 х 1000;								
	московский завод метизоизделий								
Ю-333	Зеркало настенное фигурное;	ГОСТ 17716-82	шт.	796			5,40	5	
	габарит: Н=540;								
	В = 360;								
	предприятия мин-ва местной промышленности								
	Литовской ССР								

Инв. № подл. | Подп. и дата | Взам. инв. №

План привязки технологического оборудования

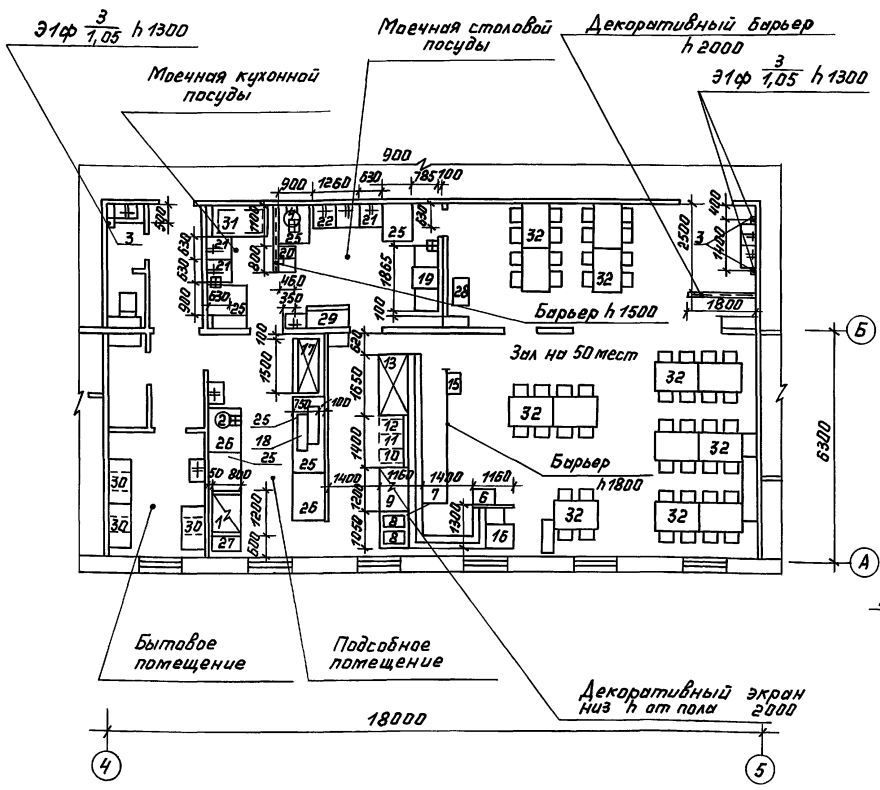

Монтажный план

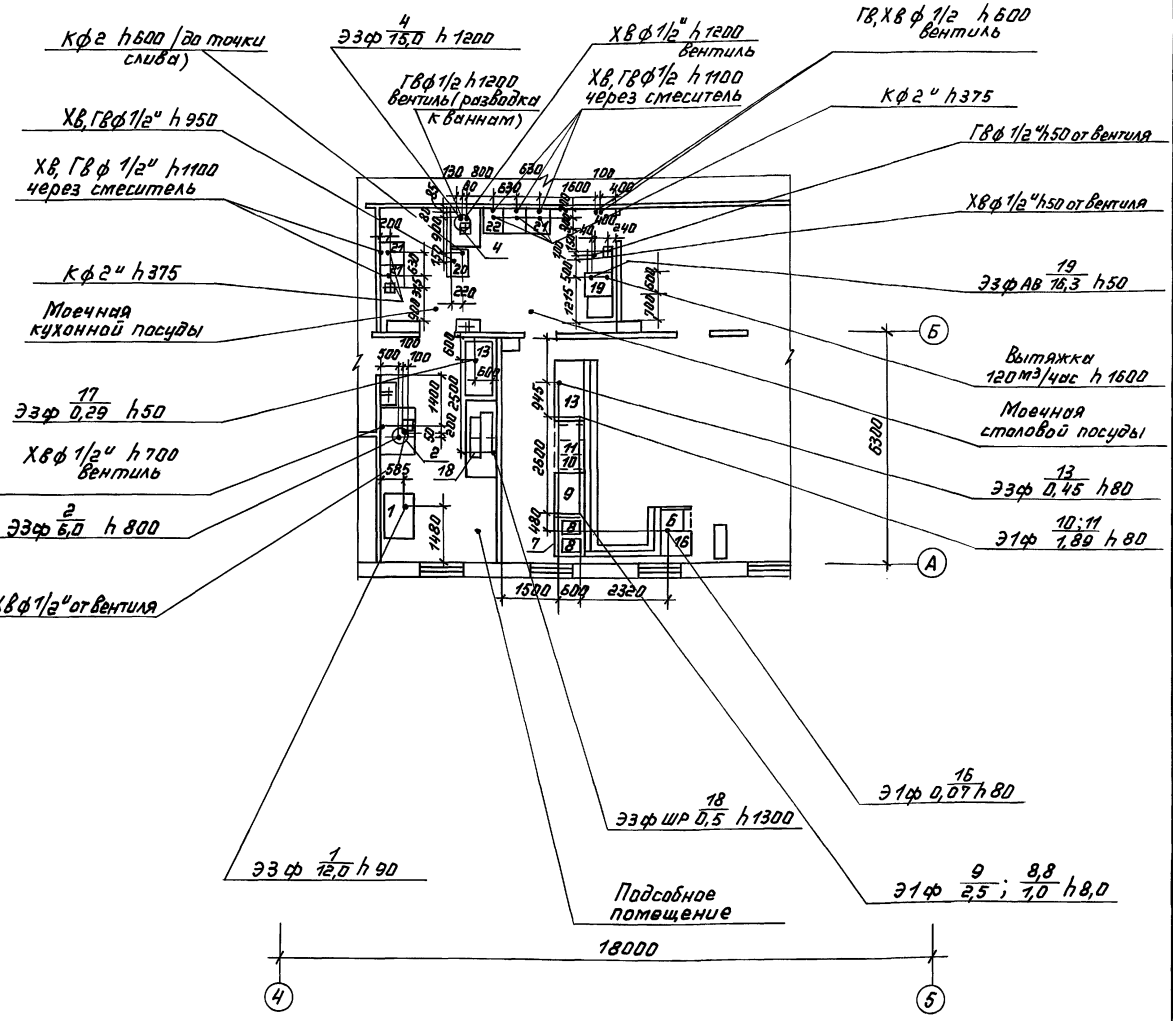

Фрагмент плана привязки вентиляционных отсосов

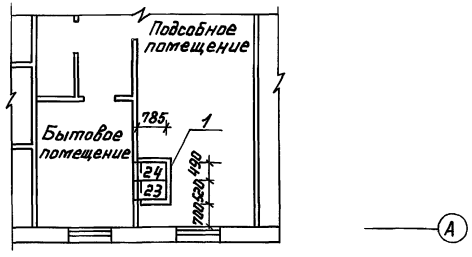

			416-0-11.90 5-04ТХ	
Нач. отд.	Петрова		Примеры блокирования планировочных элементов	
ГИП-ОВ	Иванова		Столовая раздаточная на 50 мест Серия 135	Стадия: РП; Лист: 1; Листов: 1
Рук. гр.	Афанасьева		План привязки технологического оборудования. Монтажный план. Фрагмент привязки вентиляционных отсосов	Минторг СССР ГИПРОТОРГ г. Москва
Инж.	Ивщенко			

24458-07 52

Инв. № подл. | Подпись и дата | Взам. инв. №

План привязки технологического оборудования

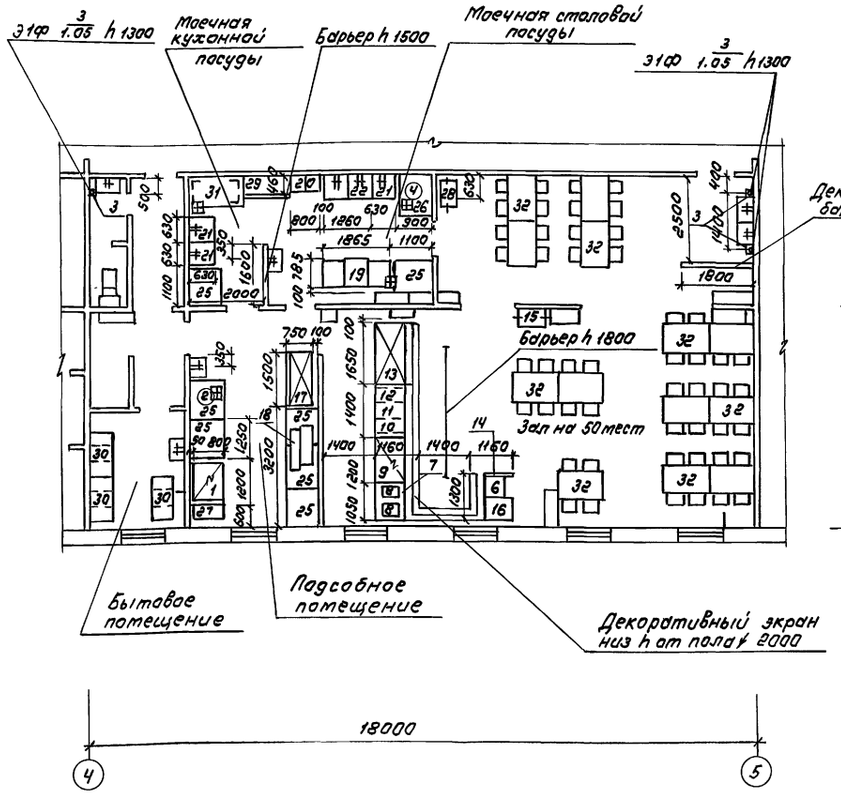

Монтажный план

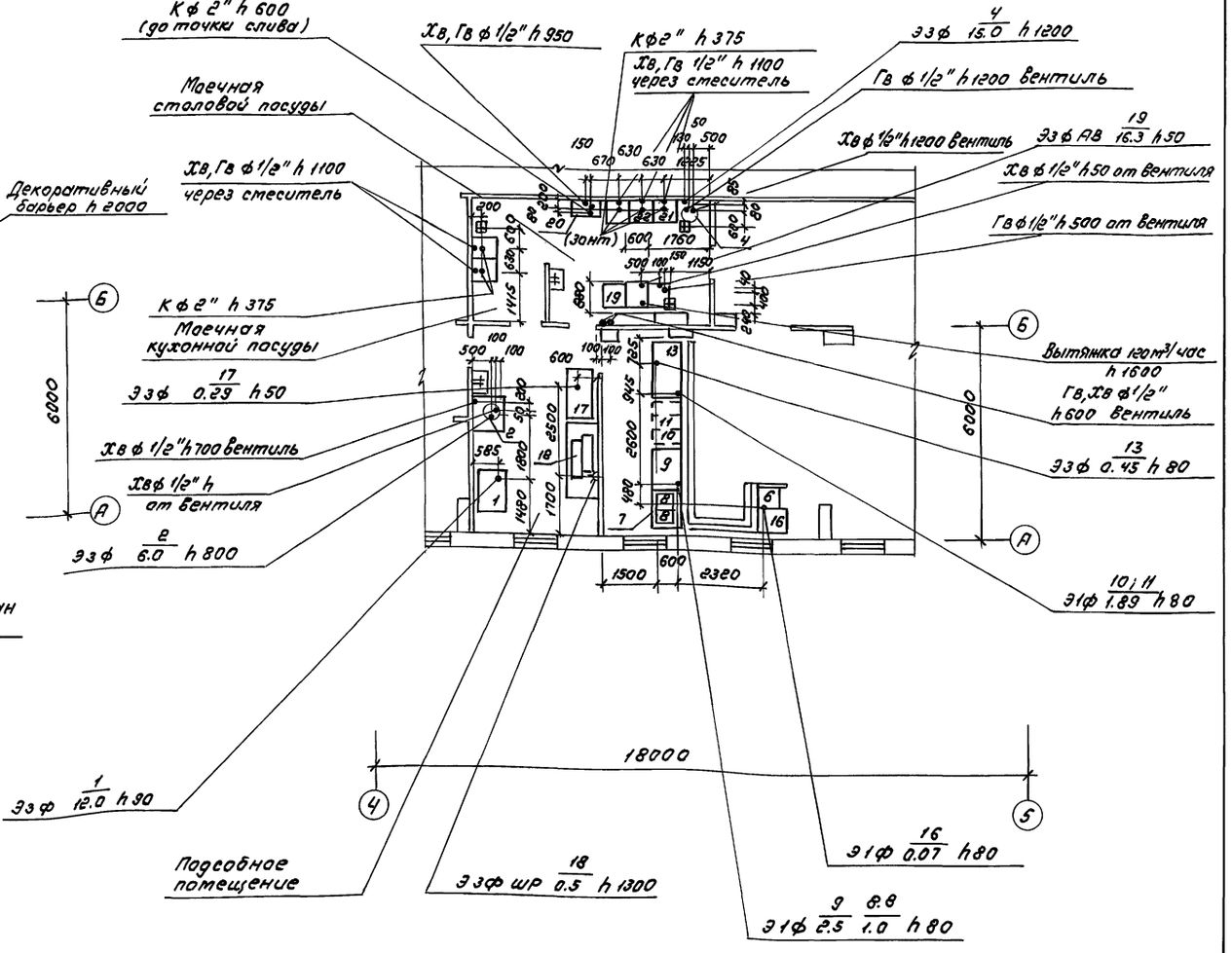

Фрагмент плана привязки вентиляционных отсосов

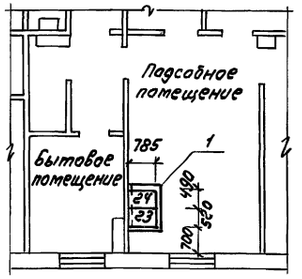

		416-0-11.90	5-05 тх
Нач. отд.	Петрова	Примеры блокирования планировочных элементов	
ГИП-ов	Иванова		
Рук. гр.	Афанасьева	Столовая-раздаточная на 50 мест Монолит	Стадия: РП; Лист: 1; Листов: 1
Инж.	Овщенко	План привязки технологического оборудования монтажный план Фрагмент привязки вентиляционных отсосов	Минторг СССР ГИПРОТОРГ Москва

Инв. № подл. | Подпись и дата | Взам. инв. №

Спецификация технологического оборудования

Начало

Позиция	Наименование и техническая характеристика оборудования и материалов Завод-изготовитель (или импортного оборудования - страна, фирма)	Тип, марка оборудования обознач. документа и № опрасного листа	Единица измерения		Код завода-изготовителя	Код оборудования материала	Цена единицы тыс. руб.	Количество	Масса единицы оборудования кг
			Наименование	Код					
1	2	3	4	5	6	7	8	9	10
1	Плита электрическая, 1200×800×850 12,0 квт, 3ф Душанбинский з-д ТОРГМАШ	ПЭ-0,51-01 ТУ27-51-356-8-82	шт	796	5750132	5151221072	0,175	1,00	135
2	Кипятильник, 430×350×720, 6,0 квт, 3ф Калининградский з-д ТОРГМАШ	КНЭ-50М1 ТУ27-51-364-4-83	шт	796	0241716	5151251042	0,078	1,00	18,500
3	Электросушитель, 305×115×235, 1,05 квт, 1ф Утянский з-д лабораторных печей	ЭРА-5	шт	796	—	3468780021	0,037	3,00	3,000
4	Водонагреватель электрический, 640×320×270, 9,6 квт, 3ф Черкасский машиностроительный з-д им. Петровского	ВЭ-210	шт	796	—	5151260035	0,116	1,00	25,000
5	Линия самообслуживания, 6600×1160×1600, 5,39 квт, 3ф Харьковский з-д ТОРГМАШ (поз. NN 6-15)	ЛС-ГМ	к-т	—	0243206	5151511019	—	1,00	980
6	Прилавок-касса, 1300×800×850	ЛС-1	шт	796	—		0,148	1,00	48,000
7	Прилавок для горячих напитков, 1050×800×850	ЛС-3	шт	796	—		0,075	1,00	30,000
8	Термостат электрический, 360×630×430, 0,5 квт, 1ф	ТЭ-25	шт	796	—	5151260019	0,080	2,00	22,000
9	Мармит стационарный электрический, 1200×800×330, 2,5 квт, 1ф	МСЭ-84	шт	796	—	5151270058	0,304	1,00	80,000
10	Шкаф тепловой передвижной, 400×600×1025, 1,26 квт, 1ф	ШТПЭ-1	шт	796	—	5151290038	0,163	1,00	70,000

Инв. № подл. | Подпись и дата | Взам. инв. №

		416-0-11.90 6-06 ТХСО	
Нач. отд.	Петрова	Примеры блокирования планировочных элементов	
ГИП-ОВ	Иванова		
Рук. гр.	Лукьянова	Столовая-раздаточная на 50 мест	Стадия: РП; Лист: 1; Листов: 3
Инжен.	Овсиенко		
		Спецификация технологического оборудования	Минторг СССР ГИПРОТОРГ г. Москва

24458-07 54

Спецификация технологического оборудования

продолжение

Позиция	Наименование и техническая характеристика оборудования и материалов Завод-изготовитель (или импортного оборудования – страна, фирма)	Тип, марка оборудования, обознач. документа и № опросного листа	Единица измерения		Код завода-изготовителя	Код оборудования, материала	Цена единицы тыс. руб.	Количество	Масса единицы оборудования кг
			Наименов.	Код					
1	2	3	4	5	6	7	8	9	10
11	Мармит передвижной, 400×600×850, 0,63 квт, 1ф	МП-28	шт	796	—	5151270066	0,130	1,00	50,000
12	Котел передвижной, 400×600×850 Ленинабадский з-д ТОРГМАШ	КП-60	шт	796	0243645	5151211075	0,250	1,00	60,000
13	Прилавок-витрина холодильный, 1600×800×850, 0,45 квт, 3ф	ПВХС-1-0,315 ЛС-2	шт	796	—	5151131057	0,480	1,00	205
14	Тележка для столовых приборов, 400×600×850 Смоленский з-д ТОРГМАШ	ТСП-900 ТУ27-51-357-5-82	шт	796	0242547	5151561176	0,05650	1,00	25,000
15	Тележка с выжимным устройством для подносов 400×600×850	ТВП-120 ТУ27-51-358-0-82	шт	796	—	5151561161	0,042	1,00	30,000
16	Машина контрольно-кассовая, 456×355×435, 0,07 квт, 1ф Рязанский з-д САМ	ОКА-1401	шт	796	—	5847110031	0,340	1,00	38,000
17	Шкаф холодильный, 1500×750×1810, 0,4 квт, 3ф Йошкар-Ола Марийский з-д ТОРГМАШ	ШХ-0,80М	шт	796	5745941	5151111014	0,370	1,00	250
18	Хлеборезка, 1200×600×730, 0,5 квт, 3ф Кибартайский з-д ТОРГМАШ	МРХ-200	шт	796	0243493	5151325001	0,325	1,00	76,000
19	Машина посудомоечная универсальная, 1865×785×1500 16,3 квт, 3ф г. Гродно, з-д ТОРГМАШ	МПУ-700	шт	796	0243341	5151511068	1,005	1,00	180
20	Ванна моечная на 2 (два) гнезда, 800×460×435 з-д „Сантехника" г. Москва	„Москва"	шт	796	—		0,088	1,00	~52
21	Ванна моечная, 630×630×860 Кибартайский з-д ТОРГМАШ	ВМСМ-1	шт	796	0243493	5151530041	0,052	3,00	29,000
22	Ванна моечная, 1260×630×860 Кибартайский з-д ТОРГМАШ	ВМСМ-2	шт	796	0243493	5151530044	0,088	1,00	41,000
23	Местный вентотсос, 520×785×580 Ленинабадский з-д ТОРГМАШ	МВО-0,5-01	шт	796	0243645	5151590028	0,052	1,00	35,000

Инв.№ подл. | Подпись и дата | Взам. инв.№

Спецификация технологического оборудования
Окончание

Позиция	Наименование и техническая характеристика оборудования и материалов Завод-изготовитель (или импортного оборудования - страна, фирма)	Тип, марка оборудования, обознач. документа и н опросного листа	Единица измерения		Код завода-изготовителя	Код оборудования, материала	Цена единицы тыс. руб	Количество	Масса единицы оборудования кг
			Наименование	Код					
1	2	3	4	5	6	7	8	9	10
24	Местный вентотсос, 490 × 745 × 310 Ленинабадский з-д торгташ	МВО-0.5	шт	796	0243645	5151590034	0.025	1.00	10.000
25	Стол производственный, 1050 × 840 × 900 Бердский з-д торгташ	СПСМ-2	шт	796	0242250	5151580073	0.044	6.00	40.000
26	Стол производственный, 1260 × 840 × 860 Союзторгоборудование	СПСМ-4	шт	796	—	5151580079	0.051	1.00	58.000
27	Вставка, 400 × 800 × 850 Душанбинский з-д торгташ	В-400-01	шт	796	5750132	5151580127	0.051	1.00	40.000
28	Теленка для сбора посуды, 767 × 470 × 890 г. Брянск, п/я 06-21-5	ТРП	шт	796	—	5151561110	0.034	2.00	14.500
29	Шкаф для посуды, 1200 × 600 × 1850 Союзторгоборудование	ОН-100-01	шт	796	—		0.133	1.00	120
30	Шкаф для одежды, 1200 × 600 × 1850 Союзторгоборудование	ОН-100-03	шт	796	—		0.13850	3.00	54.000
31	Стеллаж производственный стационарный, 1500 × 800 × 2000 Союзторгоборудование	СН-1	шт	796	—		0.09030	1.00	78.000
32	Стол обеденный с к-том стульев, 1200 × 800 × 780 Союзторгоборудование		шт	796	—		0.104	13.00	~ 38

Инв.№ подл. | Подпись и дата | Взам.инв.№

Узел связи

Сборно-монолитное решение

Расстановка технологического оборудования

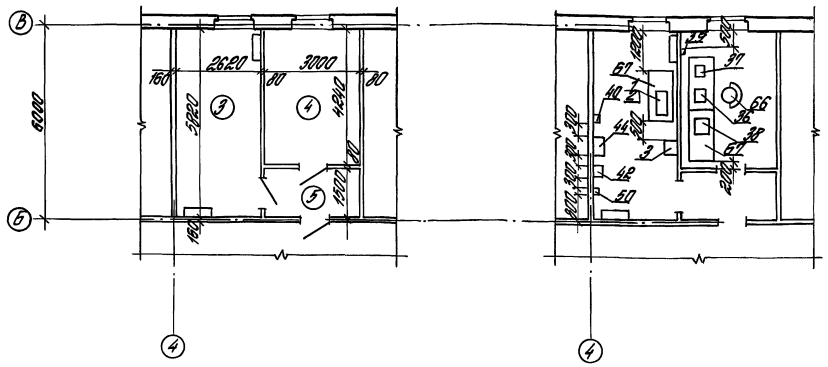

Узел связи

Серия 135

Расстановка технологического оборудования

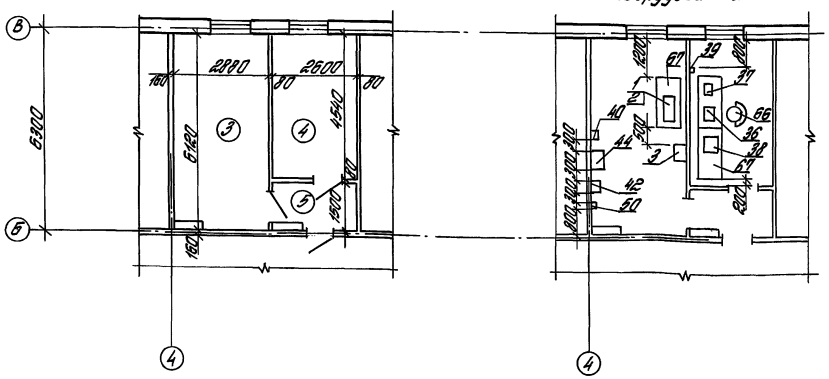

Узел связи принят по Т1.6 серия 416-0-11.90 выпуск 4.

Экспликация помещений

№ по плану	Наименование	Площадь м² Сборно-монолит.	Серия 135
3	Аппаратная	14,3	17,4
4	Радиоузел	12,3	11,8
5	Тамбур	4,5	3,7

Спецификация технологического оборудования

№	Наименование оборудования	Марка, тип	Габаритные размеры мм Длина	Глубина	Высота	Масса кг	Электропитан. потребляемость	Напряжение	Кол. шт.	Завод изготовитель
1	Блок станционный общий (БСО)	АОТС „Псков"	790	380	315	30		220 В		Псковский телефонный завод г. Псков
2	Блок станционный линейный (БСЛ)	АОТС „Псков"	790	380	260	30		220 В	1	
3	Вводно-коммутационное устройство	ВКУ-У	462	360	1131	40		220 В	1	Ромненский телефонный завод г. Ромны
36	Усилитель 100У-101	ТУ-100У-101	470	360	140	20	0,335	~220 В	1	Завод Радиоаппаратуры г. Славгород
37	Радиоприемник „Ишим 003"		405	300	144	15	0,335	~220 В	1	
38	Электропроигрывающее устройство		600	500	170	7,5	0,335	~220 В	1	То же
39	Щиток антенный		137	90	110	0,85	0,335	~220 В	1	
40	Часы электропервичные	ПЧКЗ-2РН-Р24-Р6-1	287	170	205			~220 В	1	Завод „Хранатрон"
42	Щиток осветительный	ОЩВ-6 АУХЛ4	400	154	516	16,5			1	З-д „Электроконструкция" г. Новосибирск
44	Блок выпрямительный	ВБ-60/10-3	600	360	455	92		220 В	1	Завод „Промсвязь" г. Краснослободск
50	Щит заземления	ШЗ-П2	70	115	190	0,68			1	Мцхетский з-д „Промсвязь"
66	Стул	Артикул 5-58	470	430	760				1	п.о. „Стандарт"
67	Стол рабочий с тумбой	С-537-14	1635	800	750				3	г. Таллин

Зав отд	Волкин		
Н. контр.			
ГАП	Смирнов		
ГИП	Ланда		
Рук гр	Битюгина		
Архит	Самбурова	Самбур	

416-0-11.90 5-07 ТХ

Примеры блокирования планировочных элементов

Административно-бытовое здание на 450 чел.	Стадия	Лист	Листов
	Р.П		1

Узел связи. Спецификация технологического оборудования — ЦНИИПРОМЗДАНИЙ

24458-07 (57)

Согласовано: Инженер Подпись и дата Взам. инв. №

Инв. № п.

gost.e-ecolog.ru