ЦНИИПРОМЗДАНИЙ

ТИПОВЫЕ МАТЕРИАЛЫ ДЛЯ ПРОЕКТИРОВАНИЯ

416-0-11.90

ПЛАНИРОВОЧНЫЕ ЭЛЕМЕНТЫ ПОМЕЩЕНИЙ АДМИНИСТРАТИВНО-БЫТОВЫХ ЗДАНИЙ С ВЫСОТОЙ ЭТАЖА 2,8 М. В КРУПНОПАНЕЛЬНЫХ (БЕСКАРКАСНЫХ) И СБОРНО-МОНОЛИТНЫХ КОНСТРУКЦИЯХ

ВЫПУСК-3

ПЛАНИРОВОЧНЫЕ ЭЛЕМЕНТЫ ПОМЕЩЕНИЙ ЗДРАВООХРАНЕНИЯ

1990г.

gost.e-ecolog.ru

ЦНИИПРОМЗДАНИЙ

ТИПОВЫЕ МАТЕРИАЛЫ ДЛЯ ПРОЕКТИРОВАНИЯ

416-0-11.90

ПЛАНИРОВОЧНЫЕ ЭЛЕМЕНТЫ ПОМЕЩЕНИЙ АДМИНИСТРАТИВНО-БЫТОВЫХ ЗДАНИЙ С ВЫСОТОЙ ЭТАЖА 2,8 м. В КРУПНОПАНЕЛЬНЫХ БЕСКАРКАСНЫХ И СБОРНО-МОНОЛИТНЫХ КОНСТРУКЦИЯХ

ВЫПУСК-3

СОСТАВ ТИПОВЫХ МАТЕРИАЛОВ ДЛЯ ПРОЕКТИРОВАНИЯ:

ВЫПУСК 0 – ОБЩИЕ УКАЗАНИЯ
ВЫПУСК 1 – ПЛАНИРОВОЧНЫЕ ЭЛЕМЕНТЫ САНИТАРНО-БЫТОВЫХ ПОМЕЩЕНИЙ
ВЫПУСК 2 – ПЛАНИРОВОЧНЫЕ ЭЛЕМЕНТЫ ОБЪЕКТОВ ОБЩЕСТВЕННОГО ПИТАНИЯ
ВЫПУСК 3 – ПЛАНИРОВОЧНЫЕ ЭЛЕМЕНТЫ ПОМЕЩЕНИЙ ЗДРАВООХРАНЕНИЯ
ВЫПУСК 4 – ПЛАНИРОВОЧНЫЕ ЭЛЕМЕНТЫ АДМИНИСТРАТИВНО – ТЕХНИЧЕСКОГО НАЗНАЧЕНИЯ
ВЫПУСК 5 – ПРИМЕРЫ БЛОКИРОВАНИЯ ПЛАНИРОВОЧНЫХ ЭЛЕМЕНТОВ

РАЗРАБОТАНЫ:

ЦНИИПРОМЗДАНИЙ
Зам. директора института – В. В. Быков
Зав. отделом реконструкции – Б. Л. Валкин
Руководитель темы, ГИП – М. Е. Ланда

ГИПРОНИИЗДРАВ
Главный инженер – Ф. Д. Ким
Начальник технологического отдела – С. М. Козаков
Гл. инженер проекта – З. А. Колмаков

ГПИ САНТЕХПРОЕКТ
Зам. главного инженера – В. Д. Дюжиков
Нач. отдела ОВ-1 – Л. А. Степанов
Гл. инженер проекта – Э. М. Щербова

ВНИПИ ТЯЖПРОМЭЛЕКТРОПРОЕКТ
Главный инженер – А. Г. Смирнов
Начальник отдела – Б. А. Лесков
Гл. инженер проекта – В. С. Сосонко
Гл. инженер проекта – А. А. Бакланов

УТВЕРЖДЕНЫ
ГОССТРОЕМ СССР
Протокол:
№13 от 28 сентября 1990 г.

Обозначение	Наименование	Стр.
3-00	Содержание выпуска	2-4
3-00ПЗ	Пояснительная записка	5-11
3-01.90	Книга для подбора планировочных элементов здравпунктов	12
3-02.90	Здравпункты. Экспликация помещений	13
3-03ТХ	Спецификация оборудования	14-23
3-04.90	Врачебный здравпункт 301-1. Сборно-монолитный вариант	24
3-05ТХ	Врачебный здравпункт 301-1 (Монолит). Схема расположения технологического оборудования и технологические привязки.	25,26
3-06ОВ	Врачебный здравпункт 301-1 (Монолит) Вентиляция. План	27
3-07ЭМ	Врачебный здравпункт 301-1 (Монолит) ЭШ. Принципиальная схема	28,29
3-08ЭМ	Врачебный здравпункт 301-1 (Монолит) ЭШ. Принципиальная схема	30,31
3-09ЭМ	Врачебный здравпункт 301-1 (Монолит) Расположение электрооборудования, проводок проводов и труб. План. Разрез	32,33
3-10ЭМ	Врачебный здравпункт 301-1 (Монолит). Электроосвещение	34
3-11.90	Врачебный здравпункт 301-1. Серия 135	35
3-12ТХ	Врачебный здравпункт 301-1 (Серия 135) Схема расположения технологического оборудования и технологические привязки	36,37
3-13ОВ	Врачебный здравпункт 301-1 (Серия 135) Вентиляция. План	38
3-14.90	Врачебный здравпункт 302-1. Сборно-монолитный вариант	39
3-15ТХ	Врачебный здравпункт 302-1 (Монолит) Схема расположения технологического оборудования и технологические привязки	40,41
3-16ОВ	Врачебный здравпункт 302-1 (Монолит). Вентиляция. План	42
3-17.90	Врачебный здравпункт 302-1 (Серия 135)	43
3-18ТХ	Врачебный здравпункт 302-1 (Серия 135) Схема расположения технологического оборудования и технологические привязки	44,45
3-19ОВ	Врачебный здравпункт 302-1 (Серия 135) Вентиляция. План.	46
3-20.90	Фельдшерский здравпункт 300-1 Сборно-монолитный вариант. Серия 135	47
3-21ТХ	Фельдшерский здравпункт 300-1 (Монолит) Схема расположения технологического оборудования и технологические привязки	48
3-22ТХ	Фельдшерский здравпункт 300-1 (Серия 135) Схема расположения технологического оборудования и технологические привязки	49
3-23ОВ	Фельдшерский здравпункт 300-1 Сборно-монолитный вариант. Серия 135 Вентиляция. План	50
3-24ЭМ	Фельдшерский здравпункт 300-1 (Монолит) ЭШ. Принципиальная схема	51,52
3-25ЭМ	Фельдшерский здравпункт 300-1 (Монолит) Расположение электрооборудования. Прокладка проводов и труб. План. Разрез.	53
3-26ЭМ	Фельдшерский здравпункт 300-1 (Монолит) Электрические освещение	54
3-27.90	Фельдшерский здравпункт 300-2а, 300-2-1	55
3-28ТХ	Сборно-монолитный вариант. Серия 135 Фельдшерский здравпункт 300-2 (Монолит) Схема расположения технологического оборудования, технологические привязки	56
3-29ТХ	Фельдшерский здравпункт 300-2 (Серия 135) Схема расположения технологического оборудования, технологические привязки	57

Инв.№ подл. | Подпись и дата | Взам. инв.№

Обозначение	Наименование	Стр.
3-30 ОВ	Фельдшерский здравпункт ЗДФ-2, ЗДФ-2-1 Сборно-монолитный вариант. Серия 135 Вентиляция. План.	58
3-31 АР	Фельдшерский здравпункт ЗДФ-3 Сборно-монолитный вариант. Серия 135	59
3-32 ТХ	Фельдшерский здравпункт ЗДФ-3 (Монолит) Схема расположения технологического оборудования и технологические привязки	60
3-33 ТХ	Фельдшерский здравпункт ЗДФ-3 (Серия 135) Схема расположения технологического оборудования и технологические привязки	61
3-34 ОВ	Фельдшерский здравпункт ЗДФ-3 Сборно-монолитный вариант. Серия 135 Вентиляция. Планы	62
3-35 АР	Фельдшерский здравпункт ЗДФ-4 Сборно-монолитный вариант, Серия 135	63
3-36 ТХ	Фельдшерский здравпункт ЗДФ-4 (Монолит) Схема расположения технологического оборудования и технологических привязок	64
3-37 ТХ	Фельдшерский здравпункт ЗДФ-4 (Серия 135) Схема расположения технологического оборудования и технологических привязок	65
3-38 ОВ	Фельдшерский здравпункт ЗДФ-4 Сборно - монолитный вариант, Серия 135 Вентиляция. Планы	66
3-39 АР	Фельдшерский здравпункт ЗДФ-5 Сборно-монолитный вариант. Серия 135.	67
3-40 ТХ	Фельдшерский здравпункт ЗДФ-5 (Монолит) Схема расположения технологического оборудования и технологических привязок	68
3-41 ОВ	Фельдшерский здравпункт ЗДФ-5 Сборно-монолитный вариант. Серия 135 Вентиляций. Планы	69
3-42 АР	Медицинские пункты МП-1, МП-2 Сборно-монолитный вариант. Серия 135	70
3-43 ТХ	Медицинские пункты МП-1; МП-2 (Монолит) Схемы расположения технологического оборудования. Технологические привязки	71
3-44 ТХ	Медицинские пункты МП-1, МП-2 (Серия 135) Схемы расположения технологического оборудования. Технологические привязки	72
3-45 ТХ	Установочный чертеж на стерилизатор ВК-75	73
3-46 ТХ	Установочный чертеж на стоматологическую установку УС-30	74
3-47 АР	Ключ для подбора планировочных элементов: ингаляториев; фотириев, помещений личной гигиены женщин	75,76
3-48 ТХ	Ингалятории и проходные фотарии Экспликация оборудования	77
3-49 АР	Ингаляторий с одной и двумя процедурными ИН-1 и ИН-2. Сборно-монолитный вариант	78
3-50 ТХ	Ингалятории ИН-1, ИН-2 (Монолит) Схемы расположения оборудования Технологические привязки	79
3-51 АР	Ингаляторий с одной и двумя процедурными ИН-I, ИН-2 Серия 135	80
3-52 ТХ	Ингаляторий ИН-1, ИН-2 (Серия 135) Схемы расположения оборудования Технологические привязки	81
3-53 АР	Фотарии проходные на 1 и 2 прохода, ФП-I, ФП-2, ФП-3. Сборно-монолитный вариант	82
3-54 ТХ	Фотарии проходные ФП-1, ФП-2 (Монолит) Схемы расположения оборудования	83
3-55 АР	Фотарии проходные на 1и 2 прохода ФП-1, ФП-2, ФП-3. Серия 135.	84
3-56 ТХ	Фотарии проходные ФП-1, ФП-2, ФП-3 (Серия 135) Схемы расположения оборудования	85
3-57 ТХ	Фотарии кабинные. Экспликация оборудования	86
3-58 АР	Фотарии кабинные на 10, 7, 6, 6 кабин ФК-1, ФК-2, ФК-3, ФК-4. Сборно-монолитный вариант	87
3-59 ТХ	Фотарии кабинные ФК-1, ФК-2, ФК-3, ФК-4 (Монолит) Схемы расположения оборудования	88
3-60 АР	Фотарии кабинные на 3, 2, 8 и 2 кабины ФК-5, ФК-6, ФК-7, ФК-8. Сборно-монолитный вариант	89

Инв. № подл. | Подпись и дата | Взам. инв. №

Обозначение	Наименование	Стр.
3-61ТХ	Фотарии кабинные ФК-5, ФК-6, ФК-7, ФК-8 (Монолит). Схемы расположения оборудования	90
3-62АР	Фотарии кабинные на 10, 7, 6, 6 кабин ФК-1, ФК-2, ФК-3, ФК-4, Серия 135	91
3-63ТХ	Фотарии кабинные ФК-1, ФК-2, ФК-3, ФК-4. Серия 135. Схемы расположения оборудования	92
3-64АР	Фотарии кабинные на 3, 2, 8 и 2 кабины ФК-5, ФК-6, ФК-7, ФК-8. Серия 135	93
3-65ТХ	Фотарии кабинные ФК-5, ФК-6, ФК-7, ФК-8 (Серия 135). Схемы расположения оборудования	94
3-66ТХ	Помещения личной гигиены женщин Экспликация оборудования	95, 96
3-67АР	Помещения личной гигиены женщин при уборных ЛГЖУ-1А, ЛГЖУ-1Б, ЛГЖУ-1В, ЛГЖУ-2, ЛГЖУ-3. Сборно-монолитный вариант.	97
3-68ТХ	Помещения личной гигиены женщин ЛГЖУ-1А ЛГЖУ-1Б, ЛГЖУ-1В, ЛГЖУ-2, ЛГЖУ-3 (Монолит) Схемы расположения оборудования.	98
3-69АР	Помещения личной гигиены при уборных ЛГЖУ-1А, ЛГЖУ-1Б, ЛГЖУ-В, ЛГЖУ-2, ЛГЖУ-3, Серия 135	99
3-70ТХ	Помещения личной гигиены женщин ЛГЖУ-А ЛГЖУ-1Б, ЛГЖУ-1В, ЛГЖУ-2, ЛГЖУ-3 (Серия 135). Схемы расположения оборудования.	100
3-71АР	Помещения личной гигиены женщин при здравпунктах ЛГЖЗ-1, ЛГЖЗ-2, ЛГЖЗ-3, ЛГЖЗ-4. Сборно-монолитный вариант.	101
3-72ТХ	Помещения личной гигиены женщин ЛГЖЗ-1, ЛГЖЗ-2, ЛГЖЗ-3, ЛГЖЗ-4 (Монолит) Схемы расположения оборудования	102
3-73АР	Помещения личной гигиены женщин при здравпунктах ЛГЖЗ-1, ЛГЖЗ-2, ЛГЖЗ-3, ЛГЖЗ-4. Серия 135	103
3-74ТХ	Помещения личной гигиены женщин ЛГЖЗ-1, ЛГЖЗ-2, ЛГЖЗ-3, ЛГЖЗ-4 (Серия 135). Схемы расположения оборудования	104
3-75ТХ	Установочный чертеж на арматуру женского гигиенического душа	105
3-76ТХ	Таблица отделки помещений и кратности обмена воздуха	106

Инв. № подл. | Подпись и дата | Взам. инв. №

Общая часть

В настоящем выпуске приведены примеры планировочных решений здравпунктов I, II категорий и фельдшерских здравпунктов, разработанные по СНиП 2.09.04-87 "Административные и бытовые здания" и СНиП II-69-78 часть II, Глава 69 "Лечебно-профилактические учреждения".

Рекомендуемые примеры планировочных решений здравпунктов могут применяться в проектах административных и бытовых зданиях промышленных предприятий, выполненных в конструкциях серии 135 или в сборно-монолитных конструкциях с высотой этажа 2,8 м без изменений или с незначительной переработкой.

Оборудование здравпунктов принято по каталогу института "Гипрониизdрав" 1988 г. В выпуске имеется несколько примеров установочных чертежей, а также приведены требования к отделке помещений здравпунктов и указаны необходимые параметры воздухообмена и температурного режима, необходимого для расчета отопления и вентиляции.

Методика применения данных планировочных элементов и рекомендации по выполнению монолитных огораживающих конструкций разработаны в выпуске 0.

Варианты блокировок планировочных элементов с производством разработаны в выпуске 5.

Назначение здравпунктов

В деятельность здравпунктов входит проведение лечебно-профилактической работы и оказание первой помощи при внезапных заболеваниях, травмах, острых отравлениях. Кроме того, в них осуществляется учет заболевший рабочих, проводится диспансеризация, организуются периодические цеховые осмотры, проводят санитарно-просветительную работу.

Объемно-планировочные решения

Планировочные решения здравпунктов позволяют осуществлять их блокирование с помещениями другого назначения, бытовыми, конторскими и др.

На отдельных листах приведена расстановка и необходимая привязка технологического оборудования, а также спецификация медицинского оборудования, мебели и инвентаря.

В выпуске приведены примеры планировочных решений здравпунктов трех категорий:

I-категории-общезаводской врачебный здравпункт с тремя врачебными должностями.

II-категории-общезаводской врачебный здравпункт с двумя врачебными должностями.

Фельдшерский здравпункт

Для предприятий с количеством работающих до 300 человек предусматриваются медицинские посты.

Планировочные решения разработаны для различных расположений здравпунктов в здании (рядовое, торцевое, угловое).

Планировочные решения предусматривают расположение здравпунктов только на первых этажах, предусматривается наружный вход, другой вход предусмотрен из внутренних помещений здания.

Состав и оборудование помещений здравпункта

Здравпункты имеют в своем составе следующие помещения:

1. Вестибюль-аккумулятор, оборудованную стульями, в отдельных случаях банкетками и журнальными столиками (помещение 1)
2. Регистратуру, оснащенную письменным столом и телефонами: городским и местным (помещение 2).
3. Перевязочную чистую, оснащенную перевязочным столом, инструментальными столиками, медицинским шкафом, различными подставками (для тазов, стерилизационных коробок и т.д.), передвижным светильником для подсвета, кушеткой с ширмой, электрическими стерилизаторами, фаянсовым умывальником, холодильником и различной мебелью (помещение 3).
4. Перевязочную гнойную, оснащенную аналогично чистой перевязочной (помещение 4).
5. Кабинеты врача или фельдшера, которые оборудуются письменным столом, кушеткой с ширмой, медицинским шкафом фаянсовым умывальником, стульями (помещение 5).
6. Кабинет физиотерапии, оснащенный аппаратом УВЧ и ртутно-кварцевым облучателем, кушетками с ширмами, палатным столом, умывальником, стульями (помещение 6).
7. Кабинет стоматолога оснащается универсальной стоматологической установкой с стоматологическим креслом, подсобными медицинскими столиками, медицинским шкафом, стерилизаторами, умывальником (помещение 7)
8. Процедурный кабинет, оборудованный кушеткой с ширмой, палатным столом, медицинским шкафом, инструментальным столиком, элек-

Инв. № подл.	Подпись и дата	Взам. инв. №			
Зав. отд.	Волкин			416-0-11.90	3-ООПЗ
ГИП	Лонда				
ГАП	Смирнов			Пояснительная записка	Стадия: Р; Лист: 1; Листов: 7
					ЦНИИПРОМЗДАНИЙ

трическими стерилизаторами, холодильником, умывальником и различной меделью (помещение 8)

9. Комнату временного пребывания больных, оборудованную кушеткой с ширмой, палатным столом, прикроватной тумбочкой, медицинским шкафом и умывальником (помещение 9).
10. Кабинет заведующего здравпунктом (помещение 10).
11. Кабинет гинеколога, оборудованный гинекологическим креслом, кушеткой с ширмой, медицинским шкафом, палатным столом, тумбочкой, умывальником, стульями (помещение 11).
12. Кладовую лекарственных форм с киоском (помещение 12).
13. Помещение для автоклава и перевязочных материалов оснащается автоклавом, стеллажами, производственным столом, умывальником (помещение 13).
14. Кладовую медицинского оборудования (помещение 14).
15. Уборную с умывальником в тамбуре, где также устанавливается электрополотенце (помещение 15).
16. Душевую (кроме фельдшерского здравпункта) (помещение 16).
17. Помещение личной гигиены женщин (помещение 18).

Номенклатура здравпунктов

Категория здравпунк.	Марка	Расположен. в здании	Габариты элемента: сборно-монолитный бар. ширина	длина	Серия 135-ширина	длина	Примечание
I	3Д1-1	торцевое	12	27	12,6	27	
II	3ДП-1	торцевое	12	21	12,6	21	
Фельдшерский	3ДФ-1	рядовое угловое	6	21	6,3	21	
"	3ДФ-2-1	торцевое	12	12	12,6	12	
"	3ДФ-2-2	торцевое	—	—	12	12,3	
"	3ДФ-3	торцевое	9	12	9,3	12	
"	3ДФ-4	угловое	9	12	9,3	12	
"	3ДФ-5	рядовое угловое	6	27	6,3	27	с гинекологом и стоматологом

Штатные нормативы
Медицинского персонала врачебных здравпунктов

Наименование должностей	Количество должностей при численности работающих от 1200 до 2000	Свыше 2000
Врач	1	1
Средние медицинские работники (фельдшер, акушерка, медицинская сестра)	1	2
Санитарка	1	1
Итого	3	4

Штатные нормативы
Медицинского персонала фельдшерского здравпункта

Наименование должностей	Количество должностей при численности работающих: 500-800	800-1500	1500-2000
Заведующий здравпунктом-фельдшер	1	1	1
Средние медицинские работники (фельдшер, акушерка, медицинская сестра).	—	0,5-1	1,5-2
Санитарка	0,5	1	1
Итого	1,5	2,5-3	3,5-4

Оснащение помещений инженерными устройствами

Все помещения здравпунктов должны быть оборудованы:

1. Центральным отоплением.
2. Приточно-вытяжной вентиляцией с увлажнением и подогревом воздуха в зимнее время.
3. Водопроводом холодной и горячей воды.
4. Общей канализацией.
5. Силовой и осветительной сетями переменного тока.
6. Слаботочными устройствами (телефонами городскими и внутренними, электрочасами и радиотрансляцией.

Кроме перечисленного, в помещениях здравпунктов, примыкающих

к производственным помещениям необходимо предъявлять соответствующие звукоизоляцию для снижения шумов до допустимых пределов, согласно существующим нормам.

Требования к отделке помещений даны в таблице, стр 105, где также указываются требуемый температурный режим и кратность воздухообмена для каждого помещения, необходимые для расчета отопления и вентиляции.

Ингаляторы

Ингаляторы на промышленных предприятиях предусматриваются при производственных процессах связанных с выделением пыли или газов раздражающего действия. Ингаляторы предназначены для проведения групповых электрогазовых ингаляций групп населения воздухом помещения электрогазовыми водных растворов лекарственных веществ в профилактически-оздоровительных целях.

Время проведения процедуры – 10–20 минут. Количество сеансов – два. Ингаляторы размещаются при аграрных цехах и фермах в санитарной одежде.

В состав ингалятория входят следующие помещения:

– процедурная с распылителем на стойке, установленном в середине помещения;

– туалетная с окном для наблюдения за принимающими процедуры;

– комрессорная;

– помещение для оксигенация и отдыха.

Планировочные решения ингаляториев даны для одного и двух процедурных помещений.

Отделка процедурных помещений ингалятория должна допускать обработку водными растворами дезинфицирующих веществ.

Фотарии

Фотарии на промышленных предприятиях представляют собой помещения с источниками искусственного ультрафиолетового облучения. Облучение трудящихся осуществляется в профилактических или терапевтических целях.

В выпуске даны примеры планировочных решений двух типов фотариев кабинных и проходных:

Фотарии кабинного типа предназначены для индивидуального облучения людей в кабинах.

Фотарии проходного типа используются для облучения потока людей, обслуживаемых в определенном специальном проходе (прямолинейном или с поворотами).

Фотарии кабинного и проходного типов должны размещаться в отдельных помещениях, смежных с гардеробными личной одежды или с гардеробными для совместного хранения всех видов одежды.

При разработке планировочных решений фотариев использовались „Указания к проектированию и эксплуатации установок искусственного ультрафиолетового облучения на промышленных предприятиях", утвержденные Министерством Здравоохранения 24 мая 1974 года (№1159-74).

Тип и планировочное решение фотария подбирается в зависимости от необходимой пропускной способности, медицинских требований и планировочной схемы здания.

Номенклатура фотариев

Тип фотария	Марка	Габариты				Примечание
		Сборно-монолит.		Серия 1.136		
		длина	ширина	длина	ширина	
Фотарий кабинный	ФК-1	3	18	3	18	
	ФК-2	3	12	3	12	
	ФК-3	3	12	3	12	
	ФК-4	3	9	3	9	
	ФК-5	3	7,2	3	7,2	
	ФК-6	3	6	3	6	
	ФК-7	6	6	6,3	6	
	ФК-8	3	6	3	6	
Фотарий проходной	ФП-1	6	6	6,3	6	
	ФП-2	6	6	6,3	6	
	ФП-3	6	9	6,3	9	

Во всех типах фотариев облучение производится в осенне-зимний период года по 2-3 минуты ежедневно. Облучаемый должен находиться на расстоянии 10–15 см. от источника УФ излучения. При этом облучаемый получит 20–30 мэр. час/м².

Фотарии должны создавать в вертикальной плоскости на уровне 1м. от пола, с каждой из сторон, величины облученности и дозы в соответствии с таблицей расчетных норм.

Длительность облучения	Доза (количество облучения) за сутки, мэр. час/м²			Облученность мэр/м²		
	мин.	макс.	реком.	мин.	макс.	реком.
3 мин.	6	30	20	120	600	400

Фотарии должны предусматриваться отдельными для мужчин и женщин. В фотариях кабинного и проходного типов следует предусматривать вентиляцию с механическим побуждением воздуха. Температура воздуха в фотарии должна быть в пределах 23-25°С. Поверхность стен и перегородок фотариев, а также поверхности кабины должны быть окрашены силикатными красками светлых тонов.

Применение масляных красок не допускается

Помещение для личной гигиены женщин

Названные выше помещения предназначены для проведения гигиенических процедур. В их состав входят: помещения для раздевания; индивидуальные кабины для процедур, оборудованные гигиеническими душами с индивидуальными смесителями холодной и горячей воды, с ножным пуском; места для раздевания, оборудованные скамьями с крючками над каждым местом и умывальником.

В выпуске даны примеры планировочных решений помещений личной гигиены женщин (ЛГЖ), размещаемых в женских уборных со входом в них из тамбура уборной и смежно с женскими уборными, с устройством общего тамбура, а также дополнительного тамбура при входе в помещение личной гигиены женщин и помещения личной гигиены женщин, располагаемых при здравпунктах (ЛГЖз).

Планировочные решения помещений личной гигиены женщин даны для количества процедурных кабин от одной до четырех.

Оборудование процедурных кабин дано на стр. 105

Кабины облицовываются керамической плиткой. Над поддонами устанавливается подставка. Пуск воды ножной. Поверхность поддонов должна очищаться и обрабатываться дезинфицирующими средствами два раза в сутки.

Настоящий выпуск разработан коллективом:

- отдел реконструкции ЦНИИпромзданий в составе: Валкина Б.Л., Ланда М.Е., Смирнова И.Д., Куликовой С.П.
- отдел медицинской технологии и комплексного оснащения института ГипроНИИздрав в составе: Казакова С.М., Зерновой Э.И., Колмакова Э.А., Потаповой З.А., Бочаровой В.А., Орловой Г.Я., Огневой Т.А.
- отдел ОВ-I ГПИ „Сантехпроект" в составе: Степанова Л.А., Щербовой Э.М., Дорониной В.И., Постнова Н.В., Гришиной Л.П., Жианшиной Р.С., Журочко.
- отдел промышленных установок ВНИПИ „Тяжпромэлектропроект" в составе: Лескова Б.А., Сосонко В.С., Бакланова А.А., Лебедевой Л.Н.

Условные обозначения

ХВ Подвод холодной воды

К Отвод в канализацию

Э Подвод электроэнергии

ПУ Пусковое устройство h=1500 мм.

ДУ Диаметр условного прохода трубопровода

Телефон городской

Телефон местный

Лампа осветительная типа „Бра" h=1800

Фонарь сигнальный с надписью „Горят бактерицидные лампы"

Выключатель для бактерицидных открытых и закрытых ламп h=1500 мм.

Розетка штепсельная двухполюсная силовая h=950 мм.

Розетка штепсельная двухполюсная осветительная h=950 мм

Щиток групповой физиотерапевтический

Щиток физиотерапевтический

Инв. № подл. | Подпись и дата | Взам. инв.

Вентиляция

1. Исходными данными для разработки типовых материалов для проектирования вентиляции элементов помещений здравоохранения являются:

– технологическое задание, выданное институтом Гипровнизгазов;

– строительные чертежи, разработанные институтом ЦНИИпромзданий.

2. Примеры вентиляции элементов помещений здравоохранения выполнены на основании действующих строительных норм и правил СНиП II-69-78 и СНиП 2.04.05-86.

3. Планировочные элементы помещений здравоохранения выполнены в крупнопанельных (бескаркасных) конструкциях по серии 135 и в сборно-монолитных конструкциях.

4. В качестве воздуховодов используются вентиляционные блоки с каналами диаметром 159 мм по серии 1.034.1-1, разработанной ЦНИИЭП учебных зданий и НИИЖБ Госстроя СССР, а также вентиляционные блоки с каналами диаметром 159 мм размером 840 мм, высотой 2790 индивидуального изготовления.

5. Расчетные параметры наружного воздуха для расчета вентиляции приняты:

– в холодный период года $t_н = -30°C$; $\varphi = 75\%$

– в теплый период года $t_н = 22°C$; $\varphi = 55\%$

6. Расчетные внутренние температуры приняты согласно СНиП II-69-75.

7. В помещениях здравоохранения предусматривается приточно-вытяжная механическая общеобменная вентиляция.

8. Для подачи и удаления воздуха из помещений устанавливаются:

– в вентиляционных каналах вентблоков решетки типа ВРП размером 150×200 (ГОСТ 13448-82) по серии 1.034.1-1 в количестве 1 штуки на выпуске;

– на приточных воздуховодах-регулируемые решетки типа ВП1÷ВП5 по серии 1.494-8;

– на вытяжных воздуховодах штампованные решетки типа РШ.

9. Материал воздуховодов систем вентиляции выбирается при разработке рабочего проекта согласно СНиП 2.04.05-86.

10. Компоновки элементов помещений здравоохранения разработаны с учетом расположения приточных установок в подвале и вытяжных установок на техническом этаже или кровле здания.

11. Подбор и компоновка вентиляционного оборудования систем П1; В1÷В3 осуществляется при разработке конкретного здания.

12. Регулирование приточно-вытяжного воздуха в вентиляционных каналах вентблоков осуществляется с помощью диафрагм, устанавливаемых в воздуховодах.

Силовое электрооборудование и электрическое освещение

1. В настоящей работе рассматриваются вопросы силового электрооборудования и электрического освещения здравпунктов, входящих в состав административно-бытовых зданий промышленных предприятий применительно к серии 1.090.1-1.

В объем работы входит показать на примерах врачебного здравпункта 301-1 и фельдшерского здравпункта 302-1 основные технические решения по электрической части.

В работе для 2-х вышеуказанных здравпунктов в зданиях, выполненных в сборно-монолитном варианте, даны принципиальные схемы распределительной сети для силовых потребителей и чертежи расположения оборудования и прокладки электрических сетей, а также планы расположения светильников и штепсельных розеток и осветительных сетей.

Инв. № подл. | Подпись и дата | Взам. инв. №

24458-04 10

2. Потребителями электроэнергии здравпунктов являются стерилизаторы, физиотерапевтическое оборудование, холодильники, электрическое освещение и пр. По надежности электроснабжения потребители здравпунктов относятся к II-III категории в зависимости от конкретных условий.

Питание электроприемников здравпунктов предусматривается на напряжении 380/220 в от центрального распределительного щита административно-бытового здания, где для здравпункта выделяются отдельные фидера, оборудованные аппаратурой для учета электроэнергии.

В здравпунктах в специально предусмотренных нишах с декоративными дверями устанавливаются силовые распределительные шкафы, от которых по радиальной схеме питаются силовые потребители. При этом следует обратить внимание, что электроприемники холодильного оборудования питаются от верхних зажимов вводного аппарата силового распределительного шкафа, предназначенного для силовых электроприемников.

Вопросы питания электроприемников сантехвентиляции, устанавливаемые, как правило, в помещениях венткамер, рассматриваются в проекте „Примеры блокирования планировочных элементов."

3. Выбор величин освещенностей и коэффициентов запаса произведен на основании главы СНиП II-4-79 „Естественное и искусственное освещение. Нормы проектирования" и СНиП II-89-78. Лечебно профилактические учреждения. Нормы проектирования."

Величины показателя дискомфорта и коэффициента пульсации освещенности в помещениях не превышают значений, указанных в нормах. Освещенность от эвакуационного освещения составляет не менее 0,5 лк.

Во всех помещениях приняты система общего равномерного освещения. Для возможности пользования настольными лампами устанавливаются штепсельные розетки.

В качестве источников света преимущественно применены люминисцентные лампы, лампы накаливания используются лишь для освещения душевой.

Основными типами светильников для люминисцентных ламп являются ЛСОО4-2×40 и ЛПО16-40.

Принятые значения наименьших освещенностей проведены на чертеже. Расчет освещения выполнялся методом коэффициента использования и по удельной мощности.

Запроектировано два вида освещения: рабочее и эвакуационное.

Рабочее освещение устраивается во всех помещениях, а эвакуационное - в коридорах и на лестничных клетках.

Напряжение сети - 380/220 в, напряжение на светильниках - 220 в.

Напряжение штепсельных розеток для подключения настольных ламп - 220 в.

Питание рабочего освещения производится от центрального распределительного щита, общего для силовой и осветительной нагрузок, а питание эвакуационного освещения - от верхних клемм этого щита.

Вопрос установки групповых щитков рабочего и аварийного освещения решается при компоновке здания.

Управление освещением производится выключателями.

Распределительные сети силовой электрооборудования выполняются проводами АПВ, прокладываемыми в подготовке пола. Подготовка пола в здравпунктах должна обеспечивать возможность пропайки двух пересекающихся труб электропроводки диаметром 40 мм и учитывать наличие в полу сливных трапов. Как правило, эти условия обеспечиваются при толщине подготовки 100 мм.

Групповые сети электрического освещения выполняются проводом АПТВ, прокладываемым скрыто:

- к светильникам - в подготовке пола вышележащего этажа;
- к штепсельным розеткам в подготовке пола данного этажа и в штробах стен (при подъеме из пола);
- к выключателям - в штробах стен.

Все металлические нетоковедущие участки установки силового электрооборудования и электрического освещения подлежат соответственно

Инв. № подл. | Подпись и дата | Взам. инв. №

заземлению и зануплению. В качестве проводников заземления используются четвертные жилы проводки силового электрооборудования или стальная полоса. В качестве зануляющих проводников используются рабочие нулевые провода сетей освещения.

Принятые буквенно-цифровые обозначения проводов и труб:

– цифровые перед тире – N электропривода;

– буква после тире: Н – провод 380/220 в;

П – полиэтиленовая труба;

Т – электросварная труба;

Тл – легкая труба;

– цифры после букв "н" или "П, Т, Тл" – порядковые номера провода или трубы для данного электропривода;

– цифры после точки (только для труб) – диаметр трубы по стандарту.

Оформление чертежей принципиальных схем и планов расположения электрооборудования и прокладки проводов и труб выполнены в соответствии с ГОСТ 21.613-88 "СПДС. Силовое электрооборудование. Рабочие чертежи."

Оформление чертежей по электрическому освещению выполнено в соответствии с ГОСТ 21.608-84 "СПДС. Внутреннее электрическое освещение. Рабочие чертежи."

Инв. № подл. | Подпись и дата | Взам. инв. №

Конструктивное решение зданий	Ширина здания / расположение несущих конструкций	Категория здравпунктов	Марка планировочного элемента	Размещение планировочного элемента в здании	Габариты здравпунктов м. Ширина	Габариты здравпунктов м. Длина	Общая площадь м²	Лист альбома	Примечание
Сборно-монолитное	продольное	врачебный, I категории	ЗД1-1	торцевое	12,0	27,0	324,0	3-04АР	ТХ, ОВ, ЭМ
Серия 135	продольное	врачебный, I категории	ЗД1-1	торцевое	12,6	27,0	340,0	3-11.АР	ТХ, ОВ
Сборно-монолитное	продольное	врачебный, II категории	ЗД2-1	торцевое	12,0	21,0	252,0	3-14.АР	ТХ, ОВ
Серия 135	продольное	врачебный, II категории	ЗД2-1	торцевое	12,6	21,0	264,6	3-17.АР	ТХ, ОВ
Сборно-монолитное	поперечное	фельдшерский	ЗДФ-1	рядовое	6,0	21,0	126,0	3-20.АР	ТХ, ОВ, ЭМ
Серия 135	продольное	фельдшерский	ЗДФ-1	рядовое	6,3	21,0	132,3	3-20.АР	ТХ, ОВ
Сборно-монолитное	продольное	фельдшерский	ЗДФ-2	угловое	12,0	12,0	144,0	3-27.АР	ТХ, ОВ
Серия 135	продольное	фельдшерский	ЗДФ-2-1	угловое	12,6	12,0	151,2	3-27.АР	ТХ, ОВ
Серия 135	поперечное	фельдшерский	ЗДФ-2-2	угловое	12,0	12,3	147,6		ОВ
Сборно-монолитное	продольное	фельдшерский	ЗДФ-3	торцевое	12,0	9,0	108,0	3-31.АР	ТХ, ОВ
Серия 135	поперечное	фельдшерский	ЗДФ-3	торцевое	12,0	9,3	111,6	3-31.АР	ТХ, ОВ
Сборно-монолитное	продольное	фельдшерский	ЗДФ-4	угловое	9,0	12,0	108,0	3-35.АР	ТХ, ОВ
Серия 135	продольное	фельдшерский	ЗДФ-4	угловое	9,3	12,0	111,6	3-35.АР	ТХ, ОВ
Сборно-монолитное	поперечное	фельдшерский	ЗДФ-5	рядовое	6,0	27,0	162,0	3-39.АР	ТХ, ОВ
Серия 135	продольное	фельдшерский	ЗДФ-5	рядовое	6,3	27,0	170,1	3-39.АР	ОВ
Сборно-монолитное	поперечное	медицинская комната	МК-1	рядовое	6,0	3,0	18,0	3-42.АР	ТХ
Сборно-монолитное	поперечное	медицинская комната	МК-2	рядовое	9,0	3,0	27,0	3-42.АР	ТХ
Серия 135	поперечное	медицинская комната	МК-1	рядовое	4,0	3,0	12,0	3-42.АР	ТХ
Серия 135	поперечное	медицинская комната	МК-2	рядовое	6,0	3,0	18,0	3-42.АР	ТХ

ТХ – технологическая часть
ОВ – вентиляция
ЭМ – силовое электрооборудование и электрическое освещение

Инв. № подл.	Подпись и дата	Взам. инв. №	

Зав. отд.	Волкин		
Н. контр.			
ГАП	Смирнов		
ГИП	Лунев		
Зав. гр.	Кудрявцева		
Арх. III к.	Кузнецова		

416-0-11.90 3-01.АР

Ключи для подбора планировочных элементов здравпунктов

Стадия	Лист	Листов
Р	1	1

ЦНИИПромзданий

Номер по плану	Наименование	Категория здравпункта, площадь м²																		
		Врачебный				фельдшерский														
		Сборно-монолитный вариант		Серия 135		Сборно-монолитный вариант					Серия 135									
		3Д1-1	3Д2-1	3Д1-1	3Д-2 1	3ДФ-1	3ДФ-2	3ДФ-3	3ДФ-4	3ДФ-5	3ДФ-1	3ДФ-2-1	3ДФ-2-2	3ДФ-3	3ДФ-4	3ДФ-5				
1	Вестибюль с местами для ожидания	15,5	15,5	16,2	11,5	16,2	13,7	14,4	18,0	15,7	15,0	12,9	15,2	11,5	18,0	15,0				
2	Регистратура	5,4	2,9	5,6	2,9	3,7	4,0	4,4	3,1	—	4,0	4,7	4,0	4,0	3,1	—				
3	Перевязочная гнойная	16,9	16,6	18,2	17,4	—	—	—	—	—	—	—	—	—	—	—				
4	Перевязочная чистая	16,6	16,6	17,7	17,7	—	—	—	—	—	—	—	—	—	—	—				
5	Кабинет для приема больных	44,1	22,3	47,4	24,6	10,9	10,8	12,7	12,3	10,9	12,0	11,4	12,0	23,4	12,9	11,7				
6	Кабинет физиотерапии	24,6	12,1	26,8	20,5	16,9	11,6	16,9	17,8	16,9	17,9	17,9	17,9	17,4	17,9	17,7				
7	Кабинет стоматолога	24,4	12,2	26,6	13,3		14,2			10,9		13,4	12,1			12,0				
8	Процедурный кабинет	16,6	16,9	17,4	17,7	23,1	22,1	23,0	21,9	21,8	24,6	25,4	23,7	24,0	23,6	24,0				
9	Комната временного пребывания больных	11,5	11,6	12,3	12,6	9,7	9,7	9,2	9,4	10,9	10,6	10,1	11,0		10,6	11,7				
10	Кабинет заведующего здравпунктом	9,5	9,5	10,4	10,4															
11	Кабинет гинеколога	11,4	—	12,0	—															
12	Кладовая лекарственных форм с киоском	8,6	8,6	7,7	7,8	6,4	5,6	6,1	6,0	10,9										
13	Помещение для автоклава и перевязочных материалов	9,8	9,8	11,2	11,1					5,9	6,5	6,0	6,0	5,8	5,9	6,7				
14	Кладовая медицинского оборудования	5,3	10,3	5,0	9,5															
15	Уборные	3,4	3,4	3,4	3,0	3,2	2,5	2,4	2,3	4,4	2,8	2,5	2,5	2,4	2,4	4,4				
16	Душевые	1,6	1,6	1,6	1,6															
17	Тамбуры	3,2	3,2	3,2	3,2	3,2	3,1	2,9	2,8	3,4	3,1	3,2	3,1	2,7	2,6	3,5				
18	Помещение ЛГЖС	2,2	—	2,2	—					3,0										
19	Коридоры	42,8	30,8	42,7	32,6	24,0	8,1	7,5	4,2	5,2	35,7	13,5	9,0	8,3	4,2	35,7				

Инв.№ подл. | Подпись и дата | Взам.инв.№

Зав.отд.	Волкин	
Н.контр.		
ГАП	Смирнов	
ГИП	Ланина	
Гл.спец.	Рыбчинская	
Зав.сер.	Клочайченко	
АРХ.ПЛ.	Карпова	

416-0-11.90 3-02 АР

Здравпункты

Экспликация помещений

Стадия	Лист	Листов
Р	1	1

Обозн. на чертеже	Наименование	Тип, марка, модель, ГОСТ, ОСТ, ТУ, МРТУ	Масса ед., сбор. (кг)	Габариты (мм)	Установочные данные				Количество по маркам									Цена ед. руб.
					Напряжение (В)	Фаз.	Потр. мощность (кВт)	Другие установочные данные	ЗД1-1	ЗДП-1	ЗДФ-1	ЗДФ-2	ЗДФ-3	ЗДФ-4	ЗДФ-5	МП-1	МП-2	
1	2	3	4	5	6	7	8	9	10	11	12	13	14	15	16	17	18	19
10	Стол палатный	Проект МОН ЧОЧ-03; инд. ОН-7-301/3 (2 вариант)	12	850×630×740					16	14	7	8	8	6	10	2	2	137.0
18	Стул медицинский полумягкий	Проект МОН ЧОЧ-07; инд. ОН-7-301/7	4	650×450×800					30	19	9	12	13	11	11	2	2	16,00
34	Стул медицинский рабочий	С-8', ТУ 78 УССР 92-72	9	Д=400', Н-945					1									13.70
39	Кресло рабочее	Проект МОН-ЧОЧ-08', инд. ОН-7-301/8', ШТ.	8	585×510×770					1	1								17,00
86	Шкаф книжный	Инд. ОН-4-1104)2', 6 вариант	40	836×633×2061					2	3	1	1	1	1	1			58,00
126	Стол врача	Проект МОН 421-04; инд. ОН-7-921/4А (2 вариант)	30	(1102-1150) ×630× (730-750)					7	4	3	3	3	3	3	1	1	17.59
137	Кушетка смотровая	Проект МОН 421-11; инд. ОН-7-921/11	15	1900×650×500					11	8	5	5	5	5	6	1	1	42,50

Н. контр.	Зернова		
Нач. отд.	Козаков		
Гл. техн.	Зернова		
ГИП	Комаков		
Гл. спец.	Потапова		
Вед. инж.	Огнева		
Инж. кат.	Бочарова		

416-0-11.90-3-03ТХ

Врачебных и фельдшерских здравпунктов эксплуатация оборудования

Стадия	Лист	Листов
РП	1	10

ГИПРОНИИЗДРАВ г. Москва

Инв. N подл. | Подпись и дата | Взам. инв. N

24458-04 15

Обозначение на чертеже	Наименование	Тип, марка, модель ГОСТ, ОСТ, ТУ, МРТУ	Масса ед. обор. (кг)	Габариты (мм)	Установочные данные				Количество по маркам									Цена ед. руб.
					Напряжение (В)	Фаз.	Потр. мощность (квт.)	Другие установочные данные	ЗДГ-1	ЗДП-1	ЗДФ-1	ЗДФ-2	ЗДФ-3	ЗДФ-4	ЗДФ-5	МП-1	МП-2	
1	2	3	4	5	6	7	8	9	10	11	12	13	14	15	16	17	18	19
140	Банкетка	Проект МОН 421-12; инд. ОН-7-321/12	15	1400х470х450					8	4	5	3	2	4	5	1	1	26.00
144	Шкаф для кабинета врача	Проект МОН 421-01А; инд. ОН-7-321/1А	47	879х436х1800					2	1	1	1	1					92.00
163	Стол письменный однотумбовый	инд. ОН-4-1495/16	27	1136х700х735 (стола); 430х655х620 (тумбы)					1	1								88.00
197	Ширма медицинская 3-створчатая	инд. ОН-7-1289/14, проект МОН 432.18.7 вариант	18	2208х400х1652					8	6	3	3	2	4	4	1	1	42.00
404	Шкаф картотечный	ШК-24-01; инд. ОХ-3-1232/3; ТО-13-43-7982	30	1020х518х1004					1	4	1	1	1	1	1			56.00
549	Тумба прикроватная	ГОСТ 16371-84; проект ОН-112-05; инд. ОН-7-664/5	15	840х450х446						1				2				35.00
587	Банкетка одноместная	МБ-12А; инд. ОС-8-782/1	7	450х450х590						1								15.00
588	Банкетка двухместная	МБ-11А; инд. ОС-8-782/2 т.в. 13-43-02-705-81	12	1000х450х590						1								15.50

Инв. N подл. | Подпись и дата | Взам. инв. N

Обозн. на чертеже	Наименование	Тип, марка, модель, ГОСТ, ОСТ, ТУ, МРТУ	Масса ед. обор. (кг)	Габариты (мм)	Установочные данные				Количество по маркам									Цена ед. руб.
					Напряжение (в)	Фаз.	Потр. мощность (квт)	Другие установочные данные	ЗД1-1	ЗД2-1	ЗДФ-1	ЗДФ-2	ЗДФ-3	ЗДФ-4	ЗДФ-5	МЛ-1	МЛ-2	
1	2	3	4	5	6	7	8	9	10	11	12	13	14	15	16	17	18	19
А-7	Стерилизатор паровой, вертикальный круглый, электрический	ВК-75, ТУ 64-1-3667-82	140	570 х 740 х 1070	380/220	3	6	Подключ. к сети через электрощит; имеется болт защитного заземления; подвод холодной воды D=15; давл. 1 кгс/кв. см; отвод в канализацию d=15 с помощью гибкого шланга; нужен трап	1	1								380.0
А-47	Стерилизатор воздушный	РП-40, ТУ64-1-3180-80	50	460 х 800 х 630	220	1	1.8	Подключ. к сети через двухполюсную розетку с заземл. контактом	6	5	3	4	3	3	5	1	1	560.0
А-68	Стерилизатор воздушный	РП-80, ТУ 64-1-3434-80	65	570 х 800 х 1390	220	1	2.5	Подключ. к сети через двухполюсную розетку с заземл. контактом; устанавл. на подставке	1	1								530.0

Инв.№ подл. | Подпись и дата | Взам. инв.№

24458-04 17

Обозн. на чертеже	Наименование	Тип, марка, модель ГОСТ, ОСТ, ТУ, МРТУ	Масса ед. обор. (кг)	Габариты (мм)	Установочные данные				Количество по маркам									Цена ед. руб.
					Напряжение (В)	Фаз.	Потр. мощность (квт)	Другие установочные данные	ЗДТ-1	ЗДП-1	ЗДФ-1	ЗДФ-2	ЗДФ-3	ЗДФ-4	ЗДФ-5	МП-1	МП-2	
1	2	3	4	5	6	7	8	9	10	11	12	13	14	15	16	17	18	19
Б-29	Аквадистиллятор электрический	АЭ-4-2; ТУ 64-1-721-79	18		220	1	3	Устанавл. на столе или крепится к стене; подключ. к сети через сетевой щиток; имеется болт защитного заземления; подвод холодной воды Д=15; расход воды на охлаждение 120 л/ч отвод в канализацию Д=15; подвод и отвод воды осуществляется резиновыми шлангами	1	1								90.00
Б-85	Шкаф материальный с переставными полками	ШМ-06Н; инд. ОХ-4-1004/2; ГОСТ 16371-84	83	1200×620×2500						1		1						1330
Б-32	Шкаф материальный с перфорированными полками	ШМ-15Н; ГОСТ 16371-84	75	610×420×2500					1		1		1	1	1			1360
Б-807	Стол-прилавок	Проект 426-07; инд. ОН-7-1306/7, 10 вариант	90	838×657×1128					1	1	1	1	1	1	1			450.0
Г-4	Кресло гинекологическое с ручным приводом	КГ-1; ТУ 64-1-787-77	79	1605×325×900					1					1				260.0

Инв. N подл. | Подпись и дата | Взам. инв. N

Обозн. на чертеже	Наименование	Тип, марка, модель ГОСТ, ОСТ, ТУ МРТУ	Масса ед. обор. (кг)	Габариты (мм)	Установочные данные				Количество по маркам									Цена ед. руб.
					Напряжение (В)	Фаз.	Потр. мощность (Вт.)	Другие установочные данные	ЗДГ-1	ЗДП-1	ЗДФ-1	ЗДФ-2	ЗДФ-3	ЗДФ-4	ЗДФ-5	МП-1	МП-2	
1	2	3	4	5	6	7	8	9	10	11	12	13	14	15	16	17	18	19
Г-13	Светильник медицинский гинекологический 2-рефлекторный, передвижной	СГ-39; ТУ 64-1-483-77	36	900х700х1900	220	1	0,11	Подключ. к сети через двухполюсную розетку с заземл. контактом	1					1				100,0
К-660	Стеллаж 5-ярусный алюминевый	ТУ 400-19-23-81	23	1500х630х1100					1	1								29,0
М-4	Столик для операций и манипуляций на руке	СР-2; ТУ 64-1-3763-83	20	600х400х (750-1110)					1	1								70,0
М-9	Подставка для стерилизационных коробок	ПСК; ТУ 64-1-3154-78	7	520х550х1100					2	3	1	2		2	2		1	32,50
М-10	Подставка для тазов	ПТ; ТУ 64-1-3154-78	6	450х520х900					3	3	2	2	2		3		1	20,0
М-14	Столик инструментальный	СИ-5; ТУ 25-1919-014-86	18	710х515х870					5	3	1	1	1	3	2		1	38,0
М-406	Шкаф медицинский одностворчатый	ШМ-1; ТУ 64-1-3055-78	55	450х440х1650					5	5	2	3	3	3	3	1	1	70,0
О-12	Штатив для длительных вливаний	ШДВ-2; ТУ 64-1-650-79	5	650х650х2130					1	2	2	1	1	2	2			11,60
О-63	Светильник медицинский однорефлекторный передвижной	СП-20; ТУ 64-1-483-77	30	Н=1500-1900; вынос горизонт. звена 500 мм.	220	1	0,05	Подключ. к сети через двухполюсную розетку с заземл. контактом	2	3								78,00

Инв. № подл. | Подпись и дата | Взам. инв. №

Обозн. на чертеже	Наименование	Тип, марка, модель ГОСТ, ОСТ, ТУ МРТУ	Масса ед. обор. (кг)	Габариты (мм)	Установочные данные				Количество по маркам									Цена ед. руб.
					Напряжение (В)	Фаз.	Потр. мощность (кВт)	Другие установочные данные	ЗДГ-1	ЗДП-1	ЗДФ-1	ЗДФ-2	ЗДФ-3	ЗДФ-4	ЗДФ-5	МП-1	МП-2	
1	2	3	4	5	6	7	8	9	10	11	12	13	14	15	16	17	18	19
G-75	Отсасыватель ножной портативный	ОНПТ; ТУ64-1-2443-78	2,1	245х140х245				Устанав. на столе	2	2								25,00
D-204	Коагулятор высокочастотный для микрохирургии	ЭХВ4 20-01 (ЭС-30МК); ТУ 11-81 0ХМ3.909.009	12	308х370х155	220	1	0,1	Подключается к сети через 2-полюсную розетку с заземляющим контактом	1						1			7700
D-428	Стол перевязочный	П-1; ТУ 64-1-3021-78	36	2000х500х850					1	2								25,00
G-18	Кресло стоматологическое	КСЗМ-03; ТУ 64-1-3037-78; ОСТ 64-1-83-77	125	1350х380х1020	220	1	0,75	Подключ. к сети через двухполюсную розетку с заземл. контактом	2	1		1			1			2650
G-28	Установка стоматологическая	УС-30-01; ТУ 64-1-3769-83	120	2400х360х1870	220	1	1,1	Подключается к сети через 2-полюсную розетку с заземляющим контактом, жестко крепится к полу; подвод воды Д-15; подвод воздуха Д-15; отвод в канализацию Д-25; к водопроводной и канализационной сети система подсоединяется с помощью накидных гаек	2	1		1			1			5200
G-36	Стул для стоматолога	С-2; ТУ64-1-3064-79	20	480х450х935					2	1		1			1			630

Инв. № подл. | Подпись и дата | Взам. инв. №

Обозн. на чертеже	Наименование	Тип, марка, модель ГОСТ, ОСТ, ТУ, МРТУ	Масса ед. обор. (кг)	Габариты (мм)	Установочные данные				Количество по маркам									Цена ед. руб.
					Напряжение (В)	Фаз.	Потр. мощность (квт.)	Другие установочные данные	ЗД1-1	ЗДII-1	ЗДФ-1	ЗДФ-2	ЗДФ-3	ЗДФ-4	ЗДФ-5	МП-1	МП-2	
1	2	3	4	5	6	7	8	9	10	11	12	13	14	15	16	17	18	19
С-49	Столик стоматолога	СС-3; ТУ 25-1919-014-86	18	650×446×800					2	1		1			1			34.0
Ф-5	Аппарат для ультрозвуковой терапии	УЗТ-1.01Ф; ТУ 64-1-3202-78	10	341×290×142	220	1	0.05	Устанавл. на столе; подключ. к сети через двухполюсную розетку с заземл. контактом		1				1				260.0
Ф-9	Аппарат для ультрозвуковой терапии	УЗТ-3.01Г; ТУ 64-1-3772-83	10	341×290×142	220	1	0,05	подключ. к сети через двухполюсную розетку с заземл. контактом	1	1	1	1	1	1	1			300.0
Ф-10	Аппарат для УВЧ терапии	УВ4-30; ТУ 64-1-296-76	9.5	425×215×275	220	1	0,16	подключ. к сети через двухполюсную розетку с заземл. контактом	1	1	1	1	1	1	1			130.0
Ф-12	Аппарат для гальванизации	„Поток-1" ГЭ-50-2; ТУ 64-1-1273-79	3	270×180×100	220	1	0,012	Размещ. на столе или крепится к стене; подключ. к сети через двухполюсную розетку	1	1	1	1	1	1	1			42.0
Ф-13	Биодозатор ультрафиолетовых лучей В.Н.Ткаченко	БУФ-1; ТУ 64-1-347-80	0,2	143×82						1				1				6.20
Ф-23	Облучатель коротковолновый ультрафиолетовый для местных облучений	БОД-9; ТУ 64-1-3195-78	20	920×550× (1030-1430)	220	1	0,05	подключается к сети через 2-полюсную розетку с заземляющим контактом		1				1				125.0

Обозн. на чертеже	Наименование	Тип, марка, модель ГОСТ, ОСТ, ТУ, МРТУ	Масса ед. обор. (кг)	Габариты (мм)	Установочные данные				Количество по маркам									Цена ед. руб.
					Напряжение (В)	Фаз.	Потр. мощность (квт.)	Другие установочные данные	ЗДТ-1	ЗДП-1	ЗДФ-1	ЗДФ-2	ЗДФ-3	ЗДФ-4	ЗДФ-5	МП-1	МП-2	
1	2	3	4	5	6	7	8	9	10	11	12	13	14	15	16	17	18	19
Ф-31	Облучатель ртутно-кварцевый на штативе	ОРК-21М; ТУ 64-1-1618-77	17	560х600х1600	220	1	1	Подключается к сети через 2-полюсную штепсельную розетку с заземляющим контактом	1	1	1	1	1	1	1			70.00
Ф-35	Лампа "Солюкс" стационарная	ЛСС-6М; ТУ 64-1-243-77	30	800х800х1750	220	1	0,5	Подключ. к сети через 2-полюсную розетку. Имеется клемма защитного заземления	1	1				1				35.00
Ф-37	Лампа "Солюкс" настольная	ЛСМ-1М; ТУ 64-1-243-77	5	360х220х500	220	1	0,2	Размещ. на столе. Подключ. к сети через двухполюсную розетку. Имеется клемма защитного заземления	1	1	1	1	1	1	1			12.00
Ф-47	Часы настольные процедурные с электрическим звуковым сигналом	П4-2; ТУ 64-1-1622-77	2	170х170х66	220	1	0,005	Подключ. к сети через двухполюсную розетку	1	1	1	1	1	1	1			15.00
Ф-49	Облучатель ультрафиолетовый коротковолновый для одиночных локализированных облучений, переносной	БОП-4; ОСТ 64-1-125-74	8	310х160х680	220	1	0,14	Подключ. к сети через двухполюсную розетку с заземл. контактом.			1	1	1		1			68.00
Ф-62	Аппарат для местной дарсонвализации ламповый	Искра-1; ТУ 64-1-2562-78	9	594х152х426	220	1	0.08	Подключ. к сети через двухполюсную розетку с заземл. контактом		1				1				125.0

Обозн. на чертеже	Наименование	Тип, марка, модель ГОСТ, ОСТ, ТУ МРТУ	Масса ед. обор (кг)	Габариты (мм)	Установочные данные				Количество по маркам									Цена ед. руб.
					Напряжение (В)	Фаз.	Потр. мощность (кВт)	Другие установочные данные	ЗДІ-1	ЗДІІ-1	ЗДФ-1	ЗДФ-2	ЗДФ-3	ЗДФ-4	ЗДФ-5	МП-1	МП-2	
1	2	3	4	5	6	7	8	9	10	11	12	13	14	15	16	17	18	19
Ф-75	Облучатель ультрафиолетовый для групповых локализованных облучений стационарный	УГН-1; ОСТ64-1-125-74	11	890×890×410	220	1	1	Устанавливается на столе подключается к сети через 2-полюсную розеткус заземляющим контактом	1					1				67.0
Х-204	Холодильник электрический бытовой	"Зил-64" КШ-260П; ТУ 27-56-1046-85	93	650×590×1385	220	1	0,135	Подключ. к сети через двухполюсную розетку	4	4	3	3	3	3	3		1	410.00
Ц-6	Облучатель бактерицидный настенный	ОБН-150; ТУ 64-4-1445-78	5	1070×140×80	220	1	0,1	Подключ. к сети через 2 выключателя (для верхней и нижней лампы. Требуется повторное защитное заземление	1	1								37.00
Ц-7	Облучатель бактерицидный передвижной	ОБПЕ-450; ТУ 64-1-1445-78	25	D=510; H=1140	220	1	0,6	Подключ. к сети через двухполюсную розетку с заземл. контактом	1	1								88.00
Ц-11	Облучатель бактерицидный потолочный	ОБП-300; ТУ 64-1-1445-78	11	1070×160×1155	220	1	0,2	Подключ. к сети через 2 выключателя (для верхней и нижней лампы) требуется повторное защитное заземление	1	1	2	2	2	2	2	1	1	75.00
3-24	Мойка чугунная эмалированная на два отделения на стальном эмалированном шкафчике	МЧ-2 ШС; ТУ 21-26-248-84; ГОСТ 7506-83	69	800×600×850				Подвод холодной воды; подвод горячей воды; отвод в канализацию	1	1								73.00

Инв.№подл. | Подпись и дата | Взам.инв.№

Экспликация оборудования

Обозн. на чертеже	Наименование	Тип, марка, модель ГОСТ, ОСТ, ТУ, МРТУ	Масса ед. обор. (кг)	Габариты (мм)	Установочные данные: Напряжение (в)	Установочные данные: Фаз	Установочные данные: потр. мощность (квт.)	Установочные данные: Другие установочные данные	Количество по маркам: ЗДТ-1	ЗДП-1	ЗДФ-1	ЗДФ-2	ЗДФ-3	ЗДФ-4	ЗДФ-5	МП-1	МП-2	Цена ед. руб.
1	2	3	4	5	6	7	8	9	10	11	12	13	14	15	16	17	18	19
Э-46	Умывальник хирургический фарфоровый	ТУ 21-РСФС Р-328-75 ГОСТ 23759-85	17.4	650×590×180				Подвод холодной воды Д-15; подвод горячей воды Д-15; отвод в канализацию Д-50	5	3	2	3	2	2	4			9.25
Э-82	Электросушитель для рук	ЭРД Д71/1.0 "Веялис-5"; ТУ 16-739.319-82	3,2	305×115×235	220	1	1.05	подключается к сети через двухполюсную розетку с заземляющим контактом	1	1	2	1	1	1	1			30.0
Э-97	Арматура женского гигиенического душа	АГД; ТУ 21-26-136-83	2,56	1016×1200×(365-1500)				Подвод холодной воды Ду-15мм; подвод горячей воды Ду-15мм; отвод в канализацию Ду-40мм.	1						1			16.70
Э-101	Умывальник прямоугольный фарфоровый со спинкой (вторая величина)	ГОСТ23750-85	11.1	550×420×150				подвод холодной воды; подвод горячей воды; отвод в канализацию	7	6	3	4	4	3	4	1	1	4.40
Ю-106	Ведро педальное	ВП-4; ТУ 46-22-136-80	3,7	257×270×570					12	9	6	7	6	5	8	1	1	4.85
Ю-122	Шкаф канцелярский двухсекционный двухдверный с двумя полками	2ШМО-2; РСТ РСФСР 328-78; ТО 05-100-23-80	4.8	480×370×1000					2	2	1	1	1	1	1			40.00
Ю-333	Зеркало настенное фигурное	ГОСТ 17716-82		Н=540; В=360					13	9	6	7	6	5	8			5,40

Инв. № подл. | Подпись и дата | Взам. инв. №

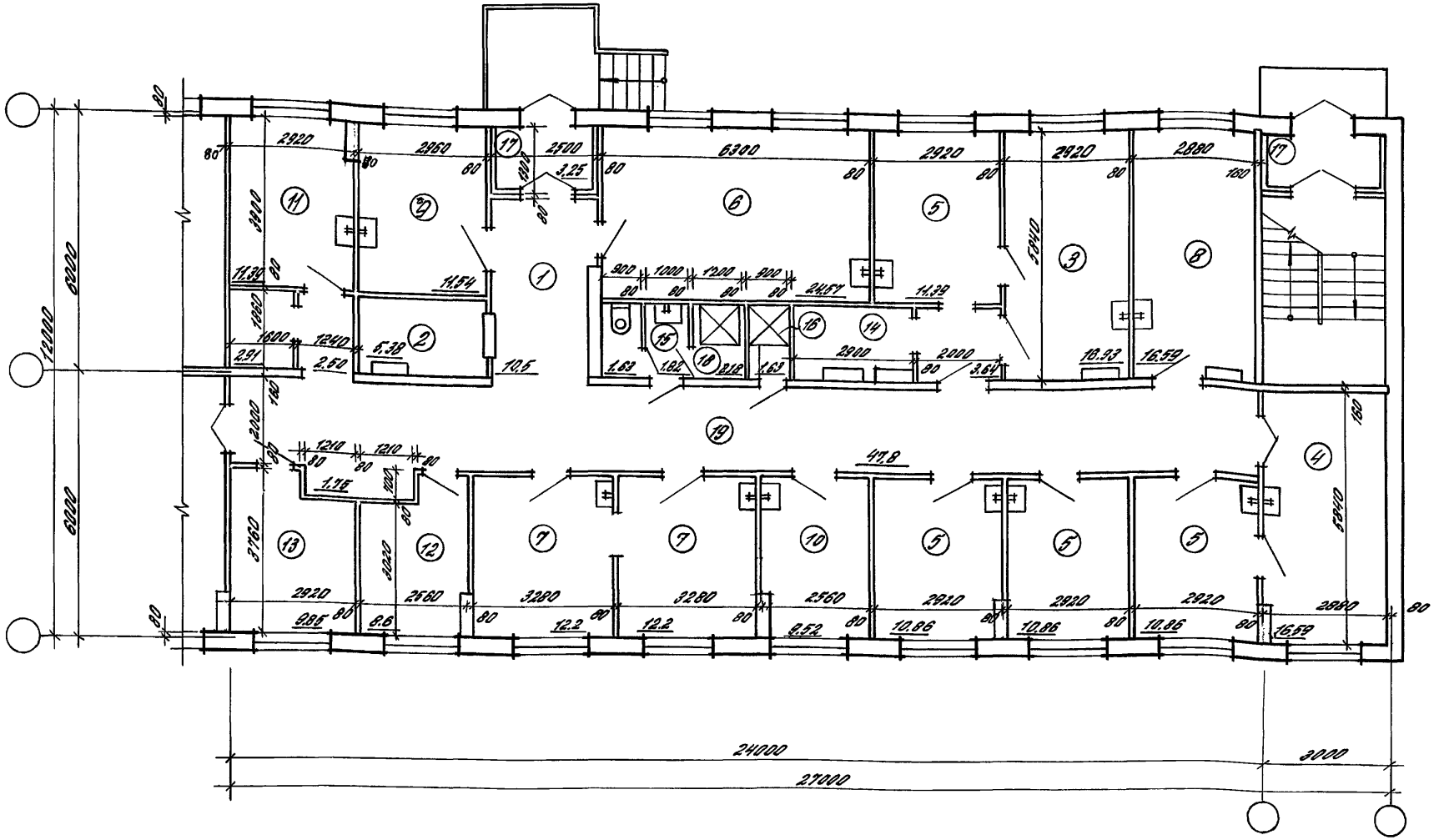

1. Экспликацию помещений см. лист АР-3-01
2. Ключ для подбора планировочных элементов см. лист АР-3-02

Зав. отд.	Волкин	
Н. контр.		
ГАП	Смирнов	
ГИП	Ланда	
Гл. спец.	Рубинштейн	
Зав. гр.	Кубрякова	
Арх. III к.	Куликова	

416-0-11.90 3-04АР

Врачебный здравпункт
ЗД1-1
сборно-монолитный вариант

Стадия	Листов	Листов
Р	1	1

ЦНИИПромзданий

24458-04 25

Инв. № подл. | Подпись и дата | Взам. инв. №

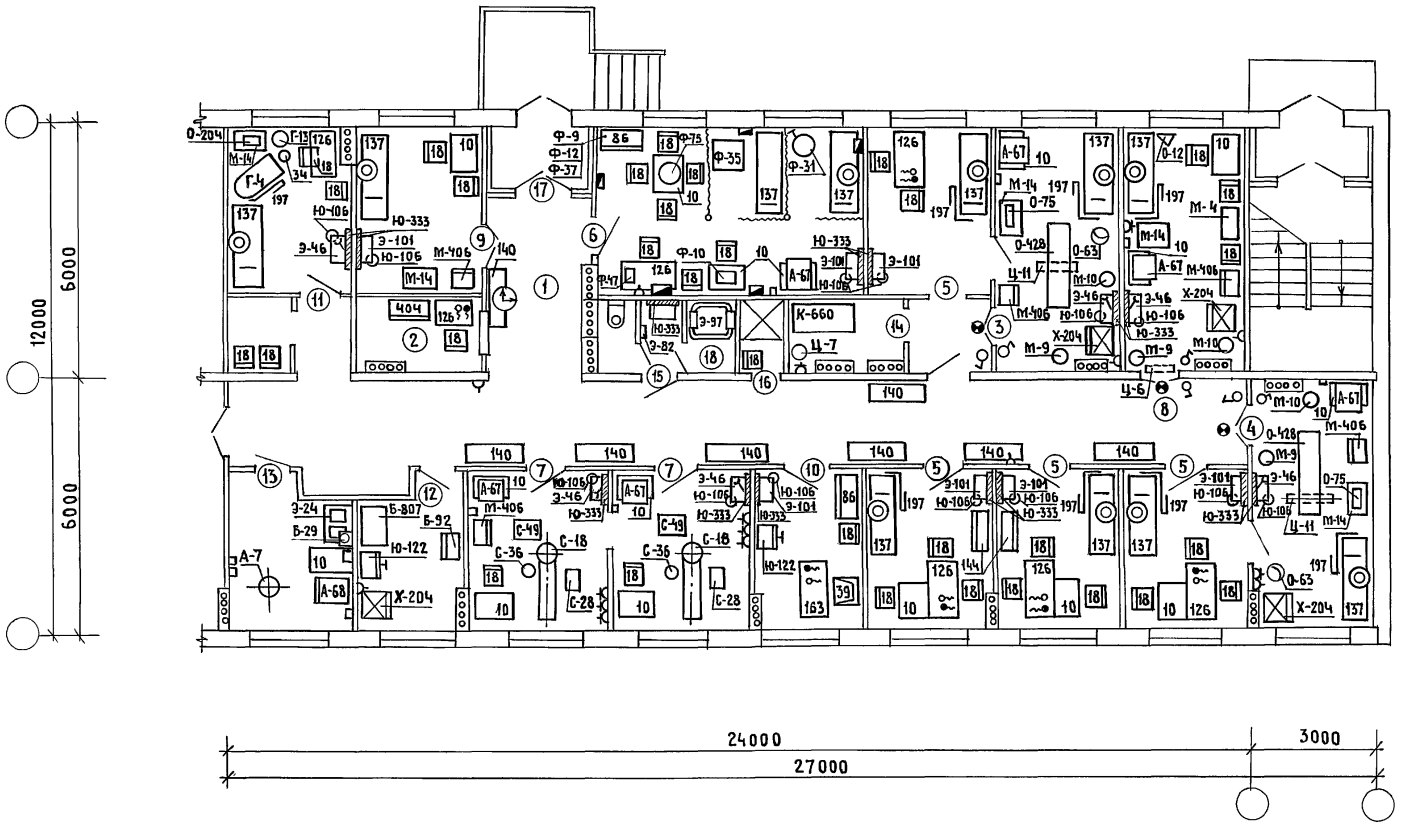

Н.контр.	Колмаков		
Нач.отд.	Козаков		
Гл.техн.	Зернова		
ГИП	Колмаков		
Гл.спец.	Потапова		
Вед.инж.	Тузова		

416-0-11.90 3-05ТХ

Врачебный здравпункт 3Д1-1 (монолит)
Схема расположения технологического оборудования и технологические привязки

Стадия	Лист	Листов
Р	1	2

ГИПРОНИИЗДРАВ г. Москва

24458-04 26 Формат А3

Инв.№подл. | Подпись и дата | Взам.инв.№

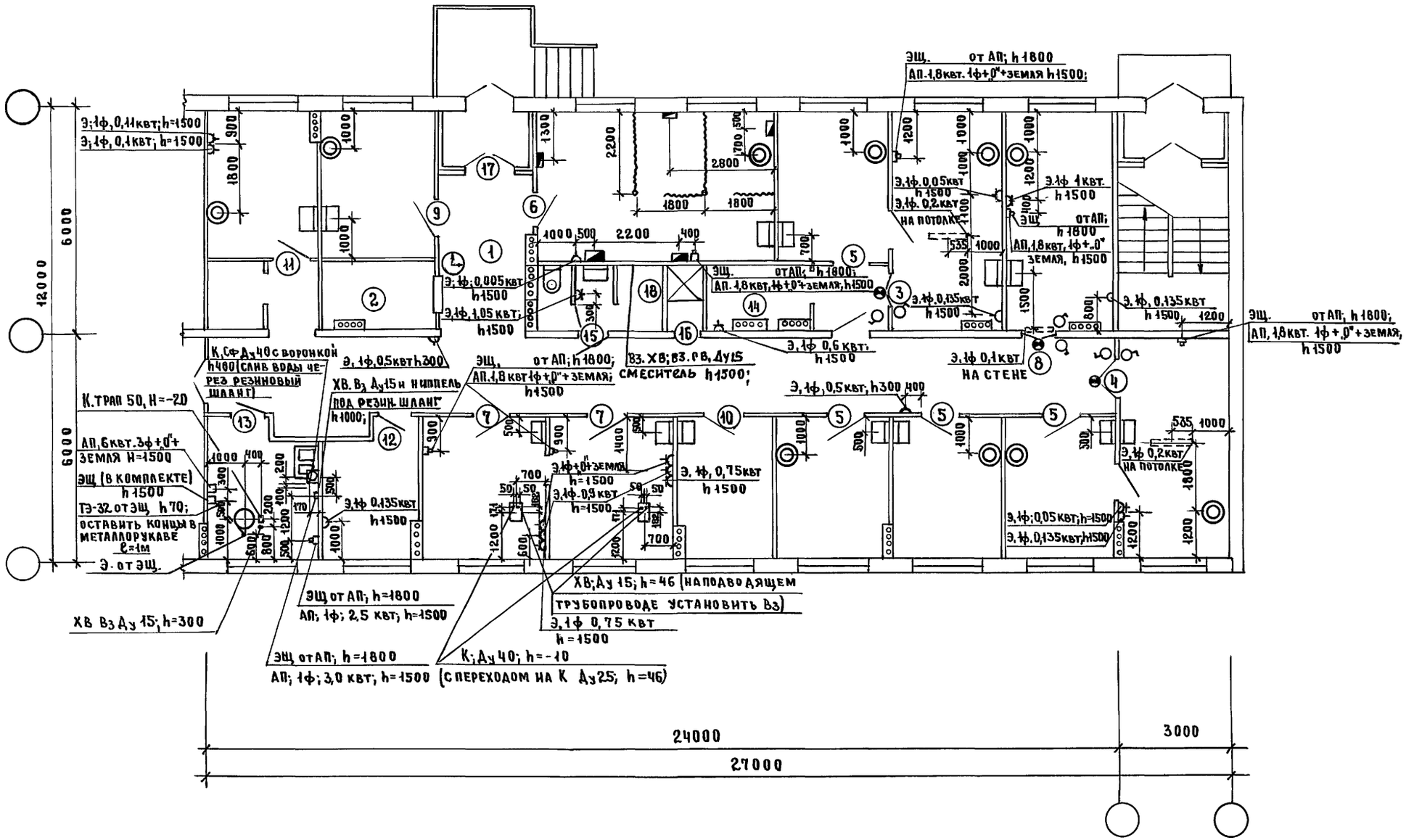

Инв.№ подл.	Подпись и дата	Взам. инв.№

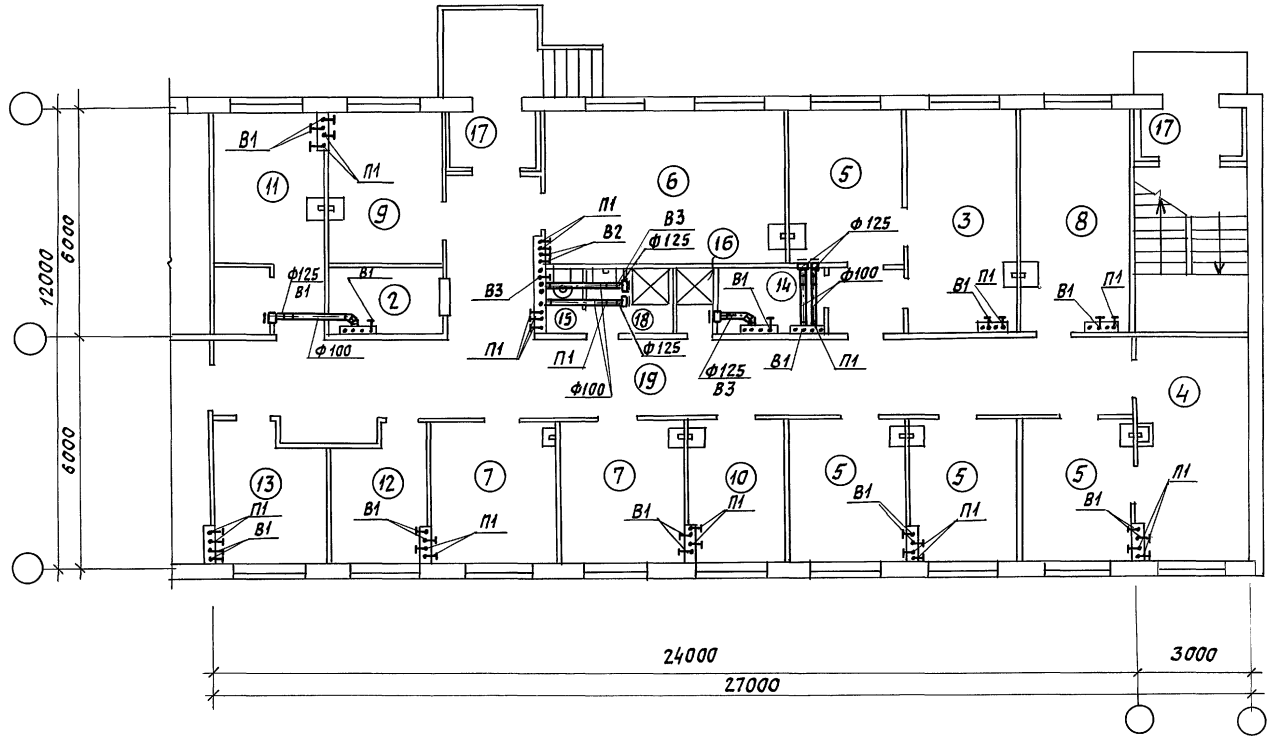

Экспликацию помещений см. лист АР-3-02

ГИП	Щербова		416-0-11.90		3-06 ОВ
Нач.отд	Степанов				
Гл.спец	Доронина		Врачебный здравпункт ЗД1-1 (сборно-монолитн. вар) Вентиляция. План.	Стадия: Р	Лист: 1	Листов: 1
Рук.гр.	Гришина			САНТЕХНИИПРОЕКТ	
Н.инж.	Агадуллина				
Испол.	Сухова				

24458-04 28

Инв.№ подл. | Подпись и дата | Взам. инв.№

Распределительное устройство	Аппарат отходящей линии (ввода); обозначение; тип; Iном, А; расцепитель или плавка вставка А	Участок сети 1	Пусковой аппарат: обозначение; тип; Iном, А; расцепитель или плавкая вставка, А-уставка теплового реле, А	Участок сети 2	Кабель, провод: Участок сети	Кабель, провод: Обозначение	Кабель, провод: Марка	Кабель, провод: Количество число жил и сечение	Кабель, провод: Длина, м	Труба: Обозначение на плане	Труба: Длина, м	Электроприемник: Обозначение	Электроприемник: Руст или Рном, кВт	Электроприемник: Iрасч или Iном / Iпуск А	Электроприемник: Наименование, тип, обозначение чертежа принципиальной схемы
1	2	3	4	5	6	7	8	9	10	11	12	13	14	15	16
1ШР ПР11-3064-21У3 ~380/220В (начало)	— АЕ 3726ФУ3 250 160				1	Н 101	АПВ	3(1×50)+ + 1×25	—	—	—		17,8	23,5	Ввод
					—										
	— АЕ 2044 63 16	А00 III	2QF АП50Б-2МТУ2,2 63 16		1	2-Н1	АПВ	3(1×2,5)	24	2-П 1.25	4				
					2	2-Н2	АПВ	3(1×	9	—	—				
		а	2Щ комплектно со стерилизатором —		—						а	2	2,5	—	Стерилизатор воздушный ГП-80
					2	2-Н3	АПВ	3(1×2,5)	9	—	—				
	— АЕ 2044 63 16	В00 III	3QF АП50Б-2МТУ2.2 63 16		1	3-Н1	АПВ	3(1×2,5)	21	3-П 1.25	3				
					2	3-Н2	АПВ	3(1×2,5)	9	—	—				
		в	3Щ комплектно с аквадистилятором ДЭ-4-2		—						в	3	3,0	—	Аквадистилятор ДЭ-4
					2	3-Н3	АПВ	3(1×2,5)	9	—	—				
	— АЕ 2046Б 63 16		1QF АП50Б-3МТУ2.2 63 16		1	1-Н1	АПВ	4(1×2,5)	32	1-П 1.25	4				
					2	1-Н2	АПВ	4(1×2,5)	12	—	—				
		г	1Щ комплектно со стерилизатором		—						г		6,0	—	Стерилизатор паровой ВК-75
					2	1-Н3	АПВ	4(1×2,5)	12	—					

Нач. отд.	Лесков		
Н. контр.	Ткалич		
Гл. спец.	Рохлин		
Зав. сект.	Сосонко		10.89
Пров.	Лебедева		
Разраб.	Соловьева		

416-0-11.90 3-07ЭМ

Врачебный здравпункт ЗД1-1 (Монолит) 1ШР. Принципиальная схема.

Стадия	Лист	Листов
ТР	1	2

ВАНТА ТАНИПРОТЭЛЕКТРОПРОЕКТ имени Ф.Б. ЯКУБОВСКОГО Москва

Инв. № подл. | Подпись и дата | Взам. инв. №

24458-04 29

1	2	3	4	5	6	7	8	9	10	11	12	13	14	15	16
1ШР (прободжение)	—		8Х		1	8-Н1	АПВ	3(1х2,5)	42	8-П1.25	10	8	0,75	—	Кресло стоматологическое КСЭМ-03
	АЕ 2044 63 16	100	РШ-Ц-20-С-56-10/220 10		2	8-Н2	АПВ	3(1х2,5)	6	—	—				—
			9Х		1	9-Н1	АПВ	3(1х2,5)	6	8-П1.25	1	9	1,1	—	Установка стоматологическая УС-30-01
			РШ-Ц-20-С-56-10/220 10		2	9-Н2	АПВ	3(1х2,5)	6	—	—				
	—		7QF		1	7-Н1	АПВ	3(1х2,5)	33	7-П1.25	7				
	АЕ 2044 63 16	400	АП50Б-2МТУ42.2 63 16		2	7-Н2	АПВ	3(1х2,5)	21	7-Т2.25	4				
		а	7Ц комплектно со стерилизатором —		—						а	7	1,8	—	Стерилизатор воздушный ГП-40
					2	7-Н3	АПВ	3(1х2,5)	9	—	—				
	—		5Х		1	5-Н1	АПВ	3(1х2,5)	33	5-П1.25	7	5	0,75	—	Кресло стоматологическое КСЭМ-03
	АЕ 2044 63 16	300	РШ-Ц-20-С-56-10/220 10		2	5-Н2	АПВ	3(1х2,5)	6	—	—				—
			6Х		1	6-Н1	АПВ	3(1х2,5)	6	6-Т1.25	1	6	1,1	—	Установка стоматологическая УС-30-01
			РШ-Ц-20-С-56-10/220 10		2	6-Н2	АПВ	3(1х2,5)	6	—	—				
	—		4QF		1	4-Н1	АПВ	3(1х2,5)	24	4-П1.25	4				
	АЕ 2044 63 16	100	АП50Б-2МТУ42.2 63 16		2	4-Н2	АПВ	3(1х2,5)	9	—	—				
		с	4Ц комплектно со стерилизатором —		—						с	4	1,8	—	Стерилизатор воздушный ГП-40
					2	4-Н3	АПВ	3(1х2,5)	9	—	—				
	—		12QF		1	12-Н1	АПВ	3(1х2,5)	78	12-П1.25	22				
	АЕ 2046Б 63 16	400	АП50Б-2МТУ42.2 63 16		2	12-Н2	АПВ	3(1х2,5)	9	—	—				
		а	12Ц комплектно со стерилизатором								а	12	1,8	—	Стерилизатор воздушный ГП-40
					2	12-Н3	АПВ	3(1х2,5)	9	—	—				
	АЕ 2046Б 63 20														Резерв
	АЕ 2046Б 62 20														Резерв

Потребность кабелей и проводов, длина в м

Число и сечение жил, напряжение	Марка
	АПВ
1х2,5-380	449

Потребность труб

Обозначение по стандарту	Диаметр по стандарту, мм	Длина, м
Т25х1.6	25	6
25С	25	61

Инв. № подл. | Подпись и дата | Взам. инв. №

Распределительное устройство	Аппарат отходящей линии (ввода): обозначение; тип; Iном, А; расцепитель или плавкая вставка, А	Участок сети 1	Пусковой аппарат; обозначение; тип; Iном, А; расцепитель или плавкая вставка, А-уставка теплового реле, А	Участок сети 2	Кабель, провод: обозначение	Кабель, провод: марка	Кабель, провод: количество жил и сечение	Кабель, провод: длина, м	Труба: обозначение на плане	Труба: длина, м	Электроприемник: обозначение	Электроприемник: Руст. или Iном кВт	Электроприемник: Iрасч или Iном Iпуск А	Электроприемник: наименование, тип, обозначение чертежа принципиальной схемы
1	2	3	4	5	6	7	8	9	10	11	12	13	14	15	16
			23Х РШ-2-0-18-6/220 Б		1	23-Н1	АПВ	2(1х2,5)	16	23-П1,25	4	23	0,135	—	Холодильник электрический бытовой
					2	*									
			13Х РШ-2-0-18-6/220 Б		1	13-Н1	АПВ	2(1х2,5)	20	13-П1,25	6	13	0,135	—	Холодильник электрический бытовой
					2	*									
			11Х РШ-2-0-18-6/220 Б		1	11-Н1	АПВ	2(1х2,5)	52	11-П1,25	22	11	0,135	—	Холодильник электрический бытовой
					2	*									
			10Х РШ-2-0-18-6/220 Б		1	10-Н1	АПВ	2(1х2,5)	14	10-П1,25	3	10	0,135	—	Холодильник электрический бытовой
					2	*									
2ШР ПР11-3052-21У3 ~380/220 (НАЧАЛО)	— АЕ3Р16Ф3У 250 160		—		1	Н201	АПВ	3(1х50)+1х25	—	—	—	—	6,8	7,8	Ввод
					—										
	— АЕ 2044 63 16	400 III	14ВГ АП50Б-2МТУ42.2 63 16		1	14-Н1	АПВ	3(1х2,5)	75	14-П1,25	21				
					2	14-Н2	АПВ	3(1х2,5)	9	—	—				
		а	14Щ комплектно со стерилизатором —		—						а	14	1,8	—	Стерилизатор воздушный ГП-40
					2	14-Н3	АПВ	3(1х2,5)	9	—	—				

* Поставляется комплектно с механизмом

Инв. № подл. | Подпись и дата | Взам. инв. №

Нач. отд.	Лесков		
Н. контр.	Ткалич		
Гл. спец.	Рахлин		
Зав. сект.	Сосенко		10.89
Пров.	Лебедева		
Разраб.	Соловьева		

416-0-11.90 3-089т

Врачебный здравпункт ЭД-1 (тоналит) 2 шр. Принципиальная схема.

Стадия	Лист	Листов
ТР	1	2

ЦНИИПромзданий Госгражданстроя ГПИ Промэлектропроект имени Ф.Б.Якубовского Москва

1	2	3	4	5	6	7	8	9	10	11	12	13	14	15	16
2ШР (продолжение)	— АЕ 2044 63 16	400	15QF АП50Б-2МТУ42.2 63 16		1	15-Н1	АПВ	3(1х2,5)	72	15-П1.25	20				
					2	15-Н2	АПВ	3(1х2,5)	9	—	—				
		6	15Ц комплектно со стерилизатором —		—						6	15	1,8	—	Стерилизатор воздушный ГП-40 —
					2	15-Н3	АПВ	3(1х2,5)	9	—	—				
	— АЕ 2044 63 16	400	16Х РШ-Ц-20-С-56-10/220 10		1	16-Н1	АПВ	3(1х2,5)	39	16-П1.25	9	16	1,05	—	Электрорасшитело ЭРЯ 0.11/1,0
					2	*									
	— АЕ 2044 63 16	400	19QF АП50Б-2МТУ42.2 63 16		1	19-Н1	АПВ	3(1х2,5)	48	19-П1.25	12				
					2	19-Н2	АПВ	3(1х2,5)	9	—	—				
		6	19Ц комплектно со стерилизатором —		—						6	19	1,8	—	Стерилизатор воздушный ГП-40 —
					2	18-Н3	АПВ	3(1х2,5)	9	—	—				
	— АЕ 2044 63 16	60	17Х РШ-2-0-18-6/220 10		1	17-Н1	АПВ	2(1х2,5)	28	17-П1.25	10	17	0,005	—	Часы настольные с электрическим звуковым сигналом ПА-2
					2	*									
	— АЕ 2044 63 16	400	21Х РШ-Ц-20-С-56-10/220 10		1	21-Н1	АПВ	3(1х2,5)	42	21-П1.25	10	21	0,012	—	Аппарат для гальванизации ГЭ-50-2
					2	*									
			20Х РШ-Ц-20-С-56-10/220 10		1	20-Н1	АПВ	3(1х2,5)	6	20-Т1.25	1	20	0,05	—	Аппарат для ультразвуковой терапии УЗТ-3.01Т
					2	*									
			18Х РШ-Ц-20-С-56 10/220 10		1	18-Н1	АПВ	3(1х2,5)	33	18-П1.25	7	18	0,16	—	Аппарат для УВЧ терапии УВЧ-30
					2	*									
	— АЕ 2044 63 16	400	22Х РШ-Ц-20-С-56-10/220 10		1	22-Н1	АПВ	3(1х2,5)	39	22-П1.25	9	22	0,1	—	Коагулятор высокочастотный ЭХВ 420-01
					2	*									
	— АЕ 2044 63 20														Резерв
	— АЕ 2044 63 20														Резерв

* - Поставляется комплектно с механизмом

Потребность кабелей и проводов, длина в м

Число и сечение жил, напряжение	Марка
	АПВ
1х2,5 - 380	538

Потребность труб

Обозначение по стандарту	Диаметр по стандарту	Длина, м
Т 25х1,6	25	1
25С	25	133

Инв.№ подл. | Подпись и дата | Взам. инв.№

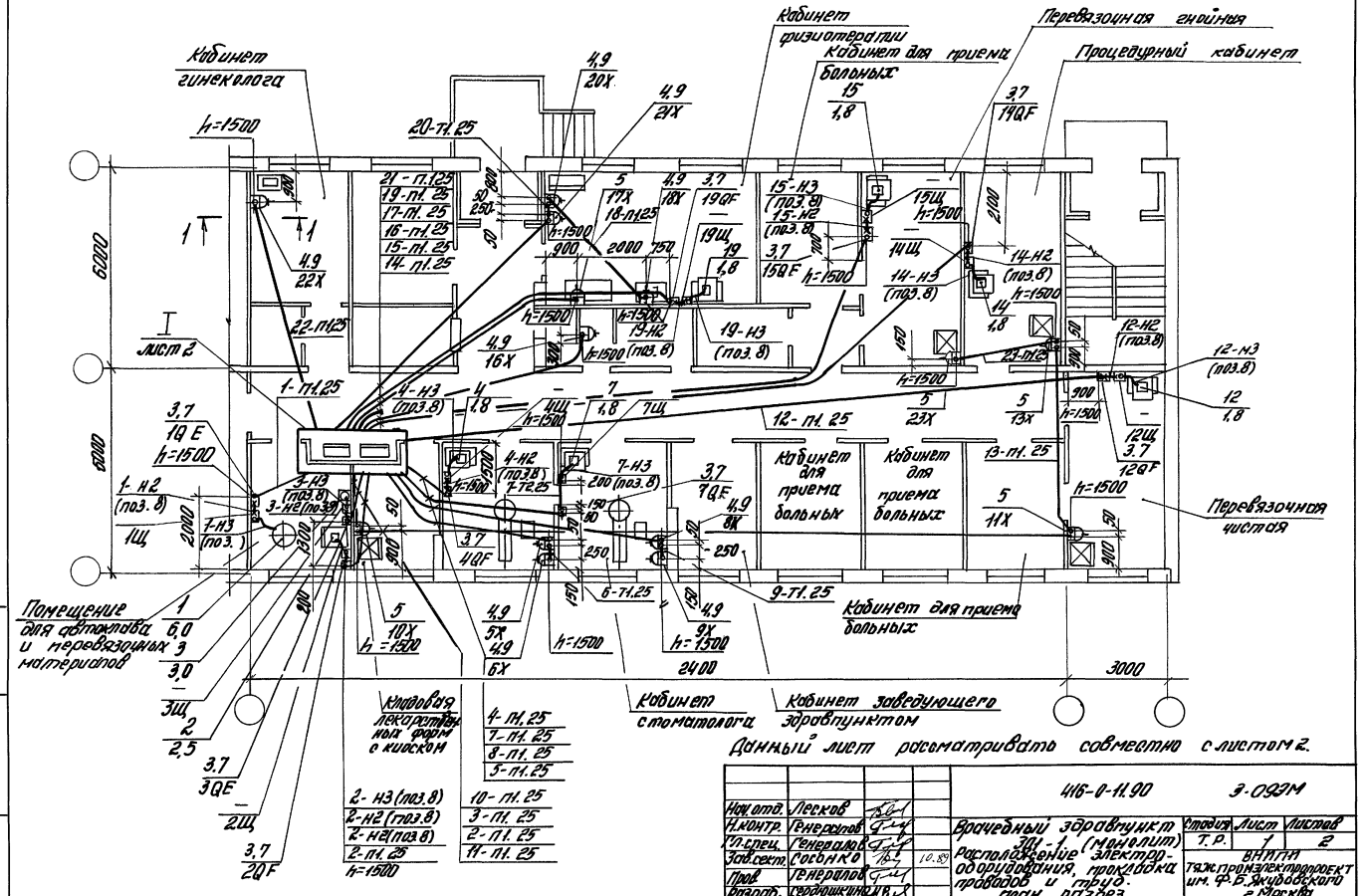

				416-0-11.90		3-093М	
Нач.отд.	Лесков			Врачебный здравпункт 301-1 (монолит) Расположение электрооборудования, прокладка проводов и труб. План, разрез	Стадия	Лист	Листов
Н.контр.	Генералов				Т.Р.	1	2
Гл.спец.	Генералов				ВНИПИ Тяжпромэлектропроект им. Ф.Б.Якубовского г.Москва		
Зав.сект.	Сосонко		10.89				
Пров.	Генералов						
Разраб.	Сердюшкина						

Инв. № подл. | Подпись и дата | Взам. инв. №

24458-04 33

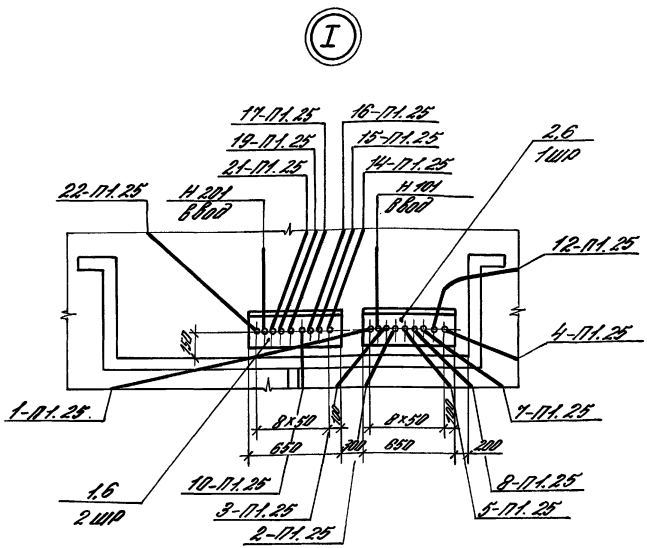

Разрез 1-1

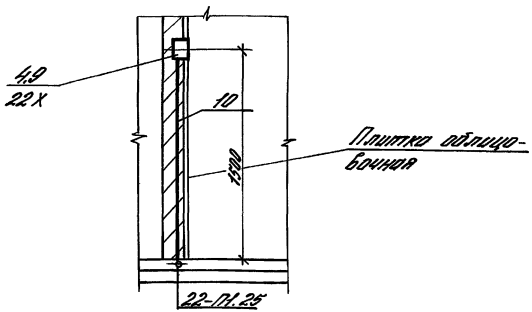

Марка, поз.	Обозначение	Наименование	Кол.	Масса, ед, кг	Примечание
		Пункт распредели-			
		тельный			
1		ПР11-3052-21У3	1		
2		ПР11-3064-21У3	1		
3		Выключатель автома-			
		тический			
		АП50Б-2МТУ2,2	9		
		Розетка			
4		РШ-Ц-20-С-56-10/220	9		
5		РШ-2-0-18-6/220	5		
6		Профиль К239У2	2		
7		Профиль К235У2	2		Изд.
8		Комплект ВГ22У2	2		НПО электро-
9		Коробка КУВ-1МУХЛ3	9		монтаж
10		Труба Т25×1,6			
		ГОСТ 10704-76	61м		

1. Трубы проложить по утрамбованному грунту или черновому полу до устройства чистых полов.
2. Концы труб, кроме указанных на чертеже, вывести на 200мм, а под распределительными пунктами на 100 мм над уровнем чистого пола.
3. Отверстия в стенах для прохода труб электропроводок и их заделку должны выполнять строители под наблюдением электриков

Инв. № подл. | Подпись и дата | Взам. инв. №

416-0-11.90 3-09ЭМ | Лист 2

24458-04 34

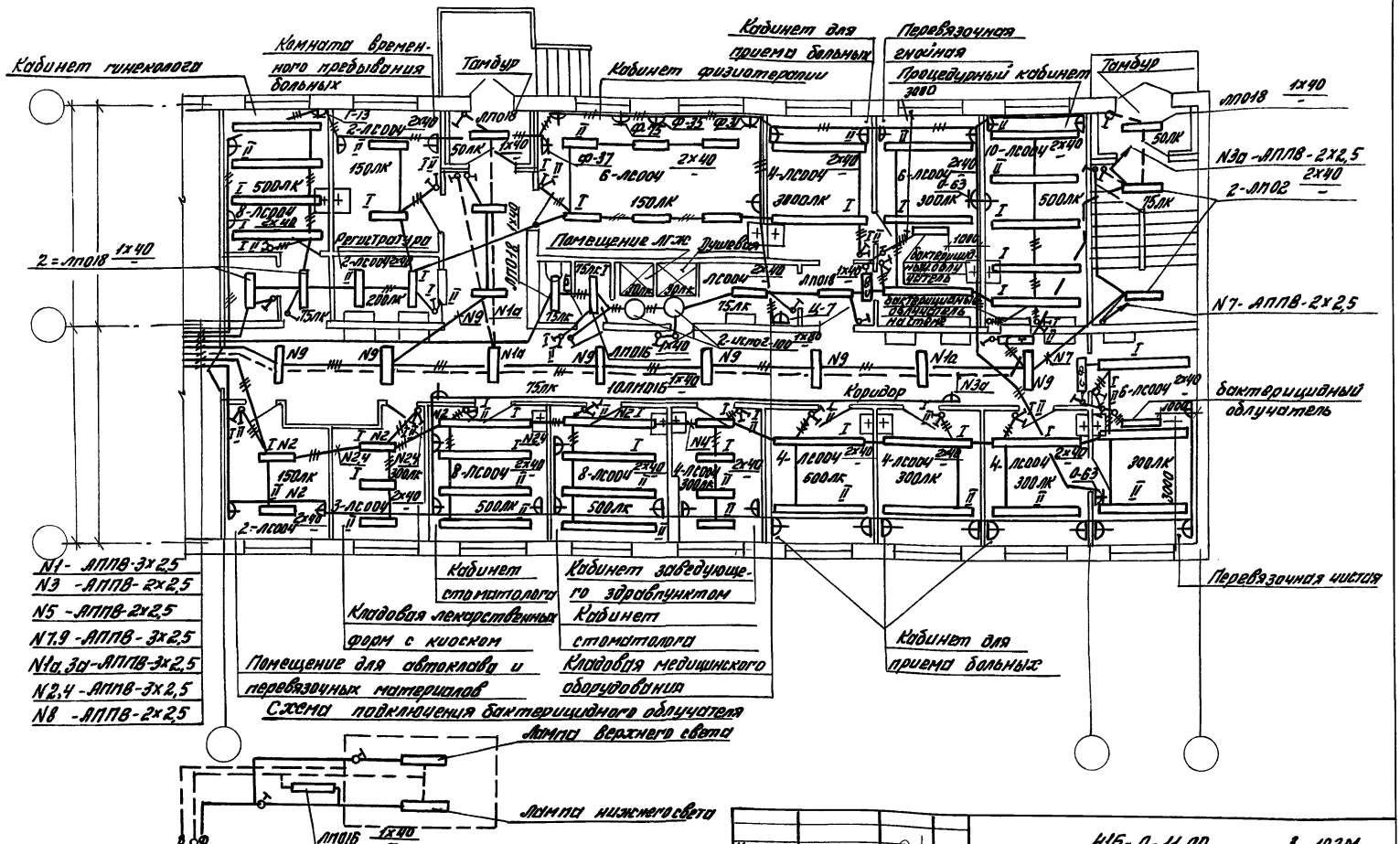

Нач. отд.	Горбачева	
Н. контр.	Форов	
Гл. спец.	Клюев	
Зав. сект.	Бакланов	
Пров.	Бакланов	
Разраб.	Трофимова	

416-0-11.90 3-103М

Врачебный здравпункт 3Д1-1 (Монолит)
Электрическое освещение

Стадия	Лист	Листов
Т.Р.	1	1

ВНИПИ Тяжпромэлектропроект им. Ф.Б. Якубовского г. Москва

24458-04 35

Инв. № подл. | Подпись и дата | Взам. инв. №

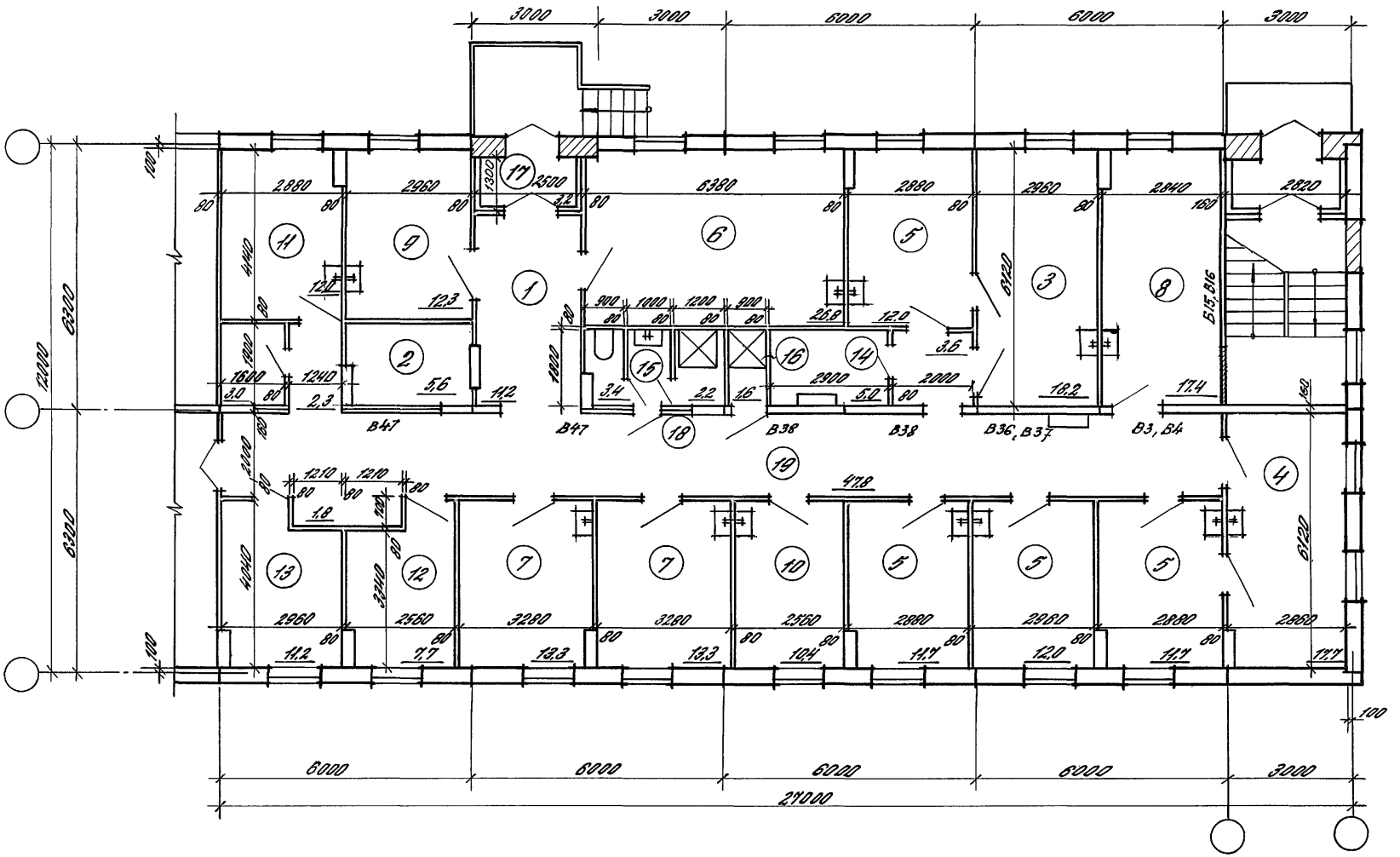

1. Экспликацию помещений см. лист АР-3.02
2. Ключ для подбора планировочных элементов см. лист АР-3-01
3. Расшифровку условных марок панелей внутренних стен см. документ

Зав. отд.	Валкин		416-0-11.90	3-11 АР		
Н. контр.						
ГАП	Смирнов		Врачебный здравпункт ЗД1-1 (серия 135)	Стадия	Лист	Листов
ГИП	Ланда			Р	1	1
Гл. спец.	Рубинштейн			ЦНИИПРОМЗДАНИЙ		
Зав. гр.	Кудрявцева					
Арх. III к.	Куликова					

Инв. № подл. | Подпись и дата | Взам. инв. №

24458-04 36

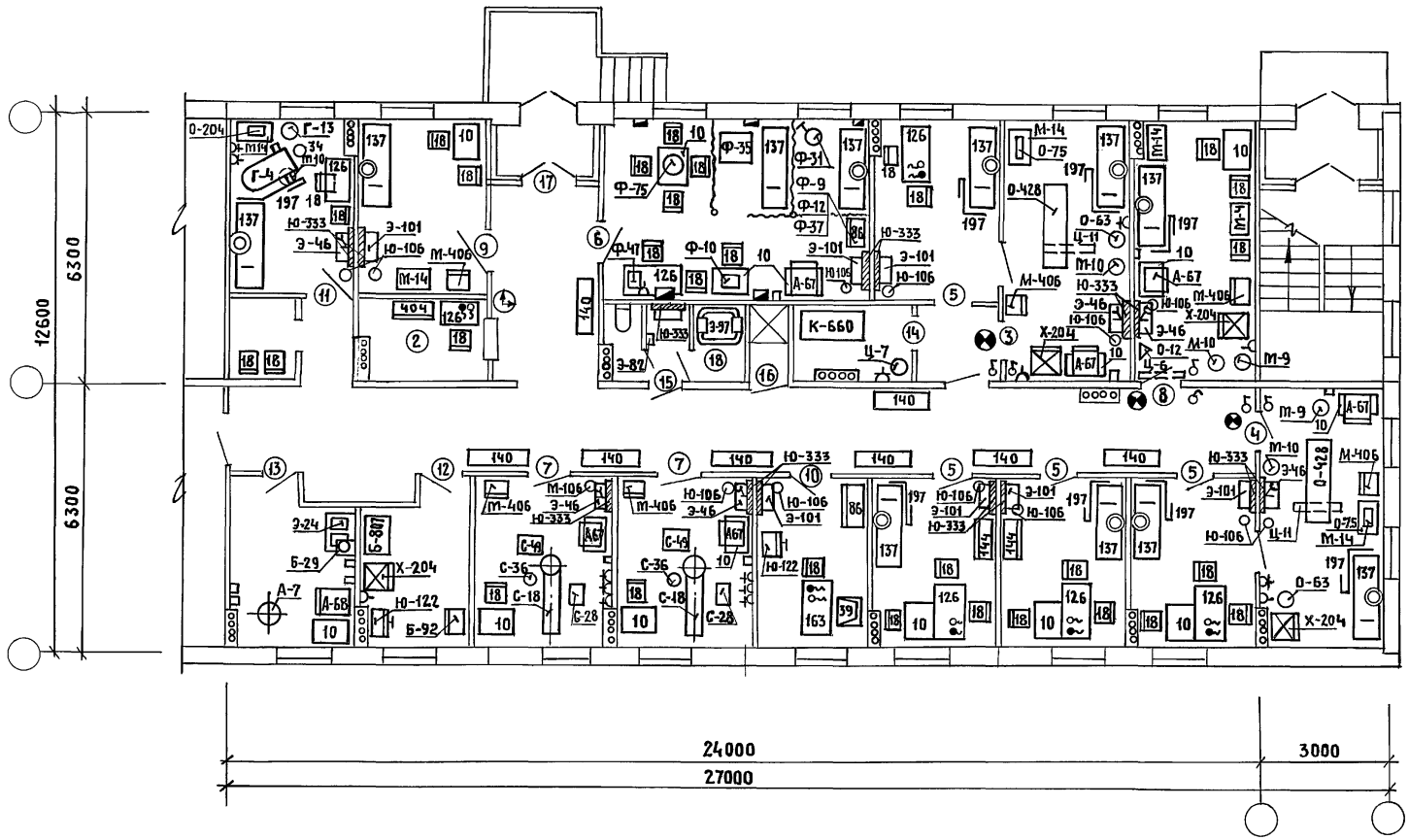

Н.контр	Колмаков	
Нач.отд.	Козаков	
Гл. техн.	Зернова	
ГИП	Колмаков	
Гл.спец.	Потапова	
Инж.1кат.	Бочарова	
Инж.IIкат.	Орлова	

416-0-11.90 3-13ТХ

Врачебный здравпункт ЗД1-1 (серия 135)
Схема расположения технологического оборудования и технологические привязки

Стадия	Лист	Листов
Р	1	2

ГИПРОНИИЗДРАВ г. Москва

24458-04 37 Формат А3

Инв.№ подл. | Подпись и дата | Взам.инв.№

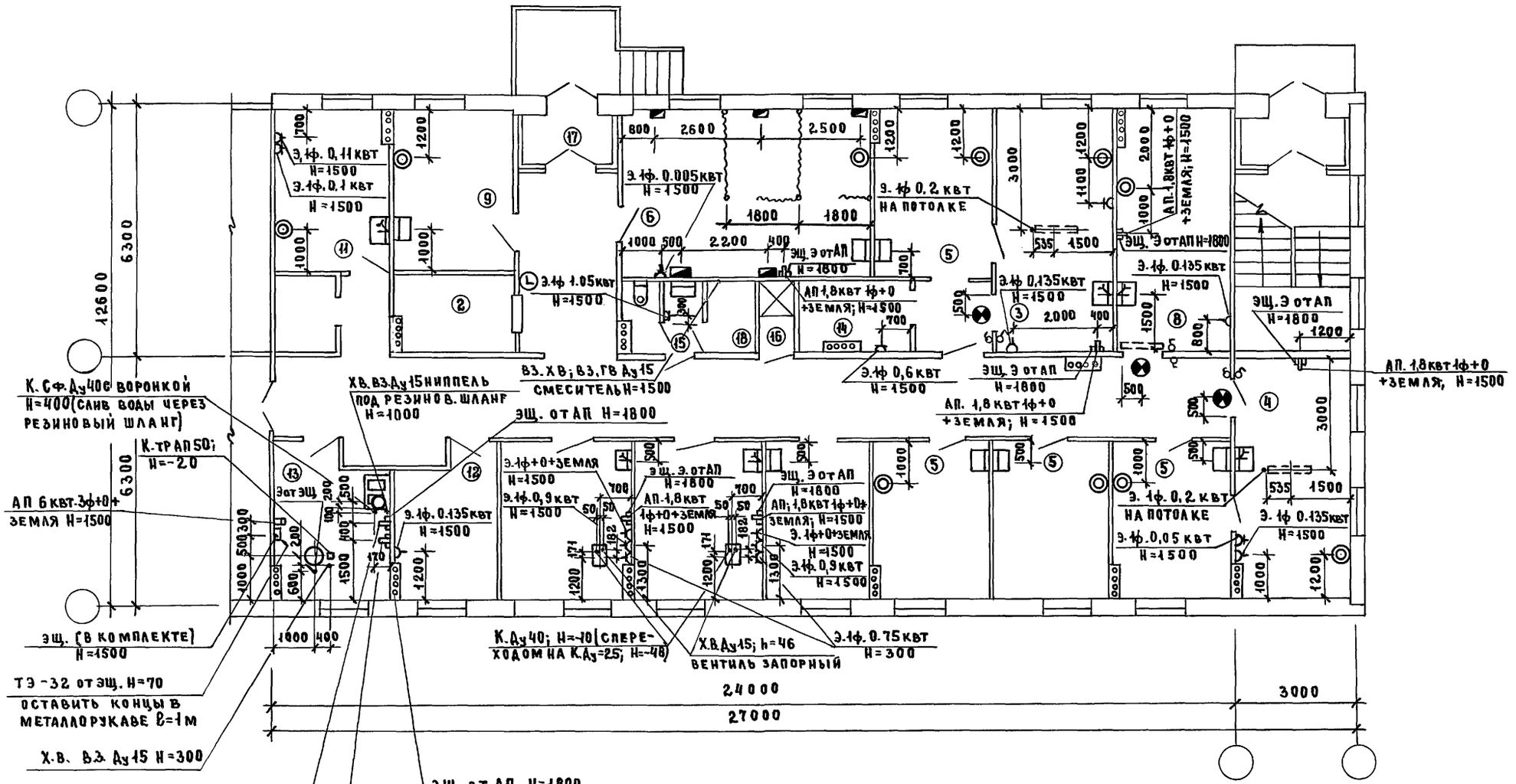

Инв.№ подл.	Подпись и дата	Взам. инв.№

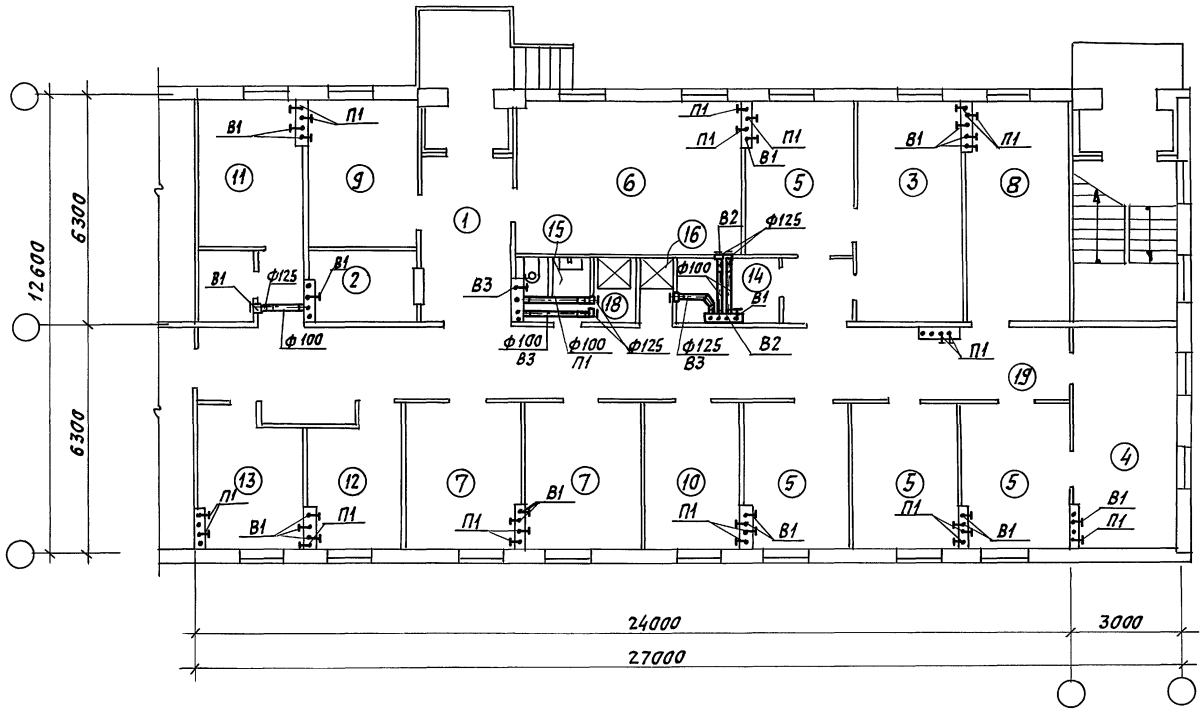

Экспликацию помещений см. лист-АР3-02.

ГИП	Щербова		416-0-11.90		3-13 ОВ
Нач.отд	Степанов				
Гл.спец	Доронина		Врачебный здравпункт ЗД1-1 (серия 135) Вентиляция. План.	Стадия: Р	Лист: 1
Рук.гр.	Постнов				Листов: 1
Инж.	Агадуллина			ГАНТЕХНИИПРОЕКТ	

Инв.№подл. | Подпись и дата | Взам.инв.№

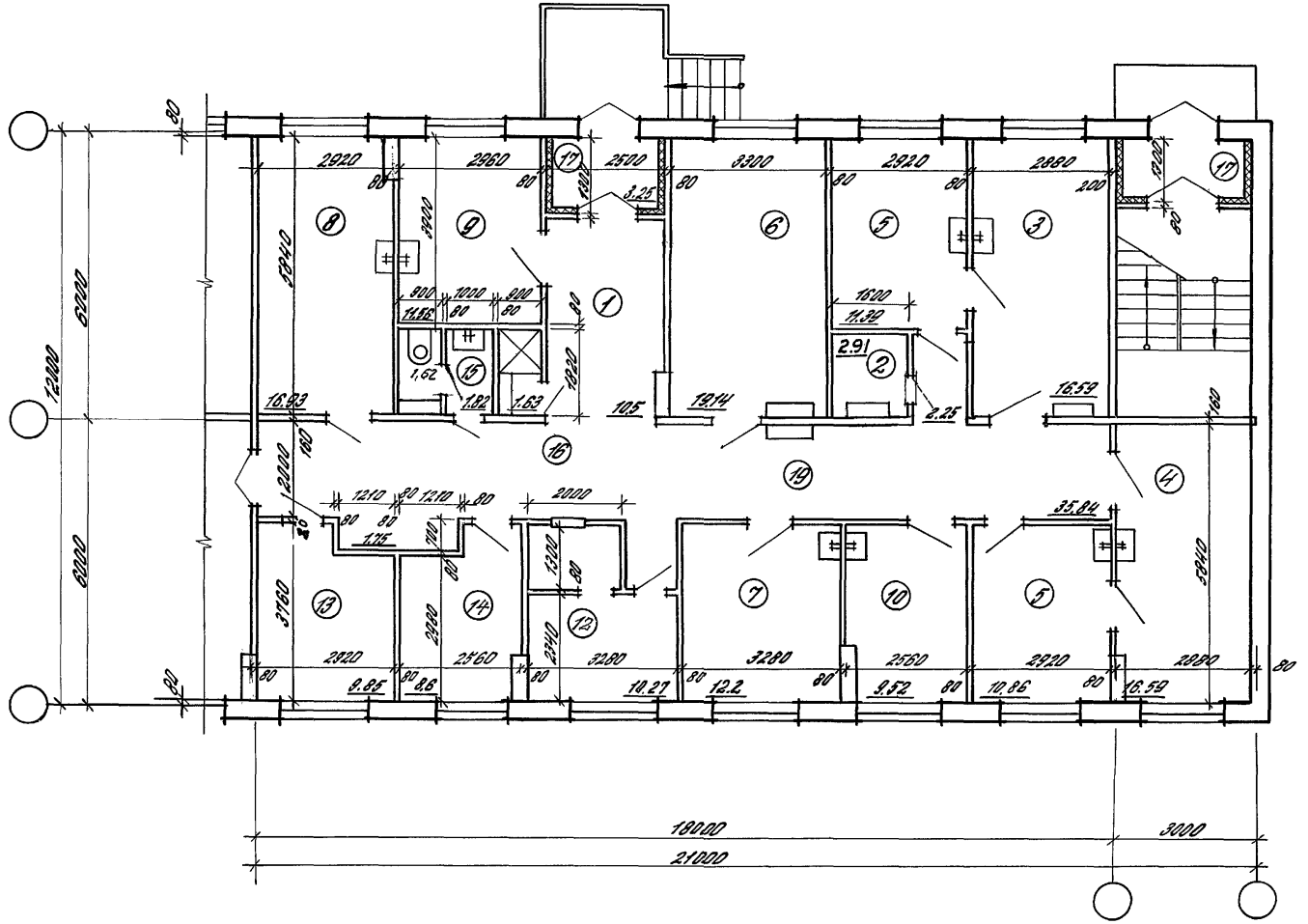

1. Экспликацию помещений см. лист АР-3-02
2. Ключ для подбора планировочных элементов см. лист АР-3-01

Зав. отд.	Валкин		416-0-11.90		3-14АР	
Норм. кон.						
ГАП	Смирнов		Врачебный здравпункт ЗД2-1 сборно-монолитный вариант	Стадия	Лист	Листов
ГИП	Ламда			Р.	1	1
Гл. спец.	Рубинштейн			ЦНИИПРОМЗДАНИЙ		
Зав. ер.	Кудрявцева					
Арх. з.к.	Куликова					

Инв. № подл. | Подпись и дата | Взам. инв. №

24458-04 40

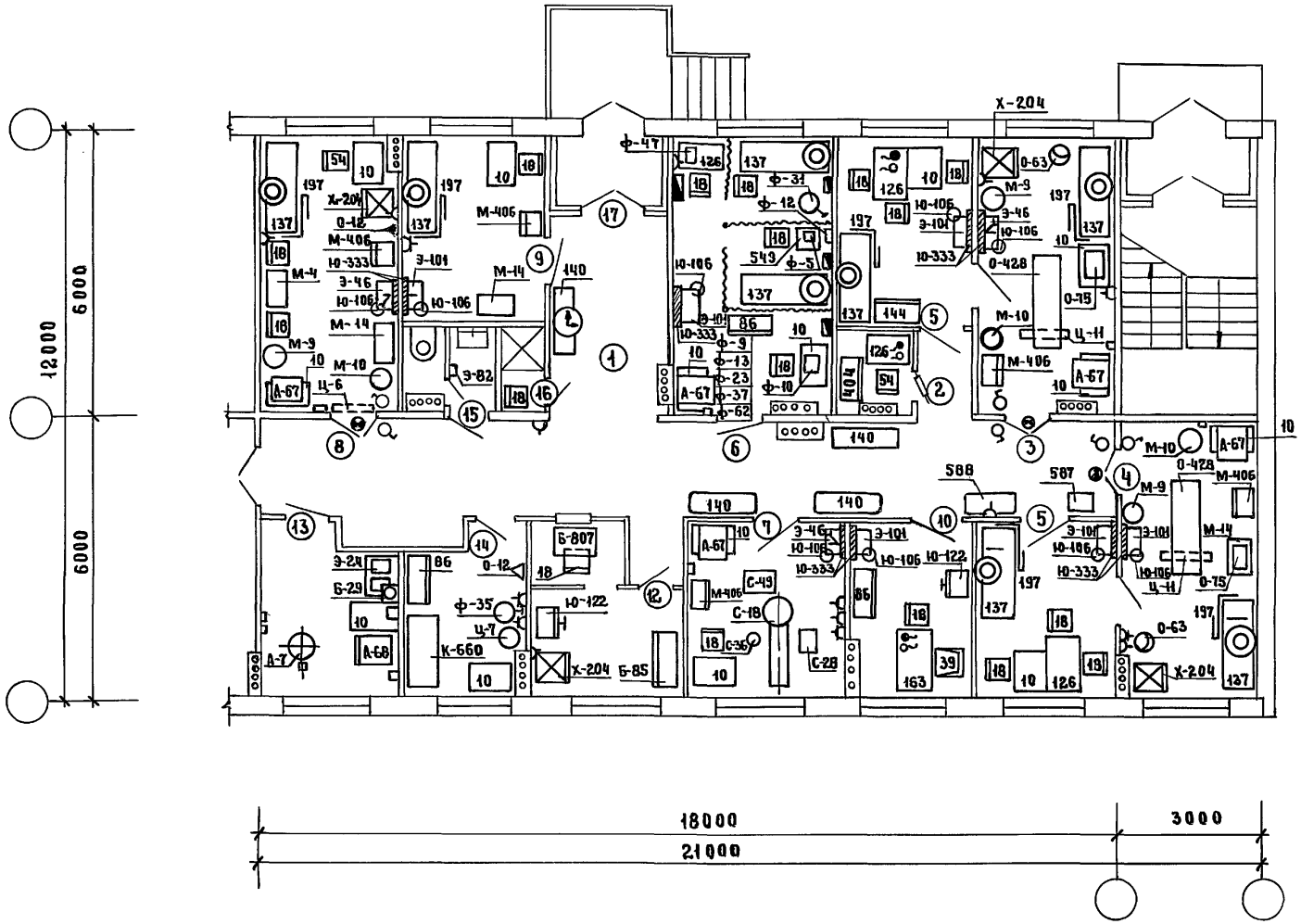

Н.контр.			
Нач.отд.	Козаков		
Гл.техн.	Зернова		
ГИП	Колмаков		
Гл.спец.	Потапова		
Вед.инж.	Тузова		

416-0-11.90 3-15ТХ

Врачебный здравпункт ЗД2-I (монолит)

Схема расположения технологического оборудования и технологические привязки

Стадия	Лист	Листов
Р	1	2

ГИПРОНИИЗДРАВ г. Москва

24458-04 41 Формат А3

Инв.№ подл. | Подпись и дата | Взам.инв.№

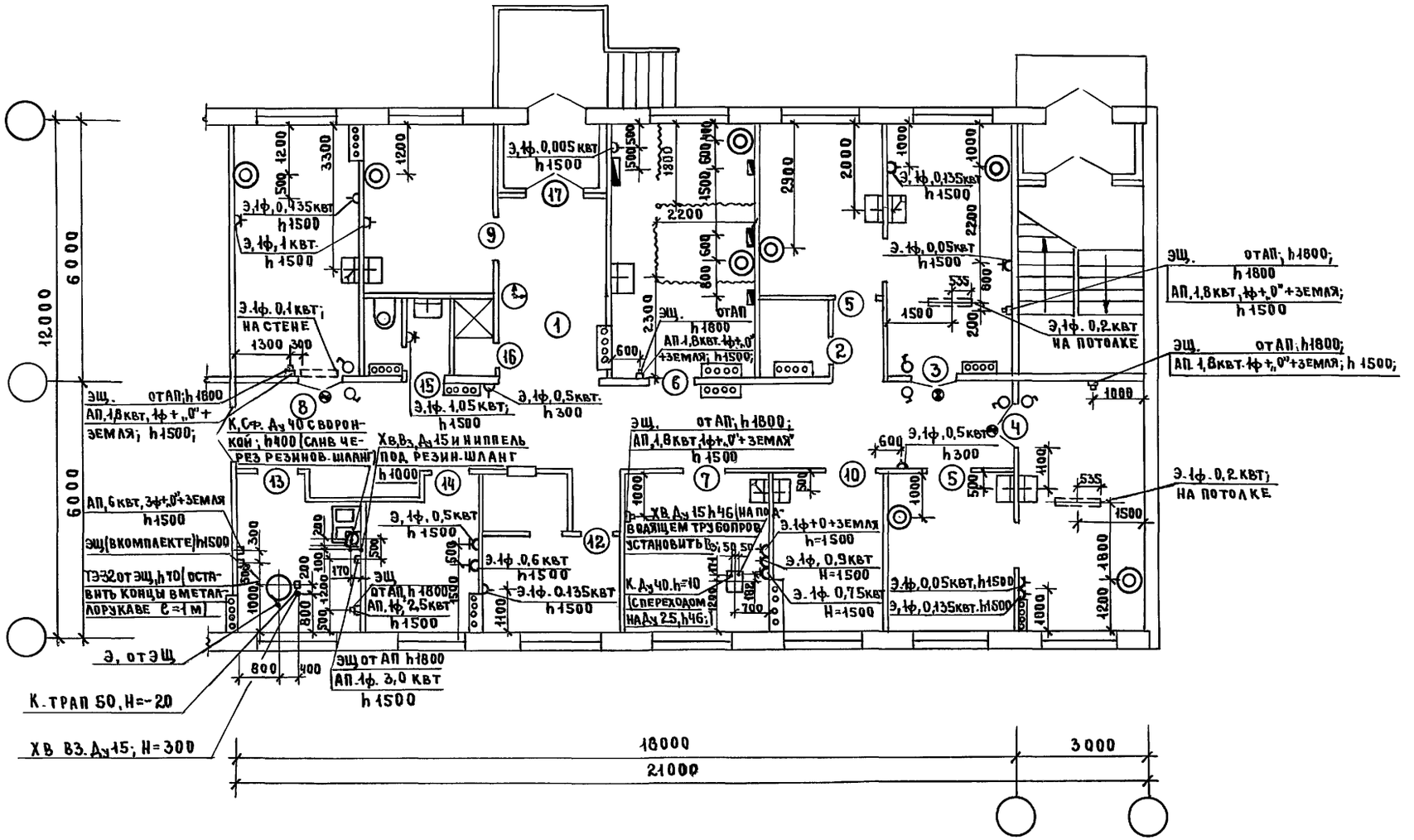

Инв.№подл.	Подпись и дата	Взам.инв.№

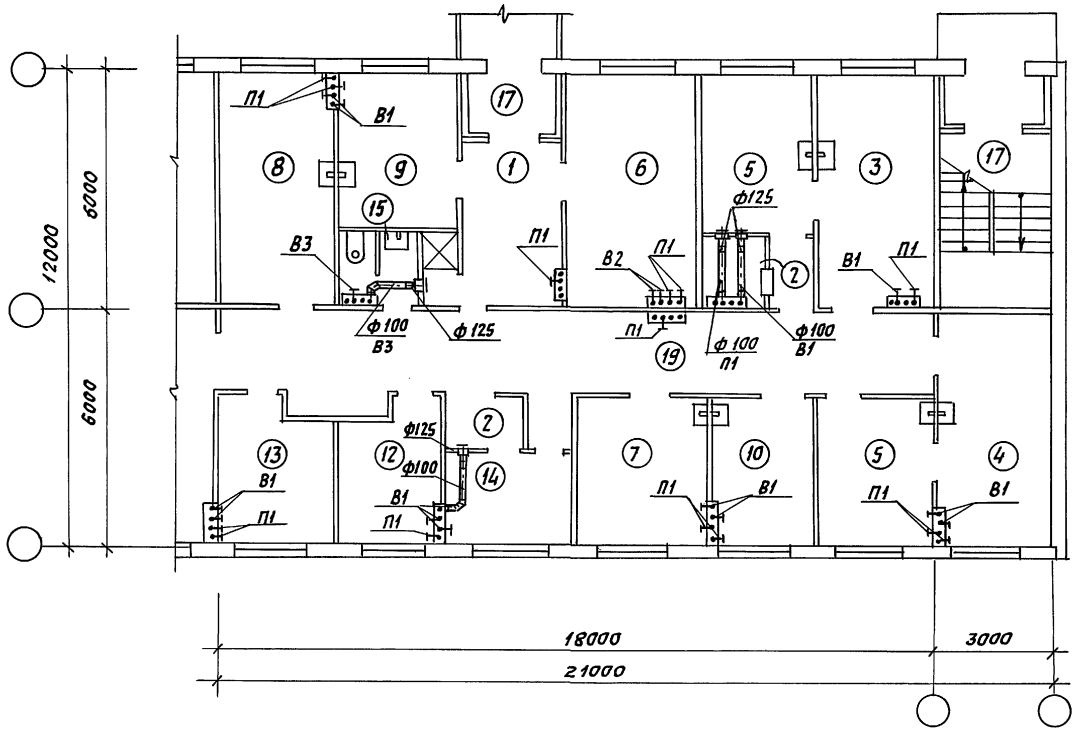

Экспликацию помещений см. лист АР-3-02

ГИП	Щербова		
Нач. отд.	Степанов		
Гл. спец.	Доронина		
Рук. гр.	Гришина		
Инж.	Ягудулина		

416-0-11.90 3-160В

Врачебный здравпункт ЗД2-1 (сборно-монолит. вар.) Вентиляция. План.

Стадия	Лист	Листов
Р	1	1

САНТЕХНИИПРОЕКТ

24458-04 43

Инв. № подл. | Подпись и дата | Взам. инв. №

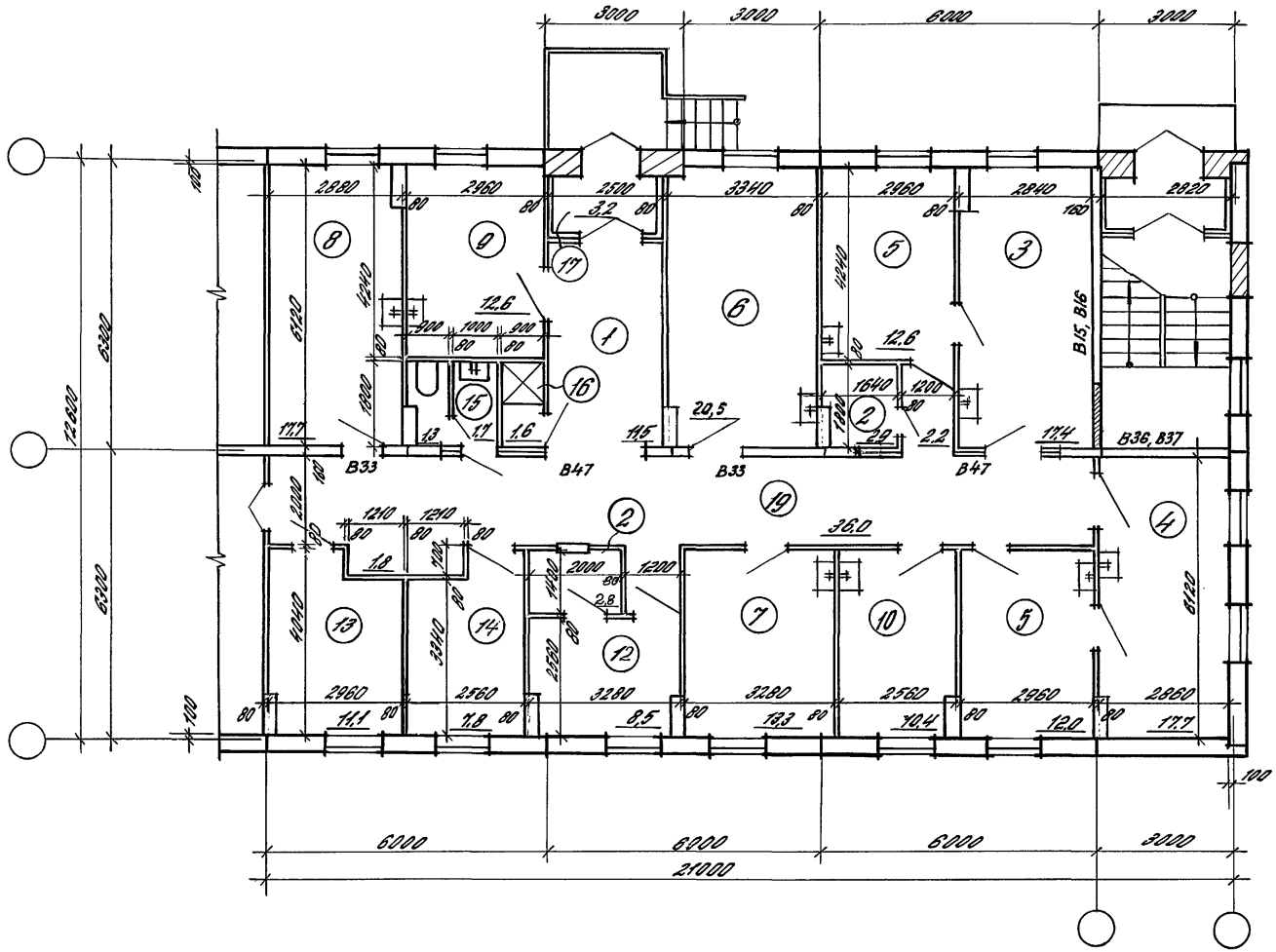

1. Экспликацию помещений см. лист АР-3-02
2. Ключ для подбора планировочных элементов см. лист АР-3-01
3. Расшифровку условных марок панелей внутренних стен см. документ

Зав.отд.	Валкин		416-0-11.90	3-17АР
Н.контр.				
ГАП	Смирнов		Врачебный здравпункт ЗД2-1 (Серия 135)	Стадия: Р; Лист: 1; Листов: 1
ГИП	Ланда			
Гл.спец.	Рубинштейн			
Зав.гр.	Кудрявцева			ЦНИИПРОМЗДАНИЙ
Арх.III к.	Куликова			

Инв.№ подл. | Подпись и дата | Взам. инв.№

24458-04 44

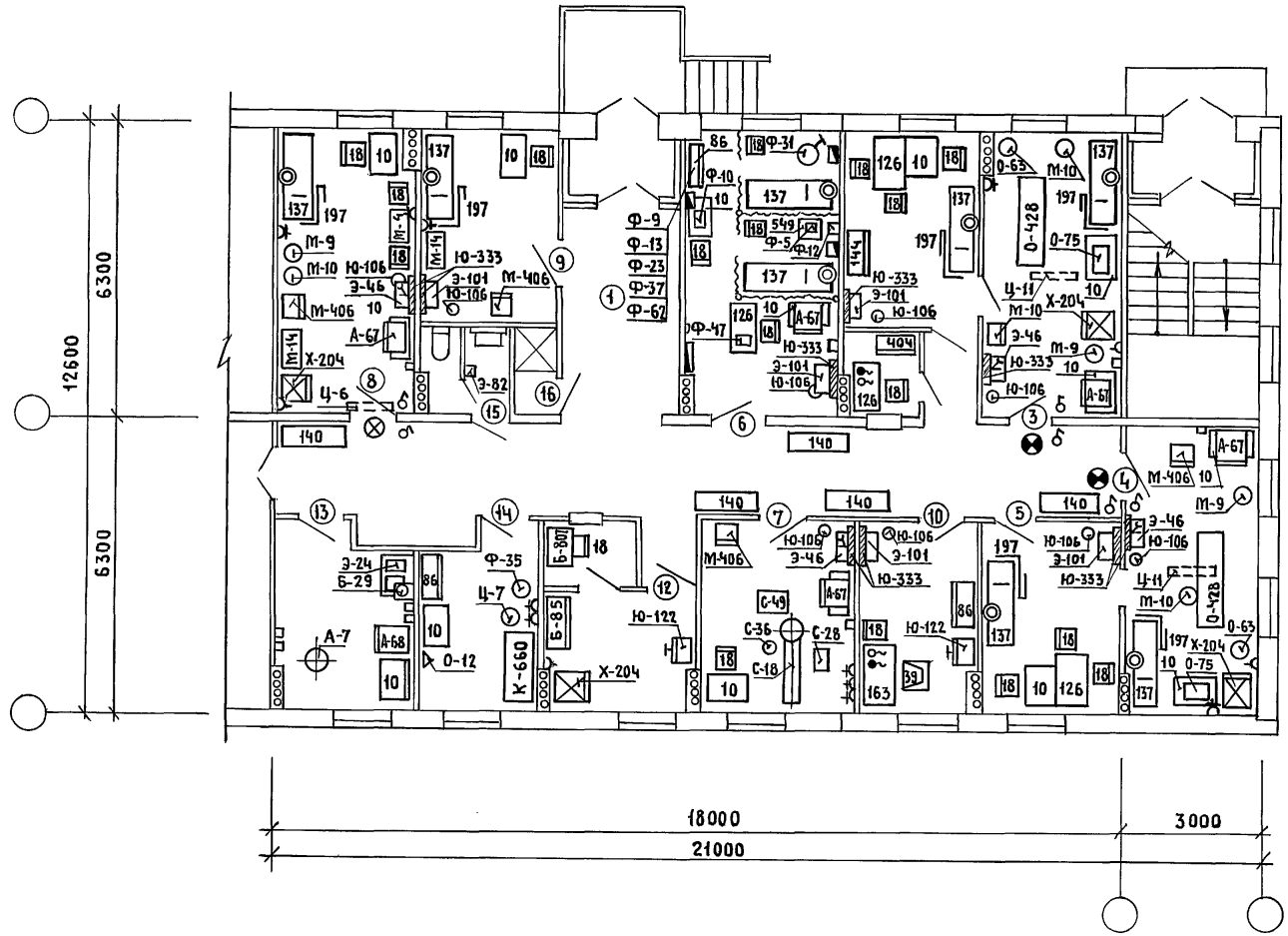

Н.контр.	Колмаков		
Нач. отд.	Козаков		
Гл.техн.	Зернова		
ГИП	Колмаков		
Гл.спец.	Потапова		
Инж.1кат.	Бочарова		
Инж.IIкат.	Орлова		

416-0-11.90 3-18ТХ

Врачебный здравпункт ЗДz-1 (серия 135)
Схема расположения технологического оборудования и технологические привязки

Стадия	Лист	Листов
	1	2

ГИПРОНИИЗДРАВ г. Москва

Инв.№ подл. | Подпись и дата | Взам.инв.№

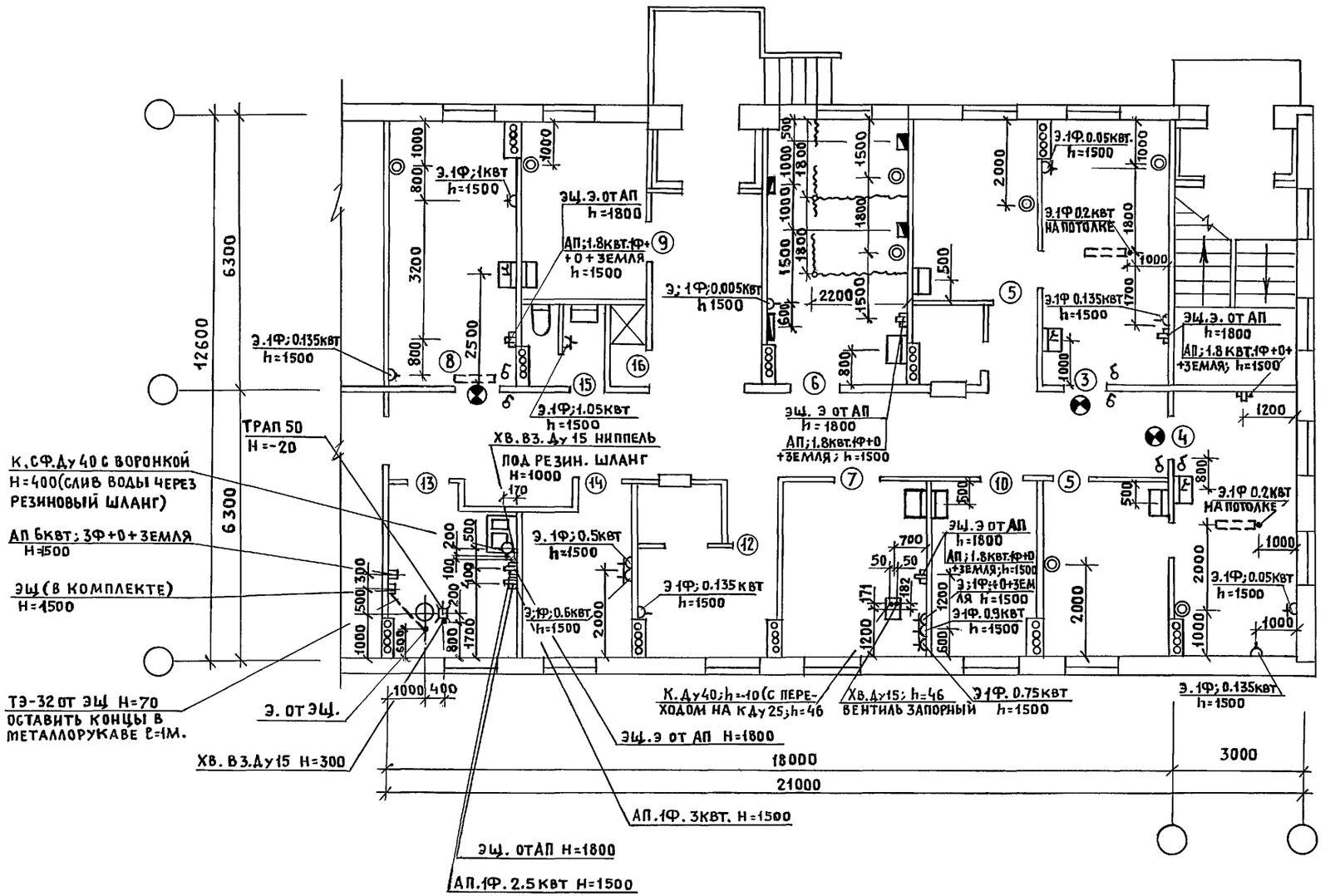

Инв.№ подл.	Подпись и дата	Взам.инв.№

416-0-11.90	3-18 ТХ	Лист 2

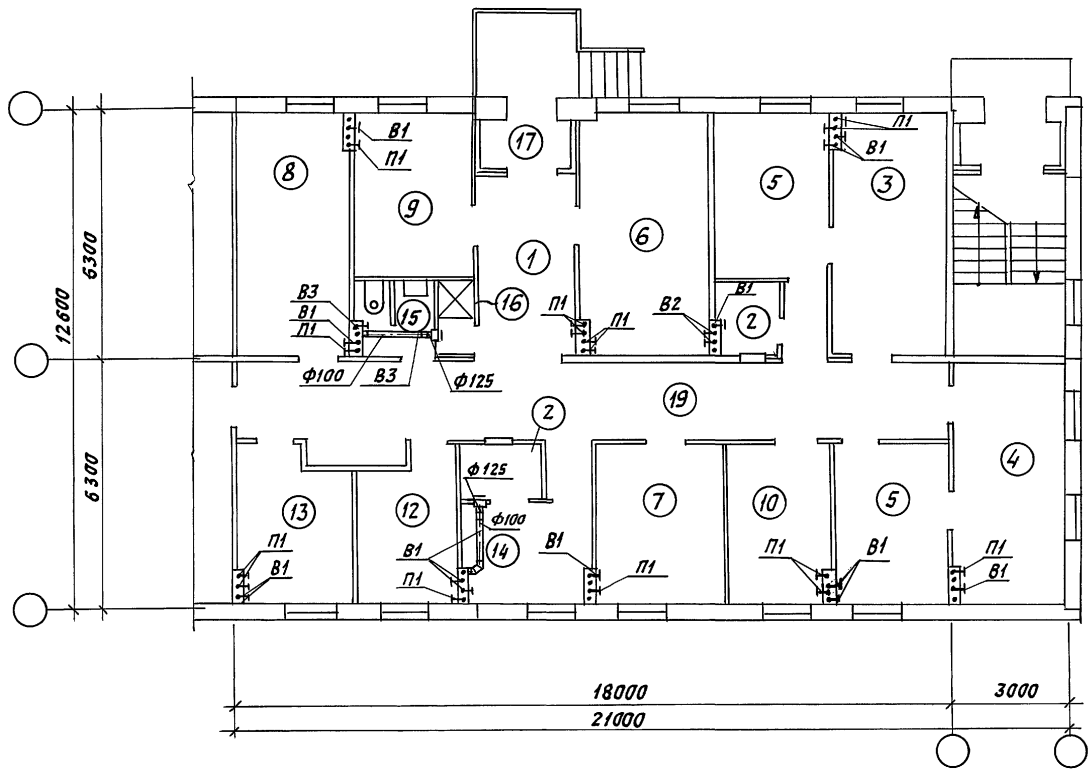

Экспликацию помещений см. лист АР-3-02

ГИП	Щербовя	
Нач. отд.	Степанов	
Гл. спец.	Доронина	
Рук. гр.	Грищина	
Инж.	Агадулина	
Исп.	Сухова	

416-0-11.90 3-19 ОВ

Врачебный здравпункт ЗД2-1 (серия 135) Вентиляция. План.

Стадия	Лист	Листов
Р	1	1

САНТЕХНИИПРОЕКТ

24458-04 47

Инв. № подл. | Подпись и дата | Взам. инв. №

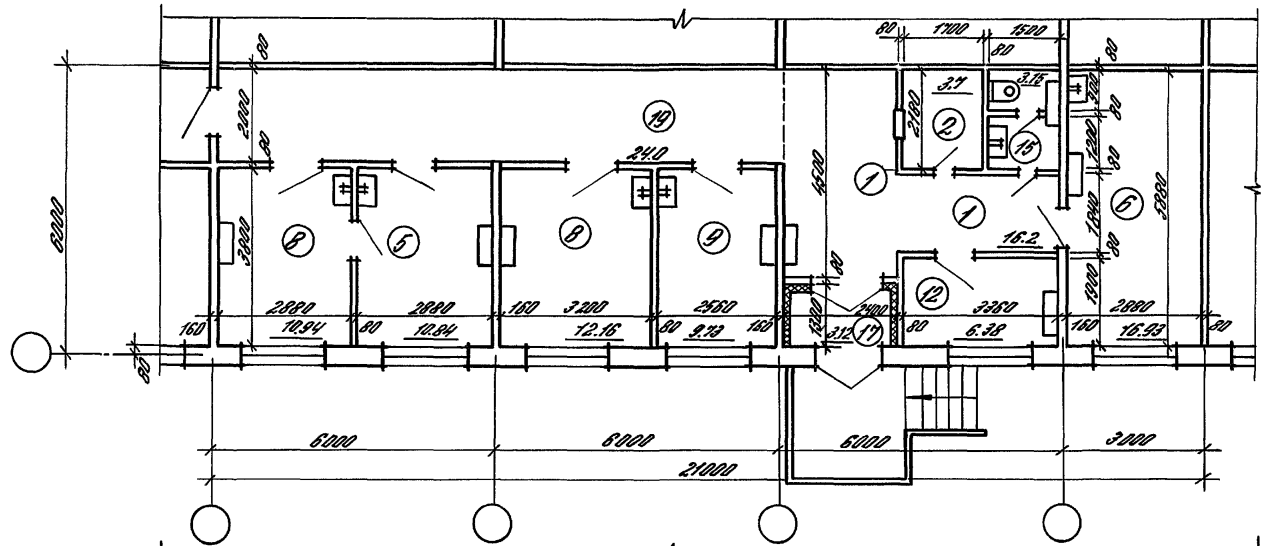

В сборно-монолитных конструкциях

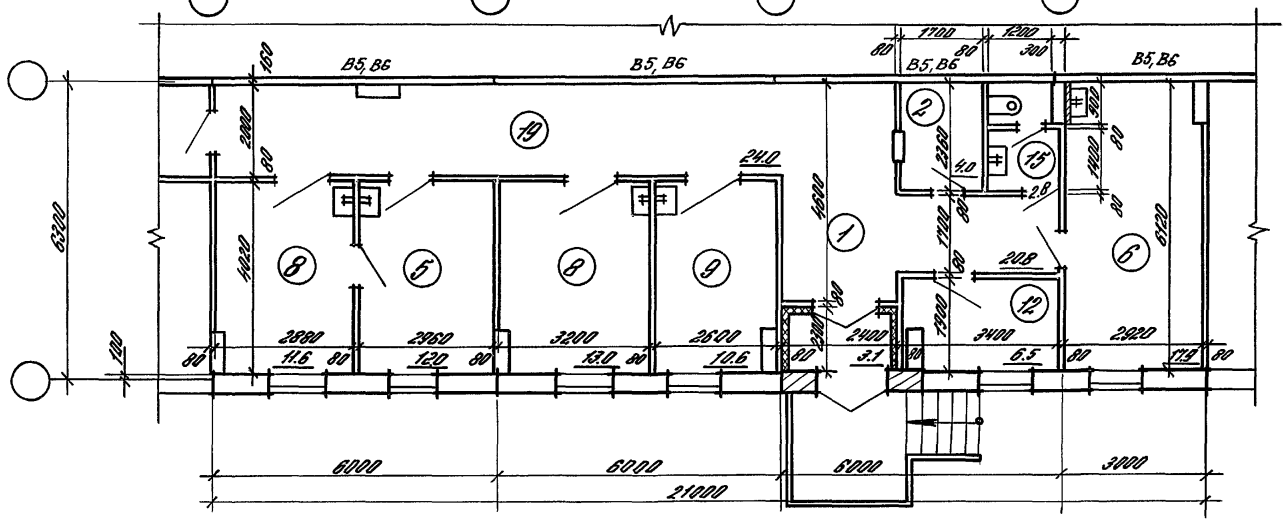

В панельных конструкциях серии 135

1. Экспликацию помещений см. лист АР-3-02
2. Ключ для подбора планировочных элементов см. лист АР-3-01
3. Расшифровку условных марок панелей внутренних стен для конструкций серии 135 см. документ

Зав. отд.	Валкин		416-0-11.90		3-20 АР	
Н. контр.						
ГИП	Ланда		Фельдшерский здравпункт ЗДФ-1	Стадия	Лист	Листов
ГАП	Смирнов			Р	1	1
Зав. гр.	Кудрявцева		Сборно-монолитный вариант серия 135	ЦНИИПРОМЗДАНИЙ		
Арх. III к	Куликова					

Инв. № подл. | Подпись и дата | Взам. инв. №

24458-04 48

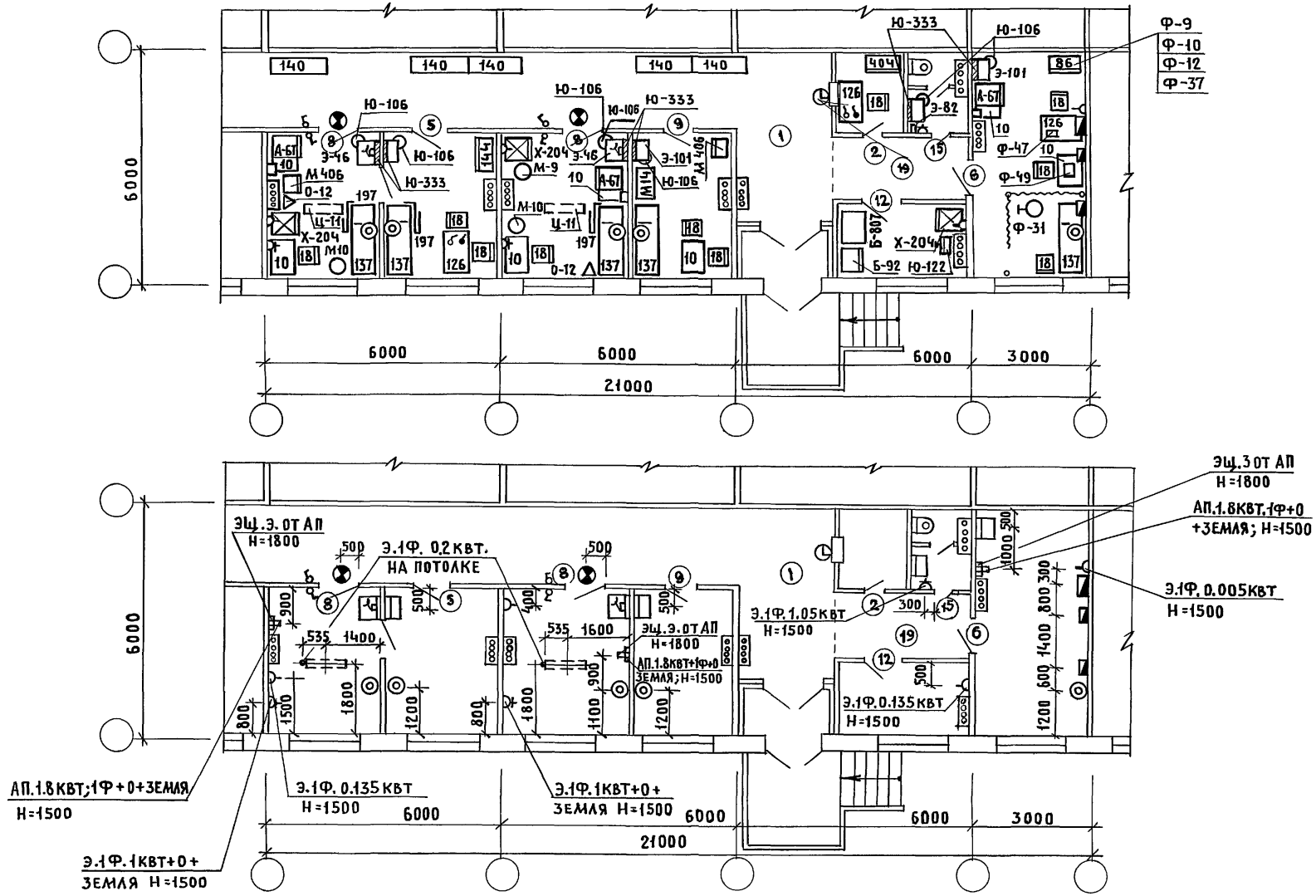

Н.КОНТР.	КОЛМАКОВ	
НАЧ.ОТД.	КОЗАКОВ	
ГЛ.СПЕЦ.	ЗЕРНОВА	
ГИП	КОЛМАКОВ	
РУК.ГР.	ПОТАПОВА	
ИНЖЕНЕР	ОРЛОВА	

416-0-11.90 3-21ТХ

Фельдшерский здравпункт ЗДФ-1/монолит/
Схема расположения технологического оборудования и технологические привязки

СТАДИЯ	ЛИСТ	ЛИСТОВ
Р	1	1

ГИПРОНИИЗДРАВ г. Москва

Инв.№ подл. | Подпись и дата | Взам.инв.№

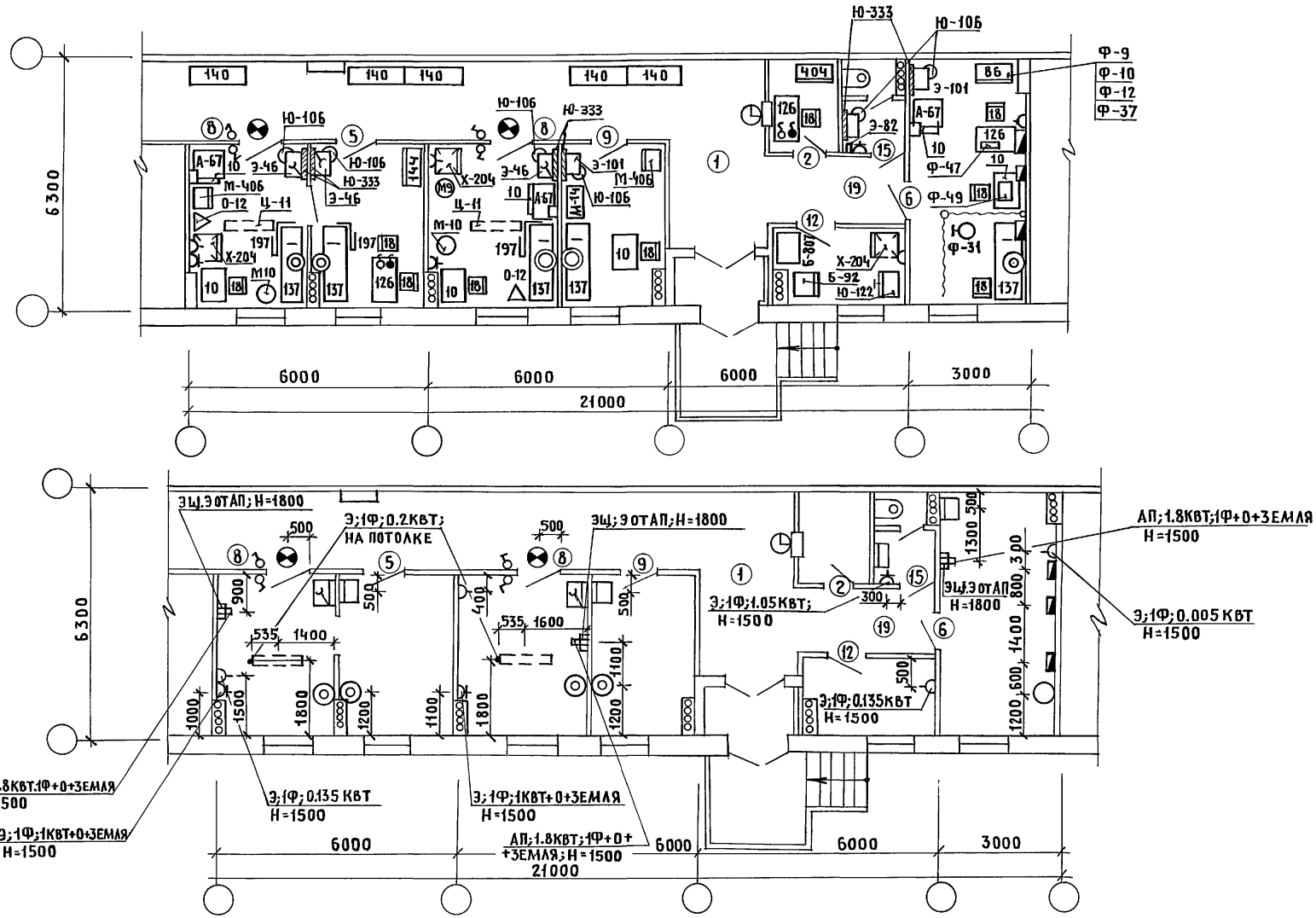

Н.контр.	Колмаков	
Нач.отд.	Козаков	
Гл.техн.	Зернова	
ГИП	Колмаков	
Гл.спец.	Потапова	
Вед.инж.	Огнева	
Инж.1кат.	Бочарова	
Инж.2кат.	Орлова	

416-0-11.90 3-22 ТХ

Фельдшерский здравпункт ЗДФ-1/серия 135/
Схема расположения технологического оборудования и технологические привязки

Стадия	Лист	Листов
Р	1	1

ГИПРОНИИЗДРАВ г. Москва

24458-04 50 Формат А3

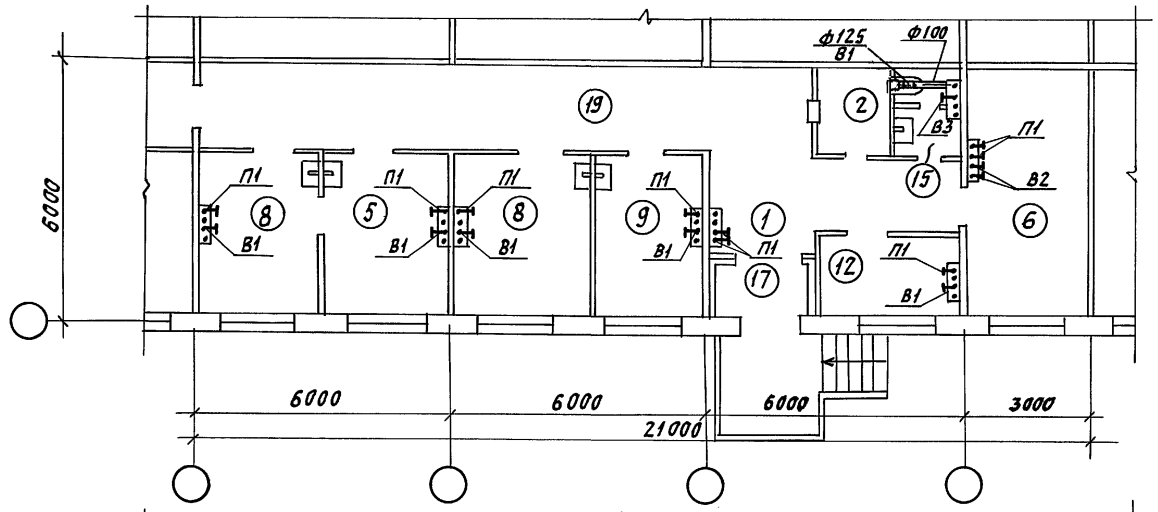

В сборно-монолитных конструкциях

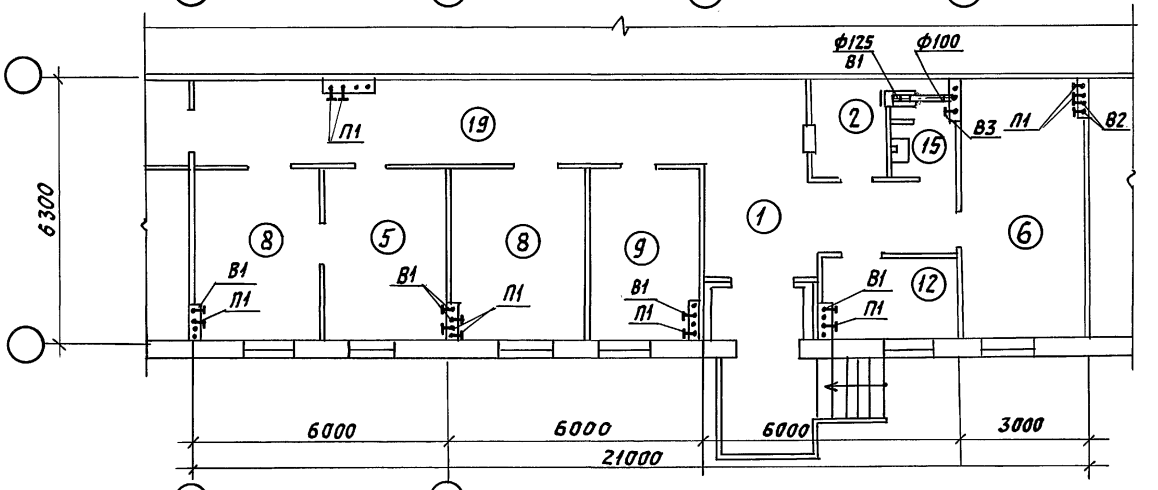

В панельных конструкциях серии 135

Экспликацию помещений см. лист АР-3-02

ГИП	Щербова	
Нач.отд.	Степанов	
гл.спец.	Доронина	
Рук. гр.	Грищина	
Инж.	Агадуллина	
Исп.	Сухова	

416-0-11.90 3-230В

Фельдшерский здравпункт ЗДФ-1.
Вентиляция. Планы.

Стадия	Лист	Листов
Р	1	1

САНТЕХНИИПРОЕКТ

24458-04 51

Взам.инв№ | Подпись и дата | Инв.№ подл.

Распределительное устройство	Аппарат отходящей линии (ввода); обозначение; тип; Iнот, А; расцепитель или плавкая вставка, А	Участок сети 1	Пусковой аппарат; обозначение; тип; Iнот, А; расцепитель или плавкая вставка, А - уставка теплового реле, А	Участок сети 2	Кабель, провод: Участок сети	Кабель, провод: Обозначение	Кабель, провод: Марка	Кабель, провод: Количество число жил и сечение	Кабель, провод: Длина, м	Труба: Обозначение на плане	Труба: Длина, м	Электроприемник: Обозначение	Электроприемник: Руст или Рнот квт	Электроприемник: Iрасч. или Iнот / Iпуск А	Электроприемник: Наименование, тип, обозначение чертежа принципиальной схемы
1	2	3	4	5	6	7	8	9	10	11	12	13	14	15	16
ЗШР ПР 11-3052-21У3 ~380/220 в (начало)			2Х РШ-2-0-18-6/220 6		1	2-Н1	АПВ	2(1х2,5)	22	2-п1.25	7	2	0,135	—	Холодильник электрический бытовой
					2	*									
			3Х РШ-2-0-18-6/220 6		1	3-Н1	АПВ	2(1х2,5)	32	3-п1.25	12	3	0,135	—	Холодильник электрический бытовой
					2	*									
			11Х РШ-2-0-18-6/220 6		1	11-Н1	АПВ	2(1х2,5)	20	11-п1.25	6	11	0,135	—	Холодильник электрический бытовой
					2	*									
	— АЕ 3726 ФУЗ 100 40				1	Н 103	АПВ	3(1х2,5)+ + 1х1,5	—	—	—		7,1	12,3	Ввод
					—										
	— АЕ 2044 63 16	400	1QF АП50Б-2МТУ22 63 16		1	1-Н1	АПВ	3(1х2,5)	57	1-п.1.25	15				
					2	1-Н2	АПВ	3(1х2,5)	9	—	—				
		а	1Щ комплектно со стерилизатором —		—						а	1	1,8	—	Стерилизатор воздушный ГП-40
					2	1-Н3	АПВ	3(1х2,5)	9	—	—				
	— АЕ 2044 63 16	800	4QF АП50Б-2МТУ22 63 16		1	4-Н1	АПВ	3(1х2,5)	33	4-п1.25	7				
					2	4-Н2	АПВ	3(1х2,5)	9	—	—				
		в	4Щ комплектно со стерилизатором —		—						в	4	1,8	—	Стерилизатор воздушный ГП-40
					2	4-Н3	АПВ	3(1х2,5)	9	—	—				

* - Поставляется комплектно с механизмом

Нач. отд.	Лесков		
Н. контр.	Ткалич		
Гл. спец.	Рохлин		
Зав. сект.	Сосонко		10.89
Пров.	Лебедева		
Разраб.	Соловьева		

416-0-11.90 3-24ЭМ

Фельдшерский здравпункт ЗДФ-1 (монолит) ЗШР. Принципиальная схема

Стадия	Лист	Листов
ТР	1	2

ТЯЖПРОМЭЛЕКТРОПРОЕКТ имени Ф.Б. Якубовского МОСКВА

Инв. № подл. | Подпись и дата | Взам. инв. №

24458-04 52

1	2	3	4	5	6	7	8	9	10	11	12	13	14	15	16
ЗШР (продолжение)	— АЕ 2044 63 16	200	7Х РШ-Ц-20-С-56-10/220 10		1	7-н1	АПВ	3(1×2,5)	39	7-п1.25	9	7	0,16	—	Аппарат для УВЧ терапии УВЧ-30
					2	*									
			6Х РШ-Ц-20-С-56-10/220 10		1	6-н1	АПВ	3(1×2,5)	6	6-т1.25	1	6	0,05	—	Аппарат для ультразвуковой терапии УЗТ-3.01Г
					2	*									
			8Х РШ-Ц-20-С-56-10/220 10		1	8-н1	АПВ	3(1×2,5)	6	8-т1.25	1	8	0,012	—	Аппарат для гальванизации „Поток-1" ГЭ-50-2
					2	*									
	— АЕ 2044 63 76	19	5Х РШ-2-0-18-6/220 6		1	5-н1	АПВ	2(1×2,5)	26	5-п1.25	9	6	0,005	—	Часы настольные с электрическим звуковым сигналом П4-2
					2	*									
	— АЕ 2044 63 16	800	5QF АП50Б-2МТУ2.2 63 16		1	9-н1	АПВ	3 (1×2,5)	30	9-п1.25	6				
					2	9-н2	АПВ	3 (1×2,5)	9	—	—				
		6	9Ш комплектно со стерилизатором —		—						8	9	1,8	—	Стерилизатор воздушный ГП-40
					2	9-н3	АПВ	3(1×2,5)	9	—	—				
	— АЕ 2044 63 16	200	10Х РШ-Ц-20-С-56-10/220 10		1	10-н1	АПВ	3(1×2,5)	24	10-п1.25	4	10	1,5	—	Электросушитель для рук ЭРА а71/1,0
					2	10-н2	АПВ	3(1×2,5)	6	—	—				
	— АЕ 2046 Б 63 16														Резерв
	— АЕ 2046 Б 63 16														Резерв
	— АЕ 2046 Б 63 20														Резерв
	— АЕ 2046 Б 63 20														Резерв

Потребность кабелей и проводов, длина в м

Число и сечение жил, напряжение	Марка
	АПВ
1×2,5 – 380	355

Потребность труб

Обозначение по стандарту	Диаметр по стандарту, мм	Длина, м
Т 25×1,6	25	2
25С	25	75

*- Поставляется комплектно с механизмом

Инв. № подл. | Подпись и дата | Взам. инв. №

Марка, поз	Обозначение	Наименование	Кол.	Масса ед., кг	Примечание
1		Пункт распределительный ПР11-3052-21У3	1		
2		Выключатель автоматический АП50Б-2МТУ 2.2	3		
		Розетка			
3		РШ-2-О-18-6/220	4		
4		РШ-Ц-20-с-5б-10/220	4		
5		Профиль К239У2	1		
6		Профиль К235У2	1		
7		Комплект В1.22У2	1		
8		Коробка КУВ-1МУХЛ3	4		
9		Труба Т 25х1,6			
		ГОСТ 10704-76	рам		

Разрез 1-1

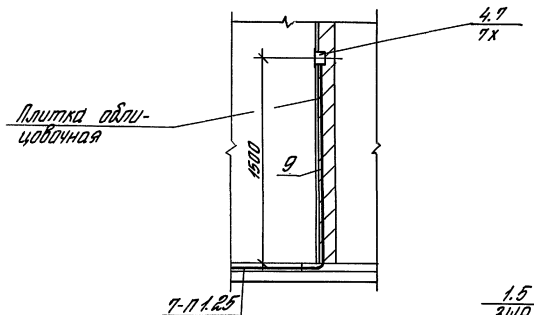

План

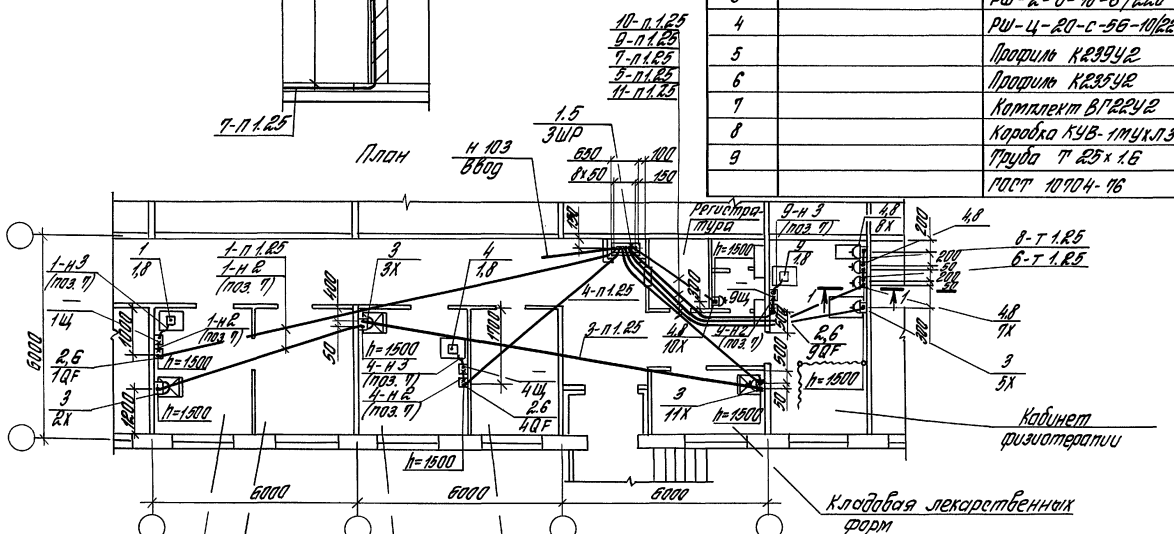

Нач. отд.	Лесков			416-0-11.90	3-259.1
Н. контр.	Генералов			Фельдшерский здравпункт ЗДР-1 (монолит). Расположение электрооборудования и прокладка проводов и труб. План. разрез.	Стадия: Р; Лист: 1; Листов: 1
Гл. спец.	Генералов				
Зав. сект.	Соснина				ВНИПИ ТЯЖПРОМЭЛЕКТРОПРОЕКТ имени Ф.Э. Дзержинского г. Москва
Пров.	Генералов				
Разраб.	Серовинкина				

Инв. № подл. | Подпись и дата | Взам. инв. №

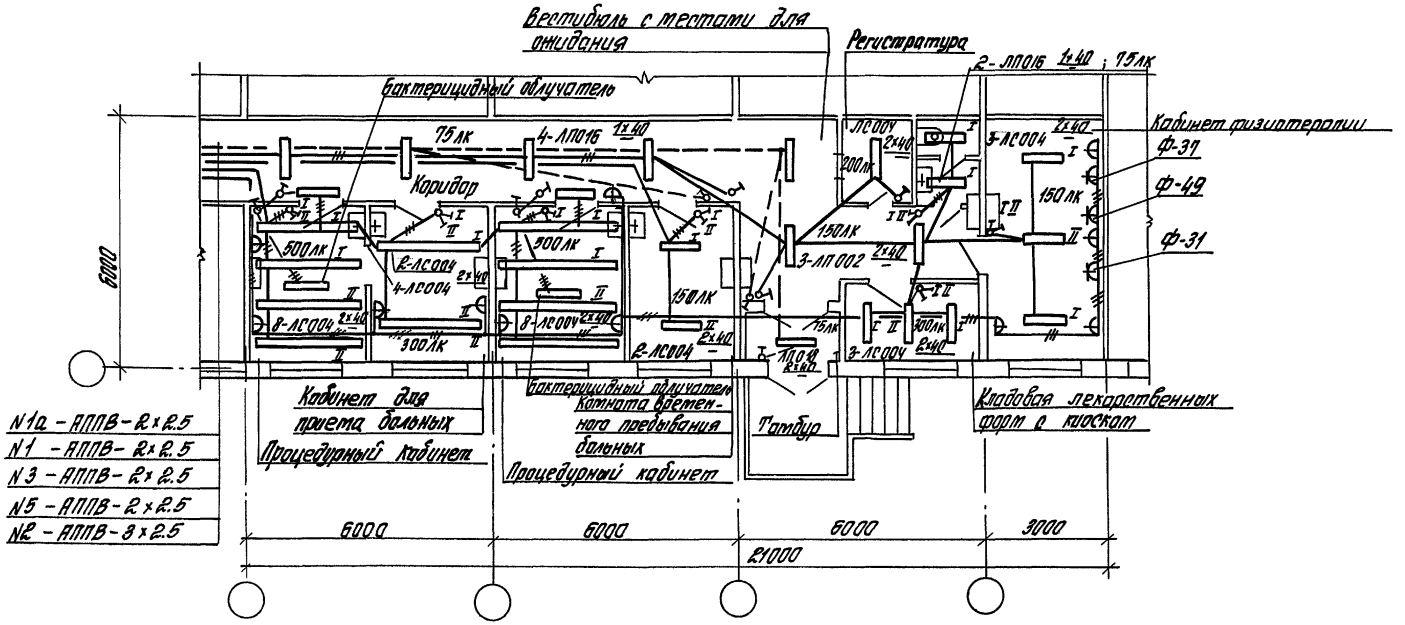

Схема подключения бактерицидного облучателя

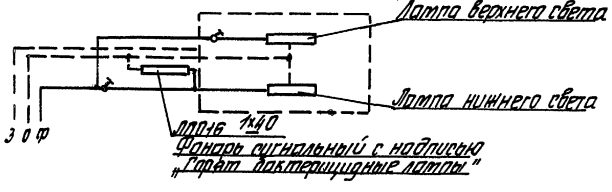

Нач. отд.	Горбачева		416-0-11.90		3-26 ЭМ	
Н. контр.	Фаров		Фельдшерский здравпункт ЗДФ-1 (Монолит) Электрическое освещение	Стадия	Лист	Листов
Гл. спец.	Клюев			Р	1	1
Зав. сект.	Бакланов			ВНИПИ Тяжпромэлектропроект имени Ф.Б. Якубовского Москва		
Пров.	Бакланов					
Разраб.	Трофимова					

Инв. № подл. | Подпись и дата | Взам. инв. №

24458-04 55

ЗДФ-2

В сборно-монолитных конструкциях.

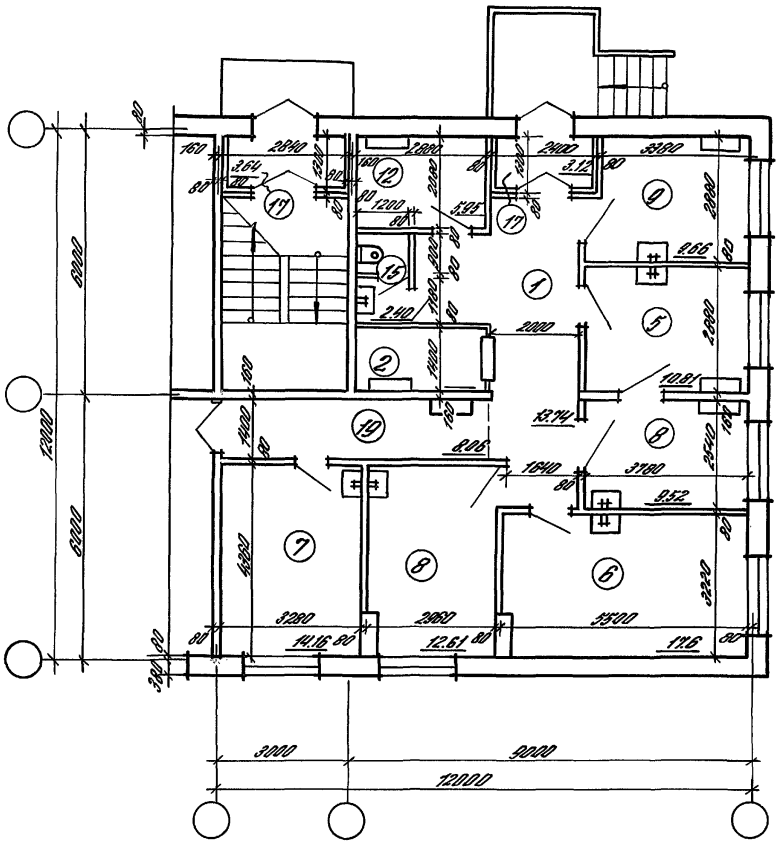

ЗДФ-2-1

В панельных конструкциях серии 135

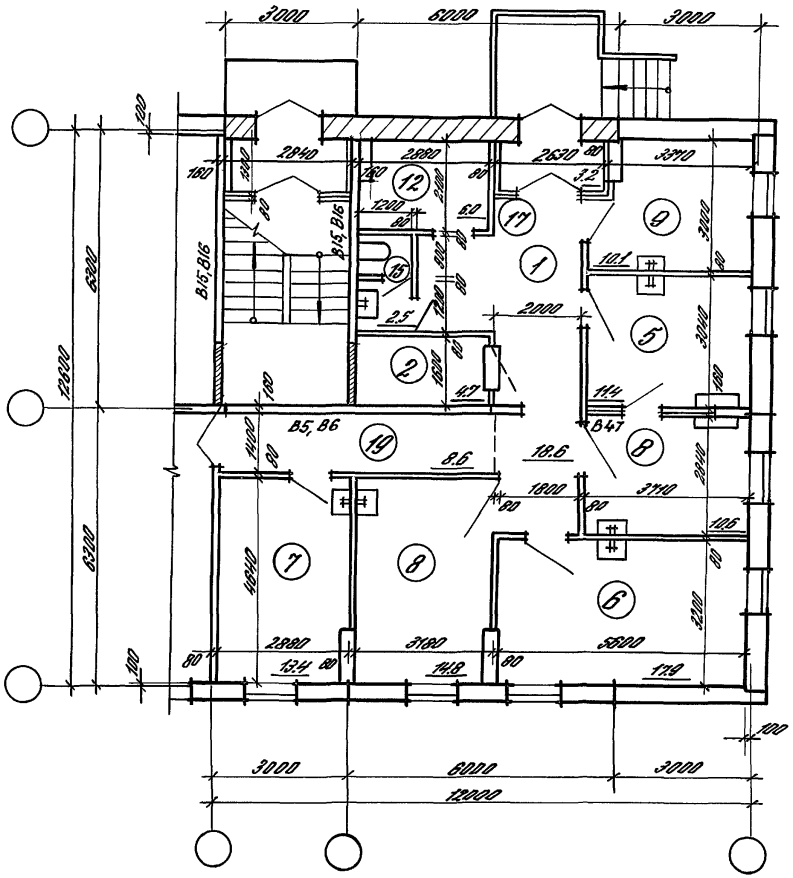

1. Экспликацию помещений см. лист АР-3-02
2. Ключ для подбора планировочных элементов см. лист АР-3-01
3. Расшифровку условных марок панелей внутренних стен для конструкций серии 135 см. документ.

Зав. отд.	Валкин		
Н. конт.			
ГИП	Ланда		
ГАП	Смирнов		
Зав. гр.	Кудрявцева		
Арх. III к.	Куликова		

416-0-11.90 Э-27АР

Фельдшерский здравпункт ЗДФ-2 и ЗДФ-2-1 Сборно-монолитный вариант Серия 135

Стадия	Лист	Листов
Р	1	1

ЦНИИПРОМЗДАНИЙ

24458-04 56

Инв. № подл. | Подпись и дата | Взам. инв. №

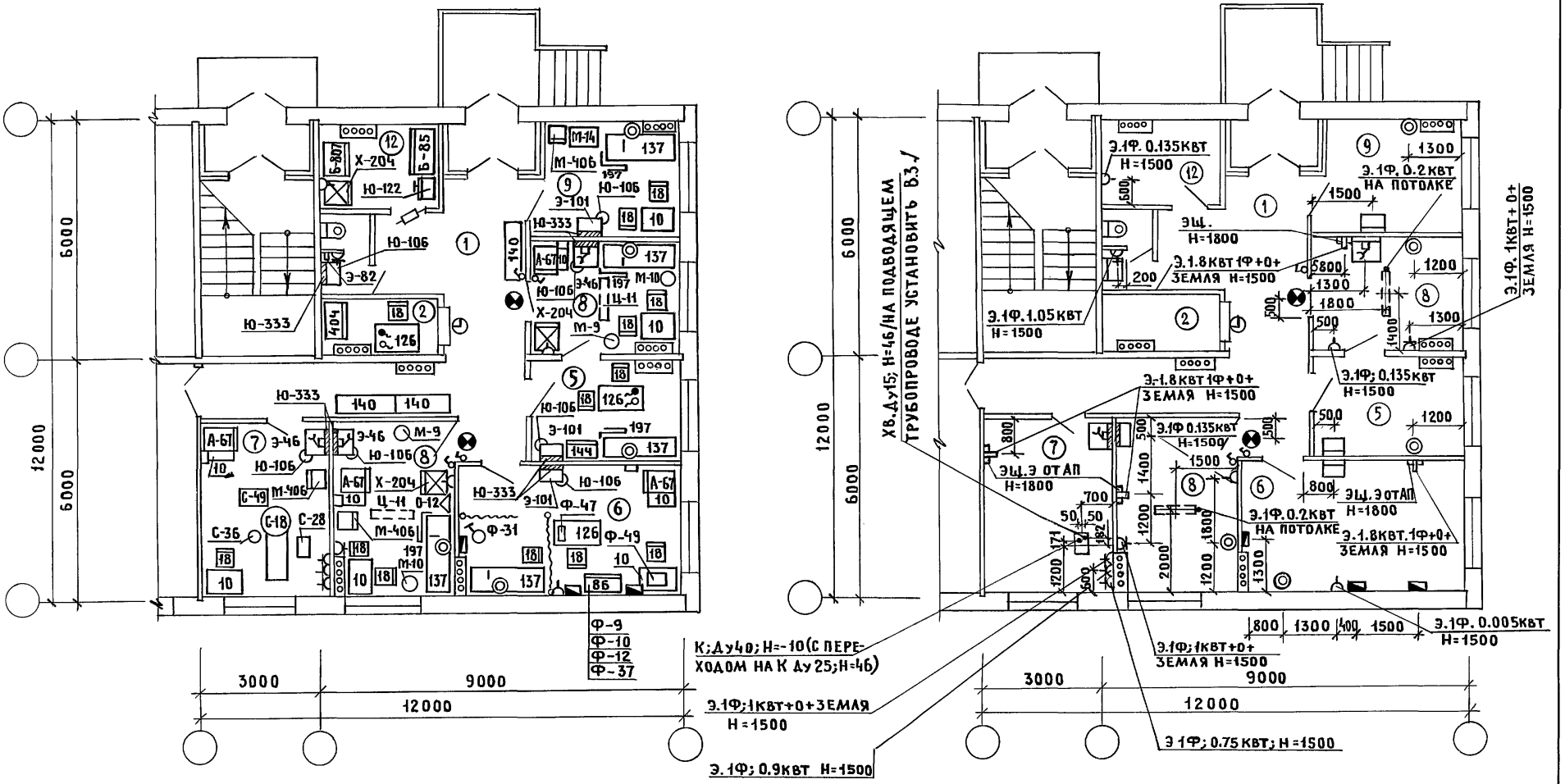

Н.контр.	Колмаков		416-0-11.90		3-28ТХ
Нач.отд.	Козаков		Фельдшерский здравпункт ЗДФ-2/монолит/ Схема расположения технологического оборудования и технологические привязки	Стадия	Лист	Листов
Гл.техн.	Зернова			Р	1	1
ГИП	Колмаков			ГИПРОНИИЗДРАВ г.Москва		
Гл.спец.	Потапова					
Инж.II кат.	Орлова					

Инв.№ подл. | Подпись и дата | Взам.инв.№

24458-04 57 Формат А3

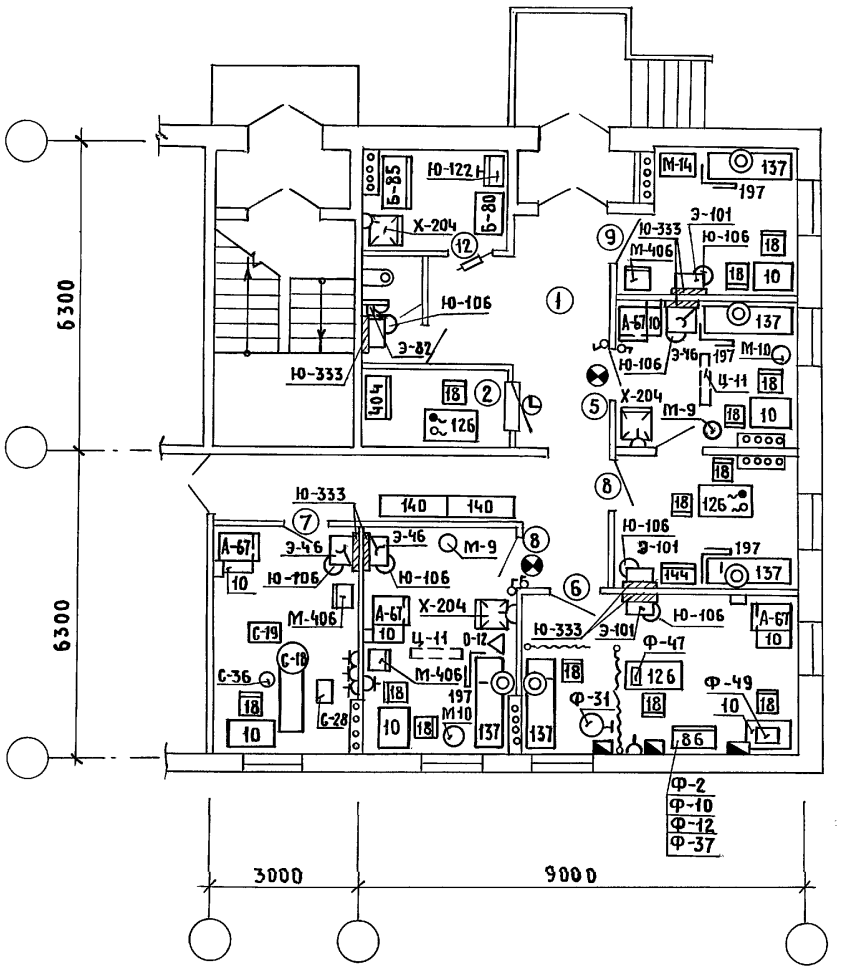

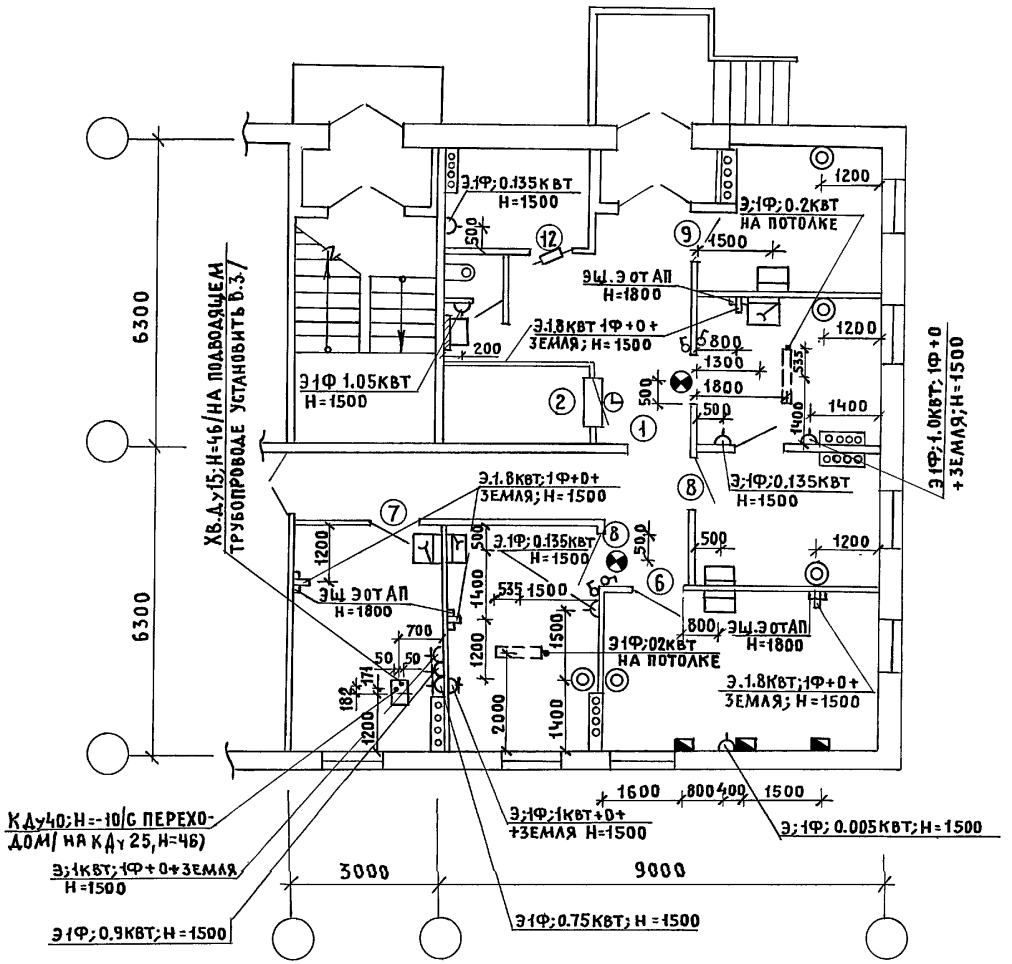

Н.КОНТР.	КОЛМАКОВ	
НАЧ.ОТД.	КОЗАКОВ	
Гл.ТЕХН.	ЗЕРНОВА	
ГИП	КОЛМАКОВ	
Гл.СПЕЦ.	ПОТАПОВА	
ВЕД.ИНЖ.	ОГНЕВА	
ИНЖ.Iкат.	БОЧАРОВА	
ИНЖ.IIкат.	ОРЛОВА	

416-0-11.90 3-79ТХ

ФЕЛЬДШЕРСКИЙ ЗДРАВПУНКТ ЗДФ-2-1/СЕРИЯ 135/ СХЕМА РАСПОЛОЖЕНИЯ ТЕХНОЛОГИЧЕСКОГО ОБОРУДОВАНИЯ И ТЕХНОЛОГИЧЕСКИЕ ПРИВЯЗКИ

СТАДИЯ	ЛИСТ	ЛИСТОВ
Р	1	1

ГИПРОНИИЗДРАВ г. Москва

ИНВ.№ ПОДЛ. | ПОДПИСЬ И ДАТА | ВЗАМ.ИНВ.№

В панельных конструкциях
серия 135

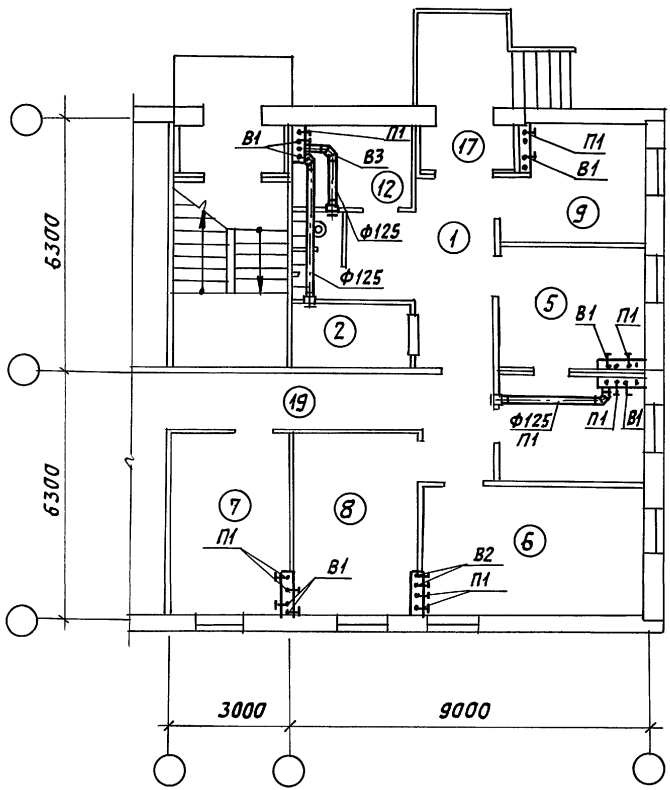

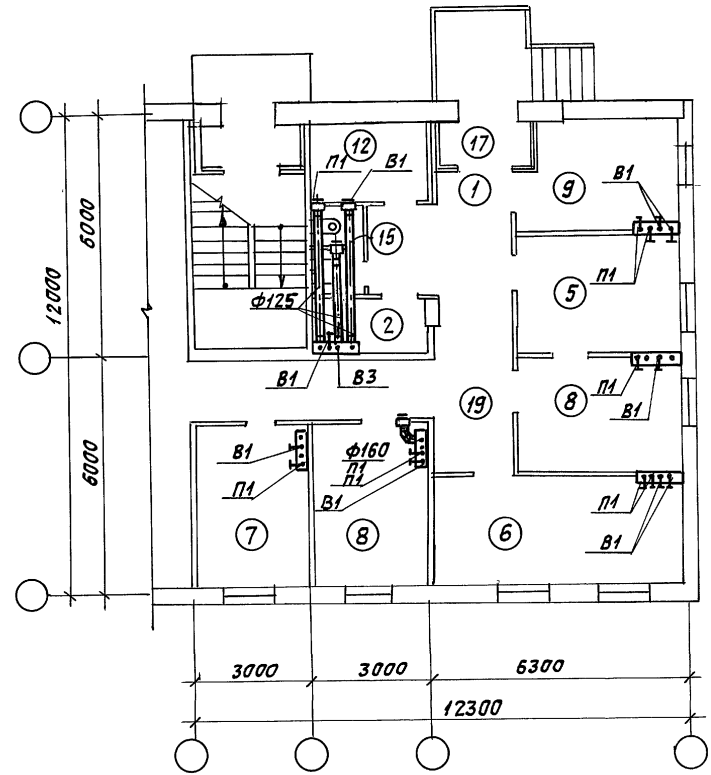

Экспликацию помещений см. лист АР-3-02

ГИП	Щербова	
Нач. отд	Степанов	
Гл. спец	Доронина	
Рук. гр.	Гришина	
Инж.	Агадуллина	
Исп.	Сухова	

416-0-11.90 3-30ОВ

Фельдшерский здравпункт ЗДФ-2-1, ЗДФ-2(вариант)
Вентиляция. Планы.

Стадия	Лист	Листов
Р	1	1

САНТЕХНИИПРОЕКТ

24458-04 59

Инв. N подл. | Подпись и дата | Взам. инв. N

В сборно-монолитных конструкциях

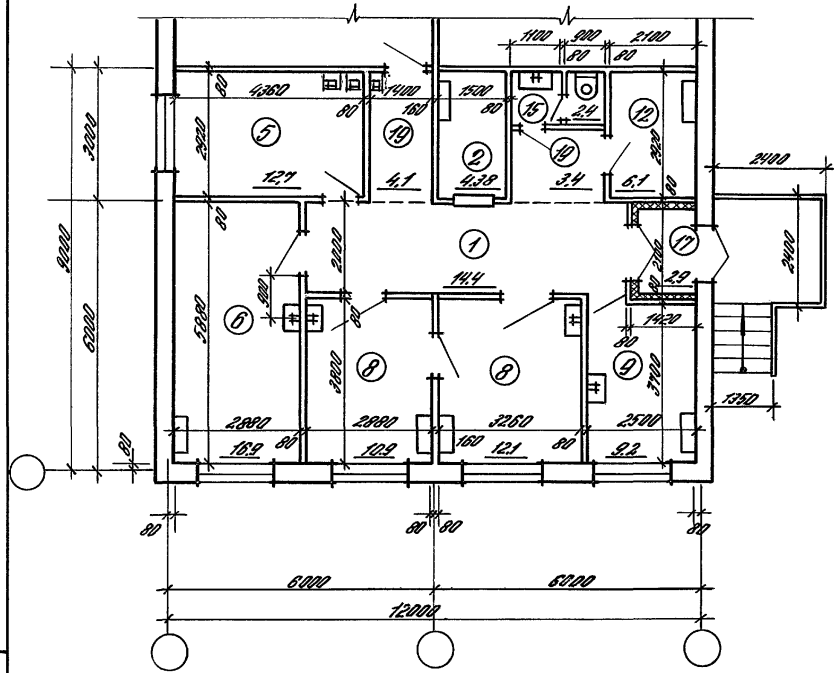

В панельных конструкциях серии 135

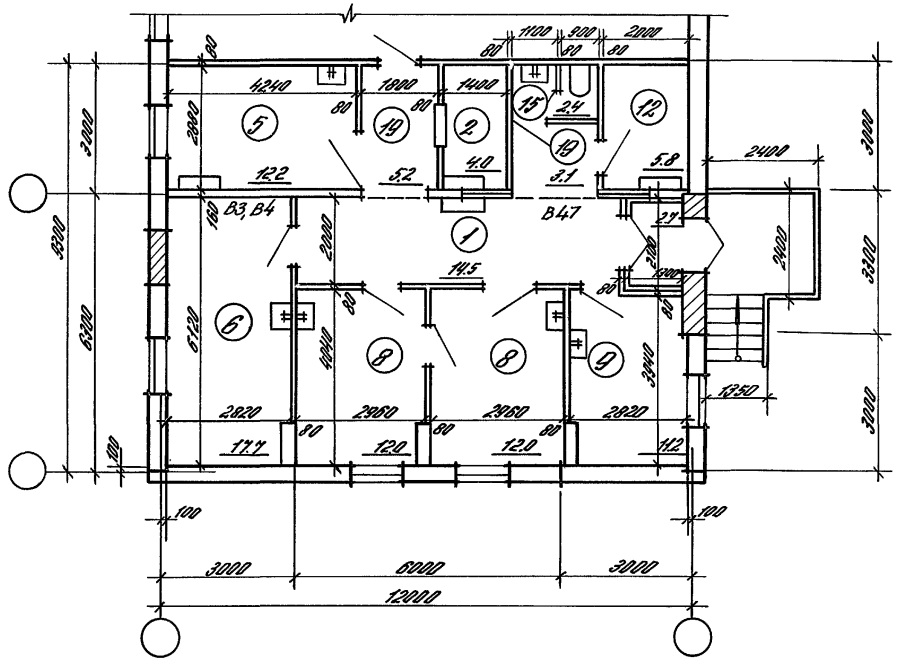

1. Экспликацию помещений см. лист АР-3-02
2. Ключ для подбора планировочных элементов см. лист АР-3-01
3. Расшифровку условных марок панелей внутренних стен для конструкций серии 135 см. документ

Зав.отд.	Волкин		416-0-11.90		3-31.АР
Н.контр.			Фельдшерский здравпункт ЗДФ-3 Сборно-монолитный вариант Серия 135	Стадия	Лист	Листов
ГИП	Ланда			Р	1	1
ГАП	Смирнов			ЦНИИПромзданий		
Зав.гр.	Куприянова					
Арх.Тех.	Куликова					

Инв.№ подл. | Подпись и дата | Взам.инв.№

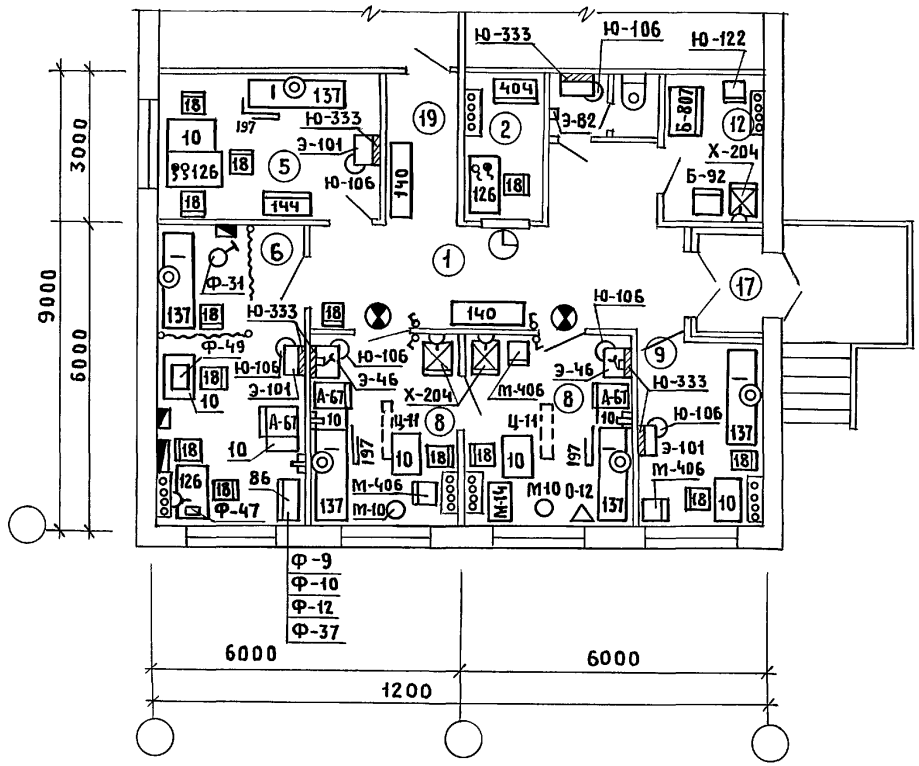

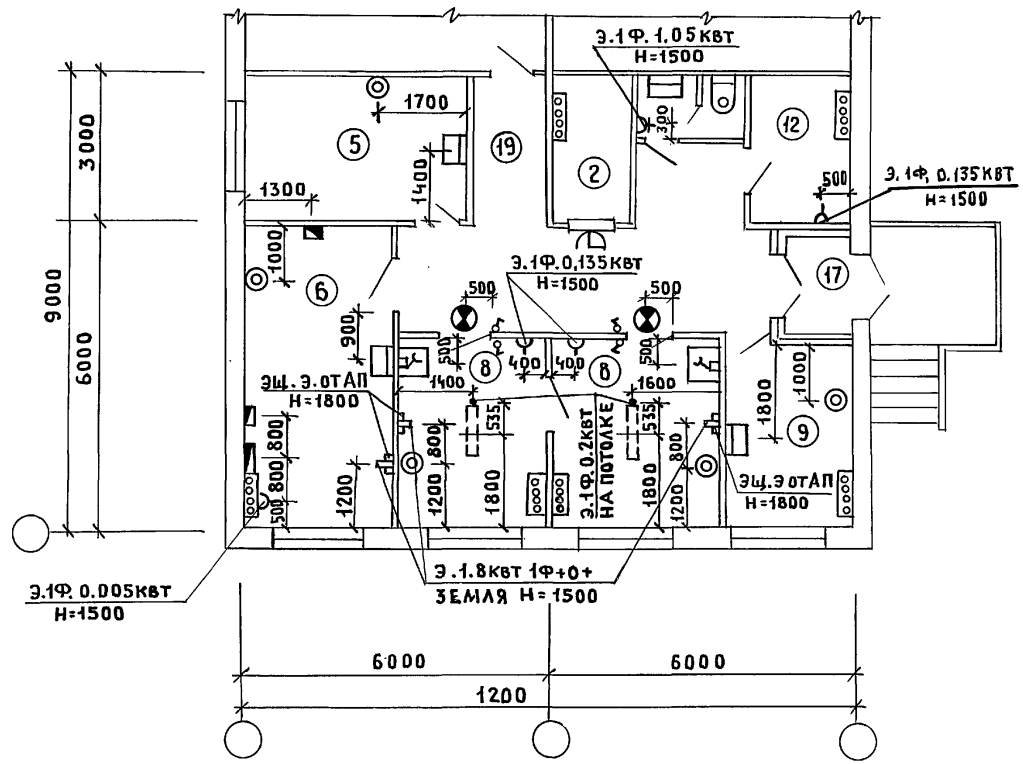

Н.контр.	Колмаков		
Нач.отд.	Козаков		
Гл.техн.	Зернова		
ГИП	Колмаков		
Гл.спец.	Потапова		
Инж. II кат.	Орлова		

416-0-11.90 3-32ТХ

Фельдшерский здравпункт ЗДФ-3 /монолит/
Схема расположения технологического оборудования и технологические привязки

Стадия	Лист	Листов
Р	1	1

ГИПРОНИИЗДРАВ г. Москва

24458-04 61 Формат А3

Инв.№подл. | Подпись и дата | Взам.инв.№

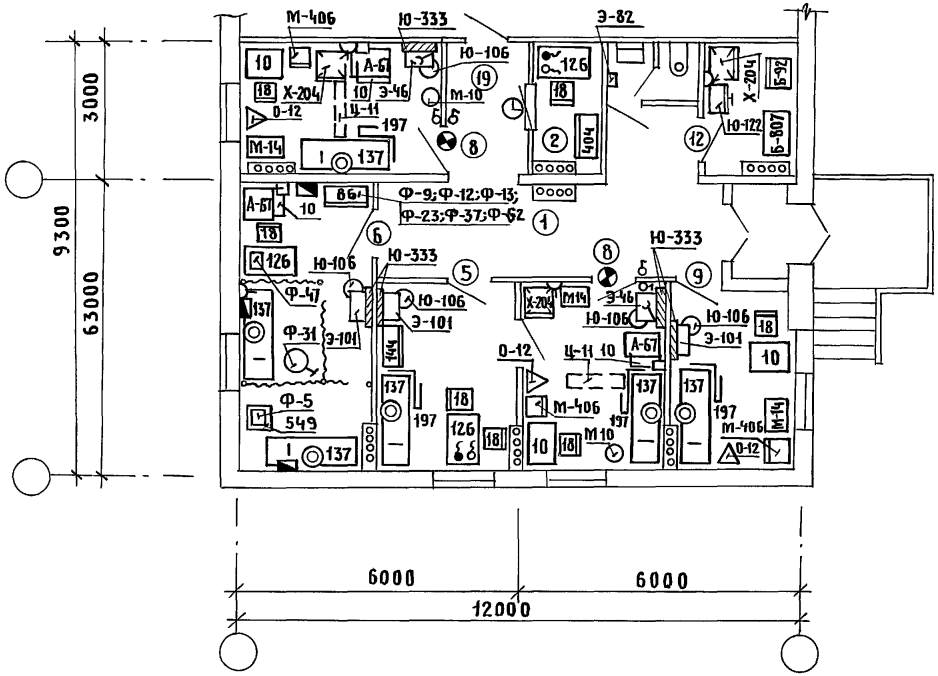

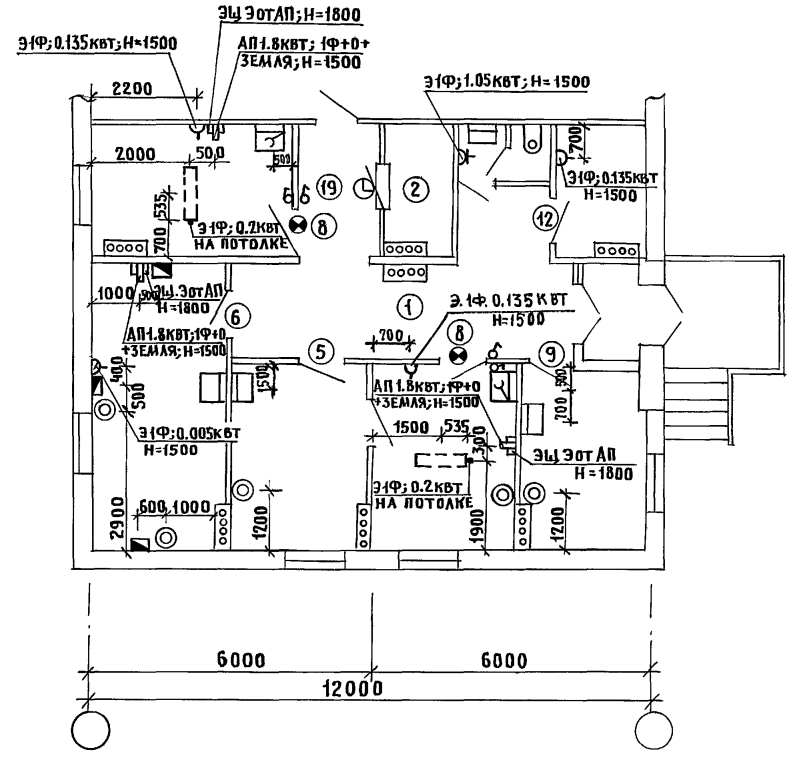

Н.контр.	Колмаков		416-0-11.90		3-33ТХ
Нач.отд.	Козаков		Фельдшерский здравпункт ЗДФ-3/серия 135/ Схема расположения технологического оборудования и технологические привязки	Стадия	Лист	Листов
Гл.техн.	Зернова			Р	1	1
ГИП	Колмаков			ГИПРОНИИЗДРАВ г.Москва		
Гл.спец.	Потапова					
Вед.инж.	Огнева					
Инж.1кат.	Бочарова					
Инж.IIкат.	Орлова					

24458-04 62 Формат А3

Инв.№подл. | Подпись и дата | Взам.инв.№

В сборно-монолитных конструкциях

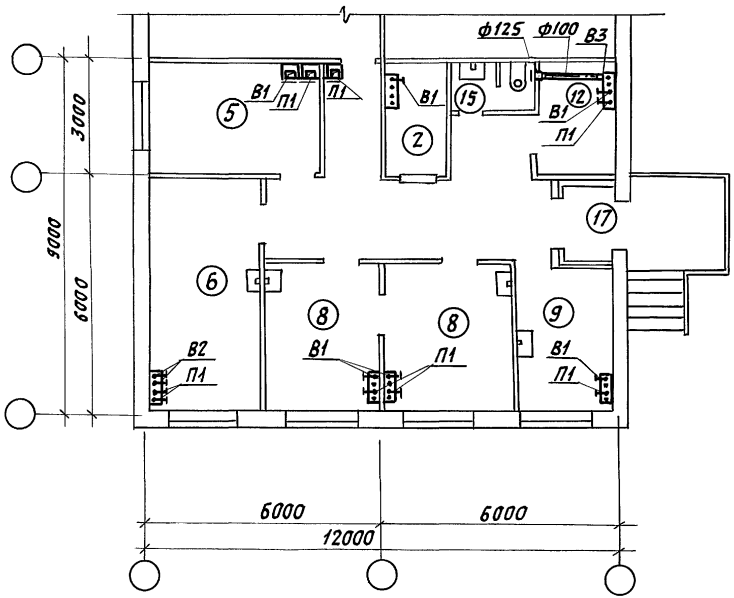

В панельных конструкциях серии 135

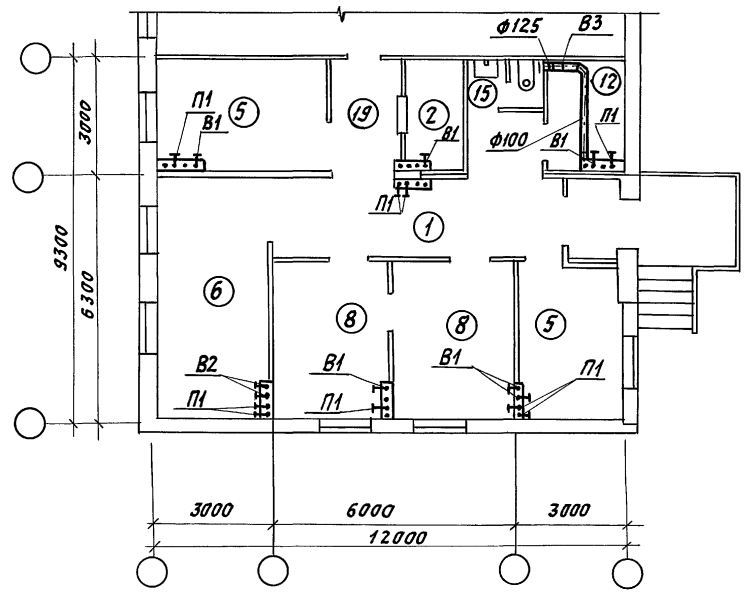

Экспликацию помещений лист АР-3-02

ГИП	Щербова	
Нач. отд	Степанов	
Гл. спец	Доронина	
Рук. гр.	Грищина	
Инж	Агалутина	
Исп.	Сухова	

416-0-11.90 3-34 ОВ

Фельдшерский здравпункт ЗДФ-3

Вентиляция. План.

Стадия	Лист	Листов
Р	1	1

САНТЕХНИИПРОЕКТ

Инв. N подл. | Подпись и дата | Взам. инв. N

В сборно-монолитных конструкциях

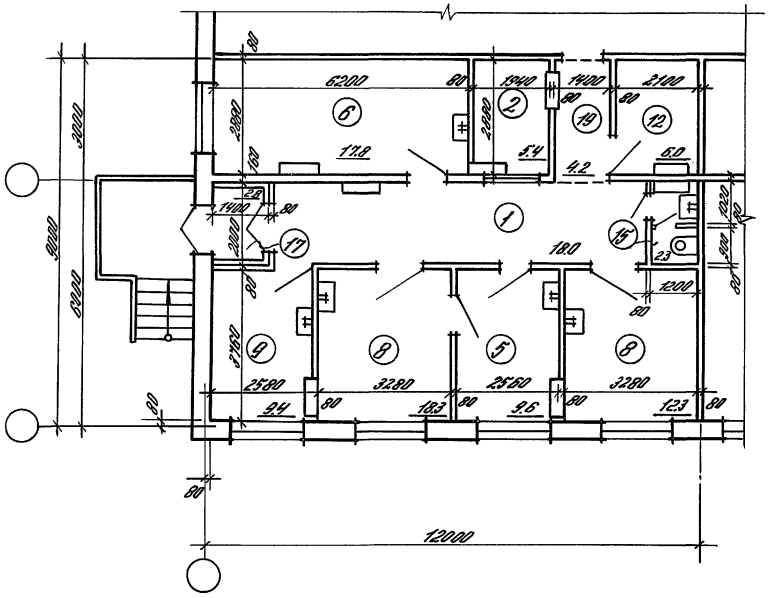

В панельных конструкциях серии 135

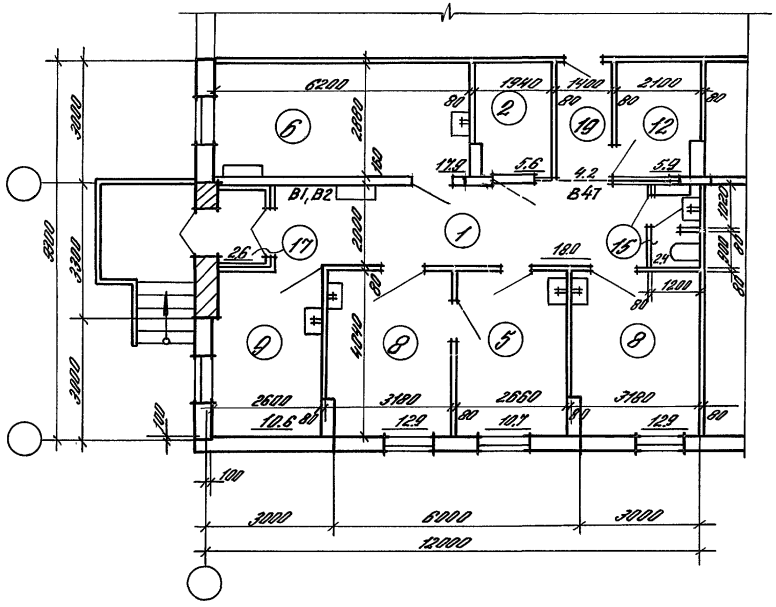

1. Экспликацию помещений см. лист АР-3-02
2. Ключ для подбора планировочных элементов см. лист АР-3-01
3. Расшифровку условных марок панелей внутренних стен для конструкций серии 135 см. документ.

				416-0-11.90		3-35 АР	
Зав. отд.	Валкин			Фельдшерский здравпункт ЗДФ-4 сборно-монолитный вариант серия 135	Стадия	Лист	Листов
Н. контр.					Р	1	1
ГИП	Ланда				ЦНИИПРОМЗДАНИЙ		
ГАП	Смирнов						
Зав. гр.	Кудрявцева						
Арх. III к.	Куликова						

Инв. № подл. | Подпись и дата | Взам. инв. №

24458-04 64

Инв.№ подл. | Подпись и дата | Взам. инв.№

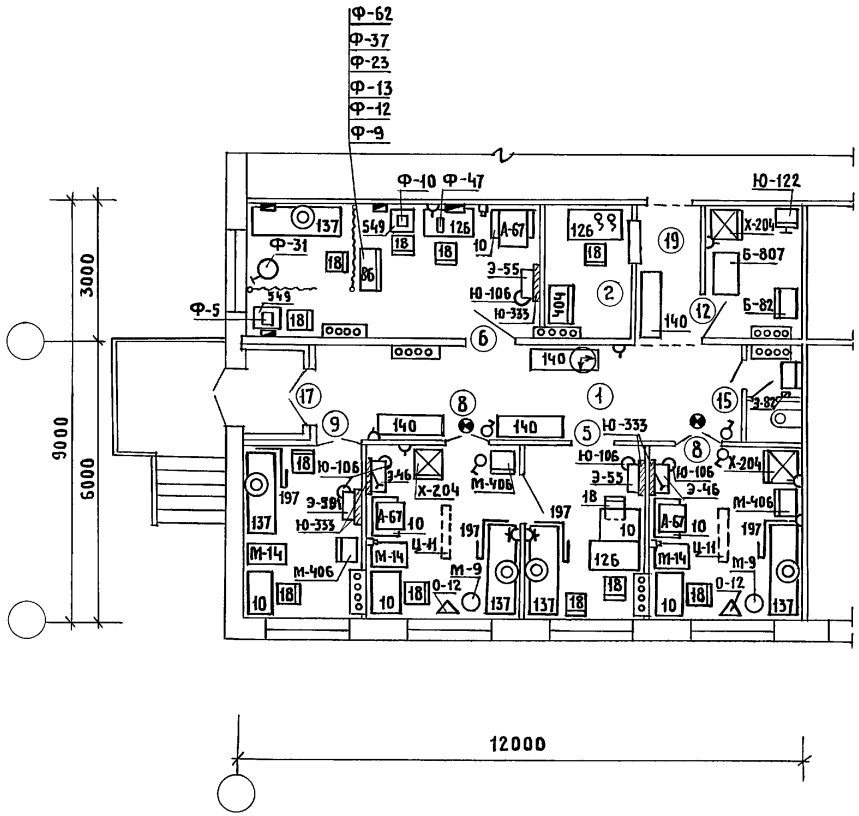

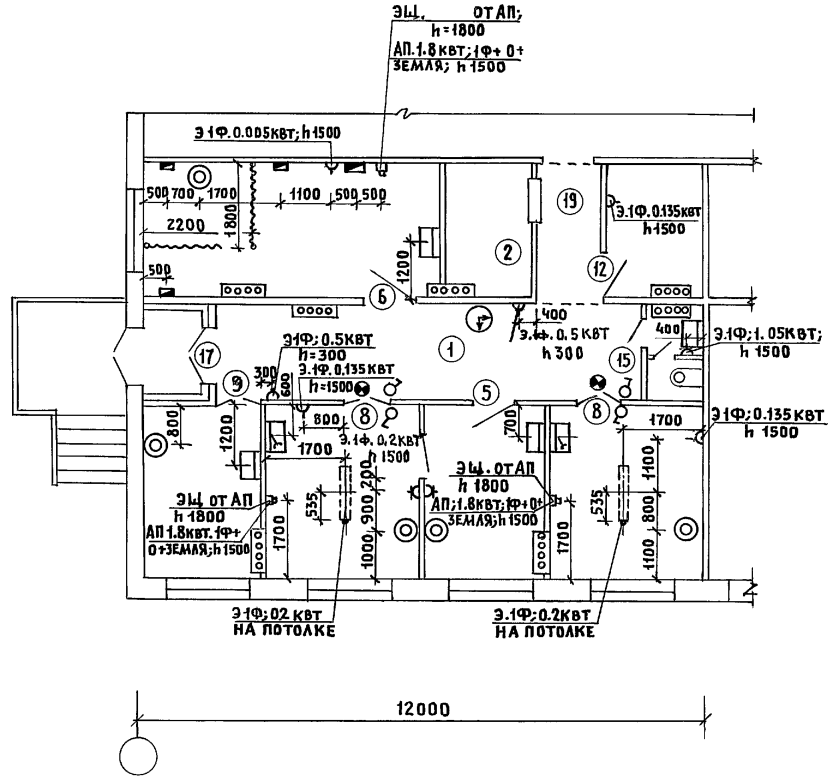

Н.контр.	Колмаков		
Нач. отд.	Козаков		
Гл. техн.	Зернова		
ГИП	Колмаков		
Гл. спец.	Потапова		
Вед. инж.	Тузова		

416-0-11.90 3-36ТХ

Фельдшерский здравпункт ЗДФ-4 (монолит)
Схема расположения технологического оборудования и технологические привязки

Стадия	Лист	Листов
Р	1	1

ГИПРОНИИЗДРАВ г. Москва

ТИПОВЫЕ МАТЕРИАЛЫ ДЛЯ ПРОЕКТИРОВАНИЯ ВЫПУСК 3

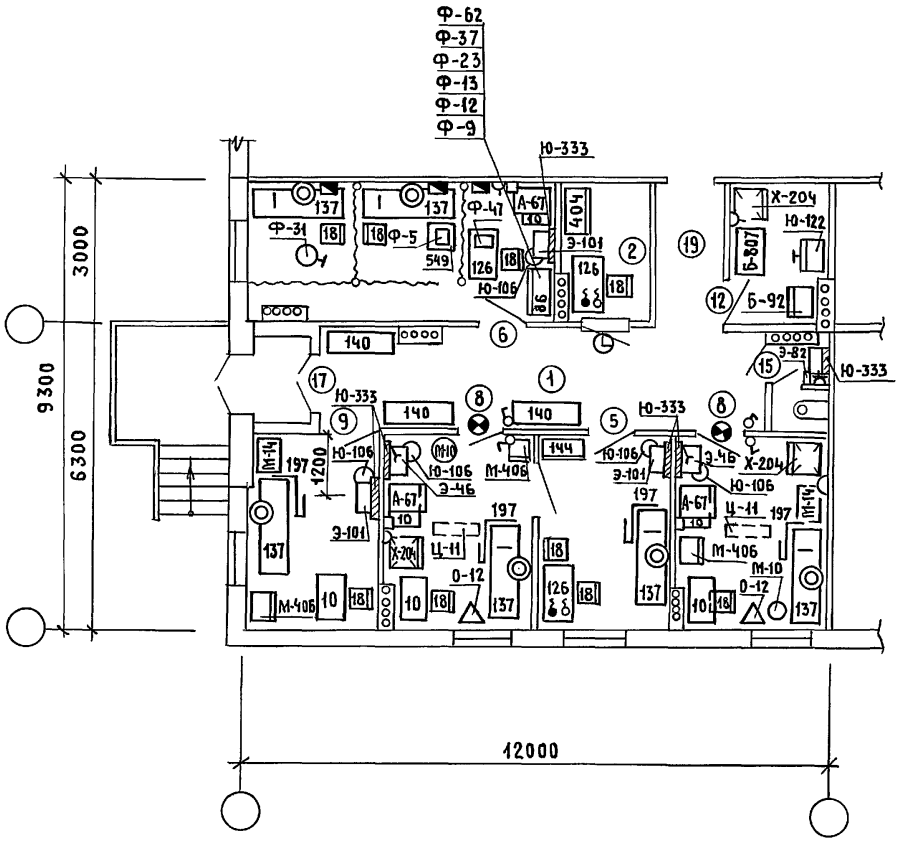

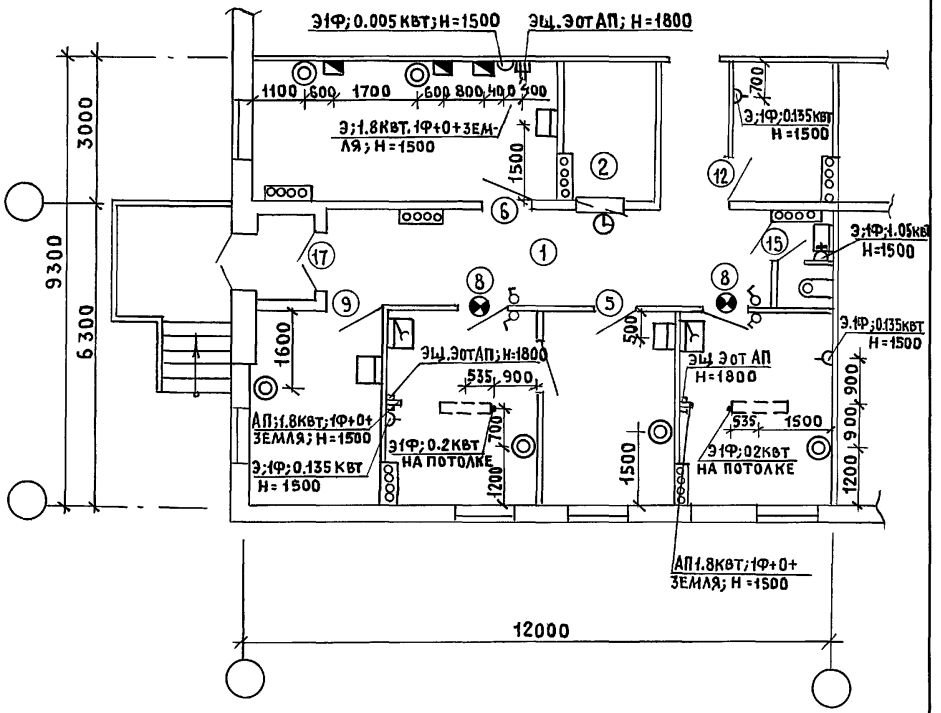

Н.КОНТР	КОЛМАКОВ	
НАЧ.ОТД.	КОЗАКОВ	
ГЛ.ТЕХН.	ЗЕРНОВА	
ГИП	КОЛМАКОВ	
ГЛ.СПЕЦ.	ПОТАПОВА	
ВЕД.ИНЖ.	ОГНЕВА	
ИНЖ.1КАТ.	БОЧАРОВА	
ИНЖ.IIКАТ.	ОРЛОВА	

416-0-11.90 3-37 ТХ

ФЕЛЬДШЕРСКИЙ ЗДРАВПУНКТ ЗДФ-Ч/СЕРИЯ 135/ СХЕМА РАСПОЛОЖЕНИЯ ТЕХНОЛОГИЧЕСКОГО ОБОРУДОВАНИЯ И ТЕХНОЛОГИЧЕСКИЕ ПРИВЯЗКИ

СТАДИЯ	ЛИСТ	ЛИСТОВ
	1	1

ГИПРОНИИЗДРАВ г. МОСКВА

24458-04 66 ФОРМАТ А3

Инв.№подл. | Подпись и дата | Взам.инв.№

В сборно-монолитных конструкциях

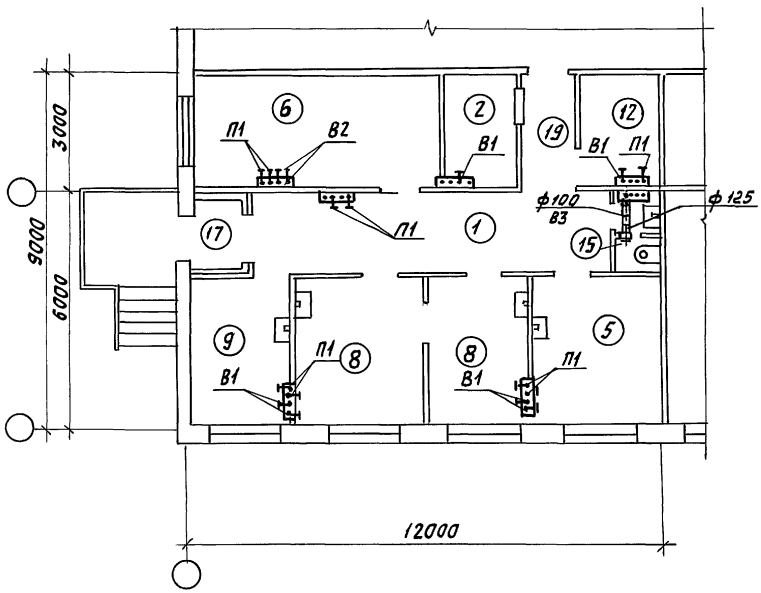

В панельных конструкциях серии 135

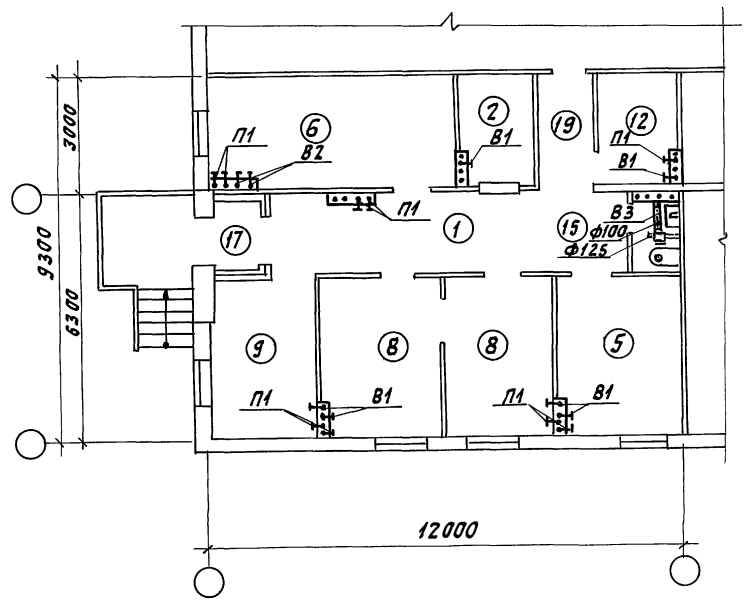

Экспликацию помещений см. лист АР-3-02

ГИП	Щербова		416-0-11.90		3-380В
Нач.отд.	Степанов		Фельдшерский здравпункт ЗДФ-4. Вентиляция. План.	Стадия	Лист	Листов
Гл.спец.	Ларионина			Р	1	1
Рук. гр.	Гришина			САНТЕХНИИПРОЕКТ		
Инж.	Агадуллина					
Черт.	Сухова					

24458-04 67

Инв.№ подл. | Подпись и дата | Взам. инв.№

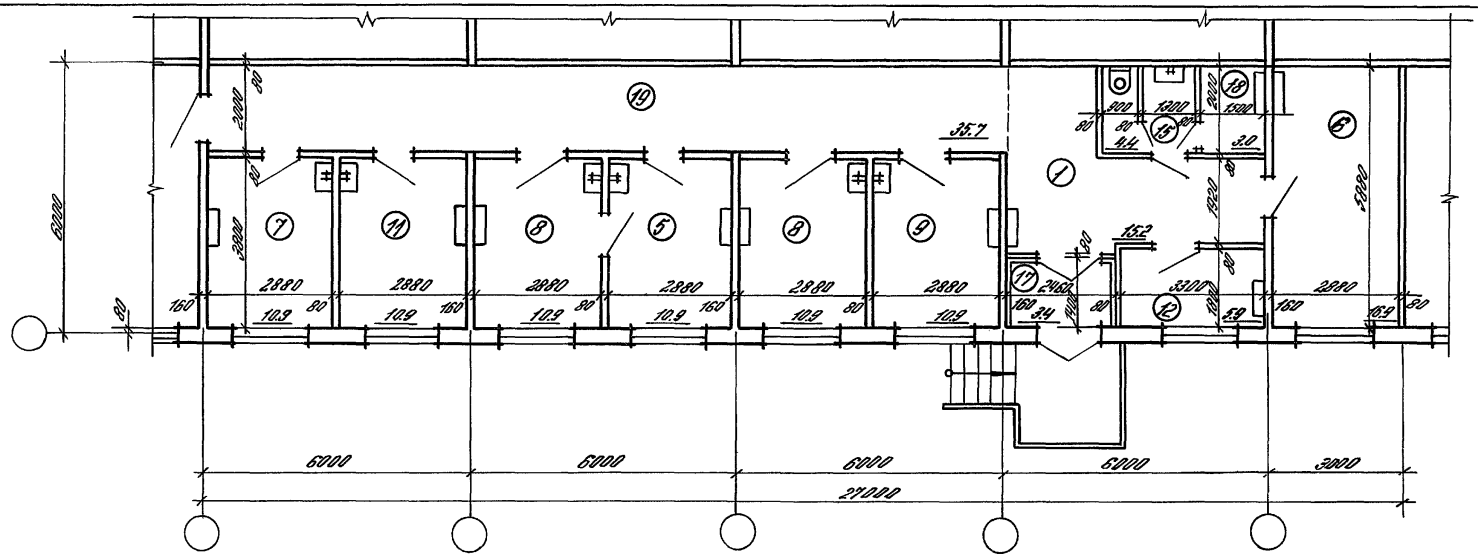

В сборно-монолитных конструкциях

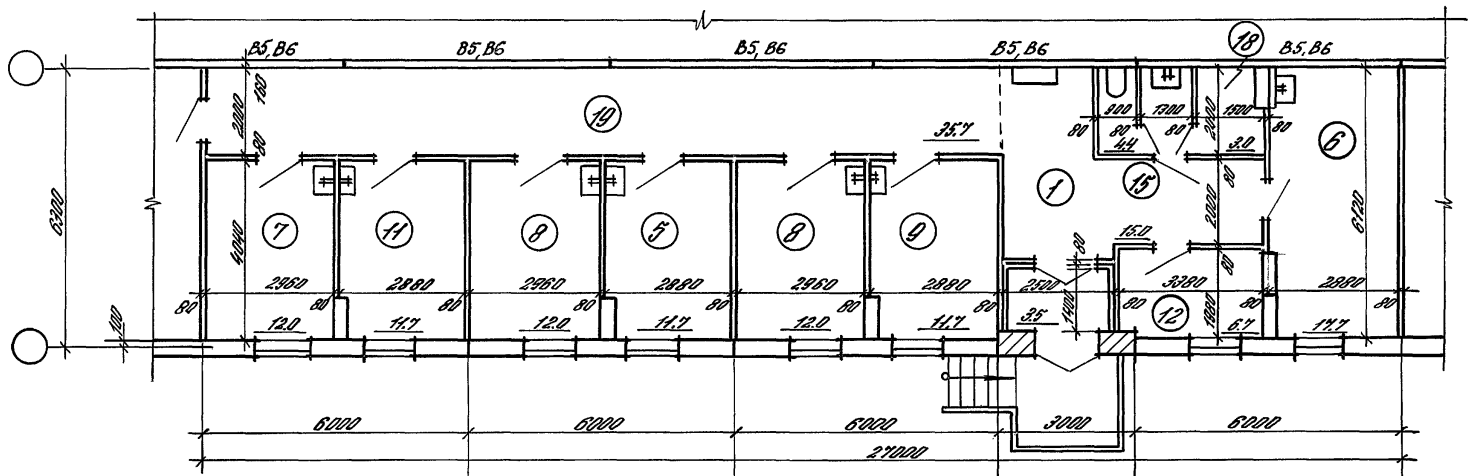

В панельных конструкциях серии 135

1. Экспликацию помещений см. лист АР-3-02
2. Ключ для подбора планировочных элементов см. лист АР-3-01
3. Расшифровку условных марок панелей внутренних стен для конструкций серии 135 см. документ

Зав. отд.	Валкин		
Н. контр.			
ГИП	Ланда		
ГАП	Смирнов		
Зав. гр.	Кудрявцева		
Арх. III к	Куликова		

416-0-11.90 3-39АР

Фельдшерский здравпункт ЗДФ-5
Сборно-монолитный вариант серия 135

Стадия	Лист	Листов
Р	1	1

ЦНИИПРОМЗДАНИЙ

Инв. № подл. | Подпись и дата | Взам. инв. №

24458-04 68

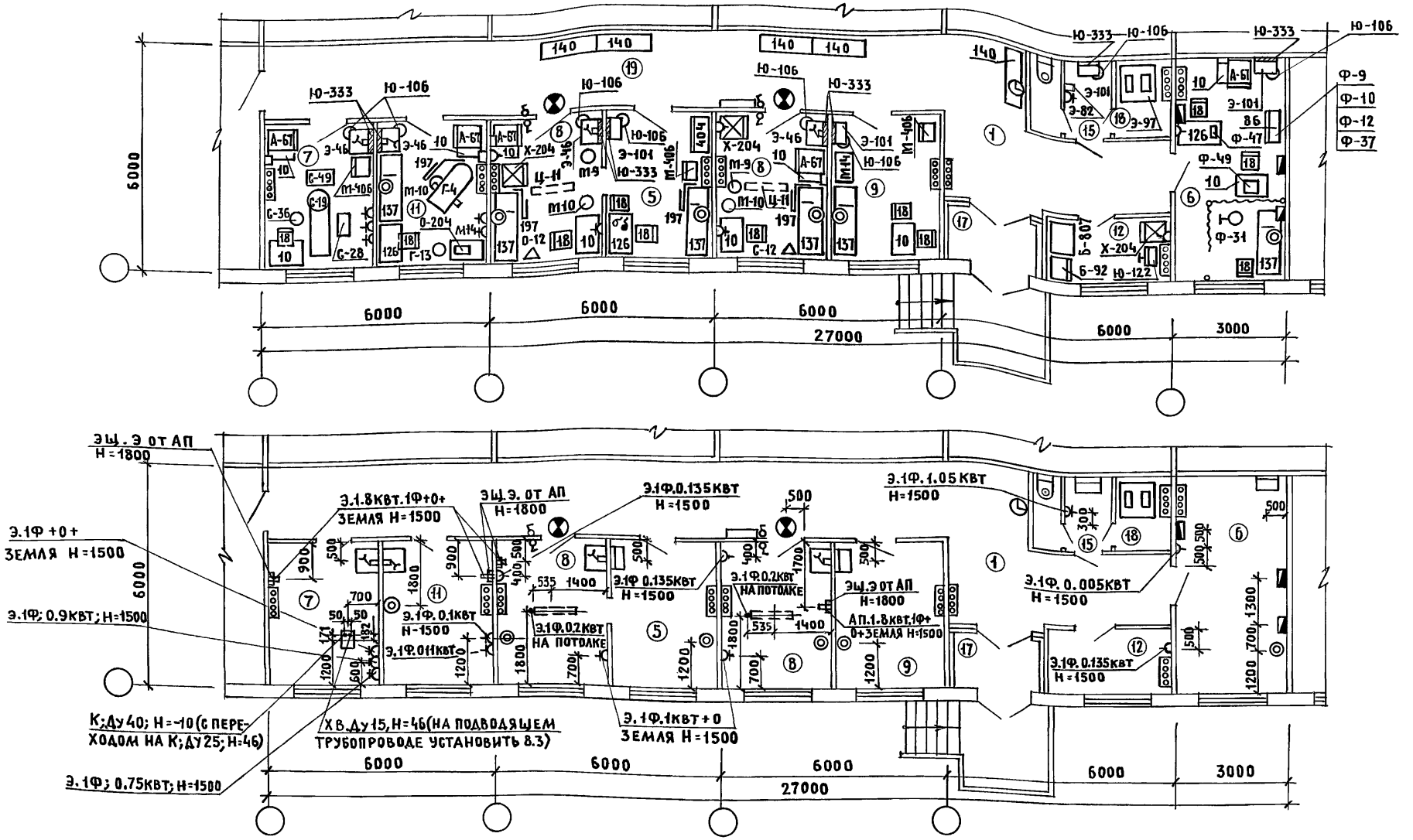

Н.контр.	Колмаков	
Нач.отд.	Козаков	
Гл.техн.	Зернова	
ГИП	Колмаков	
Гл.спец.	Потапова	
Инж.-кат.	Орлова	

416-0-11.90 3-40ТХ

Фельдшерский здравпункт ЗДФ-5 /монолит/
Схема расположения технологического оборудования и технологические привязки

Стадия	Лист	Листов
Р	1	1

ГИПРОНИИЗДРАВ г. Москва

Инв.№подл. | Подпись и дата | Взам.инв.№

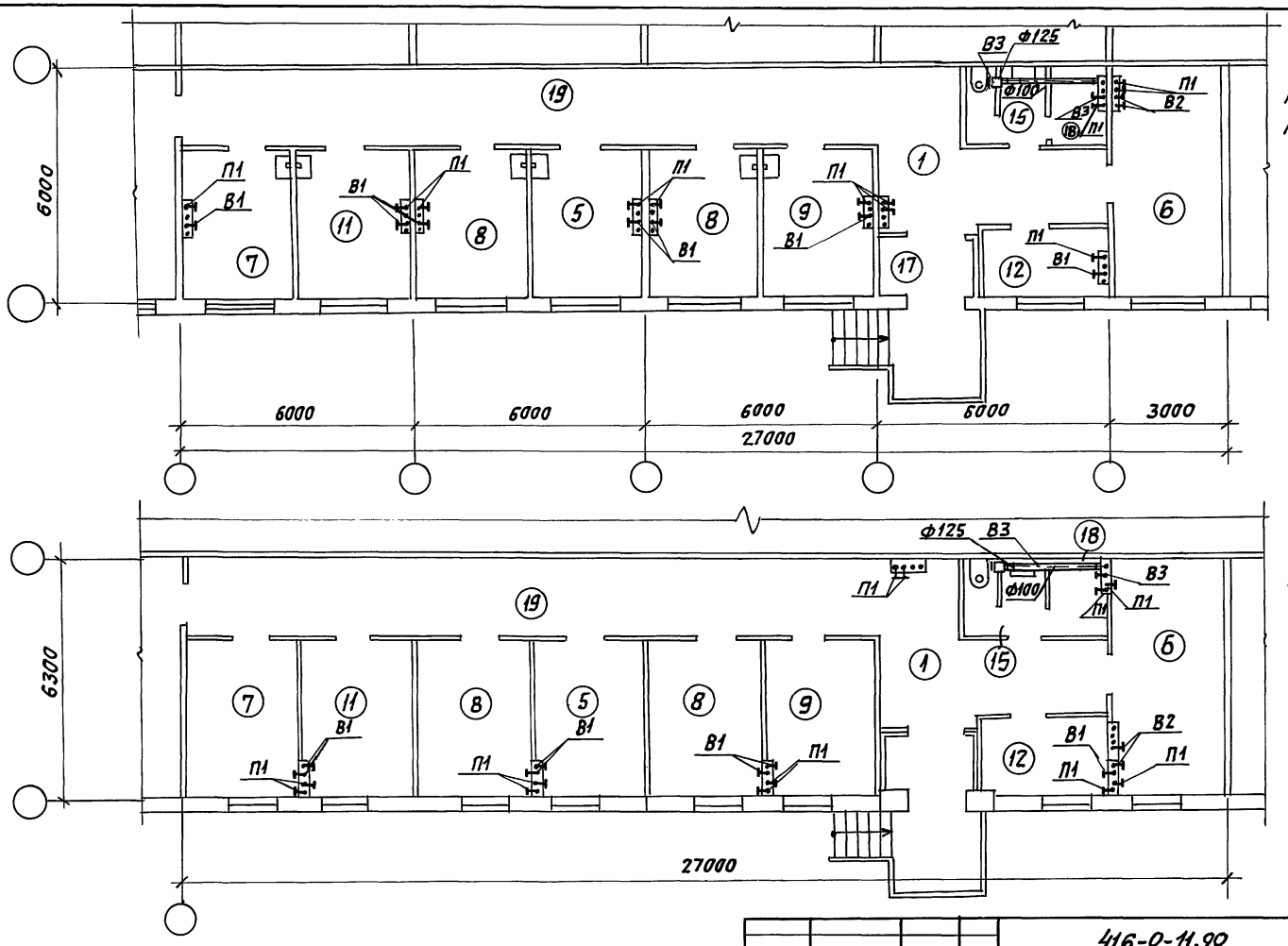

Экспликацию помещений см. лист АР-3-02

ГИП	Щербова		416-0-11.90	3-410В
Нач. отд	Степанов		Фельдшерский здравпункт ЗДФ-5	Стадия: Р; Лист: 1; Листов: 1
Гл. спец	Доронина		Вентиляция. План.	САНТЕХНИИПРОЕКТ
Рук. гр.	Гришина			
Инж.	Агадуллина			
Испол.	Сухова			

Инв. № подл. | Подпись и дата | Взам. инв. №

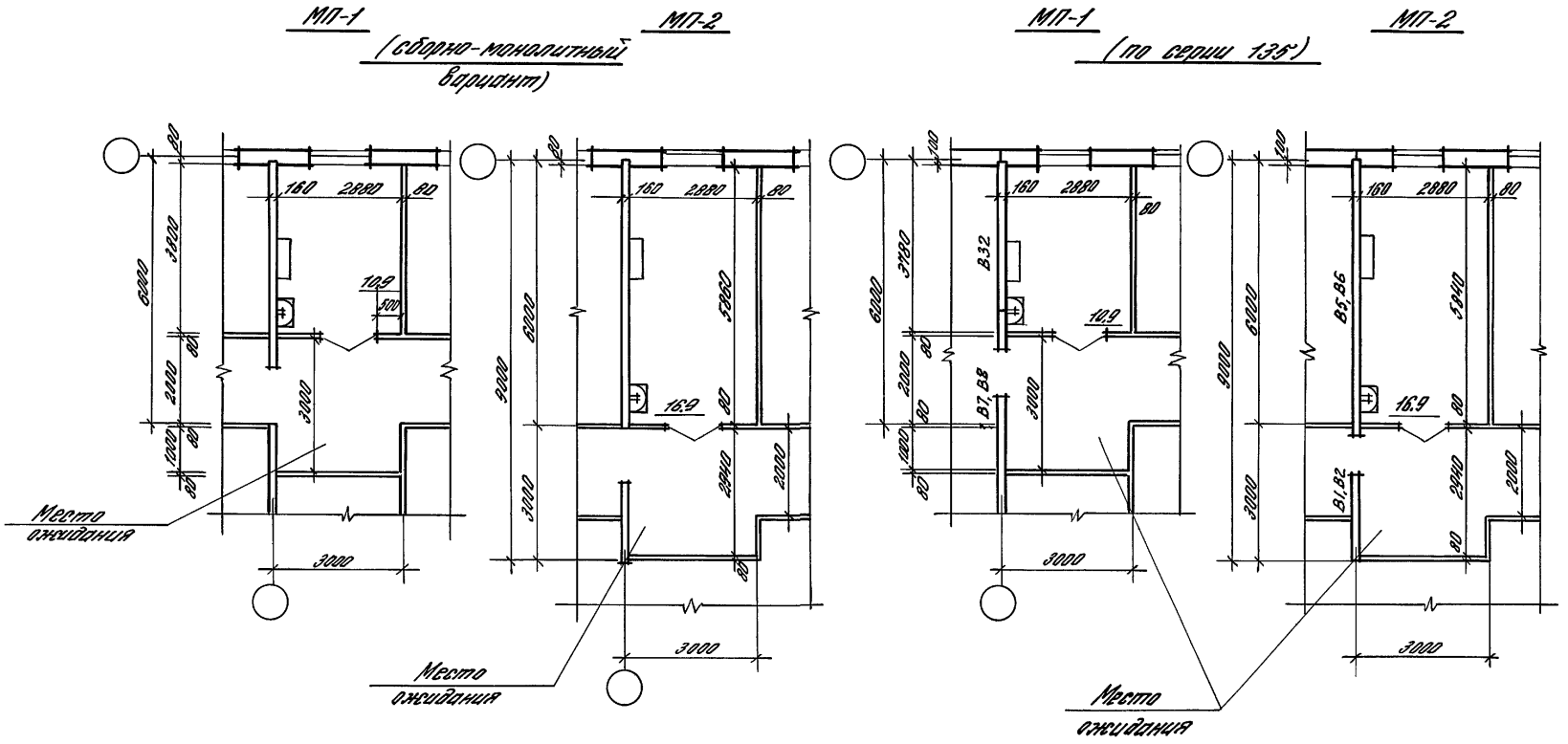

1. Ключ для подбора планировочных элементов см. лист АР-3-01
2. Расшифровку условных марок панелей внутренних стен для конструкций серии 135 см. документ

				416-0-11.90	3-42 АР	
Зав. отд.	Валкин			Медицинские пункты МП-1, МП-2 Сборно-монолитный вариант. Серия 135.	Стадия	Лист	Листов
Н. контр.					Р	1	1
ГИП	Ланда				ЦНИИПРОМЗДАНИЙ		
ГАП	Смирнов						
Зав. гр.	Кудрявцева						
Арх. III к.	Куликова						

Инв. № подл. | Подпись и дата | Взам. инв. №

24458-04 71

МП-1

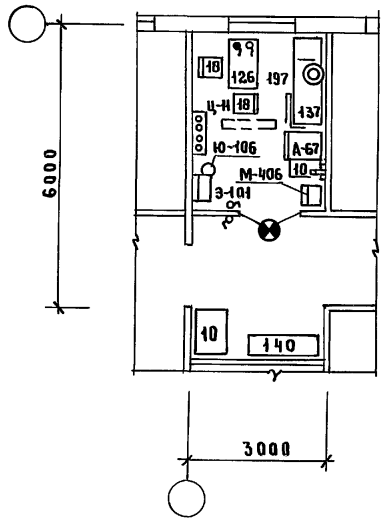

МП-2

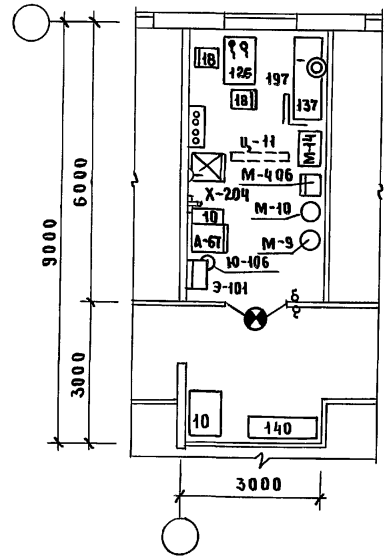

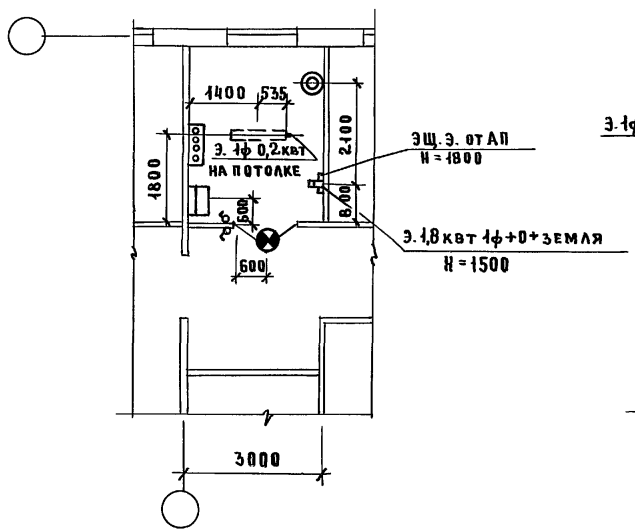

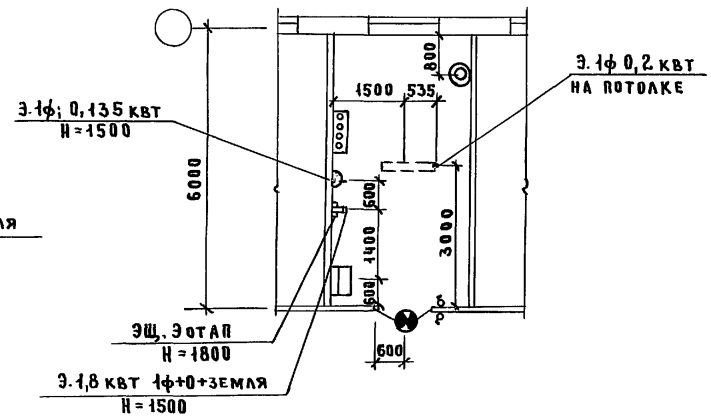

Н.контр.	Колмаков	
Нач. отд.	Козаков	
Гл. техн.	Зернова	
ГИП	Колмаков	
Гл. спец.	Потапова	
Вед. инж.	Огнева	
Инж. I кат.	Бочарова	
Инж. II кат.	Орлова	

416-0-11.90 3-43ТХ

Медицинские пункты МП-1; МП-2
Схемы расположения оборудования. Технологические привязки.
/Монолит/

Стадия	Лист	Листов
Р	1	1

ГИПРОНИИ ЗДРАВ г. МОСКВА

Инв. № подл.	Подпись и дата	Взам. инв. №

МП-1

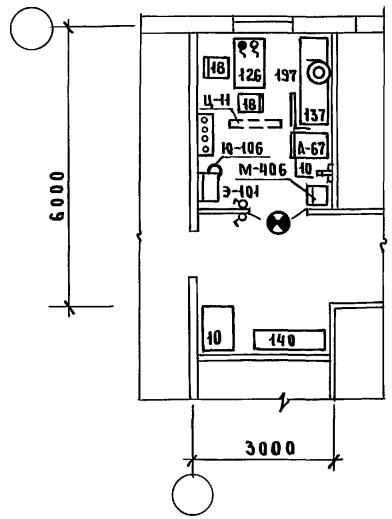

МП-2

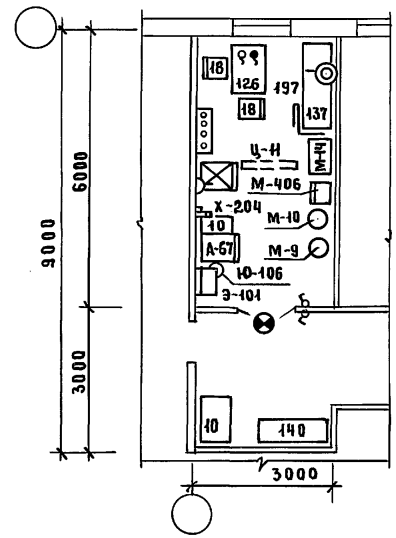

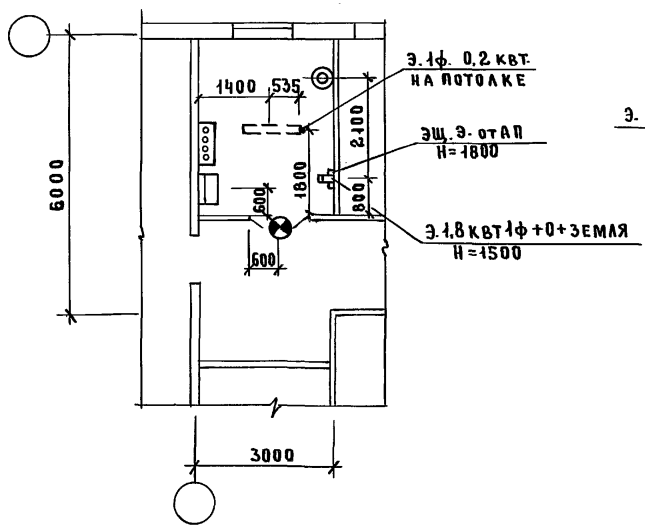

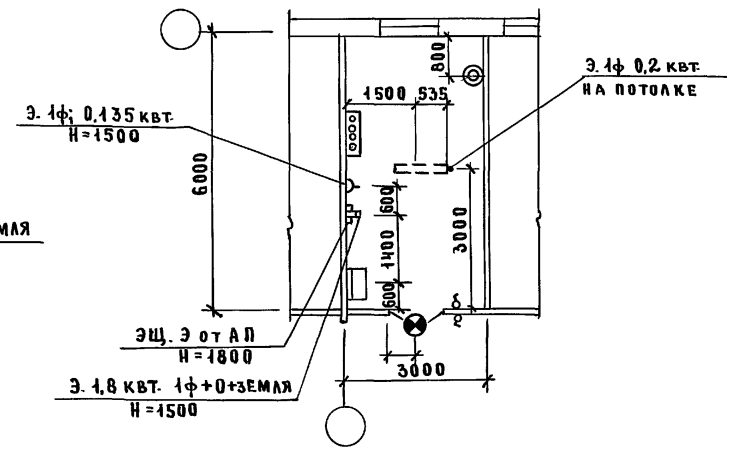

Н. контр.	Колмаков	
Нач. отд.	Козаков	
Гл. техн.	Зернова	
ГИП	Колмаков	
Гл. спец.	Потапова	
Вед. инж.	Огнева	
Инж. 1кат	Бочарова	
Инж. 2кат	Орлова	

416-0-11.90 3-44ТХ

Медицинские пункты МП-1; МП-2. Схемы расположения оборудования. Технологические привязки. (Серия 135)

Стадия	Лист	Листов
Р	1	1

ГИПРОНИИ ЗДРАВ г. МОСКВА

Инв. № подл. | Подпись и дата | Взам. инв. №

24458-04 73

ФОРМАТ А3

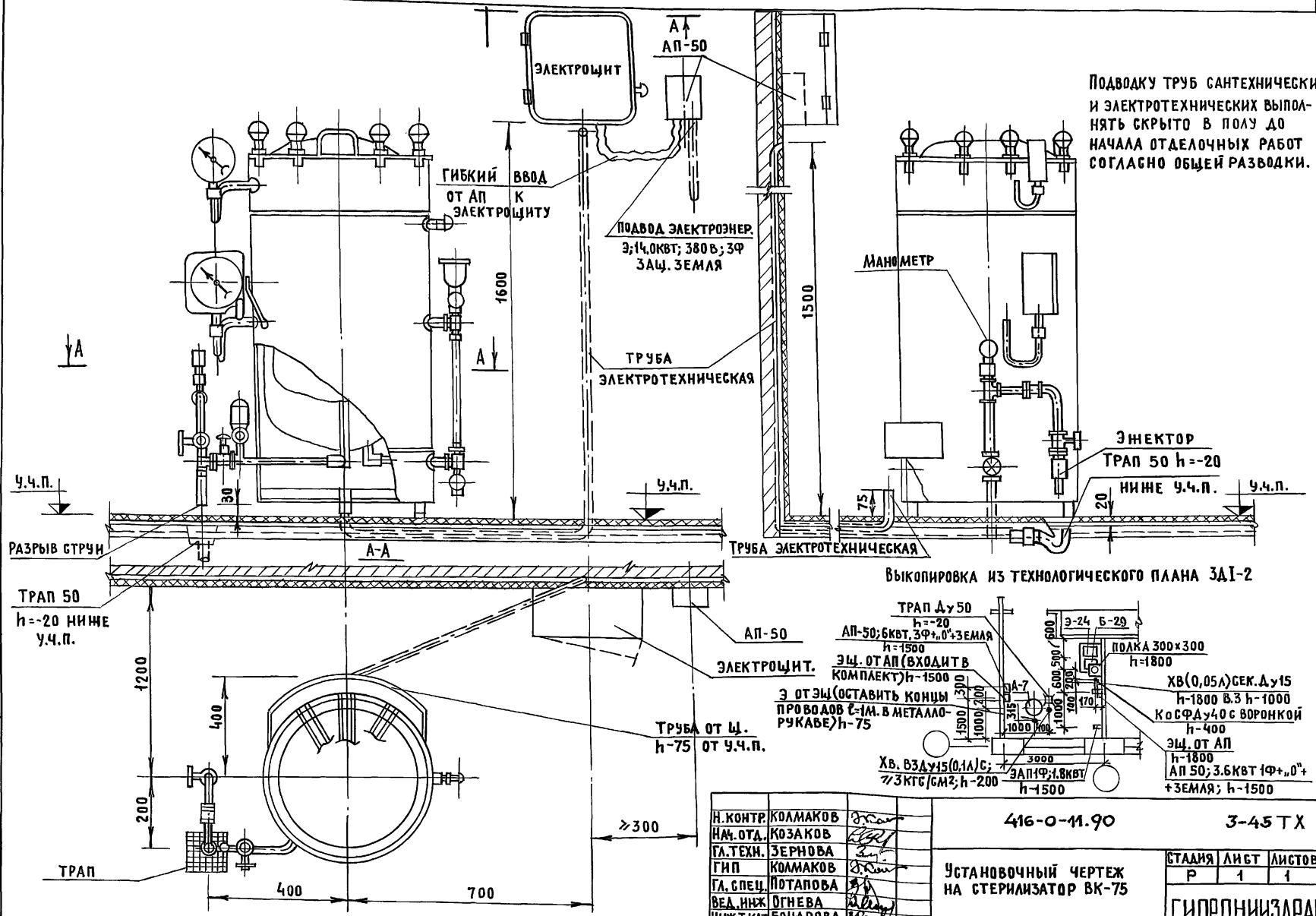

Выкопировка из технологического плана ЗДI-2

Н.контр.	Колмаков	
Нач.отд.	Козаков	
Гл.техн.	Зернова	
ГИП	Колмаков	
Гл.спец.	Потапова	
Вед.инж	Огнева	
Инж.1кат	Бочарова	

416-0-11.90 3-45 ТХ

Установочный чертеж на стерилизатор ВК-75

Стадия	Лист	Листов
Р	1	1

ГИПРОНИИЗДРАВ г. Москва

24458-04 74 Формат А3

Инв.№ подл. | Подпись и дата | Взам. инв.№

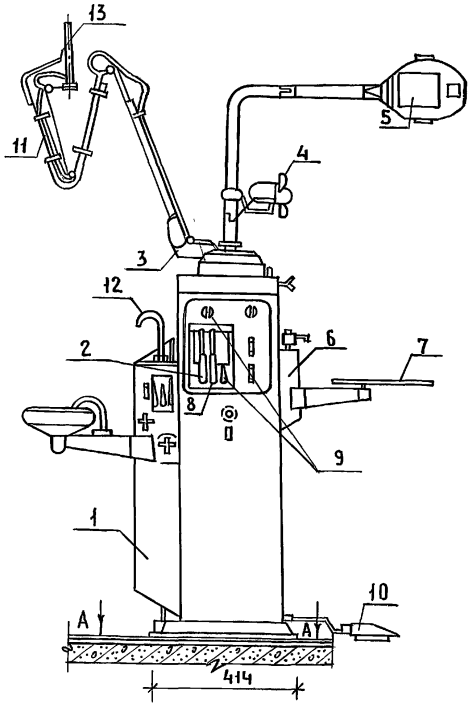

1 – Водяная система
2 – Пистолет воды
3 – Бормашина
4 – Вентилятор
5 – Осветитель с негатоскопом
6 – Блок подогрева лекарств
7 – Столик для инструмента
8 – Пистолет воздуха
9 – Блок ДКС
10 – Педаль
11 – Рукав жесткий
12 – Устройство для набора воды в стакан
13 – Наконечник

Универсальная стоматологическая установка УС-30 (С-28)

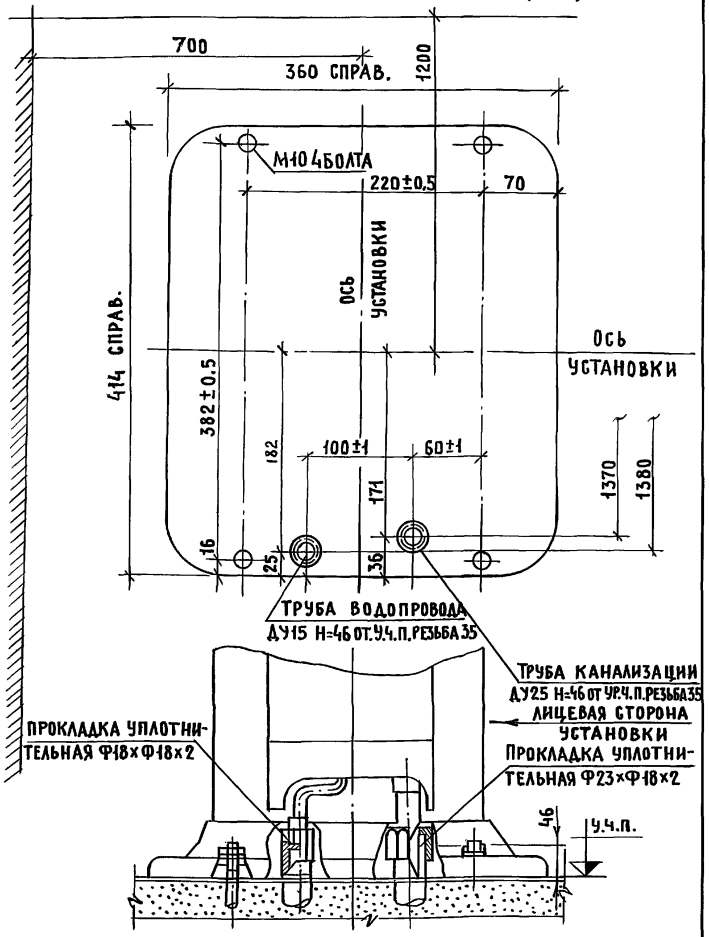

Выкопировка из технологического плана ЗД-2-1

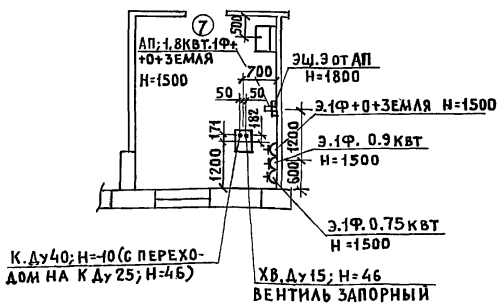

Н.контр.	Колмаков		416-0-11.90	3-46ТХ
Нач.отд.	Козаков		Установочный чертеж на стоматологическую установку УС-30	Стадия: Р; Лист: 1; Листов: 1
Гл.техн.	Зернова			Гипронииздрав г. Москва
ГИП	Колмаков			
Гл.спец.	Потапова			
Вед.инж.	Огнева			
Инж.-ткат	Бочарова			

Инв.№ подл. | Подпись и дата | Взам.инв.№

Конструктивное решение здания	Ширина здания (расположение несущих конструкций)	Категория планировочного элемента	Количество приборов (пропускная способность)	Марка планировочного элемента	Размещение планировочного элемента в здании	Габариты помещений: Ширина	Габариты помещений: Длина	Общая площадь	Лист альбома	Примечание
Сборно-монолитное	поперечное	ингалятарий с 2 процедурными		ИН-1	рядовое	18,0	6,0	108	3-49АР	ТХ
Сборно-монолитное	поперечное	ингалятарий с 1 процедурной		ИН-2	рядовое	12,8	6,0	64,8	3-49АР	70-мое
Серия 135	поперечное	ингалятарий с 2 процедурными		ИН-1	рядовое	18,0	6,3	113,4	3-51АР	//
Серия 135	поперечное	ингалятарий с 1 процедурной		ИН-2	рядовое	10,7	6,3	67,4	3-51АР	//
Сборно-монолитное	поперечное	фотарий проходной на 1 прохол		ФП-1	рядовое	6,0	6,0	36,0	3-53АР	//
Сборно-монолитные	поперечное	фотарий проходной на 1 прохол		ФП-2	рядовое	6,0	6,0	36,0	3-53АР	//
Сборно-монолитное	поперечное	фотарий проходной на 2 прохол		ФП-3	рядовое	9,0	6,0	54,0	3-53АР	//
Серия 135	поперечное	фотарий проходной на 1 прохол		ФП-1	рядовое	6,0	6,3	37,8	3-55АР	//
Серия 135	поперечное	фотарий проходной на 1 прохол		ФП-2	рядовое	6,0	6,3	37,8	3-55АР	//
Серия 135	поперечное	фотарий проходной на 2 прохол		ФП-3	рядовое	9,0	6,3	56,7	3-55АР	//
Сборно-монолитное	поперечное	фотарий кабинный на 10 кабин	10 кабин	ФК-1	рядовое	18,0	3,0	54,0	3-58АР	//
Сборно-монолитное	поперечное	фотарий кабинный на 7 кабин	7 кабин	ФК-2	рядовое	12,0	3,0	36,0	тоже	//
Сборно-монолитное	поперечное	фотарий кабинный на 6 кабин	6 кабин	ФК-3	рядовое	12,0	3,0	36,0	//	//
Сборно-монолитное	поперечное	фотарий кабинный на 6 кабин	6 кабин	ФК-4	рядовое	9,0	3,0	27,0	//	//
Сборно-монолитное	поперечное	фотарий кабинный на 3 кабины	3 кабины	ФК-5	рядовое	7,2	3,0	21,6	3-60АР	//
Сборно-монолитное	поперечное	фотарий кабинный на 2 кабины	2 кабины	ФК-6	рядовое	6,0	3,0	18,0	тоже	//
Сборно-монолитное	поперечное	фотарий кабинный на 8 кабин	8 кабин	ФК-7	рядовое	6,0	6,0	36,0	//	//
Сборно-монолитное	поперечное	фотарий кабинный на 2 кабины	2 кабины	ФК-8	рядовое	6,0	3,0	18,0	//	//
Серия 135	поперечное	фотарий кабинный на 10 кабин	10 кабин	ФК-1	рядовое	18,0	3,0	54,0	3-62АР	//
Серия 135	поперечное	фотарий кабинный на 7 кабин	7 кабин	ФК-2	рядовое	12,0	3,0	36,0	тоже	//
Серия 135	поперечное	фотарий кабинный на 6 кабин	6 кабин	ФК-3	рядовое	12,0	3,0	36,0	//	//
Серия 135	поперечное	фотарий кабинный на 6 кабин	6 кабин	ФК-4	рядовое	9,0	3,0	27,0	//	//
Серия 135	поперечное	фотарий кабинный на 3 кабины	3 кабины	ФК-5	рядовое	7,2	3,0	21,6	3-64АР	//

Инв. № подл. | Подпись и дата | Взам. инв. №

Зав. отд.	Ярыгин	
Н. контр.		
ГИП	Смирнов	
ГИП	Ланда	
Зав. гр.	Кутателева	
Арх. тех.	Куликова	

416-0-11.90 3-47АР

Ключ для подбора планировочных элементов ингалятариев, фотариев, помещений личной гигиены женщин (начало)

Стадия	Лист	Листов
Р	1	2

ЦНИИПромзданий

24458-04 76

Ключи для подбора планировочных элементов (окончание)

Конструктивное решение здания	Ширина здания (расположение несущих конструкций)	Категория планировочного элемента	Количество приборов (пропускная способность)	Марка планировочного элемента	Размещение планировочного элемента в здании	Габариты помещений		Общая площадь м²	Лист альбома	Примечание
						Ширина м	Длина м			
Серия 135	Поперечное	Фотарий кабинный на 2 кабины	2 кабины	ФК-6	рядовое	6,0	3,0	18,0	3-64 АР	ТХ
Серия 135	Поперечное	Фотарий кабинный на 8 кабин	8 кабин	ФК-7	рядовое	6,0	6,3	37,8	тоже	то же
Серия 135	Поперечное	Фотарий кабинный на 2 кабины	2 кабины	ФК-8	рядовое	6,0	3,0	18,0	"	"
		Помещение личной гигиены								
Сборно-монолитное	Поперечное	женщин при уборных	1 каб. + 2 приб.	ЛГНЖ-1А	рядовое	3,8	3,0	11,4	3-67 АР	ТХ
Сборно-монолитное	Поперечное	То-же	1 каб + 3 прибора	ЛГНЖ-1Б	рядовое	6,0	3,0	18,0	тоже	то-же
Сборно-монолитное	Поперечное	"	1 каб + 3 прибора	ЛГНЖ-1Б	рядовое	3,0	6,0	18,0	"	"
Сборно-монолитное	Поперечное	"	2 каб + 4 приб.	ЛГНЖ-2	рядовое	6,0	6,0	36,0	"	"
Сборно-монолитное	Поперечное	"	3 каб + 4 приб.	ЛГНЖ-3	рядовое	6,0	6,0	36,0	"	"
		Помещение личной гигиены								
Серия 135	Поперечное	женщин при уборных	1 каб + 2 прибора	ЛГНЖ-1А	рядовое	3,8	3,0	11,4	3-69 АР	ТХ
Серия 135	Поперечное	То-же	1 каб + 3 прибора	ЛГНЖ-1Б	рядовое	6,0	3,0	18,0	тоже	То-же
Серия 135	Поперечное	"	1 каб + 3 прибора	ЛГНЖ-1Б	рядовое	3,0	6,3	18,9	"	"
Серия 135	Поперечное	"	2 каб + 4 прибора	ЛГНЖ-2	рядовое	6,0	6,3	37,8	"	"
Серия 135	Поперечное	"	3 каб + 4 прибора	ЛГНЖ-3	рядовое	6,0	6,3	37,8	"	"
		Помещение личной гигиены								
Сборно-монолитное	Поперечное	женщин при здравпунктах	1 кабина	ЛГНЗ-1	рядовое	2,4	3,0	7,2	3-71 АР	ТХ
Сборно-монолитное	Поперечное	То-же	2 кабины	ЛГНЗ-2	рядовое	6,0	3,0	18,0	тоже	то-же
Сборно-монолитное	Поперечное	"	3 кабины	ЛГНЗ-3	рядовое	6,0	3,6	21,6	"	"
Сборно-монолитное	Поперечное	"	4 кабины	ЛГНЗ-4	рядовое	6,0	6,0	36,0	"	"
		Помещение личной гигиены								
Серия 135	Поперечное	женщин при здравпунктах	1 кабина	ЛГНЗ-1	рядовое	2,4	3,0	7,2	3-73 АР	ТХ
Серия 135	Поперечное	То-же	2 кабины	ЛГНЗ-2	рядовое	6,0	3,0	18,0	то же	то-же
Серия 135	Поперечное	"	3 кабины	ЛГНЗ-3	рядовое	6,0	3,6	21,6	"	"
Серия 135	Поперечное	"	4 кабины	ЛГНЗ-4	рядовое	6,0	6,3	37,8	"	"

Инв. № подл. | Подпись и дата | Взам. инв. №

Обозн. на чертеже	Наименование	Тип, марка, модель гост, ост, ту мату	Масса ед. обор. (кг)	Габариты (мм)	Установочные данные				Количество по маркам									Цена ед. руб.
					Напряжение (в)	Фаз.	потр. мощность (квт)	Другие установочные данные	ШН-1	ШН-2	ФП-1	ФП-2	ФП-3					
1	2	3	4	5	6	7	8	9	10	11	12	13	14	15	16	17	18	19
18	стул медицинский полумягкий	проект мон 404-07; ИМД.ОН-7-301/7	4	450×450×800					19	26	1	2	2					16.00
126	стол врача	проект мон 421-04; ИМД.ОН-7-921/4.А; (2 вариант)	30	(1102-1150)×630×(730-750)					2	1	1	1	1					17.59
Е-20	генератор электроэрозолей групповой	ГЭГ-2; ТУ64-1-2968-77	80						2	1								715.00
М-406	шкаф медицинский одностворчатый	ШМ-1; ТУ64-1-3055-78	55	450×440×1650					1	1	1	1	1					70.00
Э-101	цилиндр прямоугольный фарфоровый со спинкой (вторая величина).	ГОСТ23769-85	1,1	550×420×150				подвод холодной воды, подвод горячей воды; отвод в канализацию	12	6								4.40
Ю-106	ведро педальное	ВП-4; ТУ 46-22-136-80	3,7	257×270×370					2	1	1	2	2					4.85

Инв.№ подл. | Подпись и дата | Взам.инв.№

Н.контр.	Зернова			416-0-11.90-3-48ТХ	
Нач.отд.	Козаков				
Гл.техн.	Зернова			ингалятории и проходные фотарии экспликация оборудования	Стадия: РП; Лист: 1; Листов: 1
ГИП	Колмаков				ГИПРОНИИЗДРАВ г. Москва
Гл.спец.	Татарова				
Вед.инж.	Огнева				
Инж.I кат.	Бочарова				

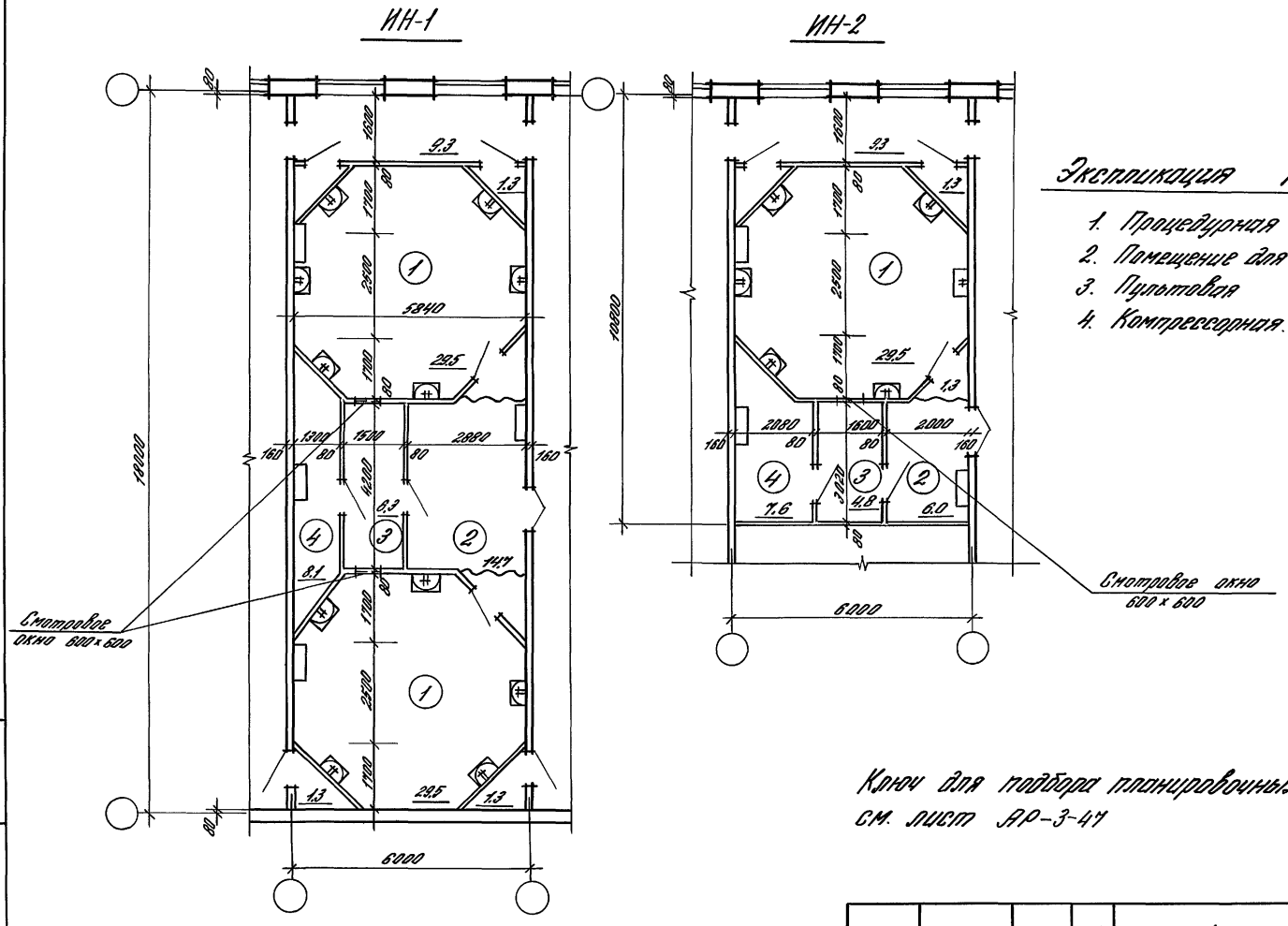

Экспликация помещений.

1. Процедурная
2. Помещение для ожидания и отдыха
3. Пультовая
4. Компрессорная.

Ключ для подбора планировочных элементов см. лист АР-3-47

Зав. отд.	Валкин		416-0-11.90		3-49АР	
Н. контр.			Ингалятории с одной и двумя процедурными ИН-1 и ИН-2. Сборно-монолитный вариант	Стадия	Лист	Листов
ГАП	Смирнов			Р	1	1
ГИП	Ланда			ЦНИИПРОМЗДАНИЙ		
Зав. гр.	Кудрявцева					
Арх. III к.	Куликова					

Инв. № подл. | Подпись и дата | Взам. инв. №

24458-04 79

ТИПОВЫЕ МАТЕРИАЛЫ ДЛЯ ПРОЕКТИРОВАНИЯ ВЫПУСК 3

ИН-1

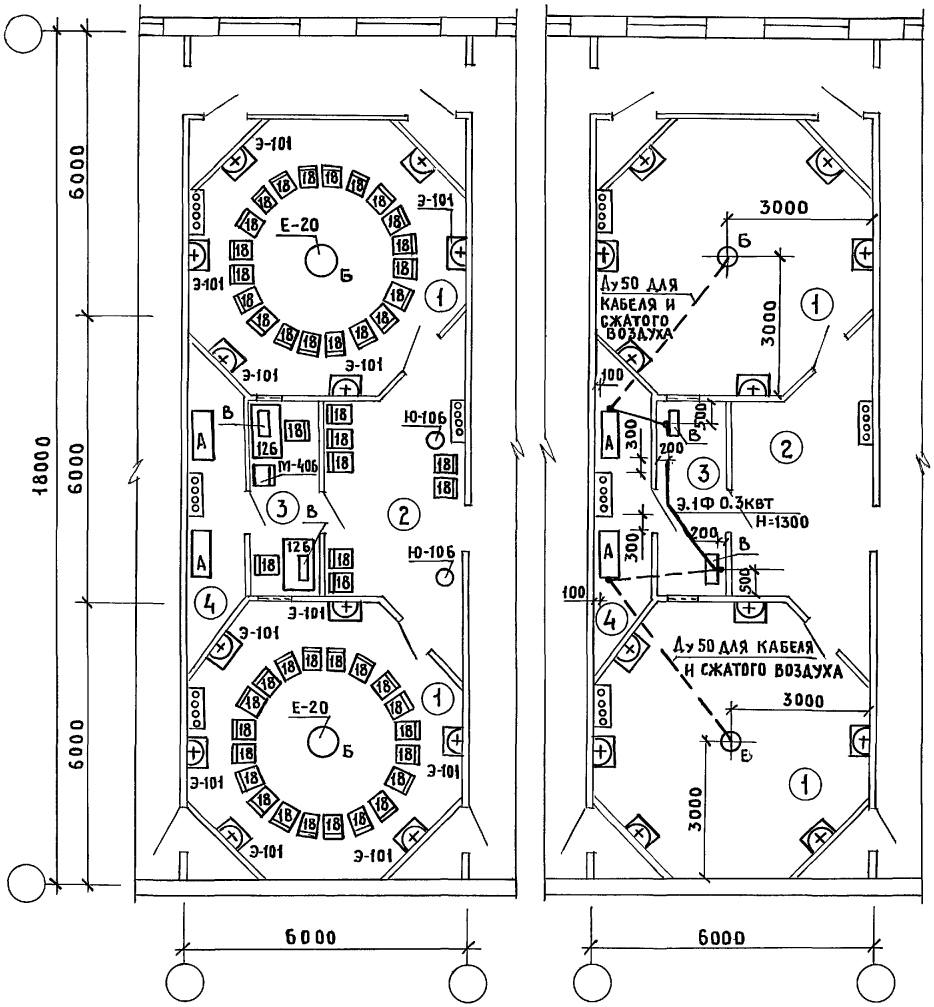

ИН-2

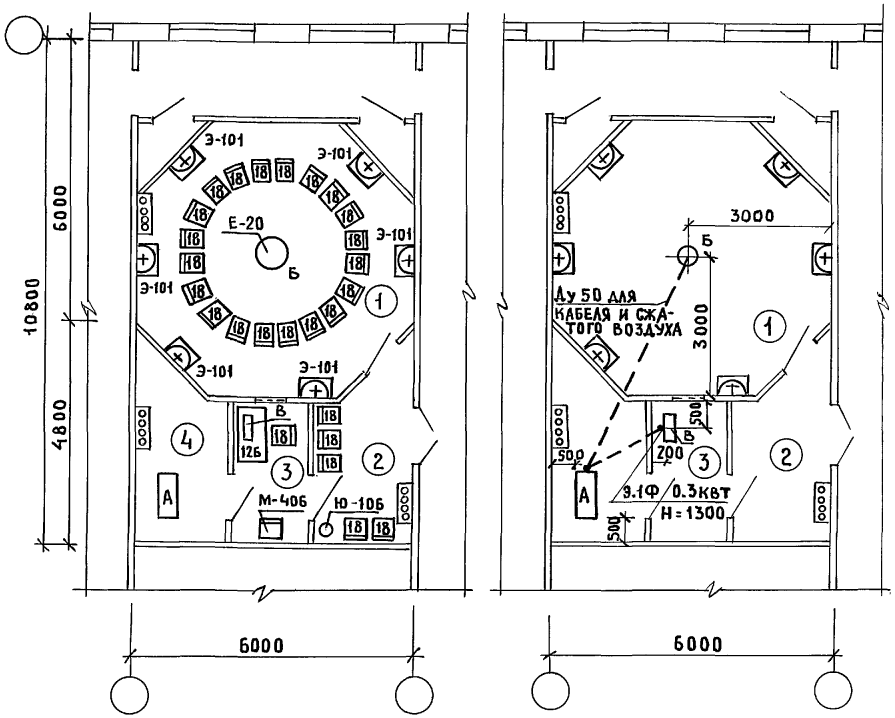

Н.контр.	Колмаков	
Нач.отд.	Козаков	
Гл.техн.	Зернова	
ГИП	Колмаков	
Гл.спец.	Потапова	
Вед.инж.	Огнева	
Инж.Iкат.	Бочарова	
Инж.IIкат.	Орлова	

416-0-11.90 3-50ТХ

Ингаляторий ИН-1; ИН-2. Схема расположения оборудования. Технологические привязки. /сборно-монолитный вариант/

Стадия	Лист	Листов
Р	1	1

ГИПРОНИИЗДРАВ г. Москва

24458-04 80 Формат А3

Инв.№подл. | Подпись и дата | Взам.инв.№

ИН-1

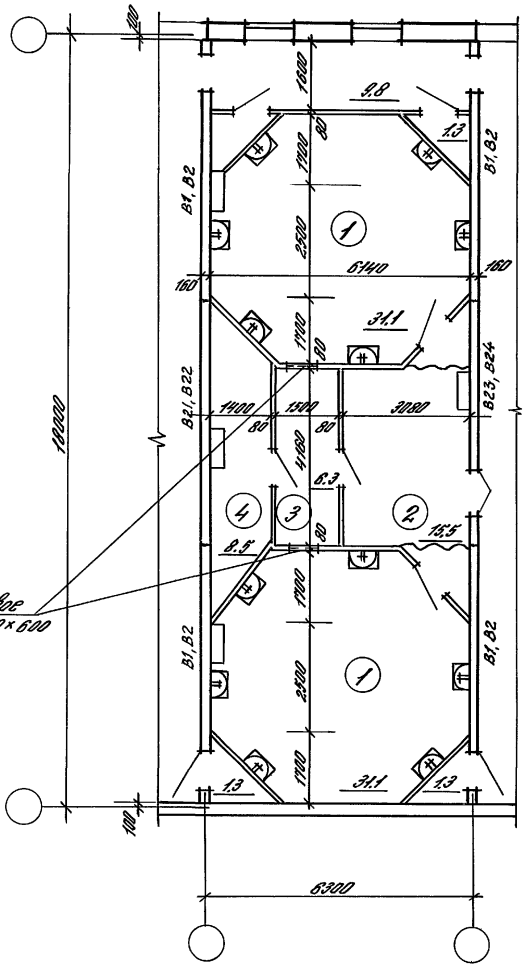

Смотровое окно 600×600

ИН-2

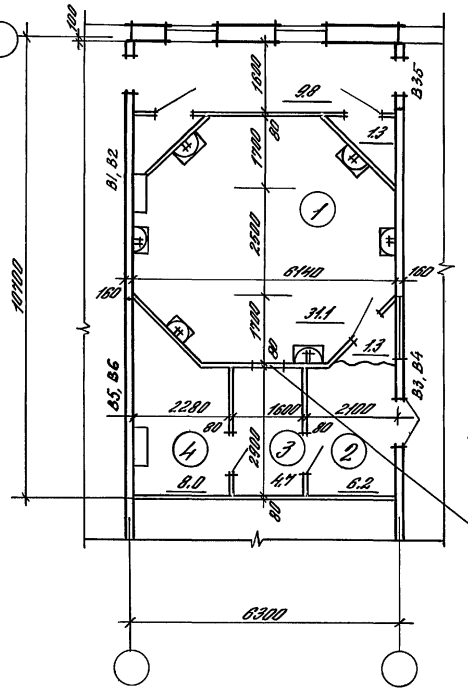

Смотровое окно 600×600

Экспликация помещений

1. Процедурная
2. Помещение для ожидания и отдыха
3. Пультовая
4. Компрессорная

1. Ключ для подбора планировочных элементов см. лист АР-3-47
2. Расшифровку условных марок панелей внутренних стен см. документ

Зав. отд.	Валкин		
Н. контр.			
ГАП	Смирнов		
ГИП	Панов		
Зав. гр.	Кудрявцева		
Арх. III к.	Куликова		

416-0-11.90 3-51.АР

Ингаляторий с одной и двумя процедурными ИН-1 и ИН-2 Серия 135

Стадия	Лист	Листов
Р	1	1

ЦНИИПРОМЗДАНИЙ

24458-04 81

Инв. № подл. | Подпись и дата | Взам. инв. №

ИН-1

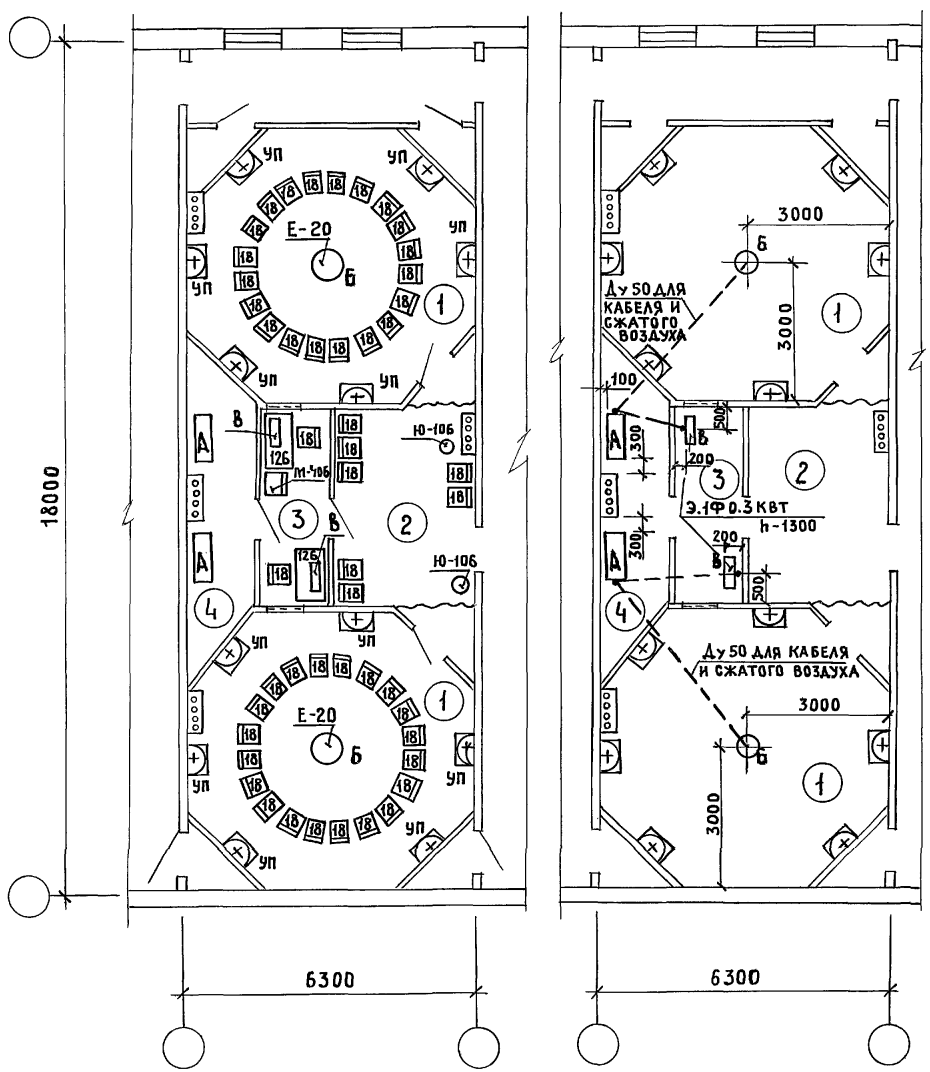

ИН-2

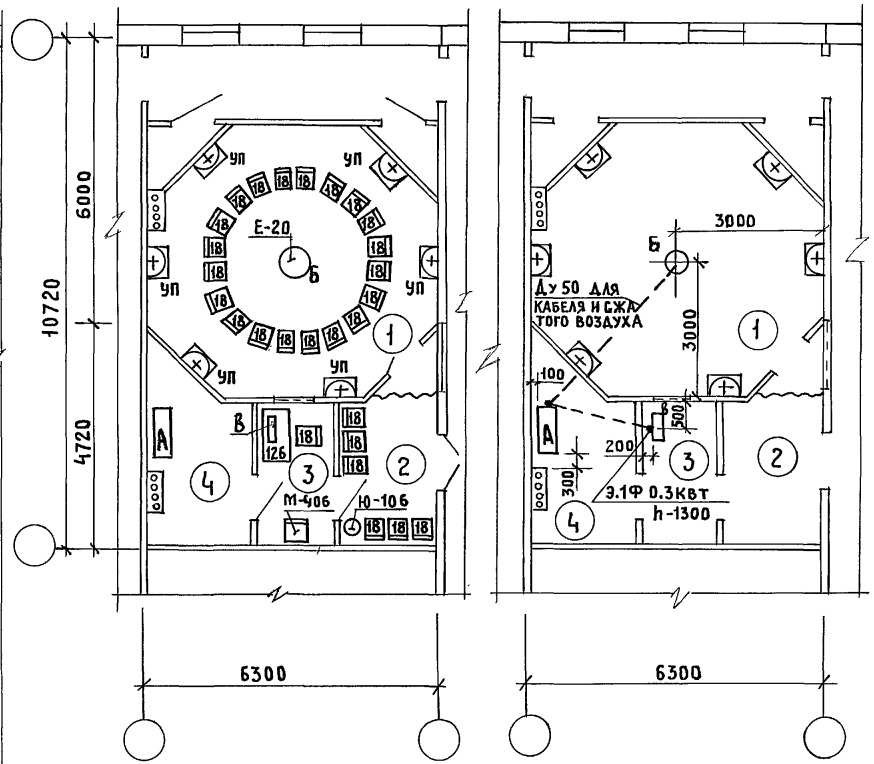

Н.контр.	Колмаков	
Нач.отд.	Козаков	
Гл.техн.	Зернова	
ГИП	Колмаков	
Гл.спец.	Потапова	
Вед.инж.	Огнева	
Инж.I кат.	Бочарова	
Инж.II кат.	Орлова	

416-0-11.90 3-52ТХ

Ингаляторий ИН-1; ИН-2
Схема расположения оборудования. Технологические привязки
/серия 135/

Стадия	Лист	Листов
Р	1	1

ГИПРОНИИЗДРАВ г.Москва

24458-04 82 Формат А3

Инв.№подл. | Подпись и дата | Взам.инв.№

ФП-1

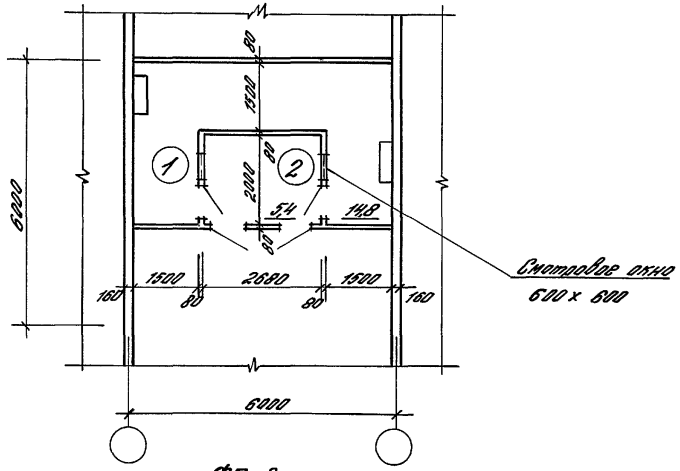

ФП-2

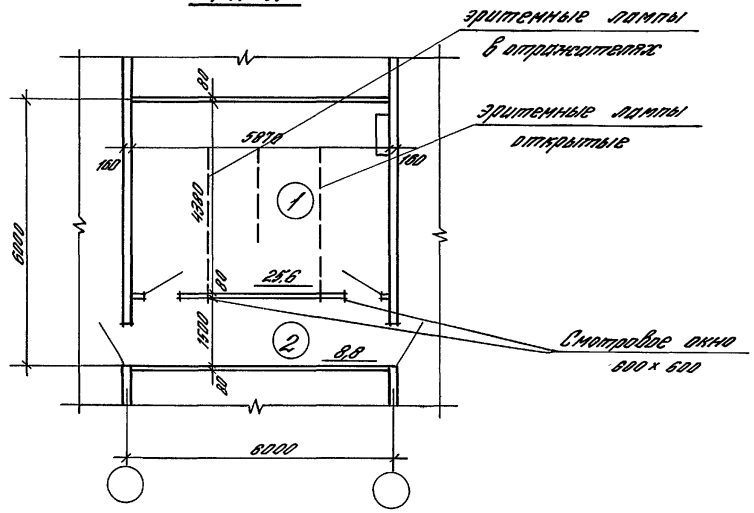

ФП-3

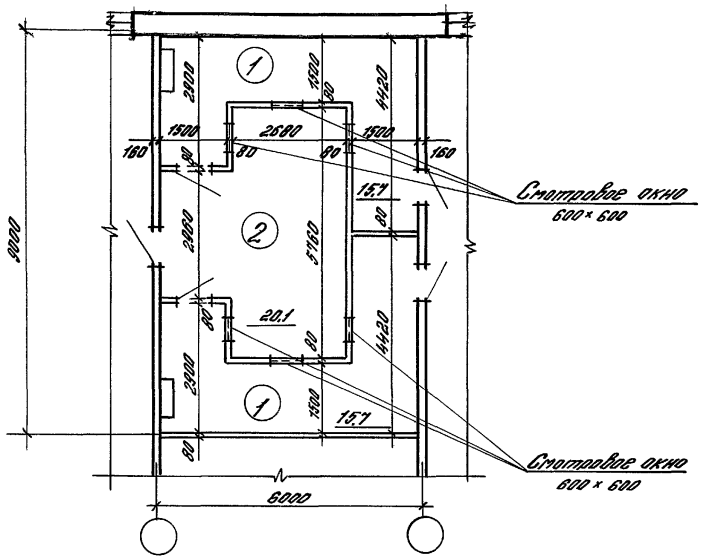

Экспликация помещений

1. Процедурная
2. Пультовая

Ключ для подбора планировочных элементов см. лист АР-3-47

Инв. № подл.	Подпись и дата	Взам. инв. №	

Зав. отд.	Волкин		
Н. контр.			
ГИП	Смирнов		
ГИП	Ланда		
Зав. гр.	Кудрявцева		
Арх. тех.	Куликова		

416-0-11.90 Э-53АР

Фотарии проходные на 1 и 2 прохода ФП-1, ФП-2, ФП-3. Сборно-монолитный вариант

Стадия	Лист	Листов
Р	1	1

ЦНИИПромзданий

24458-04 83

ФП-1

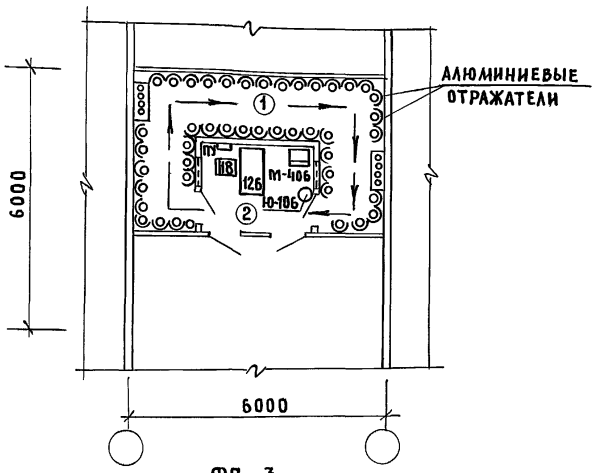

ФП-2

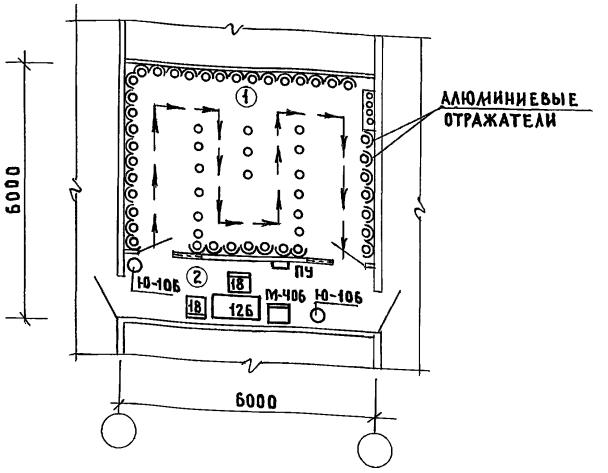

ФП-3

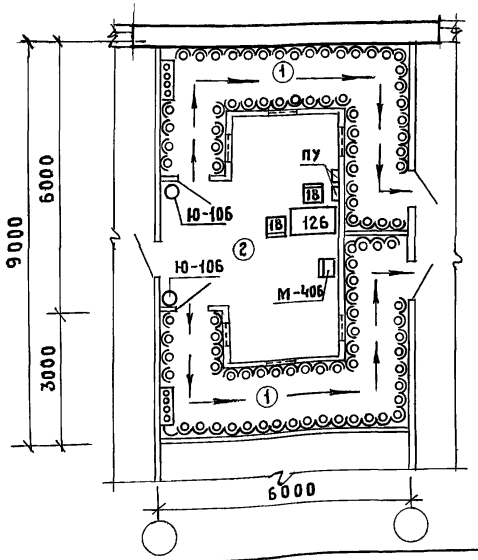

Включение ламп (облучателей) производится с помощью электро-распределительного устройства (ПУ) из помещения мед. персонала. Наблюдение за процедурами ведется через окно со стеклом, не пропускающим УФ-излучения. Команды и удары метронома передаются при помощи встроенного электромегафона. Количество ламп ЛЭ-30 или ПРК-2 для каждого варианта определяются из расчета по 4 лампы на 1 погонный метр с каждой стороны прохода. Лампы располагаются вертикально, начиная с высоты 0,5м. от пола, лампы накаливания (100 ватт) устанавливаются через каждые 2 метра на высоте 1.1-1.2м. от пола.

№№ п/п	Тип фотария	Длина пути (погонных метров)	Пропускная способность (чел. в час)
1	ФП-1	12	300
2	ФП-2	10×2	500
3	ФП-3	16	400

Н.контр.	Колмаков	
Нач. отд.	Козаков	
Гл. техн.	Зернова	
ГИП	Колмаков	
Гл. спец.	Потапова	
Вед. инж.	Огнева	
Инж. 1кат.	Бочарова	
Инж. 2кат.	Орлова	

416-0-11.90 3-54 ТХ

Фотарии проходные ФП-1; ФП-2; ФП-3. Схемы расположения оборудования /сборно-монолитный вариант/

Стадия	Лист	Листов
Р	1	1

ГИПРОНИИЗДРАВ г. Москва

Инв. № подл. | Подпись и дата | Взам. инв. №

ФП-1

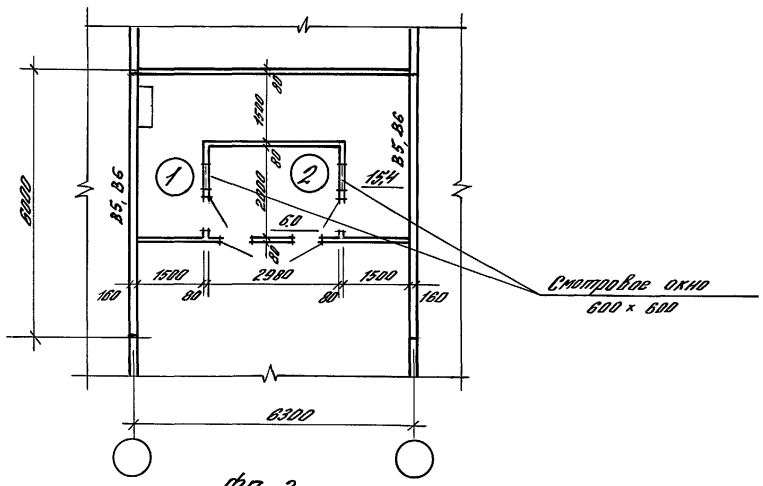

ФП-2

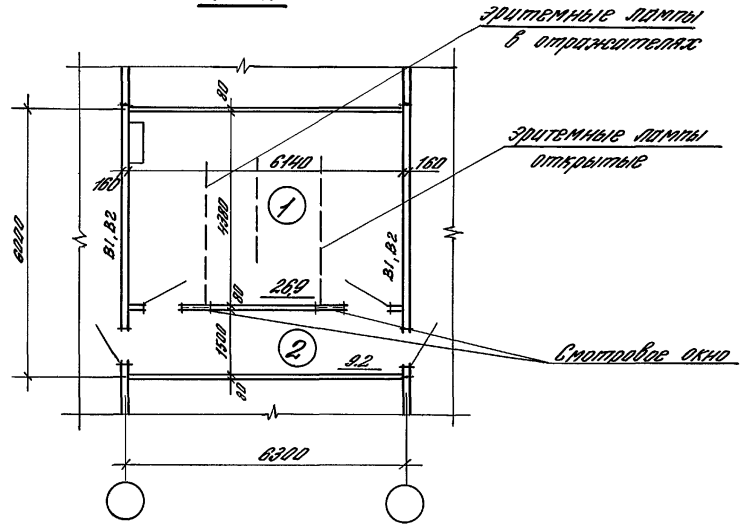

ФП-3

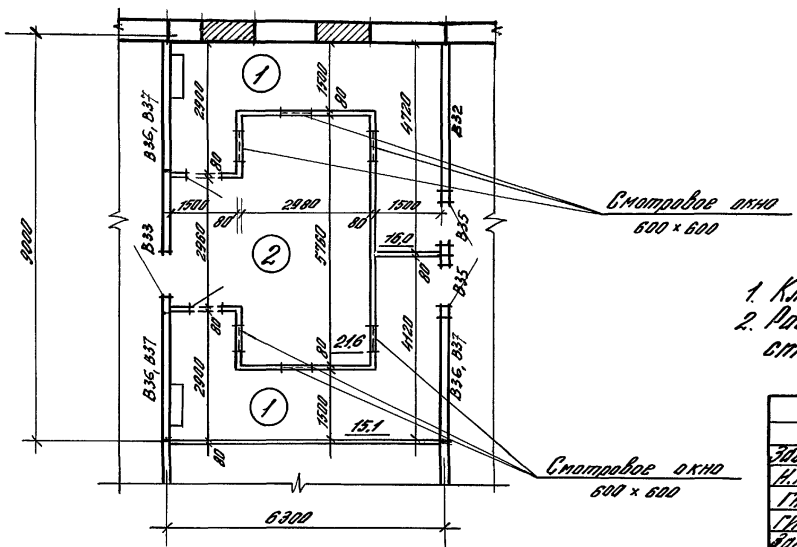

Экспликация помещений.

1. Процедурная
2. Пультовая

1. Ключ для подбора планировочных элементов см. лист АР-3-47
2. Расшифровку условных марок панелей внутренних стен см. документ

				416-0-11.90		3-55 АР	
Зав. отд.	Волкин			Фотарии проходные на 1 и 2 прохода ФП-1, ФП-2, ФП-3. Серия 135	Стадия	Лист	Листов
Н. контр.					Р	1	1
ГАП	Смирнов				ЦНИИПРОМЗДАНИЙ		
ГИП	Ланда						
Зав. гр.	Кудрявцева						
Арх. III к.	Куликова						

Инв. № подл. | Подпись и дата | Взам. инв. №

24458-04 85

ИНВ.№ ПОДЛ. | ПОДПИСЬ И ДАТА | ВЗАМ.ИНВ.№

ФП – 1

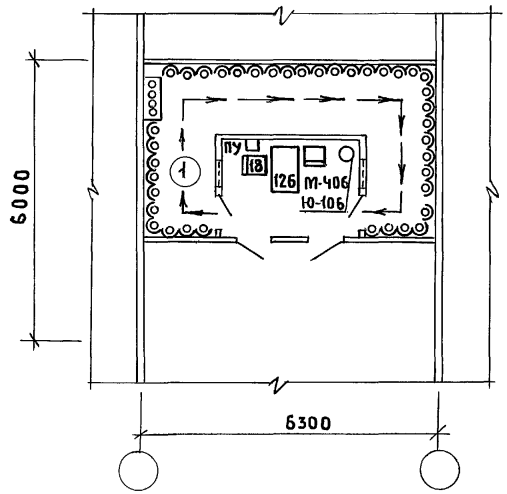

ФП – 2

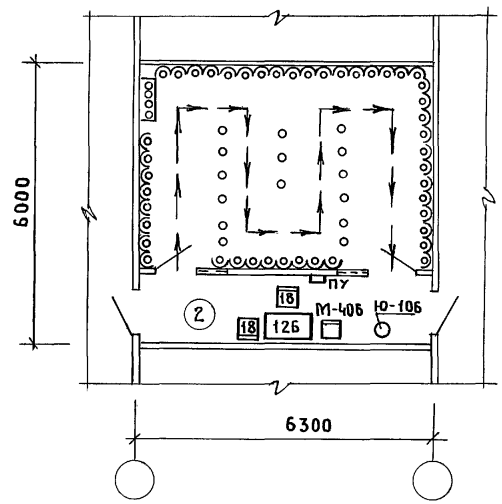

ФП – 3

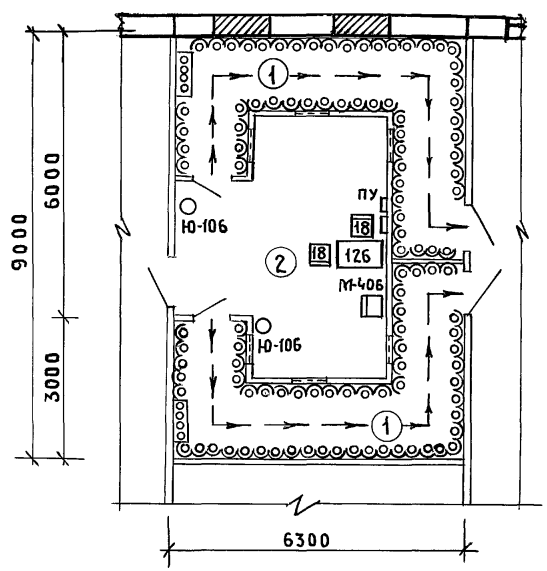

Включение ламп (облучателей) производится с помощью электро-распределительного устройства (ПУ) из помещения мед. персонала. Наблюдение за процедурами ведется через окно со стеклом, не пропускающим УФ-излучения. Команды и удары метронома передаются при помощи встроенного электромегафона, количество ламп ЛЭ-30 или ПРК-2 для каждого варианта определяются из расчета по 4 лампы на 1 погонный метр с каждой стороны прохода. Лампы располагаются вертикально, начиная с высоты 0,5 м. от пола, лампы накаливания (100 ватт) устанавливаются через каждые 2 метра на высоте 1,1 – 1,2 м. от пола.

NN п/п	Тип фотария	Длина пути /погонных метров/	Пропускная способность (чел. в час)
1	ФП-1	12	300
2	ФП-2	10 х 2	500
3	ФП-3	16	400

Н. контр.	Колмаков	
Нач. отд.	Козаков	
Гл. техн.	Зернова	
ГИП	Колмаков	
Гл. спец.	Потапова	
Вед. инж.	Огнева	
Инж. I кат.	Бочарова	
Инж. II кат.	Орлова	

416-0-11.90 3-56 ТХ

Фотарии проходные ФП-1; ФП-2; ФП-3. Схемы расположения оборудования /серия 135/

Стадия	Лист	Листов
Р	1	1

ГИПРОНИИЗДРАВ г. Москва

Обозн. на чертеже	Наименование	Тип, марка, модель ГОСТ, ОСТ, ТУ, МРТУ	Масса ед. обор. (кг)	Габариты (мм)	Установочные данные				Количество по маркам									Цена ед. руб.
					Напряжение (В)	Фаз	Потр. мощность (квт)	Другие установочные данные	ФК-1	ФК-2	ФК-3	ФК-4	ФК-5	ФК-6	ФК-7	ФК-8		
1	2	3	4	5	6	7	8	9	10	11	12	13	14	15	16	17	18	19
18	Стул медицинский полумягкий	Проект МОН 404-07; инд. ОН-7-301/7	4	450х450х800					1	1	1	1	1	1	3	3		16,00
126	Стол врача	Проект МОН 421-04; инд. ОН-7-921/4А; (2 вариант)	30	(1102-1150) х630х(730-750)					1	1	1	1	1	1	1	1		17,53
М-406	Шкаф медицинский одностворчатый	ШМ-1; ТУ 64-1-3055-78	55	450х440х1650					1	1	1	1	1	1	1	1		70,00
Ю-106	Ведро педальное	ВП-4; ТУ 46-22-136-80	3,7	257х270х570					1	1	1	1	1	1	2	2		4,85

Н. контр.	Зернова		
Нач. отд.	Козаков		
Гл. техн.	Зернова		
ГИП	Колмаков		
Гл. спец.	Потапова		
Вед. инж.	Орнева		
Инж. 1 кат.	Бочарова		

416-0-11,90-3-577ТХ

Фотарии кабинные
Экспликация оборудования

Стадия	Лист	Листов
Р	1	1

ГИПРОНИИЗДРАВ г. Москва

24458-04 87

Инв. № подл. | Подпись и дата | Взам. инв. №

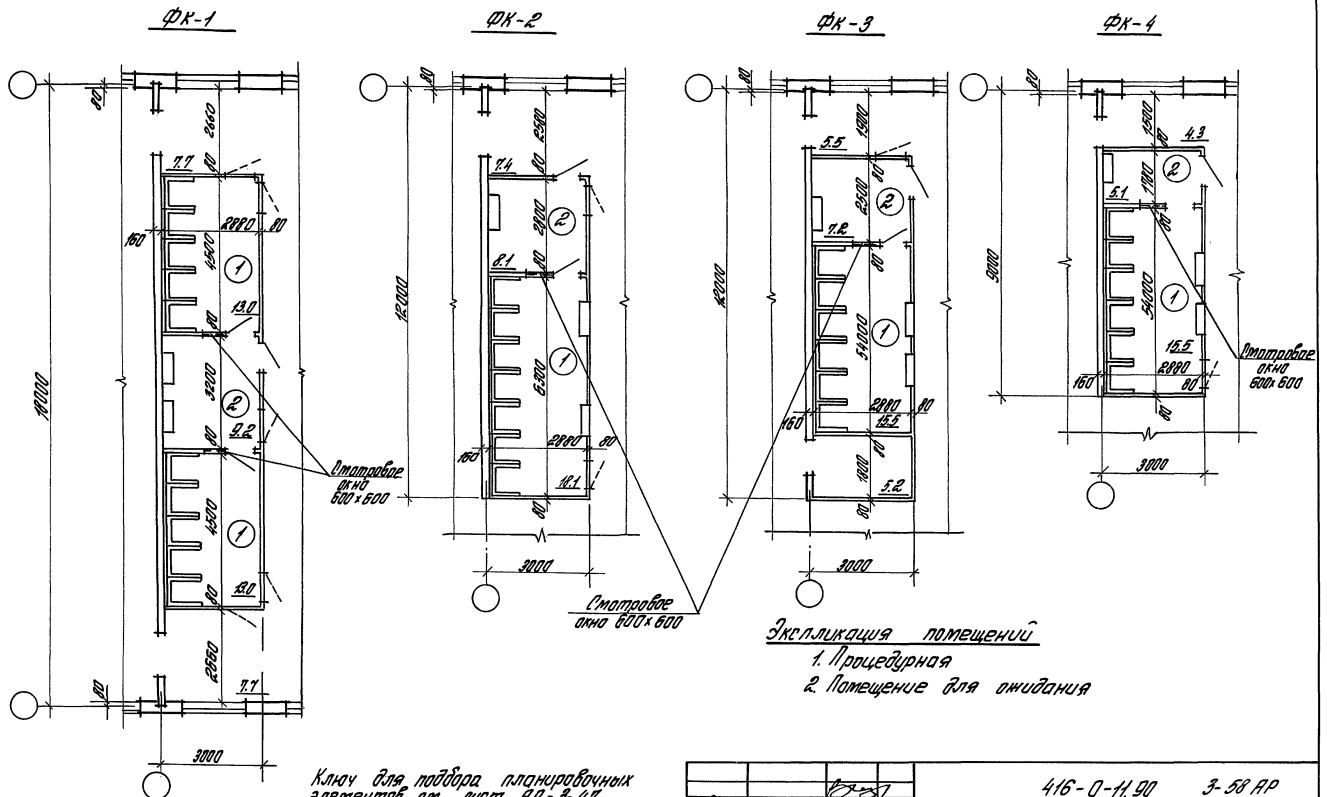

Экспликация помещений

1. Процедурная
2. Помещение для ожидания

Ключ для подбора планировочных элементов см. лист АР-3-47

Зав. отд.	Валкин		
Н. контр.			
ГАП	Смирнов		
ГИП	Ланда		
Зав. гр.	Кудрявцева		
Арх. III к	Куликова		

416-0-11.90 3-58 АР

Фотарии кабинные на 10, 7, 6, 6 кабин: ФК-1, ФК-2, ФК-3, ФК-4.
Сборно-монолитный вариант

Стадия	Лист	Листов
Р	1	1

ЦНИИПРОМЗДАНИЙ

24458-04 88

Инв. № подл. | Подпись и дата | Взам. инв. №

ФК-1

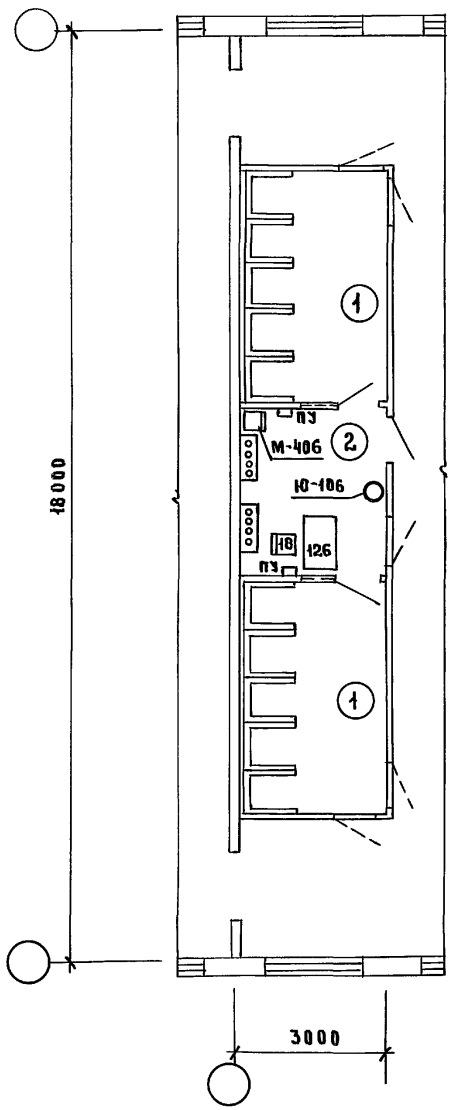

ФК-2

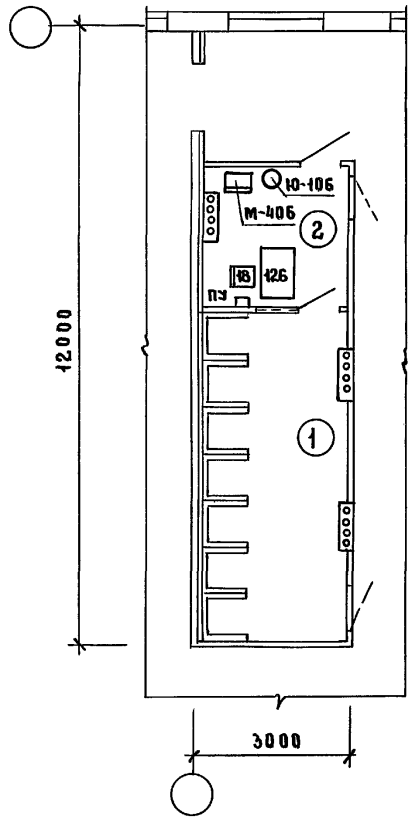

ФК-3

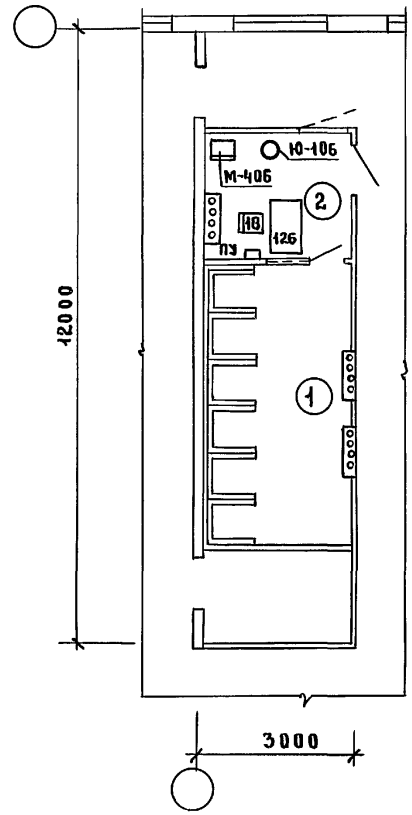

ФК-4

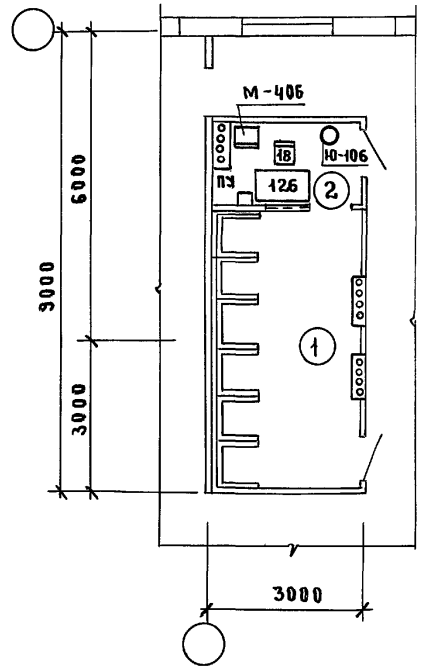

Инв.№подл.	Подпись и дата	Взам.инв.№

Н.контр.	Колмаков	
Нач.отд.	Козаков	
Гл.техн.	Зернова	
ГИП	Колмаков	
Гл.спец.	Потапова	
Вед.инж.	Огнева	
Инж.Iкат.	Бочарова	
Инж.IIкат.	Орлова	

416-0-11.90 3-59ТХ

ФОТАРИИ КАБИННЫЕ ФК-1; ФК-2; ФК-3; ФК-4
Схемы расположения оборудования
(Сборно-монолитный вариант)

Стадия	Лист	Листов
Р	1	1

ГИПРОНИИЗДРАВ г. МОСКВА

24458-04 89 Формат А3

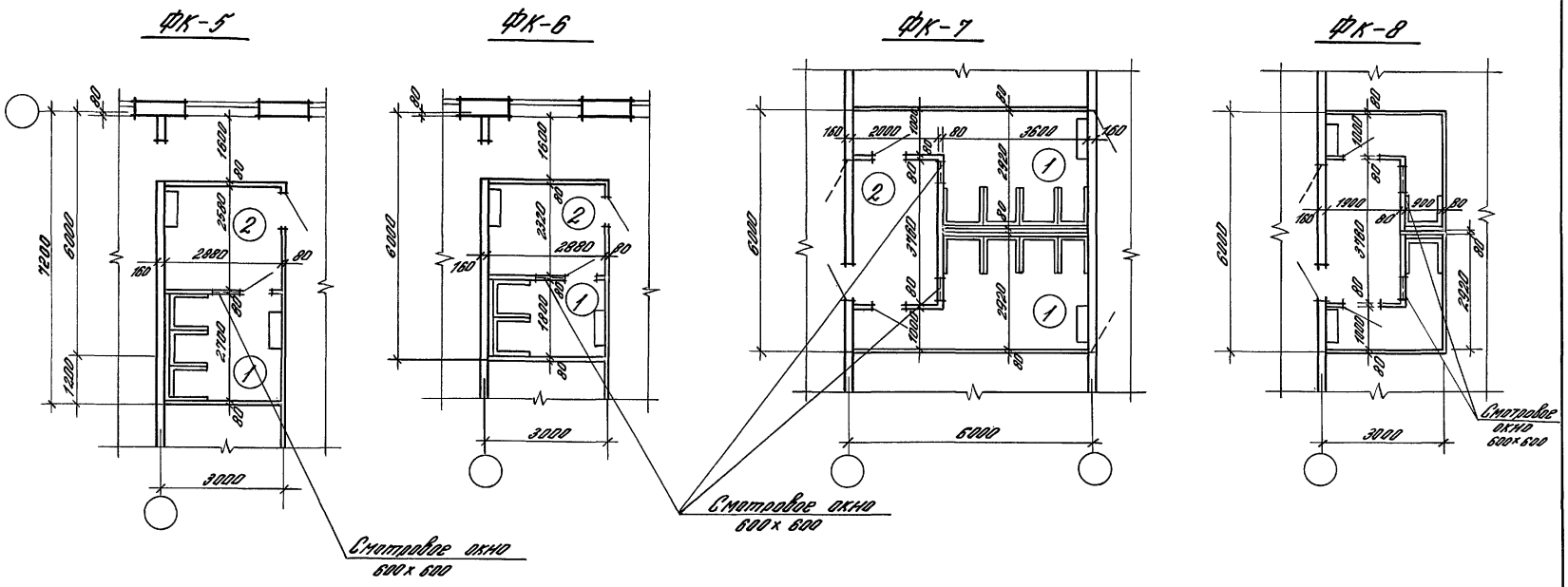

Экспликация помещений

1. Процедурная
2. Помещение для ожидания

1. Ключ для подбора планировочных элементов см. лист АР-3-47

				416-0-11.90 3-60 АР			
Зав.отд.	Валкин			Фотарии кабинные на 3, 2, 8 и 2 кабин ФК-5, ФК-6, ФК-7, ФК-8. Сборно-монолитный вариант	Стадия	Лист	Листов
Н.контр.					Р	1	1
ГАП	Смирнов				ЦНИИПРОМЗДАНИЙ		
ГИП	Ланда						
Зав.гр.	Кудрявцева						
Арх.III к.	Куликова						

24458-04 90

Инв.№ подл. | Подпись и дата | Взам.инв.№

ФК-5

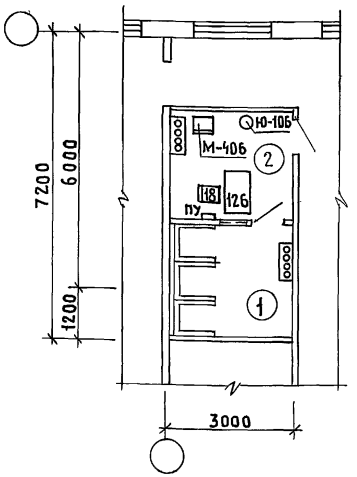

ФК-6

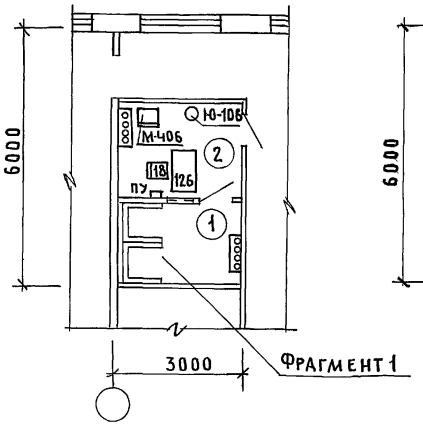

ФК-7

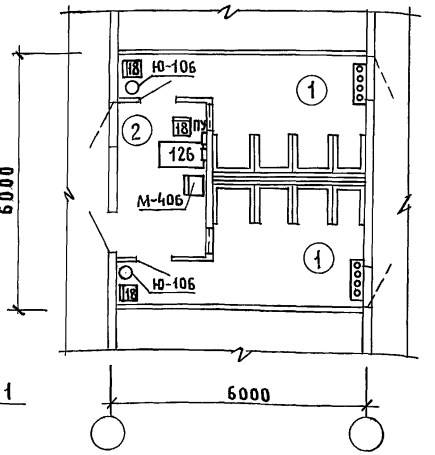

ФК-8

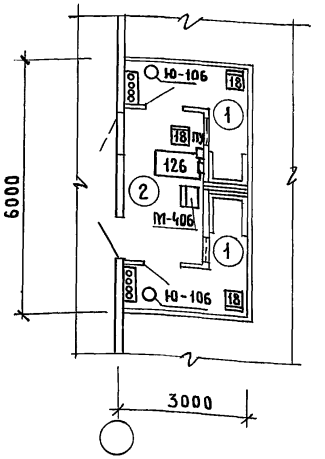

Фрагмент 1.

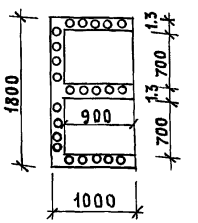

Стенками кабины высотой 1.5м служат вертикально расположенные эритемные лампы ЛЭ-30 в количестве 10÷12 штук на кабину. Они устанавливаются на высоте 0,5м от пола

Пропускная способность одной кабины 20 человек в час /при средней продолжительности пребывания 2.5-3 мин/

В перегородках помещений медперсонала должны быть смотровые окна 0,5×0,5м на высоте 1.4м от пола.

Кабины обеспечиваются песочными часами и звуковой сигнализацией.

Расчетную продолжительность работы фотария в смену следует принимать 30 мин.

Н.контр.	Колмаков	
Нач.отд.	Козаков	
Гл.техн.	Зернова	
ГИП	Колмаков	
Гл.спец.	Потапова	
Вед.инж.	Огнева	
Инж.1кат.	Бочарова	
Инж.2кат.	Орлова	

416-0-11.90 3-61ТХ

Фотарии кабинные ФК-5; ФК-6; ФК-7; ФК-8 Схемы расположения оборудования /сборно-монолитный вариант/

Стадия	Лист	Листов
Р	1	1

ГИПРОНИИЗДРАВ г. Москва

24458-04 91

Формат А3

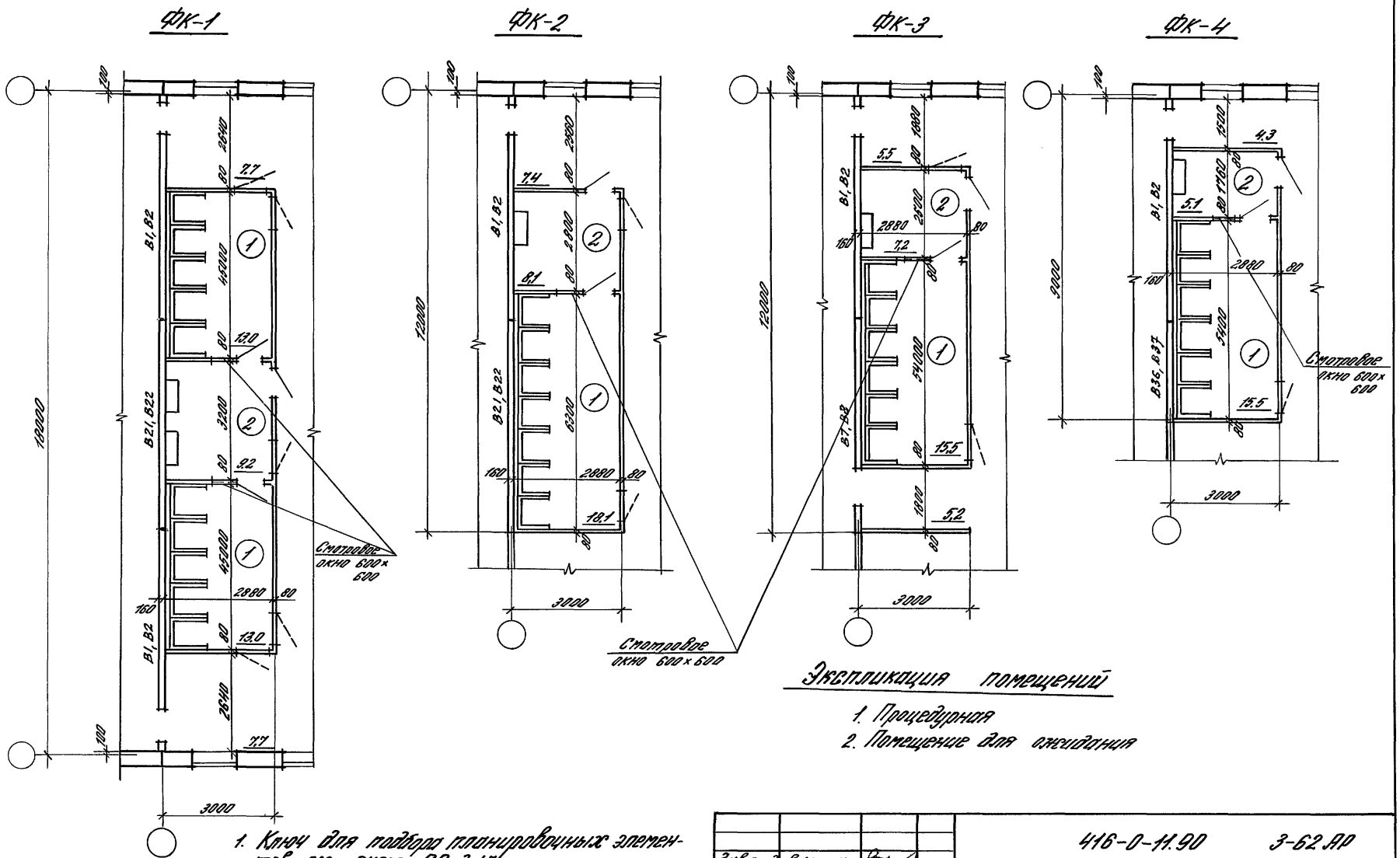

Экспликация помещений

1. Процедурная
2. Помещение для ожидания

1. Ключ для подбора планировочных элементов см. лист АР-3-47
2. Расшифровку условных марок панелей внутренних стен см. документ

Зав.отд.	Валкин		
Н.контр.			
ГИП	Ланда		
ГАП	Смирнов		
Зав.гр.	Кудрявцева		
Арх.III к.	Куликова		

416-0-11.90 3-62 АР

Фотарии кабинные на 10,7, 6,6 кабин: ФК-1, ФК-2, ФК-3, ФК-4. Серия 135.

Стадия	Лист	Листов
Р	1	1

ЦНИИПРОМЗДАНИЙ

24458-04 92

Инв.№ подл. | Подпись и дата | Взам.инв.№

ТИПОВЫЕ МАТЕРИАЛЫ ДЛЯ ПРОЕКТИРОВАНИЯ ВЫПУСК 3

ФК-1

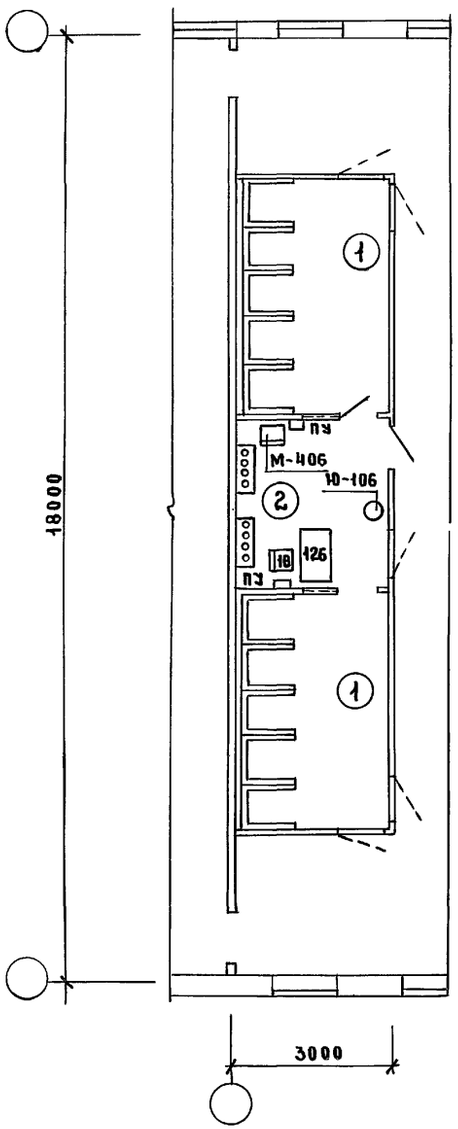

ФК-2

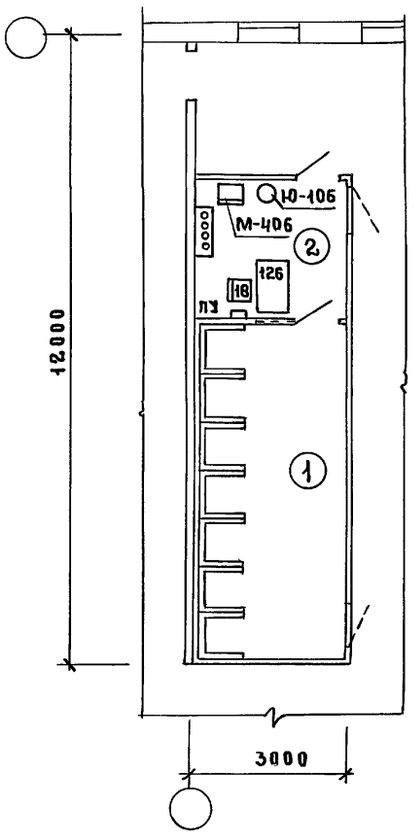

ФК-3

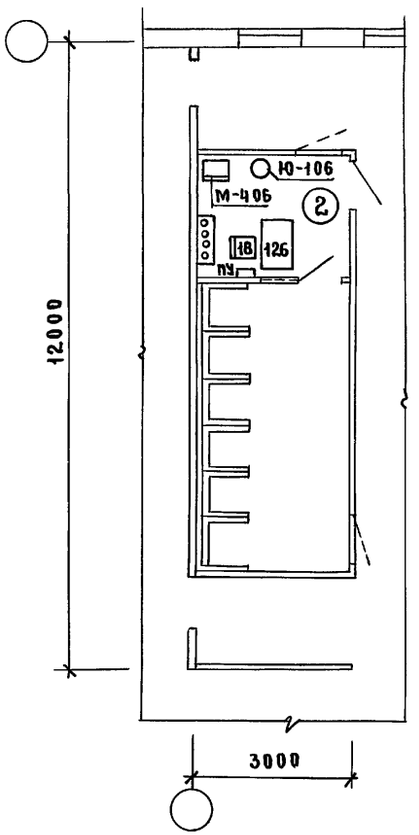

ФК-4

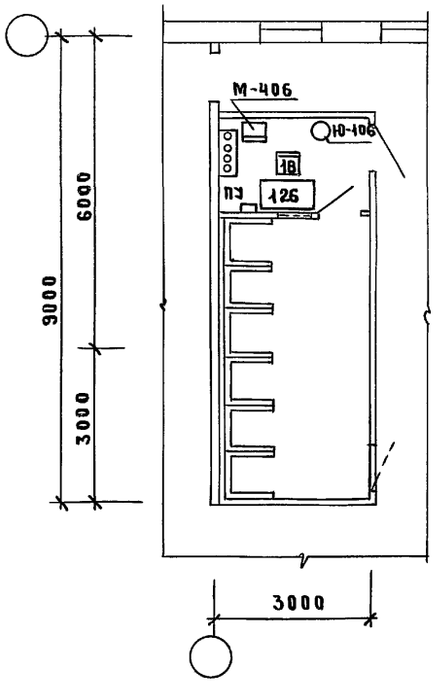

Инв.№ подл.	Подпись и дата	Взам. инв.№

Н. контр.	Коломаков	
Нач. отд.	Козаков	
Гл. техн.	Зернова	
ГИП	Коломаков	
Гл. спец.	Потапова	
Вед. инж.	Огнева	
Инж. I кат.	Бочарова	
Инж. II кат.	Орлова	

416-0-11.90 3-61ТХ

ФОТАРИИ КАБИННЫЕ ФК-1; ФК-2; ФК-3; ФК-4
СХЕМЫ РАСПОЛОЖЕНИЯ ОБОРУДОВАНИЯ
(СЕРИЯ 135)

Стадия	Лист	Листов
Р	1	1

ГИПРОНИИ ЗДРАВ г. МОСКВА

ФК-5

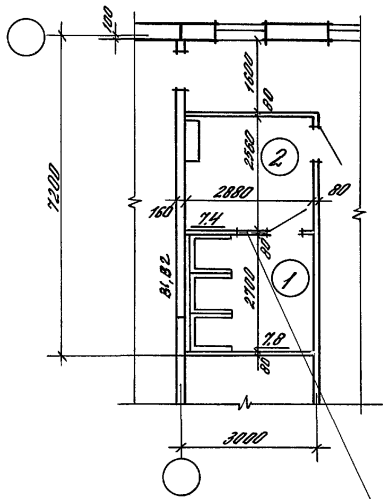

ФК-6

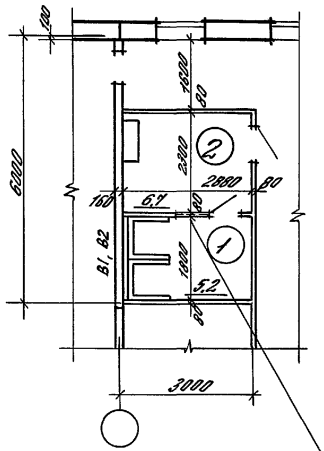

ФК-7

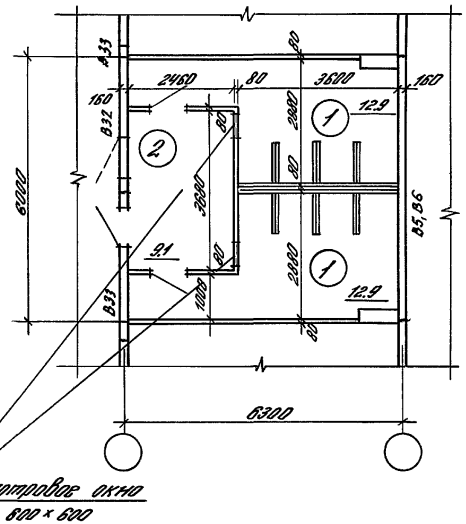

ФК-8

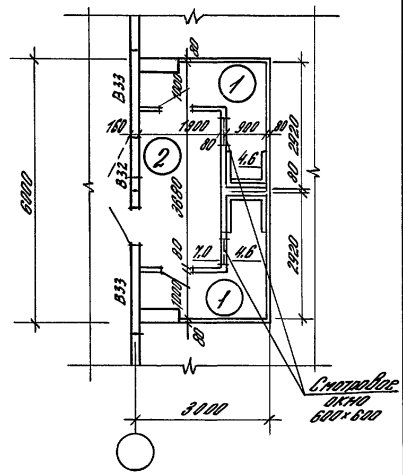

Экспликация помещений

1. Процедурная
2. Помещение для ожидания

1. Ключ для подбора планировочных элементов см. лист АР-3-47
2. Расшифровку условных марок панелей внутренних стен см. документ

Зав. отд.	Волкин		
Н. контр.			
ГАП	Смирнов		
ГИП	Ланда		
Зав. гр.	Куприянова		
Инж. III к	Куликова		

416-0-11.90 3-64АР

Фотопункт кабинный на 3, 2, 8 и 2 кабины ФК-5, ФК-6, ФК-7, ФК-8. Серия 135

Стадия	Лист	Листов
Р	1	1

ЦНИИПромзданий

24458-04 94

Инв. № подл. | Подпись и дата | Взам. инв. №

ФК-5

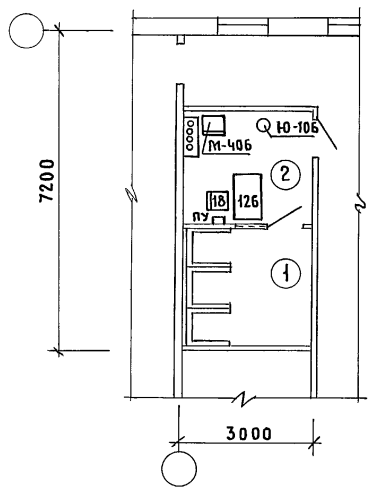

ФК-6

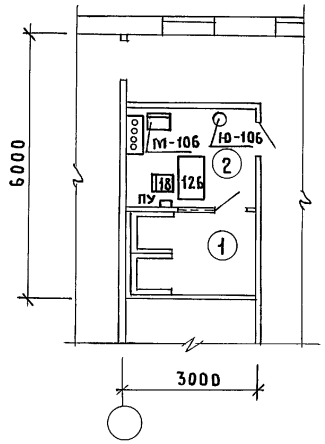

ФК-7

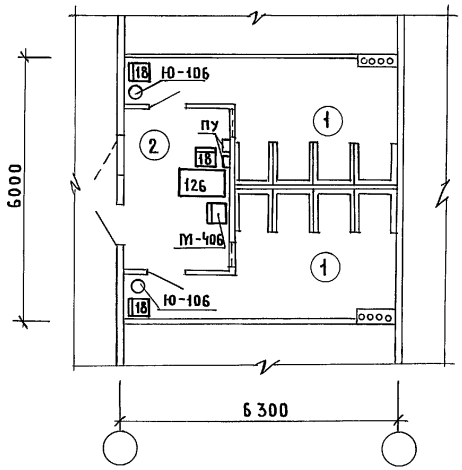

ФК-8

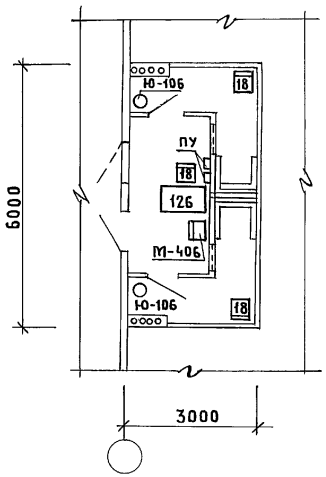

Фрагмент 1

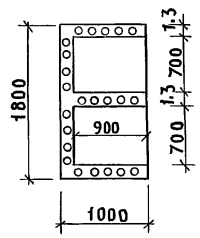

Стенками кабины высотой 1,5м служат вертикально расположенные эритемные лампы ЛЭ-30 в количестве 10÷12 штук на кабину. Они устанавливаются на высоте 0,5м от пола.

Пропускная способность одной кабины 20 человек в час/при средней продолжительности прибывания 2,5-3мин/

В перегородках помещений медперсонала должны быть смотровые окна 0,5×0,6м на высоте 1,4м. от пола.

Кабины обеспечиваются песочными часами и звуковой сигнализацией.

Расчетную продолжительность работы фотария в смену следует принимать 30мин.

Н.контр.	Колмаков	
Нач.отд.	Козаков	
Гл.техн.	Зернова	
ГИП	Колмаков	
Гл.спец.	Потапова	
Вед.инж.	Огнева	
Инж.1кат.	Бочарова	
Инж.IIкат.	Орлова	

416-0-11.90 3-65ТХ

Фотарии кабинные ФК-5; ФК-6; ФК-7; ФК-8 Схемы расположения оборудования /серия 135/

Стадия	Лист	Листов
Р	1	1

ГИПРОНИИЗДРАВ г. Москва

Инв.№ подл. | Подпись и дата | Взам.инв.№

Обозн. на чертеже	Наименование	Тип, марка, модель ГОСТ, ОСТ, ТУ МРТУ	Масса ед. обор. (кг)	Габариты (мм)	Установочные данные				Количество по маркам									Цена ед. обор.
					Напряжение (В)	Фаз	Потр. мощность (кВт)	Другие установочные данные	ЛГНу -1А	ЛГНу -1Б	ЛГНу -1В	ЛГНу -2	ЛГНу -3	ЛГНз -1	ЛГНз -2	ЛГНз -3	ЛГНз -4	
1	2	3	4	5	6	7	8	9	10	11	12	13	14	15	16	17	18	19
10	Стол палатный	Проект МОН 404-03; инд. ОН-7-301/3 (2 вариант)	12	850х630х740								1	1		1	1	1	13,70
18	Стул медицинский полумягкий	Проект МОН 404-07; инд. ОН-7-301/7	4	450х450х800								1	2		2	2	2	16,00
137	Кушетка смотровая	Проект МОН 421-11; инд. ОН-7-921/11	15	1900х650х500								1	1			1	1	42,50
Э-82	Электросушитель для рук	ЭРА 0,71/1,0 "Веяние-5" ТУ 16-739; 319-82	3,2	305х115х235	220	1	1,05	Подключается к сети через двухполюсную розетку с заземляющим контактом		2	2	4	4	1	3	2	3	30,00
Э-85	Унитаз козырьковый с цельноотлитой полочкой с косым выпуском	КП-КВ; ГОСТ 22847-85	14	670х400х360				Подвод холодной воды; отвод в канализацию	2	3	3	4	4	1	1	1	1	5,70
Э-97	Арматура женского гигиенического душа	АГД; ТУ 21-26-136-83	2,56	1014х1200х (365-1500)				Подвод холодной воды Ду=15 мм; подвод горячей воды Ду=15 мм; отвод в канализацию Ду=40 мм	1	1	1	2	3	1	2	3	4	16,70

Н. контр.	Зернова	
Нач. отд.	Козаков	
Гл. техн.	Зернова	
ГИП	Коломаков	
Гл. спец.	Потапова	
Вед. инж.	Огнева	
Инж. I кат.	Бочарова	

416-0-11.90-3-66ТХ

Помещения личной гигиены женщины эксплуатация оборудования

Стадия	Лист	Листов
РП	1	2

ГИПРОНИИЗДРАВ г. Москва

Инв. № подл. | Подпись и дата | Взам. инв. №

Обозн. на чертеже	Наименование	Тип, марка, модель, ГОСТ, ОСТ, ТУ МРТУ	Масса ед. обор. (кг)	Габариты (мм)	Установочные данные				Количество по маркам									Цена ед. обор.
					Напряжение (в)	Фаз	Потр. мощность (квт)	Другие установочные данные	ЛРНу-1А	ЛРНу-1Б	ЛГНу-1В	ЛРНу-2	ЛРНу-3	ЛГНз-1	ЛГНз-2	ЛРНз-3	ЛГНз-4	
1	2	3	4	5	6	7	8	9	10	11	12	13	14	15	16	17	18	19
3-101	Умывальник прямоугольный фарфоровый со спинкой (вторая величина)	ГОСТ 23759-85	11,1	550х420х150				Подвод холодной воды; подвод горячей воды; отвод в канализацию	1	1	1	2	2	1	1	2	2	4,40
10-106	Ведро педальное	ВП-4; ТУ 46-22-136-80	3,7	257х270х570					1	1	1	2	3	1	2	3	4	4,85

Инв.№ подл. | Подпись и дата | Взам. инв.№

ЛГЖУ-1А

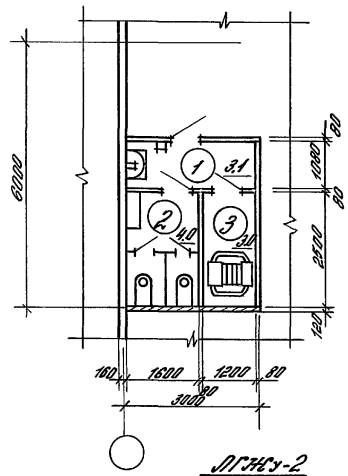

ЛГЖУ-1Б

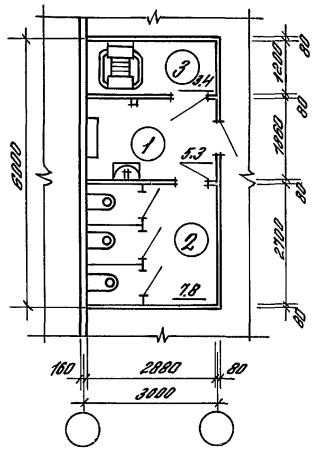

ЛГЖУ-1В

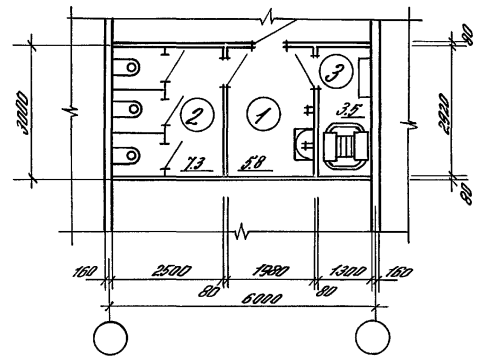

ЛГЖУ-2

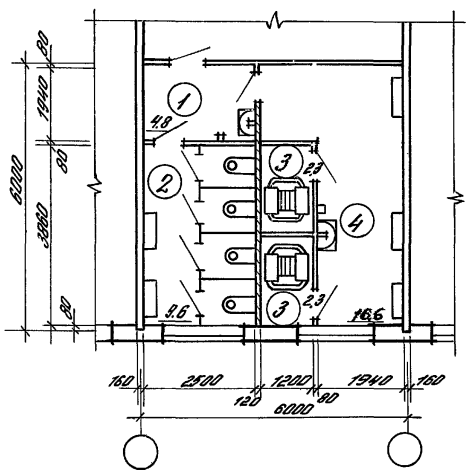

ЛГЖУ-3

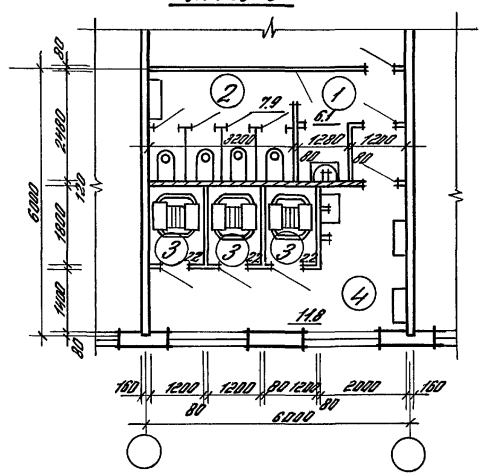

Экспликация помещений

1. Тамбур общий.
2. Уборная
3. Кабина для процедур
4. Помещение для раздевания

Ключ для подбора планировочных элементов см. лист АР-3-47

Инв. № подл.	Подпись и дата	Взам. инв. №	

Зав. отд.	Волкин		
Н. контр.			
ГИП	Смирнов		
ГИП	Ланда		
Зав. гр.	Куприянова		
Арх. III к	Куликова		

416-0-11.90 3-67.АР

Помещения личной гигиены женщин при уборных ЛГЖУ-1А, ЛГЖУ-1Б, ЛГЖЗ-1В, ЛГЖЗ-2, ЛГЖЗ-3 Сборно-монолитный вариант.

Стадия	Лист	Листов
Р	1	1

ЦНИИПРОМЗДАНИЙ

ЛГЖу-1А

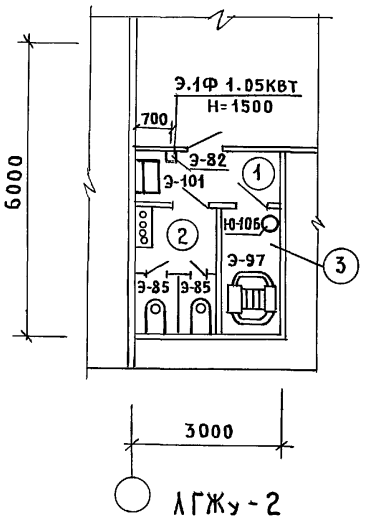

ЛГЖу-1Б

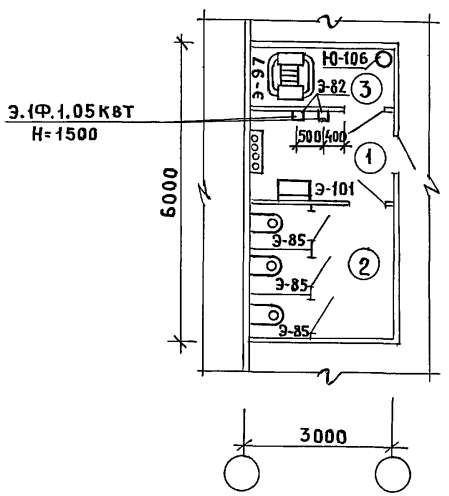

ЛГЖу-1В

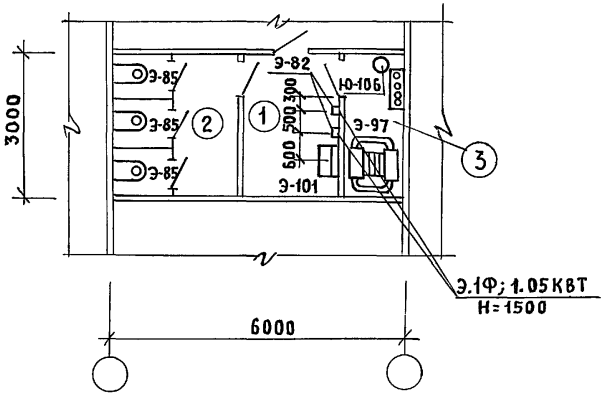

ЛГЖу-2

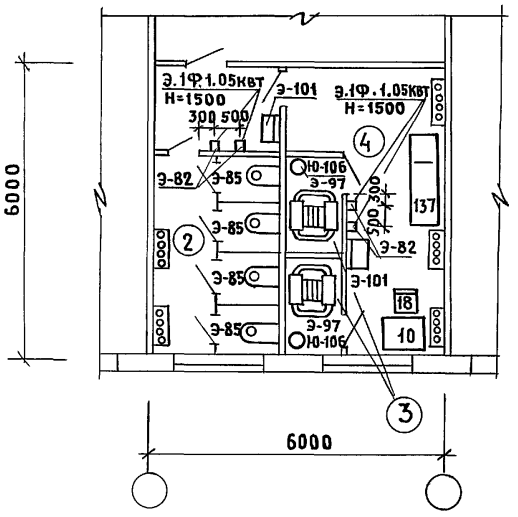

ЛГЖу-3

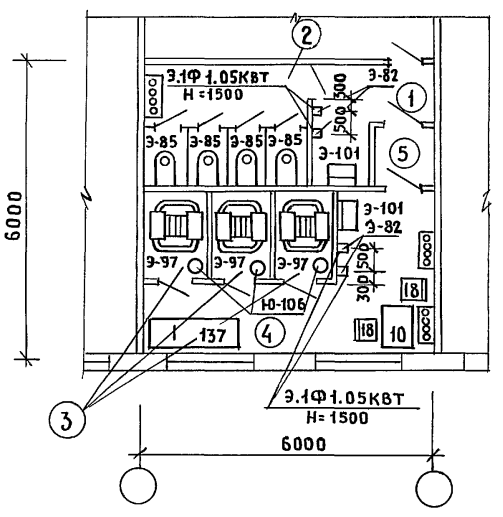

Н.контр.	Колмаков		416-0-11.90		3-68ТХ
Нач.отд.	Козаков		Помещения личной гигиены женщин ЛГЖу-1А, ЛГЖу-1Б, ЛГЖу-1В, ЛГЖу-2, ЛГЖу-3. Схемы расположения оборудования. /сборно-монолитный вариант/	Стадия	Лист	Листов
Гл.техн.	Зернова			Р	1	1
ГИП	Колмаков			ГИПРОНИИЗДРАВ г. Москва		
Гл.спец.	Потапова					
Вед.инж.	Огнева					
Инж.1кат.	Бочарова					
Инж.2кат.	Орлова					

Инв.№ подл. | Подпись и дата | Взам.инв.№

ЛГЖУ-1А

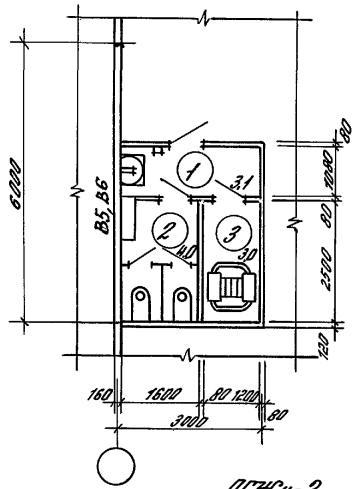

ЛГЖУ-1Б

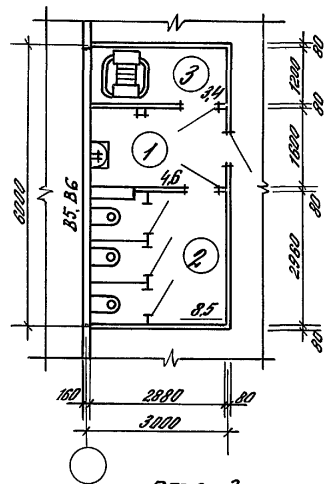

ЛГЖУ-1В

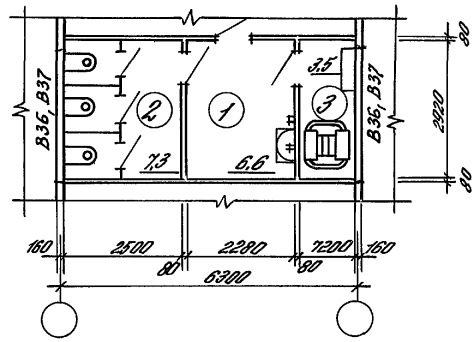

ЛГЖУ-2

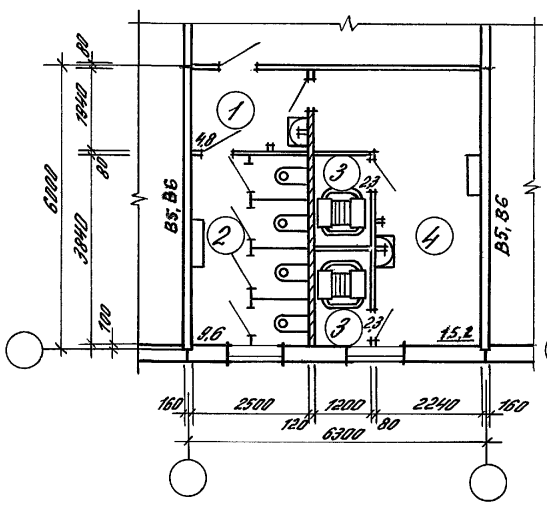

ЛГЖУ-3

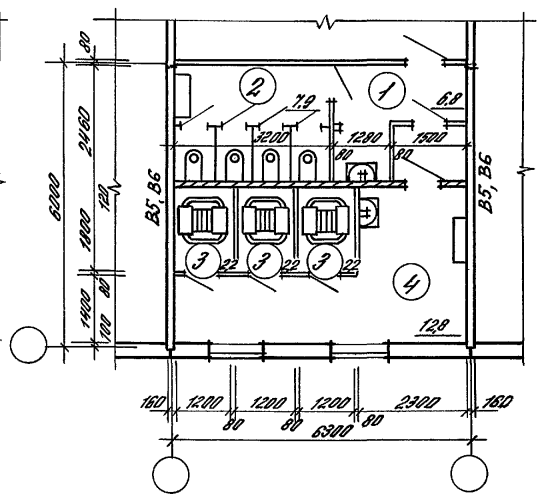

Экспликация помещений

1. Тамбур общий.
2. Уборная
3. Кабина для процедур
4. Помещение для раздевания.

1. Ключ для подбора планировочных элементов см. лист АР-3-47
2. Расшифровку условных марок панелей внутренних стен см. документ

				416-0-11.90		3-69 АР	
Зав. отд.	Волкин			Помещения личной гигиены женщин при уборных: ЛГЖУ-1А, ЛГЖУ-1Б, ЛГЖУ-1В, ЛГЖУ-2, ЛГЖУ-3. Серия 135.	Стадия	Лист	Листов
Н. контр.					Р	1	1
ГИП	Ланова				ЦНИИПромзданий		
ГАП	Смирнов						
Зав. ВО.	Кудрявцева						
Вед. тех.	Куликова						

Инв. № подл. | Подпись и дата | Взам. инв. №

24458-04 100

ЛГЖу-1А

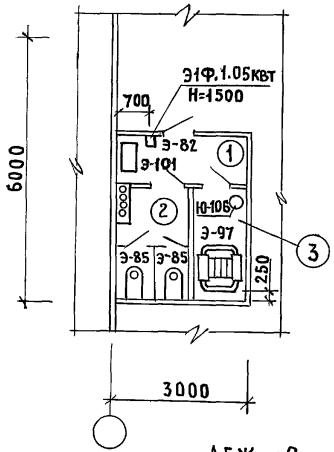

ЛГЖу-1Б

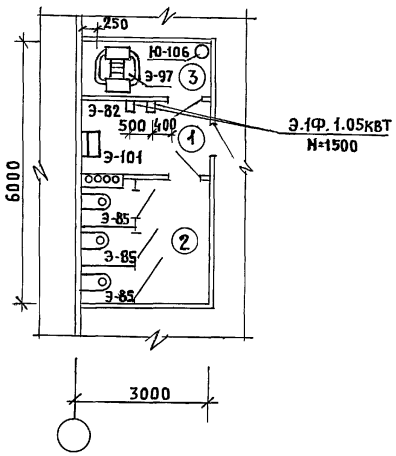

ЛГЖу-1В

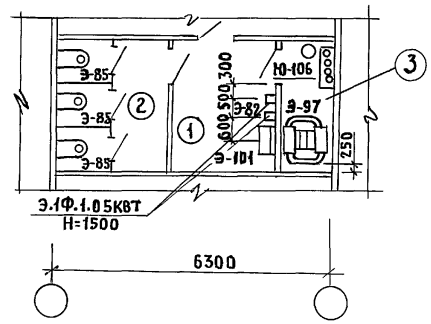

ЛГЖу-2

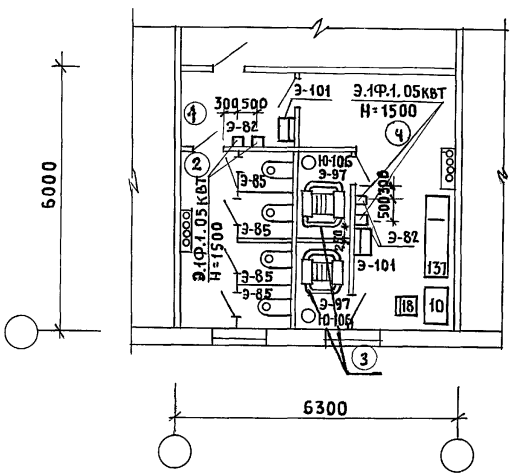

ЛГЖу-3

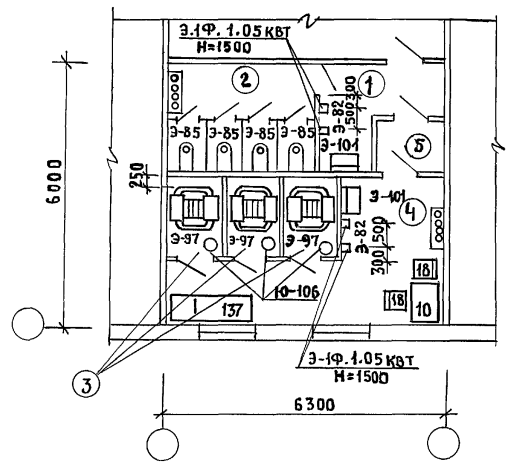

Н.контр.	Колмаков	
Нач.отд.	Козаков	
Гл.техн.	Зернова	
ГИП	Колмаков	
Гл.спец.	Потапова	
Вед.инж	Огнева	
Инж.1кат	Бочарова	
Инж.2кат	Орлова	

416-0-11.90 3-70ТХ

Помещения личной гигиены женщин ЛГЖу-1А; ЛГЖу-1Б; ЛГЖу-1В; ЛГЖу-2; ЛГЖу-3 Схемы расположения оборудования. /Серия 135/

Стадия	Лист	Листов
Р	1	1

ГИПРОНИИЗДРАВ г. Москва

24458-04 101 Формат А3

Инв.№подл. | Подпись и дата | Взам.инв.№

ЛГЖЗ-1

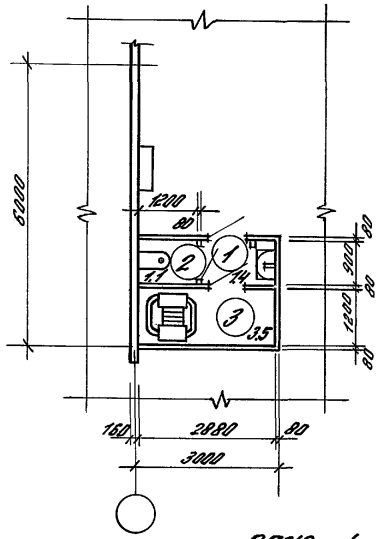

ЛГЖЗ-2

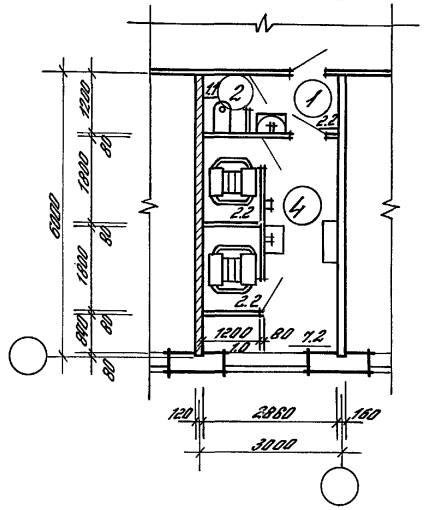

ЛГЖЗ-3

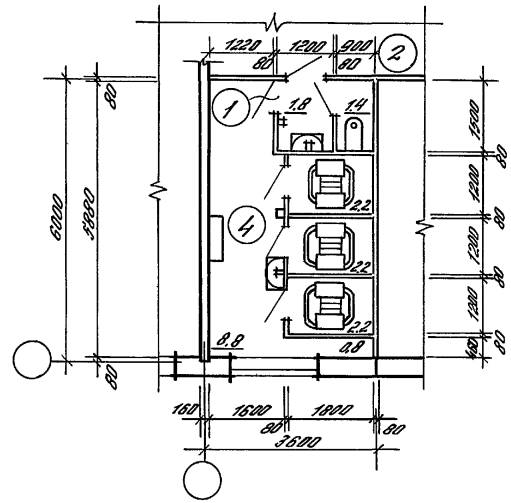

ЛГЖЗ-4

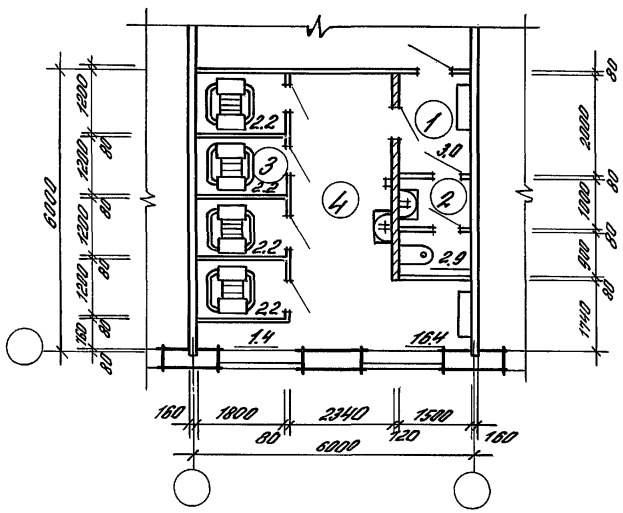

Экспликация помещений

1. Тамбур
2. Уборная
3. Кабина для процедур
4. Помещение для раздевания

Ключ для подбора планировочных элементов см. лист АР-3-47

				416-0-11-90.		3-71 АР
Зав. отд.	Волкин			Помещения личной гигиены женщин при здравпунктах ЛГЖЗ-1, ЛГЖЗ-2, ЛГЖЗ-3, ЛГЖЗ-4. Сборно-монолитный вариант.	Стадия	Лист	Листов
Н. контр.					Р	1	1
ГАП	Смолнов				ЦНИИПРОМЗДАНИЙ		
ГИП	Ланда						
Зав. гр.	Кудрявцева						
Вох. III к	Кузякова						

24458-04 102

Инв. № подл. | Подпись и дата | Взам. инв. №

ЛГЖ$_3$-1

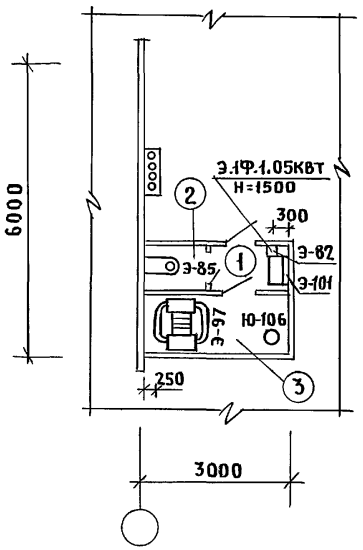

ЛГЖ$_3$-2

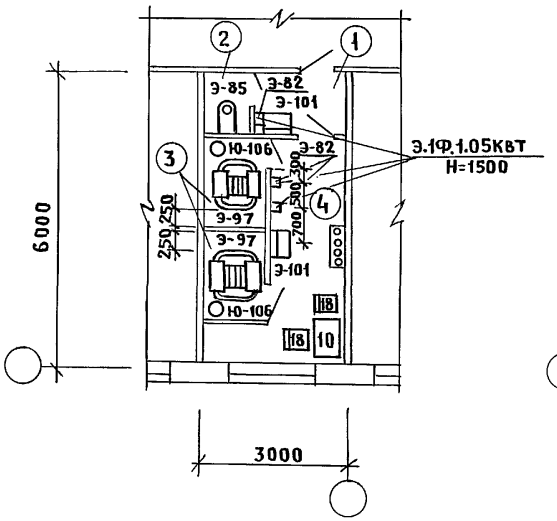

ЛГЖ$_3$-3

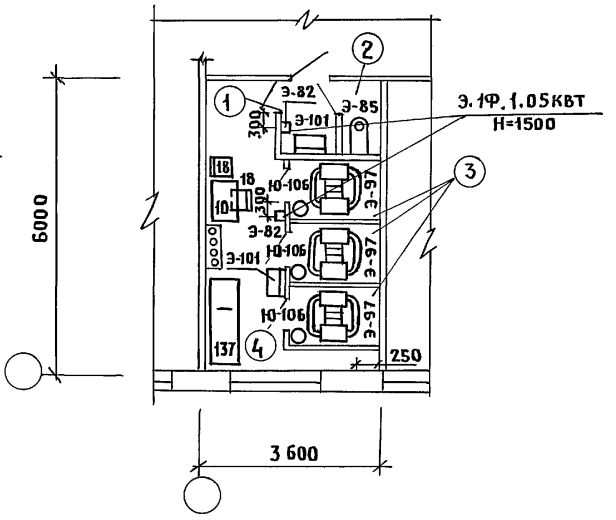

ЛГЖ$_3$-4

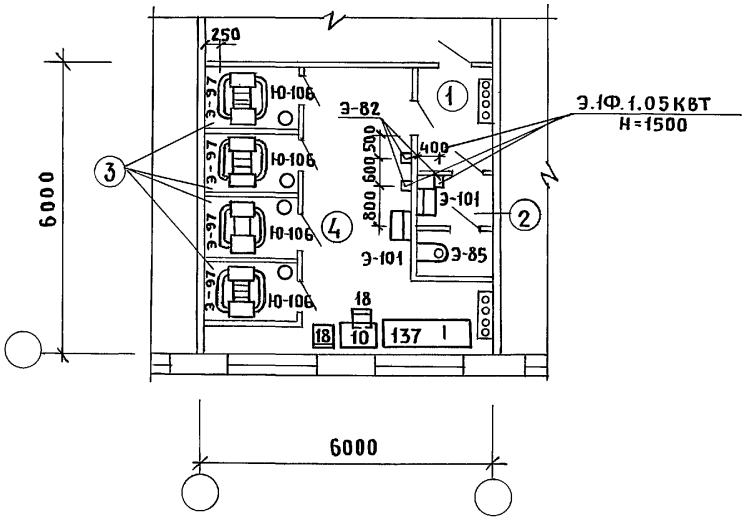

Н.контр.	Колмаков		416-0-11.90		3-72ТХ
Нач.отд.	Козаков		Помещения личной гигиены женщин ЛГЖ$_3$-1; ЛГЖ$_3$-2; ЛГЖ$_3$-3 ЛГЖ$_3$-4 Схемы расположения оборудования. /сборно-монолитный вариант/	Стадия	Лист	Листов
Гл.техн.	Зернова			Р	1	1
ГИП	Колмаков			ГИПРОНИИЗДРАВ г. Москва		
Гл.спец.	Потапова					
Вед.инж.	Огнева					
Инж. Iкат.	Бочарова					
Инж. IIкат.	Орлова					

Инв.№подл. | Подпись и дата | Взам.инв.№

ЛГЖз-1

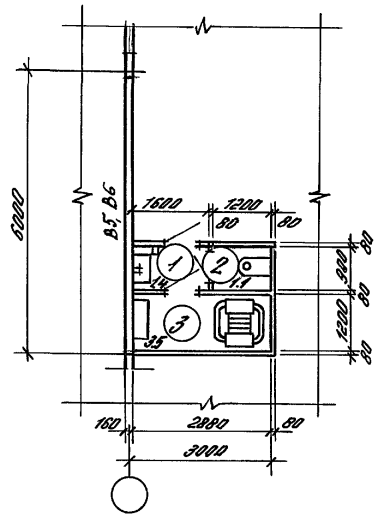

ЛГЖз-2

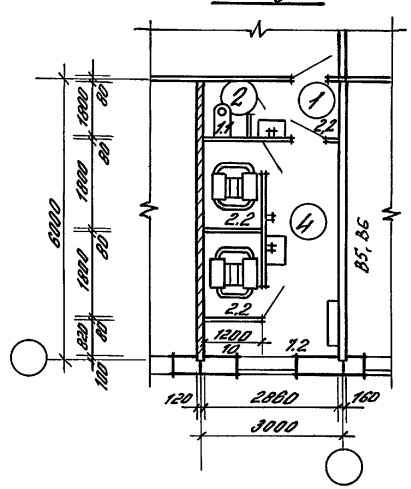

ЛГЖз-3

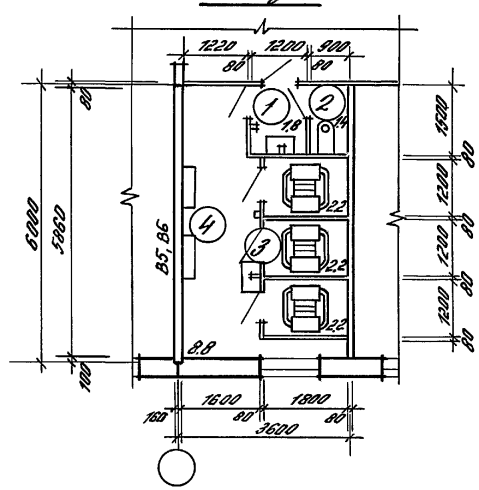

ЛГЖз-4

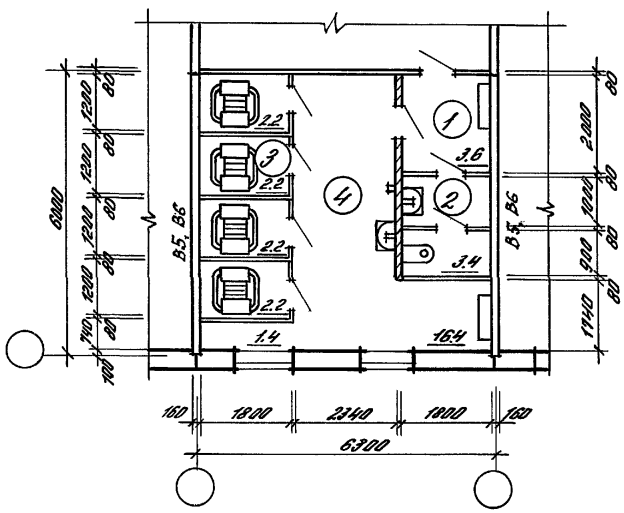

Экспликация помещений

1. Тамбур
2. Уборная
3. Кабина для процедур.
4. Помещение для раздевания

1. Ключ для подбора планировочных элементов см. лист АР-3-47
2. Расшифровку условных марок панелей внутренних стен см. документ.

				416-0-11.90 3-73 АР			
Зав. отд.	Валкин			Помещения личной гигиены женщин при здравпунктах ЛГЖз-1, ЛГЖз-2, ЛГЖз-3, ЛГЖз-4. Серия 135	Стадия	Лист	Листов
Н. контр.					Р	1	1
ГИП	Ланда				ЦНИИПРОМЗДАНИЙ		
ГАП	Смирнов						
Зав. гр.	Кудрявцева						
Арх. III к	Куликова						

Инв. № подл. | Подпись и дата | Взам. инв. №

ЛГЖ$_3$-1

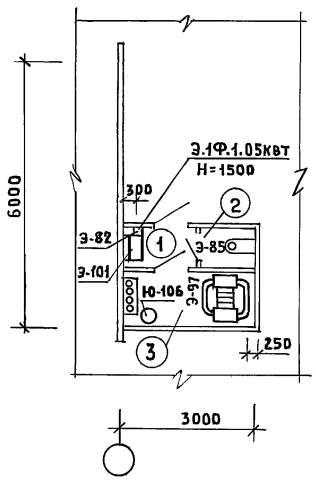

ЛГЖ$_3$-2

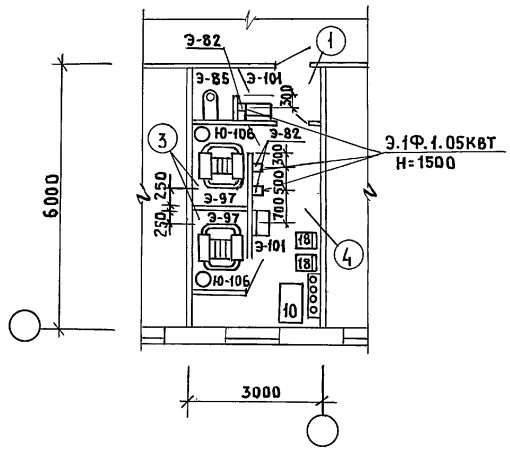

ЛГЖ$_3$-3

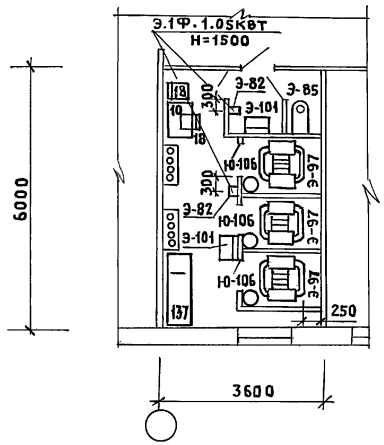

ЛГЖ$_3$-4

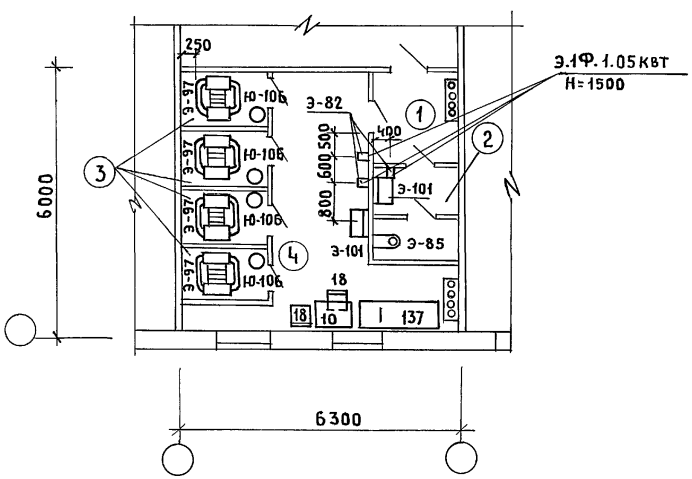

Н.контр.	Колмаков	
Нач.отд.	Козаков	
Гл.техн.	Зернова	
ГИП	Колмаков	
Гл.спец.	Потапова	
Вед.инж.	Огнева	
Инж.I кат.	Бочарова	
Инж.II кат.	Орлова	

416-0-11.90 3-74ТХ

Помещения личной гигиены женщин ЛГЖ$_3$-1; ЛГЖ$_3$-2; ЛГЖ$_3$-3; ЛГЖ$_3$-4. Схемы расположения оборудования. /Серия 135/

Стадия	Лист	Листов
Р	1	1

ГИПРОНИИЗДРАВ г. Москва

24458-04 105 Формат А3

Инв.№подл. | Подпись и дата | Взам.инв.№

Рис.53

Вид по выкопировке

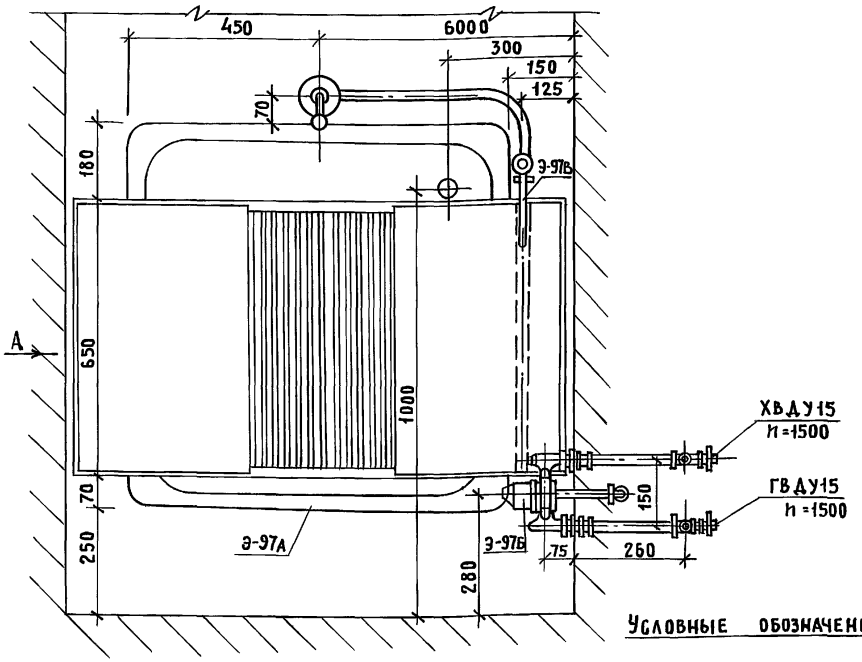

Вид А

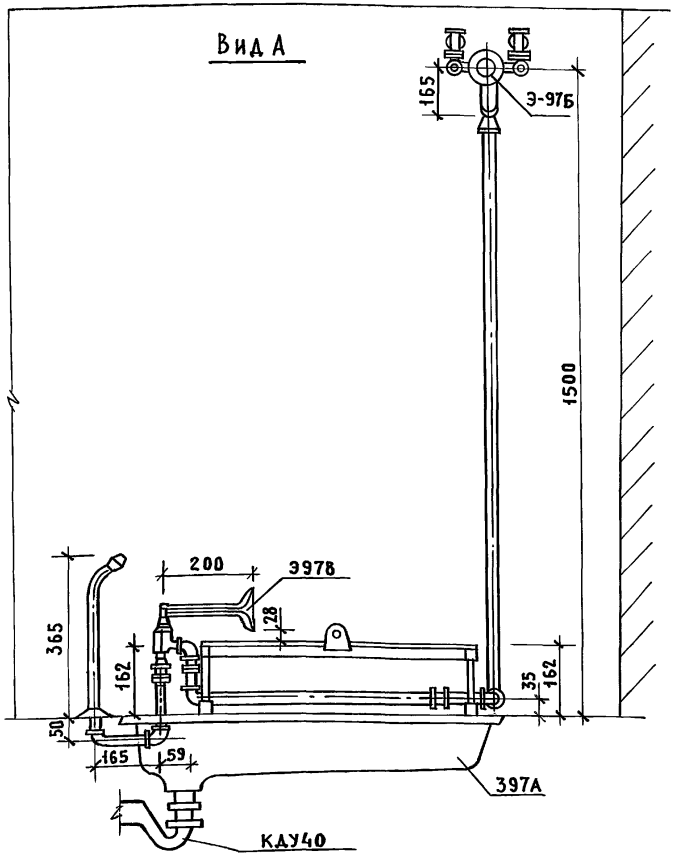

Выкопировка из технологического плана АГНу-1А

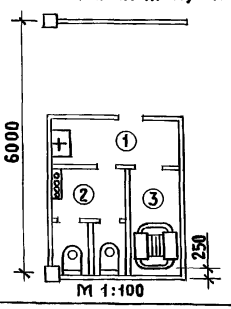

Условные обозначения

ХВ — Подвод холодной воды

ГВ — Подвод горячей воды

К — Отвод в канализацию

1. Подводку сантехнических труб выполнять скрыто до начала отделочных работ.
2. Сборку вести на трепаном льне ГОСТ 10330-76 со свинцовым суриком ГОСТ 19151-73 разведенным на натуральной олифе ГОСТ 7931-76.
3. Чертеж выполнен на основании сборочного чертежа НИИсантехники

№ТИ 351А 00 000 ОБ

Н.контр.	Колмаков	
Нач.отд.	Козаков	
Гл.техн.	Зернова	
ГИП	Колмаков	
Гл.спец.	Потапова	
Вед.инж.	Огнева	
Инж.1кат.	Бочарова	

416-0-11.90 3-75 ТХ

Установочный чертеж на арматуру женского гигиенического душа

Стадия	Лист	Листов
Р	1	1

ГИПРОНИИЗДРАВ г.Москва

Инв.№подл. | Подпись и дата | Взам.инв.№

Наименование и экспликационный номер помещений здравоохранения	Полы	Потолок	Стены и перегородки		Отделка низа стен и перегородок (панель)		Тем-ра воздуха в помещ.	Кратность обмена воздуха		Примечание
	покрытие	Окраска	Штукатурка или затирка	Окраска или облицовка	Окраска или облицовка	Высота мм		приток	вытяж.	
1-Вестибюль	линолеум	ПВА	—	ПВА			18	0	1	
2-Регистратура	то же	то же	—	то же			18	0	1	
3-Перевязочная чистая	то же	то же	—	глазурованная плитка			22	15	2	
4-Перевязочная гнойная	то же	то же	—	то же			22	1,5	2	
5-Кабинет приема больных	линолеум	то же	—	ПВА			20	1	1	
6-Кабинет физиотерапии	штучный паркет	клеевая	—	ПВА	ПВА светлых тонов	1500	20	4	5	
7-Кабинет стоматолога	линолеум	ПВА	—	ПВА	—		20	2	3	
8-Процедурный кабинет	линолеум	ПВА	—	глазурован. плитка			22	1,5	2	
9-Комната временного пребывания больных	линолеум	ПВА	—	ПВА			20	1	1	
10-Кабинет заведующего	линолеум	ПВА	—	ПВА			20	1	1	
11-Кабинет гинеколога	линолеум	ПВА	—	ПВА			20	1	1	
12-Кладовая лекарственных форм с киоском	линолеум	ПВА	—	ПВА			16	0	1	
13-Автокладовая	керамическая плитка	ПВА	—	ПВА	глазур. плитка	2000	16	по расчету		
14-Кладовая медоборудования	линолеум	ПВА	—	ПВА			16	0	1	
15-Уборная	керамическая плитка		—		глазур. плитка	2000	20	0		вытяжка из расчета 50 м³ на 1 унитаз
16-Душевая				глазуров. плитка			25	0		вытяжка из расчета 75 м³ на 1 душ. сетку
17-Тамбур	керамическая плитка		—	ПВА			16	0	1	
18-Помещения ЛГН	керамическая плитка	ПВА	—	ПВА	глазур. плитка	2000	20	0		вытяжка из расчета 50 м³ на 1 гигиен. душ.
19-Коридор	линолеум	ПВА	—	ПВА			18	0	1	
20-Ингаляторий	линолеум	ПВА	—	глазур. плитка			20	8	10	
21-Фотарии	штучный паркет	клеевая	—	ПВА			20	3	4	
Кладовая уборочн. инвентаря	линолеум	ПВА	—	ПВА	глазур. плитка	1500	16	0	1	

Н. конт.	Колмаков	
Нач. отд.	Козаков	
Гл. техн.	Зернова	
ГИП	Колмаков	
Гл. спец.	Потапова	
Вед. инж.	Огнева	
Инж. I кат.	Бочарова	
Инж. II кат.	Орлова	

416-0-11.90 3-76ТХ

Таблица отделки помещений и кратности обмена воздуха

Стадия	Лист	Листов
Р	1	1

ГИПРОНИИ ЗДРАВ г. Москва

24458-04 (107) Формат А3

Типовые материалы для проектирования Выпуск 3

Инв. № подл. | Подпись и дата | Взам. инв. №

gost.e-ecolog.ru