ЦНИИПРОМЗДАНИЙ

ТИПОВЫЕ МАТЕРИАЛЫ ДЛЯ ПРОЕКТИРОВАНИЯ

416-0-11.90

ПЛАНИРОВОЧНЫЕ ЭЛЕМЕНТЫ ПОМЕЩЕНИЙ АДМИНИСТРАТИВНО-БЫТОВЫХ ЗДАНИЙ С ВЫСОТОЙ ЭТАЖА 2,8м В КРУПНОПАНЕЛЬНЫХ (БЕСКАРКАСНЫХ) И СБОРНО-МОНОЛИТНЫХ КОНСТРУКЦИЯХ

ВЫПУСК – 1

ПЛАНИРОВОЧНЫЕ ЭЛЕМЕНТЫ САНИТАРНО-БЫТОВЫХ ПОМЕЩЕНИЙ

gost.e-ecolog.ru

ЦНИИПРОМЗДАНИЙ

ТИПОВЫЕ МАТЕРИАЛЫ ДЛЯ ПРОЕКТИРОВАНИЯ

416-0-11.90

ПЛАНИРОВОЧНЫЕ ЭЛЕМЕНТЫ ПОМЕЩЕНИЙ АДМИНИСТРАТИВНО-БЫТОВЫХ ЗДАНИЙ С ВЫСОТОЙ ЭТАЖА 2,8 м В КРУПНОПАНЕЛЬНЫХ (БЕСКАРКАСНЫХ) И СБОРНО-МОНОЛИТНЫХ КОНСТРУКЦИЯХ

ВЫПУСК-1

СОСТАВ ТИПОВЫХ МАТЕРИАЛОВ ДЛЯ ПРОЕКТИРОВАНИЯ:

ВЫПУСК 0 - ОБЩИЕ УКАЗАНИЯ
ВЫПУСК 1 - ПЛАНИРОВОЧНЫЕ ЭЛЕМЕНТЫ САНИТАРНО-БЫТОВЫХ ПОМЕЩЕНИЙ
ВЫПУСК 2 - ПЛАНИРОВОЧНЫЕ ЭЛЕМЕНТЫ ОБЪЕКТОВ ОБЩЕСТВЕННОГО ПИТАНИЯ
ВЫПУСК 3 - ПЛАНИРОВОЧНЫЕ ЭЛЕМЕНТЫ ПОМЕЩЕНИЙ ЗДРАВООХРАНЕНИЯ
ВЫПУСК 4 - ПЛАНИРОВОЧНЫЕ ЭЛЕМЕНТЫ АДМИНИСТРАТИВНО-ТЕХНИЧЕСКОГО НАЗНАЧЕНИЯ
ВЫПУСК 5 - ПРИМЕРЫ БЛОКИРОВАНИЯ ПЛАНИРОВОЧНЫХ ЭЛЕМЕНТОВ

РАЗРАБОТАНЫ:
ЦНИИПРОМЗДАНИЙ
Зам. директора института — В.В.Быков
Зав. отделом реконструкции — Б.Л.Валкин
Рук. темы, ГИП — М.Е.Ланда

УТВЕРЖДЕНЫ

ГОССТРОЕМ СССР

Протокол №13 от 28 сентября 1990 г.

© ГУП ЦПП, 2001

Содержание выпуска (начало)

Лист	Наименование	Стр.	Примечание
1-00	Содержание	2-4	
1-00 ПЗ	Пояснительная записка	5-7	
1-01.90	Ключ для подбора планировочных элементов	8-14	
	Планировочные элементы санитарно-		
	бытовых помещений в конструкциях:		
	сборно-монолитных и серии 135		
1-02.90	Гардеробные с вешалками с крючками		Сборно-монолитный вариант поперечные несущие стены
лист 1	ГВ1... ГВ8	15	
	Гардеробные с консольно-поворотными		
	вешалками ГК-1... ГК4		
1-03.90	Гардеробные с вешалками с крючками		Сборно-монолитный вариант продольные несущие стены
лист 1	ГВ1... ГВ8	16	
лист 2	Гардеробные с консольно-поворотными		
	вешалками ГК-1... ГК4	17	
1-04.90	Гардеробные с вешалками с крючками		Серия 135 поперечные несущие стены
лист 1	ГВ1... ГВ8		
	Гардеробные с консольно-поворотными		
	вешалками ГК1... ГК4	18	
1-05.90	Гардеробные с вешалками с крючками		Серия 135 продольные несущие стены
лист 1	ГВ1... ГВ8	19	
лист 2	Гардеробные с консольно-поворотными		
	вешалками ГК1... ГК4	20	
1-06.90	Гардеробные со шкафами шириной 1000		Сборно-

Содержание выпуска (продолжение)

Лист	Наименование	Стр.	Примечание
	и 1250 мм, имеющими отделения 250 и 330 мм		монолитный вариант поперечные несущие стены
лист 1	Г1... Г4	21	
	Гардеробные со шкафами шириной 1000 и		
	1250 мм, имеющими отделения 250 мм		
лист 2	Г5... Г8	22	
	Гардеробные со шкафами шириной 1000 мм,		
	имеющими отделения 330 мм		
лист 3	Г9... Г12.	23	
	Гардеробные со шкафами шириной 800 и		
	1200 мм, имеющими отделения 400 мм		
лист 4	Г13... Г16	24	
лист 5	Г17... Г20	25	
	Гардеробные со шкафами шириной 1000 мм,		
	имеющими отделения 250 и 330 мм и с умываль-		
лист 6	никами Г21... Г24	26	
1-07.90	Гардеробные со шкафами шириной 1000 и		Сборно-монолитный вариант продольные несущие стены
	1250 мм, имеющими отделения 250 мм		
лист 1	Г1... Г4	27	
	Гардеробные со шкафами шириной 660,		
	1000 и 1250 мм, имеющими отделения 250 и		
лист 2	330 мм Г5... Г8	28	
	Гардеробные со шкафами шириной 660 и		
	1000 мм, имеющими отделения 330 мм		
лист 3	Г9... Г12	29	
	Гардеробные со шкафами шириной 660,		
	1000 и 1250 мм, имеющими отделения 250 и 330 мм		
лист 4	Г13... Г16	30	
	Гардеробные со шкафами шириной 800 и		

Инв. № подл. | Подпись и дата | Взам. инв. №

Содержание выпуска (продолжение)

Лист	Наименование	Стр.	Примечание
	1200 мм, имеющими отделения 400 мм		
лист5	Г17... Г19	31	
лист6	Г20... Г23	32	Сборно-монолитный вариант. Продольные несущие стены
лист7	Г24... Г27	33	
	Гардеробные со шкафами шириной 660 и		
	1000 мм, имеющими отделения 330 мм и с		
лист8	умывальниками Г28... Г31	34	
	Гардеробные со шкафами шириной 1000 мм,		
	имеющими отделения 330 мм и с		
лист9	умывальниками Г32... Г35	35	
1-0890	Гардеробные со шкафами шириной 1000 и		Серия-135 Поперечные несущие стены
	1250 мм, имеющими отделения 250 и 330 мм		
лист1	Г1... Г4	36	
	Гардеробные со шкафами шириной 1000 и		
	1250 мм, имеющими отделения 250 мм		
лист2	Г5... Г8	37	
	Гардеробные со шкафами шириной 660 и		
	1000 мм, имеющими отделения 330 мм		
лист3	Г9... Г12	38	
	Гардеробные со шкафами шириной 800 и		
	1200 мм, имеющими отделения 400 мм		
лист4	Г13... Г16	39	
лист5	Г17... Г20	40	
	Гардеробные со шкафами шириной 1000 мм,		
	имеющими отделения 250 и 330 мм и с		
лист6	умывальниками Г21... Г24	41	
1-0840	Гардеробные со шкафами шириной 1000 и		

Содержание выпуска (продолжение)

Лист	Наименование	Стр.	Примечание
	1250 мм, имеющими отделения 250 мм		Серия 135 Продольные несущие стены
лист1	Г1... Г4	42	
	Гардеробные со шкафами шириной 660, 1000		
	и 1250 мм, имеющими отделения 250 и 330 мм		
лист2	Г5... Г8	43	
	Гардеробные со шкафами шириной 660 и		
	1000 мм, имеющими отделения 330 мм		
лист3	Г9... Г12	44	
	Гардеробные со шкафами шириной 660, 1000		
	и 1250 мм, имеющими отделения 250 и 330 мм		
лист4	Г13... Г16	45	
	Гардеробные со шкафами шириной 800 и		
	1200 мм, имеющими отделения 400 мм		
лист5	Г17... Г19	46	
лист6	Г20... Г23	47	
лист7	Г24... Г27	48	
	Гардеробные со шкафами шириной 660 и		
	1000 мм, имеющими отделения 330 мм и с		
лист8	умывальниками Г28... Г31	49	
лист9	Г32... Г35	50	
1-1040	Душевые и умывальные		Сборно-монолитный вариант. Поперечные несущие стены
лист1	ДУ1... ДУ4	51	
лист2	ДУ5... ДУ8	52	
лист3	ДУ9... ДУ11	53	
лист4	ДУ12... ДУ14	54	
лист5	ДУ15... ДУ17	55	
лист6	ДУ18... ДУ20	56	
лист7	ДУ21... ДУ23	57	

Инв. № подл. | Подпись и дата | Взам. инв. №

Содержание выпуска (продолжение)

Лист	Наименование	Стр.	Примечание
1-11АР	Душевые и умывальные		сборно-монолитный вариант поперечные несущие стены
лист 1	ДУ1 ... ДУ4	58	
лист 2	ДУ5 ... ДУ7	59	
лист 3	ДУ8 ... ДУ10	60	
лист 4	ДУ11 ... ДУ13	61	
1-12АР	Душевые и умывальные		Серия 135 Поперечные несущие стены
лист 1	ДУ1 ... ДУ4	62	
лист 2	ДУ5 ... ДУ8	63	
лист 3	ДУ9 ... ДУ11	64	
лист 4	ДУ12 ... ДУ14	65	
лист 5	ДУ15 ... ДУ17	66	
лист 6	ДУ18 ... ДУ20	67	
лист 7	ДУ21 ... ДУ23	68	
1-13АР	Душевые и умывальные		Серия 135 Продольные несущие стены
лист 1	ДУ1 ... ДУ4	69	
лист 2	ДУ5 ... ДУ7	70	
лист 3	ДУ8 ... ДУ10	71	
лист 4	ДУ11 ... ДУ13	72	
1-14АР	Умывальные		Сборно-монолитный вариант поперечные несущие стены
лист 1	У1 ... У7	73	
1-15АР	Умывальные		Сборно-монолитный вариант продольные несущие стены
лист 1	У1 ... У7	74	

Содержание выпуска (окончание)

Лист	Наименование	Стр.	Примечание
1-16АР	Умывальные		Серия 135 Поперечные несущие стены
лист 1	У1 ... У7	75	
1-17АР	Умывальные		Серия 135 Продольные несущие стены
лист 1	У1 ... У7	76	
1-18АР	Уборные		Сборно-монолитный вариант. Поперечные несущие стены
лист 1	С1 ... С6	77	
лист 2	С7 ... С11	78	
1-19АР	Уборные		Сборно-монолитный вариант Продольные несущие стены
лист 1	С1 ... С6	79	
лист 2	С7 ... С11	80	
1-20АР	Уборные		Серия 135 Поперечные несущие стены
лист 1	С1 ... С6	81	
лист 2	С7 ... С11	82	
1-21АР	Уборные		Серия 135 Продольные несущие стены
лист 1	С1 ... С6	83	
лист 2	С7 ... С11	84	

Инв. № подл. | Подпись и дата | Взам. инв. №

Пояснительная записка

I Общая часть

В настоящем выпуске приведены примеры планировочных элементов санитарно-бытовых помещений - гардеробных, душевых, умывальных и санузлов, разработанных в соответствии с главой 2 СНиП 2.09.04-87 „Административные и бытовые здания."

Планировочные элементы предусматриваются для зданий с высотой этажа 2,8 м в двух вариантах - в сборно-монолитных и в сборных (бескаркасных) конструкциях серии 135. Оба варианта имеют две конструктивные схемы - с поперечными и продольными несущими стенами. В сборно-монолитных конструкциях шаг несущих стен принят 6,0 и 3,0 м; в конструкциях серии 135 - 6,3 и 3,0 м.

Примеры планировочных решений даны для зданий шириной 12,0 (12,6), 15,0 (15,6) и 18,0 (18,9) м.

Для вентиляции санитарно-бытовых помещений применены сборные железобетонные вентиляционные блоки по серии 1.034.1-1/90.

В примерах планировочных элементов, решенных в конструкциях серии 135, приводится раскладка стеновых панелей. Условные марки вентблоков и стеновых панелей даны в выпуске 0 (документ 0-05 КЖ).

Планировочные параметры санитарно-бытовых помещений увязаны с шагом несущих стен, что обеспечивает возможность их блокирования как между собой, так и с другими помещениями административно-бытового назначения, разработанными в выпусках 2, 3 и 4.

Гардеробные, душевые, умывальные, санузлы и другие помещения, предназначенные для послесменного туалета, объединяются в гардеробные блоки.

В зависимости от климатических условий района строительства, санитарной характеристики производственных процессов, принимаемой по СНиП 2.09.04-87, и режима производства состав помещений и устройств гардеробных блоков, разрабатываемых для индивидуального или типового проектирования, должен уточняться.

Разработанные планировочные элементы санитарно-бытовых помещений допускают использование как отечественного, так и зарубежного сантехнического оборудования, при условии соблюдения требований главы 2 СНиП 2.09.04-87 в части нормативных минимальных расстояний между осями и ширины проходов между рядами оборудования.

Для удобства пользования выпуском на листах 1-01 АР дан ключ для подбора планировочных элементов.

II. Планировочные элементы санитарно-бытовых помещений

1. Гардеробные

Гардеробные предусматриваются открытого и закрытого способов хранения уличной, домашней и специальной одежды.

На листах 1-02 ÷ 1-05 АР даны варианты планировочных решений гардеробных открытого способа хранения

Зав.отд	Валкин			416-0-11.90 1-00 ПЗ		
Н.контр	Смирнов					
ГАП	Смирнов			Пояснительная записка	Стадия	Лист	Листов
ГИП	Ланда				РП	1	3
Зав.гр.	Авдеев				ЦНИИПРОМЗДАНИЙ		
Зав.гр.	Кудрявцева						

Инв. № подл. | Подпись и дата | Взам. инв. №

24458-02 6

уличной одежды на вешалках с крючками и консольно-поворотных вешалках.

Гардеробные для хранения уличной одежды на вешалках с крючками предусотрены с обслуживанием и самообслуживанием. Расстояние между осями рядов вешалок принята при обслуживании – 1,2 м; при самообслуживании – 1,5 м. Габаритные размеры гардеробных соответствуют шагу несущих стен (6,0; 6,3 м).

В открытых гардеробных для хранения уличной одежды число крючков вешалок должно соответствовать численности работающих в двух смежных сменах. Планировочные элементы гардеробных предусотривают типоразмеры с количеством крючков от 144 до 480.

На листах 1-06÷1-09 АР даны варианты планировочных решений гардеробных закрытого способа хранения уличной, домашней и специальной одежды в металлических (ГОСТ 22414-77) или деревянных (ГОСТ 22415-77) шкафах. Шкафы приняты с отделениями шириной 250, 330, 400 мм и глубиной 500 мм, со скатьями и без скатей. Выбор материала и тип шкафов зависят от санитарной характеристики производственных процессов, принимаемой по таблице 6 СНиП 2.09.04-87 и климатического района строительства.

Нормативное количество отделений в ряду, геометрические параметры и ширина проходов между рядами шкафов приняты в соответствии с таблицей 5 СНиП 2.09.04-87.

Гардеробные со шкафами используются для совместного или раздельного хранения уличной, домашней и спецодежды. При раздельном хранении уличной, домашней и специальной одежды связь между гардеробными осуществляется для идущих на работу – минуя преддушевую, для идущих с работы – через преддушевую.

В гардеробных, наряду со шкафами, приведены примеры размещения умывальников (1-06 АР лист 6; 1-07 АР листы 8,9; 1-08 АР лист 6; 1-09 АР листы 8,9).

Планировочные элементы гардеробных со шкафами предусотривают типоразмеры с количеством отделений от 76 до 250, в зависимости от ширины здания и ширины отделения в шкафу.

2. Душевые.

На листах 1-10÷1-13 АР даны примеры планировочных элементов душевых помещений.

В зависимости от вида обслуживаемых производств душевые помещения запроектированы двух типов: с возможным возвратным движением моющегося из душевой и с обязательным сквозным проходом через душевую при производственных процессах групп 1в, 3б, а также в случаях, установленных действующими нормативными документами.

Душевые помещения блокируются с гардеробными для хранения уличной, домашней и спецодежды, занимая в них тупиковое (их правило, в гардеробных при совместном хранении всех видов одежды) или островное расположение (при раздельном хранении уличной, домашней и специальной одежды) и с умывальными помещениями, включая размещение ножных ванн.

Число душевых сеток определяется в зависимости от групп производственных процессов и числа работающих в наиболее многочисленной

Инв. № подл. | Подпись и дата | Взам. инв. №

смене по таблице 6 СНиП 2.09.04-87.

Нормативные размеры душевых кабин и ширина проходов в помещениях душевых в зависимости от расположения кабин приняты в соответствии с таблицей 5 СНиП 2.09.04-87.

Преддушевые запроектированы из расчета не менее 0,7 м² на одну душевую сетку и предназначены для вытирания тела после душа при раздельном хранении одежды, а при устройстве общих гардеробных – также и для переодевания. Преддушевые оборудованы скатьями шириной 0,3 м, длиной из расчета 0,4 м при вытирании тела и длиной 0,8 м – при переодевании.

Количество душевых сеток в приведенных примерах планировочных элементов душевых помещений в зависимости от принятой ширины здания и конструктивной схемы от 4 до 30, умывальных кранов от 2 до 15 и ножных ванн от 1 до 4.

3. Умывальные

На листах 1-14 ÷ 1-17.АР даны варианты планировочных элементов умывальных помещений.

Умывальные располагаются смежно с гардеробными для закрытого хранения всех видов одежды и с душевыми помещениями. Приведены примеры совместного размещения умывальников в составе гардеробных со шкафами.

Примеры планировочных элементов умывальных разработаны с размерами в плане 6,0 х 6,0 м (6,3 х 6,0 м) и 6,0 х 3,0 м (6,3 х 3,0 м).

Число кранов в зависимости от производственных процессов следует назначать по числу работающих в наиболее многочисленной смене по таблице 6, СНиП 2.09.04-87.

Умывальники располагаются либо в середине помещения, либо вдоль перегородок или стен. В планировочных элементах применены как прямоугольные, так и круглые умывальники. Нормативные размеры проходов в умывальных в зависимости от расстановки приборов приняты по таблице 5 СНиП 2.09.04-87.

Круглые умывальники целесообразно применять в помещениях с большим количеством пользующихся умывальниками. Планировочными элементами предусматривается размещение от 6 до 32 кранов.

4. Уборные

Примеры планировочных элементов уборных даны на листах 1-18 ÷ 1-21.АР.

В планировочных элементах разработаны мужские и женские уборные с разным количеством приборов от 1 до 5 в каждой. Даны варианты блокировок мужских и женских уборных.

Уборные типов С7 и С9 сблокированы с клеткой уборочного инвентаря. Нормативные размеры санитарных кабин и ширина проходов, в зависимости от расположения кабин, приняты по таблице 5 СНиП 2.09.04-87.

Расчет количества приборов в уборных следует производить по таблице 7 СНиП 2.09.04-87.

III. Автор разработки

Планировочные элементы разработаны ЦНИИПромзданий Госстроя СССР.

Инв. № подл. | Подпись и дата | Взам. инв. №

Гардеробные с вешалками

NN листов	Марка элемента	Кол-во крючков на 1 п.м.	Кол-во крючков Общее	Площадь, м² Общая	Площадь, м² на 1 крючок	Стр	Примечание
1-02.АР лист1	ГВ1	6 крючков	288	42,6	0,15	15	Сборно-монолитный вариант. Поперечные несущие стены
	ГВ2		240	36,8	0,15		
	ГВ3		192	31,0	0,16		
	ГВ4		144	24,5	0,17		
	ГВ5		288	42,6	0,15		
	ГВ6		240	36,8	0,15		
	ГВ7		192	31,0	0,16		
	ГВ8		144	24,5	0,17		
	ГК1		480	35,0	0,07		
	ГК2		288	22,2	0,08		
	ГК3		288	22,2	0,08		
	ГК4		240	19,3	0,08		
1-03.АР лист1	ГВ1	6 крючков	252	34,4	0,14	16	Сборно-монолитный вариант. Продольные несущие стены
	ГВ2		240	34,9	0,14		
	ГВ3		240	34,4	0,14		
	ГВ4		180	25,2	0,14		
	ГВ5		204	34,4	0,17		
	ГВ6		192	34,9	0,18		
	ГВ7		192	34,4	0,18		
	ГВ8		144	25,2	0,18		
лист2	ГК1		432	34,9	0,08	17	
	ГК2		240	19,8	0,08		
	ГК3		336	34,9	0,10		
	ГК4		432	34,9	0,08		

Гардеробные с вешалками

NN листов	Марка элемента	Кол-во крючков на 1 п.м.	Кол-во крючков Общее	Площадь, м² Общая	Площадь, м² на 1 крючок	Стр	Примечание
1-04.АР лист1	ГВ1	6 крючков	360	44,8	0,12	18	Серия 135. Поперечные несущие стены
	ГВ2		300	38,7	0,13		
	ГВ3		240	32,5	0,13		
	ГВ4		180	25,8	0,14		
	ГВ5		288	44,8	0,16		
	ГВ6		240	38,7	0,16		
	ГВ7		192	32,5	0,17		
	ГВ8		144	25,8	0,18		
	ГК1		480	36,8	0,08		
	ГК2		288	23,3	0,08		
	ГК3		288	23,3	0,08		
	ГК4		240	20,3	0,08		
1-05.АР лист1	ГВ1	6 крючков	252	36,2	0,14	19	Серия 135. Продольные несущие стены
	ГВ2		240	36,7	0,15		
	ГВ3		240	36,2	0,15		
	ГВ4		180	25,2	0,14		
	ГВ5		204	36,2	0,18		
	ГВ6		192	36,7	0,19		
	ГВ7		192	36,2	0,19		
	ГВ8		144	25,2	0,18		
лист2	ГК1		432	36,7	0,08	20	
	ГК2		240	19,8	0,08		
	ГК3		336	36,7	0,11		
	ГК4		432	36,7	0,08		

Инв.№ подл. | Подпись и дата | Взам. инв.№

Зав.отд.	Волкчин		
Н.контр.	Смирнов		
ГАП	Смирнов		
ГИП	Лапа		
Зав.гр.	Авдеев		
Зав.гр.	Кудрявцева		

416-0-11.90 1-01.АР

Ключ для подбора планировочных элементов

Стадия	Лист	Листов
РП	1	7

ЦНИИПРОМЗДАНИЙ

Гардеробные со шкафами

N N листов	Марка элемента	Шкафы с отделениями: Ширина отделения	Шкафы с отделениями: Количество отделений	Площадь, м²: Общая	Площадь, м²: На 1 отделение	Стр.	Примечание
1-06АР	Г1	330	144	86,4	0,60		Сборно-монолитный вариант. Поперечные несущие стены
лист1	Г2	330	156	86,4	0,55		
	Г3	250	192	86,4	0,45	21	
	Г4	250	200	86,4	0,43		
	Г5	250	216	103,9	0,48		
лист2	Г6	250	240	103,9	0,43	22	
	Г7	250	164	68,9	0,42		
	Г8	250	144	68,9	0,48		
	Г9	330	192	103,9	0,54		
лист3	Г10	330	180	103,9	0,58		
	Г11	330	120	68,9	0,57	23	
	Г12	330	108	68,9	0,64		
	Г13	400	132	86,4	0,65		
лист4	Г14	400	120	86,4	0,72		
	Г15	400	144	86,4	0,60	24	
	Г16	400	152	86,4	0,57		
	Г17	400	160	103,9	0,65		
лист5	Г18	400	148	103,9	0,70		
	Г19	400	100	68,9	0,69	25	
	Г20	400	88	68,9	0,78		

Гардеробные со шкафами

N N листов	Марка элемента	Шкафы с отделениями: Ширина отделения	Шкафы с отделениями: Количество отделений	Площадь, м²: Общая	Площадь, м²: На 1 отделение	Стр.	Примечание
1-07-АР	Г1	250	204	104,8	0,51		Сборно-монолитный вариант. Продольные несущие стены
лист1	Г2	250	224	104,8	0,47	27	
	Г3	250	156	69,8	0,45		
	Г4	250	136	69,8	0,51		
	Г5	250	196	86,8	0,44		
лист2	Г6	250	176	86,8	0,49	28	
	Г7	330	148	86,8	0,59		
	Г8	330	136	86,8	0,64		
	Г9	330	152	104,8	0,69		
лист3	Г10	330	172	104,8	0,61	29	
	Г11	330	120	69,8	0,58		
	Г12	330	104	69,8	0,67		
	Г13	250	250	104,8	0,42		
лист4	Г14	330	190	104,8	0,55	30	
	Г15	250	170	69,8	0,41		
	Г16	330	130	69,8	0,54		
	Г17	400	152	104,8	0,69		
лист5	Г18	400	144	104,8	0,73	31	
	Г19	400	192	139,7	0,73		
	Г20	400	124	86,8	0,70		
лист6	Г21	400	112	86,8	0,78	32	
	Г22	400	125	86,8	0,69		
	Г23	400	150	86,8	0,58		

Инв. № подл. | Подпись и дата | Взам. инв. №

Гардеробные со шкафами

NN листов	Марка элемента	Шкафы с отделениями: Ширина отделения	Шкафы с отделениями: Количество отделений	Площадь, м² на 1 отделение	Стр.	Примечание
	Г24	400	160	0,65		
лист 7	Г25	400	192	0,55	33	Сборно-монолитный вариант. Продольные несущие стены
	Г26	400	110	0,63		
	Г27	400	112	0,62		
	Г1	250	184	0,49		
1-08АР	Г2	250	200	0,45		Серия 135 Поперечные несущие стены
лист 1	Г3	330	140	0,65	36	
	Г4	330	156	0,58		
	Г5	250	216	0,51		
лист 2	Г6	250	232	0,47		
	Г7	250	160	0,45	37	
	Г8	250	128	0,57		
	Г9	330	184	0,59		
лист 3	Г10	330	176	0,52		
	Г11	330	132	0,55	38	
	Г12	330	96	0,75		
	Г13	400	160	0,68		
лист 4	Г14	400	140	0,78		
	Г15	400	100	0,72		
	Г16	400	88	0,82	39	
	Г17	400	132	0,69		
лист 5	Г18	400	112	0,81		
	Г19	400	138	0,65		
	Г20	400	148	0,61	40	

Гардеробные со шкафами

NN листов	Марка элемента	Шкафы с отделениями: Ширина отделения	Шкафы с отделениями: Количество отделений	Площадь, м² на 1 отделение	Стр.	Примечание
	Г1	250	216	0,51		
1-09АР	Г2	250	236	0,47		
лист 1	Г3	250	164	0,45	42	Серия 135 Продольные несущие стены
	Г4	250	144	0,51		
	Г5	250	204	0,44		
лист 2	Г6	250	184	0,49		
	Г7	330	152	0,60		
	Г8	330	136	0,67	43	
	Г9	330	164	0,67		
лист 3	Г10	330	180	0,61		
	Г11	330	124	0,59		
	Г12	330	112	0,66	44	
	Г13	250	270	0,41		
лист 4	Г14	330	200	0,55		
	Г15	250	180	0,41		
	Г16	330	130	0,57	45	
	Г17	400	152	0,73		
лист 5	Г18	400	144	0,77		
	Г19	400	208	0,71	46	
	Г20	400	124	0,73		
лист 6	Г21	400	112	0,82		
	Г22	400	125	0,73		
	Г23	400	150	0,61	47	
	Г24	400	160	0,70		
лист 7	Г25	400	192	0,58		
	Г26	400	110	0,67		
	Г27	400	120	0,61	48	

Инв. № подл. | Подпись и дата | Взам. инв. №

Гардеробные со шкафами и с умывальниками

N N листов	Марка элемента	Шкафы с отделениями: Ширина отделения	Шкафы с отделениями: Количество отделений	Умывальники: Кол-во кранов	Площадь, м² Общая	Площадь, м² На 1 отделение	Стр.	Примечания
1-06АР	Г21	250	176	8	86,4	0,49	26	Сборно-монолитный вариант Поперечные несущие стены
лист6	Г21	330	132	8	86,4	0,65		
	Г22	250	144	10	86,4	0,60		
	Г22	330	108	10	86,4	0,80		
	Г23	250	208	12	103,9	0,50		
	Г23	330	156	12	103,9	0,67		
	Г24	250	176	12	103,9	0,59		
	Г24	330	132	12	103,9	0,79		
1-07АР	Г28	330	138	10	104,8	0,76	34	Сборно-монолитный вариант Продольные несущие стены
лист8	Г29	330	132	12	104,8	0,79		
	Г30	330	94	10	69,8	0,74		
	Г31	330	76	8	69,8	0,92		
	Г32	330	136	4	86,8	0,64	35	
лист9	Г33	330	156	10	86,8	0,56		
	Г34	330	154	10	104,8	0,68		
	Г35	330	172	10	104,8	0,61		
1-08АР	Г21	250	160	8	90,9	0,57	41	Серия 135 Поперечные несущие стены
лист6	Г21	330	120	8	90,9	0,76		
	Г22	250	144	10	90,9	0,63		
	Г22	330	108	10	90,9	0,84		
	Г23	250	192	12	109,3	0,57		
	Г23	330	144	12	109,3	0,76		
	Г24	250	160	12	109,3	0,68		
	Г24	330	120	12	109,3	0,91		

Гардеробные со шкафами и с умывальниками

N N листов	Марка элемента	Шкафы с отделениями: Ширина отделения	Шкафы с отделениями: Количество отделений	Умывальники: Кол-во кранов	Площадь, м² Общая	Площадь, м² На 1 отделение	Стр.	Примечание
1-09АР	Г28	330	138	10	111,7	0,80	49	Серия 135 Продольные несущие стены
лист8	Г29	330	132	12	111,7	0,85		
	Г30	330	94	10	74,2	0,79		
	Г31	330	76	8	74,2	0,97		
	Г32	330	136	4	91,9	0,67	50	
лист9	Г33	330	156	10	91,9	0,59		
	Г34	330	154	10	111,7	0,72		
	Г35	330	178	10	111,7	0,63		

Инв. № подл. | Подпись и дата | Взам. инв. №

Душевые и умывальные

NN листов	Марка элемента	Сантехническое оборудование: Кол-во душей	Кол-во кранов	Ножные ванны	Площадь, м²: Общая	На 1 душевую кабину	Стр.	Примечание
1-10АР	ДУ1	22	10	4	69,5	3,2		Сборно-монолитный вариант. Поперечные несущие стены
лист 1	ДУ2	24	10	4	67.2	2,8		
	ДУ3	15	5	2	39,5	2,6	51	
	ДУ4	18	5	2	47,8	2,6		
	ДУ5	20	7	2	51,8	2,6		
лист 2	ДУ6	12	5	2	30,7	2,6		
	ДУ7	8	4	2	25,5	3,2		
	ДУ8	12	4	2	27,9	2,3	52	
	ДУ9	30	6	2	70,3	2,3		
лист 3	ДУ10	30	10	4	80,6	2,7		
	ДУ11	20	4	2	52,3	2,6	53	
	ДУ12	12	5	2	36,5	3,0		
лист 4	ДУ13	30	8	4	80,3	2,7		
	ДУ14	18	5	2	44,0	2,5	54	
	ДУ15	19	4	2	56,4	3,0		
лист 5	ДУ16	12	6	–	52,3	4,3		
	ДУ17	24	6	–	80,8	3,3	55	
	ДУ18	11	6	2	33,5	3,0		
лист 6	ДУ19	12	4	–	45,9	3,8		
	ДУ20	8	6	–	18,7	2,3	56	
	ДУ21	6	4	–	19,1	3,2		
лист 7	ДУ22	7	4	–	29,8	4,2		
	ДУ23	4	2	–	13,4	3,3	57	
1-11АР	ДУ1	12	4	2	46,0	3,9		Сборно-монолитный вариант
лист 1	ДУ2	18	4	2	46,4	2,6		
	ДУ3	8	3	1	24,4	3,1	58	
	ДУ4	22	–	–	79,0	3,6		

Душевые и умывальные

NN листов	Марка элемента	Кол-во душей	Кол-во кранов	Ножные ванны	Площадь, м²: Общая	На 1 душевую кабину	Стр.	Примечание
	ДУ5	24	14	4	74,9	3,1		Продольные несущие стены
лист 2	ДУ6	18	7	2	61,3	3,4	59	
	ДУ7	20	16	4	77,1	3,8		
	ДУ8	28	10	2	73,3	2,6		
лист 3	ДУ9	6	8		13,6	2,3	60	
	ДУ10	25	10	2	7.3,0	2,9		
	ДУ11	11	6	2	33,7	3,1		
лист 4	ДУ12	10	6	–	41,6	4,2	61	
	ДУ13	16	–	–	46,4	2,9		
1-12АР	ДУ1	22	10	4	71,0	3,2		Серия 135. Поперечные несущие стены
лист 1	ДУ2	24	10	4	71,3	3,0		
	ДУ3	15	5	2	41,7	2,8	62	
	ДУ4	18	5	2	50,3	2,8		
	ДУ5	20	7	2	48,6	2,4		
лист 2	ДУ6	12	5	2	30,7	2,6		
	ДУ7	8	4	2	26,0	3,2	63	
	ДУ8	12	4	2	27,8	2,3		
	ДУ9	18	6	2	72,9	4,0		
лист 3	ДУ10	30	6	2	92,3	3,0	64	
	ДУ11	20	4	2	54,9	2,7		
	ДУ12	12	2	2	39,0	3,3		
лист 4	ДУ13	30	8	4	82,7	2,8	65	
	ДУ14	18	7	2	46,6	2,6		
	ДУ15	14	6	4	59,7	4,3		
лист 5	ДУ16	18	4	2	51,1	2,8		
	ДУ17	24	4	–	95,9	4,0	66	

Инв. № подл. | Подпись и дата | Взам. инв. №

Душевые и умывальные

NN листов	Марка элемента	Сантехническое оборудование: Кол-во душей	Кол-во кранов	Ножные ванны	Площадь, м²: Общая	На 1 душевую кабину	Стр.	Примечание
1-12АР	ДУ18	11	6	2	35,3	3,2	67	Серия 135 Поперечные несущие стены
лист 6	ДУ19	12	4	–	48,8	4,0		
	ДУ20	8	6	2	19,5	2,4		
	ДУ21	4	4	–	16,0	4,0	68	
лист 7	ДУ22	9	–	–	31,1	3,5		
	ДУ23	4	2	–	13,0	3,3		
1-13АР	ДУ1	12	4	2	47,4	3,9	69	Серия 135 Продольные несущие стены
лист 1	ДУ2	18	4	2	51,2	2,8		
	ДУ3	10	3	1	30,8	3,0		
	ДУ4	22	–	–	79,0	3,6		
	ДУ5	24	14	4	75,7	3,2	70	
лист 2	ДУ6	18	7	2	62,4	3,5		
	ДУ7	20	14	4	71,6	3,6		
	ДУ8	28	5	2	78,0	2,8	71	
лист 3	ДУ9	6	8	–	13,6	2,3		
	ДУ10	27	10	2	78,7	2,9		
	ДУ11	11	6	2	35,5	3,2	72	
лист 4	ДУ12	10	6	–	43,5	4,3		
	ДУ13	16	–	–	45,4	2,8		

Умывальные

NN листов	Марка элемента	Сантехническое оборудование: Количество кранов		Площадь, м²: Общая	На 1 прибор	Стр.	Примечание
1-14АР	У1	25		34,5	1,4		Сборно-монолитный вариант Поперечные несущие стены
лист 1	У2	32		34,5	1,1		
	У3	20		34,5	1,7		
	У4	12		34,5	2,9		

Умывальные

NN листов	Марка элемента	Сантехническое оборудование: Количество кранов		Площадь, м²: Общая	На 1 прибор	Стр.	Примечание
1-14АР	У5	10		17,3	1,7	73	
лист 1	У6	22		34,0	1,6		
	У7	13		16,8	1,3		
1-15АР	У1	25		34,5	1,4	74	Сборно монолитный вариант Продольные несущие стены
лист 1	У2	32		34,5	1,1		
	У3	20		34,5	1,7		
	У4	12		34,5	2,9		
	У5	10		17,3	1,7		
	У6	22		34,2	1,6		
	У7	14		16,8	1,2		
1-16АР	У1	25		36,0	1,4	75	Серия 135 Поперечные несущие стены
лист 1	У2	32		36,0	1,1		
	У3	20		36,0	1,8		
	У4	12		36,0	3,0		
	У5	10		34,5	1,8		
	У6	22		34,5	1,6		
	У7	13		34,5	1,4		
1-17АР	У1	25		35,9	1,4	76	Серия 135 Продольные несущие стены
лист 1	У2	32		35,9	1,1		
	У3	20		35,9	1,8		
	У4	12		36,0	3,0		
	У5	10		17,3	1,7		
	У6	22		35,3	1,6		
	У7	14		17,2	1,2		

Инв.№ подл. | Подпись и дата | Взам. инв.№

Уборные

NN листов	Марка элемента	Сантехническое оборудование: количество приборов	Сантехническое оборудование: количество кранов	Площадь, м²: общая	Площадь, м²: на 1 прибор	Стр.	Примечание
1-18.АР лист1	С1*	3/6	1/2	11,2/15,1	3,7/2,5	77	Сборно-монолитный вариант. Поперечные несущие стены
	С2	-/4	-/2	-/16,0	-/4,0		
	С3	2/1	1/1	8,3/2,6	4,1/2,6		
	С4	1/2	1/1	2,9/8,6	2,9/4,3		
	С5	-/5	-/2	-/16,4	-/3,3		
	С6	1/1	1/1	3,9/3,9	3,9/3,9		
лист2	С7	3/6	1/2	9,1/9,9	3,0/1,2	78	
	С8	3/3	1/1	10,9/10,9	3,6/3,6		
	С9	4/6	1/2	12,6/14,0	4,3/2,4		
	С10	-/3	-/1	-/11,2	-/3,7		
	С11	3/-	1/-	11,2/-	3,7/-		
1-19.АР лист1	С1	3/6	1/1	10,4/12,5	3,5/2,1	79	Сборно-монолитный вариант. Продольные несущие стены
	С2	-/5	-/2	-/16,3	-/3,3		
	С3	2/1	1/1	8,4/2,6	4,2/2,6		
	С4	1/2	1/1	3,0/9,0	3,0/4,5		
	С5	-/5	-/2	-/16,5	-/3,3		
	С6	1/1	1/1	4,5/3,4	4,5/3,4		
лист2	С7	3/6	1/2	9,8/10,2	3,3/1,7	80	
	С8	3/3	1/1	11,4/11,4	3,8/3,8		
	С9	3/6	1/2	12,7/13,1	4,2/2,2		
	С10	-/3	-/1	-/11,4	-/3,8		
	С11	3/-	1/-	11,7/-	3,9/-		

Уборные

NN листов	Марка элемента	Сантехническое оборудование: количество приборов	Сантехническое оборудование: количество кранов	Площадь, м²: общая	Площадь, м²: на 1 прибор	Стр.	Примечание
1-20АР лист1	С1*	3/6	1/2	11,4/13,7	3,8/2,3	81	Серия 135. Поперечные несущие стены
	С2	-/5	-/2	-/16,3	-/3,3		
	С3	2/1	1/1	7,9/2,6	3,9/2,6		
	С4	1/2	1/1	2,8/8,2	2,8/4,1		
	С5	-/5	-/2	-/16,6	-/3,3		
	С6	1/1	1/1	4,2/3,9	4,2/3,9		
лист2	С7	3/6	1/2	9,8/10,5	3,3/1,7	82	
	С8	3/3	1/1	11,9/11,9	3,9/3,9		
	С9	3/6	1/2	13,0/13,3	4,3/2,2		
	С10	-/3	-/1	-/11,5	-/3,8		
	С11	3/-	1/-	11,5/-	3,8/-		
1-21АР лист1	С1	3/4	1/2	10,8/13,0	3,6/3,3	83	Серия 135. Продольные несущие стены
	С2	-/4	-/2	-/17,3	-/4,3		
	С3	2/1	1/1	8,8/3,0	4,4/3,0		
	С4	1/2	1/1	2,9/8,7	2,9/4,2		
	С5	-/5	-/2	-/17,2	-/3,4		
	С6	1/1	1/1	4,0/3,4	4,0/3,4		
лист2	С7	3/6	1/2	9,8/11,0	3,3/1,8	84	
	С8	3/3	1/1	11,9/11,9	3,9/3,9		
	С9	4/6	1/2	13,2/13,9	4,4/2,3		
	С10	-/3	-/1	-/11,9	-/3,9		
	С11	3/-	1/-	11,9/-	3,9/-		

* В дробных показателях данные в числителе - для мужчин
в знаменателе - для женщин

Инв.№ подл. | Подпись и дата | Взам.инв.№

Гардеробные с вешалками с крючками ГВ1... ГВ8

(с обслуживанием)

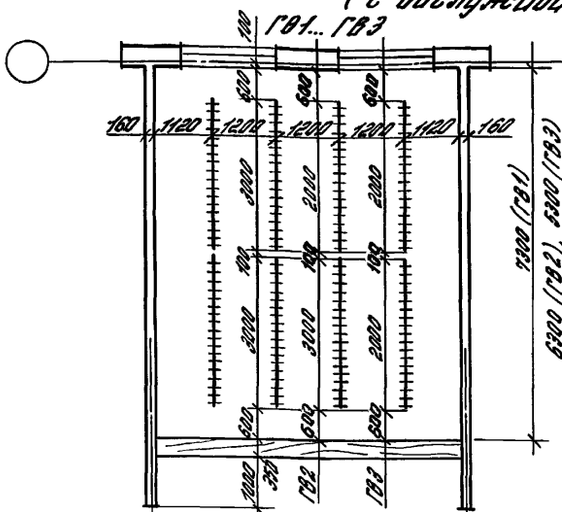

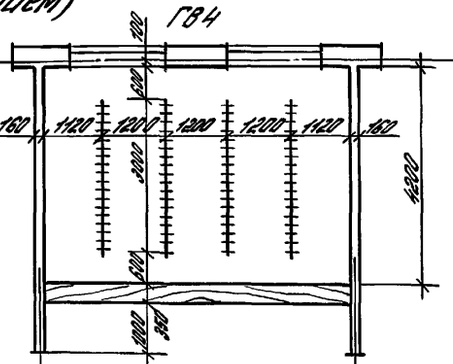

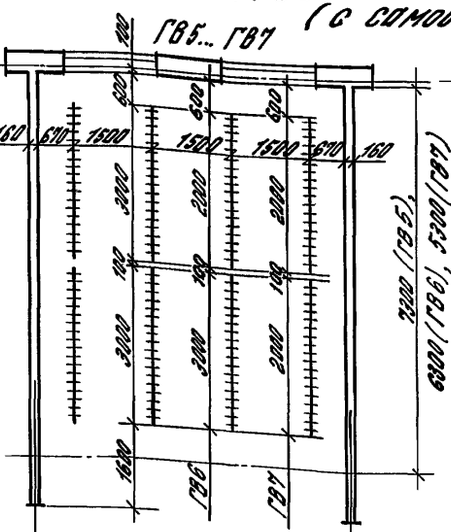

(с самообслуживанием)

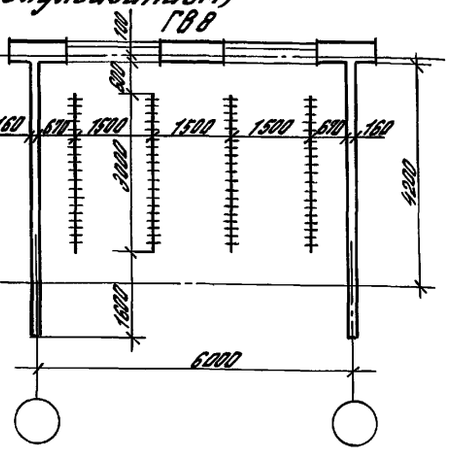

Гардеробные с консольно-поворотными вешалками ГК1... ГК4

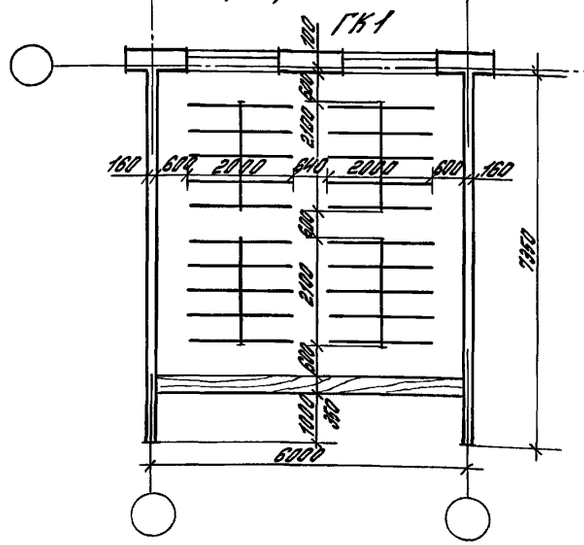

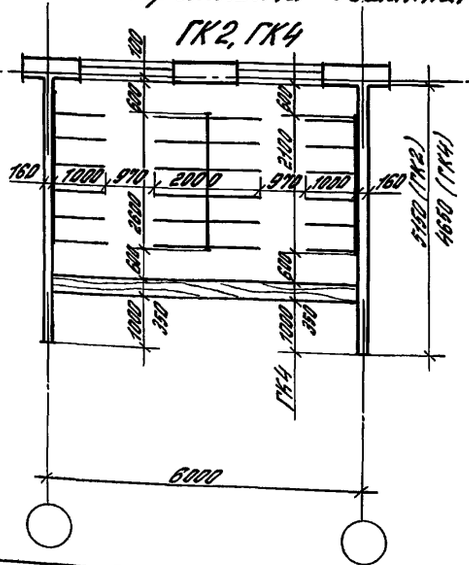

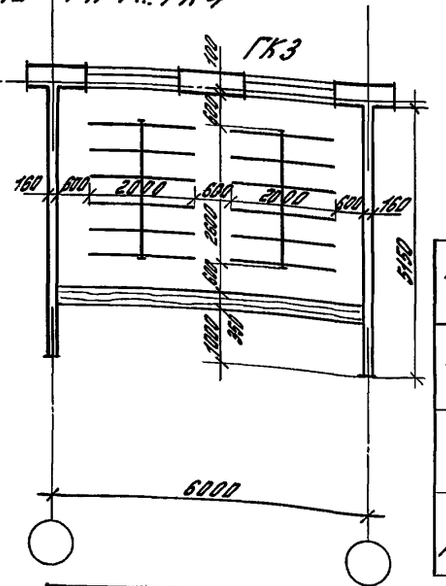

Наименование показателей	Ед. изм.	Гардеробные с вешалками ГК1	ГК2	ГК3	ГК4
Количество крючков	шт.	480	288	288	240
Общая площадь	м²	35,0	22,2	22,2	19,3
Площадь на 1 крючок	м²	0,07	0,08	0,08	0,08

Наименование показателей	Ед. изм.	Гардеробные с вешалками ГВ1	ГВ2	ГВ3	ГВ4	ГВ5	ГВ6	ГВ7	ГВ8
Количество крючков	шт.	288	240	192	144	288	240	192	144
Общая площадь	м²	42,6	36,8	31,0	24,5	42,6	36,8	31,0	24,5
Площадь на 1 крючок	м²	0,15	0,15	0,16	0,17	0,15	0,15	0,16	0,17

Зав. отд.	Вдовин	
Н. контр.	Смирнов	
ГАП	Смирнов	
ГИП	Ланда	
Рук. гр.	Авдеев	
Рук. гр.	Кудрявцева	
Архит.	Самсурова	

416-0-11.90 1-02 АР

Гардеробные с вешалками
Сборно-монолитный вариант
(Поперечные несущие стены)

Стадия	Лист	Листов
РП	1	1

ЦНИИПРОМЗДАНИЙ

Инв. № подл. | Подпись и дата | Взам. инв. №

Гардеробные с вешалками с крючками ГВ1...ГВ4 (с обслуживанием)

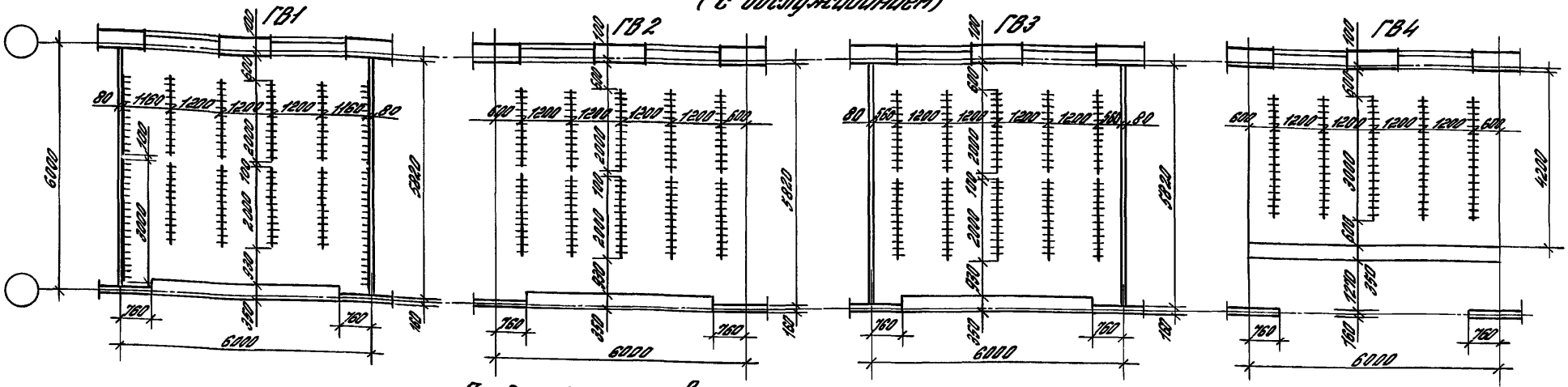

Гардеробные с вешалками с крючками ГВ5...ГВ8 (с самообслуживанием)

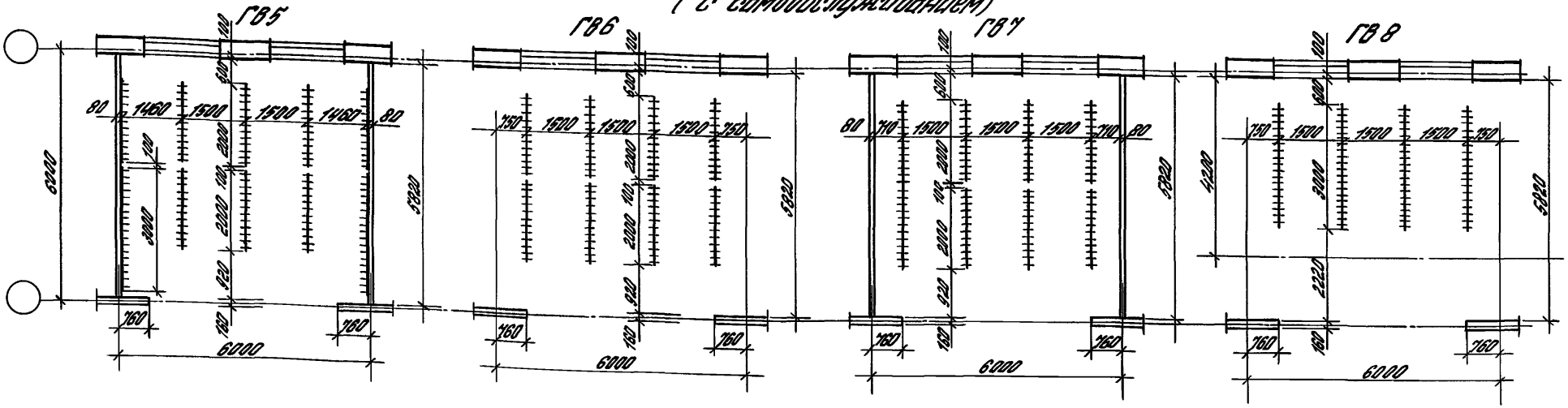

Наименование показателей	Ед. изм.	Гардеробные с вешалками							
		ГВ1	ГВ2	ГВ3	ГВ4	ГВ5	ГВ6	ГВ7	ГВ8
Количество крючков	шт.	252	240	240	180	204	192	192	144
Общая площадь	м²	34,4	34,9	34,4	25,2	34,9	34,9	34,4	25,2
Площадь на 1 крючок	м²	0,14	0,14	0,14	0,14	0,17	0,18	0,18	0,18

Зав. отд.	Валкин	
Н. контр.	Смирнов	
ГАП	Смирнов	
ГИП	Ланда	
Рук. гр.	Авдеев	
Рук. гр.	Кудрявцева	
Архит.	Самбурова	

416-0-11.90 1-03 АР

Гардеробные с вешалками
Сборно-монолитный вариант
(Продольные несущие стены)

Стадия	Лист	Листов
РП	1	2

ЦНИИПРОМЗДАНИЙ

Инв. № подл. | Подпись и дата | Взам. инв. №

24458-02 17

Гардеробные с конвольно-поворотными вешалками ГК1... ГК4.

ГК1

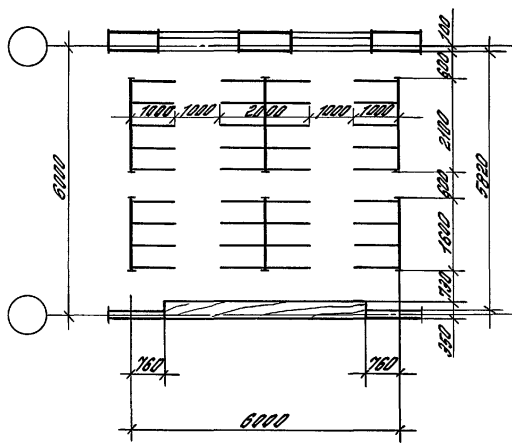

ГК2

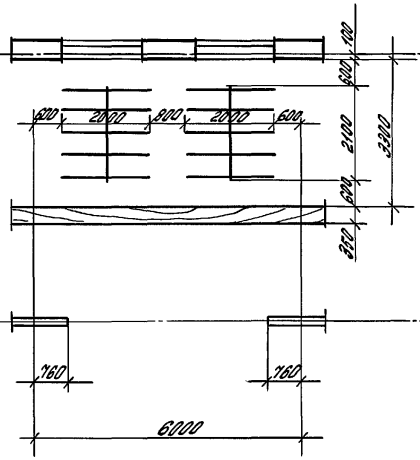

ГК3

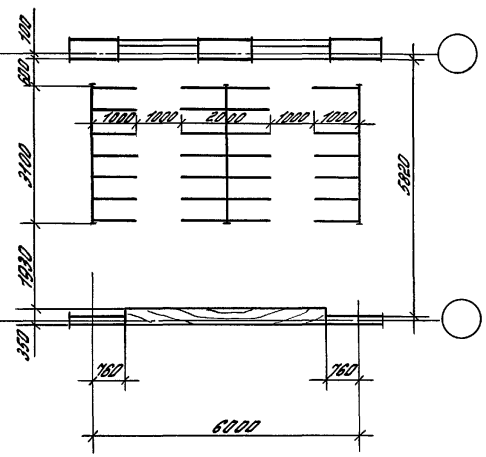

ГК4

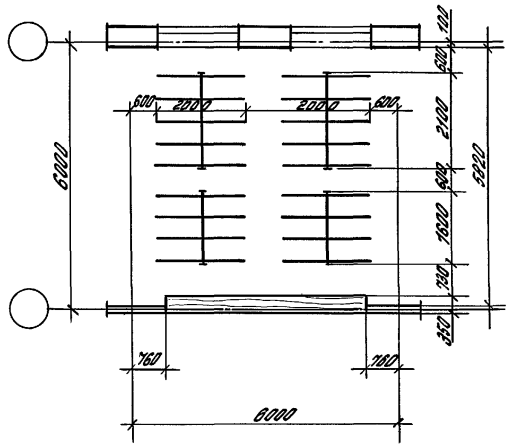

Наименование показателей	Ед. изм.	Гардеробные с вешалками			
		ГК1	ГК2	ГК3	ГК4
Количество крючков	шт.	432	240	336	432
Общая площадь	м²	34,9	19,8	34,9	34,9
Площадь на 1 крючок	м²	0,08	0,08	0,10	0,08

Инв. № подл. | Подпись и дата | Взам. инв. №

Гардеробные с вешалками с крючками ГВ1... ГВ8

(с обслуживанием) (с самообслуживанием)

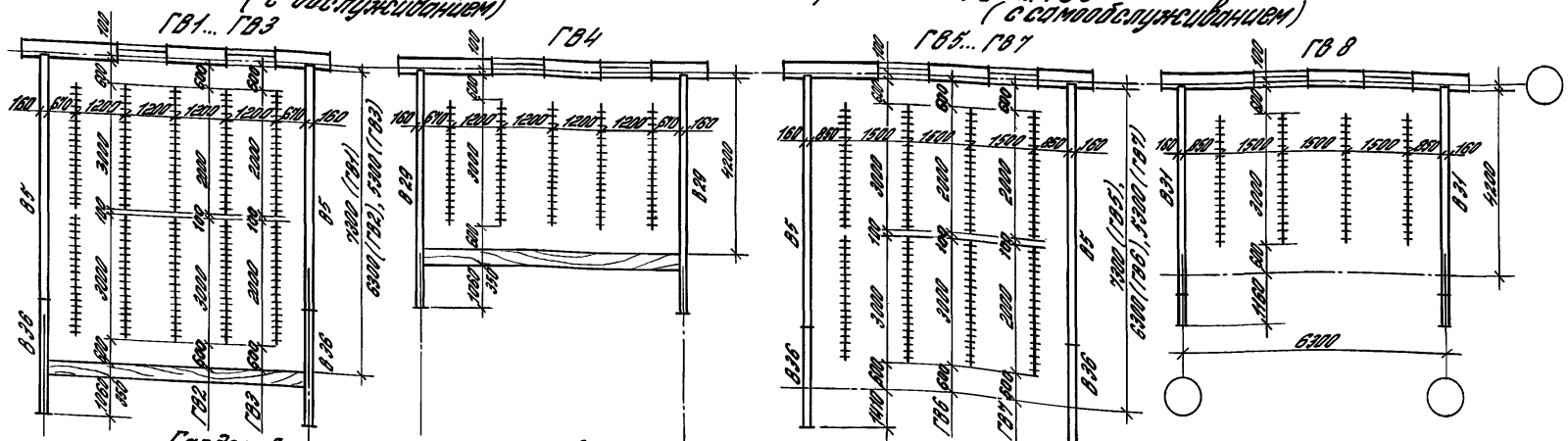

Гардеробные с консольно-поворотными вешалками ГК1... ГК4

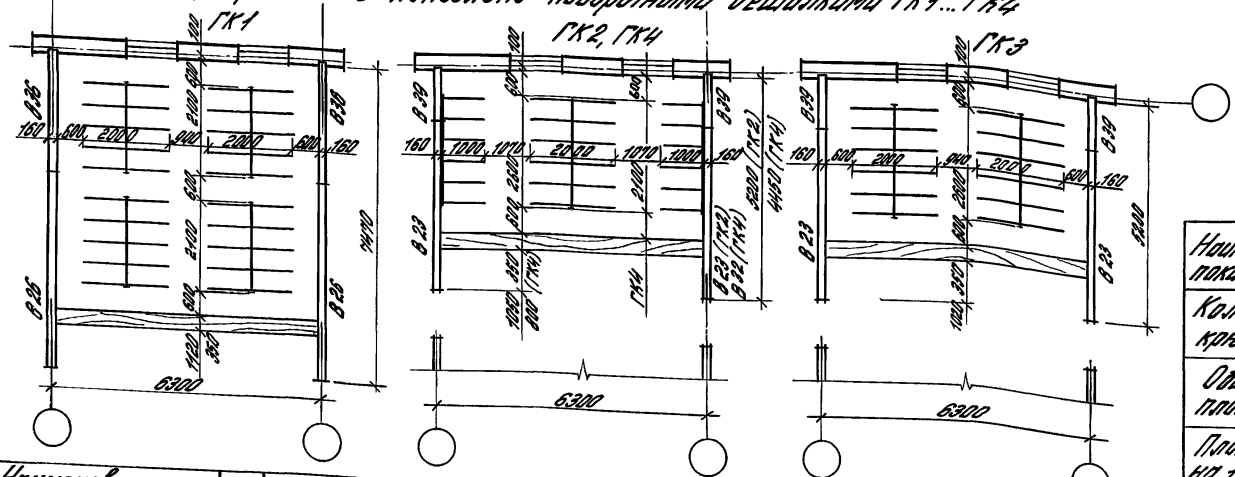

Наименование показателей	Ед. изм.	Гардеробные с вешалками ГК1	ГК2	ГК3	ГК4
Количество крючков	шт.	480	288	288	240
Общая площадь	м²	36,8	23,3	23,3	20,3
Площадь на 1 крючок	м²	0,08	0,08	0,08	0,08

Наименование показателей	Ед. изм.	Гардеробные с вешалками ГВ1	ГВ2	ГВ3	ГВ4	ГВ5	ГВ6	ГВ7	ГВ8
Количество крючков	шт.	360	300	240	180	288	240	192	144
Общая площадь	м²	44,8	38,7	32,5	25,8	44,8	38,7	32,5	25,8
Площадь на 1 крючок	м²	0,12	0,13	0,13	0,14	0,16	0,16	0,17	0,18

Зав.отд.	Валкин	
Н.контр.	Смирнов	
ГАП	Смирнов	
ГИП	Ланда	
Рук.гр.	Авдеев	
Рук.гр.	Кудрявцева	
Архит.	Самбурова	

416-0-11.90 1-04.ЯР

Гардеробные с вешалками Серия 135. (Поперечные несущие стены)

Стадия	Лист	Листов
РП	1	1

ЦНИИПРОМЗДАНИЙ

Инв. № подл. | Подпись и дата | Взам. инв. №

24458-02 19

Гардеробные с вешалками с крючками ГВ1... ГВ4.
(с обслуживанием)

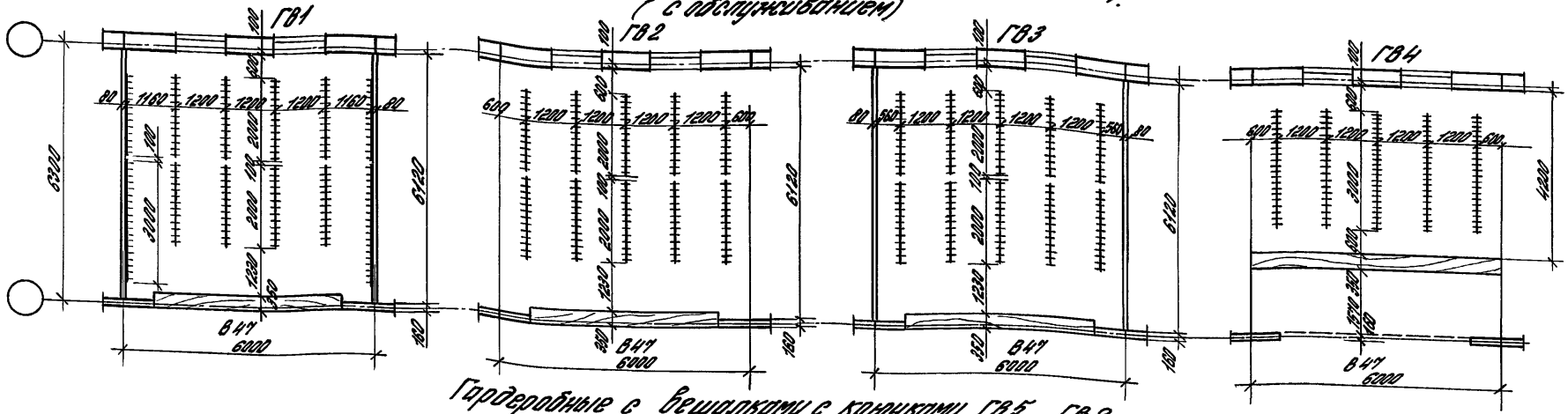

Гардеробные с вешалками с крючками ГВ5... ГВ8
(с самообслуживанием)

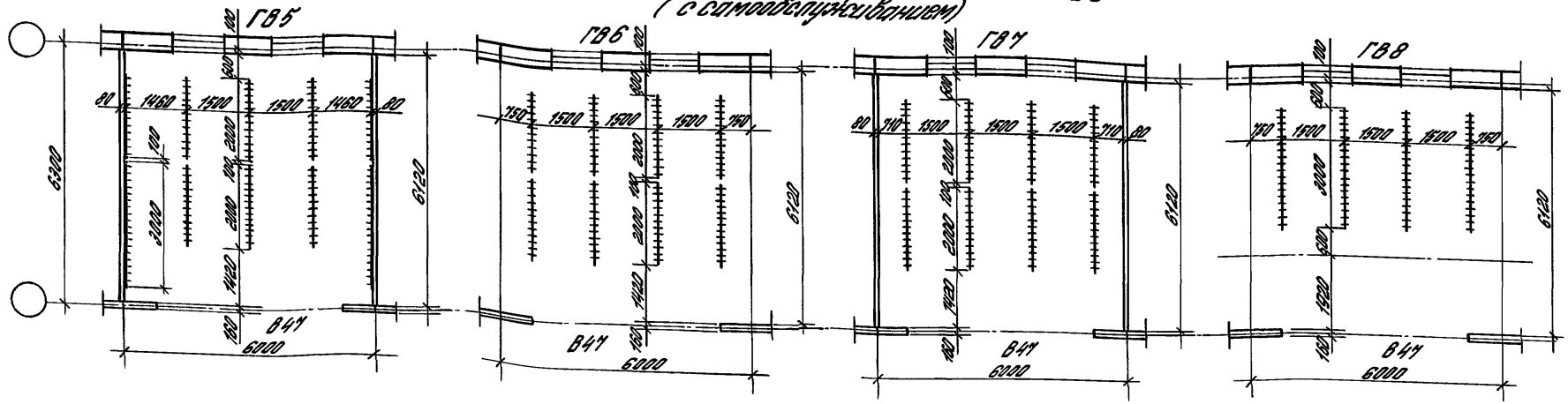

Наименование показателей	Ед. изм.	Гардеробные с вешалками							
		ГВ1	ГВ2	ГВ3	ГВ4	ГВ5	ГВ6	ГВ7	ГВ8
Количество крючков	шт.	252	240	240	180	204	192	192	144
Общая площадь	м²	36,2	36,7	36,2	25,2	36,2	36,7	36,2	25,2
Площадь на 1 крючок	м²	0,14	0,15	0,15	0,14	0,18	0,19	0,19	0,18

Зав. отд.	Валкин	
Н. контр.	Смирнов	
ГАП	Смирнов	
ГИП	Ланда	
Рук. гр.	Авдеев	
Рук. гр.	Кудрявцева	
Архит.	Самбурова	

416-0-11.90 1-05АР

Гардеробные с вешалками. Серия 135 (Продольные несущие стены).

Стадия	Лист	Листов
РП	1	2

ЦНИИПРОМЗДАНИЙ

Инв. № подл. | Подпись и дата | Взам. инв. №

24458-02 20

Гардеробные с консольно-поворотными вешалками ГК1...ГК4

ГК1

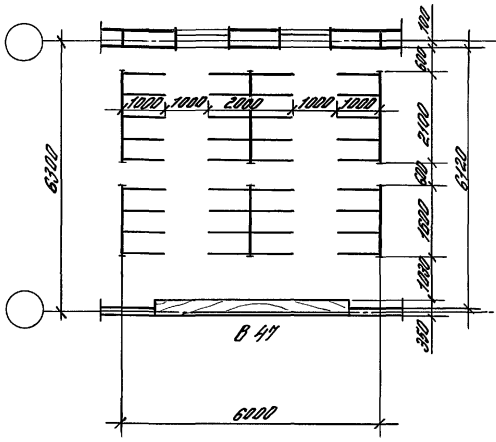

ГК2

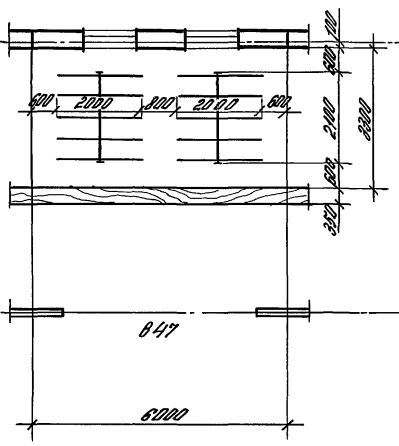

ГК3

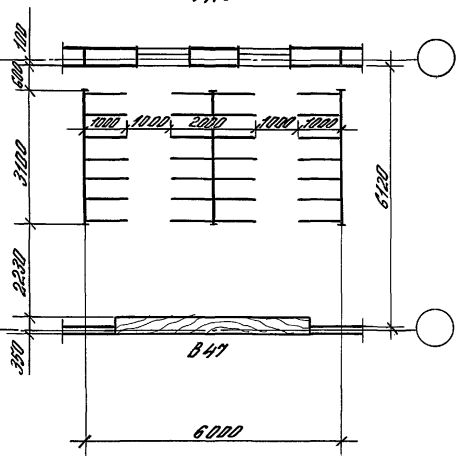

ГК4

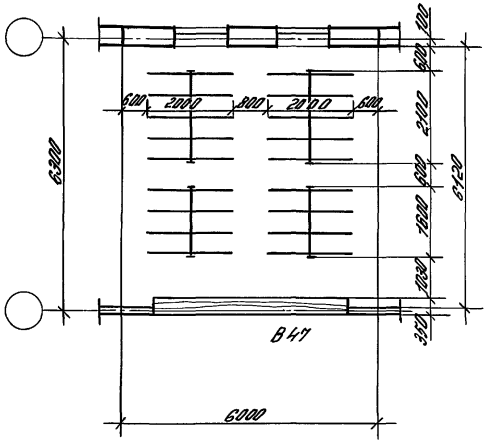

Наименование показателей	Ед. изм.	Гардеробные с вешалками ГК1	ГК2	ГК3	ГК4
Количество крючков	шт	432	240	336	432
Общая площадь	м²	36,7	19,8	36,7	36,7
Площадь на 1 крючок	м²	0,08	0,08	0,11	0,08

Инв. № подл. | Подпись и дата | Взам. инв. №

Гардеробные со шкафами шириной 1000 и 1250 мм, имеющими отделения 250 и 330 мм Г1... Г4

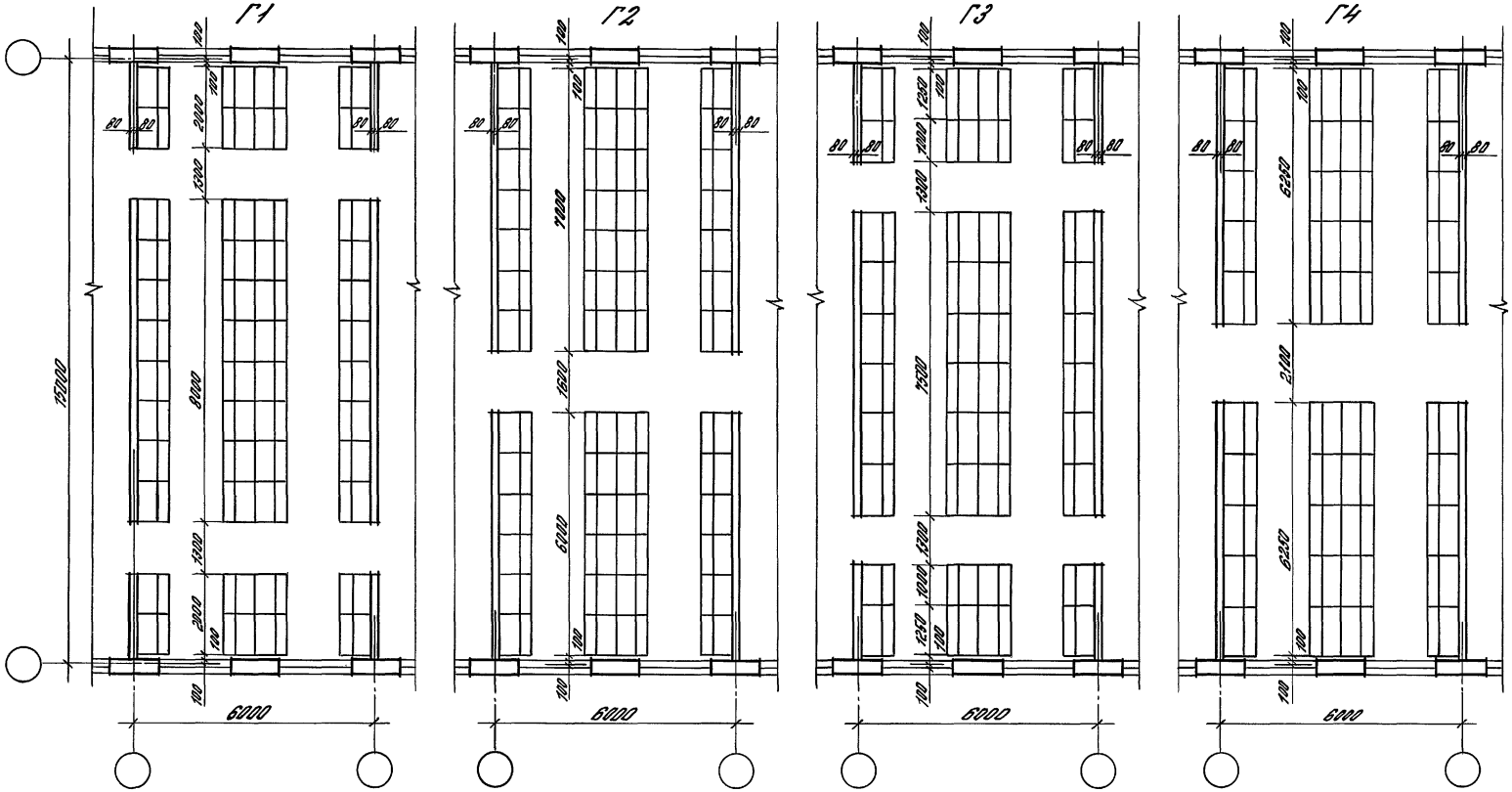

Наименование показателей	Ед. изм.	Ширина отделения	Гардеробные со шкафами Г1	Г2	Г3	Г4
Количество отделений шкафов	шт	250	—	—	192	200
		330	144	156	—	—
Общая площадь	м²		86,4	86,4	86,4	86,4
Площадь на одно отделение	м²	250	—	—	0,45	0,43
		330	0,60	0,55	—	—

Гл.В.отд.	Валкин		416-0-11.90 1-06.АР
Н.контр.	Смирнов		
ГИП	Смирнов		Гардеробные со шкафами сборно-монолитные вариант (Поперечные несущие стены)
ГИП	Ланда		Стадия: РП; Лист: 1; Листов: 6
Зав.гр.	Львев		ЦНИИПромзданий
Зав.гр.	Куприянова		

Инв.№ подл. | Подпись и дата | Взам.инв.№

Гардеробные со шкафами шириной 1000 и 1250 мм, имеющими отделения 250 мм Г5...Г8

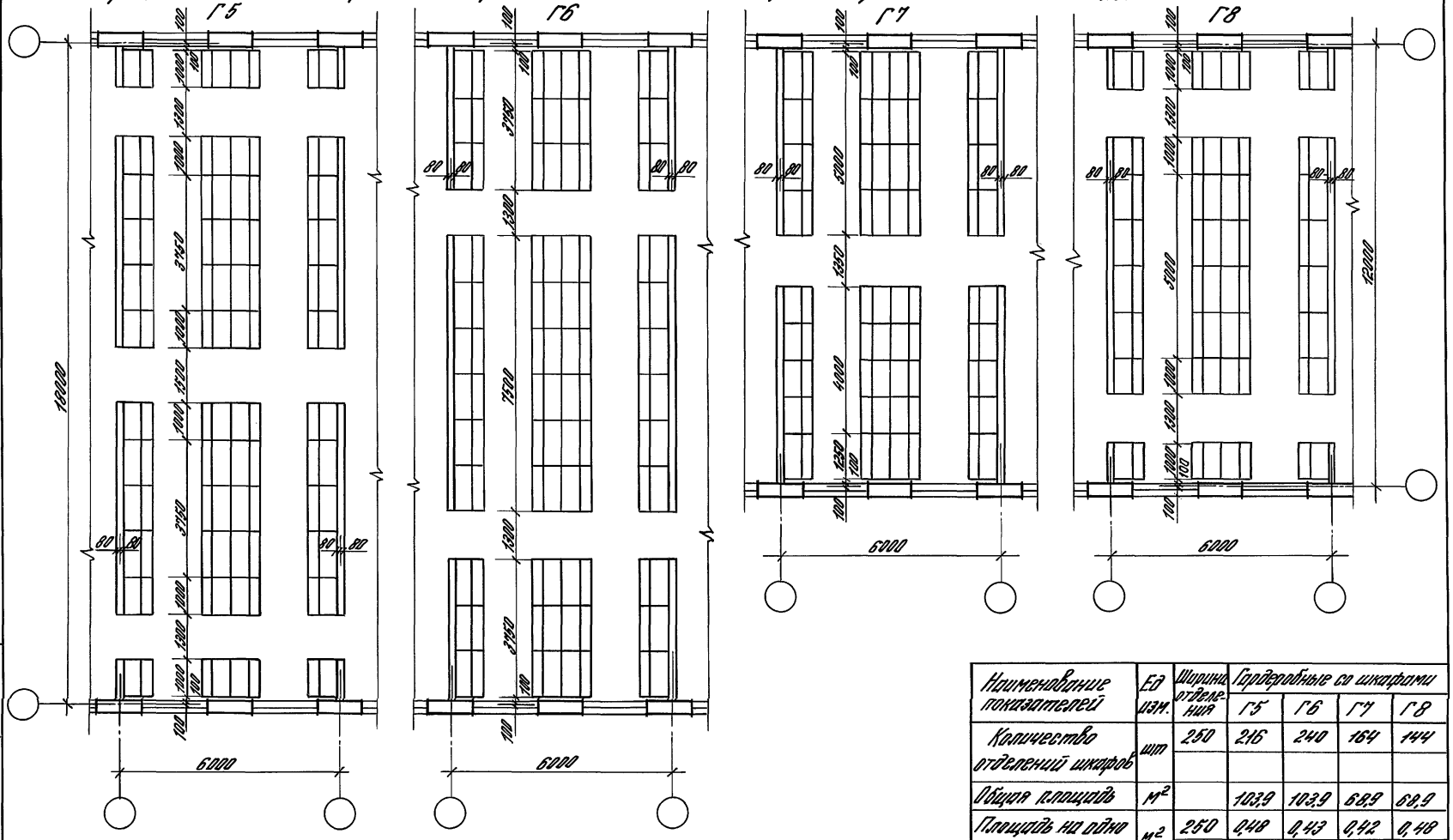

Наименование показателей	Ед. изм.	Ширина отделения	Гардеробные со шкафами Г5	Г6	Г7	Г8
Количество отделений шкафов	шт	250	216	240	164	144
Общая площадь	м²		103,9	103,9	68,9	68,9
Площадь на одно отделение	м²	250	0,48	0,43	0,42	0,48

Инв. № подл. | Подпись и дата | Взам. инв. №

Гардеробные со шкафами шириной 1000 мм, имеющими отделения 330 мм Г9...Г12

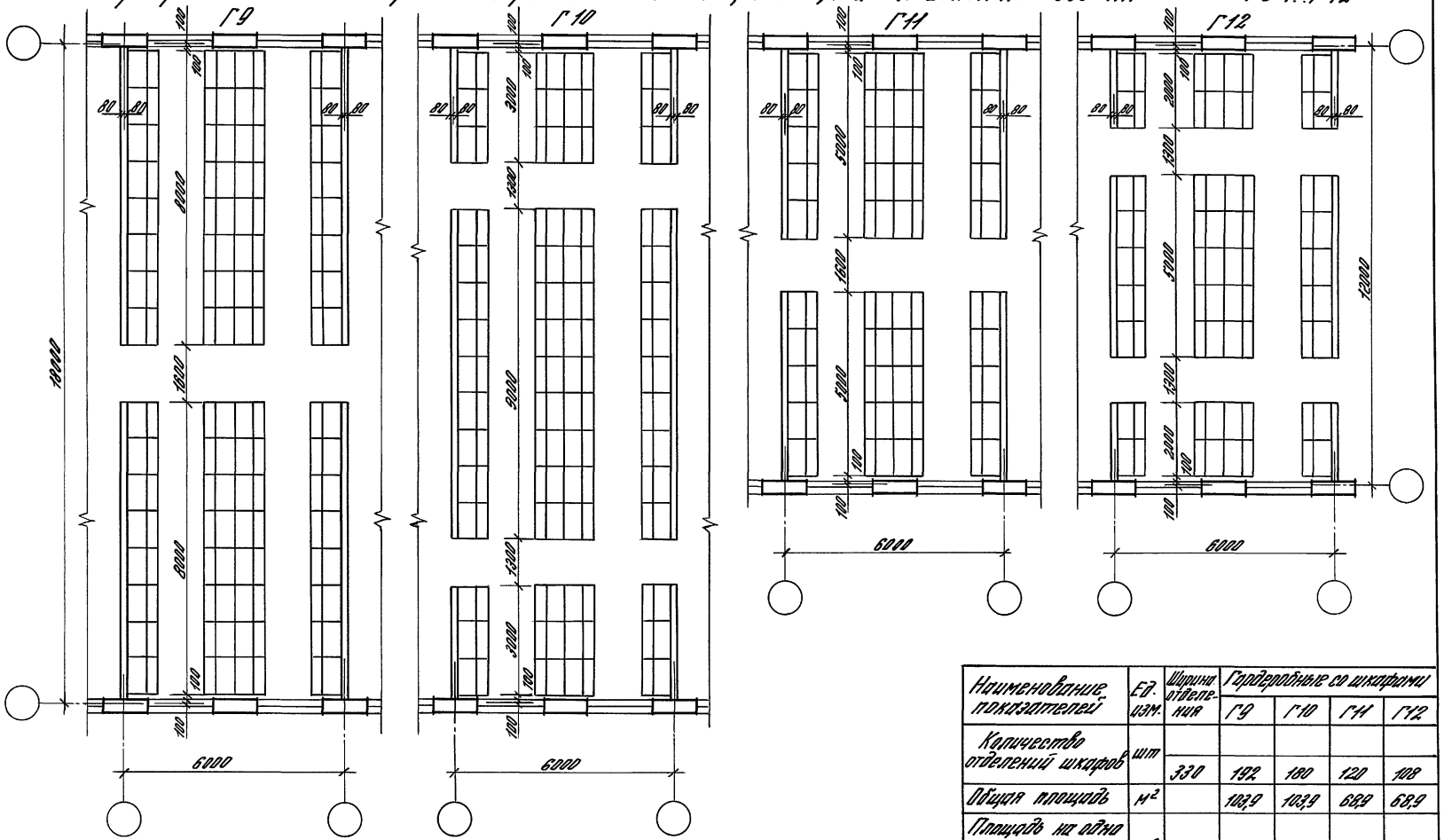

Наименование показателей	Ед. изм.	Ширина отделения	Гардеробные со шкафами			
			Г9	Г10	Г11	Г12
Количество отделений шкафов	шт	330	192	180	120	108
Общая площадь	м²		103,9	103,9	68,9	68,9
Площадь на одно отделение	м²	330	0,54	0,58	0,57	0,64

Инв. № подл. | Подпись и дата | Взам. инв. №

Гардеробные со шкафами шириной 800 и 1200 мм, имеющими отделения 400 мм Г13...Г16

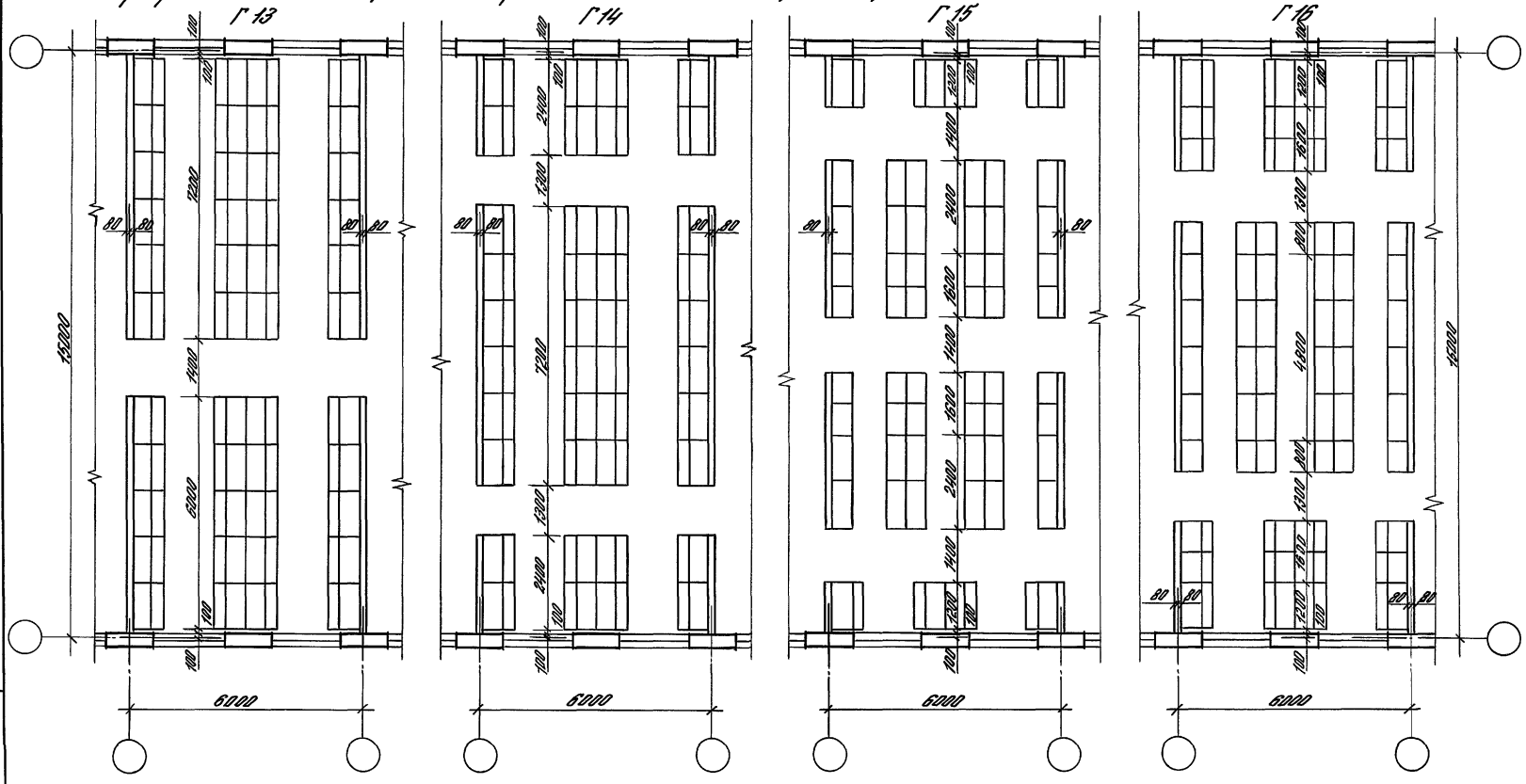

Наименование показателей	Ед. изм.	Ширина отделения	Гардеробные со шкафами			
			Г13	Г14	Г15	Г16
Количество отделений шкафов	шт	400	132	120	144	152
Общая площадь	м²		86,4	86,4	86,4	86,4
Площадь на одно отделение	м²	400	0,65	0,72	0,60	0,57

Инв.№ подл. | Подпись и дата | Взам.инв.№

Гардеробные со шкафами шириной 800 и 1200 мм, именящими отделения 400 мм Г17 ... Г20

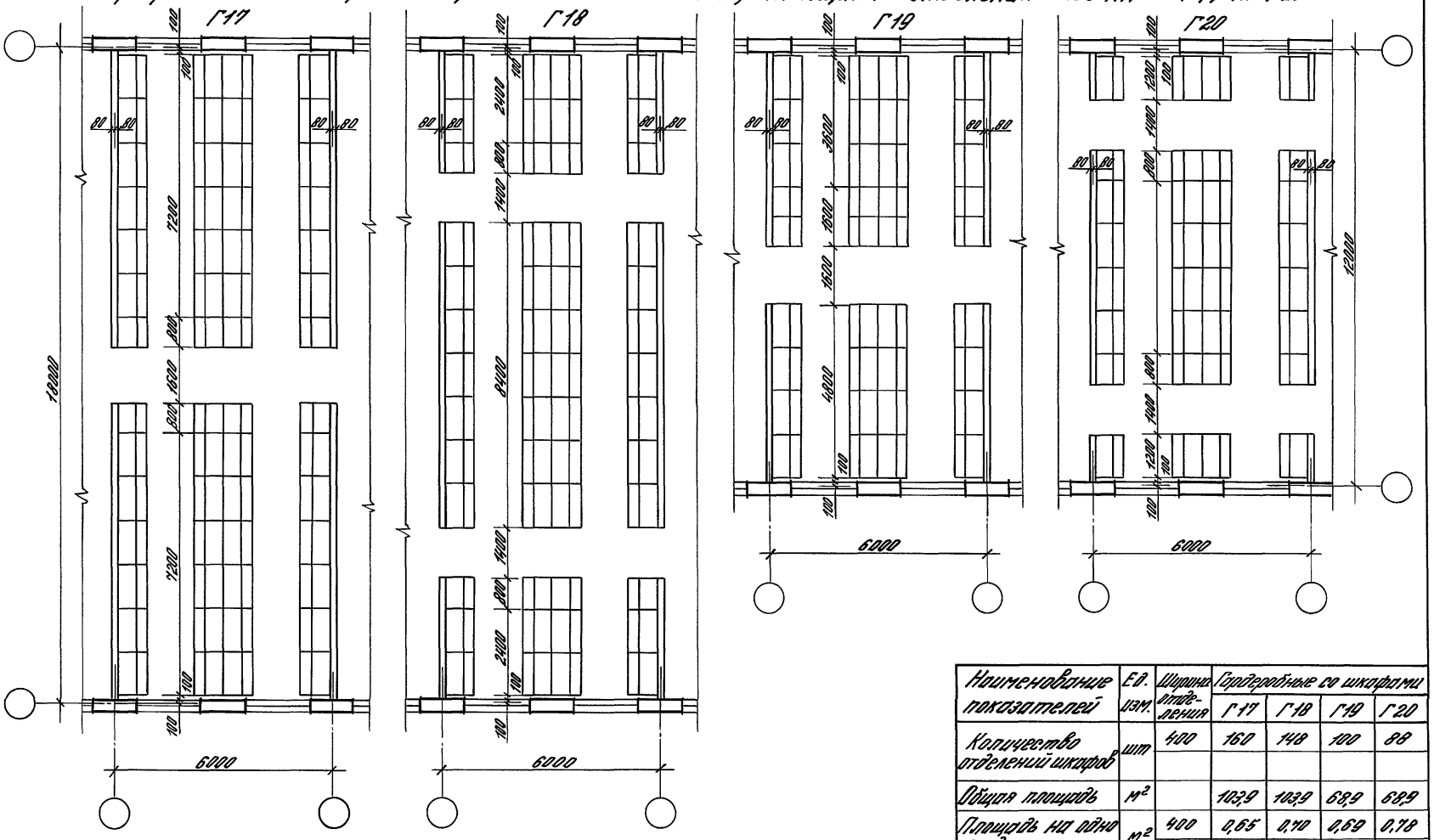

Наименование показателей	Ед. изм.	Ширина отделения	Гардеробные со шкафами			
			Г17	Г18	Г19	Г20
Количество отделений шкафов	шт	400	160	148	100	88
Общая площадь	м²		103,9	103,9	68,9	68,9
Площадь на одно отделение	м²	400	0,65	0,70	0,69	0,78

Инв. № подл. | Подпись и дата | Взам. инв. №

Гардеробные со шкафами шириной 1000 мм, имеющими отделения 250 и 330 мм и умывальниками Г21...Г24

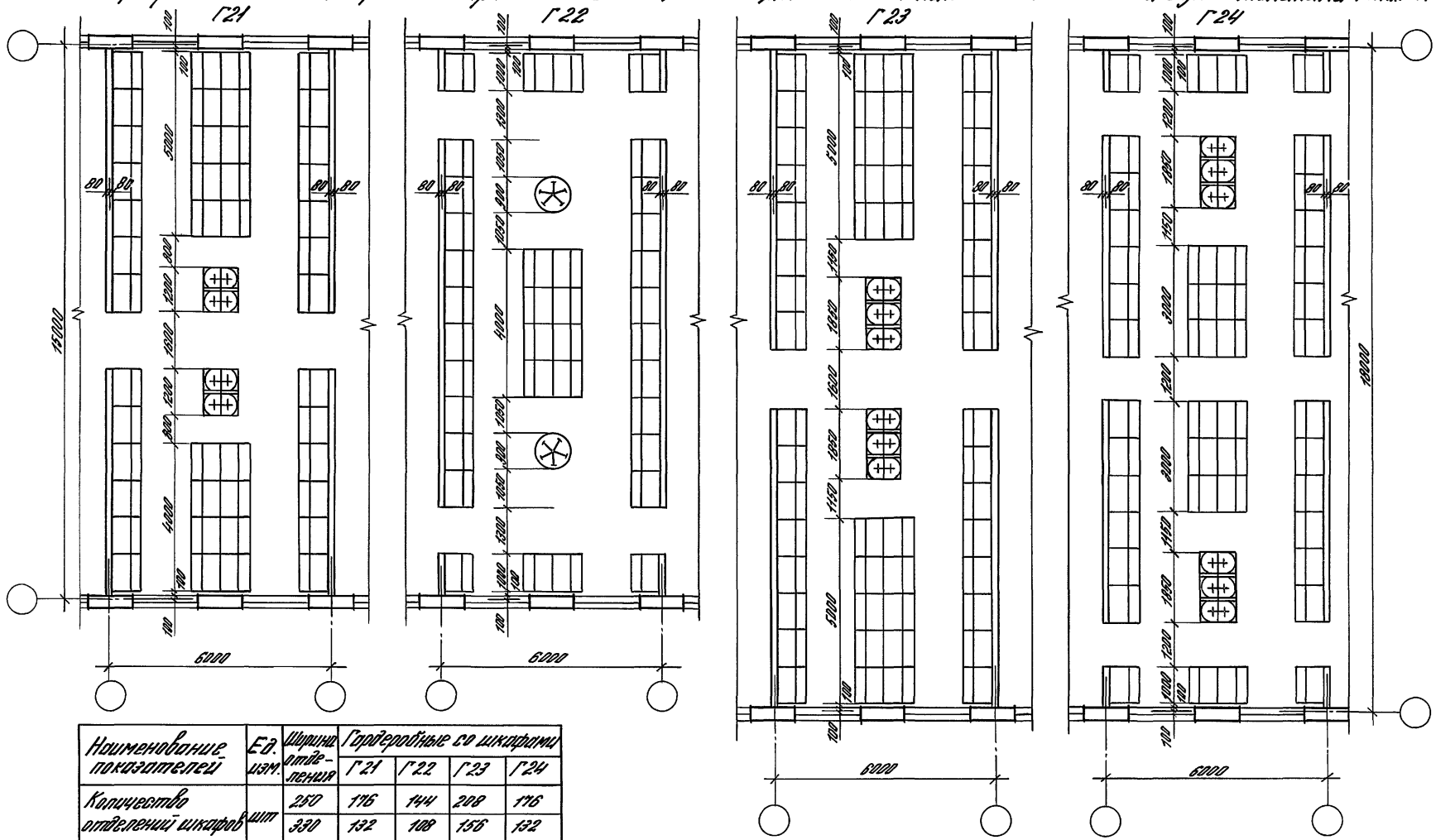

Наименование показателей	Ед. изм.	Ширина отделения	Гардеробные со шкафами Г21	Г22	Г23	Г24
Количество отделений шкафов	шт	250	116	144	208	116
		330	132	108	156	132
Общая площадь	м²		86,4	86,4	103,9	103,9
Площадь на одно отделение	м²	250	0,49	0,60	0,50	0,59
		330	0,65	0,80	0,67	0,79
Количество кранов	шт		8	10	12	12

Инв. № подл. | Подпись и дата | Взам. инв. №

Гардеробные со шкафами шириной 1000 и 1250 мм, имеющими отделения 250 мм Г1... Г4

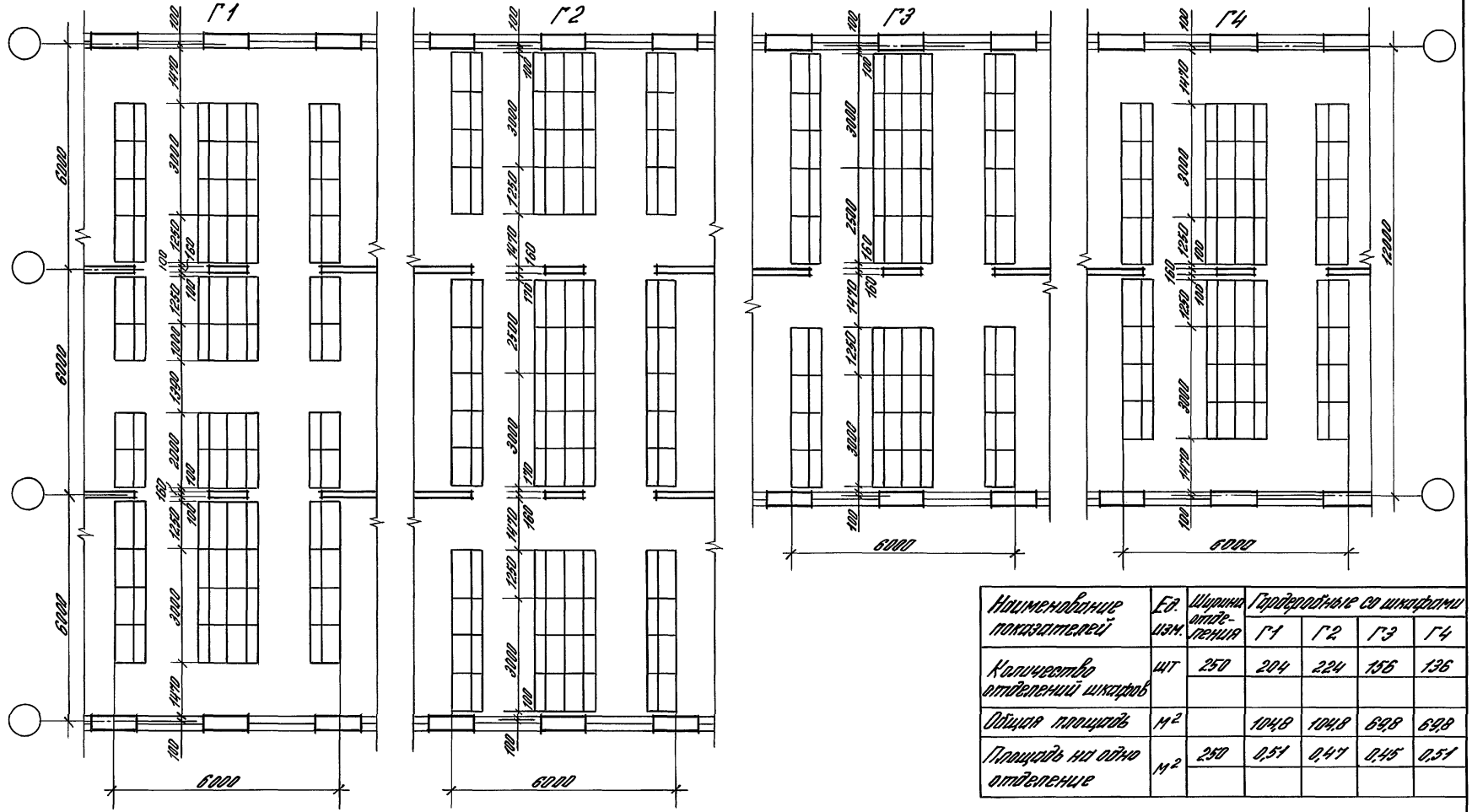

Наименование показателей	Ед. изм.	Ширина отделения	Гардеробные со шкафами			
			Г1	Г2	Г3	Г4
Количество отделений шкафов	шт	250	204	224	156	136
Общая площадь	м²		104,8	104,8	69,8	69,8
Площадь на одно отделение	м²	250	0,51	0,47	0,45	0,51

Зав. отд.	Валкин	
Н. контр.	Смирнов	
ГЯП	Смирнов	
ГИП	Ланда	
Зав. гр.	Авдеев	
Зав. гр.	Кудрявцева	

416-0-11.90 1-07 АР

Гардеробные со шкафами
Сборно-монолитный вариант
(Продольные несущие стены)

Стадия	Лист	Листов
РП	1	9

ЦНИИПРОМЗДАНИЙ

Инв. № подл. | Подпись и дата | Взам. инв. №

24458-02 28

Гардеробные со шкафами шириной 660, 1000 и 1250 мм, имеющими отделения 250 и 330 мм Г5... Г8

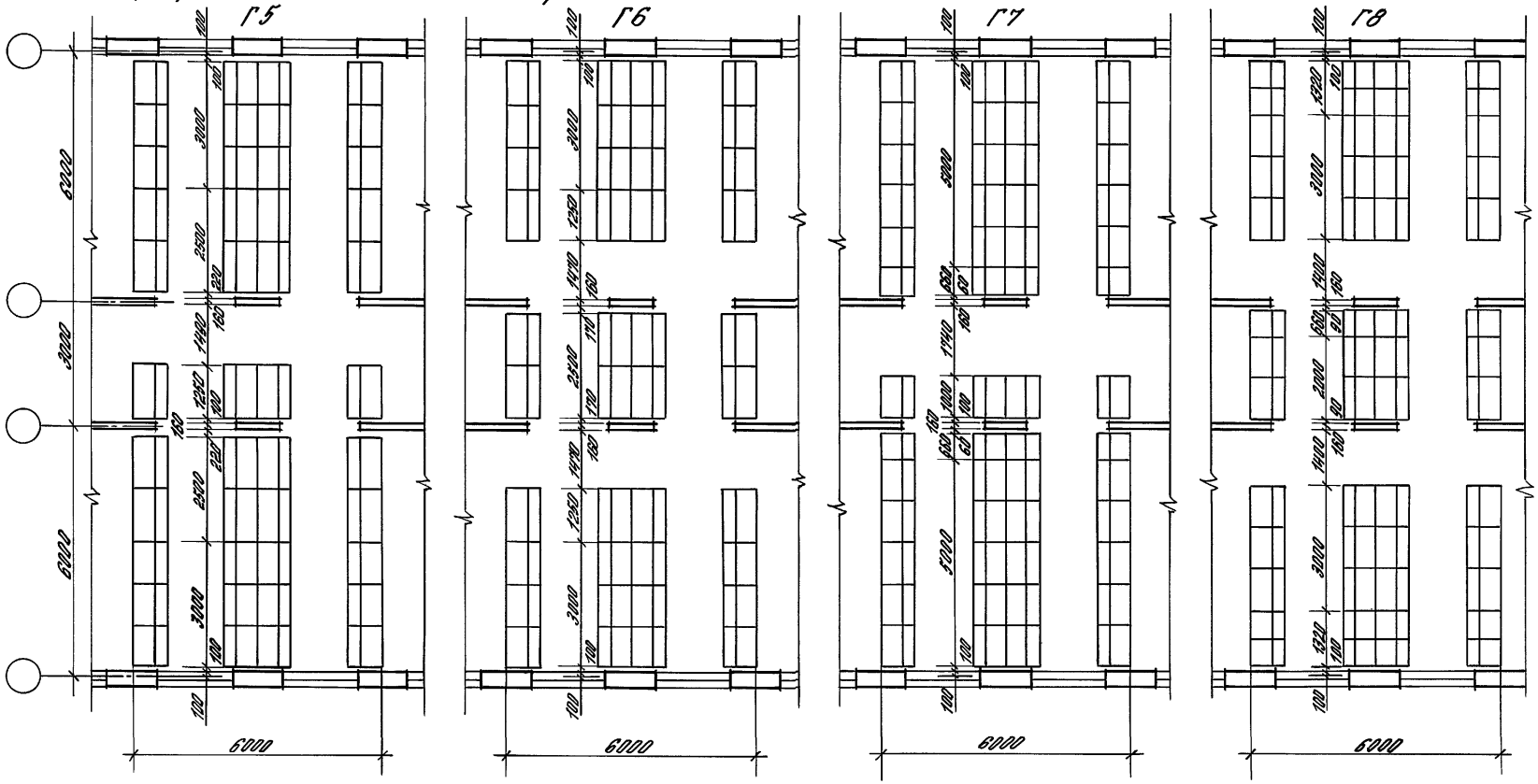

Наименование показателей	Ед. изм.	Ширина отделения	Гардеробные со шкафами Г5	Г6	Г7	Г8
Количество отделений шкафов	шт	250	196	116	—	—
		330	—	—	148	136
Общая площадь	м²		86,8	86,8	86,8	86,8
Площадь на одно отделение	м²	250	0,44	0,49	—	—
		330	—	—	0,59	0,64

Инв. № подл. | Подпись и дата | Взам. инв. №

Гардеробные со шкафами шириной 660 и 1000 мм, имеющими отделения 330 мм Г9 ... Г12

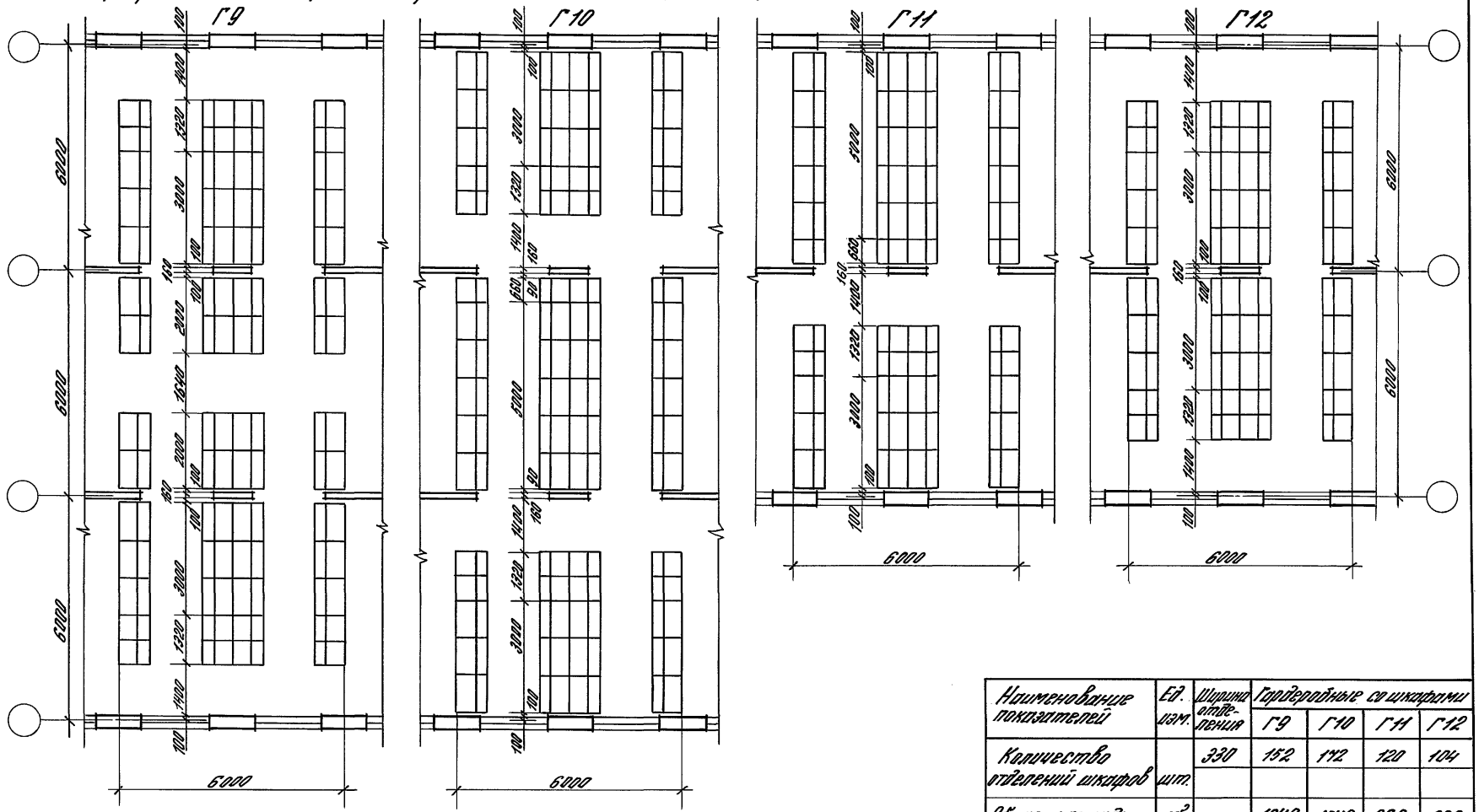

Наименование показателей	Ед. изм.	Ширина отделения	Гардеробные со шкафами Г9	Г10	Г11	Г12
Количество отделений шкафов	шт.	330	152	172	120	104
Общая площадь	м²		104,8	104,8	69,8	69,8
Площадь на одно отделение	м²	330	0,69	0,61	0,58	0,67

Инв. № подл. | Подпись и дата | Взам. инв. №

Гардеробные со шкафами шириной 660, 1000 и 1250 мм, имеющими отделения 250 и 330 мм Г13...Г16

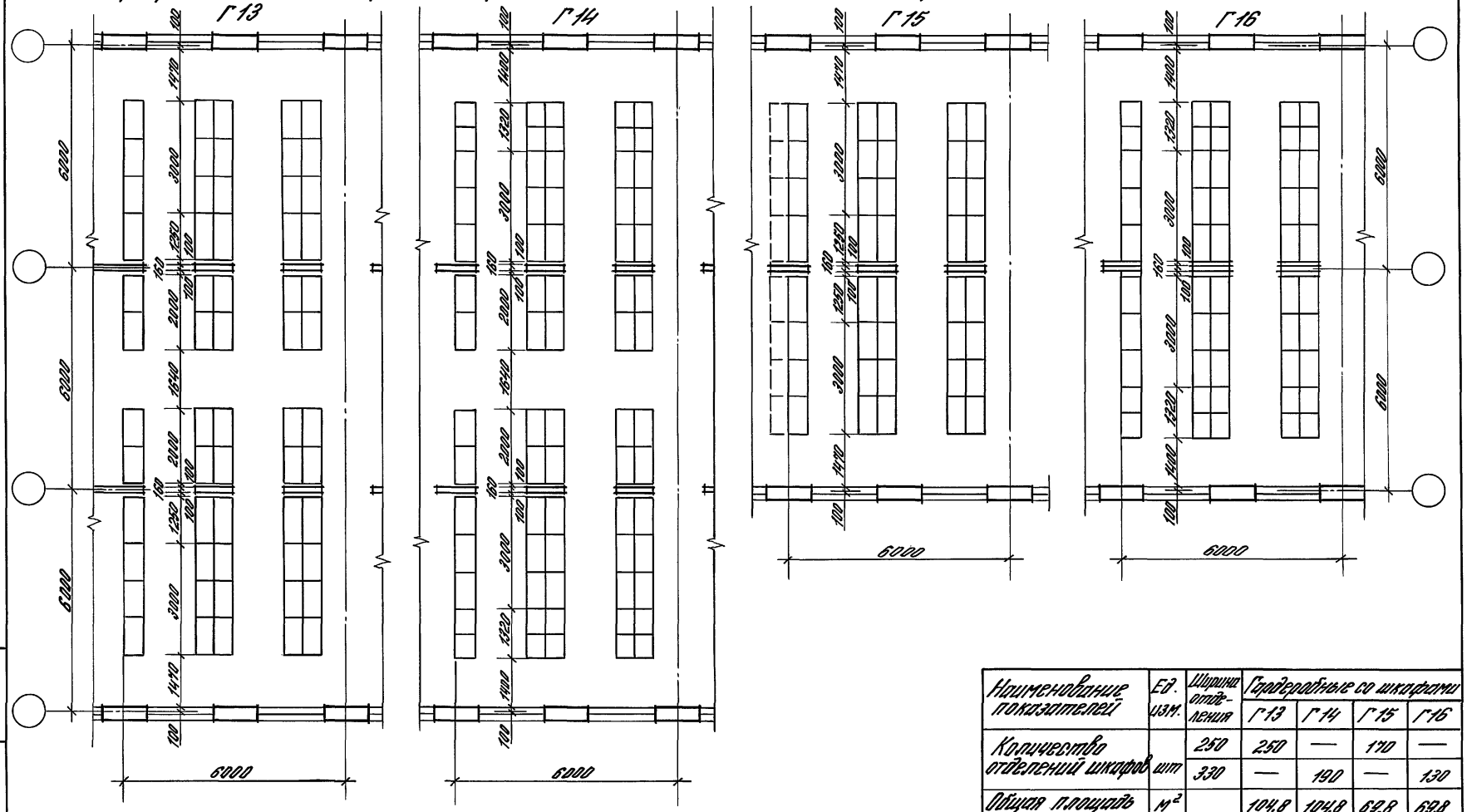

Наименование показателей	Ед. изм.	Ширина отделения	Гардеробные со шкафами Г13	Г14	Г15	Г16
Количество отделений шкафов	шт	250	250	—	170	—
		330	—	190	—	130
Общая площадь	м²		104.8	104.8	69.8	69.8
Площадь на одно отделение	м²	250	0.42	—	0.41	—
		330	—	0.55	—	0.54

Инв. № подл. | Подпись и дата | Взам. инв. №

Гидробродные со шкафами шириной 800 и 1200 мм, имеющими отделения 400 мм. Г17... Г19

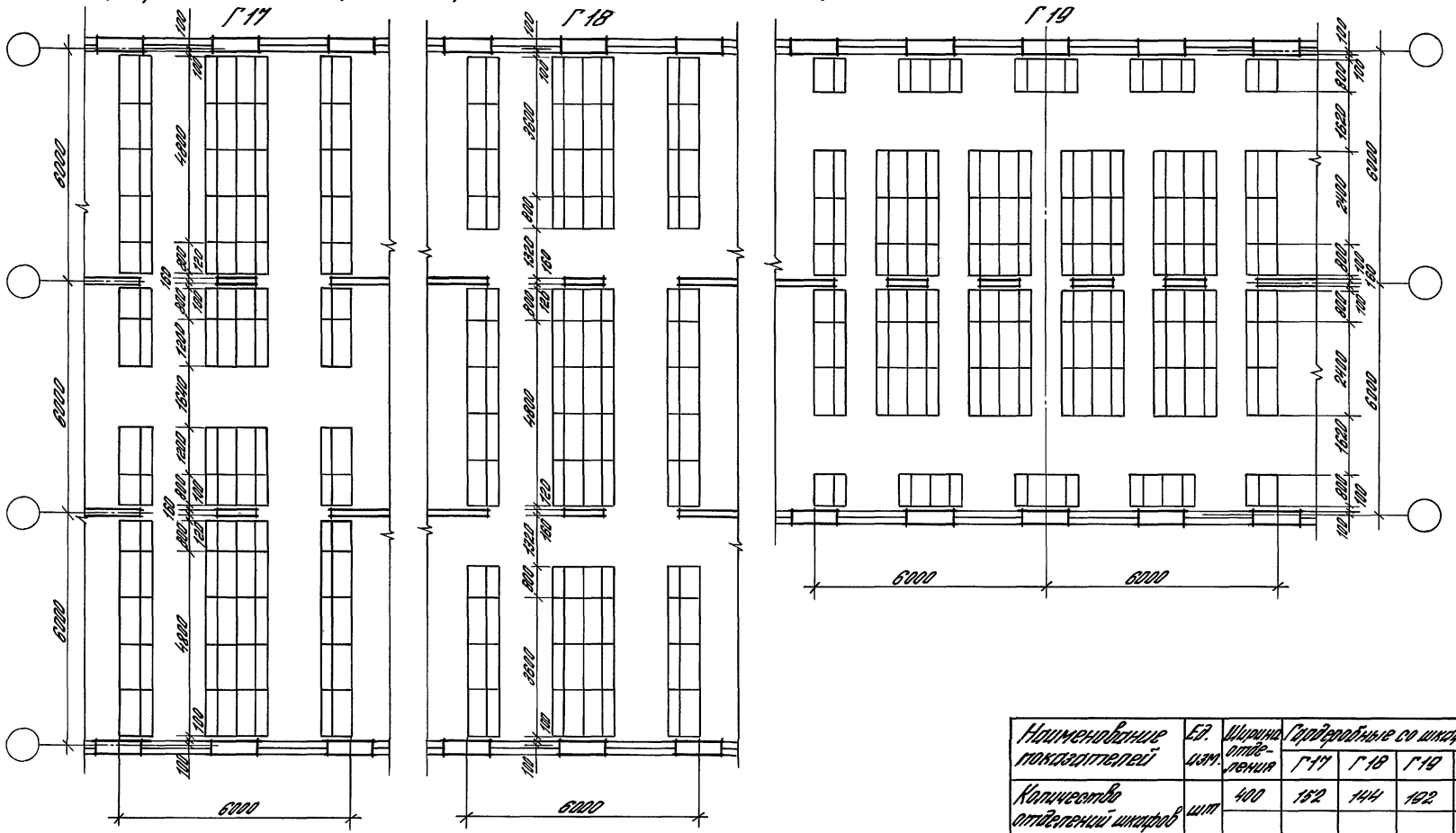

Наименование показателей	Ед. изм.	Ширина отделения	Гидробродные со шкафами			
			Г17	Г18	Г19	
Количество отделений шкафов	шт	400	152	144	162	
Общая площадь	м²		104,8	104,8	139,7	
Площадь на одно отделение	м²	400	0,69	0,73	0,73	

Инв. № подл. | Подпись и дата | Взам. инв. №

Гардеробные со шкафами шириной 800 и 1200 мм, имеющими отделения 400 мм Г20... Г23

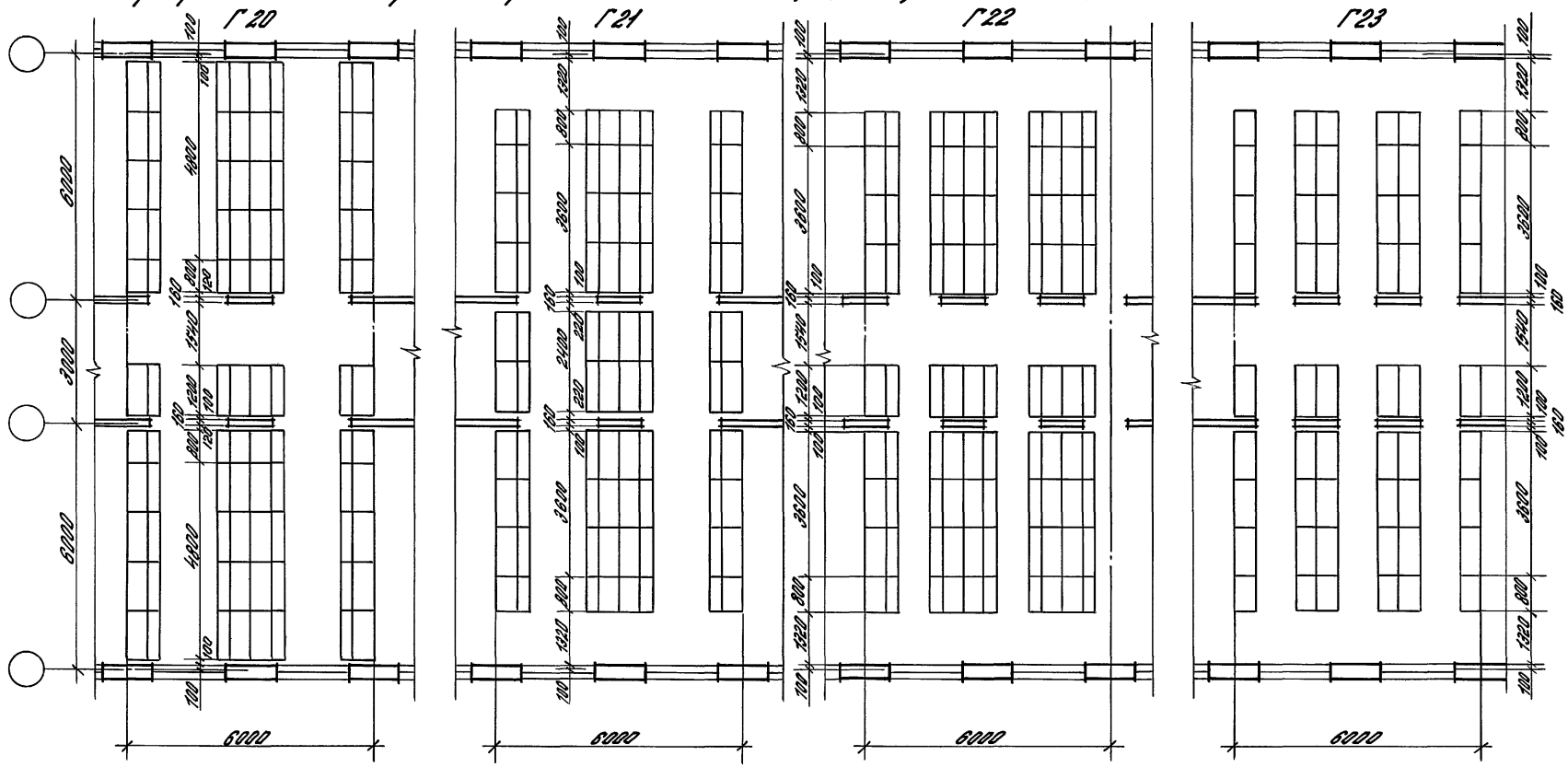

Наименование показателей	Ед. изм.	Ширина отделения	Гардеробные со шкафами Г20	Г21	Г22	Г23
Количество отделений шкафов	шт	400	124	112	125	150
Общая площадь	м²		86,8	86,8	86,8	86,8
Площадь на одно отделение	м²	400	0,70	0,78	0,69	0,58

Инв. № подл. | Подпись и дата | Взам. инв. №

Гардеробные со шкафами шириной 800 и 1200 мм, имеющими отделения 400 мм Г24...Г27

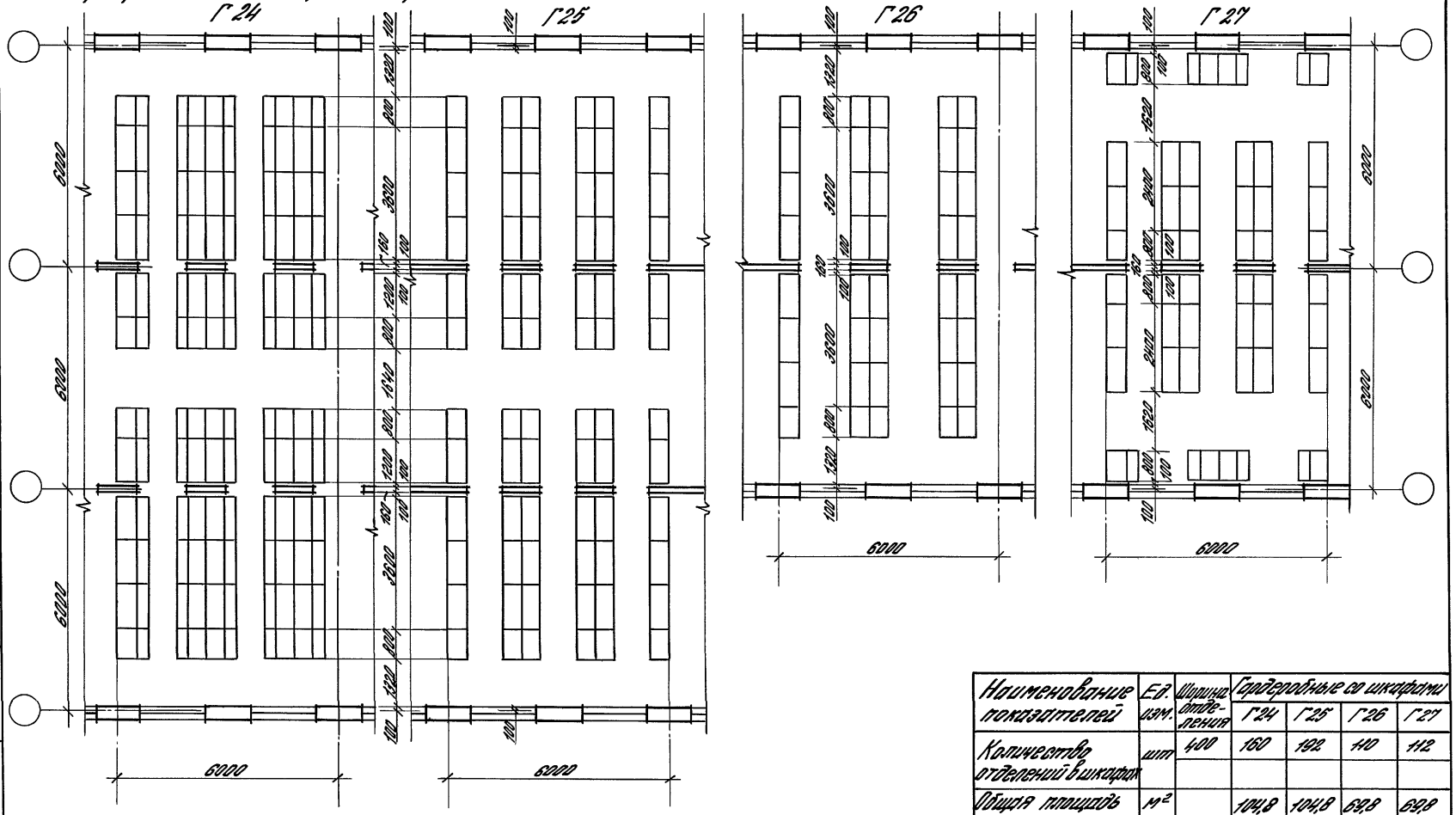
Г24
Г25
Г26
Г27
6000
6000
6000

Гардеробные со шкафами шириной 660 и 1000 мм, имеющими отделения 330 мм и с умывальниками Г28...Г31

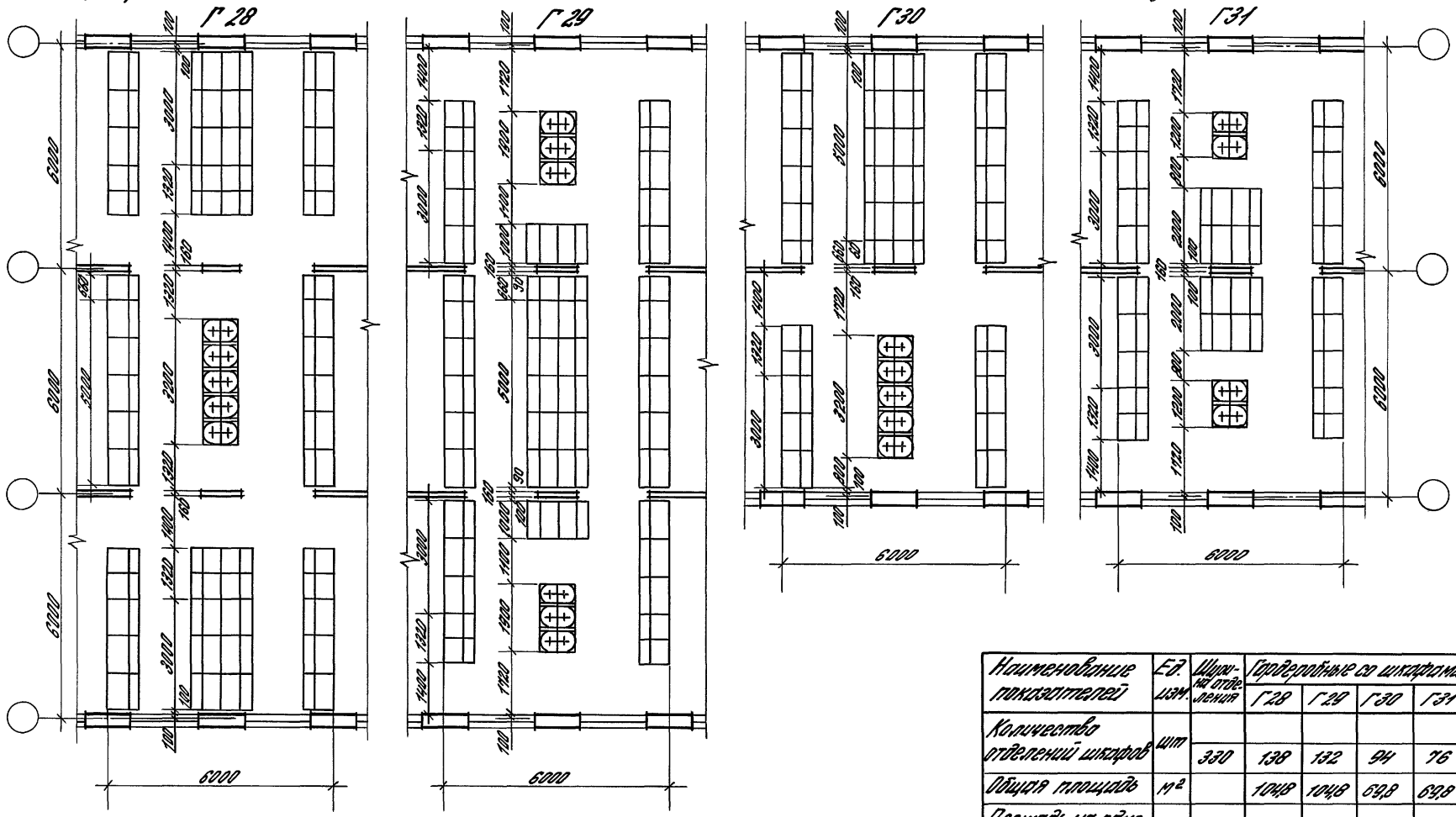

Наименование показателей	Ед. изм.	Ширина отделения	Гардеробные со шкафами Г28	Г29	Г30	Г31
Количество отделений шкафов	шт	330	138	132	94	76
Общая площадь	м²		104,8	104,8	69,8	69,8
Площадь на одно отделение	м²	330	0,76	0,79	0,74	0,92
Количество кранов	шт		10	12	10	8

Инв. № подл. | Подпись и дата | Взам. инв. №

Гардеробные со шкафами шириной 1000 мм, именящими отделения 330 мм и с умывальниками Г32... Г35

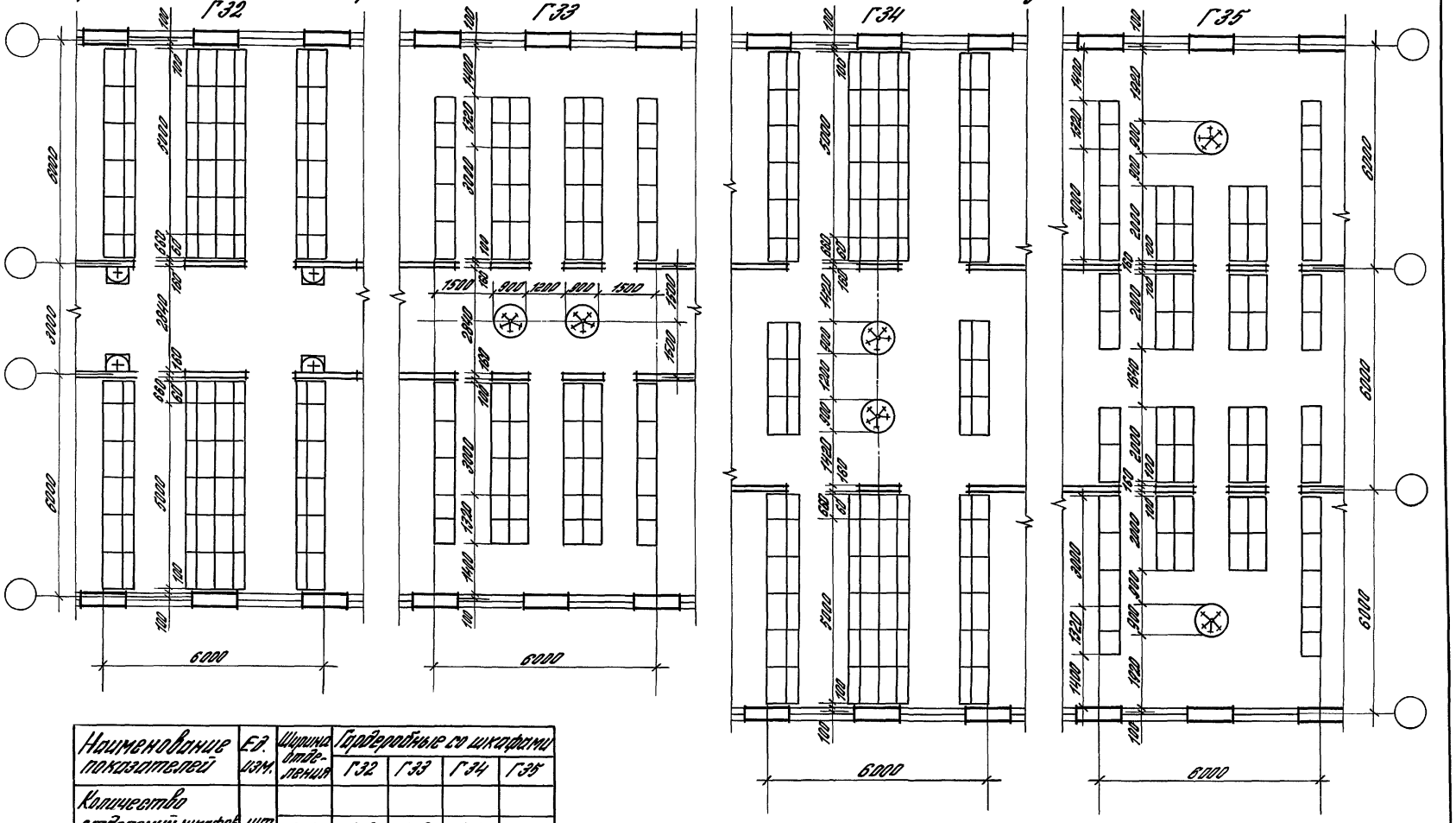

Наименование показателей	Ед. изм.	Ширина отделения	Гардеробные со шкафами Г32	Г33	Г34	Г35
Количество отделений шкафов	шт	330	136	156	154	172
Общая площадь	м²		86,8	86,8	104,8	104,8
Площадь на одно отделение	м²	330	0,64	0,56	0,68	0,61
Количество кранов	шт		4	10	10	10

Инв. № подл. | Подпись и дата | Взам. инв. №

Гардеробные со шкафами шириной 1000 и 1250 мм, имеющими отделения 250 и 330 мм. Г1... Г4

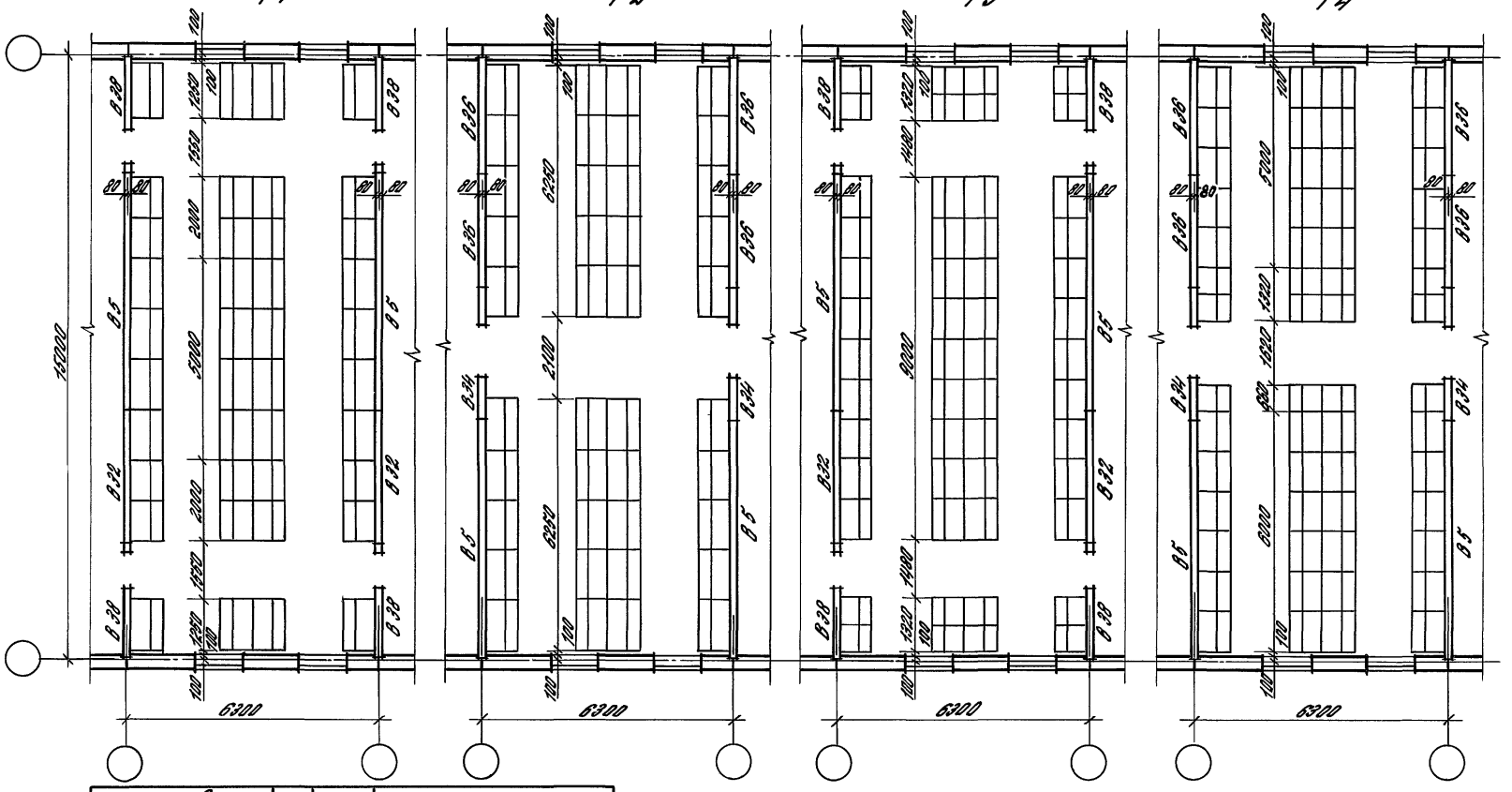

Наименование показателей	Ед. изм.	Ширина отделения	Гардеробные со шкафами			
			Г1	Г2	Г3	Г4
Количество отделений шкафов	шт	250	184	200	—	—
		330	—	—	140	156
Общая площадь	м²		90,9	90,9	90,9	90,9
Площадь на одно отделение	м²	250	0,49	0,45	—	—
		330	—	—	0,65	0,58

Зав.отд.	Валкин	
Н.контр.	Смирнов	
ГАП	Смирнов	
ГИП	Ланда	
Зав.гр.	Авдеев	
Зав.гр.	Кудрявцева	

416-0-11.90 1-08 АР

Гардеробные со шкафами
Серия 135
(Поперечные несущие стены)

Стадия	Лист	Листов
РП	1	6

ЦНИИПРОМЗДАНИЙ

24458-02 37

Инв. № подл. | Подпись и дата | Взам. инв. №

Гардеробные со шкафами шириной 1000 и 1250 мм, имеющими отделения 250 мм Г5 ... Г8

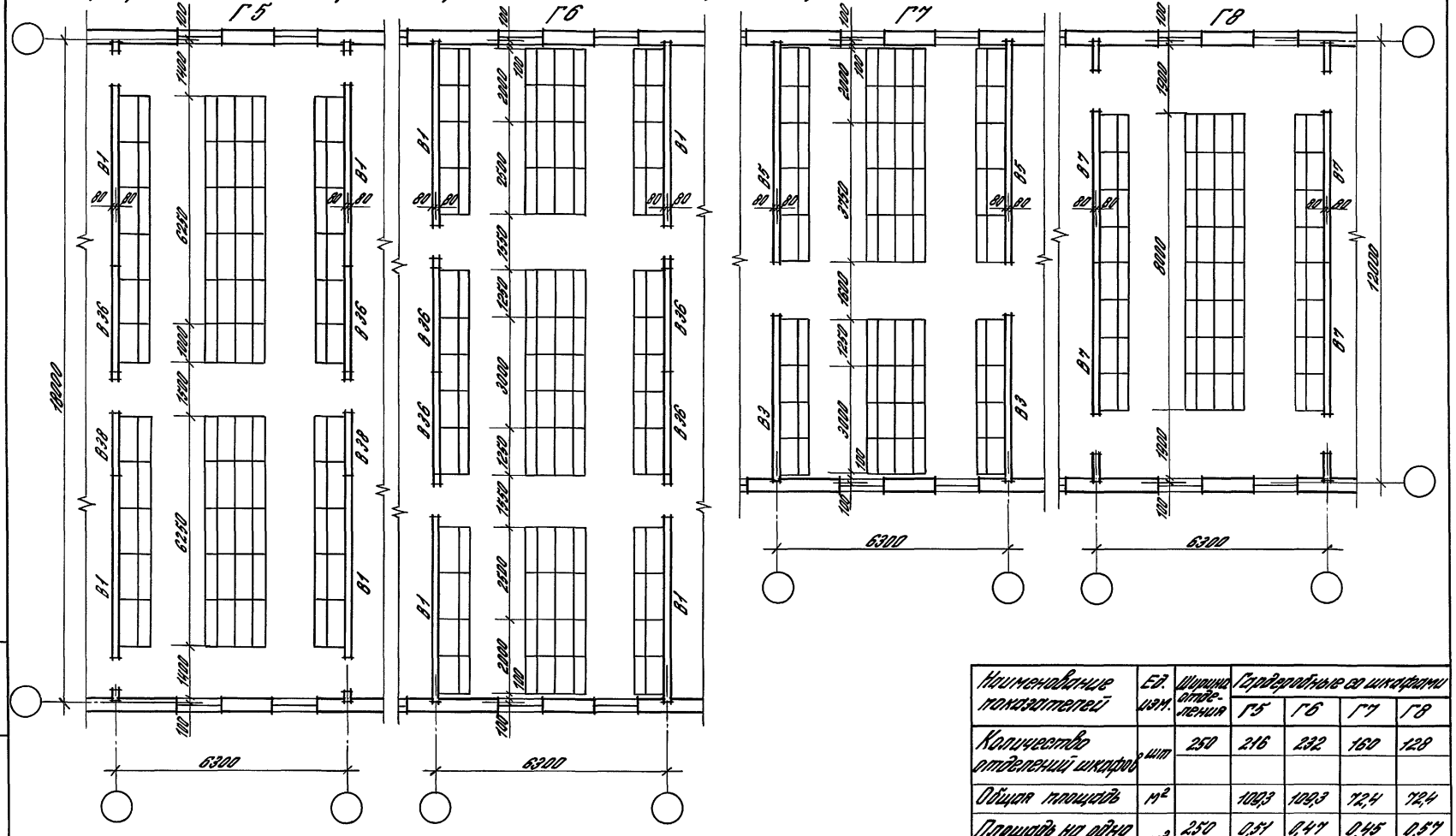

Наименование показателей	Ед. изм.	Ширина отделения	Гардеробные со шкафами Г5	Г6	Г7	Г8
Количество отделений шкафов	шт	250	216	232	160	128
Общая площадь	м²		109,3	109,3	72,4	72,4
Площадь на одно отделение	м²	250	0,51	0,47	0,45	0,57

Инв. № подл. | Подпись и дата | Взам. инв. №

416-0-11.90 1-08.АР

Лист 2

Гардеробные со шкафами шириной 660 и 1000 мм, имеющими отделения 330 мм Г9...Г12

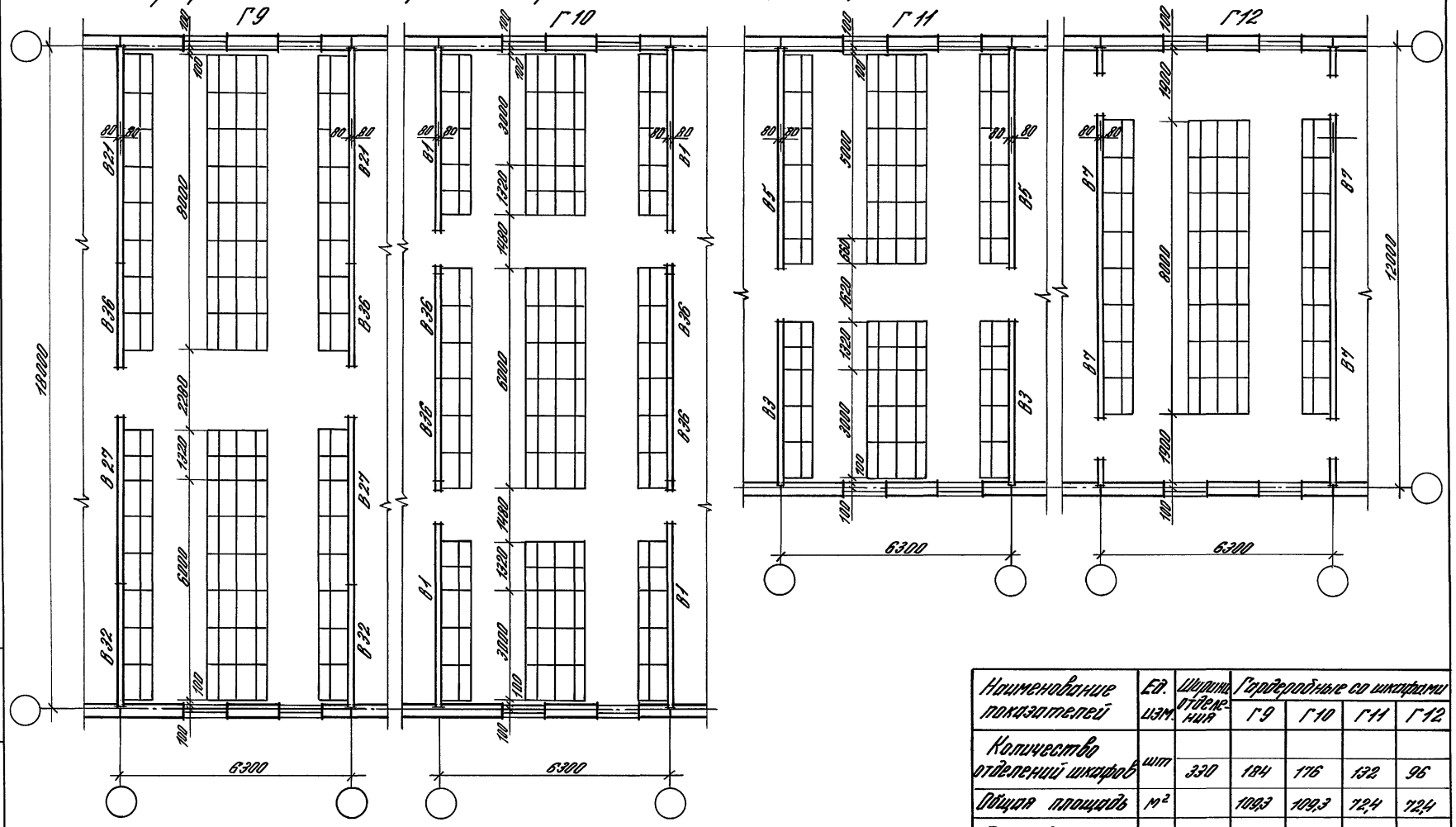

Наименование показателей	Ед. изм.	Ширина отделения	Гардеробные со шкафами Г9	Г10	Г11	Г12
Количество отделений шкафов	шт	330	184	176	132	96
Общая площадь	м²		109,3	109,3	72,4	72,4
Площадь на одно отделение	м²	330	0,59	0,62	0,55	0,75

416-0-11.90	1-08 АР	Лист 3

Инв. № подл. | Подпись и дата | Взам. инв. №

Гардеробные со шкафами шириной 800 и 1200 мм, имеющими отделения 400 мм Г13...Г16

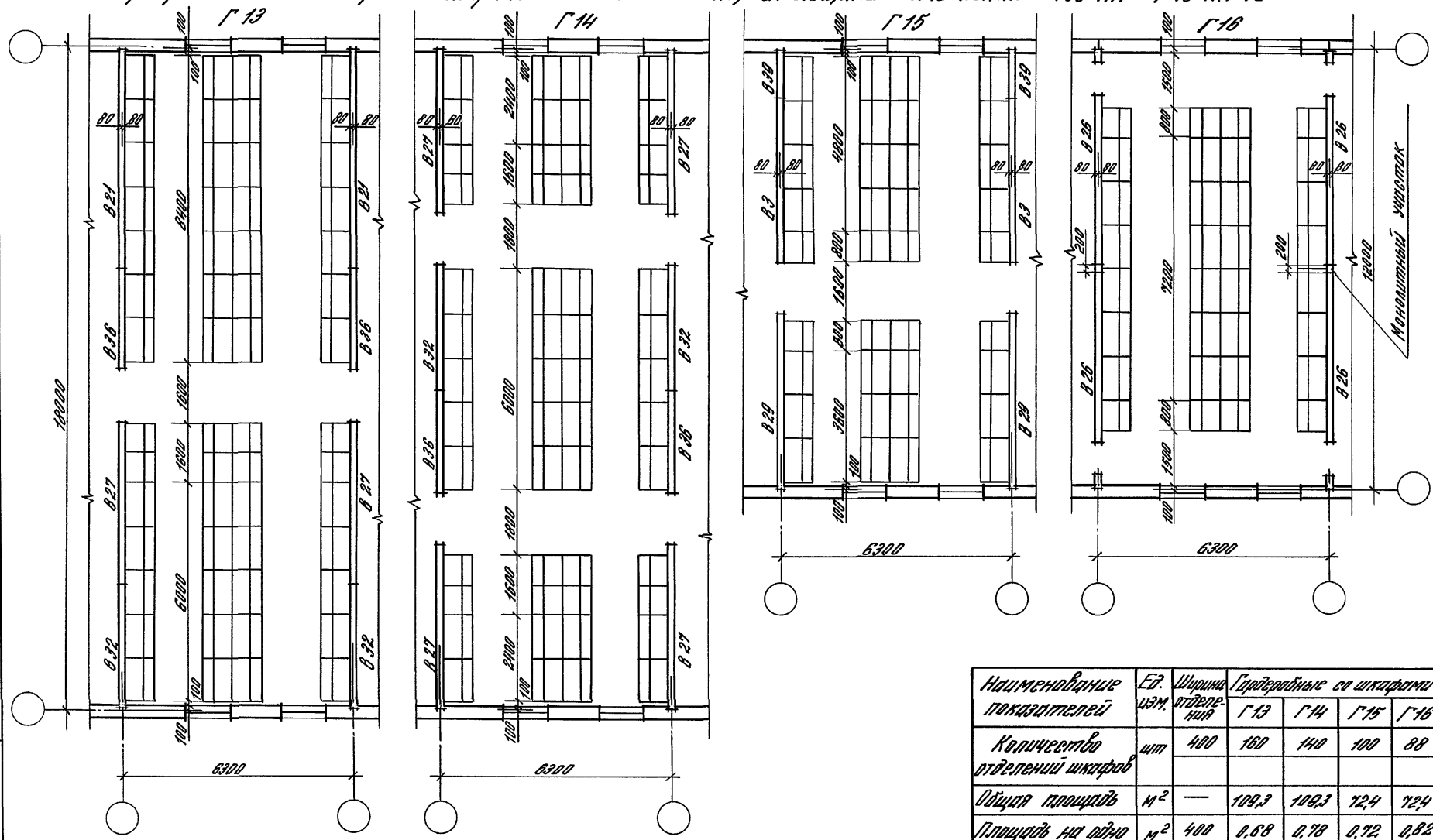

Наименование показателей	Ед. изм.	Ширина отделения	Гардеробные со шкафами Г13	Г14	Г15	Г16
Количество отделений шкафов	шт	400	160	140	100	88
Общая площадь	м²	—	109,3	109,3	72,4	72,4
Площадь на одно отделение	м²	400	0,68	0,78	0,72	0,82

Инв.№ подл. | Подпись и дата | Взам. инв.№

Гардеробные со шкафами шириной 800 и 1200 мм, имеющими отделения 400 мм Г17 ... Г20

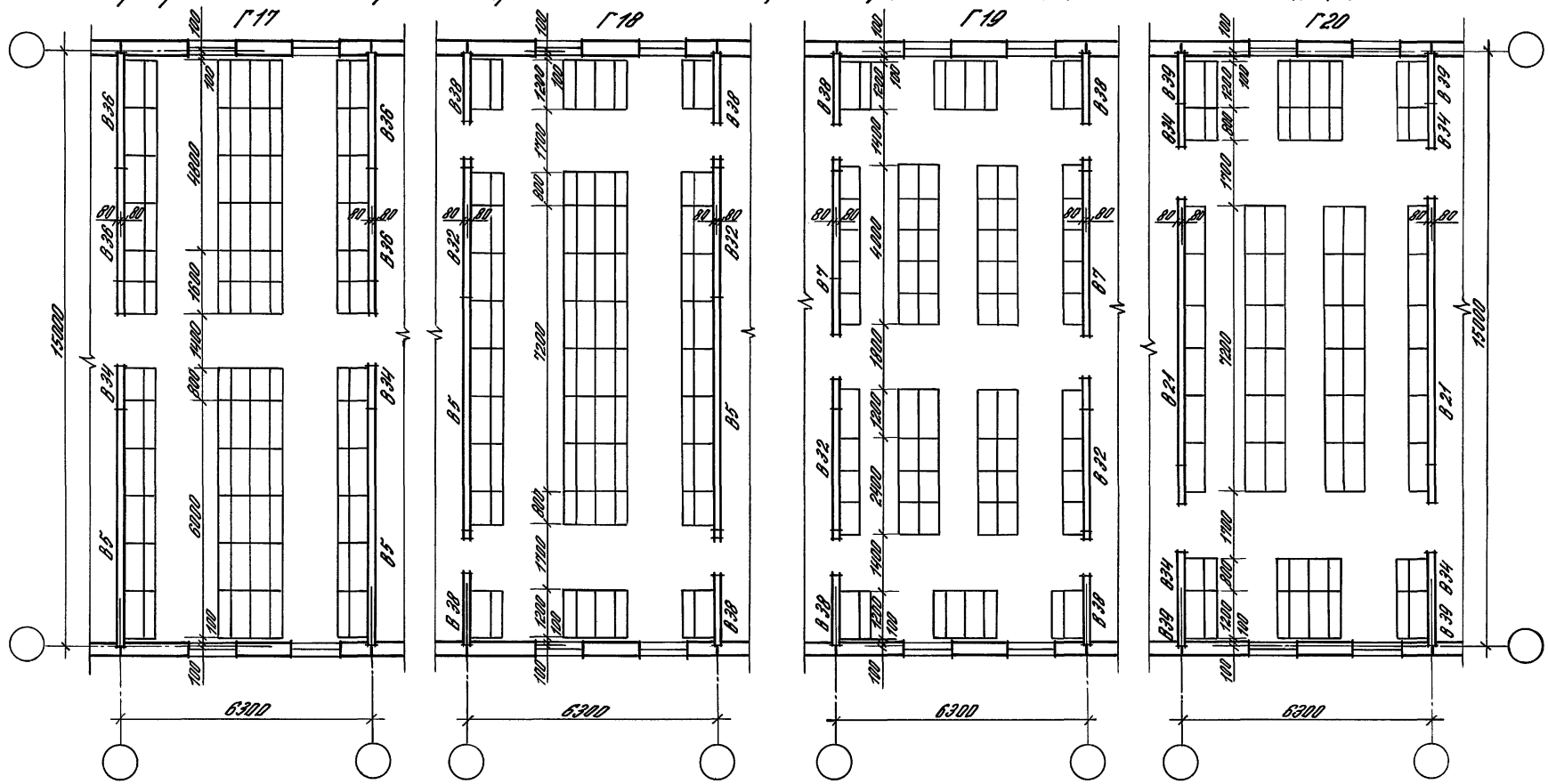

Наименование показателей	Ед. изм.	Ширина отделения	Гардеробные со шкафами			
			Г17	Г18	Г19	Г20
Количество отделений шкафов	шт	400	132	112	138	148
Общая площадь	м²		90,9	90,9	90,9	90,9
Площадь на одно отделение	м²	400	0,69	0,81	0,66	0,61

Инв. № подл. | Подпись и дата | Взам. инв. №

Гардеробные со шкафами шириной 1000 мм, имеющими отделения 250 и 330 мм с умывальниками Г21...Г24

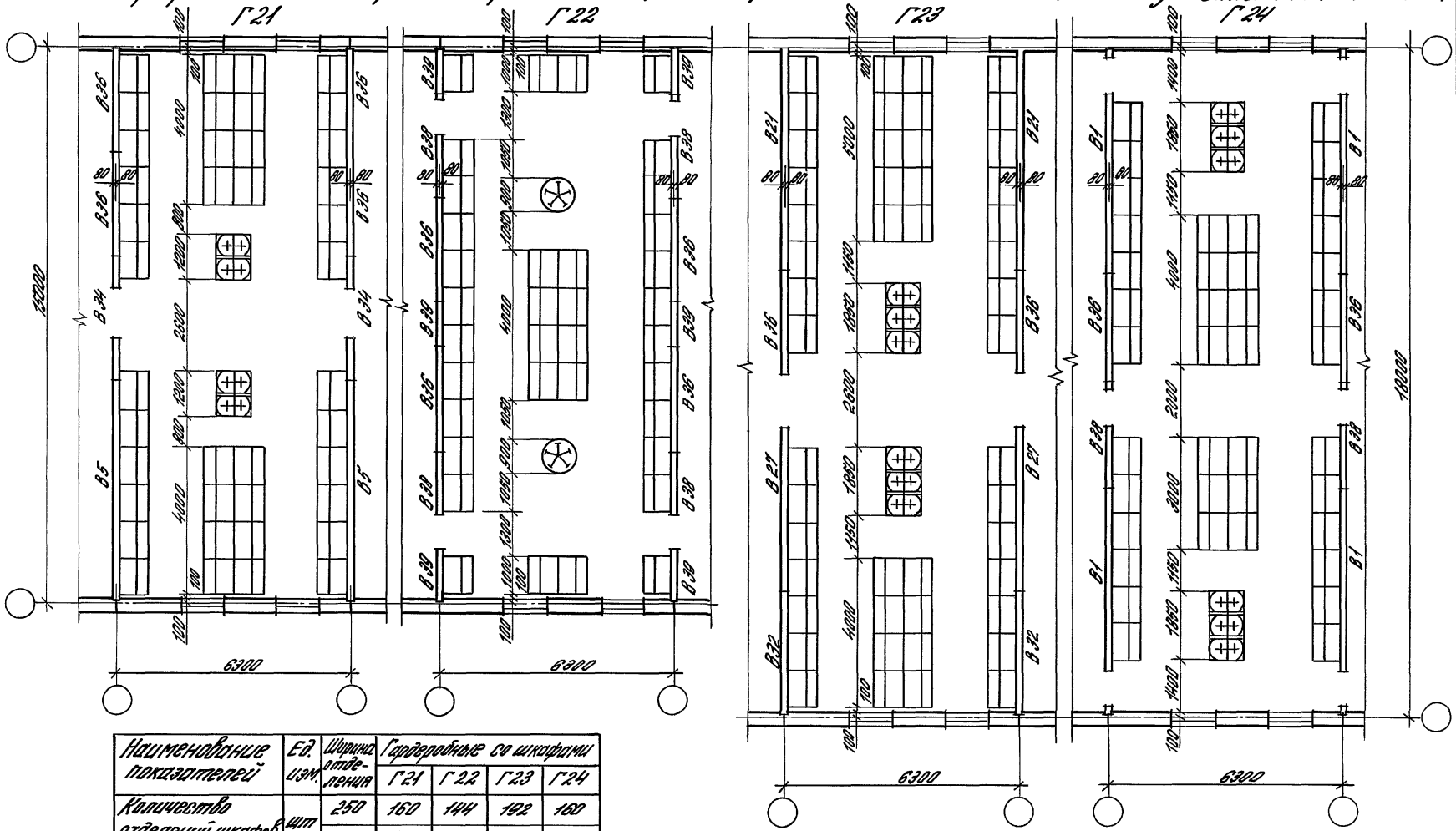

Наименование показателей	Ед. изм.	Ширина отделения	Гардеробные со шкафами Г21	Г22	Г23	Г24
Количество отделений шкафов	шт	250	160	144	192	160
		330	120	108	144	120
Общая площадь	м²		90,9	90,9	109,3	109,3
Площадь на одно отделение	м²	250	0,57	0,63	0,57	0,68
		330	0,76	0,84	0,76	0,91
Количество кранов	шт		8	10	12	12

Инв.№ подл. | Подпись и дата | Взам.инв.№

Гардеробные со шкафами шириной 1000 и 1250 мм, имеющими отделения 250 мм Г1...Г4

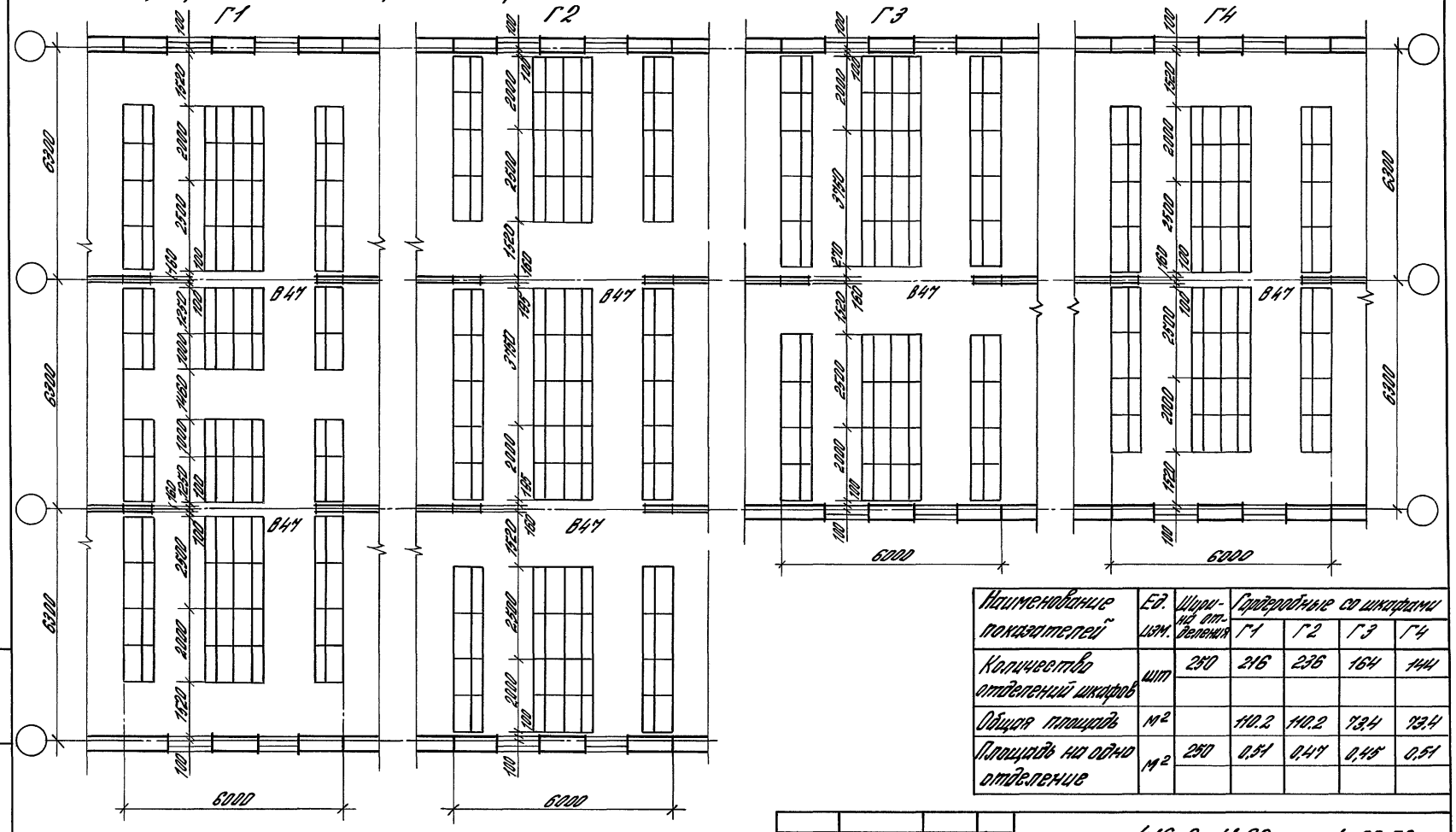

Наименование показателей	Ед. изм.	Ширина отделения	Гардеробные со шкафами Г1	Г2	Г3	Г4
Количество отделений шкафов	шт	250	216	236	164	144
Общая площадь	м²		110.2	110.2	73.4	73.4
Площадь на одно отделение	м²	250	0,51	0,47	0,45	0,51

Зав.отд.	Валкин	
Н.контр.	Смирнов	
ГАП	Смирнов	
ГИП	Ланда	
Зав.гр.	Авдеев	
Зав.гр.	Кудрявцева	
Архит.	Самбурова	

416-0-11.90 1-09 АР

Гардеробные со шкафами
Серия 135
(продольные несущие стены)

Стадия	Лист	Листов
РП	1	9

ЦНИИПРОМЗДАНИЙ

Инв. N подл. | Подпись и дата | Взам. инв. N

24458-02 43

Гардеробные со шкафами шириной 660, 1000 и 1250 мм, имеющими отделения 250 и 330 мм Г5...Г8

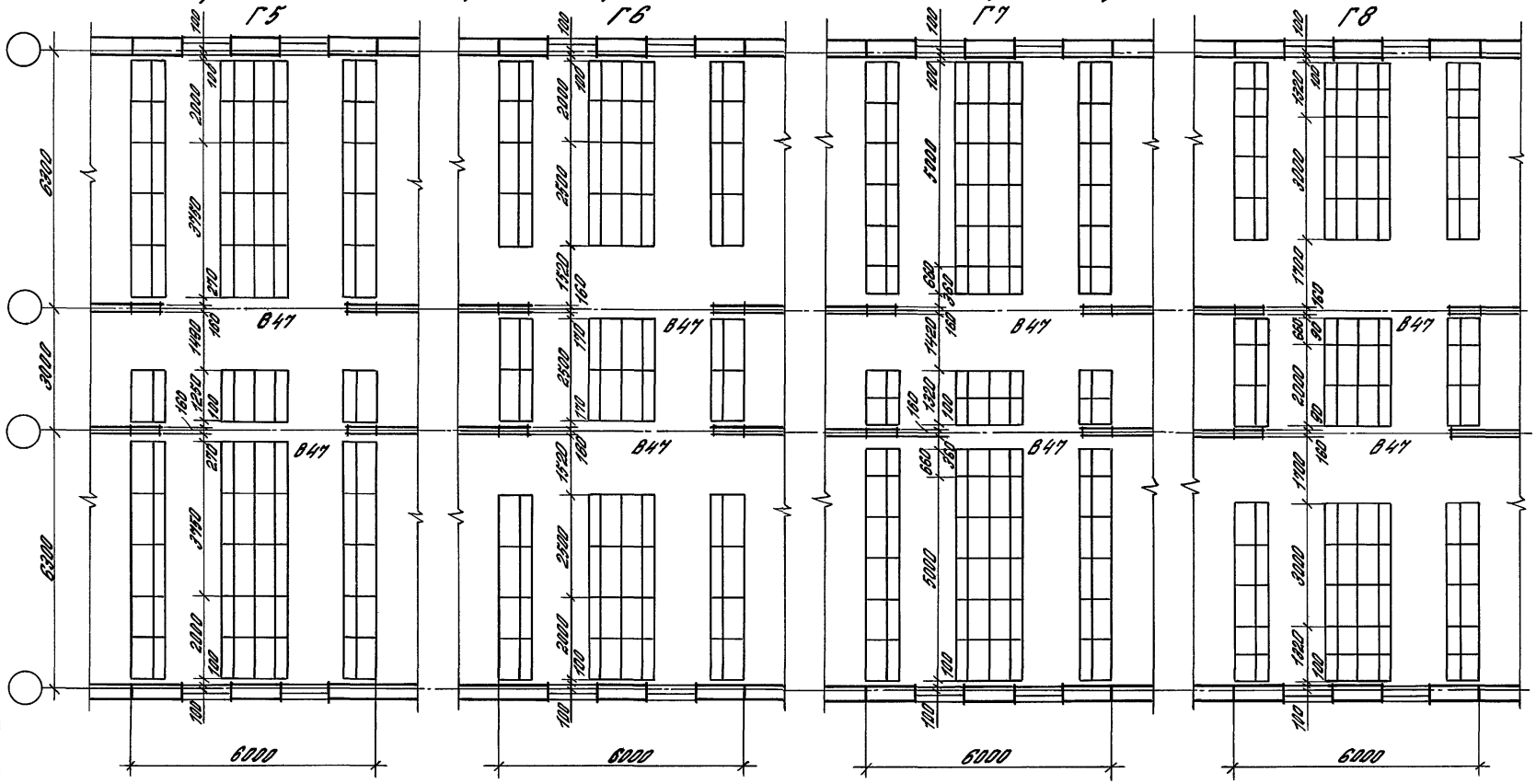

Наименование показателей	Ед. изм.	Ширина отделения	Гардеробные со шкафами Г5	Г6	Г7	Г8
Количество отделений шкафов	шт	250	204	184	—	—
		330	—	—	152	136
Общая площадь	м²		90,4	90,4	90,4	90,4
Площадь на одно отделение	м²	250	0,44	0,49	—	—
		330	—	—	0,60	0,67

Инв. № подл. | Подпись и дата | Взам. инв. №

Гардеробные со шкафами шириной 660 и 1000 мм, имеющими отделения 330 мм Г9...Г12

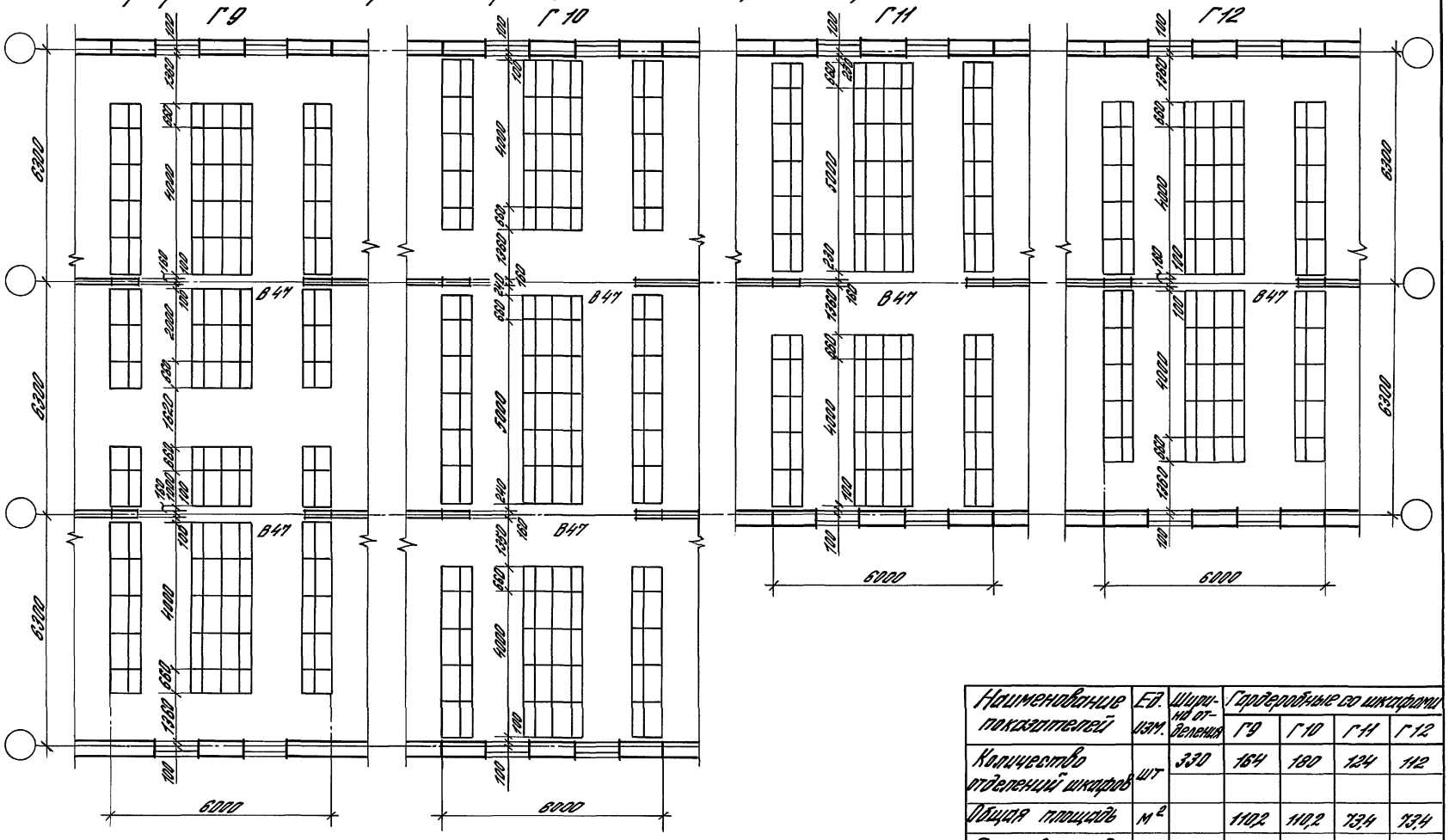

Наименование показателей	Ед. изм.	Ширина отделения	Гардеробные со шкафами			
			Г9	Г10	Г11	Г12
Количество отделений шкафов	шт	330	164	180	124	112
Общая площадь	м²		110,2	110,2	73,4	73,4
Площадь на одно отделение	м²	330	0,67	0,61	0,59	0,66

Инв. № подл. | Подпись и дата | Взам. инв. №

416-0-11.90 1-09 АР

Лист 3

Гардеробные со шкафами шириной 650, 1000 и 1250 мм, имеющими отделения 250 и 330 мм Г13...Г16

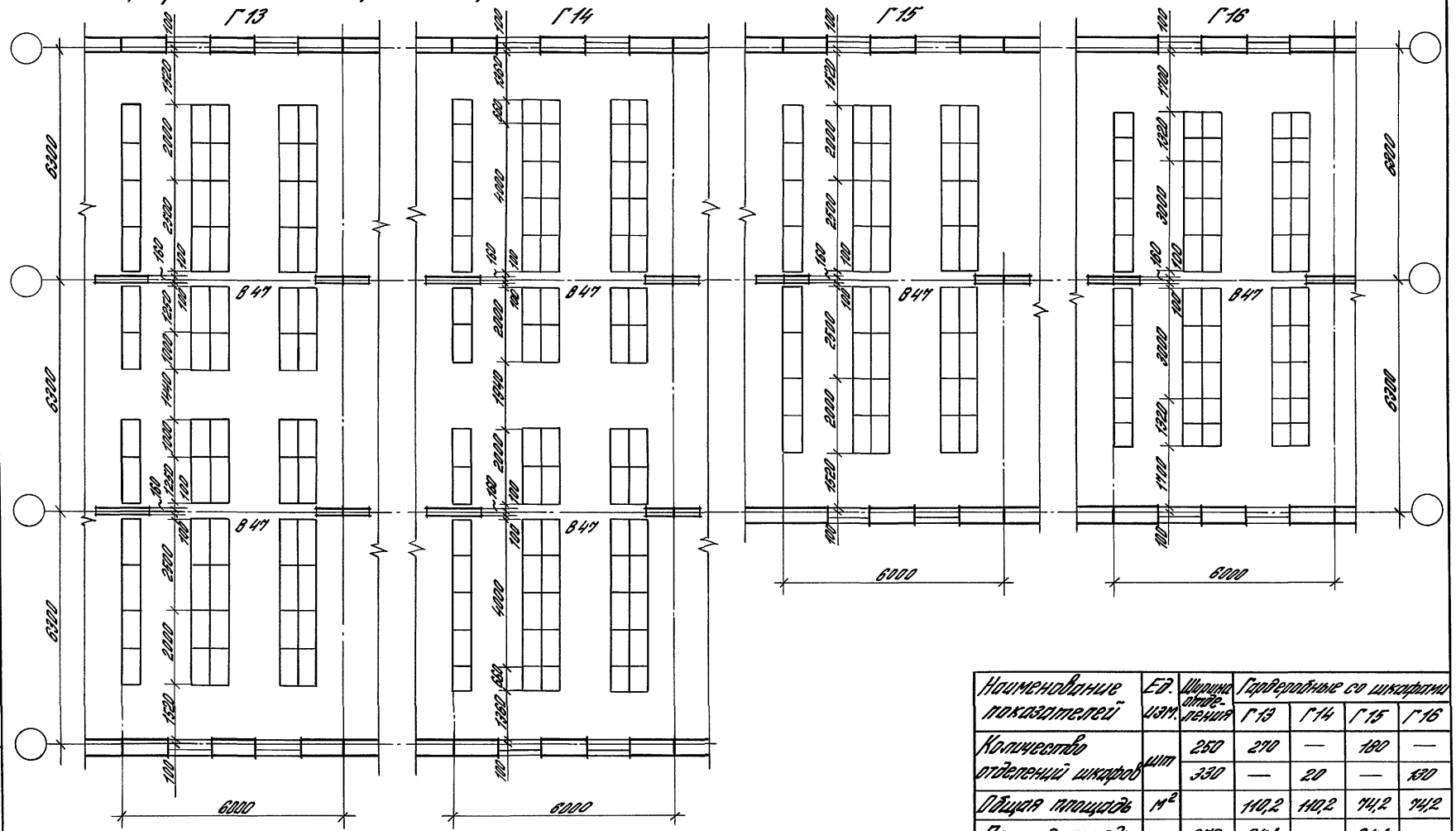

Наименование показателей	Ед. изм.	Ширина отделения	Гардеробные со шкафами Г13	Г14	Г15	Г16
Количество отделений шкафов	шт	250	210	—	180	—
		330	—	20	—	130
Общая площадь	м²		110,2	110,2	111,2	111,2
Площадь на одно отделение	м²	250	0,41	—	0,41	—
		330	—	0,55	—	0,57

Инв. № подл. | Подпись и дата | Взам. инв. №

416-0-11.90 1-09.АР

Лист 4

Гардеробные со шкафами шириной 800 и 1200 мм, имеющими отделения 400 мм Г17...Г19

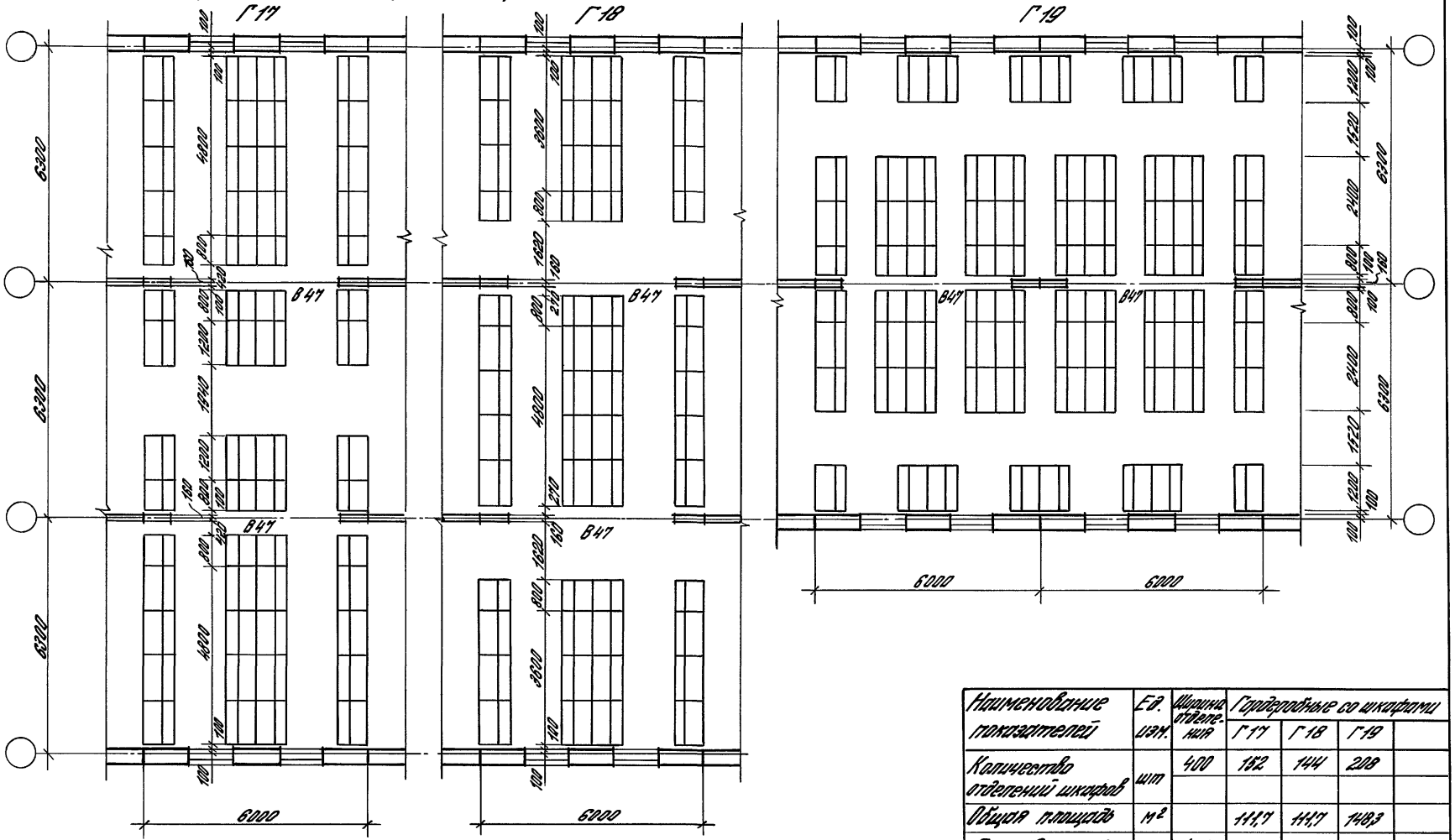

Наименование показателей	Ед. изм.	Ширина отделения	Гардеробные со шкафами			
			Г17	Г18	Г19	
Количество отделений шкафов	шт	400	162	144	209	
Общая площадь	м²		111,7	111,7	148,3	
Площадь на одно отделение	м²	400	0,73	0,77	0,71	

Инв.№ подл. | Подпись и дата | Взам.инв.№

Гардеробные со шкафами шириной 800 и 1200 мм, имеющими отделения 400 мм Г20 ... Г23

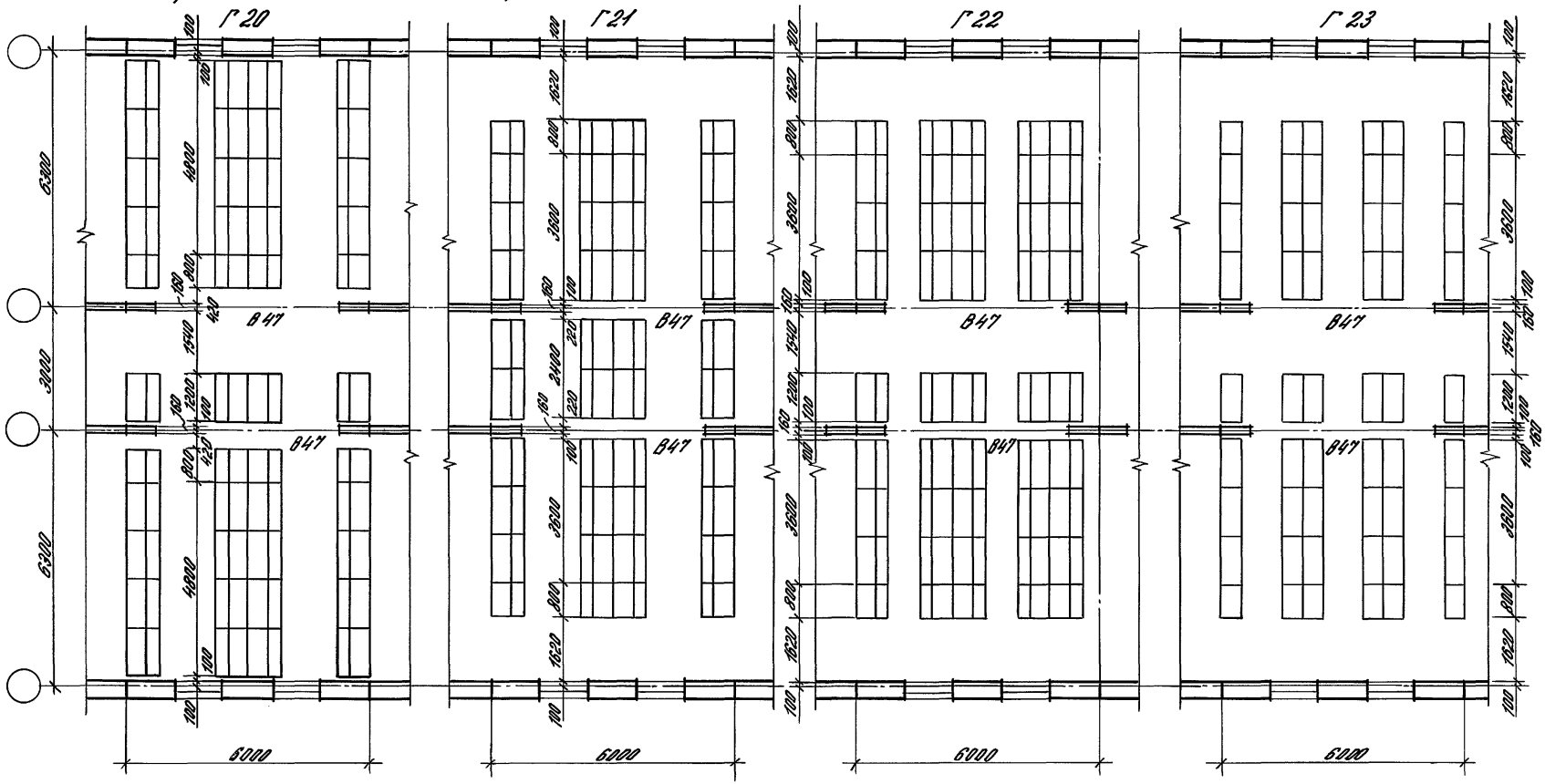

Наименование показателей	Ед. изм.	Ширина отделения	Гардеробные со шкафами Г20	Г21	Г22	Г23
Количество отделений шкафов	шт	400	124	112	125	150
Общая площадь	м²		91.9	91.9	91.9	91.9
Площадь на одно отделение	м²	400	0.74	0.82	0.73	0.61

Инв.№ подл. | Подпись и дата | Взам.инв.№

416-0-11.90 1-09.АР

Лист 6

Гардеробные со шкафами шириной 800 и 1200 мм, имеющими отделения 400 мм Г24... Г27

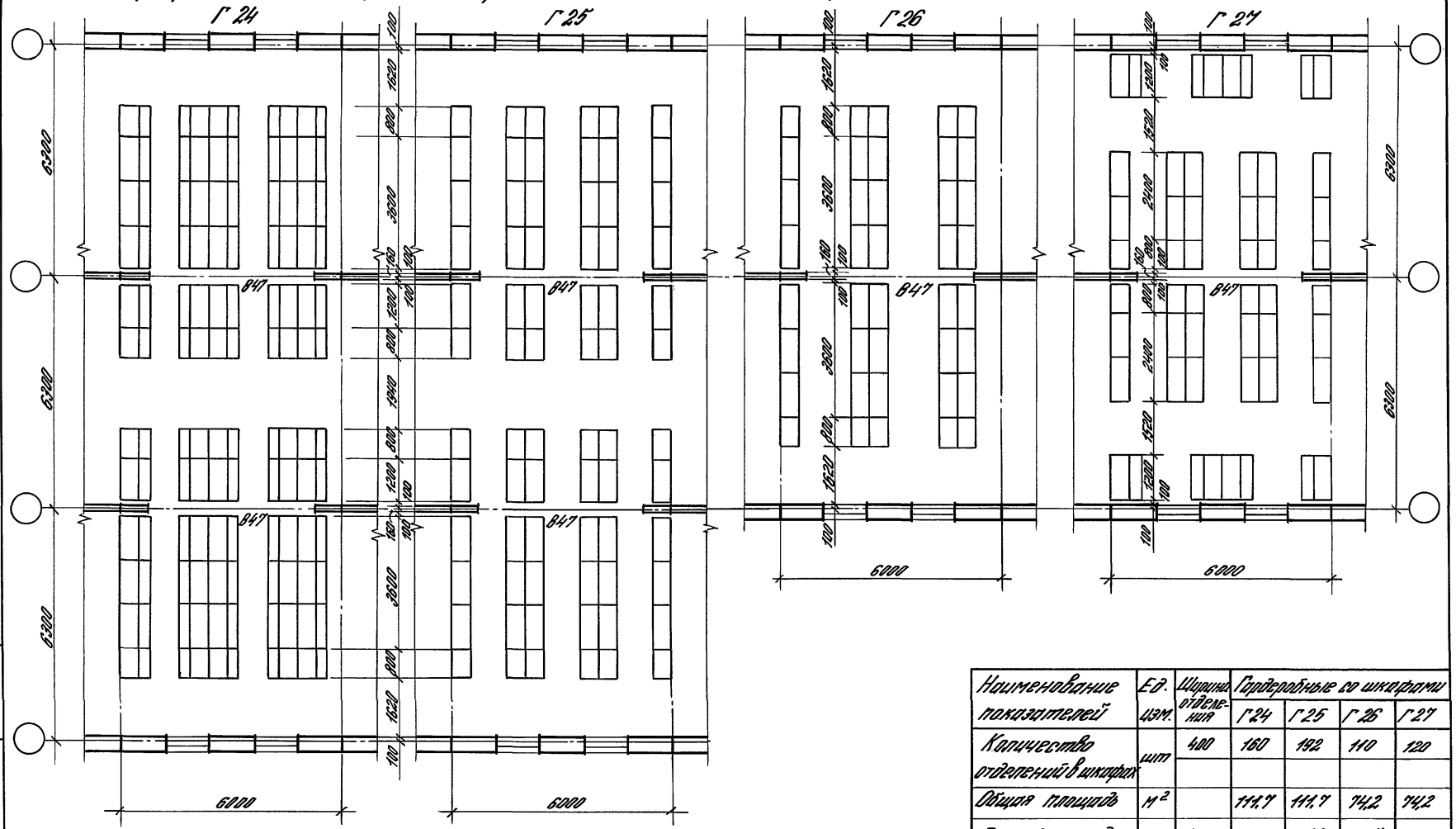

Наименование показателей	Ед. изм.	Ширина отделения	Гардеробные со шкафами Г24	Г25	Г26	Г27
Количество отделений в шкафах	шт	400	160	192	110	120
Общая площадь	м²		111.7	111.7	74.2	74.2
Площадь на одно отделение	м²	400	0.70	0.58	0.67	0.61

Инв.№ подл. | Подпись и дата | Взам.инв.№

416-0-11.90 1-09 АР Лист 7

Гардеробные со шкафами шириной 660 и 1000 мм, имеющими отделения 330 мм и с умывальниками Г28...Г31

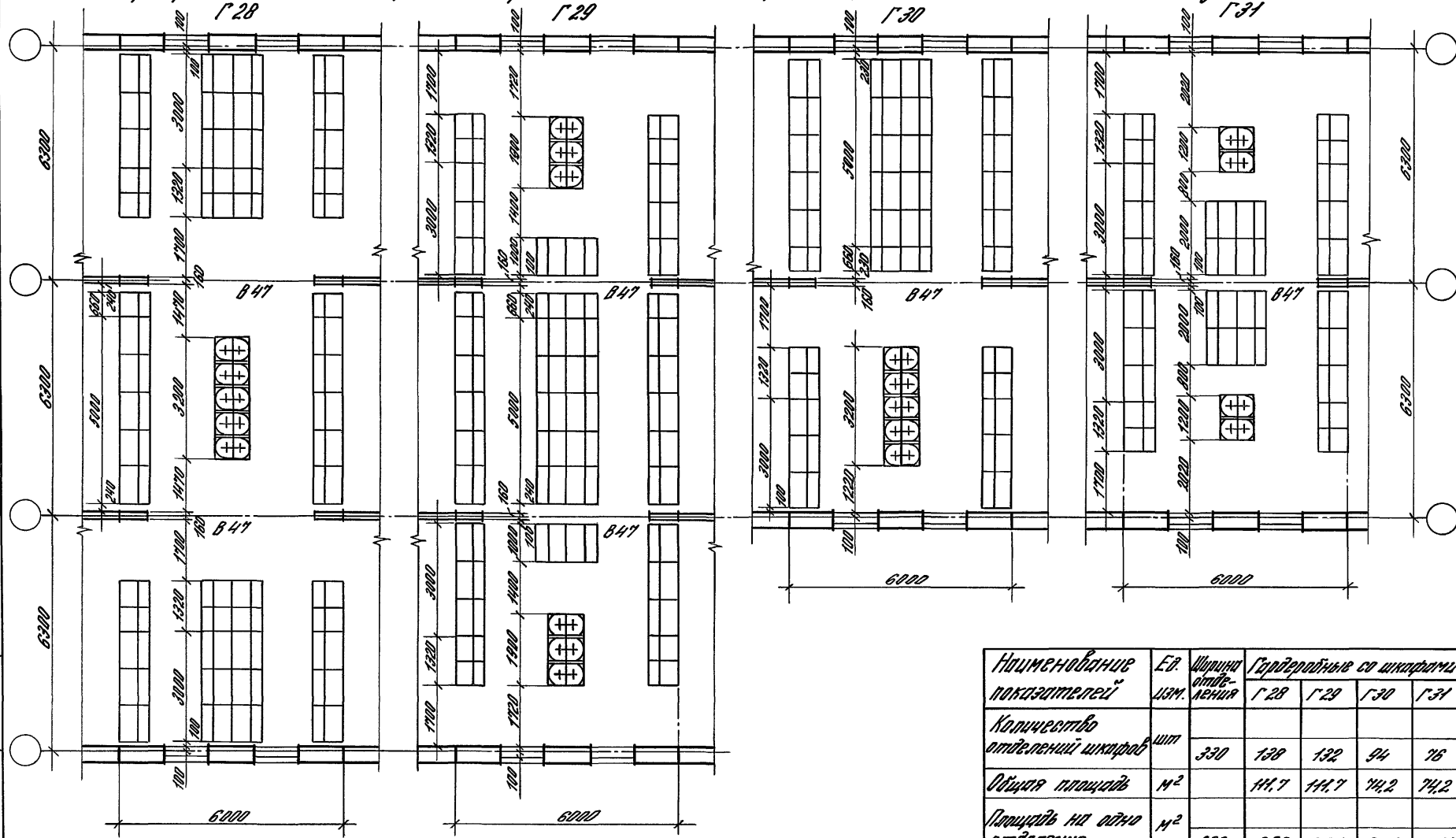

Наименование показателей	Ед. изм.	Ширина отделения	Гардеробные со шкафами Г28	Г29	Г30	Г31
Количество отделений шкафов	шт	330	138	132	94	76
Общая площадь	м²		111,7	111,7	74,2	74,2
Площадь на одно отделение	м²	330	0,80	0,85	0,79	0,97
Количество крючков	шт		10	12	10	8

Инв.№ подл. | Подпись и дата | Взам.инв.№

416-0-11.90 1-09.АР

Лист 8

Гардеробные со шкафами шириной 660 и 1000 мм, имеющими отделения 330 мм и с умывальниками Г32...Г35

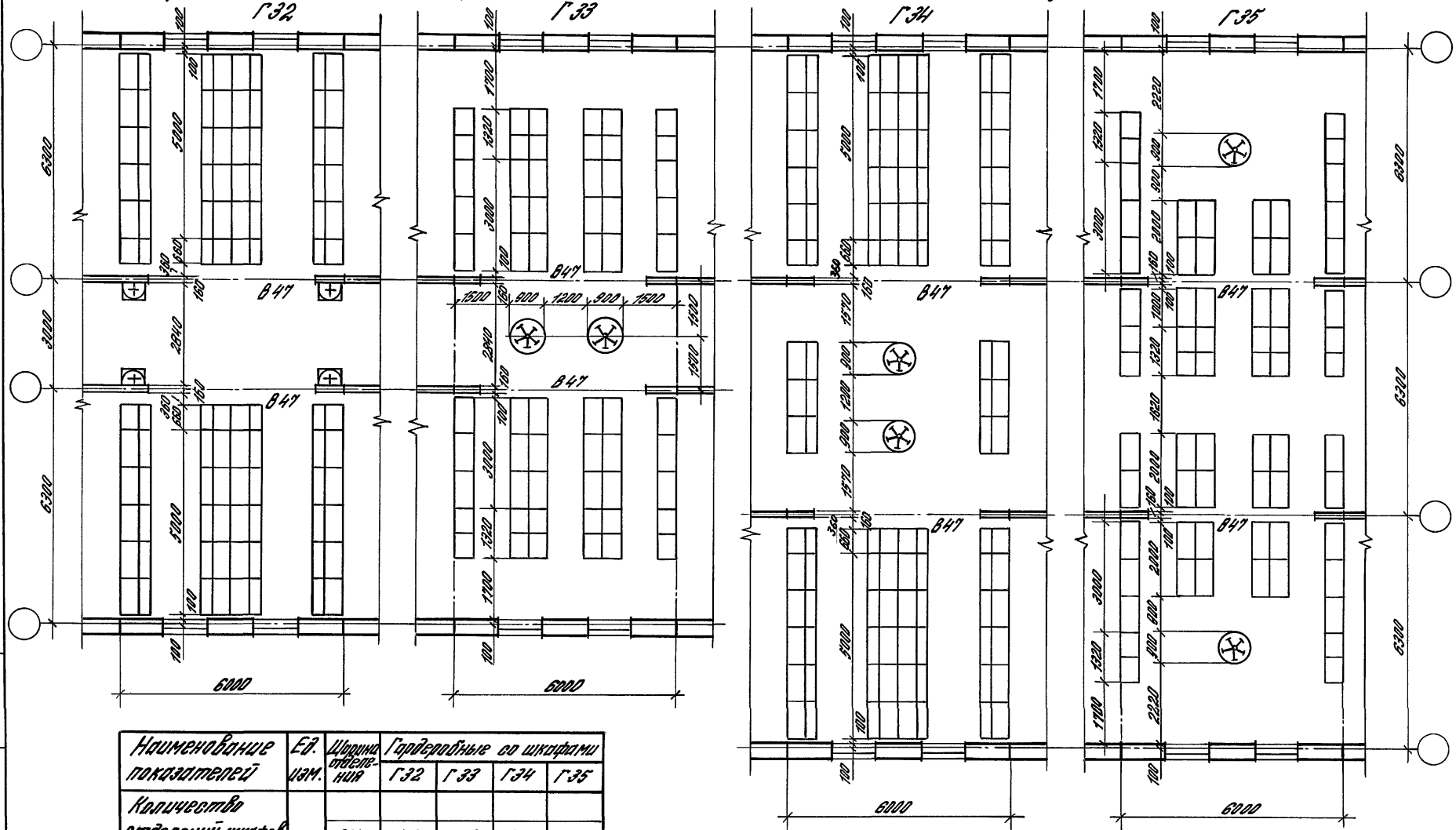

Наименование показателей	Ед. изм.	Ширина отделения	Гардеробные со шкафами Г32	Г33	Г34	Г35
Количество отделений шкафов	шт	330	136	156	154	178
Общая площадь	м²		91,9	91,9	111,7	111,7
Площадь на одно отделение	м²	330	0,67	0,59	0,72	0,63
Количество кранов	шт		4	10	10	10

Инв. № подл. | Подпись и дата | Взам. инв. №

Душевые и умывальные ДУ1 ... ДУ4

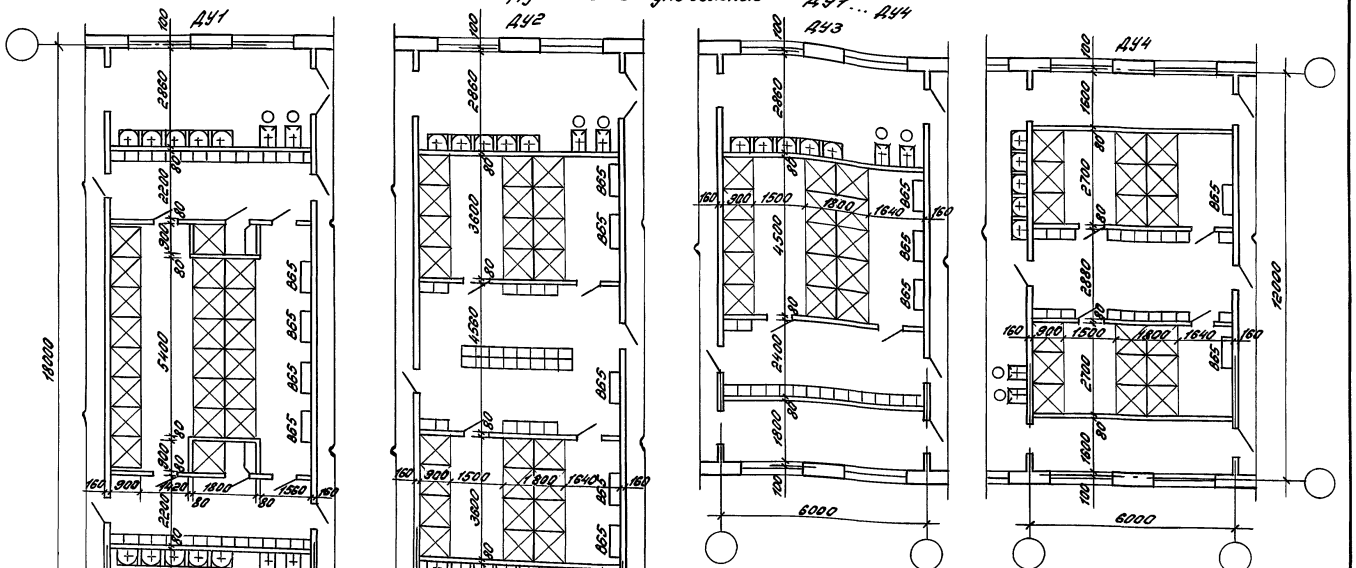

Наименование показателей	Ед. изм.	Душевые и умывальные			
		ДУ1	ДУ2	ДУ3	ДУ4
Количество душей	шт.	22	24	15	18
Площадь душевой	м²	69,5	67,2	39,5	47,8
Площадь на 1 душ	м²	3,2	2,8	2,6	2,6
Количество кранов	шт	10	10	5	5
Количество ножных ванн	шт	4	4	2	2

Зав. отд.	Волкин		
Н. контр.	Смирнов		
ГАП	Смирнов		
ГИП	Лондон		
Зав. гр.	Авдеев		
Зав. гр.	Куртавцева		

416-0-11.90 1-10.АР

Душевые и умывальные сборно-монолитный вариант. Поперечные несущие стены

Стадия	Лист	Листов
РП	1	7

ЦНИИПромзданий

Инв. № подл. | Подпись и дата | Взам. инв. №

Душевые и умывальные ДУ5 ... ДУ8

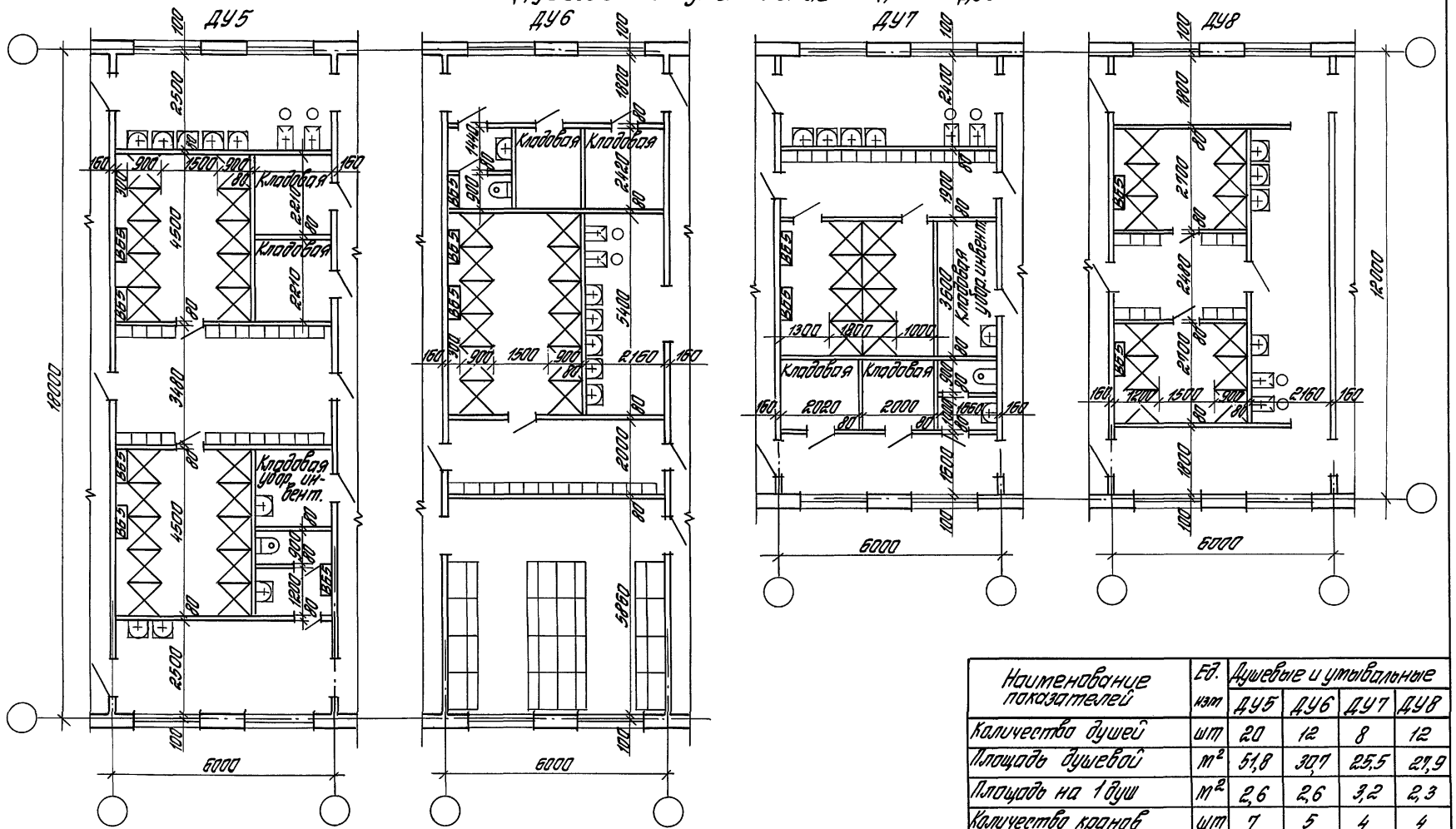

Наименование показателей	Ед. изм	Душевые и умывальные			
		ДУ5	ДУ6	ДУ7	ДУ8
Количество душей	шт	20	12	8	12
Площадь душевой	м²	51,8	30,7	25,5	27,9
Площадь на 1 душ	м²	2,6	2,6	3,2	2,3
Количество кранов	шт	7	5	4	4
Количество ножных ванн	шт	2	2	2	2
Кол-во отделений шкафов	шт	—	48	—	—

Инв. № подл. | Подпись и дата | Взам. инв. №

Душевые и умывальные ДУ 9 ... ДУ 11

ДУ 9

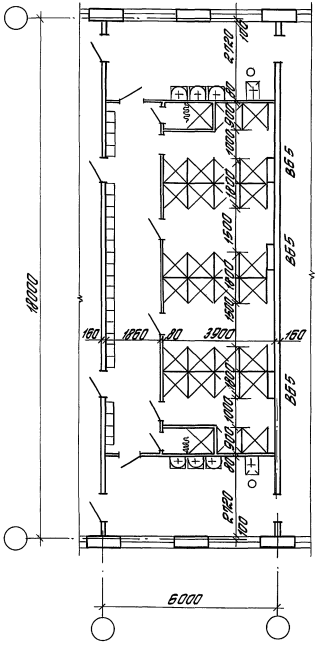
12000
6000
160
1860
80
3900
160
865
865
865
865
2120
100
1200
1500
1000
1000
1500
1200
1000
1000
1200
1500
1000
1000
1500
1200
1000
1000
1200
1500
1000
1000
1500
1200
1000
1000

Душевые и умывальные ДУ12...ДУ14

ДУ 12

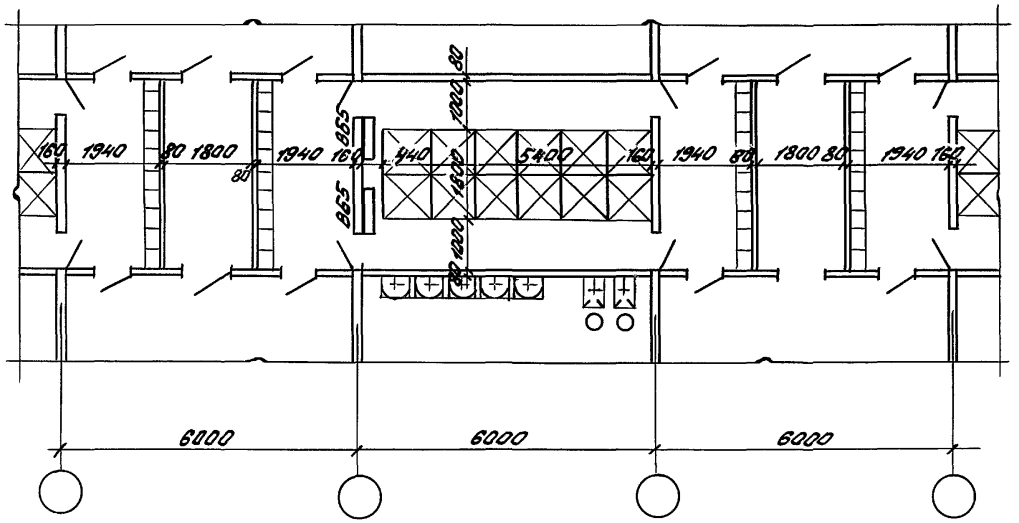

ДУ 13

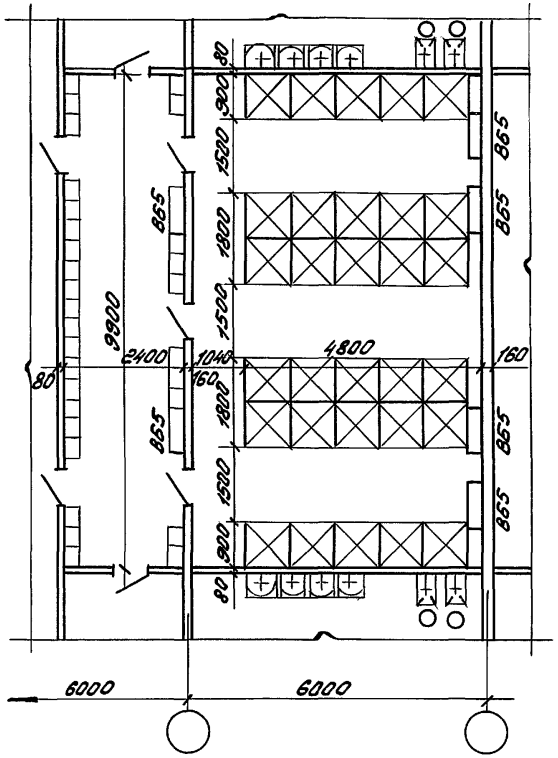

ДУ 14

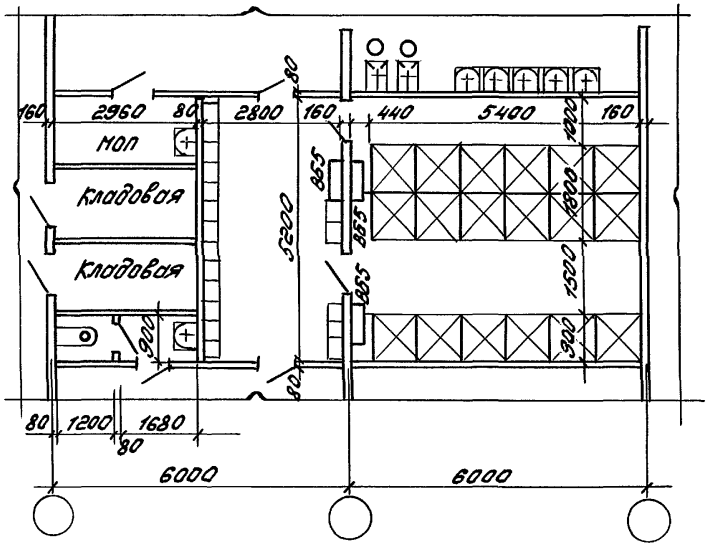

Наименование показателей	Ед. изм.	Душевые и умывальные ДУ12	ДУ13	ДУ14	
Количество душей	шт.	12	30	18	
Площадь душевой	м²	36,5	80,3	44,0	
Площадь на 1 душ	м²	3,0	2,7	2,5	
Количество кранов	шт.	5	8	5	
Количество ножных ванн	шт.	2	4	2	

416-0-11.90	1-10.АР	Лист 4

Инв.№ подл. | Подпись и дата | Взам.инв.№

Душевые и умывальные ДУ15... ДУ17

ДУ 15

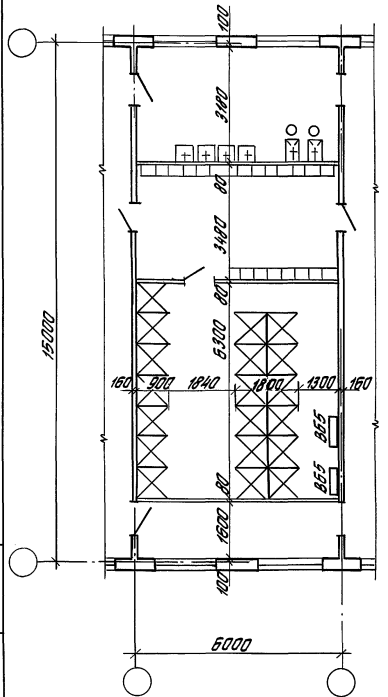

ДУ 16

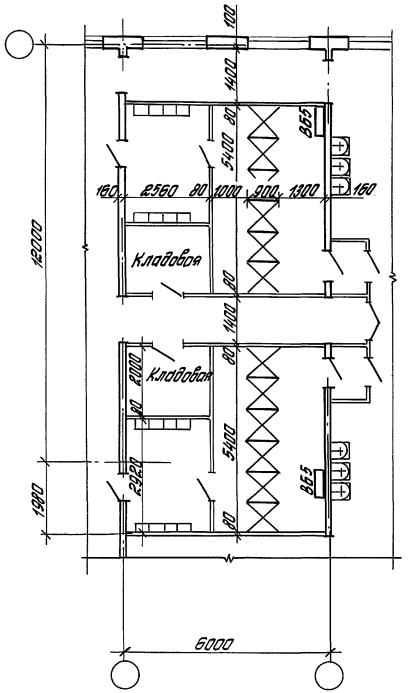

ДУ 17

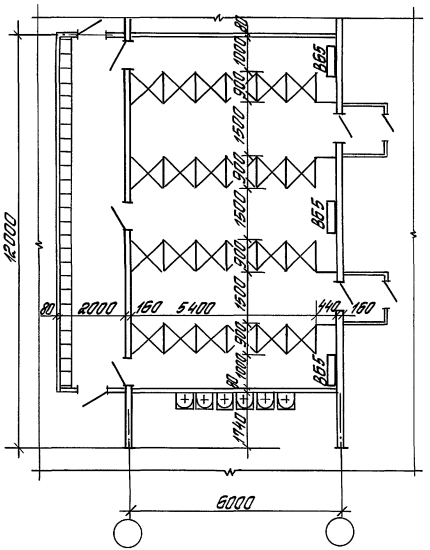

Наименование показателей	Ед. изм.	Душевые и умывальные ДУ15	ДУ16	ДУ17	
Количество душей	шт	19	12	24	
Площадь душевой	м²	56,4	52,3	80,8	
Площадь на 1 душ	м²	3,0	4,3	3,3	
Количество кранов	шт	4	6	6	
Количество ножных ванн	шт	2	—	—	

416-0-11.90 1-10 АР

Лист 5

Инв.№ подл. | Подпись и дата | Взам.инв.№

Душевые и умывальные ДУ18...ДУ20

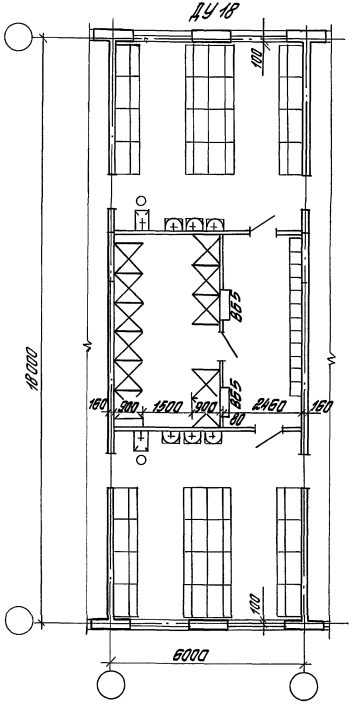

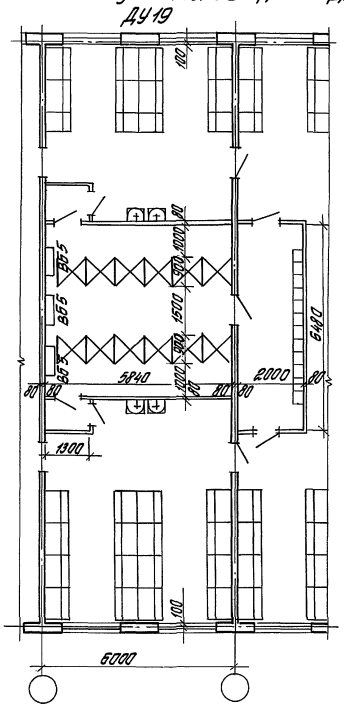

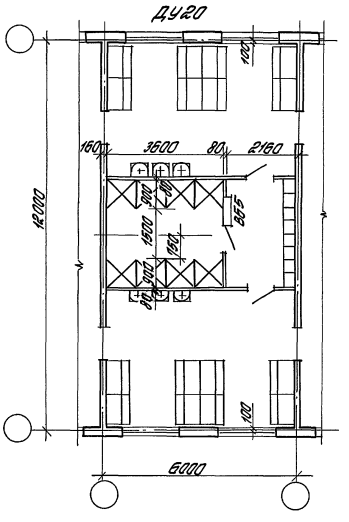

Наименование показателей	Ед. изм.	Душевые и умывальные ДУ18	ДУ19	ДУ20	
Количество душей	шт	11	12	8	
Площадь душевой	м²	33,5	45,9	18,7	
Площадь на 1 душ	м²	3,0	3,8	2,3	
Количество кранов	шт	6	4	6	
Количество ножных ванн	шт	2	—	—	
Кол-во отделений шкафов	шт	96	120	48	

416-0-11.90 1-10 АР

Лист 6

Инв. № подл. | Подпись и дата | Взам. инв. №

Душевые и умывальные ДУ21...ДУ23

ДУ 21

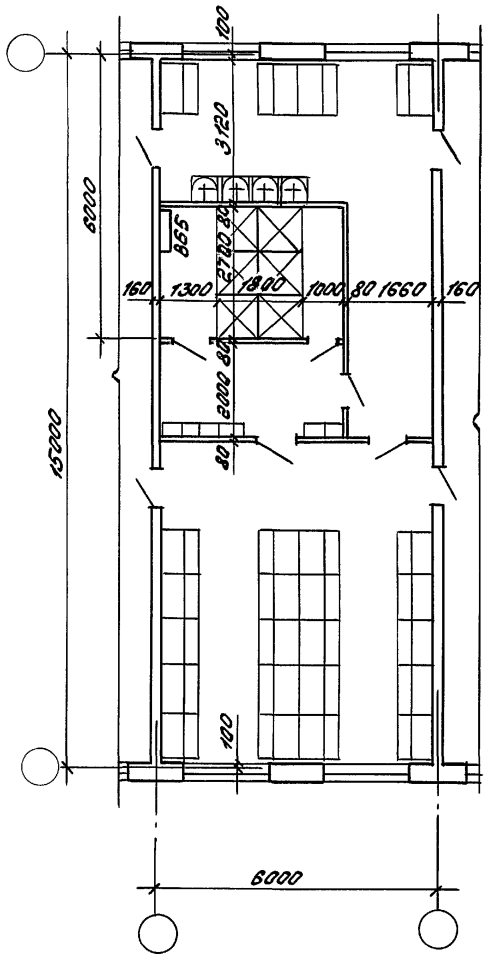

ДУ 22

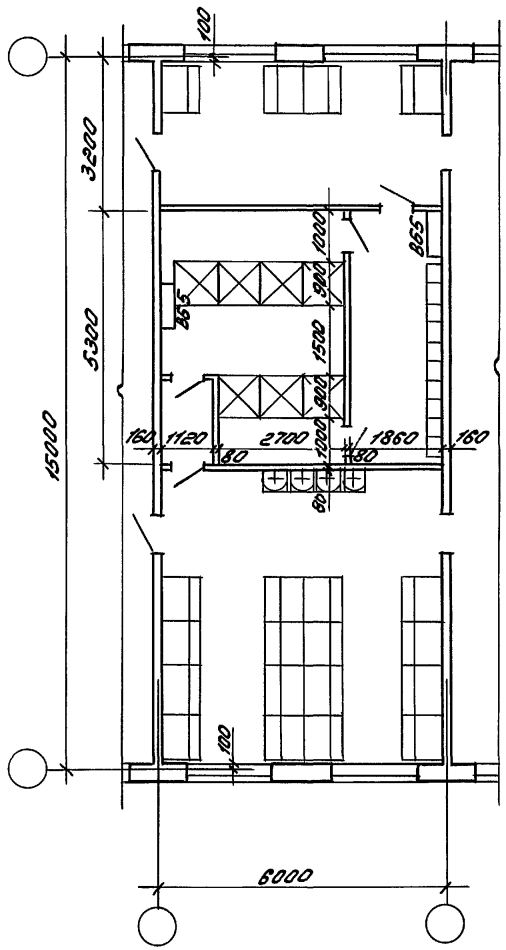

ДУ 23

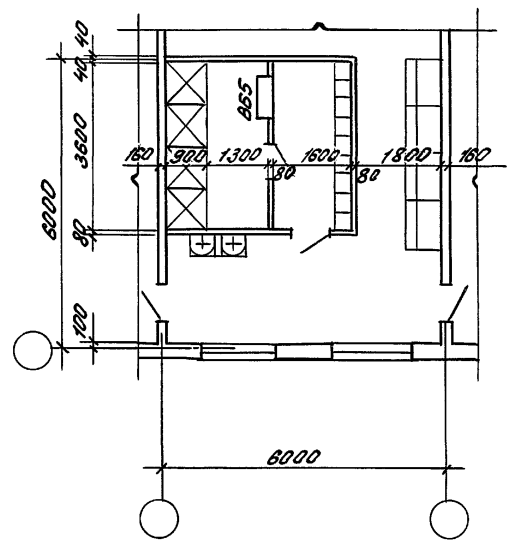

Наименование показателей	Ед. изм.	Душевые и умывальные ДУ21	ДУ22	ДУ23	—
Количество душей	шт.	6	7	4	
Площадь душевой	м²	19,1	29,8	13,4	
Площадь на 1 душ	м²	3,2	4,2	3,3	
Количество кранов	шт.	4	4	2	
Количество ножных вент.	шт.	—	—	—	
Кол-во отделений шкафов	шт.	72	60	12	

Инв. N подл. | Подпись и дата | Взам. инв. N

Душевые и умывальные ДУ1...ДУ4

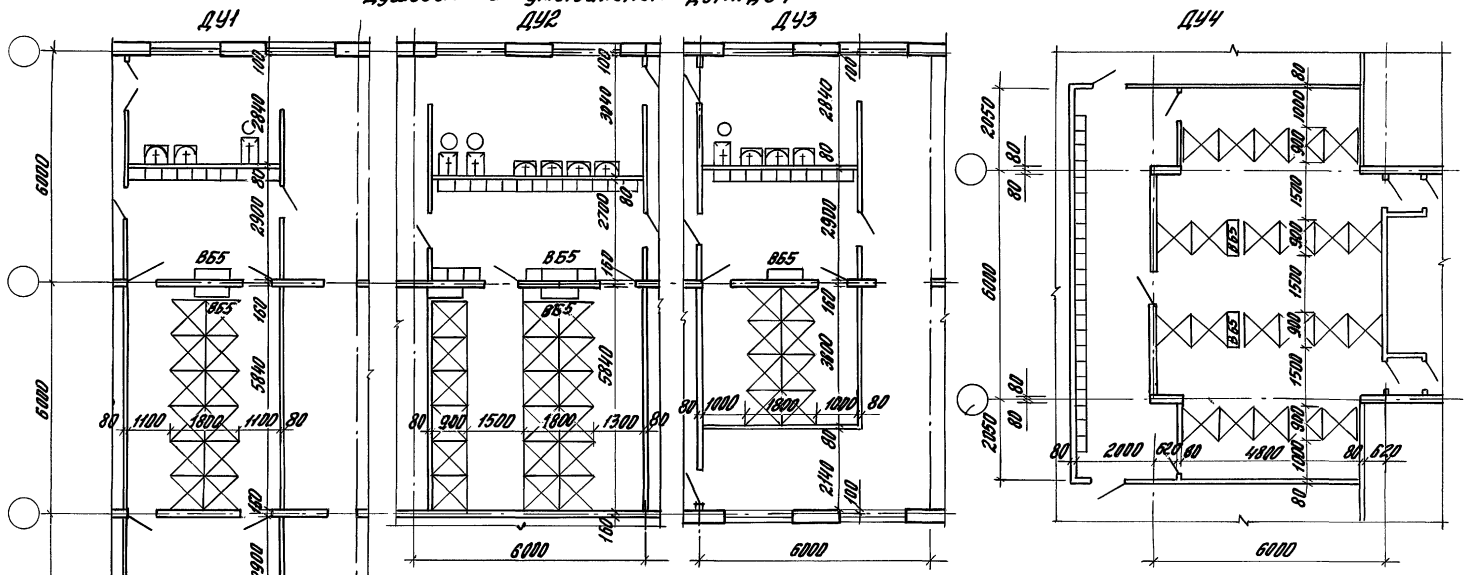

Наименование показателей	Ед. изм.	Душевые и умывальные ДУ1	ДУ2	ДУ3	ДУ4
Количество душей	шт	12	18	8	22
Площадь душевой	м²	46,0	46,4	24,4	79,0
Площадь на 1 душ	м²	3,9	2,6	3,1	3,6
Количество кранов	шт	4	4	3	—
Количество ножных ванн	шт	2	2	1	—

Зав. отд.	Волкин		
Н. контр.	Смирнов		
ГИП	Смирнов		
ГИП	Лонда		
Зав. гр.	Лобачев		
Зав. гр.	Кудрявцева		

416-0-11.90 1-11АР

Душевые и умывальные сборно-монолитный вариант (продольные несущие стены)

Стадия	Лист	Листов
РП	1	4

ЦНИИПромзданий

Инв. № подл. | Подпись и дата | Взам. инв. №

Душевые и умывальные ДУ5... ДУ7

ДУ5

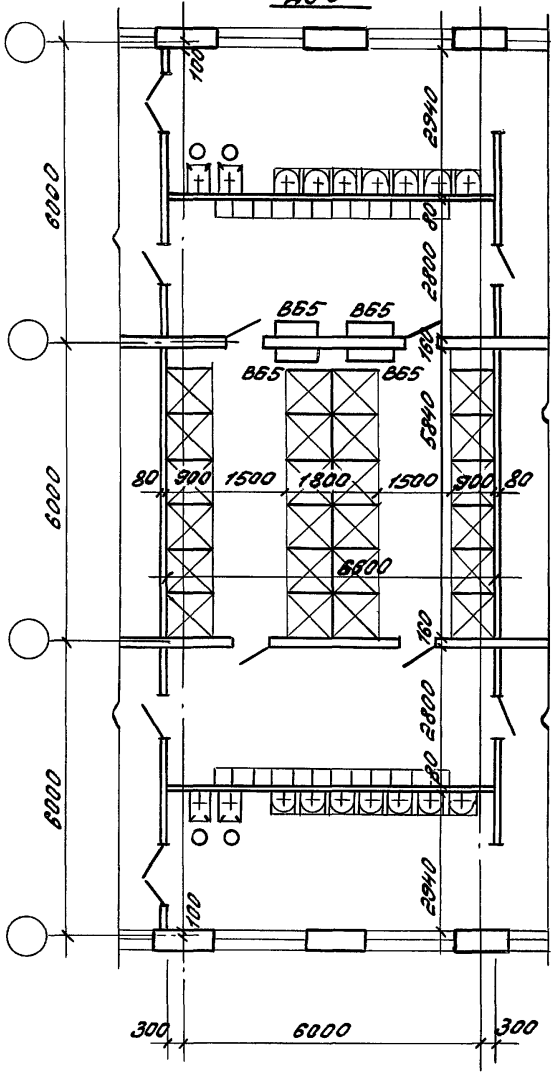

ДУ6

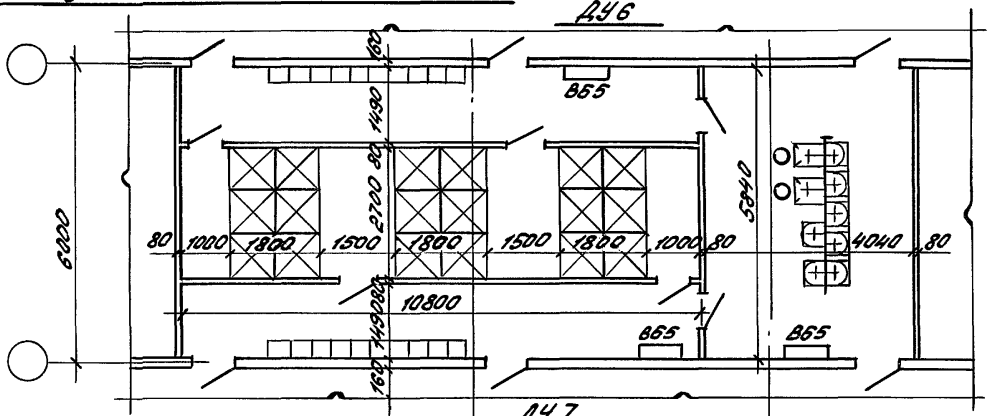

ДУ7

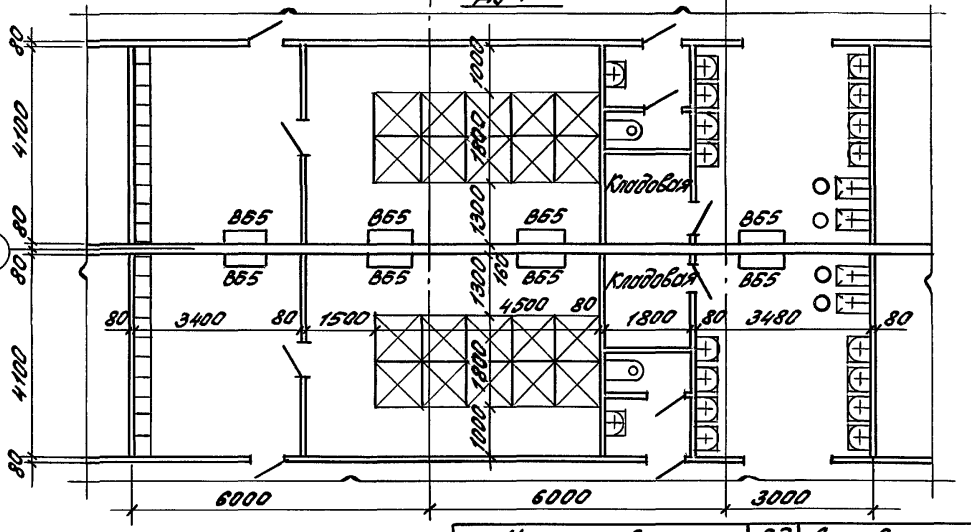

Наименование показателей	Ед. изм.	Душевые и умывальные ДУ5	ДУ6	ДУ7	
Количество душей	шт.	24	18	20	
Площадь душевой	м²	74,9	61,3	77,1	
Площадь на 1 душ	м²	3,1	3,4	3,8	
Количество кранов	шт.	14	7	16	
Количество ножных ванн	шт.	4	2	4	

Инв.№ подл. | Подпись и дата | Взам.инв.№

416-0-11.90	1-11.АР	Лист 2

Душевые и умывальные ДУ8 ... ДУ10

ДУ8

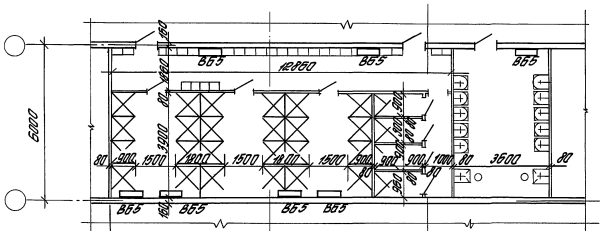
6000
12150
1500
1500
1500
1500
1500
3600
1000
1000
1000

Душевые и умывальные ДУ11 ... ДУ13

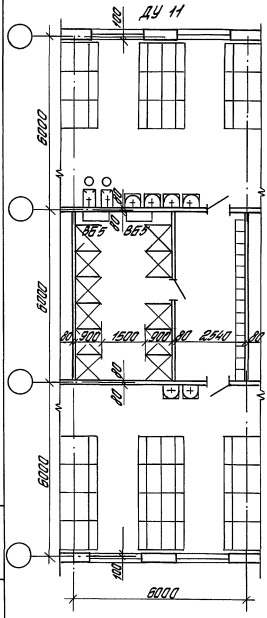

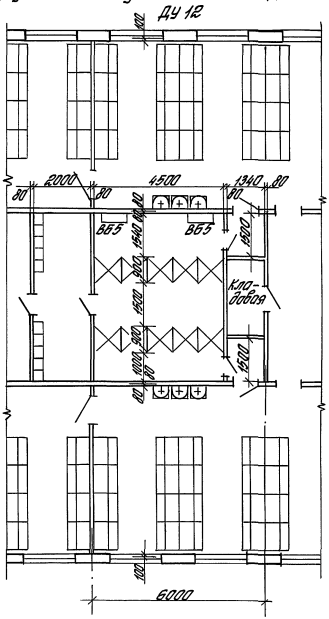

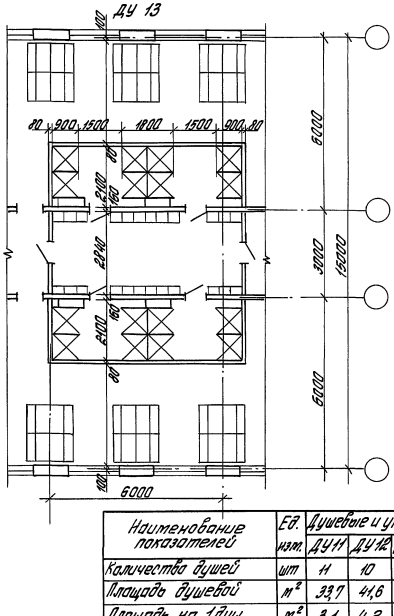

Наименование показателей	Ед. изм.	Душевые и умывальные ДУ11	ДУ12	ДУ13	
Количество душей	шт	11	10	16	
Площадь душевой	м²	33,7	41,6	45,4	
Площадь на 1 душ	м²	3,1	4,2	2,9	
Количество кранов	шт	6	6	—	
Количество ножных бонн	шт	2	—	—	
Кол-во отделений шкафов					

Инв. № подл. | Подпись и дата | Взам. инв. №

Душевые и умывальные ДУ1 ... ДУ4

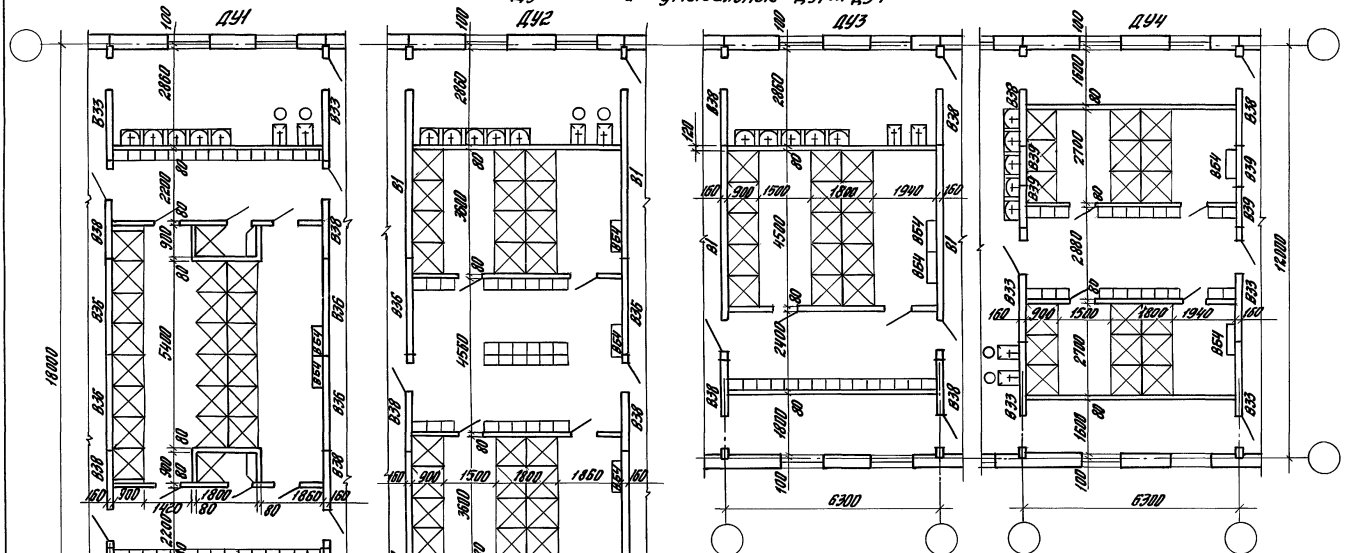

Наименование показателей	Ед. изм.	Душевые и умывальные			
		ДУ1	ДУ2	ДУ3	ДУ4
Количество душей	шт	22	24	15	18
Площадь душевой	м²	71,0	71,3	41,7	50,3
Площадь на 1 душ	м²	3,2	3,0	2,8	2,8
Количество кранов	шт	10	10	5	5
Количество ножных ванн	шт.	4	4	2	2

Зав.отд.	Волкин		
Н.контр.	Смирнов		
ГАП	Смирнов		
ГИП	Лонда		
Зав. гр.	Авраев		
Зав. гр.	Кудрявцева		

416-0-11.90 1-12.АР

Душевые и умывальные
Серия 135
(поперечные несущие стены)

Стадия	Лист	Листов
РП	1	7

ЦНИИПРОМЗДАНИЙ

Инв.№ подл. | Подпись и дата | Взам. инв.№

Душевые и умывальные ДУ5 ... ДУ8

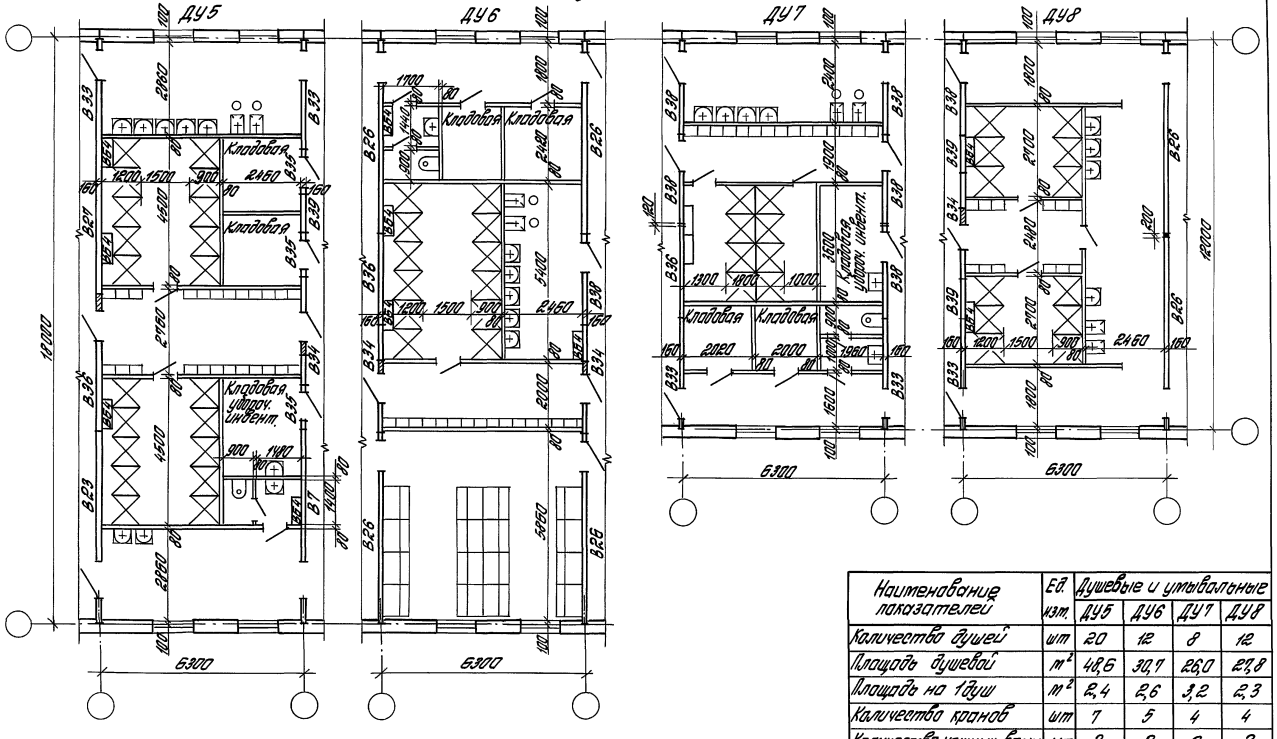

Наименование показателей	Ед. изм.	Душевые и умывальные			
		ДУ5	ДУ6	ДУ7	ДУ8
Количество душей	шт	20	12	8	12
Площадь душевой	м²	48,6	30,7	26,0	27,8
Площадь на 1 душ	м²	2,4	2,6	3,2	2,3
Количество кранов	шт	7	5	4	4
Количество ножных ванн	шт	2	2	2	2
Кол-во отделений шкафов	шт	—	48	—	—

Инв. № подл. | Подпись и дата | Взам. инв. №

Душевые и утывалонные ДУ9 ... ДУ11

ДУ9

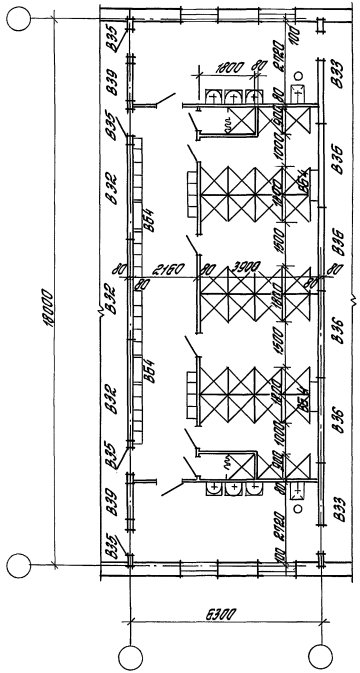

ДУ10

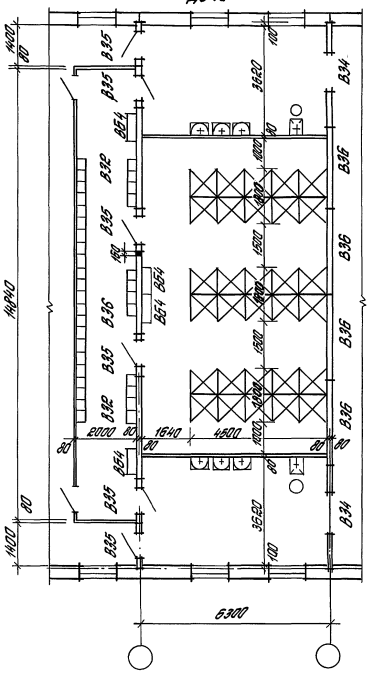

ДУ11

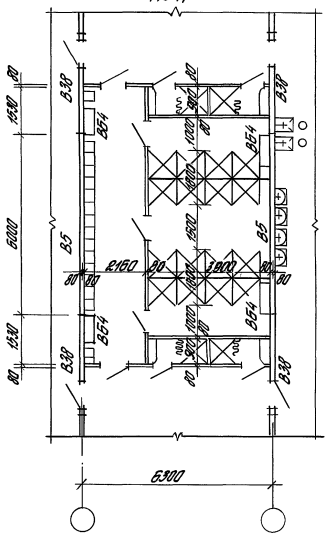

Наименование показателей	Ед. изм.	Душевые и утывалонн. ДУ9	ДУ10	ДУ11
Количество душей	шт.	18	30	20
Площадь душевой	м²	72,9	92,3	54,9
Площадь на 1 душ	м²	4,0	3,0	2,7
Количество кранов	шт.	6	6	4
Количество ножных ванн	шт.	2	2	2

Инв. № подл. | Подпись и дата | Взам. инв. №

Душевые и умывальные ДУ12...ДУ14

ДУ12

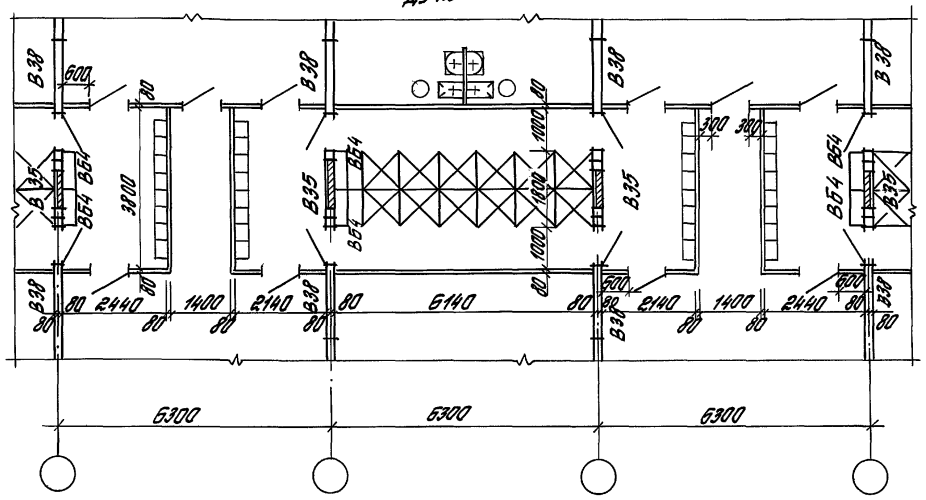

ДУ13

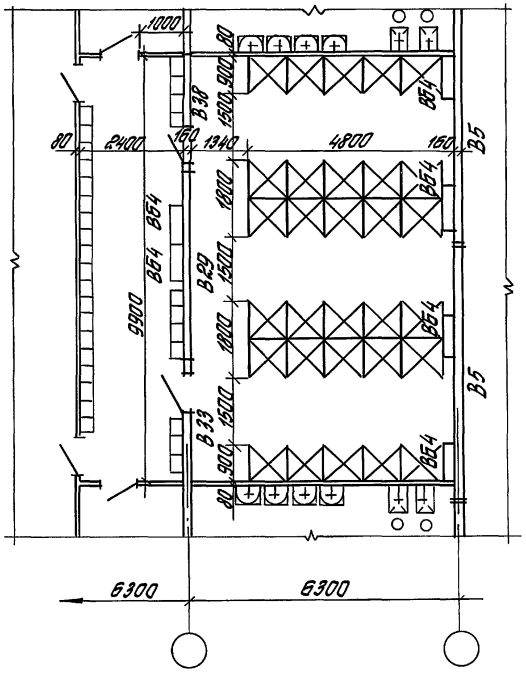

ДУ14

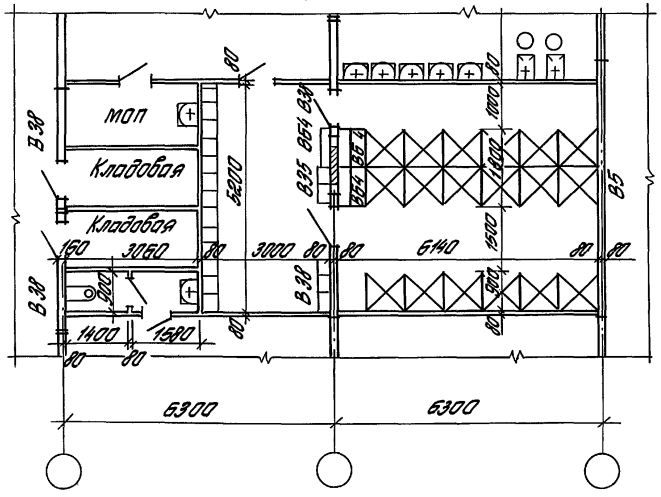

Наименование показателей	Ед. изм.	Душевые и умывальные ДУ12	ДУ13	ДУ14
Количество душей	шт.	12	30	18
Площадь душевой	м²	39,0	82,7	46,6
Площадь на 1 душ	м²	3,3	2,8	2,6
Количество кранов	шт.	2	8	7
Количество ножных ванн	шт.	2	4	2

416-0-11.90	1-12 АР	Лист 4

Инв.№ подл. | Подпись и дата | Взам. инв.№

Душевые и умывальные ДУ15 ... ДУ17

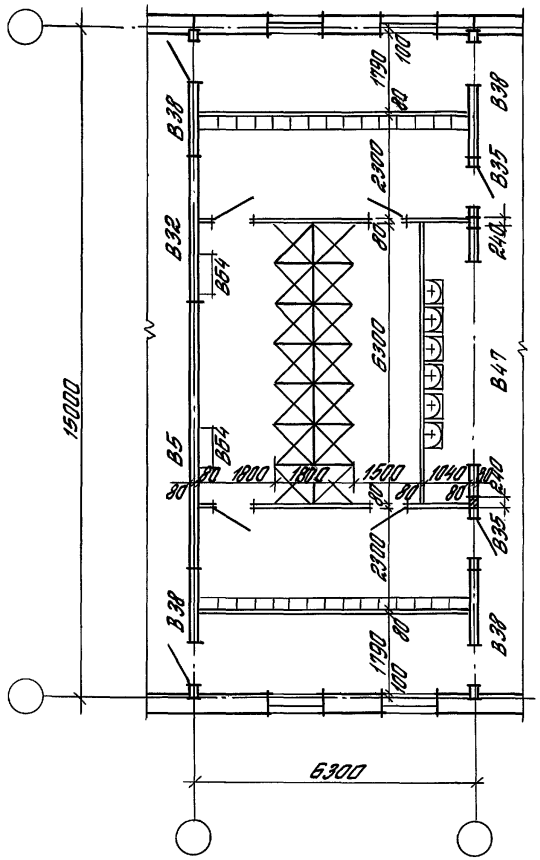

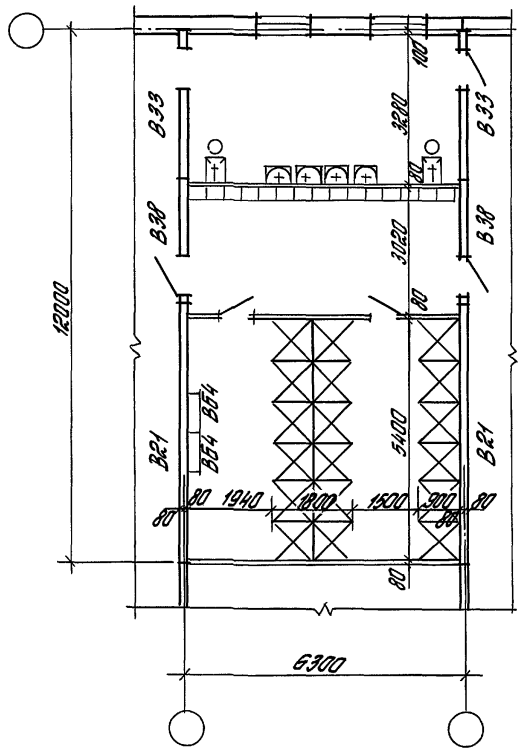

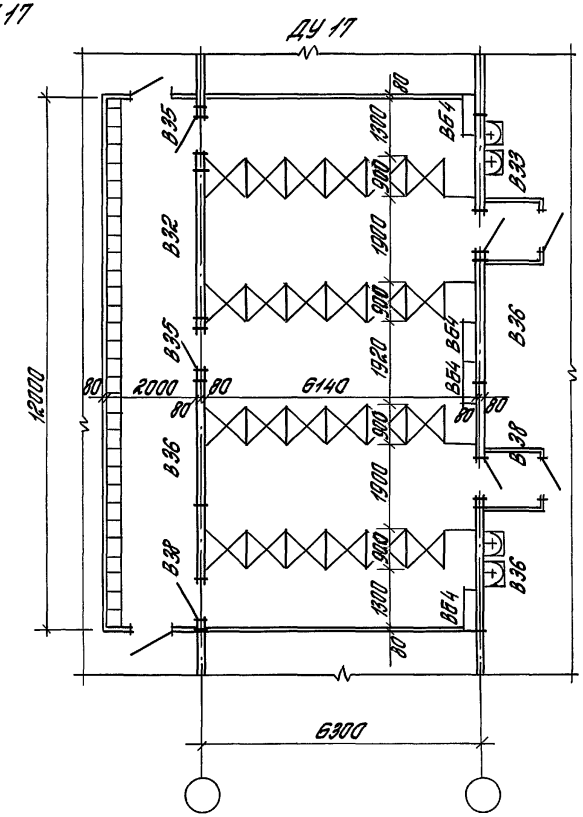

Наименование показателей	Ед. изм.	Душевые и умывальн. ДУ15	ДУ16	ДУ17
Количество душей	шт.	14	18	24
Площадь душевой	м²	59,7	51,1	95,9
Площадь на 1 душ	м²	4,3	2,8	4,0
Количество кранов	шт.	6	4	4
Количество ножных ванн	шт.	4	2	—

416-0-11.90	1-12 АР	Лист 5

Инв. № подл. | Подпись и дата | Взам. инв. №

Душевые и умывальные ДУ18 ... ДУ20

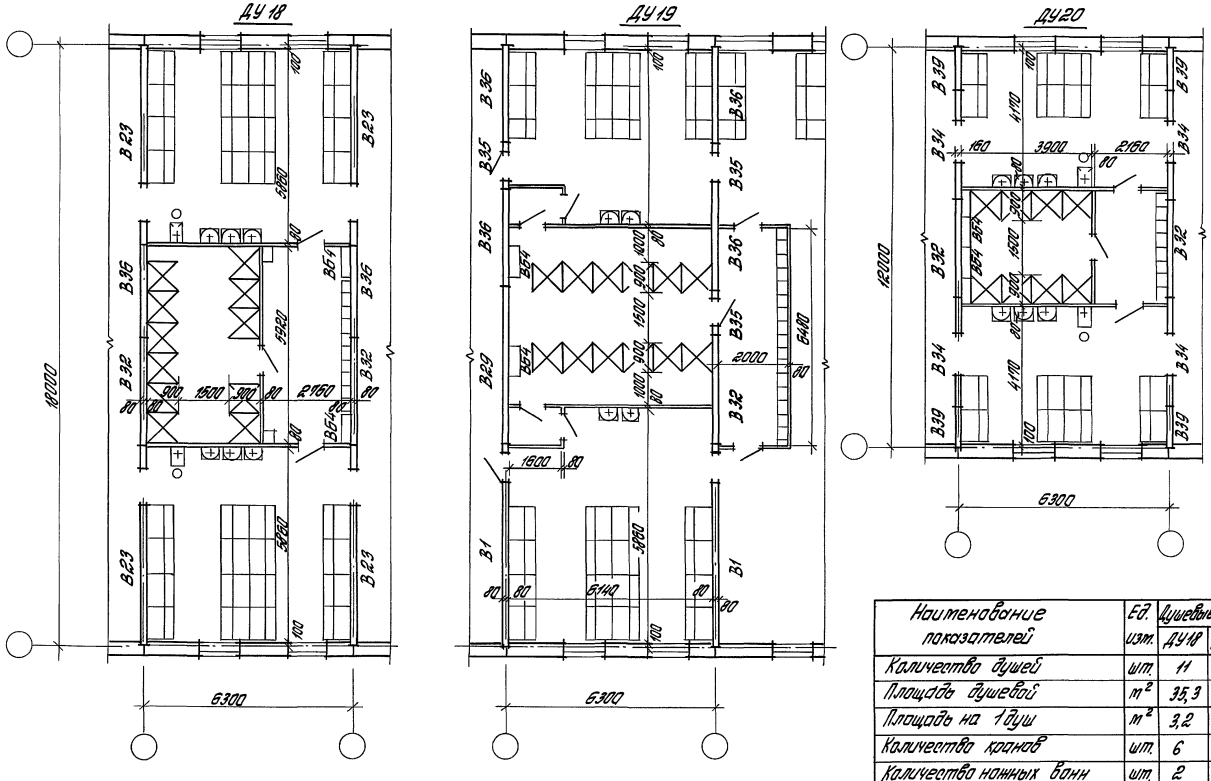

Наименование показателей	Ед. изм.	Душевые и умывальные ДУ18	ДУ19	ДУ20
Количество душей	шт.	11	12	8
Площадь душевой	м²	35,3	48,8	19,5
Площадь на 1 душ	м²	3,2	4,0	2,4
Количество кранов	шт.	6	4	6
Количество ножных ванн	шт.	2	—	2
Кол. отбеленей шкафов	шт.	96	80	48

416-0-11.90 1-12 АР

Лист 6

Инв. № подл. | Подпись и дата | Взам. инв. №

Душевые и умывальные ДУ21... ДУ23

ДУ21

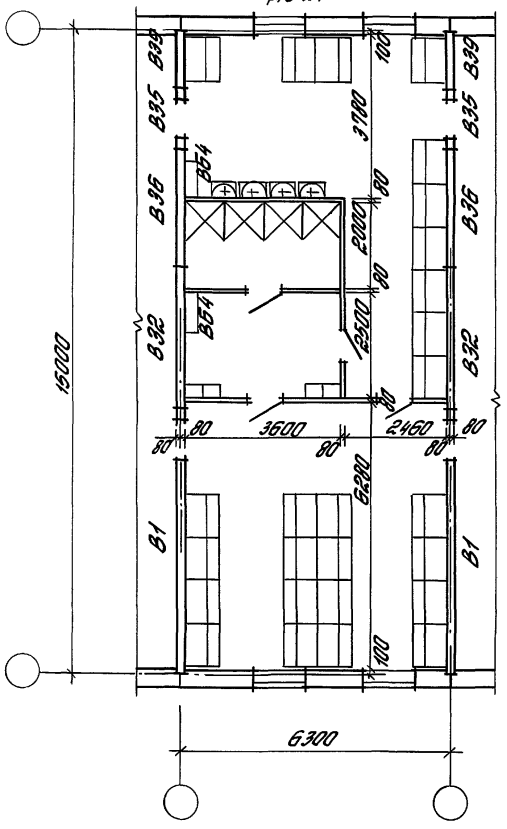

ДУ22

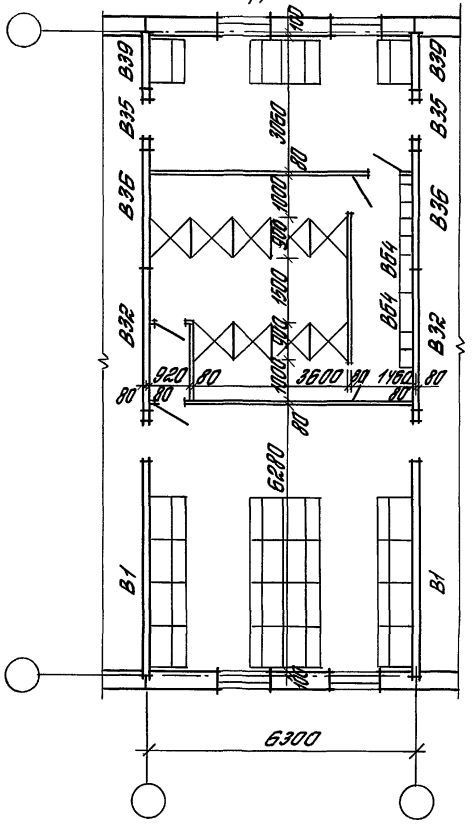

ДУ23

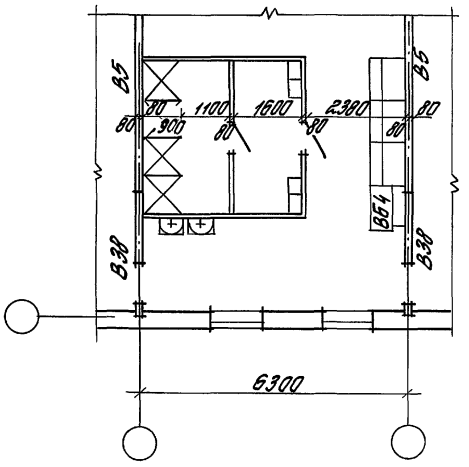

Наименование показателей	Ед. изм.	Душевые и умывальн. ДУ21	ДУ22	ДУ23
Количество душей	шт.	4	9	4
Площадь душевой	м²	16,0	31,1	13,0
Площадь на 1 душ	м²	4,0	3,5	3,3
Количество кранов	шт.	4	—	2
Кол-во отделений шкафов	шт.	18	60	12

416-0-11.90	1-12 АР	Лист 1

Инв. № подл. | Подпись и дата | Взам. инв. №

Душевые и умывальные ДУ1 ... ДУ4

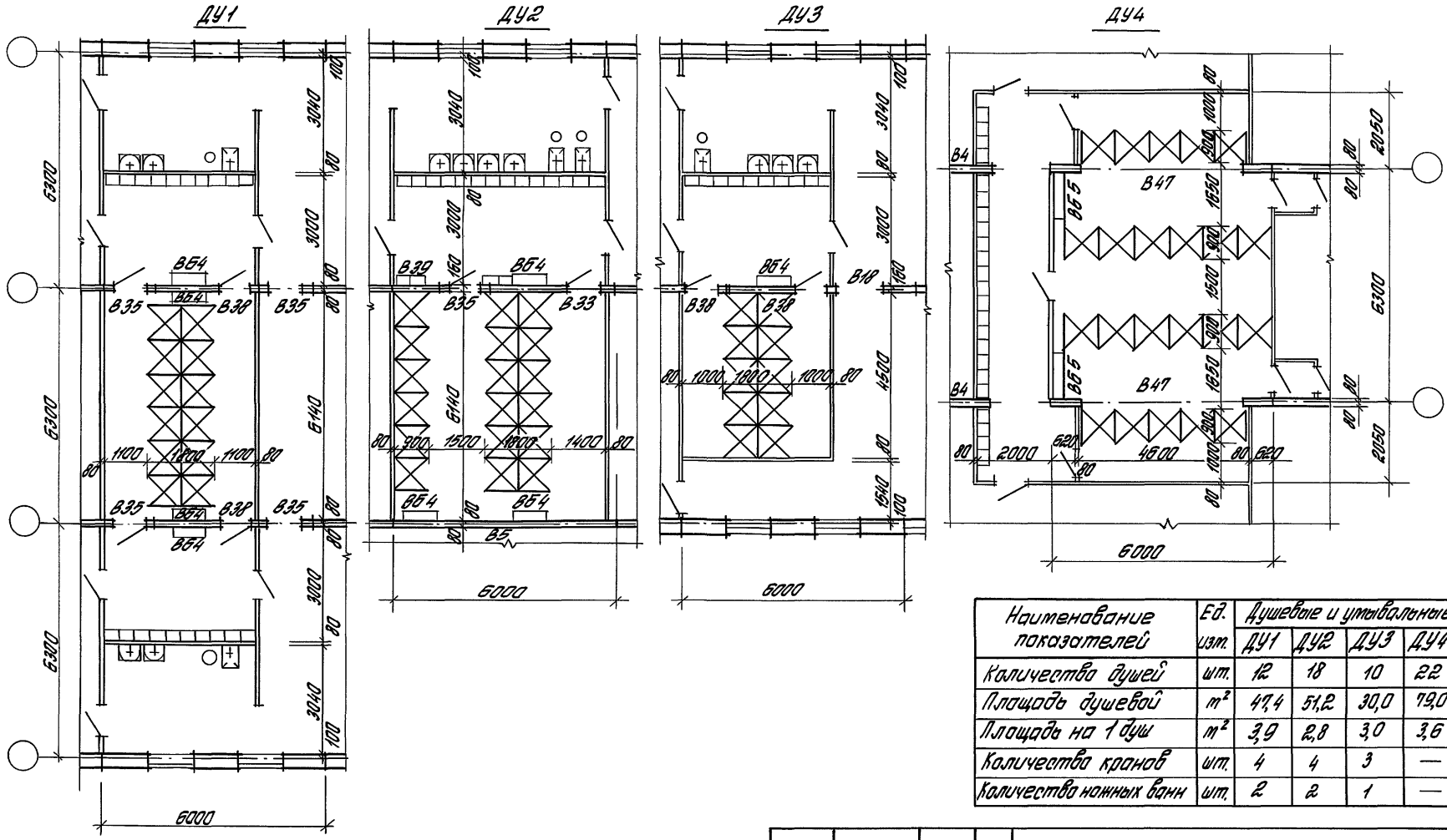

Наименование показателей	Ед. изм.	Душевые и умывальные ДУ1	ДУ2	ДУ3	ДУ4
Количество душей	шт.	12	18	10	22
Площадь душевой	м²	47,4	51,2	30,0	79,0
Площадь на 1 душ	м²	3,9	2,8	3,0	3,6
Количество кранов	шт.	4	4	3	—
Количество ножных ванн	шт.	2	2	1	—

Зав. отд.	Валкин		
Н. контр.	Стирнов		
ГАП	Стирнов		
ГИП	Ланда		
Зав. гр.	Аббаев		
Зав. гр.	Кудрявцева		
Арх.	Куликова		

416-0-11.90 1-13АР

Душевые и умывальные
Серия 135
(продольные несущие стены)

Стадия	Лист	Листов
РП	1	4

ЦНИИПРОМЗДАНИЙ

24458-02 70

Инв. № подл. | Подпись и дата | Взам. инв. №

Душевые и умывалонные ДУ5 ... ДУ7

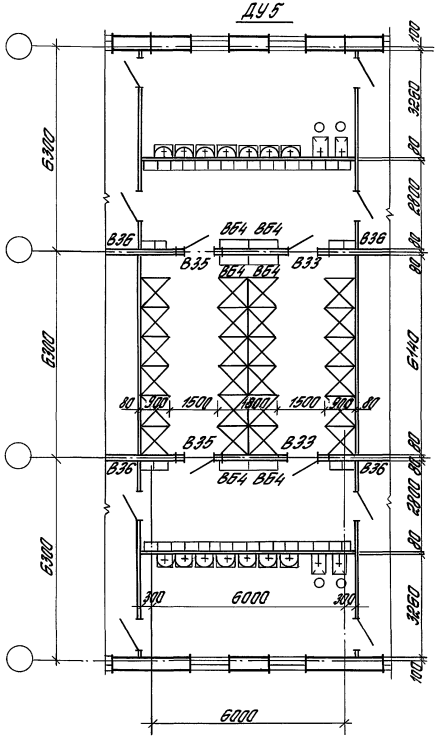

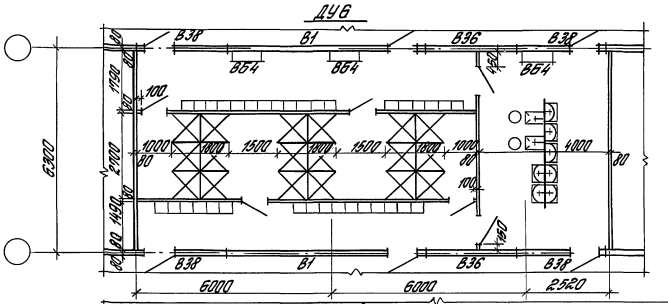

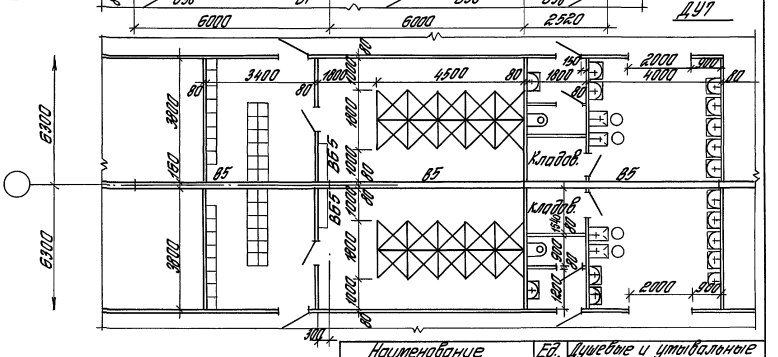

Наименование показателей	Ед. изм.	Душевые и умывалонные ДУ5	ДУ6	ДУ7	
Количество душей	шт.	24	18	20	
Площадь душевой	м²	15,7	62,4	11,6	
Площадь на 1 душ	м²	3,2	3,5	3,6	
Количество кранов	шт.	14	7	14	
Количество ножных ванн	шт.	4	2	4	

Инв. № подл. | Подпись и дата | Взам. инв. №

Душевые и умывальные ДУ8... ДУ-10

ДУ8

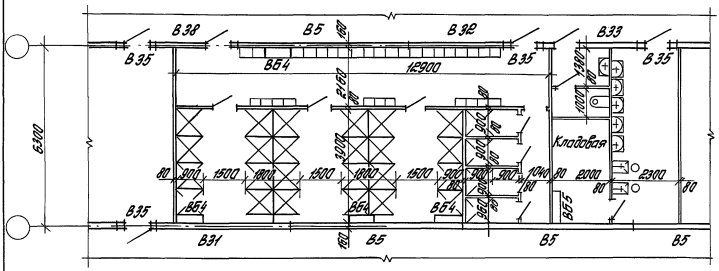

ДУ 9

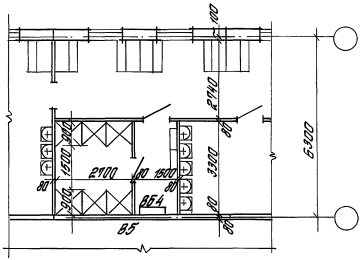

ДУ10

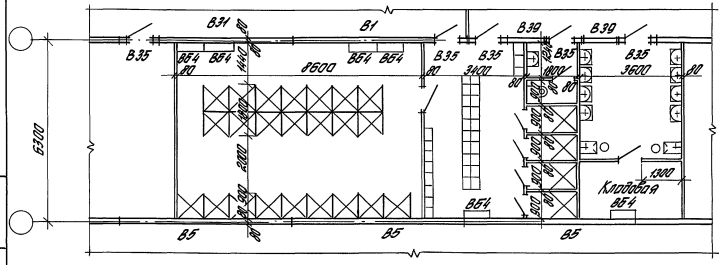

Наименование показателей	Ед. изм.	Душевые и умывальные ДУ8	ДУ9	ДУ10	
Количество душей	шт.	28	6	27	
Площадь душевой	м²	78,0	13,6	78,7	
Площадь на 1 душ	м²	2,8	2,3	2,9	
Количество кранов	шт.	5	8	10	
Количество ножных ванн	шт.	2	—	2	
Кол-во отделений шкафов	шт.	—	12	—	

Инв. № подл. | Подпись и дата | Взам. инв. №

Душевые и умывальные ДУ11...ДУ13

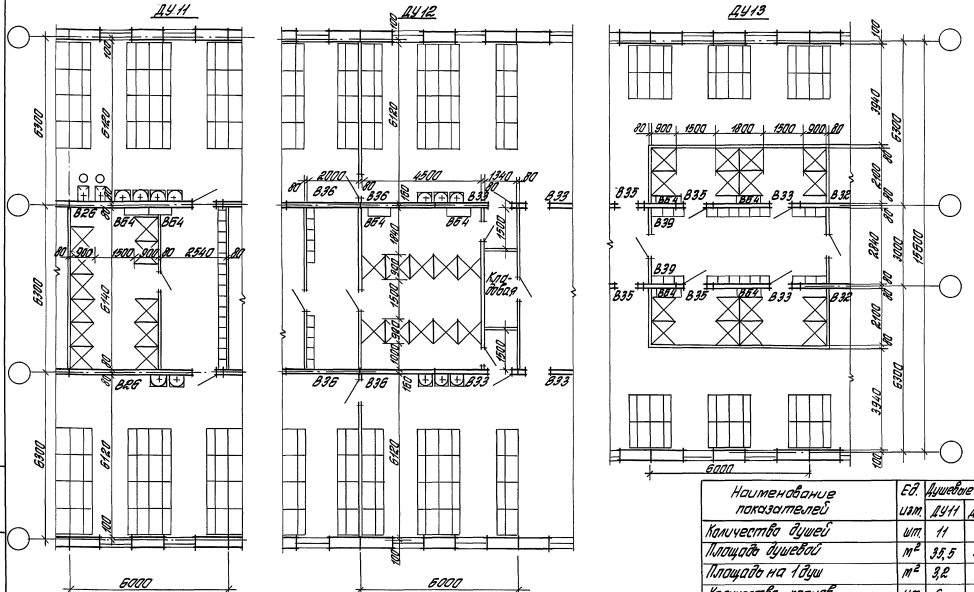

Наименование показателей	Ед. изм.	Душевые и умывальн. ДУ11	ДУ12	ДУ13
Количество душей	шт.	11	10	16
Площадь душевой	м²	38,5	43,5	65,4
Площадь на 1 душ	м²	3,2	4,3	2,8
Количество кранов	шт.	6	6	—
Количество ножных ванн	шт.	2	—	—
Кол-во отделений шкафов	шт.	96	108	48

416-0-11.90	1-13АР	Лист 4

24458-02 73

Инв. № подл. | Подпись и дата | Взам. инв. №

Умывальные У1... У7

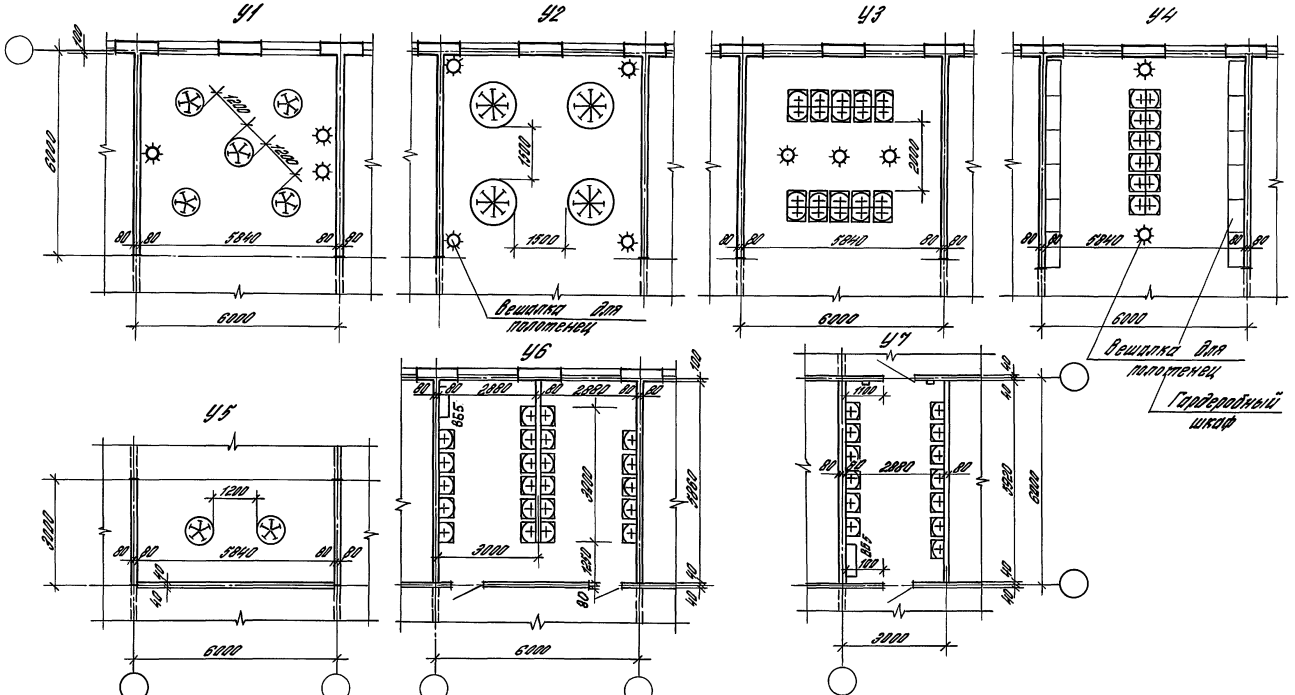

Наименование показателей	Ед. изм.	Умывальные						
		У1	У2	У3	У4	У5	У6	У7
Количество кранов	шт.	25	32	20	12	10	22	13
Общая площадь	м²	34,5	34,5	34,5	34,5	17,3	34,0	16,8
Площадь на 1 кран	м²	1,4	1,1	1,7	2,9	1,7	1,6	1,3
Кол-во отделений шкафов	шт	—	—	—	36	—	—	—

Зав. отд.	Валкин		
Н. контр.	Смирнов		
ГАП	Смирнов		
ГИП	Ланда		
Зав. гр.	Авдеев		
Зав. гр.	Кудрявцева		
Арх.	Куликова		

416-0-11.90 1-14 АР

Умывальные сборно-монолитный вариант (поперечные несущие стены)

Стадия	Лист	Листов
РП	1	1

ЦНИИПРОМЗДАНИЙ

24458-02 74

Инв. № подл. | Подпись и дата | Взам. инв. №

Умывальные

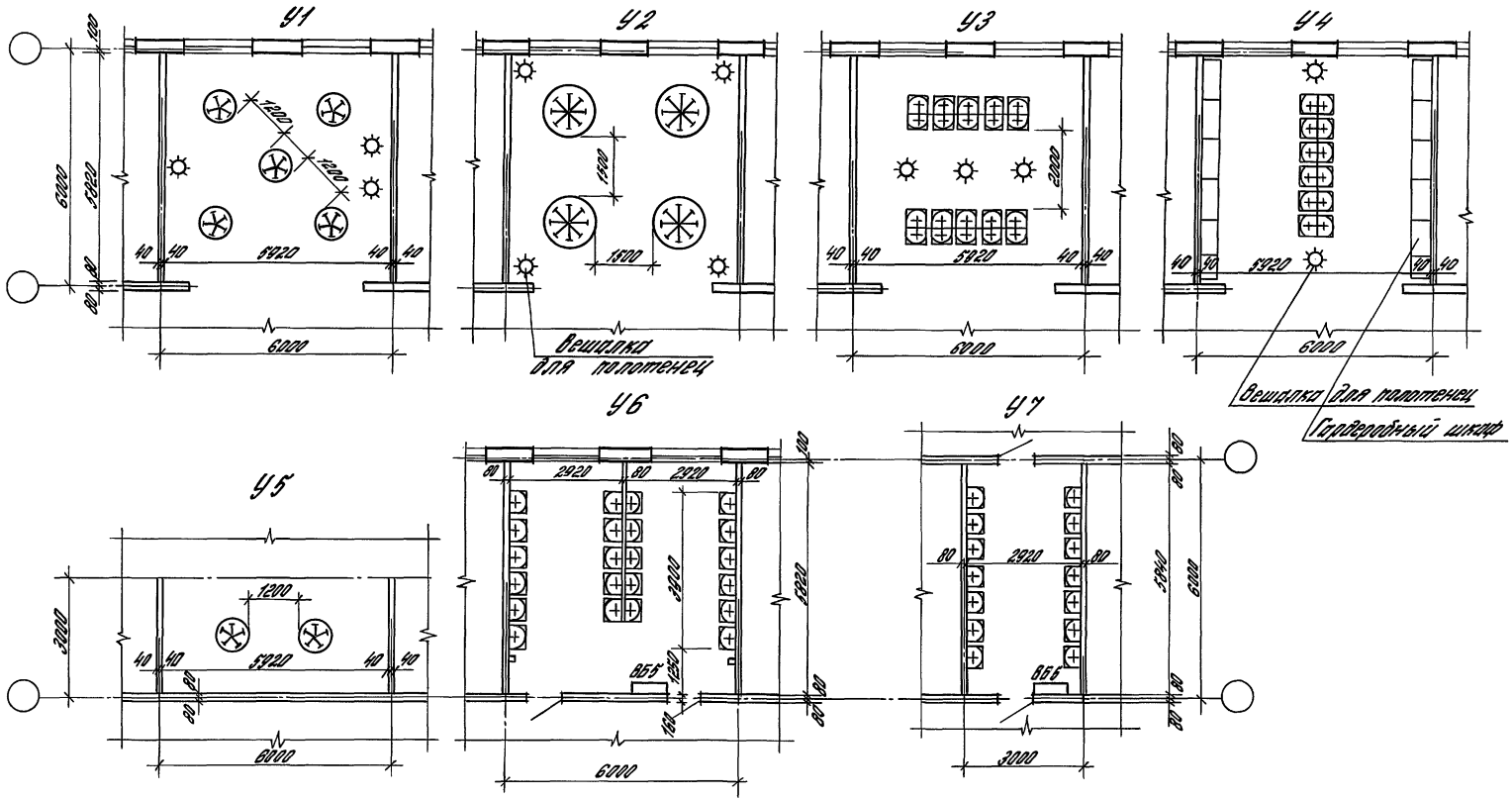

Наименование показателей	Ед. изм.	Умывальные							
		У1	У2	У3	У4	У5	У6	У7	
Количество кранов	шт	25	32	20	12	10	22	14	
Общая площадь	м²	34,5	34,5	34,5	34,5	17,3	34,2	16,8	
Площадь на 1 кран	м²	1,4	1,1	1,7	2,9	1,7	1,6	1,2	
Количество отделений шкафов	шт	—	—	—	34	—	—	—	

Зав. отд.	Валкин		
Н. контр.	Смирнов		
ГАП	Смирнов		
ГИП	Ланда		
Зав. гр.	Авдеев		
Зав. гр.	Кудрявцева		

416-0-11.90 1-15 АР

Умывальные
Сборно-монолитный вариант
(Продольные несущие стены)

Стадия	Лист	Листов
РП	1	1

ЦНИИПРОМЗДАНИЙ

Инв. № подл. | Подпись и дата | Взам. инв. №

24458-02 75

Умывальные

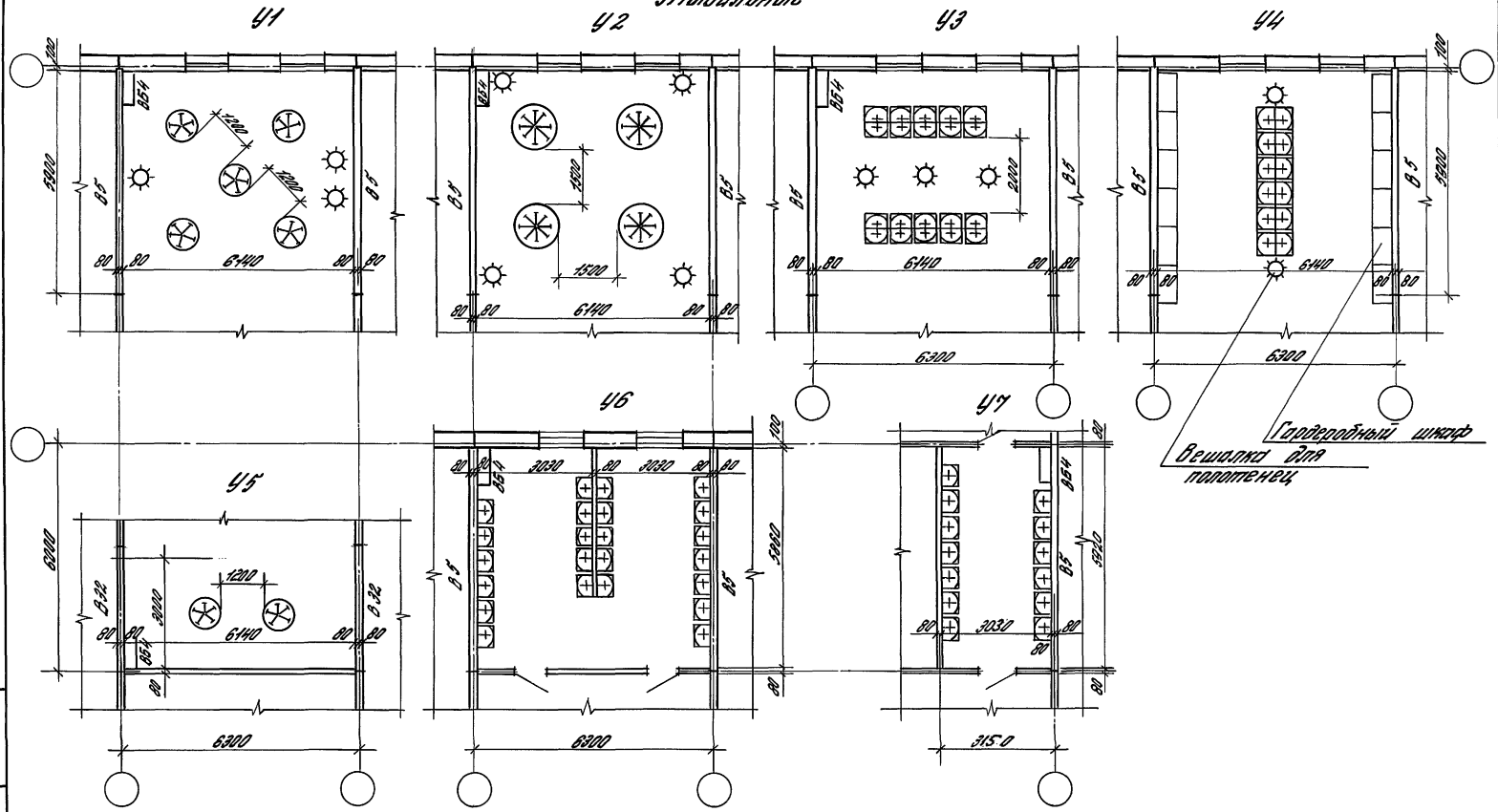

Наименование показателей	Ед. изм.	Умывальные							
		У1	У2	У3	У4	У5	У6	У7	
Количество кранов	шт.	25	32	20	12	10	22	13	
Общая площадь	м²	36,0	36,0	36,0	36,0	17,9	35,5	17,7	
Площадь на 1 кран	м²	1,4	1,1	1,8	3,0	1,8	1,6	1,4	
Кол-во отделений шкафов	шт	—	—	—	36	—	—	—	

Зав. отд.	Валкин	
Н. контр.	Смирнов	
ГАП	Смирнов	
ГИП	Ланда	
Зав. гр.	Авдеев	
Зав. гр.	Кудрявцева	
Арх.	Куликова	

416-0-11.90 1-16 АР

Умывальные серия 135 (Поперечные несущие стены)

Стадия	Лист	Листов
РП	1	1

ЦНИИПРОМЗДАНИЙ

Инв. № подл. | Подпись и дата | Взам. инв. №

24458-02 76

Умывальные У1... У7

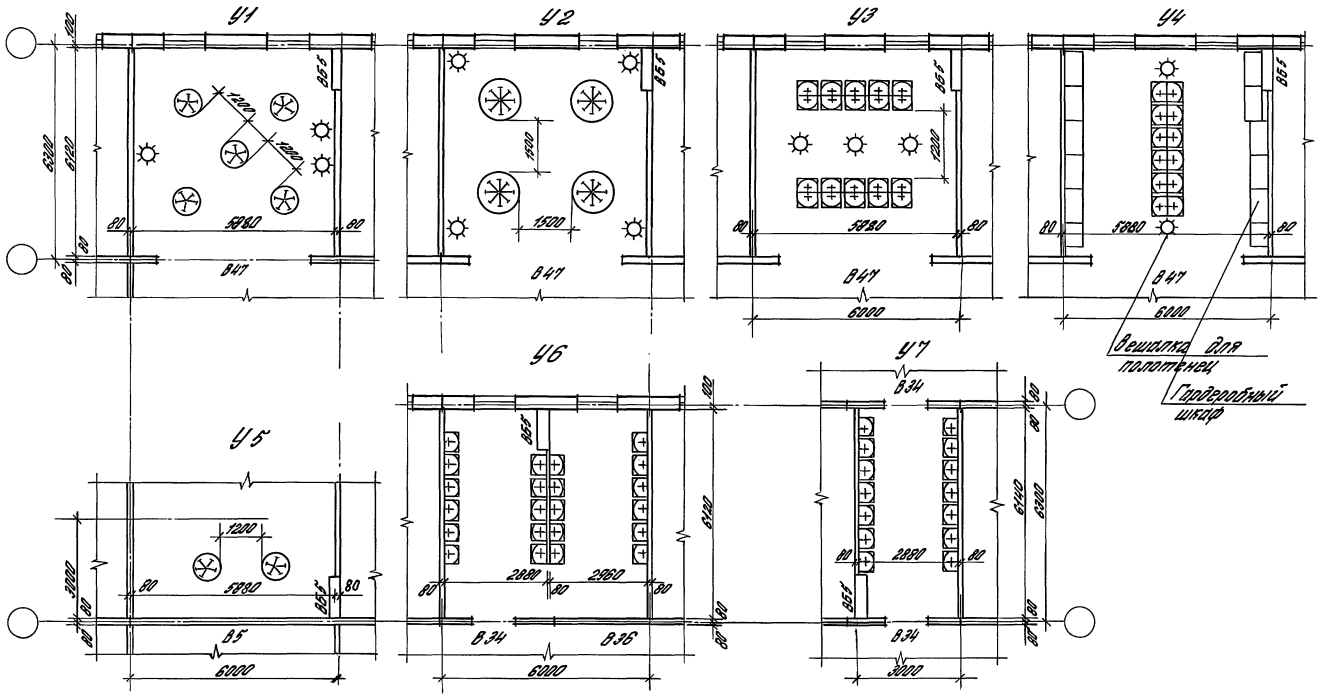

Наименование показателей	Ед. изм.	Умывальные							
		У1	У2	У3	У4	У5	У6	У7	
Количество кранов	шт	25	32	20	12	10	22	14	
Общая площадь	м²	35,9	35,9	35,9	36,0	17,3	35,3	17,2	
Площадь на 1 кран	м²	1,4	1,1	1,8	3,0	1,7	1,6	1,2	
Количество отделений шкафов	шт	—	—	—	34	—	—	—	

Зав. отд.	Волкин	
Н. контр.	Смирнов	
ГАП	Смирнов	
ГИП	Ланда	
Зав. гр.	Авдеев	
Зав. гр.	Кудрявцева	
Арх.	Куликова	

416-0-11.90 1-17 АР

Умывальные
Серия 135
(Продольные несущие стены)

Стадия	Лист	Листов
РП	1	1

ЦНИИПРОМЗДАНИЙ

Инв. № подл. | Подпись и дата | Взам. инв. №

24458-02 77

Уборные С1...С6

С1

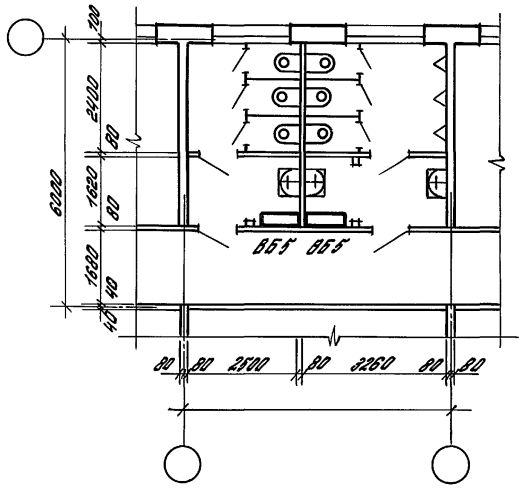

С2

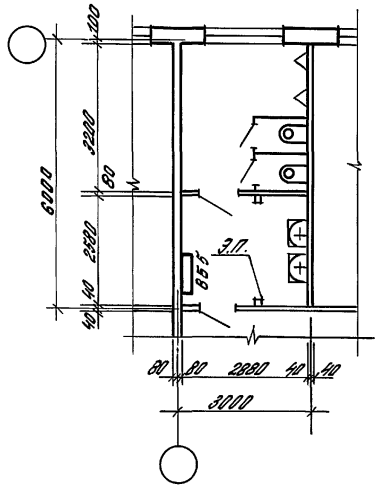

С3

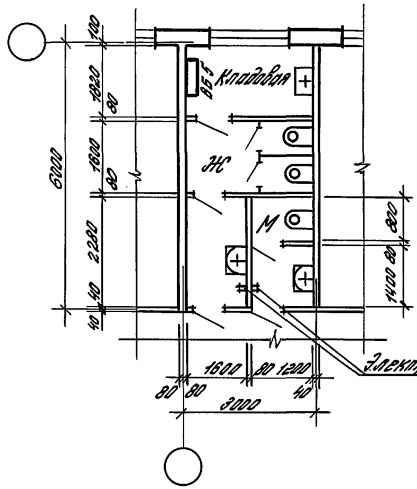

С4

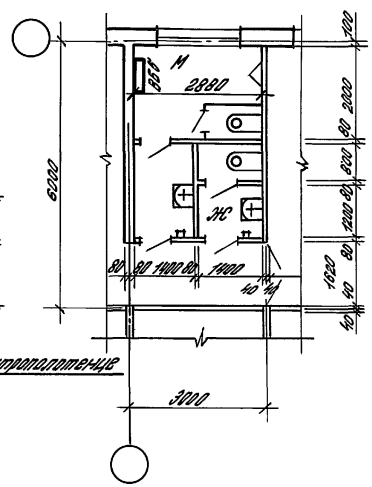

С5

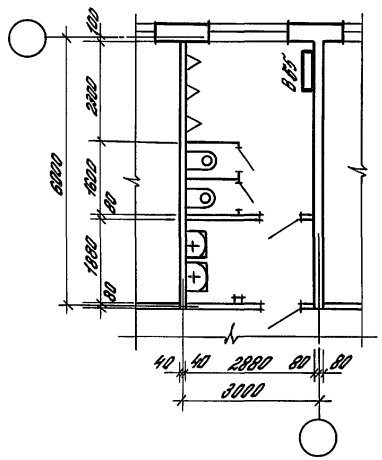

С6

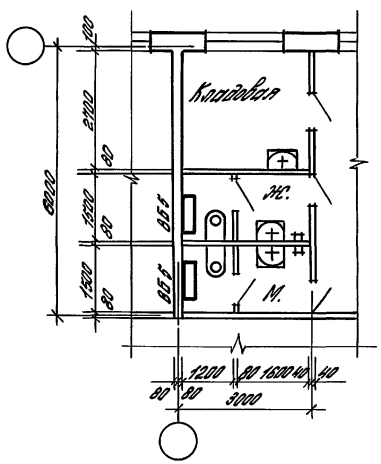

Наименование показателей		Ед. изм.	Уборные С1	С2	С3	С4	С5	С6
Количество санитарных приборов	женщины	шт	3	—	2	1	—	1
	мужчины		6	4	1	2	5	1
Количество человек пользующихся уборной	женщины	чел.	36	—	24	12	—	12
	мужчины		108	72	18	36	90	18
Общая площадь ж/м		м²	11,2/15,1	—/16,0	8,3/12,6	2,9/8,6	—/16,4	3,9/3,9
Площадь на 1 прибор		м²	3,7/2,5	—/4,0	4,1/12,6	2,9/4,3	—/3,3	3,9/3,9

Нач.отд.	Волкин	
Н. контр.	Смирнов	
ГАП	Смирнов	
ГИП	Ланда	
Зав.гр.	Аверев	
Зав.гр.	Кудрявцева	
Арх.Ік.	Затова	

416-0-11.90 1-18 АР

Уборные сборно-монолитный вариант (поперечные несущие стены)

Стадия	Лист	Листов
Р.П.	1	2

ЦНИИПРОМЗДАНИЙ

Инв.№ подл. | Подпись и дата | Взам.инв.№

Уборные С7 ... С11

С7

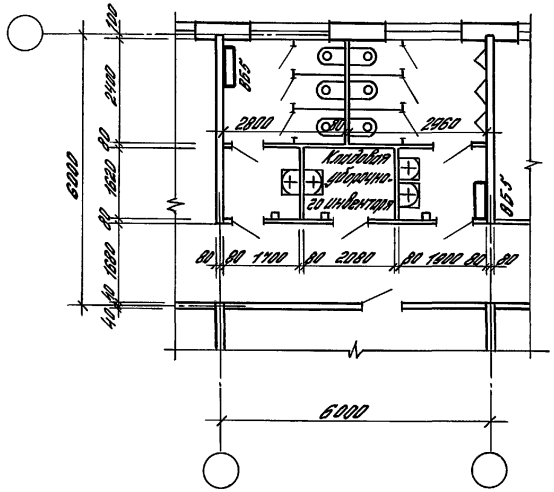

С8

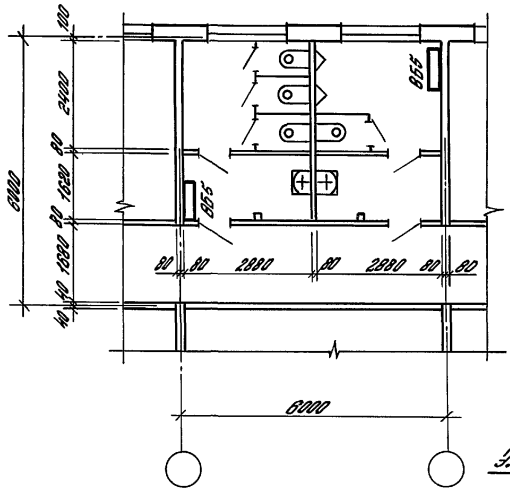

С9

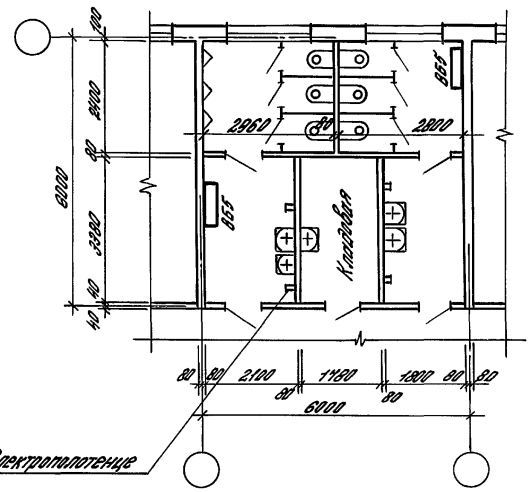

С10

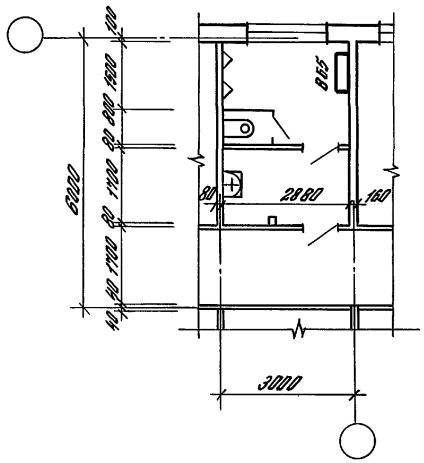

С11

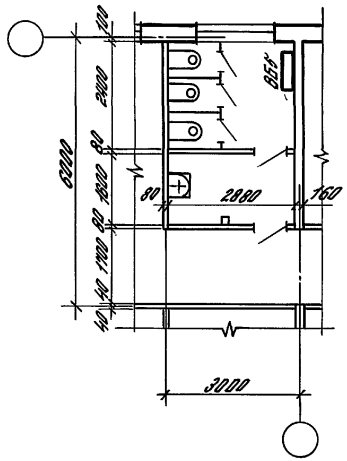

Наименование показателей		Ед. изм.	Уборные С7	С8	С9	С10	С11
Количество санитарных приборов	женщины	шт	3	3	3	—	3
	мужчины		6	3	6	3	—
Количество человек, пользующихся уборной	женщины	чел.	36	36	36	—	36
	мужчины		108	54	108	54	—
Общая площадь нс/м		м²	9,1/9,9	10,9/10,9	12,6/11,0	—/11,2	11,2/—
Площадь на 1 прибор		м²	3,0/1,2	3,6/2,6	4,3/2,4	—/2,7	3,7/—

Инв. № подл. | Подпись и дата | Взам. инв. №

24458-02 79

Уборные С1... С6

С1

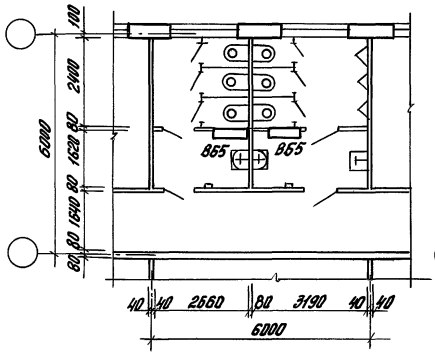

С2

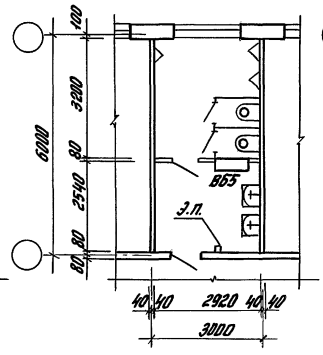

С3

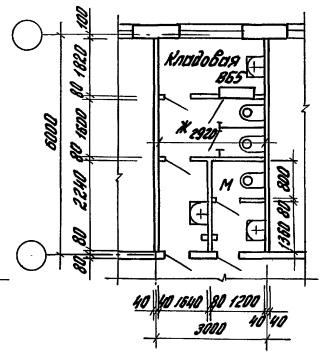

С4

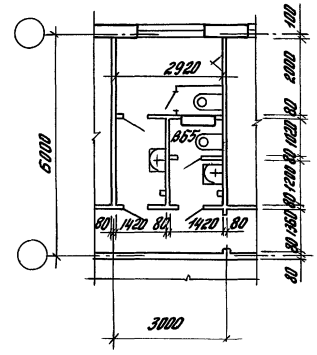

С5

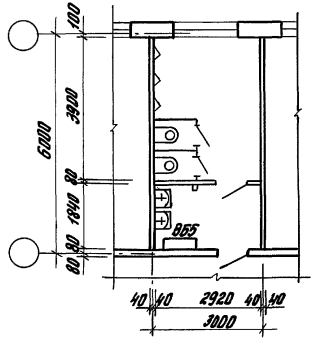

С6

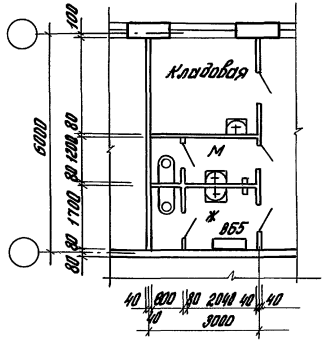

Наименование показателей		Ед. изм.	Уборные С1	С2	С3	С4	С5	С6
Количество санитарных приборов	женщины	шт.	3	–	2	1	–	1
	мужчины		6	5	1	2	5	1
Количество человек, пользующихся уборной	женщины	чел.	36	–	24	12	–	12
	мужчины		108	90	18	35	90	18
Общая площадь ж/м		м²	10,4/12,5	–/16,3	8,4/2,6	3,0/9,0	–/16,5	4,5/3,4
Площадь на 1 прибор		м²	3,5/2,1	–/3,3	4,2/2,6	3,0/4,5	–/3,3	4,5/3,4

Зав.отд.	Волкин	
Н.контр.	Смирнов	
ГАП	Смирнов	
ГИП	Ланда	
Зав.гр.	Авдеев	
Зав.гр.	Кудрявцева	
Арх.Т.к.	Зотова	

416-0-11.90 1-19.АР

Уборные
Сборно-монолитный вариант
(продольные несущие стены)

Стадия	Лист	Листов
РП	1	2

ЦНИИПРОМЗДАНИЙ

24458-02 80

Формат А3

Инв.№подл. | Подпись и дата | Взам.инв.№

Уборные С7... С11

С7

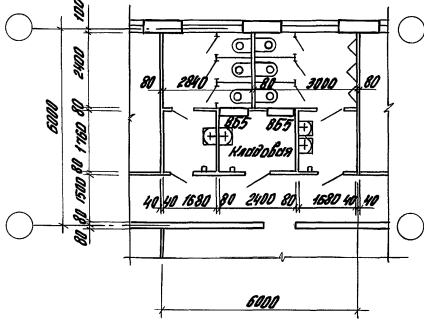

С8

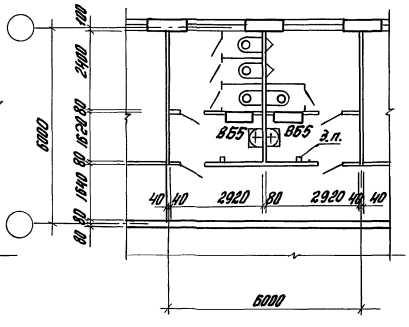

С9

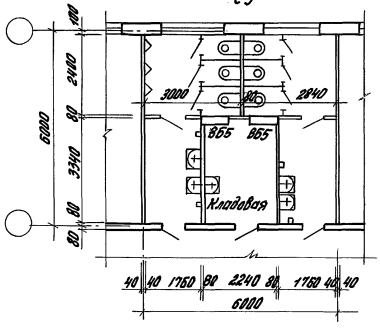

С10

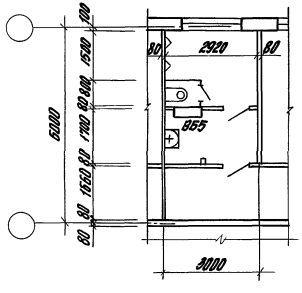

С11

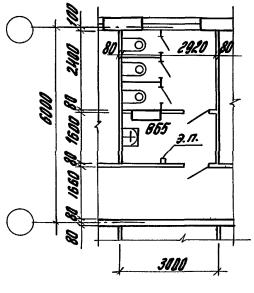

Наименование показателей		Ед. изм.	Уборные					
			С7	С8	С9	С10	С11	
Количество санитарных приборов	женщины	шт.	3	3	3	—	3	
	мужчины	"	6	3	6	3	—	
Количество человек, пользующихся уборной	женщины	чел.	36	36	36	—	36	
	мужчины	"	108	54	108	54	—	
Общая площадь ж/м		м²	9,8/10,2	11,4/11,4	12,7/13,1	—/11,4	11,7/—	
Площадь на 1 прибор		м²	3,3/1,7	3,8/3,8	4,2/2,2	—/3,8	3,9/—	

Инв. № подл. | Подпись и дата | Взам. инв. №

Уборные С1... С6

С1

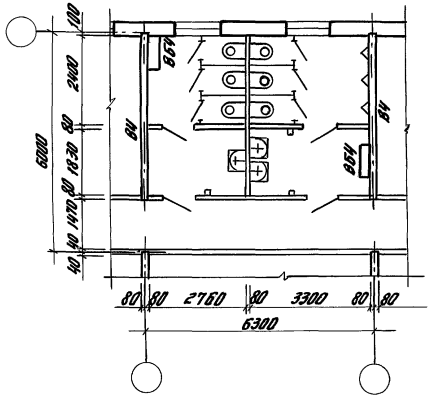

С2

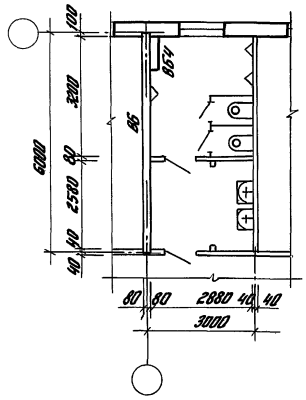

С3

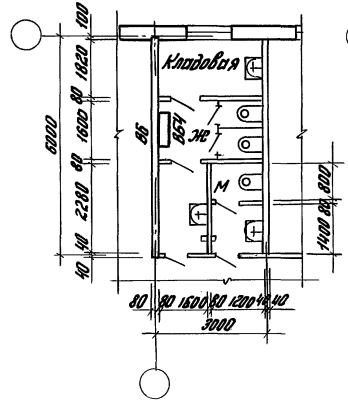

С4

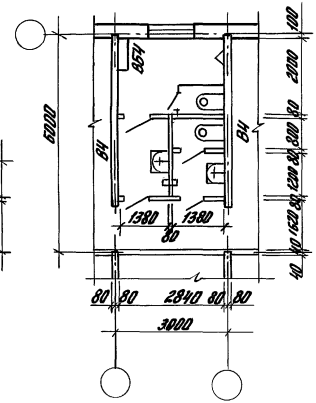

С5

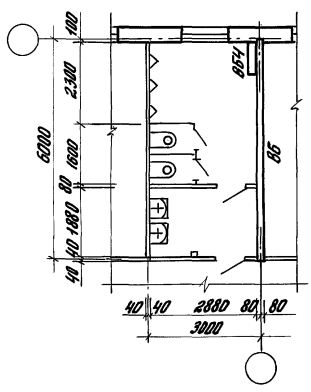

С6

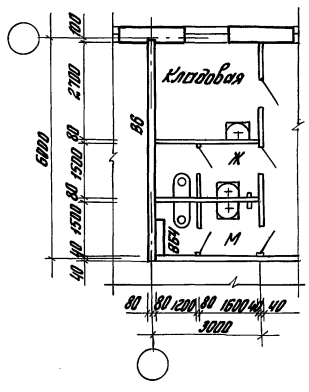

Наименование показателей		Ед. изм.	Уборные С1	С2	С3	С4	С5	С6
Количество санитарных приборов	женщины	шт.	3	–	2	1	–	1
	мужчины		6	5	1	2	5	1
Количество человек, пользующихся уборной	женщины	чел.	36	–	24	12	–	12
	мужчины		108	90	18	36	90	18
Общая площадь ж/м.		м²	11.4/13.7	-/16.3	7.9/2.6	2.8/8.2	-/16.6	4.2/3.9
Площадь на 1 прибор		м²	3.8/2.3	-/3.3	3.9/2.6	2.8/4.1	-/3.3	4.2/3.9

Зав.отд.	Валкин	
Н.контр.	Смирнов	
ГИП	Смирнов	
ГИП	Ланда	
Зав.гр.	Лядеев	
Зав.гр.	Кудрявцева	
Арх.Гк.	Зотова	

416 - 0 - 11.90 1-20.АР

Уборные
Серия 135.
(поперечные несущие стены)

Стадия	Лист	Листов
РП	1	2

ЦНИИПромзданий

24458-02 82

Инв.№подл. | Подпись и дата | Взам.инв.№

Уборные С7... С11

С7

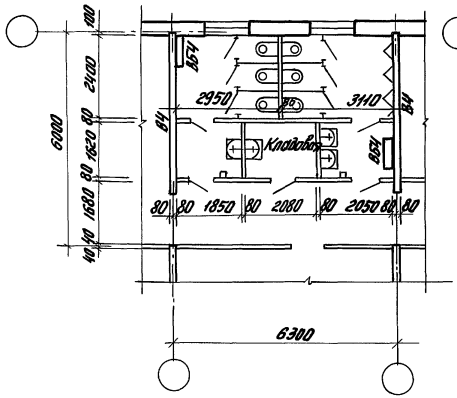

С8

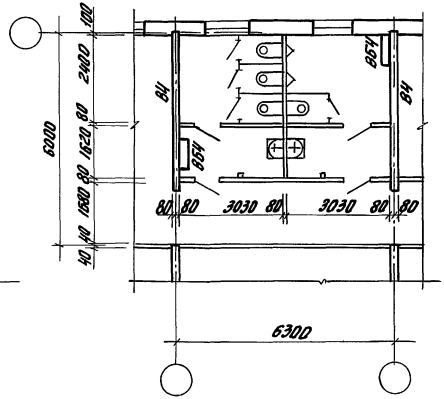

С9

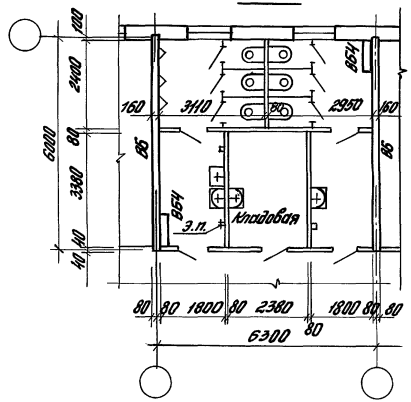

С10

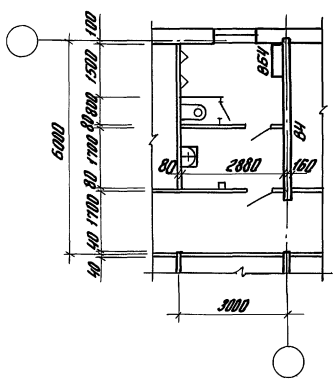

С11

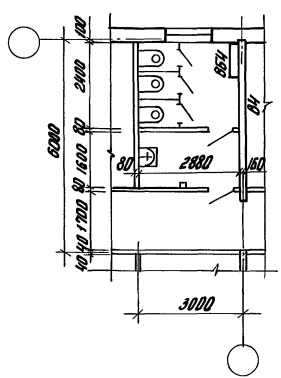

Наименование показателей		Ед. изм.	Уборные С7	С8	С9	С10	С11
Количество санитарных приборов	женщины	шт	3	3	3	–	3
	мужчины		6	3	6	3	–
Количество человек, пользующихся уборной	женщины	чел.	36	36	36	–	36
	мужчины		108	54	108	54	–
Общая площадь ж/м		м²	29,8 / 10,5	11,9 / 11,9	13,0 / 13,3	– / 11,5	11,5 / –
Площадь на 1 прибор		м²	3,3 / 1,7	3,9 / 3,9	4,3 / 2,2	– / 3,8	3,8 / –

Инв. № подл. | Подпись и дата | Взам. инв. №

Уборные С1... С6

С1

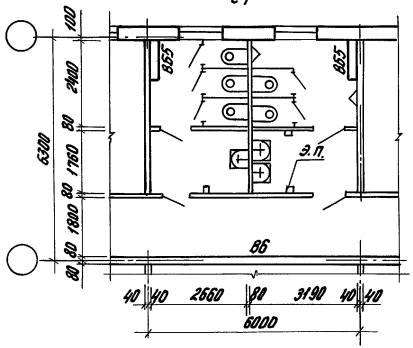

С2

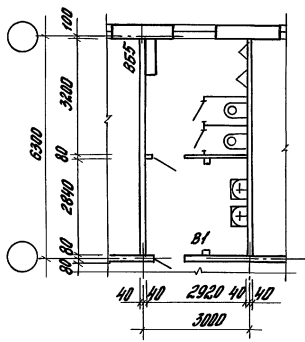

С3

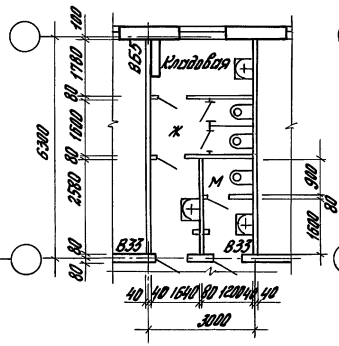

С4

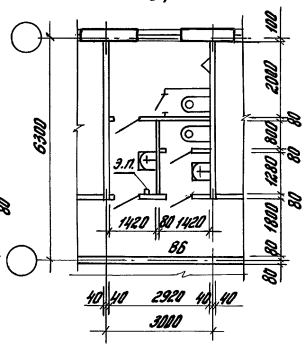

С5

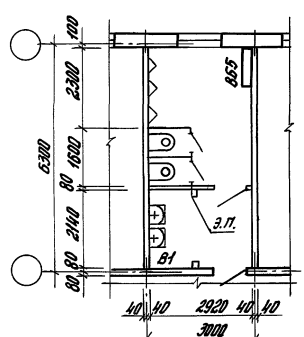

С6

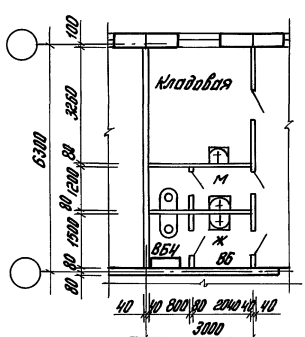

Наименование показателей	Ед. изм.		Уборные					
			С1	С2	С3	С4	С5	С6
Количество санитарных приборов	шт.	женщины	3	–	2	1	–	1
		мужчины	4	4	1	2	5	1
Количество человек, пользующихся уборной	чел.	женщины	36	–	24	12	–	12
		мужчины	72	72	18	36	90	18
Общая площадь ж/м	м²		10,8/13,0	–/17,3	8,8/3,0	2,9/8,7	–/17,2	4,0/3,4
Площадь на 1 прибор	м²		3,6/3,3	–/4,3	4,4/3,0	2,9/4,3	–/3,4	4,0/3,4

Нач.отд.	Волкин	
Н.контр.	Смирнов	
ГАП	Смирнов	
ГИП	Ланда	
Зав. гр.	Авдеев	
Зав. гр.	Кудрявцева	
Арх. 1 к.	Затова	

416- 0 – 11.90 1-21АР

Уборные
Серия 135
(продольные несущие стены)

Стадия	Лист	Листов
РП	1	2

ЦНИИпромзданий

Инв.№ подл. | Подпись и дата | Взам. инв.№

24458-02 84

Уборные С7... С11

С7

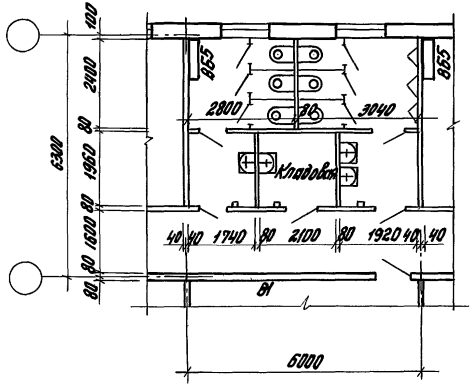

С8

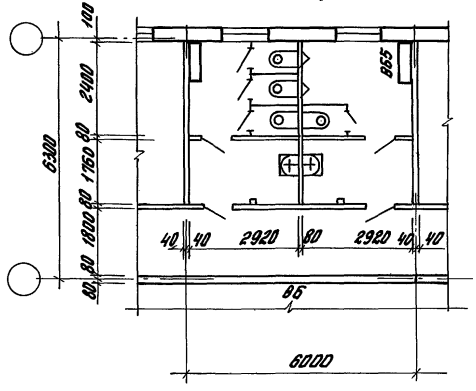

С9

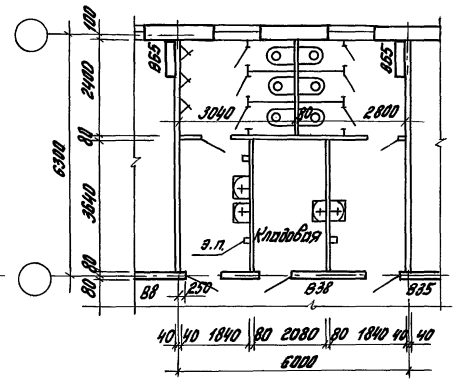

С10

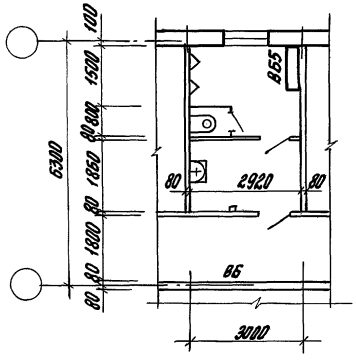

С11

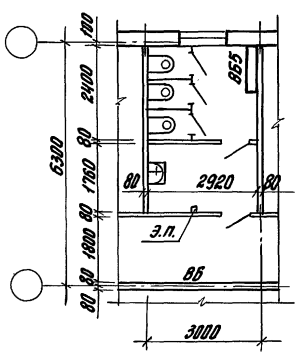

Наименование показателей		Ед. изм.	Уборные С7	С8	С9	С10	С11	
Количество санитарных приборов	женщины	шт	3	3	3		3	
	мужчины		6	3	6	3	–	
Количество человек, пользующихся уборной	женщины	чел.	36	36	36	–	36	
	мужчины		108	54	108	54	–	
Общая площадь ж/м		м²	9,8/11,0	11,9/11,9	13,2/13,9	–/11,9	11,9/–	
Площадь на 1 прибор		м²	3,3/1,8	3,9/3,9	4,4/2,3	–/3,9	3,9/–	

Подпись и дата | Взам. инв. №

Инв. №

gost.e-ecolog.ru