Типовой проект

816-1-177.89

Специализированный цех по ремонту и техническому обслуживанию металлорежущего оборудования с программой 1,0 млн. руб. в год

Альбом 6

КЖ.И Изделия заводского изготовления.

23910-06

gost.e-ecolog.ru

				Привязан:
Инв.№				

Типовой проект

816-1-177.89

Специализированный цех по ремонту и техническому обслуживанию металлорежущего оборудования с программой 1,0 млн. руб. в год

Альбом 6

КЖ.И Изделия заводского изготовления.

Разработан:

проектным институтом
„Гипропромсельстрой"
Главный инженер института Шестернев
Главный инженер проекта Сланский

Утвержден:

институтом „Гипропромсельстрой" Госагропрома СССР
приказ от 11.11.1987г. № 419
Введен в действие
институтом „Гипропромсельстрой" Госагропрома СССР
приказ от 7.07.1989г. № 125

Привязан:

Инв. №

© ЦИТП Госстроя СССР, 1989

23910-06 2

Альбом 6

Продолжение

Обозначение	Наименование	Стр.
	Содержание альбома №6	2,3
— И.ТО	Техническое описание	4
— АР.И.01.0-01	Металлическая решетка Р1	5
— АР.И.01.0-02	Балка металлическая Бм1	6
— АР.И.02.0-01	Изделие соединительное МС1	6
— АР.И.02.0-0 2,03	Изделие соединительное (МС2, МС3)	7
— АР.И.02.0-04,05	Изделие соединительное (МС4, МС5)	7
— КЖ.И.03.1-00	Колонна К1	8
— КЖ.И.03.1	Колонна (К1-1 ÷ К1-4)	9
— КЖ.И.03.1СБ	Колонна (К1-1 ÷ К1-4) Сборочный чертеж	10,11
— КЖ.И.03.2-00	Колонна К2	12
— КЖ.И.03.2-01	Колонна К2-1	13
— КЖ.И.03.3	Колонна (КФ61-2АV-1 ÷ КФ61-2АV-3)	14
— КЖ.И.03.3СБ	Колонна (КФ61-2АV-1 ÷ КФ61-2АV-3). Сборочный чертеж.	14,15
— КЖ.И.03.4	Колонна КБ8-2	16
— КЖ.И.03РС	Ведомость расхода стали	17
— КЖ.И.04.1	Стеновая панель (ПС60.12.2,5-3.Л-I, ПС60.12.2,5-3.Л-II, ПС60.12.2,5-3.Л-42а)	18,19
— КЖ.И.04.2	Стеновая панель 2ПС6.24.2,5-Л-IV	19
— КЖ.И.04.3	Стеновая панель 2ПС30.24.2.5-Л-V	20
— КЖ.И.04.4	Стеновая панель 2ПС12.24.2.5-Л-VI	20
— КЖ.И.04.5	Стеновая панель 2ПС12.12.2,5-Л-VII	21
— КЖ.И.04.6	Стеновая панель 2ПС6.12.2,5-Л-VIII	21
— КЖ.И.04.7	Стеновая панель (2ПС15.24.2,5-Л-IX, 2ПС15.24.2.5-Л-72а)	22
— КЖ.И.04.8	Стеновая панель 2ПС15.12.2,5-Л-X	23
— КЖ.И.04.9	Стеновая панель 2ПС3.12.2,5-Л-XI	23
— КЖ.И.04.10	Стеновая панель (ПС63.12.2,5-3,Л-II, ПС63.12.2,5-3.Л-1.31а, ПС63.12.2,5-3.Л-2,31а, ПС63.12.2,5-3.Л-1.38а)	24,25
— КЖ.И.04.11	Стеновая панель ПС30.12.2,5-6.Л-72а	26
— КЖ.И.04.12	Стеновая панель 2ПС9.12.2,5-Л-72а	26
— КЖ.И.04РС	Ведомость расхода стали	27
— КЖ.И.04.13	Панель стеновая крупнопанельная 7ПСО 30.30.3,5-П-2-1	28
— КЖ.И.04.14	Панель стеновая крупнопанельная 4ПСД 30.30.3,5-П-2-2	29
— КЖ.И.05.1	Плита покрытия 1КЖС18Г-4АV-а	30
— КЖ.И.05.2	Плита покрытия (1КЖС18Г-3АVК-Б, 1КЖС18В-3АVК-В, 1КЖС18В4-3АVК-е, 1КЖСВ7-3АVК-ж)	31
— КЖ.И.05.2.СБ	Плита покрытия (1КЖС18Г-3АVК-Б, 1КЖС18В-3АVК-В, 1КЖС18В4-3АVК-е, 1КЖС18В7-3АVК-ж) Сборочный чертеж	32,33

ГИП	Сланский		04.89
Нач.отд.	Зильбертов		04.89
Гл.спец.	Чупахин		04.89
Нач.гр.	Оруджева		04.89
Вед.инж.	Хвостова		03.89
Н.контр.	Чупахин		04.89

816-1-177.89

Содержание альбома №6

Стадия	Лист	Листов
Р	1	2

ГИПРОПРОМСЕЛЬСТРОЙ
г. Саратов

Копировал: Ясакова 23910-06 3 Формат А3

Взам.инв.№ | Подпись и дата | Инв.№подл.

Альбом 6

Продолжение

Обозначение	Наименование	Стр.
КЖ.И.05.3	Плита покрытия (1КЖС18В4/4-6АV̲К-г,	
	1КЖСВ4/7-6АV̲К-д, 1КЖС18В14-6АV̲К-л,	
	1КЖС18В10-6АV̲К-м, 1КЖС18В4-6АV̲К-н,	
	1КЖС18В4/10-6АV̲К-п, 1КЖС18В4-6АV̲К-ф,	
	1КЖС18В10-6АV̲К-х)	34,35
КЖ.И.05.3 СБ	Плита покрытия (1КЖС18В4/4-6АV̲К-г,	
	1КЖС18В4/7-6АV̲К-д, 1КЖС18В14-6АV̲К-л,	
	1КЖС18В10-6АV̲К-м, 1КЖС18В4-6АV̲К-н,	
	1КЖС18В4/10-6АV̲К-п, 1КЖС18В4-6АV̲К-ф,	
	1КЖС18В10-6АV̲К-х) Сборочный чертеж	36÷39
КЖ.И.05.4	Плита покрытия 2КЖС18Г-7АV̲К-И	40
КЖ.И.05.5	Плита покрытия 3КЖС18ФВ10-5АV̲-К	41
КЖ.И.05.6	Плита покрытия (1КЖС18Г-9АV̲-Р,	
	1КЖС18Г-9АV̲-С)	42
КЖ.И.05.6 СБ	Плита покрытия (1КЖС18Г-9АV̲-Р,	
	1КЖС18Г-9АV̲-С). Сборочный чертеж	43
КЖ.И.05.7	Плита покрытия 1КЖС18В10-5АV̲К-Т	44
КЖ.И.05.8	Плита покрытия 1КЖС18В7-7АV̲-У	45
КЖ.И.05 РС	Ведомость расхода стали	46
КЖ.И.06.1	Плита (ПР60.15-8АтV̲Т-1÷ПР60.15-8АтV̲Т-7)	47
КЖ.И.06.1СБ	Плита (ПР60.15-8АтV̲Т-1÷ПР60.15-8АтV̲Т-7)	
	Сборочный чертёж	48,49
КЖ.И.06.2	Плита (ПР30.15-8Т-1-1, ПР30.15-8Т-1-2)	50
КЖ.И.06.2 СБ	Плита (ПР30.15-8Т-1-1, ПР30.15-8Т-1-2)	
	Сборочный чертеж	50
КЖ.И.06.РС	Ведомость расхода стали	51
КЖ.И.07.1	Лоток Л2д-8-1	52

Продолжение

Обозначение	Наименование	Стр.
КЖ.И.08.0-01	Щит Щ1	52
КЖ.И.08.0-02	Щит Щ2	53
КЖ.И.08.0-03	Щит Щ3	53
КЖ.И.08.0-04	Решетка Р1	54
КЖ.И.08.0-05	Решетка Р2	54
КЖ.И.08.0-06	Балочная клетка БКМ1	55
КЖ.И.08.0-07	Балка металлическая БМ2	55
КЖ.И.09.0-01	Изделие соединительное МС1	56
КЖ.И.09.0-02	Изделие соединительное МС2	56
КЖ.И.09.0-03	Изделие соединительное МС3	57
КЖ.И.10.0-01	Изделие закладное МН1	57
КЖ.И.10.0-02	Изделие закладное МН2	58
КЖ.И.11.0-01,02	Каркас пространственный (КП1, КП2)	59
КЖ.И.11.0-03	Каркас пространственный КП3	60
КЖ.И.11.0-04	Каркас пространственный КП4	60
КЖ.И.11.0-05	Каркас пространственный КП5	61
КЖ.И.11.0-06	Каркас пространственный КП6	61
КЖ.И.12.0-01,02	Каркас плоский (КР1, КР2)	62
КЖ.И.12.0-03	Каркас плоский КР3	62
КЖ.И.12.0-04	Каркас плоский КР4	63
КЖ.И.12.0-05	Каркас плоский КР5	63
КЖ.И.12.0-06	Каркас плоский КР6	64
КЖ.И.13.0-01,02	Сетка арматурная (С1, С2)	64

Инв. № подл. | Подпись и дата | Взам. инв. №

816-1-177.89

Лист 2

Копировал: Романова 23910-06 4 Формат А3

1. Плоские арматурные изделия следует изготавливать при помощи точечной сварки. Сварку производить во всех точках пересечения стержней.

2. Размеры сеток и каркасов даны по осям и торцам стержней.

3. Изготовление арматурных, закладных и соединительных изделий производить в соответствии с требованиями ГОСТ 10922-75„ Арматурные изделия и закладные детали сварные для железобетонных конструкций. Технические требования и методы испытаний," ГОСТ 14098-85 „Соединения сварные арматуры и закладных изделий железобетонных конструкций. Типы, конструкция и размеры."

4. Изготовление металлических конструкций выполнять в соответствии с требованиями СНиП III-18-75 „Правила производства и приемки работ. Металлические конструкции."

5. Высоту неоговоренных сварных швов принять 6 мм.

В проекте принята следующая структура обозначения конструкций и изделий:

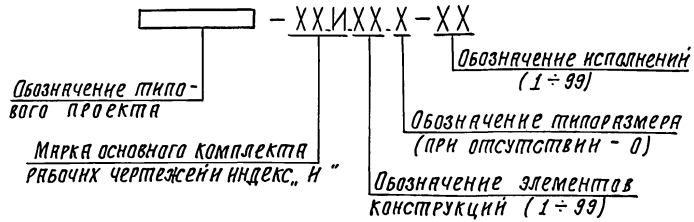

Принятое в проекте обозначение элементов конструкций:

Металлические изделия	—	01	комплектовАР
Изделия соединительные	—	02	
Колонны	—	03	комплектовКЖ
Панели стеновые	—	04	
Плиты покрытия	—	05	
Плиты перекрытия	—	06	
Элементы каналов	—	07	
Металлические изделия	—	08	
Изделия соединительные	—	09	
Изделия закладные	—	10	
Каркасы пространственные	—	11	
Каркасы плоские	—	12	
Сетки арматурные	—	13	

Инв. № подл. | Подпись и дата | Взам. инв. №

Привязан

Инв. №

ГИП	Славский		04.89
Нач. отдела	Зильбертов		04.89
Гл. спец.	Чупахин		04.89
Нач. гр.	Орудиева		04.89
Вед. инж.	Хвостова		04.89
Н. контр.	Чупахин		04.89

816-1-177.89 -И.ТО

Техническое описание

Стадия	Лист	Листов
Р		1

ГИПРОПРОМСЕЛЬСТРОЙ г. САРАТОВ

Копировал: Сидорова

Альбом 6

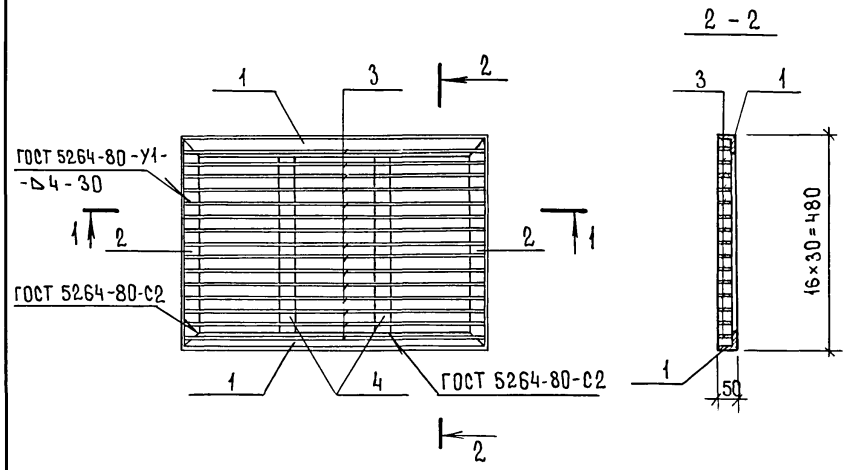

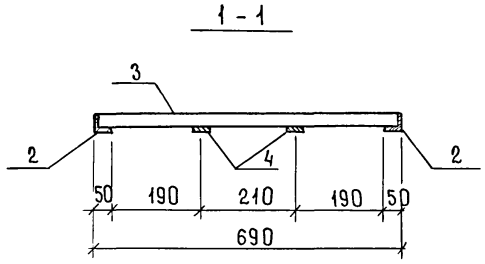

Формат	Зона	Поз.	Обозначение	Наименование	Кол.	Примечание
				Документация		
А3			- И.ТО	Техническое описание		
				Детали		
				Уголок 50×50×5-В ГОСТ 8509-86 / ВСт3кп2 ГОСТ 535-79*		
Б4		1		ℓ = 690	2	2,6кг
Б4		2		ℓ = 480	2	1,81кг
				Лист 6-ПН5ГОСТ 19903-74* / ВСт3пс6-1 ТУ14-1-3023-80		
Б4		3		45×678	15	1,20кг
Б4		4		45×378	2	0,67кг

ГИП	Сланский		04.89
Нач.отд.	Зильбертов		04.89
Гл.спец.	Чупахин		04.89
Нач.гр.	Оруджева		04.89
Инж.1кат.	Петрова		03.89
Инж.	Суздальцев		03.89
Н.контр.	Ульянова		04.89

Привязан

Инв.№

816-1-177.89-АР.И.01.0-01

Металлическая решетка Р1

Стадия	Масса	Масштаб
Р	28.16	1:10
Лист	Листов 1	

ГИПРОПРОМСЕЛЬСТРОЙ г.Саратов

Инв.№ подл. | Подпись и дата | Взам.инв.№

Копировал: Романова 23910-06 6 Формат А3

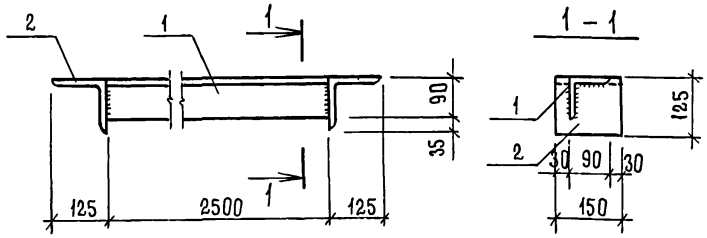

Формат	Зона	Поз.	Обозначение	Наименование	Кол.	Примечание
				Документация		
А3			-И.ТО	Техническое описание		
				Детали		
Б4		1		Уголок 90×90×6-В ГОСТ 8509-86 ℓ=2500 / Ст3пс6-1 ТУ14-1-3023-80	1	20,8кг
Б4		2		Уголок 125×125×8-В ГОСТ 8509-86 ℓ=150 / Ст3пс6-1 ТУ14-1-3023-80	2	2,3кг

Привязан

Инв. №

Взам. инв. № | Подпись и дата | Инв. № подл.

ГИП	Сланский		04.89
Нач. отд.	Зильбертов		04.89
Гл. спец.	Чупахин		04.89
Нач. гр.	Оруджева		04.89
Вед. инж.	Хвостова		03.89
Н. контр.	Чупахин		04.89

816-1-177.89-АР.И.01.0-02

Балка металлическая Бм1

Стадия	Масса	Масштаб
Р	25,45	1:10
Лист	Листов 1	

ГИПРОПРОМСЕЛЬСТРОЙ г. Саратов

Копировал: Романова

Формат А4

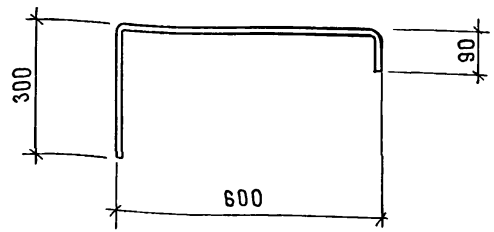

Привязан

Инв. №

Взам. инв. № | Подпись и дата | Инв. № подл.

ГИП	Сланский		04.89
Нач. отд.	Зильбертов		04.89
Гл. спец.	Чупахин		04.89
Нач. гр.	Оруджева		04.89
Вед. инж.	Хвостова		03.89
Инж.	Суздальцев		03.89
Н. контр.	Чупахин		04.89

816-1-177.89-АР.И.02.0-01

Изделие соединительное МС1

Стадия	Масса	Масштаб
Р	0,88	1:10
Лист	Листов 1	

Стержень арматурный ⌀ 12 А I ГОСТ 5781-82*, ℓ = 990

ГИПРОПРОМСЕЛЬСТРОЙ г. Саратов

Копировал: Романова 23910-06 7 Формат А4

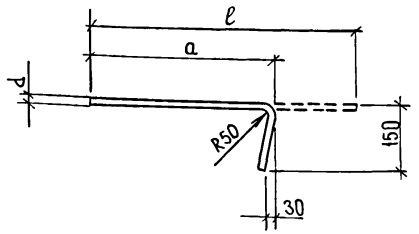

Исполнение	Марка	Размеры, мм			Масса, кг
		a	ℓ	d	
-02	МС 2	430	550	10	0,34
-03	МС 3	300	420	10	0,26

Привязан

Инв. №

ГИП	Сланский		04.89
Нач.отд.	Зильбертов		04.89
Гл.спец.	Чупахин		04.89
Нач. гр.	Оруджева		04.89
Вед.инж	Хвостова		03.89
Инж.	Суздальцев		03.89
Н.контр.	Чупахин		04.89

816-1-177.89-АР.И.02.0-02,03

Изделие соединительное (МС 2, МС 3)

Стадия	Масса	Масштаб
Р	см. табл.	
Лист	Листов 1	

Стержень арматурный класса AIII ГОСТ 5781-82*

ГИПРОПРОМСЕЛЬСТРОЙ г. Саратов

Копировал: Романова

Формат А4

Взам.инв.№ | Подпись и дата | Инв.№ подл.

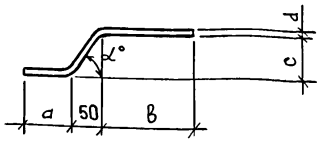

Исполнение	Марка	Размеры, мм					Масса, кг
		a	в	c	d	α°	
-04	МС4	100	210	95	18	72°	0,83
-05	МС5	80	210	60	12	66°	0,33

Привязан

Инв. №

ГИП	Сланский		04.89
Нач.отд.	Зильбертов		04.89
Гл.спец.	Чупахин		04.89
Нач. гр.	Оруджева		04.89
Вед.инж	Хвостова		03.89
Инж.	Суздальцев		03.89
Н.контр.	Чупахин		04.89

816-1-177.89-АР.И.02.0-04.05

Изделие соединительное (МС4, МС5)

Стадия	Масса	Масштаб
Р	См. табл.	
Лист	Листов 1	

Стержень арматурный класса AI ГОСТ 5781-82*

ГИПРОПРОМСЕЛЬСТРОЙ г. Саратов

Копировал: Романова

Формат А4

Взам.инв.№ | Подпись и дата | Инв.№ подл.

Альбом 6

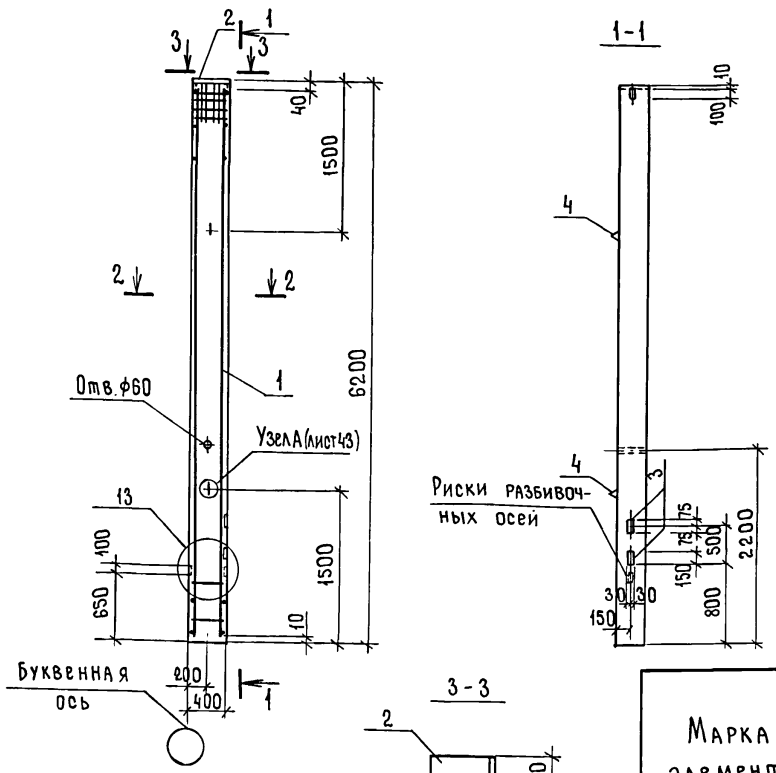

Формат	Зона	Поз.	Обозначение	Наименование	Кол.	Примечание
				Документация		
			1.423-3, вып.1	Пояснительная записка		
				Сборочные единицы		
А3		1	-КЖ.И.11.0-01	Каркас пространственный КП1	1	
		2	1.423-3, вып.2, лист 134	Изделие закладное М2-15	1	
		3	1.427.1-5.2-0.16.0	То же МН17	2	
		4	1.423-3, вып.2, лист 142	Петля М12-150	2	
				ф10 А III ГОСТ 5781-82*	1,0	м
				Материалы		
				Бетон класса В15		0,75 м³

Ведомость расхода стали на элемент, кг

Марка элемента	Изделия арматурные						Изделия закладные										Общий расход
	Арматура класса					Всего	Арматура класса					Прокат марки				Всего	
	А I			А III			А I	А III				Вст3кп2	Вст3кп2-1				
	ГОСТ 5781-82*						ГОСТ 5781-82*					ГОСТ 103-76*					
	ф6	ф8	Итого	ф25	Итого		ф12	Итого	ф10	ф16	Итого	δ=10	Итого	δ=10	Итого		
К1	4,2	5,2	9,4	95,5	95,5	104,9	1,3	1,3	1,4	2,5	3,9	12,2	12,2	1,2	1,2	18,6	123,5

1. Узлы замаркированы по серии 1.423-3, вып.1.
2. Закладные изделия М2-15 и МН17 (поз.2,3) приварить к продольным стержням рабочей арматуры гибкими перемычками ф10 А III (высота сварных швов - 4мм, длина - не менее 60мм).

ГИП	Сланский		04.89
Нач.отд	Зильбертов		04.89
Гл.спец.	Чупахин		04.89
Нач.гр.	Оруджева		04.89
Вед.инж.	Хвостова		03.89
Инж.II кат.	Виноградова		03.89
Н.контр.	Чупахин		04.89

816-1-177.89-КЖ.И.03.1-00

Колонна К1

Стадия	Масса	Масштаб
Р		
Лист	Листов 1	

ГИПРОПРОМСЕЛЬСТРОЙ г. Саратов

Привязан

Инв.№

Инв.№ подл. | Подпись и дата | Взам.инв.№

Копировал: Романова 23910-06 9 Формат А3

Альбом 6

Формат	Зона	Поз.	Обозначение	Наименование	Кол.	Примечание
				Документация		
А4			-КЖ.И.03.1СБ	Колонна (К1-1 ÷ К1-4)		
				Сборочный чертеж		
А3			-КЖ.И.03.РС	Ведомость расхода стали		
				Сборочные единицы		
А3			-КЖ.И.03.1-00	Колонна К1	1	
				Переменные данные		
		1	1.423-3, вып.2, лист 141	Изделие закладное М1-13		
				для исполнения:		
				-01, -02, -03	4	
				-04	3	
		2	1.423-3, вып.2, лист 136	Изделие закладное НМ1-5		
				для исполнения:		
				-04	1	
				-02, -03	2	
		3	1.423-3, вып.2, лист 141	Изделие закладное М1-14		
				для исполнения:		
				-03	3	
				-04	4	

Продолжение

Формат	Зона	Поз.	Обозначение	Наименование	Кол.	Примечание
		4	1.423-3, вып.2, лист 135	Изделие закладное НМ1-2		
				для исполнения:		
				-03, -04	1	
		5	1.427.1-5.2-0.16.0	Изделие закладное МН17		
				для исполнения:		
				-03, -04	1	
		6	1.423-3, вып.2, лист 138	Изделие закладное НМ1-11		см.прим.
				для исполнения:		
				-04	1	

Примечание.

В закладном изделии НМ1-11 стержень поз. 26 выполнить длиной 280 мм

Взам. инв. №

Подпись и дата

Инв. № подл.

Привязан

Инв. №

ГИП	Сланский		04.89
Нач. отд.	Зильбертов		04.89
Гл. спец.	Чупахин		04.89
Нач. гр.	Оруджева		04.89
Вед. инж.	Хвостова		03.89
Инж. II кат.	Виноградова		03.89
Н. контр.	Чупахин		04.89

816-1-177.89 -КЖ.И.03.1

Колонна (К1-1 ÷ К1-4)

Стадия	Лист	Листов
Р		1

ГИПРОПРОМСЕЛЬСТРОЙ г. Саратов

23910-06 10 копировал Ловчова

формат А3

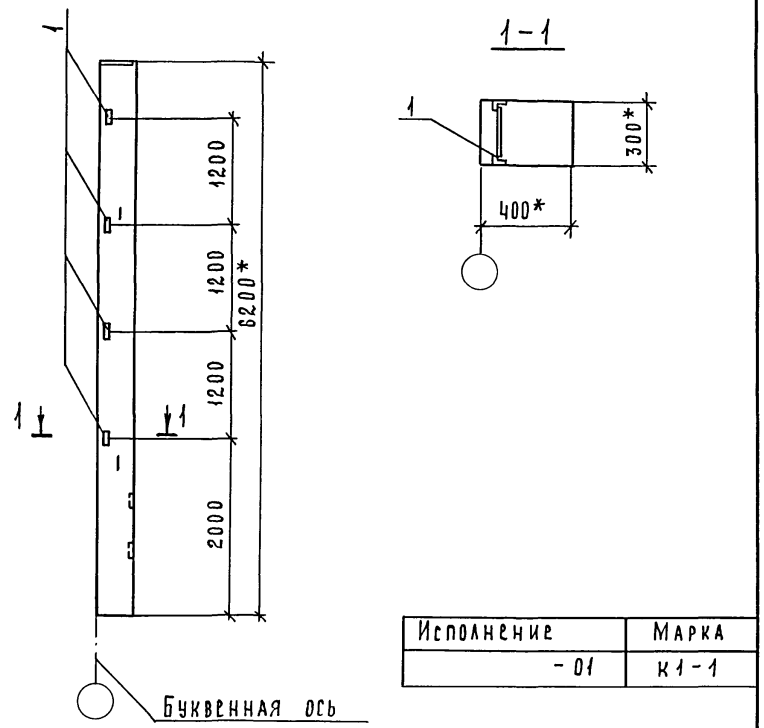

Исполнение	Марка
-01	К1-1

* Размеры для справок.

Привязан

Инв. №

ГИП	Сланский		04.89
Нач. отд.	Зильбертов		04.89
Гл. констр.	Чупахин		04.89
Рук. гр.	Оруджева		04.89
Вед. инж.	Хвостова		03.89
Инж.	Виноградова		03.89
Н. контр.	Чупахин		04.89

816-1-177-89-КЖ.И.03.1 СБ

Колонна (К1-1 ÷ К1-4) Сборочный чертеж.

Стадия	Масса	Масштаб
Р		
Лист 1	Листов 4	

ГИПРОПРОМСЕЛЬЭЛЕКТРОСТРОЙ г. Саратов

Копировал: Матвеева Майф. Формат А4

Инв. № подл. | Подпись и дата | Взам. инв. №

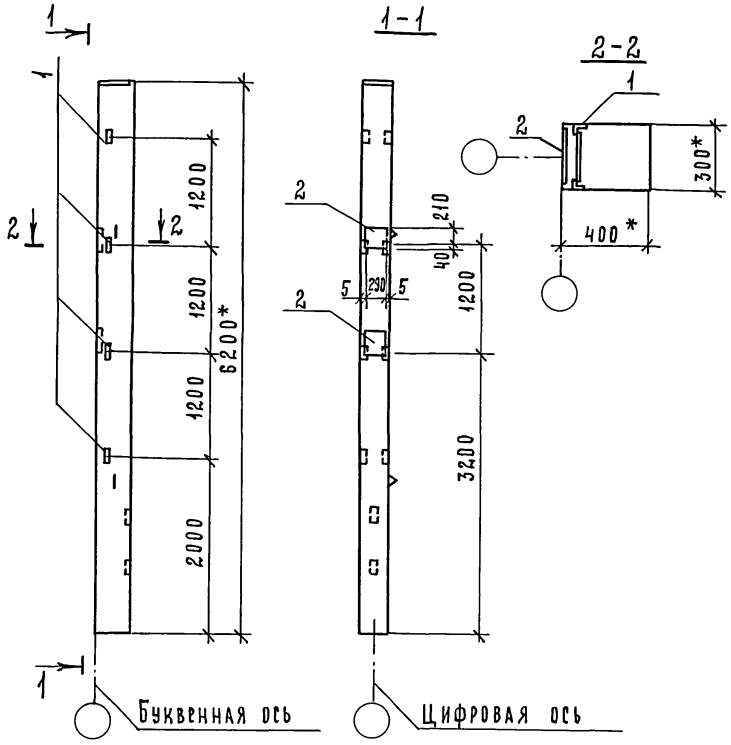

Исполнение	Марка
-02	К1-2

* Размеры для справок.

816-1-177.89-КЖ.И.03.1 СБ

Лист 2

23910-06 11 Копировал: Матвеева Майф. Формат А4

Инв. № подл. | Подпись и дата | Взам. инв. №

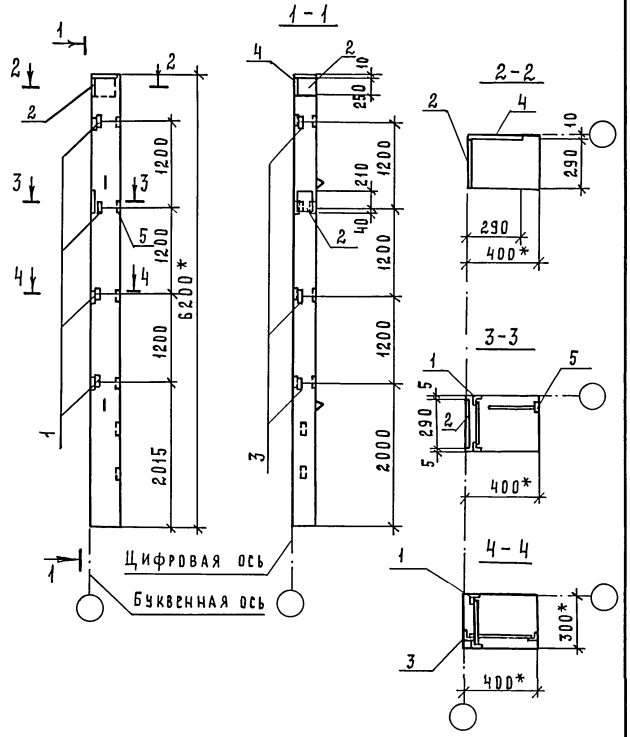

* Размеры для справок.

Исполнение	Марка
- 03	К1-3

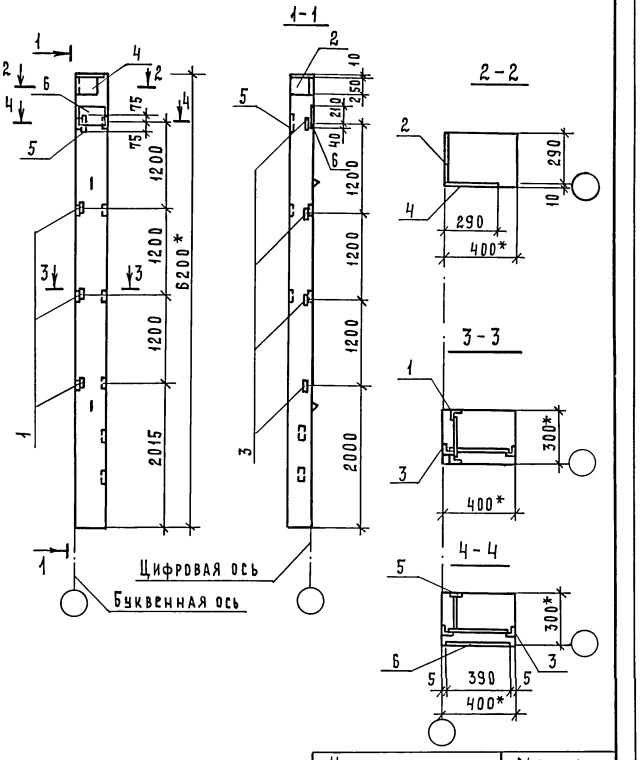

* Размеры для справок.

Исполнение	Марка
- 04	К1-4

Альбом 6

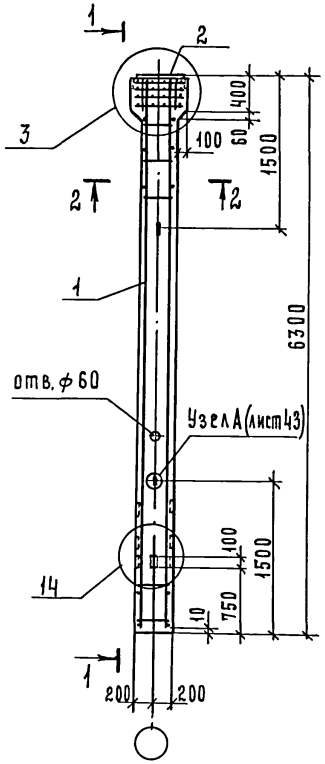

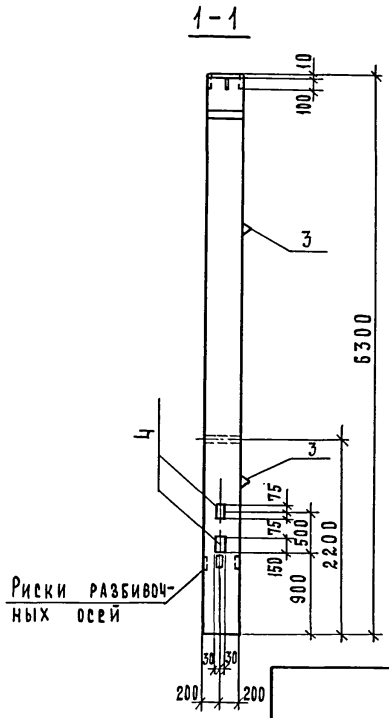

Формат	Зона	Поз.	Обозначение	Наименование	Кол.	Примечание
				Документация		
			1.423-3, вып. 1	Пояснительная		
				записка		
				Сборочные единицы		
А3		1	- КЖ.И.11.0-02	Каркас пространственный		
				КП2	1	
		2	1.423-3, вып.2, лист 120	Каркас КП82	1	
		3	1.423-3, вып.2, лист 142	Петля М14-150	2	
		4	1.427.1-5.2-0.16.0	Изделие закладное МН17	4	
				ф10 AIII ГОСТ 5781-82*	1,5	м
				Материалы		
				Бетон класса В25		1,00 м³

Ведомость расхода стали на элемент, кг

Марка элемента	Изделия арматурные						Изделия закладные									Общий расход
	Арматура класса					Всего	Арматура класса					Прокат марки			Всего	
	AI			AIII			AI		AIII			Вст3кп2		Вст3кп2-1		
	ГОСТ 5781-82*						ГОСТ 5781-82*					ГОСТ 103-76*				
	ф6	ф8	Итого	ф20	Итого		ф14	Итого	ф10	ф16	Итого	δ=14	Итого	δ=10	Итого	
К2	5,0	10,4	15,4	102,2	102,2	117,6	1,8	1,8	2,5	3,8	6,3	21,4	21,4	2,4	2,4	31,9	149,5

2-2

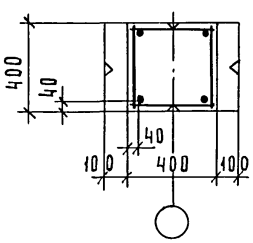

1. Узлы замаркированы по серии 1.423-3, вып.1.
2. Закладные изделия МН17 (поз.4) и М2-6 (КП82, поз.2) приварить к продольным стержням рабочей арматуры гибкими перемычками ф10 AIII (высота сварных швов-4мм, длина - не менее 60 мм).

ГИП	Сланский		04.89
Нач.отд.	Зильбертов		04.89
Гл.спец.	Чупахин		04.89
Нач.гр.	Оруджева		04.89
Вед.инж.	Хвостова		03.89
Инж.II кат.	Виноградова		03.89
Н.контр.	Чупахин		04.89

Привязан

Инв. №

816-1-177.89 - КЖ.И.03.2-00

Колонна К2

Стадия	Масса	Масштаб
Р		
Лист	Листов 1	

ГИПРОПРОМСЕЛЬСТРОЙ г. Саратов

Инв. № подл. | Подпись и дата | Взам. инв. №

 Копировал: Матвеева Формат А3

Альбом 6

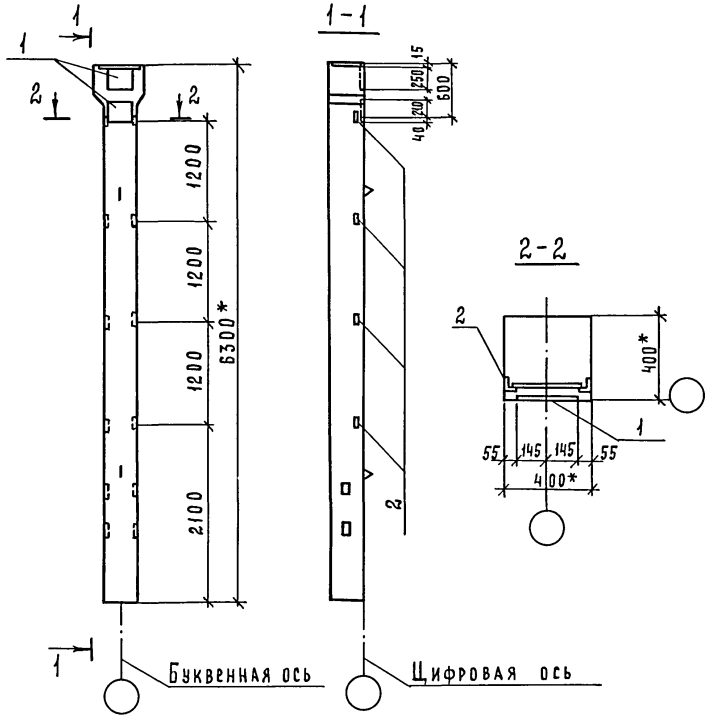

*. Размеры для справок.

Формат	Зона	Поз.	Обозначение	Наименование	Кол.	Примечание
				Документация		
А3			-КЖ.И.03РС	Ведомость расхода стали		
				Сборочные единицы		
А3			-КЖ.И.03.2-00	Колонна К2	1	
		1	1.423.-3,вып.2, лист 136	Изделие закладное НМ1-5	2	
		2	1.423.-3, вып.2, лист 141	То же М1-14	4	

Привязан

Инв. №

ГИП	Сланский		06.89
Нач. отд.	Зильбертов		06.89
Гл. спец.	Чупахин		06.89
Нач. гр.	Оруджева		06.89
Вед. инж.	Хвостова		03.89
Инж. II кат.	Виноградова		03.89
Н. контр.	Чупахин		06.89

816-1-177.89 - КЖ.И.03.2-01

Колонна К2-1

Стадия	Масса	Масштаб
Р		
Лист	Листов 1	

ГИПРОПРОМСЕЛЬСТРОЙ г. Саратов

Инв.№ подл. | Подпись и дата | Взам. инв.№

Альбом 6

Формат	Зона	Поз.	Обозначение	Наименование	Кол	Приме-чание
				Документация		
А4			-КЖ.И.03 ЗСБ	Колонна (КФ61-2АV-1÷		
				КФ61-2АV-3)(Сборочный чертеж		
А3			-КЖ.И.03 РС	Ведомость расхода стали		
				Сборочные единицы		
			1.427.1-5.1-1.00 -197	Колонна КФ61-2АV	1	
		1	1.427.1-5.2-0.09.0	Изделие закладное МН8	1	
		2	1.427.1-5.2-0.04.0	То же МН1	1	
		3	1.427.1-5.2-0.05.0	" МН2	1	
		5	3.400-7, вып.1	Монтажная петля М12-150	2	
				Переменные данные		
		4	1.427.1-5.2-0.16.0	Изделие закладное МН17		
				для исполнения:		
				-01, -03	8	
				-02	2	
		6	1.427.1-5.2-0.15.0-1	Изделие закладное МН15		
				для исполнения:		
				-02	1	
				-03	2	

Привязан

Инв.N

Взам.инв.N | Подпись и дата | Инв.N подл.

ГИП	Сланский		04.89
Нач.отд.	Зильбертов		04.89
Гл.спец.	Чупахин		04.89
Нач.гр.	Орудшева		04.89
Вед.инж.	Хвостова		03.89
Инж.II кат.	Виноградова		03.89
Н.контр.	Чупахин		04.89

816-1-177.89 -КЖ.И.03.3

Колонна (КФ61-2АV-1÷КФ61-2АV-3)

Стадия	Лист	Листов
Р		1

ГИПРОПРОМСЕЛЬСТРОЙ г.Саратов

Копировал: Леденева

Формат А4

Альбом 6

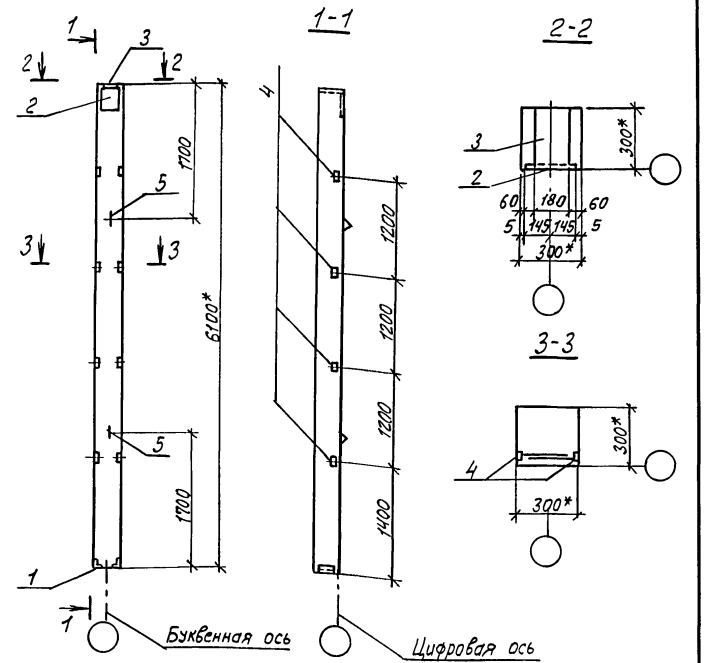

Исполнение	Марка
-01	КФ61-2АV-1

* Размеры для справок

Привязан

Инв.N

Взам.инв.N | Подпись и дата | Инв.N подл.

ГИП	Сланский		04.89
Нач.отд.	Зильбертов		04.89
Гл.спец.	Чупахин		04.89
Нач.гр.	Орудшева		04.89
Вед.инж.	Хвостова		03.89
Инж.II кат.	Виноградова		03.89
Н.контр.	Чупахин		04.89

816-1-177.89 -КЖ.И.03.3 СБ

Колонна (КФ61-2АV-1÷КФ61-2АV-3) Сборочный чертеж

Стадия	Масса	Масштаб
Р		
Лист 1	Листов 3	

ГИПРОПРОМСЕЛЬСТРОЙ г.Саратов

Копировал: Леденева

Формат А4

Альбом 6

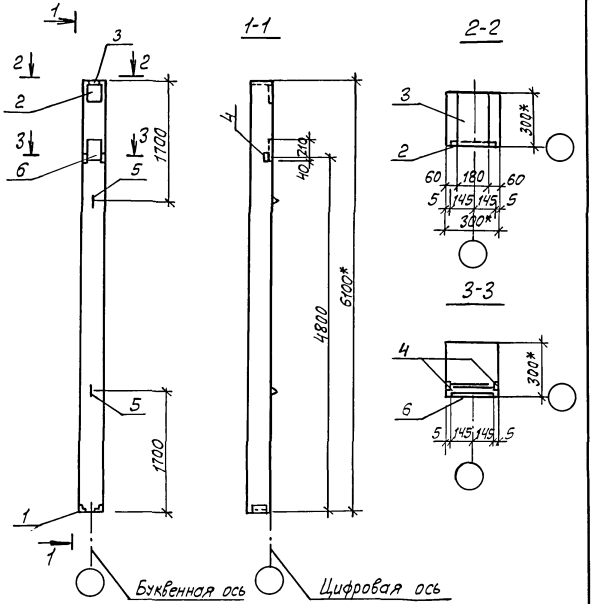

Исполнение	Марка
-02	КФ61-2АУ-2

* Размеры для справок.

816-1-177.89 - КЖ.И.03.3СБ

Лист 2

Копировал: Леденева

Формат А4

Альбом 6

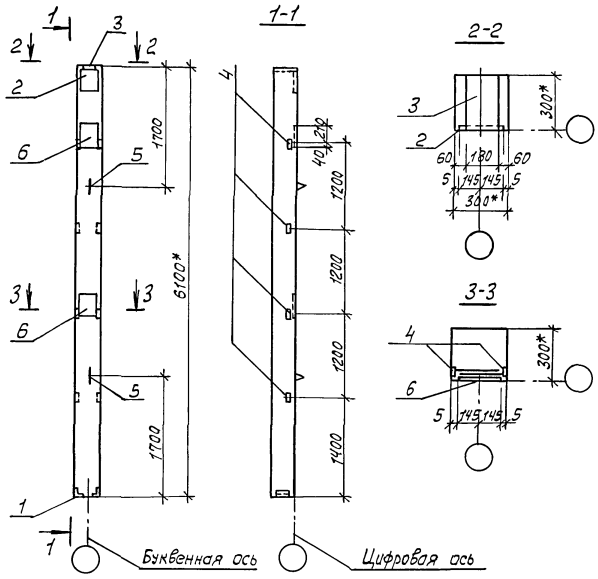

Исполнение	Марка
-03	КФ61-2АУ-3

* Размеры для справок.

816-1-177.89 - КЖ.И.03.3СБ

Лист 3

23910-06 16 Копировал: Леденева

Формат А4

Инв.№ подл. | Подпись и дата | Взам.инв.№

Альбом 6

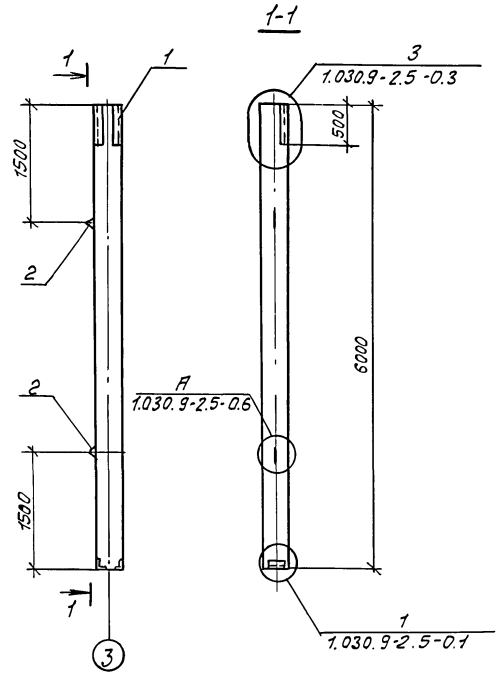

Формат	Зона	Поз.	Обозначение	Наименование	Кол.	Примечание
				Документация		
А3			-КЖ.И.03.РС	Ведомость расхода стали		
				Сборочные единицы		
			1.030.9-2.5-1.0-10	Колонна КБ8-1	1	см. прим.
		1	1.030.9-2.7-2-0.10.0	Изделие закладное МН3	1	
		2	1.400-9, вып.1	Монтажная петля УП2-2	2	

Примечание: В колонне КБ8-1 закладное изделие МН13 исключить

ГИП	Сланский		07.89
Нач.отд.	Зильбертов		07.89
Гл.спец.	Чупакин		07.89
Нач.гр.	Оруджева		07.89
Вед.инж.	Хвостова		03.89
Инж.II кат.	Виноградова		03.89
Н.контр.	Чупакин		07.89

816-1-177.89-КЖ.И.03.4

Колонна КБ8-2

Стадия	Масса	Масштаб
Р		
Лист	Листов 1	

ГИПРОПРОМСЕЛЬСТРОЙ г. Саратов

23910-06 17 Копировал: Леденева Формат А3

Инв.N подл. | Подпись и дата | Взам. инв.N

Альбом 6

кг

Изделия закладные

Марка элемента	Арматура класса A I ГОСТ 5781-82* ф6	ф10	ф12	Итого	A III ф8	ф10	ф12	ф14	ф22	Итого	Прокат марки Вст3кп2 ГОСТ 103-76* δ=10		Итого	ГОСТ 8509-86 ∠63×5		Итого	ГОСТ 82-70* δ=10	Итого	Вст3кп2-1 ГОСТ 103-76* δ=8	δ=10	Итого	ГОСТ 8509-86 ∠90×6	Итого	ГОСТ 8510-86 ∠100×63×6	Итого	Всего
К1-1							1,0			1,0				5,8		5,8										6,8
К1-2	0,4			0,4			1,0	5,6	2,8	9,4	11,4		11,4	5,8		5,8										27,0
К1-3	0,6			0,6		0,4	2,0	7,6	4,2	14,2	17,1		17,1	10,2		10,2			0,6		0,6					42,7
К1-4	0,6			0,6		0,4	2,2	6,5	4,2	13,3	19,1		19,1	10,2		10,2			0,6		0,6					43,8
К2-1	0,4			0,4			1,4	5,6	2,8	9,8	11,4		11,4	5,8		5,8										27,4
КФ61-2АV-1			1,3	1,3		6,8	1,3			8,1									13,6		13,6	2,8	2,8			25,8
КФ61-2АV-2	0,1		1,3	1,4		4,4	3,1			7,5									10,0	5,7	15,7	2,8	2,8			27,4
КФ61-2АV-3	0,2		1,3	1,5		6,8	4,9			11,7									13,6	11,4	25,0	2,8	2,8			41,0
КБ 8-2		1,18		1,18	0,3	1,2				1,5							0,8	0,8						7,6	7,6	11,08

1. Ведомость расхода стали дана на дополнительные закладные изделия.
2. Узлы установки закладных изделий для колонн К1-1 ÷ К1-4 и К2-1 смотреть по серии 1.423-3, вып. 1 (лист 71), для колонн КФ61-2АV-1 ÷ КФ61-2АV-3 - по документам 1.427.1-5.1-0.01, 1.427.1-5.1-0.05, 1.427.1-5.1-0.08, 1.427.1-5.1-0.09

Инв.№ подл. | Подпись и дата | Взам. инв.№

ГИП	Слянский		03.89
Нач. отд.	Зильбертав		03.89
Гл. спец	Чупахин		03.89
Нач. гр.	Оруджева		03.89
Инж. II кат.	Виноградова		03.89
Н. контр.	Чупахин		03.89

Привязан

Инв.№

816-1-177.89-КЖ.И.03 РС

Ведомость расхода стали

Стадия	Лист	Листов
Р		1

ГИПРОПРОМСЕЛЬСТРОЙ г. Саратов

 Копировал: Савина Сав Формат А3

Альбом 6

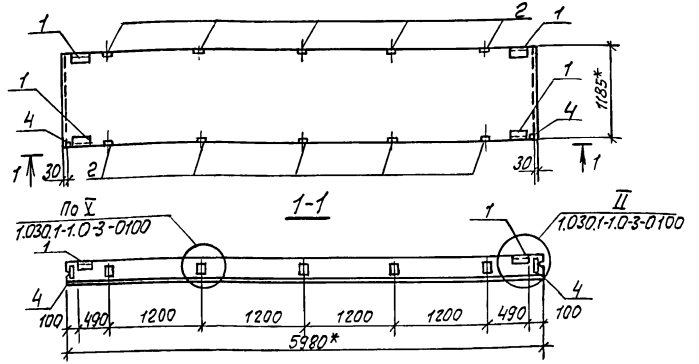

Формат	Зона	Поз.	Обозначение	Наименование	Кол.	Примечание
				Документация		
А3			-КЖ.И.04 РС	Ведомость расхода стали		
				Сборочные единицы		
			1.030.1-1.1-1 05-03	Стеновая панель ПС60.12.2,5-3.Л	1	
		1	1.030.1-1.1-3-30-01	Изделие закладное М2	4	
		2	-36	То же М9	10	
		4	-33	" М6	2	

* Размеры для справок.

Привязан				

Исполнение	Марка	Инв.№
-01	ПС60.12.2,5-3.Л-I	

ГИП	Спанский		04.89
Нач.отд.	Зильбертов		04.89
Гл.спец.	Чулахин		04.89
Нач.гр.	Орудиева		04.89
Инж.II кат.	Виноградова		04.89
Н.контр.	Чулахин		04.89

816-1-177.89 -КЖ.И.04.1

Стеновая панель (ПС 60.12.2,5-3.Л-I, ПС60.12.2,5-3.Л-III, ПС60.12.2,5-3.Л-42а)

Стадия	Масса	Масштаб
Р		
Лист 1	Листов 3	

ГИПРОПРОМСЕЛЬСТРОЙ г.Саратов

Копировал: Леденева

Формат А4

Альбом 6

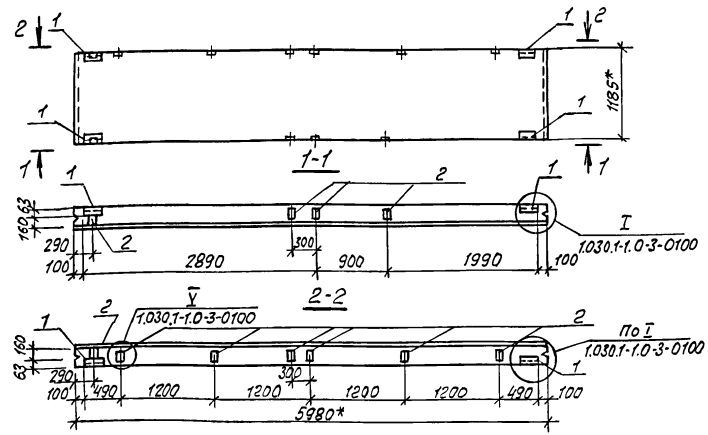

Формат	Зона	Поз.	Обозначение	Наименование	Кол.	Примечание
				Документация		
А3			-КЖИ.04.РС	Ведомость расхода стали		
				Сборочные единицы		
			1.030.1-1.1-1 05-03	Стеновая панель ПС60.12.2,5-3.Л	1	
		1	1.030.1-1.1-3-30-01	Изделие закладное М2	4	
		2	-36	То же М9	11	

* Размеры для справок.

Исполнение	Марка
-02	ПС60.12.2,5-3.Л-III

816-1-177.89 -КЖ.И.04.1

Лист 2

23910-06 19

Копировал: Леденева

Формат А4

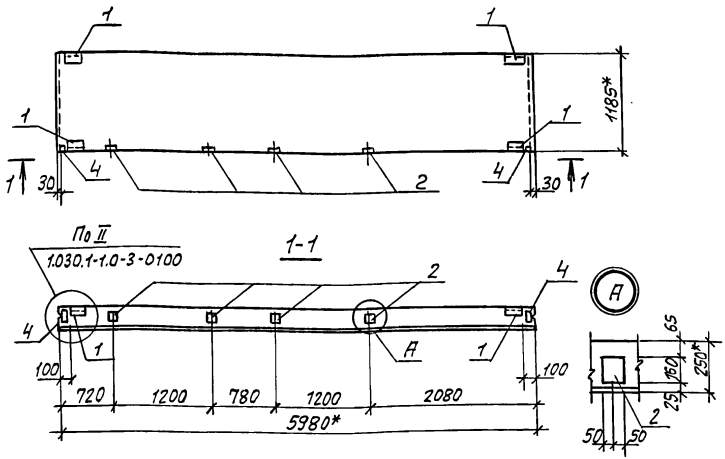

Стеновую панель ПС60.12.2,5-3Л-42а выполнить по типу ПС60.12.2,5-3Л-42 серии 1.030.1-1.1-1 05-03 и 1.030.1-1, вып. 0-3 с измененной привязкой закладных изделий.

* Размеры для справок.

Исполнение	Марка
-03	ПС60.12.2,5-3Л-42а

816-1-177.89-КЖ.И.04.1 — Лист 3

Копировал: Леденева — Формат А4

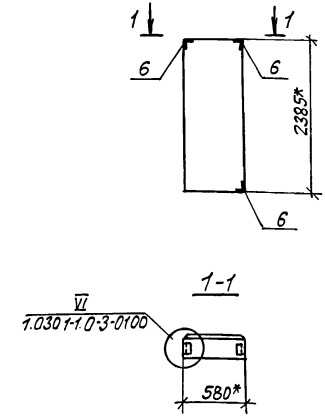

Формат	Зона	Поз.	Обозначение	Наименование	Кол.	Примечание
				Документация		
А3			-КЖ.И.04 РС	Ведомость расхода стали		
				Сборочные единицы		
			1.030.1-1.1-1 59-10	Стеновая панель 2ПС6.24.2,5-Л	1	
		6	1.030.1-1.1-3 - 35-01	Изделие закладное М11	3	

* Размеры для справок.

Привязан

Инв.N

ГИП	Сланский		04.89
Нач.отд	Зильбертов		04.89
Гл.спец.	Чупахин		04.89
Нач.гр.	Орудниева		04.89
Инж.II кат	Виноградова		03.89
Н.контр.	Чупахин		04.89

816-1-177.89-КЖ.И.04.2

Стеновая панель 2ПС6.24.2,5-Л-IV

Стадия	Масса	Масштаб
Р		
Лист	Листов 1	

ГИПРОПРОМСЕЛЬЭЛЕКТРОМОНТАЖ г. Саратов

 Копировал: Леденева — Формат А4

Инв.N подл. | Подпись и дата | Взам.инв.N | Инв.N подл. | Подпись и дата | Взам.инв.N

Альбом 6

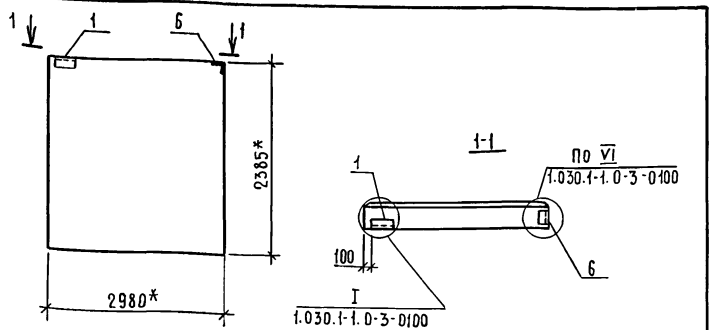

Формат	Зона	Поз.	Обозначение	Наименование	Кол.	Примечание
				Документация		
А3			- КЖ.И.04 РС	Ведомость расхода стали		
				Сборочные единицы		
			1.030.1-1.1-1 63-01	Стеновая панель 2ПС 30.24.2,5-Л	1	
		1	1.030.1-1.1-3- 30-01	Изделие закладное М2	1	
		6	-35-01	То же М11	1	

* Размеры для справок.

Привязан

Инв.№

Взам.инв.№ | Подпись и дата | Инв.№ подл.

ГИП	Сланский		04.89
Нач.отд.	Зильбертов		04.89
Гл.спец.	Чупахин		04.89
Нач.гр.	Орудиева		04.89
Инж. пк.	Виноградова		03.89
Н.контр.	Чупахин		04.89

816-1-177.89 - КЖ.И.04.3

Стеновая панель 2ПС 30.24.2,5-Л-V

Стадия	Масса	Масштаб
Р		
Лист	Листов 1	

ГИПРОПРОМСЕЛЬСТРОЙ г. Саратов

Копировал: Несмеянова, Формат А4

Альбом 6

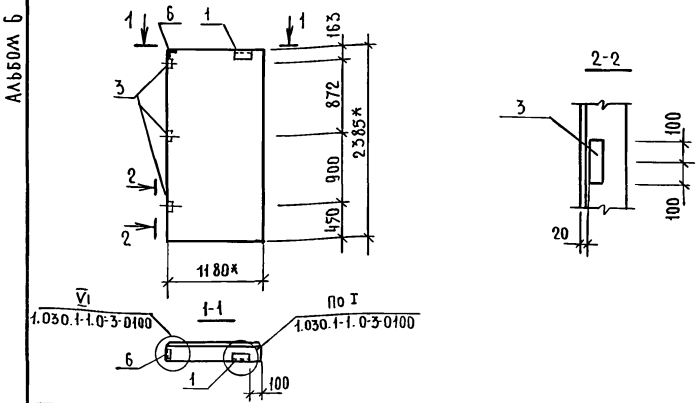

Формат	Зона	Поз.	Обозначение	Наименование	Кол.	Примечание
				Документация		
А3			- КЖ.И.04 РС	Ведомость расхода стали		
				Сборочные единицы		
			1.030.1-1.1-1 61-10	Стеновая панель 2ПС 12.24.2,5-Л	1	
		1	1.030.1-1.1-3 - 30-01	Изделие закладное М2	1	
		6	-35-01	То же М11	1	
		3	1.400-15.8.1 110-06	" МН 103-1	3	

* Размеры для справок.

Привязан

Инв.№

Взам.инв.№ | Подпись и дата | Инв.№ подл.

ГИП	Сланский		04.89
Нач.отд.	Зильбертов		04.89
Гл.спец.	Чупахин		04.89
Нач.гр.	Орудиева		04.89
Инж. пк.	Виноградова		03.89
Н.контр.	Чупахин		04.89

816-1-177.89 - КЖ.И.04.4

Стеновая панель 2ПС 12.24.2,5-Л-VI

Стадия	Масса	Масштаб
Р		
Лист	Листов 1	

ГИПРОПРОМСЕЛЬСТРОЙ г. Саратов

Копировал: Несмеянова, Формат А4

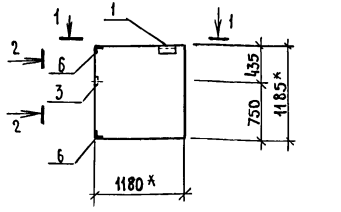

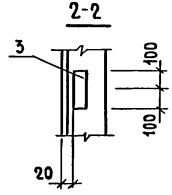

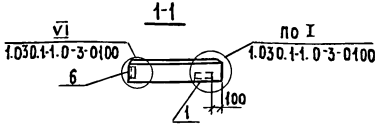

Формат	Зона	Поз.	Обозначение	Наименование	Кол.	Примечание
				Документация		
А3			- КЖ.И.04.РС	Ведомость расхода стали		
				Сборочные единицы		
			1.030.1-1.1-1 60-01	Стеновая панель 2ПС12.12.2,5-Л	1	
		1	1.030.1-1.1-3 - 30-01	Изделие закладное М2	1	
		6	- 35-01	То же М11	2	
		3	1.400-15,В.1 110-06	" МН 103-1	1	

* Размеры для справок.

Привязан

Инв.№

Взам.инв.№ | Подпись и дата | Инв.№ подл.

ГИП	Сланский		11.89
Нач.отд.	Зильбертов		04.89
Гл.спец.	Чупахин		04.89
Нач.гр.	Орудиева		04.89
Инж.-тк.	Виноградова		03.89
Н.контр.	Чупахин		04.89

816-1-177.89 - КЖ.И.04.5

Стеновая панель 2ПС 12.12.2,5-Л-VII

Стадия	Масса	Масштаб
Р		
Лист	Листов 1	

ГИПРОПРОМСЕЛЬСТРОЙ г. Саратов

Копировал: Неомеянова

Формат А4

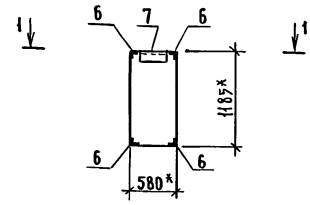

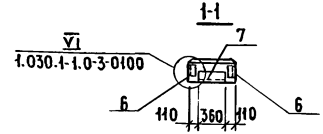

Формат	Зона	Поз.	Обозначение	Наименование	Кол.	Примечание
				Документация		
А3			- КЖ.И.04.РС	Ведомость расхода стали		
				Сборочные единицы		
			1.030.1-1, 1-1 58-01	Стеновая панель 2ПС6.12.2,5-Л	1	
		7	1.030.1-1, 1-3 - 30-03	Изделие закладное М4	1	
		6	- 35-01	То же М11	4	

* Размеры для справок.

Привязан

Инв.№

Взам.инв.№ | Подпись и дата | Инв.№ подл.

ГИП	Сланский		11.89
Нач.отд.	Зильбертов		04.89
Гл.спец.	Чупахин		04.89
Нач.гр.	Орудиева		04.89
Инж.-тк.	Виноградова		03.89
Н.контр.	Чупахин		04.89

816-1-177.89-КЖ.И.04.6

Стеновая панель 2ПС 6.12.2,5-Л-VIII

Стадия	Масса	Масштаб
Р		
Лист	Листов 1	

ГИПРОПРОМСЕЛЬСТРОЙ г. Саратов

Копировал: Неомеянова

Формат А4

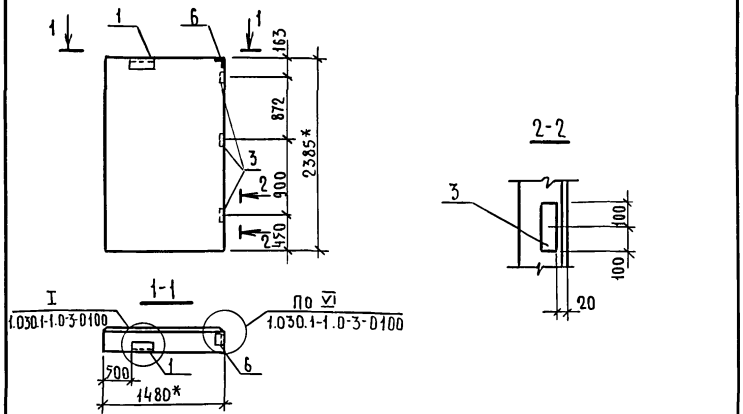

Формат	Зона	Поз.	Обозначение	Наименование	Кол.	Примечание
				Документация		
А3			-КЖ.И.04.РС	Ведомость расхода стали		
				Сборочные единицы		
			1.030.1-1.1-1 62-09	Стеновая панель 2ПС 17.24.2,5-Л	1	
		1	1.030.1-1.1-3- 30-01	Изделие закладное М2	1	
		6	-35-01	То же М11	1	
		3	1.400-17, в.1 110-06	" МН103-1	3	

* Размеры для справок.

Привязан

Исполнение	Марка
-01	2ПС17.24.2,5-Л-IX

Инв.№

ГИП	Сланский		04.89
Нач.отд.	Зильбертов		04.89
Гл.спец.	Чупахин		04.89
Нач.гр.	Орудниева		04.89
Инж.пк	Виноградова		04.89
Н.контр.	Чупахин		04.89

816-1-177.89 -КЖ.И.04.7

Стеновая панель (2ПС 17.24.2,5-Л-IX, 2ПС 17.24.2,5-Л-72а)

Стадия	Масса	Масштаб
Р		
Лист 1	Листов 2	

ГИПРОПРОМСЕЛЬСТРОЙ г.Саратов

Копировал: Несмеянова, Формат А4

Инв.№ подл. | Подпись и дата | Взам.инв.№

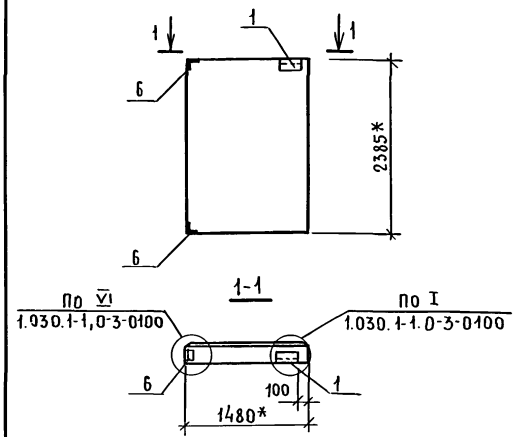

Стеновую панель 2ПС 17.24.2,5-Л-72а выполнить по типу 2ПС 17.24.2,5-Л-72 серии 1.030.1-1.1-1 62-09 и 1.030.1-1, вып. 0-3 с измененной привязкой закладных изделий.

* Размеры для справок.

Исполнение	Марка
-02	2ПС17.24.2,5-Л-72а

816-1-177-89 - КЖ.И.04.7 | Лист 2

Копировал: Несмеянова, Инв.№ 23910-06 23 Формат А4

Инв.№ подл. | Подпись и дата | Взам.инв.№

Альбом 6

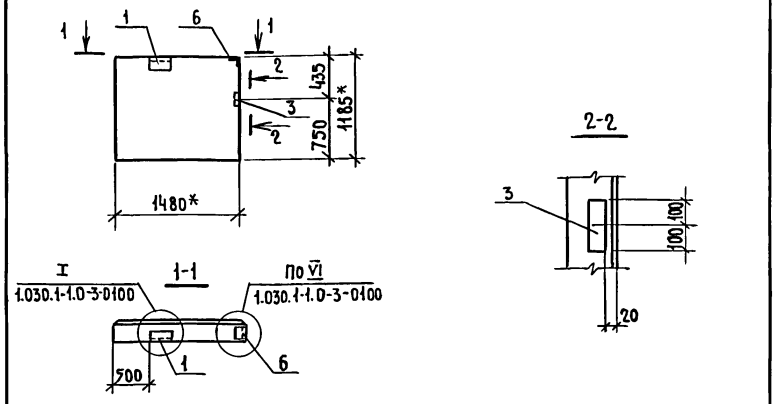

Формат	Зона	Поз.	Обозначение	Наименование	Кол.	Примечание
				Документация		
А3			-КЖ.И.04 РС	Ведомость расхода стали		
				Сборочные единицы		
			1.030.1-1.1-1 62-01	Стеновая панель 2ПС15.12.2,5-Л	1	
		1	1.030.1-1.1-3 - 30-01	Изделие закладное М2	1	
		6	-35-01	То же М11	1	
		3	1.400-17.81 110-06	" МН103-1	1	

* Размеры для справок.

Привязан

Инв.№

Взам.инв.№ | Инв.№ подл. | Подпись и дата

ГИП	Сланский		04.89
Нач.отд.	Зильбертов		04.89
Гл.спец.	Чупахин		04.89
Нач.гр.	Орудиева		04.89
Инж.-тк.	Виноградова		03.89
Н.контр.	Чупахин		04.89

816-1-177.89 -КЖ.И.04.8

Стеновая панель 2ПС 17.12.2,5-Л-X

Стадия	Масса	Масштаб
Р		
Лист	Листов 1	

ГИПРОПРОМСЕЛЬСТРОЙ г.САРАТОВ

Копировал: Несмеянова, Зиц

Формат А4

Альбом 6

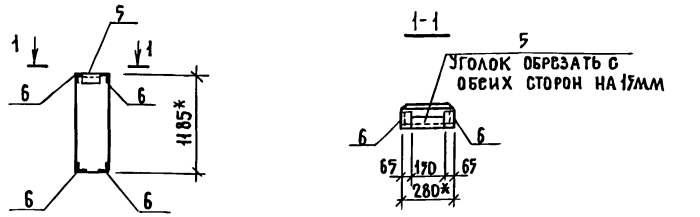

Формат	Зона	Поз.	Обозначение	Наименование	Кол.	Примечание
				Документация		
А3			-КЖ.И.04 РС	Ведомость расхода стали		
				Сборочные единицы		
			1.030.1-1.1-1 57	Стеновая панель 2ПС3.12.2,5-Л	1	
		5	1.030.1-1.0-3 30	Изделие закладное М1	1	
		6	35-01	То же М11	4	

* Размеры для справок.

Привязан

Инв.№

Взам.инв.№ | Инв.№ подл. | Подпись и дата

ГИП	Сланский		04.89
Нач.отд.	Зильбертов		04.89
Гл.спец.	Чупахин		04.89
Нач.гр.	Орудиева		04.89
Инж.-тк.	Виноградова		03.89
Н.контр.	Чупахин		04.89

816-1-177.89-КЖ.И.04.9

Стеновая панель 2ПС3.12.2,5-Л-XI

Стадия	Масса	Масштаб
Р		
Лист	Листов 1	

ГИПРОПРОМСЕЛЬСТРОЙ г.Саратов

Копировал: Несмеянова, Зиц 23910-06 24 Формат А4

Альбом 6

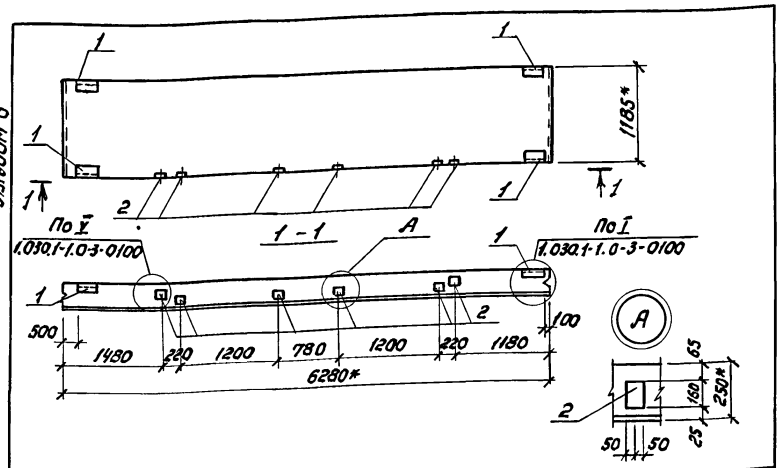

Формат	Зона	Поз.	Обозначение	Наименование	Кол.	Примечание
				Документация		
А3			-КЖ.И.04 РС	Ведомость расхода стали		
				Сборочные единицы		
			1.030.1-1.1-16-03	Стеновая панель ПС63.12.2,5-3Л	1	
		1	1.030.1-1.1-3-30-01	Изделие закладное М2	4	
		2	-36	То же М9	6	

* Размеры для справок

Исполнение	Марка
-01	ПС63.12.2,5-3.Л-II

Привязан

Инв. N

ГИП	Сланский		04.89
Нач. отд.	Зильбертов		04.89
Гл. спец.	Узпахин		04.89
Нач. гр.	Орлова-ева		04.89
Инж. II кат.	Виноградова		04.89
Н. контр.	Узпахин		04.89

816-1-177.89 - КЖ.И.04.10

Стеновая панель (ПС63.12.2,5-3.Л-II, ПС63.12.2,5-3.Л-1.31а, ПС63.12.2,5-3.Л-2.31а, ПС63.12.2,5-3.Л-1.38а)

Стадия	Масса	Масштаб
Р		
Лист 1	Листов 4	

ГИПРОПРОМСЕЛЬСТРОЙ г. Саратов

Инв. N подл. | Подпись и дата | Взам. инв. N

Копировал: Зверева Зв. Формат А4

Альбом 6

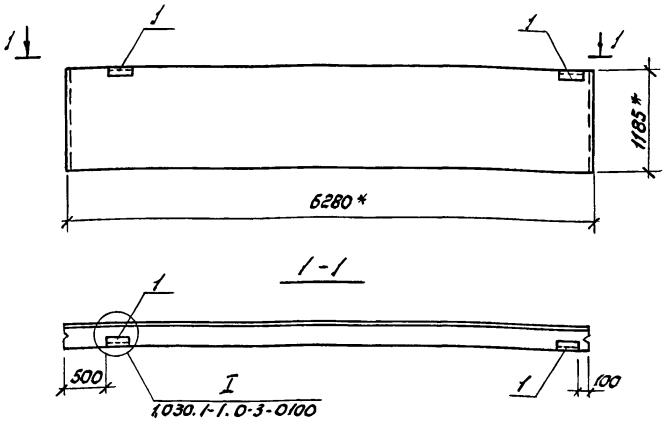

Стеновую панель ПС 63.12.2,5-3.Л-1.31а выполнить по типу ПС 63.12.2,5-3.Л-1.31 серии 1.030.1-1, 1-1 16-03 и 1.030.1-1, вып. 0-3 с измененной привязкой закладных изделий.

* Размеры для справок.

Исполнение	Марка
-02	ПС 63.12.2,5-3.Л-1.31а

Инв. N подл. | Подпись и дата | Взам. инв. N

816-1-177.89 - КЖ.И.04.10

Лист 2

Копировал: Зверева Зв. Формат А4

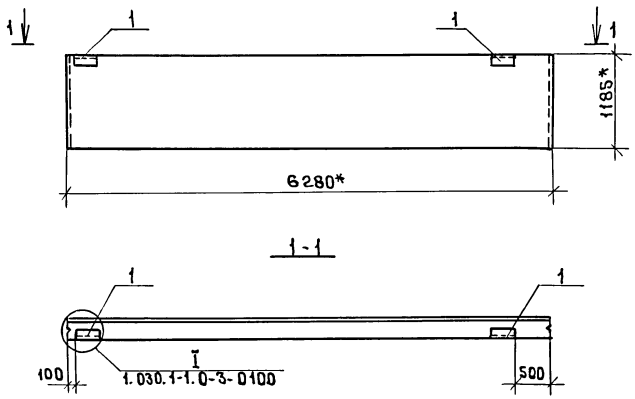

Стеновую панель ПС63.12.2,5-3.А-2.31а выполнить по типу ПС63.12.2,5-3.А-2.31 серии 1.030.1-1.1-1 24-03 и 1.030.1-1, вып.0-3 с изменённой привязкой закладных изделий.

* Размеры для справок.

Исполнение	Марка
-03	ПС63.12.2,5-3.А-2.31а

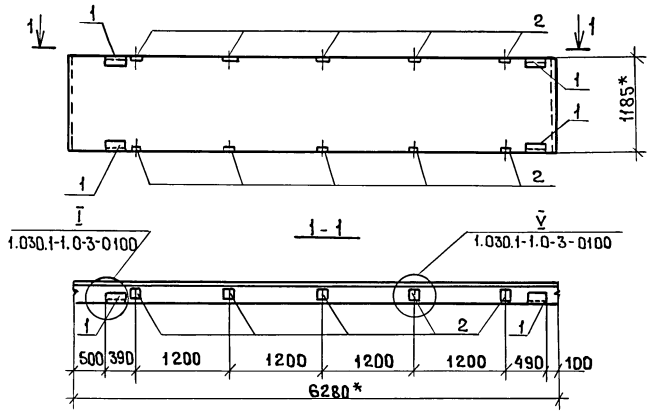

Стеновую панель ПС63.12.2,5-3.А-1.38а выполнить по типу ПС63.12.2,5-3.А-1.38 серии 1.030.1-1.1-1 16-03 и 1.030.1-1, вып.0-3 с измененной привязкой закладных изделий.

* Размеры для справок.

Исполнение	Марка
-04	ПС63.12.2,5-3.А-1.38а

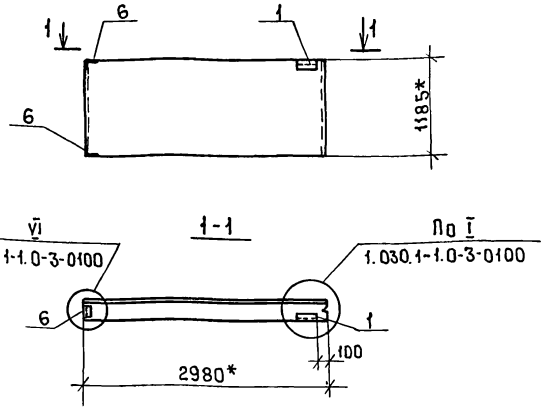

Стеновую панель ПС 30.12.2,5-6.Л-72а выполнить по типу ПС 30.12.2,5-6.Л-72 серии 1.030.1-1, 1-1 01-10 и 1.030.1-1, вып. 0-3 с измененной привязкой закладных изделий.

* Размеры для справок.

Привязан

Инв. N

Взам. инв. N | Подпись и дата | Инв. N подл.

ГИП	Сланский		04.89
Нач. отд.	Зильбертов		04.89
Гл. спец.	Чупахин		04.89
Нач. гр.	Оруджева		04.89
Инж. I кат.	Виноградова		03.89
Н. контр.	Чупахин		04.89

816-1-177.89- КЖ. И. 04.11

Стеновая панель ПС 30.12.2,5-6.Л-72а

Стадия	Масса	Масштаб
Р		
Лист	Листов 1	

ГИПРОПРОМСЕЛЬСТРОЙ г. Саратов

Копировал: Махначёва Формат А4

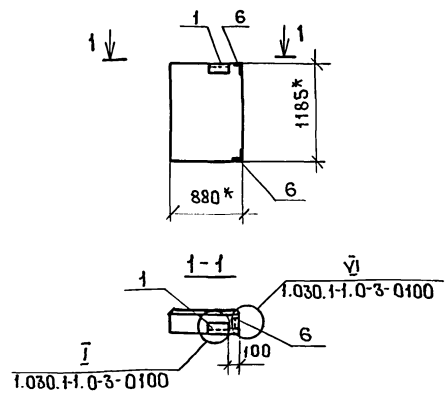

Стеновую панель 2ПС9.12.2,5-Л-72а выполнить по типу 2ПС9.12.2,5-Л-72 серии 1.030.1-1. 1-1 64-03 и 1.030.1-1, вып. 0-3 с измененной привязкой закладных изделий.

* Размеры для справок.

Привязан

Инв. N

Взам. инв. N | Подпись и дата | Инв. N подл.

ГИП	Сланский		04.89
Нач. отд.	Зильбертов		04.89
Гл. спец.	Чупахин		04.89
Нач. гр.	Оруджева		04.89
Инж. I кат.	Виноградова		03.89
Н. контр.	Чупахин		04.89

816-1-177.89- КЖ. И. 04.12

Стеновая панель 2ПС9.12.2,5-Л-72а

Стадия	Масса	Масштаб
Р		
Лист	Листов 1	

ГИПРОПРОМСЕЛЬСТРОЙ г. Саратов

 Копировал: Махначёва Формат А4

кг

Марка элемента	Изделия закладные														Всего
	Арматура класса AIII				Прокат марки Вст3кп2						Вст3пс				
	Гост 5781-82*				Гост 8509-86			Гост 103-76*			Гост 19903-74*				
	ф8	ф10		Итого	∠63х63х6		Итого	δ=6		Итого	δ=6	δ=8		Итого	
ПС60.12.2,5-3.Л-I		4,8		4,8	5,6		5,6				2,4	12,3		14,7	25,1
ПС63.12.2,5-3.Л-II		3,2		3,2	5,6		5,6				2,4	6,0		8,4	17,2
ПС60.12.2,5-3.Л-III		5,2		5,2	5,6		5,6				2,4	11,0		13,4	24,2
2ПС6.24.2,5-Л-IV		1,2		1,2	3,0		3,0								4,2
2ПС30.24.2,5-Л-V		0,6		0,6	2,4		2,4				0,6			0,6	3,6
2ПС12.24.2,5-Л-VI	0,9	0,6		1,5	2,4		2,4	1,8		1,8	0,6			0,6	6,3
2ПС12.12.2,5-Л-VII	0,3	1,0		1,3	3,4		3,4	0,6		0,6	0,6			0,6	5,9
2ПС6.12.2,5-Л-VIII		1,8		1,8	5,8		5,8				0,6			0,6	8,2
2ПС15.24.2,5-Л-IX	0,9	0,6		1,5	2,4		2,4	1,8		1,8	0,6			0,6	6,3
2ПС15.12.2,5-Л-X	0,3	0,6		0,9	2,4		2,4	0,6		0,6	0,6			0,6	4,5
2ПС3.12.2,5-Л-XI		1,9		1,9	5,0		5,0				0,6			0,6	7,5

1. Ведомость расхода стали приведена на дополнительные закладные изделия.

2. Ведомость расхода стали на арматурные изделия дана в серии 1.030.1-1, вып. 1-1.

Привязан

Инв. N

ГИП	Сланский		04.89
Нач.отд.	Зильбертов		04.89
Гл.спец.	Чупахин		04.89
Нач.гр.	Оруджева		04.89
Инж.-к.	Виноградова		03.89
Н.контр.	Чупахин		04.89

816-1-177.89 - КЖ.И.04 РС

Ведомость расхода стали

Стадия	Лист	Листов
Р		1

ГИПРОПРОМСЕЛЬСТРОЙ г. Саратов

 Копировал: Махначёва

Формат А3

Инв.N подл. | Подпись и дата | Взам.инв.N

Альбом 6

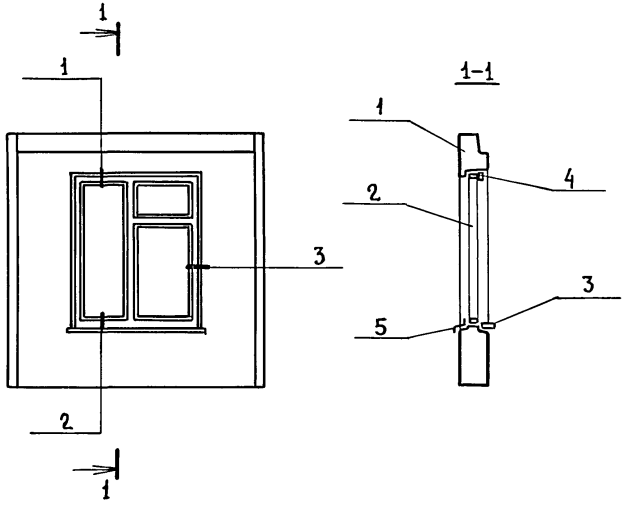

Формат	Зона	Поз.	Обозначение	Наименование	Кол.	Примечание
				Документация		
А3			1.090.1-1.2-6 ОДД1	Узлы 1÷3		
				Сборочные единицы		
А3		1	1.090.1-1.2-6 03	Панель ТПСО 30.30.3,5-П-2	1	
		2	ГОСТ 24700-81	Оконный блок ОСП 18-15	1	
		3	ГОСТ 8242-88	Подоконная доска ПД16-20	1	
				Детали		
		4	ГОСТ 8242-88	Наличник тип 1	5,1	м
				Материалы		
		5		Слив ОЦ Б-ПН-0,7×300 ГОСТ 19904-74* / Ст3кп ГОСТ 14637-79	0,54	$м^2$

ГИП	Сланский		04.89
Нач.отд.	Зильбертов		04.89
Гл.спец.	Чупахин		04.89
Нач.гр.	Оруднева		04.89
Инж.1кат	Петрова		03.89
Н.контр.	Чупахин		04.89

816-1-177.89. КЖ.И.04.13

Панель стеновая крупнопанельная ТПСО 30.30.3,5-П-2-1

Стадия	Масса	Масштаб
Р		
Лист	Листов 1	

ГИПРОПРОМСЕЛЬСТРОЙ г.Саратов

Привязан

Инв. №

Инв.№ подл. | Подпись и дата | Взам.инв.№

23910-06 29

Копировал Евстегнеева

Формат А3

Альбом 6

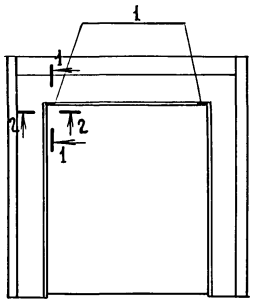

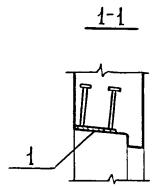

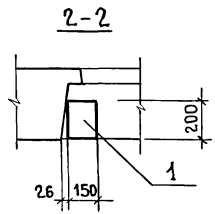

Формат	Зона	Поз.	Обозначение	Наименование	Кол.	Примечание
				Сборочные единицы		
			1.090.1-1. 2-6 14-01	Панель 4ПСД 30.30.3,5-П-2		
		1	1.400-15.В 1.120-52.	Изделие закладное МН113-5	2.	

Ведомость расхода стали на элемент, кг

Марка элемента	Изделия закладные					Всего
	Арматура класса		Прокат марки			
	AIII		ВСт3кп2			
	ГОСТ 5781-82*		ГОСТ 103-76*			
	ф8	Итого	-6×150	-8×40	Итого	
4ПСД 30.30.3,5-П-2-2	0.4	0.4	1.4	0.4	1.8	2.2

ГИП	Сланский		09.89
Нач.отд.	Зильбертов		04.89
Гл.спец.	Чупахин		04.89
Нач.гр.	Оруджева		04.89
Инж.1кат.	Петрова		03.89
Привязан			
Инв.№	Н.контр.	Чупахин	04.89

816-1-177.89 – КЖ.И. 04.14

Панель стеновая крупнопанельная 4ПСД 30.30.3,5-П-2-2

Стадия	Масса	Масштаб
Р		
Лист	Листов 1	

ГИПРОПРОМСЕЛЬСТРОЙ г. Саратов

Инв.№ подл. | Подпись и дата | Взамен инв.№

Альбом 6

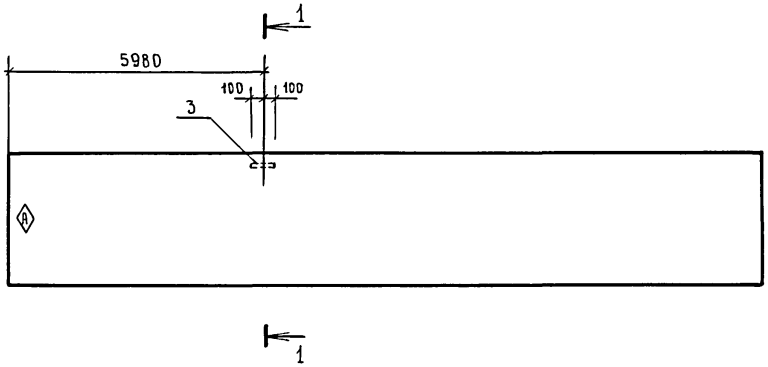

1-1

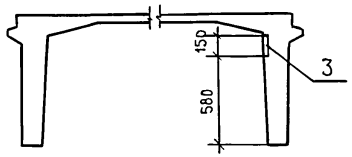

Формат	Зона	Поз.	Обозначение	Наименование	Кол.	Примечание
				Документация		
А3			-КЖ.И. 05 РС	Ведомость расхода стали		
				Сборочные единицы		
			1.465.1-14.3-1-03	Плита 1КЖС18Г-4АV	1	
		3	1.465.1-14.5-0150	Изделие закладное М13	1	

На плите нанести несмываемой краской знак А

Привязан

Инв. №

ГИП	Сланский		04.89
Нач. отд.	Зильбертов		04.89
Гл. спец.	Чупахин		04.89
Нач. гр.	Оруднева		04.89
Инж. ПКАТ	Виноградова		03.89
Н. контр.	Чупахин		04.89

816-1-177.89-КЖ.И.05.1

Плита покрытия 1КЖС18Г-4АV-а

Стадия	Масса	Масштаб
Р		
Лист	Листов 1	

ГИПРОПРОМСЕЛЬСТРОЙ г. Саратов

Инв. № подл. | Подпись и дата | Взам. инв. №

Альбом 6

Формат	Зона	Поз.	Обозначение	Наименование	Кол.	Примечание
				Документация		
А4			КЖ.И.05.2сб	Плита покрытия		
				(1КЖС18Г-3АV К-б,		
				1КЖС18В-3АV К-в,		
				1КЖС18В4-3АV К-е,		
				1КЖС18В7-3АV К-ж)		
				Сборочный чертеж		
А3			КЖ.И.05рс	Ведомость расхода стали		
				Сборочные единицы		
			1.465.1-14.3-1-11	Плита 1КЖС18Г-3АV К	1	
		1	1.465.1-14.5-0110	Изделие закладное М2	2	
		2	-01	то же М3	2	
				Переменные данные		
				Сборочные единицы		
		4	1.465.1-14.5-0100	Изделие закладное М1		
				для исполнения:		
				-02, -03	2	
		8	1.465.1-14.5-0130	Изделие закладное М11		
				для исполнения:		
				-03, -04	4	

Продолжение

Формат	Зона	Поз.	Обозначение	Наименование	Кол.	Примечание
		13	1.465.1-14.5-0070-01	Сетка арматурная С27		
				для исполнения:		
				-03	1	
		14	1.465.1-14.5-0070	Сетка арматурная С26		
				для исполнения:		
				-03	1	
		15	1.465.1-14.5-0070-03	Сетка арматурная С29		
				для исполнения:		
				-04	1	
		16	1.465.1-14.5-0070-02	Сетка арматурная С28		
				для исполнения:		
				-04	1	
		22	1.465.1-14.5-0003-44	Стержень арматурный Ст 45		
				для исполнения:		
				-03; -04	28	
				Материалы		
				Бетон класса В30		
				для исполнения:		
				-03	0,31	м³
				-04	0,37	м³

Примечание. В спецификации приведен дополнительный расход бетона на утолщение плиты в зоне отверстий.

Инв.№ подл. | Подпись и дата | Взам.инв.№

Привязан

Инв.№

ГИП	Сланский		04.89
Нач.отд.	Зильбертов		04.89
Гл.спец.	Чупахин		04.89
Нач.гр.	Орудиева		04.89
Инж.ПКат	Виноградова		03.89
Н.контр.	Чупахин		04.89

816-1-177.89-КЖИ.05.2

Плита покрытия (1КЖС18Г-3АV К-б, 1КЖС18В-3АV К-в, 1КЖС18В4-3АV К-е, 1КЖС87-3АV К-ж)

Стадия	Лист	Листов
Р		1

ГИПРОПРОМСЕЛЬСТРОЙ г. Саратов

Копировал Евстегнеева

Формат А3

Альбом 6

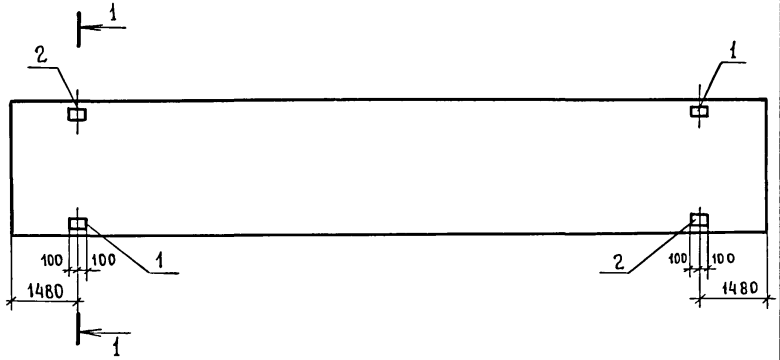

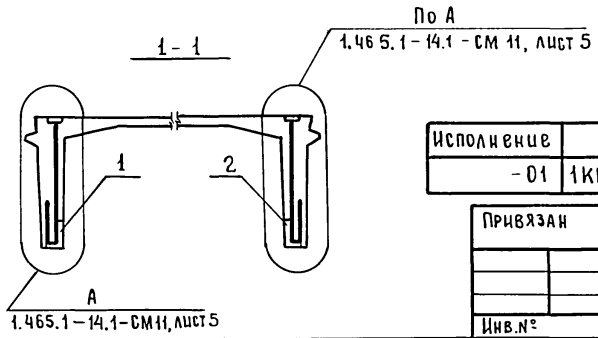

Исполнение	Марка
-01	1КЖС18Г-3АV̄К-б

Привязан

Инв.№

ГИП	Сланский		04.89
Нач.отд.	Зильбертов		04.89
Гл.спец.	Чупахин		04.89
Нач.гр.	Оруджева		04.89
Инж II кат.	Виноградова		03.89
Н.контр.	Чупахин		04.89

816-1-177.89 -КЖ.И.05.2СБ

Плита покрытия (1КЖС18Г-3АV̄К-б, 1КЖС18В-3АV̄К-в, 1КЖС18В4-3АV̄К-е, 1КЖС18В7-3АV̄К-ж) Сборочный чертеж

Стадия	Масса	Масштаб
Р		

Лист 1 | Листов 4

ГИПРОПРОМСЕЛЬСТРОЙ г.Саратов

Взамен инв.№ | Подпись и дата | Инв.№ подл.

Копировал Евстегнеева Евст- формат А4

Альбом 6

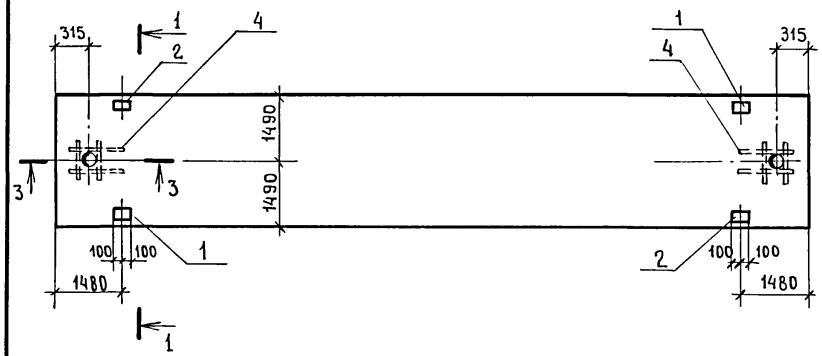

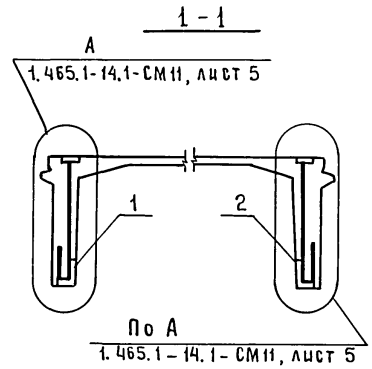

Исполнение	Марка
-02	1КЖС18В-3АV̄К-в

Разрез 3-3 см. по документу 1.465.1-14.1 -СМ12, лист 2.

816-1-177.89 -КЖ.И.05.2СБ

Лист 2

Взамен инв.№ | Подпись и дата | Инв.№ подл.

23910-06 33 Копировал Евстегнеева Евст- формат А4

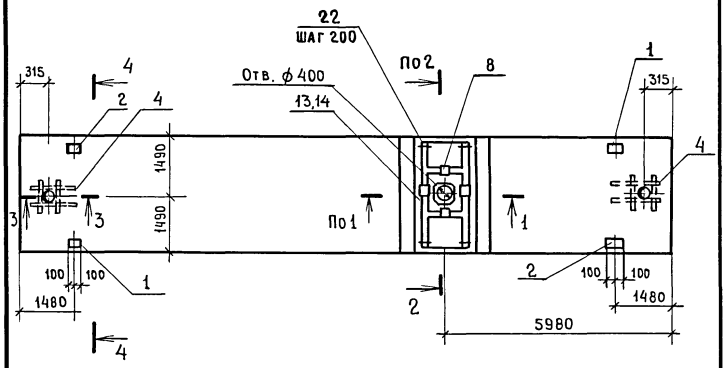

4-4

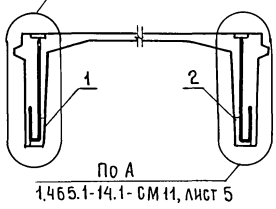

Исполнение	Марка
-03	1КНС18В4-3АУК-В

Разрезы 1-1, 2-2 и 3-3 см. по документу 1.465.1-14.1-СМ12, лист 2.

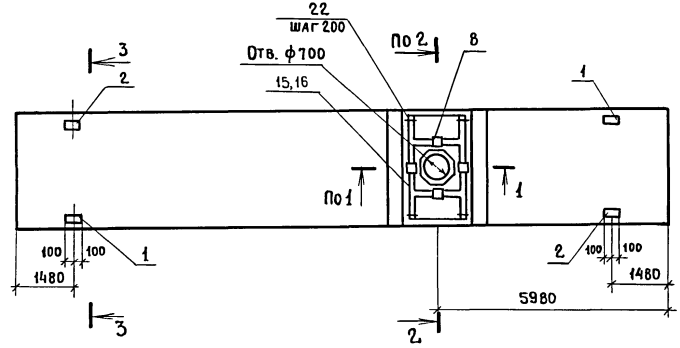

3-3

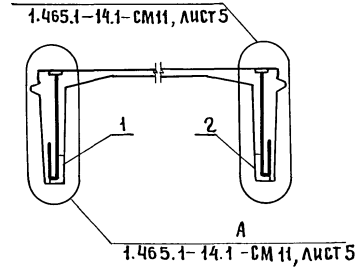

Исполнение	Марка
-04	1КНС18В7-3АУК-Н

Разрезы 1-1 и 2-2 см. по документу 1.465.1-14.1-СМ12, лист 2.

Альбом 6

Формат	Зона	Поз.	Обозначение	Наименование	Кол.	Примечание
				Документация		
А4			КЖ.И.05.305	Плита покрытия		
				(1КЖС18В4/4-6АУК-г,		
				1КЖС18В4/7-6АУК-д,		
				1КЖС18В14-6АУК-л,		
				1КЖС18В10-6АУК-м,		
				1КЖС18В4-6АУК-н,		
				1КЖС18В4/10-6АУК-п,		
				1КЖС18В4-6АУК-ф,		
				1КЖС18В10-6АУК-х)		
				Сборочный чертеж		
А3			КЖ.И.05РС	Ведомость расхода стали		
				Сборочные единицы		
			1.465.1-14.3-1-14	Плита 1КЖС18Г-6АУК	1	
				Переменные данные		
				Сборочные единицы		
		1	1.465.1-14.5-0110	Изделие закладное М2		
				для исполнения:		
				-01,-02,-03,-04,-05,-07,-08	2	
				-06	1	
		2	1.465.1-14.5-0110-01	Изделие закладное М3		
				для исполнения:		
				-01,-02,-03,-04,-05,-07,-08	2	
				-06	1	

Продолжение

Формат	Зона	Поз.	Обозначение	Наименование	Кол.	Примечание
		3	1.465.1-14.5-0150	Изделие закладное М13		
				для исполнения:		
				-07	1	
		4	1.465.1-14.5-0100	Изделие закладное М1		
				для исполнения		
				-05; -08	2	
		8	1.465.1-14.5-0130	Изделие закладное М11		
				для исполнения:		
				-01, -02, -06	8	
				-03, -04, -05, -07, -08	4	
		13	1.465.1-14.5-0070-01	Сетка арматурная С27		
				для исполнения:		
				-01	2	
				-02, -05, -06, -07	1	
		14	1.465.1-14.5-0070	Сетка арматурная С26		
				для исполнения:		
				-01	2	
				-02, -05, -06, -07	1	
		15	1.465.1-14.5-0070-03	Сетка арматурная С29		
				для исполнения:		
				-02	1	

Взам. инв. №

Подпись и дата

Инв. № подл.

Привязан

Инв. №

ГИП	Сланский		04.89
Нач. отд.	Зильбертов		04.89
Гл. спец.	Чупахин		04.89
Нач. гр.	Друджева		04.89
Инж. II кат.	Виноградова		03.89
Н. контр.	Чупахин		04.89

816-1-177.89-КЖ.И.05.3

Плита покрытия (1КЖС18В4/4-6АУК-г, 1КЖС18В4/7-6АУК-д, 1КЖС18В14-6АУК-л, 1КЖС18В10-6АУК-м, 1КЖС18В4-6АУК-н, 1КЖС18В4/10-6АУК-п, 1КЖС18В4-6АУК-ф, 1КЖС18В10-6АУК-х)

Стадия	Лист	Листов
Р	1	2

ГИПРОПРОМСЕЛЬСТРОЙ г. Саратов

Копировал Евстегнеева Вест- формат А3

Альбом 6

Продолжение

Формат	Зона	Поз.	Обозначение	Наименование	Кол.	Примечание
		16	1.465.1-14.5-0070-02	Сетка арматурная С28		
				Для исполнения:		
				-02	1	
		17	1.465.1-14.5-0080-01	Сетка арматурная С31		
				Для исполнения:		
				-04, -06, -08	1	
		18	1.465.1-14.5-0080	Сетка арматурная С30		
				Для исполнения:		
				-04, -06, -08	1	
		19	1.465.1-14.5-0080-03	Сетка арматурная С33		
				Для исполнения:		
				-03	1	
		20	1.465.1-14.5-0080-02	Сетка арматурная С32		
				Для исполнения:		
				-03	1	
				Детали		
		22	1.465.1-14.5-0003-44	Стержень арматурный Ст45		
				Для исполнения:		
				-05, -06, -07	28	
				-01, -02	56	
		23	1.465.1-14.5-0003-45	Стержень арматурный Ст46		
				Для исполнения:		
				-03, -04, -06, -08	28	

Продолжение

Формат	Зона	Поз.	Обозначение	Наименование	Кол.	Примечание
				Материалы		
				Бетон класса В 40		
				Для исполнения:		
				-01	0,63	м³
				-02	0,68	м³
				-03	0,43	м³
				-04, -08	0,41	м³
				-05, -07	0,31	м³
				-06	0,72	м³

Примечание.

В спецификации приведен дополнительный расход бетона на утолщение плиты в зоне отверстий

Инв.№ подл. | Подпись и дата | Взам.инв.№

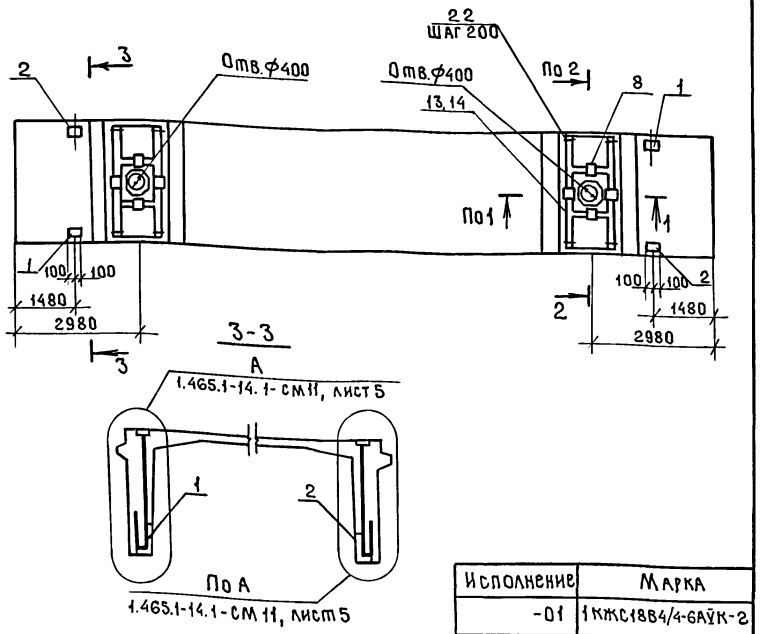

Исполнение	Марка
-01	1КЖС18В4/4-6АУК-2

Привязан

Инв. №

Разрезы 1-1, 2-2 см. по документу 1.465.1-14.1-СМ 12, лист 2.

ГИП	Сланский		07.89
Нач.отд	Зильбертов		04.89
Гл.спец.	Чупахин		04.89
Нач.гр.	Оруджева		07.89
Инж.-конст.	Виноградова		03.89
Н.конт.	Чупахин		04.89

816-1-177.89 - КЖ.И. 05.3СБ

Плита покрытия (1КЖС18В4/4-6АУК-2, 1КЖС18В4/7-6АУК-2, 1КЖС18В14-6АУК-Л, 1КЖС18В10-6АУК-М, 1КЖС18В4-6АУК-Н, 1КЖС18В4/10-6АУК-П, 1КЖС18В4-6АУК-Ф, 1КЖС18В10-6АУК-Х)
Сборочный чертеж

Стадия	Масса	Масштаб
Р		
Лист 1	Листов 8	

ГИПРОПРОМСЕЛЬЭЛЕКТРОН
г. Саратов

Копировал: Махначёва

Формат А4

Инв.№ подл. | Подпись и дата | Взам.инв.№

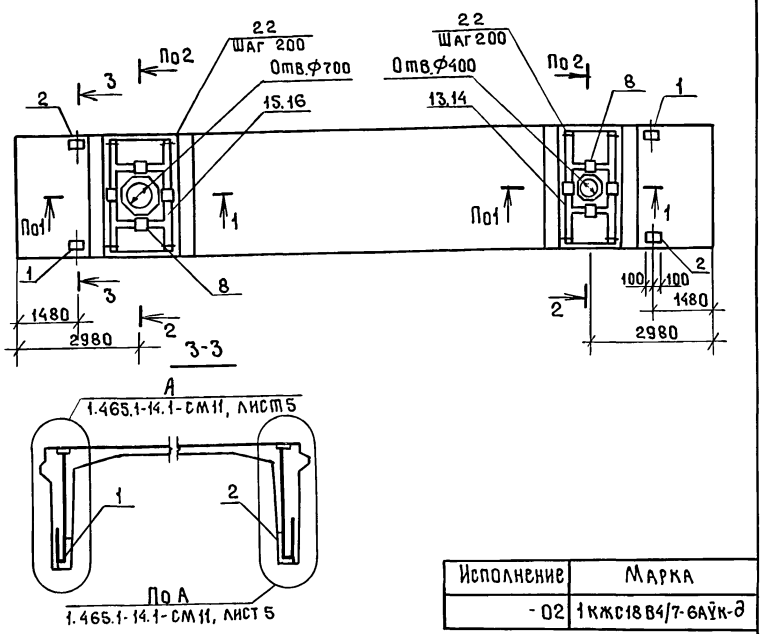

Исполнение	Марка
-02	1КЖС18В4/7-6АУК-2

Разрезы 1-1, 2-2 см. по документу 1.465.1-14.1-СМ 12, лист 2.

816-1-177.89 - КЖ.И. 05.3СБ

Лист 2

Инв.№ подл. | Подпись и дата | Взам.инв.№

Копировал: Махначёва

Формат А4

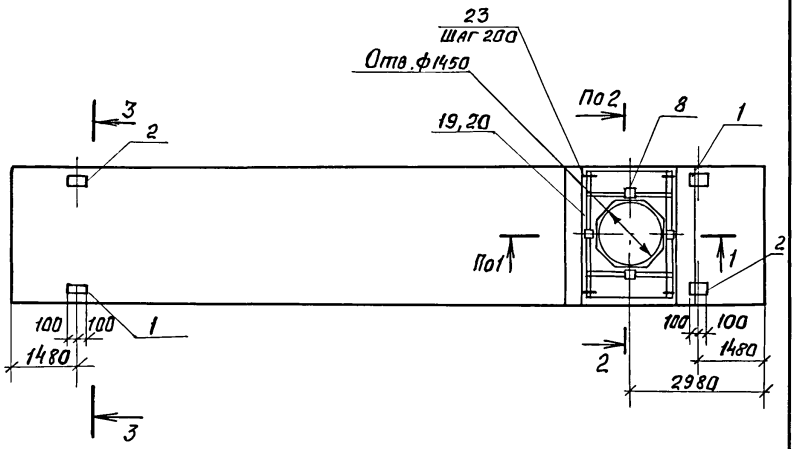

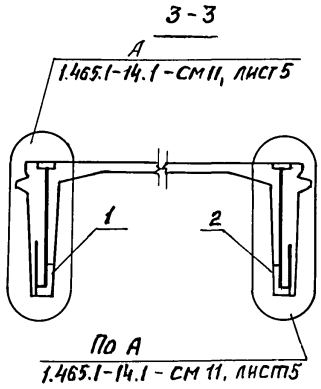

Исполнение	Марка
-03	1КЖС 18814-6АVк-л

Разрезы 1-1, 2-2 см. по документу 1,465.1-14.1-СМ12, лист 2

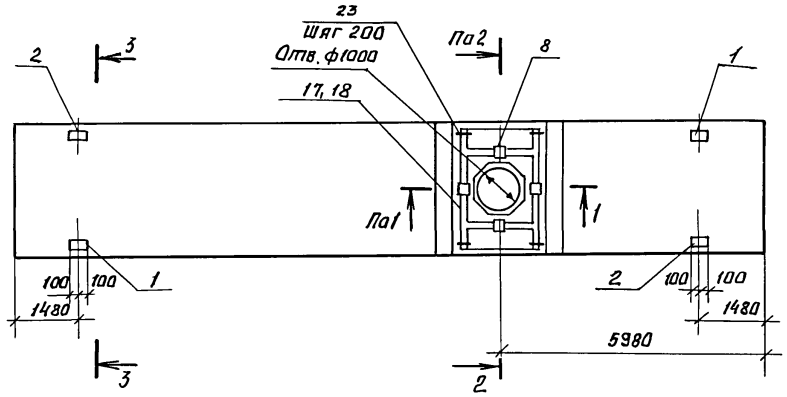

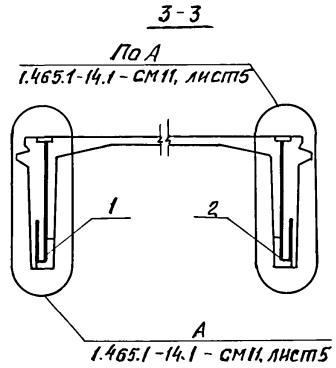

Исполнение	Марка
-04	1КЖС 18810-6АVк-м

Разрезы 1-1 и 2-2 см. по документу 1.465.1-14.1-СМ12, лист 2

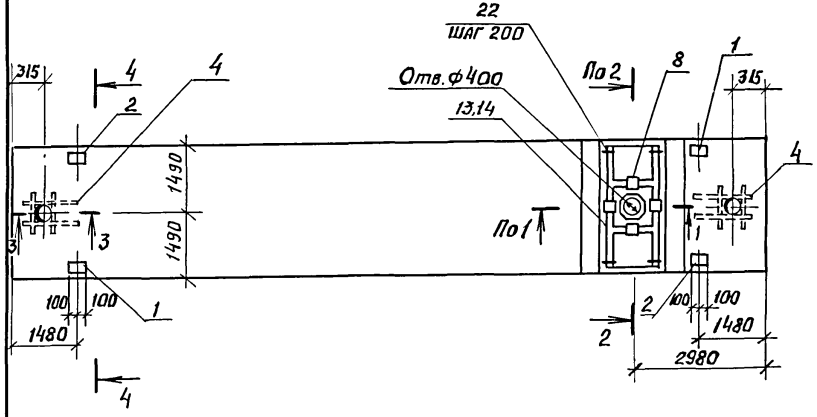

4 - 4

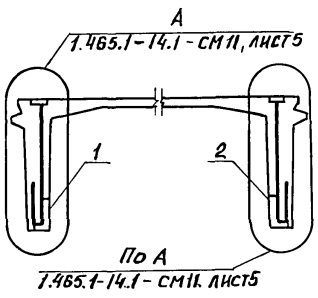

Исполнение	Марка
-05	1КЖС18В4-6АУК-Н

Разрезы 1-1, 2-2 и 3-3 см. по документу 1.465.1-14.1 - см 12, лист 2.

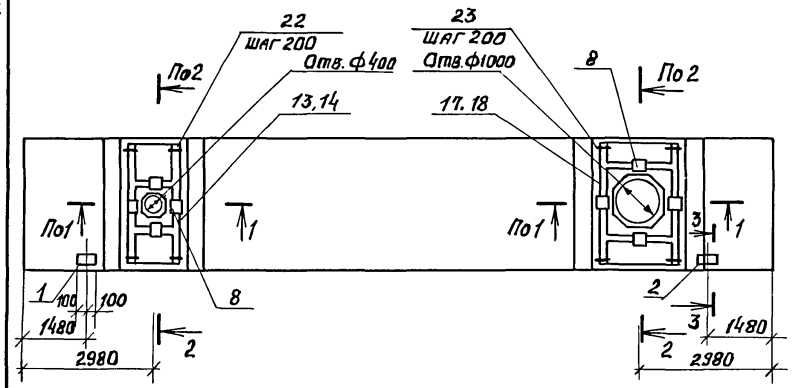

3 - 3

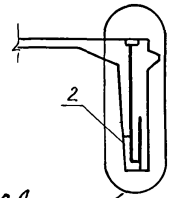

Исполнение	Марка
-06	1КЖС18В4/10-6АУК-П

Разрезы 1-1 и 2-2 см. по документу 1.465.1-14.1- см 12, лист 2.

Альбом 6

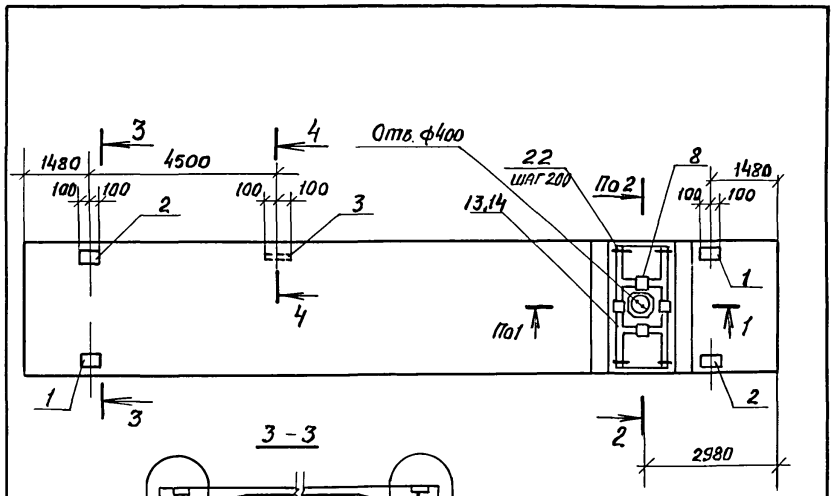

3 - 3

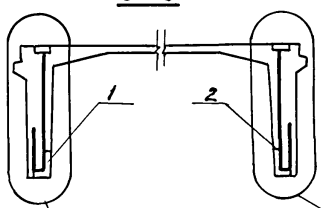

А
1.465.1-14.1 - см 11, лист 5

По А
1.465.1-14.1 - см 11, лист 5

4 - 4

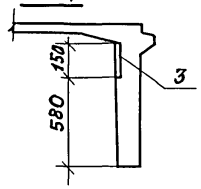

Исполнение	Марка
- 07	1КЖС 1884-6АVк-ф

Разрезы 1-1 и 2-2 см. по документу 1.465.1-14.1-см12, лист 2.

Инв. № подл. | Подпись и дата | Взам. инв. №

816-1-177.89-КЖ.И. 05.3СБ	Лист 7

Копировал: Савина Са3 Формат А4

Альбом 6

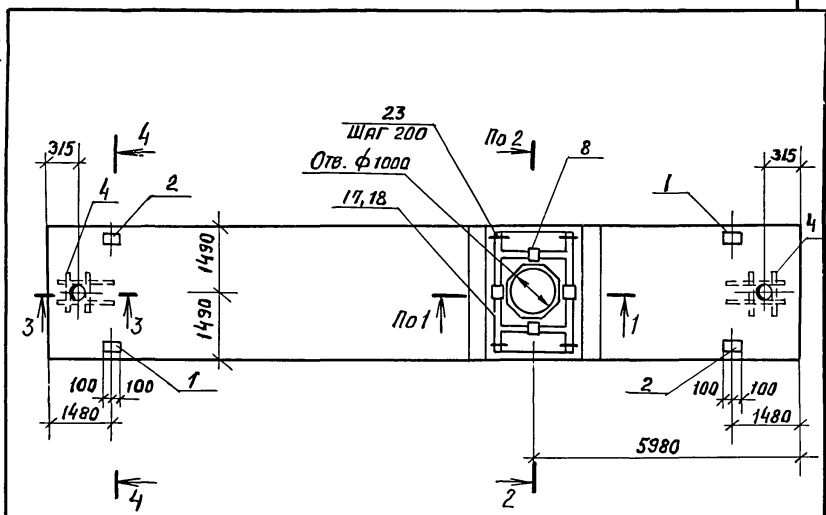

4 - 4

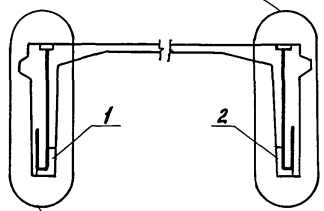

А
1.465.1-14.1 - см 11, лист 5

Исполнение	Марка
- 08	1КЖС 1881О-6АVк-х

Разрезы 1-1, 2-2 и 3-3 см. по документу 1.465.1-14.1-см 12, лист 2.

Инв. № подл. | Подпись и дата | Взам. инв. №

816-1-177.89-КЖ.И. 05.3СБ	Лист 8

Копировал: Савина Са1 Формат А4

Альбом 6

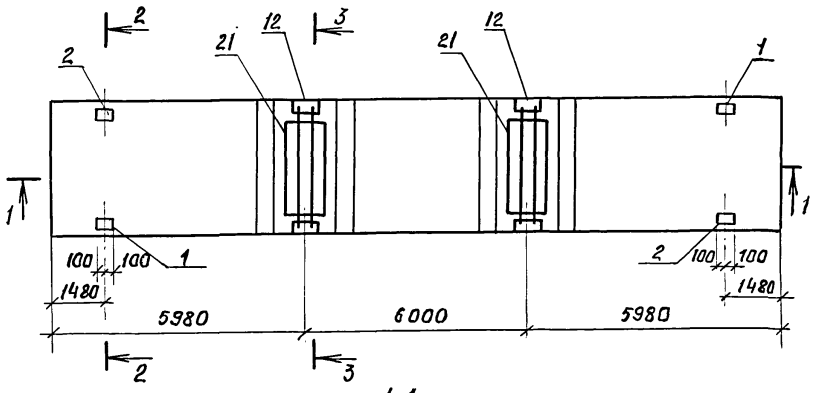

1-1

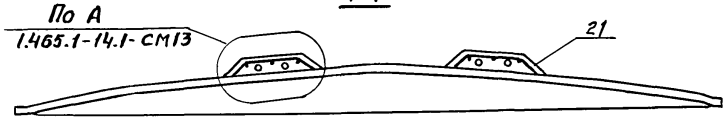

2-2

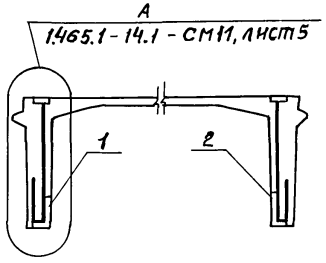

3-3

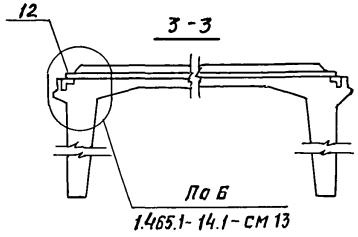

Формат	Зона	Поз.	Обозначение	Наименование	Кол.	Примечание
				Документация		
А3			-КЖ.И.05 РС	Ведомость расхода стали		
				Сборочные единицы		
			1.465.1-14.3-2-16	Плита 2КЖС18Г-7АVК	1	
		1	1.465.1-14.5-0110	Изделие закладное М2	2	
		2	-01	То же М3	2	
		12	1.465.1-14.5-0140	" М12	2	
		21	1.465.1-14.5-0090	Сетка арматурная С34	2	
				Материалы		
				Бетон класса В35	0,05	м³

Примечание.

В спецификации приведен дополнительный расход бетона на плиту.

Привязан

Инв.№

ГИП	Сланский		04.89
Нач. отд	Зильбертов		04.89
Гл. спец	Чупахин		04.89
Нач. гр.	Оруджева		04.89
Инж. ККат	Виноградова		03.89
Н. контр	Чупахин		04.89

816-1-177.89-КЖ.И.05.4

Плита покрытия 2КЖС18Г-7АVК-И

Стадия	Масса	Масштаб
Р		
Лист	Листов 1	

ГИПРОПРОМСЕЛЬСТРОЙ г. Саратов

Инв.№ подл. | Подпись и дата | Взам. инв.№

Копировал: Савина Формат А3

Альбом 6

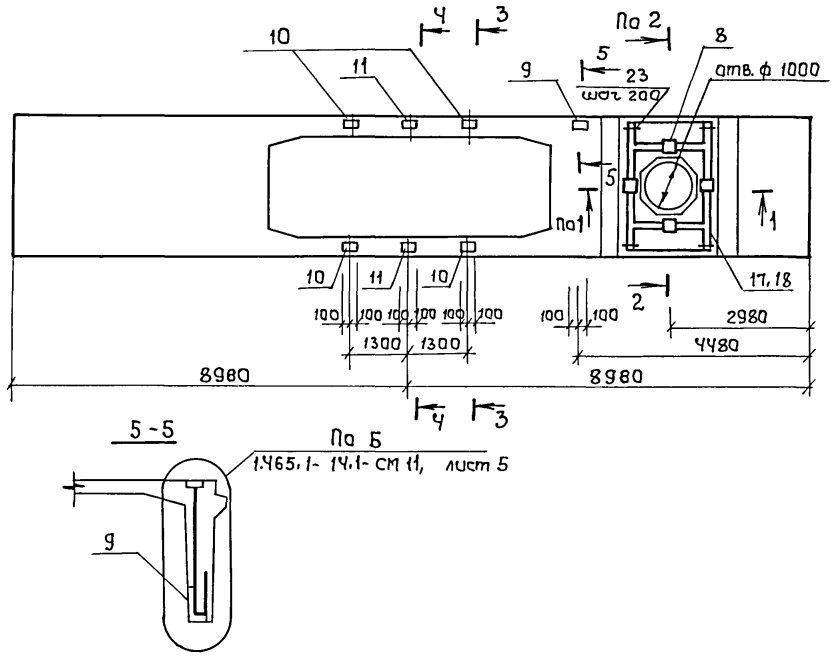

Разрезы 1-1 и 2-2 см. по документу 1.465.1-14.1-см 12, лист 2, разрез 3-3 по документу 1.465.1-14.1-см 11, лист 2, разрез Ч-Ч по документу 1.465.1-14.1-см 11, лист Ч.

Формат	Зона	Поз.	Обозначение	Наименование	Кол.	Примечание
				Документация		
А3			-КЖ.И. 05 РС	Ведомость расхода стали		
				Сборочные единицы		
			1.465.1-14.4-1-04	Плита 3КЖС 18Ф-5АV	1	
		8	1.465.1-14.5-0130	Изделие закладное М11	4	
		9	1.465.1-14.5-0110-05	То же М7	1	см.прим.п.1
		10	1.465.1-14.5-0110-06	" М8	4	см.прим.п.2
		11	1.465.1-14.5-0120	" М10	2	
		17	1.465.1-14.5-0080-01	Сетка арматурная С31	1	
		18	1.465.1-14.5-0080-02	То же С30	1	
				Детали		
		23	1.465.1-14.5-0003-45	Стержень арматурный Ст4б	28	
				Материалы		
				Бетон класса В30	0,41	м³

Примечания. 1. Закладное изделие М7 выполнить согласно документу 1.465.1-14.5-0110 со следующими изменениями: H_1 = 787 мм, H_2 = 808 мм.

2. В закладном изделии М8 (документ 1.465.1-14.5-0110) поз. 4 выполнить длиной 300 мм.

3. В спецификации приведен дополнительный расход бетона на плиту.

Привязан

Инв. №

ГИП	Сланский		04.89
Нач. отд.	Зильбертов		04.89
Гл. спец.	Чупахин		04.89
Нач. гр.	Оруджева		04.89
Инж. II кат.	Виноградова		03.89
Н. контр.	Чупахин		04.89

816-1-177.89-КЖ.И.05.5

Плита покрытия 3КЖС 18ФВ10-5АV-К

Стадия	Масса	Масштаб
Р		
Лист	Листов 1	

ГИПРОПРОМСЕЛЬСТРОЙ г. Саратов

23910-06 42

Копировал Ловцова

Формат А3

Инв. № подл. | Подпись и дата | Взам. инв. №

Альбом 6

Формат	Зона	Поз.	Обозначение	Наименование	Кол.	Примечание
				Документация		
А4			КЖ.И.05.6СБ	Плита покрытия		
				(1КЖС 18Г-9А$\overline{V}$-Р,		
				1КЖС 18Г-9А$\overline{V}$-С)		
				Сборочный чертеж		
А3			КЖ.И.05 РС	Ведомость расхода стали		
				Сборочные единицы		
			1.465.1-14.3-1-08	Плита 1КЖС18Г-9А$\overline{V}$	1	
		12	1.465.1-14.5-0140	Изделие закладное М12	2	
		21	1.465.1-14.5-0090	Сетка арматурная С34	2	
				Переменные данные		
				Сборочные единицы		
		5	1.465.1-14.5-0110-04	Изделие закладное М6		см. прим. п.1
				для исполнения:		
				-01	2	
		6	1.465.1-14.5-0110-02	Изделие закладное М4		см. прим. п.2
				для исполнения:		
				-01	1	

Продолжение

Формат	Зона	Поз.	Обозначение	Наименование	Кол.	Примечание
		7	1.465.1-14.5-0110-03	Изделие закладное М7		см. прим. п.2
				для исполнения:		
				-01	1	
				Материалы		
				Бетон класса В40	0,05	м³

Примечания. 1. В закладном изделии М6 поз. 4 выполнить длиной 300мм.

2. Закладные изделия М4 и М7 выполнить согласно документу 1.465.1-14.5-0110 со следующими изменениями:

М4 - H_1 = 768мм, H_2 = 787мм;

М7 - H_1 = 787мм, H_2 = 768мм.

3. В спецификации приведен дополнительный расход бетона на плиту.

Привязан

Инв.№

Инв.№ подл. | Подпись и дата | Взам. инв.№

ГИП	Сланский		04.89
Нач.отд.	Зильбертов		04.89
Гл.спец.	Чупахин		04.89
Нач.гр.	Орудзева		04.89
Инж.-конст.	Виноградова		03.89
Н.контр.	Чупахин		04.89

816-1-177.89-КЖ.И.05.6

Плита покрытия (1КЖС 18Г-9А$\overline{V}$-Р, 1КЖС 18Г-9А$\overline{V}$-С)

Стадия	Лист	Листов
Р		1

ГИПРОПРОМСЕЛЬСТРОЙ г. Саратов

Копировал: Несмеянова, Тип 23910-06 43 формат А3

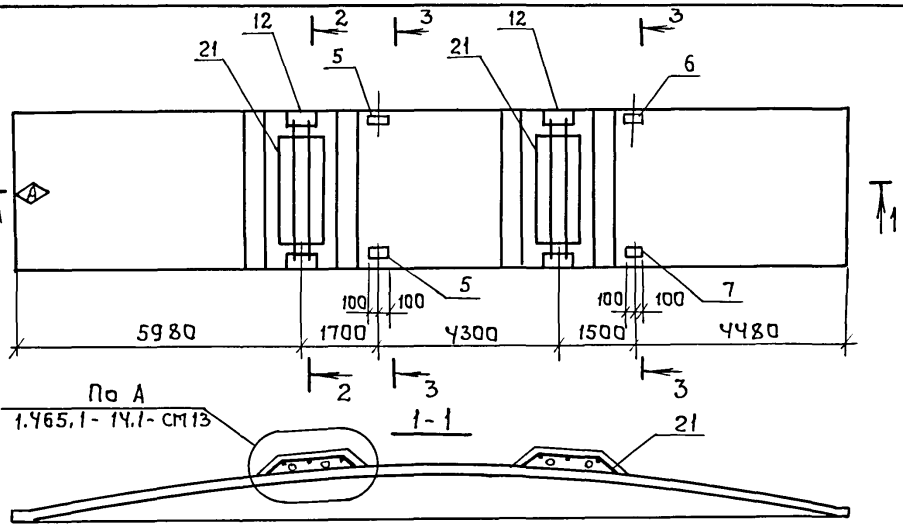

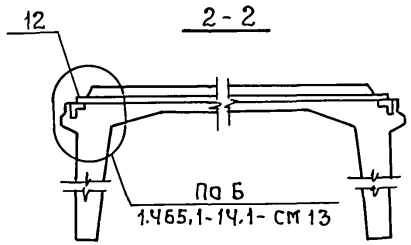

На плите нанести несмываемой краской индекс Ⓐ.

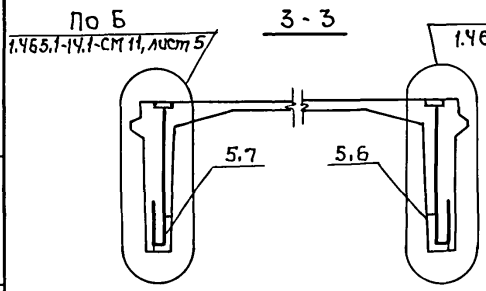

Исполнение	Марка
-01	1КЖС 18Г-9АⅤ-Р

Привязан

Инв. N

ГИП	Сланский	04.89
Нач. отд.	Зильбертов	04.89
Гл. спец.	Чупахин	04.89
Нач. гр.	Орудзева	04.89
Инж. II кат.	Виноградова	03.89
Н. контр.	Чупахин	04.89

816-1-177.89-КЖ.И.05.6 СБ

Плита покрытия (1КЖС 18Г-9АⅤ-Р, 1КЖС 18Г-9АⅤ-С)
Сборочный чертеж

Стадия	Масса	Масштаб
Р		
Лист 1	Листов 2	

ГИПРОПРОМСЕЛЬСТРОЙ г. Саратов

Копировал Ловцова Лов. Формат А4

Взам. инв. N | Подпись и дата | Инв. N подл.

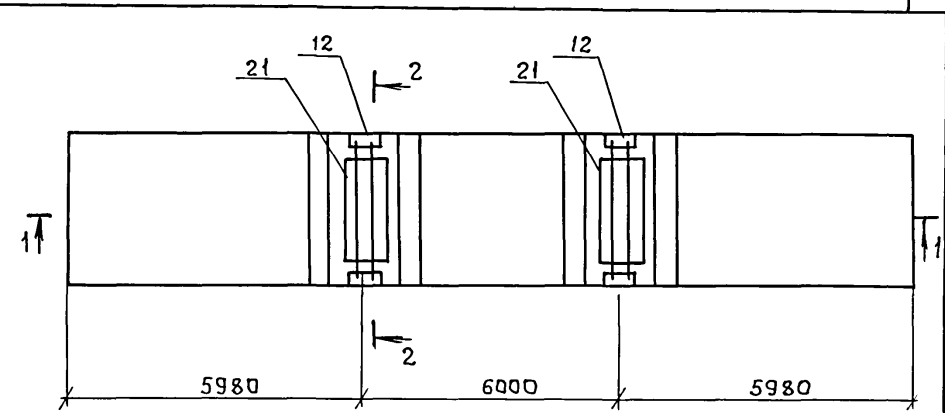

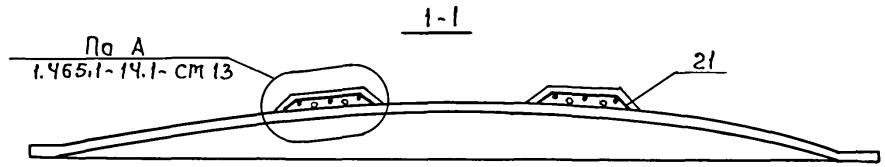

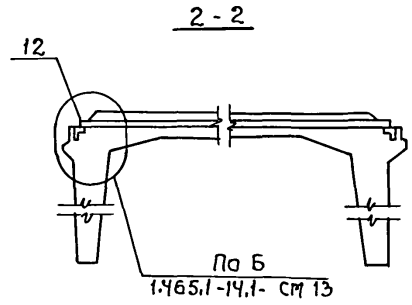

Исполнение	Марка
-02	1КЖС 18Г-9АⅤ-С

816-1-177.89-КЖ.И.05.6 СБ

Лист 2

Взам. инв. № | Подпись и дата | Инв. № подл.

Копировал Ловцова Лов. Формат А4

Альбом 6

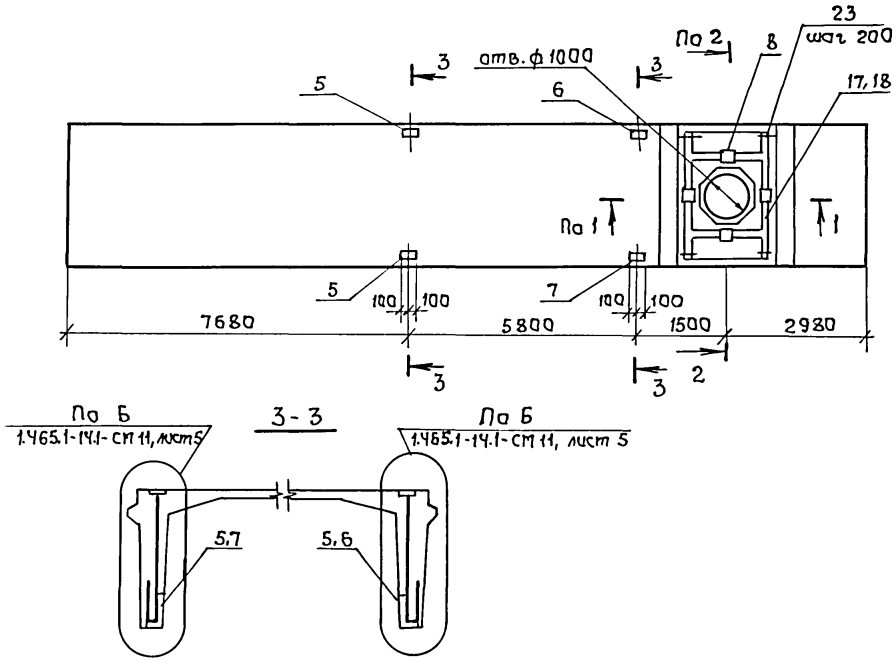

Разрезы 1-1 и 2-2 см. по документу 1.465.1-14.1-см 12, лист 2.

Формат	Зона	Поз.	Обозначение	Наименование	Кол.	Примечание
				Документация		
А3			КЖ.И. 05 РС	Ведомость расхода стали		
				Сборочные единицы		
			1.465.1-14.3-1-13	Плита 1КЖС 18Г-5АVК	1	
		5	1.465.1-14.5-0110-04	Изделие закладное М6	2	см. прим. 1
		6	-02	То же М4	1	см. прим. п. 2
		7	-03	" М5	1	см. прим. п. 2
		8	-0130	" М11	4	
		17	1.465.1-14.5-0080-01	Сетка арматурная С31	1	
		18	-0080	То же С30	1	
				Детали		
		23	1.465.1-14.5-0003-45	Стержень арматурный Ст4б	28	
				Материалы		
				Бетон класса В30	0,41	м³

Примечания.

1. В закладном изделии М6 (документ 1.465.1-14.5-0110-04) поз. 4 выполнить длиной 300 мм.
2. Закладные изделия М4 и М5 выполнить согласно документу 1.465.1-14.5-0110 со следующими изменениями:
   М4 – H_1 = 768 мм, H_2 = 787 мм;
   М5 – H_1 = 787 мм, H_2 = 768 мм.
3. В спецификации приведен дополнительный расход бетона на плиту.

ГИП	Сланский		04.89
Нач. отд.	Зильбертав		04.89
Гл. спец.	Чупахин		04.89
Нач. гр.	Орудзева		04.89
Инж. II кат.	Виноградова		03.89

816-1-177.89-КЖ.И.05.7

Плита покрытия 1КЖС 18В10-5АVК-т

Стадия	Масса	Масштаб
Р		
Лист	Листов 1	

ГИПРОПРОМСЕЛЬСТРОЙ г. Саратов

Привязан

Инв. №

Н. контр. Чупахин 04.89

23910-06 45

Копировал Ловцова

Формат А3

Взам. инв. № | Подпись и дата | Инв. № подл.

Альбом 6

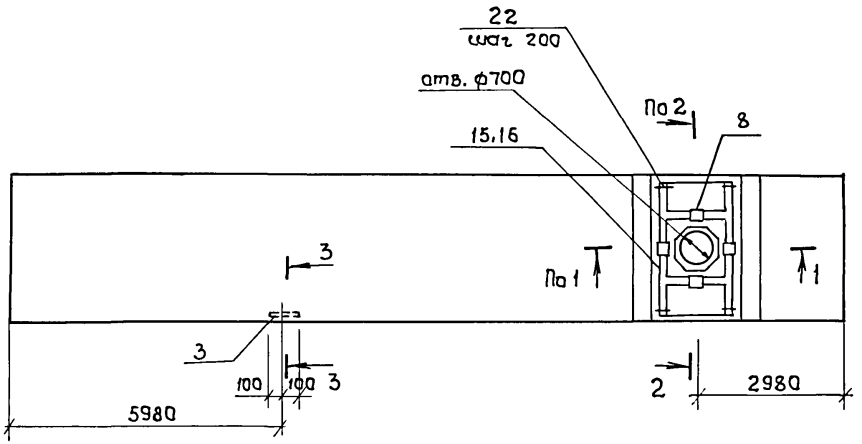

3-3

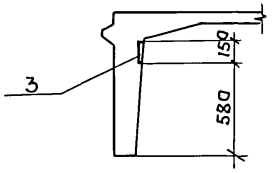

Формат	Зона	Поз.	Обозначение	Наименование	Кол.	Примечание
				Документация		
А3			КЖИ.05 РС	Ведомость расхода стали		
				Сборочные единицы		
			1.465.1-14.3-1-06	Плита 1КЖС 18Г-7АV	1	
		3	1.465.1-14.5-0150	Изделие закладное М 13	1	
		8	-0130	То же М 11	4	
		15	1.465.1-14.5-0070-03	Сетка арматурная С 29	1	
		16	-02	То же С 28	1	
				Детали		
		22	1.465.1-14.5-0003-44	Стержень арматурный Ст45	28	
				Материалы		
				Бетон класса В30	0,37	м³

Примечание. В спецификации приведен дополнительный расход бетона на плиту.

Разрезы 1-1 и 2-2 см. по документу 1.465.1-14.1-СМ 12, лист 2.

ГИП	Сланистий		04.89
Нач. отд.	Зильбертов		04.89
Гл. спец.	Чупахин		04.89
Нач. гр.	Оруджева		04.89
Инж. II кат.	Виноградова		03.89
Н. контр.	Чупахин		04.89

816-1-177.89-КЖИ.05.8

Плита покрытия 1КЖС 18 В7-7АV-У

Стадия	Масса	Масштаб
Р		
Лист	Листов 1	

ГИПРОПРОМСЕЛЬСТРОЙ г. Саратов

Привязан

Инв. №

Инв. № подл. | Подпись и дата | Взам. инв. №

Копировал Ловцова

Формат А3

Альбом 6

кг

Марка элемента	Изделия арматурные													Изделия закладные																Общий расход
	Арматура класса												Всего	Арматура класса				Прокат марки											Всего	
	Вр I		А I		А III									А III				ВСт3кп2												
	ГОСТ 6727-80*		ГОСТ 5781-82*											ГОСТ 5781-82*				ГОСТ 8509-86		ГОСТ 8510-86		ГОСТ 103-76*			ГОСТ 82-70*		ГОСТ 8732-78*			
	Ф4	Итого	Ф6	Итого	Ф6	Ф10	Ф12	Ф14	Ф16	Ф18	Ф20	Итого		Ф10	Ф14	Ф16	Итого	L100×8	Итого	L140×90×10	Итого	δ=6	δ=8	Итого	δ=14	Итого	Труба Ф×8 152 δ=8	Итого		
1КЖС18Г-4АV-а																						2,4	1,9	4,3					4,3	4,3
1КЖС18Г-3АV-К-б														1,6		4,8	6,4			14,0	14,0		7,6	7,6					28,0	28,0
1КЖС18В-3АV-К-в														5,2		4,8	10,0			14,0	14,0		7,6	7,6			11,2	11,2	42,8	42,8
1КЖС18В4-3АV-К-е			2,8	2,8	0,4	9,6		19,2				29,2	32,0	6,8		4,8	11,6			14,0	14,0		12,8	12,8			11,2	11,2	49,6	81,6
1КЖС18В7-3АV-К-ж			2,8	2,8	0,8	10,8			27,6			39,2	42,0	3,2		4,8	8,0			14,0	14,0		12,8	12,8					34,8	76,8
1КЖС18В4/4-6АV-К-г			5,6	5,6	0,8	19,2		38,4				58,4	64,0	4,8		4,8	9,6			14,0	14,0		18,0	18,0					41,6	105,6
1КЖС18В4/7-6АV-К-д			5,6	5,6	1,2	20,4		19,2	27,6			68,4	74,0	4,8		4,8	9,6			14,0	14,0		18,0	18,0					41,6	115,6
1КЖС18В14-6АV-К-л			5,6	5,6	1,6		24,8				70,3	96,7	102,3	3,2		4,8	8,0			14,0	14,0		12,8	12,8					34,8	137,1
1КЖС18В10-6АV-К-м			5,6	5,6	0,8	16,0			1,2	52,0		70,0	75,6	3,2		4,8	8,0			14,0	14,0		12,8	12,8					34,8	110,4
1КЖС18В4-6АV-К-н			2,8	2,8	0,4	9,6		19,2				29,2	32,0	6,8		4,8	11,6			14,0	14,0		12,8	12,8			11,2	11,2	49,6	81,6
1КЖС18В4/10-6АV-К-п			8,4	8,4	1,2	25,6		19,2	1,2	52,0		99,2	107,6	4,0		2,4	6,4			7,0	7,0		14,2	14,2					27,6	135,2
1КЖС18В4-6АV-К-ф			2,8	2,8	0,4	9,6		19,2				29,2	32,0	3,2		4,8	8,0			14,0	14,0	2,4	14,7	17,1					39,1	71,1
1КЖС18В10-6АV-К-х			5,6	5,6	0,8	16,0			1,2	52,0		70,0	75,6	6,8		4,8	11,6			14,0	14,0		12,8	12,8			11,2	11,2	49,6	125,2
2КЖС18Г-7АV-К-и	4,4	4,4											4,4	2,4	4,0	21,2	27,6			14,0	14,0		11,2	11,2	32,8	32,8			85,6	90,0
3КЖС18Ф8В10-5АV-К					0,8	16,0			1,2	52,0		70,0	70,0	4,4		15,3	19,7	4,8	4,8	24,7	24,7		15,1	15,1					64,3	134,3
1КЖС18Г-9АV-Р	4,4	4,4											4,4	2,4	4,0	27,4	33,8			17,6	17,6		11,2	11,2	32,8	32,8			95,4	99,8
1КЖС18Г-9АV-С	4,4	4,4											4,4	0,8	4,0	16,4	21,2						3,6	3,6	32,8	32,8			57,6	62,0
1КЖС18В10-5АV-К-т			5,6	5,6	0,8	16,0			1,2	52,0		70,0	75,6	3,2		11,0	14,2			17,6	17,6		12,8	12,8					44,6	120,2
1КЖС18В7-7АV-У			2,8	2,8	0,8	10,8			27,6			39,2	42,0	1,6			1,6					2,4	7,1	9,5					11,1	5,31

Ведомость расхода стали дана на дополнительные закладные и арматурные изделия

ГИП	Сланский	[signature]	04.89
Нач.отд.	Зильбертов	[signature]	04.89
Гл.спец.	Чупахин	[signature]	04.89
Нач.груп.	Оруджева	[signature]	04.89
Инж. II кат.	Виноградова	[signature]	03.89
Н.контр.	Чупахин	[signature]	04.89

Привязан

Инв. N

816-1-177.89-КЖИ.05 РС

Ведомость расхода стали

Стадия	Лист	Листов
Р		1

ГИПРОПРОМСЕЛЬСТРОЙ г. Саратов

Инв. N подл. | Подпись и дата | Взам. инв. N

23910-06 47 Копировал: Леденева [signature] Формат А3

Альбом 6

Формат	Зона	Поз.	Обозначение	Наименование	Кол.	Примечание
				Документация		
А3			-КЖ.И.06.1 СБ	Плита (ПРБО.15-8АтVТ-1÷		
				ПРБО.15-8АтVТ-7). Сборочный чертеж.		
А3			-КЖ.И.06 РС	Ведомость расхода стали		
				Сборочные единицы		
			1.090.1-1.5-1 5000-03	Плита ПРБО.15-8АтVТ	1	
				Переменные данные		
		1	-КЖ.И.10.0-01	Изделие закладное МН1		
				для исполнения:		
				-06	4	
				-07	8	
БЧ		2		ф6 АIII ГОСТ 5781-82*; ℓ=80		
				для исполнения:		
				-01	2	
				-02	4	
БЧ		3		ф6 АIII ГОСТ 5781-82*; ℓ=110		
				для исполнения:		
				-02	5	
				-05	2	
БЧ		4		ф6 АIII ГОСТ 5781-82*; ℓ=180		
				для исполнения: -06	4	
БЧ		5		ф6 АIII ГОСТ 5781-82*; ℓ=210		
				для исполнения: -07	8	
БЧ		6		ф6 АIII ГОСТ 5781-82*; ℓ=580		
				для исполнения:		
				-02	1	
				-05	2	
БЧ		7		ф6 АIII ГОСТ 5781-82*; ℓ=660		
				для исполнения:		
				-01	3	

продолжение

Формат	Зона	Поз.	Обозначение	Наименование	Кол.	Примечание
				-02	2	
БЧ		8		ф6 АIII ГОСТ 5781-82*; ℓ=710		
				для исполнения: -02	2	
БЧ		9		ф6 АIII ГОСТ 5781-82*; ℓ=770		
				для исполнения: -04	2	
БЧ		10		ф6 АIII ГОСТ 5781-82*; ℓ=810		
				для исполнения: -01	3	
БЧ		11		ф6 АIII ГОСТ 5781-82*; ℓ=860		
				для исполнения: -06	2	
БЧ		12		ф6 АIII ГОСТ 5781-82*; ℓ=910		
				для исполнения: -07	4	
БЧ		13		ф6 АIII ГОСТ 5781-82*; ℓ=1060		
				для исполнения: -03	2	
БЧ		14		ф6 АIII ГОСТ 5781-82*; ℓ=1350		
				для исполнения:		
				-01	7	
				-02	5	
				-04; -05	1	
				-06	2	
				-07	4	
БЧ		15		ф8 АIII ГОСТ 5781-82*; ℓ=1350		
				для исполнения: -03	2	

Привязан

Инв. №

Инв.№ подл. | Подпись и дата | Взам. инв.№

ГИП	Сланский		04.89
Нач.отд.	Зильбертов		04.89
Гл.спец.	Чупахин		04.89
Нач.гр.	Оруджева		04.89
Инж.кат	Петрова		03.89
Инж.	Суздальцев		03.89
Н.контр.	Чупахин		04.89

816-1-177.89 -КЖ.И.06.1

Плита (ПРБО.15-8АтVТ-1÷ПРБО.15-8АтVТ-7)

Стадия	Лист	Листов
Р		1

ГИПРОПРОМСЕЛЬСТРОЙ г. Саратов

Альбом 6

Исполнение -01

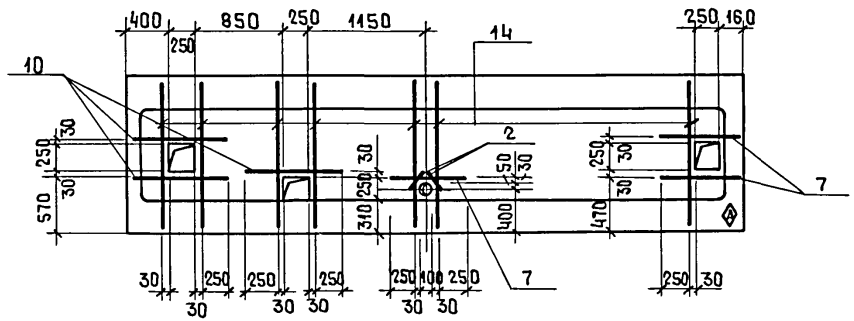

-03

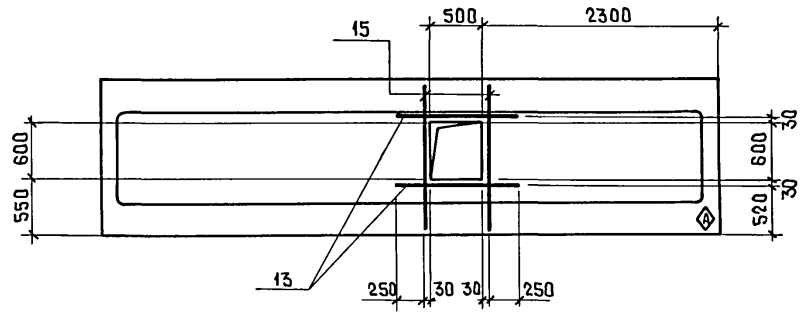

-02

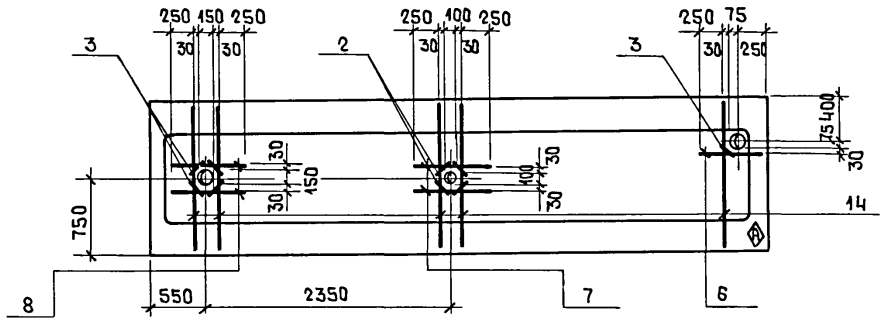

-04

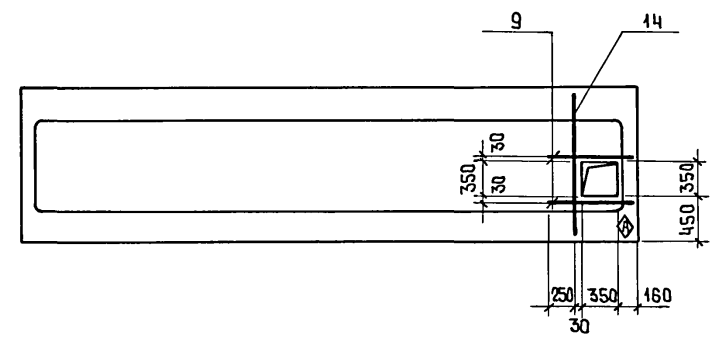

Указания см. лист 2.

Исполнение	Марка элемента
-01	ПР60.15-8АтVТ-1
-02	ПР60.15-8АтVТ-2
-03	ПР60.15-8АтVТ-3
-04	ПР60.15-8АтVТ-4

ГИП	Сланский		04.89
Нач.отд.	Зильбертов		04.89
Гл.спец.	Чупахин		04.89
Нач.гр.	Оруджева		04.89
Инж.1кат.	Петрова		03.89
Инж.	Суздальцев		03.89
Н.контр.	Чупахин		04.89

816-1-177.89 —КЖ.И.06.1СБ

Плита (ПР60.15-8АтVТ-1÷ПР60.15-8АтVТ-7).

Сборочный чертеж

Стадия	Масса	Масштаб
Р		
Лист 1	Листов 2	

ГИПРОПРОМСЕЛЬСТРОЙ г. Саратов

Привязан

Инв.№

Инв.№подл. | Подпись и дата | Взам.инв.№

Копировал: Ясакова

Формат А3

Альбом 6

Исполнение -05

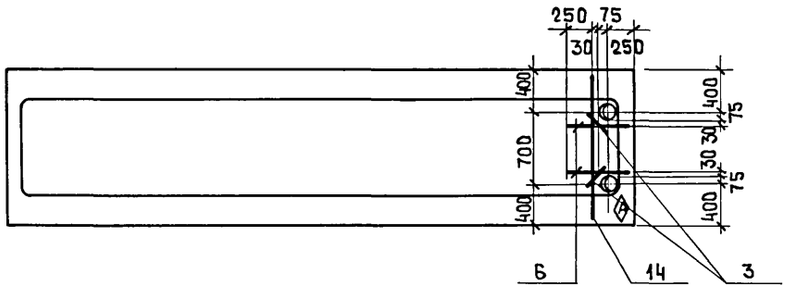

-07

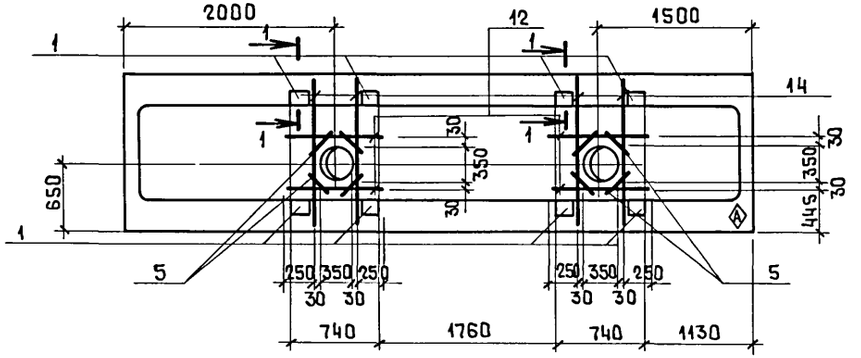

-06

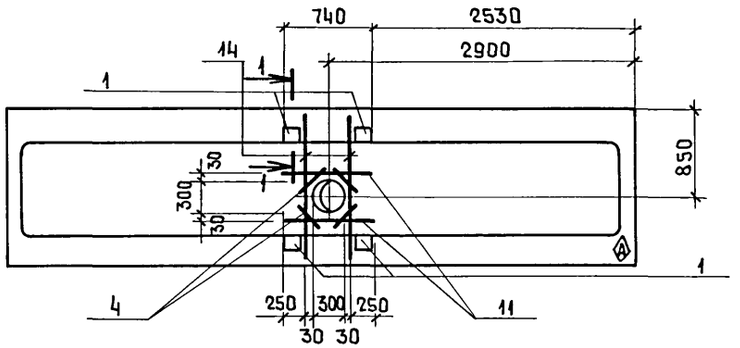

1-1

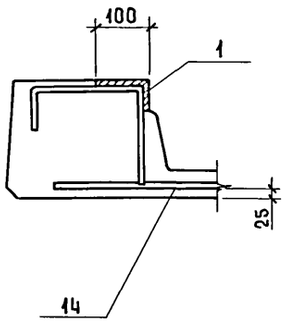

Исполнение	Марка элемента
– 05	ПРБО.15-8АтVТ-5
– 06	ПРБО.15-8АтVТ-6
– 07	ПРБО.15-8АтVТ-7

1. Защитный слой бетона -10мм.
2. Знак (А) нанести несмываемой краской.

Взам.инв.№ | Подпись и дата | Инв.№подл.

Копировал: Асакова Формат А3 23910-06 50

Альбом 6

Формат	Зона	Поз.	Обозначение	Наименование	Кол.	Примечание
				Документация		
А4			-КЖ.И.06.2СБ	Плита ПР30.15-8т-1-1, ПР30.15-8т-1-2		
				Сборочный чертеж		
А3			-КЖ.И.06 РС	Ведомость расхода стали		
				Сборочные единицы		
			1.090.1-1.5-1 5000-01	Плита ПР30.15-8т-1	1	
				Переменные данные		
А3		1	-КЖ.И.10.0-01	Изделие закладное МН1		
				для исполнения:		
				-02	6	
Б4		2		⌀6 AIII ГОСТ 5781-82*, ℓ=670		
				для исполнения:		
				-01	1	
Б4		3		⌀6 AIII ГОСТ 5781-82*, ℓ=770		
				для исполнения:		
				-02	1	
Б4		4		⌀8 AIII ГОСТ 5781-82*, ℓ=910		
				для исполнения:		
				-01	1	
				-02	2	
Б4		5		⌀6 AIII ГОСТ 5781-82*, ℓ=1350		
				для исполнения:		
				-01, -02	3	

Привязан

Инв. №

Взам. инв. №

Подпись и дата

Инв. № подл.

ГИП	Сланский		04.89
Нач. отд.	Зильбертов		04.89
Гл. спец.	Чупахин		04.89
Нач. гр.	Оруджева		04.89
Инж. I кат.	Петрова		03.89
Инж.	Суздальцев		03.89
Н. контр.	Чупахин		04.89

816-1-177.89 -КЖ.И.06.2

Плита (ПР30.15-8т-1-1, ПР30.15-8т-1-2)

Стадия	Лист	Листов
Р		1

ГИПРОПРОМСЕЛЬСТРОЙ г. Саратов

Копировал: Ясакова

Формат А4

Альбом 6

Исполнение -01

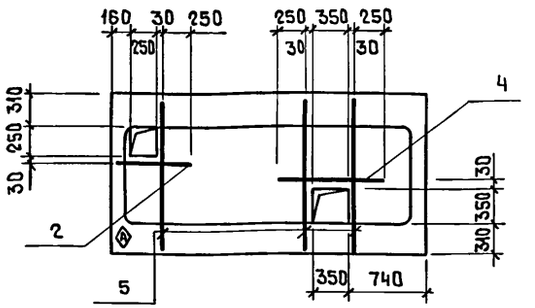

-02

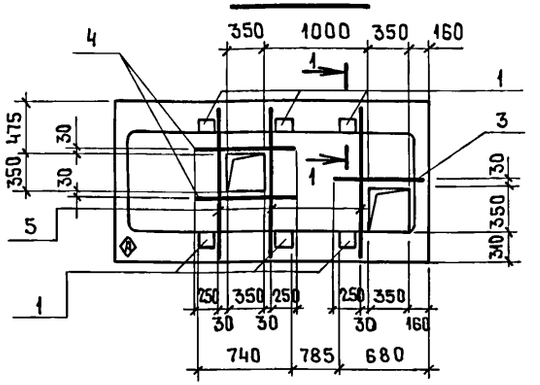

1. Защитный слой бетона -10мм.
2. Знак Ⓐ нанести несмываемой краской.
3. Разрез 1-1 см. лист КЖ.И.06.1СБ.

Исполнение	Марка элемента
-01	ПР30.15-8Т-1-1
-02	ПР30.15-8Т-1-2

Привязан

Инв. №

Взам. инв. №

Подпись и дата

Инв. № подл.

ГИП	Сланский		04.89
Нач. отд.	Зильбертов		04.89
Гл. спец.	Чупахин		04.89
Нач. гр.	Оруджева		04.89
Инж. I кат.	Петрова		03.89
Инж.	Суздальцев		03.89
Н. контр.	Чупахин		04.89

816-1-177.89 -КЖ.И.06.2 СБ

Плита (ПР30.15-8Т-1-1, ПР30.15-8Т-1-2) Сборочный чертеж.

Стадия	Масса	Масштаб
Р		
Лист	Листов 1	

ГИПРОПРОМСЕЛЬСТРОЙ г. Саратов

Копировал: Ясакова 23910-06 51

Формат А4

Альбом 6

кг

Марка элемента	Изделия арматурные						Изделия закладные								Общий расход
	Арматура класса AIII ГОСТ 5781-82*					Всего	Арматура класса AIII ГОСТ 5781-82*				Прокат марки ВСт3кп2-1 ГОСТ 8510-86				Всего	
	ф6	ф8			Итого				ф10	Итого			L100×63×8	Итого		
ПР60.15-8АтVт-1	3.12				3.12	3.12										3.12
ПР60.15-8АтVт-2	2.43				2.43	2.43										2.43
ПР60.15-8АтVт-3	0.48	1.06			1.54	1.54										1.54
ПР60.15-8АтVт-4	0.64				0.64	0.64										0.64
ПР60.15-8АтVт-5	0.60				0.60	0.60										0.60
ПР60.15-8АтVт-6	1.14				1.14	1.14			2.24	2.24			7.88	7.88	10.12	11.26
ПР60.15-8АтVт-7	2.4				2.4	2.4			4.48	4.48			15.76	15.76	20.24	22.64
ПР30.15-8Т-1-1	1.25				1.25	1.25										1.25
ПР30.15.8Т-1-2	1.47				1.47	1.47			3.36	3.36			11.82	11.82	15.18	16.65

Ведомость расхода стали дана на дополнительные арматурные и закладные изделия.

Инв.№ подл. | Подпись и дата | Взам.инв.№

ГИП	Сланский		04.89
Нач.отд.	Зильбертов		04.89
Гл.спец.	Чупахин		04.89
Нач.гр.	Оружева		04.89
Инж.1кат	Петрова		03.89
Инж.	Суздальцев		03.89
Н.контр.	Чупахин		04.89

Привязан

Инв.№

816-1-177.89-КЖИ.06РС

Ведомость расхода стали

Стадия	Лист	Листов
Р		1

ГИПРОПРОМСЕЛЬСТРОЙ г.Саратов

Копировал: Романова 23910-0652 Формат А3

Альбом 6

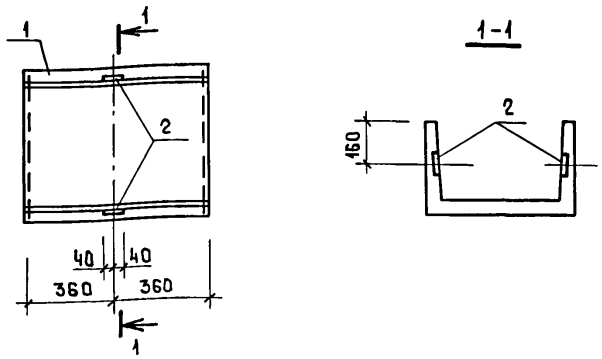

Формат	Зона	Поз.	Обозначение	Наименование	Кол.	Примечание
				Сборочные единицы		
		1	3.006.1-2.87.1-4	Лоток Л2g-8	1	
		2	3.006.1-2.87.3-119	Изделие закладное М3	2	

Ведомость расхода стали на элемент, кг

Марка элемента	Изделия закладные									Всего
	Арматура класса				Прокат марки					
	A III				Вст3кп2					
	ГОСТ 5781-82*				ГОСТ 19903-74*					
	⌀8			Итого	-6				Итого	
Л2g-8-1	0.84			0.84	0.80				0.80	1.64

Ведомость расхода стали дана на дополнительные закладные изделия

Привязан:

Инв. №

ГИП	Сланский		04.89
Нач.отд.	Зильбертов		04.89
Гл.спец.	Чупахин		04.89
Нач.гр.	Оруджева		04.89
Инж. III кат	Киреев		4.89
Н.контр.	Чупахин		04.89

816-1-177.89-КЖ.И.07.1

Лоток Л2g-8-1

Стадия	Масса	Масштаб
Р		
Лист	Листов 1	

ГИПРОПРОМСЕЛЬСТРОЙ г. Саратов

Копировал: Ясакова

Формат А4

Альбом 6

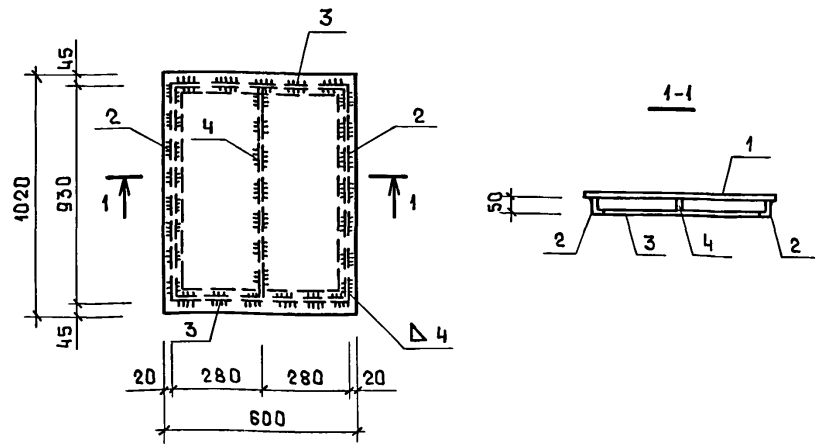

Формат	Зона	Поз.	Обозначение	Наименование	Кол.	Примечание
				Документация		
А3			-И.ТО	Техническое описание		
				Детали		
Б.ч.		1		Рифл.ст. б=4 ГОСТ 8568-77*	1	15.34кг
				Уголок 50×32×4-В ГОСТ 8509-86 / Вст3кп2 ГОСТ 535-79*		
Б.ч.		2		ℓ=930	2	2.32кг
Б.ч.		3		ℓ=560	2	1.39кг
Б.ч.		4		Лист Б-ПН-4 ГОСТ 19903-74* 40×922 / Вст3псб-1 ТУ14-1-3023-80	1	1.16кг

Привязан:

Инв. №

ГИП	Сланский		04.89
Нач.отд.	Зильбертов		04.89
Гл.спец.	Чупахин		04.89
Нач.гр.	Оруджева		04.89
Инж. III кат	Киреев		4.89
Н.контр.	Чупахин		04.89

816-1-177.89-КЖ.И.08.0-01

Щит Щ1

Стадия	Масса	Масштаб
Р	23.97	1:20
Лист	Листов 1	

ГИПРОПРОМСЕЛЬСТРОЙ г. Саратов

Копировал: Ясакова 23910-06 53 Формат А4

Альбом 6

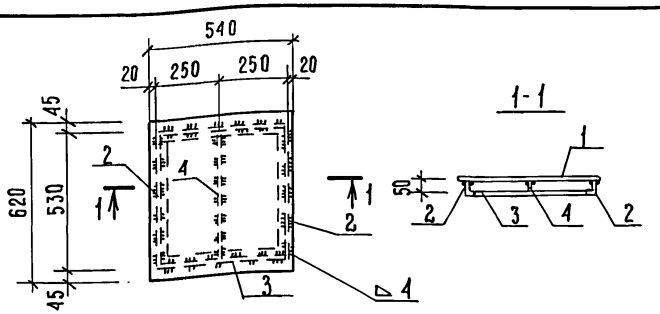

Формат	Зона	Поз.	Обозначение	Наименование	Кол	Примечание
				Документация		
А3			- И.ТО	Техническое описание		
				Детали		
Б.ч		1		Рифл.ст. δ=4 гост 8568-77*	1	11.00кг
				Уголок 50х32х4-В гост 8509-86 / Вст3кп2 гост 535-79*		
Б.ч		2		ℓ= 530	2	1.32кг
Б.ч		3		ℓ= 500	2	1.25кг
Б.ч		4		Лист Б-ПН-4 гост 19903-74* 40х522 / Вст3 пс6-17У14-1-3023-80	1	0.66кг

Привязан

Инв. №

Взам. инв. №

Подпись и дата

Инв. № подл.

ГИП	Сланский		04.89
Нач.отд.	Зильбертов		04.89
Гл.спец.	Чупахин		04.89
Нач. гр.	Оруджева		04.89
Инж.-кат	Киреев		4.89
Н.контр.	Чупахин		04.89

816-1-177.89-КЖ.И.08.0-02

Щит Щ2

Стадия	Масса	Масштаб
Р	16.80	1:20
Лист	Листов 1	

ГИПРОПРОМСЕЛЬСТРОЙ г.Саратов

Копировал: Ильичева

Формат А4

Альбом 6

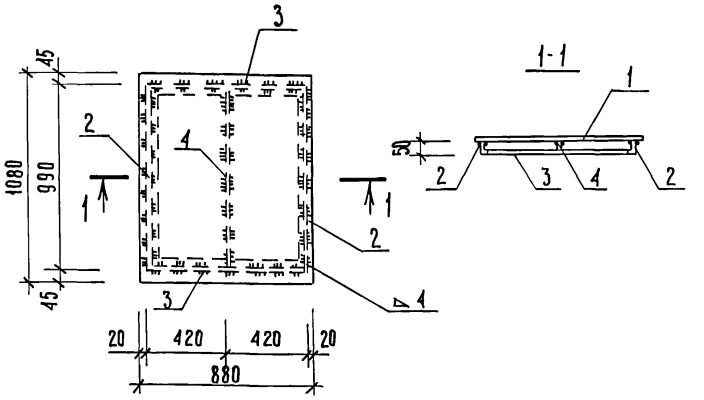

Формат	Зона	Поз.	Обозначение	Наименование	Кол.	Примечание
				Документация		
А3			-И.ТО	Техническое описание		
				Детали		
Б.ч		1		Рифл.ст. δ=4 гост 8568-77*	1	31.70кг
				Уголок 50х32х4-В гост 8509-86 / Вст3кп2 гост 535-79*		
Б.ч		2		ℓ= 990	2	2.47кг
Б.ч		3		ℓ= 840	2	2.10кг
Б.ч		4		Лист Б-ПН-4 гост 19903-74* 40х982 / Вст3 пс6-17У14-1-3023-80	1	1.24кг

Привязан

Инв. №

Взам. инв. №

Подпись и дата

Инв. № подл.

ГИП	Сланский		04.89
Нач.отд.	Зильбертов		04.89
Гл.спец.	Чупахин		04.89
Нач. гр.	Оруджева		04.89
Инж.-кат	Киреев		4.89
Н.контр.	Чупахин		04.89

816-1-177.89-КЖ.И.08.0-03

Щит Щ3

Стадия	Масса	Масштаб
Р	42.08	1:20
Лист	Листов 1	

ГИПРОПРОМСЕЛЬСТРОЙ г.Саратов

Копировал: Ильичева

Формат А4

Альбом 6

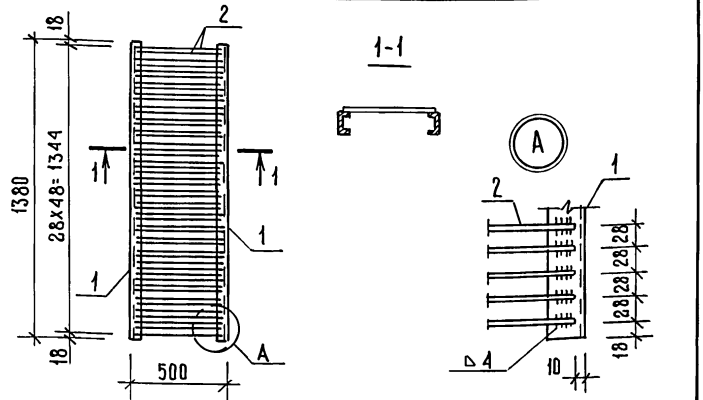

Формат	Зона	Поз.	Обозначение	Наименование	Кол.	Примечание
				Документация		
А3			И. ТО	Техническое описание		
				Детали		
				Швеллер 10 ГОСТ 8240-72* В Ст3кп2 ГОСТ 535-79*		
				ℓ = 1380	2	11,85 кг
Бч		1				
Бч		2		ϕ8А-I ГОСТ 5781-82* ℓ=480	49	0,19 кг

Привязан:

Инв. №

Взам. инв. №

Подпись и дата

Инв. № подл.

ГИП	Сланский		04.89
Нач. отд	Зильбертов		04.89
Гл. спец.	Чупахин		04.89
Нач. гр.	Оруджева		04.89
Инж. Шкат	Киреев		4.89
Н. контр.	Чупахин		04.89

816-1-177.89 - КЖ.И.08.0-04

Решетка Р1

Стадия	Масса	Масштаб
Р	33,01	1:20 1:5
Лист	Листов 1	

ГИПРОПРОМСЕЛЬСТРОЙ г. Саратов

Копировал: Ильичева Формат А4

Альбом 6

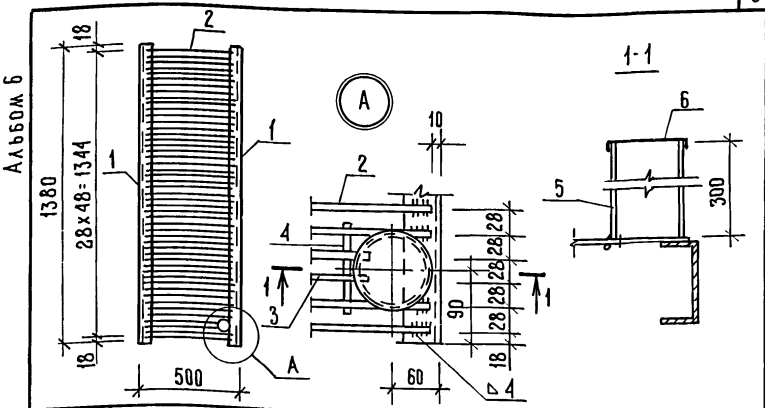

Формат	Зона	Поз.	Обозначение	Наименование	Кол.	Примечание
				Документация		
А3			И. ТО	Техническое описание		
				Детали		
Бч		1		Швеллер 10 ГОСТ 8240-78* ℓ=1380 В Ст3кп2 ГОСТ 535-79*	2	11,85 кг
Бч		2		ϕ8А-I ГОСТ 5781-82* ℓ=480	47	0,19 кг
Бч		3		ϕ8А-I ГОСТ 5781-82* ℓ=400	2	0,16 кг
Бч		4		ϕ8А-I ГОСТ 5781-82* ℓ=120	1	0,05 кг
Бч		5		Труба ϕ80х3,5 ГОСТ 3262-75* ℓ=300	1	2,20 кг
Бч		6		Крышка ОЦ 0-5 ГОСТ 19904-74* В Ст3кп ГОСТ 14918-80*	1	0,10 кг

Привязан

Инв. №

Взам. инв. №

Подпись и дата

Инв. № подл.

ГИП	Сланский		04.89
Нач. отд	Зильбертов		04.89
Гл. спец.	Чупахин		04.89
Нач. гр.	Оруджева		4.89
Инж. Шкат	Киреев		4.89
Н. контр.	Чупахин		04.89

816-1-177.89 - КЖ.И.08.0-05

Решётка Р2

Стадия	Масса	Масштаб
Р	35,30	1:20 1:5
Лист	Листов 1	

ГИПРОПРОМСЕЛЬСТРОЙ г. Саратов

 Копировал: Ильичева Формат А4

Альбом 6

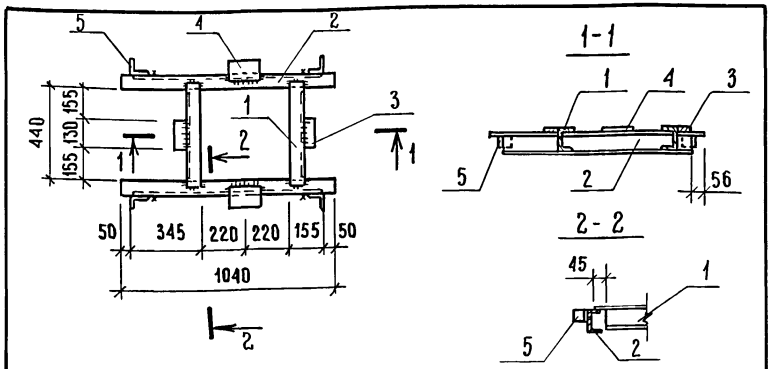

Формат	Зона	Поз.	Обозначение	Наименование	Кол.	Примечание
				Документация		
А3			- И.ТО	Техническое описание		
				Детали		
				Швеллер 10 ГОСТ 8240-72* / Вст3кп2 ГОСТ 535-79*		
Бч		1		ℓ = 520	2	4,47кг
Бч		2		ℓ = 1040	2	8,93кг
				Лист 6-ПН10 ГОСТ 19903-74* / Вст3пс6-1 ТУ14-1-3023-80		
Бч		3		65 х 130	2	0,66кг
Бч		4		100 х 130	2	1,02кг
Бч		5		Уголок 75х75х6-В ГОСТ 8509-86 / Вст3пс6 ГОСТ 535-79* ℓ=60	4	0,41кг

Привязан

Инв. №

Инв.№ подл. | Подпись и дата | Взам. инв.№

ГИП	Сланский		07.89
Нач.отд	Зильбертов		07.89
Гл.спец.	Чупахин		07.89
Нач.гр.	Оруджева		07.89
Инж.Ткат	Петрова		03.89
Инж.	Суздальцев		03.89
Н.контр.	Чупахин		07.89

816-1-177.89-КЖ.И.08.0-06

Балочная клетка БКМ1

Стадия	Масса	Масштаб
Р	31,80	1:20
Лист	Листов 1	

ГИПРОПРОМСЕЛЬСТРОЙ г. Саратов

Копировал: Ильичева Ч. Формат А4

Альбом 6

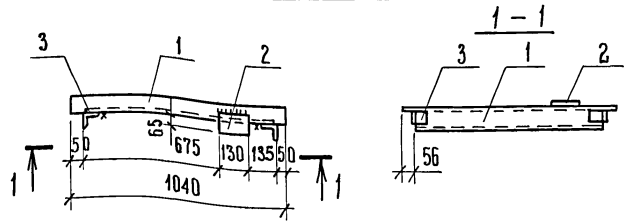

Формат	Зона	Поз.	Обозначение	Наименование	Кол.	Примечание
				Документация		
А3			- И.ТО	Техническое описание		
				Детали		
Бч		1		Швеллер 10 ГОСТ 8240-72* / Вст3кп2 ГОСТ 535-79*, ℓ=1040	1	8,93кг
Бч		2		Лист 6-ПН10 ГОСТ 19903-74* / Вст3пс6-1 ТУ14-1-3023-80		
				100х130	1	1,02кг
Бч		3		Уголок 75х75х6-В ГОСТ 8509-86 / Вст3пс6 ГОСТ 535-79*, ℓ=60	2	0,41кг

Привязан

Инв. №

Инв.№ подл. | Подпись и дата | Взам. инв.№

ГИП	Сланский		07.89
Нач.отд	Зильбертов		07.89
Гл.спец.	Чупахин		07.89
Нач.гр.	Оруджева		07.89
Инж.Ткат	Петрова		03.89
Инж.	Суздальцев		03.89
Н.контр.	Чупахин		07.89

816-1-177.89-КЖ.И.08.0-07

Балка металлическая БМ2

Стадия	Масса	Масштаб
Р	10.77	1:20
Лист	Листов 1	

ГИПРОПРОМСЕЛЬСТРОЙ г. Саратов

23910-0656 Копировал: Ильичева Ч. Формат А4

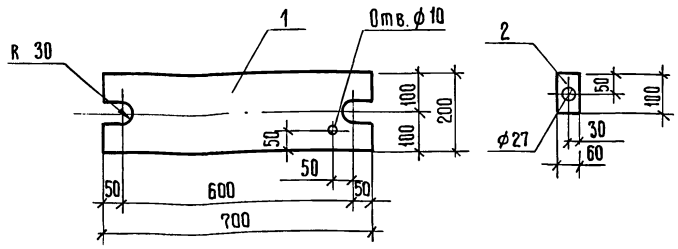

Шайбы поз. 2 привязать к поз. 1 вязальной проволокой

Формат	Зона	Поз.	Обозначение	Наименование	Кол.	Примечание
				Документация		
А3			-И.ТО	Техническое описание		
				Детали		
Бч		1		Лист 6-ПН-20 ГОСТ 19903-74* 200х700 / Вст3пс6-1 ТУ14-1-3023-80	1	22,0 кг
Бч		2		Лист 6-ПН-6 ГОСТ 19903-74* 60х100 / Вст3пс6-1 ТУ14-1-3023-80	2	0,3 кг

Привязан

Инв. №

Взам. инв. N | Подпись и дата | Инв. № подл.

ГИП	Сланскин		04.89
Нач. отд.	Зильбертов		04.89
Гл. спец.	Чупахин		04.89
Нач. гр.	Оруджева		04.89
Вед. инж.	Хвостова		03.89
Инж. ПКат	Виноградова		03.89
Н. контр.	Чупахин		04.89

816-1-177.89 -КЖ.И.09.0-01

Изделие соединительное МС1

Стадия	Масса	Масштаб
Р	22,6	1:10
Лист	Листов 1	

ГИПРОПРОМСЕЛЬСТРОЙ г. Саратов

Копировал: Ильичева Формат А4

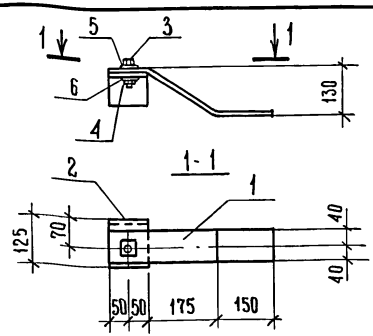

Формат	Зона	Поз.	Обозначение	Наименование	Кол.	Примечание
				Документация		
А3			-И.ТО	Техническое описание		
				Детали		
Бч		1		Лист 6-ПН-10 ГОСТ 19903-74* 80х470 / Вст3пс6-1 ТУ14-1-3023-80	1	3,0 кг
Бч		2		Уголок 125х80х10 ГОСТ 8510-86, L=700 / Вст3пс6 ГОСТ 535-79*	1	1,6 кг
				Стандартные изделия		
		3		Болт М20х75.58 ГОСТ 7798-70*	1	
		4		Гайка М20.5 ГОСТ 5915-70*	1	
		5		Шайба 20.01.05 ГОСТ 11371-78*	1	
		6		Шайба 20.01.05 ГОСТ 10906-78*	1	

Привязан

Инв. №

Взам. инв. N | Подпись и дата | Инв. № подл.

ГИП	Сланскин		04.89
Нач. отд.	Зильбертов		04.89
Гл. констр.	Чупахин		04.89
Рук. гр.	Оруджева		04.89
Инж. II кат.	Виноградова		03.89
Н. контр.	Чупахин		04.89

816-1-177.89-КЖ.И.09.0-02

Изделие соединительное МС2

Стадия	Масса	Масштаб
Р	5,0	1:10
Лист	Листов 1	

ГИПРОПРОМСЕЛЬСТРОЙ г. Саратов

 Копировал: Ильичева Формат А4

Альбом 6

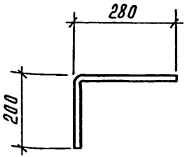

Привязан

Инв. №

ГИП	Славский		04.89
Нач. отд.	Зильбертов		04.89
Гл. спец.	Чупахин		04.89
Нач. гр.	Прудняева		04.89
Вед. инж.	Хвостова		03.89
Инж.	Суздальцев		03.89
Н. контр.	Чупахин		04.89

816-1-177.89-КЖ.И.09.0-03

Изделие соединительное МС3

Стержень арматурный ф10 А II ГОСТ 5781-82*, ℓ=480

Стадия	Масса	Масштаб
Р	0,3	1:10
Лист	Листов 1	

ГИПРОПРОМСЕЛЬСТРОЙ г. Саратов

Копировал: Сидорова

Формат А4

Альбом 6

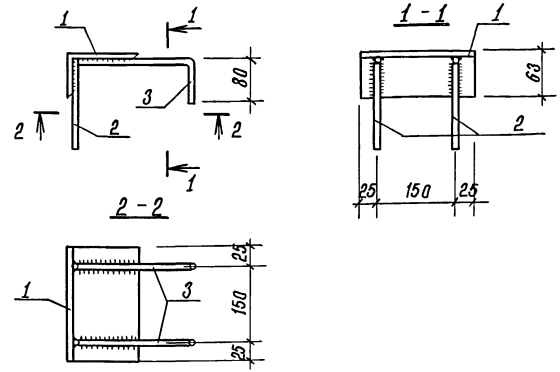

Формат	Зона	Поз.	Обозначение	Наименование	Кол.	Примечание
				Документация		
А3			-И.ТО	Техническое описание		
				Детали		
Б4		1		Уголок 100×63×8-В ГОСТ 8510-86 / Ст3кп2 ГОСТ 535-79* ℓ=200	1	1,97кг
				ф10 А III ГОСТ 5781-82*		
Б4		2		ℓ=180	2	0,11кг
Б4		3		ℓ=280	2	0,17кг

Привязан

Инв. №

ГИП	Славский		04.89
Нач. отд.	Зильбертов		04.89
Гл. спец.	Чупахин		04.89
Нач. гр.	Прудняева		04.89
Инж. I кат.	Петрова		03.89
Н. контр.	Чупахин		04.89

816-1-177.89-КЖ.И.10.0-01

Изделие закладное МН1

Стадия	Масса	Масштаб
Р	2,53	1:20
Лист	Листов 1	

ГИПРОПРОМСЕЛЬСТРОЙ г. Саратов

Копировал: Сидорова

Альбом 6

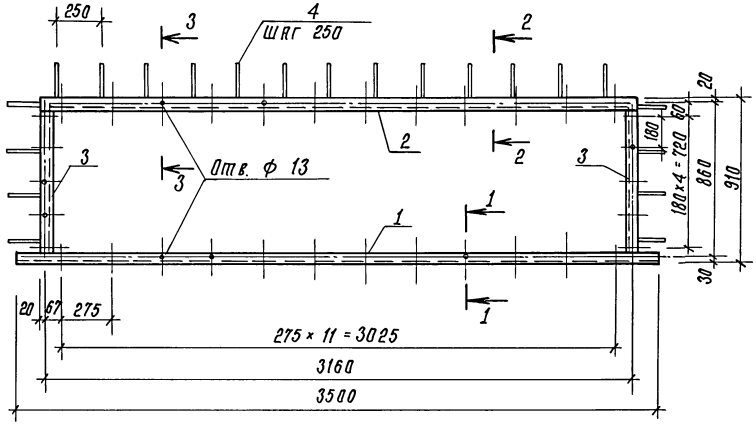

Формат	Зона	Поз.	Обозначение	Наименование	Кол.	Примечание
				Документация		
А3			-НТО	Техническое описание		
				Детали		
Б4		1		Швеллер 12 ГОСТ 8240-72* / Вст3кп2 ГОСТ 535-79*		
				ℓ = 3500	1	36.40 кг
Б4		2		Уголок 50×50×5-В ГОСТ 8509-86 / Вст3кп2 ГОСТ 535-79*		
				ℓ = 3200	1	12.06 кг
Б4		3		Уголок 50×50×5-В ГОСТ 8509-86 / Вст3кп2 ГОСТ 535-79*		
				ℓ = 805	2	3.03 кг
Б4		4		ф8А-III ГОСТ 5781-82* ℓ = 250	21	0.10 кг
Б4		5		Болт М12×35 ГОСТ 7798-70*	34	0.05 кг

1-1

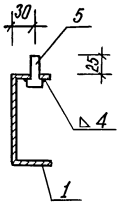

2-2

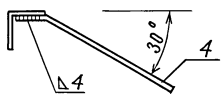

3-3

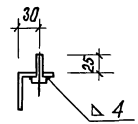

Привязан

Инв. №

ГИП	Сиянский		04.89
Нач. отд.	Зильбертов		04.89
Гл. спец.	Чупахин		04.89
Нач. гр.	Орудиева		04.89
Инж. Шкап	Киреев		4.89
Н. контр.	Чупахин		04.89

815-1-177.89-КЖ.К.10.0-02

Изделие закладное МН2

Стадия	Масса	Масштаб
Р	58,32	1:20 1:5
Лист	Листов 1	

ГИПРОПРОМСЕЛЬСТРОЙ г. Саратов

Взам. инв. № | Подпись и дата | Инв. № подл.

Альбом 6

Рис. 1

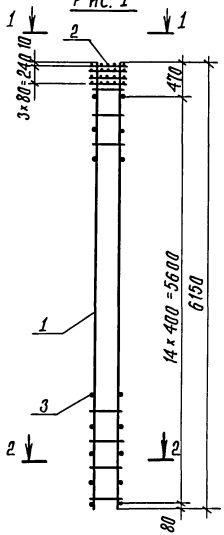

Рис. 2

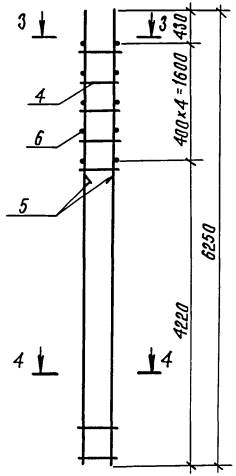

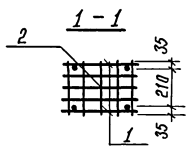

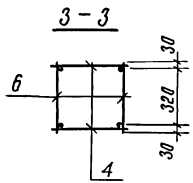

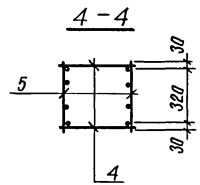

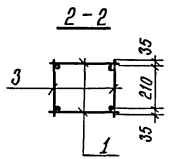

Формат	Зона	Поз.	Обозначение	Наименование	Кол.	Примечание
				Документация		
			1.423-3, вып. 2	Пояснительная записка		
				Переменные данные на исполнение		
				-01		
				Сборочные единицы		
А4		1	-КЖ.И.12.0-01	Каркас плоский КР 1	2	
		2	1.423-3, вып. 2, лист 115	Сетка С2	4	
Б4		3		ф6AI ГОСТ5781-82,* ℓ=280	30	0,06 кг
				-02		
				Сборочные единицы		
А4		4	-КЖ.И.12.0-02	Каркас плоский КР 2	2	
		5	1.423-3, вып.2, лист 45	Каркас КР 14	2	
Б4		6		ф6AI ГОСТ5781-82,* ℓ=380	10	0,08 кг

Исполнение	Марка	N рис.	Масса, кг
-01	КП 1	1	105,0
-02	КП 2	2	107,2

ГИП	Славский	11.09
Нач.отд.	Зильбертов	09.89
Гл.констр.	Чупахин	09.89
Рук. гр.	Орудиева	09.89
Инж.-конструктор	Виноградова	09.89
Н. контр.	Чупахин	09.89

816-1-177.89-КЖ.И.11.0-01, 02

Каркас пространственный (КП1, КП2)

Стадия	Масса	Масштаб
Р	См. табл.	
Лист	Листов 1	

ГИПРОПРОМСЕЛЬСТРОЙ г. Саратов

Привязан

Инв. №

Взам. инв. №

Подпись и дата

Инв. № подл.

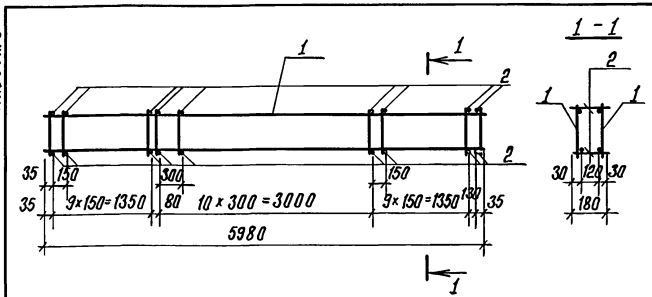

Формат	Зона	Поз.	Обозначение	Наименование	Кол.	Примечание
				Документация		
А3			- И. ТО	Техническое описание		
				Сборочные единицы		
А4		1	- КЖ.И.12.0-03	Каркас плоский КР3	2	30,81кг
Б4		2		ф8 AIII ГОСТ5781-82,* ℓ=180	62	0,07кг

Привязан

Инв. №

Инв. № подл. | Подпись и дата | Взам. инв. №

ГИП	Слянский		04.89
Нач. отд.	Зильбертов		04.89
Гл. спец.	Чупахин		04.89
Нач. гр.	Орудиева		04.89
Вед. инж.	Хвостова		03.89
Инж.-технолог	Монаровская		03.89
Н. контр.	Чупахин		04.89

816-1-177.89 - КЖ.И.11.0-03

Каркас пространственный КП3

Стадия	Масса	Масштаб
Р	65,96	

Лист | Листов 1

ГИПРОПРОМСЕЛЬСТРОЙ г. Саратов

Копировал: Сидорова

Формат А4

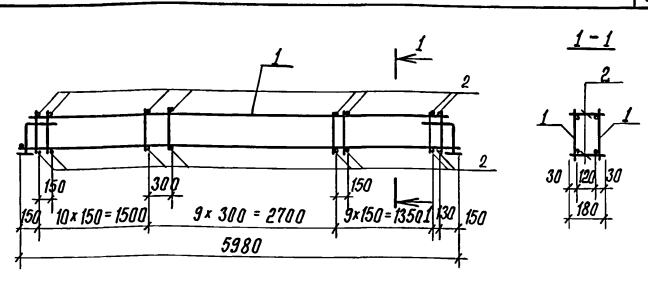

Формат	Зона	Поз.	Обозначение	Наименование	Кол.	Примечание
				Документация		
А3			- И. ТО	Техническое описание		
				Сборочные единицы		
А4		1	- КЖ.И.12.0-04	Каркас плоский КР4	2	35,15кг
Б4		2		ф8 AIII ГОСТ5781-82,* ℓ=180	60	0,07кг

Привязан

Инв. №

Инв. № подл. | Подпись и дата | Взам. инв. №

ГИП	Слянский		04.89
Нач. отд.	Зильбертов		04.89
Гл. спец.	Чупахин		04.89
Нач. гр.	Орудиева		04.89
Вед. инж.	Хвостова		03.89
Инж.-технолог	Монаровская		03.89
Н. контр.	Чупахин		04.89

816-1-177.89 - КЖ.И.11.0-04

Каркас пространственный КП4

Стадия	Масса	Масштаб
Р	74,5	

Лист | Листов 1

ГИПРОПРОМСЕЛЬСТРОЙ г. Саратов

Копировал: Сидорова

Альбом 6

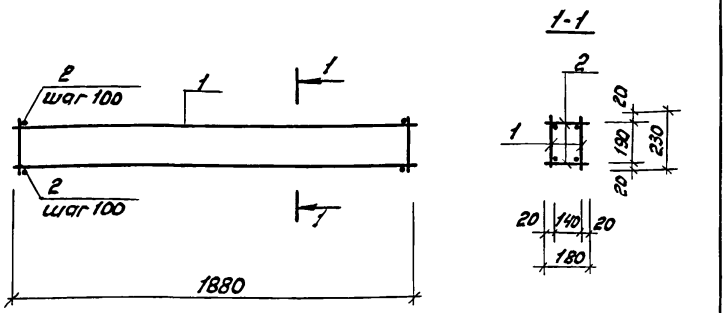

Формат	Зона	Поз.	Обозначение	Наименование	Кол.	Примечание
				Документация		
А3			-КЖ.У.12.0-05	Техническое описание		
				Сборочные единицы		
А4		1	-КЖ.У.12.0-05	Каркас плоский КР5	2	4,66 кг
Б4		2		ф6А-I ГОСТ 5781-82* С=180	38	0.04 кг

Привязан

Инв. №

ГИП	Сланский		04.89
Нач.отд.	Зильбертов		04.89
Гл.спец.	Чупахин		04.89
Нач.гр.	Оруджева		04.89
Инж.-техн.	Киреев		4.89
Н.контр.	Чупахин		04.89

816-1-177.89 -КЖ.У.11.0-05

Каркас пространственный КП5

Стадия	Масса	Масштаб
Р	10.84	1:20
Лист	Листов 1	

ГИПРОПРОМСЕЛЬСТРОЙ г. Саратов

Формат А4

Взам. инв. № | Подпись и дата | Инв. № подл.

Альбом 6

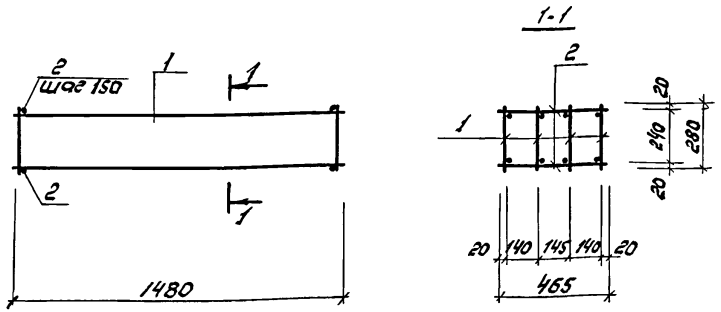

Формат	Зона	Поз.	Обозначение	Наименование	Кол.	Примечание
				Документация		
А3			-КЖ.У.12.0-06	Техническое описание		
				Сборочные единицы		
А4		1	-КЖ.У.12.0-06	Каркас плоский КР6	4	1.84 кг
Б4		2		ф6А-I ГОСТ 5781-82*, С=465	22	0,10 кг

Привязан:

Инв. №

ГИП	Сланский		04.89
Нач.отд.	Зильбертов		04.89
Гл.спец.	Чупахин		04.89
Нач.гр.	Оруджева		04.89
Инж.-техн.	Киреев		4.89
Н.контр.	Чупахин		04.89

816-1-177.89 -КЖ.У.11.0-06

Каркас пространственный КП6

Стадия	Масса	Масштаб
Р	9,55	1:20
Лист	Листов 1	

ГИПРОПРОМСЕЛЬСТРОЙ г. Саратов

Формат А4

Взам. инв. № | Подпись и дата | Инв. № подл.

23910-06 62 Копировал: Зверева

Альбом 6

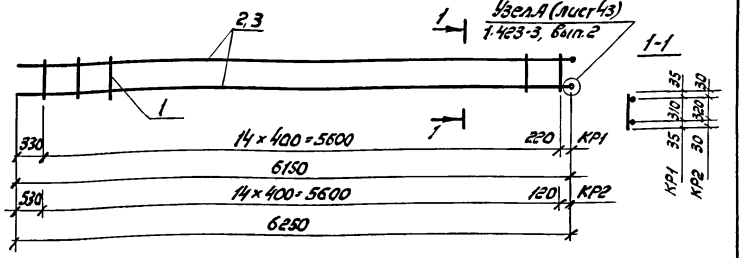

Формат	Зона	Поз.	Обозначение	Наименование	Кол.	Примечание
				Документация		
			1.423-3, вып.2	Пояснительная записка		
				Детали		
Б4		1		ФБАIГОСТ 5781-82*, ℓ=380	15	0,03 кг
			Переменные данные на исполнение			
				-01		
Б4		2		ф25 AIII ГОСТ 5781-82*, ℓ=6200	2	23,87 кг
				-02		
Б4		3		ф20 AIII ГОСТ 5781-82*, ℓ=6300	2	15,56 кг

Исполнение	Марка	Масса, кг
-01	КР1	49,0
-02	КР2	32,3

Привязан

Инв. №

Взам. инв. №

Подпись и дата

Инв. № подл.

ГИП	Сланский		09.89
Нач. отд.	Зильбертов		09.89
Гл. констр.	Чупахин		09.89
Нач. гр.	Оруджева		09.89
Инж.-техн.	Виноградова		03.89
Н. контр.	Чупахин		09.89

816-1-177.89 -КЖ.И.12.0-01, 02

Каркас плоский (КР1, КР2)

Стадия	Масса	Масштаб
Р	см. табл.	
Лист	Листов 1	

ГИПРОПРОМСЕЛЬСТРОЙ г. Саратов

Копировал: Зверева З.Г. Формат А4

Альбом 6

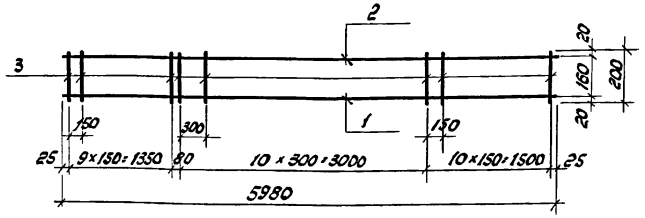

Формат	Зона	Поз.	Обозначение	Наименование	Кол.	Примечание
				Документация		
А3			-И.ТО	Техническое описание		
				Детали		
Б4		1		ф25 AIII ГОСТ 5781-82*, ℓ=5980	1	23,02 кг
Б4		2		ф12 AIII ГОСТ 5781-82*, ℓ=5980	1	5,31 кг
Б4		3		ф8 AIII ГОСТ 5781-82*, ℓ=200	31	0,08 кг

Привязан

Инв. №

Взам. инв. №

Подпись и дата

Инв. № подл.

ГИП	Сланский		09.89
Нач. отд.	Зильбертов		09.89
Гл. спец.	Чупахин		09.89
Нач. гр.	Оруджева		09.89
Вед. инж.	Хвостова		03.89
Инж.-техн.	Макаровская		03.89
Н. контр.	Чупахин		09.89

816-1-177.89 -КЖ.И.12.0-03

Каркас плоский КР3

Стадия	Масса	Масштаб
Р	30,81	
Лист	Листов 1	

ГИПРОПРОМСЕЛЬСТРОЙ г. Саратов

 Копировал: Зверева З.Г. Формат А4

Альбом 6

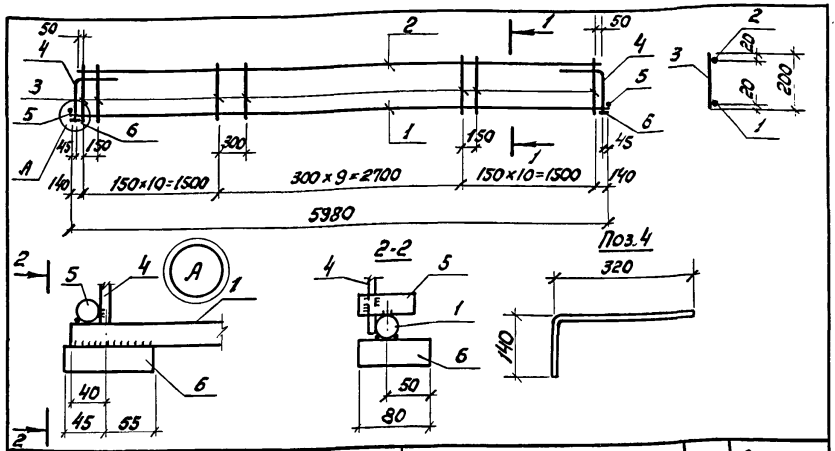

Формат	Зона	Поз.	Обозначение	Наименование	Кол.	Примечание
				Документация		
А3			-ЦТО	Техническое описание		
				Детали		
Б4		1		ф25А-III ГОСТ 5781-82*, ℓ=5980	1	23,02 кг
Б4		2		ф12А-III ГОСТ 5781-82*, ℓ=5800	1	5,15 кг
Б4		3		ф8А-III ГОСТ 5781-82*, ℓ=200	30	0,08 кг
Б4		4		ф8А-III ГОСТ 5781-82*, ℓ=460	2	0,18 кг
Б4		5		ф25А-III ГОСТ 5781-82*, ℓ=60	2	0,23 кг
Б4		6		Лист Б-ПН-30 ГОСТ 19903-74*, 80×100 ГОСТ 19282-73*, 80×100	2	1,88 кг

Привязан

Инв. №

Взам. инв. №

Подпись и дата

Инв. № подл.

ГИП	Сланский		09.89
Нач. отд.	Зильбертов		04.89
Гл. спец.	Чупахин		04.89
Нач. гр.	Оруджева		4.89
Вед. инж.	Хвостова		03.89
Инж.-техн.	Мажаровская		03.89
Н. контр.	Чупахин		04.89

816-1-177.89 -КЖ.У.12.00-04

Каркас плоский КР4

Стадия	Масса	Масштаб
Р	35,15	
Лист	Листов 1	

ГИПРОПРОМСЕЛЬСТРОЙ г. Саратов

Копировал: Зверева

Формат А4

Альбом 6

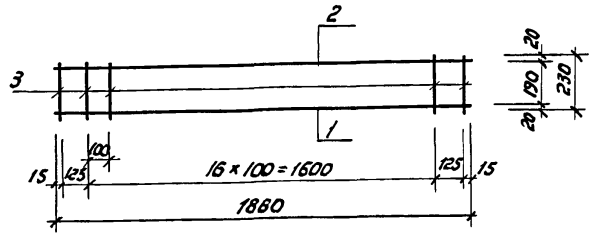

Формат	Зона	Поз.	Обозначение	Наименование	Кол.	Примечание
				Документация		
А3			-ЦТО	Техническое описание		
				Детали		
Б4		1		ф16А-III ГОСТ 5781-82* ℓ=1880	1	2,97 кг
Б4		2		ф8А-III ГОСТ 5781-82* ℓ=1880	1	0,74 кг
Б4		3		ф6А-I ГОСТ 5781-82* ℓ=230	19	0,05 кг

Привязан:

Инв. №

Взам. инв. №

Подпись и дата

Инв. № подл.

ГИП	Сланский		09.89
Нач. отд.	Зильбертов		04.89
Гл. спец.	Чупахин		04.89
Нач. гр.	Оруджева		4.89
Инж.	Киреев		4.89
Н. контр.	Чупахин		04.89

816-1-177.89 -КЖ.У.12.0-05

Каркас плоский КР5

Стадия	Масса	Масштаб
Р	4,66	1:20
Лист	Листов 1	

ГИПРОПРОМСЕЛЬСТРОЙ г. Саратов

 Копировал: Зверева Формат А4

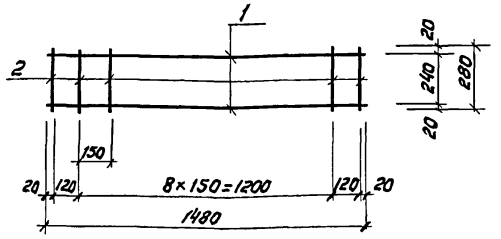

Формат	Зона	Поз.	Обозначение	Наименование	Кол.	Примечание
				Документация		
А3			-И.ТО	Техническое описание		
				Детали		
Б4		1		ф8А-I ГОСТ 5781-82* ℓ=1480	2	0,59кг
Б4		2		ф6А-I ГОСТ 5781-82*	11	0,06кг

Привязан:

Инв.№

Взам.инв.№ | Подпись и дата | Инв.№ подл.

ГИП	Сланский		04.89
Нач.отд.	Зильбертов		04.89
Гл.спец.	Чупахин		04.89
Нач.гр.	Оружжева		4.89
Инж.	Киреев		4.89
Н.контр.	Чупахин		04.89

816-1-177.89-КЖ.И.12.0-06

Каркас плоский КР6

Стадия	Масса	Масштаб
Р	1.84	1:20
Лист	Листов 1	

ГИПРОПРОМСЕЛЬСТРОЙ г. Саратов

Копировал: Зверева 3/5- Формат А4

gost.e-ecolog.ru

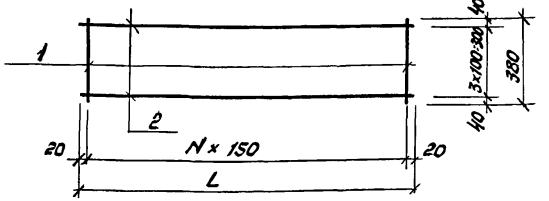

Исполнение	Марка	L, мм	N	Масса, кг
-01	С1	1240	8	3,31
-02	С2	3940	26	10,29

Формат	Зона	Поз.	Обозначение	Наименование	Кол.	Примечание
				Документация		
А3			-И.ТО	Техническое описание		
				Детали для исполнений		
				-01		
				ф8АI ГОСТ 5781-82*		
Б4		1		ℓ=380	9	0,15кг
Б4		2		ℓ=1240	4	0,49кг
				-02		
				ф8АI ГОСТ 5781-82*		
Б4		1		ℓ=380	27	0,15кг.
Б4		2		ℓ=3940	4	1,56кг.

Привязан:

Инв.№

Взам.инв.№ | Подпись и дата | Инв.№ подл.

ГИП	Сланский		04.89
Нач.отд.	Зильбертов		04.89
Гл.спец.	Чупахин		04.89
Нач.гр.	Оружжева		4.89
Инж.-1кат.	Петрова		4.89
Н.контр.	Чупахин		04.89

816-1-177.89-КЖ.И.13.0-01.02

Сетка арматурная (С1, С2)

Стадия	Масса	Масштаб
Р	см. табл.	
Лист	Листов 1	

ГИПРОПРОМСЕЛЬСТРОЙ г. Саратов