Типовой проект
816-1-177.89

Специализированный цех по ремонту и техническому обслуживанию металлорежущего оборудования с программой 1,0 млн. руб. в год

Альбом 5

Бытовые помещения.

АР	Архитектурные решения.	стр. 3-14	ЭО	Электрическое освещение.	стр. 43-44
КЖ	Конструкции железобетонные.	стр. 15-22	АВК	Автоматизация систем водоснабжения и канализации.	стр. 45-
ТХ	Технология производства.	стр. 23-26			
ОВ	Отопление и вентиляция.	стр. 27-33	АОВ	Автоматизация систем отопления и вентиляции.	стр. 46-47
ВК	Внутренние водопровод и канализация.	стр. 34-37	СС	Связь и сигнализация.	стр. 48-49
ЭМ	Силовое электрооборудование.	стр. 38-42	ПСС	Пожарно-охранная сигнализация	стр. 50-51

23910-05
цена 8-06

Привязан:

Инв. №

gost.e-ecolog.ru

Типовой проект

816-1-177.89

Специализированный цех по ремонту и техническому обслуживанию металлорежущего оборудования с программой 1,0 млн. руб. в год

Альбом 5

Перечень альбомов:

Альбом 1	ПЗ	Пояснительная записка. Производственный корпус.
	ТХ	Технология производства.
	ТК	Технологические коммуникации.
Альбом 2		Производственный корпус.
	АР	Архитектурные решения.
	КЖ	Конструкции железобетонные.
	КМ	Конструкции металлические.
Альбом 3		Производственный корпус.
	ОВ	Отопление и вентиляция.
	ВК	Внутренние водопровод и канализация.
	ТАП	Технологические решения автоматического пожаротушения.
Альбом 4		Производственный корпус.
	ЭМ	Силовое электрооборудование.
	ЭО	Электрическое освещение.
	АТХ	Автоматизация производства.
	АВК	Автоматизация систем водоснабжения и канализация.
	АОВ	Автоматизация систем отопления и вентиляции
	СС	Связь и сигнализация.
		Чертежи заданий заводам - изготовителям на электрооборудование, КИП и автоматику.
Альбом 5		Бытовые помещения.
	АР	Архитектурные решения.
	КЖ	Конструкции железобетонные.
	ОВ	Отопление и вентиляция.
	ВК	Внутренние водопровод и канализация.
	ЭМ	Силовое электрооборудование.
	ЭО	Электрическое освещение.
	АВК	Автоматизация систем водоснабжения и канализации.
	АОВ	Автоматизация систем отопления и вентиляции.
	СС	Связь и сигнализация.
	2СС	Пожарно-охранная сигнализация
Альбом 6	КЖИ	Изделия заводского изготовления.
Альбом 7	СО	Спецификация оборудования. (из 2-х частей)
Альбом 8		Производственный корпус.
	С	Сметы. (из 2-х частей)
Альбом 9		Бытовые помещения.
	С	Сметы.
Альбом 10	ВМ	Ведомости потребности в материалах

Разработан:
проектным институтом
„Гипропромсельстрой"
Главный инженер института ... Шестернев
Главный инженер проекта ... Сланский

Утвержден:
Институтом „Гипропромсельстрой" Госагропрома СССР
приказ от 11.11.1987г. № 419
Введен в действие
институтом „Гипропромсельстрой" Госагропрома СССР
приказ от 7.07.1989г. № 125

© ЦИТП Госстроя СССР, 1989

Привязан:

Инв.№

Альбом 5

Лист	Наименование	Стр.
	СА. Содержание альбома	
	АР. Архитектурные решения	
1	Общие данные (начало)	3
2,3	Общие данные (продолжение)	4,5
4	Общие данные (окончание)	6
5	Фасады А/0 - Б/Б/1, 13-15, 15-13	7
6	Планы на отм. 0.000 и 3.000	8
7	Разрезы 1-1 ÷ 3-3. Виды Б, В, Г.	
	Спецификации перемычек, заполнения	9
	проёмов, типов душевых кабин.	
8	Узлы 1÷6 фасада, планов, разрезов,	
	кровли.	10
9	Планы полов на отм. 0.000; 3.000.	
	Узлы 1÷5.	11
10	План кровли	12
11	Схемы расположения элементов	
	перегородок на отм. 0.000; 3.000	13
12	Узлы I ÷ IV и спецификация к схемам	
	расположения элементов перегородок.	14
	КЖ. Конструкции железобетонные	
1	Общие данные (начало)	15
2	Общие данные (окончание)	16
3	Схема расположения элементов	
	фундаментов. Сечения 1-1 ÷ 11-11.	17
4	Схемы расположения элементов	
	перекрытия и покрытия	18
5	Узлы I ÷ IV к схемам расположения	
	элементов перекрытия и покрытия	19
6	Спецификация к схемам расположения	
	наружных, внутренних, парапетных	
	стеновых панелей и элементов лест-	20
	ниц.	
7	Схемы расположения наружных,	
	внутренних стеновых панелей и	
	элементов лестниц на отм. 0.000,	
	3.000	21

продолжение

Лист	Наименование	Стр.
8	Схемы расположения парапетных	
	стеновых панелей и проступей	
	лестничных маршей и площадки.	22
	ТХ. Технология производства	
1	Общие данные	23
2	План расположения технологи-	
	ческого оборудования на отм. 0.000	
	и 3.000.	24
3-4	Ведомость оборудования	25-26
	ОВ. Отопление и вентиляция	
1	Общие данные (начало)	27
2	Общие данные (окончание)	28
3	Планы на отм. 0.000 и 3.000	29
4	Схемы систем П1; В1 ÷ В4; ВЕ1 ÷ ВЕ6	30
5	Установки систем П1, В1 ÷ В4	31
6	Планы на отм. 0.000 и 3.000.	32
7	Схема системы отопления 3.	
	Схема системы теплоснабжения	
	установки П1.	33
	ВК. Внутренние водопровод	
	и канализация	
1	Общие данные	34
2	План на отм. 0.000; 3.000	35
3	Схемы систем К1; В1; Т3; Т4	36
4	План расположения водосточных	
	воронок. Схемы систем К1; К2	37
	ЭМ. Силовое электрооборудование	
1	Общие данные	38
2-4	Принципиальная схема распределитель-	
	ной сети	39-41
5	Планы расположения электрообору-	
	дования, прокладки электрических	

продолжение

Лист	Наименование	Стр.
	сетей и зануления на отм. 0.000;	
	3.000.	42
	ЭО. Электрическое освещение	
1	Общие данные	43
2	Планы расположения электриче-	
	ского оборудования и прокладки	
	электрических сетей на отм. 0.000	
	и 3.000.	44
	АВК. Автоматизация систем водо-	
	снабжения и канализации.	
1	Общие данные. План расположения	45
	АОВ. Автоматизация систем	
	отопления и вентиляция	
1	Общие данные. Система П1.	
	Схема автоматизации.	46
2	Система П1. Схема соединений	
	внешних проводок. План располо-	
	жения.	47
	СС. Связь и сигнализация	
1	Общие данные. Спецификация.	48
2	Планы на отм. 0.000 и 3.000.	49
	ПСС. Пожарно-охранная	
	сигнализация	
1.	Общие данные. Спецификация	50
2	План на отм. 0.000. Схемы подклю-	
	чения охранной сигнализации	(51)

Инв.№ подл. | Подпись и дата | Взам. инв.№

ГИП	Сланский		04.89

816-1-177.89 СА

Привязан

Инв.№

Содержание альбома

Стадия	Лист	Листов
Р		1

ГИПРОПРОМСЕЛЬСТРОЙ г. Саратов

23910-05 3 Копировал Евстигнеева

формат А2

Альбом 5

Ведомость рабочих чертежей основного комплекта АР

Лист	Наименование	Примечание
1	Общие данные (начало)	
2.3	Общие данные (продолжение)	
4	Общие данные (окончание)	
5	Фасады А/а - Б/б/1, 13-15, 15-13	
6	Планы на отм. 0,000 и 3,000	
7	Разрезы 1-1 ÷ 3-3. Виды Б, В, Г.	
	Спецификации перемычек, заполнения	
	проемов, типов душевых кабин	
8	Узлы 1÷6 фасада, планов, разрезов,	
	кровли	
9	Планы полов на отм. 0,000 ; 3,000.	
	Узлы 1 ÷ 5	
10	План кровли	
11	Схемы расположения элементов	
	перегородок на отм. 0,000 ; 3,000	
12	Узлы I ÷ IV и спецификация к схемам	
	расположения элементов перегородок	

Ведомость основных комплектов рабочих чертежей

Обозначение	Наименование	Примечание
АР	Архитектурные решения	
КЖ	Конструкции железобетонные	
ТХ	Технология производства	
ОВ	Отопление и вентиляция	
ВК	Внутренние водопровод и	
	канализация	
ЭМ	Силовое электрооборудование	
ЭО	Электрическое освещение	
АП	Автоматизация производства	
СС	Связь и сигнализация	

Типовой проект разработан в соответствии с действующими нормами и правилами и предусматривает мероприятия, обеспечивающие взрывную, взрывопожарную и пожарную безопасность при эксплуатации здания.

Главный инженер проекта /Сланский/

Ведомость ссылочных и прилагаемых документов

Обозначение	Наименование	Примечание
	Ссылочные документы	
ГОСТ 24700-81	Окна и балконные двери деревянные со стеклопакетами для	
	жилых и общественных зданий	
ГОСТ 8242-88	Детали деревянные фрезерованные для строительства	
1.038.1-1, вып.1	Перемычки железобетонные для	
	зданий с кирпичными стенами	
1.236.4-7/84, вып.3	Витрины и тамбуры из алюминиевых сплавов для общест-	
	венных зданий	
1.400-15, вып.1	Унифицированные закладные изделия железобетонных конструкций	
	для крепления технологических	
	коммуникаций и устройств	
1.488.9-2, вып.1	Кабины душевых помещений вспомогательных зданий промыш-	
	ленных предприятий	
2.130-1, вып.11	Наружные входы	
2.160-4, вып.1	Сборные железобетонные бесчер-	
	дачные крыши с кровлей из	
	рулонных материалов	
2.230-1, в.5	Перегородки из мелкоштучных	
	материалов, гипсобетонные и	
	столярные	
2.260-1, вып.5	Бесчердачные невентилируемые	
	покрытия каркасно-панельных	
	зданий в конструкциях серии	
	1.020-1/83	
1.136.5-19	Двери деревянные наружные	
	для жилых и общественных	
	зданий	
1.136-10	Двери деревянные внутренние	
	для жилых и общественных	
	зданий по ГОСТ 6629-74	
1.236-5, вып.1	Противопожарные двери деревян-	
	ные пропитанные антипиренами	
1.430.8-3/86	Перегородки из асбестоцементных	
	экструзионных панелей для	
	многоэтажных зданий промыш-	
	ленных предприятий	

продолжение

Обозначение	Наименование	Примечание
1.000.8-1	Панели (плиты) асбестоцементные	
	экструзионные для стен, покрытий	
	и перегородок зданий различ-	
	ного назначения	
2.236-2, вып.1	Примыкания оконных и дверных	
	блоков к стенам и перегород-	
	кам каркасно-панельных и	
	кирпичных зданий.	
2.244-1, вып.3.4	Детали полов общественных	
	зданий	
2.460-14, вып.1	Типовые узлы покрытий промышлен-	
	ных зданий в местах пропуска	
	вентиляционных шахт	
2.460-18, вып.3	Узлы покрытий одноэтажных	
	производственных зданий с	
	рулонными кровлями и желе-	
	зобетонными плитами	
	Прилагаемые документы	
АР СО	Спецификация оборудования	Альбом 6
АР ВМ	ВМ по рабочим чертежам	
	основного комплекта марки АР	Альбом 10

Гл. спец. техн. отд. Дубровский 03.89

Инв. № подл. | Подпись и дата | Взам. инв. №

Привязан

Инв. №

ГИП	Сланский		04.89
Нач. отд.	Зильбертов		04.89
Гл. спец.	Ульянова		04.89
Нач. гр.	Оружева		04.89
Инж. Ikam.	Петрова		03.89
Инж.	Сузальцев		03.89
Н. контр.	Ульянова		04.89

816-1-177.89 -АР

Специализированный цех по ремонту и техническому обслуживанию металлорежущего оборудования с программой 1,0 млн. руб в год

Бытовые помещения

Стадия	Лист	Листов
Р	1	12

Общие данные (начала)

ГИПРОПРОМСЕЛЬСТРОЙ г. Саратов

23910-05 4 Копировал Ловцова

Формат А2

Альбом 5

Ведомость спецификация

Лист	Наименование	Примечание
7	Спецификация перемычек	
7	Спецификация заполнения проемов	
7	Спецификация типов душевых кабин	
8	Спецификация элементов стен и полов	
10	Спецификация элементов кровли	
12	Спецификация к схемам расположения элементов	
	перегородок	

Общие указания

1. Рабочая документация архитектурной части проекта разработана для строительства в районах со следующими характеристиками природных условий:

– расчетная зимняя температура наружного воздуха $t_н$ -30 градусов С., что условно соответствует средней температуре наиболее холодной пятидневки обеспеченностью 0,92;

– нормативное значение веса снегового покрова - для III снегового района СССР и равно S_0=1,00 к Па (100 кгс/м²);

– нормативное значение ветрового давления - для I ветрового района СССР и равно W_0=0,23 к Па (23кгс/м²), тип местности - А;

– зона влажности территории СССР по СНиП II-3-79** „Строительная теплотехника" - нормальная;

– сейсмичность района - не выше 6 баллов;

– рельеф местности - спокойный;

– грунтовые воды - отсутствуют;

– геологические условия площадки строительства приведены в документе КЖ, лист 2;

– строительство на территориях с просадочными и набухающими грунтами не предусматривается.

2. Здание бытовых помещений двухэтажное, пристроенное к производственному корпусу и имеет следующие характеристики:

– размеры в плане 12,0×24,0 м;

– высота этажа 3,0 м;

– степень огнестойкости - II;

– класс ответственности здания II;

– коэффициент надежности по назначению γ_n = 0,95.

3. Бытовое и санитарное оборудование запроектировано на основании штатной ведомости работающих на предприятии, приведенной в технологической части проекта, и в соответствии с требованиями СНиП 2.09.04-87 „Административные и бытовые здания". Ведомость гардеробного оборудования и санитарно-бытовых устройств приведена на листе 4.

4. За условную отметку 0,000 принят уровень чистого пола первого этажа, которому соответствует абсолютная отметка [ ] по генплану.

5. Планировочная отметка земли вокруг здания - 0,150.

6. Стены - крупнопанельные: наружные - керамзитобетонные марки по средней плотности D=1000, внутренние - из тяжелого железобетона.

7. Толщины наружных стен и утеплителя в покрытии определены по СНиП II-3-79** для условий эксплуатации ограждающих конструкций „Б", при этом приняты следующие расчетные данные:

– расчетная температура внутреннего воздуха 18 град. С;

– влажность внутреннего воздуха 60%.

8. Перегородки - сборные из асбестоцементных экструзионных панелей; в душевых блоках - из сборных элементов индустриального изготовления; кирпичные - из керамического рядового пустотелого кирпича КРП 77/1480/15 ГОСТ 530-80 на растворе марки 50, форкамера - из ячеистобетонных блоков (ГОСТ 5742-76).

9. Над отверстиями в кирпичных перегородках шириной менее 1000 мм устраиваются рядовые кирпичные перемычки высотой не менее четырех рядов кладки, под нижним рядом перемычки в слое раствора толщиной 30 мм укладывается арматура-3 стержня диаметром 6мм А1 длиной на 250 мм с каждой стороны превышающей отверстие.

10. В откосы дверных проемов кирпичных перегородок закладываются деревянные пробки через 1200 мм по высоте, но не менее двух на откос.

11. Кровля рулонная с внутренним водостоком, утеплитель плитный из ячеистого бетона.

12. Горизонтальная гидроизоляция выполняется на отм. -0,080 из слоя цементного раствора состава 1:2 толщиной 25 мм, вертикальная - обмазка горячим битумом в два слоя.

13. По периметру здания устраивается асфальтовая отмостка толщиной 25мм шириной не менее 500 мм по щебеночному основанию с уклоном не менее 0,030.

14. Отделочные работы.

Наружные поверхности панелей окрашиваются поливинилацетатными красками Э-ВА-17 ГОСТ 20833-75* для получения шероховатой поверхности в состав красок следует вводить наполнитель фракцией до 2мм.

Цветовое решение фасадов разрабатывается при привязке проекта к местным условиям с учетом архитектурных особенностей существующих зданий и требований местных управлений (отделов) архитектуры.

Виды внутренней отделки помещений приведены в ведомости отделки помещений на листе 4. Цветовое решение окраски внутренних поверхностей стен и перегородок разрабатывается при привязке проекта в зависимости от климатических, географических условий и ориентации здания.

Инв.№ подл. | Подпись и дата | Взам. инв.№

ГИП	Сланский		04.89
Нач.отд.	Зильбертов		04.89
Гл.спец.	Ульянова		04.89
Нач.гр.	Друднева		04.89
Инж.Технол.	Петрова		03.89
Н.контр.	Ульянова		04.89

Привязан

Инв.№

816-1-177.89- АР

Специализированный цех по ремонту и техническому обслуживанию металлорежущего оборудования с программой 1.0 млн. руб. в год

Бытовые помещения

Стадия	Лист	Листов
Р	2	

Общие данные (продолжение)

ГИПРОПРОМСЕЛЬСТРОЙ г. Саратов

Копировал: Несмеянова, Инв. 23910-055 Формат А2

Альбом 5

14. Защита строительных конструкций от коррозии.

Защита строительных конструкций от коррозии запроектирована в соответствии с требованиями СНиП 2.03.11-85 „Защита строительных конструкций от коррозии."

Металлические изделия, в том числе закладные и соединительные элементы, окрашиваются двумя слоями эмали ПФ-115 (ГОСТ 6465-76*) по грунтовке ГФ-021 (ГОСТ 25129-82*).

Все алюминиевые конструкции тамбурных рам должны быть анноДированы, а стальные крепёжные изделия оцинкованы.

Столярные изделия окрашиваются пентафталевой эмалью ПФ-115 (ГОСТ 6465-76*) в два слоя.

Все деревянные элементы соприкасающиеся с бетоном и кирпичной кладкой должны быть антисептированы.

Стены выше панели и потолки душевы. и моечной окрашиваются влагостойкими эмалями (см. ведомость отделки помещений на листе 4). Полы душевой расположенной на втором этаже выполняются с оклеечной гидроизоляцией, закладные и соединительные элементы в помещениях с мокрым режимом защищаются комбинированным покрытием: двумя слоями ХВ-1100 (ГОСТ 6393-73*) по грунтовке АК-070 (ОСТ 6-10-401-76 по цинковому покрытию толщиной 120мм. или любым другим лакокрасочным покрытием группы III.

Асбестоцементные листы душевых кабин должны быть окрашены эмалями, все металлические изделия-хромированы.

15. Противопожарные мероприятия.

Безопасная эвакуация всех людей, находящийся в помещениях здания, обеспечивается по эвакуационным путям через необходимое количество эвакуационных выходов, запроектированы согласно требованиям СНИП 2.09.04-87 „Административные бытовые здания," СНИП 2.01.02-85 „Противопожарные нормы."

Здание бытовых помещений отделяется от производственного корпуса противопожарной перегородкой с пределом огнестойкости более 0,75часа, дверь в этой перегородке противопожарная с пределом оснестойкости 0,6часа, противопожарная дверь, а также двери лестничных клеток, ведущие в коридор оборудуются приспособлениями для самозакрывания и уплотнениями в притворах.

16. Работы по строительству должны производиться в соответствии с требованиями действующих норм и правил по производству каждого вида работ, правил по технике безопасности и указаний соответствующих серий.

17. Проект разработан для производства работ в летнее время, работы в зимнее время выполнять в соответствии с требованиями действующих норм и правил и технических условий по производству работ в зимнее время.

18. В проекте используются изобретения: по авторскому свидетельству № 883299 - нащельники, закрывающие зазоры между алюминиевыми конструкциями.

Указания по привязке проекта.

При применении типового проекта должны быть выполнены работы по его привязке к конкретному району и площадке строительства согласно разделу в СН 227-82 „Инструкции по типовому проектированию."

Характеристики ограждающих конструкций

Наименование и характеристики ограждающих конструкций	Толщина, мм.	Термическое сопротивление $R_к$ м²°С/Вт	Пределы применения проекта $t_н$*
Стеновые панели из керамзитобетона Д=1000кг/м³, λ=0,41 Вт/м°С (0,35ккал/м.ч.°С)	350	0,850	-33°
Утеплитель в покрытии-ячеистый бетон Д=350 кг/м³, λ=0,14 Вт/м°С (0,12ккал/м.ч.°С)	140	1,000	-31°

* $t_н$ - средняя температура наиболее холодной пятидневки обеспеченностью 0,92

ГИП	Сланский		04.89	816-1-177.89-АР	
Нач. отд	Зильбертов		04.89		
Гл. спец	Ульянова		04.89		
Нач. гр.	Орудзева		04.89	Специализированный цех по ремонту и техническому обслуживанию металлорежущего оборудования с программным управлением. 2 эт.	
Инж. Ікя	Петрова		03.89	Бытовые помещения	Стадия Р, Лист 3, Листов
Н. контр	Ульянова		04.89	Общие данные (продолжение)	Гипропромсельстрой г. Саратов

Привязан

Инв. №

Инв. № подл. | Подпись и дата | Взам. инв. №

23910-05 6 Копировал: Ильичева Формат А2

Ведомость гардеробного и санитехнического оборудования

Группа производственного процесса	Количество обслуживаемых		Количество единиц оборудования											Примечание
			Отделения гардеробных шкафов, см						Душевые сетки	Ножные ванны	Умывальники	Унитазы, писсуары	Скамьи в преддушевых	
	Списочный состав	Наиболее многочисленная смена	Для уличной, домашней и специальной одежды		Для уличной и домашней одежды		Для специальной одежды							
			25		25		25	33						
1	2	3	4		5		6	7	8	9	10	11	12	13
Для мужчин														
1б	83**)	63**)	—		83		83	—	4,2		6,3	Прибор - 5 шт.	4,0м	
2б	3	2	—		3		3	—	0,7		0,1			
2в	3	2	—		3		—	3	0,4		0,1			
2г	6	4	—		6		—	6	0,8		0,2			
3а	1	1	1		—		—	—	0,1		0,1			
3б	4	3	—		4		—	4	1,0		0,3			
Итого	100	75	1		99		86	13	5+3	1	8			
ИТР	2	2	—		—		—	—	—	—	—			
Итого	2	2	—		—		—	—	—	—	—			
Для женщин														
1б	18	10	—		18		18	—	0,7	—	1	Прибор - 1шт.	—	
Итого	18	10	—		18		18	—	1	1	1			
ИТР	2	1	—		—		—	—	—	—	—			
Итого	2	1	—		—		—	—	—	—	—			
Всего	122	88	1		117		104	13	6+3	2	9	6	4,0м	

Примечания: *) уличная и домашняя одежда в дальнейшем - домашняя одежда

**) в том числе 3 ученика

Основные строительные показатели

№ п/п	Наименование	Ед. изм.	Количество
1	Площадь застройки	м²	314,9
2	Общая площадь	м²	568,9
3	Строительный объём	м³	1907,8

Ведомость отделки помещений (площадь м²)

Наименование или номер помещения	Потолок		Стены перегородки, колонны		Низ стен, перегородок (панель), колонн			Примечание
	Площадь	Вид отделки	Площадь	Вид отделки	Площадь	Вид отделки	Высота мм	
11, 26	29,9	Затирка. Известковая окраска	83,0	Затирка. Известковая окраска	—	—	—	На всю высоту
1, 21÷24, тамбуры, коридоры, лестничная клетка	219,5	Затирка. Клеевая окраска	514,1 / 64,7	Затирка. Окраска водоэмульсионной краской (ГОСТ-13214-80*) Штукатурка кирпичных участков	—	—	—	
4, 6, 7, 27, тамбур и коридор при столовой-раздаточной	66,2	То же	111,3 / 13,4	Затирка. Окраска эмалью*) Штукатурка кирпичных участков	—	—	—	*) Эмаль ПФ-115 (ГОСТ 6465-76*) в два слоя по грунтовке лаком ПФ-170 или ПФ-171 на всю высоту
2, 8, 10, 12÷17, 19, 20, 25	137,0	Затирка. Окраска водоэмульсионной краской	122,0 / 13,2	Затирка. Окраска водоэмульсионной краской. Штукатурка кирпичных участков	114,4*) / 187,9**)	Керамическая плитка*) Керамическая плитка** на клеющей мастике		*) Для облицовки стен **) Для облицовки экструзионных панелей
3, 5, 9, 18	36,3	Затирка. Окраска эмалью	40,6 / 2,6	Затирка. Окраска эмалью. Штукатурка кирпичных участков	100,3 / 83,0	То же		
Форкамера	3,5	Затирка. Окраска эмалью	15,8 / 11,9	Затирка. Окраска эмалью. Штукатурка внутренних поверхностей	—	—	—	

Примечания: 1. Дверные и оконные откосы окрасить эмалью ПФ-115 в два слоя по грунтовке лаком ПФ-170 или ПФ-171, кирпичные откосы оштукатурить и окрасить.

2. В числителе дана площадь окраски, в знаменателе - площадь штукатурки.

ГИП	Слянский		04.89
Нач. отд.	Зильбертов		04.89
Гл. спец.	Ульянова		04.89
Нач. гр.	Оруджева		04.89
Инж. I кат.	Петрова		03.89
Н. контр.	Ульянова		04.89

816-1-177.89 -АР

Специализированный цех по ремонту и техническому обслуживанию металлорежущего оборудования с программой 1,0 млн. руб. в год

Бытовые помещения

Стадия	Лист	Листов
Р	4	

Общие данные (окончание)

ГИПРОПРОМСЕЛЬСТРОЙ г. Саратов

Привязан

Инв. №

Инв. № подл. | Подпись и дата | Взам. инв. №

23910-05 7 Копировал: Савина Са Формат А2

Альбом 5

Фасад А/о - Б/б/1

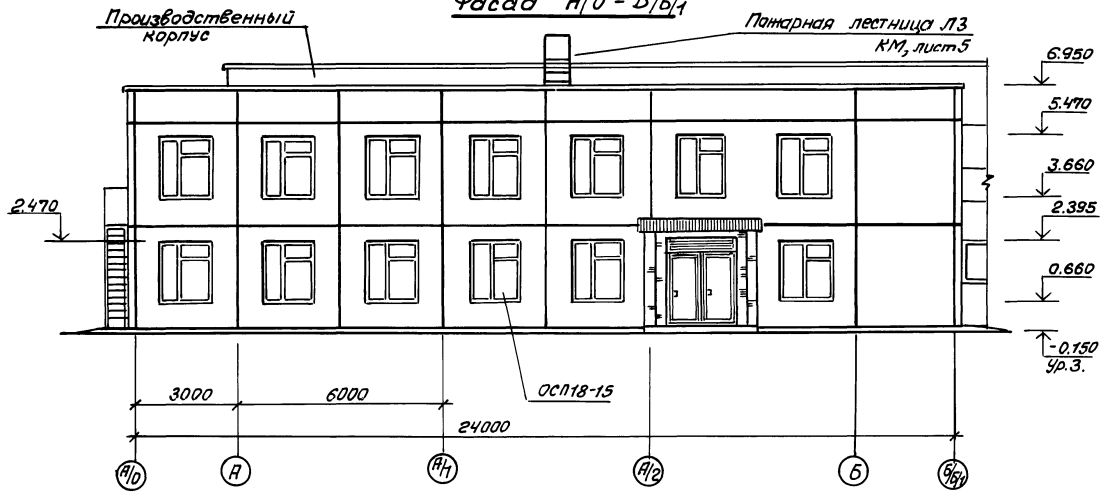

Вид А

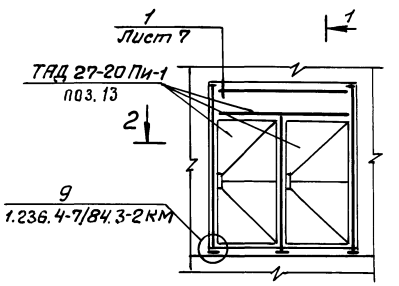

1-1

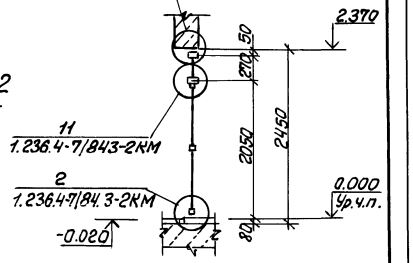

2-2

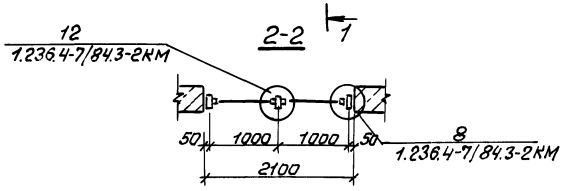

Фасад 13-15

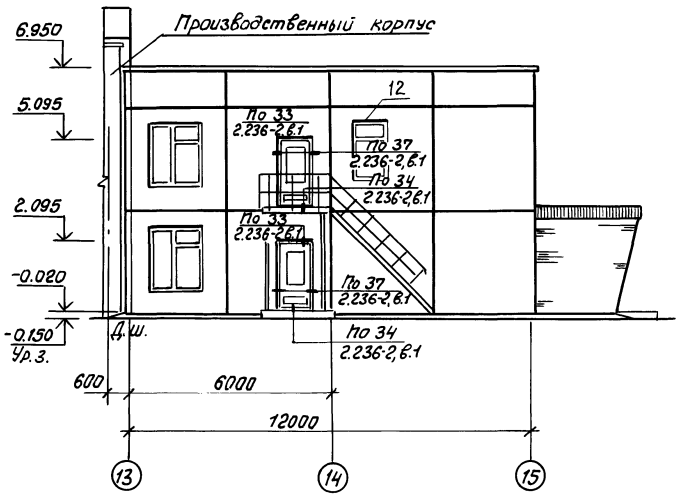

Фасад 15-13

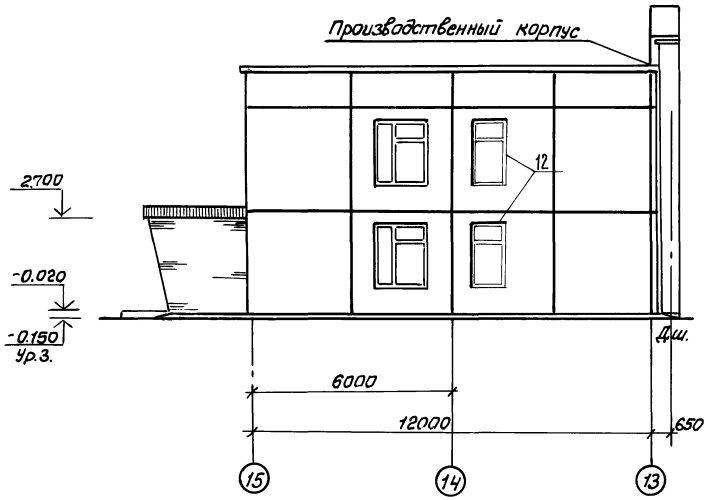

1. Оконные блоки марки ОСП 18-15 по ГОСТ 24700-81 поставляют в комплекте со стеновыми панелями см. документ КЖИ.04.13
2. Вид А обозначен на листе 6.
3. Монтаж конструкций тамбурных блоков (вид А) выполнить в соответствии с документом 1.236.4-7/84.3-ОТО КМ.
4. Тамбурные блоки ТАД 27-20 ПИ-1 учтены в спецификации заполнения проемов на листе 7.
5. Наружные стены тамбура выполнить сплошной кладкой из керамического рядового полнотелого обыкновенного пластического формования кирпича КР100/1650/15 ГОСТ 530-80 на растворе марки 50
6. Оконные блоки поз. 12 (ОСП18-9) учтены в спецификации на листе 7.

ГИП	Станский		04.89	ТП 816-1-177.89-АР	
Нач.отд.	Зильбертов		04.89		
Гл.конст.	Ульянова		04.89		
Рук.гр.п.	Орудиева		03.89	Специализированный цех по ремонту и техническому обслуживанию металлообрабатывающего оборудования с программой 1.0 млн. руб в год	
Ведущ.	Хвостова		04.89		
Инж.	Оздальцев		04.89	Бытовые помещения	Стадия: Р; Лист: 5; Листов:
Привязан				Фасады А/о-Б/б/1 13-15, 15-13	ГИПРОПРОМСЕЛЬСТРОЙ г.Саратов
Инв.N	Н.контр.	Ульянова	04.89		

23910-05 8

Копировал: Леденева Формат А2

Инв.N подл. | Подпись и дата | Взам.инв.N

Альбом 5

План на отм. 0,000

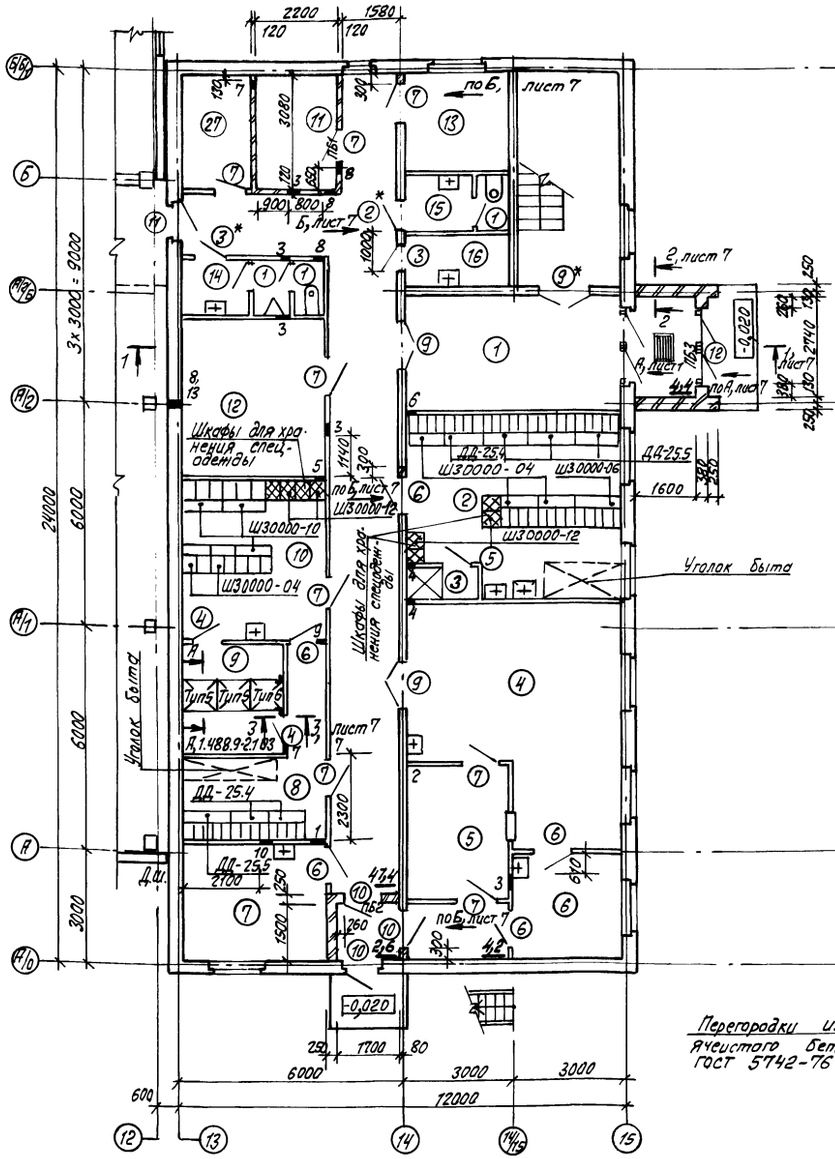

План на отм. 3,000

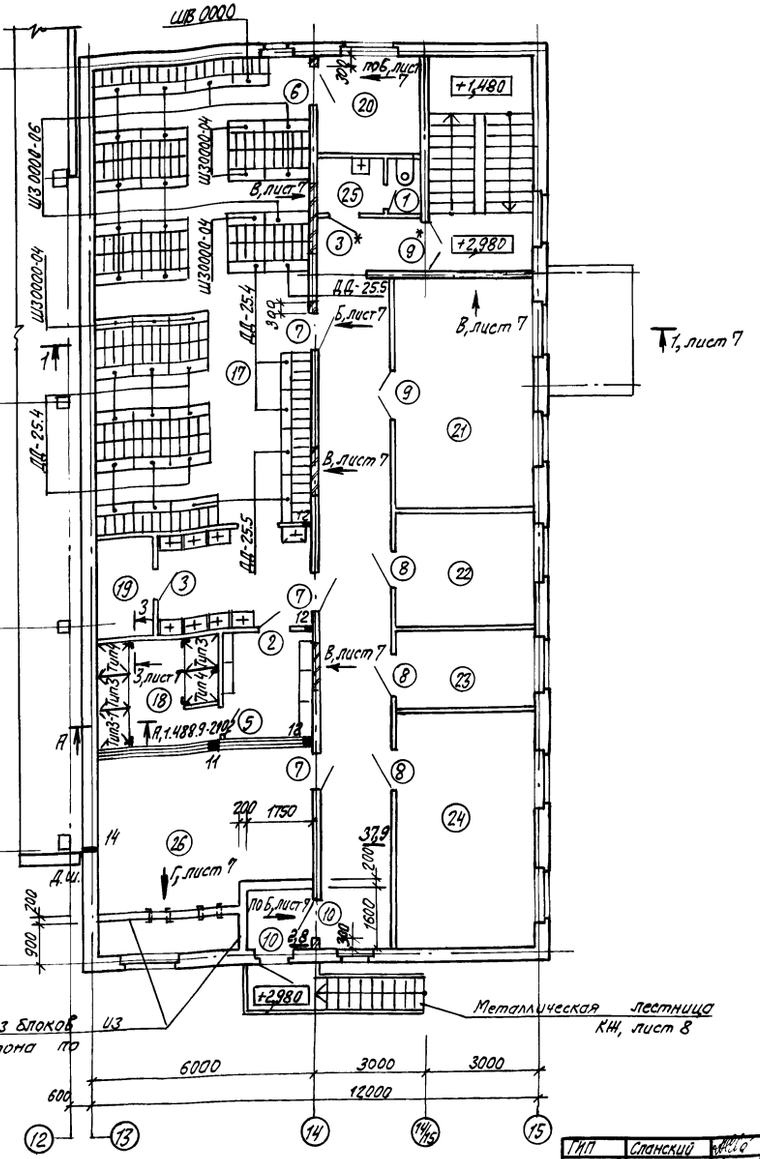

1. Схемы расположения элементов перегородок см. лист 11.
2. Шкафы для хранения одежды учтены в документе АРСО (Альбом 10).
3. Двери, отмеченные знаком *, оборудовать приборами для самозакрывания, а двери лестничных клеток еще и уплотнениями в притворах.
4. Ведомости проемов дверей, отверстий и перемычек приведены на листе 7.
5. Установку душевых кабин производить после устройства чистых полов и окончания всех видов отделочных работ в душевых помещениях.

Продолжение см. лист 7.

Экспликация помещений

Номер по плану	Наименование	Площадь, м²
1	Вестибюль	18,2
2	Женская гардеробная домашней и специальной одежды на 36 отделений шкафов	27,2
3	Женская душевая	1,9
4	Зал столовой с раздаточной на 16 мест	32,6
5	Моечная столовой посуды	9,9
6	Подсобное помещение	8,9
7	Медицинский пункт	12,1
8	Мужская гардеробная домашней одежды на 13 отделений шкафов для групп 2б, 2г, 3б	11,9
9	Мужская душевая для групп 2б, 2г, 3б	7,9
10	Мужская гардеробная специальной одежды на 13 отделений шкафов для групп 2б, 2г, 3б	17,0
11	Венткамера	6,8
12	Помещение для сушки и обезвреживания спецодежды	17,3
13	Помещение для обогрева и охлаждения	8,0
14	Мужская уборная	5,6
15	Женская уборная	4,2
16	Хозяйственная кладовая	4,0
17	Мужская гардеробная домашней и специальной одежды на 174 отделения шкафов для групп 1б, 2б, 3а	85,5
18	Мужская душевая для групп 1б, 2б, 3а	16,6
19	Кладовая для хранения спецодежды	4,1
20	Помещение дежурного персонала и уголок быта	8,0
21	Красный уголок	24,1
22	Помещение профсоюзной организации	12,0
23	Кабинет начальника цеха	8,4
24	Конторское помещение	24,1
25	Мужская уборная	4,2
26	Венткамера	28,8
27	Курительная	5,9

ГИП	Сланский		04.89
Нач. отд.	Зильбертов		04.89
Гл. констр.	Чупахин		04.89
Гл. спец.	Ульянова		04.89
Рук. груп.	Орлитова		04.89
Вед. инж.	Хвастова		03.89
Инж. Техн.	Петрова		03.89
Н. контр.	Ульянова		04.89

816-1-177.89-АР

Специализированный цех по ремонту и техническому обслуживанию металлорежущего оборудования с программой 1,0 млн руб в год

Бытовые помещения | Стадия Р | Лист 6 | Листов

Планы на отм. 0,000 и 3,000

ГИПРОПРОМСЕЛЬСТРОЙ г. Саратов

Привязан

Инв. N подл. | Подпись и дата | Взам. инв. N

Гл. спец. отд. ЭМ Федоркин 04.89
Нач. отд. ВК Сколелов 04.89
Гл. спец. отд. ЭМТ Пахомин 04.89

23910-05 9

Копировал: Леденева

Формат А2

Альбом 5

Разрез 1-1

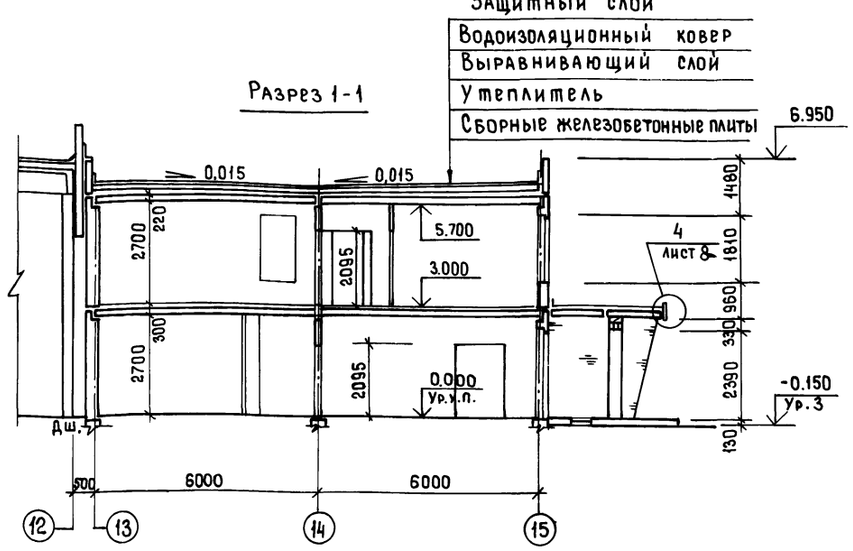

Разрез 2-2

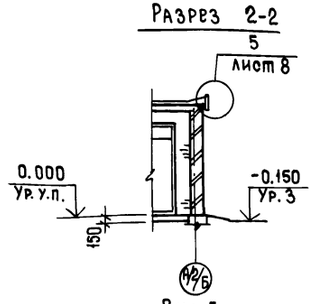

Разрез 3-3

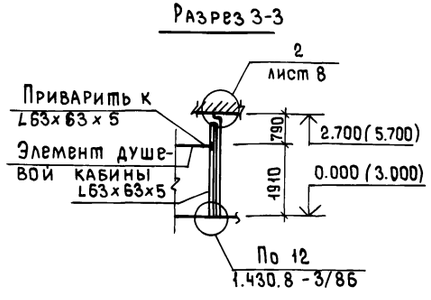

Вид Б

Вид В

без армирования кладки

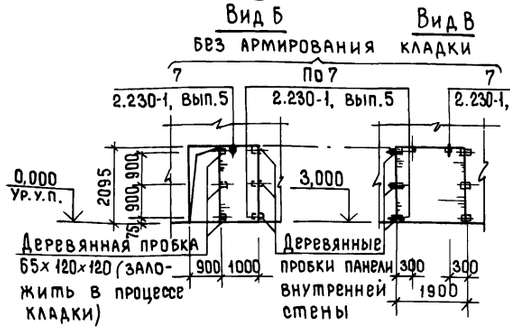

Вид Г

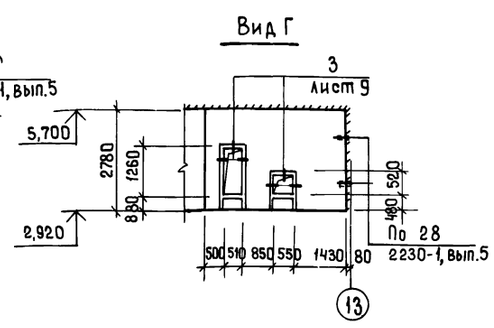

Ведомость проемов дверей

Марка, поз.	Размер проема, мм
7, 10	1010 х 2080
12	2100 х 2390

Ведомость перемычек

Марка, поз.	Схема сечения
ПБ1	1
ПБ2	1
ПБ3	-4х100 *) ℓ=1200 2

Примечание:

*) Хомуты - 4х100 установить по эскизу:

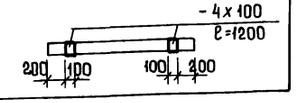

Ведомость отверстий

Марка, поз.	Размеры в х h, мм	Отметка низа
1	400 х 350	2,200
2	400 х 250	2,200
3	350 х 350	2,350
4	350 х 350	2,200
5	350 х 500	2,200
6	350 х 250	2,200
7	250 х 350	2,350
8	250 х 250	2,400
9	250 х 350	2,200
10	300 х 300	2,350
11	250 х 350	5,350
12	250 х 250	5,450
13	250 х 150	0,050
14	250 х 150	3,050

Спецификация перемычек

Марка поз.	Обозначение	Наименование	Кол.	Масса ед., кг	Примечание
1	1.038.1-1.10 10000-01	1ПБ 13-1	3	25	
2	1.038.1-1.10 40000-02	2ПБ 25-3	3	103	

Спецификация заполнения проемов

Марка, поз.	Обозначение	Наименование	Кол.	Масса ед. кг.	Примечание
		Дверной блок			
1	1.136-10	ДГ 21-8А	4		
2	1.136-10	ДГ 21-9	2		
3	1.136-10	ДГ 21-9А	4		
4	1.136-10	ДГ 21-9ВП	2		
5	1.136-10	ДГ 21-9ВПА	2		
6	1.136-10	ДГ 21-10	6		
7	1.136-10	ДГ 21-10А	11		
8	1.136-10	ДО 21-10	3		
9	1.136-10	ДО 21-13	5		
10	1.136.5-19.02.000	ДН 21-10 ЩПА	5		
11	1.236.5, вып.1	ДП 1.07.00.00.00	1		
12	ГОСТ 24700-81	Оконный блок ОСП18-9	3		см. лист 5
13	1.236.4-7/84.3-1 км	Тамбурная рама			
		ТАД 27-20 ПИ-1	2		*)

*) Тамбурную раму ТАД 27-20 ПИ-1 выполнить по типу ТАД 27-20 ПН с изменением размера „А" на 2450 мм

Спецификация типов душевых кабин

Марка, поз.	Обозначение	Наименование	Кол.	Масса ед. кг.	Примечание
Тип 3	1.488.9-2, вып.1	Тип 3	2		
Тип 3-1	1.488.9-2, вып.1	Тип 3-1	1		*
Тип 4	1.488.9-2, вып.1	Тип 4	2		
Тип 5	1.488.9-2, вып.1	Тип 5	2		
Тип 6	1.488.9-2, вып.1	Тип 6	1		

* В стяжке Ст-1 стержень выполнить длиной 972 мм

6. Монтаж элементов душевых кабин выполнить в соответствии с документом 1.488.9-2.1 00 ПЗ

7. Элементы душевых кабин к легкобетонным конструкциям крепить дюбелями ДРК-М10 с болтами М10х30.58 и шайбами 10.01

8. Для пропуска коммуникаций через стены и перегородки выполнить отверстия по листу 6 и по документам ОВ, ВК, лист 2 ; ЭМ, лист 5.

9. Хомуты - 4х100, дюбели ДРК-М10 с болтами и шайбами и все элементы по деталям серии 2.230-1, вып.5 учтены в спецификации на листе 8

10. Состав кровли см. лист 11.

ГИП	Сланский		04.89
Нач. отд.	Зильвертов		04.89
Гл. спец.	Ульянова		04.89
Рук. гр.	Друдзева		04.89
Инж. кат.	Петрова		03.89
Н. контр.	Ульянова		04.89

816-1-177.89-АР

Специализированный цех по ремонту и техническому обслуживанию, металлорежущего оборудования с программой 1,0 млн. руб. в год

Бытовые помещения

Стадия	Лист	Листов
Р	7	

Разрезы 1-1÷3-3. Виды Б, В, Г. Спецификации перемычек, заполнения проемов, типов душевых кабин

ГИПРОПРОМСЕЛЬСТРОЙ г. Саратов

Привязан

Инв. №

Взамен инв. | Подпись и дата | Инв. № подл.

23910-05 10 Копировал: Мешкова

Формат А2

Альбом 5

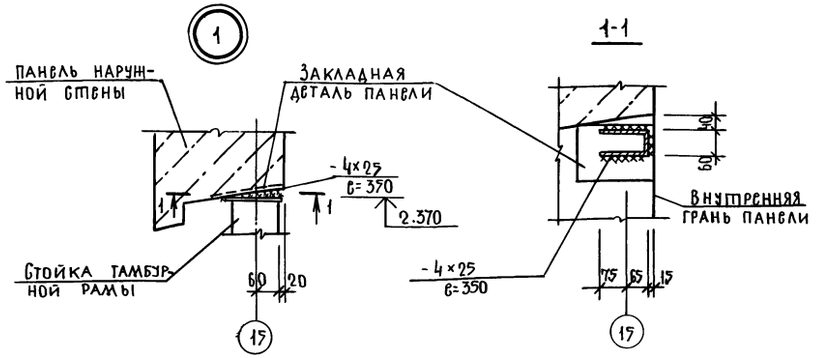

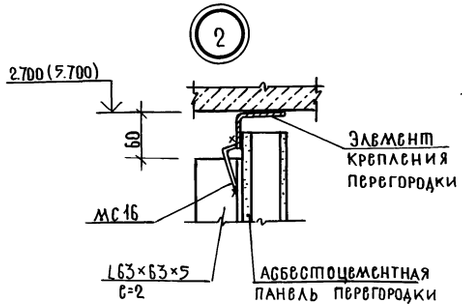

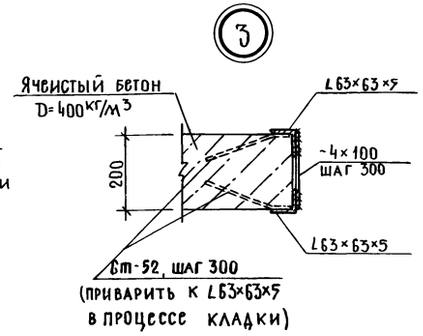

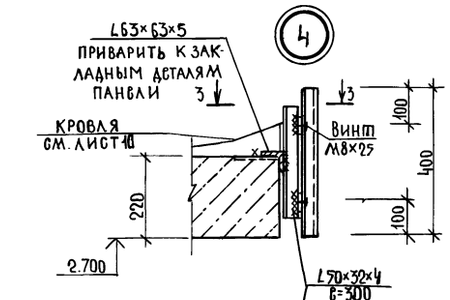

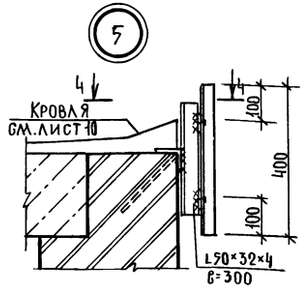

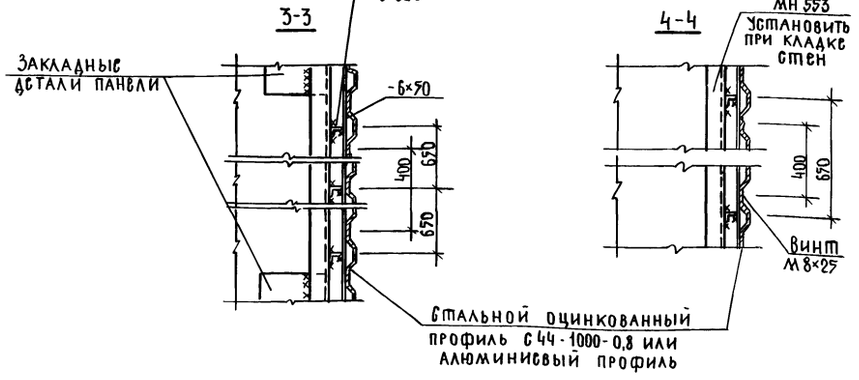

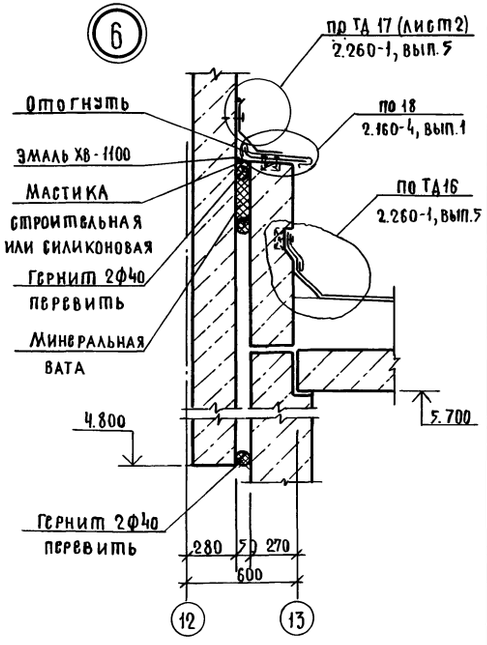

Все элементы узла 6 учтены в спецификации на листе 10.

Спецификация элементов стен и полов

Марка, поз.	Обозначение	Наименование	Кол.	Масса ед., кг	Примечание
		Элементы стен			
МН 553	1.400-17. В 1.550-04	Изделие закладное МН 553	6,0	4,10	м 1)
Ст-52	1.400-17. В 1.004-01	Стержень гнутый Ст 52	72	0,10	
МС 16	1.430.8-3/86-24	Изделие соединительное МС16	7	0,11	
		Уголок 63×63×5-В ГОСТ 8509-86 / ВСт 3кп2 ГОСТ 535-79*	22,0	4,81	м 1)
		Уголок 50×32×4 ГОСТ 8510-86 / ВСт 3кп2 ГОСТ 535-79*	5,7	2,49	м 1)
		Лист Б-ПН-4 ГОСТ 19903-74* / ВСт 3кп 2 ГОСТ 14637-79			
		Шириной 25	0,7	0,79	м 1)
		" 100	8,4	3,14	
		Лист Б-ПН-6 ГОСТ 19903-74* / ВСт 3кп2 ГОСТ 14637-79	9,5	2,36	м 1)
		Профиль С44-1000-0,8 ГОСТ 24045-80* / ВСт 3кп ГОСТ 14918-80*	10	3,40	
		Изделие соединительное			
*	1.430.8-3/86-26	МС 18	7	0,24	* По узлу 12 1.430.8-3/86-18
*	2.230-1, вып. 5	ММ 1	60	0,55	* По узлам серии 2.230-1, вып. 5
	2.230-1, вып. 5	ММ 9	4	0,13	
	11761.00.00.000	Дюбель ДРК-М10	31	0,04	
		Стандартные изделия			
		Болт М10×30.58 ГОСТ 7798-70*			
		с шайбой 10.01 ГОСТ 11371-78*	31	0,03	
		Элементы полов			
МН 113-6	1.400-15. В 1. 120-53	Изделие закладное МН 113-6	3	1,90	
Ст-52	1.400-15. В 1. 004-01	Стержень гнутый Ст-52	17	0,10	
		Уголок 63×63×5-В ГОСТ 8509-86 / ВСт 3кп2 ГОСТ 535-79*	11,0	4,81	м 1)
	ГОСТ 23279-85	Сетка Чс 5ВрI-100 / 5ВрI-100 — 35×205	8	2,40	
	АР.И.01.0-01	Решетка Р1	1	28,16	

1) Масса одного метра.

ГИП	Сланский		04.89
Нач.отд.	Зильбертов		04.89
Гл.спец.	Ульянова		04.89
Нач.груп	Орудзева		04.89
Инж.1 кат	Петрова		03.89
Н.контр.	Ульянова		04.89

816-1-177.89-АР

Специализированный цех по ремонту и техническому обслуживанию металлорежущего оборудования с программой 1,0 млн. руб. в год

Бытовые помещения

Стадия	Лист	Листов
Р	8	

Узлы 1÷6 фасада, планов, разрезов, кровли

Гипропромсельстрой г. Саратов

Привязан

Инв. №

Инв. № подл. | Подпись и дата | Взамен инв. №

23910-05 11 Копировал: Несмеянова, Формат А2

Альбом 5

План на отм. 0,000

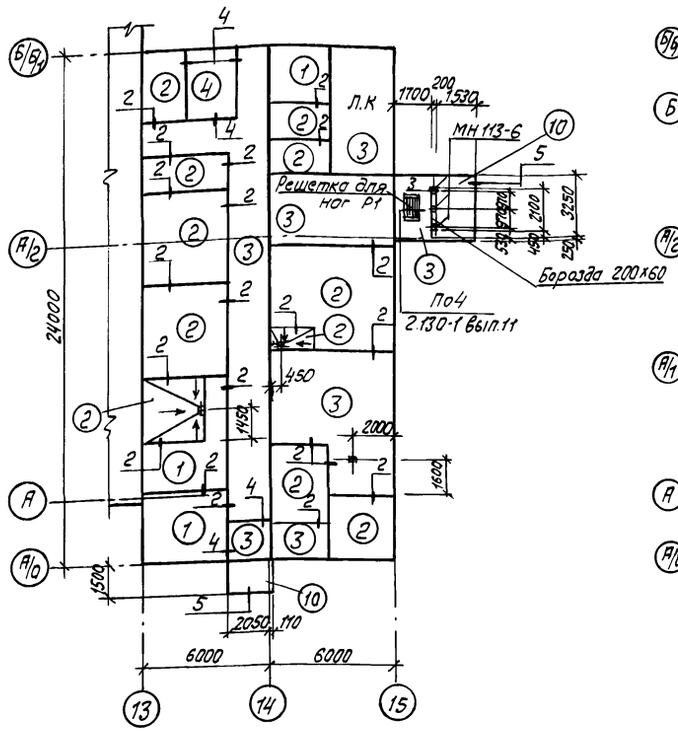

План на отм. 3,000

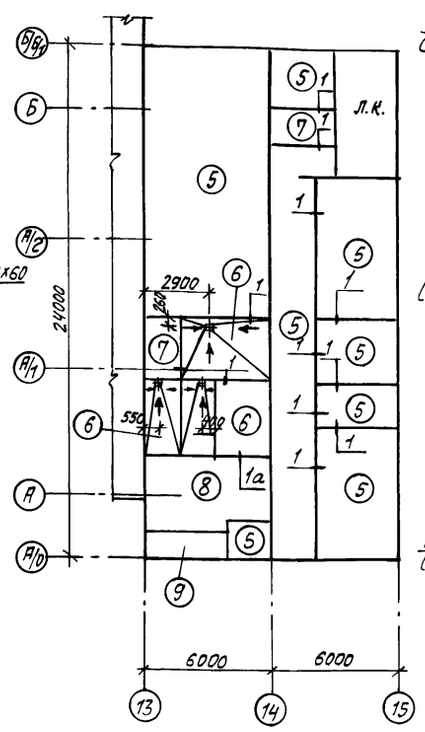

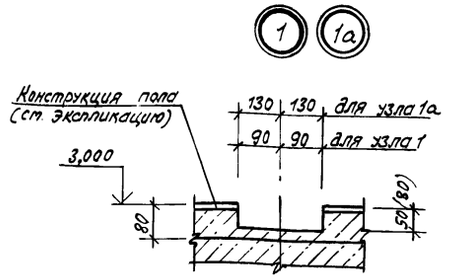

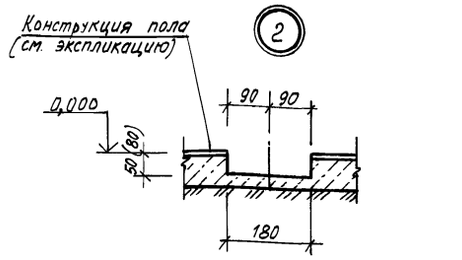

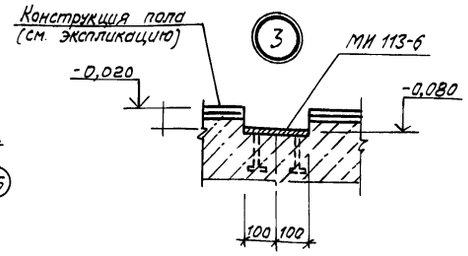

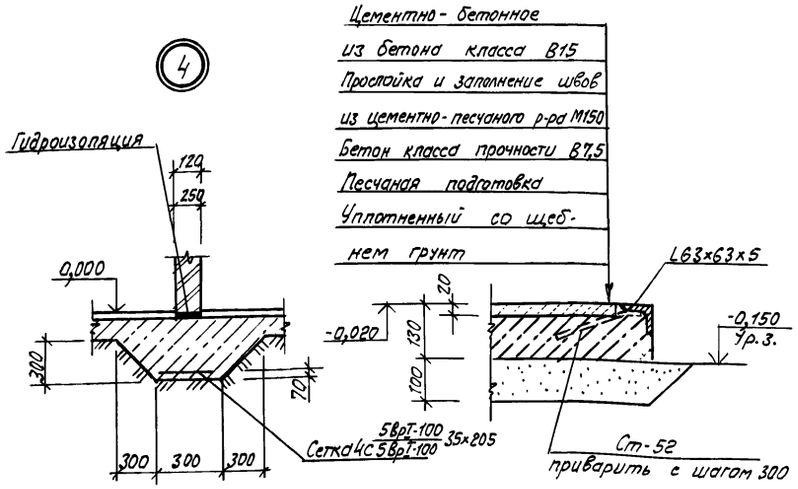



Цементно-бетонное из бетона класса В15
Прослойка и заполнение швов из цементно-песчаного р-ра М150
Бетон класса прочности В7,5
Песчаная подготовка
Уплотненный со щебнем грунт

Экспликация полов

Наименование или номер помещения	Тип пола	Схема пола или номер узла по серии	*) Элементы пола и их толщина	Деталь примыкания пола	Площадь пола, м²
2,7,8,10,13	1	222 2.244-1, вып 4	Покрытие - линолеум с теплозвукоизоляционным слоем Подстилающий слой - бетон класса В7,5	59 2.244-1, вып 3	76,0
3,5,6,9, 12,14÷16 27	2	240 2.244-1, вып 4	Покрытие - керамические плитки -13мм Подстилающий слой - бетон класса В7,5	83,84 2.244-1, вып.3	65,7
1,4, коридор, лестничная клетка, тамбуры	3	239 2.244-1, вып 4	Покрытие - мозаично-бетонные плиты из бетона класса В15-20мм Подстилающий слой - бетон класса В7,5	83,84 2.244-1, вып. 3	126,5
11	4		Покрытие - цементно-бетонное класса В15-20мм. Подстилающий слой - бетон класса В7,5 -100мм Основание - щебень крупностью 40-60мм втрамбованный в грунт	83,84 2.244-1, вып.3	6,8
20÷24, 17, коридор	5	61 2.244-1, вып 4	Покрытие - линолеум Стяжка - легкий бетон D=1100 кг/м³ класса В5 - 77мм	59 2.244-1, вып.3	189,7
18, умывальная	6	127А 2.244-1, вып 4	Покрытие - керамические плитки -13мм Стяжка из цементно-песчаного раствора марки 100	83,84 2.244-1, вып. 3	27,8
19, 25	7**)	122 2.244-1, вып 4	Покрытие - керамические плитки -13мм	83,84 2.244-1 вып.3	8,3
26	8**)	по 140 2.244-1, вып 4	Покрытие - цементно-бетонное класса В15	83,84 2.244-1 вып.3	22,8
Воздухозаборная камера	***) 9	184 2.244-1, вып 4	Покрытие - цементно-бетонное класса В15 Теплоизоляционный слой - плиты из ячеистого бетона D=350 кг/м³ ГОСТ 5742-76 -100мм	83,84 2.244-1, вып.3	3,6
Крыльца	10	См. узел 5	Покрытие - цементно бетонное класса В15 с железнением -20мм	—	8,97

*) В графе указаны покрытие пола и недостающие или измененные данные, остальное - по указанной детали пола.

**) По щ.б. плитам выполнить стяжку из легкого бетона D=1100 кг/м³ класса В5 толщиной 52мм для пола типа 7 и толщиной 60мм для пола типа 8.

***) Полы окрасить эмалью ПФ-115 (ГОСТ 6465-76*) в два слоя по грунтовке лаком ПФ-170 или ПФ-171.

1. Для покрытия полов типа 6 и типа 2 в помещениях №18, №3 и №9 по экспликации помещений применять керамические плиты с рифленой лицевой поверхностью.

2 Для покрытия полов типа 3 применять плиты мозаичные шлифованные, покрытия типов 4 и 8 - шлифовать.

3 Для установки перегородок из экструзионных панелей выполнить штрабы по узлам 1,2 в соответствии со схемами расположения элементов перегородок на листе 11.

Размер в скобках дан для участка штрабы в местах установки дверных проемов.

4. Корыта ребристых плит заполнить легким бетоном D=1100 кг/м³ В7,5.

5. Под кирпичные перегородки при полах по грунту выполнить утолщение подстилающего слоя по узлу 4.

6. Закладные изделия МН113-6, сетка , L63х63х5, решетка для ног Р1, гнутый Ст-52 учтены на листе 8.

7. В процессе производства работ по полам установить трапы см. документ ВК, лист 2 с привязкой по данному листу; проложить все коммуникации.

8. Уклон к трапам - 0.010.

9. В зоне примыкания пола к наружным стенам по грунту основания под конструкцию пола уложить слой керамзитового гравия D=600 кг/м³ толщиной 200мм шириной 800мм.

ГИП	Сланский		04.89
Нач. отд.	Зильберглеб		04.89
Гл. спец.	Ульянова		04.89
Нач. гр.	Доудниева		04.89
Инж. I кат.	Петрова		04.89
Инж. II кат.	Монаровская		04.89
Н. контр	Ульянова		04.89

816-1-177.89 - АР

Специализированный цех по ремонту и техническому обслуживанию металлорежущего оборудования с программой 1,4 млн руб в год

Бытовые помещения

Стадия	Лист	Листов
Р	9	

Планы полов на отм. 0,000; 3,000 Узлы 1÷5

ГИПРОПРОМСЕЛЬСТРОЙ г. Саратов

Привязан

Инв. N

Инв. N подл. | Подпись и дата | Взам. инв. N

Альбом 5

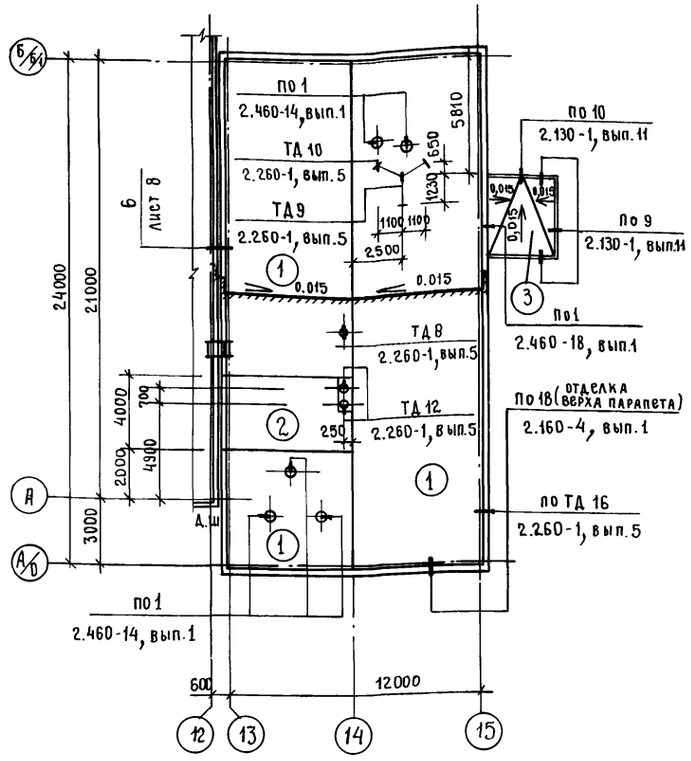

1. Кровля запроектирована с частичной приклейкой нижнего слоя к основанию в соответствии с требованиями СНиП II-26-76 и „Рекомендациями по проектированию и устройству рулонных кровель с частичной приклейкой к основанию".

2. Марку битумной мастики для устройства кровли назначить при привязке проекта в зависимости от района строительства.

3. В местах примыканий кровли ко всем выступающим элементам основной водоизоляционный ковер усилить дополнительными слоями рубероида марки основного ковра по соответствующим узлам, замаркированным на плане кровли (поверхность примыканий окрасить краской БТ-177 по ГОСТ 5631-79*).

4. Кровлю выполнить в соответствии с проектом, „Рекомендациями" (см. выше), документами 2.260-1.5-ОО.ОТО, 2.460-18.0 ООТТ.

5. Стяжку из цементно-песчаного раствора разделить температурно-усадочными швами шириной 5мм на участки 3×3 м.

6. Раскладку полотнищ производить в соответствии с приведенной схемой.

Экспликация элементов кровли

Тип покрытия	Схема покрытия	Элементы покрытия и их толщины	Дополнительные указания
1	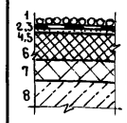	1. Слой гравия (ГОСТ 8268-82) толщиной 10 мм на битумной мастике. 2. 3 слоя рубероида марки РКП-350Б (ГОСТ 10923-82) на битумной мастике. 3. 1 слой рубероида марки РКК-350Б (ГОСТ 10923-82) на битумной мастике (уложить крупнозернистой посыпкой вниз). 4. Огрунтовка - раствор битума БН-V в керосине или соляровом масле в соотношении (по весу) 1:2 до 1:3. 5. Стяжка - цементно-песчаный раствор марки 50 толщиной 15 мм. 6. Утеплитель - плиты из ячеистого бетона Д=350 кг/м³ (ГОСТ 5742-76) толщиной 140 мм. 7. Гравий керамзитовый Д=400 кг/м³ (ГОСТ 9759-83) по уклону (от 0 до 90 мм). 8. Сборные железобетонные плиты покрытия.	Битумная мастика антисептированная горячая толщиной 2 мм
2	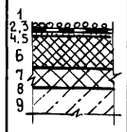	Поз. 1÷5, 7 см. тип покрытия 1 6. Утеплитель - минераловатные плиты (ГОСТ 22950-78) Д = 200 кг/м³ толщиной 160 мм. 8. Пленка полиэтиленовая (ГОСТ 10354-82*) на холодной битумно-кукерсольной мастике толщиной 1 мм. 9. См. поз. 8 тип покрытия 1.	
3		Поз. 1, 2 см. тип покрытия 1. 3. 1 слой рубероида марки РКП-350Б на битумной мастике. 4. Стяжка - цементно-песчаный раствор марки 50 по уклону (от 10 до 50 мм). 5. См. поз. 8 тип покрытия 1.	

7. При производстве работ по устройству кровли соблюдать правила техники безопасности в соответствии со СНиП III-4-80.

Схема раскладки рулонных материалов

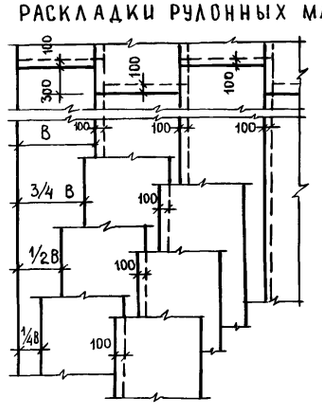

Спецификация элементов кровли

Марка, поз.	Обозначение	Наименование	Кол.	Масса ед., кг	Примечание
		Стальное изделие			
*	2.460-14, вып.1	КС6	2	0,50	*По узлам
	2.460-14, вып.1	КС7	1	0,61	серии
	2.460-14, вып.1	КС9	2	0,94	2.460-14,
	2.460-14, вып.1	КЛ1	2	5,67	вып.1
	2.460-14, вып.1	КЛ2	1	5,54	
	2.460-14, вып.1	КЛ4	2	10,90	
	2.460-14, вып.1	ПП1	5	1,08	
	2.460-14, вып.1	КФ1	2	1,36	
	2.460-14, вып.1	КФ2	1	1,10	
	2.460-14, вып.1	ФЭ1	5	6,00	
*	2.260-1.5-22.0	Стальной патрубок М1	1	1,06	* По узлам серий 2.130-1, вып.11 2.160-4, вып.1
	2.260-1.5-23.0	Пластина опорная П2	1	0,68	
	2.260-1.5-25.0	Изделие для крепления растяжки М3	3	6,36	2.260-1, вып.5 и узлу 6, лист 8
		Уголок 75×50×5-В ГОСТ 8510-86 / Вст3кп2 ГОСТ 535-79*	9,5	4,79	м 1), 2)
		Труба 133×4,5 ГОСТ 10704-76* 750 / Вст3кп ГОСТ 10705-80*	1	18,28	
		Лист Б-ПН-Б ГОСТ 19903-74*, 380×380 / Вст3кп2 ГОСТ 14637-79	1	6,80	
		Лист Б-ПН-4 ГОСТ 19903-74*, 40 / Вст3кп2 ГОСТ 14637-79	48,0	1,26	м 2)
		ОЦ Б-ПН-0,7 ГОСТ 19904-74* / Н-МТ-1 ГОСТ 14918-80*	423,4		кг
		Брусок 80×80 ГОСТ 24454-80*Е / Сосна, ель ГОСТ 8486-86Е	9,5		м
		Пробка 65×65×65 ГОСТ 24454-80*Е / Сосна, ель ГОСТ 8486-86Е	14		
		Гернит 2ф40	189		м

1) В узле 9 серии 2.130-1, вып. 11 ∟ 70×45×5 заменен на ∟ 75×50×5 в соответствии с сокращенным сортаментом.
2) Масса одного метра.

ГИП	Сланский		04.89
Нач.отд.	Зильбертов		04.89
Гл.спец.	Ульянова		04.89
Нач.гр.	Оруджева		04.89
Инж.Ткат	Петрова		03.89
Н.контр.	Ульянова		04.89

816-1-177.89 -АР

Специализированный цех по ремонту и техническому обслуживанию металлорежущего оборудования с программой 1,0 млн. руб. в год

Бытовые помещения

Стадия	Лист	Листов
Р	10	

План кровли

ГИПРОПРОМСЕЛЬСТРОЙ г. Саратов

Привязан

Инв.№

Инв.№ подл. | Подпись и дата | Взам.инв.№ | Нач.отд.ВК Свиреров

23910-05 13 Копировал: Евстегнеева Формат А2

Альбом 5

Схемы расположения элементов перегородок:

на отм. 0,000

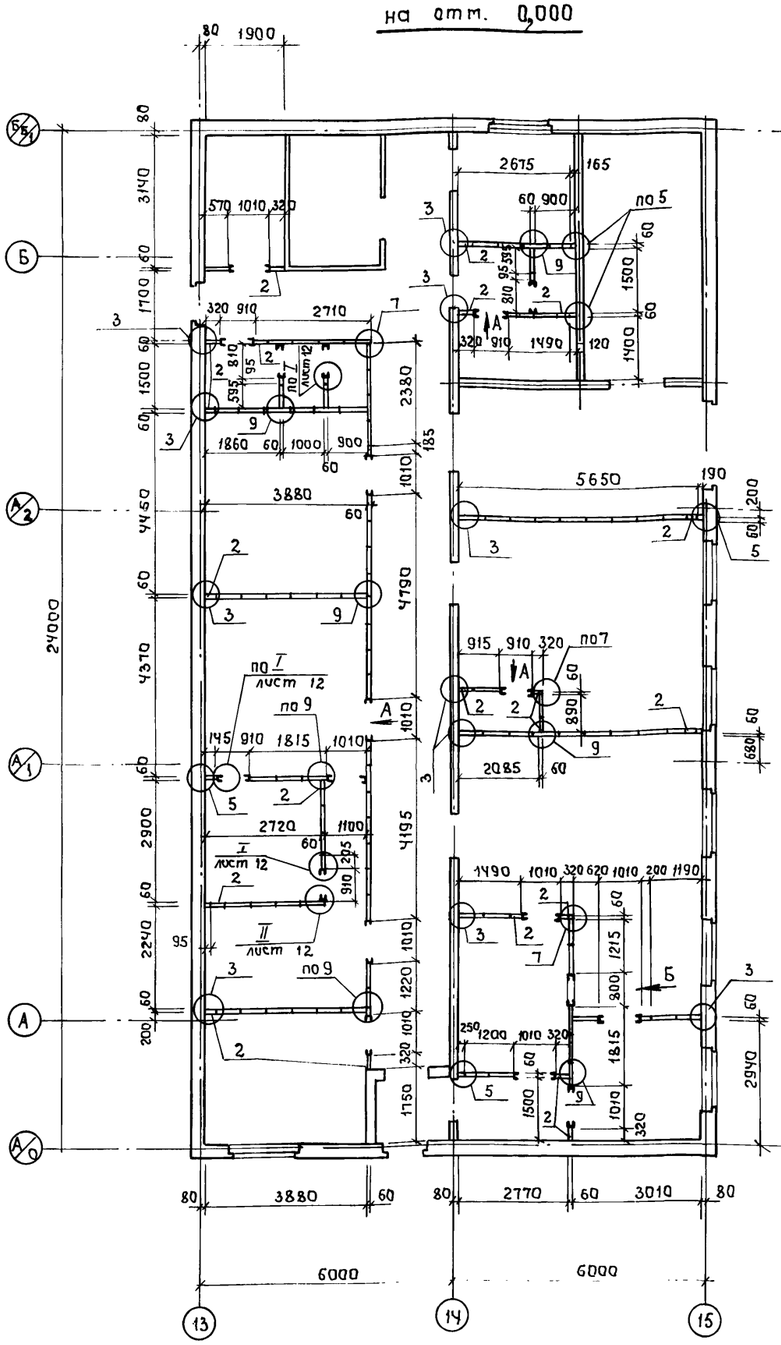

на отм. 3,000

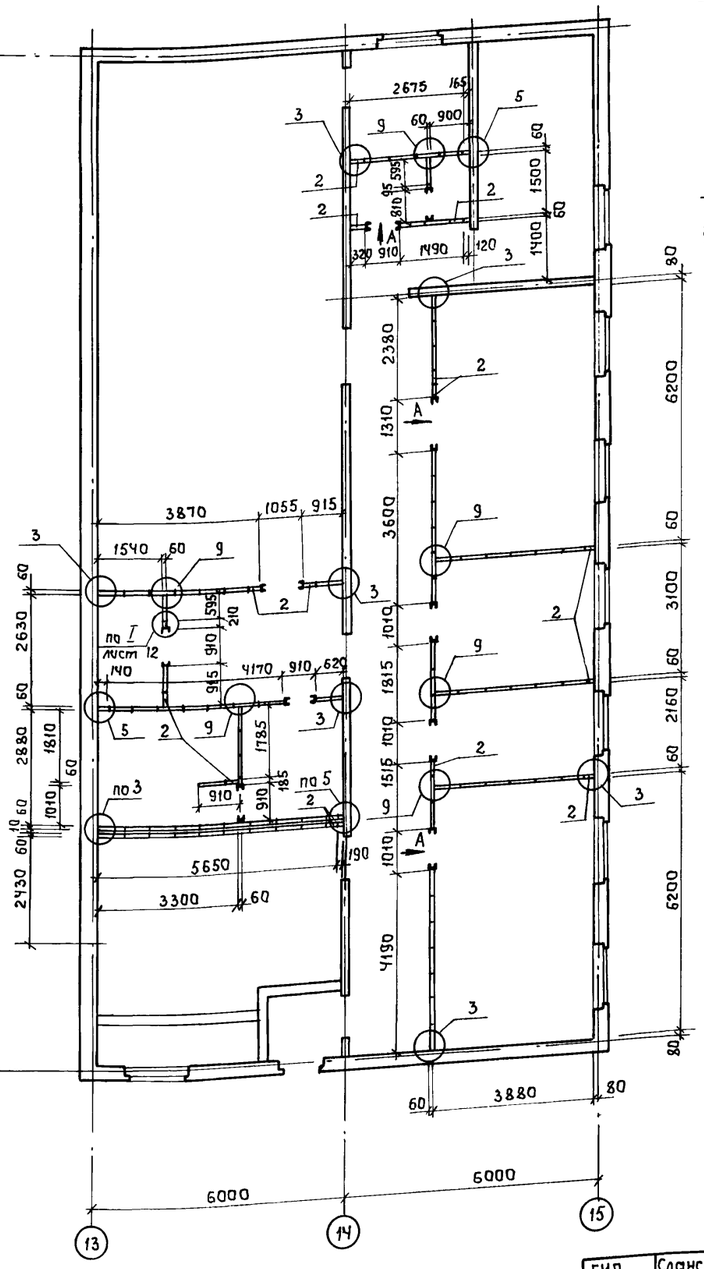

Вид А

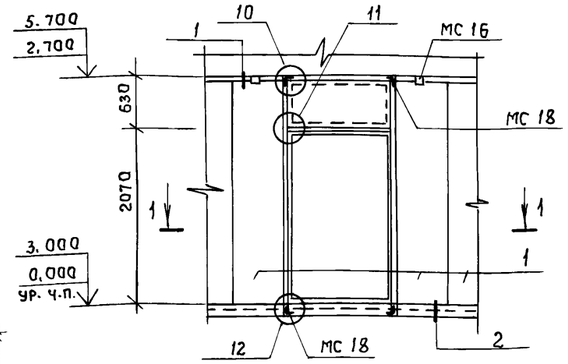

1-1

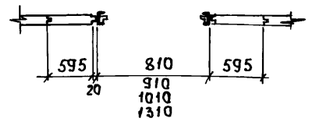

Вид Б

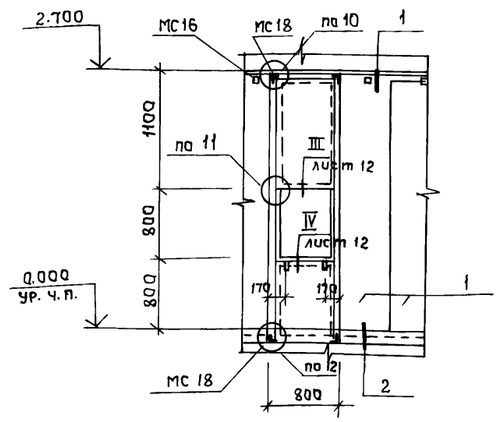

1. Неоговоренные узлы приняты по серии 1.430.8 - 3/86.
2. Незамаркированные панели перегородок - паз. 1.
3. Соединительные изделия МС11 установить с шагом ≤ 1500 см. документ 1.430.8 - 3/86-05.
4. Указания по монтажу перегородок из асбестоцементных экструзионных панелей см. документ 1.430.8-3/86-ОПЗ.
5. Перегородки монтировать после устройства полов.
6. Спецификация элементов перегородок приведена на листе 12.

ГИП	Сланский		04.89
Нач. отд.	Зильбертов		04.89
Гл. спец.	Ульянова		04.89
Нач. гр.	Орудзева		04.89
Вед. инж.	Хвастова		04.89
Инж. I кат.	Петрова		03.89
Н. контр.	Ульянова		04.89

816-1-177.89-ДР

Специализированный цех по ремонту и техническому обслуживанию металлорежущего оборудования с программой 1,0 млн. руб. в год

Бытовые помещения

Стадия	Лист	Листов
Р	11	

Схемы расположения элементов перегородок на отм. 0,000 ; 3,000

ГИПРОПРОМСЕЛЬСТРОЙ г. Саратов

Привязан

Инв. N

Инв. N подлин. | Подпись и дата | Взамен инв. N

23910-05 14 копировал: Ловцова

Формат А2

Альбом 5

I

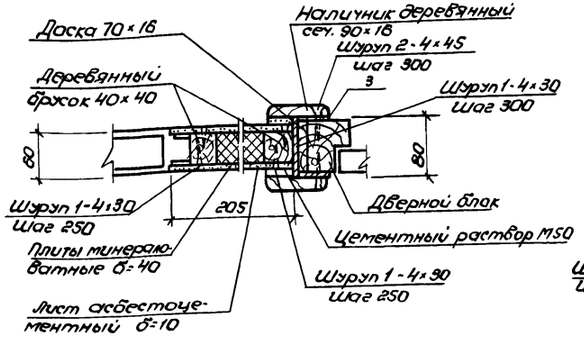

IV

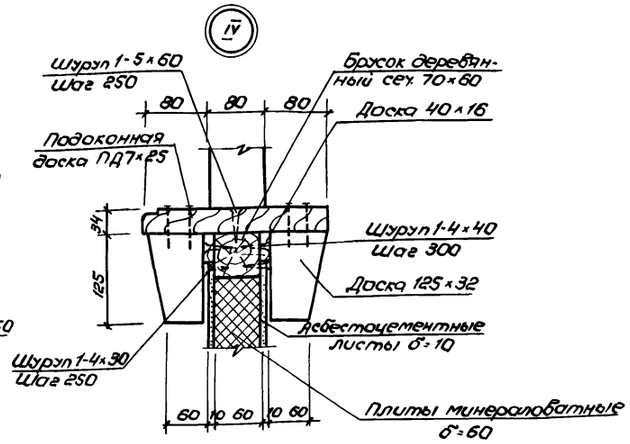

II

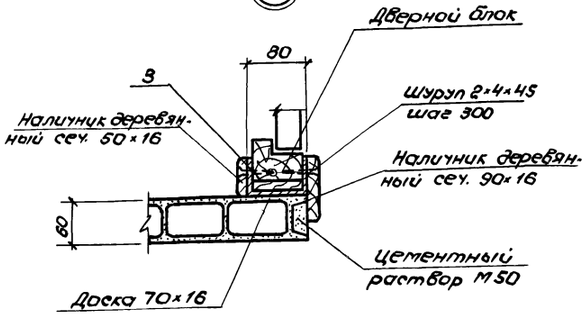

III

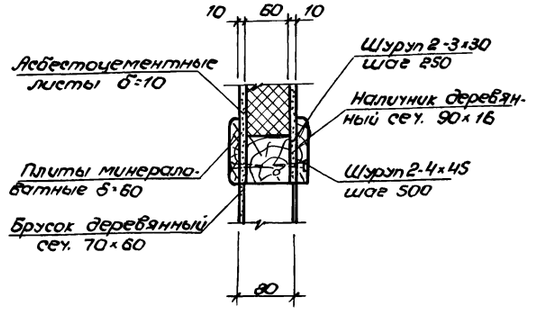

Спецификация к схемам расположения элементов перегородок

Марка, поз.	Обозначение	Наименование	Кол.	Масса ед. кг.	Примечание
		Панель			
1	1.000.8-1	ПГЭ.Л 270.60.6	180	85.56	
2	1.000.8-1	ПГЭ.Л.270.30.6	35	44,15	
3	1.430.8-3/86-27	Стойка ст. С=2740	58	14,20	
4	ГОСТ 8242-88	Подоконная доска ПД7-25	1		
*		Изделие соединительное			* По узлам серии 1.430.8-3/86 и узлам 1÷8
	1.430.8-3/86-21	МС 11	192	0,26	
	1.430.8-3/86-23	МС 14	149	2.70	м
	1.430.8-3/86-24	МС 16	215	0,11	
	1.430.8-3/86-25	МС 17	36	0,06	
	1.430.8-3/86-26	МС 18	114	0,24	
		Стандартные изделия			
	ГОСТ 7798-70*	Болт М8×25	228	0,015	
	ГОСТ 5915-70*	Гайка М8	350	0,005	
	ГОСТ 6958-78*	Шайба 8.01	132	0,002	
	ГОСТ 11371-78*	Шайба 8.01	340	0,002	
	ГОСТ 6402-70*	Шайба пружинная 8	112	0,001	
	ГОСТ 10619-80*	Винт 4×25	235	0,002	
	ГОСТ 1145-80*	Шуруп 1-5×60	39	0,007	
	ГОСТ 1145-80*	Шуруп 1-4×45	1800	0,003	
	ГОСТ 1145-80*	Шуруп 1-4×40	126	0,003	
	ГОСТ 1145-80*	Шуруп 1-4×30	788	0,002	
	ГОСТ 1145-80*	Шуруп 1-4×25	144	0,002	

Продолжение

Марка, поз.	Обозначение	Наименование	Кол.	Масса ед. кг.	Примечание
*	ГОСТ 1145-80*	Шуруп 2-4×45	1242	0,003	* По узлам серии 1.430.8-3/86 и узлам I-IV
	ГОСТ 1145-80*	Шуруп 2-3×30	396	0,001	
	ТУ36-941-79	Дюбель пластмассовый У678(Д35-5/а)	36	0,07	
		Материалы			
		Плинтус 38×38 ГОСТ 8242-88 сосна, ель ГОСТ 8486-86 Е	300		м
		Брусок ГОСТ 24454-80* Е сосна, ель ГОСТ 8486-86 Е			
		40×40	128		м
		40×50	33		м
		70×60	48		м
		72×70	42		м
		Доска ГОСТ 24454-80* Е сосна, ель ГОСТ 8486-86 Е			
		40×16	135		м
		125×32	0,25		м
		Наличник ГОСТ 8242-88 сосна, ель ГОСТ 8486-86 Е			
		90×16	207		м
		Нащельник 75×13 ГОСТ 8242-86 сосна, ель ГОСТ 8486-86 Е	506		м
	ГОСТ 10174-72	Прокладка пенополиуретановая сеч. 10×12	0,03		м³
	ГОСТ 19177-81	Прокладка резиновая пористая уплотняющая			
		20×15	0,043		м³
		30×8	0,131		м³
		30×40	1,350		м³
	ГОСТ 9573-82	Плиты минераловатные			
		П175-1000.500.60	0,580		м³
		П175-1000.500.40	0,241		м³
	ГОСТ 18124-75*	Листы плоские асбестоцементные б=10	55		м²
		Марля или бязь			
		шириной 80	1005		м
		Цементный раствор М50	0,02		м³
	ТУ400-2-50-75	Клей бустилат	37		м²

ГИП	Сланский		04.89	816-1-177.89-АР
Нач.отд.	Зильбертов		04.89	
Гл.спец.	Ульянова		04.89	Специализированный цех по ремонту и техническому обслуживанию металлорежущего оборудования с программой 1,0 млн. руб. в год
Нач.гр.	Оружжева		04.89	
Инж.1 кат.	Петрова		03.89	

	Стадия	Лист	Листов
Бытовые помещения	Р	12	
Узлы I÷IV и спецификация к схемам расположения элементов перегородок	ГИПРОПРОМСЕЛЬСТРОЙ г. Саратов		

Привязан

Инв.№

Инв.№ подл. | Подпись и дата | Взам.инв.№

Н.контр. Ульянова 04.89

23910-05 15 Копировал: Зверева

Формат А2

Альбом 5

Ведомость рабочих чертежей основного комплекта КЖ

Лист	Наименование	Примечание
1	Общие данные (начало).	
2	Общие данные (окончание).	
3	Схема расположения элементов фундаментов. Сечения 1-1 ÷ 11-11.	
4	Схемы расположения элементов перекрытия и покрытия.	
5	Узлы I ÷ IV к схемам расположения элементов перекрытия и покрытия.	
6	Спецификация к схемам расположения наружных, внутренних, парапетных стеновых панелей и элементов лестниц.	
7	Схемы расположения наружных, внутренних стеновых панелей и элементов лестниц на отм. 0,000, 3.000.	
8	Схемы расположения парапетных стеновых панелей и проступей лестничных маршей и площадки.	

Ведомость ссылочных и прилагаемых документов

Обозначение	Наименование	Примечание
	Ссылочные документы	
ГОСТ 13579-78*	Блоки бетонные для стен подвалов.	
ГОСТ 13580-85	Плиты железобетонные ленточных фундаментов.	
1.038.1-1, вып. 1	Перемычки брусковые для жилых и общественных зданий.	
1.050.1-2, вып. 1;2	Сборные железобетонные марши, площадки и проступи для многоэтажных общественных зданий, производственных и вспомогательных зданий промышленных предприятий.	
1.090.1-1, вып. 2-1; 2-6; 4-4; 5-1; 7-1; 8-1	Сборные железобетонные конструкции межвидового применения для крупнопанельных общественных зданий и вспомогательных зданий промышленных предприятий с высотой этажа 3.0 и 3.3м.	
1.400-15, вып. 1	Унифицированные закладные изделия железобетонных конструкций	

Продолжение

Обозначение	Наименование	Примечание
	для крепления технологических коммуникаций и устройств.	
1.494-24, вып. 1	Стаканы для крепления крышных вентиляторов, дефлекторов и зонтов.	
3.006.1-2/87, вып. 2	Сборные железобетонные каналы и тоннели из лотковых элементов.	
1.450.3-3, вып. 0;1	Стальные лестницы, площадки, стремянки и ограждения.	
	Прилагаемые документы	
КЖ.И	Изделия заводского изготовления.	Альбом 6
-КЖ ВМ	ВМ по рабочим чертежам основного комплекта марки КЖ.	Альбом 10

Типовой проект разработан в соответствии с действующими нормами и правилами и предусматривает мероприятия, обеспечивающие взрывную, взрывопожарную и пожарную безопасность при эксплуатации здания.

Главный инженер проекта [подпись] /Сланский/

Инв. № подл. | Подпись и дата | Взам. инв. №

Инв. №			
ГИП	Сланский	[подпись]	04.89
Нач. отд.	Зильбертов	[подпись]	04.89
Гл. спец.	Чупахин	[подпись]	04.89
Нач. гр.	Оруджева	[подпись]	04.89
Инж. I кат.	Петрова	[подпись]	03.89
Инж.	Суздальцев	[подпись]	03.89
Н. контр.	Чупахин	[подпись]	04.89

Привязан:

816-1-177.89 КЖ

Специализированный цех по ремонту и техническому обслуживанию металлорежущего оборудования с программой 1 Омск. РЭБ ВГУ

Бытовые помещения	Стадия	Лист	Листов
	Р	1	8

Общие данные (начало)

ГИПРОПРОМСЕЛЬСТРОЙ г. Саратов

23910-05 16

Копировал: Ильичева [подпись] Формат А2

Альбом 5

Ведомость спецификаций

Лист	Наименование	Примечание
3	Спецификация к схеме расположения элементов фундаментов	
4	Спецификация к схемам расположения элементов перекрытия и покрытия	
6	Спецификация к схемам расположения наружных, внутренних, паралетных стеновых панелей и элементов лестниц	

Ведомость объемов сборных бетонных и железобетонных конструкций по рабочим чертежам основного комплекта марки КЖ

N п/п	Наименование группы элементов конструкций	Код	Кол. м³	Примечание
1	Плиты фундаментные	581300	16.96	
2	Блоки фундаментные	583500	25.56	
3	Перемычки	582800	1.29	
4	Панели стеновые наружные	583100	128.14	
5	Панели стеновые внутренние	583200	23.08	
6	Плиты перекрытий	584200	67.46	
7	Элементы лестниц	589100	2.79	
8	Элементы каналов	585800	0.14	
9	Стаканы	586200	0.30	
	Всего бетона и железобетона		265.72	

Примечание: Материалы на изготовление сборных железобетонных и бетонных конструкций учтены в ведомости потребности в материалах и отдельно не учитываются

Общие указания

1. Рабочая документация проекта разработана для строительства в районах, оговоренных в общих указаниях документа АР, лист 2

2. Грунтовые условия площадки

Грунты основания для фундаментов - непучинистые, непросадочные со следующими нормативными характеристиками:

$\varphi^{н}$-0.49 ряд (28°); $C^{н}$. 2 кПа (0.02 кгс/см²); E=14.7 МПа (150 кгс/см²); ρ=1.8 т/м³; коэффициент безопасности по грунту $K_г$=1.

При определении расчетного сопротивления грунта основания коэффициенты условия работы приняты по таблице 3 СНиП 2.02.01-83 и равны: γ_{c1}=1.2, γ_{c2}=1.0.

3. Пристроенное здание бытовых помещений запроектировано крупнопанельным из сборных железобетонных индустриальных изделий с продольными несущими стенами, высотой этажа 3 м. Фундаменты - ленточные из сборных железобетонных плит.

4. Указания о гидроизоляции и защите строительных конструкций от коррозии приведены в общих указаниях документа АР, лист 2.

5. Расчет конструкций произведен в соответствии со СНиП 2.01.07-85 „Нагрузки и воздействия," СНиП 2.03.01-84 „Бетонные и железобетонные конструкции", СНиП 2.02.01-84 „Бетонные и железобетонные конструкции" и СНиП 2.02.01-83 „Основания зданий и сооружений" с коэффициентом надежности по назначению $Y_п$=0.95

6. Работы по устройству оснований и фундаментов выполнять в соответствии с требованиями СНиП 3.02.01-87 „Земляные сооружения, основания и фундаменты"

7. Монтаж крупнопанельных конструкций и последовательность работ по устройству стыков выполнять согласно документу 1.090.1-17-1000 ПЗ и требованиям СНиП 3.03.01-87 „Несущие и ограждающие конструкции"

8. Сварочные работы производить в соответствии с требованиями ГОСТ 5264-80 „Ручная дуговая сварка. Соединения сварные. Основные типы, конструктивные элементы и размеры."

Таблица нагрузок на покрытие и перекрытие

Вид нагрузки	Расчетная равномерно-распределенная нагрузка, кПа (кгс/м²)			
	На покрытие		На перекрытие	
	При коэффициенте надежности по нагрузке			
	γ_f=1	γ_f>1	γ_f=1	γ_f>1
Общая	5.40 (540) / 2.40 (240)	6.50 (650) / 3.20 (320)	7.40(740)÷9.40(940) / 4.10(410)÷6.10(610)	8.40(840)÷11.20(1120) / 5.10(510)÷7.90(790)
постоянная	4.40 (440) / 1.40 (140)	5.10 (510) / 1.80 (180)	5.40 (540) / 2.10 (210)	6.00 (600) / 2.70 (270)
Временная длительная	—	—	—	—
Кратковременная	1.00(100)	1.40(140	2.00(200)÷4.00(400)	2.40(240)÷5.20(520)

Примечания:

1. В числителе указаны нагрузки с учетом массы плиты, в знаменателе - без учета массы плиты.

2. Снеговая нагрузка учтена с коэффициентом μ=1

При подборе плит покрытия дополнительно учитывается нагрузка от вентиляционных установок и снеговых мешков на кровле

Таблица нагрузок на фундаменты

Расчетная схема	Сечение	Нагрузка N кн/м (т.с/м)	Нагрузка M кнм (тсм)
N, M, -0.080, e=0.055, -0.980, -1.580 (только для сеч. 3-3)	1-1	34.0 (3.4)	95.0 (9.5)
	2-2; 3-3	57.0 (5.7)	—
N, -0.080, -0.980	5-5	97.0 (9.7)	—

Примечание:
Снеговая нагрузка учтена как временная длительная с коэффициентом 0.3

ГИП	Сланский	[подпись]	04.89
Нач.отд.	Зильбертов	[подпись]	04.89
Гл.спец.	Чупахин	[подпись]	04.89
Нач.груп.	Оруджева	[подпись]	04.89
Инж.(кат.)	Петрова	[подпись]	03.89
Н.контр.	Чупахин	[подпись]	04.89

816-1-177.89-КЖ

Специализированный цех по ремонту и техническому обслуживанию металлорежущего оборудования с программой 1.0 млн. руб в год

Бытовые помещения — Стадия: Р; Лист: 2; Листов:

Общие данные (окончание)

ГИПРОПРОМСЕЛЬСТРОЙ г. Саратов

Привязан

Инв. N

Взам. инв. N | Подпись и дата | Инв. N подл.

Альбом 5

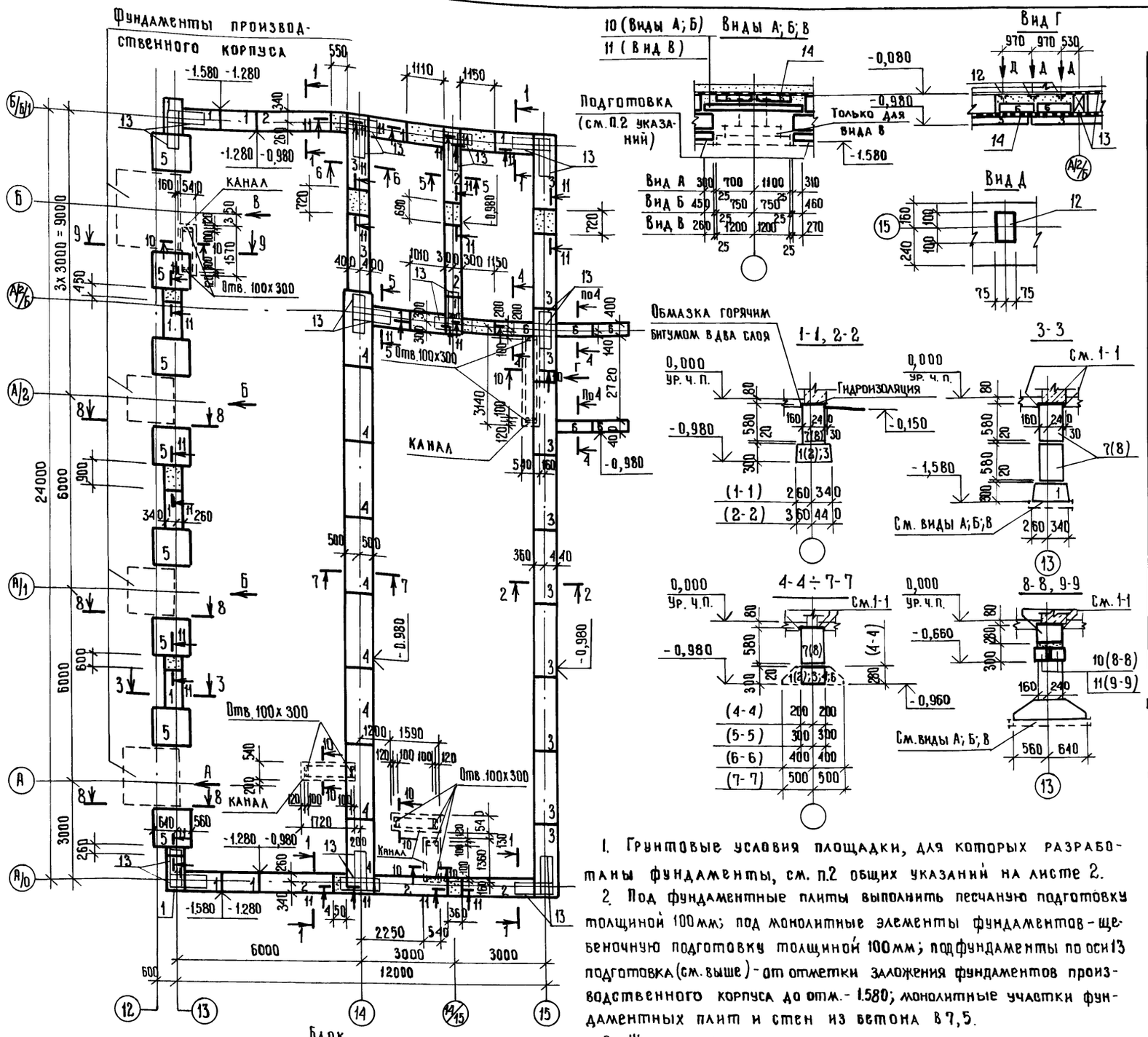

1. Грунтовые условия площадки, для которых разработаны фундаменты, см. п.2 общих указаний на листе 2.

2. Под фундаментные плиты выполнить песчаную подготовку толщиной 100мм; под монолитные элементы фундаментов - щебеночную подготовку толщиной 100мм; под фундаменты по оси 13 подготовка (см. выше) - от отметки заложения фундаментов производственного корпуса до отм. - 1.580; монолитные участки фундаментных плит и стен из бетона В7,5.

3. Швы между сборными элементами заполнить цементным раствором марки 50.

4. Горизонтальная и вертикальная гидроизоляции см. п.14 общих указаний документа АР, лист 2.

5. Арматурные сетки уложить в местах пересечения стен по верху фундаментных плит на отм. - 1,280 (-0,980) и на отм. - 0,080 - С1, под проемами панелей первого этажа на отм. - 0.680 - С2 и по видам А, Б, В, Г.

6. Днища каналов выполнить из бетона В5 толщиной 100мм.

7. Стенки каналов выполнить из керамического полнотелого пластического формования кирпича КР 75/1650125 гост 530-80 на цементном растворе марки 25.

8. Монолитные участки перекрытий каналов выполнить из бетона В7,5 с армированием ф8АIII шаг 100 в рабочем направлении, распределительная - ф4ВРI, шаг 200. Толщина монолитных участков перекрытия - 50мм, защитный слой - 10мм.

9. Обратную засыпку пазух фундаментов выполнить непучинистным грунтом с послойным трамбованием (до плотности сухого грунта не менее 1,6 кг/м³).

Обратную засыпку грунта у стенок каналов и уплотнение его производить только после укладки плит перекрытия каналов.

Таблица нагрузок на фундаменты приведена на листе 2.

Спецификация к схеме расположения элементов фундаментов

Марка, поз.	Обозначение	Наименование	Кол.	Масса ед., кг	Примечание
		Плита			
1	гост 13580-85	фл 6.12-4	13	450	
2	гост 13580-85	фл 6.24-4	6	930	
3	гост 13580-85	фл 8.24-1	12	1150	
4	гост 13580-85	фл 10.24-1	8	1380	
5	гост 13580-85	фл 12.12-1	8	780	
		Блок			
6	гост 13579-78*	фбс 12.4.3-т	20	310	
7	гост 13579-78*	фбс 12.4.6-т	9	640	
8	гост 13579-78*	фбс 24.4.6-т	38	1300	
9	3.006.1-2.87.2	Плита П1-15б	7	40	
10	1.038.1-1.1 130000	Перемычка 5ПБ25-37	6	338	
11	1.038.1-1.1 150000	" 5ПБ30-37	2	410	
12	1.400-15.81.120-53	Изделие закладное МН113-6	3	1.9	
13	кж.и.13.0-01	Сетка арматурная С1	40	3.31	
14	кж.и.13.0-02	То же С2	10	10.29	
15		ф4ВрI гост 6727-80*	34.0	0.10	м 1)
16		ф8АIII гост 5781-82*	74,0	0,40	м 1)
		Материалы			
		Бетон В7.5	4,5		м³
		Бетон В5	0,6		м³

1) Масса одного метра

ГИП	Сланский		04.89
Нач.отд.	Зильбертов		04.89
Гл.спец.	Чупахин		04.89
Нач.гр.	Оруджева		04.89
Инж.I кат.	Петрова		03.89
Н.контр.	Чупахин		04.89

816-1-177.89 - кж

Специализированный цех по ремонту и техническому обслуживанию металлорежущего оборудования с программой 1,0 млн. руб. в год

Бытовые помещения

Стадия	Лист	Листов
Р	3	

Схема расположения элементов фундаментов. Сечения 1-1 ÷ 11-11

ГИПРОПРОМСЕЛЬСТРОЙ г. Саратов

Привязан

Инв. №

Гл. спец. отд. ЭН Федоркин

Взам. инв. N

Подпись и дата

Инв. № подл.

23910-05 18

Копировал: Ильичева

Формат А2

Альбом 5

Схемы расположения элементов

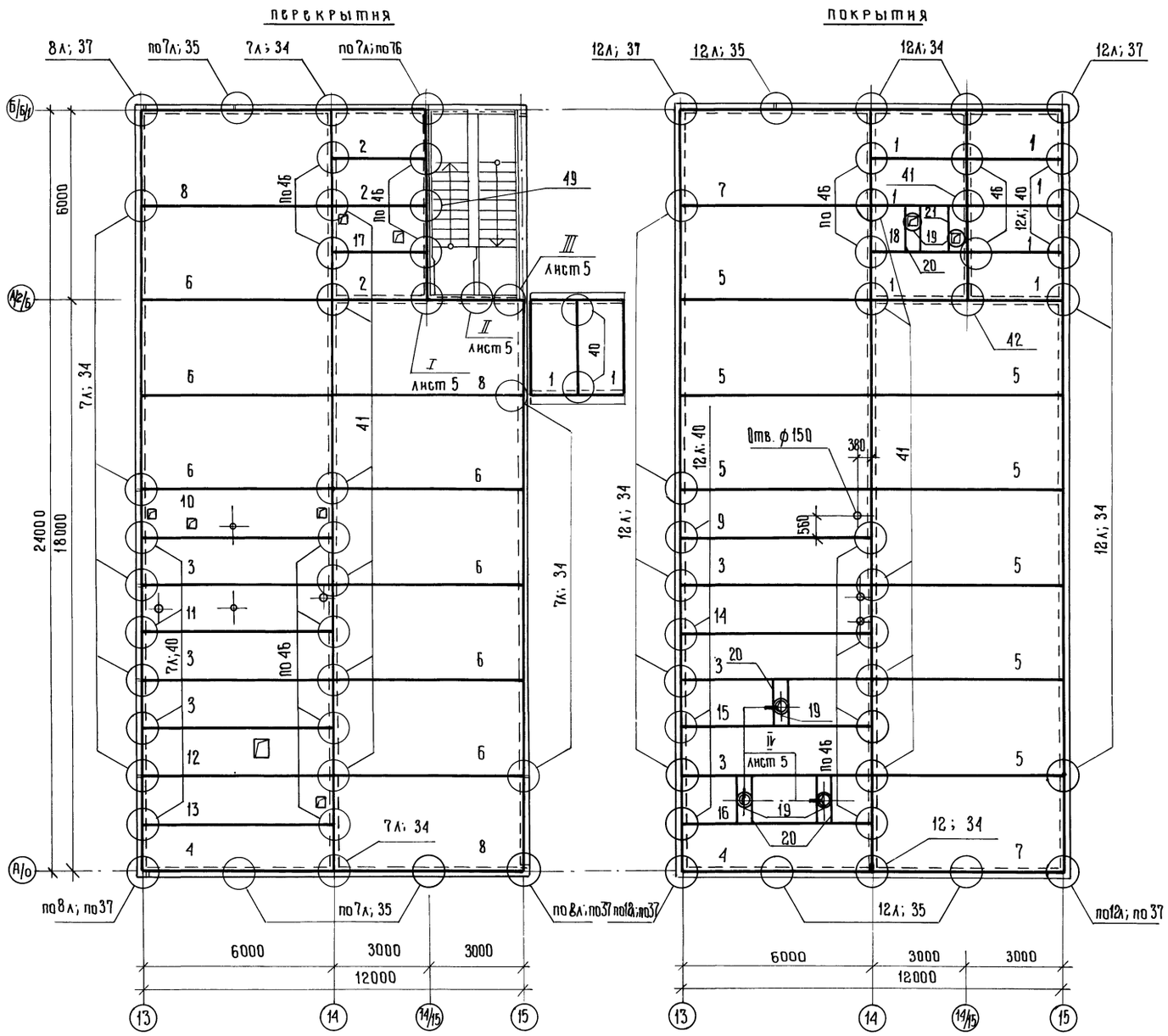

Указания см. лист 5.

Спецификация к схемам расположения элементов перекрытия и покрытия

Марка, поз.	Обозначение	Наименование	Кол.	Масса ед., кг	Примечание
		Плита			
1	1.090.1-1 5-1 3000	ПК 30.15-4,5Т	9	1380	
2	1.090.1-1 5-1 3000-02	ПК 30.15-8Т	3	1380	
3	1.090.1-1 5-1 3000-06	ПК 60.15-8АТ V Т	6	2767	
4	1.090.1-1 5-1 3000-13	ПК 60.15-8АТ V Т-1	2	2767	
5	1.090.1-1 5-1 4000	ПК 60.30-4,5АТ V Т	8	5322	
6	1.090.1-1 5-1 4000-02	ПК 60.30-8АТ V Т	7	5322	
7	1.090.1-1 5-1 4000-06	ПК 60.30-4,5АТ V Т-1	2	5322	
8	1.090.1-1 5-1 4000-08	ПК 60.30-8АТ V Т-1	3	5322	
9	1.090.1-1 5-1 5000-03	ПР 60.15-8АТ V Т-1	1	2595	
10	КЖ.И.06.1-01	ПР 60.15-8АТ V Т-2	1	2595	
11	КЖ.И.06.1-02	ПР 60.15-8АТ V Т-3	1	2595	
12	КЖ.И.06.1-03	ПР 60.15-8АТ V Т-4	1	2595	
13	КЖ.И.06.1-04	ПР 60.15-8АТ V Т-5	1	2595	
14	КЖ.И.06.1-05	ПР 60.15-8АТ V Т-6	1	2595	
15	КЖ.И.06.1-06	ПР 60.15-8АТ V Т-7	1	2595	
16	КЖ.И.06.1-07	ПР 60.15-8Т-1-1	1	2595	
17	КЖ.И.06.1-08	ПР 30.15-8Т-1-2	1	1327	
18	КЖ.И.06.1-09	ПР 30.15-8Т-1-2	1	1327	
19	1.494-24, вып. 1	Стакан СБ4А-1	5	150	
20	КЖ.И.080-06	Балочная клетка БКМ1	4	33,77	
21	КЖ.И.080-07	Балка металлическая БМ2	1	10,77	
		Изделие соединительное			
*	1.090.1-17-1 108 12.011.400	МС-1	1	0,36	* по узлам серии
	1.090.1-17-1 108 12.011.200	МС-5	165	0,18	1.090.1-1, вып. 7-1
	1.090.1-17-1 108 12.011.150	МС-17	14	0,13	и по узлам I-IV на
	1.090.1-18-106	МС-19	62	0,13	листе 5
	1.090.1-1 8-1 07-01	МС-21	5	0,30	
	1.090.1-1 8-1 07-01	МС-21-1	1	0,38	*)
22		Лист Б-ПН-10 ГОСТ 19903-74*, 100х120 / ВСТ3пс6-1 ТУ14-1-3023-80	18	0,94	
		Материалы			
		Бетон В15			0,12 м³

*) Выполнить с изменением размера „а" на 360 мм

ГИП	Сланскин		04.89
Нач. отд.	Зильбертов		04.89
Гл. спец.	Чупахин		04.89
Нач. группы	Оруджева		04.89
Инж. I кат.	Петрова		03.89
Н. контр.	Чупахин		04.89

816-1-177.89-КЖ

Специализированный цех по ремонту и техническому обслуживанию металлорежущего оборудования с программой 1,0 млн. руб. в год

Бытовые помещения

Стадия	Лист	Листов
Р	4	

Схемы расположения элементов перекрытия и покрытия

ГИПРОПРОМСЕЛЬСТРОЙ г. Саратов

Привязан

Инв. №

Нач. отд. ВК | Свирепов
Гл. спец. отд. эм. | Федоркин
Взам. инв. №
Подпись и дата
Инв. № подл.

23910-05 19 Копировал: Ильичева формат: А2

Альбом 5

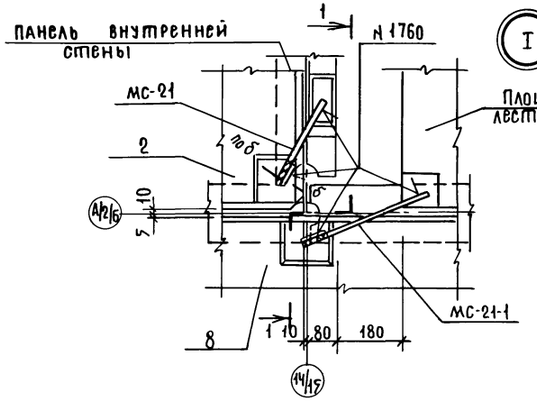

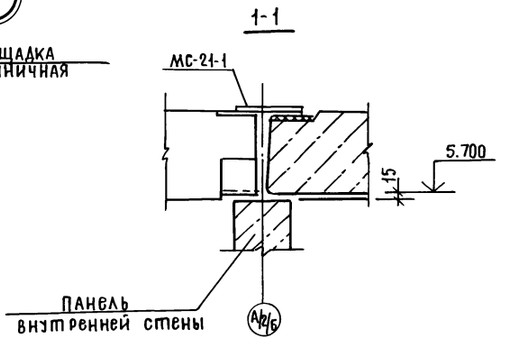

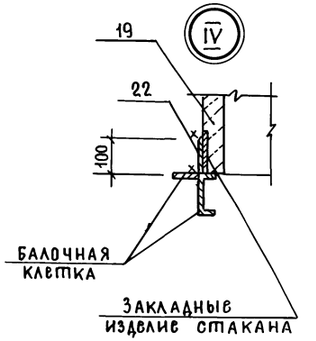

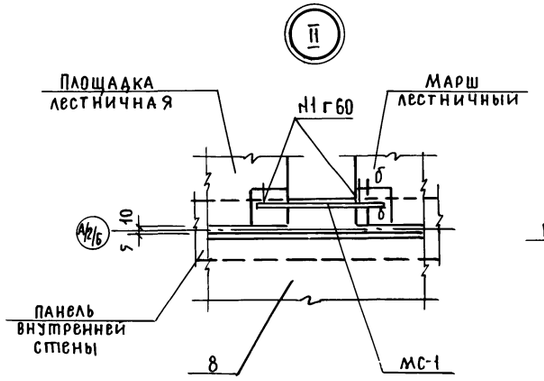

Установка балочной клетки на ребристой плите

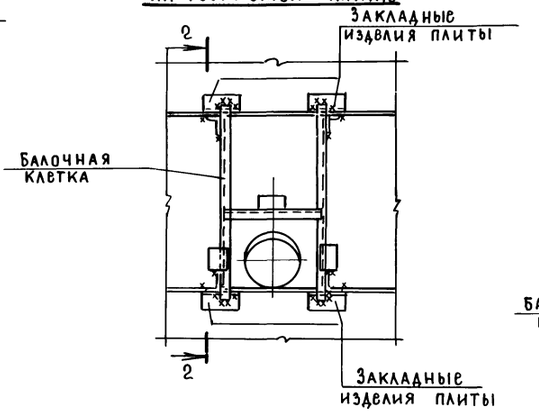

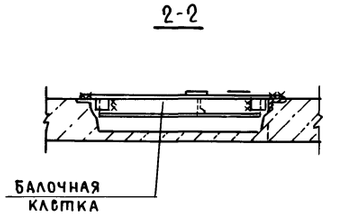

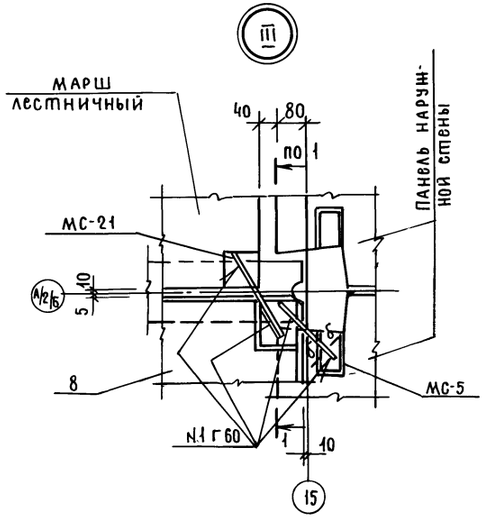

1. Узлы замаркированы по серии 1.090.1-1, вып. 7-1.
2. Плиты установить на цементном растворе марки 100.
3. Плиты стороной со знаком (А) уложить по оси 14.
4. Швы между плитами заполнить бетоном класса прочности В15.
5. Для пропуска коммуникаций через перекрытие и покрытие в плитах выполнить отверстия диаметром до 100 мм. методом сверления полки: в пустотных - в предвлах пустот с точной разметкой по шаблону, в ребристых - в любом месте полки плиты с привязкой от наружных гранвй поперечных ребер - 200мм, от продольных ребер - 330мм по документам ОВ, листы 3,6; ВК, лист 2 ЭМ, лист 5.

Пробивка таких отверстий с использованием ударных инструментов не допускается.

При устройстве отверстий с размерами более 100мм, но не более 200мм высверлить одно из межпустотных ребер совместно с арматурой.

Отверстия выполнить только после установки плит в проектное положение методом высверливания без нарушения структуры бетона смежных участков.

6. Сечение б-б см. документ 1.090.1-1 7-1 017, лист 5.
7. Корыта ребристых плит покрытия заполнить керамзитовым гравием D=400 кг/м³, кроме оговаренных мест.
8. Указания по монтажу и сварке см. лист 2.

ГИП	Сланский		11.89	816 - 1 - 177.89 - КЖ
Нач.отд.	Зильбертов		04.89	
Гл.спец.	Чупахин		04.89	Специализированный цех по ремонту и техническому обслуживанию металлорежущего оборудования с программой 1,0 млн. руб. в год.
Нач.гр.	Орудниева		04.89	
Инж.ткат	Петрова		03.89	Бытовые помещения
Н.контр.	Чупахин		04.89	Узлы I ÷ IV к схемам расположения элементов перекрытия и покрытия

Стадия Р | Лист 5 | Листов

ГИПРОПРОМСЕЛЬСТРОЙ г. Саратов

Привязан:

Инв.№

Инв.№ подл. | Подпись и дата | Взам. инв.№

23910-05 20 Копировал: Несмеянова

Формат А2

Альбом 5

Начало

Марка, поз.	Обозначение	Наименование	Кол.	Масса ед. кг.	Примечание
		Панель наружная			
1	-КЖ.И.04.13	7ПСО 30.30.3,5-П-2-1	16	1910	
2	1.090.1-1,2-6 02-03	9ПСО 30.30.3,5-П-2	3	2340	
3	1.090.1-1,2-6 13	1ПСД 30.30.3,5-П-2	2	2150	
4	1090.1-1.2-6 13-02	2ПСД 30.30.3,5-П-2	1	2150	
5	-КЖ.И.04.14	4ПСД 30.30.3,5-П-2-2	1	1040	
6	1.090.1-1.2-6 20	ПС 30.30.3,5-П	17	3080	
7	1.090.1-1,2-6 23	1ПС 33.30.3,5-П	3	3090	
8	1.090.1-1.2-6 25	1ПС 33.15.3,5-П	2	1660	
9	1.090.1-1,2-6 26	2ПС 33.30.3,5-П	4	3090	
		Панель внутренняя			
10	1.090.1-1.4-4 02-02	1 ПВ 30.27-1Т	1	3280	
11	1.090.1-1.4-4 03	ПВ 30.27-1ТВ	3	3270	
12	1.090.1-1.4-4 05-02	ПВП 30.27.13-1Т	4	2140	
13	1.090.1-1.4-4 07-01	ПВГ 30.27.13-1Т	4	2200	
14	1.090.1-1.4-4 07-03	ПВГ 29.27.13-1Т	1	2080	
15	1.090.1-1.4-4 09	ПВГ 30.27.13-1ТВ	5	2200	
16	1.090.1-1.4-4 10-04	ПВР 29.27.15-3Т	1	1700	
17	1.090.1-1.4-4 10-08	ПВР 30.27.19-3Т	2	1440	
18	1.090.1-1.4-4 12-01	1ПВ 30.30-1Т	1	3540	
19	1.090.1-1.4-4 14	ПВ 29.30-1Т	1	3500	
48	1.090.1-1-4 02-03	1ПВ 29.27-1Т	1	3180	
		Панель парапетная			
20	1.090.1-1 2-1 8000-02	ПСП 30.10.2,6-П	20	780	
21	1.090.1-1 2-1 8000-10	1ПСП 33.10.2,6-П	2	850	
22	1.090.1-1 2-1 8000-22	2ПСП 33.10.2,6-П	2	850	
		Марш лестничный			
23	1.050.1-2,1 02.0.00.0	ЛМП 60.11.15-5	1	2500	
24	1.050.1-2,1 11.0.00.0	ЛМП 60.11.15-5-3	1	2000	
25	1.450.3-3,1 1,1.4.00-13	МЛХРБ 45-30,8	1	161,6	
		Площадка лестничная			
26	1.050.1-2,1 17.0.00.0	ЛПП 16-16В	1	650	
27	1.450.3-3,1 21.3.0.0-10	ЛМХРБ-18.8	1	62,8	

Продолжение

Марка, поз.	Обозначение	Наименование	Кол.	Масса ед. кг.	Примечание
		Проступи накладные			
28	1.050.1-2,1 180.00.0-01	1 ЛН 12,3	18	40	
29	1.050.1-2,1 180.00.0-09	2 ЛН 9,6	12	50	
30	1.050.1-2,1 180.00.0-16	2 ЛН 9,5 В	6	40	
		Ограждение			
31	1.050.1-2,2 01.0-01	ОМ 15-1	2	36,7	
32	1.050.1-2,2 06.0	ОМВ 14-1	1	21,1	
33	1.050.1-2,2 10.0	ОМД-1	1	2,6	
34	1.450.3-3.14.1.1.2.0-03	ОГлМлхэб 45-12,30	1	33,8	
35	1.450.3-3,14.1.1.2,0-09	ОГпМлхэб 45-12.30	1	33,8	
36	1.450.3-3.15.1.0.1.0-17	ОГПМхэб-12.12	1	13,3	
37	1.450.3-3.1 5.1.0.1.0-20	ОГПМхэб-12.18	1	19,8	
		Изделие соединительное			
*	1.090.1-1 7-1 108 12.011.400	МС-1	42	0,36	* по
	1.090.1-1 8-1 01	МС-2	41	0,42	узлам
	1.090.1-1 8-1 02	МС-3	26	0,25	серии
	1.090.1-1 8-1 03	МС-4	6	0,25	1.090.1-1
	1.090.1-1 7-1 108 12.011.200	МС-5	62	0,18	Вып. 7-1
	1.090.1-1. 8-1 01-01	МС-6	16	0,29	
	1.090.1-1 8-1 04	МС-7	1	0,21	
	1.090.1-17-1 108 40.6.070.140	МС-8	28	0,26	
	1.090.1-17-1 108 12.011.260	МС-9	17	0,23	
	1.090.1-1 7-1 108 12.011.150	МС-17	6	0,13	
	1.090.1-17-1 108 60.6.070.290	МС-18	32	0,82	
	1.090.1-1 8-1 09	МС-25	32	0,75	
	1.090.1-1 8-1 09-01	МС-26	4	1,20	
	1.090.1-17-1 108 60.6.070.100	МС-27	4	0,47	
	1.090.1-17-1 108 75.75.8.080.170	МС-28	4	1,53	
	1.090.1-18-1 10	МС-29	1	0,48	
	1.090.1-17-1 108 22.090.800	МС-33	3	16,80	
	1.090.1-1.7-1108 125.80.10.080.100	МС-34	2	1,10	
	1.090.1-1 8-1 12	МС-35	10	0,14	
	1.090.1-1 7-1 108	□ 12×12 ГОСТ 2591-71, ℓ=120	3	0,23	

Продолжение

Марка, поз.	Обозначение	Наименование	Кол.	Масса ед. кг.	Примечание
		Элемент			
		дополнительный			
38	1.450.3-3.1 7.1 0.0.2	ДХ4	2	1,18	
39	1.450.3-3.1 7.1 0.0.3	ДХ8	1	0,26	
40	1.450.3-3.1 7.1 0.0.3-01	ДХ9	1	0,26	
41		Лист $\frac{Б\text{-}ПН\text{-}10\times140\ ГОСТ\ 19903\text{-}74^{*}}{ВСт3ПС6\text{-}1ТУ14\text{-}1\text{-}3023\text{-}80}$ С.140	4	1,54	
42		Лист $\frac{Б\text{-}ПН\text{-}16\times300\ ГОСТ\ 19903\text{-}74^{*}}{ВСт3ПС6\text{-}1ТУ14\text{-}1\text{-}3023\text{-}80}$ С.300	4	11,30	
43		Лист ромб. О-ПН-4×120×1900			
		БСт3кп2 ГОСТ 8568-77*	0,23	33,40	м² **)
44		Уголок $\frac{50\times50\times5\text{-}В\ ГОСТ\ 8509\text{-}86}{ВСт3кп2\ ГОСТ\ 535\text{-}79^{*}}$	2,1	3,77	м *)
45		Швеллер $\frac{18\ ГОСТ\ 8240\text{-}72^{*}}{ВСт3ПС6\text{-}1ТУ14\text{-}1\text{-}3023\text{-}80}$	2,14	16,30	м *)
46		Профиль квадратный $\frac{100\times100\times4\ ГОСТ\ 25577\text{-}83}{ВСт3сп2\ ГОСТ\ 16523\text{-}70^{*}}$	10,3	11,50	м
47		Болт 5М12×200 ВСт3кп2			
		ГОСТ 24379.1-80	4	0,20	
		Сетка 100/100/5/5			
		из проволоки ВI			
		ГОСТ 6727-80*	269		кг
		Материалы			
		Бетон класса			
		прочности В15	6,0		м³

*) Масса одного метра

**) масса одного квадратного метра

ГИП	Сланский		04.89
Нач. отд.	Зильбергов		04.89
Гл. спец.	Чупахин		04.89
Нач. групп.	Оруджева		04.89
Инж. I кат.	Петрова		03.90
Н. контр.	Чупахин		04.89

816-1-177.89-КЖ

Специализированный цех по ремонту и техническому обслуживанию металлорежущего оборудования с программой 1,0 млн. руб. в год

Бытовые помещения

Стадия	Лист	Листов
Р	6	

Спецификация к схемам расположения наружных, внутренних, парапетных стеновых панелей и элементов лестниц

ГИПРОПРОМСЕЛЬСТРОЙ г. Саратов

Привязан

Инв. №

Взам. инв. №

Подпись и дата

Инв. № подл.

23910-05 21 Копировал: Зверева 31-

Формат А2

Альбом 5

Схемы расположения наружных, внутренних стеновых панелей и элементов лестниц

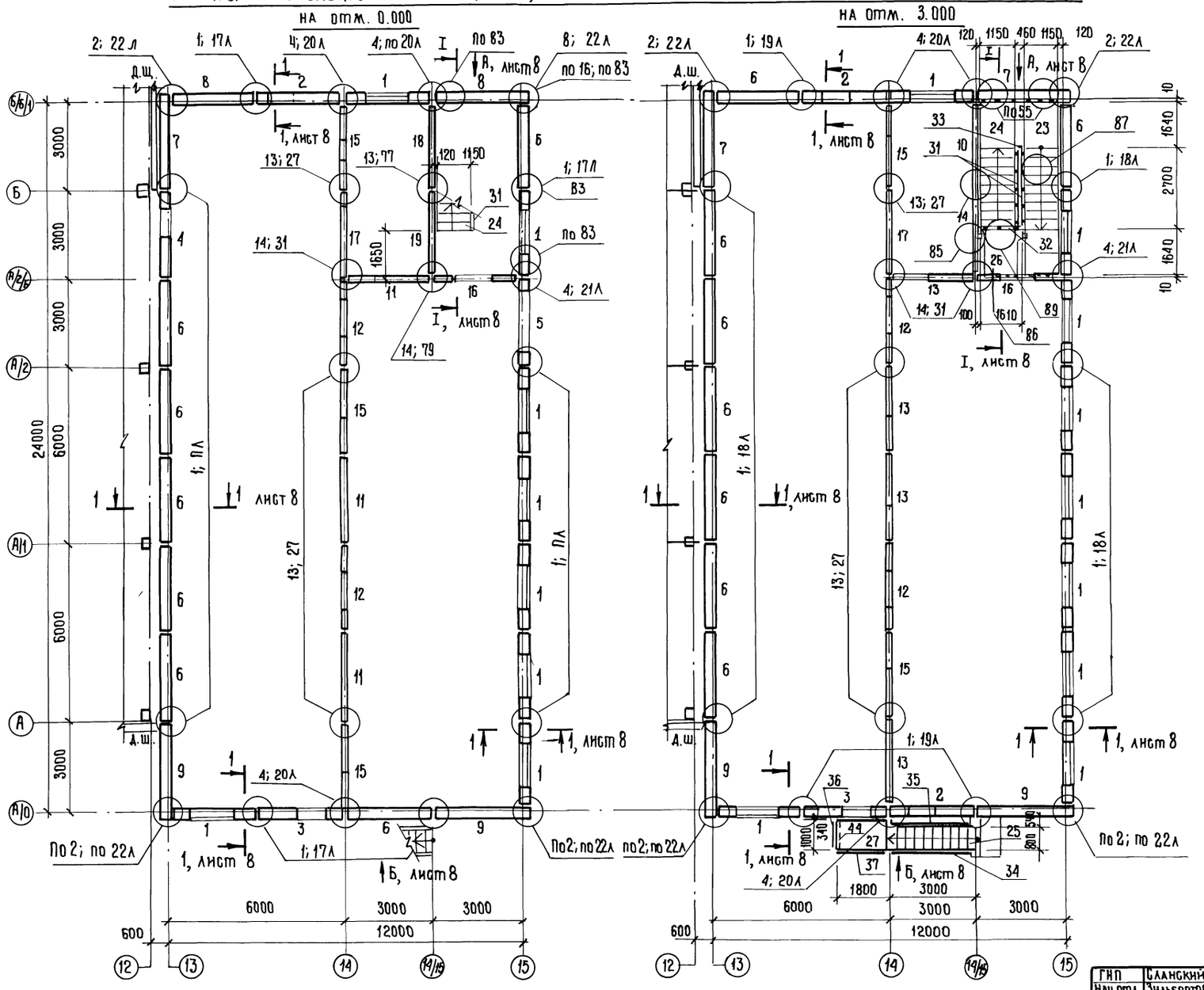

1. Узлы замаркированы по серии 1.090.1-1, вып. 7-1.

2. Панели устанавливать на цементном растворе марки 100.

Заполнение вертикальных швов между панелями производить с уровня перекрытия бетоном класса прочности В15 и с обязательным виброуплотнением.

3. Герметизацию стыков наружных панелей выполнять герметизирующей, нетвердеющей строительной мастикой (гост 14791-79) с грунтовкой бетонных поверхностей мастикой КН-2 и уплотняющей прокладкой из гернита ПРП или пороизола П-А, П-Б:

Вертикальные швы по рис. 1 (1.090.1-1 7-1 001; 1.090.1-1 7-1 002);

горизонтальные - по рис. 5 (1.090.1-1 т-1 007).

4. Наружные поверхности наружных стеновых панелей окрашиваются поливинилацетатной краской Э-ВА-17 (гост 20833-75*). Для получения шероховатой поверхности в состав краски ввести наполнитель фракцией до 2 мм.

5. Указания по монтажу и сварке см. лист 2.

6. Болты 5М12х200 для крепления опорных плит стоек металлической площадки установить в просверленные скважины D=18 мм, глубиной 120мм на эпоксидном клею.

ГИП	Сланский		04.89	816-1-177.89 - КЖ	
Нач.отд.	Зильбертов		04.89		
Гл.спец.	Чупахин		04.89	Специализированный цех по ремонту и техническому обслуживанию металлорежущего оборудования с программой 1,0 млн. руб в год.	
Нач.гр.	Оруджева		04.89		
Инж.Ткат.	Петрова		04.89	Бытовые помещения	Стадия: Р; Лист: 7; Листов:
Н.контр.	Чупахин		04.89	Схемы расположения наружных, внутренних стеновых панелей и элементов лестниц на отм. 0,000, 3,000	ГИПРОПРОМСЕЛЬСТРОЙ г. Саратов

Привязан

Инв. №

Инв. № подл. | Подпись и дата | Взам. инв. №

23910-05 22 копировал: Зверева

Формат А2

Альбом 5

Схема расположения парапетных стеновых панелей

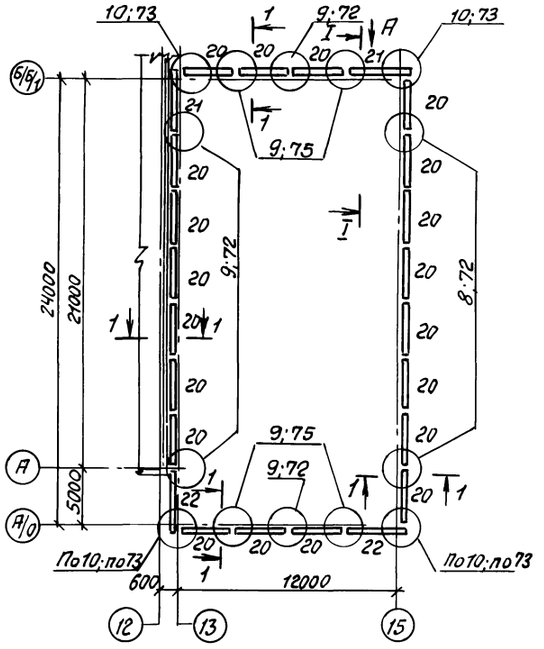

Разрез I-I

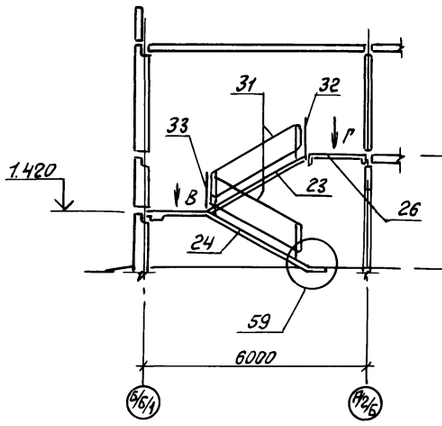

Вид Б

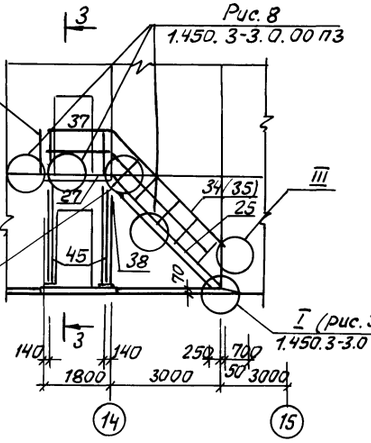

3-3

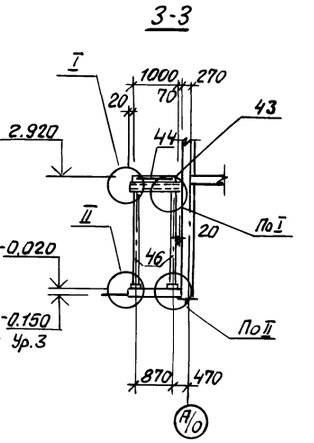

Схемы расположения проступей

Вид В

Вид Г

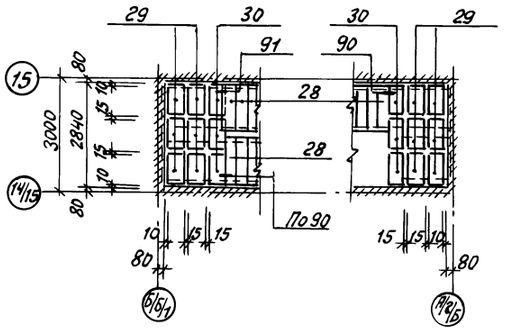

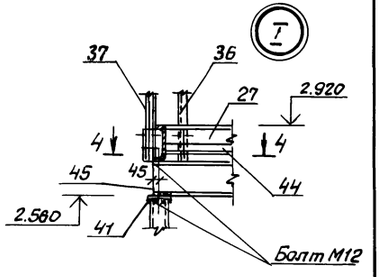

1-1

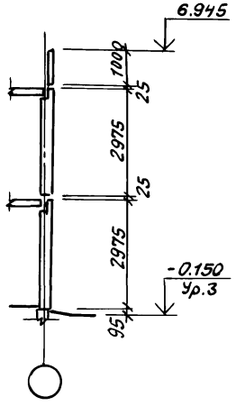

2-2

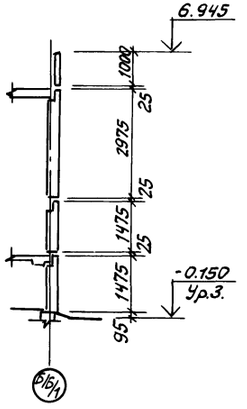

Вид А

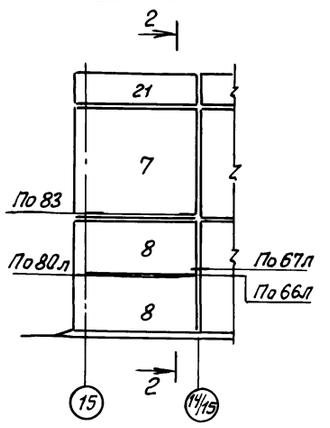

4-4

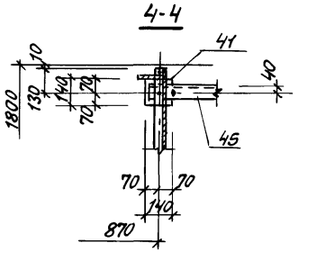

II

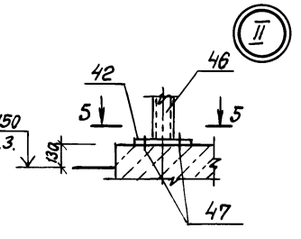

5-5

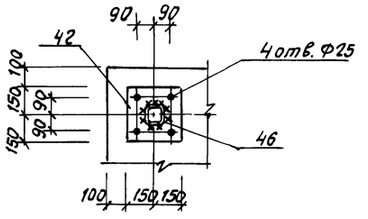

III

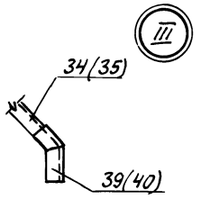

ГИП	Сланский		04.89	816-1-177.89-КН
Нач. отд.	Зильбертов		04.89	
Гл. спец.	Чупахин		04.89	Специализированный цех по ремонту и техническому обслуживанию металлоретущего оборудования с программой 1.0 млн. руб.
Нач. гр.	Оруджева		04.89	
Инж. 1 кат.	Петрова		03.89	Бытовые помещения — Стадия: Р; Лист: 8; Листов:
Привязан				Схемы расположения парапетных стеновых панелей и проступей лестничных маршей и площадки
Инв. N	Н. контр.	Чупахин	04.89	ГИПРОПРОМСЕЛЬСТРОЙ г. Саратов

23910-05 23 Копировал: Леденева Формат А2

Инв. N подл. | Подпись и дата | Взам. инв. N

Альбом 5

Ведомость рабочих чертежей основного комплекта ТХ

Лист	Наименование	Примечание
1	Общие данные	
2	План расположения технологического оборудования на отм. 0.000 и 3,000	
3-4	Ведомость оборудования	

Ведомость ссылочных и прилагаемых документов

Обозначение	Наименование	Примечание
	Прилагаемые документы	
ТХ, СО	Спецификация оборудования	Альбом 7

Условные обозначения

Условные обозначения приняты согласно „Руководству по технологическому проектированию объектов по ремонту и техническому обслуживанию сельскохозяйственной техники" РТП 37-87, утвержденному Госагропромом СССР 2.10.87г.

Типовой проект разработан в соответствии с действующими нормами и правилами и предусматривает мероприятия, обеспечивающие взрывную, взрывопожарную и пожарную безопасность при эксплуатации здания.

Главный инженер проекта Сланский

Общие указания

1. Назначение

Бытовые помещения предназначены для размещения служб по обслуживанию производственных и вспомогательных рабочих цеха по ремонту и техническому обслуживанию металлорежущего оборудования с программой 1,0 млн. руб. в год.

В состав бытовых помещений входят: помещения для хранения уличной, домашней и специальной одежды, душевые, помещение обогрева, блок общественного питания, помещение для сушки и обезвреживания специальной одежды, красный уголок, курительная комната и помещения рабочих мест административно-управленческого персонала.

2. Режим работы.

Режим работы работающих принят двухсменный при 41 часовой рабочей неделе.

3. Состав и краткое описание работы столовой с раздаточной.

Для организации питания работающих проектом предусмотрена столовая на 16 посадочных мест, оснащенная современным технологическим оборудованием.

В состав столовой входят следующие помещения: зал с раздаточной на 16 посадочных мест, моечная столовой посуды и подсобное помещение.

В зале для принятия пищи установлены 4 четырехместных стола и соответствующее количество стульев. Прилавок-витрина используется для выдачи обедов и продажи продовольственных товаров.

Подсобное помещение предназначено для приготовления горячих и холодных блюд и закусок.

Для кратковременного хранения гастрономических и молочных продуктов используется шкаф холодильный ШХ-0,40М.

Для мойки столовой посуды предусмотрено специальное помещение с набором необходимого технологического оборудования.

4. Техника безопасности и охрана труда

Требования по технике безопасности и охране труда обеспечиваются соблюдением технологических, строительных и санитарно-технических норм и правил.

Проектом предусматривается применение современного оборудования, имеющего надежную защиту токоведущих частей, исключающих возможность поражения работающих электрическим током.

Установка силового и осветительного оборудования выполнена в соответствии с требованиями ПУЭ согласно принятым классам помещений.

				Привязан	
Инв.№					
ГИП	Сланский		12.89	816-1-177.89 – ТХ	
Нач.отд.	Анисимов		12.89		
Гл.спец.	Кабанов		12.89	Специализированный цех по ремонту и техническому обслуживанию металлорежущего оборудования с программой 1,0 млн. руб. в год.	
Гл.спец.	Дружин		11-89		
Нач.гр.	Горнаев		11-89		
Вед.инж.	Рязанкина		11.89	Стадия: Р; Лист: 1; Листов: 4	
				Бытовые помещения	
Н.контр.	Толмачева		11.89	Общие данные	Гипропромсельстрой г. Саратов

Инв.№ подл. | Подпись и дата | Взам.инв.№

Альбом 5

План на отм. 0.000

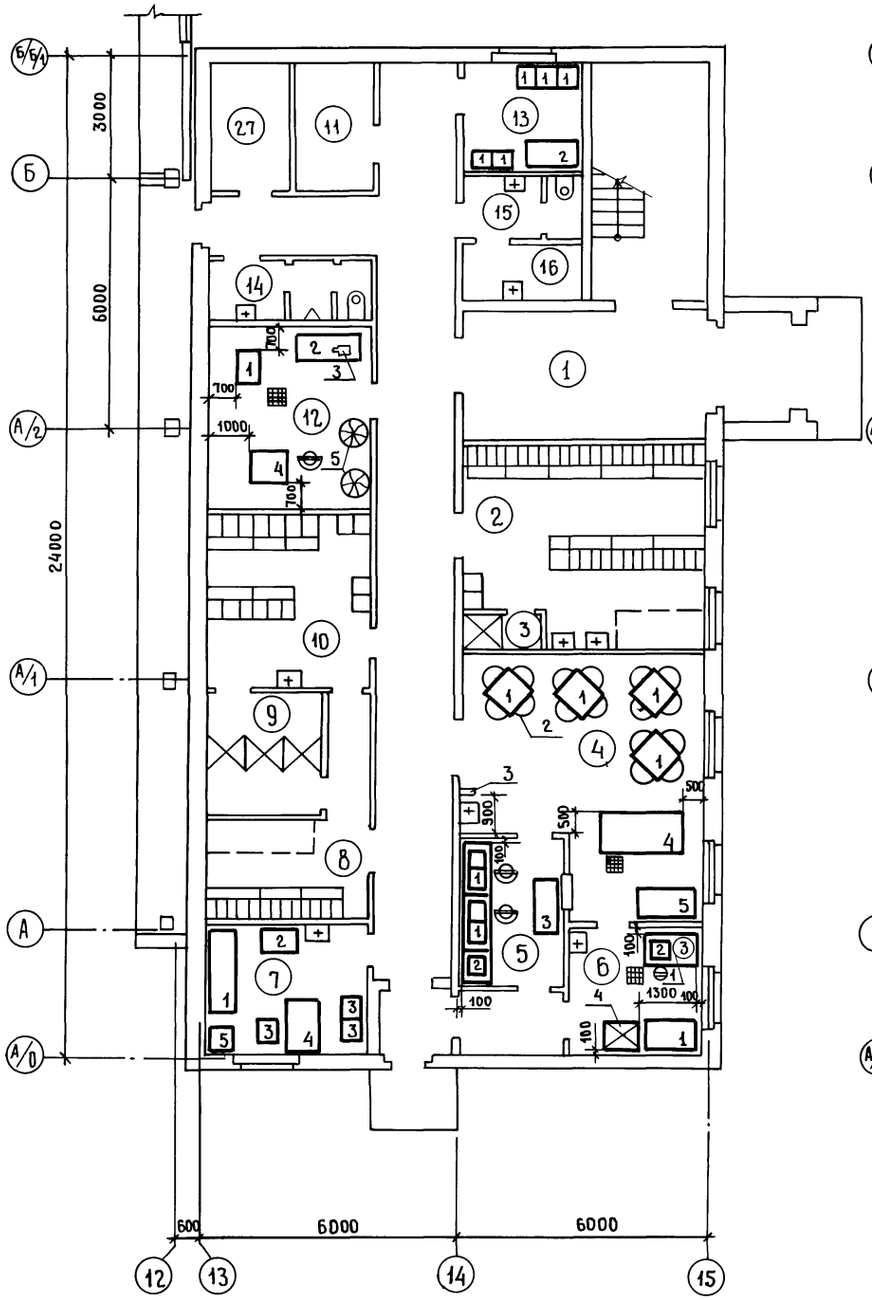

План на отм. 3.000

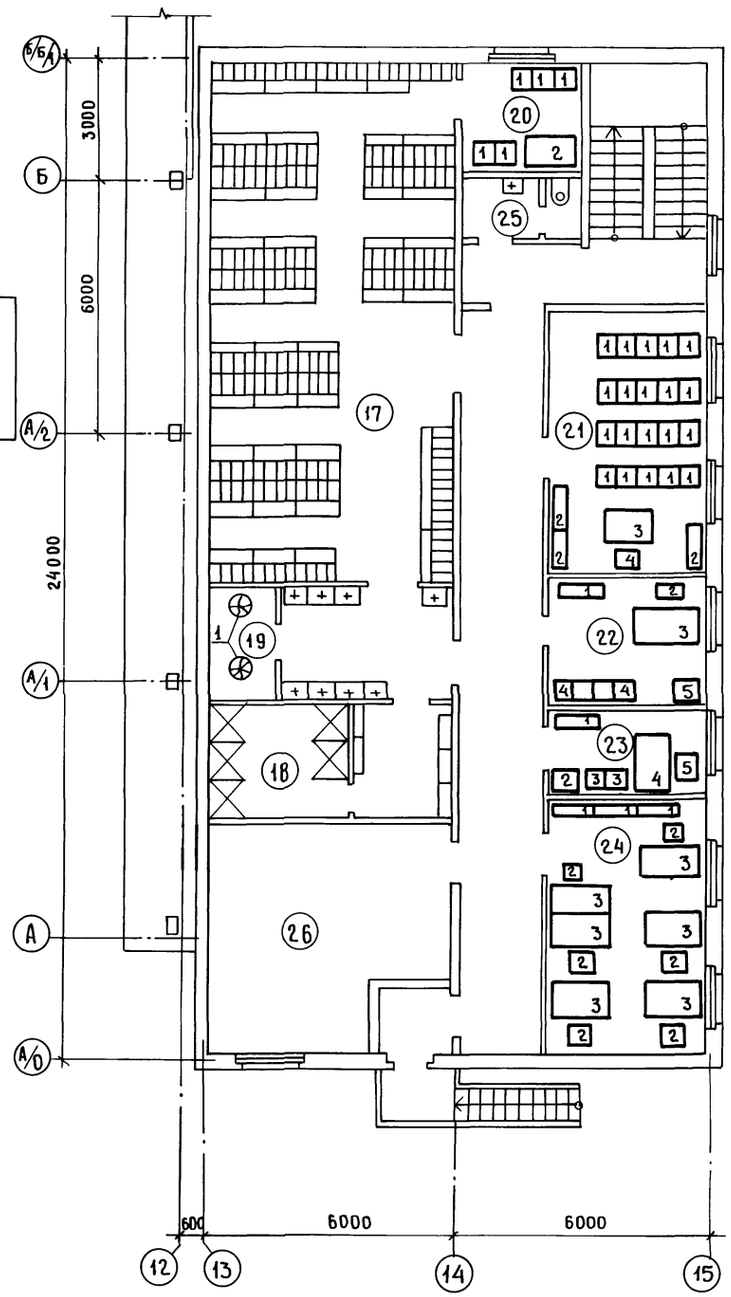

Экспликация помещений

Номер по плану	Наименование	Площадь, м²	Категория производства по взрывной, взрывопожарной и пожарной опасности
1	Вестибюль	18,2	Не категорируется
2	Женская гардеробная домашней и специальной одежды	27,2	то же
3	Женская душевая	1,9	"
4	Зал столовой с раздаточной на 16 мест	32,6	"
5	Моечная столовой посуды	9,9	"
6	Подсобное помещение	8,9	"
7	Медицинский пункт	12,1	"
8	Мужская гардеробная домашней одежды на 13 отделений шкафов для групп 2В, 2Г, 3Б	11,9	"
9	Мужская душевая для групп 2В, 2Г, 3б	7,9	"
10	Мужская гардеробная специальной одежды на 13 отделений шкафов для групп 2В, 2Г, 2б	17,0	"
11,26	Венткамера	6,8; 28,8	"
12	Помещение для сушки и обезвреживания спецодежды	17,3	"
13	Помещение для обогрева и охлаждения	8,0	"
14	Мужская уборная	5,6	"
15	Женская уборная	4,2	"
16	Хозяйственная кладовая	4,0	"
17	Мужская гардеробная домашней и специальной одежды на 174 отделения шкафов для групп 1б, 2б, 3а	85,5	"
18	Мужская душевая для групп 1б, 2б, 3а	16,6	"
19	Кладовая для хранения спецодежды	4,1	"
20	Помещение дежурного персонала и уголок быта	8,0	"
21	Красный уголок	24,1	"
22	Помещение профсоюзной организации	12,0	"
23	Кабинет начальника цеха	8,4	"
24	Конторское помещение	24,1	"
25	Мужская уборная	4,2	"
27	Курительная	5,9	"

Гл. спец. СО-1	Чупахин		02.89
Гл. спец. ЭНО	Ерохина		02.89
Гл. спец. ЭТО	Пашкин		02.89
Нач. отд. ВК	Свирепов		02.89

Взам. инв. № | Подпись и дата | Инв. № подл.

ГИП	Сланский		02.89
Нач. отд.	Анисимов		02.89
Гл. спец.	Кабанов		02.89
Гл. спец.	Дружин		02.89
Нач. гр.	Горнаев		02.89
Вед. инж.	Рязанкина		02.89
Н. контр.	Толмачева		02.89

816-1-177.89-ТХ

Специализированный цех по ремонту и техническому обслуживанию металлорежущего оборудования с программой 1,0 млн. руб. в год

Бытовые помещения

Стадия	Лист	Листов
Р	2	

План расположения технологического оборудования на отм. 0.000 и 3.000

ГИПРОПРОМСЕЛЬСТРОЙ г. Саратов

Привязан

Инв. №

23910-05 25

Копировал Евстегнеева

Формат А2

Альбом 5

Ведомость оборудования

Марка поз.	Обозначение	Наименование	Кол.	Масса ед., кг	Примечание
		4. Зал столовой с раздаточной на 16 мест			
1		Стул с пластиком индекс ОР-12-11-09, габариты, мм 800 х 800 х 730 11-014	4	11.5	
2		Стул полумягкий габариты, мм 480 х 545 х 775 010 - 159	16	–	
3		Электросушитель для рук, включение и выключение - ручное, мощность, квт - 0,75, габариты, мм 115 х 305 х 235 ЭРР 0,71/1,0, „Веялис - 5Б"	1	3.0	
4		Прилавок-витрина для буфетов, мощность, квт-2,79, габариты, мм 2060 х 860 х 1035 ПВШ	1	355	
5		Стойка буфетная для хранения товаров и посуды, габариты, мм 1200 х 750 х 900 50-1 (серия 1-271-4)	1	60	
		5. Моечная столовой посуды			
1		Ванна моечная стационарная, габариты, мм 1260 х 630 х 860, ВМСМ-2	1	60	

Продолжение

Марка, поз.	Обозначение	Наименование	Кол.	Масса, ед., кг	Примечание
2		Ванна моечная стационарная, габариты, мм 630 х 630 х 860 ВМСМ - 1	1	38	
3		Стол производственный габариты, мм 1050 х 630 х 900	1	–	
		6. Подсобное помещение			
1		Стол производственный, габариты, мм 1260 х 840 х 900 СПСМ - 3	2	50	
2		Плита электрическая двухконфорочная, мощность, квт-4.1, габариты, мм 558 х 800 х 850 ПЭТ - 0,17 - 01	1	75	
3		Кипятильник электрический непрерывного действия, производительность, л/час - 57, мощность, квт - 6.0, габариты, мм 450 х 350 х 750 КНЭ - 50 м 1	1	20	
4		Шкаф холодильный мощность, квт - 0,24, габариты, мм 1810 х 750 х 750 ШХ - 0,40 м	1	155	
		7. Медицинский пункт			
1		Кушетка смотровая габариты, мм	1	50	

Продолжение

Марка, поз.	Обозначение	Наименование	Кол.	Масса, ед., кг	Примечание
		1850 х 600 х 500 ОН-7-301/12			
2		Стол манипуляционный габариты, мм 755 х 455 х 900	1	–	
3		Стул, габариты, мм 470 х 430 х 760	3	–	
4		Стол врача однотумбовый, габариты, мм 1132 х 630 х 730	1	–	
5		Шкаф медицинский одностворчатый, габариты, мм 450 х 450 х 1650 ШМ - 1	1	60	
6		Кипятильник дезинфекционный, мощность, квт-0,55, габариты, мм 254 х 126 х 124 Э - 22 - 220	1	2,1	на плане не показан
		12. Помещение для сушки и обезвреживания спецодежды			
1		Центрифуга прачечная, загрузочная масса, кг-5, производительность кг/час - 40, мощность, квт-0,55 габариты, мм 610 х 770 х 850 КП - 220	1	100	
2		Доска гладильная габариты, мм 1500 х 600 х 825	1	3	

Привязан

Инв. №

Инв. № подл. | Подпись и дата | Взам. инв. №

ГИП	Сланский		01.89
Нач. отд.	Анисимов		11.89
Гл. спец.	Кабанов		11.89
Гл. спец.	Дружин		11.89
Нач. гр.	Горнаев		11.89
Вед. инж.	Рязанкина		11.89
Н. контр.	Толмачева		11.89

816-1-177.89 – ТХ

Специализированный цех по ремонту и техническому обслуживанию металлорежущего оборудования с программой 1,0 млн. руб. в год

Бытовые помещения	Стадия	Лист	Листов
	Р	3	
Ведомость оборудования (начало)	ГИПРОПРОМСЕЛЬСТРОЙ г. Саратов		

23910-05 26 Копировал: Мешкова

Формат А2

Альбом 5

Продолжение

Марка поз.	Обозначение	Наименование	Кол	Масса ед.кг	Примечание
3		Утюг, мощность,	1	1.7	
		квт-1, габариты, мм			
		240 х 124 х 131			
		УТП - 1000 - 2			
4		Машина автомати-	1	185	
		зированная с электро-			
		обогревом, загрузочной			
		массой сухого белья 5кг			
		мощность, квт-10.9			
		габариты, мм			
		745 х 720 х 1100			
		КП - 122			
5		Вешалка - стойка,	2	6	
		габариты, мм			
		500 х 500 х 1800			
		13. Помещение			
		для обогрева и			
		охлаждения			
1		Стул полумягкий,	5	—	
		габариты, мм			
		480 х 545 х 775			
		010 - 159			
2		Стол производст-	1	—	
		венный, габариты, мм			
		1050 х 630 х 900			
		19. Кладовая для			
		хранения спецодежды			
1		Вешалка - стойка,	2	6	
		габариты, мм			
		500 х 500 х 1800			
		ВВК - 1А			
		20. Помещение дежур-			
		ного персонала и уголок			
		быта			

Продолжение

Марка поз.	Обозначение	Наименование	Кол	Масса ед.кг	Примечание
1		Стул	5	—	
2		Стол производствен-	1	—	
		ный, габариты, мм			
		1050 х 630 х 900			
		21. Красный			
		уголок			
1		Кресло театральное	20	—	
		полумягкое К-19			
		ОС-1-986/1			
2		Шкаф книжный	3	—	
		габариты, мм			
		900 х 320 х 700			
3		Стол для заседаний	1	—	
		ОН - 148.01			
4		Стул	1	—	
		22. Помещение			
		профсоюзной ор-			
		ганизации			
1		Шкаф книжный	1	—	
		габариты, мм			
		900 х 320 х 700			
2		Кресло рабочее	1	—	
3		Стол письменный	1	—	
		двухтумбовый,			
		габариты, мм			
		1396 х 696 х 730			
4		Сейф, габариты,	1	250	
		мм, 500х600х700			
		N1			
		23. Кабинет начальника цеха			
1		Шкаф книжный, габа-	1	—	
		риты, мм 900х320х700			

Продолжение

Марка поз.	Обозначение	Наименование	Кол	Масса ед.кг	Примечание
2		Сейф, габариты, мм	1	250	
		500х600х700, N1			
3		Стул, габариты, мм	2	—	
		470 х 430 х 760			
4		Стол письменный	1	—	
		двухтумбовый,			
		габариты, мм			
		1396 х 696 х 730			
5		Кресло рабочее	1	—	
		24. Конторское			
		помещение			
1		Шкаф книжный	3	—	
		габариты, мм			
		900 х 320 х 700			
2		Стул, габариты,	5	—	
		мм 470х430х760			
3		Стол письменный	5	—	
		двухтумбовый,			
		габариты, мм			
		1396 х 696 х 730			

Инв. № подл. | Подпись и дата | Взам. инв. №

Привязан

Инв. №

ГИП	Сланский		02.89
Нач. отд.	Анисимов		02.89
Гл. спец.	Кабанов		02.89
Гл. спец.	Дружин		12-88
Нач. гр.	Горнаев		12-88
Вед. инж.	Рязанкина		11.88
Н. контр.	Толмачева		11.88

816-1-177.89 - ТХ

Специализированный цех по ремонту и техническому обслуживанию металлоремущего оборудования с программой 1.0 млн. руб. в год.

Бытовые помещения

Стадия	Лист	Листов
Р	4	

Ведомость оборудования (окончание)

Гипропромсельстрой г. Саратов

23910-05 27

Копировал: Махначёва

Формат А2

Альбом 5

Ведомость рабочих чертежей основного комплекта ОВ

Лист	Наименование	Примечание
1	Общие данные (начало)	
2	Общие данные (окончание)	
3	Планы на отм. 0.000 и 3.000	
4	Схемы систем П1; В1÷В4; ВЕ1÷ВЕ6	
5	Установки систем П1; В1÷В4	
6	Планы на отм. 0.000 и 3.000	
7	Схема системы отопления 3. Схема системы	
	теплоснабжения установки П1.	

План-схема

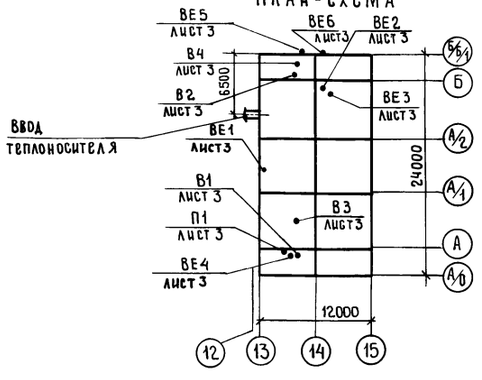

Основные показатели по чертежам отопления и вентиляции

Наименование здания (сооружения), помещения	Объем м³	Периоды года при $t_н$, °С	Расход тепла, Вт (ккал/ч) на отопление	на вентиляцию	на горячее водоснабжение	Общий	Удельный показатель расхода тепла на отопление Вт/м³ °С (ккал/ч м³ °С)	Установленная мощн. эл. двигат. кВт
Бытовые			39360	48080	196080	283520	0,43	
помещения	1907,8	-30	(33840)	(41340)	(168600)	(243780)	(0,37)	2,76

Типовой проект разработан в соответствии с действующими нормами и правилами и предусматривает мероприятия, обеспечивающие взрывную, взрывопожарную и пожарную безопасность при эксплуатации здания

Главный инженер проекта /Сланский/

Инв. № подл. | Подпись и дата | Взам. инв. №

Ведомость ссылочных и прилагаемых документов

Обозначение	Наименование	Примечание
	Ссылочные документы	
5.904-4	Двери и люки для вентиля-	
	ционных камер	
5.904-38	Гибкие вставки к центробежным	
	вентиляторам	
5.903-7, вып. 0,1	Унифицированные конструк-	
	ции приточных вентиля-	
	ционных установок	
1.494-32	Зонты и дефлекторы вентиля-	
	ционных систем.	
5.904-1, вып.0	Детали креплений воздуховодов	
1.494-10	Решетки регулирующие. Тип Р.	
1.494-27, вып.7	Воздухоприемные устройства	
	с подвесными утепленными	
	клапанами	
5.903-1	Узлы обвязки регулирующих	
	клапанов на трубопроводах	
	теплоснабжения калориферных	
	установок.	
1.494-21	Крепление решеток воздухопри-	
	точных типа „РР" и щелевых регу-	
	лирующих типа „Р" к воздуховодам	
	и строительным конструкциям	
5.904-17, вып.0	Глушители шума вентиля-	
	ционных установок	
7.903.9-2, вып.0	Тепловая изоляция трубопро-	
	водов с положительными	
	температурами	
4.904-69	Детали крепления санитарно-	
	технических приборов и тру-	
	бопроводов	
5.904-12, вып.1-35	Приточные вентиляционные	
	камеры производительностью	
	от 3,5 до 125 тыс. м³/ч	
1.494-25	Подставки под калориферы	

Продолжение

Обозначение	Наименование	Примечание
	Прилагаемые документы	
ОВ, ВМ	ВМ по рабочим чертежам основ-	
	ного комплекта марки ОВ	Альбом 10
ОВ, СО	Спецификация оборудования	Альбом 7

Гидравлические потери Па (кгс/м²)

Наименование здания	Система	$t_н$=-30°С
Бытовые		9065
помещения	Отопления 3	(925)
		147000
Требуемое давление на вводе		(15000)

Привязан

Инв. №

ГИП	Сланский		04.89
Нач.отд.	Попова		04.89
Гл.спец.	Федоркин		04.89
Нач.гр.	Демченко		03.89
Инж.-пк.	Пересветова		03.89
Н.контр.	Толмачёва		04.89

816-1-177.89 – ОВ

Специализированный цех по ремонту и техническому обслуживанию металлорежущего оборудования с программой 1,0 млн. руб. в год

Бытовые помещения

Стадия	Лист	Листов
Р	1	7

Общие данные (начало)

ГИПРОПРОМСЕЛЬСТРОЙ г.Саратов

Копировал Евстегнеева

Формат А2

Альбом 5

Характеристика отопительно-вентиляционных систем

Обозначение системы	Кол. систем	Наименование обслуживаемого помещения (технологического оборудования)	Тип установки	Вентилятор: Тип, исп. по взрывозащите	№	Схема исполнения	положение	L, м³/ч	P, Па (кгс/м²)	n, об/мин	Электродвигатель: Тип, исполнение по взрывозащите	N, квт	n, об/мин	Воздухонагреватель: Тип	№	Кол	Т-ра нагрева, °С от	до	Расход теплоты Вт (ккал/ч)	ΔP, Па (кгс/м²)	Примечание
П1	1	Буфет, гардеробы,																			индивидуаль-
		административные							800										48080	36.3	ная приточ-
		помещения	Е3,15095-2	В-Ц4-75	3,15	1	ПрО°	2905	(82)	2810	4А71В2	1.1	2810	КСк3	6	1	-30	18	(41340)	(3.7)	ная камера
В1	1	Столовая	Е2,5100-2	В-Ц4-75	2,5	1	ПрО°	960	700	2740	4АА63В2	0.55	2740	—	—	—	—	—	—	—	
									(71.4)												
В2	1	Гардеробы	Е2,5095-2	В-Ц4-75	2,5	1	ПрО°	775	630	2750	4АА63А2	0,37	2750	—	—	—	—	—	—	—	
									(64,3)												
В3	1	Душевые	Е2,5095-2	В-Ц4-75	2,5	1	ЛО°	690	600	2750	4АА63А2	0,37	2750	—	—	—	—	—	—	—	
									(61,2)												
В4	1	Санузлы	Е2,5090-2	В-Ц4-75	2,5	1	ПрО°	355	550	2750	4АА63А2	0,37	27 50	—	—	—	—	—	—	—	
									(56,1)												

Общие указания

Проект разработан для районов с расчетными параметрами воздуха:

для отопления и вентиляции в холодный период года -30°С, φ=75%
для вентиляции в теплый период года 22°С, φ=55%
средняя температура отопительного периода -6,2°С
продолжительность отопительного периода 232 дня

Теплоснабжение систем отопления, вентиляции и горячего водоснабжения предусматривается от внешних тепловых сетей.

1. Отопление.

Теплоносителем является вода с температурой 105-70°С после элеватора. Система отопления однотрубная горизонтальная с конвекторами КН 20. Температура в помещениях принята по СНиП 2.09.04-87 „Административные и бытовые здания".

2. Вентиляция

Вентиляция приточно-вытяжная с механическим и естественным побуждением. Воздухообмены в помещениях приняты по кратности согласно СНиП 2.09.04-87 „Административные и бытовые здания". В холодный период года на компенсацию вытяжки подается подогретый наружный воздух.

3. Защита от шума.

В случаях превышения нормативных уровней звукового давления в системе вентиляции П1 предусмотрен шумоглушитель; в помещениях вентиляционного оборудования - изоляция звукопоглощающими материалами перегородок, полов, потолков.

4. Общие положения

4.1. Трубопроводы систем отопления, теплоснабжения калориферов приняты из труб электросварных ГОСТ 10704-76*, гнутые участки и участки соединений с арматурой и отопительными приборами на резьбе - по ГОСТ 3262-75*.

4.2. Трубопроводы систем отопления в подпольных каналах изолируются шнуром из минеральной ваты по ТУ36-1695-79 толщиной 30мм с покровным слоем из стеклопластика по ТУ6-11-145-80 марки РСТ-х-л-в

4.3. Трубопроводы, нагревательные приборы с температурой до 105°С окрасить эмалью ПФ-115. Воздуховоды, вентоборудование, крепления окрасить эмалью ПФ 115 по грунту ГФ-020.

4.4. Систему горячего водоснабжения с приборами учета расхода теплоты см. листы марки ВК.

4.5. Воздуховоды системы В1 выполнить класса П (плотными), остальные Н (нормальными).

4.6. В проекте предусмотрено автоматическое поддержание температуры в помещениях в рабочее время +18°С, в нерабочее - +5°С. Средства КИП и автоматики см. раздел АОВ.

4.7. Вентиляторы подобраны с учетом подсосов воздуха через неплотности воздуховодов.

Инв.№ подл. | Подпись и дата | Взам. инв.№

ГИП	Сланский		04.89
Нач. отд.	Попова		04.89
Гл. спец.	Федоркин		04.89
Нач. групп	Демченко		03.89
Инж. II к	Пересветова		03.89
Привязан			
Инв.№			
Н. контр.	Толмачева		04.89

816-1-177.89 -ОВ

Специализированный цех по ремонту и техническому обслуживанию металлорежущего оборудования с программой 1.0 млн. руб. в год

Бытовые помещения

Стадия	Лист	Листов
Р	2	

Общие данные (окончание)

ГИПРОПРОМСЕЛЬСТРОЙ г. Саратов

23910-05 29 Копировал: Мешкова Формат А2

Альбом 5

План на отм. 0.000

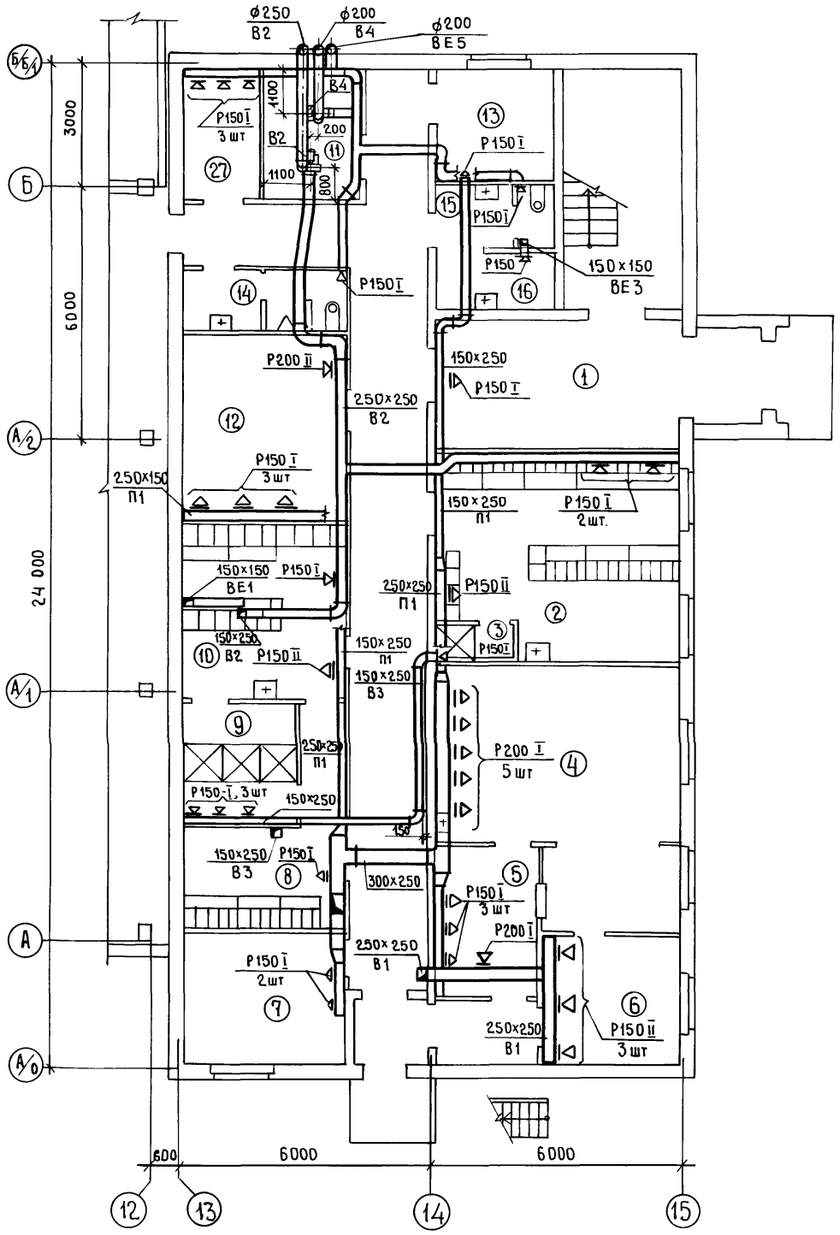

План на отм. 3.000

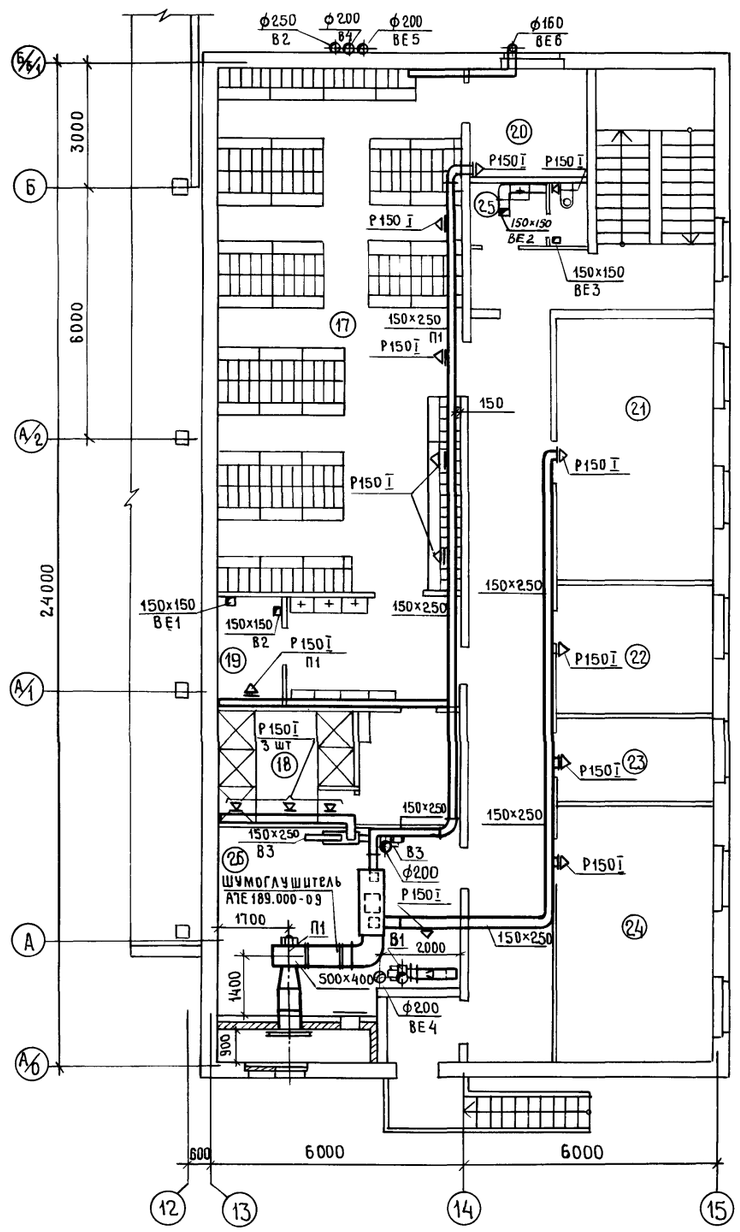

Экспликация помещений

№	Наименование	Площадь, м²
1	Вестибюль	18,2
2	Женская гардеробная домашней и специальной одежды	27,2
3	Женская душевая	1,9
4	Зал столовой с раздаточной на 16 мест	32,6
5	Моечная столовой посуды	9,9
6	Подсобное помещение	8,9
7	Медицинский пункт	12,1
8	Мужская гардеробная домашней одежды	11,9
9	Мужская душевая	7,9
10	Мужская гардеробная специальной одежды	17,0
11,26	Венткамера	6,8; 28,8
12	Помещение для сушки и обезвреживания спецодежды	17,3
13	Помещение для обогрева и охлаждения	8,0
14	Мужская уборная	5,6
15	Женская уборная	4,2
16	Хозяйственная кладовая	4,0
17	Мужская гардеробная домашней и специальной одежды	85,5
18	Мужская душевая	16,6
19	Кладовая для хранения спецодежды	4,1
20	Помещение дежурного персонала и уголок быта	8,0
21	Красный уголок	24,1
22	Помещение профсоюзной организации	12,0
23	Кабинет начальника цеха	8,4
24	Конторское помещение	24,1
25	Мужская уборная	4,2
27	Курительная	5,9

ГИП	Сланский		09.89
Нач.отд.	Попова		09.89
Гл.спец.	Федоркин		09.89
Нач.гр.	Демченко		01.89
Инж.II к.	Пересветова		03.89

816-1-177.89-08

Специализированный цех по ремонту и техническому обслуживанию металлорежущего оборудования с программой 1,0 млн. руб. в год

Бытовые помещения

Стадия	Лист	Листов
Р	3	

Планы на отм. 0.000 и 3.000

ГИПРОПРОМСЕЛЬСТРОЙ г.Саратов

Привязан

Инв.№

Н.контр. Толмачева 09.89

Гл.конструктор 00-1 Чупахин 03.89
Гл.спец. ЭТО Паикин 03.89
Нач.отдела ВК Свирепов 03.89
Гл.спец. ТХ Кабанов 03.89

Инв.№ подлин. | Подпись и дата | Взамен инв.№

23910-05 30 Копировал Евстегнеева

Формат А2

Альбом 5

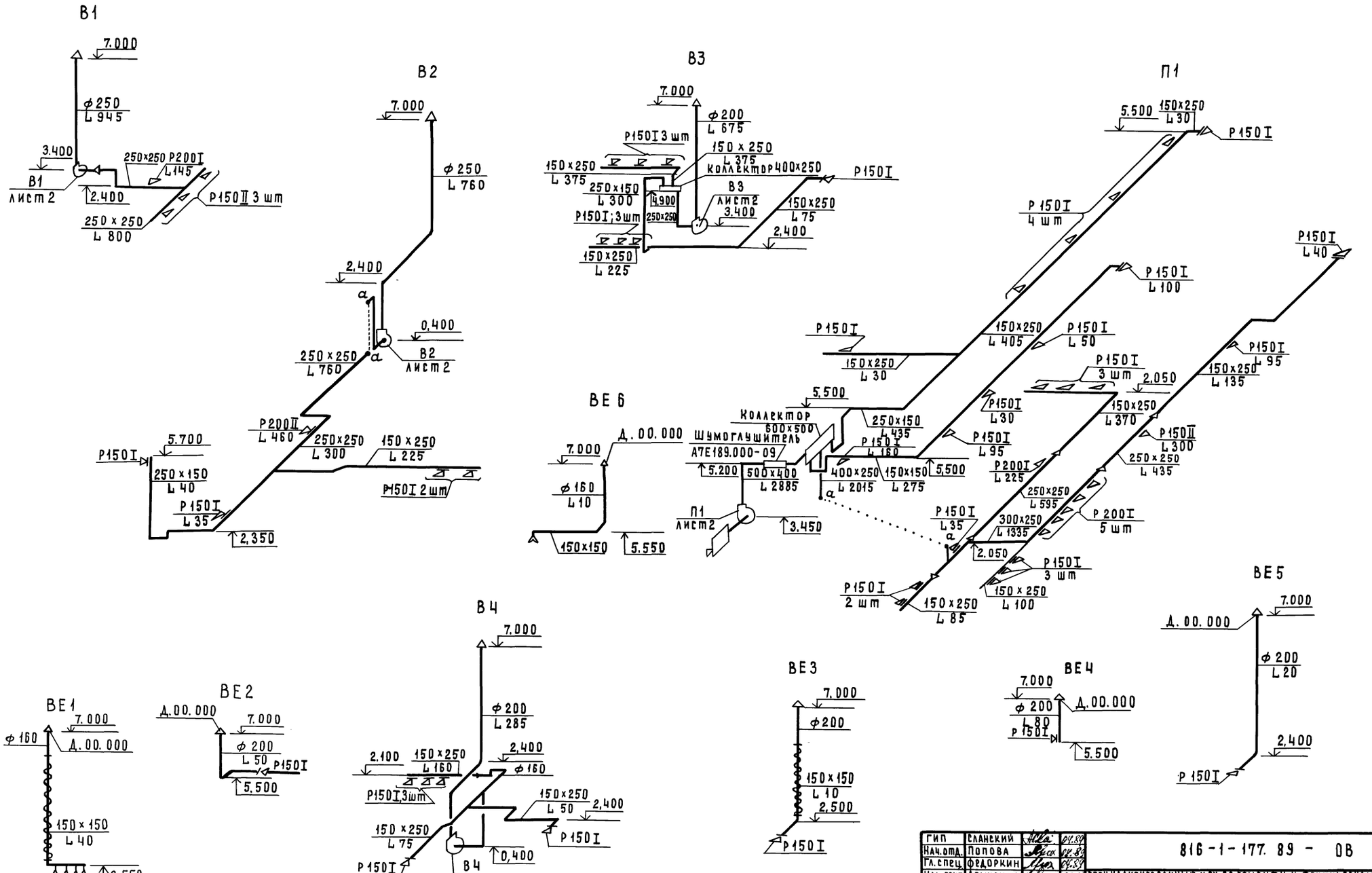

ГИП	Сланский		04.89
Нач.отд.	Попова		04.89
Гл.спец.	Федоркин		04.89
Нач.груп	Демченко		04.89
Инж. II к.	Пересветова		04.89

816-1-177.89 - ОВ

Специализированный цех по ремонту и техническому обслуживанию металлорежущего оборудования с программой 1,0 млн. руб. в год

Привязан

Инв. №

Н. контр. Толмачева

Бытовые помещения

Стадия	Лист	Листов
Р	4	

Схемы систем П1 В1÷В4, ВЕ1÷ВЕ6

ГИПРОПРОМСЕЛЬЭЛЕКТРОМОНТАЖ г. Саратов

Инв.№ подл. | Подпись и дата | Взам. инв.№

Копировал: Матвеева формат А2

Альбом 5

План

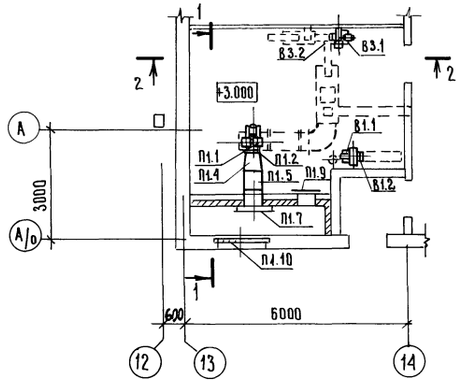

План

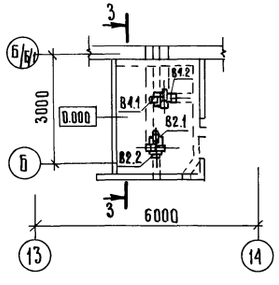

Разрез 2-2

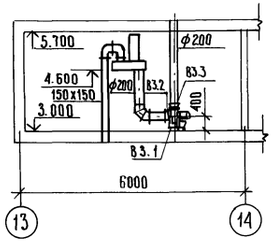

Разрез 1-1

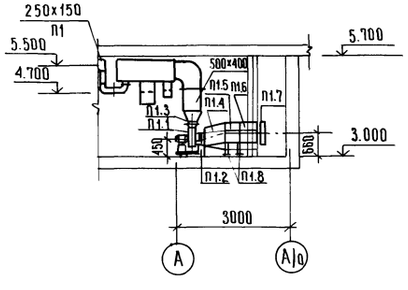

Разрез 3-3

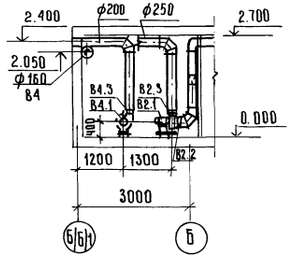

Спецификация отопительно-вентиляционных установок

Марка, поз.	Обозначение	Наименование	Кол.	Масса ед., кг	Примечание
		П1 (индивидуальная)			
		приточная камера)			
П1.1	ТУ22-5933-85	Агрегат вентиляторный			
		Е3,15 095-2 компл.:	1	49	
		А. вентилятор радиаль-			
		ный В-Ц4-75 №3,15, ис-			
		полнение 1, положение Пр 0°			
		Б. электродвигатель 4А71В2,			
		1,1 кВт, 2810 об/мин.			
П1.2	5.904-38	Гибкая вставка В.00.000-05	1	1,03	
П1.3	5.904-38	Гибкая вставка Н.00.000-07	1	1,06	
П1.4	5.903-7, вып. 1	Конфузор из стали по			
		ГОСТ 19903-74* S=1,5мм			
		ф315х (551х578) l=500мм	1	37,0	
П1.5	ТУ22-5757-84	Калорифер КСК3 №6	1	38,0	
П1.6	5.903-7, вып.1	Патрубок из стали по			
		ГОСТ 19903-74* S=1,5мм			
		551х703 l=300 мм	1	16.8	
П1.7	5.904-12; вып. 1-35	Клапан воздушный утеп-			
		ленный КВУ600х1000 АУ2	1	79.3	
П1.8	1.494-25	Подставки под калорифер	4	2,1	
П1.9	5.904-4	Дверь герметическая			
		утепленная Ду1,25х0,5	1	33,6	
П1.10	1.494-27, вып. 7	Решетка №1	5		
		В1			
В1.1	ТУ22-5933-85	Агрегат вентиляторный			
		Е2,5100-2 компл.:	1	28	
		А. вентилятор радиаль-			
		ный В-Ц4-75 №2,5			
		исполнение 1,			
		положение Пр 0°			
		Б. электродвигатель			
		4АА63В2, 0,55кВт, 2740об/мин			
В1.2	5.904-38	Гибкая вставка В.00.000-03	1	0.74	
В1.3	5.904-38	Гибкая вставка Н.00.000-03	1	0,79	

Продолжение

Марка, поз.	Обозначение	Наименование	Кол.	Масса ед. кг	Примечание
		В2			
В2.1	ТУ22-5933-85	Агрегат вентиляторный			
		Е2,5095-2 компл.:	1	28	
		А. вентилятор радиаль-			
		ный В-Ц4-75 №2,5,			
		исполнение 1, положение Пр 0°			
		Б. электродвигатель			
		4АА63А2, 0,37кВт, 2750об/мин			
В2.2	5.904-38	Гибкая вставка В.00.000-03	1	0,74	
В2.3	5.904-38	Гибкая вставка Н.00.000-03	1	0,79	
		В3			
В3.1	ТУ22-5933-85	Агрегат вентиляторный			
		Е2,5095-2 компл.:	1	28	
		А. вентилятор радиаль-			
		ный В-Ц4-75 №2,5,			
		исполнение 1,			
		положение Л0°			
		Б. электродвигатель			
		4АА63А2, 0,37 кВт,			
		2750 об/мин			
В3.2	5.904-38	Гибкая вставка В.00.000-03	1	0,74	
В3.3	5.904-38	Гибкая вставка Н.00.000-03	1	0,79	
		В4			
В4.1	ТУ22-5933-85	Агрегат вентиляторный			
		Е2,5090-2 компл.:	1	28	
		А. вентилятор радиаль-			
		ный В-Ц4-75 №2,5,			
		исполнение 1,			
		положение Пр 0°			
		Б. электродвигатель			
		4АА63А2, 0,37 кВт,			
		2750 об/мин.			
В4.2	5.904-38	Гибкая вставка В.00.000-03	1	0,74	
В4.3	5.904-38	Гибкая вставка Н.00.000-03	1	0,79	

ГИП	Сланский		04.89
Нач. отд.	Попова		04.89
Гл. спец.	Федоркин		04.89
Нач. групп	Демченко		03.89
Инж. Ткат.	Пересветова		03.89
Н. контр.	Трофимова		04.89

816-1-177.89-ОВ

Специализированный цех по ремонту и техническому обслуживанию металлорежущего оборудования с программой 1,0 млн. руб. в год.

Бытовые помещения

Стадия	Лист	Листов
Р	5	

Установки систем П1; В1÷В4

ГИПРОПРОМСЕЛЬСТРОЙ г. Саратов

Привязан

Инв. №

Инв. № подл. | Подпись и дата | Взам. инв. №

23910-05 32 копировал: Ильичева

Формат А2

Альбом 5

План на отм. 0.000

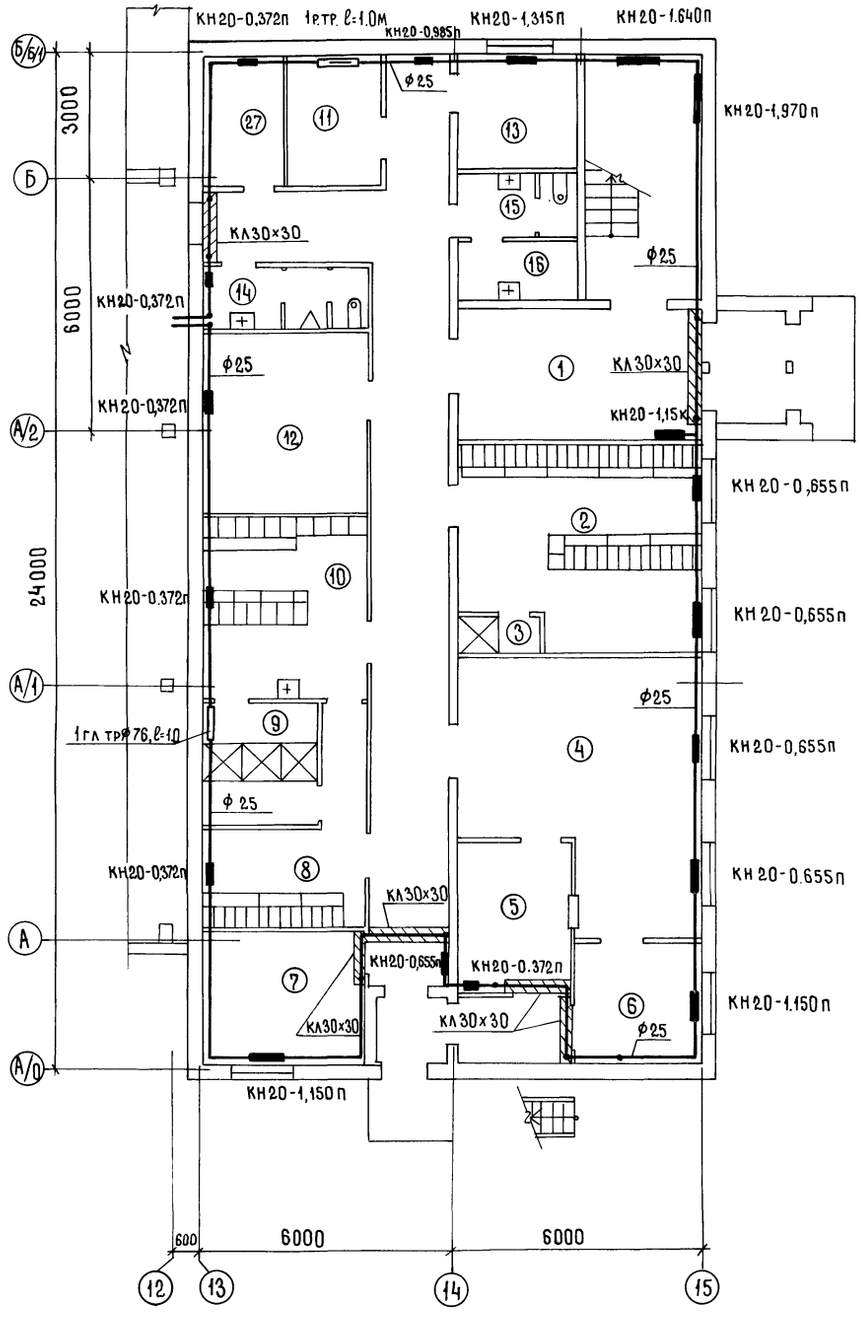

План на отм. 3.000

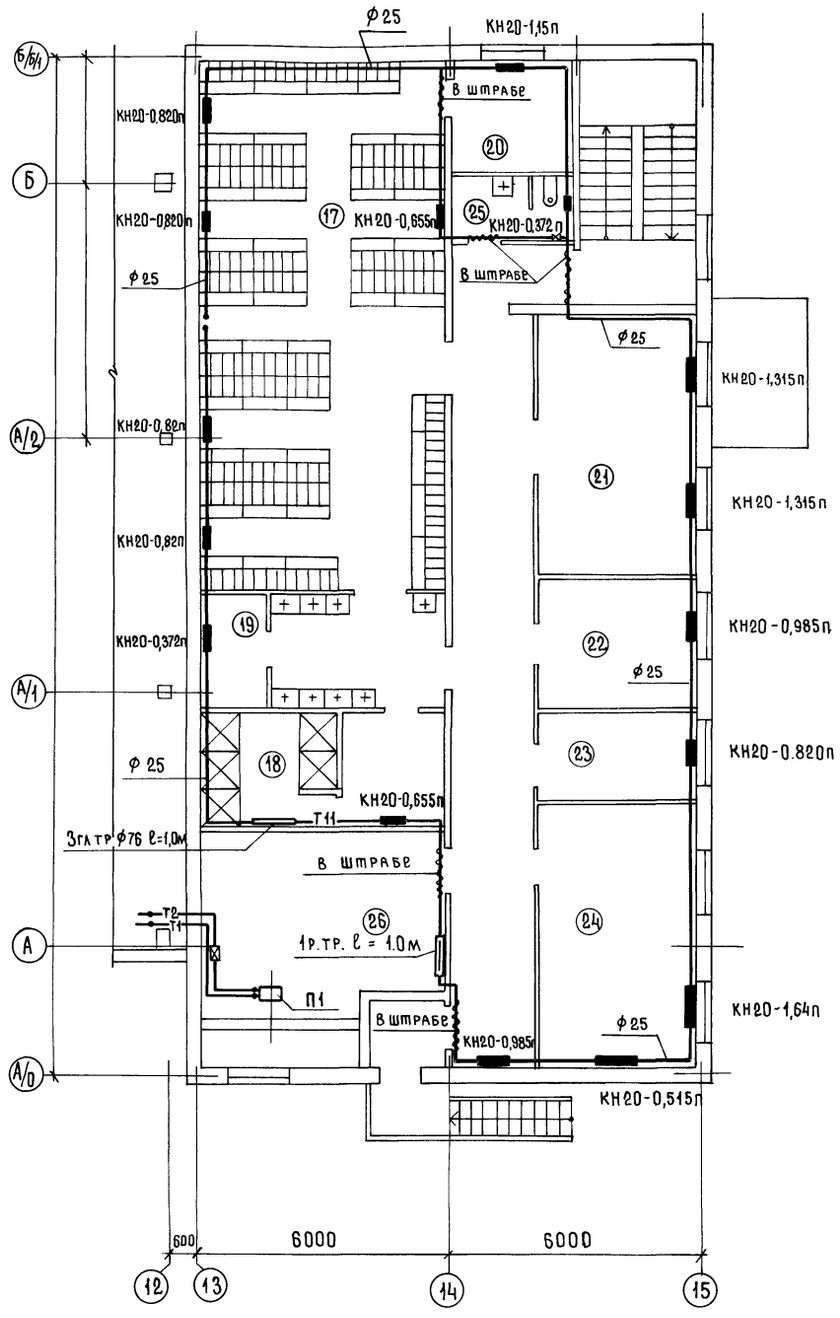

Экспликация помещений

Номер по плану	Наименование	Площадь, м²
1	Вестибюль	18,2
2	Женская гардеробная домашней	
	и специальной одежды	27,2
3	Женская душевая	1,9
4	Зал столовой с раздаточ-	
	ной на 16 мест	32,6
5	Моечная столовой посуды	9,9
6	Подсобное помещение	8,9
7	Медицинский пункт	12,1
8	Мужская гардеробная	
	домашней одежды	11,9
9	Мужская душевая	7,9
10	Мужская гардеробная	
	специальной одежды	
11,26	Венткамера	6,8; 28,8
12	Помещение для сушки и	
	обезвреживания спецодежды	17,3
13	Помещение для обогрева	
	и охлаждения	8,0
14	Мужская уборная	5,6
15	Женская уборная	4,2
16	Хозяйственная кладовая	4,0
17	Мужская гардеробная домаш-	
	ней и специальной одежды	85,5
18	Мужская душевая	16,6
19	Кладовая для хранения	
	спецодежды	4,1
20	Помещение дежурного пер-	
	сонала и уголок быта	8,0
21	Красный уголок	24,1
22	Помещение профсоюзной	
	организации	12,0
23	Кабинет начальника цеха	8,4
24	Конторское помещение	24,1
25	Мужская уборная	4,2
27	Курительная	5,9

Гл. констр. СО-1	Чупахин		03.89
Гл. спец. ЭТО	Пайкин		03.89
Нач. отдела ВК	Свиридов		03.89
Гл. спец. ТХ	Кабанов		03.89

ГИП	Сланский		04.89
Нач. отд	Попова		04.89
Гл. спец	Федоркин		04.89
Нач. групп	Демченко		04.89
Инж. II к	Пересветова		03.89

816-1-177.89-ОВ

Специализированный цех по ремонту и техническому обслуживанию металлорежущего оборудования с программой 1,0 млн. руб в год

Привязан

Инв. N

Н. контр. Толмачева

Бытовые помещения

Стадия	Лист	Листов
Р	6	

Планы на отм. 0.000 и 3.000

ГИПРОПРОМСЕЛЬСТРОЙ г. Саратов

Инв. N подл. | Подпись и дата | Взамен инв. N

23910-05 33 Копировал: Мешкова

Формат А2

Альбом 5

Система отопления 3

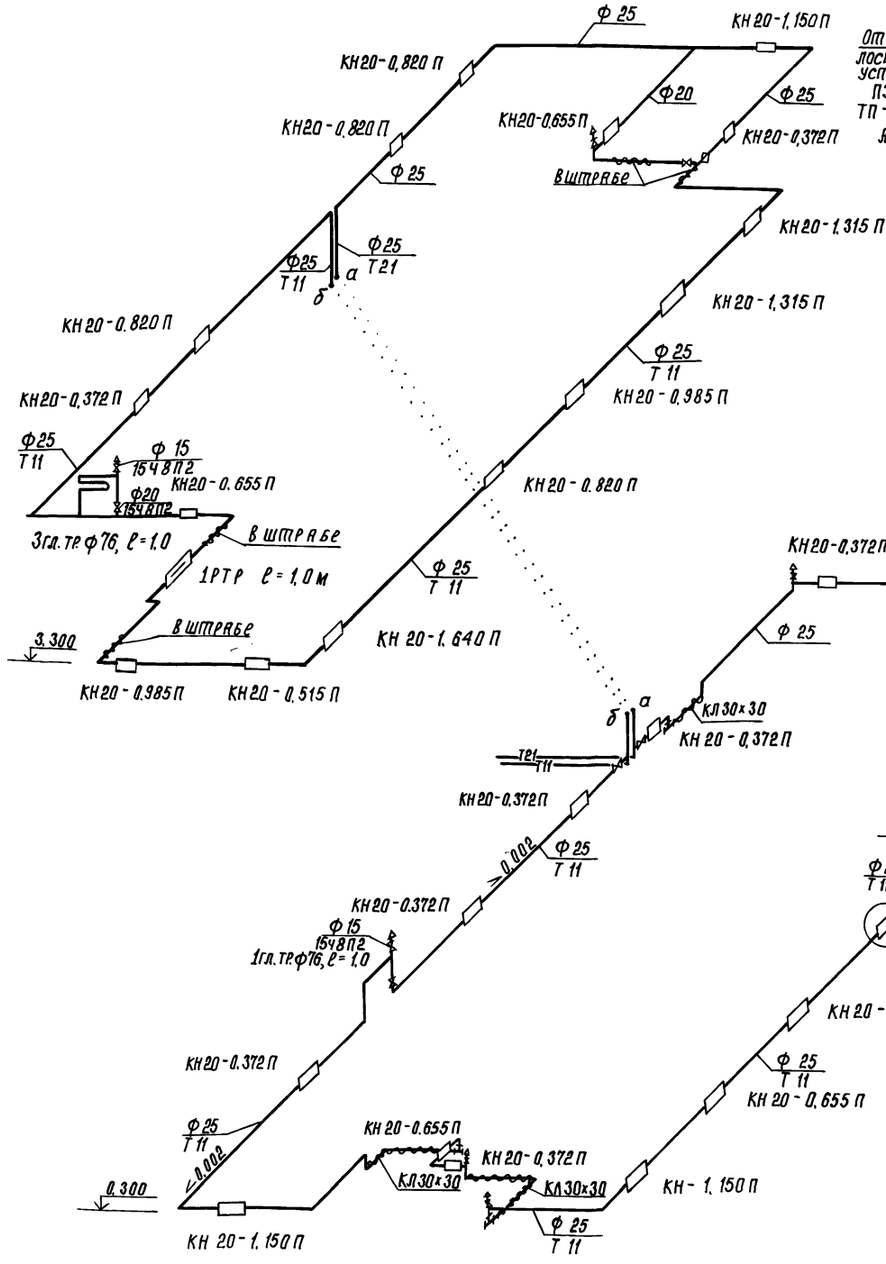

Система теплоснабжения установки П1

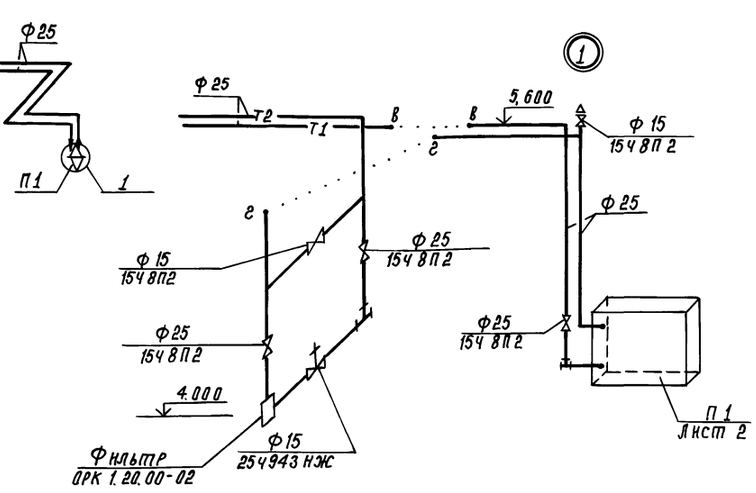

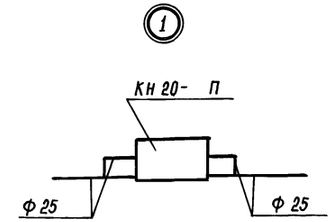

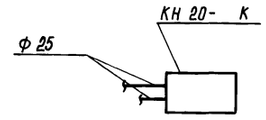

ГИП	Слянский		04.89	816-1-177.89 -ОВ	
Нач. отд.	Попова		04.89		
Гл. спец.	Федоркин		04.89	Специализированный цех по ремонту и техническому обслуживанию металлорежущего оборудования с программой 1,0 млн. руб. в год.	
Нач. груп.	Демченко		04.89		
Инж. II к.	Пересветова		04.89	Бытовые помещения	Стадия: Р; Лист: 7; Листов:
Привязан				Схема системы отопления 3. Схема системы теплоснабжения установки П1.	ГИПРОПРОМСЕЛЬЭЛЕВТРОЙ г. Саратов
Инв. №				Н. Контр. Толмачёва	04.89

Копировал: Сидорова 23910-05 34 Формат А2

Инв. № подл. | Подпись и дата | Взам. инв. №

Альбом 5

Ведомость рабочих чертежей основного комплекта ВК

Лист	Наименование	Примечание
1	Общие данные	
2	План на отм. 0,000; 3,300	
3	Схемы систем К1; В1; Т3; Т4	
4	План расположения водосточных воронок	
	Схемы систем К1; К2.	

Ведомость ссылочных и прилагаемых документов

Обозначение	Наименование	Примечание
	Ссылочные документы	
4.900-9 выпуск 0-1	Узлы и изделия трубопроводов из	
	пластмассовых труб для систем	
	водоснабжения и канализации	
4.900-10 выпуск 1-4	Альбом оборудования, фасонных частей	
	и арматуры для сетей и сооруже-	
	ний водопровода и канализации	
4.904-69	Детали крепления санитарно-тех-	
	нических приборов и трубопроводов	
2.190-1/72 выпуск 3	Узлы и детали инженерного обо-	
	рудования жилых и обществен-	
	ных зданий для сельского строительства	
5-901-1 выпуск 0	Водомерные узлы	
	Прилагаемые документы	
ВК. СО	Спецификация оборудования	Альбом 7
ВК. ВМ	ВМ по рабочим чертежам основ-	
	ного комплекта марки ВК	Альбом 10

Основные показатели по чертежам водопровода и канализации

Наименование систем	Потребный напор на вводе, м	Расчетный расход				Установленная мощность электродвигателей, кВт	Примечание
		м³/сут	м³/ч	л/с	при пожаре л/с		
Хозяйственно-питье-							
вой, производственно-							
-противопожарный							
водопровод	18.00	11.84	3.78	2.48	—	—	
Горячее водоснабжение	17.00	5.72	2.34	1.90	—	—	
Бытовая канализация	—	17.56	7.07	4.38	—	—	
Дождевая канализация	—	—	—	2.30	—	—	

Общие указания

В бытовых помещениях предусмотрены системы хозяйственно-питьевого, производственно-противопожарного водопровода горячего водоснабжения бытовой канализации.

Ввод водопровода предусмотрен из производственного корпуса.

Расходы воды, указанные в таблице показателей включают в себя расходы на буфет в количестве: 7.02 м³/сут; 1.41 м³/ч; 1.14 л/с.

В связи с тем, что бытовые помещения не отделены от производственных противопожарной стеной, в них предусмотрена установка пожарных кранов с расчетным расходом 10 л/с (две струи по 5 л/с каждая).

Горячее водоснабжение централизованное. Расход горячей воды на буфет составляет: 1.66 м³/сут; 0,35 м³/ч; 0,7 л/с.

Предусмотрена тепловая изоляция для подающих и циркуляционных трубопроводов системы горячего водоснабжения. Расход сточных вод от буфета составляет: 8,68 м³/сут; 1.76 м³/ч; 1.84 л/с. Внутренние водостоки предусмотрены для отвода дождевых вод с кровли. Расход их составляет: 2.30 л/с (расчет произведен для г. Москвы).

Экспликация оборудования

№ оборудования по плану	Наименование	Количество потребителей
	5. Моечная столовой посуды	
1	Ванна моечная ВМСМ-2	2
2	Ванна моечная ВМСМ-1	1
	6. Подсобное помещение	
3	Кипятильник электрический КНЭ-50М1	1
	12. Помещение для сушки и обезвреживания	
	спецодежды	
4	Машина автоматизированная КП-122 V=0.6 K=0.8	1

Типовой проект разработан в соответствии с действующими нормами и правилами и предусматривает мероприятия, обеспечивающие взрывную, взрывопожарную и пожарную безопасность при эксплуатации здания.
Главный инженер проекта [подпись] /Сланский/

Инв. № подл.	Подпись и дата	Взам. инв. №	Д. спец. техн. отд. Дубровский [подпись] 02.89

Инв. №				Привязан
ГИП	Сланский	[подпись]	02.89	816-1-177.89-ВК
Нач. отд.	Свирепов	[подпись]	02.89	
Нач. гр.	Сыркина	[подпись]	02.89	
Инж. II кат.	Никитина	[подпись]	02.89	Специализированный цех по ремонту и техническому обслуживанию металлорежущего оборудования с программой 1,0 млн. руб. в год.
Н. Контр.	Толмачева	[подпись]	02.89	Бытовые помещения — Стадия: Р; Лист: 1; Листов: 4
				Общие данные — ГИПРОПРОМСЕЛЬСТРОЙ г. Саратов

Копировал: Сидорова [подпись] 23910-05 35 формат А2

Альбом 5

План на отм. 0.000

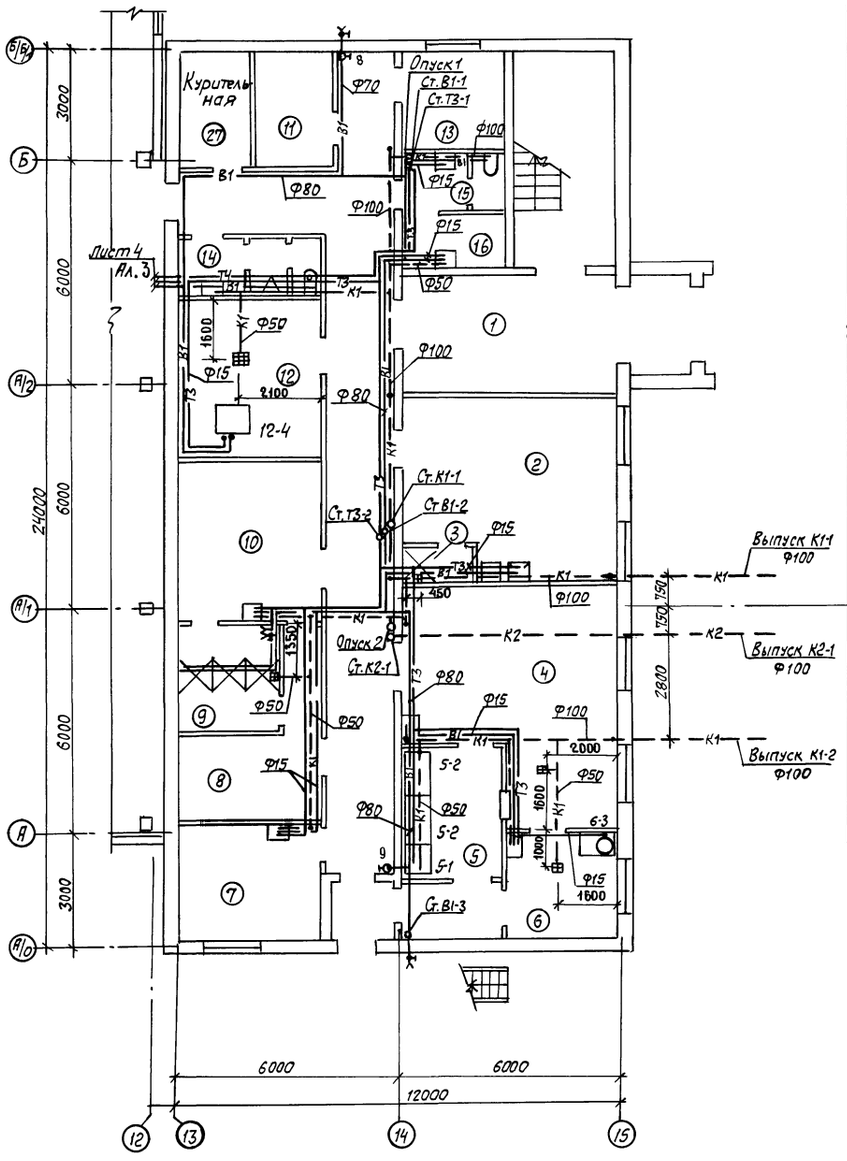

План на отм. 3.000

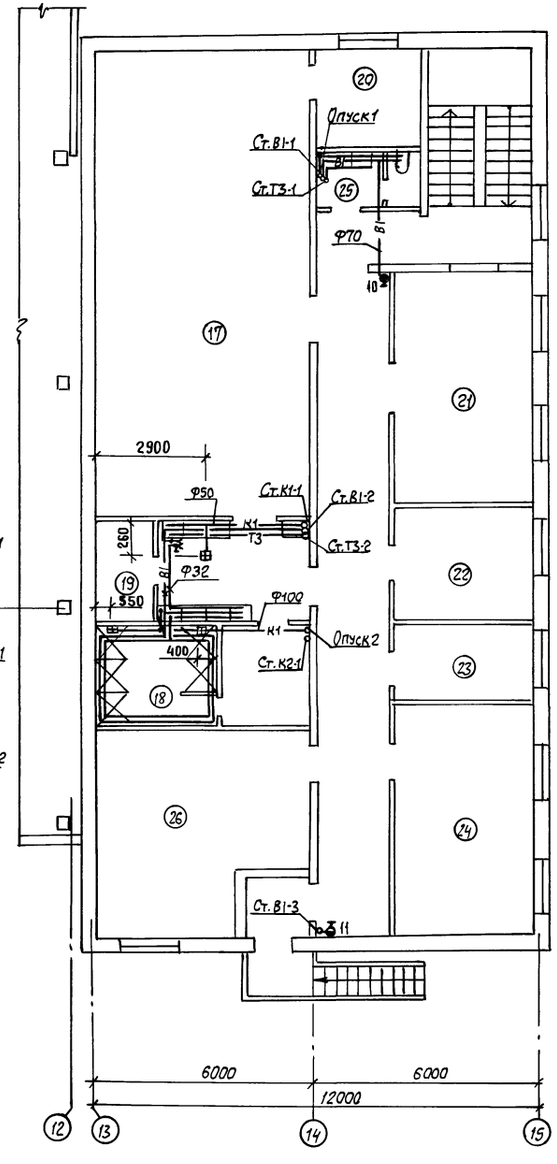

Экспликация помещений

Номер по плану	Наименование	Площадь м²	Категория производства по взрывной взрыво-пожарной и пожарной опасности
1	Вестибюль	—	не категорируется
2	Женская гардеробная домашней и специальной одежды на 36 отделений шкафов	—	то же
3	Женская душевая	—	"
4	Зал столовой с раздаточной на 16 мест	—	"
5	Моечная столовой посуды	—	"
6	Подсобное помещение	—	"
7	Медицинский пункт	—	"
8	Мужская гардеробная домашней одежды на 13 отделений шкафов для групп 2В, 2Г, 3Б	—	"
9	Мужская душевая для групп 2В,2Г,3Б	—	"
10	Мужская гардеробная специальной одежды на 13 отделений шкафов для групп 2В, 2Г, 3Б	—	"
11	Венткамера	—	"
12	Помещение для сушки и обезвреживания спецодежды	—	"
13	Помещение для обогрева и охлаждения	—	"
14	Мужская уборная	—	"
15	Женская уборная	—	"
16	Хозяйственная кладовая	—	"
17	Мужская гардеробная домашней и специальной одежды на 174 отделения шкафов для групп 1Б, 2Б, 3А	—	"
18	Мужская душевая для групп 1Б,2Б,3А	—	"
19	Кладовая для хранения спецодежды	—	"
20	Помещение дежурного персонала и уголок быта	—	"
21	Красный уголок	—	"
22	Помещение профсоюзной организации	—	"
23	Кабинет начальника цеха	—	"
24	Конторское помещение	—	"
25	Мужская уборная	—	"
26	Венткамера	—	"

ГИП	Сланский		02.89
Нач.отд.	Свирелов		02.89
Нач.гр.	Сыркина		02.89
Инж.-ткат.	Никитина		02.89
Н.контр.	Толмачева		02.89

816-1-177.89-ВК

Специализированный цех по ремонту и техническому обслуживанию металлоренущего оборудования с программой 1.0 млн. руб в год

Привязан

Инв.№

Бытовые помещения

План на отм. 0.000; 3.000

Стадия	Лист	Листов
Р	2	

ГИПРОПРОМСЕЛЬСТРОЙ г. Саратов

Гл.спец.отд.ТХ	Кабанов	02.89
Гл.спец.отд.ОВ	Чупахин	02.89
Гл.спец.отд.ЭМ	Пейкин	02.89
Гл.спец.отд.ЭН	Федоркин	02.89

Инв.№ подл. | Подпись и дата | Взам.инв.№

Альбом 5

В1

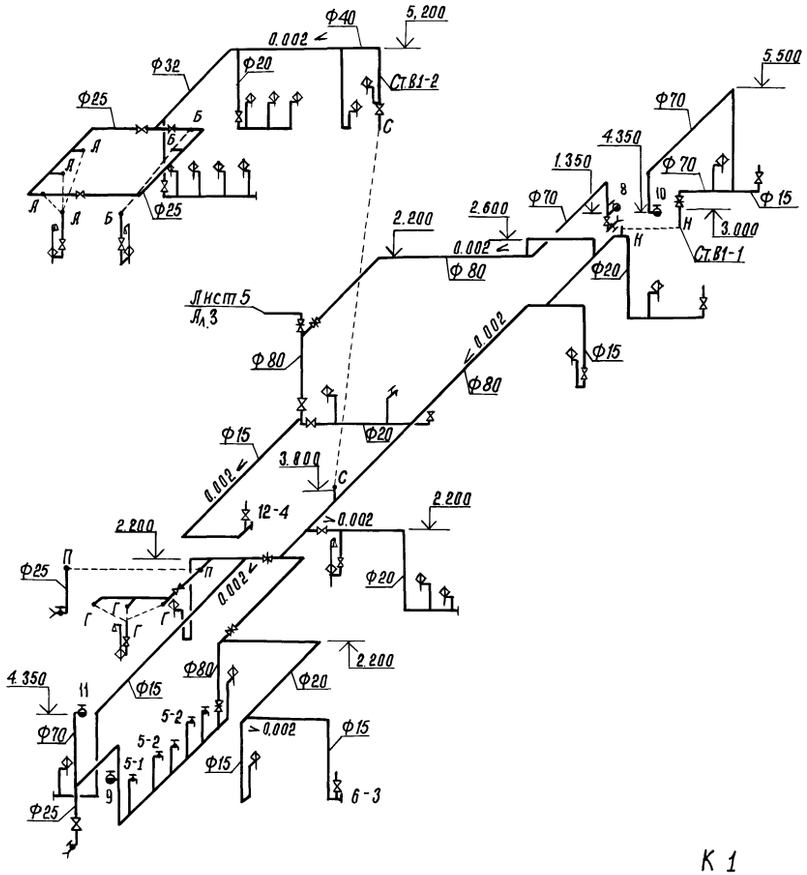

Т3; Т4

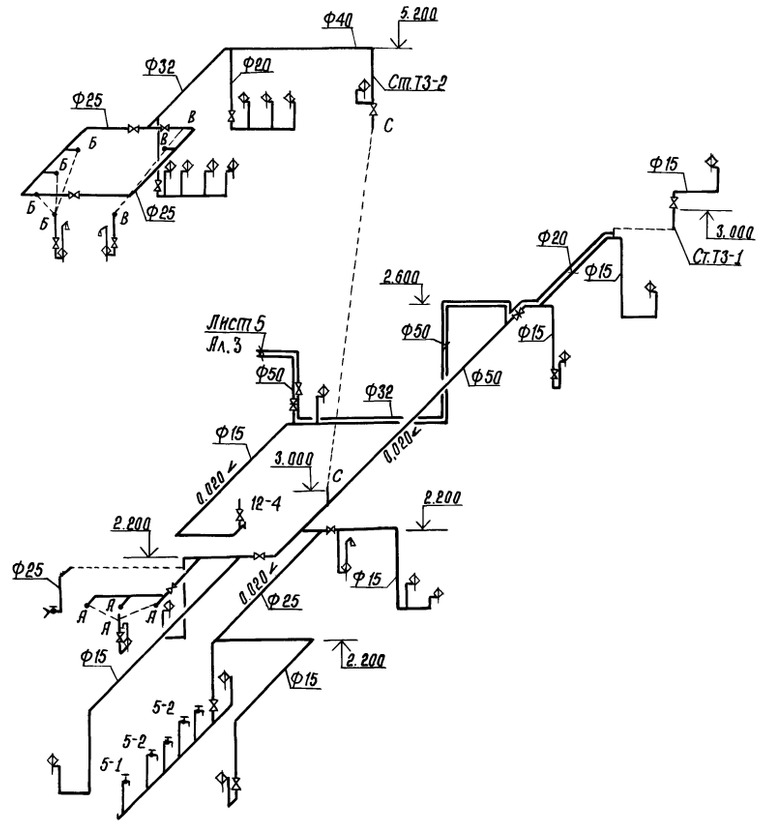

К1

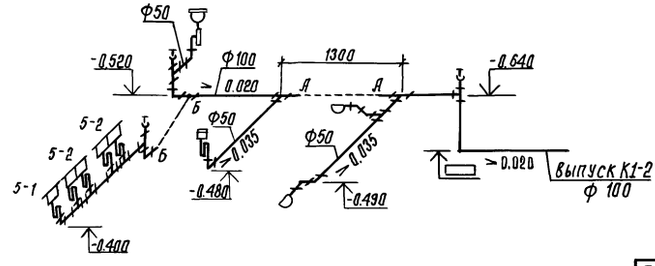

ГИП	Славский		02.89
Нач. отд.	Свирепов		02.89
Нач. гр.	Сыркина		02.89
Инж. ПКАТ	Никитина		02.89
Н. контр.	Толмачева		02.89

816-1-177.89-ВК

Специализированный цех по ремонту и техническому обслуживанию металлорежущего оборудования с программой 1 млн. руб. в год.

Бытовые помещения

Стадия	Лист	Листов
Р	3	

Схемы систем К1; В1; Т3; Т4.

ГИПРОПРОМСЕЛЬСТРОЙ г. Саратов

Привязан

Инв. №

Инв. № подл. | Подпись и дата | Взам. инв. №

Копировал: Сидорова 23910-05 37 Формат А2

Альбом 5

План расположения водосточных воронок

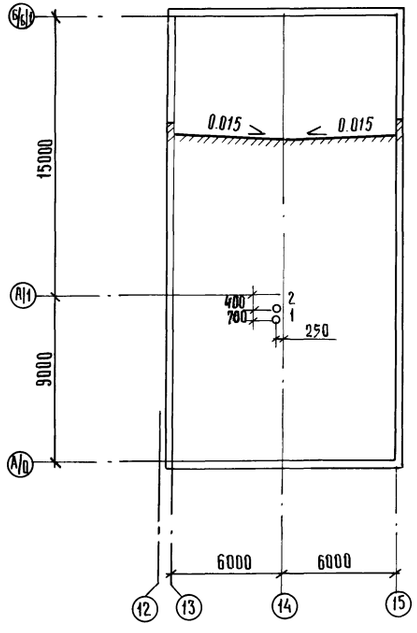

К1

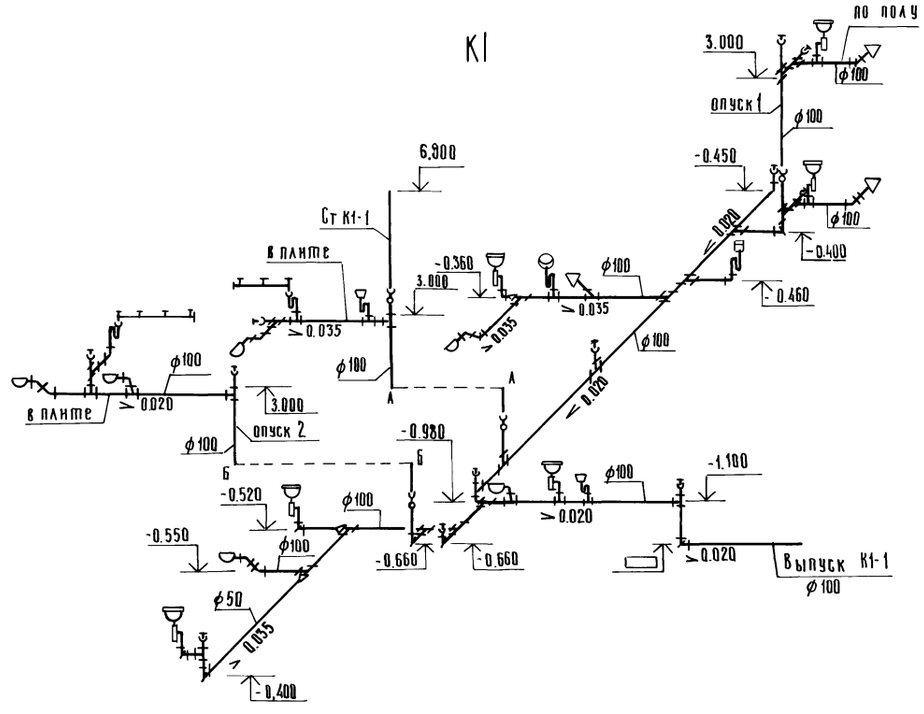

К2

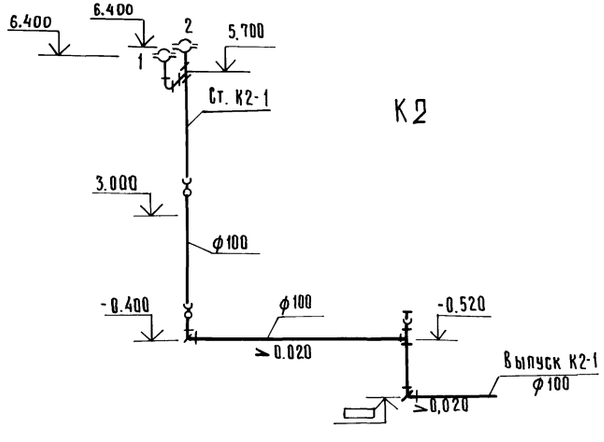

ГИП	Сланскин		02.89
Нач. отд.	Свирепов		02.89
Нач. гр.	Сыркина		02.89
Инж. Н.кат.	Никитина		02.89
Н. контр.	Громачева		02.89

816-1-177.89-ВК

Специализированный цех по ремонту и техническому обслуживанию металлорежущего оборудования с программой 1,0 млн. руб. в год.

Бытовые помещения

Стадия	Лист	Листов
Р	4	

План расположения водосточных воронок. Схемы систем К1; К2

ГИПРОПРОМСЕЛЬЭЛЕКТРОН г. Саратов

Привязан

Инв. №

Инв. № подл. | Подпись и дата | Взам. инв. № | Гл. спец. отд. СО1 Чупахин 02.89

23910-05 38 копировал: Ильичева

Формат А2

Альбом 5

Ведомость рабочих чертежей основного комплекта ЭМ

Лист	Наименование	Примечание
1	Общие данные	
2-4	Принципиальная схема распределительной сети	
5	Планы расположения электрооборудования, прокладки электрических сетей и зануления на отм.0.000, 3.000.	

Ведомость ссылочных и прилагаемых документов

Обозначение		Наименование	Примечание
		Ссылочные документы	
5.407-56	А442	Установка распределительных	
выпуск 0; 1		щитов серии ЩО70-1, ЩО70-2 и ЩО 70М	
		и распределительных шкафов серий	
		ШРС1, СПМ75, СПА77 и ШР11	
4.407-249	А406	Установка комплектов из ящиков	
		с рубильниками, автоматов, кнопок	
		ПКЕ, ПКУ и токоподводы	
5.407-54	А441	Установка одиночных магнитных	
выпуск 1; 2		пускателей серии ПМЛ (исполне-	
		ние IP54)	
5.407-86		Установка ящиков управления серии	
выпуск 1		5000	
5.407-62	А445	Прокладка проводов в поливинил-	
выпуск 0; 1		хлоридных (ПВХ) трубах в произ-	
		водственных помещениях	
5.407-63	А444	Прокладка проводов и кабелей	
выпуск 0; 1		в полиэтиленовых трубах в	
		производственных помещениях	
5.407-11	А174	Заземление и зануление электро-	
		установок	

Типовой проект разработан в соответствии с действующими нормами и правилами и предусматривает мероприятия, обеспечивающие взрывную, взрывопожарную и пожарную безопасность при эксплуатации здания

Главный инженер проекта /Сланский/

Продолжение

Обозначение	Наименование	Примечание
	Прилагаемые документы	
-ЭМ.СО	Спецификация оборудования	Альбом 7
-ЭМ.ВМ	ВМ по рабочим чертежам основного	Альбом 10
	комплекта марки ЭМ	

Ведомость электромонтажных конструкций, подлежащих изготовлению в МЭЗ

Обозначение чертежа	Наименование	Кол.	Примечание
5.407-54.2.10	Пускатель в сборе	2	
5.407-84.1.10 МЧ	2 пускателя ПМЛ 1й величины		
	нереверсивные на стене	1	
5.407-86.1.40МЧ	Ящик управления размером		
	300 х 250 х 180 на стене	1	

Общие указания

1. Электроснабжение

1.1. Электроснабжение электроприемников бытовых помещений предусматривается от МГ1 производственного корпуса(ЭМ, Альбом 4).

1.2. Электроприемники бытовых помещений относятся к III категории обеспечения надежности электроснабжения.

1.3. Итоговые данные по расчету электрических нагрузок:

1.3.1. Установленная мощность силовых токоприемников равна 43,64 кВт.

1.3.2. Расчетная мощность - 39,17 кВт.

2. Силовое электрооборудование

2.1. Выбор низковольтного электрооборудования произведен по допустимой длительной токовой нагрузке и в зависимости от условий окружающей среды.

2.2. Крепление опорных конструкций для установки защитно-пусковой аппаратуры предусмотрено шпильками и дюбелями.

2.3. Распределительные сети выполняются:

2.3.1. Открыто - проводом АПВ в поливинилхлоридных (в) трубах.

2.3.2. Скрыто - проводом АПВ-в полиэтиленовых (п) и проводом АППВ в пустотах плит перекрытия или по стене под слоем штукатурки.

2.3.3. К токоприемникам, установленным на виброосновании, проводом ПВ1 в гибких вводах.

2.4. Электропроводка принята в основном в пластмассовых трубах диаметром 25мм и на планах не обозначена, электропроводка, отличная от принятой, обозначена на планах.

2.5. Все электрические сети имеют защиту от токов короткого замыкания.

2.6. Наибольшая потеря напряжения в магистральной сети равна 1,03%

2.7. Управление приточной системой предусматривается местное и дистанционное.

3. Зануление, молниезащита

3.1. Для защиты обслуживающего персонала от поражения электрическим током при повреждении изоляции применено зануление и уравнивание потенциалов.

3.2. Для магистральной сети зануления используются: нулевая жила питающего кабеля и специально проложенные стальные полосы.

3.3. С целью уравнивания потенциалов стационарно проложенные трубопроводы, металлические корпуса технологического оборудования присоединить к магистрали зануления.

3.4. Для распределительной сети зануления используются: нулевая жила провода АППВ, нулевой защитный проводник при прокладке в пластмассовых трубах и специально проложенные стальные полосы.

3.5. Связь магистральной сети зануления с глухозаземленной нейтралью трансформатора осуществляется через нулевую жилу питающего кабеля (816-1-177.89-ЭМ, альбом 4).

3.6. Согласно РД 34.21.122-87 „Инструкция по устройству молниезащиты зданий и сооружений" (п.1.5 и табл.1) бытовые помещения молниезащите не подлежат.

Привязан

Инв.№

ГИП	Сланский		04.89
Нач.отд.	Калганов		03.89
Гл.инж.	Пайкин		03.89
Гл.спец.	Романенко		03.89
Нач.гр.	Терехина		03.89
Н.контр.	Толмачева		04.89

816-1-177.89 - ЭМ

Специализированный цех по ремонту и техническому обслуживанию металлорежущего оборудования с программой 1,0 млн. руб. в год

Стадия	Лист	Листов
Р	1	5

Бытовые помещения

Общие данные

Гипропромсельстрой г.Саратов

Гл.спец.техн.отд. Добровский 03.89

Инв.№ подл. | Подпись и дата | Взам.инв.№

Копировал Евстегнеева

Формат А2

Распределительное устройство	Аппарат отходящей линии (ввода): обозначение, тип, Iном, А, расцепитель или плавкая вставка, А	Участок сети 1	Пусковой аппарат: обозначение, тип, Iном, А, расцепитель или плавкая вставка, А – уставка теплового реле, А	Участок сети 2	Кабель, провод: Участок сети	Обозначение	Марка	Количество, число жил и сечение	Длина, м	Труба: Обозначение на плане	Длина, м	Электроприемник: Обозначение	Руст. или Рном., кВт	Iрасч. или Iном./Iпуск, А	Наименование, тип, обозначение чертежа принципиальной схемы
ШР1-Б 12А/1 12А/2 ШР11-73504-2293 380/220В	Р18-373 400				1	**							43,64	64,85	Ввод от МГ-1 производственного корпуса ЭМ, Альбом 4, лист 3
		А0	20QF АЕ2046М-100-54Б 63 10		1	20Н1	АПВ	3(1×2)	12	20-В1.25	2	20-4	0,24	1,4 / —	Шкаф холодильный ШХ-0.4М
					2	20Н2	АППВ	3×2	30	—	—				
	1 НПН2-60 63 6,3		3КМ ПМЛ-122002 РТЛ-1005 10		1	3Н1	АПВ	4(1×2)	68	3-В1,25	15				
					2	3Н2	АПВ	4(1×2)	15	3-В2,25 3-П2,25	2 1				
					—						а	3SB			Кнопка ПКЕ 712-2У3
					2	3К4	АПВ	3(1×2)	5	3-В4,25	1				
			3КК У76У3		—							3-В2	0,37	0,93 / 4,18	Вентилятор вытяжной 4АА 63А2
		а			2	3Н3	ПВ1	4(1×1)	6	ШЭМ22У2	1				
			2КМ ПМЛ-122002 РТЛ-1005 1,0		1	2Н1	АПВ	4(1×2)	6	2-В1,25	1				
					2	2Н2	АПВ	4(1×2)	19	2-В2,25 2-П2,25	2 2				
					—						б	2SB			Кнопка ПКЕ 712-2У3
					2	2К4	АПВ	3(1×2)	5	2-В4,25	1				
			2КК У76У3		—							2-В4	0,37	0,93 / 4,18	Вентилятор вытяжной 4АА 63А2
		б			2	2Н3	ПВ1	4(1×1)	6	ШЭМ22У2	1				
	2 НПН2-60 63 16	А0	5КК У197УХЛ3		1	5Н1	АППВ	3×3	10	—	—	5	0,75	3,41 / —	Рукосушитель
					2	5Н2	АППВ	3×3	4	—	—				
			6КК У197УХЛ3		1	6Н1	АППВ	3×3	3	—	—	6ХТ 6-2	1	4,55 / —	Розетка РШ-п-20-0-IP43-01-10/220 (утюг)
					2	6Н2	АППВ	3×3	2	—	—				
					—							4	0,75	3,41 / —	Рукосушитель
					2	4Н1	АППВ	3×3	9	—	—				
	2	В0	25КК У197УХЛ3		1	25Н1	АППВ	3×3	20	—	—	25	0,75	3,41 / —	
					2	25Н2	АППВ	3×3	2	—	—				
			23КК У197 УХЛ3		1	23Н1	АППВ	3×3	6	—	—	23	0,905	4,11 / —	Фен
					2	23Н2	АППВ	3×3	1	—	—				
					—							24ХТ 24	1	4,55 / —	Розетка РШ-п-20-0-IP43-01-10/220 (утюг)
					2	24Н1	АППВ	3×3	1	—	—				

** – Питающий кабель выбирается и учитывается в принципиальной схеме питающей сети производственного корпуса (ЭМ, альбом 4, лист 3)

ГИП	Сланский		04.89
Нач.отд.	Калганов		03.89
Гл.инж.	Пайкин		03.89
Гл.спец.	Романенко		03.89
Нач.гр.	Терехина		03.89
Н.контр.	Толмачева		04.89

816-1-177.89 – ЭМ

Специализированный цех по ремонту и техническому обслуживанию металлорежущего оборудования с программой 1,0 млн.руб. в год

Бытовые помещения

Стадия	Лист	Листов
Р	2	

Принципиальная схема распределительной сети

ГИПРОПРОМСЕЛЬСТРОЙ г. Саратов

Привязан

Инв.№

Копировал: Ясакова

Формат А2

23910-05 40

Продолжение

Распределительное устройство	Аппарат отходящей линии (ввода): обозначение, тип, Iном, А, расцепитель или плавкая вставка, А	Участок сети 1	Пусковой аппарат: обозначение, тип, Iном, А, расцепитель или плавкая вставка, А – уставка теплового реле, А	Участок сети 2	Участок сети	Кабель, провод: Обозначение	Марка	Количество, число жил и сечение	Длина, м	Труба: Обозначение на плане	Длина, м	Электроприемник: Обозначение	Уст. или Рном, кВт	Iрасч, или Iном / Iпуск, А	Наименование, тип, обозначение чертежа принципиальной схемы
ШР1-Б	2		13КК У197УХЛ3		1	13Н1	АППВ	3×3	11	—	—	13ХТ 13	2	9,09 / —	Розетка РШ-П-20-0-1Р43-01-10/220 (уборочная машина)
		со			2	13Н2	АППВ	3×3	3	—	—				
					–							16	0,75	3,41 / —	Рукосушитель
					2	16Н1	АППВ	3×3	7	—	—				
	3 НПН2-60 63 6,3				1	7Н1	АПВ	4(1×2)	27	7-П1.25 ШЭМ22У2	4 1	7-1	0,55	1.74 / 6.96	Центрифуга КП-220
					–										
	4 НПН2-60 63 20				1	8Н1	АПВ	3(1×4)+ +1×2,5	20 7	8-П1.25 ШЭМ22У2	4 1	8-4	10,9	17,6 / —	Машина автоматизированная КП-122
					–										
	5 НПН2-60 63 16				1	17Н1	АПВ	3(1×3)+ +1×2	66 22	17-В1.25 17-П1.25 ШЭМ22У2	8 11 1	17-4	2,79	5,3 / —	Прилавок-витрина ПВШ
					–										
					1	22Н1	АПВ	3(1×3)+ +1×2	30 10	22-П1.25 22-В1.25 ШЭМ22У2	5 5 2	22-3	6	9,1 / —	Кипятильник электрический КНЭ-50М1
					–										
	6 НПН2-60 63 6,3		28КМ ПМЛ-122002 РТА-1005 1.0		1	28Н1	АПВ	4(1×2)	107	28-В1.25 28-П1.25	15 9				
					2	28Н2	АПВ	4(1×2)	15	28-В2.25 28-П2.25	2 1				
					–							28SB1			Кнопка: ПКЕ 712-2У3
					2	28К4	АПВ	3(1×2)	11	28-В4.25	3				
					–							28SB2			ПКЕ 712-2У3
					2	28К5	АПВ	3(1×2)	20	28-В5.25	6				
			28КК У76У в		–							28-В3	0.37	0.93 / 4.18	Вентилятор вытяжной 4АА63А2
					2	28Н3	ПВ1	4(1×1)	6	ШЭМ22У2	1				
			29КМ ПМЛ-122002 РТА-1006 1.6		1	29Н1	АПВ	4(1×2)	28	29-В1.25 29-П1.25	4 2				
					2	29Н2	АПВ	4(1×2)	19	29-В2.25 29-П2.25	2 2				
					–							29SB			Кнопка ПКЕ 712-2У3
					2	29К4	АПВ	3(1×2)	31	29-В4.25	10				
			28КК У76У3 г		–							29-В1	0.55	1.33 / 5.98	Вентилятор вытяжной 4АА63В2
					2	29Н3	ПВ1	4(1×1)	6	ШЭМ22У2	1				
			1Я1 4А5111-2474УХЛ4 3,15-2,5		1	1Н1	АПВ	4(1×2)	7	1-В1.25	1				
					2	1Н2	АПВ	4(1×2)	27	1-В2.25 1-П2.25	2 4				

Подключение к электроаппаратам и электрооборудованию, электромонтаж по корпусам электроустановок производить по чертежам заводов-изготовителей.

ГИП	Сланский		04.89
Нач. отд	Калганов		03.89
Гл. инж.	Пайкин		03.89
Гл. спец.	Романенко		03.89
Нач. гр.	Терёхина		03.89
Привязан			
Инв. №		Н. контр.	Толмачёва 04.89

816-1-177.89-ЭМ

Специализированный цех по ремонту и техническому обслуживанию, металлорежущего оборудования с программой 1,0 млн. руб. в год

Бытовые помещения

Стадия	Лист	Листов
Р	3	

Принципиальная схема распределительной сети

ГИПРОПРОМСЕЛЬСТРОЙ г. Саратов

Копировал: Романова

Формат А2

Инв. № подл. | Подпись и дата | Взам. инв. №

Продолжение

Распределительное устройство	Аппарат отходящей линии (ввода): обозначение, тип, Iном, А, расцепитель или плавкая вставка, А	Участок сети 1	Пусковой аппарат: обозначение, тип, Iном, А, расцепитель или плавкая вставка, А – уставка теплового реле, А	Участок сети 2	Кабель, провод: Обозначение	Марка	Количество, число жил и сечение	Длина, м	Труба: Обозначение на плане	Длина, м	Электроприемник: Обозначение	Руст. или Pном, кВт	Iрасч. или Iном, Iпуск, А	Наименование, тип, обозначение чертежа принципиальной схемы
ШР1-Б			1КК У76У3	1							1-П1	1,1	2,5 / 13,8	Вентилятор приточный 4АТ1В2
				2	1Н3	ПВ1	4(1×1)	6	ШЭМ22У2	1				
			1,2 ЯБНО-1874УХЛ4 1,6-0,6	1	1Н4	АПВ	4(1×2)	7	1-В 4,25	1	1ЕК	0,3	0,45 / –	Нагреватель заслонки
				2	1Н5	АПВ	4(1×2)	26	1-В 5,25	6				
	7 НПН2-60 63 20	Ю		1	2Н1	АПВ	2(1×4)+1×2,5	51	2Г-В1.25 2Г-П1.25 ШЭМ22У2	8 1,5 1	2Т-2	4,1	18,63 / –	Плита электрическая ПЭТ-0,17-01
				–				26						
	7		18КК У197УХЛ3	1	18Н1	АППВ	3×4	19	–	–	18	0,017	0,08 / –	Прибор охранной сигнализации УОТС1-1
		Ю0		2	18Н2	АППВ	3×4	3	–	–				
				–							19	0,017	0,08 / –	
				2	19Н1	АППВ	3×4	8	–	–				
	7													Резерв
		СО												
	8 НПН2-60 63 16		26КК У197УХЛ3	1	26Н1	АППВ	3×3	10	–	–	26	0,75	3,41 / –	Рукосушитель
		А0		2	26Н2	АППВ	3×3	3	–	–				
				–							27ХТ 27	2	9,09 / –	Розетка РШ-П-20-0-1Р13 01-10/220 (уборочная машина)
				2	27Н1	АППВ	3×3	7	–	–				
	8		9КК У197УХЛ3	1	9Н1	АППВ	3×3	14	–	–	9	0,75	3,41 / –	Рукосушитель
		Ю0		2	9Н2	АППВ	3×3	3	–	–				
			10КК У197УХЛ3	1	10Н1	АППВ	3×3	5	–	–	10	0,905	4,11 / –	Фен
				2	10Н2	АППВ	3×3	1	–	–				
											11ХТ 11	1	4,55 / –	Розетка РШ-П-20-0-1Р13-01-10/220 (Утюг)
				2	11Н1	АППВ	3×3	1	–	–				
	8		12КК У197УХЛ3	1	12Н1	АППВ	3×3	10	–	–	12	0,75	3,41	Рукосушитель
		СО		2	12Н2	АППВ	3×3	2	–	–				
			14КК У197УХЛ3	1	14Н1	АППВ	3×3	10	–	–	14	0,905	4,11 / –	Фен
				2	14Н2	АППВ	3×4	1	–	–				
											15ХТ 15	1	4,55 / –	Розетка РШ-П-20-0-1Р13-01-10/220 (Утюг)
				2	15Н1	АППВ	3×3	1	–	–				

Потребность кабелей и проводов длина, м

Число и сечение жил, напряжение	Марка: ПВ1	АПВ	АППВ
1×1-380	30		
1×2-380		487	
1×2,5-380		33	
1×3-380		98	
1×4-380		71	
3×2-380			30
3×3-380			147
3×4-380			30

Потребность труб

Обозначение по стандарту	Диаметр по стандарту, мм	Длина, м
ПВХ-В-РЭП 25У	25	94
ПВД(ПНП) 25С	25	60

ГИП	Сланский		04.89
Нач. отд.	Калганов		03.89
Гл. инж.	Пайкин		03.89
Гл. спец.	Романенко		03.89
Нач. гр.	Терехина		04.89
Н. контр.	Толмачева		04.89

816-1-177.89-ЭМ

Специализированный цех по ремонту и техническому обслуживанию металлорежущего оборудования с программой 1,0 млн. руб. в год

Бытовые помещения | Стадия Р | Лист 4 | Листов

Принципиальная схема распределительной сети

ГИПРОПРОМСЕЛЬСТРОЙ г. Саратов

Привязан:

Инв. №

Копировал: Зверева 84 – Формат А2

Альбом 5

План расположения электрооборудования и прокладки электрических сетей на отм. 0.000

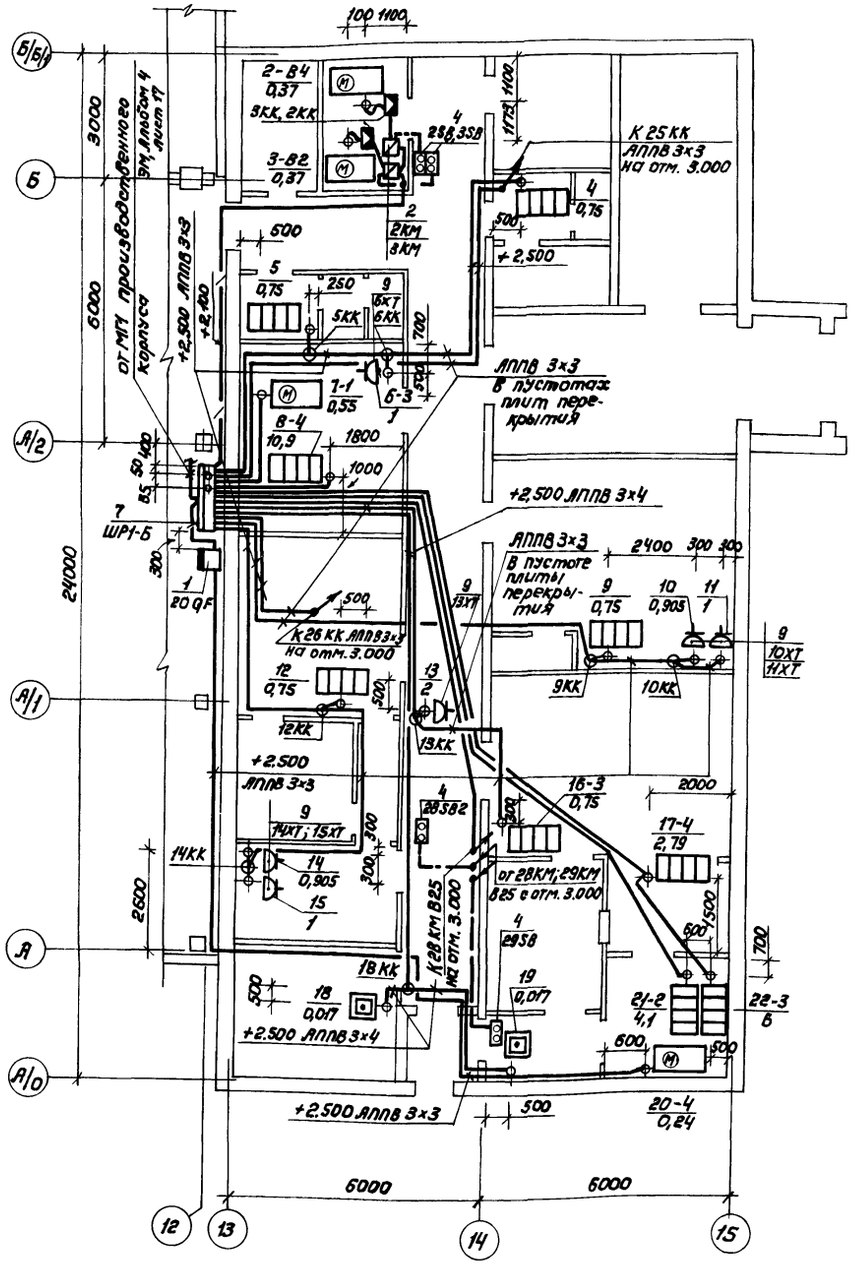

План расположения электрооборудования и прокладки электрических сетей на отм. 3.000

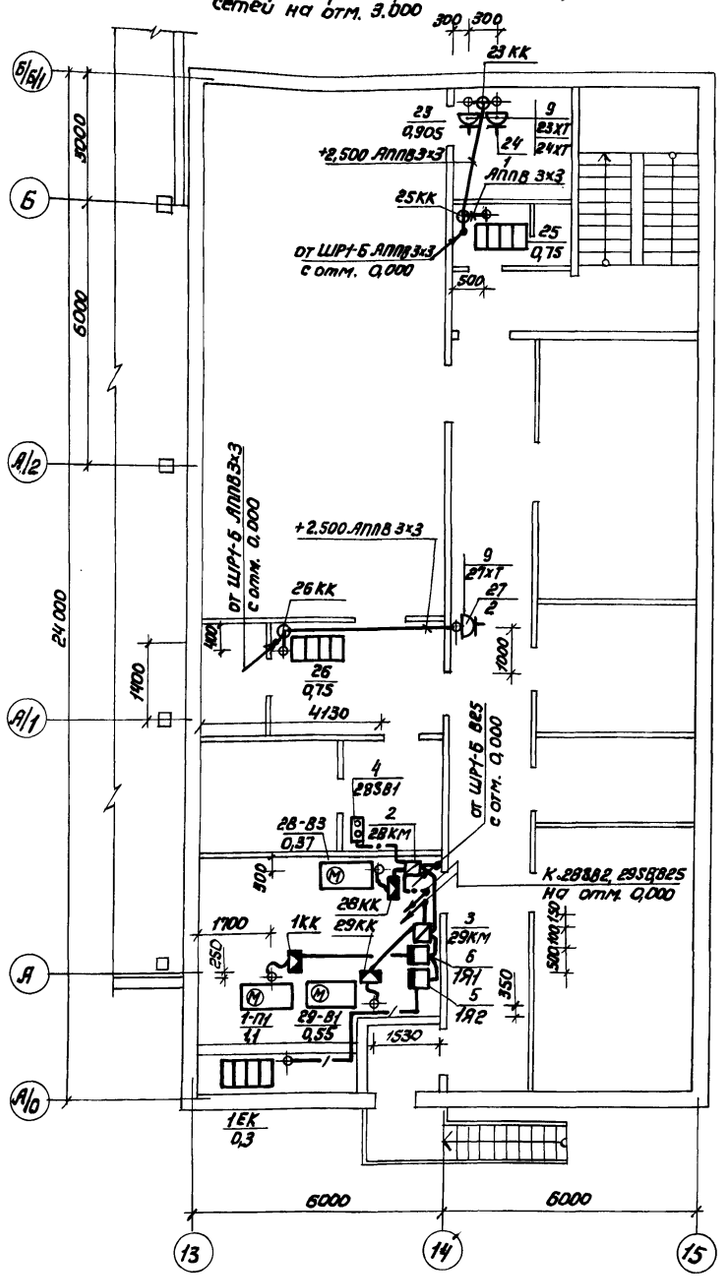

План зануления на отм. 0.000

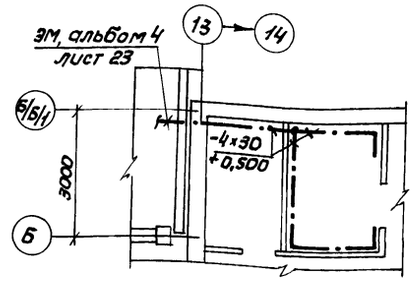

План зануления на отм. 3.000

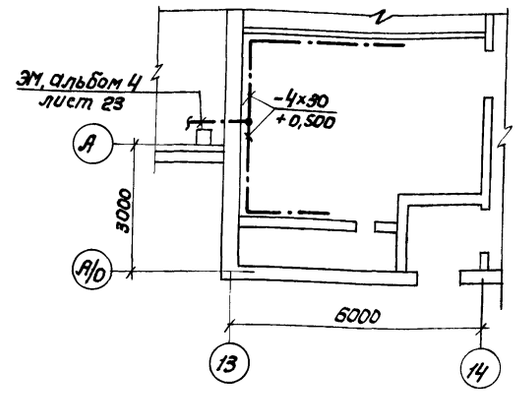

Гл. инж. отд. ТХ	Кабанов		03.89
Гл. констр. СО-1	Чупахин		03.89
Гл. спец. отд. ОВ	Федоркин		03.89
Нач. отд. ВК	Свирепов		03.89

Взамен инв. | Подпись и дата | Инв. № подл.

ГИП	Сланский		04.89
Нач. отд.	Калганов		03.89
Гл. инж.	Пайкин		03.89
Гл. спец.	Романенко		03.89
Нач. гр.	Терехина		03.89
Нач. гр.	Родионова		03.89
Н. контр.	Толмачева		04.89

816-1-177.89-ЭМ

Специализированный цех по ремонту и техническому обслуживанию металлорежущего оборудования с программой 1,0 млн. руб. в год.

Бытовые помещения

Стадия	Лист	Листов
Р	5	

Планы расположения электрооборудования, прокладки электрических сетей и зануления на отм. 0.000, 3.000

ГИПРОПРОМСЕЛЬСТРОЙ г. Саратов

Привязан

Инв. №

23910-05 43 Копировал: Зверева 31-

Формат А2

Альбом 5

Ведомость рабочих чертежей основного комплекта ЭО

Лист	Наименование	Примечание
1	Общие данные	
2	Планырасположения электрического	
	оборудования и прокладки электрических	
	сетей на отм. 0.000 и 3.000	

Ведомость ссылочных и прилагаемых документов

Обозначение	Наименование	Примечание
	Прилагаемые документы	
-ЭО.СО	Спецификация оборудования	Альбом 7

Общие указания

Напряжение питающей сети 380/220 В, ламп рабочего и эвакуационного освещения – 220 В, ремонтного – 36 В.

Освещённость помещений соответствует требованиям СНиП II-4-79 „Естественное и искусственное освещение".

С видимой стороны светильников эвакуационного освещения нанести красной несмываемой краской букву „Э" высотой 100 мм.

Все нетоковедущие металлические части осветительной установки, нормально не находящиеся, но могущие оказаться под напряжением, подлежат занулению. Для зануления используется рабочий нулевой провод.

Полезная площадь освещаемых помещений – 404 м²

Установленная мощность освещения – 8.79 кВт

Количество светильников – 89 штук.

Принципиальная схема питающей сети

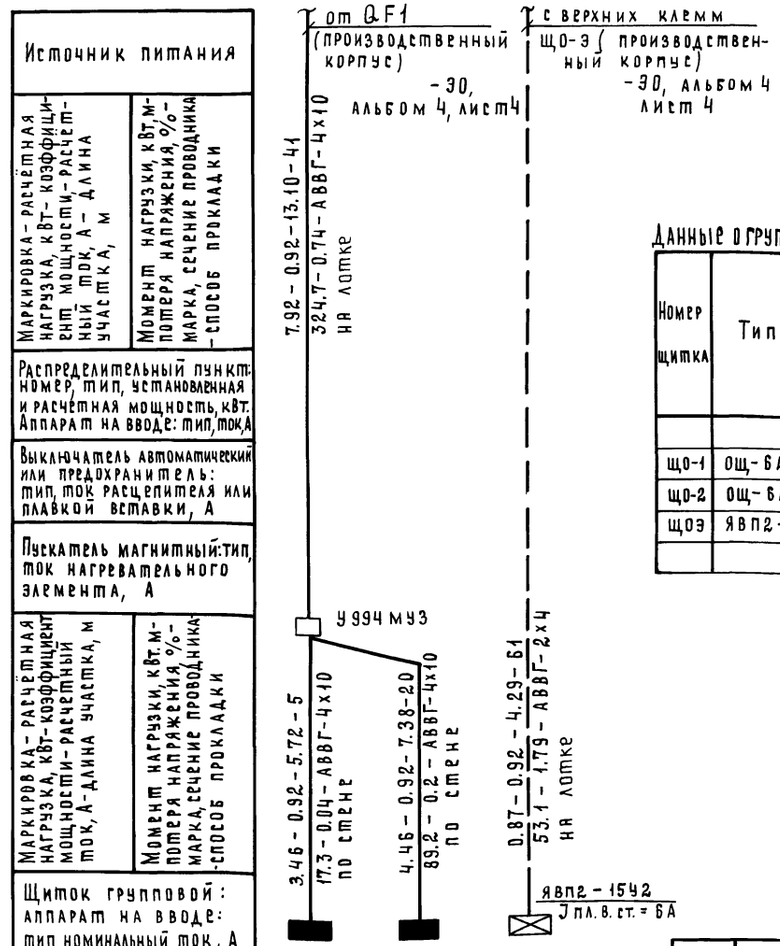

Номер по схеме расположения на плане	ЩО-1	ЩО-2	ЩО-Э
Установленная мощность, кВт	3.46	4.46	0.87
Потеря напряжения до щитка, %	1.42	1.58	1.87

Данные о групповых щитках с автоматическими выключателями

Номер щитка	Тип	Установленная мощность, кВт	Номера автоматических выключателей: Однополюсные, занятые	Однополюсные, резервные	Трёхполюсные, занятые	Трёхполюсные, резервные	Ток расцепителя, А: на вводе	на линиях
ЩО-1	ОЩ-6АУХЛ4	3.46	1÷5	6	—	—	—	16
ЩО-2	ОЩ-6АУХЛ4	4.46	1÷6	—	—	—	—	16
ЩОЭ	ЯВП2-15У2	0.87						J пл. вст. = 6А

Типовой проект разработан в соответствии с действующими нормами и правилами и предусматривает мероприятия, обеспечивающие взрывную, взрывопожарную и пожарную безопасность при эксплуатации здания.

Главный инженер проекта /Сланский/

Инв. №			
ГИП	Сланский		03.89
Нач. отд.	Калганов		03.89
Гл. инж.	Пайкин		03.89
Гл. спец.	Романенко		03.89
Нач. гр.	Карчевская		03.89
Инж. II кат.	Роткина		03.89
Н. контр.	Толмачёва		04.89

Привязан

816-1-177.89-ЭО

Специализированный цех по ремонту и техническому обслуживанию металлорежущего оборудования с программой 1.0 млн. руб. в год

Бытовые помещения	Стадия	Лист	Листов
	Р	1	2

Общие данные

ГИПРОПРОМСЕЛЬСТРОЙ г. Саратов

Гл. спец. ТО | Дубровский | 03.89

Взамен инв. №

Подпись и дата

Инв. № подл.

23910-05 44 Копировал: Матвеева Формат А2

Альбом 5

План расположения электрического оборудования и прокладки электрических сетей на отм. 0.000

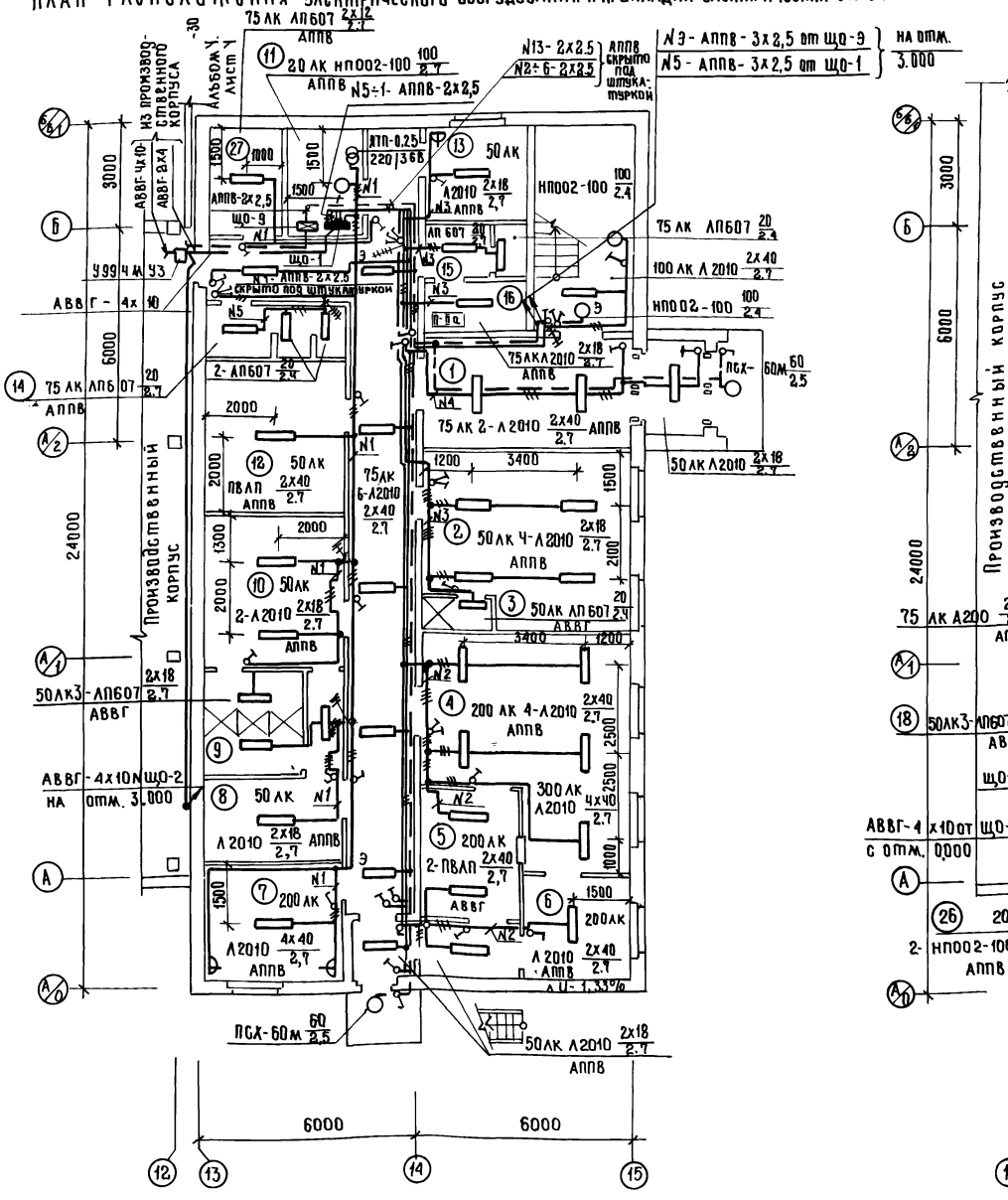

План расположения электрического оборудования и прокладки электрических сетей на отм. 3.000

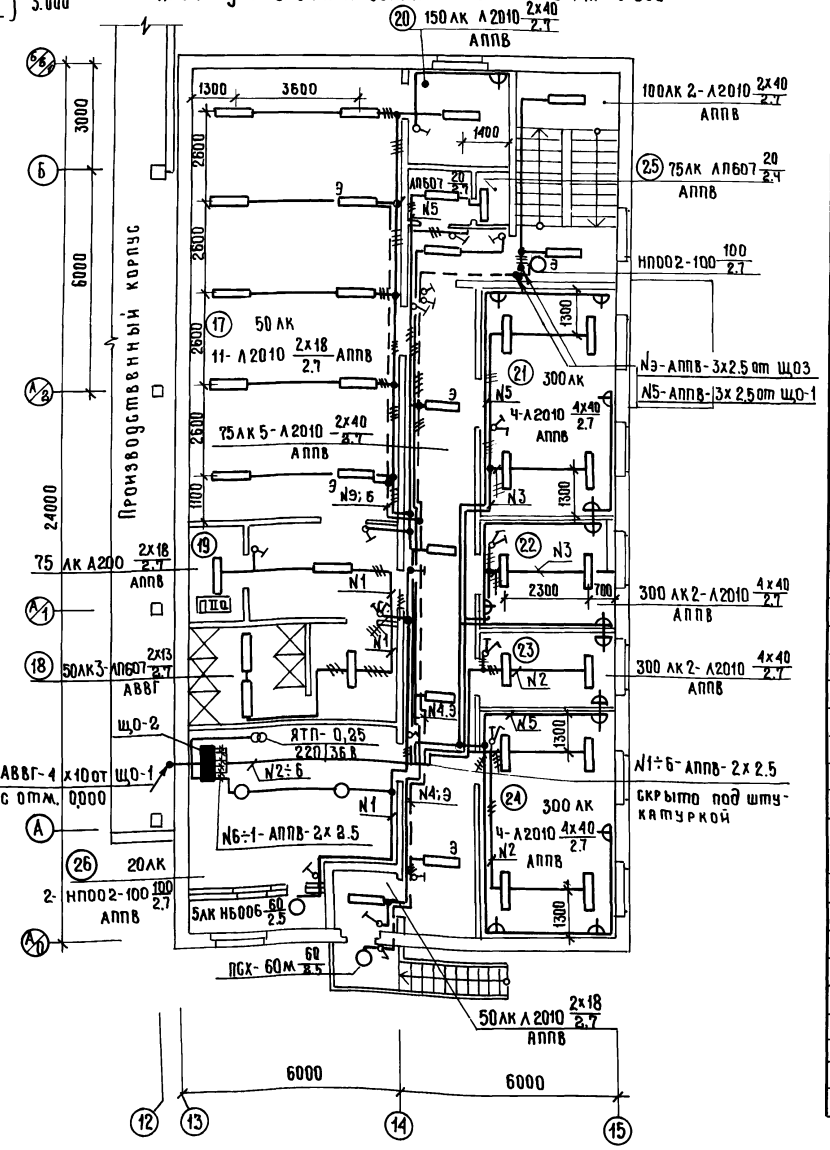

Экспликация помещений

Номер по плану	Наименование
1	Вестибюль
2	Женская гардеробная домашней и специальной одежды на 36 отделений шкафов
3	Женская душевая
4	Зал столовой с раздаточной на 16 мест
5	Моечная столовой посуды
6	Подсобное помещение
7	Медицинский пункт
8	Мужская гардеробная домашней одежды на 13 отделений шкафов для групп 2в, 2г, 3б.
9	Мужская душевая для групп 2в, 2г, 3б
10	Мужская гардеробная специальной одежды на 13 отделений шкафов для групп 2в, 2г, 3б
11	Венткамера
12	Помещение для сушки и обезвреживания спецодежды
13	Помещение для обогрева и охлаждения
14	Мужская уборная
15	Женская уборная
16	Хозяйственная кладовая
17	Мужская гардеробная домашней и специальной одежды на 174 отделения шкафов для групп 1б, 2б, 3а
18	Мужская душевая для групп 1б, 2б, 3а
19	Кладовая для хранения спецодежды
20	Помещение дежурного персонала и уголок быта
21	Красный уголок
22	Помещение профсоюзной организации
23	Кабинет начальника цеха
24	Конторское помещение
25	Мужская уборная
26	Венткамера
27	Курительная

Нач. отд. ВК	Свирепов		03.89
Гл. спец. отд. ЭН	Федоркин		03.89
Гл. спец. отд. ЭН	Гуркин		03.89
Гл. констр. отд. СН	Чупахин		03.89

Инв. № подл.	Подпись и дата	Взам. инв. №

ГИП	Сланский		03.89
Нач. отд.	Калганов		03.89
Гл. инж.	Панкин		03.89
Гл. спец.	Романенко		03.89
Нач. гр.	Карчевская		03.89
Инж. II кат.	Роткина		03.89
Нач. гр.	Терехина		03.89
Н. контр.	Толмачева		04.89

816-1-177.89-ЭО

Специализированный цех по ремонту и техническому обслуживанию металлорежущего оборудования с программой 10 млн. руб. в год.

Бытовые помещения

Стадия	Лист	Листов
Р	2	

Планы расположения электрического оборудования и прокладки электрических сетей на отм. 0.000 и 3.000

ГИПРОПРОМСЕЛЬСТРОЙ г. Саратов

Привязан:

Инв. №

23910-05 45 Копировал: Ильичева формат А2

Альбом 5

Ведомость рабочих чертежей основного комплекта АВК

Лист	Наименование	Примечание
1	Общие данные	
	План расположения	

Ведомость ссылочных и прилагаемых документов

Обозначение	Наименование	Примечание
	Прилагаемые документы	
АВК.СО	Спецификация оборудования	Альбом 7

План расположения

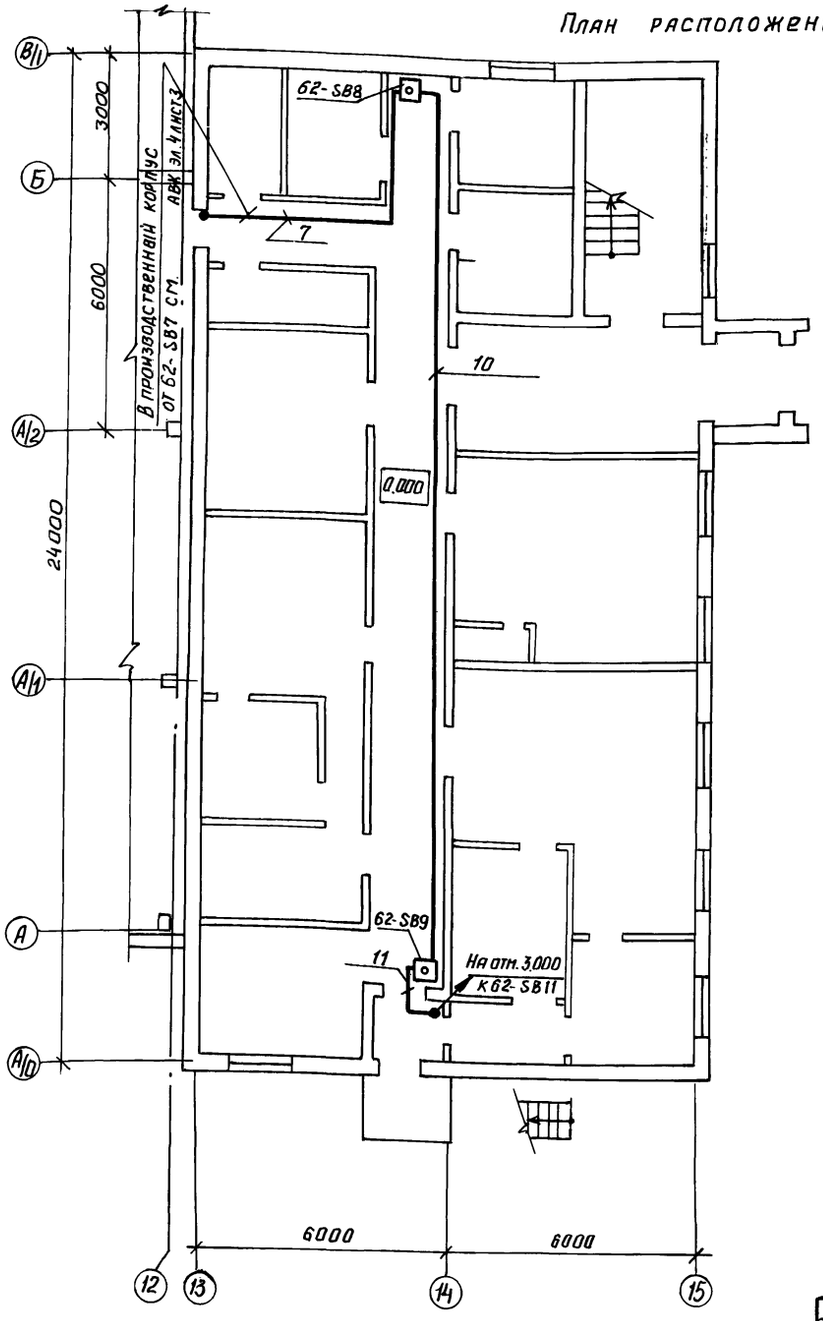

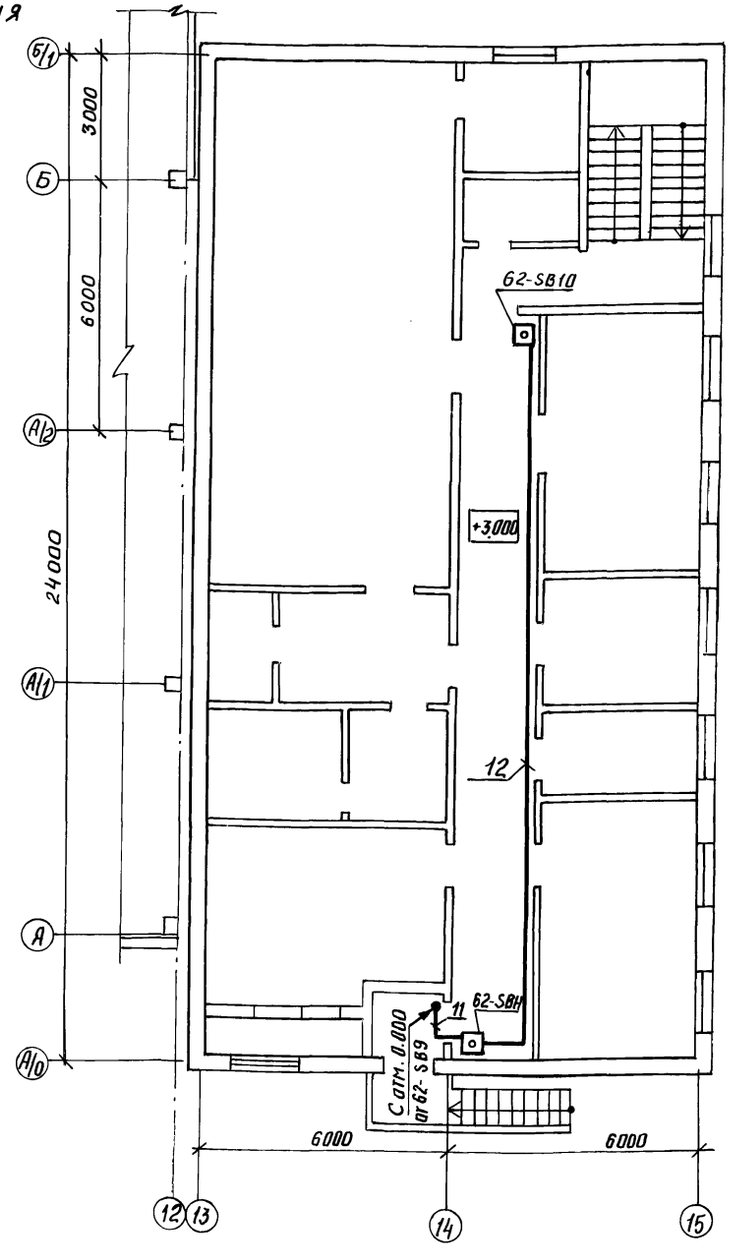

1. Схему электрическую принципиальную управления задвижкой см. АВК, Ал.4 лист 1.
2. Монтажные материалы учтены АВК, Ал.4, лист 2.

Типовой проект разработан в соответствии с действующими нормами и правилами и предусматривает мероприятия, обеспечивающие взрывную, взрывопожарную и пожарную безопасность при эксплуатации здания.

Главный инженер проекта /Сланский/.

Инв.№			
ГИП	Сланский		07.89
Нач.отд.	Калганов		07.89
Гл.инж.отд.	Пайкин		07.89
Гл.спец.	Хомяков		07.89
Нач.гр.	Родионова		07.89
Инж.	Назарова		07.89
Н.контр.	Толмачева		07.89

Привязан

816-1-177.89 - АВК

Специализированный цех по ремонту и техническому обслуживанию металлорежущего оборудования с программой 1.0 млн. руб. в год

Стадия	Лист	Листов
Р		1

Бытовые помещения

Общие данные. План расположения

ГИПРОПРОМСЕЛЬСТРОЙ г. Саратов

Инв.№ подл. | Подпись и дата | Взам.инв.№

Гл.спец. СО-Г Чупахин 07.89
Нач.отд. ВК Свиридов 07.89

Альбом 5

Ведомость рабочих чертежей основного комплекта АОВ

Лист	Наименование	Примечание
1	Общие данные. Система П1.	
	Схема автоматизации.	
2	Система П1. Схема соединений	
	внешних проводок.	
	План расположения	

Ведомость ссылочных и прилагаемых документов

Обозначение	Наименование	Примечание
	Ссылочные документы	
ТМ4-142-87	Термометр технический ртутный	
	в оправе. Установка на трубопро-	
	воде Д > 76мм или металличес-	
	кой стенке.	
ТМ4-147-87	Термометр сопротивления, тер-	
	мометр термоэлектрический,	
	установка на трубопроводе	
	Д > 89мм или металлической стенке	
ТМ4-150-87	Термометр сопротивления,	
	термометр термоэлектрический.	
	Установка на трубопроводе Д14...38мм	
ТМ4-144-87	Термометр технический ртутный в	
	оправе. Установка на трубопроводе Д14...38мм	
ТМ4-42-73	Термометр сопротивления ТСМ	
	Установка на стене	
	Прилагаемые документы	
АОВ.СО1	Спецификация оборудования	Альбом 7
АОВ.СО2	Спецификация щитов и пультов	Альбом 7

Типовой проект разработан в соответствии с действующими нормами и правилами и предусматривает мероприятия, обеспечивающие взрывную, взрывопожарную и пожарную безопасность при эксплуатации здания.

Главный инженер проекта /Сланский/

Инв. № подл. | Подпись и дата | Взам. инв. №

Общие указания

Рабочим проектом предусматривается автоматизация системы П1, выполненная на щите управления и контроля ЩУС-01, серийно выпускаемом на Ростовском и Бакинском заводах треста „Промавтоматика."

Схемы управления и контроля системой в данном рабочем проекте не приводятся, так как модификации щитов ЩУС-01 охватывают все технологические схемы альбома „0" ТПР ГПИ „Сантехпроект" 904-02-14.85 „Автоматизация, управление и силовое электрооборудование приточных вентиляционных камер" (редакции 1985г.)

Система П1.
Схема автоматизации

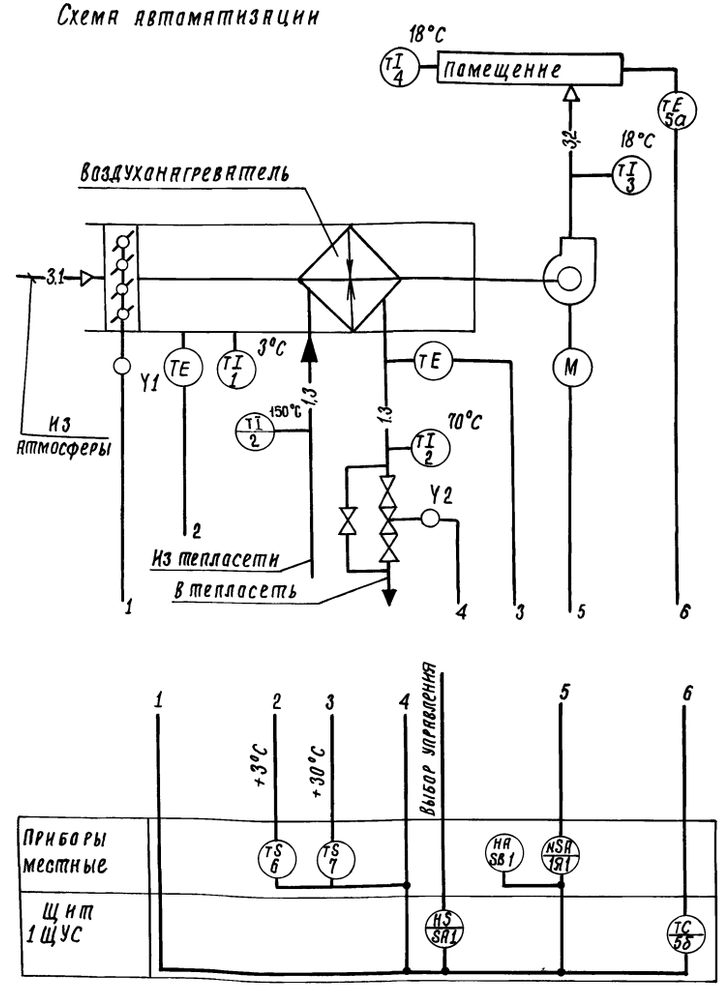

Условные обозначения трубопроводов приняты по ГОСТ 14202-69.

Инв. №				Привязан
ГИП	Сланский		07.89	816-1-177.89 - АОВ
Нач. отд.	Калганов		07.89	
Гл. инж. отд.	Пайкин		07.89	
Гл. спец.	Хомяков		07.89	Специализированный цех по ремонту и техническому обслуживанию металлорежущего оборудования с программой 1.0мм. руб. в год.
Нач. гр.	Родионова		07.89	
Инж.	Назарова		07.89	Бытовые помещения — Стадия: Р; Лист: 1; Листов: 2
Н. контр.	Толмачева		07.89	Общие данные. Система П1. Схема автоматизации. — ГИПРОПРОМСЕЛЬСТРОЙ г. Саратов

23910-05 47 Копировал: Сидорова

Формат А2

Альбом 5

Наименование параметра и место отбора импульса	Температура								Исполнительный механизм клапана на теплоносителе	Исполнительный механизм клапана наружного воздуха	Пост дистанционного управления системой	Пост управления клапаном наружного воздуха
	Воздух перед воздухонагревателем		Теплоноситель до воздухонагревателя		После воздухонагревателя		После вентилятора	Воздух в помещении				
Обозначение чертежа установки	ТМ4-142-87	ТМ4-147-87	ТМ4-144-87	ТМ4-150-87	ТМ4-144-87		ТМ4-142-87	ТМ4-142-79	—	—	—	—
Позиция	1	6	2	7	2		3	5а	4	1-42	1-Y1	1-SB1	1-SB2

Поз. обозн.	Наименование	Кол.	Примечание
	Кабель АКВВГ ГОСТ 1508-78*Е		
	5×2,5	35	м
	10×2,5	7	м
	Кабель КВВГ 4×1,0 ГОСТ 1508-78*Е	20	м

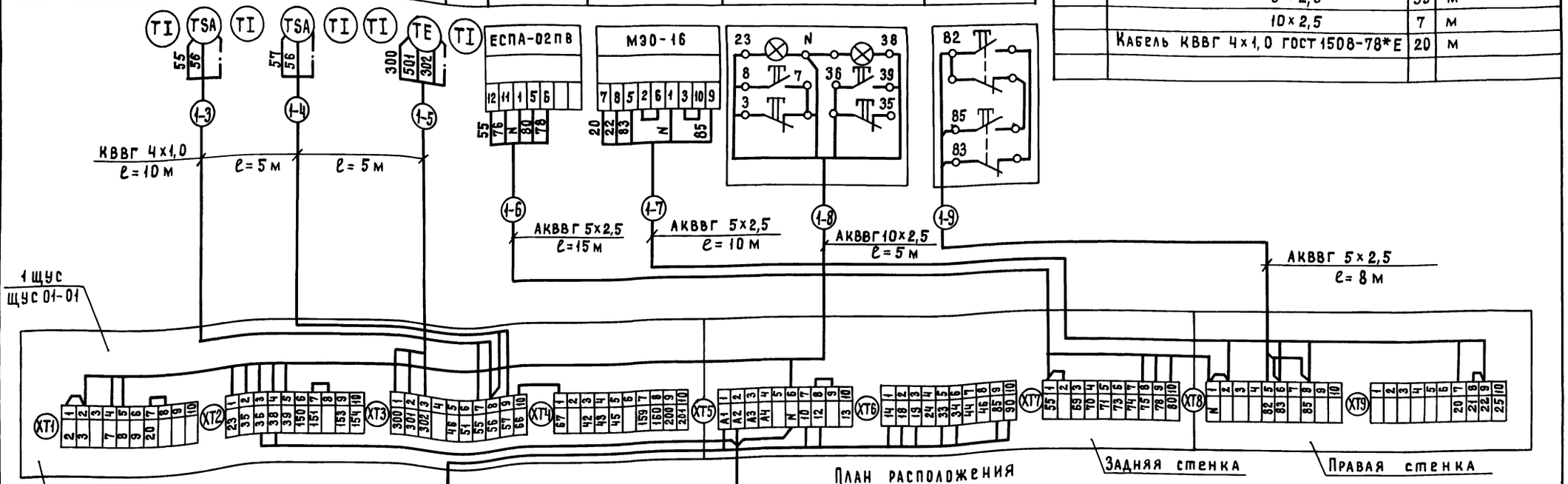

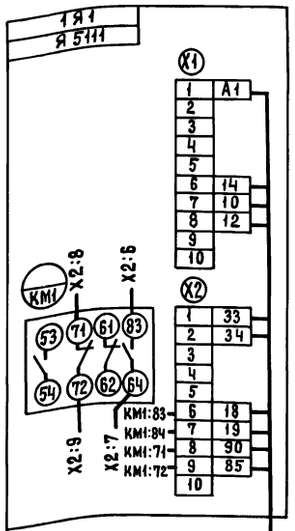

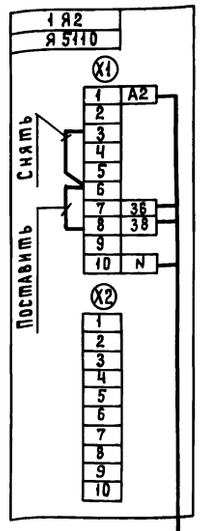

План расположения

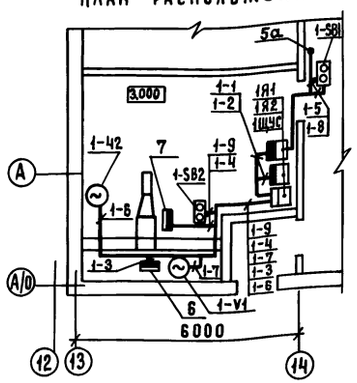

АКВВГ 5×2,5
ℓ=2 м

АКВВГ 10×2,5
ℓ=2 м

Обозначение	Наименование
	Защитный проводник, присоединяемый к корпусу электрооборудования

1. Монтаж защитного зануления выполнить согласно инструкции по монтажу защитного заземления и зануления Т1Ч.25088.17001 ГПИ ПМА.

2. Позиции приборов и аппаратуры указаны согласно спецификации оборудования ТП -АОВС01.

3. Ящики управления 1Я1, 1Я2 учтены в спецификации оборудования ТП -ЭМ.СО.

ГИП	Сланский		07.89
Нач.отд.	Калганов		07.89
Гл.инж.от	Пайкин		07.89
Гл.спец.	Хомяков		07.89
Нач. гр.	Родионова		07.89
Инж.	Назарова		07.89
Н.контр.	Толмачева		07.89

816-1-177.89 - АОВ

Специализированный цех по ремонту и техническому обслуживанию металлорежущего оборудования с программой 1,0 млн. руб. в год

Бытовые помещения

Стадия	Лист	Листов
Р	2	

Система П1
Схема соединений внешних проводок. План расположения.

ГИПРОПРОМСЕЛЬСТРОЙ г. САРАТОВ

Привязан

Инв. №

Инв.№ подл. | Подпись и дата | Взам. инв.№

23910-05 48 Копировал: Матвеева Формат А2

Альбом 5

Ведомость рабочих чертежей основного комплекта СС

Лист	Наименование	Примечание
1	Общие данные. Спецификация.	
2	Планы на отм. 0.000 и 3.000	

Ведомость ссылочных и прилагаемых документов

Обозначение	Наименование	Примечание
СС.СО	Спецификация оборудования	Альбом 7
СС.ВМ	ВМ по рабочим чертежам основного комплекта марки СС	Альбом 10

Условные обозначения

- Аппарат городской телефонной связи
- Аппарат административно-хозяйственной телефонной связи
- Часы электрические вторичные
- Громкоговоритель абонентский
- Коробка ответвительная
- Коробка ответвительно-ограничительная
- Муфта разветвительная
- Коробка телефонная распределительная
- Кабель телефонизации, прокладываемый по стене
- Провод радиофикации
- Трансформатор абонентский на стойке
- Стояк в междуэтажном перекрытии

Типовой проект разработан в соответствии с действующими нормами и правилами и предусматривает мероприятия, обеспечивающие взрывную, взрывопожарную и пожарную безопасность при эксплуатации здания.

Главный инженер проекта /Слянский/

Спецификация

Марка поз.	Обозначение	Наименование	Кол.	Примечания
		Телефонизация		
1	РГО.218.070 ТУ	Аппарат телефонный ТА-11321	7	
2	ТУ 45-86 БЕО.362.016 ТУ	Коробка КРТП-10	1	
3	ТУ16-538.149-72	Муфта 2РП-15=11/15+10/13	1	
4	ТУ6-19-215-83	Труба ПВХ-В-Р ЭП25У	0.003 0.001	км/т
5	ГОСТ 22498-88	Кабель ТПП 10×2×0.4	0.015	км
6	ГОСТ 20575-75*Е	Провод ТРП 1×2×0.5	0.125	км
		Электрочасификация		
7	ТУ 25.07.1503-82	Часы ВЧС1-М2ПВ 24Р-200-326К	1	
8	ТУ45-86 6ЕО.362.017 ТУ	Коробка УК-2П	1	
9	ТУ16-К03-01-87	Провод ПТПЖ 2×0.6	0.025	км
		Радиофикация		
10	ТУ 45-74 7ТО.473.004 ТУ	Трансформатор ТАМУ-10Т	1	
11	РГО.218.054 ТУ	Громкоговоритель „Тайга-304"	8	
12	ТУ45-8 6ЕО.362.017 ТУ	Коробка УК-2П	2	
13	ТУ45-86 ЕО.362.017 ТУ	Коробка УК-2Р	6	
14	ТУ45 2Д.0364.011	Розетка РПВ-1	8	
15	ТУ6-19-215-83	Труба ПВХ-В-Р ЭП25У	0.006 0.002	км/т
16	ТУ16-К03-01-87	Провод ПТПЖ 2×1.2	0.050	км
17	ТУ16-К03-01-87	Провод ПТПЖ 2×0.6	0.024	км

Позиции 4, 6, 8, 9, 10, 14, 15 на плане условно не показаны

Общие указания

Данным разделом проекта предусматриваются устройства: городской телефонной связи, местной радиотрансляционной сети, административно-хозяйственной телефонной связи, электрочасификации.

Распределительные, абонентские кабели и провода связи прокладываются открыто по стенам, радиофикации - скрыто в слое штукатурки.

Вертикальная прокладка кабелей и проводов через междуэтажные перекрытия выполняется в поливинилхлоридных трубах.

Абонентские сети телефонизации и электрочасификации на планах условно не показаны.

Схема расположения устройств связи

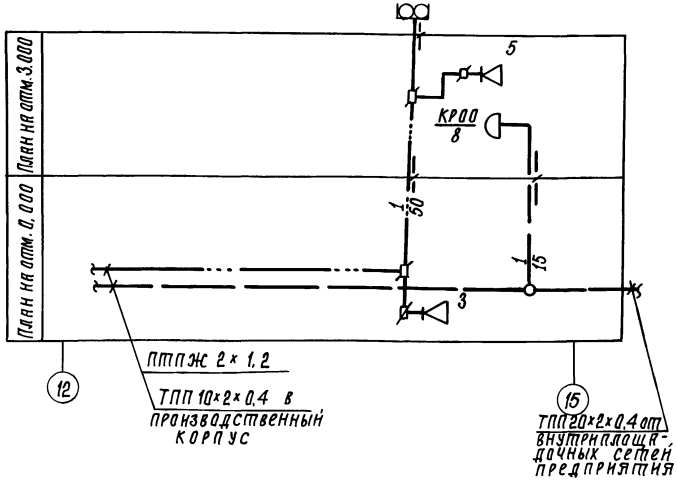

Привязан

Инв. №

ГИП	Слянский		03.89
Нач.отд	Калганов		02.89
Гл.инж.отд	Пайкин		02.89
Гл.спец	Курицын		02.89
Нач.гр.	Гордиенко		02.89
Инженер	Шапокова		11.88
Н.контр	Толмачёва		02.89

816-1-177.89 - СС

Специализированный цех по ремонту и техническому обслуживанию металлорежущего оборудования с программой 1.0 млн руб в год

Бытовые помещения

Стадия	Лист	Листов
Р	1	2

Общие данные. Спецификация.

ГИПРОПРОМСЕЛЬСТРОЙ г. Саратов

Копировал: Сидорова 23910-05 49 Формат А2

Инв. № подл. | Подпись и дата | Взам. инв. № | Гл.спец.техн.отд. Любовский

Альбом 5

План на отм. 0.000

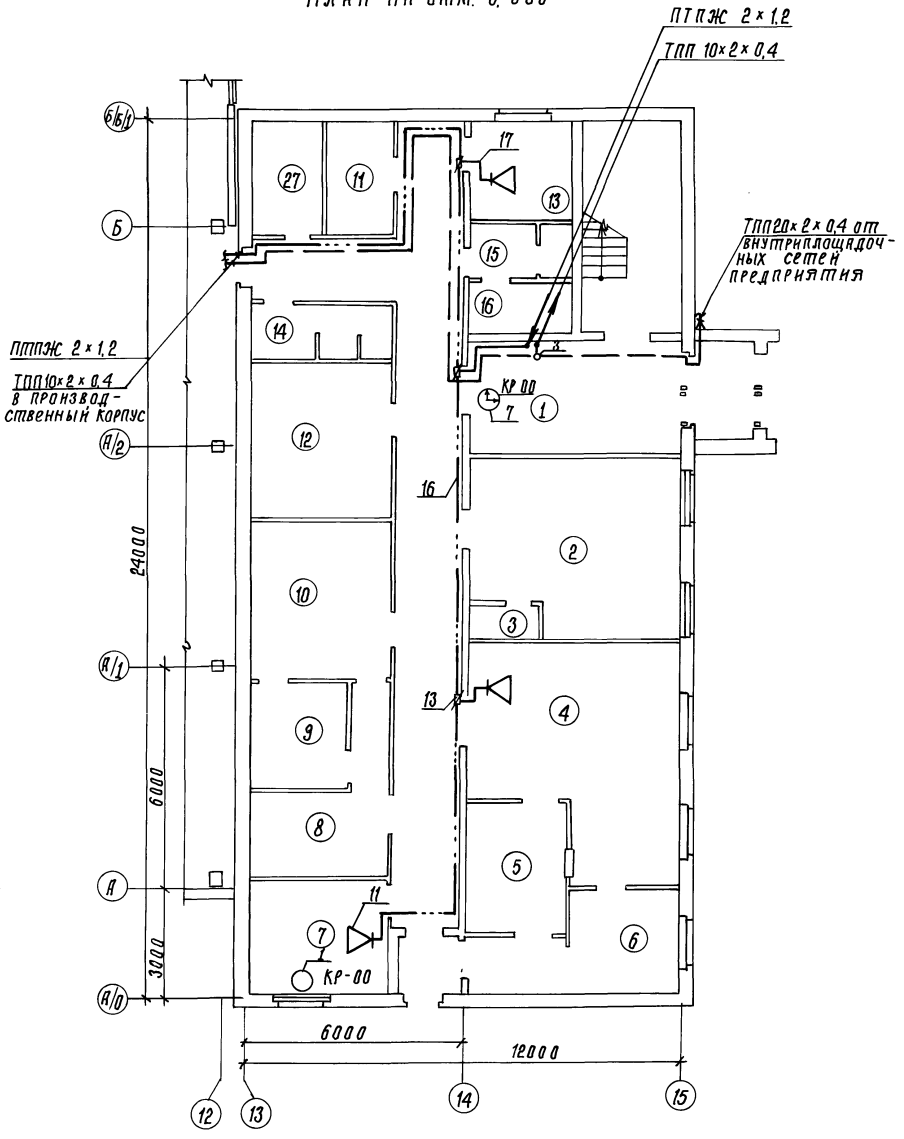

План на отм. 3.000

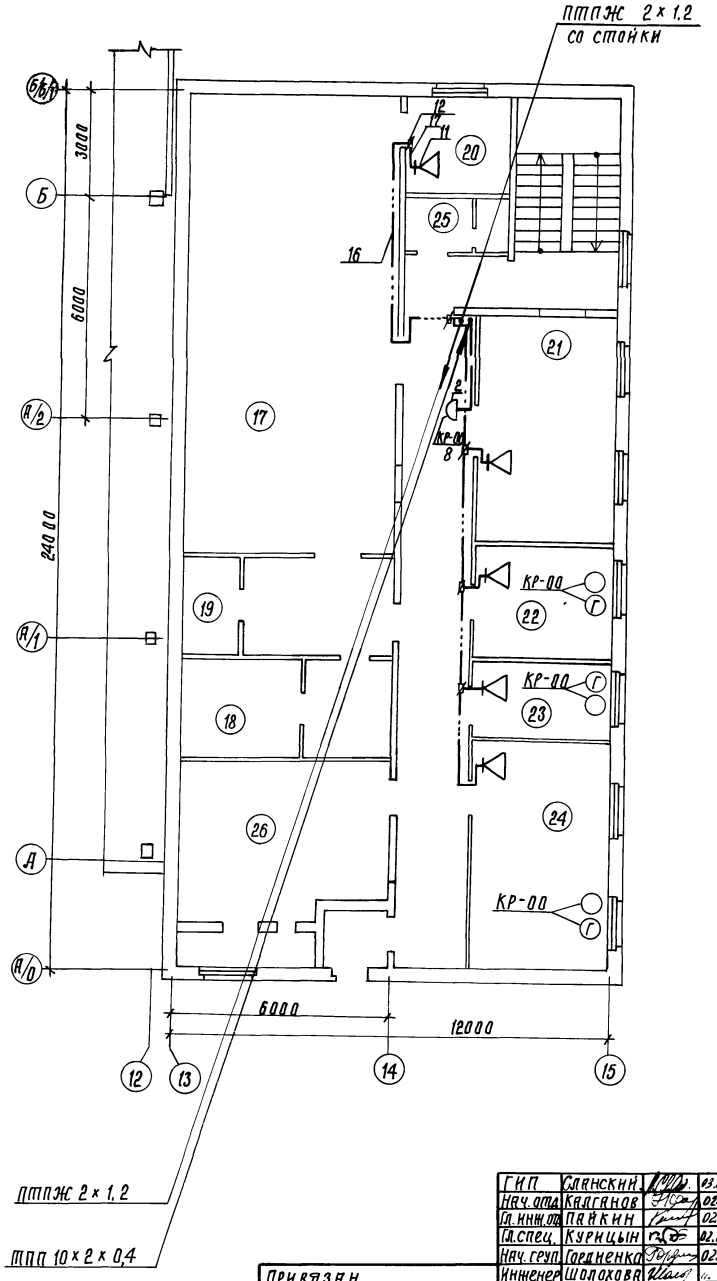

Экспликация помещений

Номер по плану	Наименование
1	Вестибюль
2	Женская гардеробная домашней и специальной одежды на 3 отделений шкафов
3	Женская душевая
4	Зал столовой с раздаточной на 16 мест
5	Моечная столовой посуды
6	Подсобное помещение
7	Медицинский пункт
8	Мужская гардеробная домашней одежды на 13 отделений шкафов для групп 2в, 2г, 3б
9	Мужская душевая для групп 2в, 2г, 3б
10	Мужская гардеробная специальной одежды на 13 отделений шкафов для групп 2в, 2г, 3б
11	Венткамера
12	Помещение для сушки и обезвреживания спецодежды
13	Помещение для обогрева и охлаждения
14	Мужская уборная
15	Женская уборная
16	Хозяйственная кладовая
17	Мужская гардеробная домашней и специальной одежды на 114 отделения шкафов для групп 1б, 2б, 3а
18	Мужская душевая для групп 1б, 2б, 3а
19	Кладовая для хранения спецодежды
20	Помещение дежурного персонала и уголок быта
21	Красный уголок
22	Помещение профсоюзной организации
23	Кабинет начальника цеха
24	Конторское помещение
25	Мужская уборная
26	Венткамера
27	Курительная

ГИП	Славский		03.89
Нач. отд.	Кадганов		02.89
Гл. инж. пр.	Пайкин		02.89
Гл. спец.	Курицын		02.89
Нач. груп.	Гордиенко		02.89
Инженер	Шолохова		02.89
Н. контр.	Толмачёва		02.89

816-1-177.89-СС

Специализированный цех по ремонту и техническому обслуживанию металлорежущего оборудования с программой 1,0 млн. руб. в год.

Бытовые помещения

Стадия	Лист	Листов
Р	2	

Планы на отм. 0.000 и 3.000

ГИПРОПРОМСЕЛЬСТРОЙ г. Саратов

Привязан

Инв. №

Инв. № подл. | Подпись и дата | Взам. инв. № | Гл. спец. отд. ЭН Юркин | Гл. спец. отд. ЭН Юрьевский | Гл. спец. СО Чупахин | Нач. отдела ВК Семенов

Копировал: Сидорова 23910-05 50 формата А2

Альбом 5

Ведомость рабочих чертежей основного комплекта 2СС

Лист	Наименование	Примечание
1	Общие данные. Спецификация.	
2	План на отм. 0.000. Схемы	
	подключения охранной сигнализации	

Ведомость ссылочных и прилагаемых документов

Обозначение	Наименование	Примечание
	Прилагаемые документы	
2СС.СО	Спецификация оборудования	Альбом 7

Условные обозначения

- Датчик охранной сигнализации ДМК-П2
- Датчик охранной сигнализации ДИМК
- Звонок громкого боя М31У5
- —v— Линия сигнальной цепи
- Коробка ответвительная
- Устройство охранной телесигнализации УОТС1-1
- Лампа накаливания
- Провод монтажный НВМ-02
- —— Линия охранной сигнализации

Типовой проект разработан в соответствии с действующими нормами и правилами и предусматривает мероприятия, обеспечивающие взрывную, взрывопожарную и пожарную безопасность при эксплуатации здания

Главный инженер проекта /Сланский/

Инв.N подл. | Подпись и дата | Взам.инв.N | Гл.спец.техн.отд. | Дубровский | 03.89

Общие указания

Данный раздел проекта предусматривает устройства охранной сигнализации.

Проектные решения приняты в соответствии с требованиями следующих документов:

– „Рекомендации по выбору и применению технических средств охранной и охранно-пожарной сигнализации" ВНИИПО МВД СССР;

– „Правила производства и приемки работ. Установки охранной, пожарной и охранно-пожарной сигнализации" ВСН 25-09.68-85 и других нормативных материалов.

Система охранной сигнализации предназначена для оповещения дежурного персонала о проникновении нарушителя в защищаемые помещения. При этом срабатывают датчики охранной сигнализации ДМК-П2, ДИМК и сигналы тревоги передаются на устройство охранной телесигнализации УОТС1-1.

Электропитание оборудования охранной сигнализации осуществляется от сети переменного тока напряжением 220В.

В качестве резервного источника питания для устройства УОТС1-1 используется элемент сухой 373 „Орион-М".

Сеть охранной сигнализации выполняется проводом марки ТРП 1×2×0.5 и прокладывается открыто по стенам.

Сигнальная линия выполняется проводом АППВ 2×2.5.

Спецификация

Марка поз.	Обозначение	Наименование	Кол.	Примечание
		Охранная		
		сигнализация		
1	АЛП2.403.006.ТУ	Устройство		
		УОТС1-1	2	
2	ТУ25-04 ОПБ.539.015-79	Датчик ДИМК	12	
3	ТУ25-09.007-81	Датчик ДМК-П2	16	
4	ТУ25-05.1045-76	Звонок громкого		
		боя М3-1У5	2	
5	ГОСТ 2239-79*	Лампа накаливания		
		Б220-235-25	2	
6		Арматура настенная		
		Н5005	2	
7	ТУ45-86 6Е0.362.017 ТУ	Коробка УК-2П	16	
8		Элемент 373 „Орион-М"	36	
9	ГОСТ 20575-75*Е	Провод ТРП 1×2×0.5	0.095	км
10	ГОСТ 17515-72*Е	Провод НВМ-0.35	0.025	км
11	ГОСТ 17515-72*	Провод НВМ-0.2	0.070	км
12	ГОСТ 6323-79*Е	Провод АППВ 2×2.5-380	0.040	км
13	ГОСТ 6323-79*Е	Провод АПВ 1×4	0.020	км

Позиции 6,8,13 на плане условно не показаны

Инв.N			
ГИП	Сланский		03.89
Нач.отд.	Калганов		02.89
Гл.инж.отд.	Пайкин		02.89
Гл.спец.	Курицын		02.89
Нач.груп.	Гордиенко		02.89
Инженер	Шолохова		11.89
Н.контр.	Толмачева		03.89

Привязан

816-1-177.89-2СС

Специализированный цех по ремонту и техническому обслуживанию металлорежущего оборудования с программой 1 млн. руб. в год.

Бытовые помещения

Стадия	Лист	Листов
Р	1	2

Общие данные. Спецификация.

ГИПРОПРОМСЕЛЬСТРОЙ г. Саратов

23910-05 51 Копировал: Леденева Формат А2

Альбом 5

План на отм. 0.000

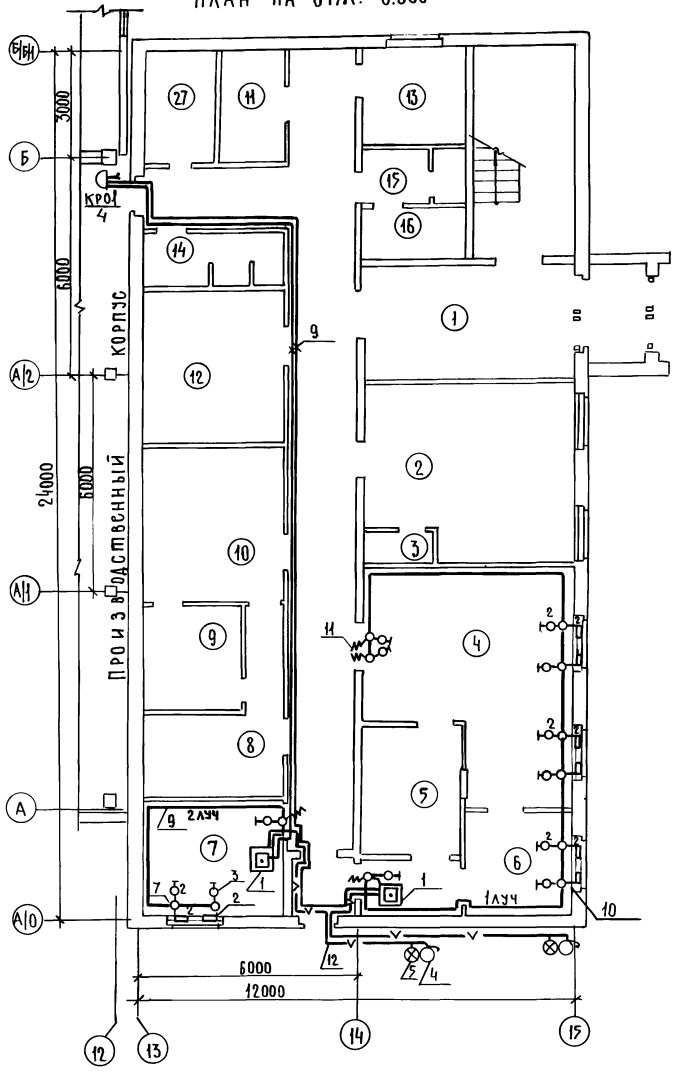

Экспликация помещений

Номер по плану	Наименование
1	Вестибюль
2	Женская гардеробная домашней и специальной одежды на 36 отделений шкафов
3	Женская душевая
4	Зал столовой с раздаточной на 16 мест
5	Моечная столовой посуды
6	Подсобное помещение
7	Медицинский пункт
8	Мужская гардеробная домашней одежды на 13 отделений шкафов для групп 2в, 2г. 3б
9	Мужская душевая для групп 2в, 2г, 3б
10	Мужская гардеробная специальной одежды на 13 отделений шкафов для групп 2в, 2г, 3б
11	Венткамера
12	Помещение для сушки и обезвреживания спецодежды
13	Помещение для обогрева и охлаждения
14	Мужская уборная
15	Женская уборная
16	Хозяйственная кладовая
27	Курительная

Схемы подключения охранной сигнализации

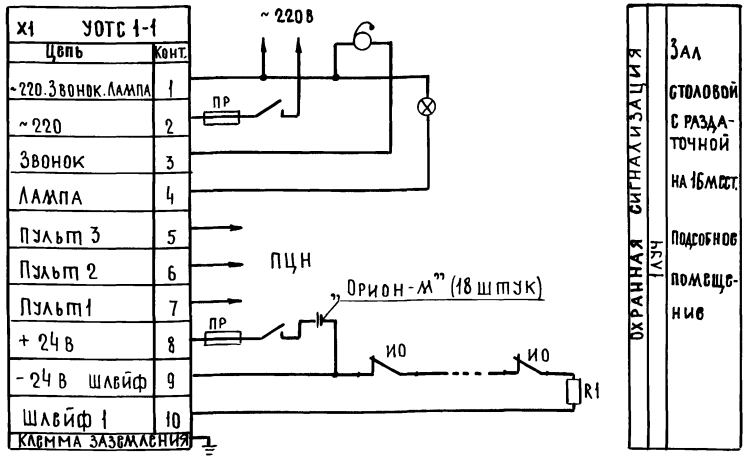

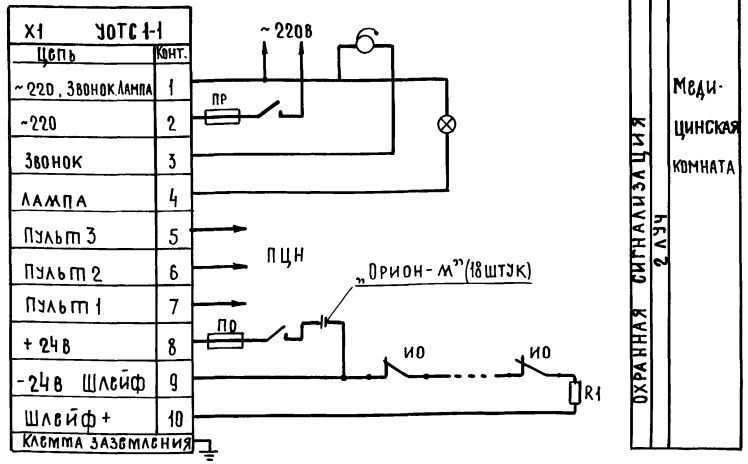

ГИП	Еланский		03.89
Нач. отд.	Калганов		02.89
Гл. инж. отд.	Пайкин		02.89
Гл. спец.	Курицын		02.89
Нач. гр.	Гордиенко		02.89
Инженер	Шолохова		11.88
Н. контр.	Толмачева		03.89

816-1-177.89-2 СС

Специализированный цех по ремонту и техническому обслуживанию металлорежущего оборудования с программой 1 млн. руб. в год.

Бытовые помещения

Стадия	Лист	Листов
Р	2	

План на отм. 0.000. Схемы подключения охранной сигнализации.

ГИПРОПРОМСЕЛЬСТРОЙ г. Саратов

Привязан

Инв. №

Копировал: Несмеянова, 23910-05 (52)

Формат А2

Нач. отдела ВК Свирепов; Гл. спец. отд. СО Чупахин; Гл. спец. отд. ЭН Туркин; Гл. спец. отд. ЭН Федоркин; Гл. спец. отд. ТХ Кабанов

Инв. № подл. | Подпись и дата | Взам. инв. №

gost.e-ecolog.ru