ТИПОВОЙ ПРОЕКТ

416 – 8 – 11.92

КОМПЛЕКСНОЕ ПРЕДПРИЯТИЕ ОБЩЕСТВЕННОГО ПИТАНИЯ НА 300 МЕСТ ДЛЯ ПРОМЫШЛЕННЫХ ПРЕДПРИЯТИЙ

АЛЬБОМ-IX

КЖИ Конструкции железобетонные индивидуальные стр. 2÷109

25474-10

Отпускная цена
на момент реализации
указана в счет-накладной

gost.e-ecolog.ru

ТИПОВОЙ ПРОЕКТ

416 – 8 – 11.92

КОМПЛЕКСНОЕ ПРЕДПРИЯТИЕ ОБЩЕСТВЕННОГО ПИТАНИЯ НА 300 МЕСТ ДЛЯ ПРОМЫШЛЕННЫХ ПРЕДПРИЯТИЙ

АЛЬБОМ - IX

Перечень альбомов

Альбом I	ПЗ	Пояснительная записка
	АР	Архитектурные решения
Альбом II	КЖ	Конструкции железобетонные
Альбом III	ТХ	Технологическая часть
	ХС	Холодоснабжение
Альбом IV	ОВ	Вентиляция и отопление
Альбом V	ВК	Водопровод и канализация
Альбом VI	ЭМ, ЭП, ЭО	Электроснабжение
Альбом VII	АИУ, СС	Автоматизация, связь и сигнализация
Альбом VIII	С	Смета Книга 1, 2
Альбом IX	КЖИ	Конструкции железобетонные, индивидуальные
Альбом X	СО	Спецификация оборудования
Альбом XI	ВМ	Ведомость потребности в материалах

Разработан
Государственным проектным институтом „ГИПРОТОРГ"

Главный инженер института Е. Е. Никитин

Главный архитектор проекта Г. С. Галочкина

Утвержден
приказом Министерства торговли СССР за № 105 от 15. 11. 91г.

Рабочий проект введен в действие приказом №0 от 25. XI. 91г. по институту ГИПРОТОРГ

Альбом IX

Обозначение	Наименование	Стр.
	Содержание	2
	Содержание	3
	Содержание	4
	Техническое описание	5
КЖИ-1	Колонны 1КНД 4.36-2.2-01, 1КНД 4.36-2.2-03	6
КЖИ-2	Колонны 1КНД 4.36-1.2-01, 1КНД 4.36-1.2-02	7
КЖИ-3	Колонны 1КНО 4.36-1.1-02, 1КНО 4.36-1.1-03	8
КЖИ-4	Колонны 1КНД 4.36-2.2-02, 1КНО 4.36-2.2-03	9
КЖИ-5	Колонны 1КНО 4.36-1.1-01, 1КНД 4.42-2.2-01	10
КЖИ-6	Колонны 1КНО 4.36-2.2-01, 1КНО 4.36-2.2-02	11
КЖИ-7	Колонны 1КНО 4.36-2.2-04, 1КНО 4.36-2.2-05	12
КЖИ-8	Колонны 1КНО 4.42-2.1-01, 1КНО 4.42-2.1-02	13
КЖИ-9	Колонны 1КСД 4.42-2.1-01, 1КСД 4.42-2.1-03	14
КЖИ-10	Колонны 1КСД 4.42-2.1-04, 1КСО 4.42-1.1-03	15
КЖИ-11	Колонны 1КСО 4.42-1.1-01, 1КСО 4.42-1.1-02	16
КЖИ-12	Колонны 1КСО 4.36-1.1-01, 1КСО 4.36-2.1-01	17
КЖИ-13	Колонны 1КВД 4.36-1.1-01, 1КВД 4.36-2.1-01	18
КЖИ-14	Колонны 1КВД 4.36-1.1-02, 1КВД 4.36-1.1-03	19
КЖИ-15	Колонны 1КВО 4.36-1.1-01, 1КВО 4.36-1.1-02	20
КЖИ-16	Колонны 1КВО 4.36-1.1-03, 1КВО 4.36-1.1-04	21
КЖИ-17	Колонны 1КВО 4.36-1.1-05, 1КВО 4.36-2.1-01	22
КЖИ-18	Колонны 1КВО 4.36-1.1-06, 1КВО 4.36-1.1-07	23
КЖИ-19	Колонны 1КВО 4.36-1.1-08, 1КВО 4.36-1.1-09	24
КЖИ-20	Колонны 1КСО 4.42-2.1-01, 1КСО 4.42-2.1-02	25
КЖИ-21	Колонны 1КСО 4.42-2.1-03, 1КСО 4.42-2.1-04	26
КЖИ-22	Колонны 1КСД 4.42-2.1-05, 1КСО 4.42-2.1-05	27
КЖИ-23	Колонны 1КСД 4.36-1.1-01, 1КСД 4.36-1.1-02	28
КЖИ-24	Колонны 1КСО 4.42-2.1-06, 1КСО 4.42-2.1-07	29
КЖИ-25	Колонна 1КСД 4.42-2.1-02	30
КЖИ-26	Колонна ИК-1	31
КЖИ-27	Колонны ИК-2, ИК-3	32
КЖИ-28	Колонны ИК-1-01, ИК-3-03	33
КЖИ-29	Колонны ИК-2-01, ИК-2-02	34
КЖИ-30	Колонны ИК-3-01, ИК-3-02	35
КЖИ-31	Каркас пространственный КП1	36
КЖИ-32	Каркас пространственный КП2	37
КЖИ-33	Каркас пространственный КП3	38
КЖИ-34	Плита перекрытия ПРС 56.15-10АтVт-01	39
КЖИ-35	Плита перекрытия ПРС 56.15-10АтVт-02	39
КЖИ-36	Плита перекрытия ПРС 56.15-10АтVт-03	40
КЖИ-37	Плита перекрытия ПРС 56.15-10АтVт-04	40
КЖИ-38	Плита перекрытия ПРС 56.15-10АтVт-05	41
КЖИ-39	Плита перекрытия ПРС 56.15-6АтVт-01	41
КЖИ-40	Плита перекрытия ПРС 56.15-6АтVт-02	42
КЖИ-41	Плита перекрытия ПРС 56.15-6АтVт-03	42
КЖИ-42	Плита перекрытия ПРС 56.15-6АтVт-04	43
КЖИ-43	Анкер А1, А2	43
КЖИ-44	Стеновые панели ПС60.9.3,0-6.л-1, ПС60.9.3,0-6.л-16	44
КЖИ-45	Стеновые панели ПС60.9.3,0-6.л-6, ПС60.9.3,0-6.л-15	45
КЖИ-46	Стеновые панели ПС60.9.3,0-6.л-27, ПС60.9.3,0-6.л-01	46
КЖИ-47	Стеновые панели ПС60.12.3,0-3.л-16, ПС60.12.3,0-3.л-01	47
КЖИ-48	Стеновые панели ПС60.15.3,0-3.л-1, ПС60.15.3,0-3.л-2	48
КЖИ-49	Стеновые панели ПС60.15.3,0-3.л-9, ПС60.15.3,0-3.л-12	49
КЖИ-50	Стеновые панели ПС60.15.3,0-3.л-21, ПС60.15.3,0-3.л-24	50

Инв.№ подл. | Подпись и дата | Взамен инв.№

Альбом IX

Обозначение	Наименование	Стр.
КЖИ-51	Стеновые панели ПС60.15.3,0-3.л-17	51
	ПС60.15.3,0-3.л-02	
КЖИ-52	Стеновые панели ПС60.21.3,0-2.л-1,	52
	ПС60.21.3,0-2.л-16	
КЖИ-53	Стеновые панели ПС60.21.3,0-2.л-9,	53
	ПС60.21.3,0-2.л-21	
КЖИ-54	Стеновые панели ПС30.9.3,0-6.л-1,	54
	ПС30.15.3,0-6.л-1	
КЖИ-55	Стеновые панели ПС30.9.3,0-6.л-03	55
	ПС30.21.3,0-6.л-9	
КЖИ-56	Стеновые панели ПС30.21.3,0-6.л-1,	56
	ПС90.21.3,0-3.л-1	
КЖИ-57	Стеновые панели ПС90.12.3,0-4.л-1,	57
	ПС90.18.3,0-3.л-2	
КЖИ-58	Стеновые панели 2ПС6.12.3,0-л-2,	58
	2ПС6.15.3,0-л-2	
КЖИ-59	Стеновые панели 2ПС6.12.3,0-л-3,	59
	2ПС6.15.3,0-л-3	
КЖИ-60	Стеновые панели 2ПС6.21.3,0-л-2,	60
	2ПС6.21.3,0-л-3	
КЖИ-61	Стеновые панели 2ПС12.12.3,0-л-1,	61
	2ПС12.12.3,0-л-4	
КЖИ-62	Стеновые панели 2ПС12.15.3,0-л-4,	62
	2ПС12.21.3,0-л-4	
КЖИ-63	Стеновая панель 2ПС12.21.3,0-л-1.	63
КЖИ-64	Стеновые панели 3ПС51.90.30-л-1,	64
	3ПС51.120.30-л-1	
КЖИ-65	Стеновые панели 3ПС51.150.30-л-1,	65
	3ПС51.210.30-л-1	
КЖИ-66	Стеновые панели 3ПС51.150.30-л-2,	66
	3ПС51.150.30-л-04	

Обозначение	Наименование	Стр.
КЖИ-67	Лоток Л5-8-1	67
КЖИ-68	Рама ворот. Сборочный чертеж	68
КЖИ-69	Ригель рамы Р-1	69
КЖИ-70	Стойки рамы С-1, С-2	70
КЖИ-71	Пространственные каркасы КП4, КП5	71
КЖИ-72	Каркас пространственный КП6.	72
КЖИ-73	Каркас плоский КР-21	72
КЖИ-74	Каркас КР-1	73
КЖИ-75	Каркас КР-2	73
КЖИ-76	Каркас КР-3	74
КЖИ-77	Каркас КР-4	74
КЖИ-78	Каркас КР-5	75
КЖИ-79	Каркас КР-6	75
КЖИ-80	Каркас КР-7	76
КЖИ-81	Каркас КР-8	76
КЖИ-82	Каркас КР-9	77
КЖИ-83	Каркас КР-10	77
КЖИ-84	Каркас КР-11	78
КЖИ-85	Каркас КР-12	78
КЖИ-86	Каркас КР-13	79
КЖИ-87	Каркас КР-14	79
КЖИ-88	Каркас КР-15	80
КЖИ-89	Каркас КР-16	80
КЖИ-90	Каркас КР-17	81
КЖИ-91	Каркас КР-18	81
КЖИ-92	Каркас КР-19	82
КЖИ-93	Каркас КР-20	82
КЖИ-94	Каркасы КР1а, КР2а, КР3а.	83
КЖИ-95	Изделие закладное МН-1	84
КЖИ-96	Изделие закладное МН-2	84
КЖИ-97	Изделие закладное МН-3	85

Инв.№ подл. | Подпись и дата | Взам. инв.№

Обозначение	Наименование	Стр.
КЖИ-98	Изделие закладное МН-4	85
КЖИ-99	Изделие закладное МН-5	86
КЖИ-100	Анкерный болт А-1	86
КЖИ-101	Закладные изделия МН-6, МН-7	87
КЖИ-102	Амортизатор Ар1	87
КЖИ-103	Изделие закладное МН-8	88
КЖИ-104	Изделие закладное МН-9	88
КЖИ-105	Изделие закладное МН-10	89
КЖИ-106	Изделие закладное МН-11	89
КЖИ-107	Изделие закладное МН-12	90
КЖИ-108	Каркас КР-22	90
КЖИ-109	Каркас плоский КР-23	91
КЖИ-110	Изделие закладное МН-13	91
КЖИ-111	Каркас плоский КР-24	92
КЖИ-112	Изделие закладное МН-14	92
КЖИ-113	Изделие закладное МН-15	93
КЖИ-114	Каркас пространственный КП7	93
КЖИ-115	Изделие закладное МН-16	94
КЖИ-116	Крышка люка КЛ-1	94
КЖИ-117	ПБ-20, ПБ-21	95
КЖИ-118	Монорельсы БМ-1, БМ-2	96
КЖИ-119	Лестница металлическая Лм-1	97
КЖИ-120	Ограждение О-1	98
КЖИ-121	Поручень МИ-1	99
КЖИ-122	МС-01	99
КЖИ-123	Жалюзийные решетки ЖР-1, ЖР-2, ЖР-3	100
КЖИ-124	Металлическая решетка Рп-1	101
КЖИ-125	Крышка люка КЛ-2	101
КЖИ-126	Решетка Р1, Р-2	102
КЖИ-127	Рама металлическая Рм-1	103
КЖИ-128	Рама металлическая Рм-2	103

Обозначение	Наименование	Стр.
КЖИ-129	Рама металлическая Рм-3	104
КЖИ-130	Рама металлическая Рм-4	104
КЖИ-131	Рама металлическая Рм-5	105
КЖИ-132	Рама металлическая Рм-6	105
КЖИ-133	Рама металлическая Рм-7	106
КЖИ-134	Рама металлическая Рм-8	106
КЖИ-135	Рамы металлические Рм-9, Рм-10	107
КЖИ-136	Рама обрамления Рм-11	108
КЖИ-137	Рама обрамления Рм-12	108
КЖИ-138	Рамки Р-1, Р-2	109

Инв. № подл. | Подпись и дата | Взамен инв. №

Альбом IX

Настоящий альбом содержит предназначенные для основного комплекта марки КЖ
— чертежи сборных железобетонных типовых изделий с дополнительными индексами,
— арматурные и стальные нетиповые изделия.
Конструктивные особенности изделий в нескольких исполнениях, не влияющие на их основную характеристику, отражены в марке дополнительными цифровыми индексами.

Применяемые материалы:
— для анкерных стержней изделий арматура класса AIII и AI по ГОСТ 5781-82*
— для проката закладных изделий сталь марки С235, С245 по ГОСТ 27772-88*
— для проката соединительных и других изделий сталь марки С235, С245, С255 по ГОСТ 27772-88*

Указания по изготовлению
Изготовление арматурных изделий должно производиться в соответствии с
— ГОСТ 10922-90 „Арматурные изделия и закладные детали сварные для железобетонных конструкций. Технические требования и методы испытаний."
— ГОСТ 14098-85 „Соединения сварные арматуры и закладных изделий железобетонных конструкций. Типы, конструкция и размеры."
— ГОСТ 8713-79* „Сварка под флюсом. Соединения сварные. Основные типы, конструктивные элементы и размеры."
— ГОСТ 5264-80* „Ручная дуговая сварка. Соединения сварные. Основные типы, конструктивные элементы и размеры."
— ГОСТ 8050-85 „Двуокись углерода газообразная и жидкая. Технические условия."
— СНиП 3.03.01-87 „Несущие и ограждающие конструкции."

Сварку производить электродами Э-42.
Высоту сварных швов принимать по наименьшей толщине свариваемых элементов.
Электродуговая сварка крестообразных соединений стержней арматурных сеток и каркасов не допускается.
Тавровые соединения анкеров с пластинами закладных деталей производить автоматической сваркой под слоем флюса или ручной электродуговой сваркой в раззенкованные отверстия.
Защиту поверхностей закладных деталей железобетонных конструкций выполнять эмалью ХВ-113 (ГОСТ 18374-79*) по грунтовке лаком ХВ-784 (ГОСТ 7313-75*) общей толщиной покрытия до 0,5 мм.
Защиту остальных стальных изделий от коррозии производить в соответствии со СНиП 2.03.11-85.

Инв.№ подл. | Подпись и дата | Взам.инв.№

Привязан

Инв.№

ТП 416-8-11.92 Т.О.

Рук.маст.	Тюликов		
Гл.спец.	Елкин		
Вед.инж.	Савенкова		

Техническое описание

Стадия: РП | Лист | Листов

Минторг СССР ГИПРОТОРГ Москва

Альбом IX

Рис. 1

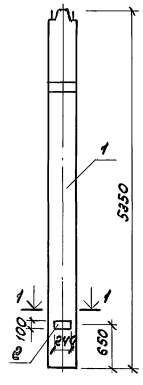

Рис. 2

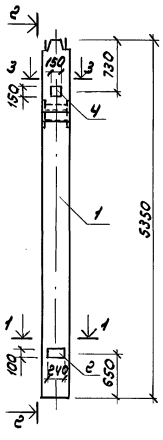

2-2

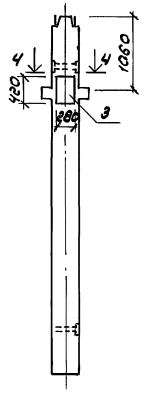

1-1

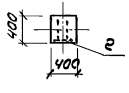

3-3

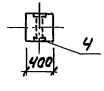

4-4

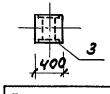

Формат	Зона	Поз.	Обозначение	Наименование	Кол. —	Кол. 01	Примечание
				Сборочные единицы			
		1	1.020-1/83 2-7 08-04	1КНД 4.36-2.2			
				Изделия закладные			
		2	1.020-1/83 2-15 27	МН 34	1	1	1.53кг
		3	——— " ——— 23-07	МН 39		1	37.13кг
		4	——— " ——— 24-10	МН 42		1	4.22кг
				Марка	1КНД 4.36-2.2-01	1КНД 4.36-2.2-02	

Ведомость дополнительного расхода стали на элемент, кг

Марка элемента	Изделия закладные											Всего
	Арматура класса A-III ГОСТ 5781-82*						Прокат марки С245 ГОСТ 103-76*					
	⌀8	⌀12	⌀22			Итого	-6×100	-8×150	-16×280		Итого	
1КНД 4.36-2.2-01	0.40	2.12	6.90			9.42	1.13	2.82	29.60		33.55	42.97
1КНД 4.36-2.2-03	0.40					0.40	1.13				1.13	1.53

Обозначение	Марка	Рис.
КНИ-1	1КНД 4.36-2.2-01	1
-01	1КНД 4.36-2.2-03	2

Привязан

Инв.№

Инв.№подл. | Подпись и дата | Взам.инв.№

Рук.маст.	Галиков	
Гл.спец.	Кушнер	
Вед.инж.	Соколова	
Инж.	Комарова	

ТП 416-8-11.92 КНИ-1

Колонны
1КНД 4.36-2.2-01
1КНД 4.36-2.2-03

Стадия	Масса	Масштаб
РП	2175кг	1:50
Лист	Листов 1	

Минторг СССР
ГИПРОТОРГ
Москва

Альбом IX

Формат	Зона	Поз.	Обозначение	Наименование	Кол.		Примечание
					—	01	
				Сборочные единицы			
		1	1.020-1/83 2-7 06-02	1КНД Ч.36-1.2			
				Изделия закладные			
		2	1.020-1/83 2-15 27	МН 34	4	3	1.53кг
		3	——— " ——— 26-03	МН 30		1	10.55кг
		4	——— " ——— 24-10	МН 42	1	1	4.22кг
				Марка	1КНЧ36-1.2-01	1КНЧ36-1.2-02	

Рис. 1

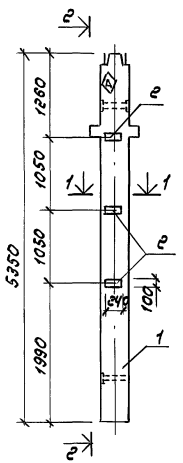

2-2

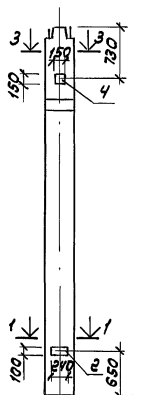

Рис. 2

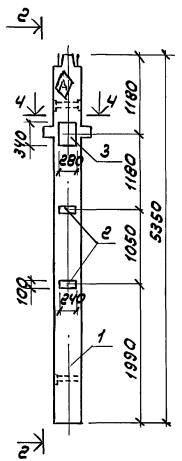

1-1

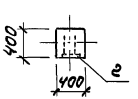

3-3

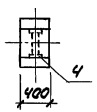

Ч-Ч



Ведомость дополнительного расхода стали на элемент, кг

Марка элемента	Изделия закладные											Всего
	Арматура класса A-III ГОСТ 5781-82*					Прокат марки Ст3пс5 ГОСТ 103-76*						
	ф8	ф12	ф14		Итого	-6х100	-8х150	-10х280		Итого		
1КНД Ч.36-1.2-01	1.60	1.40			3.00	4.52	2.82			7.34		10.34
1КНД Ч.36-1.2-02	1.20	1.58	2.88		5.66	3.39	2.82	7.47		13.68		19.34

Обозначение	Марка	Рис.
КНЧ-2	1КНД Ч.36-1.2-01	1
-01	1КНД Ч.36-1.2-02	2

Привязан

Инв.№

Рук.маст.	Тюликов		
Гл.спец.	Кушнер		
Вед.инж.	Совенкова		
Инж.	Комарова		

ТП 416-8-11.92 КНЧ-2

Колонны
1КНД Ч.36-1.2-01
1КНД Ч.36-1.2-02

Стадия	Масса	Масштаб
РП	2175кг	1:50
Лист	Листов 1	

Минтяжстроя СССР
ГИПРОТЯЖСТРОЯ
Москва

25474-10 В

Инв.№ подл. | Подпись и дата | Взам. инв.№

Альбом IX

Рис. 1

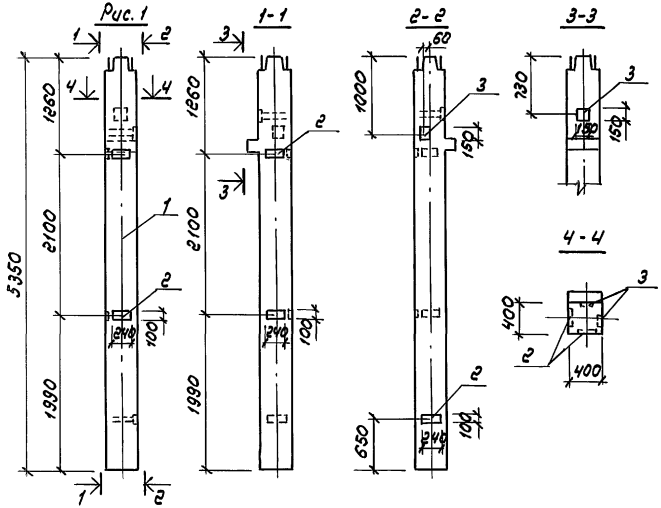

Рис. 2

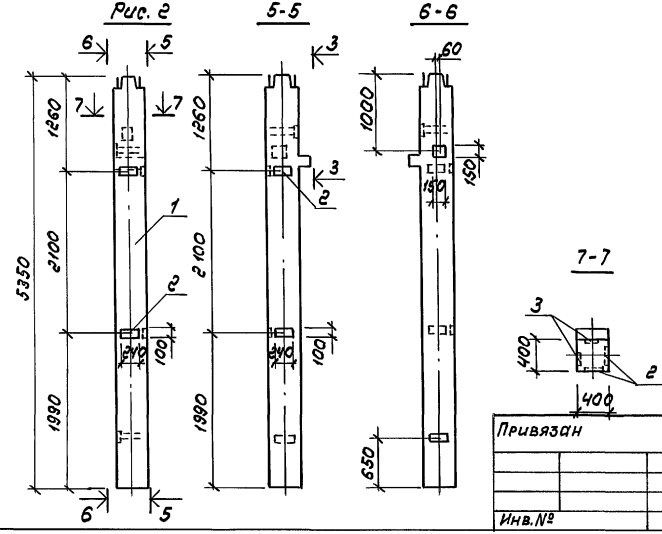

Формат	Зона	Поз.	Обозначение	Наименование	Кол. —	Кол. 01	Примечание
				Сборочные единицы			
		1	1.020-1/83 2-7 06	1КНО 4.36-1.1	X	X	
				Изделия закладные			
		2	1.020-1/83 2-15 27	МН 34	5	5	1.53кг
		3	——— " ——— 24-08	МН 40	2	2	2.55кг

Марка: 1КНО 4.36-1.1-02 / 1КНО 4.36-1.1-03

Ведомость дополнительного расхода стали на элемент, кг

Марка элемента	Изделия закладные: Арматура класса А-III ГОСТ 5781-82* ф8	ф12	Итого	Прокат марки Ст 3пс5 ГОСТ 103-76* -6х100	-8х150	Итого	Всего
1КНО 4.36-1.1-02	2.00	2.24	4.24	5.65	2.82	8.47	12.71
1КНО 4.36-1.1-03	2.00	2.24	4.24	5.65	2.82	8.47	12.71

Обозначение	Марка	Рис.
КНИ-3	1КНО 4.36-1.1-02	1
-01	1КНО 4.36-1.1-03	2

Привязан

Инв. №

Инв. № подл. | Подпись и дата | Взам. инв. №

Рук. маст.	Тюликов	
Гл. спец.	Кушнер	
Вед. инж.	Савенкова	
Инж.	Комарова	

ТП 416-8-11.92 КНИ-3

Колонны
1КНО 4.36-1.1-02
1КНО 4.36-1.1-03

Стадия	Масса	Масштаб
РП	2175кг	1:50
Лист	Листов 1	

Минтяжстроя СССР
ГИПРОТЯЖСТРОЙ
Москва

25474-10 9

Альбом IX

Формат	Зона	Поз.	Обозначение	Наименование	Кол. —	Кол. 01	Примеч.
				Сборочные единицы			
		1	1.020-1/83 2-7 06-04	1КНД 4.36-2.2	X		
		2	——— " ——— 06-05	1КНО 4.36-2.2		X	
				Изделия закладные			
		3	1.020-1/83 2-15 23	МН 13	5	5	7.39 кг
		4	——— " ——— 24	МН 19	1	1	4.85 кг
		5	——— " ——— 24-07	МН 34	1	1	1.53 кг
		6	——— " ——— 24-10	МН 42	1		4.22 кг

Марки: 1КНД 4.36-2.2-02; 1КНО 4.36-2.2-03

Рис. 1

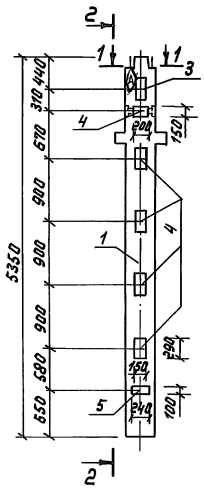

2-2

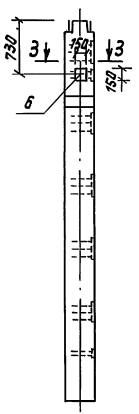

Рис. 2

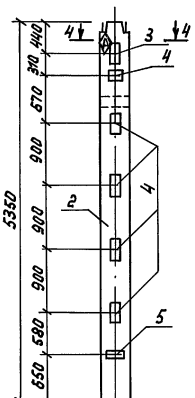

1-1

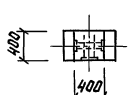

3-3

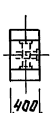

4-4

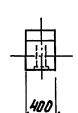

Привязан

Инв. №

Ведомость дополнительного расхода стали на элемент, кг

Марка элемента	Изделия закладные											Всего
	Арматура класса А-III ГОСТ 5781-82*						Прокат марки С 245 ГОСТ 103-76*					
	ф8	ф12	ф16			Итого	-6х100	-8х150	-12х150		Итого	
1КНД 4.36-2.2-02	0.40	2.70	17.34			20.44	1.13	2.82	23.33		27.28	47.72
1КНО 4.36-2.2-03	0.40	1.30	17.34			19.04	1.13		23.33		24.46	43.50

Обозначение	Марка	Рис.
КЖИ-4	1КНД 4.36-2.2-02	1
-01	1КНО 4.36-2.2-03	2

Рук. маст.	Тюликов	
Гл. спец.	Кушнер	
В. инж.	Савенкова	
Инж.	Комарова	

ТП 416-8-11.92 КЖИ-4

Колонны
1КНД 4.36-2.2-02
1КНО 4.36-2.2-03

Стадия	Масса	Масштаб
РП	2175 кг	1:50
Лист	Листов 1	

Минторг СССР ГИПРОТОРГ Москва

Инв. № подл. | Подпись и дата | Взам. инв. №

25474-10 10

Альбом IX

Формат	Зона	Поз.	Обозначение	Наименование	Кол. —	Кол. 01	Примечание
				Сборочные единицы			
		1	1.020-1/83 2-7 06	1КНО 4.36-1.1	X		
		2	—"— 2-9 06-05	1КНД 4.42-2.2		X	
				Изделия закладные			
		3	1.020-1/83 2-15 24-07	МН 34	4	5	1.53кг
		4	—"— 24-10	МН 42	1		4.22кг

Марка	1КНО4.36-1.1-01	1КНД4.42-2.2-01

Рис. 1

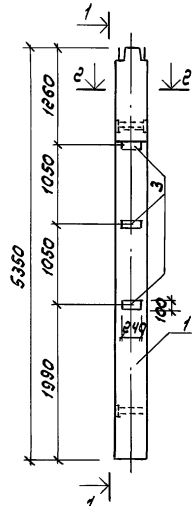

1-1

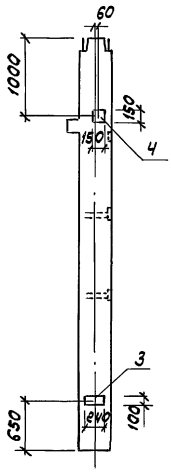

Рис. 2

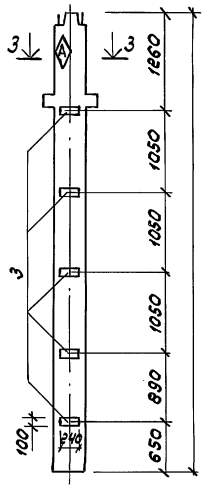

2-2

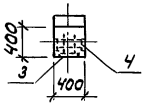

3-3

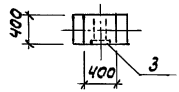

Ведомость дополнительного расхода стали на элемент, кг

Марка элемента	Изделия закладные: Арматура класса А-III ГОСТ 5781-82* ф8	ф12				Итого	Прокат марки Ст5 ГОСТ 103-76* -6х100	-8х150				Итого	Всего
1КНО 4.36-1.1-01	1.60	1.40				3.00	4.52	2.82				7.34	10.34
1КНД 4.42-2.2-01	2.00					2.00	5.65					5.65	7.65

Обозначение	Марка	Рис.	Масса, кг
КНИ-5	1КНО 4.36-1.1-01	1	2175
-01	1КНД 4.42-2.2-01	2	2425

Инв.№ подл. | Подпись и дата | Взам.инв.№

Привязан

Инв.№

Рук.маст.	Тюликов		
Гл.спец.	Кушнер		
Вед.инж.	Савенкова		
Инж.	Комарова		

ТП 416-8-11.92 КНИ-5

Колонны
1КНО 4.36-1.1-01
1КНД 4.42-2.2-01

Стадия	Масса	Масштаб
РП	-	1:50
Лист	Листов 1	

Минторг СССР
ГИПРОТОРГ
Москва

Альбом IX

Формат	Зона	Поз.	Обозначение	Наименование	Кол.		Примечание
					-	01	
				Сборочные единицы			
		1	1.020-1/83 г-7 06-05	1КНО 4.36-2.2	X	X	
				Изделия закладные			
		2	1.020-1/83 г-15 24-07	МН 34	1	1	1.53 кг
		3	—— " —— 23-07	МН 39	2	1	37.13 кг
		4	—— " —— 24-10	МН 42		1	4.22 кг
				Марка	1КНО 4.36-2.2-01	1КНО 4.36-2.2-02	

Рис. 1

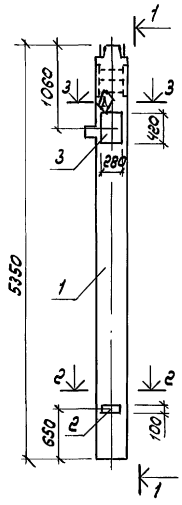

1-1

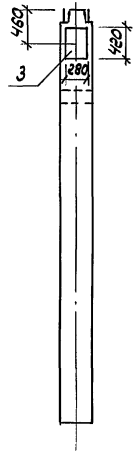

Рис. 2

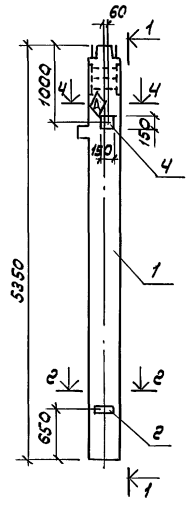

2-2

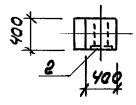

3-3

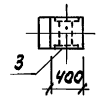

4-4

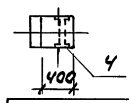

Ведомость дополнительного расхода стали на элемент, кг

Марка элемента	Изделия закладные											Всего
	Арматура класса А-III ГОСТ 5781-82*						Прокат марки Ст 3 кп ГОСТ 103-76*					
	ф8	ф12	ф22			Итого	-6×100	-8×150	-16×280		Итого	
1КНО 4.36-2.2-01	0.40	1.44	13.80			15.64	1.13		59.20		60.33	75.97
1КНО 4.36-2.2-02	0.40	2.12	6.90			9.42	1.13	2.82	29.60		33.55	42.97

Обозначение	Марка	Рис.
КНИ-6	1КНО 4.36-2.2-01	1
-01	1КНО 4.36-2.2-02	2

Привязан

Инв. №

Взам. инв. № | Подпись и дата | Инв. № подл.

Рук. маст.	Тюликов		
Гл. спец.	Кушнер		
Вед. инж.	Савенкова		
Инж.	Каторова		

ТП 416-8-11.92 КНИ-6

Колонны
1КНО 4.36-2.2-01
1КНО 4.36-2.2-02

Стадия	Масса	Масштаб
РП	2175 кг	1:50
Лист	Листов 1	

Минторг СССР
ГИПРОТОРГ
Москва

Альбом IX

Формат	Зона	Поз.	Обозначение	Наименование	Кол.		Примечание
					—	01	
				Сборочные единицы			
		1	1.020-1/83 2-7 06-05	1КНО 4.36-2.2			
				Изделия закладные			
		2	1.020-1/83 2-15 23	МН 13	10	5	7.39 кг
		3	〃 24	МН 19	2	1	4.85 кг
		4	〃 24-07	МН 34	1	1	1.53 кг
		5	〃 23-07	МН 39	1	1	37.13 кг
		6	〃 24-08	МН 40		1	2.55 кг

Марки: 1КНО 4.36-2.2-04; 1КНО 4.36-2.2-05

Рис. 1 1-1 Рис. 2 2-2

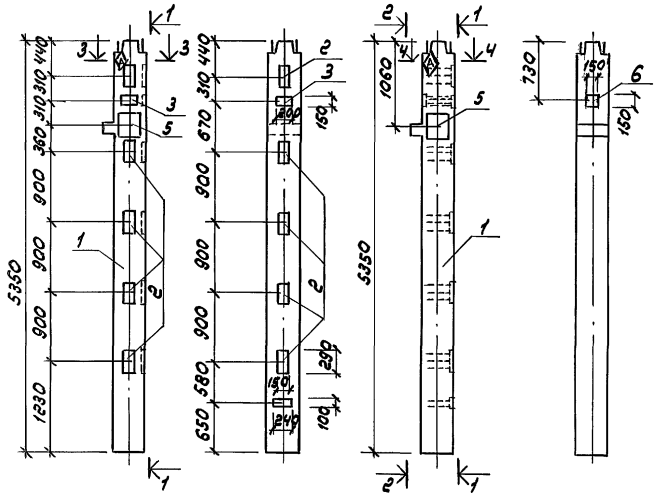

3-3 4-4



Ведомость дополнительного расхода стали на элемент, кг

Марка элемента	Изделия закладные												Всего
	Арматура класса А-III ГОСТ 5781-82*						Прокат марки Ст 3 ГОСТ 103-76*						
	ф8	ф12	ф16	ф22		Итого	-6х100	-8х150	-12х150	-16х280		Итого	
1КНО 4.36-2.2-04	0.40	3.32	34.68	6.90		45.30	1.13		46.66	29.60		77.39	122.69
1КНО 4.36-2.2-05	0.40	3.14	17.34	6.90		27.78	1.13	1.41	23.33	29.60		55.47	83.25

Обозначение	Марка	Рис.
КНИ-7	1КНО 4.36-2.2-04	1
-01	1КНО 4.36-2.2-05	2

Рук.маст.	Тюликов		
Гл.спец.	Кушнер		
Вед.инж.	Савенкова		
Инж.	Комарова		

Привязан

Инв.№

ТП 416-8-11.92 КНИ-7

Колонны
1КНО 4.36-2.2-04
1КНО 4.36-2.2-05

Стадия	Масса	Масштаб
РП	0.175 кг	1:50
Лист	Листов 1	

Минтяжстроя СССР
ГИПРОТЯЖТОРГ
Москва

Инв.№ подл. | Подпись и дата | Взам.инв.№

Альбом IX

Формат	Зона	Поз.	Обозначение	Наименование	Кол. —	Кол. 01	Примеч.
				Сборочные единицы			
		1	1.020-1/83 2-9 ОБ-01	1КНО 4.42-2.1	X	X	
				Изделия закладные			
		2	1.020-1/83 2-15 24-07	МН 34	4	3	1.53 кг
		3	—"— 23-07	МН 39		1	37.13 кг
		4	—"— 24-10	МН 42	1		4.22 кг
				Марка	1КНО 4.42-2.1-01	1КНО 4.42-2.1-02	

Рис. 1 1-1 Рис. 2 3-3

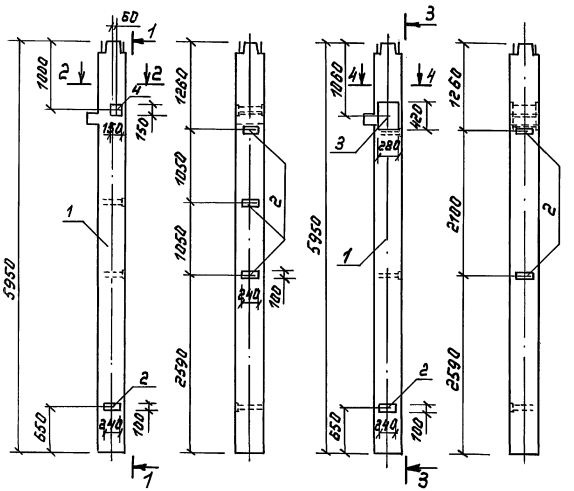

2-2 4-4



Ведомость дополнительного расхода стали на элемент, кг

Марка элемента	Изделия закладные											Всего
	Арматуры класса А-III ГОСТ 5781-82*						Прокат марки С 245 ГОСТ 103-76*					
	ф8	ф12	ф22			Итого	-6х100	-8х150	-16х280			Итого	
1КНО 4.42-2.1-01	1.60	1.40				3.00	4.52	2.82				7.34	10.34
1КНО 4.42-2.1-02	1.20	0.72	6.90			8.82	3.39		29.60			32.99	41.81

Обозначение	Марка	Рис.
КЖИ-8	1КНО 4.42-2.1-01	1
-01	1КНО 4.42-2.1-02	2

Привязан

Инв. №

Рук.маст.	Тюликов		
Гл.спец.	Кушнер		
В. инж.	Савенкова		
Инж.	Комарова		

ТП 416-8-11.92 КЖИ-8

Колонны 1КНО 4.42-2.1-01 1КНО 4.42-2.1-02

Стадия	Масса	Масштаб
РП	2400кг	1:50
Лист	Листов 1	

Минторг СССР ГИПРОТОРГ Москва

Инв. № подл. | Подпись и дата | Взам. инв. №

Альбом IX

Рис. 1

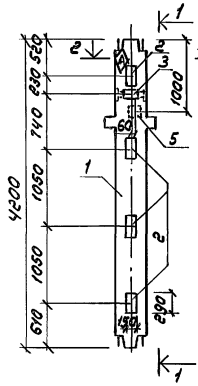

1-1

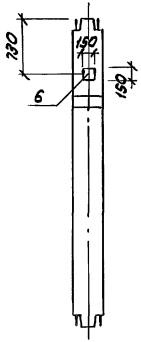

Рис. 2

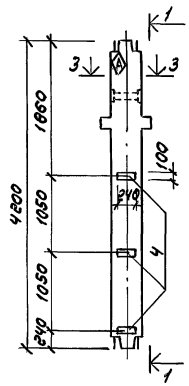

2-2

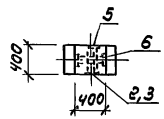

3-3

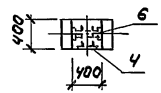

Формат	Зона	Поз.	Обозначение	Наименование	Кол.		Примечание
					—	01	
				Сборочные единицы			
		1	1.020-1/83 2-9 04-02	1КСД 4.42-2.1	X	X	
				Изделия закладные			
		2	1.020-1/83 2-15 23	МН 13	4		7.39кг
		3	—"— 24	МН 19	1		4.85кг
		4	—"— 24-07	МН 34		3	1.53кг
		5	—"— 24-08	МН 40	1		2.55кг
		6	—"— 24-10	МН 42	1	1	4.22кг

Марка	1КСД 4.42-2.1-01	1КСД 4.42-2.1-03

Ведомость дополнительного расхода стали на элемент, кг

Марка элемента	Изделия закладные											Всего
	Арматура класса А-III ГОСТ 5781-82*						Прокат марки С 245 ГОСТ 103-76*					
	⌀8	⌀12	⌀16			Итого	-6×100	-8×150	-12×150		Итого	
1КСД 4.42-2.1-01		3.56	14.28			17.84		4.23	19.23		23.46	41.30
1КСД 4.42-2.1-03	1.80	1.40				2.60	3.39	2.82			6.21	8.81

Обозначение	Марка	Рис.
КНИ-9	1КСД 4.42-2.1-01	1
-01	1КСД 4.42-2.1-03	2

Рук. маст.	Тюликов		
Гл. спец.	Кушнер		
Вед. инж.	Савенкова		
Инж.	Каморова		

ТП 416-8-11.92 КНИ-9

Колонны
1КСД 4.42-2.1-01
1КСД 4.42-2.1-03

Стадия	Масса	Масштаб
РП	1725кг	1:50
Лист	Листов 1	

Привязан

Инв. №

Минторг СССР
ГИПРОТОРГ
Москва

Взам. инв. № | Подпись и дата | Инв. № подл.

Альбом IX

Рис. 1

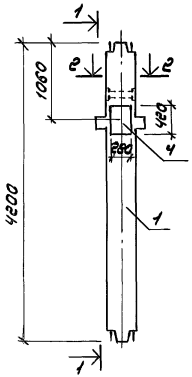

1-1

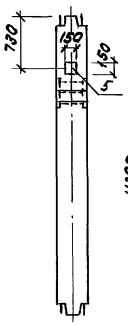

Рис. 2

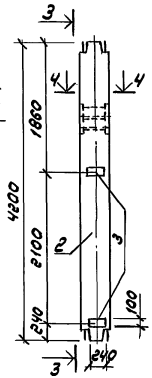

3-3

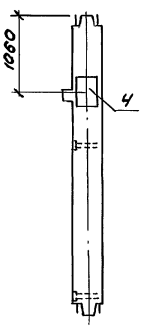

2-2

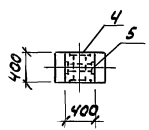

4-4

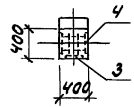

Формат	Зона	Поз.	Обозначение	Наименование	Кол. —	Кол. 01	Примечание
				Сборочные единицы			
		1	1.020-1/83 2-9 04-02	1КСД 4.42-2.1	X		
		2	——— " ——— 04-01	1КСО 4.42-1.1		X	
				Изделия закладные			
		3	1.020-1/83 2-15 24-07	МН 34		2	1.53 кг
		4	——— " ——— 23-07	МН 33	1	1	37.13 кг
		5	——— " ——— 24-10	МН 42	1		4.22 кг

Марка	1КСД 4.42-2.1-04	1КСО 4.42-1.1-03

Ведомость дополнительного расхода стали на элемент, кг

Марка элемента	Изделия закладные											Всего
	Арматура класса А-III ГОСТ 5781-82*						Прокат марки Ст 3 ГОСТ 103-76*					
	ф8	ф12	ф22			Итого	-6х100	-8х150	-16х280		Итого	
1КСД 4.42-2.1-04		2.12	6.90			9.02		2.82	23.60		32.42	41.44
1КСО 4.42-1.1-03	0.80	0.72	6.90			8.42	2.26		23.60		31.86	40.28

Обозначение	Марка	Рис.	Масса ед. кг
КЖИ-10	1КСД 4.42-2.1-04	1	1725
-01	1КСО 4.42-1.1-03	2	1700

Рук. маст.	Тюликов		
Гл. спец.	Кушнер		
Вед. инж.	Савенкова		
Инж.	Каторова		

ТП 416-8-11.92 КЖИ-10

Колонны
1КСД 4.42-2.1-04
1КСО 4.42-1.1-03

Стадия	Масса	Масштаб
РП	-	1:50
Лист	Листов 1	

Минтяжстроя СССР
ГИПРОТЯЖСТРОЯ
Москва

Привязан

Инв. №

Инв. № подл. | Подпись и дата | Взам. инв. №

Альбом IX

Рис. 1

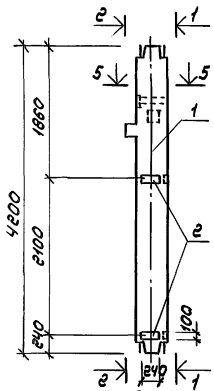

Рис. 2

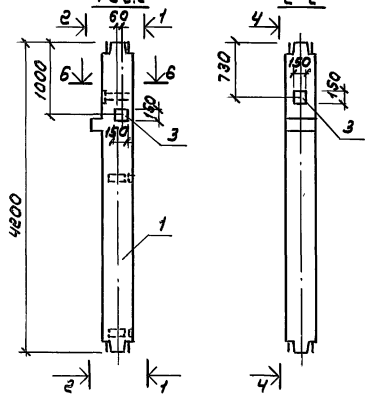

Формат	Зона	Поз.	Обозначение	Наименование	Кол.		Примечание
					—	01	
				Сборочные единицы			
		1	1.020-1/83 2-9 04-01	1КСО 4.42-1.1	X	X	
				Изделия закладные			
		2	1.020-1/83 2-15 24-07	МН 34	4	4	1.53кг
		3	——— " ——— 24-08	МН 40	2	2	2.55кг

Марка	1КСО 4.42-1.1-01	1КСО 4.42-1.1-02

Ведомость дополнительного расхода стали на элемент, кг

Марка элемента	Изделия закладные											Всего
	Арматура класса						Прокат марки					
	A-III						Ст 3 пс 5					
	ГОСТ 5781-82*						ГОСТ 103-76*					
	ф 8	ф 12				Итого	6х100	8х150			Итого	
1КСО 4.42-1.1-01	1.60	2.24				3.84	4.52	2.82			7.34	11.18
1КСО 4.42-1.1-02	1.60	2.24				3.84	4.52	2.82			7.34	11.18

Обозначение	Марка	Рис.
КЖИ-11	1КСО 4.42-1.1-01	1
-01	1КСО 4.42-1.1-02	2

Привязан

Инв. №

Рук. маст.	Тюликов	
Гл. спец.	Кушнер	
Вед. инж.	Совенкова	
Инж.	Комарова	

ТП 416-В-11.92 КЖИ-11

Колонны
1КСО 4.42-1.1-01
1КСО 4.42-1.1-02

Стадия	Масса	Масштаб
РП	1700кг	1:50
Лист	Листов 1	

Минтяжстроя СССР
ГИПРОТЯЖСТРОЯ
Москва

Инв. № подл. | Подпись и дата | Взам. инв. №

Альбом IX

Рис.1

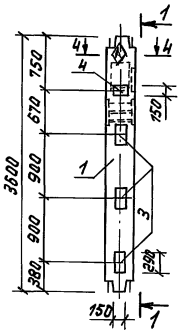

1-1

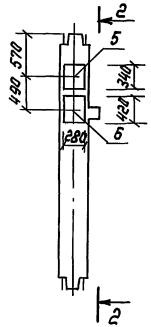

2-2

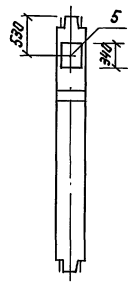

Форм.	Зона	Поз.	Обозначение	Наименование	Кол. —	Кол. 01	Приме-чание
				Сборочные единицы			
		1	1.020-1/83 2-7 04-01	1КСО 4.36-1.1	X		
		2	——— " ——— 04-03	1КСО 4.36-2.1		X	
				Изделия закладные			
		3	1.020-1/83 2-15 23	МН 13	3	6	7.39 кг
		4	——— " ——— 24	МН 19	1	2	4.85 кг
		5	——— " ——— 26-03	МН 30	2		10.55 кг
		6	——— " ——— 23-07	МН 39	1	1	37.13 кг

Марка	1КСО 4.36-1.1-01	1КСО 4.36-2.1-01

Рис.2

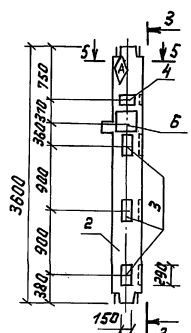

3-3

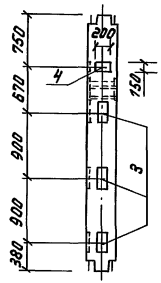

4-4

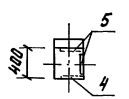

5-5

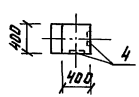

Ведомость дополнительного расхода стали на элемент, кг

Марка элемента	Изделия закладные: Арматура класса A-III ГОСТ 5781-82* ϕ12	ϕ14	ϕ16	ϕ22	Итого	Прокат марки С 245 ГОСТ 103-76* -10×280	-12×150	-16×280			Итого	Всего
1КСО 4.36-1.1-01	1.86	5.76	11.22	6.90	25.74	14.94	15.13	29.60			59.67	85.41
1КСО 4.36-2.1-01	2.28		22.44	6.90	31.62		30.26	29.60			59.86	91.48

Обозначение	Марка	Рис
КЖИ-12	1КСО 4.36-1.1-01	1
-01	1КСО 4.36-2.1-01	2

Привязан

Инв. №

Инв.№ подл. | Подпись и дата | Взам. инв.№

Рук.мас.	Тюликов		
Гл.спец.	Кушнер		
В. инж.	Савенкова		
Инж.	Комарова		

ТП 416-8-11.92 КЖИ-12

Колонны
1КСО 4.36-1.1-01
1КСО 4.36-2.1-01

Стадия	Масса	Масштаб
РП	1475кг	1:50
Лист	Листов 1	

Минторг СССР
ГИПРОТОРГ
Москва

Альбом IX

Рис. 1

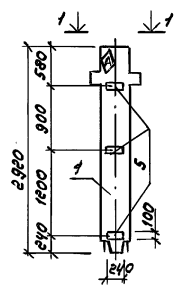

Рис. 2

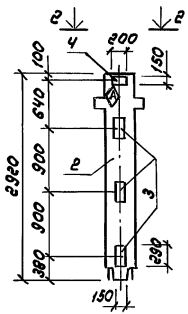

1-1

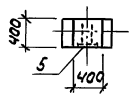

2-2

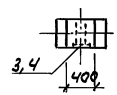

Формат	Зона	Поз.	Обозначение	Наименование	Кол. —	Кол. 01	Примечание
				Сборочные единицы			
		1	1.020-1/83 2-7 01	1КВД 4.36-1.1	X		
		2	——— " ——— 01-02	1КВД 4.36-2.1		X	
				Изделия закладные			
		3	1.020-1/83 2-15 23	МН 13		3	7.39кг
		4	——— " ——— 24	МН 19		1	4.85кг
		5	——— " ——— 24-07	МН 34	3		1.53кг

Марка	1КВД 4.36-1.1-01	1КВД 4.36-2.1-01

Ведомость дополнительного расхода стали на элемент, кг

Марка элемента	Изделия закладные												Всего
	Арматура класса A-III ГОСТ 5781-82*						Прокат марки С 245 ГОСТ 103-76*						
	ф8	ф12	ф16			Итого	6мм100-12мм150					Итого	
1КВД 4.36-1.1-01	1.20					1.20	3.39					3.39	4.59
1КВД 4.36-2.1-01		0.78	11.22			12.00		15.13				15.13	27.13

Обозначение	Марка	Рис.
КНИ-13	1КВД 4.36-1.1-01	1
-01	1КВД 4.36-2.1-01	2

Привязан

Инв.№

Рук.маст.	Тюликов	
Гл.спец.	Кушнер	
Вед.инж.	Савенкова	
Инж.	Каторова	

ТП 416-8-11.92 КНИ-13

Колонны
1КВД 4.36-1.1-01
1КВД 4.36-2.1-01

Стадия	Масса	Масштаб
РП	1225кг	1:50
Лист	Листов 1	

Минтяжстроя СССР ГИПРОТЯЖМАШ Москва

Инв.№ подл. | Подпись и дата | Взам. инв.№

Альбом IX

Формат	Зона	Поз.	Обозначение	Наименование	Кол. —	Кол. 01	Примечание
				Сборочные единицы			
		1	1.020-1/83 2-7 01	1КВД 4.36-1.1			
				Изделия закладные			
		2	1.020-1/83 2-15 26-03	МН 30	1	1	10.55кг
		3	——— 〃 ——— 24-07	МН 34	2	1	1.53 кг

Марка	1КВД 4.36-1.1-02	1КВД 4.36-1.1-03

Рис. 1

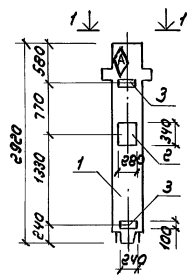

Рис. 2

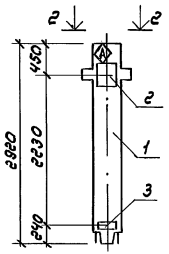

1-1

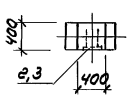

2-2

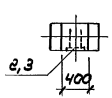

Ведомость дополнительного расхода стали на элемент, кг

Марка элемента	Изделия закладные: Арматура класса A-III ГОСТ 5781-82* ф8	ф12	ф14			Итого	Прокат марки С 245 ГОСТ 103-76* -6ч100	-10ч280				Итого	Всего
1КВД 4.36-1.1-02	0.80	0.18	2.88			3.86	2.26	7.47				9.73	13.59
1КВД 4.36-1.1-03	0.40	0.18	2.88			3.46	1.13	7.47				8.60	12.06

Обозначение	Марка	Рис.
КНИ-14	1КВД 4.36-1.1-02	1
-01	1КВД 4.36-1.1-03	2

Рук.маст.	Тюликов		
Гл.спец.	Кушнер		
Вед.инж.	Савенкова		
Инж.	Комарова		

Привязан

Инв. №

ТП 416-8-11.92 КНИ-14

Колонны
1КВД 4.36-1.1-02
1КВД 4.36-1.1-03

Стадия	Масса	Масштаб
РП	1226кг	1:50
Лист	Листов 1	

Минторг СССР
ГИПРОТОРГ
Москва

25474-10 20

Инв.№ подл. | Подпись и дата | Взам. инв.№

Альбом IX

Форм.	Зона	Поз.	Обозначение	Наименование	Кол. —	Кол. 01	Примеч.
				Сборочные единицы			
		1	1.020-1/83 2-7 01-01	1КВО 4.36-1.1	X	X	
				Изделия закладные			
		2	1.020-1/83 2-15 23	МН 13		3	7.39 кг
		3	〃 24	МН 19		1	4.85 кг
		4	〃 26-03	МН 30	1		10.55 кг
		5	〃 24-07	МН 34	1		1.53 кг
		6	〃 23-07	МН 39	1		37.13 кг
				Марки	1КВО4.36-1.1-01	1КВО4.36-1.1-02	

Рис. 1

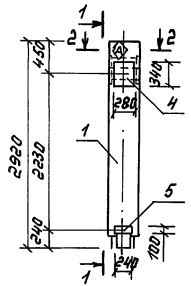

1-1

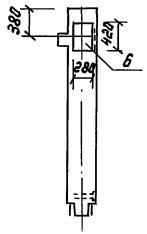

Рис. 2

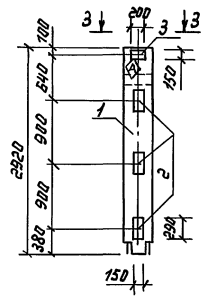

2-2

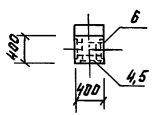

3-3

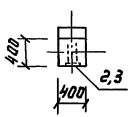

Ведомость дополнительного расхода стали на элемент, кг

Марки элементы	Изделия закладные											Всего
	Арматура класса A-III ГОСТ 5781-82*						Прокат марки С 245 ГОСТ 103-76*					
	ф8	ф12	ф14	ф16	ф22	Итого	-6×100	-10×280	-12×150	-16×280	Итого	
1КВО 4.36-1.1-01	0.40	0.90	2.88		6.90	11.08	1.13	7.47		29.60	38.20	49.28
1КВО 4.36-1.1-02		0.78		11.22		12.00			15.13		15.13	27.13

Обозначение	Марки	Рис.
КЖИ-15	1КВО 4.36-1.1-01	1
-01	1КВО 4.36-1.1-02	2

Привязан

Инв. №

Инв.№подл. | Подпись и дата | Взам. инв.№

Рук.маст.	Тюликов		
Гл.спец.	Кушнер		
В.инж.	Сивенков		
Инж.	Комаров		

ТП 416-8-11.92 КЖИ-15

Колонны
1КВО 4.36-1.1-01
1КВО 4.36-1.1-02

Стадия	Масса	Масштаб
РП	1200кг	1:50
Лист	Листов 1	

Минторг СССР ГИПРОТОРГ Москва

Альбом IX

Рис. 1

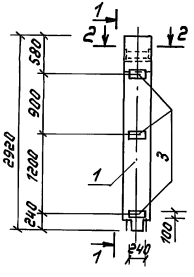

1-1

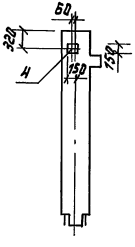

Рис. 2

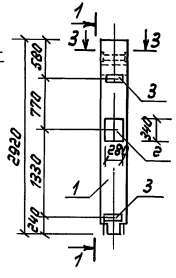

2-2

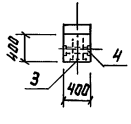

3-3

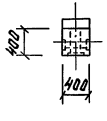

Фор.	Зона	Поз.	Обозначение	Наименование	Кол. —	Кол. 01	Примеч.
				Сборочные единицы			
		1	1.020-1/83 2-7 01-01	1КВО 4.36-1.1			
				Изделия закладные			
		2	1.020-1/83 2-15 26-03	МН 30		1	10.55 кг
		3	——— " ——— 24-07	МН 34	3	2	1.53 кг
		4	——— " ——— 24-10	МН 42	1	1	4.22 кг
				Марка	1КВО4.36-1.1-03	1КВО4.36-1.1-04	

Ведомость дополнительного расхода стали на элемент, кг

Марки элемента	Изделия закладные											Всего
	Арматуры класса А-III ГОСТ 5781-82*					Прокат марки Ст 3 ГОСТ 103-76*						
	ф8	ф12	ф14		Итого	-6×100	-8×150	-10×280		Итого		
1КВО 4.36-1.1-03	1.20	1.41			2.60	3.39	2.82			6.21		8.81
1КВО 4.36-1.1-04	0.80	1.58	2.88		5.26	2.26	2.82	7.47		12.55		17.81

Обозначение	Марка	Рис.
КЖИ-16	1КВО 4.36-1.1-03	1
-01	1КВО 4.36-1.1-04	2

Рук.маст.	Тюликов	
Гл.спец.	Кушнер	
В. инж.	Савенкова	
Инж.	Катарова	

Привязан

Инв. №

ТП 416-8-11.92 КЖИ-16

Колонны
1КВО 4.36-1.1-03
1КВО 4.36-1.1-04

Стадия	Масса	Масштаб
РП	1200кг	1:50
Лист	Листов 1	

Минторг СССР
ГИПРОТОРГ
Москва

Инв. № подл. | Подпись и дата | Взам. инв. №

Альбом IX

Формат	Зона	Поз.	Обозначение	Наименование	Кол. —	Кол. 01	Примеч.
				Сборочные единицы			
		1	1.020-1/83 2-7 01-01	1КВО 4.36-1.1	X		
		2	—"— 01-03	1КВО 4.36-2.1		X	
				Изделия закладные			
		3	1.020-1/83 2-15 26-03	МН 30	1	1	10.55кг
		4	—"— 24-07	МН 34	1	1	1.53 кг
		5	—"— 23-07	МН 39		1	37.13кг
		6	—"— 24-10	МН 42	1		4.22кг

Марка	1КВО4.36-1.1-05	1КВО4.36-2.1-01

Рис. 1

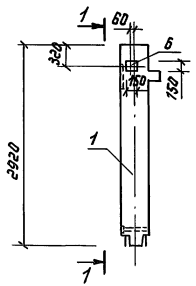

1-1

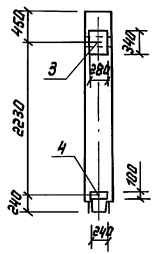

Рис. 2

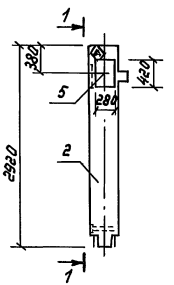

2-2

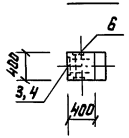

3-3

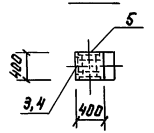

Ведомость дополнительного расхода стали на элемент, кг

Марка элемента	Изделия закладные											Всего
	Арматура класса А-III ГОСТ 5781-82*						Прокат марки С 245 ГОСТ 103-76*					
	ф8	ф12	ф14	ф22		Итого	-5×100	-8×150	-10×280	-16×280	Итого	
1КВО 4.36-1.1-05	0.40	1.58	2.88			4.86	1.13	2.82	7.47		11.42	16.28
1КВО 4.36-2.1-01	0.40	0.90	2.88	6.90		11.08	1.13		2.47	29.60	38.20	49.28

Обозначение	Марка	Рис.
КЖИ-17	1КВО 4.36-1.1-05	1
-01	1КВО 4.36-2.1-01	2

ТП 416-8-11.92 КЖИ-17

Рук. маст.	Тюликов	
Гл. спец.	Кушнер	
В. инж.	Сивенкова	
Инж.	Комарова	

Колонны
1КВО 4.36-1.1-05
1КВО 4.36-2.1-01

Стадия	Масса	Масштаб
РП	1200кг	1:50
Лист	Листов 1	

Минторг СССР
ГИПРОТОРГ
Москва

Привязан

Инв. №

Инв. № подл. | Подпись и дата | Взам. инв. №

Альбом IX

Формат	Зона	Поз.	Обозначение	Наименование	Кол.		Примечание
					—	01	
				Сварочные единицы			
		1	1.020-1/83 2-7 01-01	1КВО 4.36-1.1			
				Изделия закладные			
		2	1.020-1/83 2-15 24-07	МН 34	6	6	1.53 кг
		3	——— // ——— 24-08	МН 40	1	1	2.55 кг
				Марка	1КВО4.36-1.1-06	1КВО4.36-1.1-07	

Рис. 1

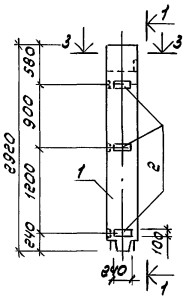

1-1

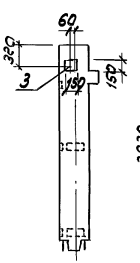

Рис. 2

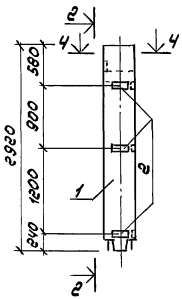

2-2

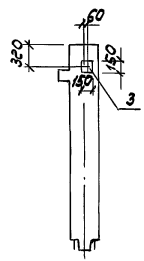

3-3

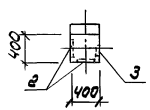

4-4

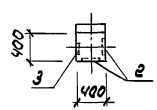

Ведомость дополнительного расхода стали на элемент, кг

Марка элемента	Изделия закладные												Всего
	Арматура класса А-III ГОСТ 5781-82*						Прокат марки Ст5 ГОСТ 103-76*						
	ф8	ф12				Итого	-6х100	-8х150				Итого	
1КВО 4.36-1.1-06	2.40	1.12				3.52	6.78	1.41				8.19	11.71
1КВО 4.36-1.1-07	2.40	1.12				3.52	6.78	1.41				8.19	11.71

Обозначение	Марка	Рис.
КНИ-18	1КВО 4.36-1.1-06	1
-01	1КВО 4.36-1.1-07	2

Привязан

Инв. №

Инв. № подл. | Подпись и дата | Взам. инв. №

Рук. маст.	Тюликов	
Гл. спец.	Кушнер	
Вед. инж.	Савенкова	
Инж.	Которова	

ТП 416-8-11.92 КНИ-18

Колонны
1КВО 4.36-1.1-06
1КВО 4.36-1.1-07

Стадия	Масса	Масштаб
РП	1200 кг	1:50
Лист	Листов 1	

Минтяжстроя СССР ГИПРОТЯЖСТРОЙ Москва

Альбом IX

Рис. 1

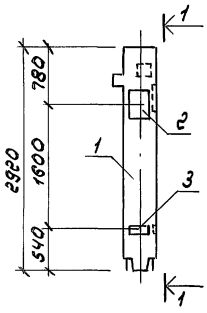

Рис. 2

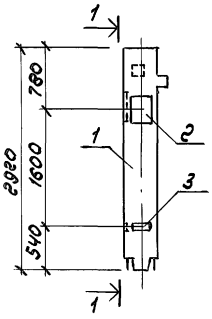

Формат	Зона	Поз.	Обозначение	Наименование	Кол. –	Кол. 01	Примечание
				Сборочные единицы			
		1	1.020-1/83 2-7 01-01	1КВО 4.36-1.1			
				Изделия закладные			
		2	1.020-1/83 2-15 26-03	МН 30	2	2	10.55кг
		3	—"— 24-07	МН 34	2	2	1.53кг
		4	—"— 24-08	МН 40	1	1	2.55кг
				Марка	1КВО4.36-1.1-08	1КВО4.36-1.1-09	

Ведомость дополнительного расхода стали на элемент, кг

Марка элемента	Изделия закладные											Всего
	Арматура класса А-III ГОСТ 5781-82*						Прокат марки С245 ГОСТ 103-76*					
	ф8	ф12	ф14			Итого	-6×100-9×150-10×28				Итого	
1КВО 4.36-1.1-08	0.80	1.48	5.76			8.04	2.26	1.41	14.94		18.61	26.65
1КВО 4.36-1.1-09	0.80	1.48	5.76			8.04	2.26	1.41	14.94		18.61	26.65

Обозначение	Марка	Рис.
КНИ-19	1КВО 4.36-1.1-08	1
-01	1КВО 4.36-1.1-09	2

Инв.№ подл. | Подпись и дата | Взам.инв.№

Привязан

Инв. №

Рук.маст.	Тюликов	
Гл.спец.	Кушнер	
Вед.инж.	Савенкова	
Инж.	Комарова	

ТП 416-8-11.92 КНИ-19

Колонны
1КВО 4.36-1.1-08
1КВО 4.36-1.1-09

Стадия	Масса	Масштаб
РП	1800кг	1:50
Лист	Листов 1	

Минторг СССР
ГИПРОТОРГ
Москва

Альбом IX

Рис. 1

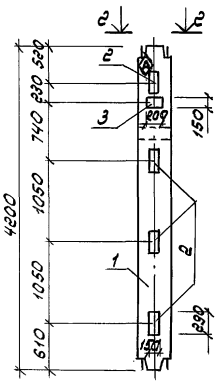

Рис. 2

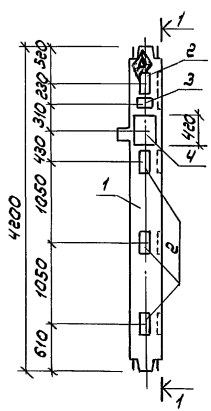

1-1

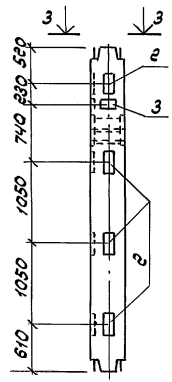

2-2

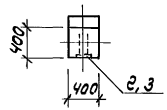

3-3

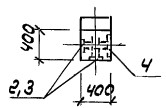

Формат	Зона	Поз.	Обозначение	Наименование	Кол.		Примечание
					–	01	
				Сборочные единицы			
		1	1.020-1/83 2-9 04-03	1КСО 4.42-2.1			
				Изделия закладные			
		2	1.020-1/83 2-15 23	МН 13	4	8	7.39 кг
		3	—"— 24	МН 19	1	2	4.85 кг
		4	—"— 23-07	МН 39		1	37.13 кг
				Марка	1КСО4.42-2.1-01	1КСО4.42-2.1-02	

Ведомость дополнительного расхода стали на элемент, кг

Марка элемента	Изделия закладные											Всего
	Арматура класса А-III ГОСТ 5781-82*						Прокат марки С 245 ГОСТ 103-76*					
	ф12	ф16	ф22			Итого	-12×150	-16×280			Итого	
1КСО 4.42-2.1-01	1.04	14.28				15.32	19.23				19.23	34.55
1КСО 4.42-2.1-02	2.80	28.56	6.90			38.26	38.46	29.60			63.06	106.32

Обозначение	Марка	Рис.
КЖИ-20	1КСО 4.42-2.1-01	1
-01	1КСО 4.42-2.1-02	2

Привязан

Инв. №

Инв. № подл. | Подпись и дата | Взам. инв. №

Рук. маст.	Тюликов		
Гл. спец.	Кушнер		
Вед. инж.	Савенкова		
Инж.	Комарова		

ТП 416-8-11.92 КЖИ-20

Колонны
1КСО 4.42-2.1-01
1КСО 4.42-2.1-02

Стадия	Масса	Масштаб
РП	1100кг	1:50
Лист	Листов 1	

Минторг СССР
ГИПРОТОРГ
Москва

Альбом IX

Рис. 1

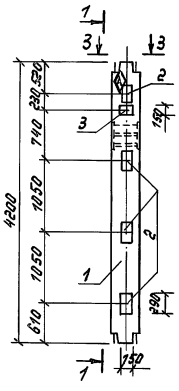

1-1

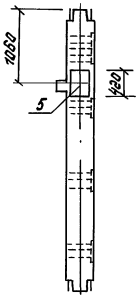

Рис. 2

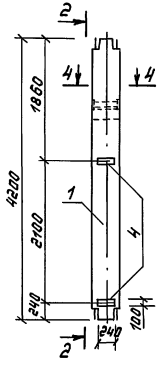

2-2

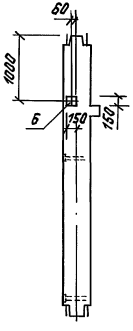

3-3

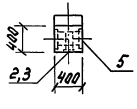

4-4

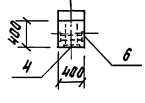

Формат	Зона	Поз.	Обозначение	Наименование	Кол. —	Кол. 01	Приме-чание
				Сборочные единицы			
		1	1.020-1/83 2-9 04-03	1КС0 4.42-2.1			
				Изделия закладные			
		2	1.020-1/83 2-15 23	МН 13	4		7.39 кг
		3	—"— 24	МН 19	1		4.85 кг
		4	—"— 24-07	МН 34		2	1.53 кг
		5	—"— 23-07	МН 39	1		37.13 кг
		6	—"— 24-10	МН 42		1	4.22 кг
				Марки	1КС0 4.42-2.1-03	1КС0 4.42-2.1-04	

Ведомость дополнительного расхода стали на элемент, кг

Марки элементов	Изделия закладные											Всего
	Арматура класса А-III ГОСТ 5781-82*						Прокат марки С 245 ГОСТ 103-76*					
	ф8	ф12	ф16	ф22		Итого	-6×100	-8×150	-12×150	-16×280	Итого	
1КС0 4.42-2.1-03		1.76	14.28	6.90		22.94			19.23	29.60	48.83	71.77
1КС0 4.42-2.1-04	0.80	1.40				2.20	2.26	2.82			5.08	7.28

Обозначение	Марки	Рис.
КЖИ-21	1КС0 4.42-2.1-03	1
-01	1КС0 4.42-2.1-04	2

Инв.№подл. | Подпись и дата | Взам.инв.№

Привязан

Инв.№

Рук.маст.	Тюликов		
Гл.спец.	Кушнер		
В. инж.	Савенкова		
Инж.	Комарова		

ТП 416-8-11.92 КЖИ-21

Колонны
1КС0 4.42-2.1-03
1КС0 4.42-2.1-04

Стадия	Масса	Масштаб
Р П	1700 кг	1:50
Лист	Листов 1	

Минторг СССР ГИПРОТОРГ Москва

Альбом IX

Рис.1

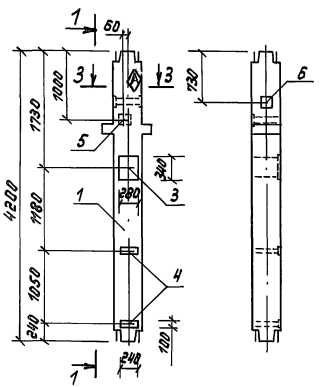

1-1

Рис.2

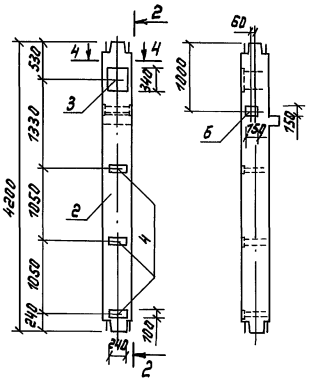

2-2

3-3

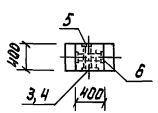

4-4

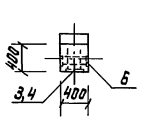

Формат	Зона	Поз.	Обозначение	Наименование	Кол. —	Кол. 01	Приме-чание
				Сборочные единицы			
		1	1.020-1/83 2-9 04-02	1КСД 4.42-2.1			
		2	——— " ——— 04-03	1КСО 4.42-2.1			
				Изделия закладные			
		3	1.020-1/83 2-15 26-03	МН 30	1	1	10.55 кг
		4	——— " ——— 24-07	МН 34	2	3	1.53 кг
		5	——— " ——— 24-08	МН 40	1		2.55 кг
		6	——— " ——— 24-10	МН 42	1	1	4.22 кг

Марка	1КСД 4.42-2.1-05	1КСО 4.42-2.1-05

Ведомость дополнительного расхода стали на элемент, кг

Марка элемента	Изделия закладные: Арматура класса А-III ГОСТ 5781-82* ф8	ф12	ф14			Итого	Прокат марки С 245 ГОСТ 103-76* -6×100	-8×150	-10×280			Итого	Всего
1КСД 4.42-2.1-05	0.80	2.70	2.88			6.38	2.26	4.23	7.47			13.96	20.34
1КСО 4.42-2.1-05	1.20	1.58	2.88			5.66	3.39	2.82	7.47			13.68	19.34

Обозначение	Марка	Рис.	Масса кг
КЖИ-22	1КСД 4.42-2.1-05	1	1725
-01	1КСО 4.42-2.1-05	2	1700

Привязан

Инв.№

Рук.маст.	Тюликов		
Гл.спец.	Кушнер		
В.инж.	Савенкова		
Инж.	Комарова		

ТП 416-8-11.92 КЖИ-22

Колонны 1КСД 4.42-2.1-05 1КСО 4.42-2.1-05

Стадия	Масса	Масштаб
РП	—	1:50
Лист	Листов 1	

Минторг СССР ГИПРОТОРГ Москва

Инв.№ подл. | Подпись и дата | Взам. инв.№

Альбом IX

Рис.1

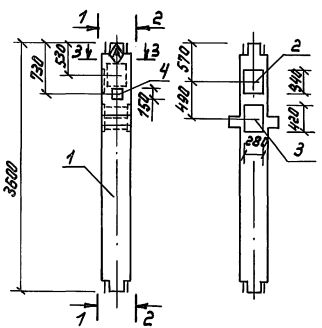

1-1

2-2

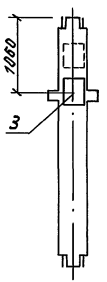

Рис.2

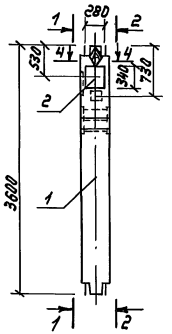

3-3

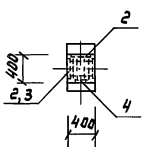

4-4

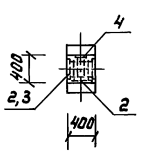

Формат	Зона	Поз.	Обозначение	Наименование	Кол. —	Кол. 01	Примеч.
				Сборочные единицы			
		1	1.020-1/83 2-7 04	1КСД 4.36-1.1			
				Изделия закладные			
		2	1.020-1/83 2-15 26-03	МН 30	2	2	10.55 кг
		3	" 23-07	МН 39	1	1	37.13 кг
		4	" 24-08	МН 40	1	1	2.55 кг
				Марка	1КСД 4.36-1.1-01	1КСД 4.36-1.1-02	

Ведомость дополнительного расхода стали на элемент, кг

Марка элемента	Изделия закладные										
	Арматура класса А-III ГОСТ 5781-82*					Прокат марки С 245 ГОСТ 103-76*					Всего
	ф12	ф14	ф22		Итого	-8х150	-10х280	-16х280		Итого	
1КСД 4.36-1.1-01	2.20	5.76	6.90		14.86	1.41	14.94	29.60		45.95	60.81
1КСД 4.36-1.1-02	2.20	5.76	6.90		14.86	1.41	14.94	29.60		45.95	60.81

Обозначение	Марка	Рис.
КЖИ-23	1КСД 4.36-1.1-01	1
-01	1КСД 4.36-1.1-02	2

Привязан

Инв.№

Рук.маст.	Тюликов		
Гл.спец.	Кушнер		
В. инж.	Савенкова		
Инж.	Катарова		

ТП 416-8-11.92 КЖИ-23

Колонны 1КСД 4.36-1.1-01 1КСД 4.36-1.1-02

Стадия	Масса	Масштаб
РП	1475кг	1:50
Лист	Листов 1	

Минторг СССР ГИПРОТОРГ Москва

Инв.№ подл. | Подпись и дата | Взам. инв.№

Альбом IX

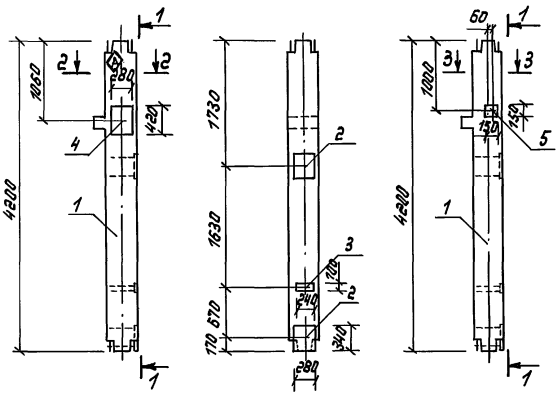



Формат	Зона	Поз.	Обозначение	Наименование	Кол.		Примеч.
					—	01	
				Сборочные единицы			
		1	1.020-1/83 2-9 04-03	1КСО 4.42-2.1			
				Изделия закладные			
		2	1.020-1/83 2-15 26-03	МН 30	2	2	10.55 кг
		3	" 24-07	МН 34	1	1	1.53 кг
		4	" 23-07	МН 39	1		37.13 кг
		5	" 24-10	МН 42		1	4.22 кг

Марки	1КСО 4.42-2.1-06	1КСО 4.42-2.1-07

Ведомость дополнительного расхода стали на элемент, кг

Марка элемента	Изделия закладные											Всего
	Арматура класса А-III ГОСТ 5781-82*					Прокат марки С 245 ГОСТ 103-76*						
	ф8	ф12	ф14	ф22	Итого	-6×100	-8×150	-10×280	-16×280	Итого		
1КСО4.42-2.1-06	0.40	0.96	5.76	6.90	14.02	1.13		14.94	29.60		45.67	59.69
1КСО 4.42-2.1-07	0.40	1.76	5.76		7.92	1.13	2.82	14.94			18.89	26.81

Обозначение	Марки	Рис.
КЖИ-24	1КСО 4.42-2.1-06	1
-01	1КСО 4.42-2.1-07	2

Привязан

Инв. №

Рук.маст.	Тюликов	
Гл.спец.	Кушнер	
В. инж.	Савенкова	
Инж.	Котарова	

ТП 416-8-11.92 КЖИ-24

Колонны
1КСО 4.42-2.1-06
1КСО 4.42-2.1-07

Стадия	Масса	Масштаб
РП	1700кг	1:50
Лист	Листов 1	

Минторг СССР
ГИПРОТОРГ
Москва

Инв. № подл. | Подпись и дата | Взам. инв. №

Альбом IX

Рис. 1

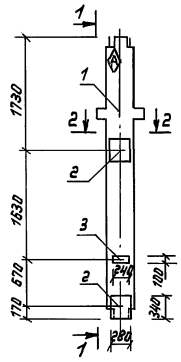

1-1

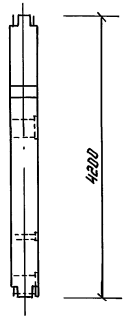

2-2

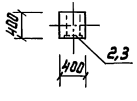

Формат	Зона	Поз.	Обозначение	Наименование	Кол.	Примеч.
				Сборочные единицы		
		1	1.020-1/83 2-9 04-02	1КСД 4.42-2.1		
				Изделия закладные		
		2	1.020-1/83 2-15 26-03	МН 30	2	10.55кг
		3	——— " ——— 24-07	МН 34	1	1.53кг

Ведомость дополнительного расхода стали на элемент, кг

Марки элементы	Изделия закладные								Всего
	Арматуры класса A-III				Прокат марки С 245				
	ГОСТ 5781-82*				ГОСТ 103-76*				
	ф8	ф12	ф14	Итого	-6х100	-8х150		Итого	
1КСД 4.42-2.1-02	0.40	0.36	5.76	6.52	1.13	14.94		16.07	22.59

ТП 416-8-11.92 КЖИ-25

Рук.маст.	Толиков		
Гл.спец.	Кушнер		
В.инж.	Савенкова		
Инж.	Котырова		

Колонны 1КСД 4.42-2.1-02

Стадия	Масса	Масштаб
Р/Д	1725кг	1:50
Лист	Листов 1	

Минторг СССР ГИПРОТОРГ Москва

Привязан

Инв.№

Инв.№подл. | Подпись и дата | Взам.инв.№

Альбом IX

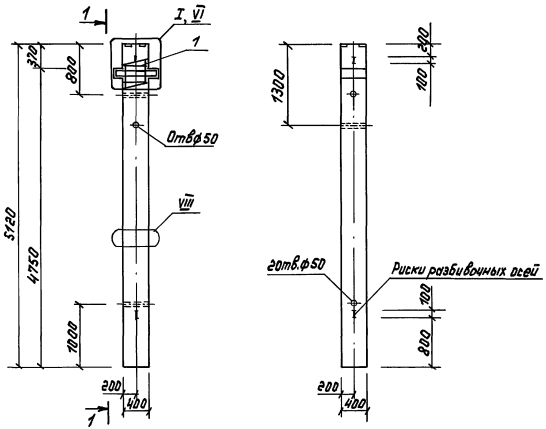

Формат	Зоны	Поз.	Обозначение	Наименование	Кол.	Примеч.
				Документация		
			КЖИ-26	Сборочный чертеж		
			1.020-1/83 2-13 0000 У	Узлы I, VI, VIII		
			1.020-1/83 2-13 0000 ПЗ	Пояснительная записка		
			КЖИ-26	Ведомость расхода стали		
				Сборочные единицы		
		1	КЖИ-31	Каркас пространственный КП1	1	
				Материал		
				Бетон класса В 25	0,84	м³

Ведомость дополнительного расхода стали на элемент, кг

Марки элементы	Изделия закладные											Всего
	Арматура класса								Прокат марки			
	A-I		A-III						Ст 3 пс			
	ГОСТ 5781-82*								ГОСТ 103-76*			
	ф6	ф8	ф10	ф12	ф16	ф20	ф28	Итого	δ=10		Итого	
ИК-1	5.54	0.96	2.15	0.38	1.28	53.62	6.48	70.41	11.78		11.78	82.19

Инв.№ подл. | Подпись и дата | Взам. инв.№

Привязан

Инв.№

Рук.маст.	Тюликов		
Гл.спец.	Кушнер		
В. инж.	Савенкова		
Инж.	Катарова		

ТП 416-8-11.92 КЖИ-26

Колонна ИК-1

Стадия	Масса	Масштаб
РП	2095кг	1:50
Лист	Листов	

Минторг СССР ГИПРОТОРГ Москва

Альбом IX

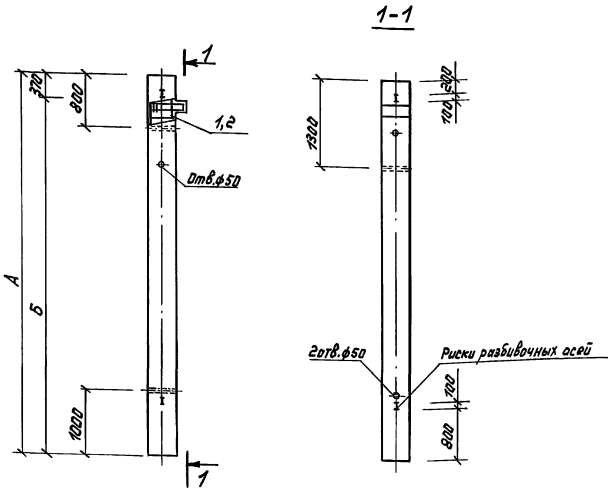

Формат	Зона	Поз.	Обозначение	Наименование	Кол.	Примеч.
				Документация		
			КЖИ-27	Сборочный чертеж		
			КЖИ-27	Выборка стали		
			1.020-1/83 2-7 ОВУ	Узлы опалубочные		
			1.020-1/83 2-7 ОВТО	Техническое описание		
			Переменные данные	для исполнений:		
				ИК-2		
				Сборочные единицы		
		1	КЖИ-32	Каркас пространственный КП2	1	
				Материал		
				Бетон класса В25	0,92	м³
				ИК-3		
				Сборочные единицы		
		2	КЖИ-33	Каркас пространственный КП3	1	
				Материал		
				Бетон класса В25	1,02	м³

Ведомость дополнительного расхода стали на элемент, кг

Марка элементы	Изделия закладные											Всего
	Арматура класса								Прокат марки			
	А-I		А-III						С 245			
	ГОСТ 5781-82*								ГОСТ 103-76*			
	ф6	ф8	ф10	ф12	ф16	ф20	ф28	Итого	δ=10		Итого	
ИК-2	6,16	0,48	2,47	0,38	1,28	58,76	4,98	74,51	7,45		7,45	81,96
ИК-3	6,78	0,48	2,47	0,38	1,28	64,68	4,98	81,05	7,45		7,45	88,50

Обозначение	Марка	А мм	Б мм	Масса кг
КЖИ-27	ИК-2	5720	5350	2305
-01	ИК-3	6320	5950	2546

Привязан

Инв. №

Инв.№ подл. | Подпись и дата | Взам. инв.№

Рук. маст.	Тюликов		
Гл. спец.	Кушнер		
Вед. инж.	Сивенкова		
Инж.	Комарова		

ТП 416-8-11.92 КЖИ-27

Колонны ИК-2, ИК-3

Стадия	Масса	Масштаб
РП	—	1:50
Лист	Листов 1	

Минторг СССР ГИПРОТОРГ Москва

Альбом IX

Рис. 1

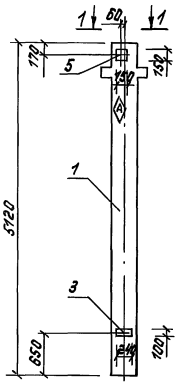

Рис. 2

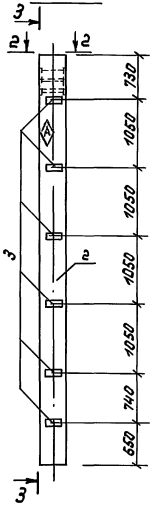

3-3

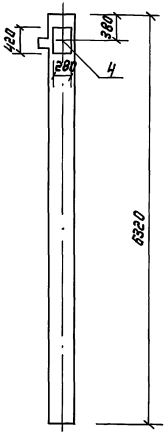

1-1

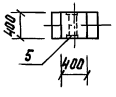

2-2

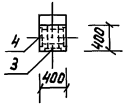

Формат	Зоны	Поз.	Обозначение	Наименование	Кол. —	Кол. 01	Примеч.
				Сборочные единицы			
		1	КЖИ-26	ИК-1	X		
		2	КЖИ-27	ИК-3		X	
				Изделия закладные			
		3	1.020-1/83 2-15 24-07	МН 34	1	6	1.53 кг
		4	" 23-07	МН 39		1	37.13 кг
		5	" 24-10	МН 42	1		4.22 кг

Марки	ИК-1-01	ИК-3-03

Ведомость дополнительного расхода стали на элемент, кг

Марки элемента	Изделия закладные: Арматура класса A-III ГОСТ 5781-82* ф8	ф12	ф22			Итого	Прокат марки С245 ГОСТ 103-76* -6×100	-8×150	-16×280			Итого	Всего
ИК-1-01	0.40	1.40				1.80	1.13	2.82				3.95	5.75
ИК-3-03	2.40	0.72	6.90			10.02	6.78		29.60			36.38	46.40

Обозначение	Марки	Рис.	Масса кг
КЖИ-28	ИК-1-01	1	2095
-01	ИК-3-03	2	2545

Привязан

Инв. №

Рук. маст.	Поликов	
Гл. спец.	Кушнер	
В. инж.	Савенкова	
Инж.	Комарова	

ТП 416-8-11.92 КЖИ-28

Колонны ИК-1-01 ИК-3-03

Стадия	Масса	Масштаб
РП	—	1:50

Лист | Листов 1

Минторг СССР ГИПРОТОРГ Москва

Инв.№ подл. | Подпись и дата | Взам. инв.№

Альбом IX

Формат	Зона	Поз.	Обозначение	Наименование	Кол. —	Кол. 01	Примеч.
				Сборочные единицы			
		1	КЖИ-27	ИК-2			
				Изделия закладные			
		2	1.020-1/83 2-15 24-07	МН 34	7	7	1.53 кг
		3	——— " ——— 24-08	МН 40	1	1	2.55 кг
				Марки	ИК-2-01	ИК-2-02	

Рис. 1

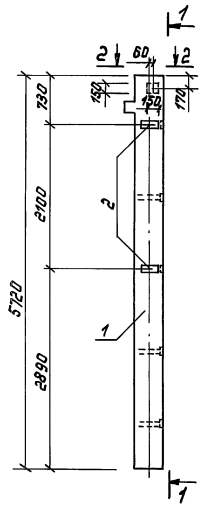

1-1

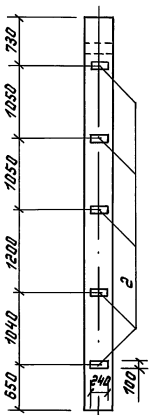

Рис. 2

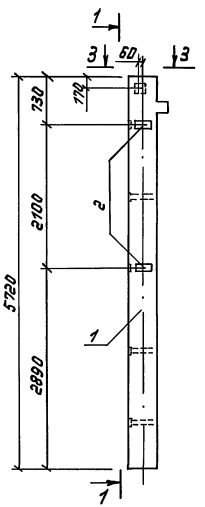

2-2

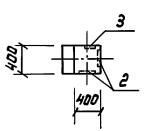

3-3

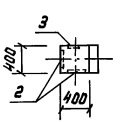

Ведомость дополнительного расхода стали на элемент, кг

Марки элемента	Изделия закладные: Арматура класса А-III ГОСТ 5781-82* ф8	ф12				Итого	Прокат марки С 245 ГОСТ 103-76* -6х100	-8х150				Итого	Всего
ИК-2-01	2.80	1.12				3.92	7.91	1.41				9.32	13.24
ИК-2-02	2.80	1.12				3.92	7.91	1.41				9.32	13.24

Обозначение	Марки	Рис.
КЖИ-29	ИК-2-01	1
-01	ИК-2-02	2

ТП 416-8-11.92 КЖИ-29

Рук.маст.	Тюликов	
Гл.спец.	Кушнер	
В. инж.	Савенкова	
Инж.	Комарова	

Колонны ИК-2-01 ИК-2-02

Стадия	Масса	Масштаб
РП	2305кг	1:50
Лист	Листов 1	

Минторг СССР ГИПРОТОРГ Москва

Инв.№ подл. | Подпись и дата | Взам. инв.№ | Инв.№

Альбом IX

Рис. 1

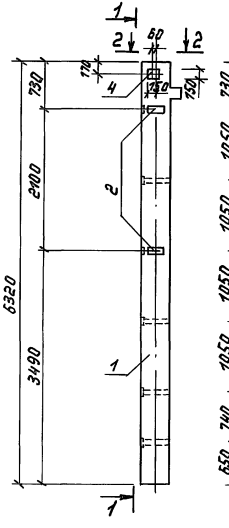

1-1

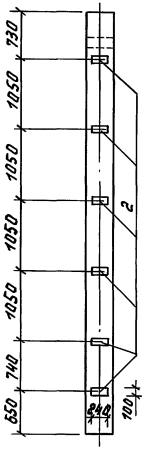

Рис. 2

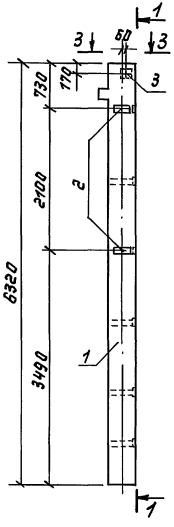

2-2

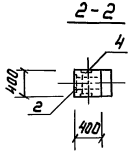

3-3

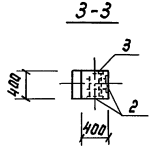

Формат	Зона	Поз.	Обозначение	Наименование	Кол. —	Кол. 01	Примеч.
				Сборочные единицы			
		1	КЖИ-27	ИК-3			
				Изделия закладные			
		2	1.020-1/83 2-15 24-07	МН 34	8	8	1.53кг
		3	" 24-08	МН 40		1	2.55кг
		4	" 24-10	МН 42	1		4.22кг
				Марки	ИК-3-01	ИК-3-02	

Ведомость дополнительного расхода стали на элемент, кг

Марка элемента	Изделия закладные											Всего
	Арматуры класса А-III ГОСТ 5781-82*						Прокат марки С 245 ГОСТ 103-76*					
	ф8	ф12				Итого	-6х100	-8х150			Итого	
ИК-3-01	3.20	1.40				4.60	9.04	2.82			11.86	16.46
ИК-3-02	3.20	1.12				4.32	9.04	1.41			10.45	14.77

Обозначение	Марка	Рис.
КЖИ-30	ИК-3-01	1
-01	ИК-3-02	2

Рук.маст.	Тюликов		
Гл.спец.	Кушнер		
В. инж.	Савенкова		
Инж.	Комарова		

ТП 416-8-11.92 КЖИ-30

Колонны ИК-3-01 ИК-3-02

Стадия	Масса	Масштаб
РП	2545кг	1:50
Лист	Листов 1	

Минторг СССР ГИПРОТОРГ Москва

Инв.№ подл. | Подпись и дата | Взам.инв.№ | Инв.№

Альбом IX

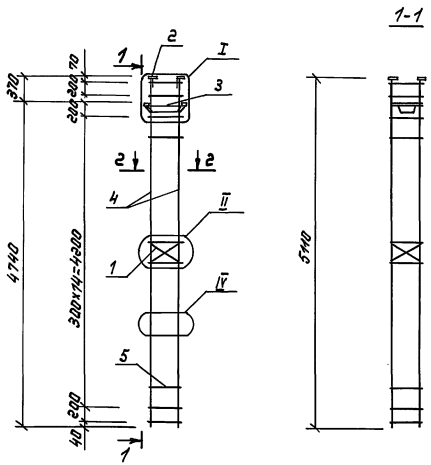

Формат	Зона	Поз.	Обозначение	Наименование	Кол.	Примеч.
				Документация		
			КЖИ-31	Сборочный чертеж		
			1.020-1/83 г-14 0000 У	Узел I, II, IV		
			1.020-1/83 г-14 0000 ПЗ	Пояснительная записка		
				Сборочные единицы		
		1	1.020-1/83 г-15 02 СБ	Сетка С-2	2	
		2	——— " ——— 05 СБ	Изделие закладное МН-2	4	
		3	——— " ——— 12-01	——— " ——— МН-8	1	
				Детали		
		4	20.013.5100	А-III-20 — ГОСТ 5781-82* ℓ=5100	4	12.58кг
		5	1.020-1/83 г-15 08-03	Стержень отдельный	18	

Привязан

Инв. №

Инв. № подл. | Подпись и дата | Взам. инв. №

ТП 416-8-11.92		КЖИ-31	
Рук. маст. Тюликов	Каркас пространственный КП1	Стадия	Масса	Масштаб
Гл. спец. Кушнер		РП	82.15кг	1:50
В. инж. Соленкова		Лист	Листов 1
Инж. Комарова		Минторг СССР ГИПРОТОРГ Москва	

Альбом IX

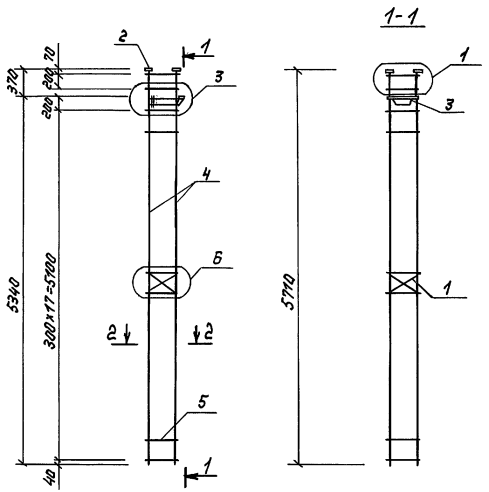

2-2

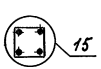

Формат	Зона	Поз.	Обозначение	Наименование	Кол.	Примеч.
				Документация		
			КЖИ-32	Сборочный чертеж		
			1.020-1/83. 2-8 004	Узлы арматурные		
			1.020-1/83. 2-8 ПОТО	Техническое описание		
				Сборочные единицы		
		1	1.020-1/83 2-15 02	Сетки С-2	2	
		2	——— " ——— 05	Изделие закладное МН-2	4	
		3	——— " ——— 11-01	——— " ——— МН-7	1	
				Детали		
		4	20.013.5700	А-III-20-ГОСТ5781-82*ℓ=5700	4	14.06
		5	1.020-1/83 2-15 08-03	Стержень отдельный	20	

Привязан

Инв.№

Рук.маст.	Тюликов		
Гл.спец.	Кушнер		
Вед.инж.	Соболенкова		
Инж.	Катарова		

ТП 416-8-11.92 КЖИ-32

Каркас пространственный КП 2

Стадия	Масса	Масштаб
РП	81.95кг	1:50
Лист	Листов 1	

Минторг СССР ГИПРОТОРГ Москва

Инв.№ подл. | Подпись и дата | Взам.инв.№

Альбом IX

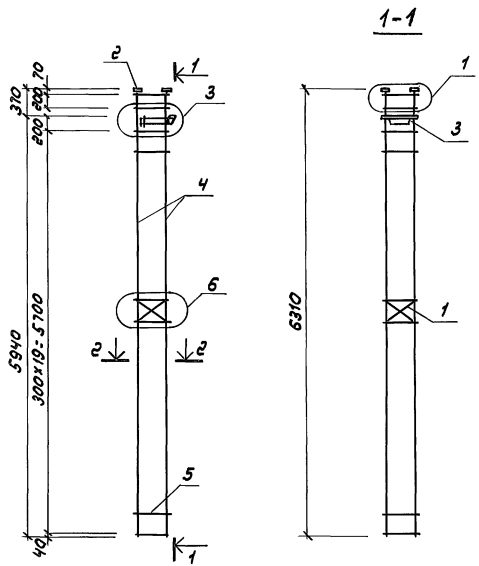

Формат	Зона	Поз.	Обозначение	Наименование	Кол.	Примеч.
				Документация		
			КЖИ-33	Сборочный чертеж		
			1.020-1/83 2-8 ООУ	Узлы арматурные		
			1.020-1/83 2-8 ООТО	Техническое описание		
				Сборочные единицы		
		1	1.020-1/83 2-15 02	Сетка С-2	2	
		2	——— " ——— 05	Изделие закладное МН-2	4	
		3	——— " ——— 11-01	——— " ——— МН-7	1	
				Детали		
		4	20.013.6300	А-III-20-ГОСТ 5781-82* L=6300	4	15.54кг
		5	1.020-1/83 2-15 08-03	Стержень отдельный	22	

Инв.№ подл. | Подпись и дата | Взам.инв.№

Привязан

Инв.№

Рук.маст.	Тюликов	
Гл.спец.	Кушнер	
Ведущ.	Соколенкова	
Инж.	Комарова	

ТП 416-8-11.92 КЖИ-33

Каркас пространственный КП 3

Стадия	Масса	Масштаб
РП	88.46кг	1:50
Лист	Листов 1	

Минтяжстроя СССР ГИПРОТЯЖМАШ Москва

Альбом IX

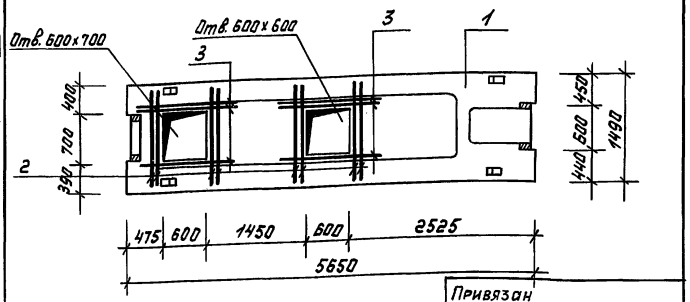

Привязан

Инв.№

Формат	Зона	Поз.	Обозначение	Наименование	Кол.	Примечание
				Сборочные единицы		
А3		1	1.041.1-2.6 2.0.00.0-10	ПРС 56.15-10АтУТ		
				Детали		
				Отв. ст. ГОСТ 6727-80*		
Б.Ч.		2		ф 5 Вр-I ℓ=1400	8	0.22 кг
Б.Ч.		3		ф 5 Вр-I ℓ=1100	6	0.17 кг

Взам. инв.№ | Подпись и дата | Инв.№ подл.

ГИП	Голочкина	
Рук. тем.	Тюликов	
Гл. спец.	Елкин	
Инжен.	Иванникова	

ТП 416-8-11.92 КЖИ-34

Плиты перекрытия ПРС 56.15-10АтУТ-01

Стадия	Масса	Масштаб
РП	2890 кг	1:50
Лист	Листов	

Минторг СССР ГИПРОТОРГ Москва

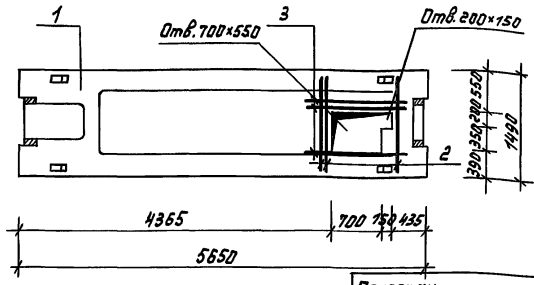

Привязан

Инв. №

Формат	Зона	Поз.	Обозначение	Наименование	Кол.	Примечание
				Сборочные единицы		
А3		1	1.041.1-2.6 2.0.00.0-10	ПРС 56.15-10АтУТ		
				Детали		
				Отв. ст. ГОСТ 6727-80*		
Б.Ч.		2		ф 5 Вр-I ℓ=1400	3	0.22 кг
Б.Ч.		3		ф 5 Вр-I ℓ=1300	3	0.20 кг

Взам. инв.№ | Подпись и дата | Инв.№ подл.

ГИП	Голочкина	
Рук. тем.	Тюликов	
Гл. спец.	Елкин	
Инжен.	Иванникова	

ТП 416-8-11.92 КЖИ-35

Плита перекрытия ПРС 56.15-10АтУТ-02

Стадия	Масса	Масштаб
РП	2890 кг	1:50
Лист 1	Листов 1	

Минторг СССР ГИПРОТОРГ Москва

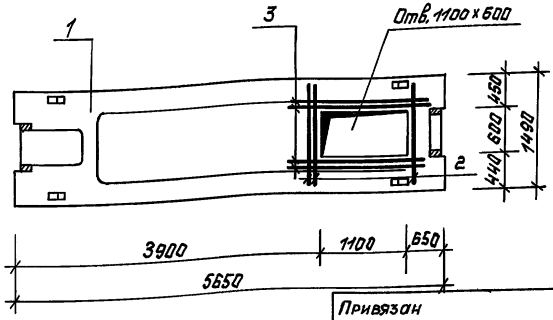

Привязан

Инв. №

Формат	Зоны	Поз.	Обозначение	Наименование	Кол.	Примечание
				Сборочные единицы		
А3		1	1.041.1-2.6 2.0.00.0-10	ПРС 56.15-10 АтУТ		
				Детали		
				Отд. ст. ГОСТ 6727-80*		
Б.ч.		2		ф 5 Вр-I ℓ=1400	3	0.22 кг
Б.ч.		3		ф 5 Вр-I ℓ=1600	4	0.25 кг

Инв.№подл. | Подпись и дата | Взам.инв.№

ТП 416-8-11.92 КЖИ-36

			Стадия	Масса	Масштаб
ГИП	Голочкина				
Рук.маст.	Тюликов		Плита перекрытия ПРС 56.15-10АтУТ-03	РП	2890 кг	1:50
Гл.спец.	Елкин			Лист	Листов
Инжен.	Иванникова				

Минторг СССР ГИПРОТОРГ Москва

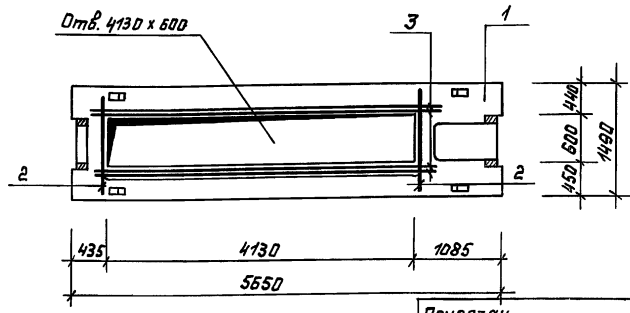

Привязан

Инв. №

Формат	Зоны	Поз.	Обозначение	Наименование	Кол.	Примечание
				Сборочные единицы		
А3		1	1.041.1-2.6 2.0.00.0-10	ПРС 56.15-10 АтУТ		
				Детали		
				Отд. ст. ГОСТ 6727-80*		
Б.ч.		2		ф 5 Вр-I ℓ=1400	2	0.22 кг
Б.ч.		3		ф 5 Вр-I ℓ=4600	4	0.71 кг

Инв.№подл. | Подпись и дата | Взам.инв.№

ТП 416-8-11.92 КЖИ-37

			Стадия	Масса	Масштаб
ГИП	Голочкина				
Рук.маст.	Тюликов		Плита перекрытия ПРС 56.15-10АтУТ-04	РП	2890 кг	1:50
Гл.спец.	Елкин			Лист	Листов
Инжен.	Иванникова				

Минторг СССР ГИПРОТОРГ Москва

Альбом IX

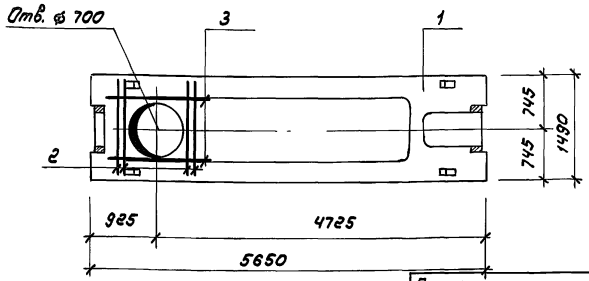

Привязан

Инв. №

Формат	Зона	Поз.	Обозначение	Наименование	Кол.	Примечание
				Сборочные единицы		
А3		1	1.041.1-2.6 2.0.00.0-10	ПРС 56.15-10Ат V т		
				Детали		
				Отд. ст. ГОСТ 6727-80*		
Б.Ч		2		ф 5 Вр-I ℓ = 1400	4	0.22 кг
Б.Ч		3		ф 5 Вр-I ℓ = 1300	2	0.20 кг

Инв.№ подл. | Подпись и дата | Взам.инв.№

ГИП	Голочкина		ТП 416-8-11.92 КЖИ-38
Рук.маст.	Тюликов		Плита перекрытия ПРС 56.15-10Ат V т-05
Гл.спец.	Елкин		Стадия: Р/П; Масса: 2890 кг; Масштаб: 1:50
Инж.	Иванникова		Лист; Листов
			Минторг СССР ГИПРОТОРГ Москва

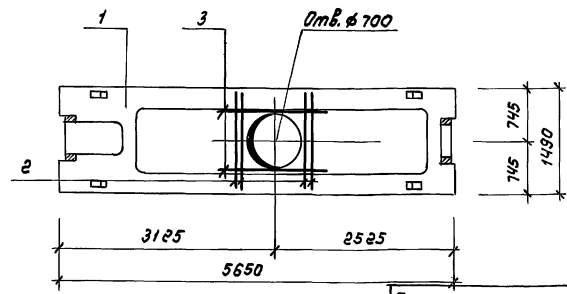

Привязан

Инв.№

Формат	Зона	Поз.	Обозначение	Наименование	Кол.	Примечание
				Сборочные единицы		
А3		1	1.041.1-2.6 2.0.00.0-06	ПРС 56.15-6Ат V т		
				Детали		
				Отд. ст. ГОСТ 6727-80*		
Б.Ч		2		ф 5 Вр-I ℓ = 1400	4	0.22 кг
Б.Ч		3		ф 5 Вр-I ℓ = 1300	2	0.20 кг

Инв.№ подл. | Подпись и дата | Взам.инв.№

ГИП	Голочкина		ТП 416-8-11.92 КЖИ-39
Рук.маст.	Тюликов		Плита перекрытия ПРС 56.15-6Ат V т-01
Гл.спец.	Елкин		Стадия: Р/П; Масса: 2890 кг; Масштаб: 1:50
Инж.	Иванникова		Лист; Листов
			Минторг СССР ГИПРОТОРГ Москва

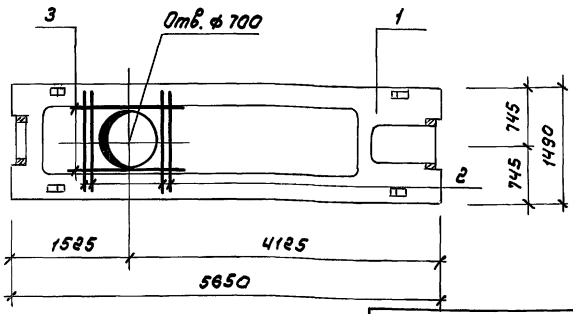

Привязан

Инв. №

Формат	Зона	Поз.	Обозначение	Наименование	Кол.	Примечание
				Сборочные единицы		
А3		1	1.041.1-2.6 2.0.00.0-06	ПРС 56.15-6АтVт		
				Детали		
				Отд. ст. ГОСТ 6727-80*		
БЧ		2		ф5 Вр-I ℓ=1400	4	0.22кг
БЧ		3		ф5 Вр-I ℓ=1300	2	0.20кг

Инв.№ подл. | Подпись и дата | Взам.инв.№

ТП 416-8-11.92 КНИ-40

ГИП	Галочкино	
Рук.маст.	Тюликов	
Гл.спец.	Елкин	
Инж.	Иванникова	

Плита перекрытия ПРС 56.15-6АтVт-02

Стадия	Масса	Масштаб
РП	2890 кг	1:50
Лист	Листов	

Минторг СССР ГИПРОТОРГ Москва

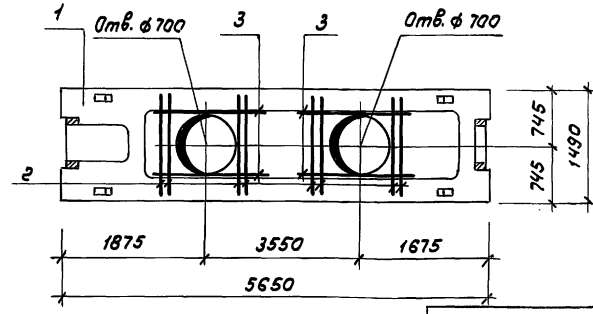

Привязан

Инв. №

Формат	Зона	Поз.	Обозначение	Наименование	Кол.	Примечание
				Сборочные единицы		
А3		1	1.041.1-2.6 2.0.00.0-06	ПРС 56.15-6АтVт		
				Детали		
				Отд. ст. ГОСТ 6727-80*		
БЧ		2		ф5 Вр-I ℓ=1400	8	0.22кг
БЧ		3		ф5 Вр-I ℓ=1300	4	0.20кг

Инв.№ подл. | Подпись и дата | Взам.инв.№

ТП 416-8-11.92 КНИ-41

ГИП	Галочкино	
Рук.маст.	Тюликов	
Гл.спец.	Елкин	
Инж.	Иванникова	

Плита перекрытия ПРС 56.15-6АтVт-03

Стадия	Масса	Масштаб
РП	2890 кг	1:50
Лист	Листов	

Минторг СССР ГИПРОТОРГ Москва

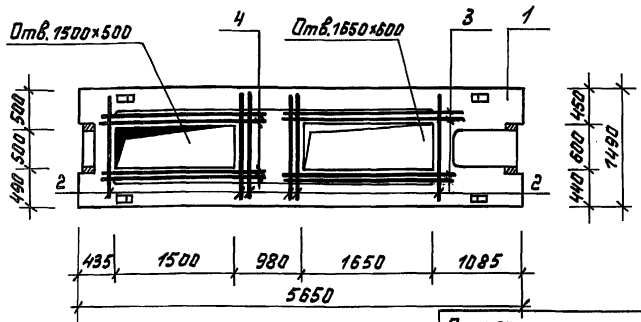

Привязан

Инв.№

Формат	Зона	Поз.	Обозначение	Наименование	Кол.	Примеч.
				Сборочные единицы		
А3		1	1.041.1-2.6 2.0.00.0-06	ПРС 56.15-6АтVТ		
				Детали		
				Отд.ст. ГОСТ 6727-80*		
Бч		2		ф5 Вр-I ℓ=1400	6	0.22кг
Бч		3		ф5 Вр-I ℓ=2200	4	0.34кг
Бч		4		ф5 Вр-I ℓ=2000	4	0.31кг

Инв.№подл. | Подпись и дата | Взам.инв.№

ГИП	Галочкина		
Рук.маст.	Тюликов		
Гл.спец.	Елкин		
Инжен.	Ивонникова		

ТП 416-8-11.92 КЖИ-42

Плита перекрытия ПРС 56.15-6АтVТ-04

Стадия	Масса	Масштаб
РП	2890 кг	1:50
Лист	Листов	

Минторг СССР ГИПРОТОРГ Москва

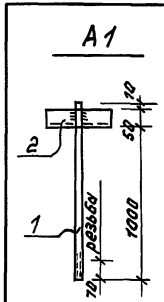

Привязан

Инв.№

Формат	Зона	Поз.	Обозначение	Наименование	Кол.	Примеч.
				Документация		
				Техническое описание		
				А1		Вес 1,19кг
				Детали		
		1		А-I-10 ГОСТ 5781-82* ℓ=1000мм	1	0,62 кг
		2		Уголок 50×50×5 ГОСТ 8509-86 / Ст3кп2 ГОСТ 380-71* ℓ=150мм	1	0,57кг
				А2		Вес 1,77кг
				Детали		
		1		А-I-10 ГОСТ 5781-82* ℓ=1000мм	1	0,62 кг
		2		Уголок 50×50×5 ГОСТ 8509-86 / Ст3кп2 ГОСТ 380-71* ℓ=150мм	1	0,57кг
		3		Уголок 25×25×4 ГОСТ 8509-86 / Ст3кп2 ГОСТ 380-71* ℓ=375мм	1	0,58кг

Инв.№подл. | Подпись и дата | Взам.инв.№

Рук.маст.	Тюликов		
Гл.спец.	Елкин		
Инжен.	Конькова		

ТП 416-8-11.92 КЖИ-43

Анкер А1; А2

Стадия	Масса	Масштаб
РП		б/м
Лист	Листов	

Минторг СССР ГИПРОТОРГ Москва

Альбом IX

Рис. 1

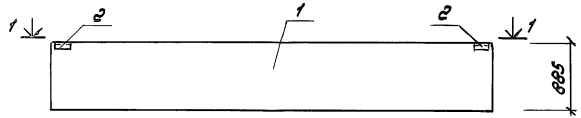

1-1

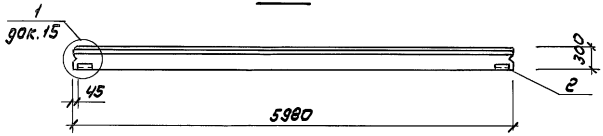

Рис. 2

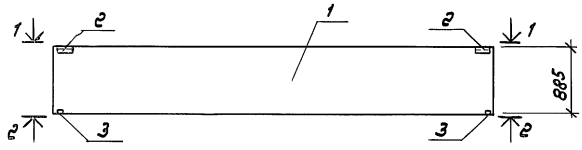

2-2

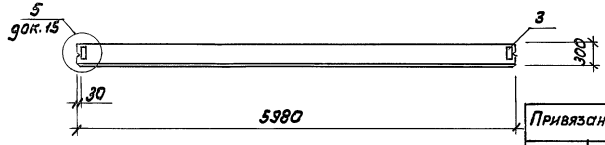

Узлы по серии 1.030.1-1.0-1 15

Формат	Зона	Поз	Обозначение	Наименование	Кол.		Примечание
					—	01	
				Сборочные единицы			
		1	1.030.1-1.1-1 04-11	ПС60.9.3,0-6.л			
				Изделия закладные			
		2	1.030.1-1.1-3 30	М1	2	2	1.86кг
		3	——— " ——— 33	М6		2	1.14кг
				Марка	ПС60.9.3,0-6.л-1	ПС60.9.3,0-6.л-16	

Ведомость дополнительного расхода стали на элемент, кг

Марка элемента	Изделия закладные										Всего
	Арматура класса А-III ГОСТ 5781-82*				Прокат марки С235 ГОСТ 19903-74*				ГОСТ 8509-86		
	ф10			Итого	-60х6	-60х8		Итого	∠63×63×6	Итого	
ПС60.9.3,0-6.л-1	0.52			0.52	1.12			1.12	2.06	2.06	3.70
ПС60.9.3,0-6.л-16	1.52			1.52	1.12	1.28		2.40	2.06	2.06	5.98

Обозначение	Марка	Рис.
КЖИ-44	ПС60.9.3,0-6.л-1	1
-01	ПС60.9.3,0-6.л-16	2

Привязан

Инв. №

Инв. № подл. | Подпись и дата | Взам. инв. №

Рук. маст.	Тюликов	
Гл. спец.	Кушнер	
Вед. инж.	Савенкова	
Инж.	Комарова	

ТП 416-8-11.92 КЖИ-44

Стеновые панели
ПС60.9.3,0-6.л-1
ПС60.9.3,0-6.л-16

Стадия	Масса	Масштаб
РП	1910кг	1:50
Лист	Листов 1	

Минторг СССР
ГИПРОТОРГ
Москва

25474-10 45

Альбом IX

Рис. 1

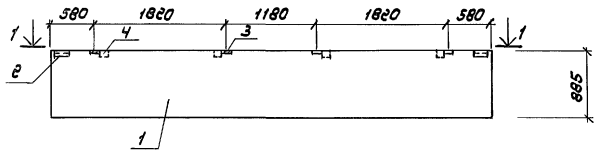

1-1

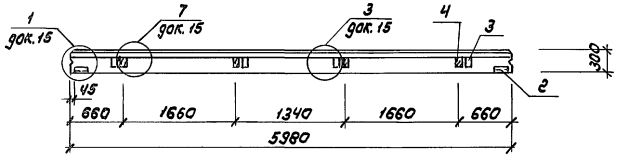

Рис. 2

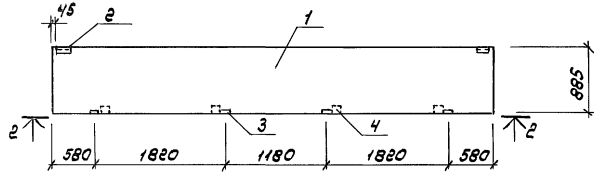

2-2

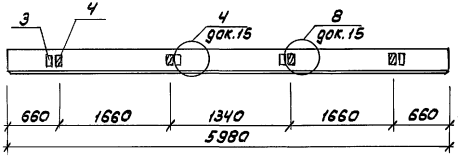

Узлы по серии 1.030.1-1.0-1 15

Формат	Зона	Поз.	Обозначение	Наименование	кол.		Примечание
					-	01	
				Сборочные единицы			
		1	1.030.1-1.1-1 04-11	пс 60.9.3,0-6.л	X	X	
				Изделия закладные			
		2	1.030.1-1.1-3 30	м 1	2	2	1.86кг
		3	—— " —— 36	м 9	4	4	1.38кг
		4		Брус деревянный 120х160х80 гост 24454-80*Е	4	4	
				Марка	пс 60.9.3,0-6.л-6	пс 60.9.3,0-6.л-15	

Ведомость дополнительного расхода стали на элемент, кг

Марка элемента	Изделия закладные											Всего
	Арматура класса A-III				Прокат марки С 235							
	гост 5781-82*				гост 19903-74*				гост 8509-86			
	ф10			Итого	-60х6	-100х8		Итого	∠63х63х6		Итого	
пс 60.9.3,0-6.л-6	2.04			2.04	1.12	4.00		5.12	2.06		2.06	9.22
пс 60.9.3,0-6.л-15	2.04			2.04	1.12	4.00		5.12	2.06		2.06	9.22

Обозначение	Марка	Рис.
КЖИ-45	пс 60.9.3,0-6.л-6	1
-01	пс 60.9.3,0-6.л-15	2

Привязан

Инв. №

Рук. маст.	Тюликов		
Гл. спец.	Кушнер		
Вед. инж.	Савенкова		
Инж.	Комарова		

ТП 416-В-11.92 КЖИ-45

Стеновые панели
пс 60.9.3,0-6.л-6
пс 60.9.3,0-6.л-15

Стадия	Масса	Масштаб
РП	1910 кг	1:50
Лист	Листов 1	

Минтяжстроя СССР ГИПРОТЯЖСТРОЙ Москва

Инв. № подл. | Подпись и дата | Взам. инв. №

Альбом IX

Рис. 1

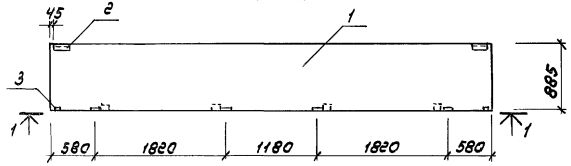

1-1

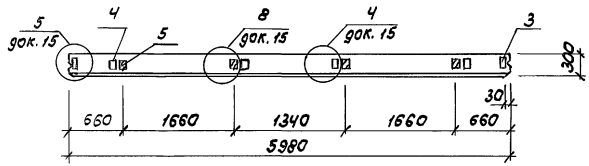

Рис. 2

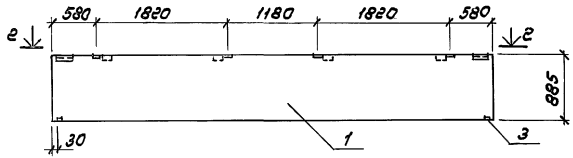

2-2

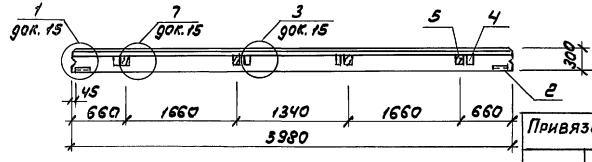

Узлы по серии 1.030.1-1.0-1 15

Формат	Зона	Поз.	Обозначение	Наименование	кол.		Примечание
					-	01	
				Сборочные единицы			
		1	1.030.1-1.1-1 04-11	ПС 60.9.3,0 - 6.Л			
				Изделия закладные			
		2	1.030.1-1.1-3 30	М1	2	2	1.86кг
		3	—— " —— 33	М6	2	2	1.14кг
		4	—— " —— 36	М9	4	4	1.38кг
		5		Брус деревянный 80×160×80	4	4	
				ГОСТ 24454-80* Е			
				Марка	ПС60.9.3,0-6Л-27	ПС60.9.3,0-6Л-01	

Ведомость дополнительного расхода стали на элемент, кг

Марка элемента	Изделия закладные												Всего
	Арматура класса А-III ГОСТ 5781-82*				Прокат марки Ст 3 ГОСТ 19903-74*				ГОСТ 8509-86				
	ф10			Итого	-60×6	-60×8	-100×8	Итого	L63×63×6			Итого	
ПС 60.9.3,0-6.Л-27	3.04			3.04	1.12	1.28	4.00	6.40	2.06			2.06	11.50
ПС 60.9.3,0-6.Л-01	3.04			3.04	1.12	1.28	4.00	6.40	2.06			2.06	11.50

Обозначение	Марка	Рис.
КЖИ-46	ПС 60.9.3,0-6.Л-27	1
-01	ПС 60.9.3,0-6.Л-01	2

Привязан

Инв. №

Инв. № подл. | Подпись и дата | Взам. инв. №

Рук. маст.	Тюликов	
Гл. спец.	Кушнер	
Вед. инж.	Савенкова	
Инж.	Комарова	

ТП 416-8-11.92 КЖИ-46

Стеновые панели
ПС 60.9.3,0-6.Л-27
ПС 60.9.3,0-6.Л-01

Стадия	Масса	Масштаб
РП	1910 кг	1:50
Лист	Листов 1	

Минтяжстроя СССР ГИПРОТЯЖСТРОЙ Москва

25474-10 47

Альбом IX

Рис. 1

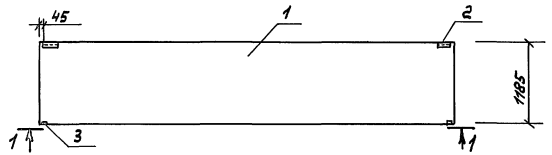

1-1

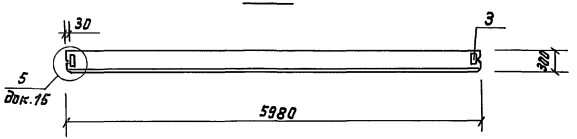

Рис. 2

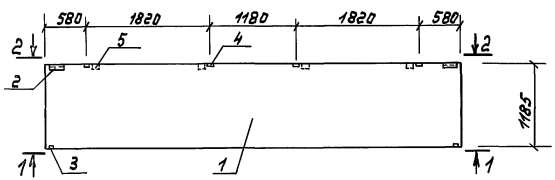

2-2

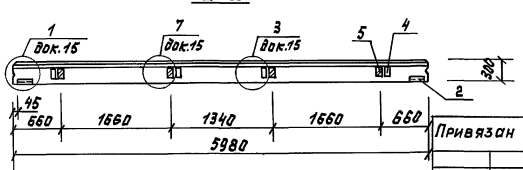

Узлы по серии 1.030.1-1.0-1 15.

Формат	Зона	Поз.	Обозначение	Наименование	Кол. —	Кол. 01	Примечан.
				Сборочные единицы			
		1	1.030.1-1.1-1 05-06	ПС 60.12.3,0-3.Л	X	X	
				Изделия закладные			
		2	1.030.1-1.1-3 30	М 1	2	2	1.86 кг
		3	—"— 33	М 6	2	2	1.14 кг
		4	—"— 36	М 9		4	1.38 кг
		5		Брус деревянный 120×160×80		4	
				ГОСТ 24454-80*Е			
				Марка	ПС60.12.3,0-3Л-16	ПС60.12.3,0-3Л-01	

Ведомость дополнительного расхода стали на элемент, кг

Марка элемента	Изделия закладные												Всего
	Арматура класса				Прокат марки								
	А-III				С 235								
	ГОСТ 5781-82*				ГОСТ 19903-74*				ГОСТ 8509-86				
	ф10			Итого	-60×6	-60×8	-100×8	Итого	1,63×63×6			Итого	
ПС 60.12.3,0-3.Л-16	1.52			1.52	1.12	1.28		2.40	2.06			2.06	5.98
ПС60.12.3,0-3.Л-01	3.04			3.04	1.12	1.28	4.00	6.40	2.06			2.06	11.50

Обозначение	Марка	Рис.
КЖИ-47	ПС 60.12.3,0-3.Л-16	1
-01	ПС 60.12.3,0-3.Л-01	2

Рук. маст.	Тюликов	
Гл. спец.	Кушнер	
В. инж.	Савенкова	
Инж.	Комарова	

ТП 416-8-11.92 КЖИ-47

Стеновые панели
ПС 60.12.3,0-3.Л-16
ПС 60.12.3,0-3.Л-01

Стадия	Масса	Масштаб
РП	2510 кг	1:50

Лист | Листов 1

Минторг СССР
ГИПРОТОРГ
Москва

Привязан

Инв. №

Взам. инв. №

Подпись и дата

Инв. № подл.

25474-10 48

Альбом IX

Рис. 1

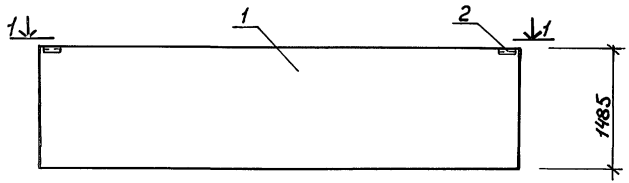

1-1

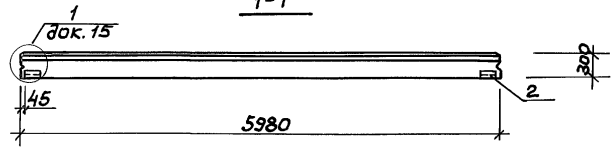

Рис. 2

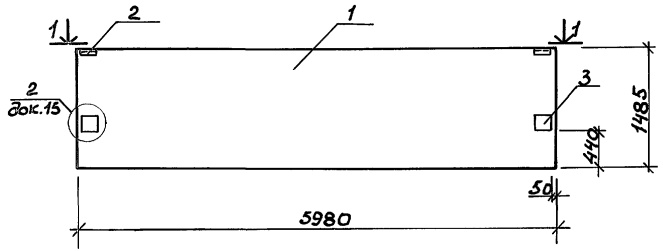

Формат	Зона	Поз.	Обозначение	Наименование	Кол. —	Кол. 01	Примечан.
				Сборочные единицы			
		1	1.030.1-1.1-1 06-07	ПС 60.15.3,0-3Л	X	X	
				Изделия закладные			
		2	1.030.1-1.1-3 30	М1	2	2	1.86кг.
		3	—"— 31	М5		2	7.38кг.

Марка	ПС60.15.30-3Л-1	ПС60.15.30-3Л-2

Ведомость дополнительного расхода стали на элемент, кг.

Марка элемента	Изделия закладные											Всего
	Арматура класса			Прокат марки								
	А-III			С 245			С 235					
	ГОСТ 5781-82*			ГОСТ 19903-74*			ГОСТ 8509-86					
	ф10		Итого	-100×10	-200×12	Итого	-60×6	Итого	∠63×63×5		Итого	
ПС60.15.30-3Л-1	0,52		0,52				1.12	1.12	2.06		2.06	3.70
ПС60.15.30-3Л-2	1.40		1.40	6.32	7.58	13.90	1.12	1.12	2.06		2.06	18.48

Обозначение	Марка	Рис.
КЖИ-48	ПС60.15.30-3Л-1	1
-01	ПС60.15.30-3Л-2	2

Узлы по серии 1.030.1-1.0-1 15.

Рук. маст.	Тюликов	
Гл. спец.	Кушнер	
Вед. инж.	Савенкова	
Инж.	Комарова	

Привязан

Инв.№

ТП 416-8-11.92 КЖИ-48

Стеновые панели
ПС 60.15.3,0-3.Л-1
ПС 60.15.3,0-3.Л-2

Стадия	Масса	Масштаб
РЛ	3140кг.	1:50
Лист	Листов 1	

Минторг СССР ГИПРОТОРГ Москва

Инв.№ подл. | Подпись и дата | Взамен инв.№

Альбом IX

Рис. 1

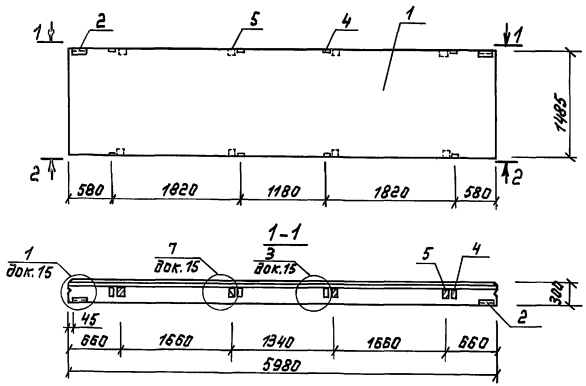

Рис. 2

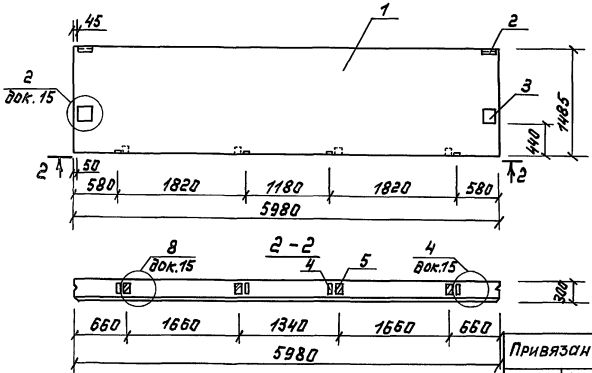

Узлы по серии 1.030.1-1.0-1 15.

Формат	Зона	Поз.	Обозначение	Наименование	Кол. –	Кол. 01	Примеч.
				Сборочные единицы			
		1.	1.030.1-1.1-1 06-07	ПС 60.15.3,0-3.Л	X	X	
				Изделия закладные			
		2	1.030.1-1.1-3 30.	М1	2	2	1.86 кг
		3	——"—— 31	М5		2	7.38 кг
		4	——"—— 36	М9	8	4	1.38 кг
		5		Брус деревянный 120×160×80 гост 24454-80* Е	8	4	
				Марка	ПС60.15.3,0-3.Л-9	ПС60.15.3,0-3.Л-12	

Ведомость дополнительного расхода стали на элемент, кг

Марка элемента	Изделия закладные: Арматура класса	А-III		Прокат марки									Всего
		С245					С235						
	гост 5781-82*	ГОСТ 19903-74*							ГОСТ 8509-86				
	ф10	Итого	-100×10	-200×12	Итого	-60×6	-100×8	Итого	∟63×63×6			Итого	
ПС60.15.3,0-3.Л-9	3.56	3.56				1.12	8.00	9.12	2.06			2.06	14.74
ПС60.15.3,0-3.Л-12	2.92	2.92	6.32	7.58	13.90	1.12	4.00	5.12	2.06			2.06	24.00

Обозначение	Марка	Рис.
КЖИ-49	ПС60.15.3,0-3.Л-9	1
-01	ПС60.15.3,0-3.Л-12	2

Привязан

Инв. №

Инв. № подл. | Подпись и дата | Взам. инв. №

Рук. маст.	Тяликов	
Гл. спец.	Кушнер	
В. инж.	Савенков	
Инж.	Комарова	

ТП 416-8-11.92

КЖИ-49

Стеновые панели ПС 60.15.3,0-3.Л-9 ПС 60.15.3,0-3.Л-12

Стадия	Масса	Масштаб
РП	3140 кг	1:50
Лист	Листов 1	

Минторг СССР ГИПРОТОРГ Москва

25474-10 50

Альбом IX

Рис. 1

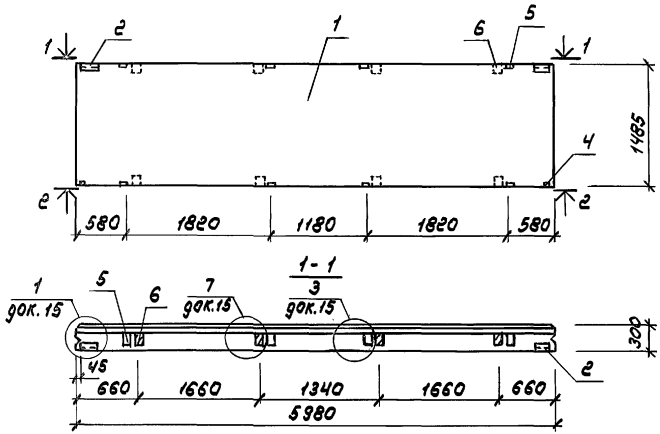

Рис. 2

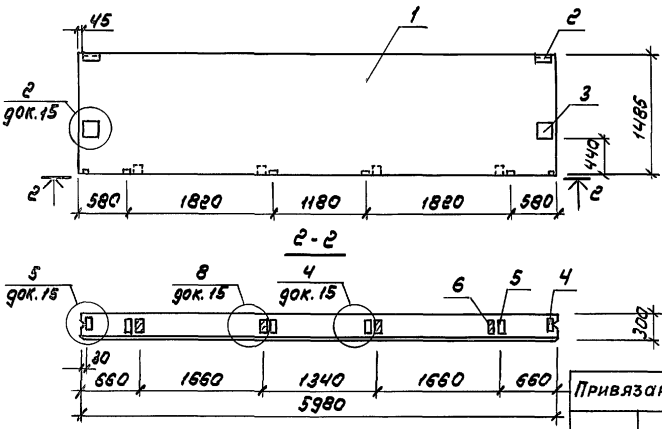

Узлы по серии 1.030.1-1.01 15

Формат	Зона	Поз.	Обозначение	Наименование	Кол. —	Кол. 01	Примечание
				Сборочные единицы			
		1	1.030.1-1. 1-1 06-07	ПС60.15.3,0 - 3 л			
				Изделия закладные			
		2	1.030.1-1. 1-3 30	М 1	2	2	1.86 кг
		3	—— 11 —— 31	М 5		2	7.38 кг
		4	—— 11 —— 33	М 6	2	2	1.14 кг
		5	—— 11 —— 36	М 9	8	4	1.38 кг
		6		Брус деревянный 130х160х80 Расс 2 ГОСТ 8486-86*	8	4	

Марка	ПС60.15.3,0-3.Л-21	ПС60.15.3,0-3.Л-24

Ведомость дополнительного расхода стали на элемент, кг

Марка элемента	Изделия закладные											Всего
	Арматура класса	Прокат марки										
	А-III	Ст 3 пс				Ст 3 сп						
	ГОСТ 5781-82*	ГОСТ 19903-74*								ГОСТ 8509-86		
	ф10	Итого	-100х10	-200х10	Итого	-60х6	-60х8	-100х8	Итого	L63х63х6	Итого	
ПС60.15.3,0-3.Л-21	4.56	4.56				1.12	1.28	8.00	10.40	2.06	2.06	17.02
ПС60.15.3,0-3.Л-24	3.92	3.92	6.32	7.58	13.90	1.12	1.28	4.00	6.40	2.06	2.06	26.28

Обозначение	Марка	Рис.
КЖИ-50	ПС60.15.3,0-3.Л-21	1
-01	ПС60.15.3,0-3.Л-24	2

Взам. инв. №

Подпись и дата

Инв. № подл.

Привязан

Инв. №

Рук. маст.	Тюликов	
Гл. спец.	Кушнер	
Вед. инж.	Суменкова	
Инж.	Комарова	

ТП 416-8-11.92 КЖИ-50

Стеновые панели
ПС60.15.3,0-3.Л-21
ПС60.15.3,0-3.Л-24

Стадия	Масса	Масштаб
РП	3140кг	1:50
Лист	Листов 1	

Минтяжстроя СССР
ГИПРОТЯЖМОНТАЖСПЕЦСТРОЯ
Москва

Альбом IX

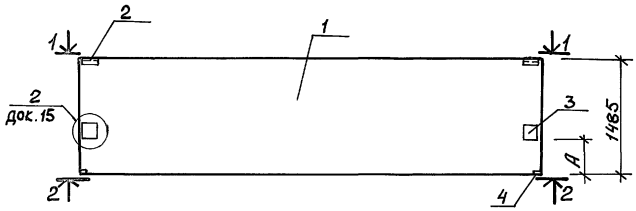

1-1



2-2

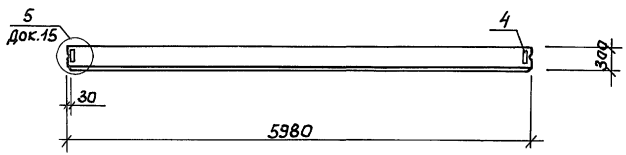

Узлы по серии 1.030.1-1. 0-1 15

Формат	Зона	Поз.	Обозначение	Наименование	Кол.		Примечан
					—	01	
				Сборочные единицы			
		1	1.030.1-1.1-1 06-07	ПС60.15.3,0 - 3 л	X	X	
				Изделия закладные			
		2	1.030.1-1. 1-3 30	М1	2	2	1,86кг.
		3	——"—— 31	М5	2	2	7,38кг.
		4	——"—— 33	М6	2	2	1,14кг.

Марка	ПС60.15.3,0-3.л-17	ПС60.15.3,0-3.л-02

Ведомость дополнительного расхода стали на элемент, кг.

Марка элемента	Изделия закладные											Всего
	Арматура класса			Прокат марки								
	A-III			С245			С235					
	ГОСТ 5781-82*			ГОСТ 19903-74*						ГОСТ 8509-86		
	ф10		Итого	-100×10	-200×12	Итого	-60×6	-60×8	Итого	∠63×63×6	Итого	
ПС60.15.3,0-3.л-17	2,40		2,40	6,32	7,58	13,90	1,12	1,28	2,40	2,06	2,06	20,76
ПС60.15.3,0-3.л-02	2,40		2,40	6,32	7,58	13,90	1,12	1,28	2,40	2,06	2,06	20,76

Обозначение	Марка	A
КЖИ-51	ПС60.15.3,0-3.л-17	440
-01	ПС60.15.3,0-3.л-02	750

Взамен инв. | Подпись и дата | Инв.№подл.

Привязан

Инв.№

Рук.маст	Тюликов	
Гл.спец.	Кушнер	
Вед.инж.	Савенкова	
Инж.	Комарова	

ТП416-8-11.92 КЖИ-51

Стеновые панели
ПС60.15.3,0-3.л-17
ПС60.15.3,0-3.л-02

Стадия	Масса	Масштаб
РП	3140кг	1:50
Лист	Листов 1	

Минторг СССР
ГИПРОТОРГ
Москва

Альбом IX

Рис. 1

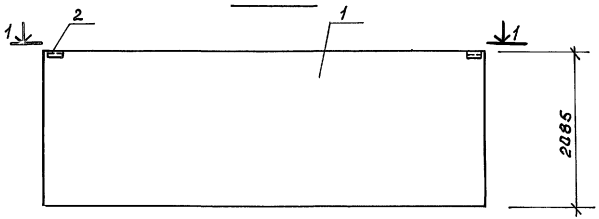

1-1

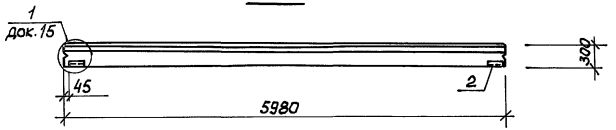

Рис. 2

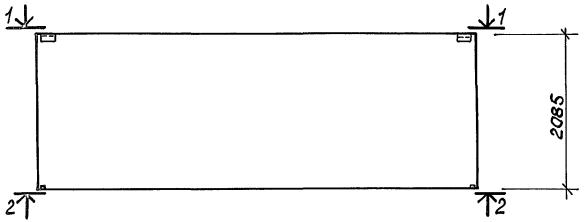

2-2

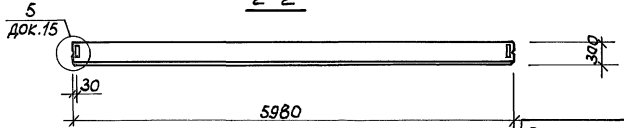

Узлы по серии 1.030.1-1. 0-1 15

Формат	Зона	Поз.	Обозначение	Наименование	Кол. —	Кол. 01	Примечан.
				Сборочные единицы			
		1	1.030.1-1. 1-1 07-15	ПС 60.21.3,0-2.Л	X	X	
				Изделия закладные			
		2	1.030.1-1. 1-3 30	М 1	2	2	1,86кг.
		3	——"—— 33	М 6		2	1.14кг.

Марка	ПС60.21.3,0-2.Л-1	ПС60.21.3,0-2.Л-16

Ведомость дополнительного расхода стали на элемент, кг.

Марка элемента	Изделия закладные											Всего
	Арматура класса А-III				Прокат марки С 235							
	ГОСТ 5781-82*				ГОСТ 19903-74*				ГОСТ 8509-86			
	ф10			Итого	-60×6	-60×8		Итого	∠63×63×6		Итого	
ПС60.21.3,0-2.Л-1	0,52			0.52	1.12			1.12	2.06		2.06	3,70
ПС60.21.3,0-2.Л-16	1.52			1.52	1.12	1.28		2.40	2.06		2.06	5.98

Обозначение	Марка	Рис.
КЖИ-52	ПС60.21.3,0-2.Л-1	1
-01	ПС60.21.3,0-2.Л-16	2

Привязан

Инв. №

Инв.№подл. | Подпись и дата | Взам.инв.№

Рук.маст.	Тюликов	
Гл.спец.	Кушнер	
Вед.инж.	Савенкова	
Инж.	Комарова	

ТП 416-8-11.92 КЖИ-52

Стеновые панели
ПС60.21.3,0-2.Л-1
ПС60.21.3,0-2.Л-16

Стадия	Масса	Масштаб
РП	4390кг	1:50
Лист	Листов 1	

Минторг СССР
ГИПРОТОРГ
Москва

Альбом IX

Рис. 1

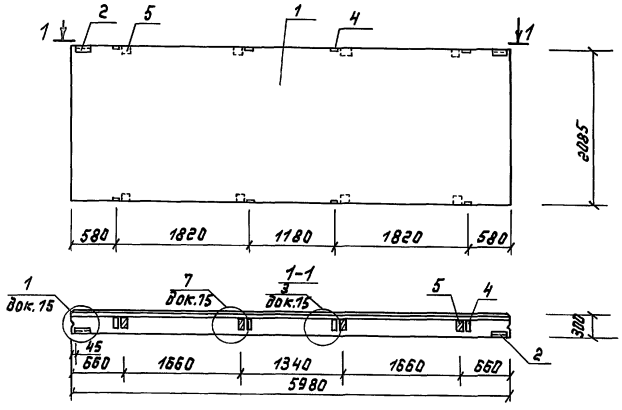

Рис. 2

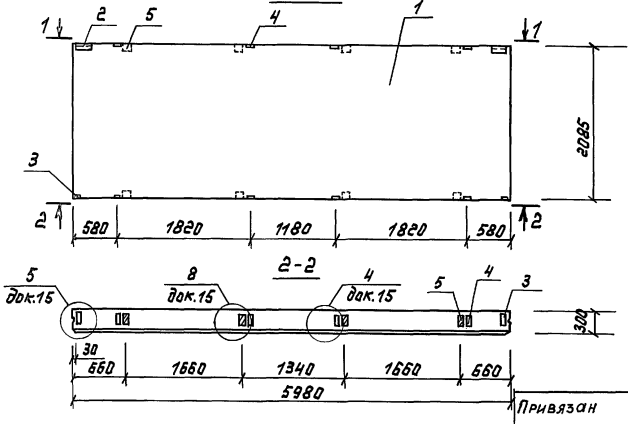

Узлы по серии 1.030.1-1.0-1 15

Формат	Зона	Поз.	Обозначение	Наименование	Кол. —	Кол. 01	Примеч.
				Сборочные единицы			
		1	1.030.1-1.1.1-1 07-15	ПС60.21.3,0-2.Л			
				Изделия закладные			
		2	1.030.1-1.1.1-1 30	М1	2	2	1.86кг
		3	〃 33	М6		2	1.14 кг
		4	〃 36	М9	8	8	1.38кг
		5		Брус деревянный 120×160×80 ГОСТ 24454-80* Е	8	8	
				Марки	ПС60.21.3,0-2Л-9	ПС60.21.3,0-2Л-21	

Ведомость дополнительного расхода стали на элемент, кг

Марка элемента	Изделия закладные											Всего
	Арматура класса А-III ГОСТ 5781-82*			Прокат марки С 235 ГОСТ 19903-74*				ГОСТ 8509-86				
	ф10		Итого	-60×6	-60×8	-100×8	Итого	∠63×63×6			Итого	
ПС60.21.3,0-2.Л-9	3.56		3.56	1.12		8.00	9.12	2.06			2.06	14.74
ПС60.21.3,0-2.Л-21	4.56		4.56	1.12	1.28	8.00	10.40	2.06			2.06	17.02

Обозначение	Марка	Рис.
КЖИ-53	ПС 60.21.3,0-2.Л-9	1
-01	ПС 60.21.3,0-2.Л-21	2

Привязан

Инв. №

Инв. № подл. | Подпись и дата | Взам. инв. №

Рук. мас.	Тюликов		ТП 416-8-11.92 КЖИ-53
Гл. спец.	Кушнер		
В. инж.	Соменкова		Стеновые панели ПС 60.21.3,0-2.Л-9 ПС 60.21.3,0-2.Л-21
Инж.	Комерова		

Стадия	Масса	Масштаб
РП	4390кг	1:50
Лист	Листов 1	

Минторг СССР ГИПРОТОРГ Москва

Альбом IX

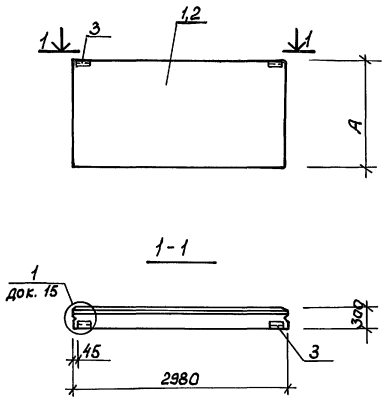

Формат	Зона	Поз.	Обозначение	Наименование	Кол.		Примечан.
					–	01	
				Сборочные единицы			
		1	1.030.1-1. 1-1 01-06	ПС30.9.3,0 - 6.Л			
		2	——— " ——— 03-01	ПС30.15.3,0 - 6.Л			
				Изделия закладные			
		3	1.030.1-1. 1-3 30	М1	2	2	1.86кг.

Марка	ПС30.9.3,0-6.Л-1	ПС30.15.3,0-6.Л-1

Ведомость дополнительного расхода стали на элемент, кг.

Марка элемента	Изделия закладные										Всего
	Арматура класса А-III				Прокат марки С 235						
	ГОСТ 5781-82*				ГОСТ 19903-74*				ГОСТ 8509-86		
	ф 10			Итого	-60×6			Итого	∠63×63×6	Итого	
ПС30.9.3,0-6.Л-1	0,52			0,52	1.12			1.12	2.06	2.06	3,70
ПС30.15.3,0-6.Л-1	0.52			0.52	1.12			1.12	2.06	2.06	3,70

Обозначение	Марка	А, мм	Масса, кг
КЖИ-54	ПС30.9.3,0-6.Л-1	885	940
-01	ПС30.15.3,0-6.Л-1	1485	1560

Узлы по серии 1.030.1-1.0-1 15

Привязан

Инв. №

Инв.№ подл. | Подпись и дата | Взам.инв.№

Рук. маст.	Тюликов	
Гл. спец.	Кушнер	
Вед. инж.	Савенкова	
Инж.	Комарова	

ТП 416-8-11.92 КЖИ-54

Стеновые панели ПС30.9.3,0-6.Л-1 ПС30.15.3,0-6.Л-1

Стадия	Масса	Масштаб
РП	–	1:50
Лист	Листов 1	

Минторг СССР ГИПРОТОРГ Москва

Альбом IX

Рис. 1

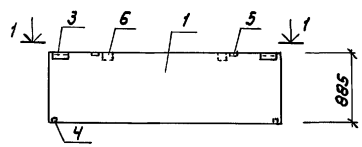

1-1

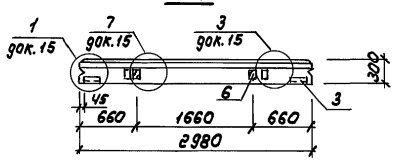

Рис. 2

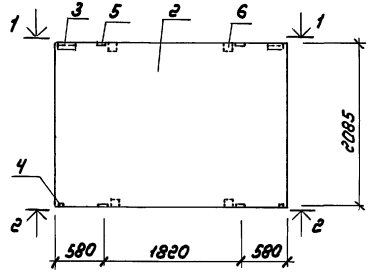

2-2

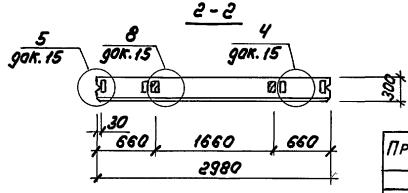

Узлы по серии 1.030.1-1.0-1 15

Формат	Зона	Поз.	Обозначение	Наименование	кол.		Примечание
					–	01	
				Сборочные единицы			
		1	1.030.1-1.1-1 01-06	ПС 30.9.3,0-6.Л	X		
		2	—"— 03-10	ПС 30.21.3,0-6.Л		X	
				Изделия закладные			
		3	1.030.1-1.1-3 30	М1	2	2	1.86 кг
		4	—"— 33	М6	2	2	1.14 кг
		5	—"— 36	М9	2	4	1.38 кг
		6		Брус деревянный 120×150×80 ГОСТ 24454-80* Е	2	4	

Марка	ПС 30.9.3,0-6.Л-03	ПС 30.21.3,0-6.Л-9

Ведомость дополнительного расхода стали на элемент, кг

Марка элемента	Изделия закладные											Всего
	Арматура класса A-III ГОСТ 5781-82*			Прокат марки С 235 ГОСТ 19903-74*				ГОСТ 8509-86				
	ф10		Итого	-60×6	-60×8	-100×8	Итого	L63×63×6			Итого	
ПС30.9.3,0-6.Л-03	2.28		2.28	1.12	1.28	2.00	4.40	2.06			2.06	8.74
ПС30.21.3,0-6.Л-9	3.04		3.04	1.12	1.28	4.00	6.40	2.06			2.06	11.50

Обозначение	Марка	Рис.	Масса кг
КНИ-55	ПС30.9.3,0-6.Л-03	1	940
-01	ПС30.21.3,0-6.Л-9	2	2200

Привязан

Инв. №

Взам. инв. № | Подпись и дата | Инв. № подл.

Рук. маст.	Тюликов	
Гл. спец.	Кушнер	
Вед. инж.	Савенкова	
Инж.	Каторова	

ТП 416-8-11.92 КНИ-55

Стеновые панели ПС30.9.3,0-6.Л-03 ПС30.21.3,0-6.Л-9

Стадия	Масса	Масштаб
РП	–	1:50
Лист	Листов 1	

Минторг СССР ГИПРОТОРГ Москва

Альбом

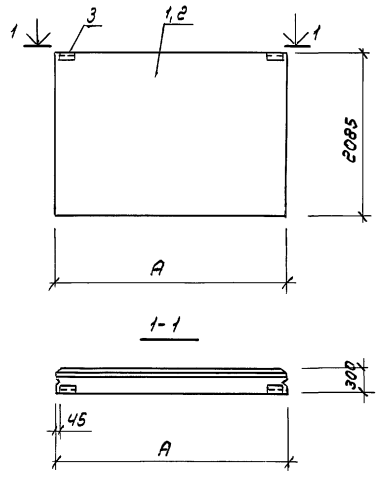

Формат	Зона	Поз.	Обозначение	Наименование	Кол.		Примечание
					—	01	
				Сборочные единицы			
		1	1.030.1-1. 1-1 03-10	ПС 30.21.3,0 - 6.Л	X		
		2	——— 11 ——— 13-04	ПС 90.21.3,0 - 3 Л		X	
				Изделия закладные			
		3	1.030.1-1. 1-3 30	М 1	2	2	1.86кг

Марка	ПС30.21.30-6.Л-1	ПС90.21.30-3.Л-1

Ведомость дополнительного расхода стали на элемент, кг

Марка элемента	Изделия закладные										Всего
	Арматура класса А-III ГОСТ 5781-82*				Прокат марки С 235 ГОСТ 19903-74*				ГОСТ 8509-86		
	ф10			Итого	-60×6			Итого	∠63×63×6	Итого	
ПС 30.21.3,0-6.Л-1	0.52			0.52	1.12			1.12	2.06	2.06	3.70
ПС 90.21.3,0-3Л-1	0.52			0.52	1.12			1.12	2.06	2.06	3.70

Обозначение	Марка	А, мм	Масса, кг
КЖИ-56	ПС 30.21.3,0-6.Л-1	2980	2700
-01	ПС 90.21.3,0-3.Л-1	2980	6650

Узлы по серии 1.030.1-1.0-115

Привязан

Инв.№

Рук.маст.	Тюликов	
Гл.спец.	Кушнер	
Вед.инж.	Савенкова	
Инж.	Комарова	

ТП 416-8-11.92 КЖИ-56

Стеновые панели ПС 30.21.3,0-6.Л-1 ПС 90.21.3,0-3.Л-1

Стадия	Масса	Масштаб
РП	-	1:50
Лист	Листов 1	

Минторг СССР ГИПРОТОРГ Москва

Инв.№ подл. | Подпись и дата | Взам.инв.№

Альбом IX

Рис. 1

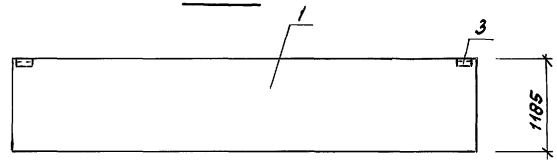

1-1

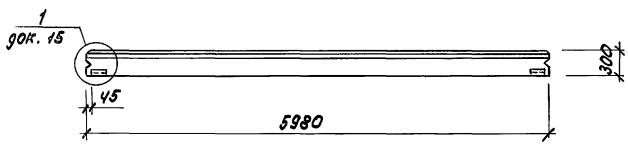

Рис. 2

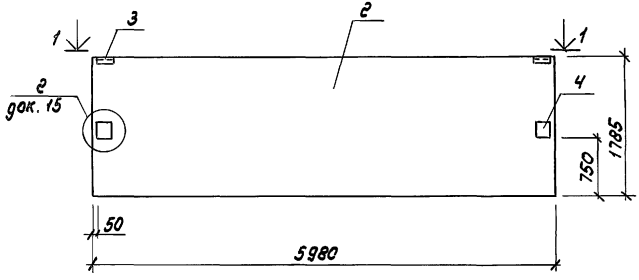

Формат	Зона	Поз.	Обозначение	Наименование	Кол. —	Кол. 01	Примечание
				Сборочные единицы			
		1	1.030.1-1. 1-1 11-04	ПС 90.12.3,0-4.л	X		
		2	—— " —— 12-04	ПС 90.18.3,0-3.л		X	
				Изделия закладные			
		3	1.030.1-1. 1-3 30	М1	2	2	1.86кг
		4	—— " —— 31	М5		2	7.38кг
				Марка	ПС90.12.3,0-4.л-1	ПС90.18.3,0-3.л-2	

Ведомость дополнительного расхода стали на элемент, кг

Марка элемента	Изделия закладные												Всего
	Арматура класса				Прокат марки								
	А-III				С 245			С 235					
	ГОСТ 5781-82*				ГОСТ 19903-74*					ГОСТ 8509-86			
	⌀10			Итого	-100×10	-200×12	Итого	-60×6	Итого	L63×63×6		Итого	
ПС90.12.3,0-4.л-1	0.52			0.52				1.12	1.12	2.06		2.06	3.70
ПС90.18.3,0-3.л-2	1.40			1.40	6.32	7.58	13.90	1.12	1.12	2.06		2.06	18.48

Обозначение	Марка	Рис.	Масса, кг
КЖИ-57	ПС 90.12.3,0-4.л-1	1	3830
-01	ПС 90.18.3,0-3.л-2	2	5700

Узлы по серии 1.030.1-1.0-1 15

Инв. № подл. | Подпись и дата | Взам. инв. №

Привязан

Инв. №

Рук. маст.	Тюликов	
Гл. спец.	Кушнер	
Вед. инж.	Савенкова	
Инж.	Комарова	

ТП 416-8-11.92 КЖИ-57

Стеновые панели
ПС 90.12.3,0-4.л-1
ПС 90.18.3,0-3.л-1

Стадия	Масса	Масштаб
РП	—	—
Лист	Листов 1	

Минторг СССР
ГИПРОТОРГ
Москва

25474-10 58

Альбом IX

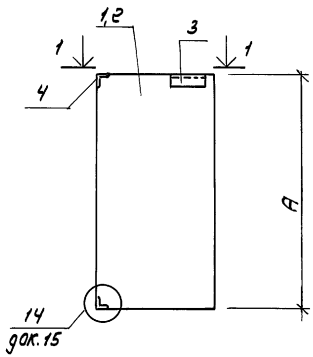

1-1

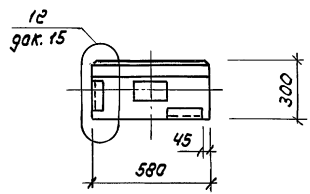

Формат	Зона	Поз.	Обозначение	Наименование	Кол.		Примечание
					—	01	
				Сборочные единицы			
		1	1.030.1-1.1-1 58-02	2ПС 6.12.3,0-Л	X		
		2	—"— 58-06	2ПС 6.15.3,0-Л		X	
				Изделия закладные			
		3	1.030.1-1.1-3 30	М1	1	1	1.86 кг
		4	—"— 35-01	М11	2	2	1.36 кг

Марка	2ПС6.12.3,0-Л-2	2ПС6.15.3,0-Л-2

Ведомость дополнительного расхода стали на элемент, кг

Марка элемента	Изделия закладные										Всего
	Арматура класса А-III				Прокат марки Ст 3 пс						
	ГОСТ 5781-82*				ГОСТ 19903-74*				ГОСТ 8509-86		
	ф10			Итого	-60×6			Итого	L63×63×6	Итого	
2ПС6.12.3,0-Л-1.2	1.14			1.14	0.56			0.56	2.87	2.87	4.57
2ПС6.15.3,0-Л-1.2	1.14			1.14	0.56			0.56	2.87	2.87	4.57

Обозначение	Марка	А, мм	Масса, кг
КНИ-58	2ПС6.12.3,0-Л-2	1185	250
-01	2ПС6.15.3,0-Л-2	1485	310

Узлы по серии 1.030.1-1.0-1 15

Привязан

Инв.№

Инв.№ подл. | Подпись и дата | Взам. инв.№

Рук.маст.	Тюликов		
Гл.спец.	Кушнер		
Ведущ.	Савенкова		
Инж.	Комарова		

ТП 416-8-11.92 КНИ-58

Стеновые панели 2ПС6.12.3,0-Л-2 2ПС6.15.3,0-Л-2

Стадия	Масса	Масштаб
РП	-	1:20
Лист	Листов 1	

Минтяжстрой СССР ГИПРОТЯЖСТРОЙ Москва

Альбом IX

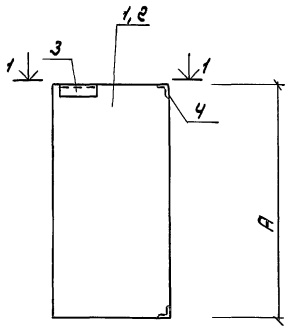

1-1

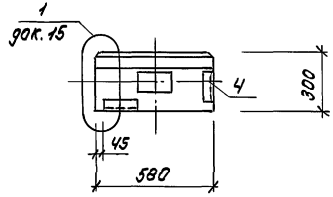

Формат	Зона	Поз.	Обозначение	Наименование	Кол. —	Кол. 01	Примечание
				Сборочные единицы			
		1	1.030.1-1.1-1 58-02	2ПС6.12.3,0-Л	X		
		2	——"—— 58-06	2ПС6.15.3,0-Л		X	
				Изделия закладные			
		3	1.030.1-1.1-3 30	М1	1	1	1.86кг
		4	——"—— 35-01	М11	2	2	1.36кг

Марка	2ПС6.12.3,0-Л-3	2ПС6.15.3,0-Л-3

Ведомость дополнительного расхода стали на элемент, кг

Марка элемента	Изделия закладные: Арматура класса А-III ГОСТ 5781-82* ф10			Итого	Прокат марки Ст3пс5 ГОСТ 19903-74*: -60×6			Итого	ГОСТ 8509-86: ∠63×63×6			Итого	Всего
2ПС6.12.3,0-Л-3	1.14			1.14	0.56			0.56	2.87			2.87	4.57
2ПС6.15.3,0-Л-3	1.14			1.14	0.56			0.56	2.87			2.87	4.57

Обозначение	Марка	A мм	Масса кг
КНИ-59	2ПС6.12.3,0-Л-3	1185	250
-01	2ПС6.15.3,0-Л-3	1485	310

Узлы по серии 1.030.1-1.0-1 15

Привязан

Инв. №

Инв.№ подл. | Подпись и дата | Взам.инв.№

Рук.маст.	Тюликов	
Гл.спец.	Кушнер	
Вед.инж.	Савенкова	
Инж.	Комарова	

ТП 416-8-11.92 КНИ-59

Стеновые панели 2ПС6.12.3,0-Л-3 2ПС6.15.3,0-Л-3

Стадия	Масса	Масштаб
РП	-	1:20
Лист	Листов 1	

Минтяжстроя СССР ГИПРОТЯЖСТРОЙ Москва

Альбом IX

Рис. 1

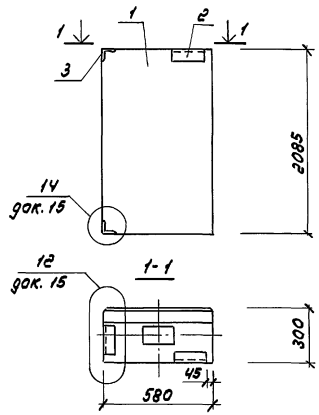

Рис. 2

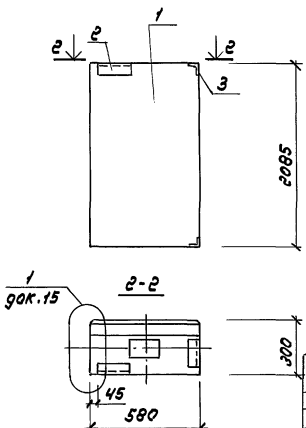

Узлы по серии 1.030.1-1.0-115

Формат	Зона	Поз.	Обозначение	Наименование	Кол. —	Кол. 01	Примечание
				Сборочные единицы			
		1	1.030.1-1.1-1 59-06	2ПС6.21.3,0-Л			
				Изделия закладные			
		2	1.030.1-1.1-3 30	М1	1	1	1.86 кг
		3	—"— 35-01	М11	2	2	1.36 кг

Марка	2ПС6.21.3,0-Л-2	2ПС6.21.3,0-Л-3

Ведомость дополнительного расхода стали на элемент, кг

Марка элемента	Изделия закладные										Всего
	Арматура класса A-III ГОСТ 5781-82*				Прокат марки Ст 3 ГОСТ 19903-74*			ГОСТ 8509-86			
	ф10			Итого	-60х6			Итого	L63х6 L63х6		Итого	
2ПС6.21.3,0-Л-2	1.14			1.14	0.56			0.56	2.87		2.87	4.57
2ПС6.21.3,0-Л-3	1.14			1.14	0.56			0.56	2.87		2.87	4.57

Обозначение	Марка	Рис.
КНИ-60	2ПС6.21.3,0-Л-2	1
-01	2ПС6.21.3,0-Л-3	2

Привязан

Инв. № подл. | Подпись и дата | Взам. инв. №

Инв. №

Рук. маст.	Тюликов	
Гл. спец.	Кушнер	
Вед. инж.	Савенкова	
Инж.	Каторова	

ТП 416-8-11.92 КНИ-60

Стеновые панели 2ПС6.21.3,0-Л-2 2ПС6.21.3,0-Л-3

Стадия	Масса	Масштаб
РП	4404кг	—
Лист	Листов 1	

Минтяжстрой СССР ГИПРОТЯЖТРУБПРОМ Москва

Альбом IX

Рис. 1

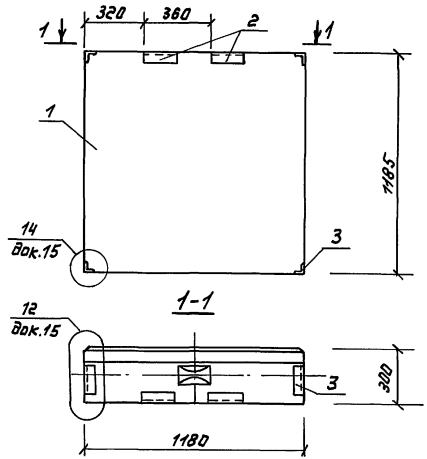

Рис. 2

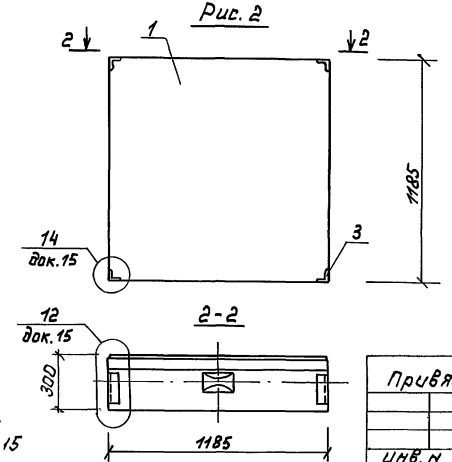

Форм.	Зона	Поз.	Обозначение	Наименование	Кол. —	Кол. 01	Примеч.
				Сборочные единицы			
		1	1.030.1-1. 1-1 60-02	2ПС 12.12.3,0-Л	X	X	
				Изделия закладные			
		2	1.030. 1-1. 1-3 30	М1	2		1.86кг
		3	——— " ——— 35-01	М11	4	4	1.36кг

Марка	2ПС12.12.3,0-Л-1	2ПС12.12.3,0-Л-4

Ведомость дополнительного расхода стали на элемент, кг

Марка элемента	Изделия закладные: Арматура класса А-III ГОСТ 5781-82* ф10	Итого	Прокат марки С 235 ГОСТ 19903-74* -60х6	Итого	ГОСТ 8509-86 ∠63×63×5	Итого	Всего
2ПС 12.12.3,0-Л-1	2.28	2.28	1.12	1.12	5.74	5.74	9.14
2ПС 12.12.3,0-Л-4	1.76	1.76			3.68	3.68	5.44

Обозначение	Марка	Рис.
КЖИ-61	2ПС 12.12.3,0-Л-1	1
-01	2ПС 12.12.3,0-Л-4	2

Узлы по серии 1.030.1-1.0-1 15

Привязан

Инв. N

Инв. N подл. | Подпись и дата | Взам. инв. N

Рук.маст.	Тюликов	
Гл. спец.	Кушнер	
В. инж.	Савенкова	
Инж.	Комарова	

ТП 416-8-11.92 КЖИ-61

Стеновые панели
2ПС12.12.3,0-Л-1
2ПС12.12.3,0-Л-4

Стадия	Масса	Масштаб
РП	500кг	1:20
Лист 1	Листов 1	

Минтяжстроя СССР
ГИПРОТЯЖСТРОЯ
Москва

Альбом IX

Формат	Зона	Поз.	Обозначение	Наименование	Кол. —	Кол. 01	Примечание
				Сборочные единицы			
		1	1.030.1-1 . 1-1 60-06	2ПС12.15.3,0-Л	X		
		2	——— " ——— 61-06	2ПС12.21.3,0-Л		X	
				Изделия закладные			
		3	1.030.1-1 . 1-3 35-01	М11	4	4	1.36кг

Марка	2ПС12.15.30-Л-4	2ПС12.21.30-Л-4

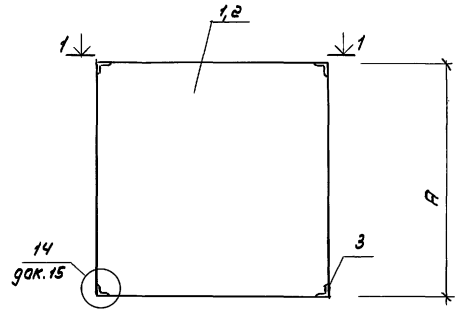

1 – 1

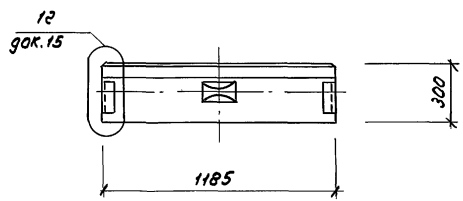

Ведомость дополнительного расхода стали на элемент, кг

Марка элемента	Изделия закладные: Арматура класса А-III ГОСТ 5781-82* ф 10		Итого	Прокат марки С 235 ГОСТ 8509-86 L63×63×6		Итого	Всего
2ПС12.15.3,0-Л-4	1.76		1.76	3.68		3.68	5.44
2ПС12.21.3,0-Л-4	1.76		1.76	3.68		3.68	5.44

Обозначение	Марка	А, мм	Масса, кг
КЖИ-62	2ПС12.15.3,0-Л-4	1485	620
-01	2ПС12.21.3,0-Л-4	2085	870

Инв.№ подл. | Подпись и дата | Взам.инв.№

Привязан

Инв.№

Рук.маст	Тюликов		
Гл.спец.	Кушнер		
Вед.инж.	Сувенкова		
Инж.	Котарова		

ТП 416-8-11.92 КЖИ-62

Стеновые панели
2ПС12.15.3,0-Л-4
2ПС12.21.3,0-Л-4

Стадия	Масса	Масштаб
РП	–	1:20
Лист	Листов 1	

Минторг СССР
ГИПРОТОРГ
Москва

Альбом IX

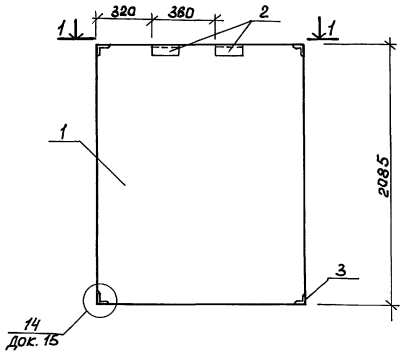

1-1

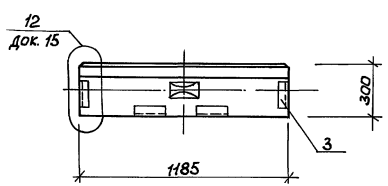

Формат	Зона	Поз.	Обозначение	Наименование	Кол.	Примечание
				Сборочные единицы		
		1	1.030.1-1. 1-1 61-06	2ПС 12.21.3.0 -Л		
				Изделия закладные		
		2	1.030.1-1. 1-3 30	М1	2	1.86кг.
		3	——"—— 35-01	М11	4	1.36кг.

Ведомость дополнительного расхода стали на элемент, кг.

Марка элемента	Изделия закладные											Всего
	Арматура класса А-III ГОСТ 5781-82*				Прокат марки С 235 ГОСТ 19903-74*				ГОСТ 8509-86			
	ф10			Итого	60×6			Итого	∠63×63×6		Итого	
2ПС 12.21.3.0-Л-1	2.28			2.28	1.12			1.12	5.74		5.74	9.14

Узлы по серии 1.030.1-1.0-1 15

Привязан

Инв.№

Инв.№подл. | Подпись и дата | Взам.инв.№

Рук.маст.	Тюликов	
Гл.спец.	Кушнер	
Вед.инж.	Савенкова	
Инж.	Комарова	

ТП 416-8-11.92 КЖИ-63

Стеновая панель 2ПС 12.21.3,0-Л-1

Стадия	Масса	Масштаб
РП	870кг.	1:20
Лист	Листов 1	

Минторг СССР ГИПРОТОРГ Москва

Альбом IX

Формат	Зона	Поз.	Обозначение	Наименование	Кол.		Примечан.
					—	01	
				Сборочные единицы			
		1	1.030.1-1. 1-1 70-01	3ПС51.90.30 - Л			
		2	——"—— 70-02	3ПС 51.120.30 -Л			
				Изделия закладные			
		3	1.030.1-1 . 1-3 30-04	М 18	2	2	1.46кг.

Марка	3ПС51.90.30-Л-1	3ПС51.120.30-Л-1

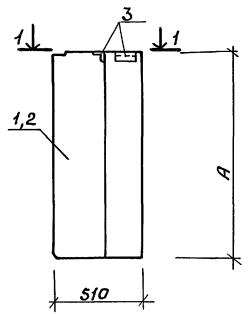

1-1

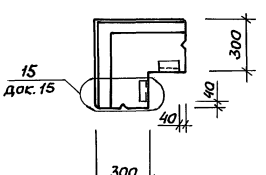

Ведомость дополнительного расхода стали на элемент, кг.

Марка элемента	Изделия закладные										Всего
	Арматура класса				Прокат марки						
	А-III				С 235						
	ГОСТ 5781-82*				ГОСТ 19903-74*			ГОСТ 8509-86			
	ф10			Итого	-60×6		Итого	∠63×63×6		Итого	
3ПС51.90.30-Л-1	0,40			0,40	1.12		1.12	1.38		1.38	2.90
3ПС51.120.30-Л-1	0,40			0,40	1.12		1.12	1.38		1.38	2.90

Обозначение	Марка	А, мм	Масса, кг
КЖИ-64	3ПС51.90.30 - Л-1	885	220
-01	3ПС51.120.30 - Л-1	1185	300

Узлы по серии 1.030.1-1.0-115

Привязан

Инв.№

Рук.маст.	Тюличков	
Гл.спец.	Кушнер	
Вед.инж.	Савенкова	
Инж.	Комарова	

ТП 416-8-11.92 КЖИ-64

Стеновые панели
3ПС 51.90.30-Л-1
3ПС 51.120.30-Л-1

Стадия	Масса	Масштаб
РП	—	1:20
Лист	Листов 1	

Минторг СССР ГИПРОТОРГ Москва

Инв.№подл. | Подпись и дата | Взам.инв.№

Альбом IX

Формат	Зона	Поз.	Обозначение	Наименование	Кол. —	Кол. 01	Примечан.
				Сборочные единицы			
		1	1.030.1-1 . 1-1 70-04	ЗПС 51. 150. 30 - Л			
		2	——"—— 70-06	ЗПС 51. 210. 30 - Л			
				Изделия закладные			
		3	1.030.1-1 . 1-3 30-04	М 18	2	2	1.46 кг.

Марка	ЗПС 51.150.30-Л-1	ЗПС 51.210.30-Л-1

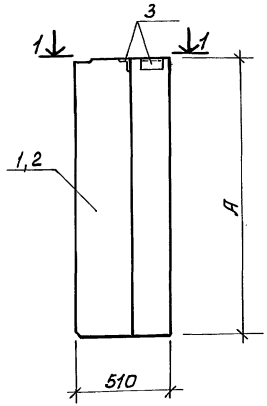

1-1

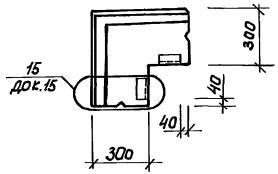

Узлы по серии 1.030.1-1.0-1 15

Ведомость дополнительного расхода стали на элемент, кг.

Марка элемента	Изделия закладные: Арматура класса А-III ГОСТ 5781-82* ф10			Итого	Прокат марки С 235 ГОСТ 19903-74* -60×6			Итого	ГОСТ 8509-86 ∠63×63×6			Итого	Всего
ЗПС 51. 150. 30-Л-1	0.40			0.40	1.12			1.12	1.38			1.38	2.9
ЗПС51.210.30-Л-1	0.40			0.40	1.12			1.12	1.38			1.38	2.9

Обозначение	Марка	А, мм	Масса, кг
КЖИ-65	ЗПС 51.150.30-Л-1	1485	370
-01	ЗПС 51.210.30-Л-1	2085	520

Привязан

Инв. №

Рук. маст.	Тюликов	
Гл. спец.	Кушнер	
Вед. инж.	Савенкова	
Инж.	Комарова	

ТП 416-8-11.92 КЖИ-65

Стеновые панели ЗПС 51. 150. 30-Л-1 ЗПС 51. 210. 30-Л-1

Стадия	Масса	Масштаб
РП	—	1:20
Лист	Листов 1	

Минторг СССР ГИПРОТОРГ Москва

Инв. № подл. | Подпись и дата | Взам. инв. №

Альбом IX

Формат	Зона	Поз.	Обозначение	Наименование	Кол. —	Кол. 01	Примечан.
				Сборочные единицы			
		1	1.030.1-1. 1-1 7а-04	3ПС51.150.30-Л			
				Изделия закладные			
		2	1.030.1-1.1-3 30-04	М 18	2	2	1.46кг
		3	——— " ——— 34-02	М 19	2	2	1.78кг.

Марка	3ПС51.150.30-Л-2	3ПС51.150.30-Л-04

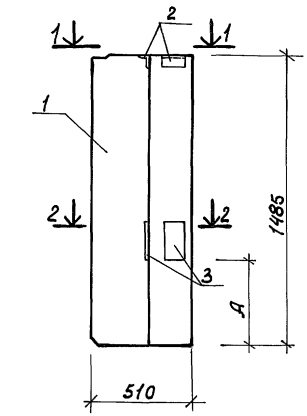

1-1

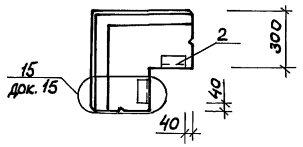

2-2

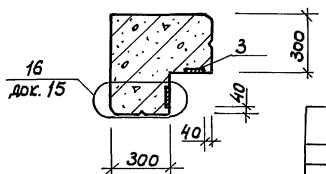

Узлы по серии 1.030.1-1.0-1 15

Ведомость дополнительного расхода стали на элемент, кг.

Марка элемента	Изделия закладные: Арматура класса А-III ГОСТ 5781-82* ф8	ф10		Итого	Прокат марки С235 ГОСТ 19903-74* -60×6	-100×8		Итого	ГОСТ 8509-86 ∠63×6			Итого	Всего
3ПС51.150.30-Л-2	0.36	0.40		0.76	1.80	2.52		4.32	1.38			1.38	6.46
3ПС51.150.30-Л-04	0.36	0.40		0.76	1.80	2.52		4.32	1.38			1.38	6.46

Обозначение	Марка	Амм
КЖИ-66	3ПС51.150.30-Л-2	440
-01	3ПС51.150.30-Л-04	750

Привязан

Инв.N

Рук. маст.	Тюликов	
Гл. спец.	Кушнер	
Вед. инж.	Савенкова	
Инж.	Комарова	

ТП416-8-11.92 КЖИ-66

Стеновые панели
3ПС51.150.30-Л-2
3ПС51.150.30-Л-04

Стадия	Масса	Масштаб
РП	390кг	1:20
Лист	Листов 1	

Минторг СССР ГИПРОТОРГ Москва

Инв.N подл. | Подпись и дата | Взам.инв.N

Альбом IX

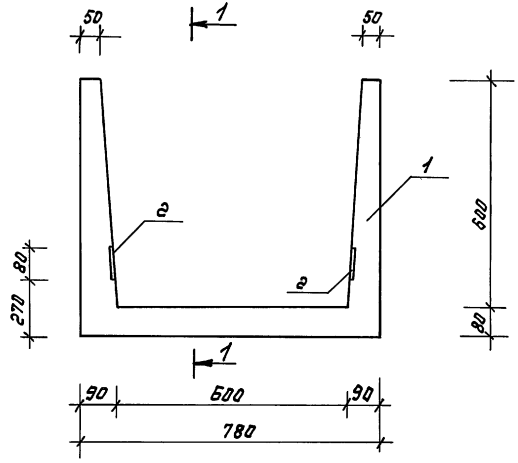

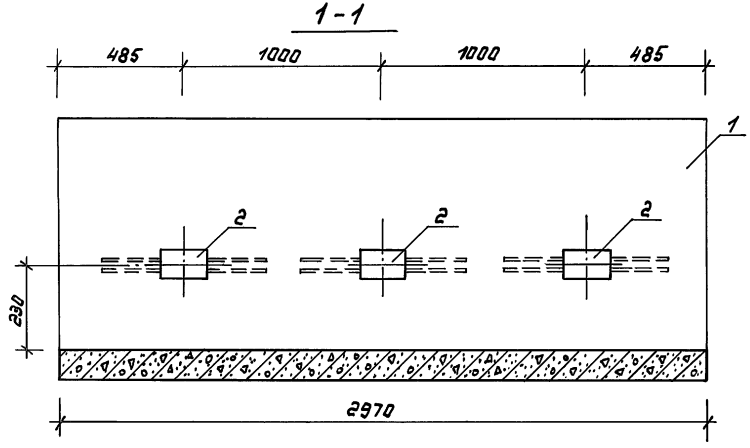

Формат	Зона	Поз.	Обозначение	Наименование	Кол.	Примеч.
				Сборочные единицы		
		1	3.006.1-2.87.1-9	Лоток Л5-8	1	
		2	КЖИ-106	Закладные изделия МН-11	6	1,02кг

Ведомость расхода стали на дополнительные закладные изделия кг

Марка элемента	Изделия закладные								Всего
	Арматура класса А-III ГОСТ 5781-82*				Прокат марки Ст 3 ГОСТ 19903-74*				
	ф 8			Итого	-80х8			Итого	
Л 5-8-1	2,52			2,52	3,6			3,6	6,12

Привязан

Инв.№

Рук.маст.	Тюликов		
Гл.спец.	Елкин		
Вед.инж.	Савенкова		
Исполн.	Румянцева		

ТП 416-8-11.92 КЖИ-67

Лоток Л5-8-1

Стадия	Масса	Масштаб
РП	1130кг	Б.м.
Лист 1	Листов 1	

Минторг СССР ГИПРОТОРГ Москва

Инв.№подл. | Подпись и дата | Взам.инв.№

Альбом IX

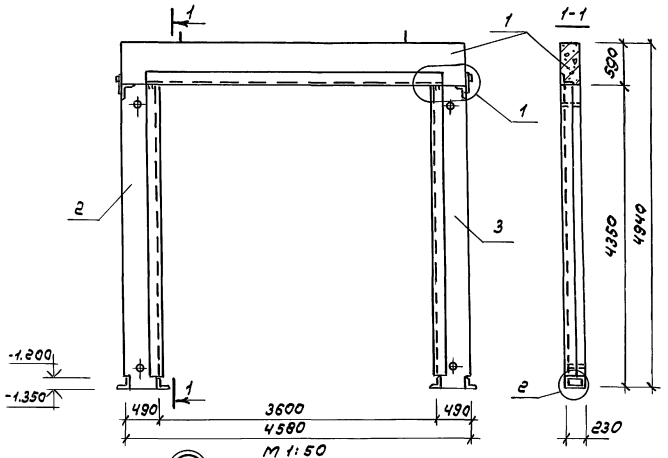

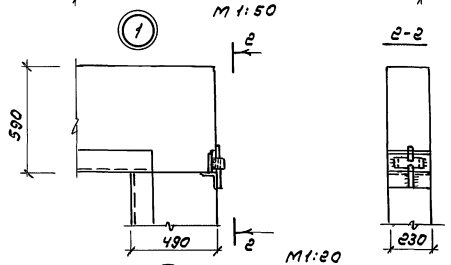

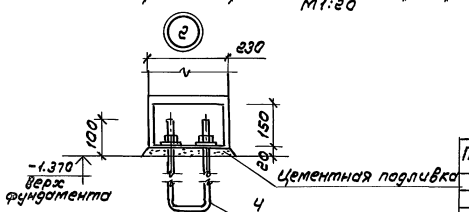

Формат	Зона	Поз.	Обозначение	Наименование	Кол.	Примеч.
				Документация		
			Т.О	Техническое описание		
				Сборочные единицы		
А3		1	КЖИ-69	Ригель рамы Р-1	1	1550кг
А3		2	КЖИ-70	Стойка рамы С-1	1	1225кг
А3		3	КЖИ-70	Стойка рамы С-2	1	1225кг
				Детали		
А4		4	КЖИ-99	Изделие закладное МН-5	4	3.43кг

1. Сборная железобетонная рама проема устанавливается на фундамент. Стойки рамы закрепляются при помощи анкерных болтов ф 22мм.
2. Соединение ригеля рамы со стойками осуществляется на сварке. Сварку производить электродами типа Э-42. Толщину сварки швов принимать равными 8 мм.
3. Отверстия в стойках d=40 даны для строповки.
4. Крюки ригеля не предназначены для установки рамы целиком.

Инв.№ подл. | Подпись и дата | Взам.инв.№

Привязан

Инв.№

Рук.маст.	Тюликов		ТП 416-8-11.92 КЖИ-68
Гл.спец.	Елкин		Рама ворот. Сборочный чертеж
Ст.инж.	Романенко		Стадия: РП; Масса; Масштаб; Лист 1; Листов 1
			Минторг СССР ГИПРОТОРГ Москва

25474-10 69

Альбом IX

Р-1

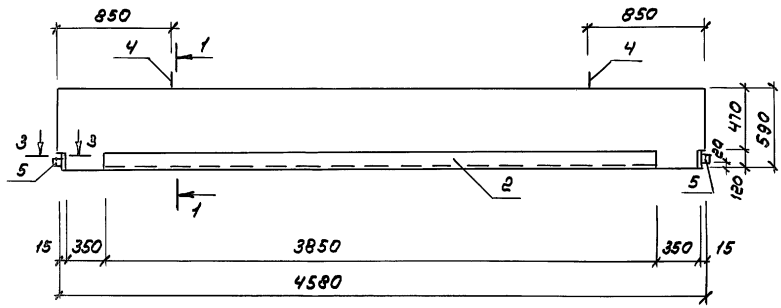

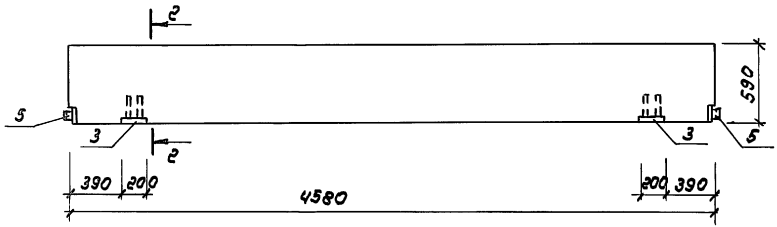

1-1

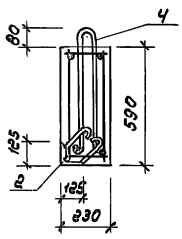

2-2

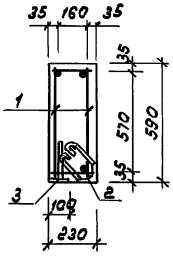

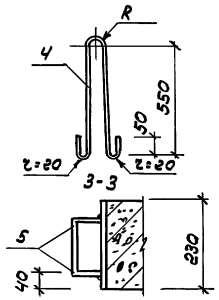

Формат	Зона	Поз.	Обозначение	Наименование	Кол.	Примеч.
				Документация		
			Т.О	Техническое описание		
				Сборочные единицы		
		1	КЖИ-114	Каркас пространственный КП7	1	50.70кг
		2	КЖИ-112	Изделие закладное МН-14	1	62.30кг
		3	КЖИ-110	Изделие закладное МН-13	1	1.80кг
				Детали		
		4		А-I-16 ГОСТ 5781-82* ℓ=1420	2	2.24кг
		5		Уголок 75х75х6 ГОСТ 8509-86 / С245 ГОСТ 27772-88* ℓ=80	4	0.55кг
				Материалы		
				Бетон класса В20		0.62м³

Ведомость расхода стали на элемент, кг

Марка элемента	Изделия закладные											Общ. расход
	Арматура класса						Прокат марки					
	А-III		А-I				С245					
	ГОСТ 5781-82*		ГОСТ 5781-82*				ГОСТ 19903-74*		ГОСТ 8509-86			
	ф18	Итого	ф16	ф8	ф6	Итого	-100х10	Итого	L75х6	Ш254В	Итого	
Р-1	40.4	40.4	4.5	2.8	6.8	14.1	5.2	5.2	2.2	59.7	61.9	121.6

ТП 416-8-11.92 КЖИ-69

Ригель рамы Р-1

Рук.маст.	Тюликов	
Гл.спец.	Елкин	
Ст.инж.	Романенко	

Стадия	Масса	Масштаб
РП	1550 кг	0.1м
Лист 1	Листов 1	

Минторг СССР ГИПРОТОРГ Москва

Инв.№ подл. | Подпись и дата | Взам. инв.№ | Инв.№ | Подпись и дата

Альбом IX

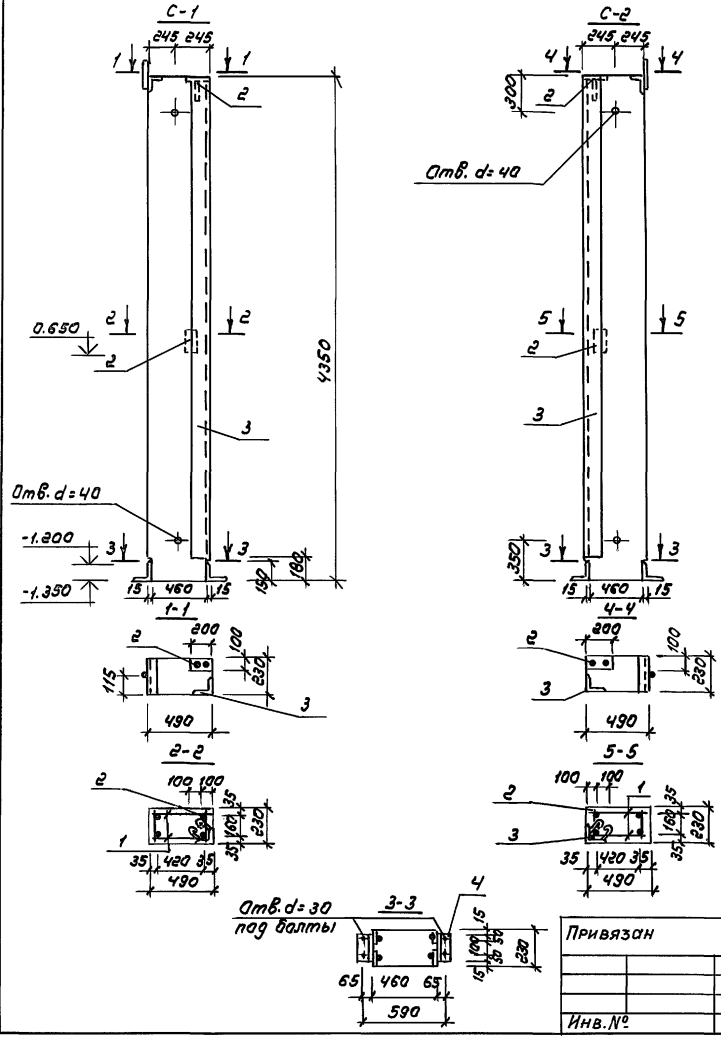

Формат	Зона	Поз.	Обозначение	Наименование	Кол.	Примеч.
				Документация		
			т.о	Техническое описание		
				Сборочные единицы		
А4		1	КЖИ-72	Каркас пр. КП 6	1	39.96 кг
А4		2	КЖИ-110	Изделие закладное МН-13	2	1.80 кг
А4		3	КЖИ-103	Изделие закладное МН-8	1	66.98 кг
				Детали		
				Уголок 125х125х8-В ГОСТ 8509-86 / С245 ГОСТ 27772-88* L=200	2	3.10 кг
				Материалы		
				Бетон класса В20		0.49 м³

Ведомость расхода стали на элемент, кг

Марка элемента	Изделия закладные												Общий расход
	Арматура класса						Прокат марки						
	А-III		А-I				С245						
	ГОСТ 5781-82*		ГОСТ 5781-82*				ГОСТ 19903-74*			ГОСТ 8509-86			
	ф16	Итого	ф6	ф8	ф10	Итого	-40х20	-100х10	Итого	L75х6	L125х8	Итого	
С-1 (С-2)	27.32	27.32	4.20	3.09	0.12	7.41	1.26	8.18	9.44	1.58	70.84	72.42	116.59

Привязан

Инв. №

Инв.№ подл. | Подпись и дата | Взам. инв.№

Рук. маст.	Тюликов		
Гл. спец.	Елкин		
Ст. инж.	Романенко		

ТП 416-8-11.92 КЖИ-70

Стойки рамы С-1, С-2

Стадия	Масса	Масштаб
РП	1225 кг	6.м
Лист 1	Листов 1	

Минторг СССР ГИПРОТОРГ Москва

25474-10 71

Альбом IX

КП 4

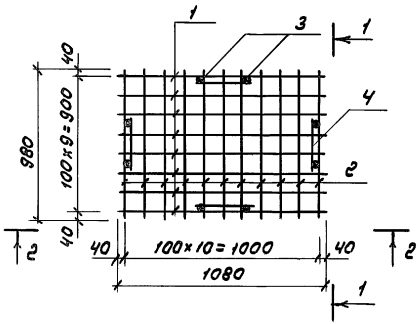

1-1

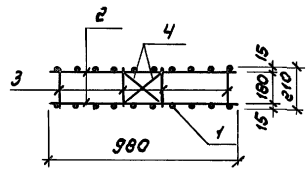

2-2

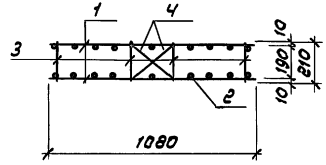

КП 5

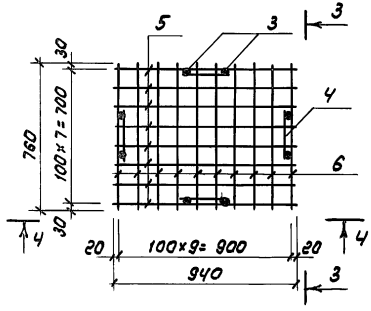

3-3

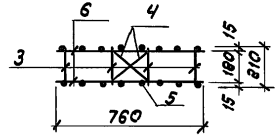

4-4

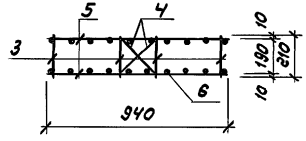

Формат	Зона	Поз.	Обозначение	Наименование	Кол.	Примеч.
			КННИ	КП 4		
				Детали		
		1		A-I-12 ГОСТ 5781-82* ℓ=1080	10	0.96 кг
		2		ℓ=980	11	0.87 кг
		3		A-I-8 ГОСТ 5781-82* ℓ=210	8	0.08 кг
		4		ℓ=300	8	0.12 кг
			-01	КП 5		
				Детали		
		5		A-I-12 ГОСТ 5781-82* ℓ=940	8	0.83 кг
		6		ℓ=760	10	0.67 кг
		3		A-I-8 ГОСТ 5781-82* ℓ=210	8	0.08 кг
		4		ℓ=300	8	0.12 кг

Обозначение	Наименование	Масса ед., кг
КННИ-71	КП 4	20.77
-01	КП 5	14.94

Привязан

Инв. №

Инв.№ подл. | Подпись и дата | Взам. инв.№

Рук.маст.	Толиков	
Гл.спец.	Елкин	
Инж.	Голкина	

ТП 416-8-11.92 КННИ-71

Пространственные каркасы КП 4, КП 5

Стадия	Масса	Масштаб
РП	См. табл.	
Лист 1	Листов 1	

Минторг СССР ГИПРОТОРГ Москва

Альбом IX

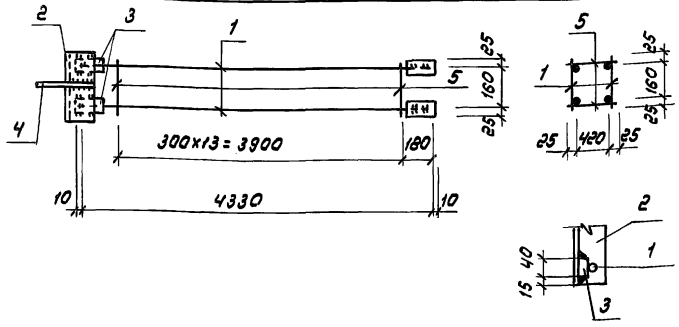

Форм.	Зона	Поз.	Обозначение	Наименование	Кол.	Прим.
				Документация		
			Т.О.	Техническое описание		
				Сборочные единицы		
Б.Ч		1	КЖИ-73	Каркас плоский КР-21	2	17.58кг
Б.Ч		2	КЖИ-104	Изделие закладное МН-9	1	2.02кг
				Детали		
Б.Ч		3		Полоса $\frac{Б20\times40\ ГОСТ19903-74*}{С245\ ГОСТ27772-88*}$ ℓ=100	2	0.63кг
				ст.отд. ГОСТ 5781-82*		
Б.Ч		4		А-I-10 ℓ=200	1	0.12кг
Б.Ч		5		А-I-6 ℓ=210	28	0.05кг

Привязан

Инв.N

Взам.инв.N

Подпись и дата

Инв.N подл.

ТП 416-8-11.92 КЖИ-72

Рук.маст.	Тюликов	
Гл.спец.	Елкин	
Ст.инж.	Романенко	

Каркас пространственный КП 6

Стадия	Масса	Масшт.
РП	39.96 кг	б.м

Лист 1 Листов 1

Минторг СССР ГИПРОТОРГ Москва

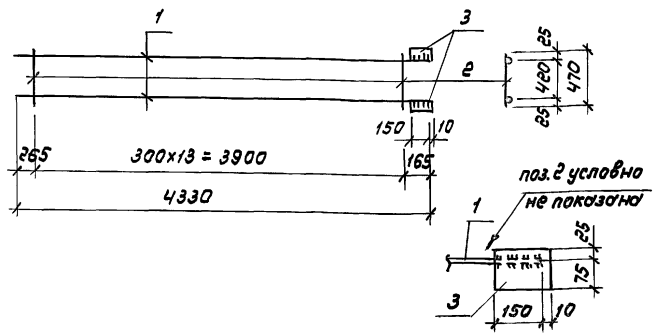

Форм.	Зона	Поз.	Обозначение	Наименование	Кол.	Прим.
				Документация		
			Т.О	Техническое описание		
				Детали		
				ст.отд. ГОСТ 5781-82*		
Б.Ч		1		А-III-16 ℓ=4330	2	6.83кг
Б.Ч		2		А-I-6 ℓ=470	14	0.10кг
Б.Ч		3		Полоса $\frac{Б10\times100\ ГОСТ19903-74*}{С245\ ГОСТ27772-88*}$ ℓ=160	2	1.26кг

Привязан

Инв.N

Взам.инв.N

Подпись и дата

Инв.N подл.

ТП 416-8-11.92 КЖИ-73

Рук.маст.	Тюликов	
Гл.спец.	Елкин	
Ст.инж.	Романенко	

Каркас плоский КР-21

Стадия	Масса	Масшт.
РП	17.58 кг	б.м

Лист 1 Листов 1

Минторг СССР ГИПРОТОРГ Москва

25474-10 73

Альбом IX

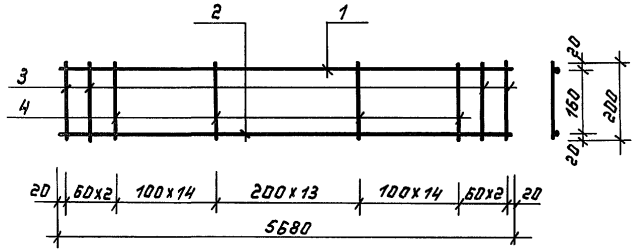

Привязан

Инв. №

Формат	Зона	Поз.	Обозначение	Наименование	Кол.	Примеч.
				Документация		
				Техническое описание		
				Детали		
		1		А-III-12 ГОСТ 5781-82* ℓ=5680	1	5.04 кг
		2		А-III-16 ГОСТ 5781-82* ℓ=5680	1	8.96 кг
		3		А-III-12 ГОСТ 5781-82* ℓ=200	4	0.18 кг
		4		А-III-8 ГОСТ 5781-82* ℓ=200	42	0.08 кг

Взам. инв. №

Подпись и дата

Инв. № подл.

ТП 416-8-11.92 КЖИ-74

Рук. маст.	Тюликов			
Гл. спец.	Елкин			
Инжен.	Иванникова			

Каркас Кр-1

Стадия	Масса	Масштаб
РП	18.1 кг	Б.м.
Лист	Листов	

Минторг СССР ГИПРОТОРГ Москва

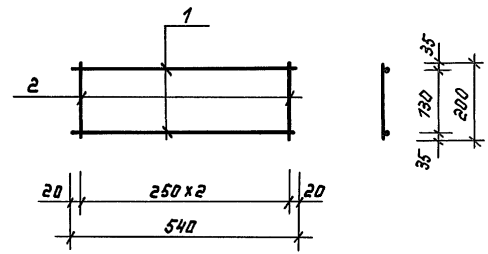

Привязан

Инв. №

Формат	Зона	Поз.	Обозначение	Наименование	Кол.	Примеч.
				Документация		
				Техническое описание		
				Детали		
		1		А-III-12 ГОСТ 5781-82* ℓ=540	2	0.48 кг
		2		А-III-8 ГОСТ 5781-82* ℓ=200	3	0.08 кг

Взам. инв. №

Подпись и дата

Инв. № подл.

ТП 416-8-11.92 КЖИ-75

Рук. маст.	Тюликов			
Гл. спец.	Елкин			
Инжен.	Иванникова			

Каркас Кр-2

Стадия	Масса	Масштаб
РП	1.2 кг	Б.м.
Лист	Листов	

Минторг СССР ГИПРОТОРГ Москва

Альбом IX

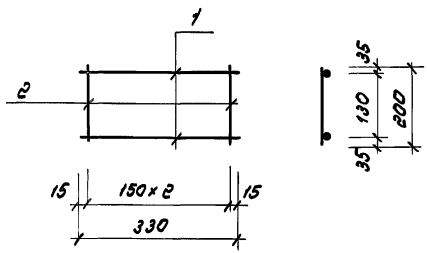

Привязан

Инв. №

Формат	Зона	Поз.	Обозначение	Наименование	Кол.	Примеч.
				Документация		
				Техническое описание		
				Детали		
		1		А-III-12 ГОСТ 5781-82* ℓ=330	2	0.29кг
		2		А-III-8 ГОСТ 5781-82* ℓ=200	3	0.08кг

Взам. инв. №

Подпись и дата

Инв. № подл.

Рук. маст.	Тюликов	
Гл. спец.	Елкин	
Инж.	Иванникова	

ТП 416-8-11.92 КЖИ-76

Каркас Кр-3

Стадия	Масса	Масштаб
РП	0.82кг	Б.м
Лист	Листов	

Минторг СССР ГИПРОТОРГ Москва

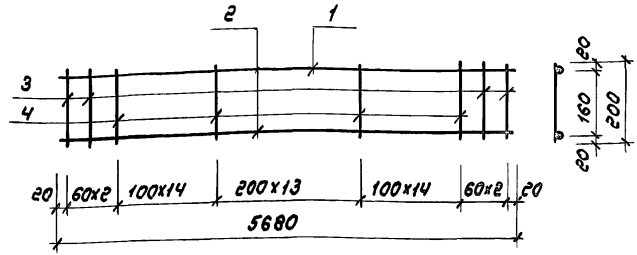

Привязан

Инв. №

Формат	Зона	Поз.	Обозначение	Наименование	Кол.	Примеч.
				Документация		
				Техническое описание		
				Детали		
		1		А-III-16 ГОСТ 5781-82* ℓ=5680	1	8.96кг
		2		А-III-25 ГОСТ 5781-82* ℓ=5680	1	21.9кг
		3		А-III-16 ГОСТ 5781-82* ℓ=200	4	0.32кг
		4		А-III-8 ГОСТ 5781-82* ℓ=200	42	0.08кг

Взам. инв. №

Подпись и дата

Инв. № подл.

Рук. маст.	Тюликов	
Гл. спец.	Елкин	
Инж.	Иванникова	

ТП 416-8-11.92 КЖИ-77

Каркас Кр-4

Стадия	Масса	Масштаб
РП	35.5кг	Б.м
Лист	Листов	

Минторг СССР ГИПРОТОРГ Москва

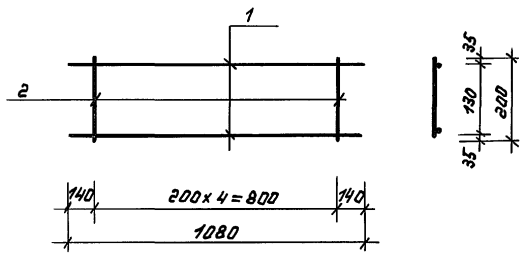

Привязан

Инв.№

Формат	Зона	Поз.	Обозначение	Наименование	Кол.	Примеч.
				Документация		
				Техническое описание		
				Детали		
		1		А-III-12 ГОСТ 5781-82* ℓ=1080	2	0.96кг
		2		А-III-8 ГОСТ 5781-82* ℓ=200	5	0.08кг

Взам.инв.№ | Подпись и дата | Инв.№подл.

ТП 416-8-11.92 КЖИ-78

Рук.мас.	Тюликов	
Гл.спец.	Елкин	
Инжен.	Иванникова	

Каркас КР-5

Стадия	Масса	Масштаб
РП	2.32кг	Б.м.
Лист	Листов	

Минторг СССР ГИПРОТОРГ Москва

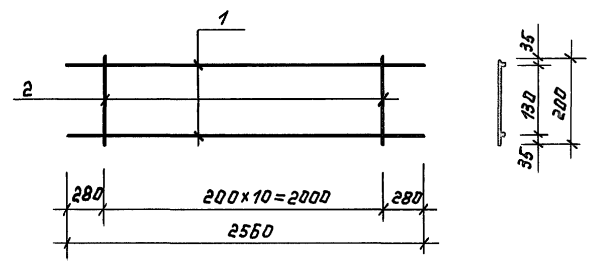

Привязан

Инв.№

Формат	Зона	Поз.	Обозначение	Наименование	Кол.	Прим.
				Документация		
				Техническое описание		
				Детали		
		1		А-III-12 ГОСТ 5781-82* ℓ=2560	2	2.27кг
		2		А-III-8 ГОСТ 5781-82* ℓ=200	11	0.08кг

Взам.инв.№ | Подпись и дата | Инв.№подл.

ТП 416-8-11.92 КЖИ-79

Рук.маст.	Тюликов	
Гл.спец.	Елкин	
Инжен.	Иванникова	

Каркас КР-6

Стадия	Масса	Масштаб
РП	5.42кг	Б.м.
Лист	Листов	

Минторг СССР ГИПРОТОРГ Москва

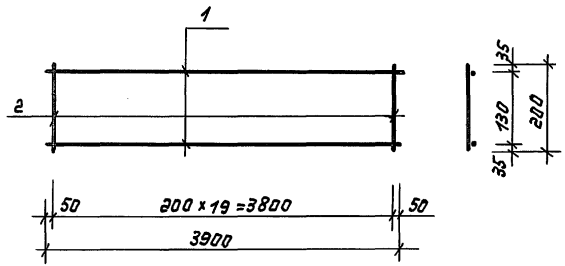

Привязан

Инв. №

Формат	Зона	Поз.	Обозначение	Наименование	Кол.	Прим.
				Документация		
				Техническое описание		
				Детали		
		1		А-III-12 ГОСТ 5781-82* ℓ=3900	2	3.46 кг
		2		А-III-8 ГОСТ 5781-82* ℓ=200	20	0.08 кг

Инв. № подл. | Подпись и дата | Взам. инв. №

ТП 416-8-11.92 КЖИ-80

Рук. маст.	Тюликов			Стадия	Масса	Масштаб
Гл. спец.	Елкин		Каркас КР-7	Р П	8.52кг	Б.м.
Инжен.	Ивынникова			Лист	Листов	

Минторг СССР ГИПРОТОРГ Москва

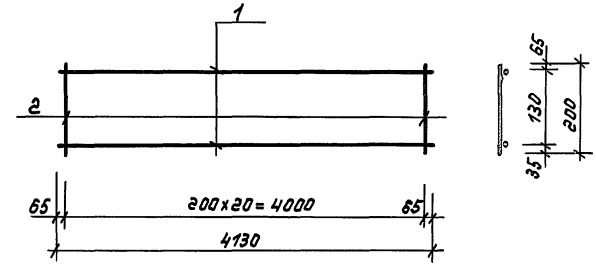

Привязан

Инв. №

Формат	Зона	Поз.	Обозначение	Наименование	Кол.	Прим.
				Документация		
				Техническое описание		
				Детали		
		1		А-III-12 ГОСТ 5781-82* ℓ=4130	2	3.67 кг
		2		А-III-8 ГОСТ 5781-82* ℓ=200	21	0.08 кг

Инв. № подл. | Подпись и дата | Взам. инв. №

ТП 416-8-11.92 КЖИ-81

Рук. маст.	Тюликов			Стадия	Масса	Масштаб
Гл. спец.	Елкин		Каркас КР-8	Р П	9.02кг	Б.м.
Инжен.	Ивынникова			Лист	Листов	

Минторг СССР ГИПРОТОРГ Москва

Альбом IX

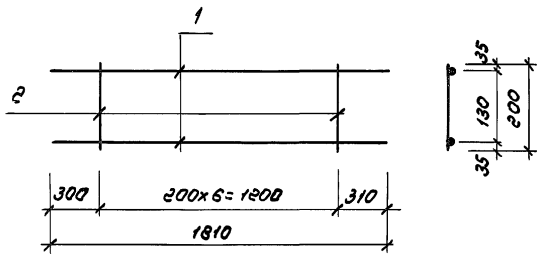

Привязан

Инв.№

Формат	Зона	Поз.	Обозначение	Наименование	Кол.	Примеч.
				Документация		
				Техническое описание		
				Детали		
		1		А-III-12 ГОСТ 5781-82* ℓ=1810	2	1.61 кг
		2		А-III-8 ГОСТ 5781-82* ℓ=200	6	0.08 кг

Инв.№ подл. | Подпись и дата | Взам. инв.№

ТП 416-8-11.92 КЖИ-82

Рук.маст.	Тюликов		Каркас КР-9	Стадия	Масса	Масштаб
Гл.спец.	Елкин			РП	3.7 кг	Б.м
Инж.	Иванникова			Лист	Листов
				Минторг СССР ГИПРОТОРГ Москва	

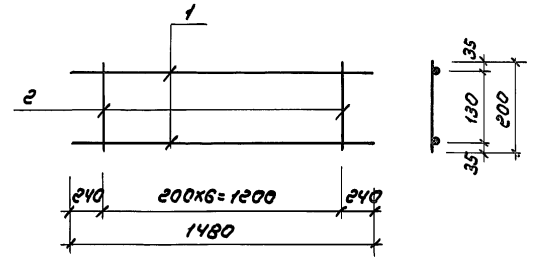

Привязан

Инв.№

Формат	Зона	Поз.	Обозначение	Наименование	Кол.	Примеч.
				Документация		
				Техническое описание		
				Детали		
		1		А-III-12 ГОСТ 5781-82* ℓ=1480	2	1.31 кг
		2		А-III-8 ГОСТ 5781-82* ℓ=200	6	0.08 кг

Инв.№ подл. | Подпись и дата | Взам. инв.№

ТП 416-8-11.92 КЖИ-83

Рук.маст.	Тюликов		Каркас КР-10	Стадия	Масса	Масштаб
Гл.спец.	Елкин			РП	3.1 кг	Б.м
Инж.	Иванникова			Лист	Листов
				Минторг СССР ГИПРОТОРГ Москва	

Альбом IX

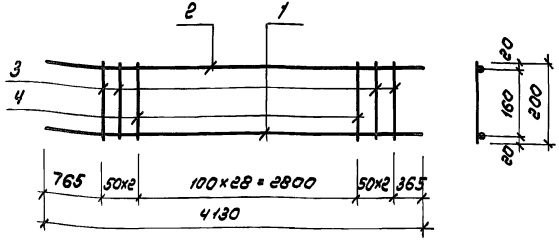

Привязан

Инв. №

Формат	Зона	Поз.	Обозначение	Наименование	Кол.	Примеч.
				Документация		
				Техническое описание		
				Детали		
		1		А-III-16 ГОСТ 5781-82* ℓ=4130	1	6.52кг
		2		А-III-12 ГОСТ 5781-82* ℓ=4130	1	3.67кг
		3		А-III-12 ГОСТ 5781-82* ℓ=200	4	0.18кг
		4		А-III-8 ГОСТ 5781-82* ℓ=200	29	0.08кг

Инв.№ подл. | Подпись и дата | Взам.инв.№

ТП 416-8-11.92 КЖИ-84

Рук.маст.	Тюликов		
Гл.спец.	Елкин		
Инж.	Иванникова		

Каркас КР-11

Стадия	Масса	Масштаб
РП	13.23 кг	б.м
Лист	Листов	

Минторг СССР ГИПРОТОРГ Москва

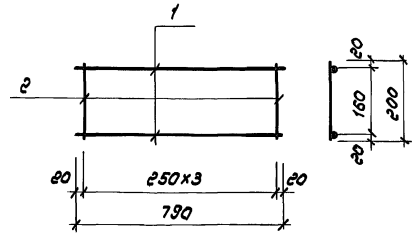

Привязан

Инв. №

Формат	Зона	Поз.	Обозначение	Наименование	Кол.	Примеч.
				Документация		
				Техническое описание		
				Детали		
		1		А-III-12 ГОСТ 5781-82* ℓ=790	2	0.7кг
		2		А-III-8 ГОСТ 5781-82* ℓ=200	4	0.08кг

Инв.№ подл. | Подпись и дата | Взам.инв.№

ТП 416-8-11.92 КЖИ-85

Рук.маст.	Тюликов		
Гл.спец.	Елкин		
Инж.	Иванникова		

Каркас КР-12

Стадия	Масса	Масштаб
РП	1.72 кг	б.м.
Лист	Листов	

Минторг СССР ГИПРОТОРГ Москва

Альбом IX

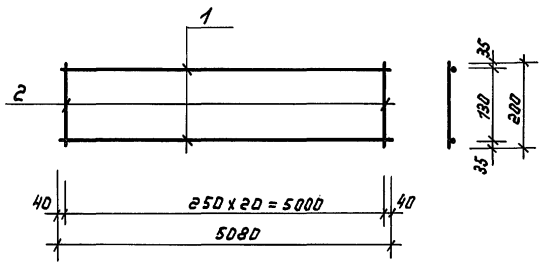

Привязан

Инв. №

Формат	Зона	Поз.	Обозначение	Наименование	Кол.	Примеч.
				Документация		
				Техническое описание		
				Детали		
		1		А-III-12 ГОСТ 5781-82* ℓ=5080	2	4.51кг
		2		А-III-8 ГОСТ 5781-82* ℓ=200	21	0.08кг

Взам.инв.N | Подпись и дата | Инв.№подл.

Рук.маст.	Тюликов		
Гл.спец.	Елкин		
Инжен.	Иванникова		

ТП 416-8-11.92 КЖИ - 86

Каркас КР-13

Стадия	Масса	Масштаб
РП	10.7кг	Б.м.

Лист | Листов

Минторг СССР
ГИПРОТОРГ
Москва

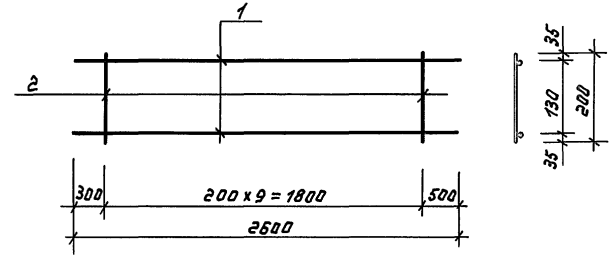

Привязан

Инв.№

Формат	Зона	Поз.	Обозначение	Наименование	Кол.	Примеч.
				Документация		
				Техническое описание		
				Детали		
		1		А-III-12 ГОСТ 5781-82* ℓ=2600	2	2.31кг
		2		А-III-8 ГОСТ 5781-82* ℓ=200	10	0.08кг

Взам.инв.N | Подпись и дата | Инв.№подл.

Рук.маст.	Тюликов		
Гл.спец.	Елкин		
Инжен.	Иванникова		

ТП 416-8-11.92 КЖИ - 87

Каркас КР-14

Стадия	Масса	Масштаб
РП	5.42 кг	Б.м.

Лист | Листов

Минторг СССР
ГИПРОТОРГ
Москва

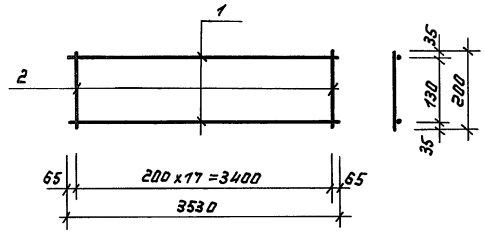

Привязан

Инв. №

Формат	Зоны	Поз.	Обозначение	Наименование	Кол.	Примеч.
				Документация		
				Техническое описание		
				Детали		
		1		А-III-12 ГОСТ 5781-82* ℓ=3530	2	3.13 кг
		2		А-III-8 ГОСТ 5781-82* ℓ=200	18	0.08 кг

Взам. инв. №

Подпись и дата

Инв. № подл.

ТП 416-8-11.92 КЖИ-88

Рук. маст.	Тюликов			
Гл. спец.	Елкин			
Инжен.	Иванникова			

Каркас КР-15

Стадия	Масса	Масштаб
РП	7.7 кг	б.м.
Лист	Листов	

Минторг СССР ГИПРОТОРГ Москва

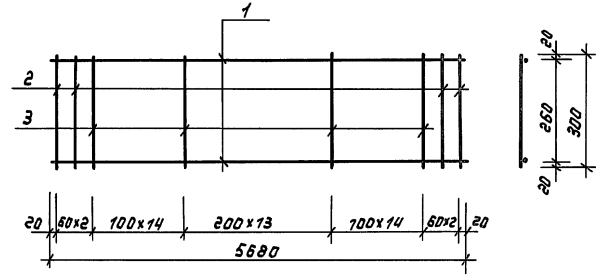

Привязан

Инв. №

Формат	Зоны	Поз.	Обозначение	Наименование	Кол.	Примеч.
				Документация		
				Техническое описание		
				Детали		
		1		А-III-25 ГОСТ 5781-82* ℓ=5680	2	21.9 кг
		2		А-III-16 ГОСТ 5781-82* ℓ=300	4	0.47 кг
		3		А-III-12 ГОСТ 5781-82* ℓ=300	42	0.27 кг

Взам. инв. №

Подпись и дата

Инв. № подл.

ТП 416-8-11.92 КЖИ-89

Рук. маст.	Тюликов			
Гл. спец.	Елкин			
Инжен.	Иванникова			

Каркас КР-16

Стадия	Масса	Масштаб
РП	57.03 кг	б.м.
Лист	Листов	

Минторг СССР ГИПРОТОРГ Москва

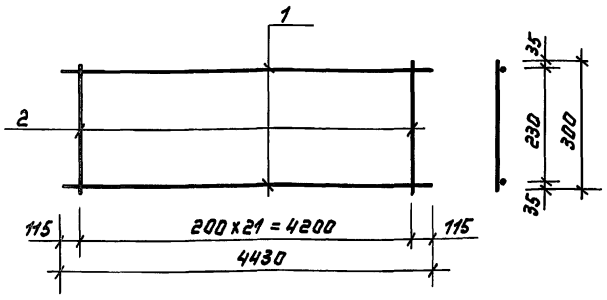

Привязан

Инв. №

Формат	Зона	Поз.	Обозначение	Наименование	Кол.	Примеч.
				Документация		
				Техническое описание		
				Детали		
		1		А-III-16 ГОСТ 5781-82* ℓ=4430	2	7.02 кг
		2		А-III-8 ГОСТ 5781-82* ℓ=300	22	0.12 кг

Взам. инв. №

Подпись и дата

Инв. № подл.

ТП 416-8-11.92 КЖИ - 90

Рук. маст.	Тюликов	Каркас КР-17	Стадия: РП	Масса: 16.66 кг; Масштаб: Б.м.
Гл. спец.	Елкин		Лист	Листов
Инжен.	Ивунникова		Минторг СССР ГИПРОТОРГ Москва	

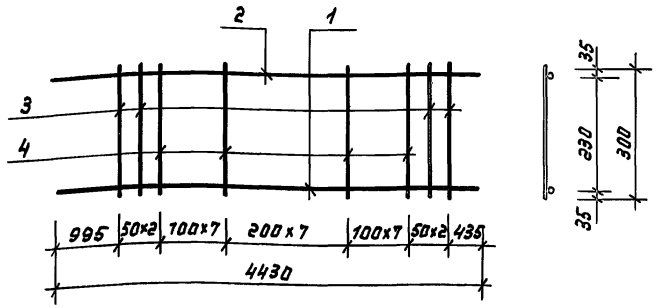

Привязан

Инв. №

Формат	Зона	Поз.	Обозначение	Наименование	Кол.	Примеч.
				Документация		
				Техническое описание		
				Детали		
		1		А-III-16 ГОСТ 5781-82* ℓ=4430	1	7.02 кг
		2		А-III-12 ГОСТ 5781-82* ℓ=4430	1	3.93 кг
		3		А-III-12 ГОСТ 5781-82* ℓ=300	4	0.26 кг
		4		А-III-8 ГОСТ 5781-82* ℓ=300	29	0.12 кг

Взам. инв. №

Подпись и дата

Инв. № подл.

ТП 416-8-11.92 КЖИ - 91

Рук. маст.	Тюликов	Каркас КР-18	Стадия: РП	Масса: 15.46 кг; Масштаб: Б.м.
Гл. спец.	Елкин		Лист	Листов
Инжен.	Ивунникова		Минторг СССР ГИПРОТОРГ Москва	

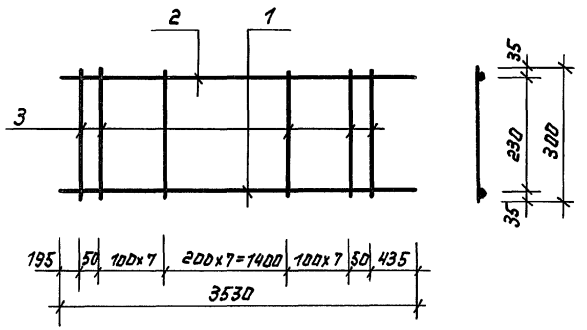

Привязан

Инв. №

Формат	Зона	Поз.	Обозначение	Наименование	Кол.	Прим.
				Документация		
				Техническое описание		
				Детали		
		1		А-III-16 ГОСТ 5781-82* ℓ=3530	1	5.57кг
		2		А-III-12 ГОСТ 5781-82* ℓ=3530	1	3.13 кг
		3		А-III-8 ГОСТ 5781-82* ℓ=300	24	0.12 кг

Взам. инв. N | Подпись и дата | Инв. N подл.

ТП 416-8-11.92 КЖИ – 92

Рук. маст.	Тюликов		Каркас КР-19	Стадия	Масса	Масштаб
Гл. спец.	Елкин			РП	11.56 кг	Б.м.
Инжен.	Ивинникова			Лист	Листов	
				Минторг СССР ГИПРОТОРГ Москва		

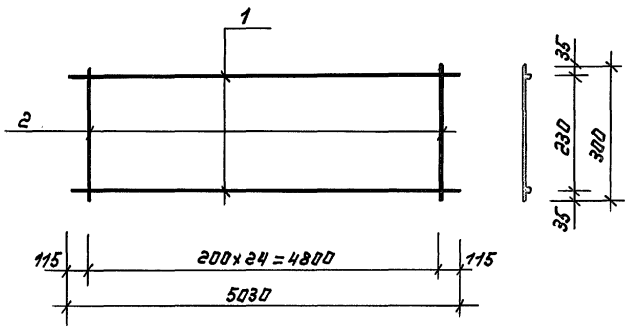

Привязан

Инв. №

Формат	Зона	Поз.	Обозначение	Наименование	Кол.	Прим.
				Документация		
				Техническое описание		
				Детали		
		1		А-III-16 ГОСТ 5781-82* ℓ=5030	2	15.88 кг
		2		А-III-8 ГОСТ 5781-82* ℓ=300	25	2.98 кг

Взам. инв. N | Подпись и дата | Инв. N подл.

ТП 416-8-11.92 КЖИ – 93

Рук. маст.	Тюликов		Каркас КР-20	Стадия	Масса	Масштаб
Гл. спец.	Елкин			РП	18.86 кг	Б.м.
Инжен.	Ивинникова			Лист	Листов	
				Минторг СССР ГИПРОТОРГ Москва		

Альбом IX

КР 1а

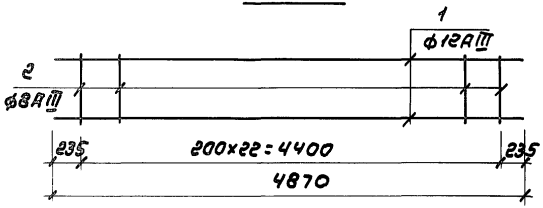

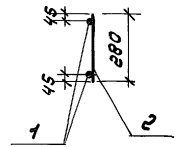

КР 2а

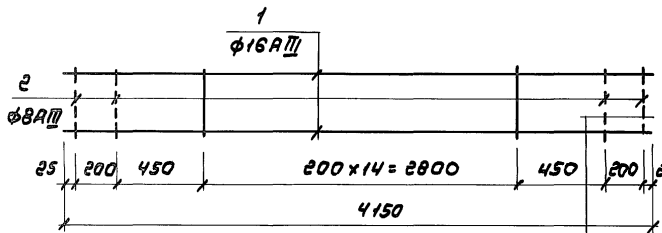

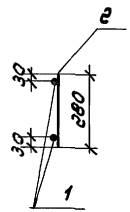

поз. 2, обозначенные пунктиром привязать проволокой к поз. 1

КР 3а

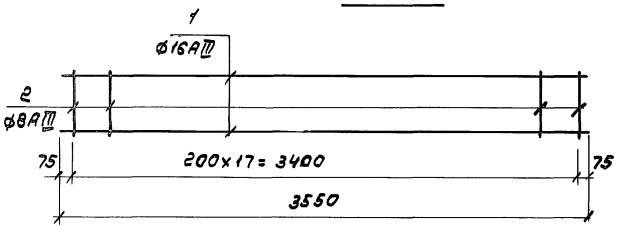

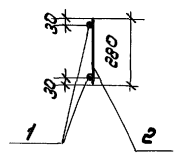

Форм.	Зона	Поз.	Обозначение	Наименование	Кол.	Примеч.
				КР1а		Вес
				Документация		10.02кг
				Техническое описание		
				Детали		
		1	ГОСТ 5781-82*	12-А-III ℓ=4870мм	2	4.32кг
		2	"	6-А-III ℓ=280мм	23	0.06кг
				КР2а		Вес
				Документация		15.19кг
				Техническое описание		
				Детали		
		1	ГОСТ 5781-82*	16-А-III ℓ=4150мм	2	6.55кг
		2	"	8-А-III ℓ=280мм	19	0.11кг
				КР3а		Вес
				Документация		13.18кг
				Техническое описание		
				Детали		
		1	ГОСТ 5781-82*	16-А-III ℓ=3550мм	2	5.60кг
		2	"	8-А-III ℓ=280мм	18	0.11кг

Привязан

Инв. №

Инв.№ подл. | Подпись и дата | Взам.инв.№

Рук.маст.	Тюликов	
Нач.спец.	Елкин	
Инж.	Конькова	

ТП 416-8-11.92 КЖИ-94

Каркасы КР1а ; КР2а ; КР3а

Стадия	Лист	Листов
РП	см. табл.	6. м.
Лист	Листов	

Минторг СССР ГИПРОТОРГ Москва

Альбом IX

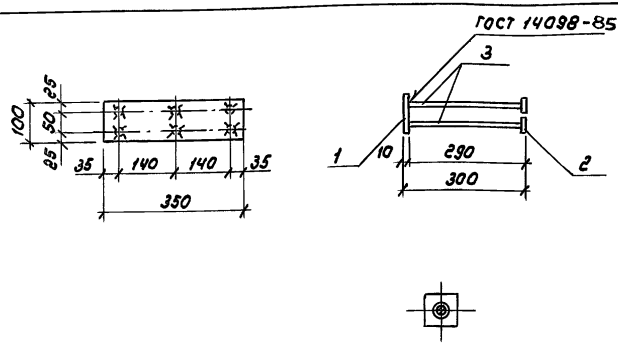

Формат	Зона	Поз.	Обозначение	Наименование	Кол.	Примеч.
				Документация		
			Т.О	Техническое описание		
				Детали		
		1		Полоса $\frac{б10\times100\ ГОСТ\ 19903-74^{*}}{Ст\,5\ ГОСТ\ 27772-88^{кп}}$ ℓ=350	1	2.75
		2		Полоса $\frac{б10\times40\ ГОСТ\ 19903-74^{*}}{Ст\,5\ ГОСТ\ 27772-88^{*}}$ ℓ=40	6	0.13
		3		А-III-12 ГОСТ 5781-82* ℓ=280	6	0.26

Привязан

Инв. №

Взам. инв. №

Подпись и дата

Инв. № подл.

Рук. маст.	Тюликов		
Гл. спец.	Елкин		
Инж.	Галкина		

ТП 416-8-11.92 КЖИ-95

Изделие закладное МН-1

Стадия	Масса	Масштаб
РП	509 кг	б.м
Лист 1	Листов 1	

Минторг СССР ГИПРОТОРГ Москва

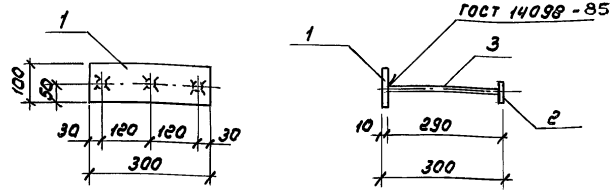

Формат	Зона	Поз.	Обозначение	Наименование	Кол.	Примеч.
				Документация		
			Т.О	Техническое описание		
				Детали		
		1		Полоса $\frac{б10\times100\ ГОСТ\ 19903-74^{*}}{Ст\,5\ ГОСТ\ 27772-88^{кп}}$ ℓ=300	1	2.36
		2		Полоса $\frac{б10\times40\ ГОСТ\ 19903-74^{*}}{Ст\,5\ ГОСТ\ 27772-88^{кп}}$ ℓ=40	3	0.13
		3		А-III-12 ГОСТ 5781-82* ℓ=280	3	0.26

Привязан

Инв. №

Взам. инв. №

Подпись и дата

Инв. № подл.

Рук. маст.	Тюликов		
Гл. спец.	Елкин		
Инж.	Галкина		

ТП 416-8-11.92 КЖИ-96

Изделие закладное МН-2

Стадия	Масса	Масштаб
РП	3.53 кг	б.м.
Лист 1	Листов 1	

Минторг СССР ГИПРОТОРГ Москва

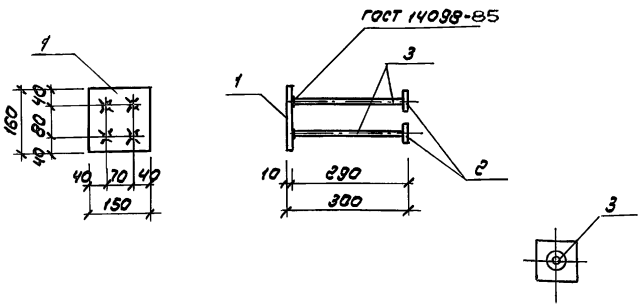

Формат	Зона	Поз.	Обозначение	Наименование	Кол.	Примеч.
				Документация		
			Т.О	Техническое описание		
				Детали		
		1		Полоса $\frac{Б\,10\times150\ ГОСТ\,19903\text{-}74^{*}}{Ст\,3\,кп\ ГОСТ\,27772\text{-}88^{**}}$ ℓ=180	1	1.80
		2		Полоса $\frac{Б\,10\times50\ ГОСТ\,19903\text{-}74}{Ст\,3\,кп\ ГОСТ\,27772\text{-}88^{**}}$ ℓ=50	4	0.20
		3		А-III-12 ГОСТ 5781-82** ℓ=280	4	0.26

Привязан

Инв.№

Инв.№ подл. | Подпись и дата | Взам. инв.№

Рук.маст.	Тюликов		
Гл.спец.	Елкин		
Инж.	Голкина		

ТП 416-8-11.92 КЖИ-97

Изделие закладное МН-3

Стадия	Масса	Масштаб
РП	3.64	1:10
Лист 1	Листов 1	

Минторг СССР ГИПРОТОРГ Москва

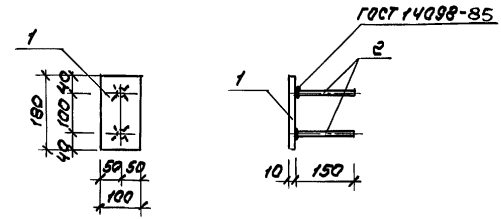

Формат	Зона	Поз.	Обозначение	Наименование	Кол.	Примеч.
				Документация		
			Т.О	Техническое описание		
				Детали		
		1		Полоса $\frac{Б\,10\times100\ ГОСТ\,19903\text{-}74^{*}}{Ст\,3\,кп\ ГОСТ\,27772\text{-}88^{**}}$ ℓ=180	1	1.56
		2		А-III-12 ГОСТ 5781-82** ℓ=150	2	0.13

Привязан

Инв.№

Инв.№ подл. | Подпись и дата | Взам. инв.№

Рук.маст.	Тюликов		
Гл.спец.	Елкин		
Инж.	Голкина		

ТП 416-8-11.92 КЖИ-98

Изделие закладное МН-4

Стадия	Масса	Масштаб
РП	1.82	1:10
Лист	Листов	

Минторг СССР ГИПРОТОРГ Москва

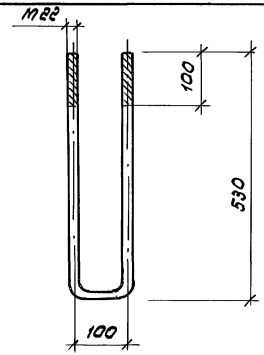

Форм.	Зона	Поз.	Обозначение	Наименование	Кол.	Прим.
				Документация		
			Т.О	Техническое описание		
				Детали		
Б.4		1		А-I-22 ГОСТ 5781-82*		
				ℓ = 1150	1	3.43 кг

Привязан

Инв. №

Инв. № подл. | Подпись и дата | Взам. инв. №

ТП 416-8-11.92 КЖИ-99

Рук. маст.	Тюликов	
Гл. спец.	Елкин	
Ст. инж.	Романенко	

Изделие закладное МН-5

Стадия	Масса	Масштаб
РП	3.43кг	б.м
Лист 1	Листов 1	

Минторг СССР ГИПРОТОРГ Москва

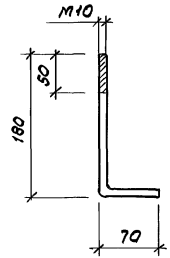

Форм.	Зона	Поз.	Обозначение	Наименование	Кол.	Прим.
				Документация		
			Т.О	Техническое описание		
				Детали		
		1		А-I-10-ГОСТ 5781-82* ℓ=250	1	

Привязан

Инв. №

Инв. № подл. | Подпись и дата | Взам. инв. №

ТП 416-8-11.92 КЖИ-100

Рук. маст.	Тюликов	
Гл. спец.	Елкин	
Инж.	Комарова	

Анкерный болт А-1

Стадия	Масса	Масштаб
РП	0.15кг	1:5
Лист	Листов	

Минторг СССР ГИПРОТОРГ Москва

Альбом IX

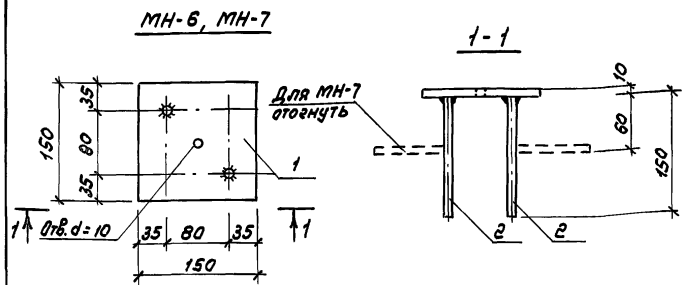

Форм.	Зона	Поз.	Обозначение	Наименование	Кол.	Примеч.
				МН-6, МН-7		
				Сборочные единицы		
		1		Лист 10×150×150 ГОСТ 19903-74* / С245 ГОСТ 27772-88*	1	1.77 кг
		2		А-III-10 ГОСТ 5781-82* ℓ=150	2	0.09 кг

Привязан

Инв. №

Взам. инв. №

Подпись и дата

Инв. № подл.

Рук. маст.	Тюликов		
Гл. спец.	Елкин		
Инж.	Галкина		

ТП 416-8-11.92 КЖИ-101

Закладные изделия МН-6, МН-7

Стадия	Масса	Масштаб
РП	1.95 кг	

Лист 1 | Листов 1

Минторг СССР ГИПРОТОРГ Москва

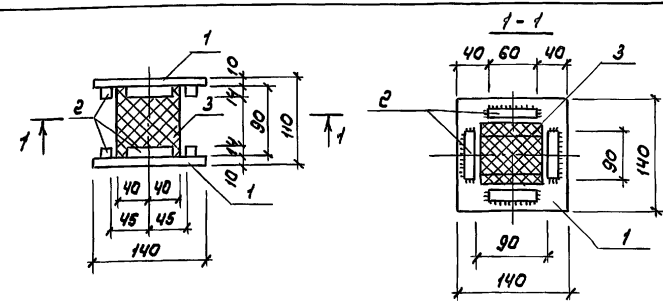

Форм.	Зона	Поз.	Обозначение	Наименование	Кол.	Примеч.
				Ар 1		
				Сборочные единицы		
		1		Лист 10×140×140 ГОСТ 19903-74* / С245 ГОСТ 27772-88*	2	1.54 кг
		2		Квадрат В14 ГОСТ 2591-88 / С245 ГОСТ 27772-88* ℓ=60	8	0.09 кг
		3		Резина амортиз.		
				80×80×90(h)	1	0.92 кг

Привязан

Инв. №

Взам. инв. №

Подпись и дата

Инв. № подл.

Рук. маст.	Тюликов		
Гл. спец.	Елкин		
Инж.	Галкина		

ТП 416-8-11.92 КЖИ-102

Амортизатор Ар 1

Стадия	Масса	Масштаб
РП	5.72 кг	

Лист 1 | Листов 1

Минторг СССР ГИПРОТОРГ Москва

25474-10 88

Альбом IX

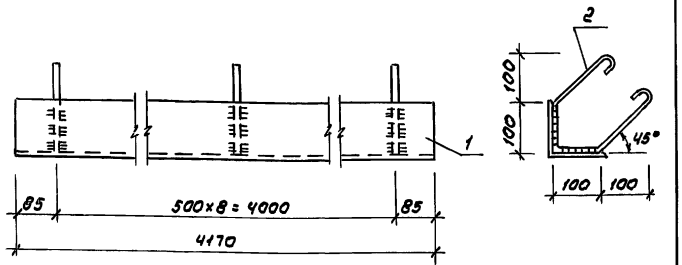

Форм.	Зона	Поз.	Обозначение	Наименование	Кол.	Примеч.
				Документация		
			Т.О	Техническое описание		
				Детали		
Б.Ч		1		Уголок 125×125×8 ГОСТ 8509-86 / С245 ГОСТ 27772-88* ℓ=470	1	64.64кг
Б.Ч		2		⌀8АI ГОСТ 5781-82* ℓ=650	9	0.26кг

Привязан

Инв.№

Рук.маст.	Тюликов		
Гл.спец.	Елкин		
Ст.инж.	Романенко		
Техник	Корсакова		

ТП 416-8-11.92 КЖИ-103

Изделие закладное МН-8

Стадия	Масса	Масштаб
РП	66.98кг	Б.м
Лист	Листов 1	

Минтяжстроя СССР ГИПРОТЯЖСТРОЙ Москва

Инв.№ подл. | Подпись и дата | Взам.инв.№

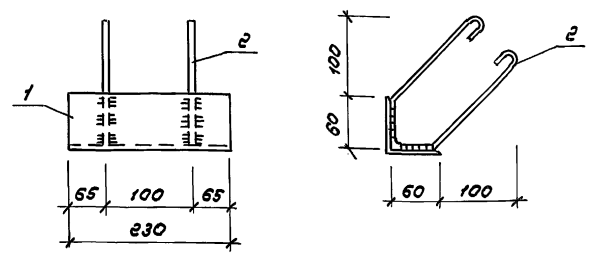

Форм.	Зона	Поз.	Обозначение	Наименование	Кол.	Примеч.
				Документация		
			Т.О	Техническое описание		
				Сборочные единицы		
Б.Ч		1		Уголок 75×75×6-В ГОСТ 8509-86 / С245 ГОСТ 27772-88* ℓ=230	1	1.58кг
Б.Ч		2		⌀8АI ГОСТ 5781-82* ℓ=550	2	0.22кг

Привязан

Инв.№

Рук.маст.	Тюликов		
Гл.спец.	Елкин		
Ст.инж.	Романенко		
Техник	Корсакова		

ТП 416-8-11.92 КЖИ-104

Изделие закладное МН-9

Стадия	Масса	Масштаб
РП	2.02кг	Б.м
Лист 1	Листов 1	

Минтяжстроя СССР ГИПРОТЯЖСТРОЙ Москва

Инв.№ подл. | Подпись и дата | Взам.инв.№

Альбом IX

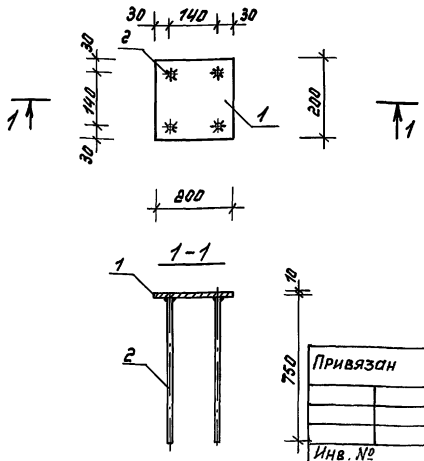

Привязан

Инв. №

Формат	Зона	Поз.	Обозначение	Наименование	Кол.	Примеч.
				Документация		
			т.о.	Техническое описание		
				Детали		
б.ч.		1		Лист Б10×200×200 ГОСТ 19903-74* / С245 ГОСТ 27772-88*	1	3,14
б.ч.		2		А-III-12 ГОСТ 5781-82*		
				ℓ=750	4	0,66

Взам. инв. №

Подпись и дата

Инв. № подл.

ТП 416-8-11.92 КЖИ-105

Рук. маст.	Тюликов	
Гл. спец.	Елкин	
Вед. инж.	Савенкова	
Исполн.	Румянцева	

Изделие закладное МН-10

Стадия	Масса	Масштаб
РП	5,8кг	1:10

Лист | Листов

Минторг СССР ГИПРОТОРГ Москва

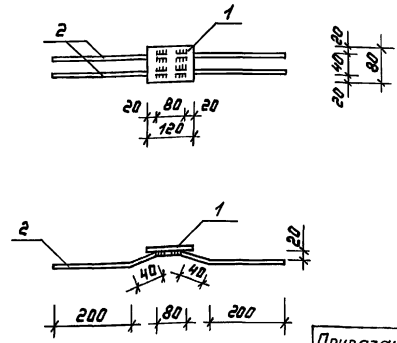

Привязан

Инв. №

Формат	Зона	Поз.	Обозначение	Наименование	Кол.	Примеч.
				Документация		
			т.о.	Техническое описание		
				Детали		
б.ч.		1		Полоса Б8×80 ГОСТ 19903-74* / С245 ГОСТ 27772-88*		
				ℓ=120	1	0,60кг
б.ч.		2		А-III-8 ГОСТ 5781-82*		
				ℓ=560	2	0,21кг

Взам. инв. №

Подпись и дата

Инв. № подл.

ТП 416-8-11.92 КЖИ-106

Рук. маст.	Тюликов	
Гл. спец.	Елкин	
Вед. инж.	Савенкова	
Исполн.	Румянцева	

Изделие закладное МН-11

Стадия	Масса	Масштаб
РП	1,02 кг	1:10

Лист 1 | Листов 1

Минторг СССР ГИПРОТОРГ Москва

25474-10 90

Альбом IX

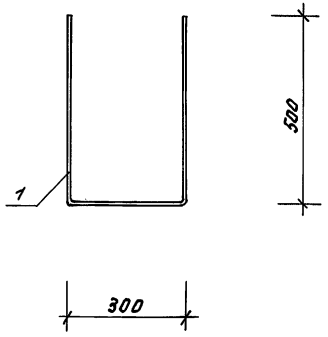

Привязан

Инв.№

Формат	Зона	Поз.	Обозначение	Наименование	Кол.	Примеч.
				Документация		
			т.о.	Техническое описание		
				Детали		
Б4		1		А-III-16 ГОСТ 5781-82*		
				ℓ=1300	1	2,05кг

Рук.маст.	Тюликов		ТП 416-8-11.92	КЖИ-107	
Гл.спец.	Елкин				
Вед.инж.	Сыренкова		Изделие закладное МН-12	Стадия: РП; Масса: 2,05 кг; Масштаб: 1:10	
Исполн.	Румянцева			Лист 1; Листов 1	
				Минторг СССР ГИПРОТОРГ Москва	

Инв.№подл. | Подпись и дата | Взам.инв.№

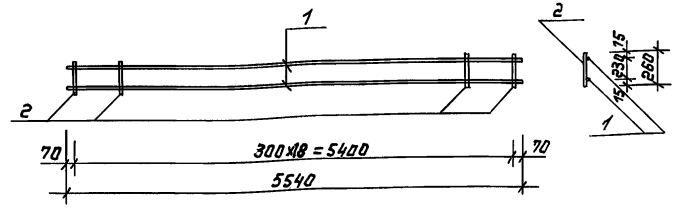

Привязан

Инв.№

Формат	Зона	Поз.	Обозначение	Наименование	Кол.	Прим.
				Документация		
			т.о.	Техническое описание		
				Детали		
		1		А-III-16 ГОСТ 5781-82*		
				ℓ=5540	2	8,9кг
		2		А-I-6 ГОСТ 5781-82*		
				ℓ=260	19	0,05кг

Рук.маст.	Тюликов		ТП 416-8-11.92	КЖИ-108	
Гл.спец.	Елкин				
Вед.инж.	Сыренкова		Каркас КР-22	Стадия: РП; Масса: 18,9 кг; Масштаб: 1:50	
Исполн.	Румянцева			Лист 1; Листов 1	
				Минторг СССР ГИПРОТОРГ Москва	

Инв.№подл. | Подпись и дата | Взам.инв.№

Альбом IX

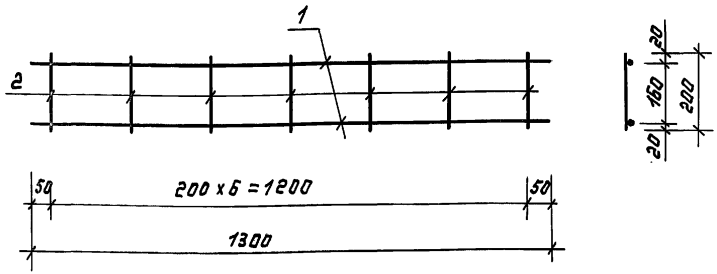

Формат	Зона	Поз.	Обозначение	Наименование	Кол.	Примеч.
				Документация		
			т.о.	Техническое описание		
				Детали		
		1		А-III-8 ГОСТ 5781-82* ℓ=1300	2	0.53 кг
		2		Вр-I-4 ГОСТ 6727-80* ℓ=200	7	0.02 кг

Привязан

Инв. №

Взам. инв. N

Подпись и дата

Инв. № подл.

ТП 416-8-11.92 КЖИ-109

Рук. маст.	Тюликов	
Гл. спец.	Елкин	
Ст. инж.	Романенко	

Каркас плоский КР-23

Стадия	Масса	Масштаб
РП	1,2 кг	б.м.

Лист 1 Листов 1

Минторг СССР ГИПРОТОРГ Москва

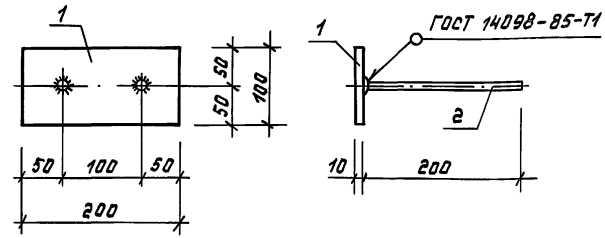

Формат	Зона	Поз.	Обозначение	Наименование	Кол.	Примеч.
				Документация		
			т.о.	Техническое описание		
				Детали		
		1		Полоса Б10 x 100 ГОСТ 19903-74* / С245 ГОСТ 27772-88* ℓ=200	1	1.6 кг
		2		А-I-8-ГОСТ 5781-82* ℓ=200	2	0.1 кг

Привязан

Инв. №

Взам. инв. N

Подпись и дата

Инв. № подл.

ТП 416-8-11.92 КЖИ-110

Рук. маст.	Тюликов	
Гл. спец.	Елкин	
Ст. инж.	Романенко	

Изделие закладное МН-13

Стадия	Масса	Масштаб
РП	1,8 кг	1:5

Лист 1 Листов 1

Минторг СССР ГИПРОТОРГ Москва

25474-10 92

Альбом IX

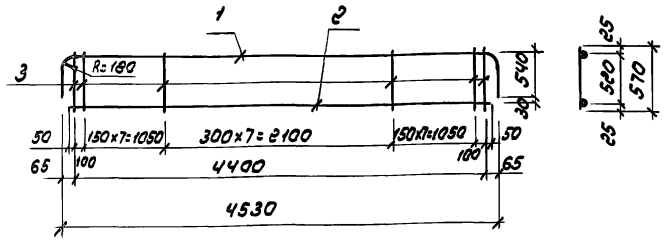

Форм.	Зона	Поз.	Обозначение	Наименование	Кол.	Прим.
				Документация		
			Т.О.	Техническое описание		
				Детали		
				ст.отд. ГОСТ 5781-82*		
Б.Ч.		1		А-III-18 ℓ = 5600	1	11.20 кг
				ℓ = 4500	1	9.00 кг
Б.Ч.		2		А-I-6 ℓ = 570	94	0.13 кг
Б.Ч.		3				

Привязан

Инв. №

Инв. № подл. | Подпись и дата | Взам. инв. №

ТП 416-8-11.92		КЖИ-111		
Рук.маст. Тюликов		Каркас плоский КР-24	Стадия	Масса	Масшт.
Гл.спец. Елкин			РП	23,30 кг	Б.м
Ст. инж. Ромоненко			Лист 1	Листов 1	
			Минторг СССР ГИПРОТОРГ Москва		

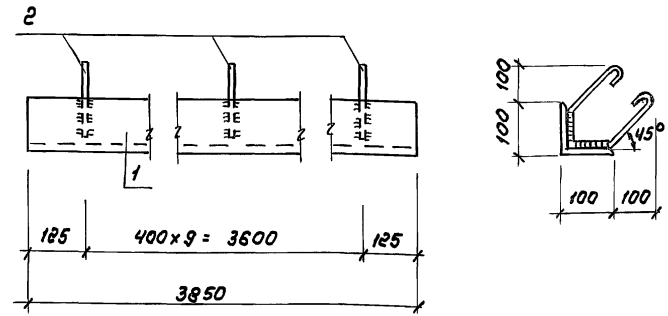

Форм.	Зона	Поз.	Обозначение	Наименование	Кол.	Прим.
				Документация		
			Т.О.	Техническое описание		
				Детали		
Б.Ч.		1		Уголок 125×125×8-В ГОСТ 8509-86 С245 ГОСТ 27772-88* ℓ=3850	1	59.70 кг
Б.Ч.		2		А-I-8 ГОСТ 5781-82* ℓ=650	10	0.26 кг

Привязан

Инв. №

Инв. № подл. | Подпись и дата | Взам. инв. №

ТП 416-8-11.92		КЖИ-112		
Рук.маст. Тюликов		Изделие закладное МН-14	Стадия	Масса	Масшт.
Гл.спец. Елкин			РП	62.3 кг	Б.м
Ст. инж. Ромоненко			Лист 1	Листов 1	
			Минторг СССР ГИПРОТОРГ Москва		

Альбом IX

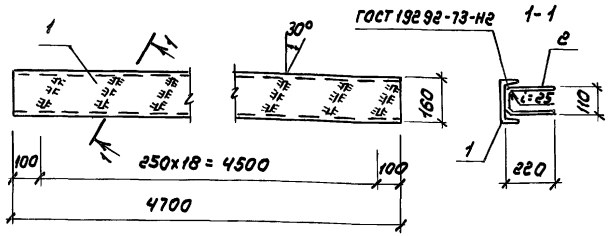

Форм.	Зона	Поз.	Обозначение	Наименование	Кол.	Примеч.
				Документация		
			Т.О	Техническое описание		
				Детали		
Б4		1		Швеллер 16 ГОСТ 82 40-89 / С245 ГОСТ 27772-88*		
				ℓ=4700	1	66.7кг
Б4		2		А-III-8 ГОСТ 5781-82* ℓ=520	19	0.21кг

Привязан

Инв. №

Инв.№ подл. | Подпись и дата | Взам. инв.№

Рук. маст.	Тюликов	ТП 416-8-11.92	КНИ-113
Гл. спец.	Елкин		
Ст. инж.	Романенко	Изделие закладное МН-15	Стадия: РП; Масса: 70.7кг; Масшт.: б.м; Лист 1; Листов 1
			Минторг СССР ГИПРОТОРГ Москва

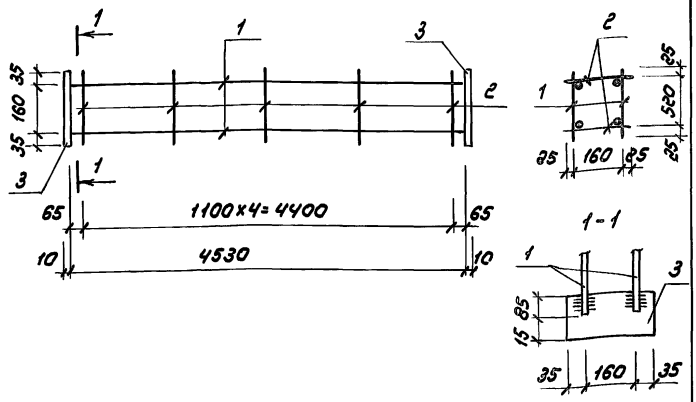

Форм.	Зона	Поз.	Обозначение	Наименование	Кол.	Примеч.
				Документация		
			Т.О	Техническое описание		
				Сборочные единицы		
Б4		1	КНИ-111	Каркас плоский КР-24	2	83.30кг
				Детали		
Б4		2		А-I-6 ГОСТ 5781-82* ℓ=210	10	0.05кг
Б4		3		Полоса 510х100 ГОСТ 19903-74* / С245 ГОСТ 27772-88*		
				ℓ=230	2	1.81кг

Привязан

Инв. №

Инв.№ подл. | Подпись и дата | Взам. инв.№

Рук. маст.	Тюликов	ТП 416-8-11.92	КНИ-114
Гл. спец.	Елкин		
Ст. инж.	Романенко	Каркас пространственный КП 7	Стадия: РП; Масса: 50.10кг; Масшт.: б.м.; Лист 1; Листов 1
			Минторг СССР ГИПРОТОРГ Москва

Альбом IX

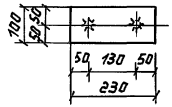

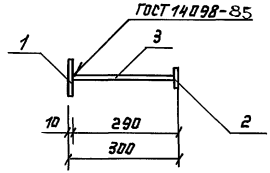

Формат	Зона	Поз.	Обозначение	Наименование	Кол.	Примеч.
				Документация		
			Т.О.	Техническое описание		
				Детали		
		1		Полоса $\frac{5\ 70\times100\ ГОСТ\ 19903-74^{*}}{С245\ ГОСТ\ 27772-88^{*}}\ \ell=230$	1	1,81 кг
		2		Полоса $\frac{5\ 10\times50\ ГОСТ\ 19903-74^{*}}{С245\ ГОСТ\ 27772-88^{*}}\ \ell=50$	2	0,20
		3		А-III-12 ГОСТ 5781-82* $\ell=280$	2	0,26

Привязан

Инв.№

			ТП 416-8-11.92	КЖИ-115	
Рук.мест.	Тюликов		Изделие закладное МН-16	Стадия: РП; Масса: 2,73 кг; Масштаб:	
Гл.спец.	Елкин			Лист 1; Листов 1	
Инж.	Галкина			Минторг СССР ГИПРОТОРГ Москва	

Инв.№ подл. | Подпись и дата | Взам.инв.№

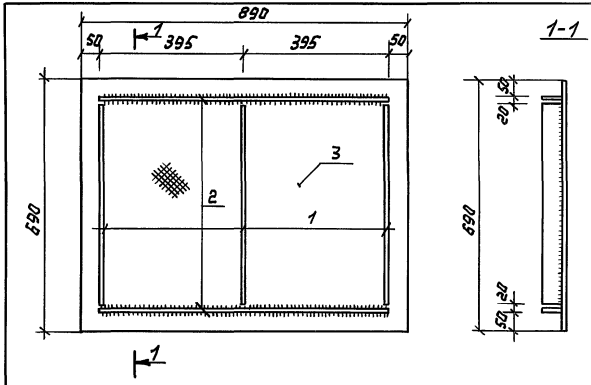

Формат	Зона	Поз.	Обозначение	Наименование	Кол.	Примеч.
				КЛ-1		
				Детали		
		1		Полоса $\frac{5\ 6\times50\ ГОСТ\ 19903-74^{*}}{С245\ ГОСТ\ 27772-88^{*}}\ \ell=550$	3	1,3 кг
		2		Полоса $\frac{5\ 6\times150\ ГОСТ\ 19903-74^{*}}{С245\ ГОСТ\ 27772-88^{*}}\ \ell=790$	2	1,86 кг
		3		Лист ромбический-6,0×690×890		
				С235 ГОСТ 8568-77*	1	30,71 кг

Привязан

Инв.№

			ТП 416-8-11.92	КЖИ-116	
Рук.мест.	Тюликов		Крышка люка КЛ-1	Стадия: РП; Масса: 38,33 кг; Масштаб:	
Гл.спец.	Елкин			Лист 1; Листов 1	
Инж.	Галкина			Минторг СССР ГИПРОТОРГ Москва	

Инв.№ подл. | Подпись и дата | Взам.инв.№

Альбом IX

ПБ-20

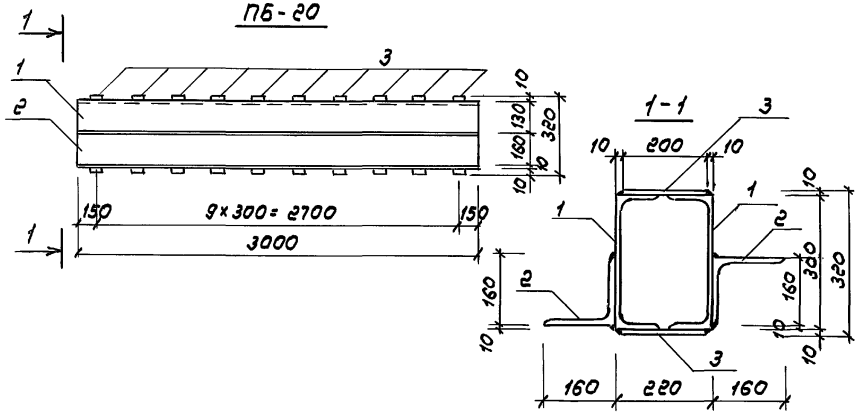

ПБ-21

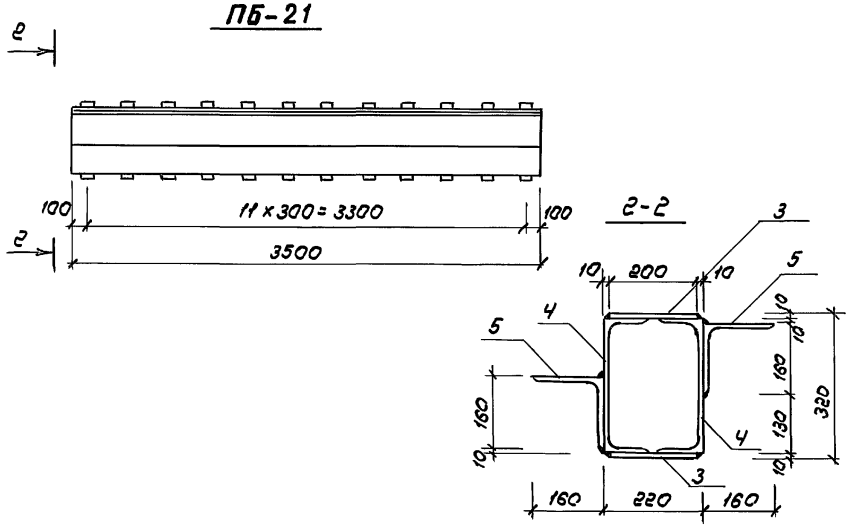

Формат	Зона	Поз.	Обозначение	Наименование	Кол.	Примеч.
				Документация		
			Т.О	Техническое описание		
				ПБ-20		
				Детали		
		1		Швеллер 30 ГОСТ 8240-89 / С245 ГОСТ 27772-88* ℓ=3000	2	95.4кг
		2		Уголок 160×160×10 В ГОСТ 8509-86 / С245 ГОСТ 27772-88* ℓ=3000	2	74.01кг
		3		Полоса Б-210×5 ГОСТ 19903-74* / С245 ГОСТ 27772-88* ℓ=200	20	0.78кг
				ПБ-21		
				Детали		
		4		Швеллер 30 ГОСТ 8240-89 / С245 ГОСТ 27772-88* ℓ=3500	2	111.3кг
		5		Уголок 160×160×10 В ГОСТ 8509-86 / С245 ГОСТ 27772-88* ℓ=3500	2	86.35кг
		3		Полоса Б-210×60 ГОСТ 19903-74* / С245 ГОСТ 27772-88* ℓ=200	24	0.78кг

Обозначение	Марка	Масса кг
КНИ-117	ПБ-20	354.42
-01	ПБ-21	414.02

Привязан

Инв.№

Подпись и дата | Взам.инв.№ | Инв.№ подл.

Рук.маст.	Тюликов	
Гл.спец.	Елкин	
Инж.	Голкина	

ТП 416-8-11.92 КНИ-117

ПБ-20, ПБ-21

Стадия	Масса	Масштаб
РП	см. табл.	Б.м

Лист 1 Листов 1

Минторг СССР ГИПРОТОРГ Москва

Альбом IX

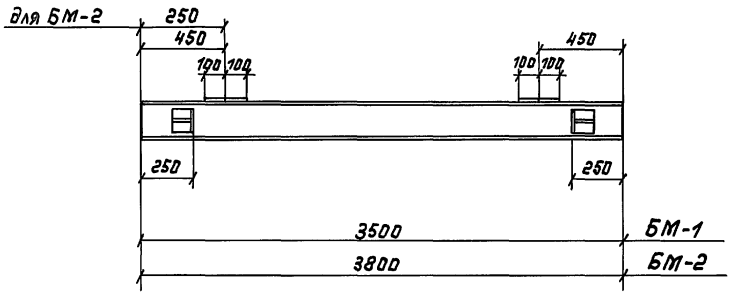

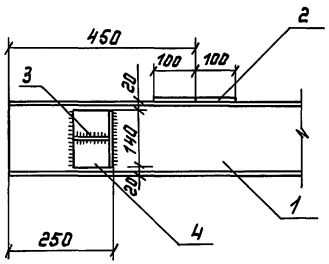

1-1

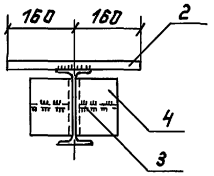

поз. 2

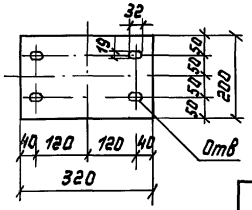

Обозначение	Марка	Масса
КЖИ-118	БМ-1	119.5
-01	БМ-2	127.24

Формат	Зона	Поз.	Обозначение	Наименование	Кол.	Примеч.
				БМ-1, БМ-2		
			т.о	Техническое описание		
				Детали		
		2		Полоса $\frac{Б\,20\times200\ ГОСТ\,19903\text{-}74^{*}}{С\,245\ ГОСТ\,27772\text{-}88^{*}}$ $\ell=320$	2	10 кг
		3		Полоса $\frac{Б\,10\times100\ ГОСТ\,19903\text{-}74^{*}}{С\,245\ ГОСТ\,27772\text{-}88^{*}}$ $\ell=100$	4	0,8 кг
		4		Уголок $\frac{100\times100\times7\ ГОСТ\,8509\text{-}86}{С\,245\ ГОСТ\,27772\text{-}88^{*}}$ $\ell=140$	4	1,5 кг
				Переменные данные для исполнения		
				БМ-1		КЖИ-
		1		Двутавр $\frac{18\,М\ ГОСТ\,19425\text{-}74^{*}}{С\,255\ ГОСТ\,27772\text{-}88^{*}}$ $\ell=3500$	1	90,3 кг
				БМ-2		КЖИ -01
		1		Двутавр $\frac{18\,М\ ГОСТ\,19425\text{-}74^{*}}{С\,255\ ГОСТ\,27772\text{-}88^{*}}$ $\ell=3800$	1	98,04 кг

Привязан

Инв. N

Взам. инв. N | Подпись и дата | Инв. N подл.

Рук. маст.	Тюликов		
Гл. спец.	Елкин		
Инж.	Голкины		

ТП 416-8-11.92 КЖИ-118

Монорельсы БМ-1, БМ-2

Стадия	Масса	Масштаб
РП	см. табл.	
Лист 1	Листов 1	

Минторг СССР ГИПРОТОРГ Москва

Альбом IX

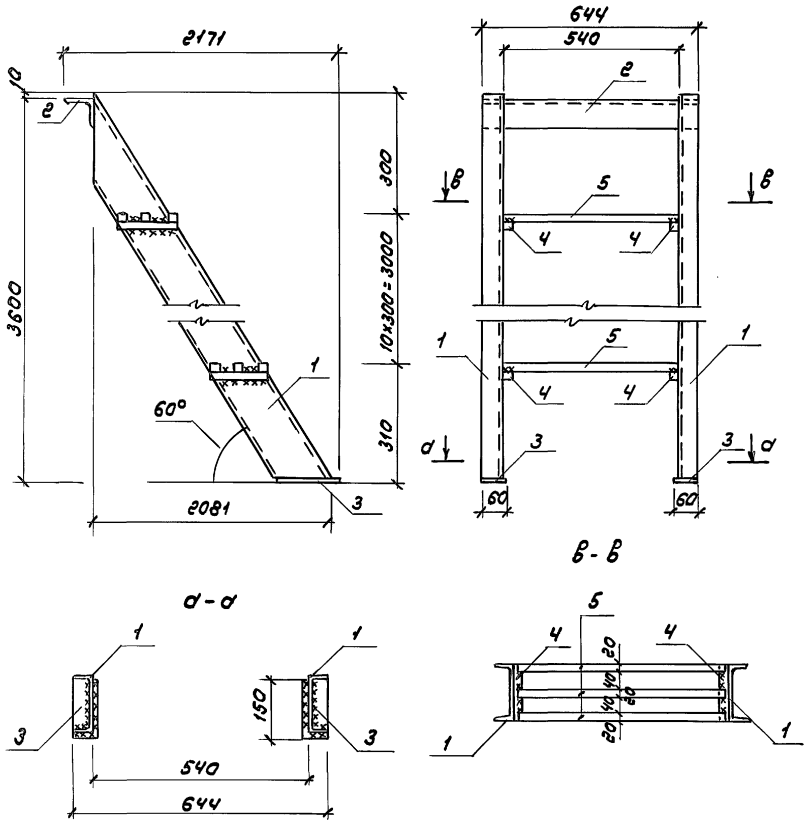

Форм.	Зона	Поз.	Обозначение	Наименование	Кол.	Примеч.
				Лм-1		
				Сборочные единицы		
		1		Швеллер $\frac{\text{В12 ГОСТ 8240-89}}{\text{С245 ГОСТ 27772-88}}$ ℓ=4167	2	43.34кг
		2		Уголок $\frac{\text{75×75×6 ГОСТ 8509-86}}{\text{С245 ГОСТ 27772-88}}$ ℓ=644	1	4.44кг
		3		Лист $\frac{\text{4×60×150 ГОСТ 19903-74}}{\text{С245 ГОСТ 27772-88}}$	2	0.3кг
		4		Квадрат $\frac{\text{В20 ГОСТ 2591-88}}{\text{С245 ГОСТ 27772-88}}$ ℓ=140	22	0.44кг
		5		ℓ=530	33	1.66

Рук.маст.	Тюликов		
Гл.спец.	Елкин		
Инж.	Галкина		

Привязан

Инв. №

ТП 416-8-11.92 КЖИ-119

Лестница металлическая Лм-1

Стадия	Масса	Масштаб
РП	156.18 кг	

Лист 1 Листов 1

Минторг СССР ГИПРОТОРГ Москва

25474-10 98

Инв. № подл. | Подпись и дата | Взам. инв. №

Альбом IX

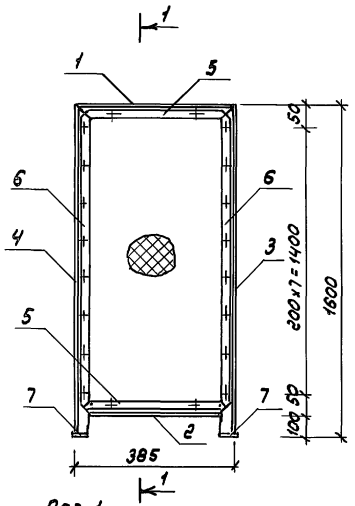

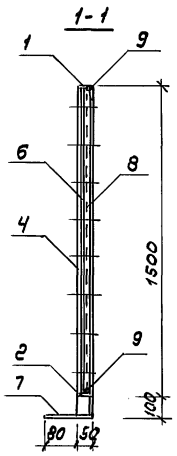

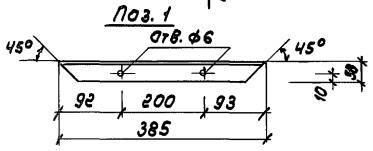

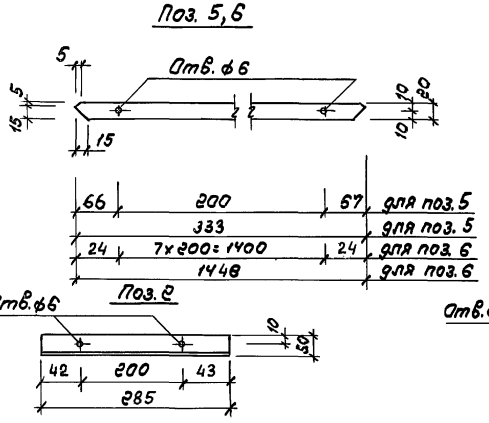

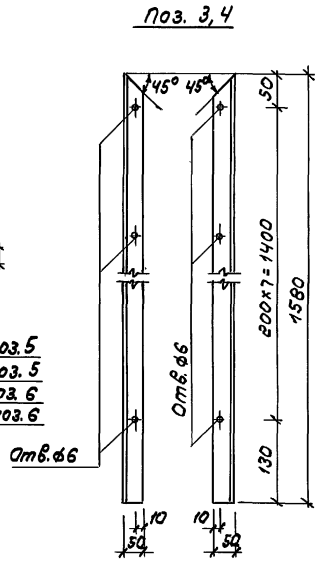

Формат	Зона	Поз.	Обозначение	Наименование	Кол.	Примеч.
				О-1		
				Сборочные единицы		
				Уголок 50×50×5-В ГОСТ 8509-86 / С245 ГОСТ 27772-88*		
		1		ℓ= 385	1	1.45 кг
		2		ℓ= 285	1	1.07 кг
		3		ℓ= 1580	1	5.96 кг
		4		ℓ= 1580	1	5.96 кг
				Полоса 64×6 ГОСТ 19903-74* / С245 ГОСТ 27772-88*		
		5		ℓ= 333	2	0.21 кг
		6		ℓ= 1448	2	0.91 кг
		7		Полоса 6-20×50 ГОСТ 19903-74* / С245 ГОСТ 27772-88* ℓ=130	2	1.02 кг
		8		Сетка Р10-1.2 ГОСТ 5336-80* ℓ=1500	0,38	2.88 кг
		9		ф38 РI ГОСТ 6727-80* п.м	3,75	0.2 кг

Привязан

Инв.№

Инв.№ подл. | Подпись и дата | Взам. инв.№

Рук.маст.	Тюлуков		
Гл.спец.	Елкин		
Инж.	Галкина		

ТП 416-8-11.92 КНИ-120

Ограждение О-1

Стадия	Масса	Масштаб
РП	21.80 кг	
Лист 1	Листов 1	

Минторг СССР ГИПРОТОРГ Москва

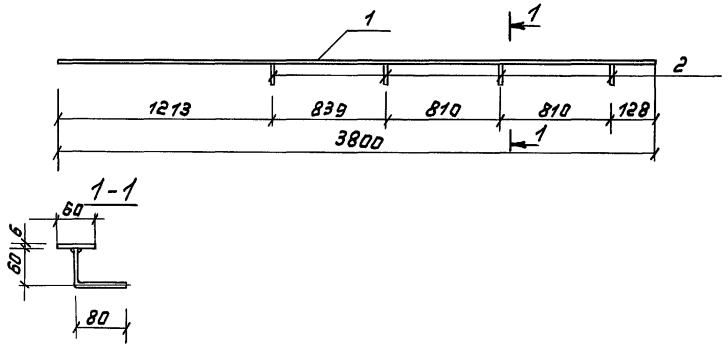

Формат	Зона	Поз.	Обозначение	Наименование	Кол.	Примеч.
				МИ-1		
				Детали		
		1		Полосы $\frac{Б\text{-}26\times60\ ГОСТ\ 103\text{-}76^*}{С245\ ГОСТ\ 27772\text{-}88^*}$		
				ℓ=3800	1	10,75 кг
		2		А-I-10-ГОСТ 5781-82* ℓ=140	4	0,09 кг

Привязан

Инв. №

Взам. инв.№ | Подпись и дата | Инв.№подл.

Рук.маст.	Тюликов		
Гл.спец.	Елкин		
Инж.	Гилкина		

ТП 416-8-11.92 КЖИ-121

Паручень МИ-1

Стадия	Масса	Масштаб
р.п.	11.11 кг	
Лист 1	Листов 1	

Минторг СССР ГИПРОТОРГ Москва

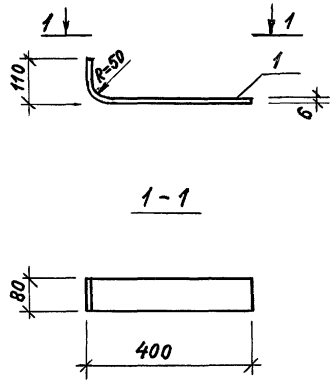

Формат	Зона	Поз.	Обозначение	Наименование	Кол.	Примеч.
				Документация		
			Т.О	Техническое описание		
				Детали		
		1		Полоса $\frac{Б\text{-}6\times80\ ГОСТ\ 19903\text{-}74^*}{С245\ ГОСТ\ 27772\text{-}88^*}$ ℓ=510	1	

Привязан

Инв. №

Взам.инв.№ | Подпись и дата | Инв.№подл.

Рук.маст.	Тюликов		
Гл.спец.	Кушнер		
Вед.инж.	Савенкова		
Инж.	Комарова		

ТП 416-8-11.92 КЖЦ-122

МС-01

Стадия	Масса	Масштаб
РП	1.92кг	1:10
Лист 1	Листов 1	

Минторг СССР ГИПРОТОРГ Москва

Альбом IX

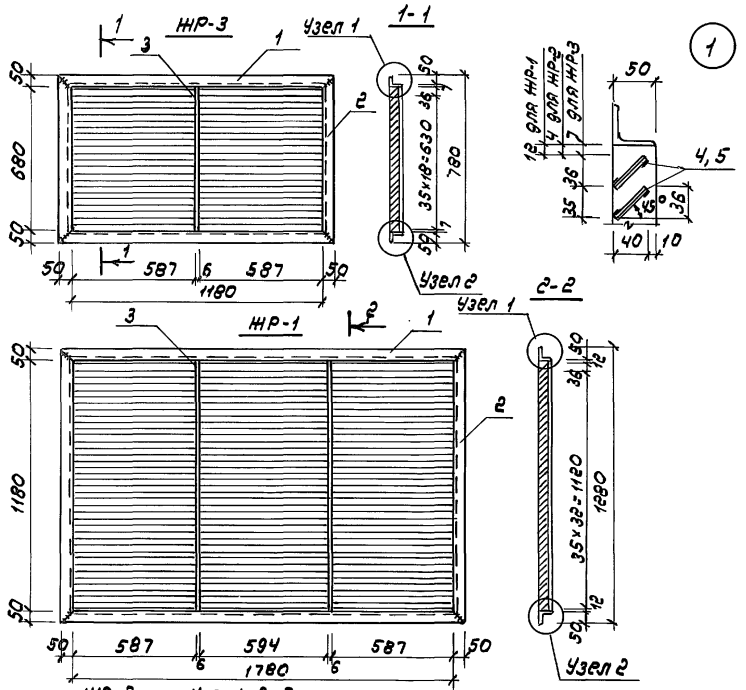

Формат	Зона	Поз.	Обозначение	Наименование	Кол. на исп. —	01	02	Примеч.
				ЖР-1, ЖР-2, ЖР-3				
				Технические требования				
				Детали				
				Уголок 50×50×5 ГОСТ 8509-86 / С245 ГОСТ 27772-88*				
		1		ℓ = 1880	2			7.09 кг
		1		ℓ = 460		2		1.73 кг
		1		ℓ = 1280			2	4.83 кг
		2		ℓ = 1280	2			4.83 кг
		2		ℓ = 1580		2		6.0 кг
		2		ℓ = 780			2	2.94 кг
				Полоса 6×40 ГОСТ 19903-74* / С245 ГОСТ 27772-88*				
		3		ℓ = 1178	2			2.21 кг
		3		ℓ = 678			1	1.27 кг
				Полоса 50×5 ГОСТ 19903-74* / С245 ГОСТ 27772-88*				
		4		ℓ = 597	66		39	1.17 кг
		4		ℓ = 370		42		0.73 кг
		5		ℓ = 604	33			1.18 кг

Обозначение	Наименование	Масса ед., кг
КНИ-123	ЖР-1	144.42
-01	ЖР-2	46.12
-02	ЖР-3	61.27

Привязан

Инв. №

Взам. инв. № | Подпись и дата | Инв. № подл.

Рук.мар.	Тюликов		
Гл.спец.	Елкин		
Инж.	Галкина		

ТП 416-8-11.92 КНИ-123

Жалюзийные решетки ЖР-1, ЖР-2, ЖР-3

Стадия	Масса	Масштаб
РП	См. табл.	
Лист 1	Листов 1	

Минторг СССР ГИПРОТОРГ Москва

Альбом IX

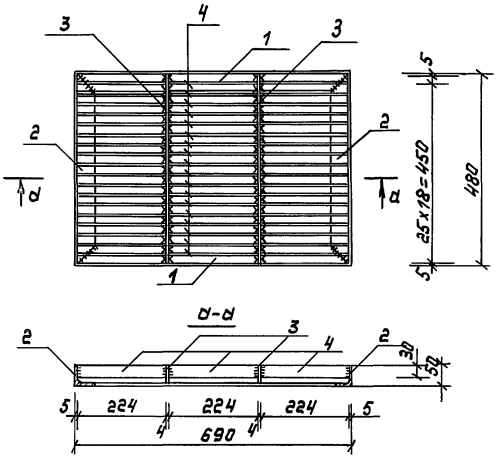

Формат	Зона	Поз.	Обозначение	Наименование	Кол.	Примеч.
				РП-1		
				Сборочные единицы		
		1		Уголок $\frac{50\times50\times5\text{-В гост 8509-86}}{\text{С245 гост 27772-88*}}$		
				ℓ=690	2	2.60 кг
		2		ℓ=480	2	1.81 кг
		3		Полоса $\frac{4\times45\ \text{гост 19903-74*}}{\text{С245 гост 27772-88*}}$ ℓ=470	2	0.66 кг
		4		Полоса $\frac{4\times30\ \text{гост 19903-74*}}{\text{С245 гост 27772-88*}}$ ℓ=224	54	0.21 кг

Инв.№подл. | Подпись и дата | Взам.инв.№ | Инв.№дубл. | Подпись и дата

Рук.маст.	Тюликов		
Гл.спец.	Елкин		
Инж.	Гылкина		

ТП 416-8-11.92 КЖИ-124

Металлическая решетка РП-1

Стадия	Масса	Масштаб
РП	21.52 кг	1:10
Лист 1	Листов 1	

Минторг СССР ГИПРОТОРГ Москва

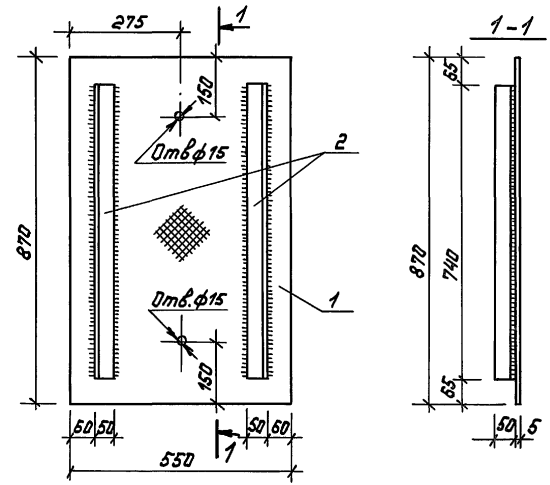

Формат	Зона	Поз.	Обозначение	Наименование	Кол.	Примеч.
				Документация		
			т.о.	Техническое описание		
				Детали		
		1		Лист $\frac{\text{толщ 5 К-5,0}\times550\times870\ \text{б с 235}}{\text{ГОСТ 8568-77*}}$	1	20,0 кг
		2		Уголок $\frac{50\times50\times5\text{-В гост 8509-86}}{\text{С245 гост 27772-88*}}$	2	2,8 кг

Инв.№подл. | Подпись и дата | Взам.инв.№ | Инв.№дубл. | Подпись и дата

Рук.маст.	Тюликов		
Гл.спец.	Елкин		
В. инж.	Савенкова		

ТП 416-8-11.92 КЖИ-125

Крышка люка КЛ-2

Стадия	Масса	Масштаб
РП	25,6 кг	1:10
Лист 1	Листов 1	

Минторг СССР ГИПРОТОРГ Москва

Альбом IX

Р1, Р2

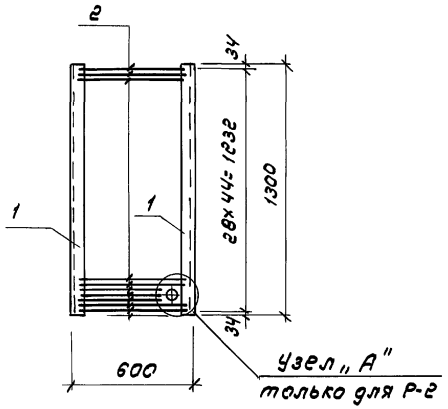

Съемная крышка

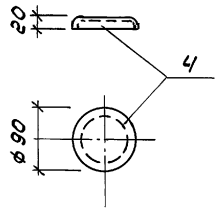

Узел „А"

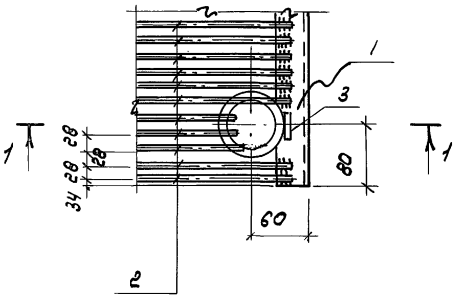

1-1

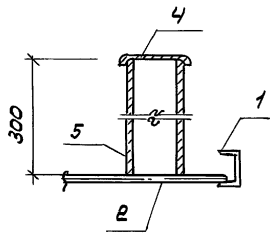

Формат	Зона	Поз.	Обозначение	Наименование	Кол.	Прим.
				Р1		Вес 58.64кг
				Документация		
				Техническое описание		
				Детали		
		1		Швеллер $\frac{2\text{ГОСТ }8240\text{-}89}{\text{С245 ГОСТ }27772\text{-}88^{*}}$ $\ell = \frac{1300}{\text{мм}}$	2	23.92кг
		2	ГОСТ 5781-82*	В-А-I ℓ = 570мм	45	0.24кг
				Р2		Вес 61.2кг
				Документация		
				Техническое описание		
				Детали		
		1		Швеллер $\frac{2\text{ГОСТ }8240\text{-}89}{\text{С245 ГОСТ }27772\text{-}88^{*}}$ $\ell = \frac{1300}{\text{мм}}$	2	23.92кг
		2	ГОСТ 5781-82*	В-А-I ℓ = 570мм	45	0.24кг
		3		В-А-I ℓ = 40мм	1	0.02кг
		4		Крышка δ = 0.5мм ℓ = 130 х 130	1	0.07кг
		5	ГОСТ 10704-76*	Труба $d_н$ = 80мм; ℓ = 300мм	1	2.50кг

Инв.№ подл. | Подпись и дата | Взам.инв.№

Привязан

Инв. №

Рук.маст.	Тюликов	
Гл.спец.	Елкин	
Инж.	Конькова	

ТП 416-8-11.92 КНИ-126

Решетка Р1, Р2

Стадия	Масса	Масштаб
РП	см. табл.	Б/м
Лист	Листов	

Минторг СССР ГИПРОТОРГ Москва

Альбом IX

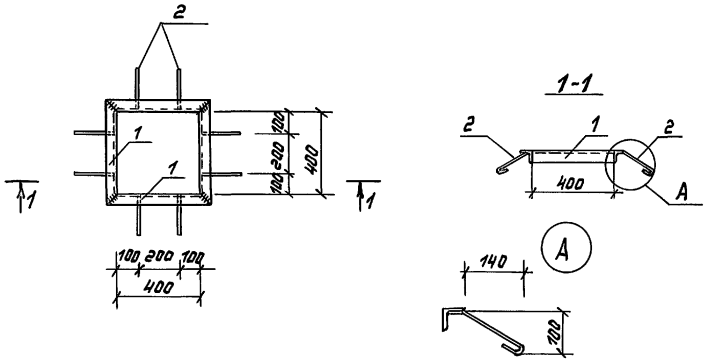

Формат	Зона	Поз.	Обозначение	Наименование	Кол.	Примеч.
				Рм-1		
				Детали		
		1		Уголок 50×50×5-В ГОСТ 8509-86 / С245 ГОСТ 27772-88*		
				ℓ=500	4	1.89 кг
		2		А-I-6 ГОСТ 5781-82* ℓ=260	8	0,06 кг

Привязан

Инв. N

Взам. инв. N | Подпись и дата | Инв. N подл.

Рук. маст.	Тюликов		
Гл. спец.	Елкин		
Инж.	Гылкина		

ТП 416-8-11.92 КЖИ-127

Рама металлическая Рм-1

Стадия	Масса	Масштаб
РП	8,04 кг	1:20
Лист 1	Листов 1	

Минторг СССР ГИПРОТОРГ Москва

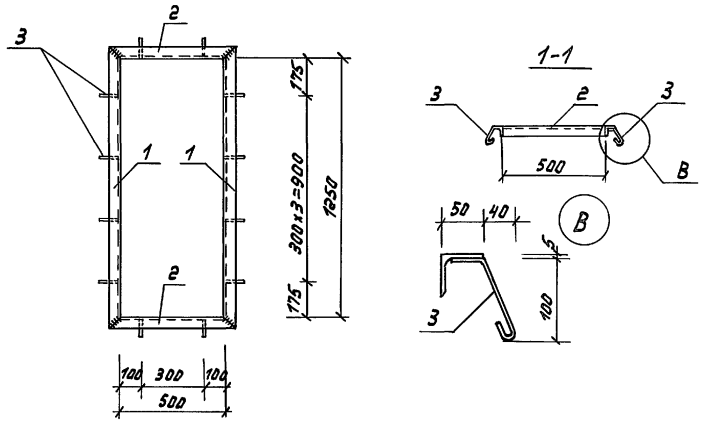

Формат	Зона	Поз.	Обозначение	Наименование	Кол.	Примеч.
				Рм-2		
				Детали		
		1		Уголок 50×50×5 ГОСТ 8509-86 / С245 ГОСТ 27772-88*		
				ℓ=1350	2	5.09 кг
		2		ℓ=600	2	2.26 кг
				А-I-6 ГОСТ 5781-82* ℓ=210	12	0,05 кг

Привязан

Инв. N

Взам. инв. N | Подпись и дата | Инв. N подл.

Рук. маст.	Тюликов		
Гл. спец.	Елкин		
Инж.	Гылкина		

ТП 416-8-11.92 КЖИ-128

Рама металлическая Рм-2

Стадия	Масса	Масштаб
РП	15,3 кг	1:20
Лист 1	Листов 1	

Минторг СССР ГИПРОТОРГ Москва

Альбом IX

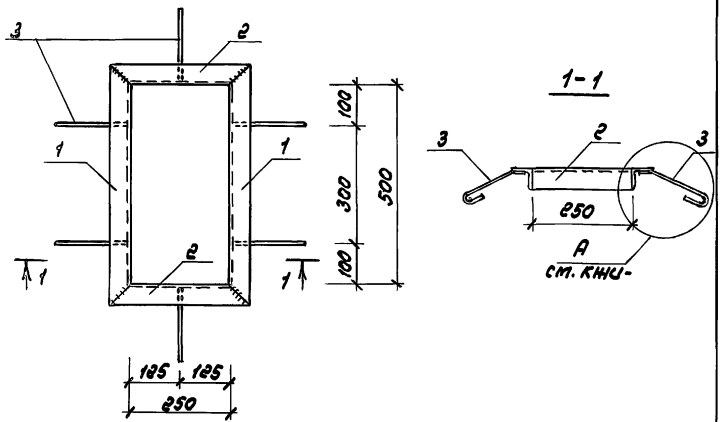

Форм.	Зона	Поз.	Обозначение	Наименование	Кол.	Примеч.
				Рм-3		
				Детали		
		1		Уголок 50х50х5 В ГОСТ 8509-86 / Ст3сп5 ГОСТ 27772-88*		
				ℓ=600	2	2.26кг
		2		ℓ=350	2	1.32кг
		3		А-I-б ГОСТ 5781-82* ℓ=260	6	0.06кг

Привязан

Инв. N

Взам. инв. N | Подпись и дата | Инв. N подл.

Рук. маст.	Тюликов		
Гл. спец.	Елкин		
Инж.	Галкина		

ТП 416-8-11.92 КНИ-129

Рама металлическая Рм-3

Стадия	Масса	Масштаб
РП	7.52 кг	1:10
Лист 1	Листов 1	

Минторг СССР ГИПРОТОРГ Москва

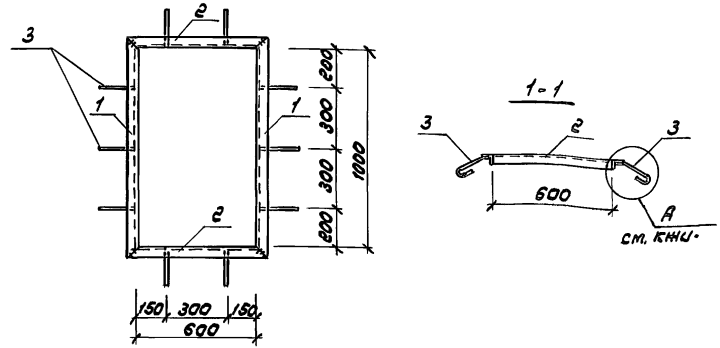

Форм.	Зона	Поз.	Обозначение	Наименование	Кол.	Примеч.
				Рм-4		
				Детали		
		1		Уголок 50х50х5 В ГОСТ 8509-86 / Ст3сп5 ГОСТ 27772-88*		
				ℓ=1100	2	4.15кг
		2		ℓ=700	2	2.64кг
		3		А-I-б ГОСТ 5781-82* ℓ=260	10	0.06кг

Привязан

Инв. N

Взам. инв. N | Подпись и дата | Инв. N подл.

Рук. маст.	Тюликов		
Гл. спец.	Елкин		
Инж.	Галкина		

ТП 416-8-11.92 КНИ-130

Рама металлическая Рм-4

Стадия	Масса	Масштаб
РП	14.18 кг	1:20
Лист 1	Листов 1	

Минторг СССР ГИПРОТОРГ Москва

Альбом IX

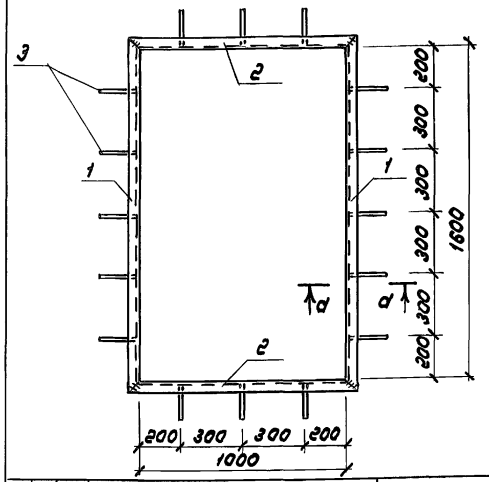

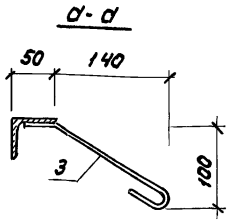

Привязан

Инв. N

Формат	Зона	Поз.	Обозначение	Наименование	Кол.	Примеч.
				Рм-5		
				Детали		
		1		Уголок 50×50×5 ГОСТ 8509-86 с 245 ГОСТ 27772-88*		
				ℓ=1700	2	6.41 кг
		2		ℓ=1100	2	4.15 кг
		3		А-I-6 ГОСТ 5781-82* ℓ=260	16	0.06 кг

Инв. N подл. | Подпись и дата | Взам. инв. N

Рук. мас.	Тюликов	
Гл. спец.	Елкин	
Инж.	Голкина	

ТП 416-8-11.92 КЖИ-131

Рама металлическая Рм-5

Стадия	Масса	Масштаб
РП	22.08 кг	1:20
Лист 1	Листов 1	

Минторг СССР ГИПРОТОРГ Москва

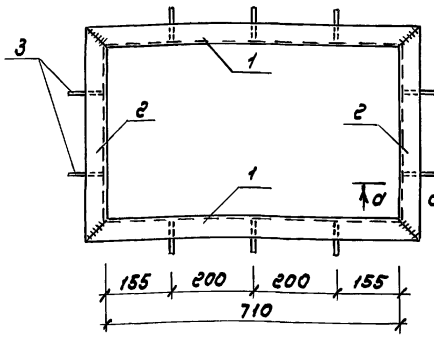

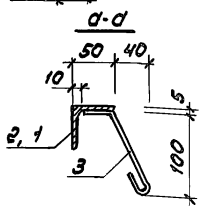

Привязан

Инв. N

Формат	Зона	Поз.	Обозначение	Наименование	Кол.	Примеч.
				Рм-6		
				Детали		
		1		Уголок 50×50×5 ГОСТ 8509-86 с 245 ГОСТ 27772-88*		
				ℓ=810	2	3.05 кг
		2		ℓ=520	2	1.96 кг
		3		А-I-6 ГОСТ 5781-82* ℓ=210	10	0.06 кг

Инв. N подл. | Подпись и дата | Взам. инв. N

Рук. мас.	Тюликов	
Гл. спец.	Елкин	
Инж.	Голкина	

ТП 416-8-11.92 КЖИ-132

Рама металлическая Рм-6

Стадия	Масса	Масштаб
РП	10.52 кг	1:10
Лист 1	Листов 1	

Минторг СССР ГИПРОТОРГ Москва

Альбом IX

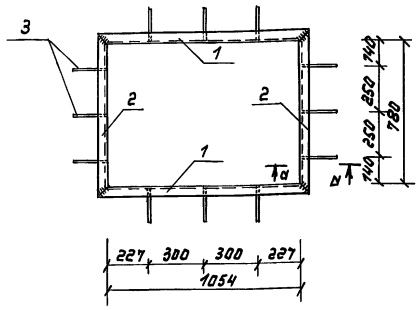

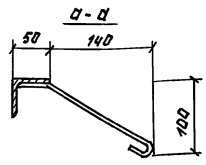

Формат	Зона	Поз.	Обозначение	Наименование	Кол.	Примеч.
				Рм-7		
				Детали		
		1		Уголок 50х50х5 ГОСТ 8509-86 / С245 ГОСТ 27772-88*		
				ℓ=1154	2	4,35 кг
		2		ℓ=890	2	3,32 кг
		3		А-I-6 ГОСТ 5781-82* ℓ=260	12	0,06 кг

Привязан

Инв. №

Взам. инв. №

Подпись и дата

Инв. № подл.

Тп 416-8-11.92			КЖИ-133
Рама металлическая Рм-7	Стадия	Масса	Масштаб
	РП	16,06 кг	1:20
	Лист 1	Листов 1	
Рук. маст. Тюликов Гл. спец. Елкин Инж. Галкина	Минторг СССР ГИПРОТОРГ Москва		

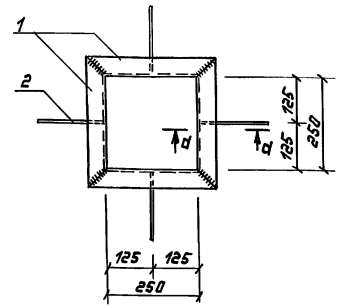

Сечение а-а смотри КЖИ

Формат	Зона	Поз.	Обозначение	Наименование	Кол.	Примеч.
				Рм-8		
				Детали		
		1		Уголок 50х50х5-В ГОСТ 8509-86 / С245 ГОСТ 27772-88*		
				ℓ=350	4	1,32 кг
		2		А-I-6-ГОСТ 5781-82* ℓ=260	4	0,06 кг

Привязан

Инв. №

Взам. инв. №

Подпись и дата

Инв. № подл.

Тп 416-8-11.92			КЖИ-134
Рама металлическая Рм-8	Стадия	Масса	Масштаб
	РП	5,52 кг	1:10
	Лист 1	Листов 1	
Рук. маст. Тюликов Гл. спец. Елкин Инж. Галкина	Минторг СССР ГИПРОТОРГ Москва		

Альбом IX

Рм-9

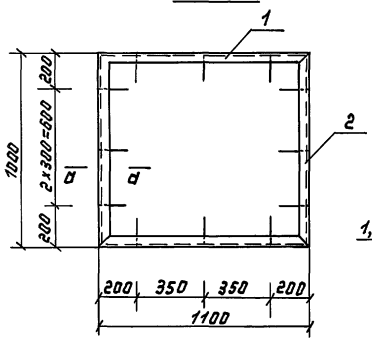

а-а

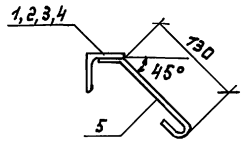

Рм-10

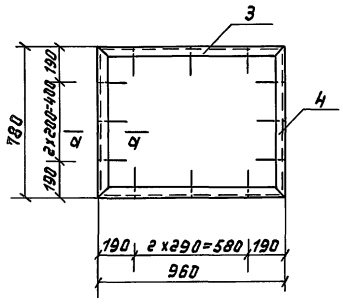

Формат	Зона	Поз.	Обозначение	Наименование	Кол.	Примеч.
			КЖИ-	Рм-9		
				Детали		
		1		Уголок 50×50×5 ГОСТ 8509-86 / С245 ГОСТ 27772-88*		
				ℓ=1100	2	4,15 кг
		2		ℓ=1000	2	3,77 кг
		5		А-I-6 ГОСТ 5781-82* ℓ=230	12	0,05 кг
			-01	Рм-10		
				Детали		
		3		Уголок 50×50×5 ГОСТ 8509-86 / С245 ГОСТ 27772-88*		
				ℓ=960	2	3,62 кг
		4		ℓ=780	2	2,94 кг
		5		А-I-6 ГОСТ 5781-82* ℓ=230	12	0,05

Обозначение	Наименование	Масса ед. кг
КЖИ-135	Рм-9	16,44
-01	Рм-10	13,72

Привязан

Инв. N подл. | Подпись и дата | Взам. инв. N

Инв. N

Рук. маш.	Тюликов	
Гл. спец.	Елкин	
Инж.	Галкины	

ТП 416-8-11.92 КЖИ-135

Рамы металлические Рм-9, Рм-10

Стадия	Масса	Масштаб
РП	см. табл.	
Лист 1	Листов 1	

Минторг СССР ГИПРОТОРГ Москва

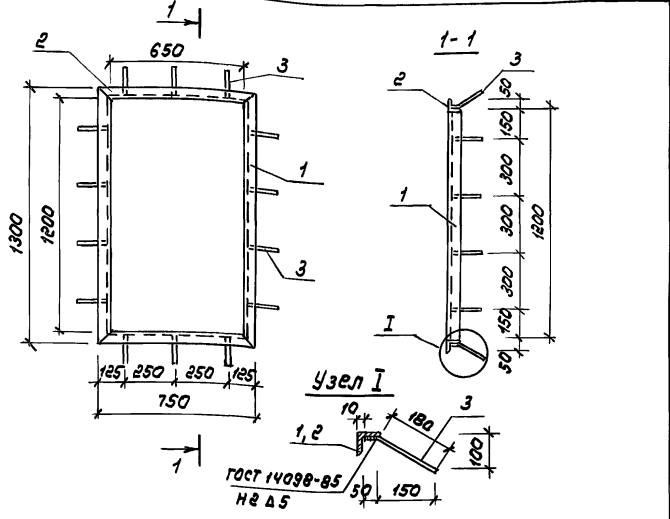

Формат	Зона	Поз.	Обозначение	Наименование	Кол.	Примеч.
				Документация		
				Техническое описание		
				Детали		
				Уголок 50×50×5 ГОСТ 8509-86 / С245 ГОСТ 27772-88*		
		1		ℓ = 1300	2	4.9 кг
		2		ℓ = 750	2	2.83 кг
		3		А-III-8 ГОСТ 5781-82* ℓ = 230	14	0.09 кг

Инв.№ подл. | Подпись и дата | Взам.инв.№ | Инв.№ дубл. | Подпись и дата

		ТП 416-8-11.92		КНИ-136
Рук.маст.	Тюликов	Рама обрамления РМ-11	Стадия	Масса	Масштаб
Гл.спец.	Елкин		РП	16.73 кг	Б.м
Инж.	Иванникова		Лист	Листов	
		Уголок 50×50×5 ГОСТ 8509-86 / С245 ГОСТ 27772-88*	Минторг СССР ГИПРОТОРГ Москва		

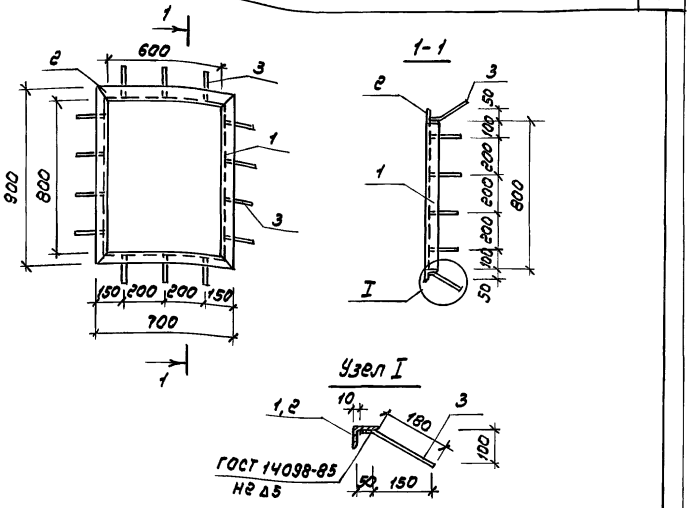

Формат	Зона	Поз.	Обозначение	Наименование	Кол.	Примеч.
				Документация		
				Техническое описание		
				Детали		
				Уголок 50×50×5 ГОСТ 8509-86 / С245 ГОСТ 27772-88*		
		1		ℓ = 800	2	3.39 кг
		2		ℓ = 700	2	2.64 кг
		3		А-III-8 ГОСТ 5781-82* ℓ = 230	14	0.09 кг

Инв.№ подл. | Подпись и дата | Взам.инв.№ | Инв.№ дубл. | Подпись и дата

		ТП 416-8-11.92		КНИ-137
Рук.маст.	Тюликов	Рама обрамления РМ-12	Стадия	Масса	Масштаб
Гл.спец.	Елкин		РП	13.33 кг	Б.м
Инж.	Иванникова		Лист	Листов	
		Уголок 50×50×5 ГОСТ 8509-86 / С245 ГОСТ 27772-88*	Минторг СССР ГИПРОТОРГ Москва		

Альбом IX

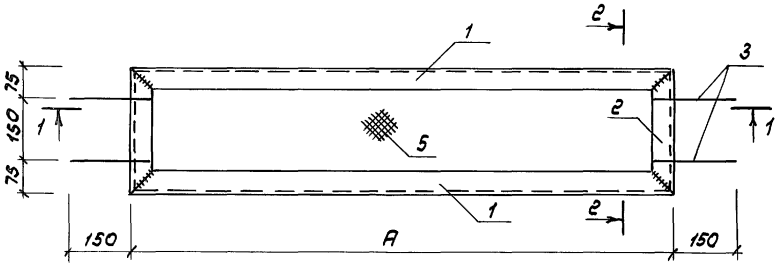

1-1

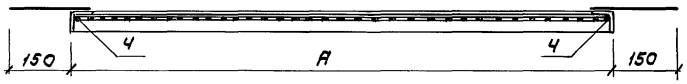

2-2

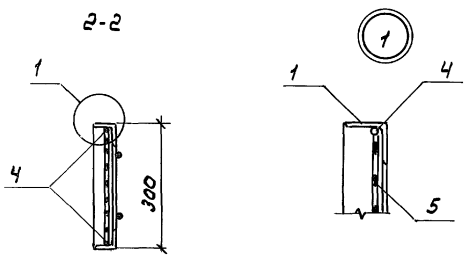

Формат	Зона	Поз.	Обозначение	Наименование	Кол. на исполн.	01	Примеч.
				Р-1, Р-2			
				Детали			
				Уголок 50х50х5 ГОСТ 8509-86 / С245 ГОСТ 27772-88*			
		1		ℓ=1320	2		4.98 кг
		1		ℓ=1710		2	6.45 кг
		2		ℓ=300	2	2	1.13 кг
				Отд. стержень ГОСТ 5781-82*			
		3		А-I-6 ℓ=200	4	4	0.04 кг
		4		А-I-6 п.м	3.22	3.98	0.71 кг / 0.88 кг
				Сетка ГОСТ 5336-80*			
		5		Сетка Р10×1.2 ℓ=300×1320	1		0.9 кг
		5		Сетка Р10×1.2 ℓ=300×1710		1	1.17 кг

Привязан

Инв. N

Обозначение	Наименование	А, мм	Масса кг
КЖИ-138	Р-1	1320	13.99
-01	Р-2	1710	17.37

Рук. маст	Тюликов	
Гл. спец.	Елкин	
Инж.	Галкина	

ТП 416-8-11.92 КЖИ-138

Рамки Р-1, Р-2

Стадия	Масса	Масштаб
РП	см. табл.	

Лист 1 Листов 1

Минторг СССР ГИПРОТОРГ Москва

Инв. N | Подпись и дата | Взам. инв. N

gost.e-ecolog.ru