ТИПОВОЙ ПРОЕКТ
416 – 8 – 11.92
КОМПЛЕКСНОЕ ПРЕДПРИЯТИЕ ОБЩЕСТВЕННОГО ПИТАНИЯ НА 300 МЕСТ
ДЛЯ ПРОМЫШЛЕННЫХ ПРЕДПРИЯТИЙ

АЛЬБОМ II

КЖ Конструкции железобетонные стр. 2 ÷ 79

25474-02
gost.e-ecolog.ru

ТИПОВОЙ ПРОЕКТ

416 – 8 – 11.92

КОМПЛЕКСНОЕ ПРЕДПРИЯТИЕ ОБЩЕСТВЕННОГО ПИТАНИЯ НА 300 МЕСТ

ДЛЯ ПРОМЫШЛЕННЫХ ПРЕДПРИЯТИЙ

АЛЬБОМ II

Перечень альбомов

Альбом I	ПЗ	Пояснительная записка.
	АР	Архитектурные решения
Альбом II	КЖ	Конструкции железобетонные
Альбом III	ТХ	Технологическая часть.
	ХС	Холодоснабжение
Альбом IV	ОВ	Вентиляция и отопление
Альбом V	ВК	Водопровод и канализация
Альбом VI	ЭМ, ЭО, ЭТ	Электроснабжение
Альбом VII	АОУ, СС	Автоматизация, связь и сигнализация
Альбом VIII	С	Смета Книга 1, 2
Альбом IX	КЖИ	Конструкции железобетонные, индивидуальные
Альбом X	СО	Спецификация оборудования
Альбом XI	ВМ	Ведомости потребности в материалах

Разработан
Государственным проектным институтом „ГИПРОТОРГ"

Главный инженер института
Е.Е. Никитин

Главный архитектор проекта
Г.С. Галочкина

Утвержден
приказом Министерства торговли СССР
от N 105 от 15.11.91г.

Рабочий проект введен
в действие приказом
N 20 от 25.XI-91г. по институту
ГИПРОТОРГ

Ведомость рабочих чертежей основного комплекта марки КЖ

Альбом II

Лист	Наименование	Примечание (стр.)
1	Общие данные (начало)	2
2	Общие данные (продолжение)	3
3	Общие данные (продолжение)	4
4	Общие данные (окончание)	5
5	Схема нагрузок на фундаменты каркаса	6
6	Схема расположения элементов фундаментов	7
	Спецификация	
7	Фрагмент 1 Примечания	8
8	Сечения 1-1÷11-11	9
9	Сечения 12-12÷24-24	10
10	Сечения 25-25÷33-33 Узлы 1÷5	11
11	Схемы расположения элементов стен ниже отм. 0.000	12
	(начало)	
12	Схемы расположения элементов стен ниже отм. 0.000	13
	(продолжение)	
13	Схемы расположения элементов стен ниже отм. 0.000	14
	(продолжение)	
14	Схемы расположения элементов стен ниже отм. 0.000	15
	(окончание) Спецификация	
15	Фундаменты Фм-1, Фм-2, Фм-3	16
16	Фундаменты Фм-4, Фм-5	17
17	Фундамент Фм-6	18
18	Фундаменты Фм-7, Фм-8	19
19	Фундамент Фм-9. Монолитная плита ПМ-1	20
20	Молниезащита	21
21	Схема расположения элементов подпольных каналов	22
22	Подпольные каналы. Сечения 1-1÷13-13	23
23	Подпольные каналы. Сечения 14-14÷17-17	24
24	Приямок в осях 4-5 по оси Ж на отм. -1.200	25
25	Опалубочный чертеж жироуловителя	26
26	Арматурный чертеж жироуловителя	27
27	Схемы расположения фундаментов под оборудование	28
28	Фундаменты под оборудование $Ф_о$-1, $Ф_о$-2, $Ф_о$-3	29
29	Трансформаторная подстанция. План. Разрезы	30

Лист	Наименование	Примечан. (стр.)
	Спецификация	
30	Трансформаторная подстанция. Разрезы	31
31	Схема расположения элементов каркаса на отм 3.600; 4.200. Спецификация элементов каркаса (начало)	32
32	Схема расположения элементов каркаса на отм. 7.800. Спецификация элементов каркаса (продолжение)	33
33	Схема расположения элементов каркаса на отм. 11.400 15.000. Спецификация элементов каркаса (окончание)	34
34	Схемы расположения элементов каркаса по осям 1,8,3,4,5	35
35	Схемы расположения элементов каркаса по осям 6,В,Т,Д,Г,2,Ж	36
36	Схема расположения стеновых панелей по оси А	37
	Спецификация (начало)	
37	Схема расположения стеновых панелей по оси Д	38
	Спецификация (продолжение)	
38	Схемы расположения стеновых панелей по осям 1,8	39
	Спецификация (продолжение)	
39	Схемы расположения стеновых панелей по осям 2,6, 4, 5, В, Г. Спецификация (продолжение)	40
40	Спецификация к схемам расположения стеновых панелей при температуре наружного воздуха $t_н$=-40	41
41	Узлы стен 1÷4. Спецификация	42
42	Схема расположения элементов перекрытия в осях А-В на отм. 3.600	43
43	Схема расположения элементов перекрытия в осях В-Ж на отм. 3.600, 4,100, 5.820	44
44	Схема расположения элементов перекрытия в осях А-В на отм. 7.800	45
45	Схема расположения элементов перекрытия в осях В-Д на отм. 7.800	46
46	Схема расположения элементов перекрытия в осях А-Д на отм. 11.400	47
47	Схема расположения элементов перекрытия в осях В-Д на отм. 13.950, 14.470, 14.900	48
48	Спецификация элементов перекрытия	49

Лист	Наименование	Примечан. (стр.)
49	Монолитные участки Ум-1÷Ум-3, Ум-1-1	50
50	Монолитные участки Ум-4, Ум-5, Ум-6	51
51	Монолитные участки Ум-7, Ум-7а÷Ум-9, Ум-16	52
52	Монолитные участки Ум-10, Ум-11, Ум-15	53
53	Монолитные участки Ум-12, Ум-13, Ум-14	54
54	Детали перекрытий. Общие примечания	55
55	Схема расположения элементов лестницы N1	56
56	Схема расположения элементов лестницы N2	57
57	Схема расположения элементов лестницы N3	58
58	Лифты N1 и N2 Планы шахт. Разрезы	59
59	Лифты N1 и N2 Развертки стен шахты. План машинного помещения. Спецификация	60
60	Лифт N3. План шахты и машинного помещения. Разрезы	61
61	Лифт N3. Развертки стен шахты. Спецификация	62
62	Чертеж на заказ лифтов N1 и N2 (начало)	63
63	Чертеж на заказ лифтов N1 и N2 (окончание)	64
64	Чертеж на заказ лифта N3 (начало)	65
65	Чертеж на заказ лифта N3 (окончание)	66
66	Схема расположения подвесок на отм. 3.600	67
67	Схема расположения подвесок на отм. 3.600	68
68	Схема расположения подвесок на отм. 7.800	69
69	Схема расположения подвесок на отм. 7.800	70
70	Схема расположения подвесок на отм. 11.400	71
71	Схема расположения подвесок на отм. 13.950, 14.470, 14.900	72
72	Сборочный чертеж конструкции ворот	73
73	Металлическая площадка МП-1	74
74	Схема расположения пожарных лестниц	75
75	Схема расположения лестницы Л-4. Разрез	76
76	Козырьки входов	77
77	Козырек. Опалубка и армирование	78
78	Лестницы наружные. Лестницы дебаркадера.	79
	Крыльца	

Типовой проект разработан в соответствии с действующими нормами и правилами и предусматривает мероприятия, обеспечивающие взрывопожарную и пожарную безопасность при эксплуатации здания

Главный инженер проекта /Галочкина/

Привязан

Инв. N подл. | Подп. и дата | Взам. инв. N

Привязан:

Инв. N

тп 416-8-11.92 КЖ

ГИП	Галочкина	
Рук. маст	Тюликов	
ГАП	Галочкина	
Гл. спец	Елкин	
Инж.	Камарова	

Комплексное предприятие общественного питания на 300 мест (для промышленных предприятий)

Стадия	Лист	Листов
РП	1	78

Общие данные (начало)

Минторг СССР ГИПРОТОРГ Москва

25474-02 3

Альбом II

Ведомость ссылочных и прилагаемых документов

Обозначение	Наименование	Примечан.
	Ссылочные документы	
1.020-1/83 Вып. 0-1	Указания по применению изделий для зданий с перекрытиями из многопустотных плит. Рабочие чертежи	
1.020-1/83 Вып. 1-1	Фундаменты сборные железобетонные для колонн сечением 300×300 и 400×400мм Рабочие чертежи	
1.020-1/83 Вып. 2-7	Колонны сечением 400×400мм для зданий с высотами этажей 3.6 и 3.6 (4.8)м Рабочие чертежи	
1.020-1/83 Вып. 2-9	Колонны сечением 400×400мм для зданий с высотой этажа 4.2м Рабочие чертежи	
1.020-1/83 Вып. 3-1	Ригели высотой 450мм пролетом 3.0; 6.0 и 7.2м для опирания многопустотных плит перекрытия. Рабочие чертежи	
1.020-1/83 Вып. 3-7	Ригели высотой 600мм пролетом 3.0; 6.0 и 9.0м для опирания многопустотных плит перекрытия. Рабочие чертежи	
1.020-1/83 Вып. 4-1	Диафрагмы жесткости. Рабочие чертежи	
1.020-1/83 Вып. 7-1	Изделия соединительные стальные. Рабочие чертежи	
1.030.1-1 Вып. 1-1	Панели из легких и ячеистых бетонов. Рабочие чертежи	
1.030.1-1 Вып. 2-1	Карнизные панели. Рабочие чертежи	
1.030.1-1 Вып. 3-1	Монтажные узлы стен многоэтажных зданий с высотами этажей 2.8 (3.0); 3.3; 3.6 и 4.2м Рабочие чертежи	
1.030.1-1 Вып. 4-1	Изделия соединительные стальные. Рабочие чертежи	
1.038.1-1 Вып. 1	Перемычки брусковые для жилых и общественных зданий. Рабочие чертежи	
1.041.1-2 Вып. 1	Плиты длиной 5650мм с предварительно напрягаемой арматурой из стали классов Ат-IV и Ат-V из тяжелого и легкого бетонов Рабочие чертежи	
1.041.1-2 Вып. 5	Плиты длиной 2650мм с арматурой из стали класса А-III из тяжелого и легкого бетонов. Рабочие чертежи	
1.041.1-2 Вып. 6	Сантехнические плиты длиной 5650, 6850 и 8650мм с предварительно напрягаемой арматурой из стали классов А-IV и Ат-V и длиной 2650мм с арматурой из стали класса А-III из тяжелого и легкого бетонов. Рабочие чертежи	
1.042-1 Вып. 2	Предварительно напряженные плиты шириной 3.0; 1.5 и 0.95м Арматурные и закладные изделия. Рабочие чертежи	
1.141-1 Вып. 60	Панели с круглыми пустотами длиной 4180, 3580, 2980, 2680 и 2380мм, шириной 1790, 1490, 1190 и 990мм, армированные стержнями из стали класса А-III и Вр-I Рабочие чертежи	
1.141-1 Вып. 61	Предварительно напряженные панели с круглыми пустотами длиной 4180, 3580 и 2980мм, шириной 1790, 1490 и 1190мм, армированные стержнями из термически упрочненной стали класса Ат-V Метод натяжения электротермический. Рабочие чертежи	
1.251.1-4 Вып. 1	Лестничные марши для высот этажей 3.3; 3.6; 4.2м шириной 120, 135, 150 и 165см ребристой конструкции с фризовыми ступенями. Накладные проступи. Рабочие чертежи	
1.252.1-4 Вып. 1	Лестничные площадки ребристой конструкции шириной 120, 135, 150 и 165см Рабочие чертежи	
1.256.2-2 Вып. 1	Ограждение лестниц зданий со стенами из кирпича с высотами этажей 2.8; 3.3; 3.6 и 4.2м Рабочие чертежи	
1.238-1 Вып. 2	Козырьки длиной 184см, шириной 155, 220 и 279см и плиты длиной 129см Рабочие чертежи	
1.400-15 Вып. 1	Рабочие чертежи унифицированных закладных изделий	
1.410-3 Вып. 1	Сетки с рабочей арматурой диаметром от 10 до 32мм Рабочие чертежи	
1.415-1 Вып. 1	Фундаментные балки для стен производственных зданий с шагом колонн 6м	
1.450.3-3	Стальные лестницы, площадки, отремянки и ограждения	
1.489-1 Вып. 1	Шахты лифтов многоэтажных зданий промышленных предприятий. Железобетонные конструкции. Рабочие чертежи	
1.494-24 Вып. 1	Железобетонные стаканы с отверстиями диаметром 400, 700, 1000, 1200 и 1450 мм	
2.230-2 Вып. 6	Детали стен и перегородок общественных зданий. Входы каркасно-панельных зданий в конструкциях серии 1.020-1/83	
2.250-2 Вып. 1	Железобетонные лестницы кирпичных зданий	
3.006.1-2.87 Вып. 1	Лотки. Рабочие чертежи	
3.006.1-2.87 Вып. 2	Плиты. Опорные подушки. Рабочие чертежи	
3.901-5	Сальники набивные Ду 50 .. 1400мм для пропуска труб через стены	
ГОСТ 103-76*	Полоса стальная горячекатанная	
ГОСТ 2591-88	Прокат стальной горячекатанный квадратный	
ГОСТ 948-84	Перемычки железобетонные для зданий с кирпичными стенами. Технические условия	
ГОСТ 1839-80*	Трубы и лифты асбестоцементные для безнапорных трубопроводов. Технические условия	
ГОСТ 3634-89	Люки чугунные для смотровых колодцев. Технические условия	
ГОСТ 5336-80*	Сетки стальные плетеные одинарные Технические условия	
ГОСТ 5781-82*	Сталь горячекатанная для армирования железобетонных конструкций	
ГОСТ 6727-80*	Проволока из низкоуглеродистой стали холоднотянутая для армирования железобетонных конструкций. Технические условия	
ГОСТ 8240-89	Швеллеры стальные горячекатаные	
ГОСТ 8478-81*	Сетки сварные для железобетонных конструкций. Технические условия	
ГОСТ 8509-86	Уголки стальные горячекатаные равнополочные	
ГОСТ 8717.0-84*	Ступени железобетонные и бетонные Технические условия	
ГОСТ 13579-78*	Блоки бетонные для стен подвалов. Технические условия	
ГОСТ 13580-85	Плиты железобетонные ленточных фундаментов. Технические условия	
ГОСТ 19903-74*	Прокат листовой горячекатаный	
ГОСТ 23279-85	Сетки арматурные сварные для железобетонных конструкций и изделий. Общие технические условия	
ГОСТ 24454-80*Е	Пиломатериалы хвойных пород. Размеры	
ГОСТ 26008-83	Дождеприемники чугунные для колодцев. Технические условия	
ГОСТ 27772-88*	Прокат для строительных стальных конструкций. Общие технические условия	
	Прилагаемые документы	
КЖИ	Конструкции железобетонные индивидуальные	Альбом IX
ВМ	Ведомости потребности в материалах	Альбом XI

Привязан

Инв.№

Инв.№ подл. | Подпись и дата | Взам. инв.№

ГИП	Голочкина		ТП 416-8-11.92 КЖ
Рук.м.	Тюликов		Комплексное предприятие общественного питания на 300 мест (для промышленных предприятий)
ГАП	Голочкина		Стадия Лист Листов
Гл. спец.	Елкин		РП 2
Инж.	Комарова		Общие данные (продолжение)
			Минтяжстроя СССР ГИПРОТЯЖПРОМ Москва

Альбом II

Ведомость спецификаций

Лист	Наименование	Примечание
6	Спецификация к схеме расположения элементов фундаментов	
14	Спецификация к схемам расположения элементов стен ниже отм. 0.000	
15	Спецификация к фундаментам Фм-1, Фм-2, Фм-3	
16	Спецификация к фундаментам Фм-4, Фм-5	
17	Спецификация к фундаменту Фм-6	
18	Спецификация к фундаментам Фм-7, Фм-8	
19	Спецификация к фундаменту Фм-9 и монолитной плите Пм-1	
20	Спецификация к схеме расположения элементов молниезащиты	
23	Спецификация к схеме расположения элементов подпольных каналов	
24	Спецификация к схеме расположения приямка ПР-1	
25	Спецификация элементов на жироуловитель	
26	Спецификация к арматурному чертежу жироулови-	
27	Спецификация к схемам расположения фундаментов под оборудование	
28	Спецификация к фундаментам под оборудование $Ф_о$-1, $Ф_о$-2, $Ф_о$-3	
29	Спецификация к схеме расположения элементов трансформаторной подстанции	
31	Спецификация элементов каркаса (начало)	
32	Спецификация элементов каркаса (продолжение)	
33	Спецификация элементов каркаса (окончание)	
36	Спецификация к схемам расположения стеновых панелей (начало)	
37	Спецификация к схемам расположения стеновых панелей (продолжение)	
38	Спецификация к схемам расположения стеновых панелей (продолжение)	
39	Спецификация к схемам расположения стеновых панелей (продолжение)	
40	Спецификация с схемам расположения стеновых панелей при температуре наружнего воздуха $t_н = -40°$	
41	Спецификация к узлам 1÷4 стеновых панелей	
48	Спецификация элементов перекрытия	
49	Спецификация монолитных участков Ум-1÷Ум3, Ум11	
50	Спецификация монолитных участков Ум-4, Ум-5, Ум-6.	
51	Спецификация монолитных участков Ум-7, Ум-7а÷Ум9, Ум-16	
52	Спецификация монолитных участков Ум-10, Ум11, Ум-15	
53	Спецификация монолитных участков Ум-12, Ум-13, Ум-14	
55	Спецификация элементов к маркировочной схеме лестницы N1	
56	Спецификация элементов к маркировочной схеме лестницы N2	
57	Спецификация элементов к маркировочной схеме лестницы N3	
59	Спецификация к лифтам N1 и N2	
61	Спецификация к лифту N3	
71	Спецификация к схемам расположения подвесов	
72	Спецификация к сборочному чертежу конструкции ворот	
73	Спецификация к металлической площадке МП-1	
75	Спецификация к схеме расположения лестницы Л-4	
76	Спецификация к маркировочной схеме козырьков входов	
77	Спецификация к козырьку	
78	Спецификация к лестницам наружным, лестницам дебаркадера и крыльцам	

Инв. N подл. | Подп. и дата | Взам. инв. N

Привязан:

Инв. N

ГИП	Галочкина		
Рук. маст	Тюликов		
ГАП	Галочкина		
Гл. спец.	Елкин		
Инж.	Комарова		

ТП 416-8-11.92 КЖС

Комплексное предприятие общественного питания на 300 мест (для промышленных предприятий)

Стадия	Лист	Листов
РП	3	

Общие данные (продолжение)

Минторг РСФСР ГИПРОТОРГ Москва

25474-02 5

Альбом II

Ведомость объемов сборных бетонных и железобетонных конструкций по рабочим чертежам основного комплекта марки АР и КЖ

NN п.п	Наименование группы элементов конструкций	Код	Кол. м3	Примечание
1	Блоки фундаментов	5835000000	115.21	
2	Фундаменты стаканного типа и башмаки	5812000000	55.94	
3	Плиты фундаментов	5811000000	52.07	
4	Колонны	5821000000	85.87	
5	Балки фундаментные, цокольные	5824000000	4.14	
6	Ригели	5825000000	92.22	
7	Элементы рам	5827000000	30.60	
8	Перемычки	5828000000	12.81	
9	Панели стеновые наружные	5831000000	273.10	
10	Плиты перекрытий	5842000000	330.13	
11	Конструкции и детали каналов, открытых водоводов	5858000000	38.59	
12	Элементы лестниц	5891000000	32.10	
13	Архитектурно-строительные элементы зданий	5894000000	9.57	
14	Детали лифтовых и вентиляционных шахт	5896000000	0.99	
15	Итого сборных железобетонных конструкций	5899990099	1168.96	

1. Типовой проект комплексного предприятия общественного питания на 300 мест для промышленных предприятий разработан на основании задания на проектирование, утвержденного Минторгом СССР
2. Нагрузки и воздействия приняты в соответствии со СНиП 2.01.07-85 „Нагрузки и воздействия", ВТН-04-80 Минторга СССР „Временные нормы технологического проектирования заготовочных предприятий по выпуску полуфабрикатов кулинарных и кондитерских изделий", технологической и механо-технологической частями документации

Общие указания

3. В помещениях с рабочей температурой до +5°С (дебаркадер, трансформаторная подстанция) абетонирование стыков каркаса выполнять бетоном на мелкозернистом заполнителе. Марка по морозостойкости не менее F35 и по водонепроницаемости W2
Металлические консоли колонн для навесных панелей должны иметь цинковое покрытие, получаемое горячим цинкованием, толщиной не менее 50мкм или цинковое покрытие, получаемое металлизацией, толщиной не менее 140мкм (в том числе и восстанавливаемое после проведения сварочных работ). Защиту прочих соединительных, монтажных элементов и поверхностей закладных деталей железобетонных конструкций для отапливаемых помещений выполнять эмалью ХВ-113(ГОСТ 18374-79*) по грунтовке лаком ХВ-784(ГОСТ 7313-75*) общей толщиной покрытия до 0.5мм Антикоррозионную защиту металлоконструкций, разрабатанных в данном комплекте, в отапливаемых помещениях выполнять двумя слоями эмали ПФ-115(ГОСТ 6465-76*) по грунтовке ГФ-021 (ГОСТ 25129-82*) общей толщиной покрытия 55мкм
Защиту металлоконструкций в неотапливаемых помещениях выполнять четырьмя слоями эмали ХФ-113 по грунтовке ГФ-021 (ГОСТ 25129-82*) общей толщиной покрытия 110мкм
4. Металлические конструктивные и монтажные элементы данного комплекта разработаны в соответствии с действующим с 1 июля 1991г. сокращенным сортаментом металлопроката (Приложение к постановлению Госстроя СССР от 18 декабря 1990г. N 110)
5. Марки сталей конструкций, эксплуатируемых на открытом воздухе, а также марки сталей арматурных изделий, закладных деталей железобетонных конструкций и монтажных изделий к ним, эксплуатируемых на открытом воздухе, приняты для температуры наружного воздуха не ниже -30°С включительно
6. Сварочные работы по металлическим конструкциям, монтажным узлам, арматуре и закладным деталям железобетонных конструкций выполнять в соответствии с требованиями ГОСТ 5264-80 и СНиП 3.03.01-87 „Несущие и ограждающие конструкции." Высоту неоговоренных сварных швов соединений металлических конструкций принимать не более наименьшей толщины свариваемых элементов.
Сварку производить электродами Э-42 по ГОСТ 9467-75*
7. При производстве работ соблюдать требования СНиП 2.02.01-83 „Основания зданий и сооружений", СНиП 3.03.01-87 „Несущие и ограждающие конструкции", СНиП 2.03.01-84 „Бетонные и железобетонные конструкции", СНиП II-23-81* „Стальные конструкции" и указания, приведенные на чертежах данного комплекта
8. При производстве работ в соответствии со СНиП 3.01.01-85„ Организация строительного производства" необходимо составлять акты освидетельствования скрытых работ:
по земляным работам (разбивка земляных работ, осмотр котлованов, освидетельствование грунтов для обратной засыпки);
по бетонным и железобетонным конструкциям монолитным (песчаные и бетонные подготовки, опалубка, армирование и закладные детали, отбор контрольных образцов бетона, качество законченных конструкций, гидроизоляция);
по бетонным и железобетонным конструкциям сборным (монтаж сборных конструкций, сварочные работы, антикоррозионная защита соединений, замоноличивание стыков сборных элементов)
При привязке типовой документации перечень видов работ должен быть уточнен в соответствии с конкретными условиями площадки и строительства
9. За условную отметку 0.000 принят уровень чистого пола 1 этажа, что соответствует абсолютной отметке

Инв.N подл. | Подпись и дата | Взам.инв.N

				ТП 416-8-11.92	КЖ
ГИП	Голочкина			Комплексное предприятие общественного питания на 300 мест (для промышленных предприятий)	
Рук.маст.	Толиков				
ГАП	Голочкина				Стадия / Лист / Листов
Гл.спец.	Елкин				АП / 4 /
Инж.	Иванникова			Общие данные (окончание)	Минторге СССР ГИПРОТОРГ Москва

Привязан

Инв.N

25474-02 6

Альбом II

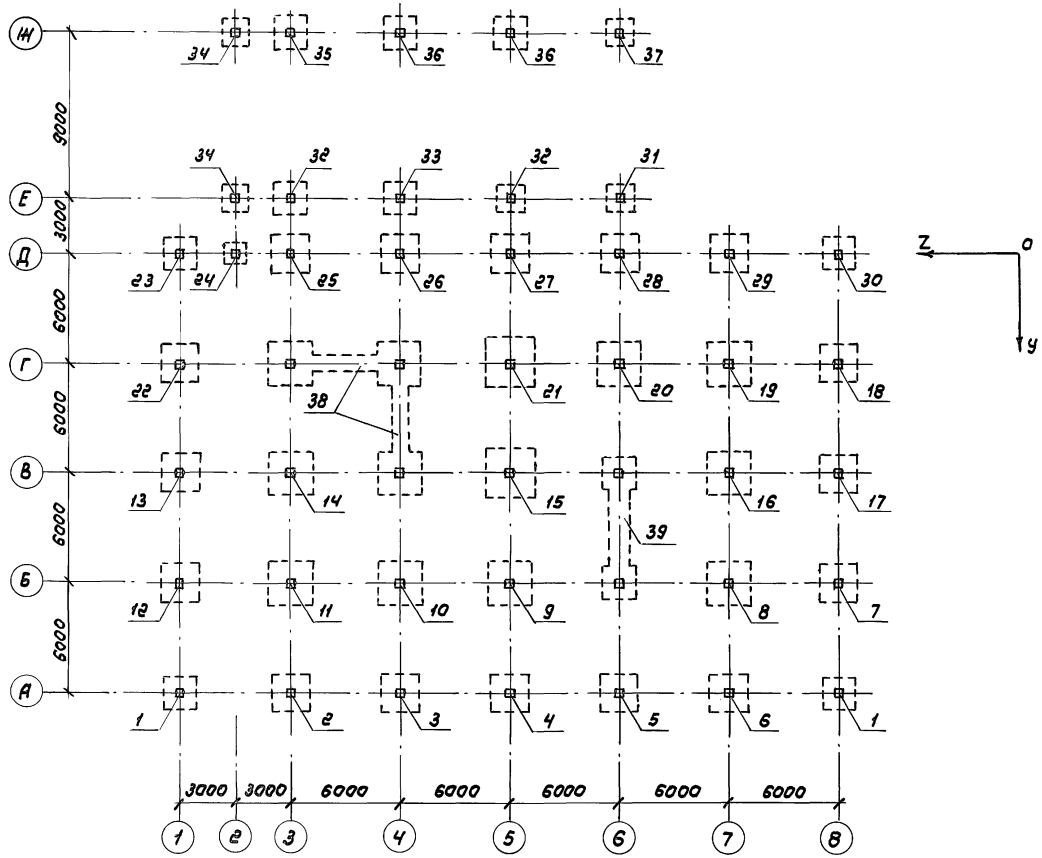

Марка поз.	Нагрузки	N, тс	My, тсм	Mz, тсм
1	Нормативн.	54.7	9.3	—
	Расчетные	63.8	10.2	—
2	Нормативн.	67.8	9.3	—
	Расчетные	79.4	10.2	—
3	Нормативн.	69.1	9.3	—
	Расчетные	80.9	10.2	—
4	Нормативн.	61.5	9.3	—
	Расчетные	71.4	10.2	—
5	Нормативн.	60.9	9.3	—
	Расчетные	70.0	10.2	—
6	Нормативн.	67.4	9.3	—
	Расчетные	77.8	10.2	—
7	Нормативн.	70.4	—	9.3
	Расчетные	80.8	—	10.2
8	Нормативн.	90.5	—	—
	Расчетные	105.0	—	—
9	Нормативн.	110.4	—	—
	Расчетные	129.2	—	—
10	Нормативн.	109.3	—	—
	Расчетные	127.9	—	—
11	Нормативн.	95.0	—	—
	Расчетные	110.7	—	—
12	Нормативн.	76.9	—	9.3
	Расчетные	89.4	—	10.2
13	Нормативн.	74.8	—	9.3
	Расчетные	86.7	—	10.2
14	Нормативн.	104.8	—	—
	Расчетные	122.7	—	—
15	Нормативн.	140.5	—	—
	Расчетные	163.1	—	—
16	Нормативн.	106.8	—	—
	Расчетные	124.2	—	—
17	Нормативн.	76.7	—	9.3
	Расчетные	88.7	—	10.2
18	Нормативн.	79.0	—	9.3
	Расчетные	93.6	—	10.2
19	Нормативн.	120.0	—	—
	Расчетные	140.9	—	—
20	Нормативн.	116.9	—	—
	Расчетные	136.6	—	—
21	Нормативн.	133.4	—	—
	Расчетные	154.8	—	—
22	Нормативн.	66.9	—	9.3
	Расчетные	77.9	—	10.2
23	Нормативн.	50.2	—	9.3
	Расчетные	57.0	—	10.2
24	Нормативн.	11.0	9.3	—
	Расчетные	12.1	10.2	—
25	Нормативн.	68.4	9.3	—
	Расчетные	79.8	10.2	—
26	Нормативн.	91.5	9.3	—
	Расчетные	106.4	10.2	—
27	Нормативн.	86.8	9.3	—
	Расчетные	100.8	10.2	—
28	Нормативн.	74.5	9.3	—
	Расчетные	87.1	10.2	—
29	Нормативн.	76.7	9.3	—
	Расчетные	90.8	10.2	—
30	Нормативн.	55.8	9.3	—
	Расчетные	65.7	10.2	—
31	Нормативн.	14.8	—	—
	Расчетные	17.8	—	—
32	Нормативн.	31.6	—	—
	Расчетные	37.5	—	—
33	Нормативн.	39.1	—	—
	Расчетные	46.9	—	—
34	Нормативн.	10.1	—	—
	Расчетные	11.9	—	—
35	Нормативн.	36.5	3.1	—
	Расчетные	42.3	3.4	—
36	Нормативн.	51.1	3.1	—
	Расчетные	60.3	3.4	—
37	Нормативн.	31.2	3.1	—
	Расчетные	35.7	3.4	—

1. Нагрузки на фундаменты даны в уровне заделки колонн. Нагрузки от наружных ограждений учтены для расчетной зимней температуры -30°
2. Собственный вес фундаментов, вес грунта на обрезах, полезная нагрузка на пол 1-го этажа в нагрузках не учтены

Схема нагрузок 38

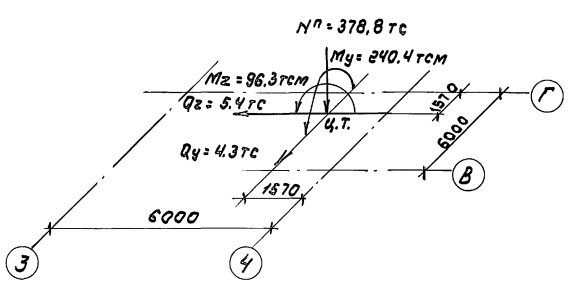

Схема нагрузок 39

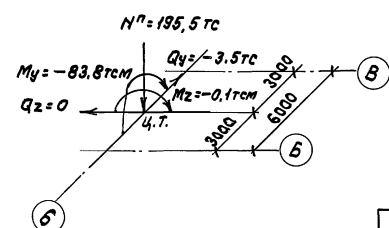

					тп 416-8-11.92		КЖ
			Рук.маст.	Тюпиков		Комплексное предприятие общественного питания на 300 мест (для промышленных предприятий)	
			Гл.спец.	Елкин			
			Вед.инж.	Савенкова			
Привязан						Стадия	Лист	Листов
						РП	5	
Инв.N					Схема нагрузок на фундаменты каркаса	Минторг СССР ГИПРОТОРГ Москва		

Инв.N подл. | Подпись и дата | Взам. инв.N

25474-02 7

Альбом II

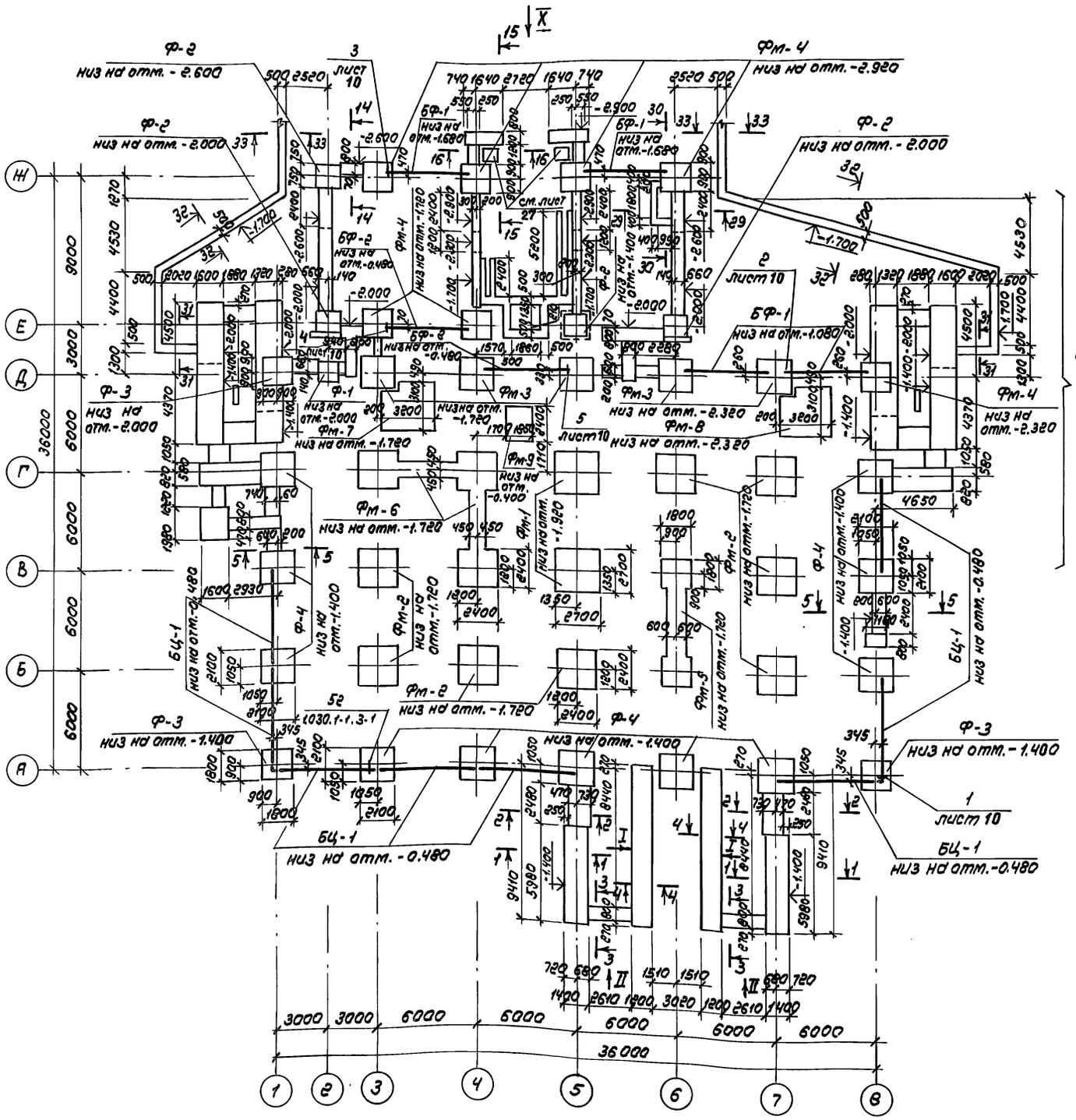

Спецификация элементов, замаркированных на данном листе

Марка поз.	Обозначение	Наименование	Кол.	Масса ед., кг	Примечание
		Сборные фундаменты			
Ф-1	1.020-1/83.1-1 ч.0.0-01	2Ф12.9-2	1	2100	
Ф-2	5.0.0	2Ф15.9-1	4	3000	
Ф-3	5.0.0-03	2Ф18.9-2	3	4000	
Ф-4	6.0.0-02	2Ф21.9-2	11	5300	
		Сборно-монолитные фундаменты			
Фм-1	КН-15	Фм-1	2		
Фм-2	КН-15	Фм-2	8		
Фм-3	КН-15	Фм-3	5		
Фм-4	КН-16	Фм-4	7		
Фм-5	КН-16	Фм-5	1		
Фм-6	КН-17	Фм-6	1		
		в том числе:			
	1.020-1/83.1-1 ч.0.0-01	2Ф12.9-2	27	2100	
		Монолитные фундаменты			
Фм-7	КН-18	Фм-7	1		
Фм-8	КН-18	Фм-8	1		
Фм-9	КН-19	Фм-9	1		
		Фундаментные балки			
БФ-1	1.415-1 Вып.1	ФБ6-29	4	1900	
БФ-2	— " —	ФБ6-2	2	1300	
		Цокольные балки			
БЦ-1	1.030.1-1.1-1 78	БЦ60.5.2,5-л	8	1040	
		Материалы:			
		Бетон класса В15, м³	0.68		

1. Общие примечания даны на листе 7.
2. Привязки фундаментных и цокольных балок к разбивочным осям даны по осям балок.
3. Плиты ленточных фундаментов и блоки стен подвалов замаркированы на листах 11, 12, 13, 14.
4. Сечения 6-6÷13-13, 17-17÷28-28, а также виды III÷IV, XI÷XX замаркированы на листе 7.

Привязан

Инв. N подл. | Подпись и дата | Взам. инв. N | Инв. N дубл. | Подпись и дата | Инв. N подл.

		ТП 416-8-11.92	КН
Рук.маст.	Тюликов	Комплексное предприятие общественного питания на 300 мест (для промышленных предприятий)	
ГАП	Гапочкина		
Гл.спец.	Елкин		
Вед.инж.	Савенкова		
		Стадия: РП; Лист: 6; Листов:	
Схема расположения элементов фундаментов. Спецификация		Минторг СССР ГИПРОТОРГ Москва	

25474-02 8

Фрагмент 1

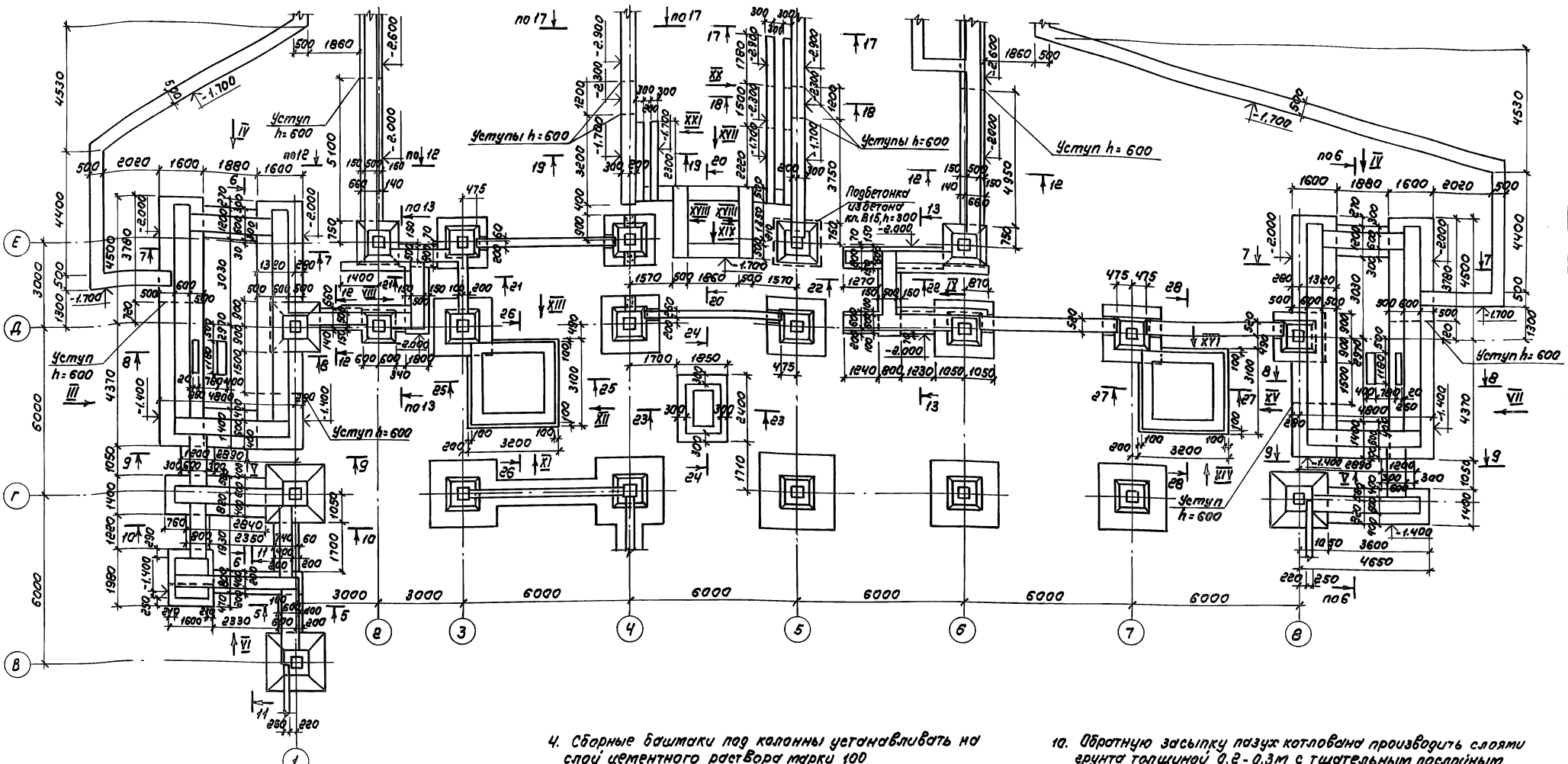

1. За условную отметку 0.000 принят уровень чистого пола 1 го этажа, что соответствует абсолютной отметке ▭
2. При разработке данной документации приняты следующие условия:
   рельеф территории - спокойный;
   грунтовые воды отсутствуют;
   грунты непучинистые непросадочные со следующими нормативными характеристиками:
   нормативный угол внутреннего трения $\varphi^н = 0.49$ рад. или 28°;
   нормативное удельное сцепление $c^н = 2$ кПа (0,02 кг/см²);
   модуль деформации нескальных грунтов $E = 14.7$ мПа (150 кг/см²)
   плотность грунта $\gamma = 1.8$ т/м³;
   коэффициент безопасности по грунту $K_г = 1$
3. Подготовку толщиной 100 мм под монолитные и сборно-монолитные фундаменты выполнять из бетона класса В3,5; под сборные фундаменты - из песка средней крупности
4. Сборные башмаки под колонны устанавливать на слой цементного раствора марки 100
5. Фундаментные балки укладывать по слою цементного раствора марки 150
6. Монолитные опоры под фундаментные балки выполнять из бетона класса В12.5. Заделку зазоров между торцами фундаментных балок, фундаментами и блоками стен подвалов выполнять из бетона класса В12.5 на мелком заполнителе
7. Поверхности колонн, соприкасающиеся с грунтом, обетонировать бетоном класса В15 на мелком заполнителе по арматурной сетке. Толщина бетона 50 мм.
8. Поверхности стен, соприкасающиеся с грунтом, обмазать горячим битумом за 2 раза
9. Горизонтальную гидроизоляцию выполнять из цементно-песчаного раствора состава 1:2 толщиной 20 мм на отм. -0.020 и на отметках, указанных на чертежах — см. листы 11, 12, 13
10. Обратную засыпку пазух котлована производить слоями грунта толщиной 0.2 - 0.3 м с тщательным послойным уплотнением до достижения объемной массы скелета грунта 1.7 т/м³
11. Плиты ленточных фундаментов и блоки стен подвалов замаркированы на листах 11, 12, 13, 14.
12. Работы по выполнению фундаментов производить в соответствии с указаниями СНиП 3.02.01-87, СНиП 3.03.01-87.
13. При производстве работ в зимнее время строго соблюдать требования соответствующих разделов указанных норм

				ТП 416-8-11.92	КНН
Рук. маст.	Тюликов			Комплексное предприятие общественного питания на 300 мест (для промышленных предприятий)	
ГИП	Колочкина				
Гл. спец.	Елкин				Стадия / Лист / Листов
Вед. инж.	Сабенкова				РП / 7 /
Привязан				Фрагмент 1 Примечания	Минторг СССР ГИПРОТОРГ Москва
Инв. №					

Инв. № подл. | Подпись и дата | Взам. инв. №

Альбом II

1 - 1

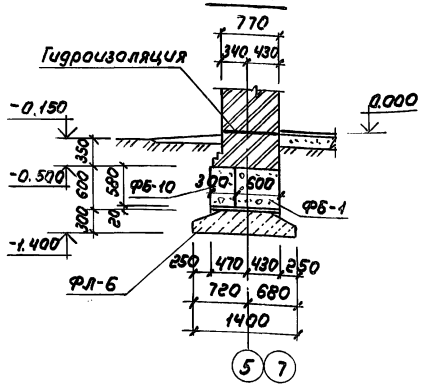

2 - 2

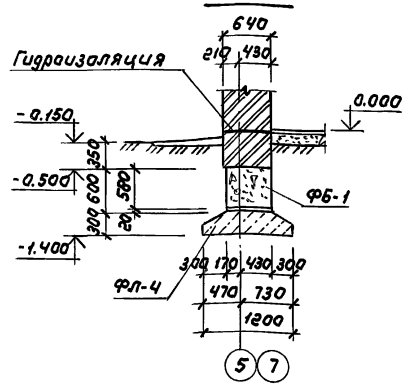

3 - 3

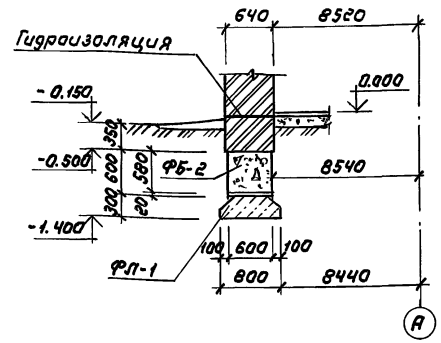

4 - 4

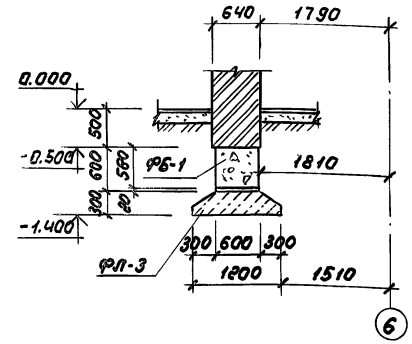

5 - 5

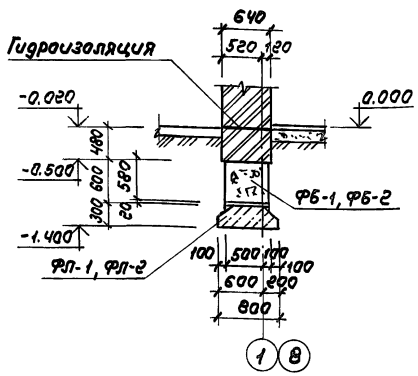

6 - 6

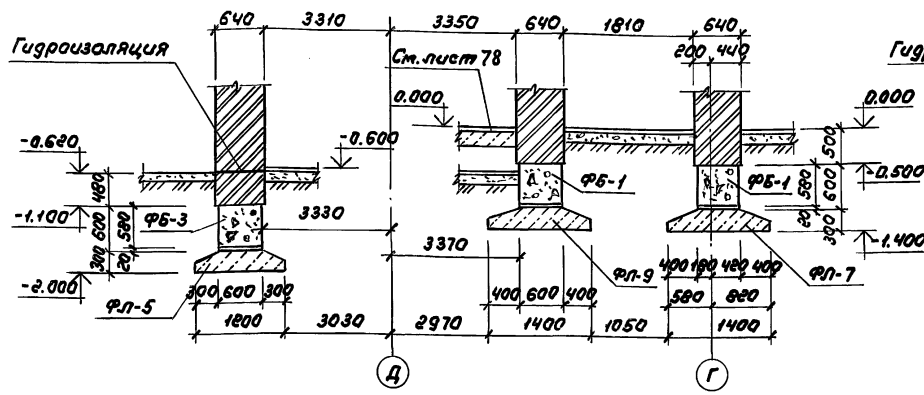

7 - 7

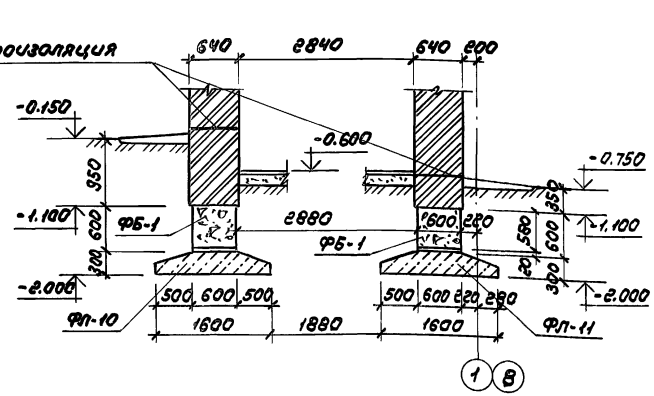

8 - 8

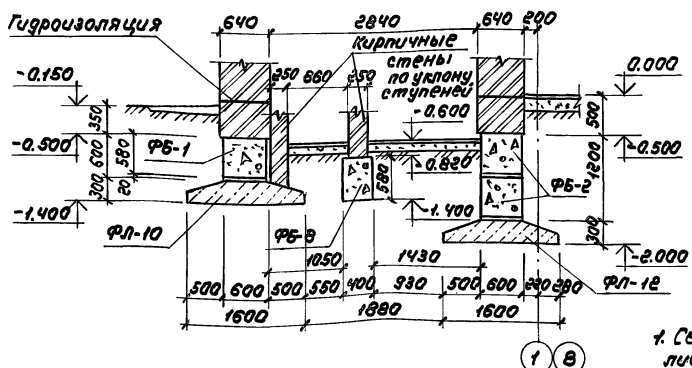

9 - 9

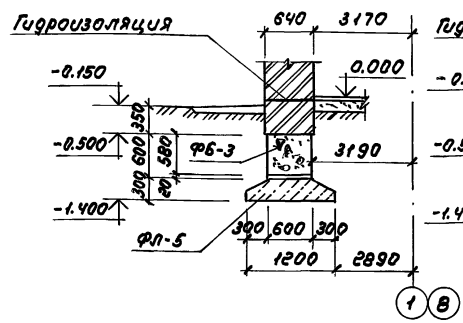

10 - 10

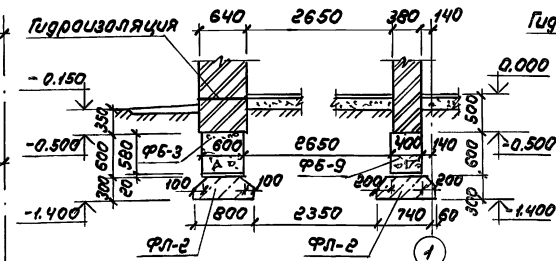

11 - 11

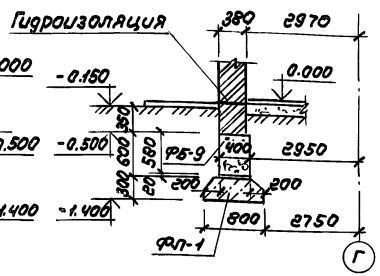

1. Сечения 1-1 ÷ 5-5 заштрихованы на листе 6, сечения 6-6 ÷ 11-11 — на листе 7.
2. Отметки горизонтальной гидроизоляции даны на листе 11, 12, 13.

Привязан :

Инв. N

Подпись и дата | Взам. инв. N | Инв. N подл.

Рук. маст.	Тюликов		ТП 416-8-11.92 КЖ
Гл. спец.	Елкин		Комплексное предприятие общественного питания на 300 мест (для промышленных предприятий)
Вед. инж.	Савенкова		Стадия Лист Листов: РП 8
			Сечения 1-1 ÷ 11-11
			Минторг СССР ГИПРОТОРГ Москва

25474-02 10

Альбом II

12 - 12

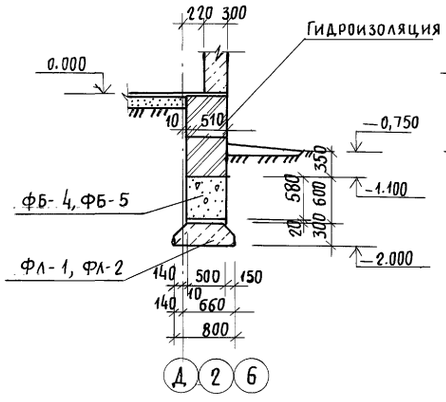

13 - 13

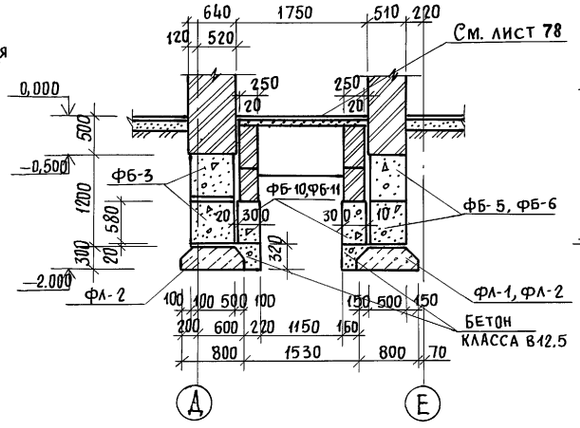

14 - 14

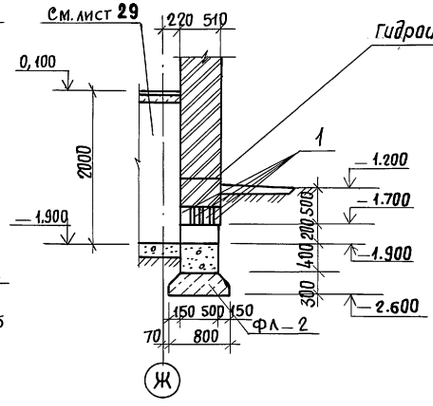

15 - 15

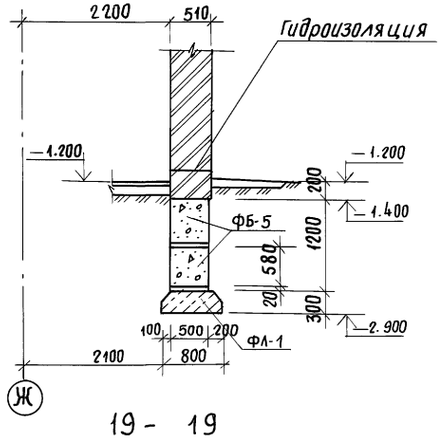

16 - 16

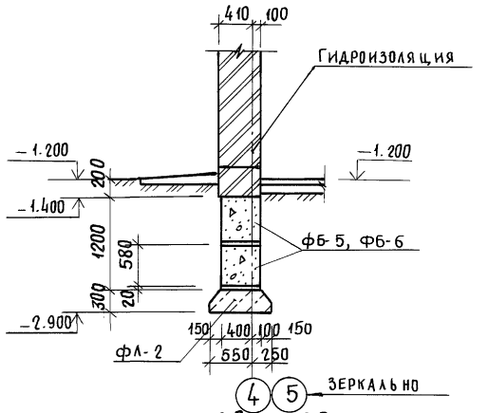

17 - 17

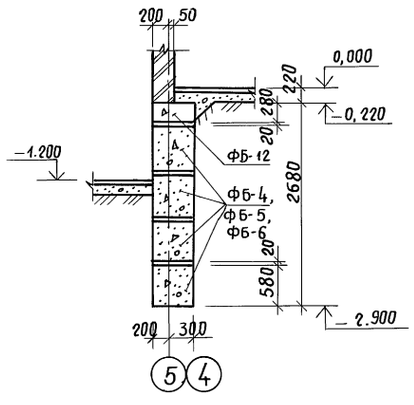

18 - 18

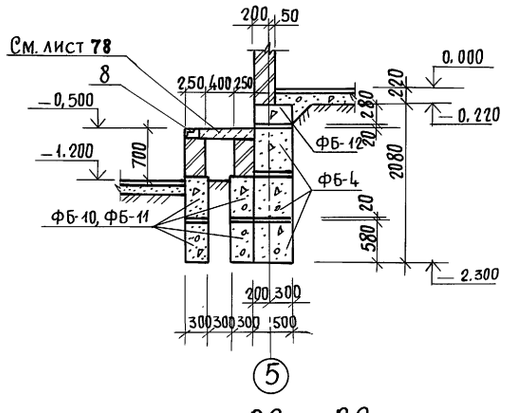

19 - 19

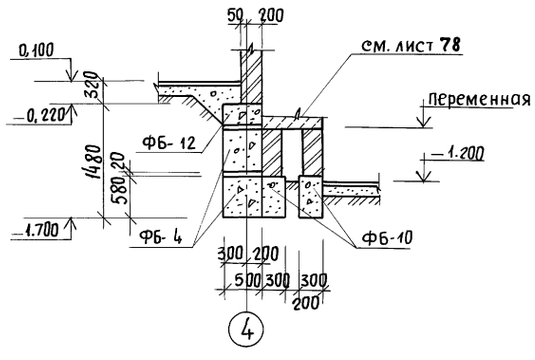

20 - 20

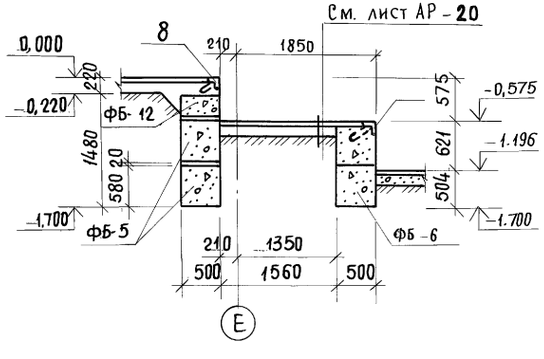

21 - 21

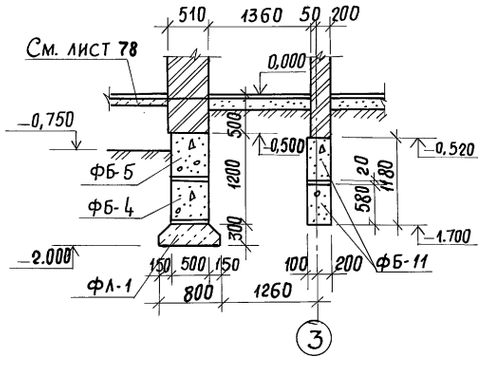

22 - 22

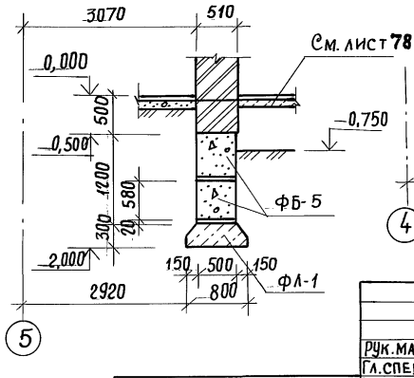

23 - 23

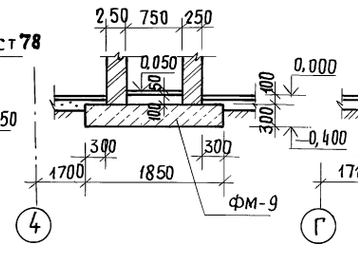

24 - 24

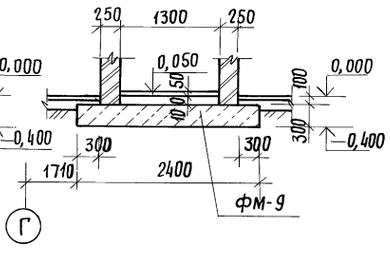

1. Сечения 12-12, 13-13, 17-17 ÷ 24-24 замаркированы на листе 7, Сечения 14-14 ÷ 16-16 - на листе 6
2. Отметки горизонтальной гидроизоляции даны на листах 11, 12, 13.

Привязан:

Инв.№

Рук.маст	Тюликов		
Гл.спец.	Елкин		
Вед.инж.	Савенкова		

тп 416-8-11.92 КЖ

Комплексное предприятие общественного питания на 300 мест (для промышленных предприятий)

Стадия	Лист	Листов
РП	9	

Сечения 12-12 ÷ 24-24

Минторг ГИПРОТОРГ г. Москва

Инв.№ подл. | Подп. и дата | Взам. инв.№

25474-02 11

Альбом II

25 - 25

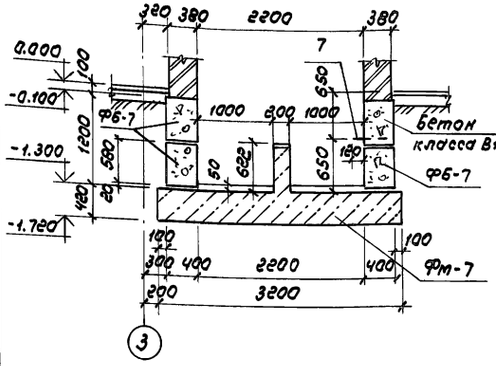

26 - 26

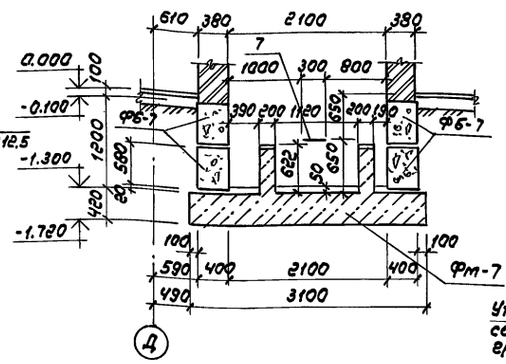

27 - 27

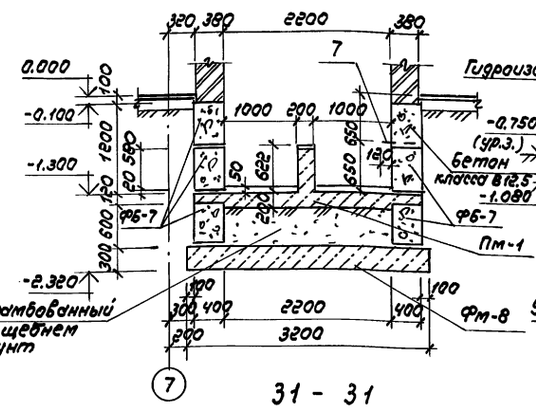

28 - 28

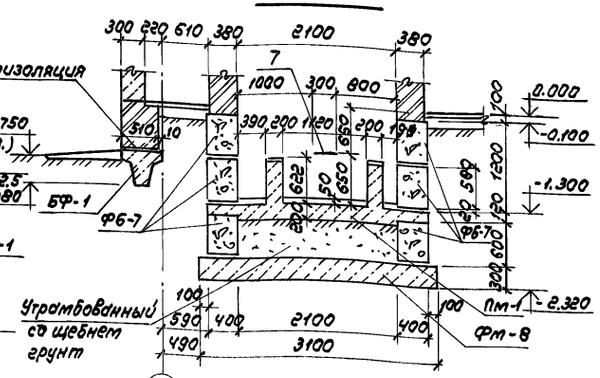

29 - 29

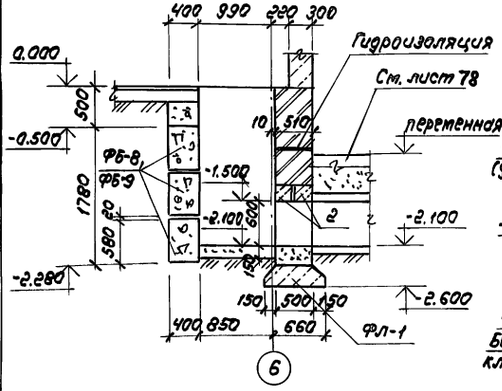

30 - 30

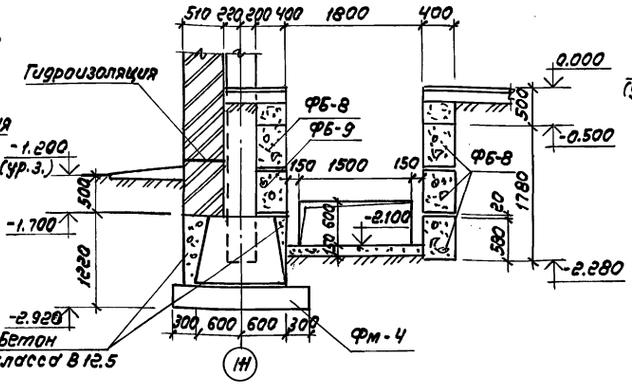

31 - 31

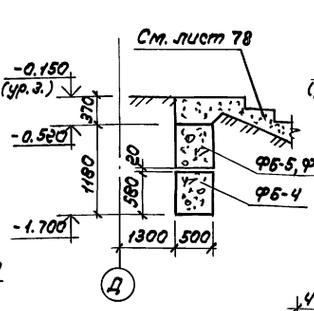

32 - 32

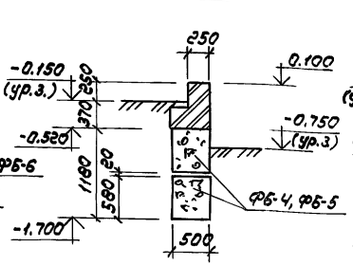

33 - 33

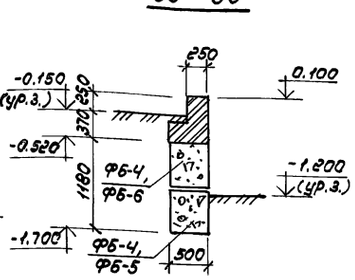

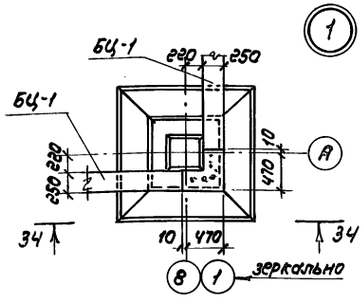

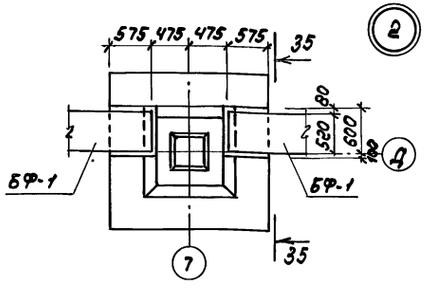

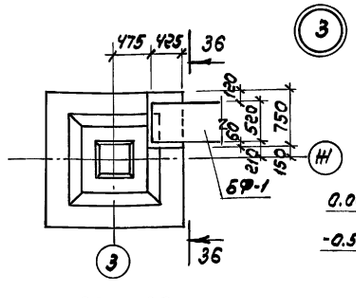

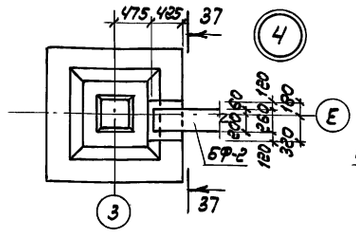

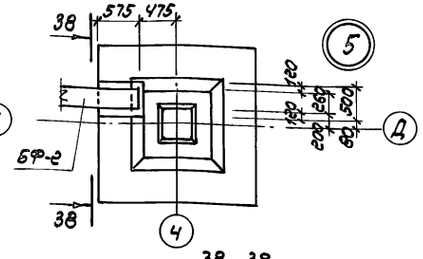

34 - 34

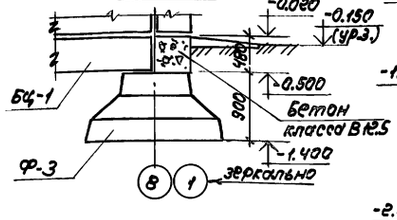

35 - 35

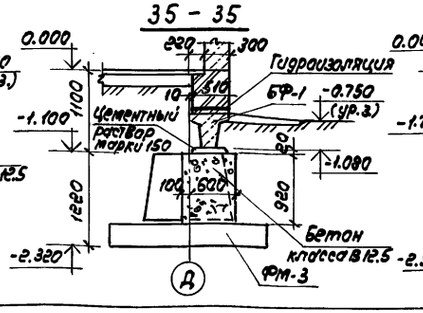

36 - 36

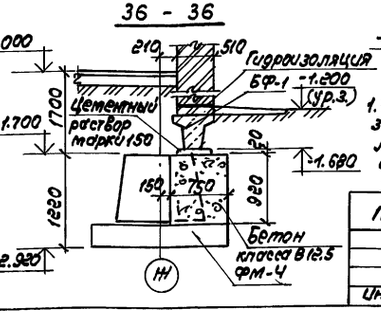

37 - 37

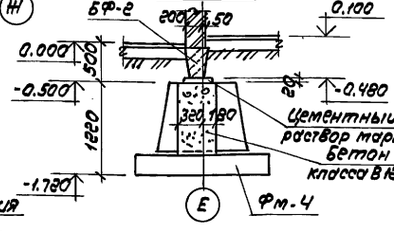

38 - 38

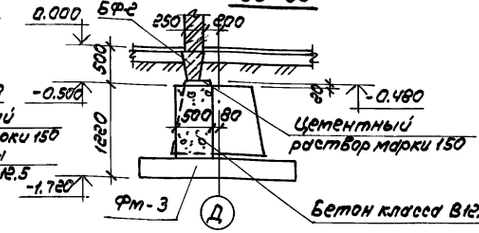

1. Сечения 25-25÷28-28 замаркированы на листе 7, сечения 29-29÷33-33 и узлы 1÷5 - на листе 6

Привязан

Инв.№

		ТП 416-8-11.92	КН
Рук.маст.	Тюпиков	Комплексное предприятие общественного питания на 300 мест (для промышленных предприятий)	
Гл.спец.	Елкин		
Вед.инж.	Сувенкова		Стадия Лист Листов
			РП 10
		Сечения 25-25÷33-33 Узлы 1÷5	Минторге СССР ГИПРОТОРГ Москва

Инв.№ подл. | Подпись и дата | Взам.инв.№

Альбом II

По оси „5", „7"

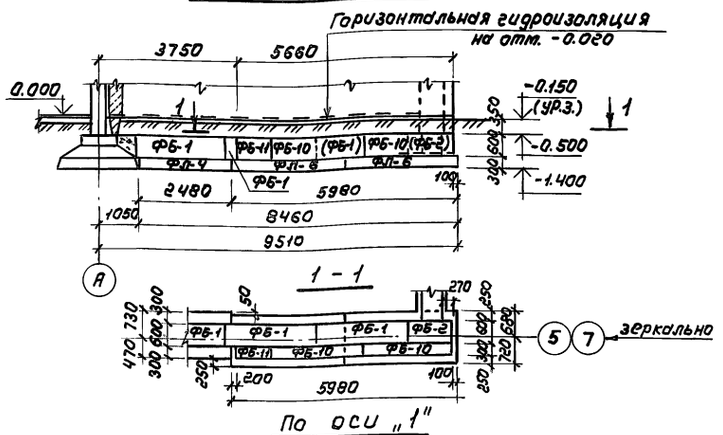

Вид I

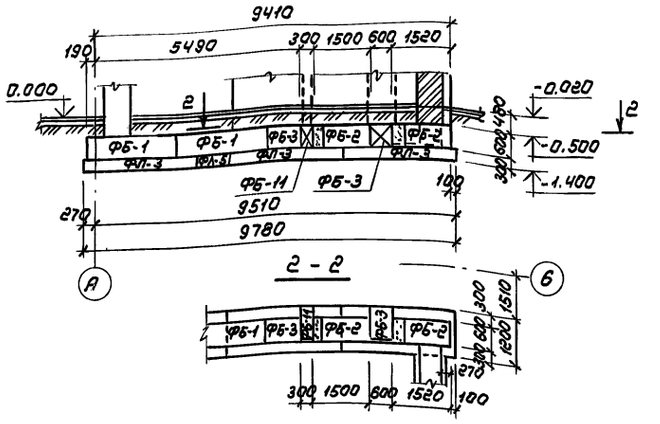

Вид II

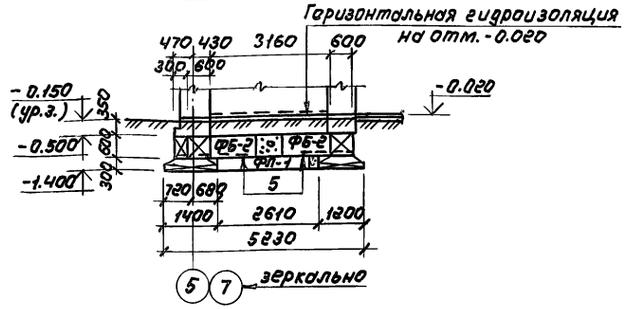

По оси „1"

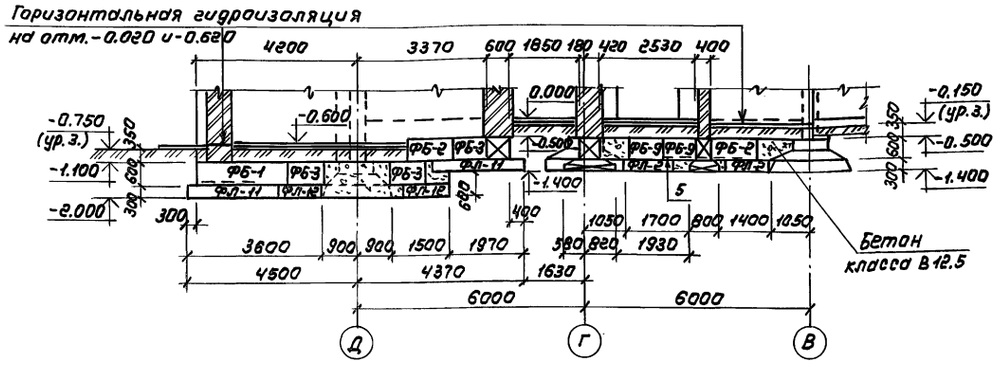

Вид III

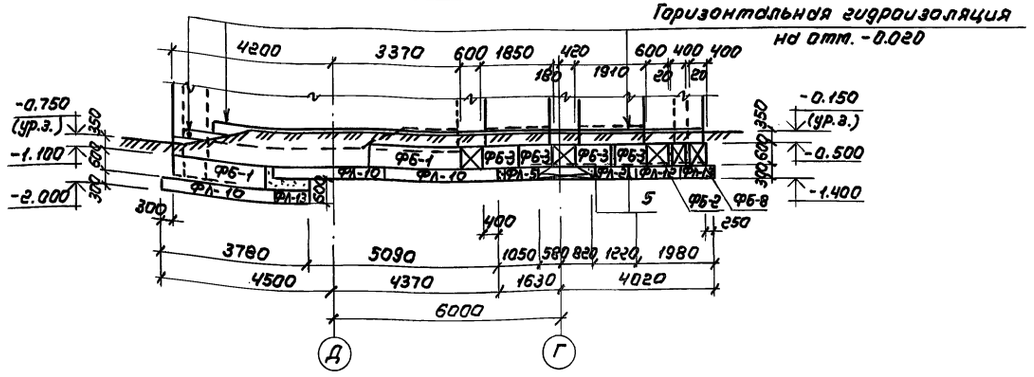

Вид IV

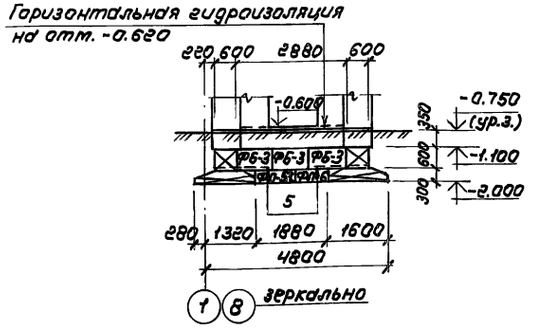

Вид V

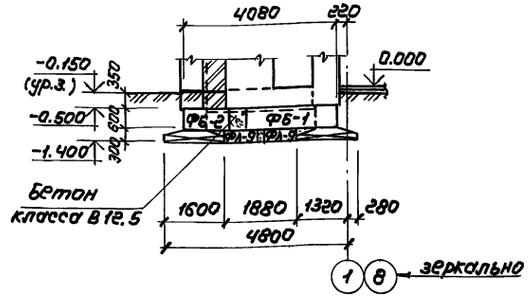

По оси „Г"

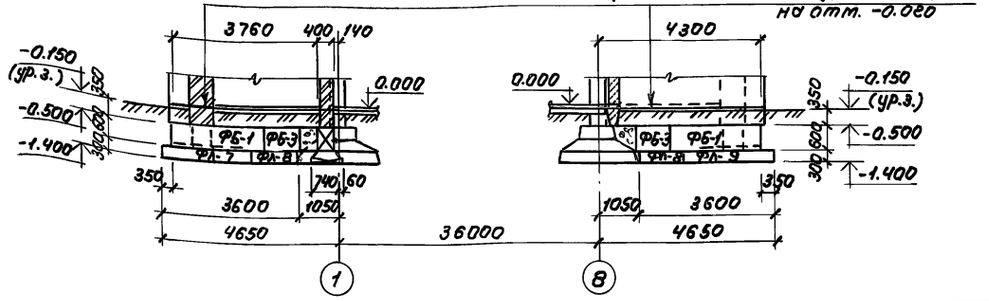

1. Виды I, II замаркированы на листе 6; виды III÷V – на листе 7.
2. Общие примечания даны на листе 7.
3. Подготовка под фундаменты условно не показана.
4. Спецификация элементов дана на листе 14

Привязан

Инв.№

Инв.№ подл. | Подпись и дата | Взам.инв.№

		тп 416-8-11.92	КЖ
Рук.маст.	Поликов	Комплексное предприятие общественного питания на 300 мест (для промышленных предприятий)	
Гл.спец.	Елкин		
Вед.инж.	Сивенкова		Стадия Лист Листов
			РП 11
		Схемы расположения элементов стен ниже отм. 0.000 (начало)	Минторг СССР ГИПРОТОРГ Москва

Альбом II

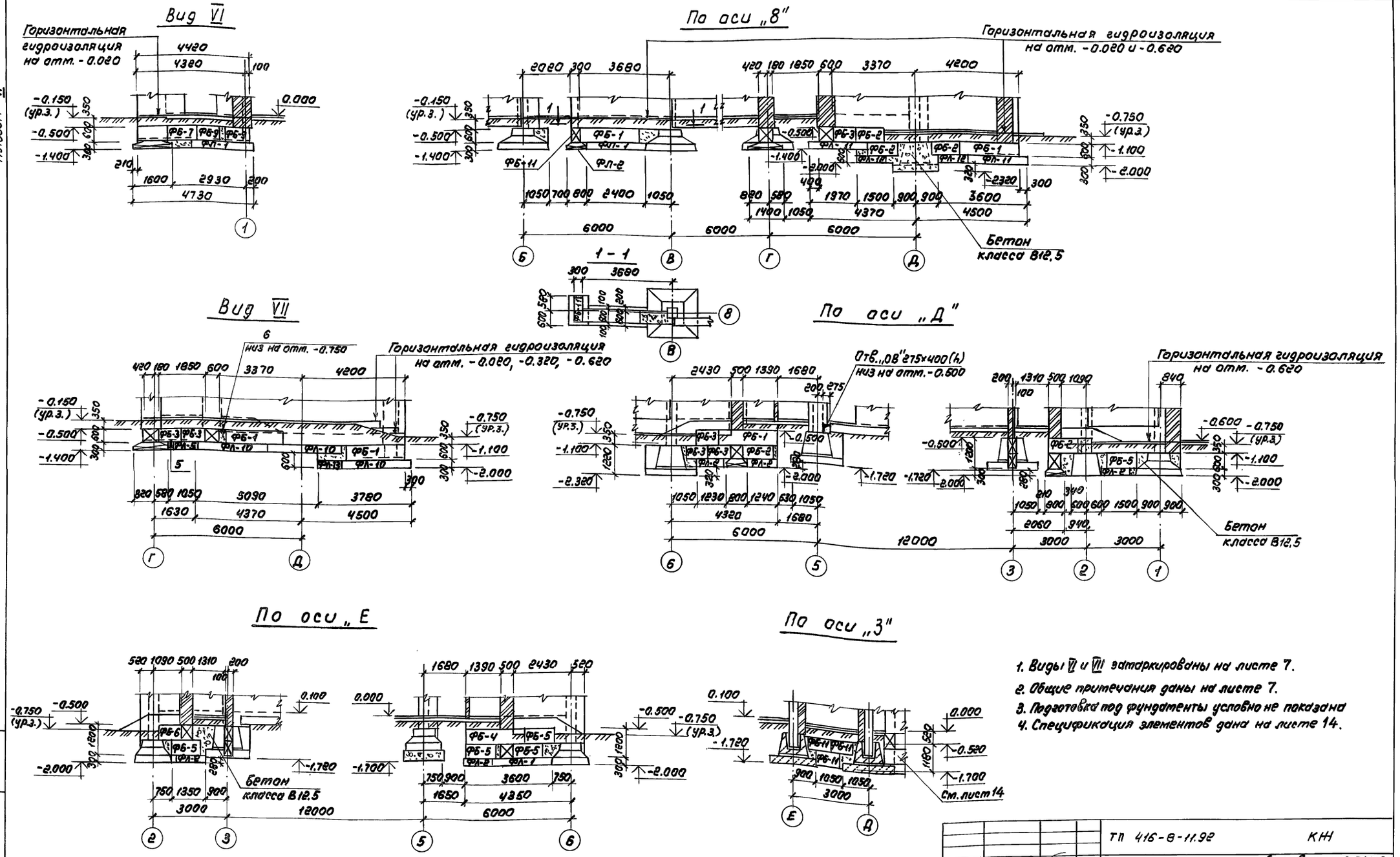

1. Виды VI и VII затаркированы на листе 7.
2. Общие примечания даны на листе 7.
3. Подготовка под фундаменты условно не показана
4. Спецификация элементов дана на листе 14.

Рук. мас.	Тюликов		
Гл. спец.	Елкин		
Вед. инж.	Савенкова		

Привязан

Инв. N

ТП 416-8-11.92 КЖ

Комплексное предприятие общественного питания на 300 мест (для промышленных предприятий)

Стадия	Лист	Листов
РП	12	

Схемы расположения элементов стен ниже отм. 0.000 (продолжение)

Минторг СССР ГИПРОТОРГ Москва

25474-02 14

Инв. N подл. | Подпись и дата | Взам. инв. N

Альбом II

Вид VIII

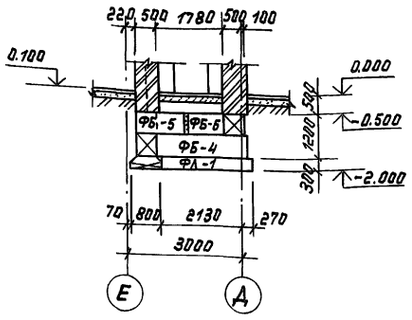

Вид IX

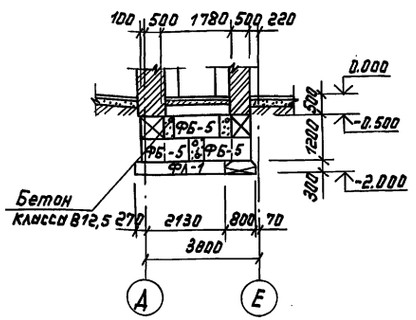

По оси „2"

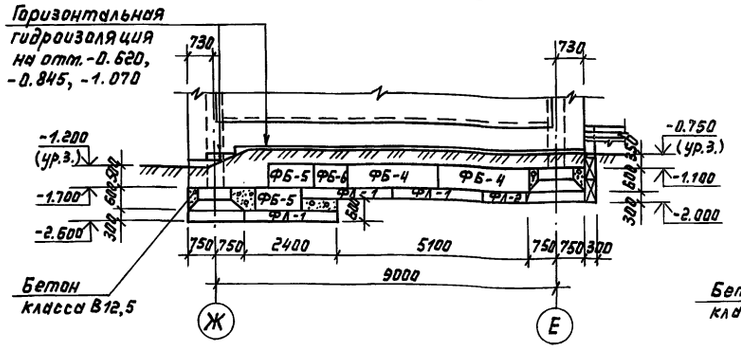

По оси „Ж"

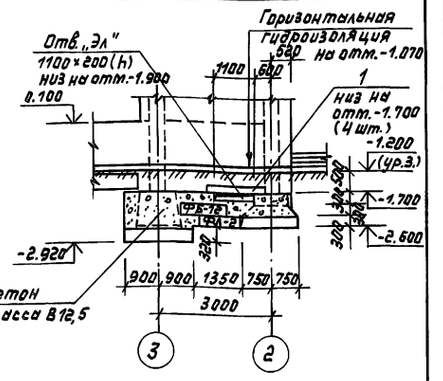

По оси „4"

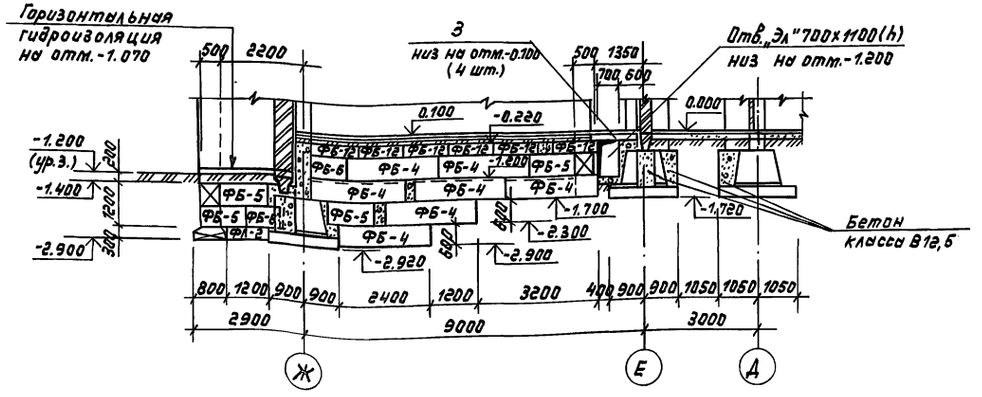

По оси „5"

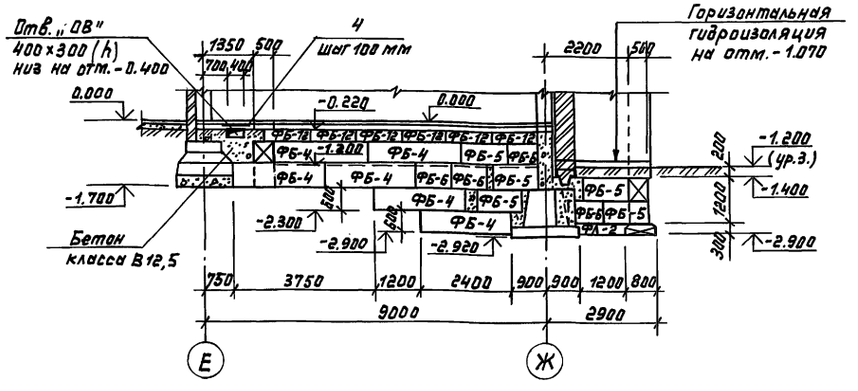

По оси „6"

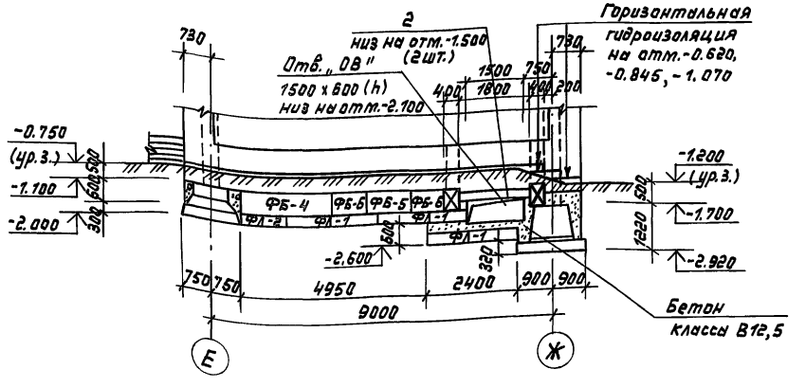

Вид X

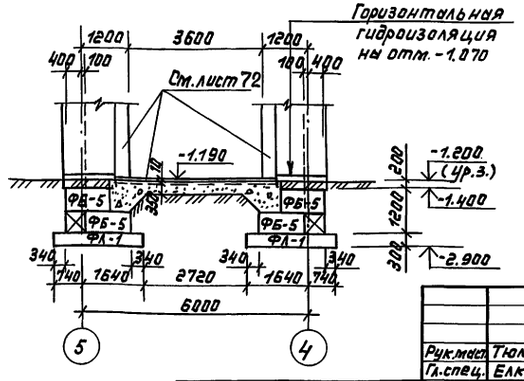

1. Виды VIII и IX замаркированы на листе 7, вид X – на листе 6.
2. Общие примечания даны на листе 7.
3. Подготовка под фундаменты условно не показана
4. Спецификация элементов дана на листе 14.

		ТП 416-8-11.92	КЖ
Рук.мест.	Тюликов	Комплексное предприятие общественного питания на 300 мест (для промышленных предприятий)	
Гл.спец.	Елкин		
В. инж.	Савенкова	Стадия: РП; Лист: 13; Листов:	
Привязан:		Схемы расположения элементов стен ниже отм.0.000 (продолжение)	Минторг СССР ГИПРОТОРГ Москва
Инв. №			

Инв. № подл. | Подпись и дата | Взам. инв. №

Альбом II

Приямок лифта № 1

По оси „3"

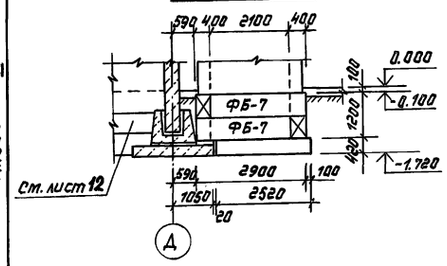

Вид XI

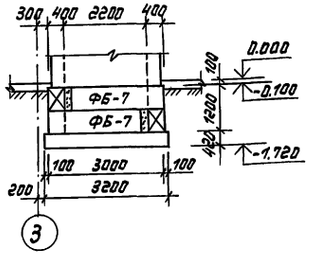

Вид XII

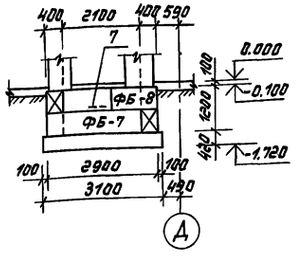

Вид XIII

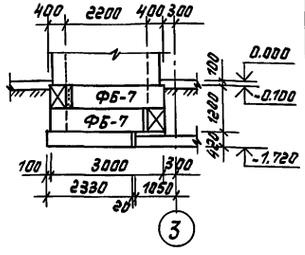

Приямок лифта № 2

По оси „7"

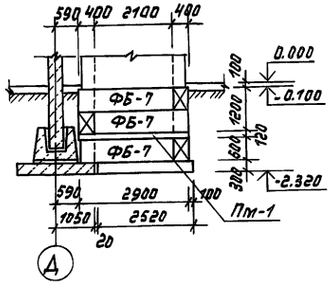

Вид XIV

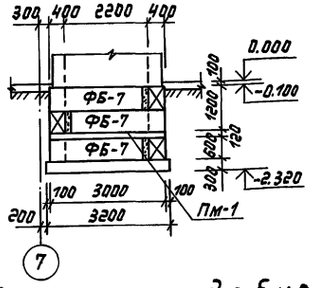

Вид XV

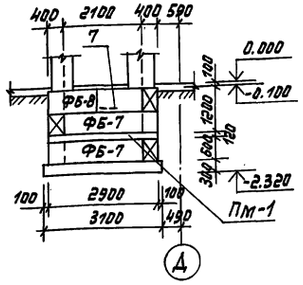

Вид XVI

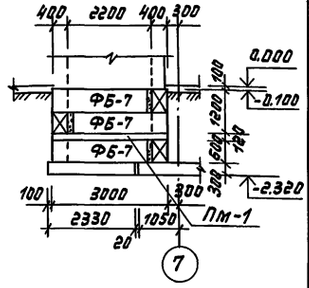

Приямок дебаркадера

Вид XVII

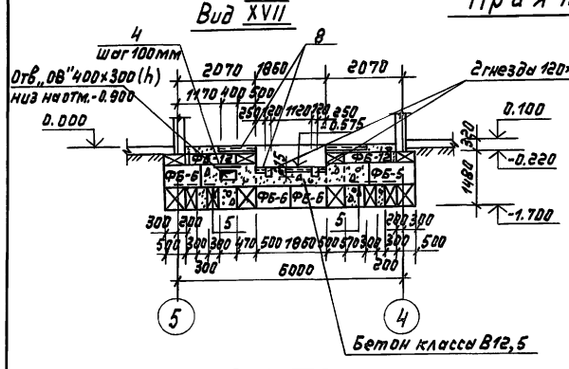

Вид XVIII

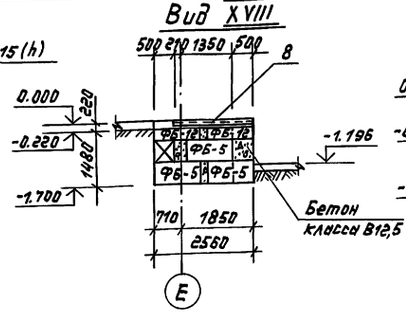

Вид XIX

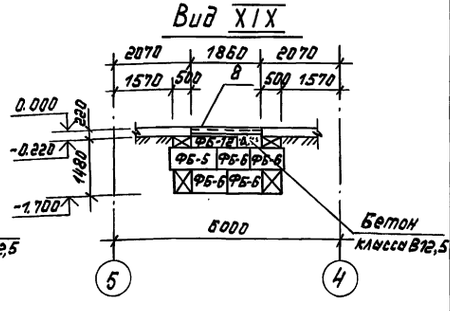

Вид XX

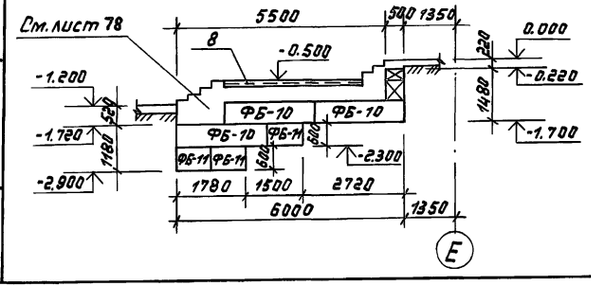

Вид XXI

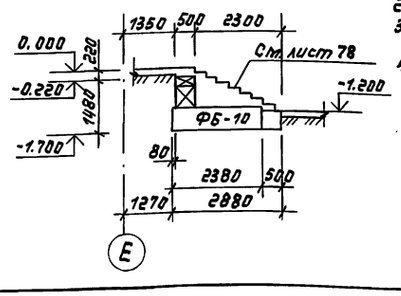

1. Виды XI ÷ XXI замаркированы на листе 7.
2. Общие примечания даны на листе 7.
3. Подготовка под фундаменты условно не показана
4. В спецификации учтен расход бетонных блоков для устройства подпорных стен у оси „1" и „8" приямка в тепловом пункте и опор для ступеней крылец №1, №2 и лестниц №1, №2.

Привязан:

Инв. №

Спецификация элементов, замаркированных на листах 11÷14

Марка поз.	Обозначение	Наименование	Кол.	Масса ед., кг	Приме-чан.
		Сборные элементы			
		Плиты ж.б. ленточных фундаментов			
ФЛ-1	ГОСТ 13580-85	ФЛ 8.24-1	15	1150	
ФЛ-2	—"—	ФЛ 8.12-1	13	550	
ФЛ-3	—"—	ФЛ 12.30-2	6	2050	
ФЛ-4	—"—	ФЛ 12.24-2	2	1630	
ФЛ-5	—"—	ФЛ 12.8-2	8	500	
ФЛ-6	—"—	ФЛ 14.30-2	4	2400	
ФЛ-7	—"—	ФЛ 14.24-2	2	1900	
ФЛ-8	—"—	ФЛ 14.12-2	2	910	
ФЛ-9	—"—	ФЛ 14.8-2	4	580	
ФЛ-10	—"—	ФЛ 16.30-2	6	2710	
ФЛ-11	—"—	ФЛ 16.24-2	4	2150	
ФЛ-12	—"—	ФЛ 16.12-2	5	1030	
ФЛ-13	—"—	ФЛ 16.8-2	3	650	
		Блоки бетонные для стен подвалов			
ФБ-1	ГОСТ 13579-78*	ФБС 24.6.6-Т	22	1960	
ФБ-2	"	ФБС 12.6.6-Т	20	960	
ФБ-3	"	ФБС 9.6.6-Т	25	700	
ФБ-4	"	ФБС 24.5.6-Т	52	1630	см. примеч. п.4
ФБ-5	"	ФБС 12.5.6-Т	39	790	—"—
ФБ-6	"	ФБС 9.5.6-Т	24	590	—"—
ФБ-7	"	ФБС 24.4.6-Т	19	1300	
ФБ-8	"	ФБС 12.4.6-Т	12	640	см. примеч. п.4
ФБ-9	"	ФБС 9.4.6-Т	9	470	—"—
ФБ-10	"	ФБС 24.3.6-Т	16	970	—"—
ФБ-11	"	ФБС 9.3.6-Т	15	350	—"—
ФБ-12	"	ФБС 12.5.3-Т	20	380	
		Перемычки			
1	1.038.1-1.В.1	3ПБ 16-37	4	102	
2		5ПБ 18-27	2	250	
3		2ПБ 10-1	4	43	
		Монолитные элементы			
Пм-1	КЖ-19	Плита Пм-1	1		
		Металлические элементы			
4	ГОСТ 5781-82*	А-II-12, ℓ=800 мм	8	0,71	
5	ГОСТ 23279-85	Сетка 4С $\frac{5AI-100}{5AI-100}$ 185×185	12	15,61	обрезать на месту
6	1.400-15.В1.810-07	Закладная деталь МН-808	1	0,74	
7	КЖИ-107	МН-12	2	2,05	
8	1.400-15.В1.540-09	МН-548	133 пм	55,8	
		Материалы:			
		Бетон класса В12,5 м³	19,27		

		ТП 416-8-11.92	КЖ
Рук.маст.	Тюликов	Комплексное предприятие общественного питания на 300 мест (для промышленных предприятий)	
Гл.спец.	Елкин		
В.инж.	Севенкова	Стадия: РП; Лист: 14; Листов:	
		Схемы расположения элементов стен ниже отм. 0.000 (окончание) Спецификация	Минторг СССР ГИПРОТОРГ Москва

Инв. № подл. | Подпись и дата | Взам. инв. №

25474-02 16

Альбом II

Фм - 1

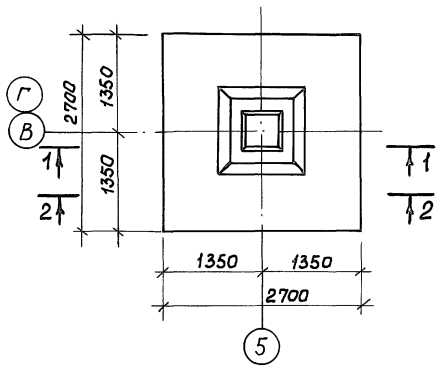

Фм - 2

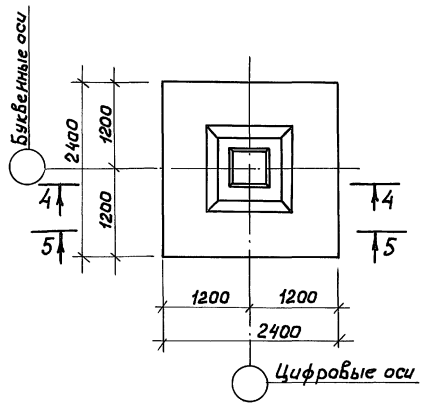

Фм - 3

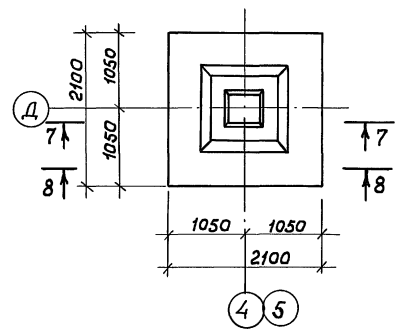

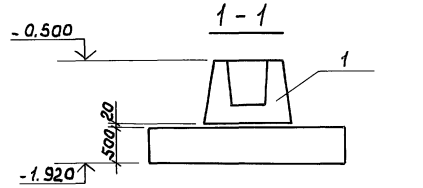

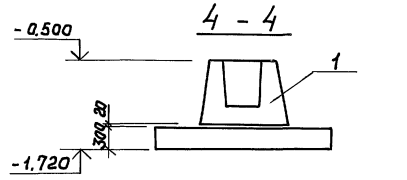

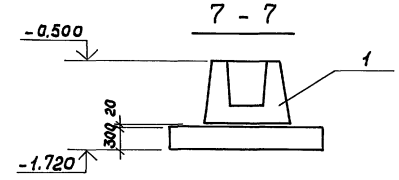

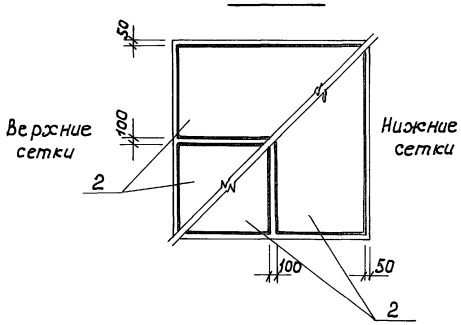

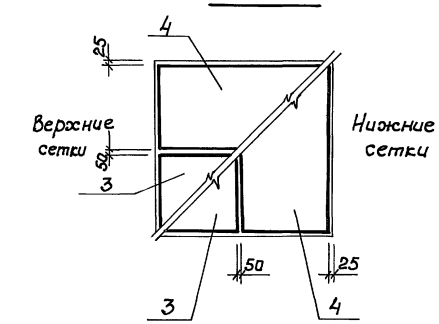

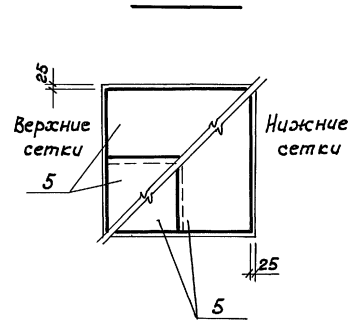

Формат	Зона	Поз.	Обозначение	Наименование	Кол.	Примеч.
				Фм - 1		
				Сборочные единицы		
		1	1.020 - 1/83 1-1	2ф12.9 - 2	1	2100кг.
		2	1.410-3. 1-03	Сетка 1С $\frac{16AIII}{6AIII}$ 125×265	4	30.7кг.
				Материалы		
				Бетон класса В15, м³	3,65	
				Фм - 2		
				Сборочные единицы		
		1	1.020 - 1/83 1-1	2ф12.9 - 2	1	2100кг
		3	1.410-3. 1-02	Сетка 1С $\frac{12AIII}{6AIII}$ 105×235	2	13,4кг
		4	1-03	Сетка 1С $\frac{12AIII}{6AIII}$ 125×235	2	15,7кг
				Материалы		
				Бетон класса В15, м³	1,73	
				Фм-3		
				Сборочные единицы		
		1	1.020 - 1/83 1-1	2ф12.9 - 2	1	2100кг
		5	1.410-3. 1-02	Сетка 1С $\frac{12AIII}{6AIII}$ 105×205	4	11,8кг
				Материалы		
				Бетон класса В15, м³	1,32	

Ведомость расхода стали на элемент, кг.

Марка элемента	Изделия арматурные. Арматура класса AIII ГОСТ 5781-82*										Всего
	6	12	16								
Фм - 1	5,6		117,2								122,8
Фм - 2	4,0	54,2									58,2
Фм - 3	3,6	43,6									47,2

1. Схему расположения фундаментов см. на листе 6
2. Общие примечания см. на листе 7.

Привязан:

Инв. №

Инв. № подл. | Подпись и дата | Взамен инв.

Рук. маст.	Тюликов		
Гл. спец.	Елкин		
Вед. инж.	Савенкова		

ТП 416-8-11.92 КЖС

Комплексное предприятие общественного питания на 300 мест (для промышленных предприятий)

Стадия	Лист	Листов
РП	15	

Фундаменты Фм-1, Фм-2, Фм-3

Минторг СССР ГИПРОТОРГ Москва

25474-02 17

Альбом II

Фм-4

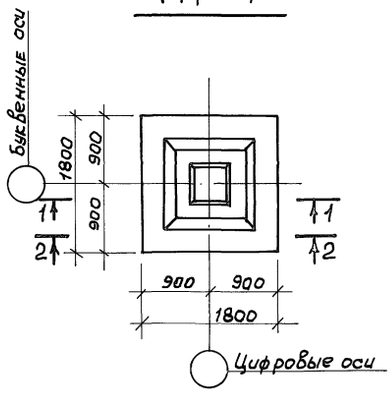

Фм-5 (повернуто)

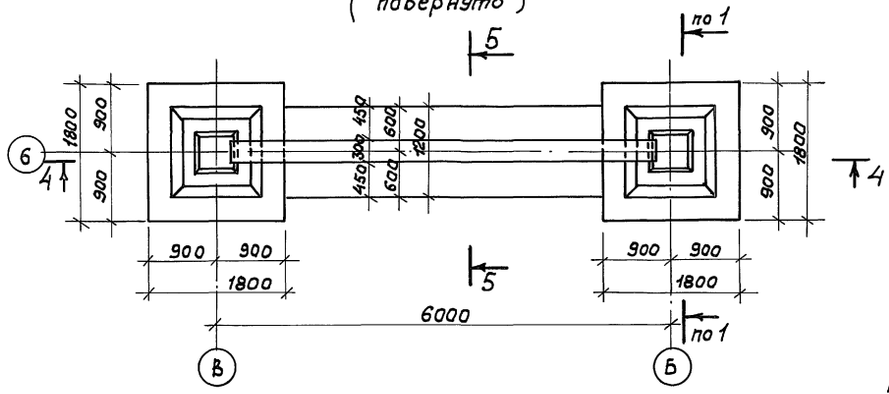

1 - 1

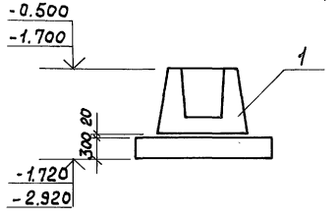

2 - 2

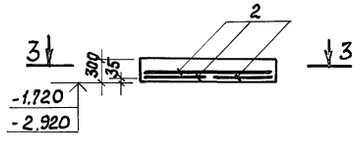

4 - 4

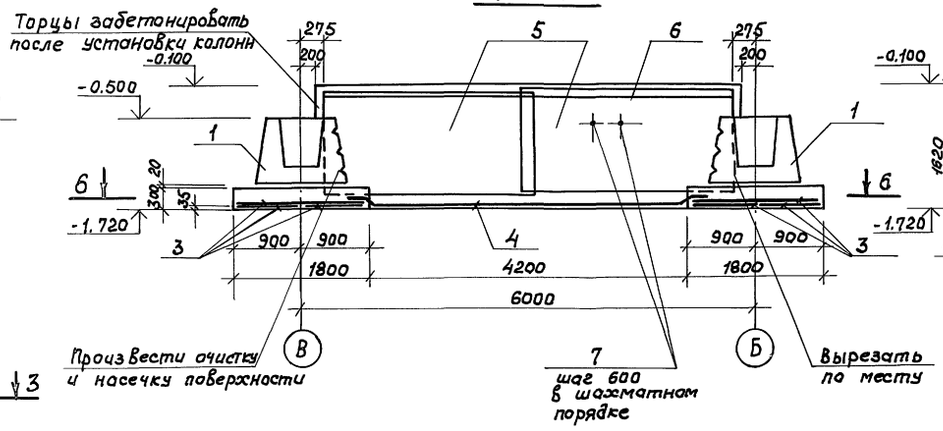

5 - 5

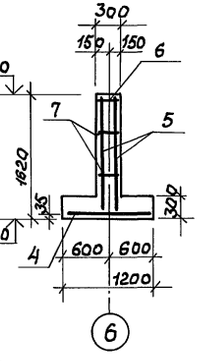

3 - 3

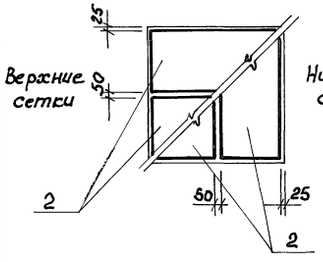

6 - 6

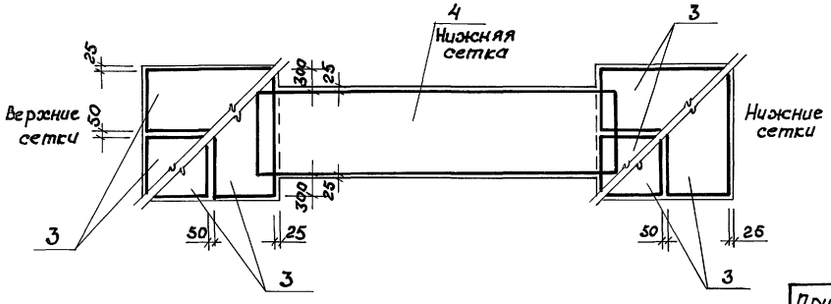

Форм.	Зона	Поз.	Обозначение	Наименование	Кол.	Примеч.
				Фм-4		
				Сборочные единицы		
		1	1.020 -1/83 1-1	2Ф12.9-2	1	2100кг.
		2	1.410-3. 1-01	Сетка 1с $\frac{10\,AIII}{6\,AIII}$ 85×175	4	6,0кг.
				Материалы		
				Бетон класса В15, м³	0,97	
				Фм-5		
				Сборочные единицы		
		1	1.020 -1/83 1-1	2Ф12.9-2	2	2100кг.
		3	1.410-3. 1-01	Сетка 1с $\frac{12\,AIII}{6\,AIII}$ 85×175	8	8,4кг.
		4	ГОСТ 23279-85	Сетка 2с $\frac{12\,AIII}{10\,AIII}$ 115×505	1	45,4кг.
		5	ГОСТ 23279-85	Сетка 3с $\frac{8\,AIII}{12\,AIII}$ 145×305	4	30,2кг.
		6	КЖИ-108	Каркас КР-22	1	18,9кг.
				Детали		
		7		А-I-6 ГОСТ 5781-82* ℓ=260	28	0,06кг.
				Материалы		
				Бетон класса В15, м³	5,5	

Ведомость расхода стали на элемент, кг.

Марка элемента	Изделия арматурные										Всего
	Арматура класса										
	А-I ГОСТ 5781-82*					А III ГОСТ 5781-82*					
	6					6	8	10	12	16	Итого	
Фм-4						2,4		21,6			24,0	24,0
Фм-5	2,3					4,8	38,6	18,5	171,7	17,8	251,4	253,7

1. Схему расположения фундаментов см. на листе 6.
2. Общие примечания см. на листе 7.

Привязан:

Инв. №

Рук. мас.	Тюликов		
Гл. спец.	Елкин		
Вед. инж.	Савенкова		

ТП 416-8-11.92 КЖС

Комплексное предприятие общественного питания на 300 мест (для промышленных предприятий)

Стадия	Лист	Листов
РП	16	

Фундаменты Фм-4, Фм-5

Минторг СССР ГИПРОТОРГ Москва

25474-02 18

Инв. № подл. | Подпись и дата | Взам. инв. №

Альбом II

Фм - 6

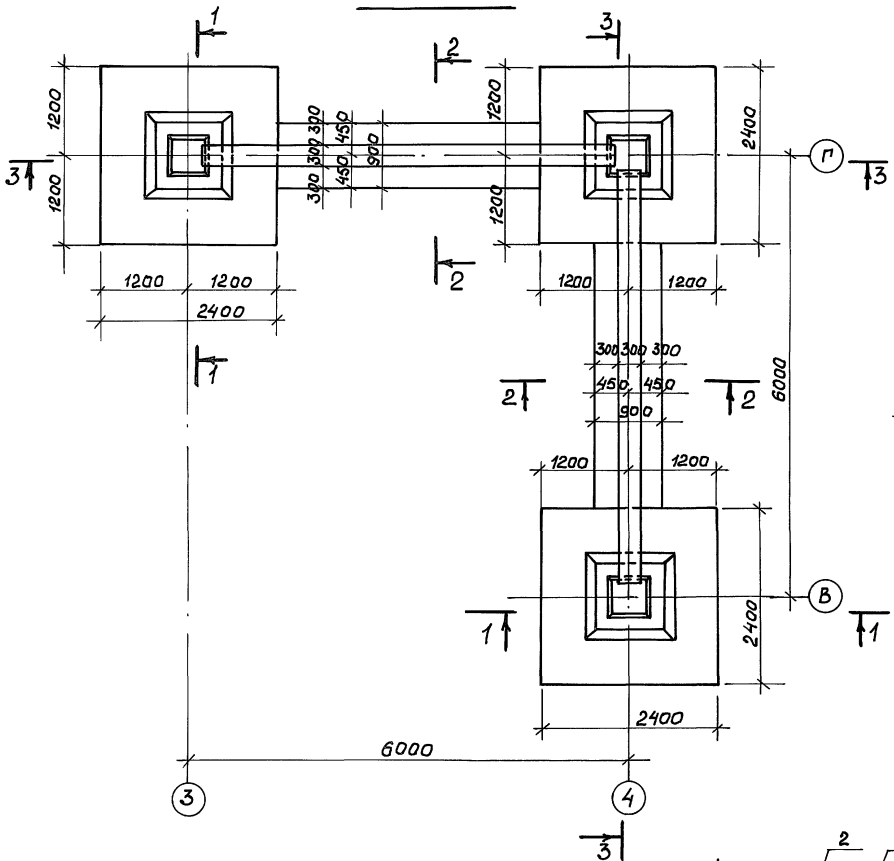

Форм.	Зона	Поз.	Обозначение	Наименование	Кол.	Примеч.
				Фм - 6		
				Сборочные единицы		
		1	1.020 - 1/83 1-1	2Ф12.9 - 2	3	2100кг.
		2	1.410-3. 1-02	Сетка 1С $\frac{12AIII}{6AIII}$ 105×235	6	13,4кг.
		3	1.410-3 1-03	Сетка 1С $\frac{12AIII}{6AIII}$ 125×235	6	15,7кг.
		4	ГОСТ 23279 - 85	Сетка 2С $\frac{12AIII}{10AIII}$ 85×445	2	31,8кг
		5	ГОСТ 23279 - 85	Сетка 3С $\frac{8AIII}{12AIII}$ 145×305	8	30,2кг
		6	КЖИ - 108	Каркас КР - 22	2	18,9кг
				Детали		
		7		А-I-6 ГОСТ 5781-82* ℓ=260	56	0,06кг
				Материалы		
				Бетон класса В15, м³	11,3	

Ведомость расхода стали на элемент, кг.

Марка элемента	Изделия арматурные											Всего
	Арматура класса											
	AI						AIII					
	ГОСТ 5781-82*						ГОСТ 5781-82*					
	6						6	8	10	12	16	Итого
Фм-6	4,6						12,0	76,8	24,1	366,9	35,6	515,4	520,0

1. Общие примечания см. на листе 7.

Привязан:

Инв. №

Рук. маст.	Тюликов	
Гл. спец.	Елкин	
Вед. инж.	Савенкова	

ТП 416-8-11.92 КЖ

Комплексное предприятие общественного питания на 300 мест (для промышленных предприятий)

Стадия	Лист	Листов
РП	17	

Фундамент Фм-6

Минторг СССР ГИПРОТОРГ Москва

Инв. № подл. | Подпись и дата | Взам. инв. №

Альбом II

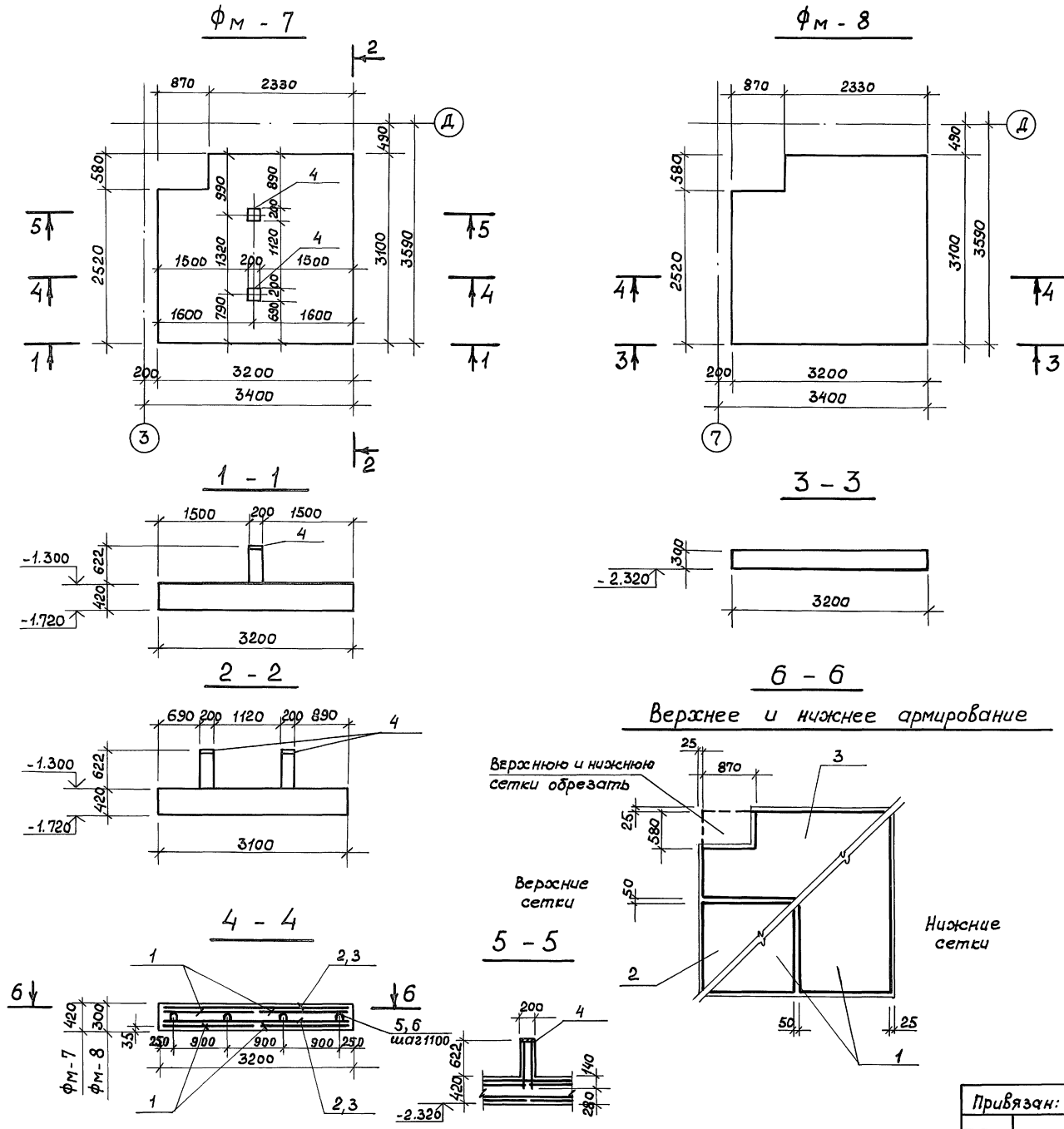

Формат	Зона	Поз.	Обозначение	Наименование	Кол.	Примеч.
				Фм-7		
				Сборочные единицы		
		1	ГОСТ 23279-85	Сетка 1С $\frac{12А\,III}{6А\,I}$ 155×305	4	23,8
		2	ГОСТ 23279-85	Сетка 1С $\frac{12А\,III}{6А\,I}$ 155×315	2	24,5
		3	ГОСТ 23279-85	Сетка 1С $\frac{12А\,III}{6А\,I}$ 145×315	2	24,3
				Закладная деталь		
		4	КЖЦ-105	МН-10	2	5,8
		5	ГОСТ 5781-82*	А-I-10, ℓ=1550	11	1,0
				Материалы		
				Бетон класса В15, м³	4,0	
				Фм-8		
				Сборочные единицы		
		1	ГОСТ 23279-85	Сетка 1С $\frac{12А\,III}{6А\,I}$ 155×305	4	23,8
		2	ГОСТ 23279-85	Сетка 1С $\frac{12А\,III}{6А\,I}$ 155×315	2	24,5
		3	ГОСТ 23279-85	Сетка 1С $\frac{12А\,III}{6А\,I}$ 145×315	2	24,3
		6	ГОСТ 5781-82*	А-I-10, ℓ=1300	11	0,8
				Материалы		
				Бетон класса В15, м³	2,82	

Ведомость расхода стали на элемент, кг.

Марка элемента	Изделия арматурные					Изделия закладные					Всего
	Арматура класса							Прокат марки			
	А I		А III			А III		С245			
	ГОСТ 5781-82*					ГОСТ 5781-82*		ГОСТ 19903-74*			
	6	10	12		Итого	12		δ=10		Итого	
Фм-7	16,4	11,0	176,4		203,8	5,32		6,28		11,6	215,4
Фм-8	16,4		176,4		201,6						201,6

Привязан:

Инв. №

Рук. мас.	Тюликов		
Гл. спец.	Елкин		
Вед. инж.	Савенкова		

ТП 416-8-11.92 КЖ

Комплексное предприятие общественного питания на 300 мест (для промышленных предприятий)

Стадия	Лист	Листов
РП	18	

Фундаменты Фм-7, Фм-8

Минторг СССР ГИПРОТОРГ Москва

25474-02 20

Инв. № подл. | Подпись и дата | Взамен инв.

Альбом II

Фм-9

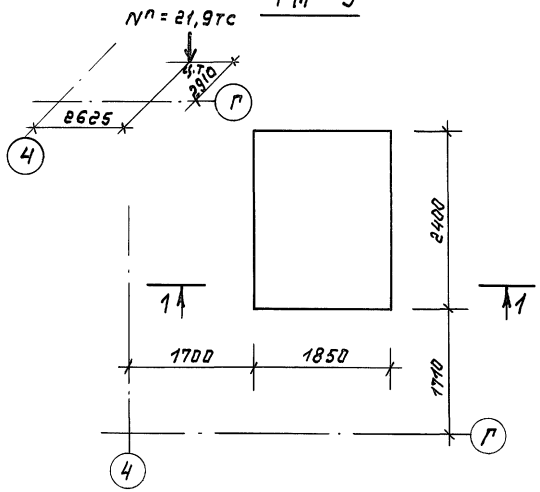

Пм-1

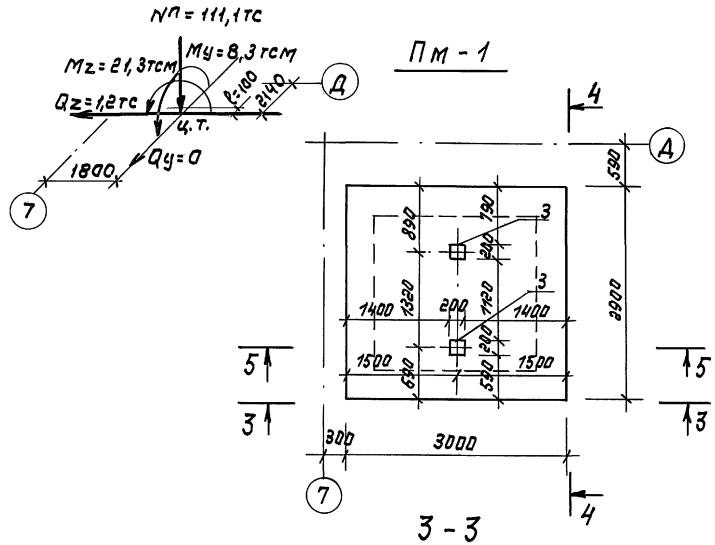

1-1

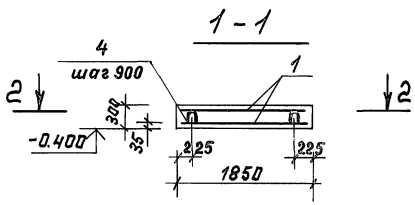

3-3

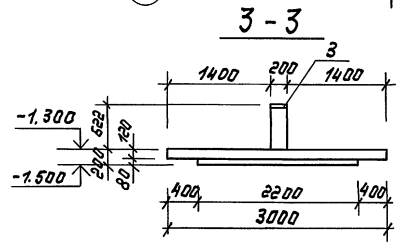

2-2

Верхнее и нижнее армирование

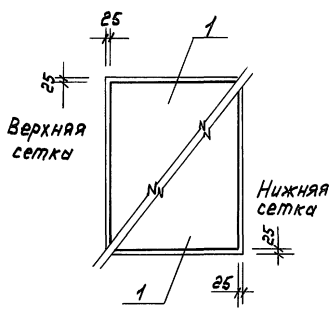

6-6

Верхнее и нижнее армирование

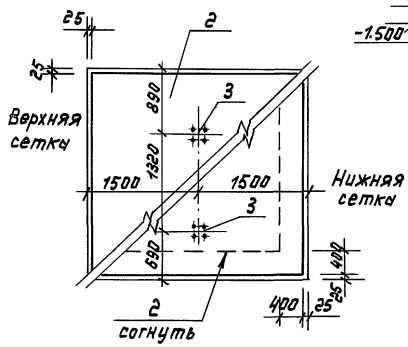

4-4

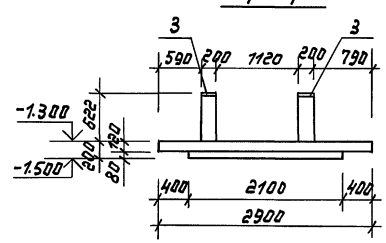

5-5

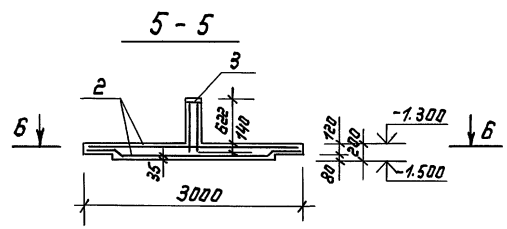

Формат	Зона	Поз.	Обозначение	Наименование	Кол.	Примеч.
				Фм-9		
				Сборочные единицы		
		1	ГОСТ 23279-85	Сетка 4С $\frac{5ВР-1-100}{5ВР-1-100}$ 180×235	2	11,9кг
		4	ГОСТ 5781-82*	А-I-10, ℓ=1300	6	0,8кг
				Материалы		
				Бетон класса В15, м³	1,33	
				Пм-1		
				Сборочные единицы		
		2	ГОСТ 23279-85	Сетка 2С $\frac{12AIII}{12AIII}$ 285×295	2	77,3кг
				Закладная деталь		
		3	КЖИ-105	МН-10	2	5,8
				Материалы		
				Бетон класса В15, м³	1,46	

Ведомость расхода стали на элемент, кг

Марки элемента	Изделия арматурные				Изделия закладные					Всего
	Арматура класса						Прокат марки			
	Вр-1	AI	AIII		A III		С245			
	ГОСТ 6727-80*	ГОСТ 5781-82*			ГОСТ 5781-82*		ГОСТ 19903-74*			
	5	10	12		12		δ=10		Итого:	
Фм-9	23,8	4,8								28,6
Пм-1			154,6	5,32			6,28		11,6	166,2

1. Значения нагрузок даны для сечения на отм. 0.000

		ТП 416-8-11.92	КЖ
Рук.маст.	Тюликов	Комплексное предприятие общественного питания на 300 мест (для промышленных предприятий)	
Гл.спец.	Елкин		
Ведущ.инж.	Савенкова		
		Стадия: РП	Лист: 19
		Фундамент Фм-9. Монолитная плита Пм-1	Минторг СССР ГИПРОТОРГ Москва

Привязан:

Инв.№

Инв.№подл. | Подпись и дата | Взам.инв.№

25474-02 21

Альбом II

Формат	Зона	Поз.	Обозначение	Наименование	Кол.	Примеч.
				Детали		
		1		А-I-6 ГОСТ 5781-82* общ.дл.	321	0,22 кг/1м
		2		Уголок $\frac{63\times63\times5\ ГОСТ\ 8509-86}{С235\ ГОСТ\ 27772-88^*}$ L=60	21	0,29 кг.
		3		А-I-12 ГОСТ 5781-82* L=1700	21	1,93 кг.

Схема расположения молниеприемной сетки на кровле

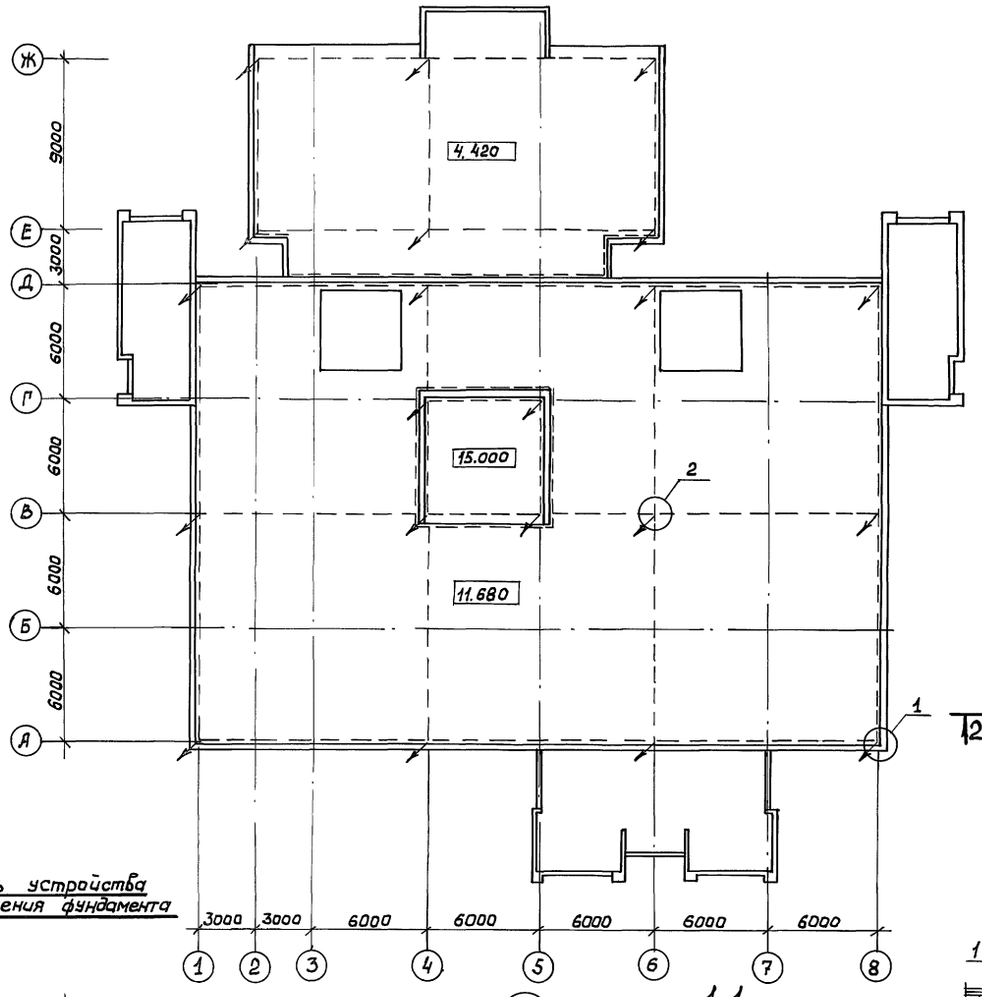

Деталь устройства заземления фундамента

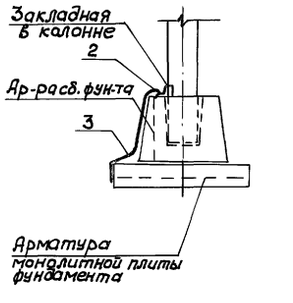

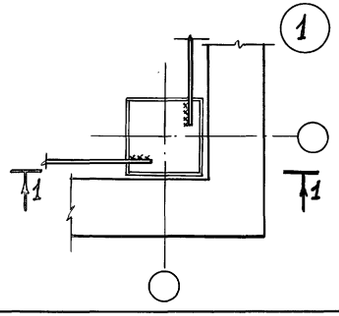

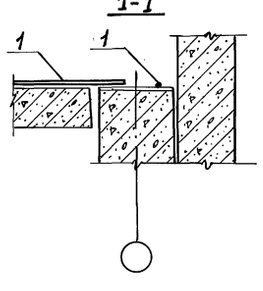

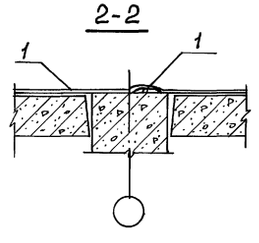

Ведомость расхода стали, кг.

Марка элемента	Изделия арматурные								Общий расход
	Ар-ра класса				Прокат марки				
	А-I				С245				
	ГОСТ 5781-82*				ГОСТ 8509-86				
	ф6	ф12		Итого	L63×63×5			Итого	
Молниезащита	70,62	40,53		111,15	6,09			6,09	117,24

Молниезащита здания проектируется на основании письма Госстроя СССР № ДП-3505-1 от 1.07.82г и предусматривает устройство молниеприемной сетки из стальной арматуры А-I-6, располагаемой под верхним слоем цементной стяжки кровли.
В уровне кровли молниеприемная сетка приваривается к закладной детали колонн.
В уровне фундаментов закладная деталь колонны соединяется с арматурой фундаментов при помощи отрезков уголковой стали L63×5 L=60 и отрезков арматурной стали А-I-12. Все элементы сварить между собой электродами Э-42. Высота сварного шва 5мм.
По окончании работ обнаженные участки стальной арматуры и молниеприемную сетку окрасить кузбасс-лаком за 2 раза.

Привязан:

Инв. №

Рук.маст.	Тюликов		
Гл.спец.	Елкин		
Инж.	Галкина		

ТП 416-8-11.92 КЖС

Комплексное предприятие общественного питания на 300 мест (для промышленных предприятий)

Стадия	Лист	Листов
РП	20	

Молниезащита

Минторг СССР ГИПРОТОРГ Москва

Инв.№ подл. | Подпись и дата | Взам. инв.№

Альбом II

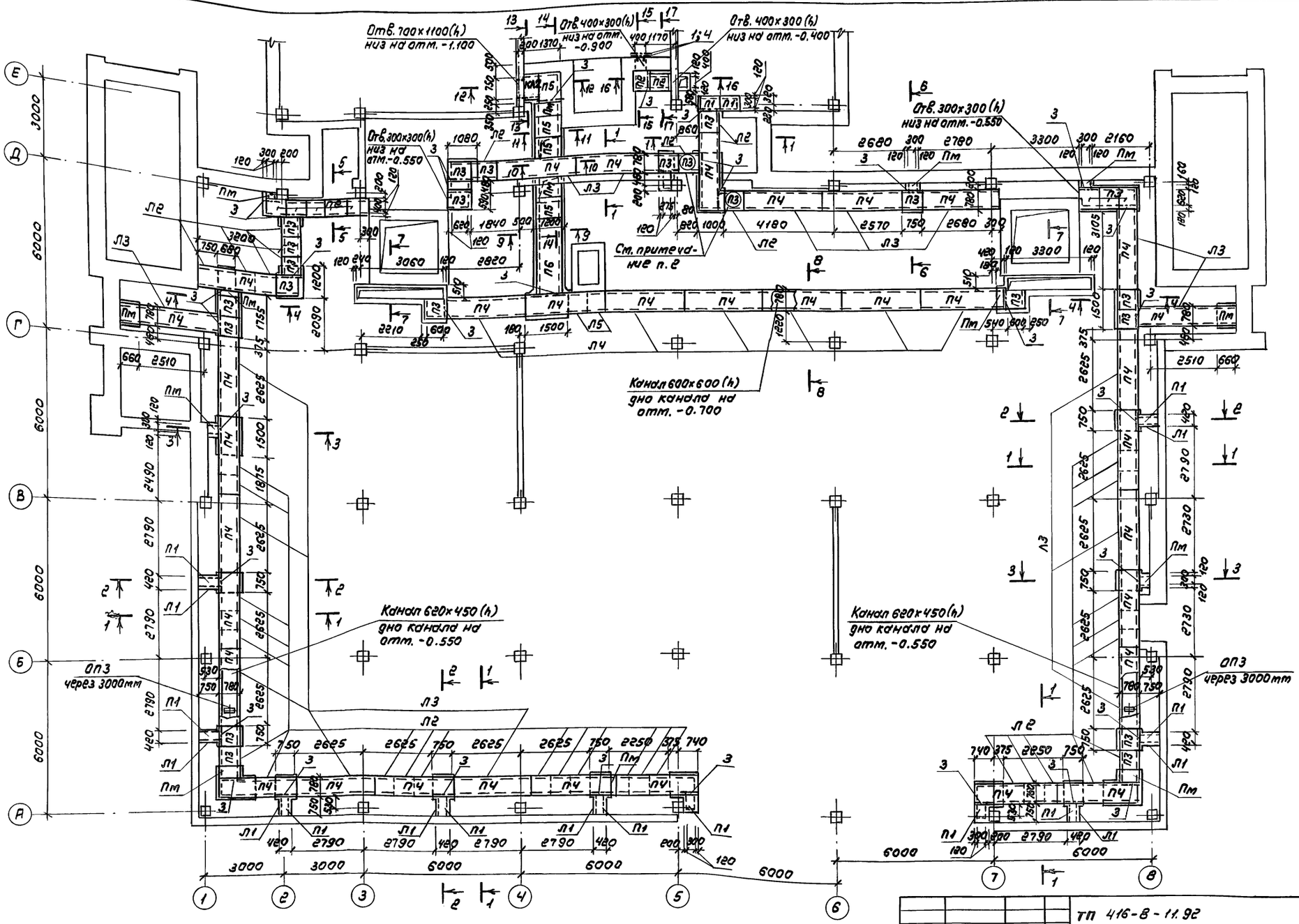

1. Общие примечания даны на листе 23
2. Плиты перекрытия подпольного канала отопления, обозначенные (П3), укладывать на стенки канала насухо

Согласовано
Инж. ОВ Туров
Инж. ЭМ Смирнов

Инв. № подл. | Подпись и дата | Взам. инв. №

Привязан

Инв. №

Рук. мастерской	Тюликов	
Гл. спец.	Елкин	
Вед. инж.	Собенкова	

ТП 416-8-11.92 КН

Комплексное предприятие общественного питания на 300 мест (для промышленных предприятий)

Стадия	Лист	Листов
РП	21	

Схема расположения элементов подпольных каналов

Минпроторг СССР ГИПРОТОРГ Москва

25474-02 23

Альбом II

1 - 1

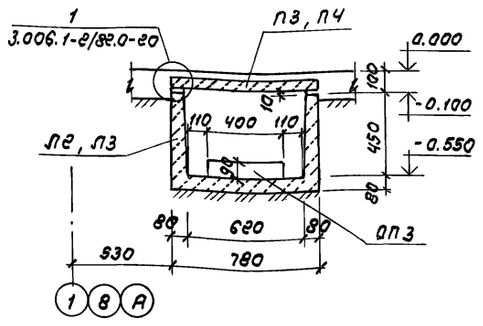

2 - 2

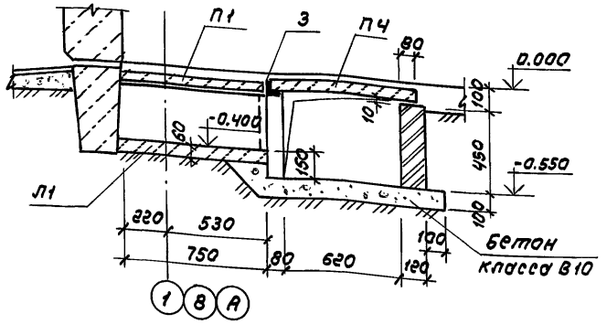

3 - 3

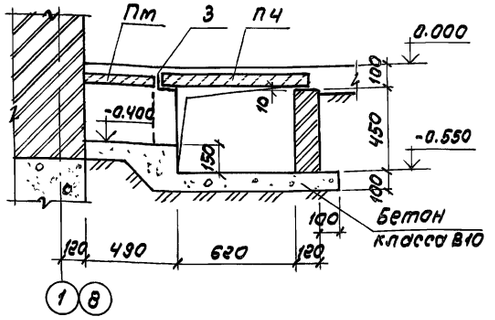

4 - 4

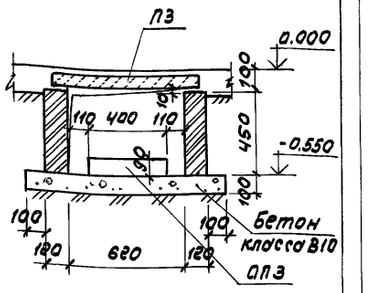

5 - 5

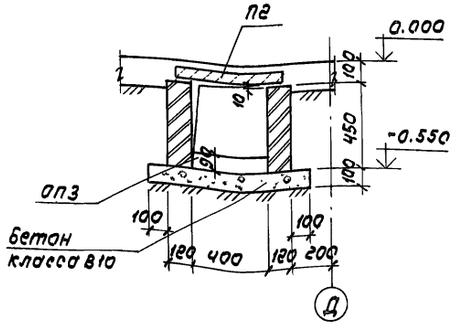

6 - 6

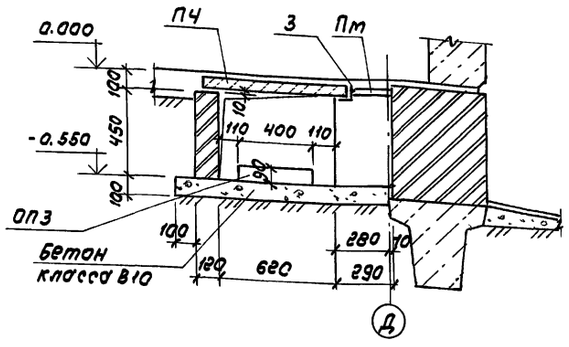

7 - 7

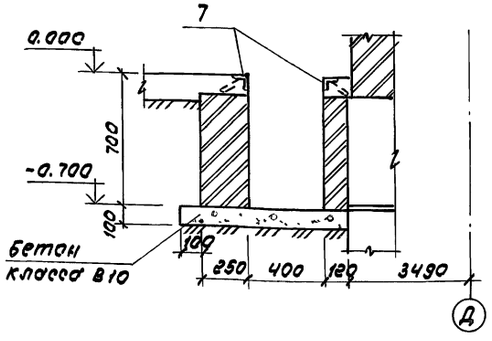

8 - 8

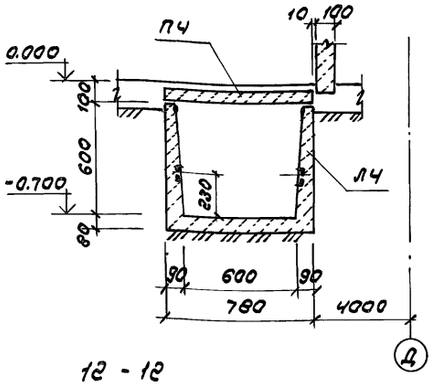

9 - 9

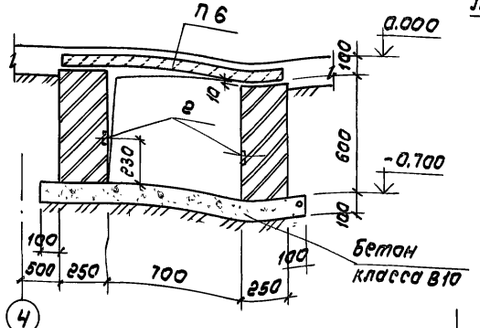

10 - 10

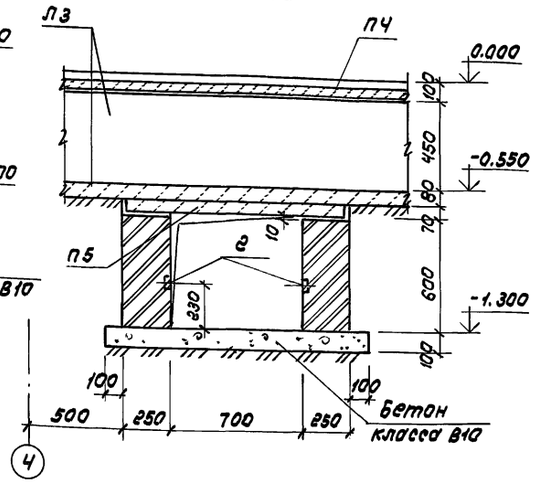

11 - 11

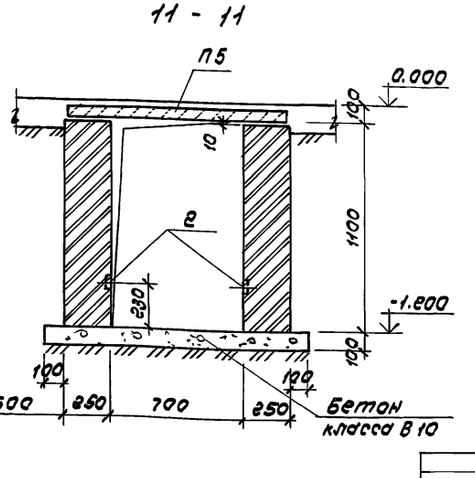

12 - 12

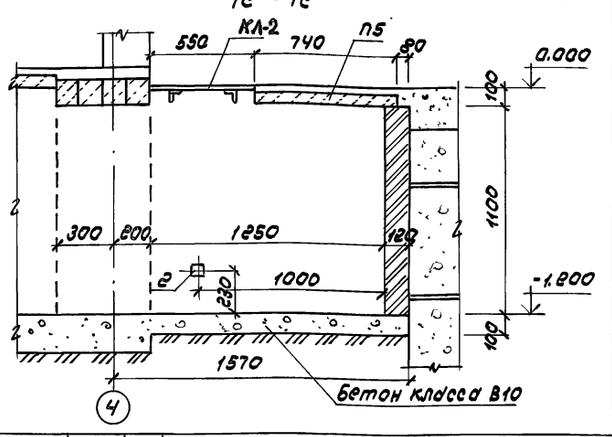

13 - 13

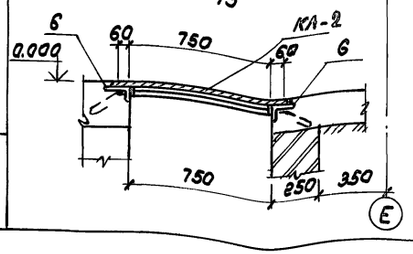

1. Общие примечания даны на листе 23

				ТП 416-8-11.92	КН
Рук.маст.	Тюликов			Комплексное предприятие общественного питания на 300 мест (для промышленных предприятий)	
Гл.спец.	Елкин				
Ведущ.	Савенкова				Стадия / Лист / Листов
					РП / 22 /
Привязан				Подпольные каналы Сечения 1-1 ÷ 13-13	Минторг СССР ГИПРОТОРГ Москва
Инв.№					

Инв.№ подл. | Подпись и дата | Взам.инв.№

Альбом II

14 - 14

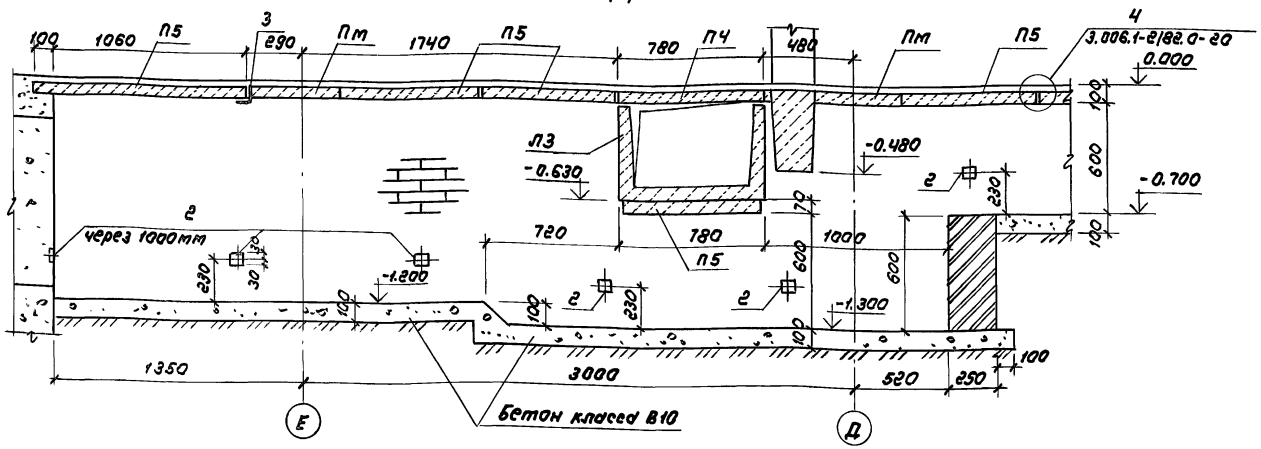

15 - 15

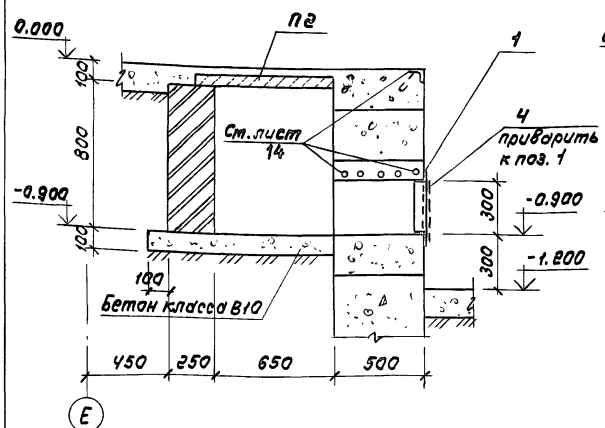

16 - 16

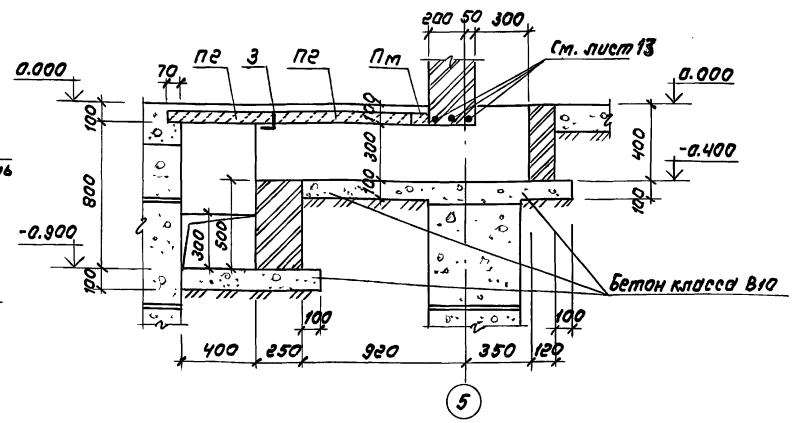

17 - 17

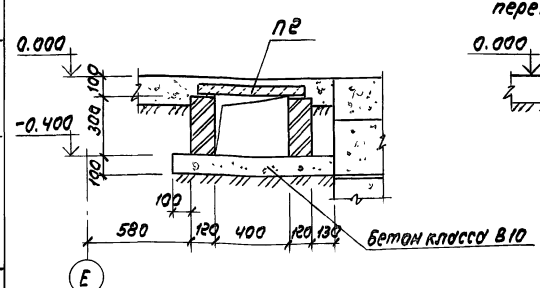

Деталь армирования монолитных плит перекрытий каналов

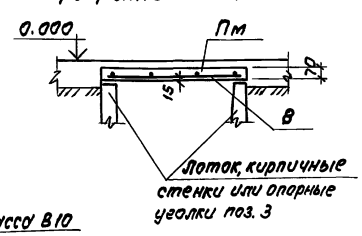

1. При попадании подошв каналов в насыпные грунты, грунт в основании каналов необходимо послойно уплотнить до объемного веса грунта $\gamma_{гр} = 1.6\ т/м^3$
2. Под сборные железобетонные конструкции каналов выполнить песчаную подготовку толщиной 100 мм
3. Отдельные участки стен каналов выкладывать из глиняного кирпича пластического прессования марки 100 на цементном растворе марки 25 Днища выполнять из бетона класса В10 толщиной 100мм Железобетонные плиты перекрытия укладывать на цементном растворе марки 50
4. Наружные поверхности стен каналов, соприкасающиеся с грунтом, окрасить горячим битумом за 2 раза
5. Обратную засыпку пазух каналов производить равномерными слоями с плотным трамбованием одновременно с обеих сторон канала после укладки плит перекрытия каналов
6. Все каналы выполнять после устройства фундаментов и монтажа фундаментных и цокольных балок
7. Внутренние поверхности стен вентиляционного канала выполнить гладкими с затиркой цементным раствором
8. Данный лист смотреть совместно с листами 21, 22.

Спецификация элементов, замаркированных на листах 21, 22, 23

Марка поз.	Обозначение	Наименование	Кол.	Масса ед., кг	Примечание
		Сборные ж.б. элементы			
		Лотки			
Л1	3.006.1-2.87.1-2	Л1д-8	8	110	
Л2	3.006.1-2.87.1-8	Л4д-8	37	230	
Л3	3.006.1-2.87.1-7	Л4-8	16	900	Р=2970
Л4	КНИ-67	Л5-8-1	6	1130	Р=2970
Л5	3.006.1-2.87.1-10	Л5д-8	2	280	
		Плиты			
П1	3.006.1-2.87.2-1	П1-5	12	40	
П2	-3	П3-5	7	50	
П3	-5	П5д-8	25	100	
П4	-29	П5-8	35	410	
П5	-7	П7д-5	5	150	
П6	-31	П7-5	1	610	
		Скользящая опора			
ОП 3	3.006.1-2.87.2-59	Опорная подушка ОП 3	41	15	
		Металлические элементы			
		Закладная деталь			
1	1.400-15.81.710-08	МН 705-1	1	6.8	
2	1.400-15.81.110-01	МН 101-3	13	0.5	
3		Уголок 75х75х6-В ГОСТ 8509-86 / с ст5 ГОСТ 27772-88*	24пм	165.4	
4		Сетка 15-1.6 ГОСТ 5336-80*	1	0.45	
5	КНИ-125	Крышка люка КЛ2	1	25.6	
6	1.400-15.81.550-08	МН 557	1.1пм	8.91	
7	1.400-15.81.540-09	МН 548	13.6пм	57.1	
		Монолитные плиты Пм			
8	ГОСТ 23279-85	Сетка Вр I-300 / 6А III-100 95х400	2	10.1	
		Материалы			
		Бетон класса В20, м³	0.4		

		ТП 416-8-11.92	КН
Рук.маст.	Тюликов	Комплексное предприятие общественного питания на 300 мест (для промышленных предприятий)	
Гл.спец.	Елкин		
Вед.инж.	Совенкова		Стадия: РП; Лист: 23; Листов:
		Подпольные каналы Сечения 14-14 ÷ 17-17	Минторг СССР ГИПРОТОРГ Москва

Привязан

Инв. N

Инв. N подл. | Подпись и дата | Взам. инв. N

25474-02 25

Альбом II

Схема расположения приямка ПР-1

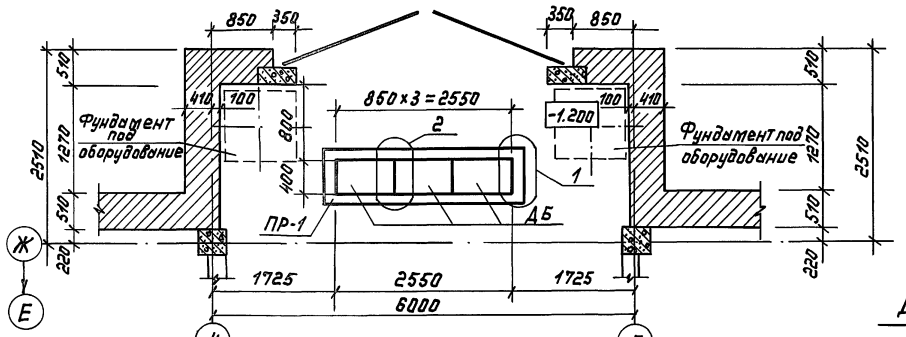

Ведомость деталей

Поз.	Эскиз
5	400 / 400

Формат	Зона	Поз.	Обозначение	Наименование	Кол.	Прим.
				Приямок ПР-1 шт.	1	
				Сборочные единицы		
		1.	ГОСТ 23279-85	4С 8АIII-200 / 4ВрI-400 - 1100×2800 200/50	4	7.50кг
		2		4С 4ВрI-400 / 8АIII-200 650×1100 50/125	4	1.80кг
		3		4С 4ВрI-400 / 8АIII-200 650×2800 100/125	2	4.30кг
				Детали		
		4	КЖИ-109	КР-23	36	1.20кг
		5		А-III-8 ГОСТ 5781-82* ℓ=800	66	0.50кг
				Материалы		
				Бетон класса В20 м³	1.40	
		ДБ	ГОСТ 26008-83	ДБ	3	115кг

Деталь установки ДБ

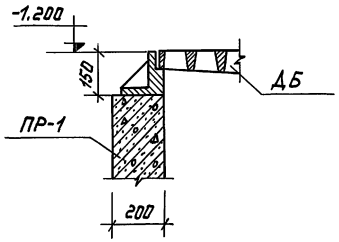

Приямок ПР-1

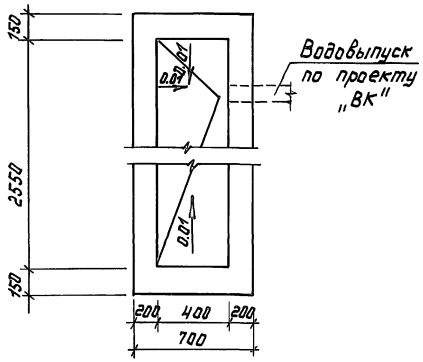

Армирование приямка

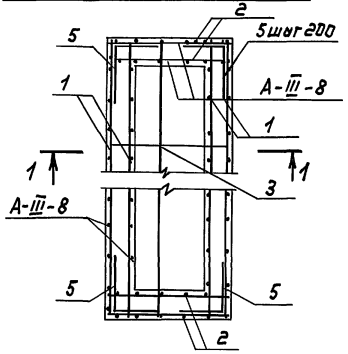

Ведомость расхода стали на элемент, кг

Марка элемента	Изделия арматурные										Всего кг
	Арматура класса										
	Вр-I ГОСТ 6727-80*					А-III ГОСТ 5781-82*					
	ф4				Итого	ф8				Итого	
ПР-1	10.3				10.3	111.8				111.8	122.1

1-1

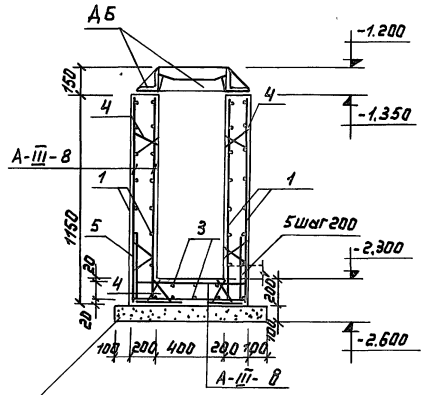

1

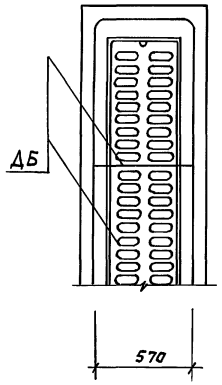

2

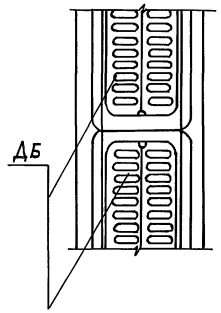

1. Наружную и внутреннюю поверхности приямка обмазать горячим битумом за 2 раза

Рук.мест.	Тюликов		ТП 416-8-11.92 КЖ
Н.контр.			Комплексное предприятие общественного питания на 300 мест (для промышленных предприятий)
Гл.спец.	Елкин		стадия: РП; лист: 24; листов:
Ст.инж.	Романенко		Приямок в осях 4-5 по оси Ж. на отм. -1.200
			Минторг СССР ГИПРОТОРГ Москва

Привязан:

Инв.№

Инв.№ подл. | Подпись и дата | Взам.инв.№

Альбом II

1-1

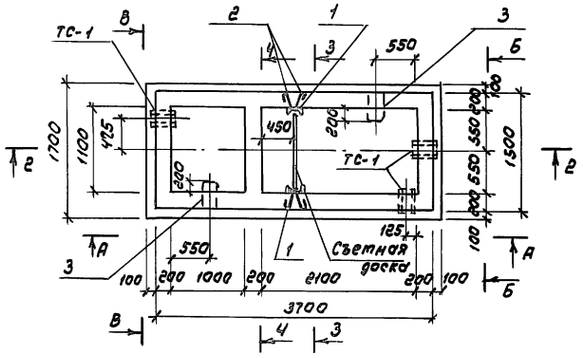

План плиты перекрытия

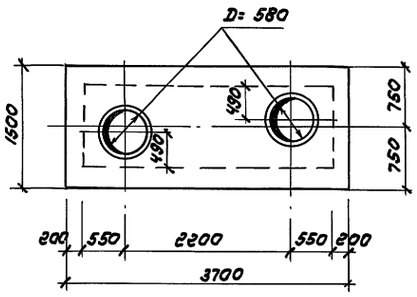

Спецификация элементов на жироуловитель

Марка поз.	Обозначение	Наименование	Кол.	Масса кг	Примеч.
		Металлические элементы			
ТС-1	Серия 3.901-5	Сальник Ду=200; ℓ=3000	3	20.04	
Л-1	ГОСТ 3634-89	Люк чугунный тип Т	2		
1		Швеллер 10 ГОСТ 8240-89 С235 ГОСТ 27772-88* ℓ= 1300	2	11.17	
2	ГОСТ 5781-82*	А-I-В; ℓ=500	6	0.20	
3	ГОСТ 5781-82*	А-I-16; ℓ=1000 Скоба	16	1.60	
		Материалы			
	ГОСТ 24454-80*	Доска сосновая б=40, м³	0.1		
		Бетон В 7.5 м³	0.6		

2-2

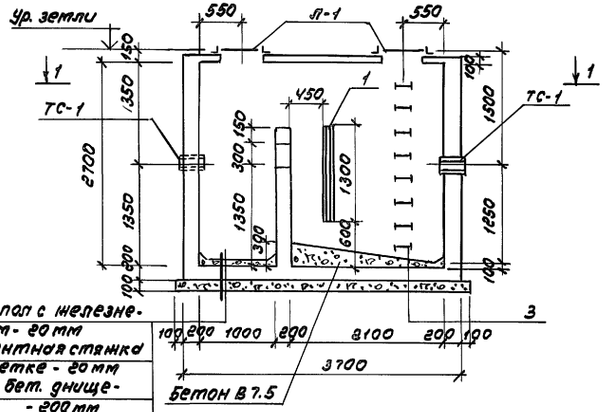

А-А

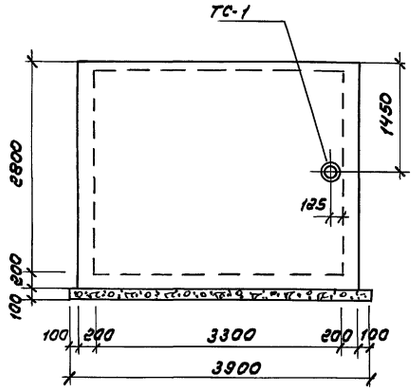

Б-Б

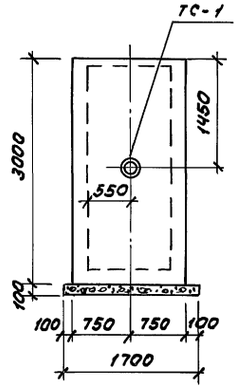

1. Армирование жироуловителя дано на листе КЖ-26.
2. На внутренние поверхности стен и днища жироуловителя нанести слой торкретбетона толщиной 20мм.
3. Наружные поверхности стен, днища и перекрытия обмазать горячим битумом за 2 раза.
4. Привязку жироуловителя см. сантехнические чертежи.

Ч-Ч

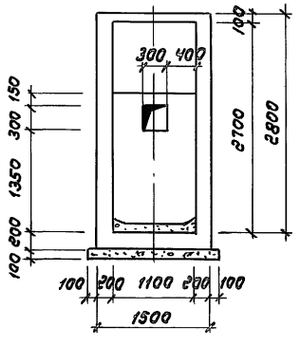

З-З

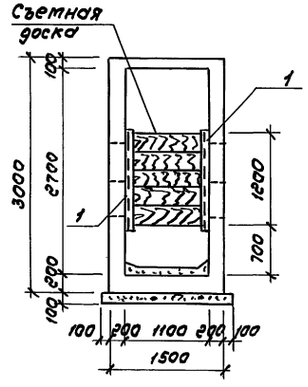

В-В

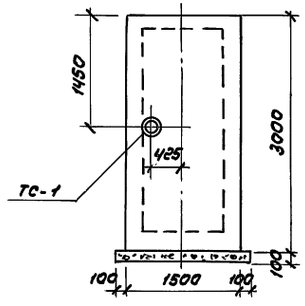

Привязан

Инв.№

Рук. маст.	Тюликов		
Гл. спец.	Елкин		
Ст. инж.	Романенко		

ТП 416-8-11.92 КЖ

Комплексное предприятие общественного питания на 300 мест (для промышленных предприятий)

Стадия	Лист	Листов
РП	25	

Продольный чертеж жироуловителя

Минторг СССР ГИПРОТОРГ Москва

25474-02 27

Инв.№ подл. | Подпись и дата | Взам. инв.№

План армирования жироуловителя

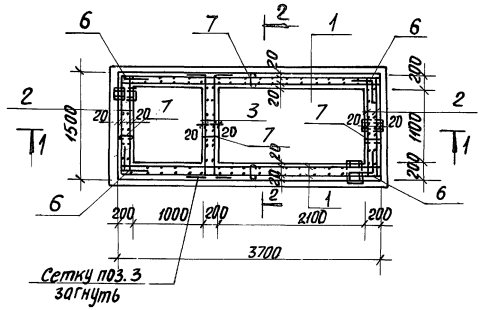

План армирования плиты перекрытия

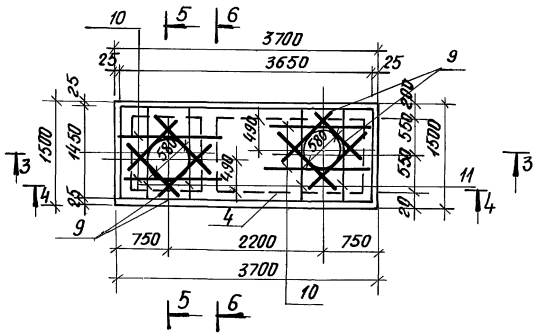

1-1

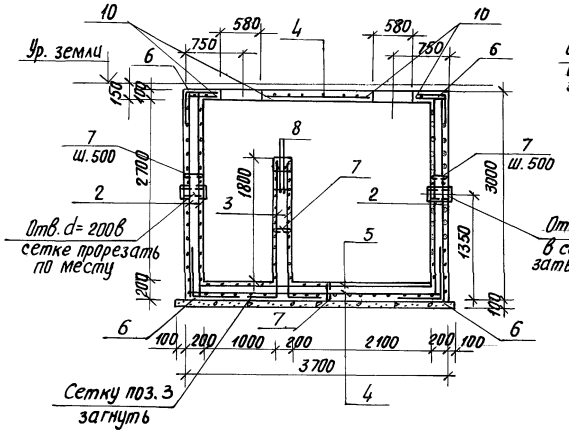

3-3

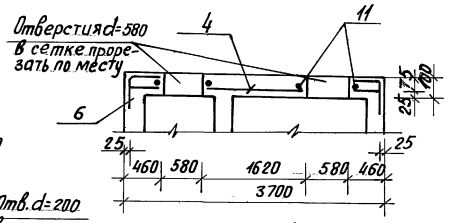

5-5

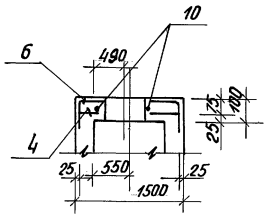

4-4

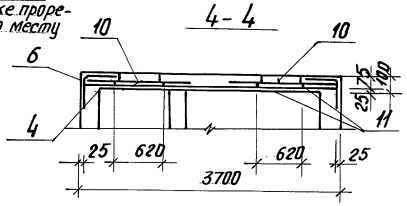

6-6

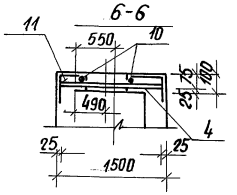

2-2

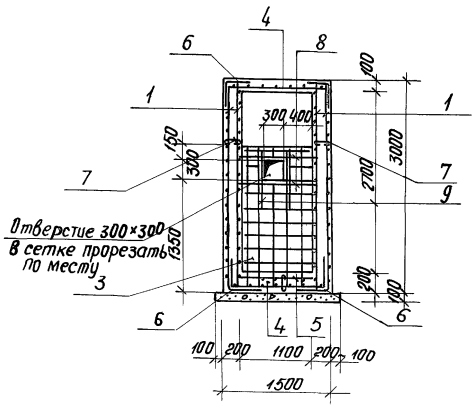

Ведомость деталей

Поз.	Эскиз
6	450 / 450
7	170 / 50 50

Форм.	Зона	Поз.	Обозначение	Наименование	Кол шт	Примечание
				Жироуловитель		
				Сборочные единицы		
				Сетки		
		1	ГОСТ 23279-85	4с $\frac{БАIII-200}{БАIII-200}$ 295×365	4	24.4кг
		2	ГОСТ 23279-85	4с $\frac{БАIII-200}{БАIII-200}$ 145×295	4	9.98кг
		3	ГОСТ 23279-85	4с $\frac{БАIII-200}{БАIII-200}$ 185×235	2	10.05кг
		4	ГОСТ 23279-85	4с $\frac{БАI-300}{10АIII-200}$ 145×365	2	23.90кг
		5	ГОСТ 23279-85	4с $\frac{БАI-300}{10АIII-200}$ 110×330	1	14.49кг
				Детали		
		6	ГОСТ 5781-82*	А-III-6; ℓ=950	135	0,21кг
		7	ГОСТ 5781-82*	А-I-8; ℓ=300	65	0,12кг
		8	ГОСТ 5781-82*	А-III-10; ℓ=1200	4	0,74кг
		9	ГОСТ 5781-82*	А-III-10; ℓ=1000	12	0,62кг
		10	ГОСТ 5781-82*	А-III-10; ℓ=1400	4	0,87кг
		11	ГОСТ 5781-82*	А-III-14; ℓ=1450	4	1,75кг
				Материалы		
				Бетон В15 м³	7,25	

Ведомость расхода стали на элемент, кг

Марка элемента	Изделия арматурные								Всего кг
	Арматура класса								
	А I			А III					
	ГОСТ 5781-82*			ГОСТ 5781-82*					
	ф6	ф8	Итого:	ф6	ф10	ф14		Итого	
Жироуловитель	12,54	7,8	20,34	185,97	59,63	7,00		252,60	272,94

1. Данный лист рассматривать совместно с листом КЖ-25.

Рук. маст	Тюликов		
Гл. спец.	Елкин		
Ст. инж.	Романенко		

Привязан:

Инв. №

ТП 416-8-11.92 КЖ

КОМПЛЕКСНОЕ ПРЕДПРИЯТИЕ ОБЩЕСТВЕННОГО ПИТАНИЯ НА 300 МЕСТ (ДЛЯ ПРОМЫШЛЕННЫХ ПРЕДПРИЯТИЙ)

Стадия	Лист	Листов
РП	26	

Арматурный чертеж жироуловителя

Минторг РСФСР ГИПРОТОРГ г. Москва

25474-02 28

Согласовано

Взам. инв. №

Подп. и дата

Инв. № подл.

Альбом II

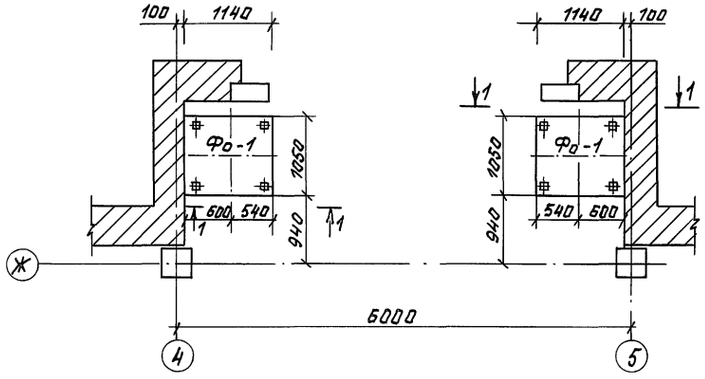

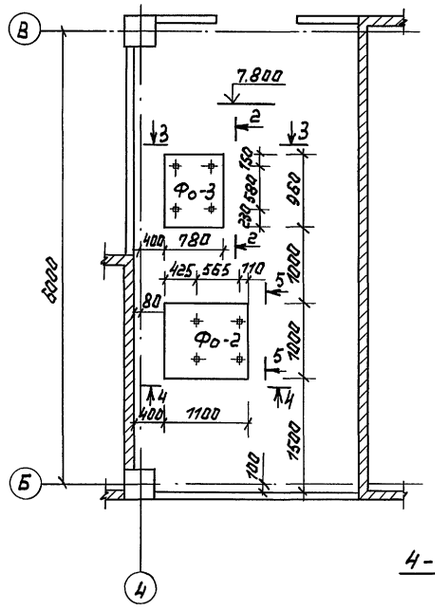

Марка поз.	Обозначение	Наименование	Кол	Масса ед.кг	Примеч.
		Фундаменты под оборудование			
Фо-1	КЖ-28	Фо-1	2		
Фо-2	КЖ-28	Фо-2	2		
Фо-3	КЖ-28	Фо-3	2		

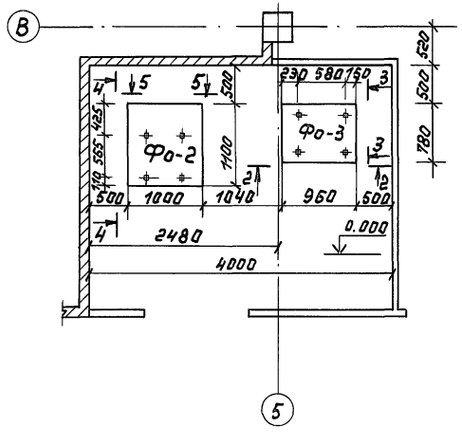

2-2

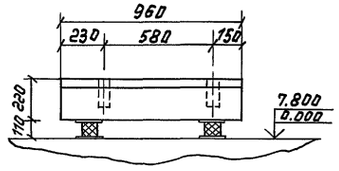

4-4

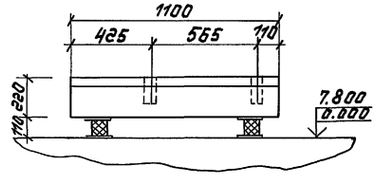

3-3

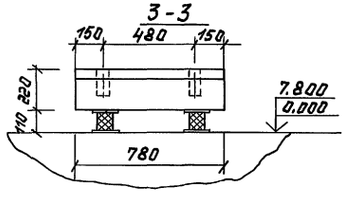

5-5

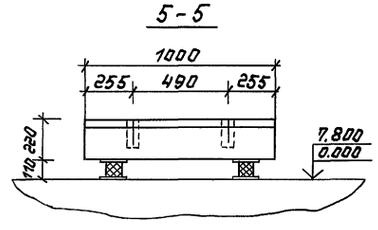

1-1

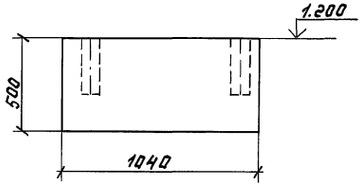

Согласовано: Инж. Хол. Мартынова

Инв.№подл. | Подпись и дата | Взам. инв.№

Привязан:

Инв.№

Рук.маст.	Тюликов	
Гл.спец.	Елкин	
Инж.	Галкина	

ТП 416-8-11.92 КЖ

Комплексное предприятие общественного питания на 300 мест (для промышленных предприятий)

Стадия	Лист	Листов
РП	27	

Схемы расположения фундаментов под оборудование

Минторг СССР ГИПРОТОРГ Москва

Альбом II

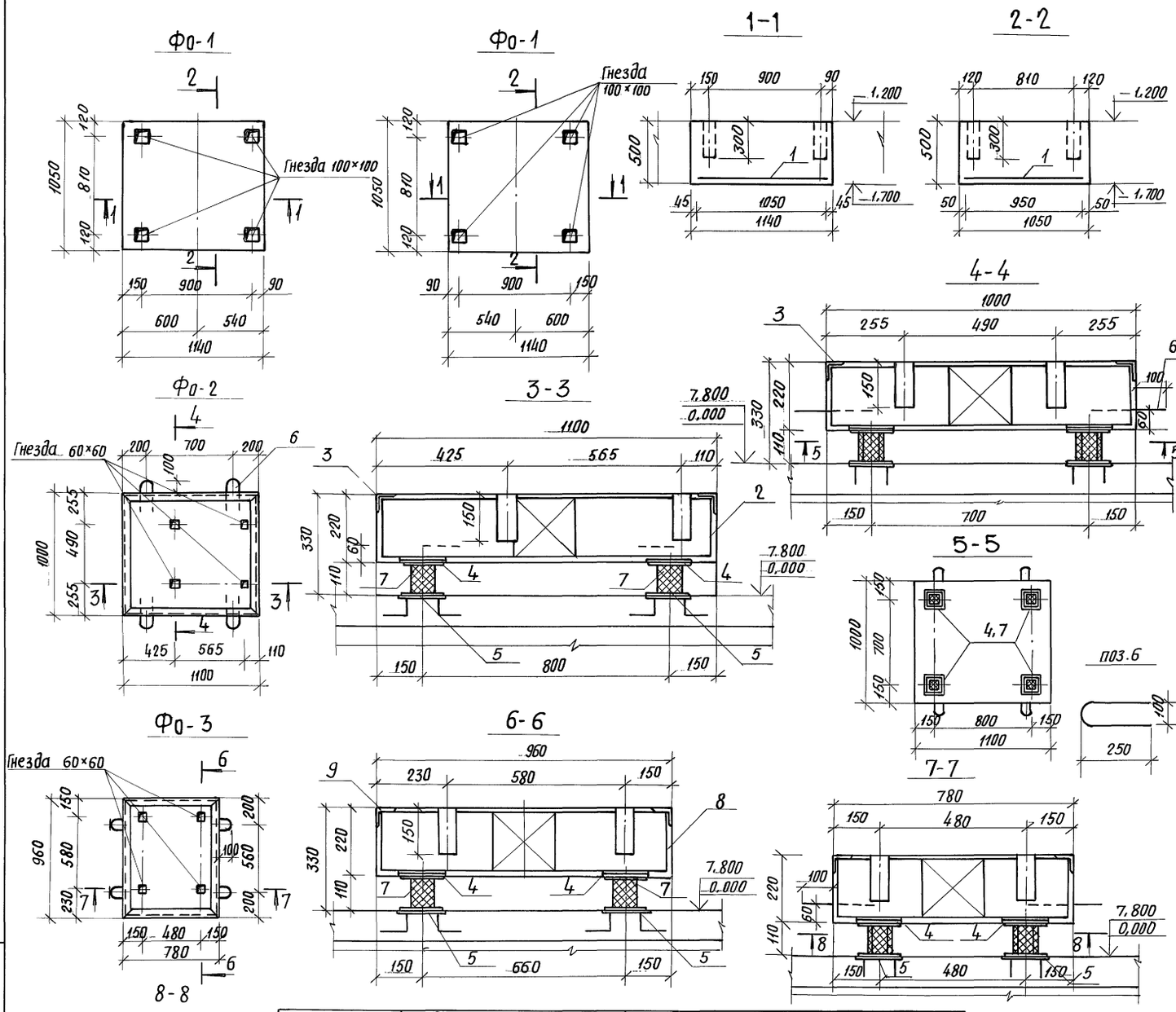

Форм	Зона	Поз.	Обозначение	Наименование	Кол	Примеч.
				Фо-1		
				Сборочные единицы		
		1	ГОСТ 23279-85	Сетка 4С $\frac{10AIII-200}{10AIII-200}$ 95×105	1	6,79кг
				Материал		
				Бетон класса В15 м³	0,6	
				Фо-2		
				Сборочные единицы		
		2	КЖСИ-71	КП 4	1	20,77кг
		3	КЖСИ-127	РМ-1	1	16,44кг
		4	КЖСИ-101	МН-6	4	1,95кг
		5	КЖСИ-101	МН-7	4	1,95кг
		6	КЖС-28	А-I-20 ГОСТ 5781-82* ℓ=560	4	1,38кг
		7	КЖСИ-102	Амортизатор Ар1	4	5,72кг
				Материал		
				Бетон класса В15 м³	0,24	
				Фо-3		
				Сборочные единицы		
		8	КЖСИ-71	КП 5	1	14,94кг
		9	КЖСИ-128	Рм-2	1	13,72кг
		4	КЖСИ-101	МН-6	4	1,95кг
		5	КЖСИ-101	МН-7	4	1,95кг
		6	КЖС-28	А-I-20 ГОСТ 5781-82* ℓ=560	4	1,38кг
		7	КЖСИ-102	Армотизатор Ар1	4	5,72кг
				Материал		
				Бетон класса В15 м³	0,16	

Марка элемента	Изделия арматурные: Арматура класса AI ГОСТ 5781-82* ф8	ф12	ф20	Итого	A-III ф10	Всего	Изделия закладные: Ар-ра класса AI ГОСТ 5781-82* ф6	A-III ф10	Всего	Прокат марки С245 ГОСТ 8509-86 ∟50×50×5	ГОСТ 2591-86 ▭14	ГОСТ 19903-74* δ=10	Всего	Общий расход
Фо-1					6,79	6,79								6,79
Фо-2	1,6	19,17	5,52	26,29		26,29	0,6	1,44	2,04	15,84	2,88	26,48	45,2	71,49
Фо-3	1,6	13,34	5,52	20,46		20,46	0,6	1,44	2,04	15,84	2,88	26,48	45,2	71,49

Привязан:

Инв.№

Взам.инв.№ | Подп.и дата | Инв.№ подл.

Рук.маст	Тюликов	
Гл.спец.	Елкин	
Инж.	Галкина	

ТП 416-8-11.92 КЖС

Комплексное предприятие общественного питания на 300 мест (для промышленных предприятий)

Стадия	Лист	Листов
РП	28	

Фундаменты под оборудование Фо-1, Фо-2, Фо-3

ГИПРОТОРГ г. Москва 1991г.

Альбом II

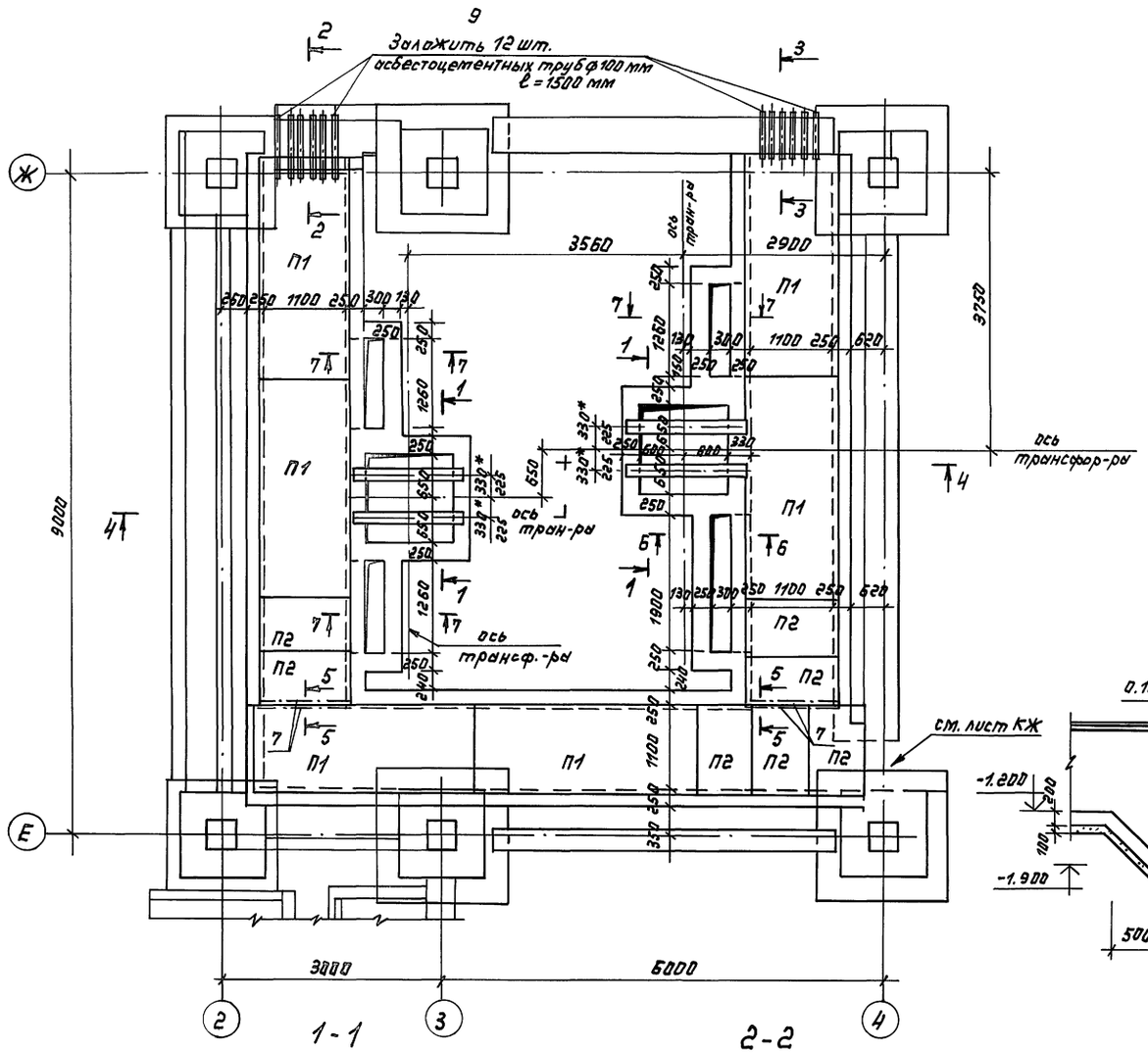

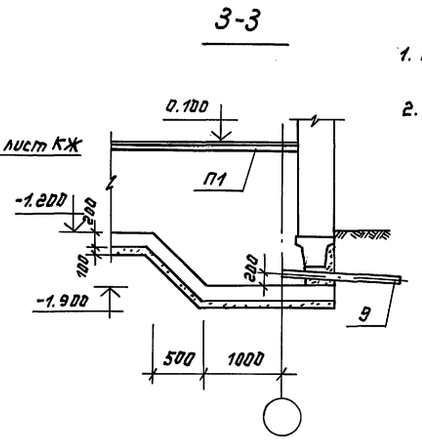

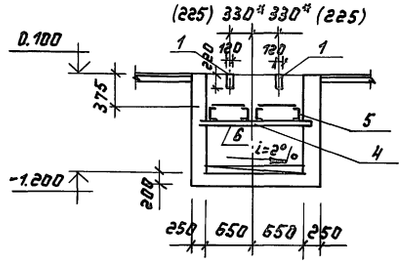

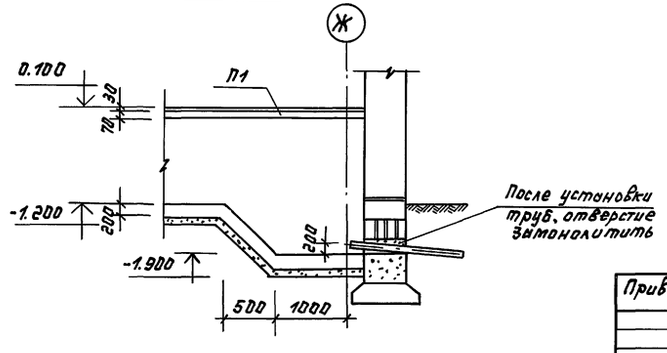

Марка поз.	Обозначение	Наименование	Кол.	Масса ед., кг	Прим.
		Железобетонные конструкции			
1	ГОСТ 948-84	Перемычка 3ПБ16-37	4	102,0	
2	"	" 2ПБ16-2	6	65,0	
3	"	" 2ПБ22-3	2	92,0	
П1	3.006.1-2.87 1	Плита П10-3	6	770,0	
П2	"	П10д-3	7	190,0	
		Металлические элементы			
4	КЖИ-126	Решетка Р1	1	58.64	
5	КЖИ-126	" Р2	1	61.2	
6		Швеллер 20 ГОСТ 8240-89 / С245 ГОСТ 27772-88*			
		ℓ = 1500 мм	4	27,6	
7		Уголок 100×100×10 ГОСТ 8509-86 / С245 ГОСТ 27772-88*			
		ℓ = 1300 мм	4	19,6	
8	1.400-15 В.1	Изделие закладное МН105-1	120	1,0	
9	ГОСТ 1839-80*	Асбестоцементная труба ф100	12	9,2 кг	
		ℓ = 1500 мм			

1. Наружные поверхности стен приямков и каналов, соприкасающиеся с грунтом, обмазать горячим битумом за 2 раза.
2. Размеры, отмеченные знаком*, уточняются после поставки оборудования.

Согласовано: Инж. эд Смирнова

Инв. № подл. | Подпись и дата | Взам. инв. №

ГИП	Галочкина		ТП 416-8-11.92 КЖ
Рук. маст.	Тюликов		Комплексное предприятие общественного питания на 300 мест /для промышленных предприятий/
ГАП	Галочкина		Стадия РП · Лист 29 · Листов
Гл. спец.	Кушнер		
Инж.	Конькова		Трансформаторная подстанция. План. Разрезы. Спецификация
			Минторг СССР ГИПРОТОРГ Москва

Привязан:

Инв. №

25474-02 31

Альбом

4 - 4

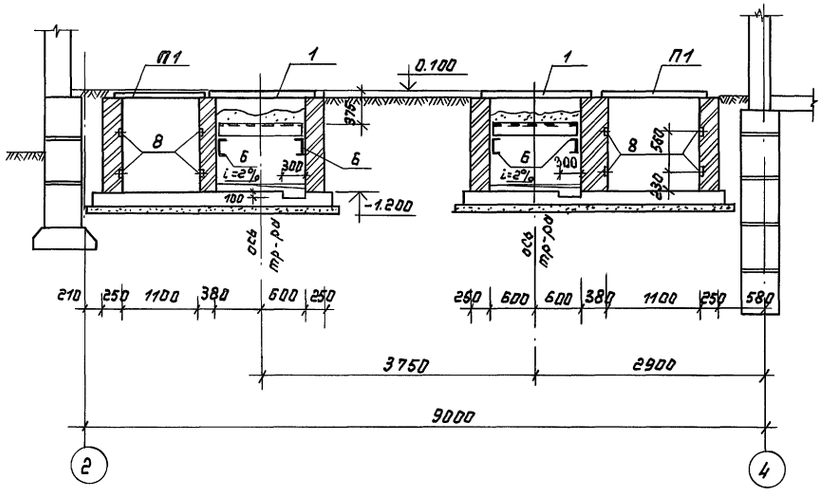

1. Данный лист см. совместно с листом 29

5 - 5

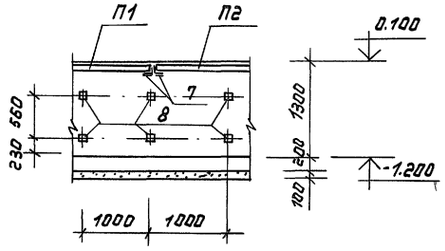

6 - 6

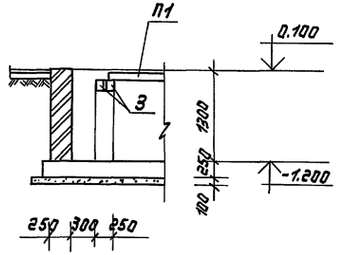

7 - 7

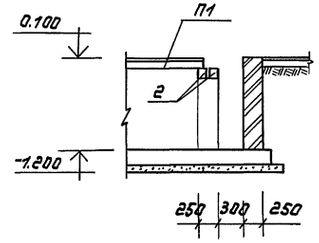

				ТП 416-8-11.92	КЖ
Рук.маст.	Тюликов			Комплексное предприятие общественного питания на 300 мест (для промышленных предприятий)	
Гл.спец.	Елкин				
Инж.	Конькова				Стадия: РП; Лист: 30; Листов:
Привязан:				Трансформаторная подстанция. Разрезы.	Минторг СССР ГИПРОТОРГ Москва
Инв.№					

Инв.№ подл. | Подпись и дата | Взам. инв.N

25474-02 32

Альбом II

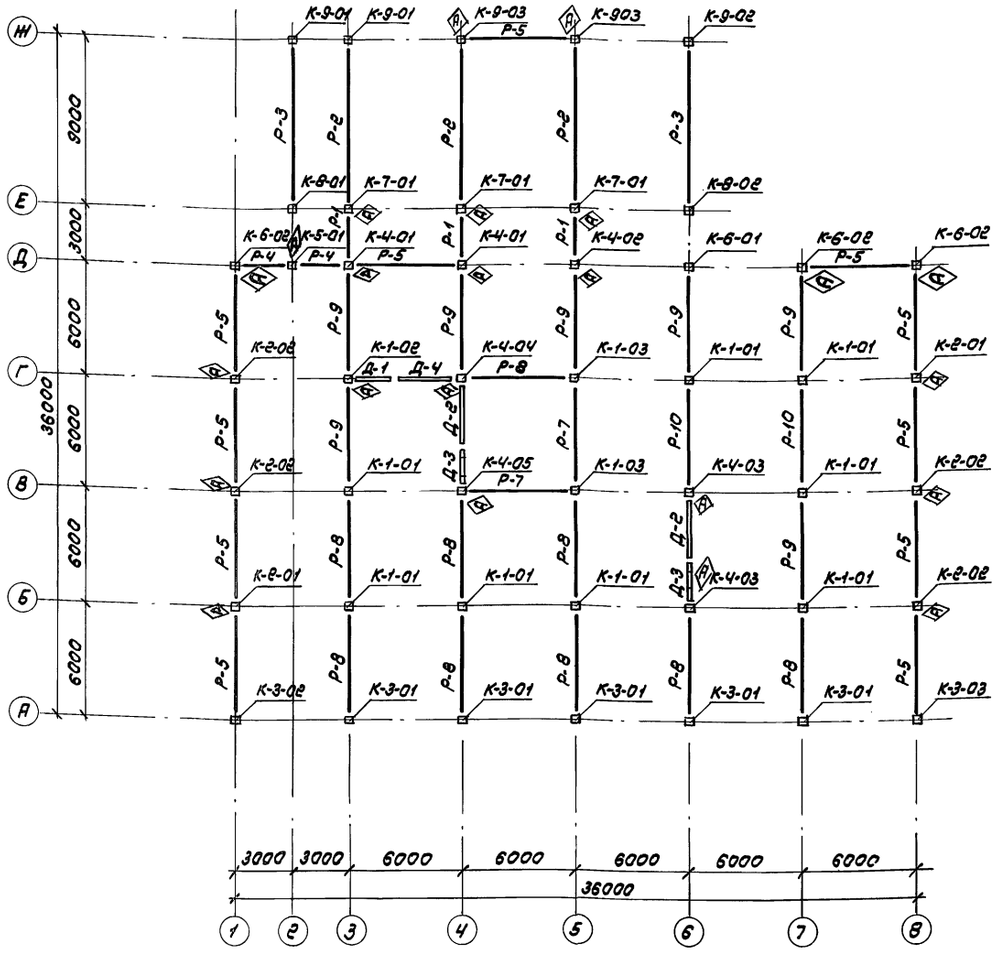

1. Монтаж элементов производить согласно узлам и указаниям серии 1.020-1/83 Вып. 6-1
2. Сварку производить электродами типа Э42 по ГОСТ 9467-75*
3. Высоту сварных швов принимать по наименьшей толщине свариваемых элементов
4. Колонны при монтаже ориентировать закладными деталями в сторону знака А

Марка	Обозначение	Наименование	Кол.	Масса ед., кг	Примечание
		Колонны			
К-1-01	КЖИ-1	1КНД 4.36-2.2-01	8	2175	
К-1-02	КЖИ-4	1КНД 4.36-2.2-02	1	2175	
К-1-03	КЖИ-1	1КНД 4.36-2.2-03	2	2175	
К-2-01	КЖИ-2	1КНД 4.36-1.2-01	2	2175	
К-2-02	КЖИ-2	1КНД 4.36-1.2-02	4	2175	
К-3-01	КЖИ-5	1КНО 4.36-1.1-01	5	2175	
К-3-02	КЖИ-3	1КНО 4.36-1.1-02	1	2175	
К-3-03	КЖИ-3	1КНО 4.36-1.1-03	1	2175	
К-4-01	КЖИ-6	1КНО 4.36-2.2-01	2	2175	
К-4-02	КЖИ-6	1КНО 4.36-2.2-02	1	2175	
К-4-03	КЖИ-4	1КНО 4.36-2.2-03	2	2175	
К-4-04	КЖИ-7	1КНО 4.36-2.2-04	1	2175	
К-4-05	КЖИ-7	1КНО 4.36-2.2-05	1	2175	
К-5-01	КЖИ-5	1КНД 4.42-2.2-01	1	2425	
К-6-01	КЖИ-8	1КНО 4.42-2.1-01	1	2400	
К-6-02	КЖИ-8	1КНО 4.42-2.1-02	3	2400	
К-7-01	КЖИ-28	УК-1-01	3	2095	
К-8-01	КЖИ-29	УК-2-01	1	2305	
К-8-02	КЖИ-29	УК-2-02	1	2305	
К-9-01	КЖИ-30	УК-3-01	2	2545	
К-9-02	КЖИ-30	УК-3-02	1	2545	
К-9-03	КЖИ-28	УК-3-03	2	2545	
К-10	1.020-1/83. 2-9. 04-02	1КСД 4.42-2.1	8	1725	
К-10-01	КЖИ-9	1КСД 4.42-2.1-01	1	1725	
К-10-02	КЖИ-25	1КСД 4.42-2.1-02	1	1725	
К-10-03	КЖИ-9	1КСД 4.42-2.1-03	2	1725	
К-10-04	КЖИ-10	1КСД 4.42-2.1-04	2	1725	
К-10-05	КЖИ-22	1КСД 4.42-2.1-05	4	1725	
К-11-01	КЖИ-11	1КСО 4.42-1.1-01	1	1700	
К-11-02	КЖИ-11	1КСО 4.42-1.1-02	1	1700	
К-11-03	КЖИ-10	1КСО 4.42-1.1-03	3	1700	

Инв.№ подл. | Подпись и дата | Взам.инв.№

Привязан

Инв.№

Рук.мас.	Тюликов		
ГАП	Голочкина		
Гл.спец.	Кушнер		
Вед.инж.	Собенкова		
Инж.	Катарова		

ТП 416-8-11.92 КЖ

Комплексное предприятие общественного питания на 300 мест (для промышленных предприятий)

Стадия	Лист	Листов
РП	31	

Схема расположения элементов каркаса на отм. 3.600; 4.200. Спецификация элементов каркаса (начало)

Минторг СССР ГИПРОТОРГ Москва

Альбом II

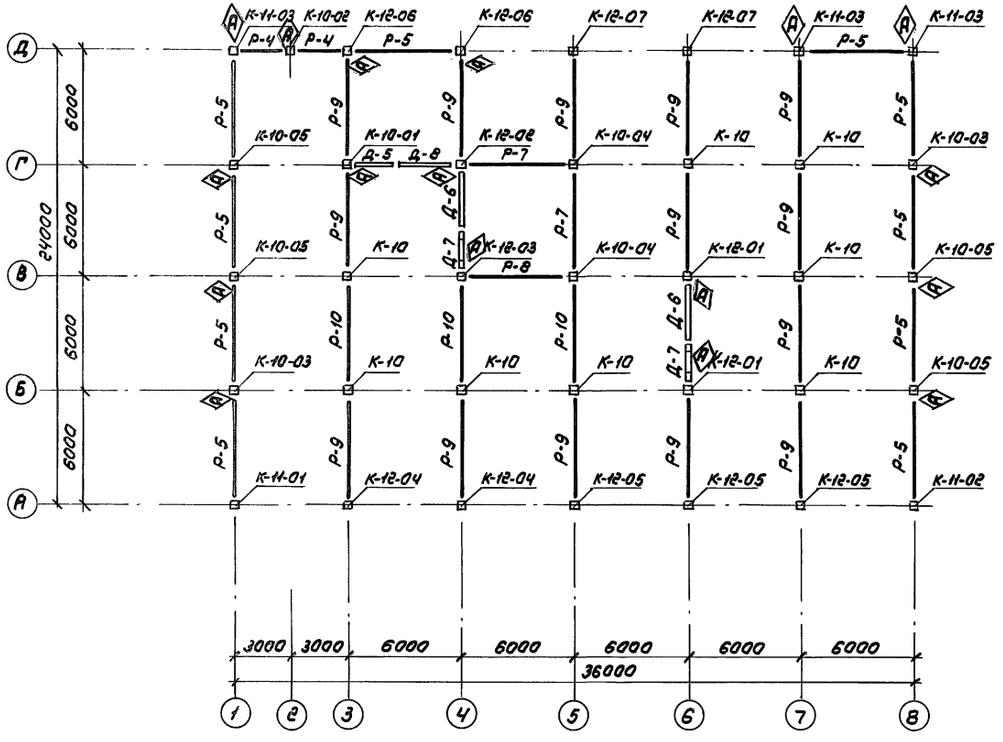

Марка	Обозначение	Наименование	Кол.	Масса ед., кг	Примечание
		Колонны			
К-12-01	КЖИ-20	1КСО 4.42-2.1-01	2	1700	
К-12-02	КЖИ-20	1КСО 4.42-2.1-02	1	1700	
К-12-03	КЖИ-21	1КСО 4.42-2.1-03	1	1700	
К-12-04	КЖИ-21	1КСО 4.42-2.1-04	2	1700	
К-12-05	КЖИ-22	1КСО 4.42-2.1-05	3	1700	
К-12-06	КЖИ-24	1КСО 4.42-2.1-06	2	1700	
К-12-07	КЖИ-24	1КСО 4.42-2.1-07	2	1700	
К-13-01	КЖИ-23	1КСД 4.36-1.1-01	1	1475	
К-13-02	КЖИ-23	1КСД 4.36-1.1-02	1	1475	
К-14-01	КЖИ-12	1КСО 4.36-1.1-01	1	1475	
К-15-01	КЖИ-12	1КСО 4.36-2.1-01	1	1475	
К-16	1.020-1/83. 2-7 01-02	1КВД 4.36-2.1	1	1225	
К-16-01	КЖИ-13	1КВД 4.36-2.1-01	1	1225	
К-17	1.020-1/83. 2-7 01	1КВД 4.36-1.1	7	1225	
К-17-01	КЖИ-13	1КВД 4.36-1.1-01	2	1225	
К-17-02	КЖИ-14	1КВД 4.36-1.1-02	4	1225	
К-17-03	КЖИ-14	1КВД 4.36-1.1-03	1	1225	
К-18-01	КЖИ-17	1КВО 4.36-2.1-01	3	1200	
К-19-01	КЖИ-15	1КВО 4.36-1.1-01	2	1200	
К-19-02	КЖИ-15	1КВО 4.36-1.1-02	2	1200	
К-19-03	КЖИ-16	1КВО 4.36-1.1-03	2	1200	
К-19-04	КЖИ-16	1КВО 4.36-1.1-04	3	1200	
К-19-05	КЖИ-17	1КВО 4.36-1.1-05	2	1200	
К-19-06	КЖИ-18	1КВО 4.36-1.1-06	1	1200	
К-19-07	КЖИ-18	1КВО 4.36-1.1-07	1	1200	
К-19-08	КЖИ-19	1КВО 4.36-1.1-08	2	1200	
К-19-09	КЖИ-19	1КВО 4.36-1.1-09	2	1200	
		Ригели			
Р-1	1.020-1/83. 3-7 06-01	РДП 6.26-70	3	1650	
Р-2	—"— 01-01	РДП 6.86-70 Ат V	3	5880	
Р-3	—"— 02-01	РОП 6.86-40 Ат V	2	5190	
Р-4	—"— 3-1 12	РОП 4.26-40	6	1050	

Инв.№ подл. | Подпись и дата | Взам. инв.№

Привязан

Инв.№

Рук. маст.	Тюликов	
ГАП	Галочкина	
Гл. спец.	Кушнер	
Вед. инж.	Савенкова	
Инж.	Комарова	

ТП 416-8-11.92 КЖ

Комплексное предприятие общественного питания на 300 мест (для промышленных предприятий)

Стадия	Лист	Листов
РП	32	

Схема расположения элементов каркаса на отм. 7.800
Спецификация элементов каркаса (продолжение)

Минторг СССР
ГИПРОТОРГ
Москва

25474-02 34

Альбом II

Схемы расположения элементов каркаса на отм. 11.400

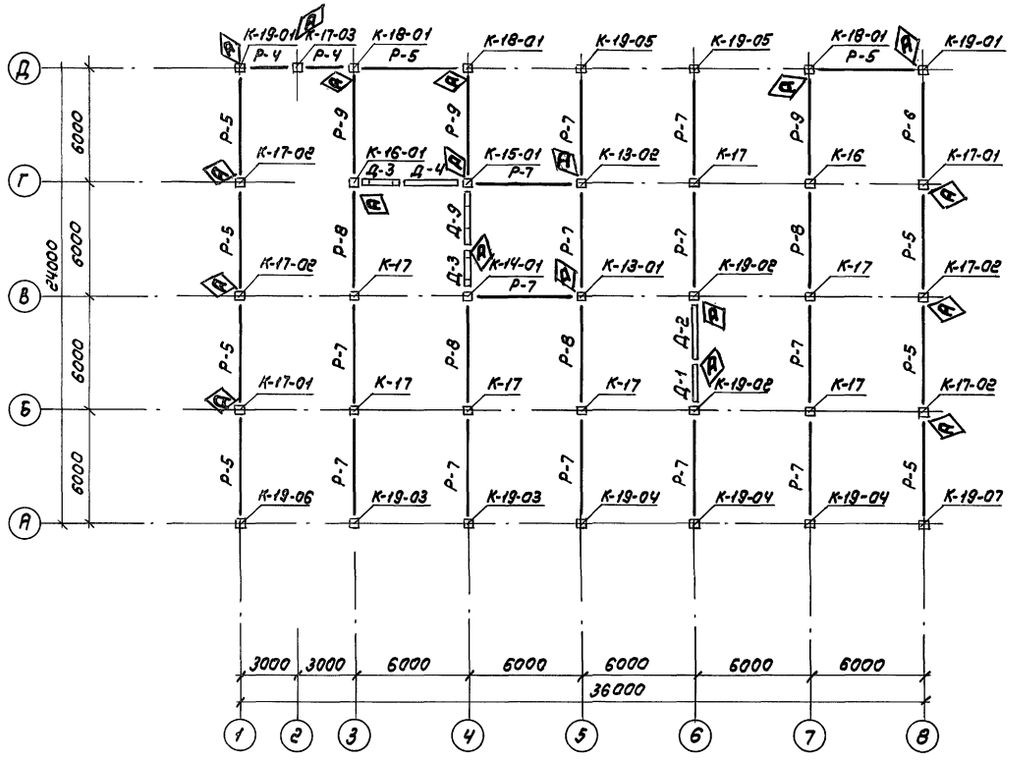

15.000

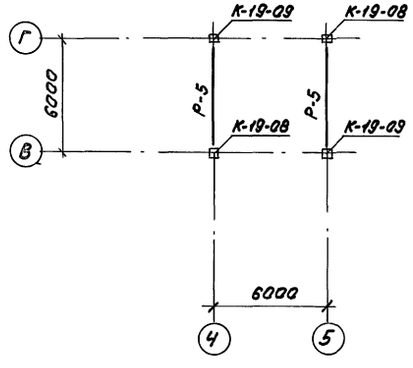

Марка	Обозначение	Наименование	Кол.	Масса ед., кг	Примечание
		Ригели			
Р-5	1.020-1/83.3-1 05-01	РОП 4.56-40	32	2350	
Р-6	—"— -03	РОП 4.56-60	1	2350	
Р-7	—"— 01-01	РДП 4.56-50АтV	17	2550	
Р-8	—"— -03	РДП 4.56-70АтV	14	2550	
Р-9	—"— -04	РДП 4.56-90АтV	24	2550	
Р-10	—"— -05	РДП 4.56-110АтV	5	2550	
		Диафрагмы			
Д-1	1.020-1/83.4-1 21	2Д 26.36	2	4080	
Д-2	—"— 22	2Д 30.36	3	4710	
Д-3	—"— 30	2ДП 26.36	4	3150	
Д-4	1.020-1/83.0-1 29ПЗ	2Д 30.36-У	2	4710	
Д-5	1.020-1/83.4-1 25	2Д 26.42	1	4590	
Д-6	—"— 26	2Д 30.42	2	5340	
Д-7	—"— 33	2ДП 26.42	2	3600	
Д-8	1.020-1/83.0-1 29ПЗ	2Д 30.42-У	1	5340	
Д-9	1.020-1/83.4-1 34	2ДП 30.42	1	4330	
		Соединительные изделия			
МС-2	1.020-1/83.7-1 020	МС-2	304	0.26	
МС-5	70.12.060.200	МС-5	81	1.32	без черт.
МС-6	1.020-1/83.7-1 040-01	МС-6	72	0.10	
МС-7	120.12.060.200	МС-7	36	2.26	без черт.
МС-8	1.020-1/83.7-1 040-02	МС-8	36	0.16	
МС-10	—"— 030-02	МС-10	18	1.37	
МС-28	—"— 090-01	МС-28	35	12.66	
		Материалы			
		Цементный раствор м 200	1.55		м³
		—"— м 300	0.10		м³
		Бетон класса В 15	0.25		м³
		—"— В 25	2.60		м³

Привязан

Инв. №

Рук.маст.	Тюликов		
ГАП	Голочихина		
Гл.спец.	Кушнер		
Вед.инж.	Савенкова		
Инж.	Камарова		

ТП 416-8-11.92 КЖ

Комплексное предприятие общественного питания на 300 мест (для промышленных предприятий)

Стадия	Лист	Листов
РП	33	

Схема расположения элементов каркаса на отм. 11.400; 15.000 Спецификация элементов каркаса (окончание)

Минторг СССР ГИПРОТОРГ Москва

Инв.№ подл. | Подпись и дата | Взам.инв.№

Альбом II

По осям 1;8

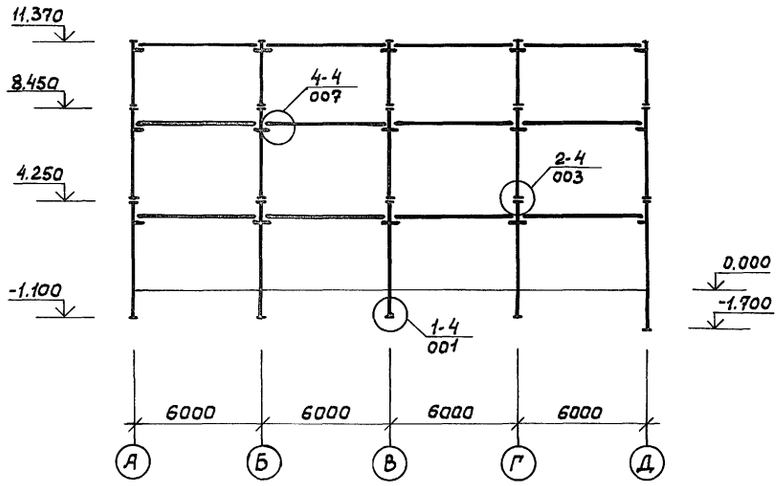

По оси 3

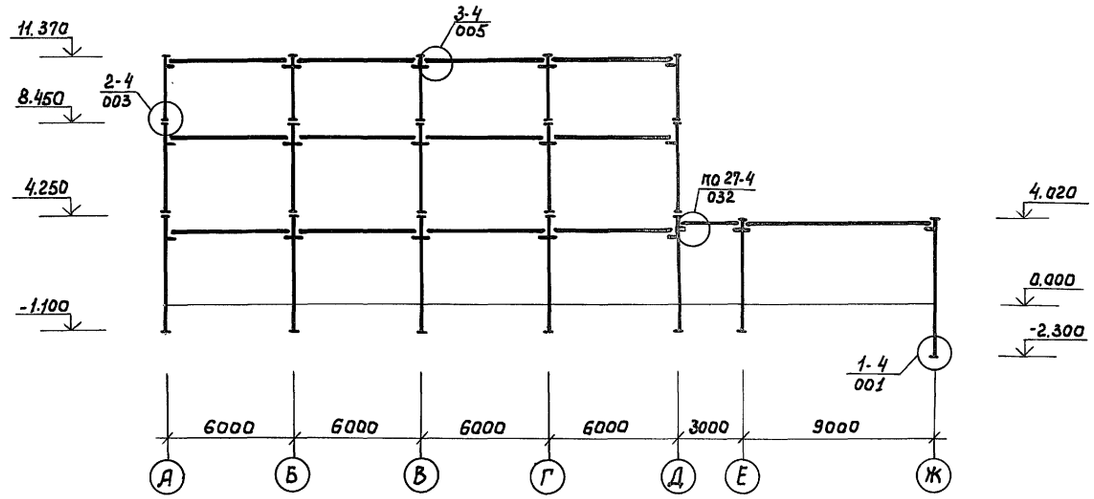

По оси 4

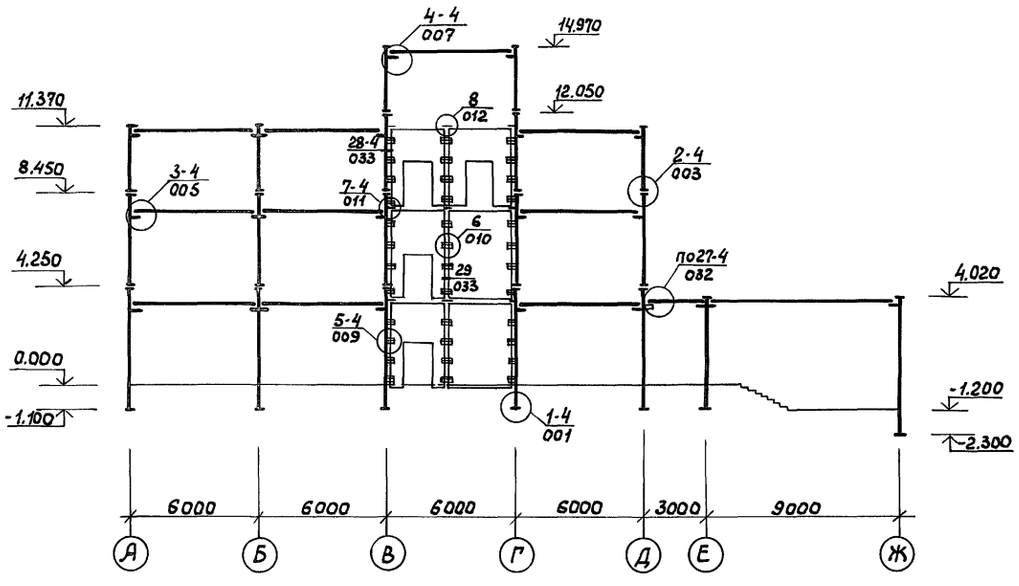

По оси 5

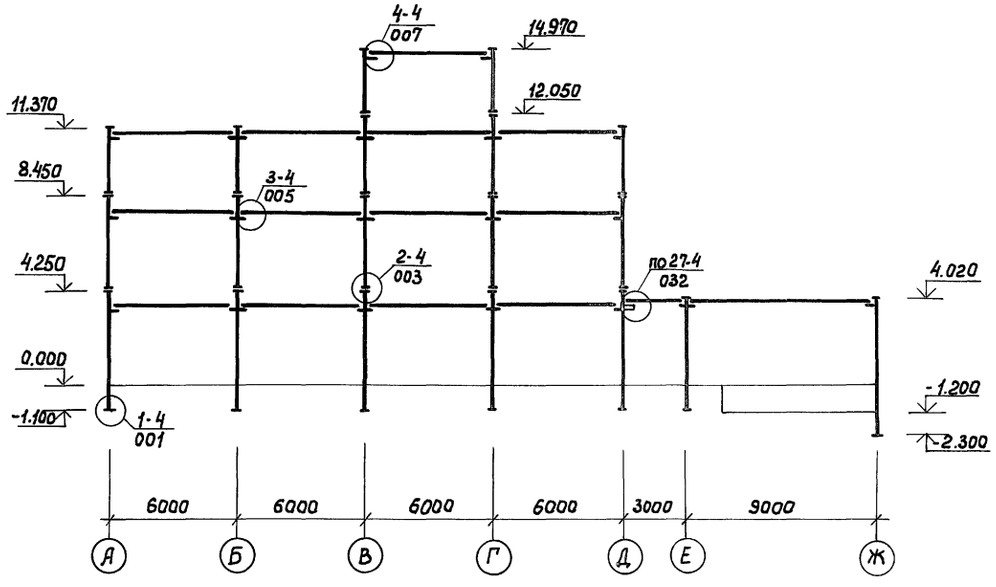

1. На схемах даны отметки низа и верха колонн.
2. Знаком ⊨ обозначен металлический столик.
3. Узлы крепления по серии 1.020-1/83 Вып. 6-1

Рук. маст.	Тюликов	
ГАП	Галочкина	
Гл. спец.	Кушнер	
Вед. инж.	Савенкова	
Инж.	Комарова	

Привязан:

Инв. №

ТП 416-8-11.92 КЖ

Комплексное предприятие общественного питания на 300 мест (для промышленных предприятий)

Стадия	Лист	Листов
РП	34	

Схемы расположения элементов каркаса по осям 1, 8, 3, 4, 5.

Минторг СССР ГИПРОТОРГ Москва

Инв. № подл. | Подпись и дата | Взам. инв. №

Альбом III

По оси 6

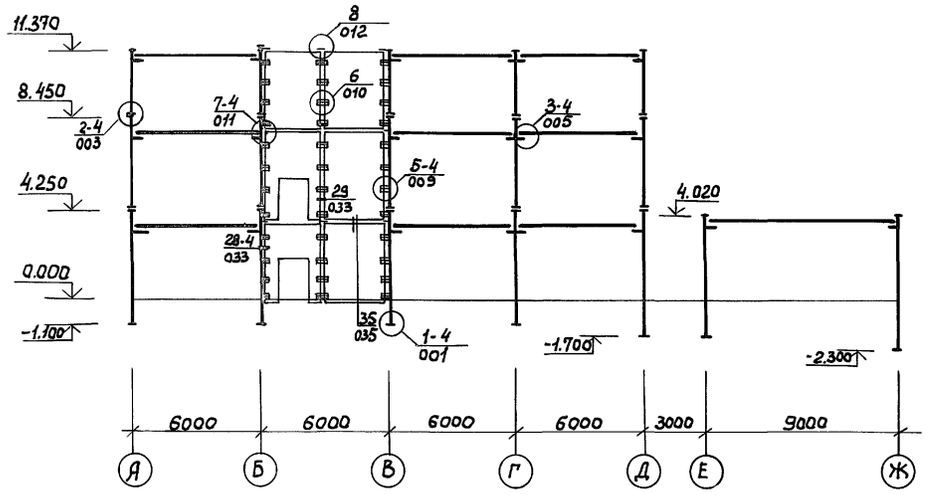

По оси В

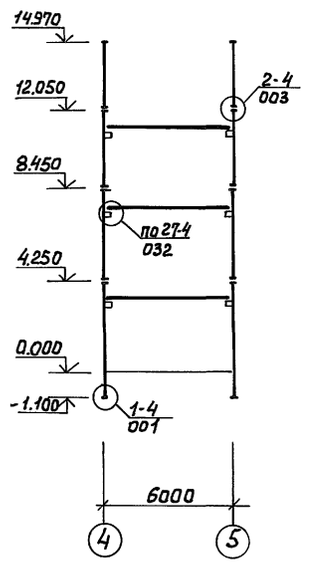

По оси 7

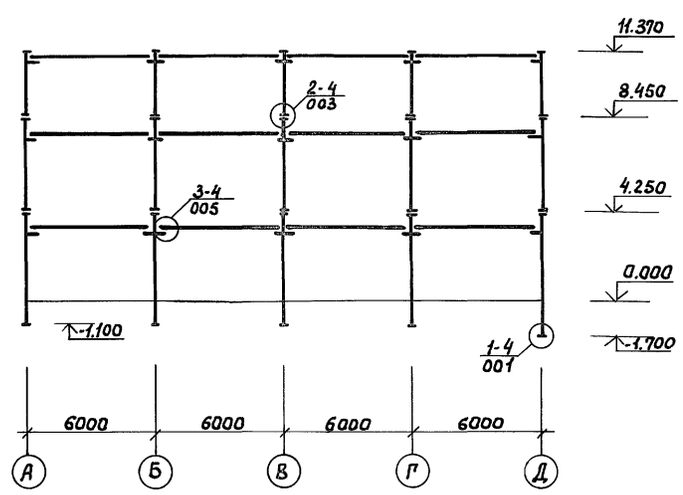

По оси Г

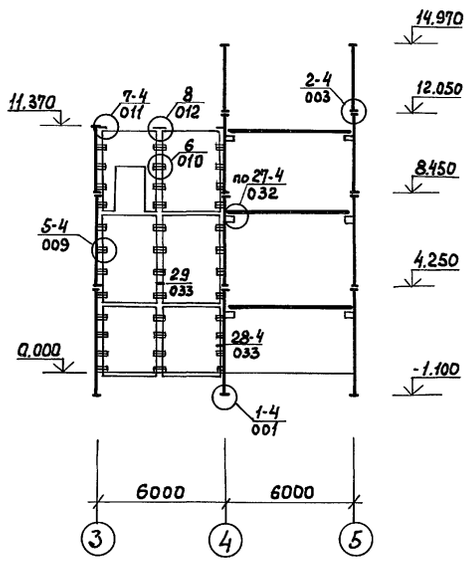

По оси Д

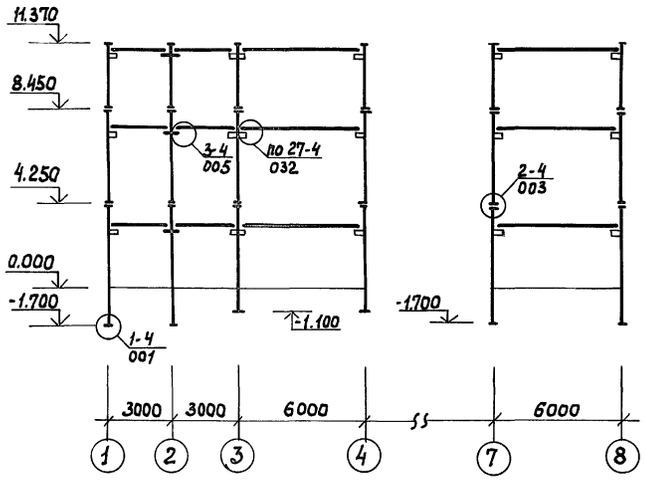

По оси 2

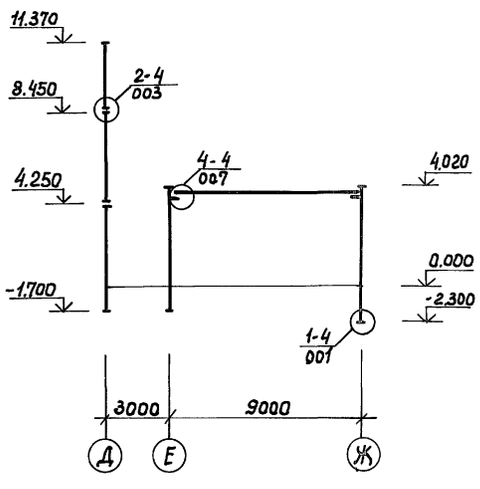

По оси Ж

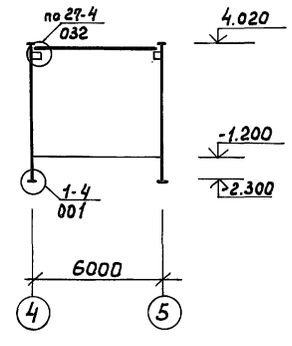

1. На схемах даны отметки низа и верха колонн
2. Знаком ⊤ обозначен металлический столик
3. Узлы крепления по серии 1.020-1/83 Вып. 6-1

			ТП 416-8-11.92 КЖ
Рук. маст.	Тюлигов		Комплексное предприятие общественного питания на 300 мест (для промышленных предприятий)
ГАП	Галочкина		
Гл. спец.	Кушнер		Стадия: РП; Лист: 35; Листов:
Вед. инж.	Савенкова		
Инж.	Комарова		Схемы расположения элементов каркаса по осям 6,В,7,Д, Г, 2, Ж.
			Минторг СССР ГИПРОТОРГ Москва

Привязан:

Инв. №

Инв. № подл. | Подпись и дата | Взам. инв. №

Альбом II

По оси А

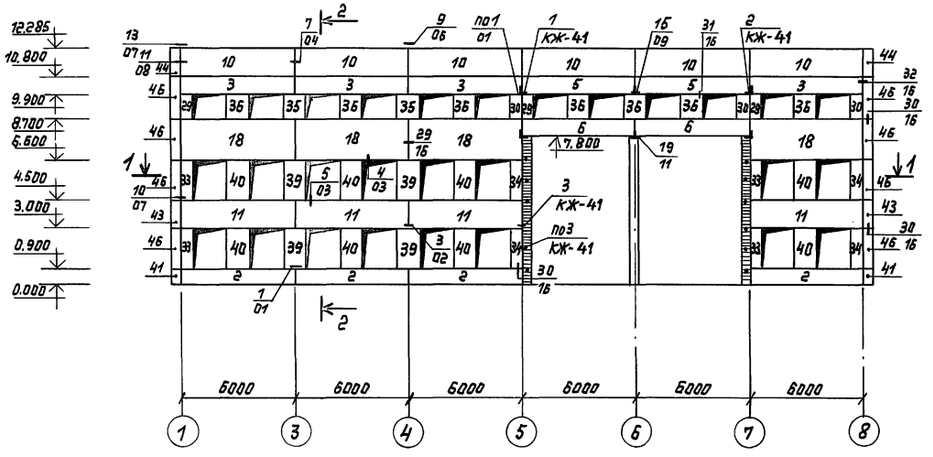

2-2

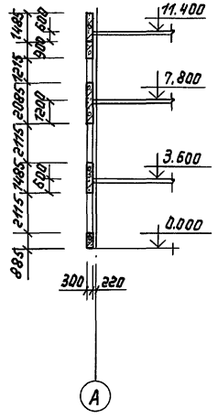

1-1

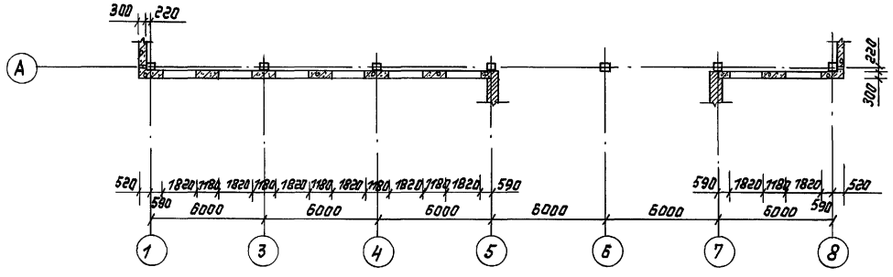

1. Узлы крепления стеновых панелей по серии 1.030.1-1.3-1
2. На схемах даны отметки низа стеновых панелей

Марка, поз.	Обозначение	Наименование	Кол.	Масса ед., кг	Примечание
	Температура наружного воздуха $t_н = -30°$				
		Стеновые панели			
1	КЖИ-44	ПС60.9.3,0 - Б.Л-1	1	1910	
2	КЖИ-45	ПС60.9.3,0 - Б.Л-6	9	1910	
3	КЖИ-45	ПС60.9.3,0 - Б.Л-15	8	1910	
4	КЖИ-44	ПС60.9.3,0 - Б.Л-16	1	1910	
5	КЖИ-46	ПС60.9.3,0 - Б.Л-27	5	1910	
6	КЖИ-46	ПС60.9.3,0 - Б.Л-01	4	1910	
7	КЖИ-47	ПС60.12.3,0-3.Л-16	3	2510	
8	КЖИ-47	ПС60.12.3,0-3.Л-01	1	2510	
9	КЖИ-48	ПС60.15.3,0-3.Л-1	5	3140	
10	КЖИ-48	ПС60.15.3,0-3.Л-2	13	3140	
11	КЖИ-49	ПС60.15.3,0-3.Л-9	9	3140	
12	КЖИ-49	ПС60.15.3,0-3.Л-12	1	3140	
13	КЖИ-51	ПС60.15.3,0-3.Л-17	1	3140	
14	КЖИ-50	ПС60.15.3,0-3.Л-21	2	3140	
15	КЖИ-50	ПС60.15.3,0-3.Л-24	3	3140	
16	КЖИ-51	ПС60.15.3,0-3Л-02	3	3140	
17	КЖИ-52	ПС60.21.3,0-2.Л-1	5	4390	
18	КЖИ-53	ПС60.21.3,0-2.Л-9	9	4390	
19	КЖИ-52	ПС60.21.3,0-2.Л-16	1	4390	
20	КЖИ-53	ПС60.21.3,0-2Л-21	4	4390	
21	КЖИ-54	ПС30.9.3,0-Б.Л-1	1	940	
22	КЖИ-55	ПС30.9.3,0-Б.Л-03	1	940	
23	КЖИ-54	ПС30.15.3,0-Б.Л-1	1	1560	
24	КЖИ-56	ПС30.21.3,0-Б.Л-1	4	2200	
25	КЖИ-55	ПС30.21.3,0-Б.Л-9	1	2200	
26	КЖИ-57	ПС90.12.3,0-4.Л-1	2	3830	
27	КЖИ-57	ПС90.18.3,0-3.Л-2	2	5700	
28	КЖИ-56	ПС90.21.3,0-3.Л-1	2	6650	
29	КЖИ-58	2ПС6.12.3,0-Л-2	8	250	
30	КЖИ-59	2ПС6.12.3,0-Л-3	8	250	
31	КЖИ-58	2ПС6.15.3,0-Л-2	3	310	
32	КЖИ-59	2ПС6.15.3,0-Л-3	3	310	

Привязан:

Инв. №

Рук.маст.	Тюликов		
ГАП	Гилочкина		
Гл.спец.	Кушнер		
Вед.инж.	Совенкова		
Инж.	Катарова		

ТП 416-8-11.92 КЖ

Комплексное предприятие общественного питания на 300 мест (для промышленных предприятий)

Стадия	Лист	Листов
РП	36	

Схемы расположения стеновых панелей по оси А. Спецификация (начало)

Минторг СССР ГИПРОТОРГ Москва

25474-02 38

Инв. № подл. | Подпись и дата | Взам. инв. №

Альбом II

По оси Д

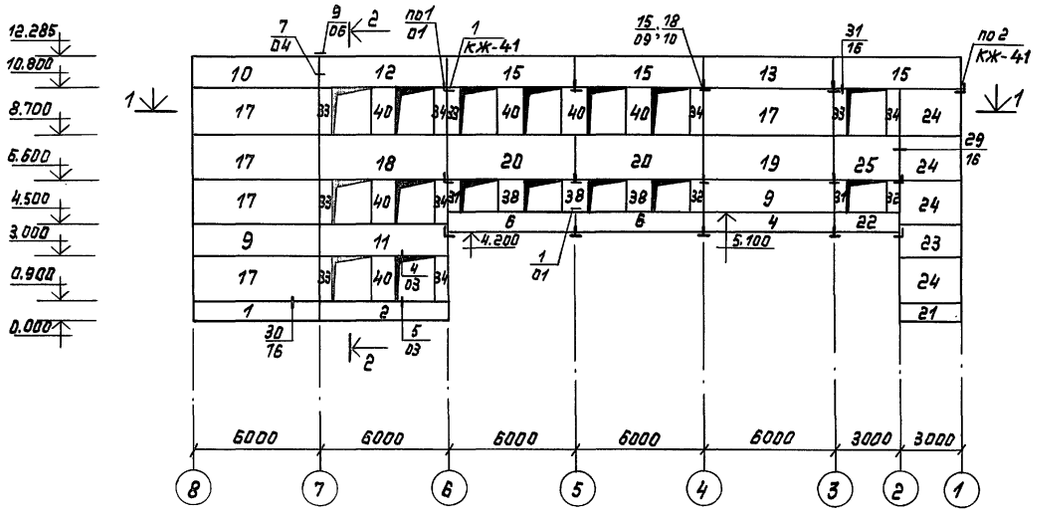

2-2

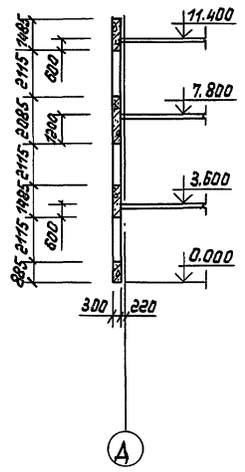

1-1

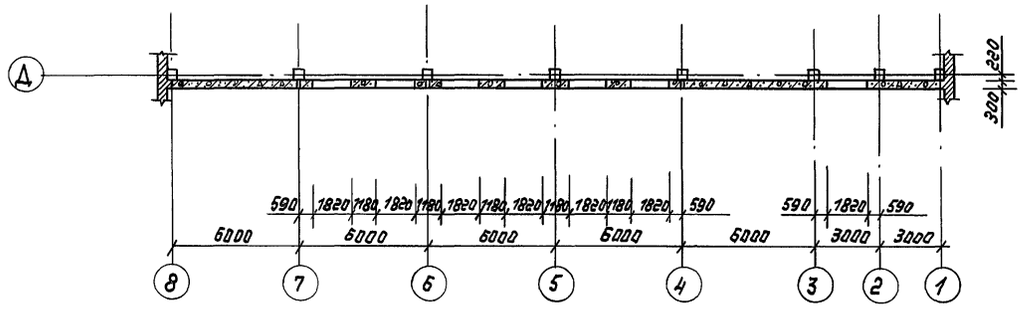

1. Узлы крепления стеновых панелей по серии 1.030.1-1.3-1
2. На схемах даны отметки низа стеновых панелей

Марка, поз.	Обозначение	Наименование	Кол.	Масса ед., кг	Примечание
33	КЖИ-60	2ПС6.21.3,0-Л-2	17	440	
34	КЖИ-60	2ПС6.21.3,0-Л-3	17	440	
35	КЖИ-61	2ПС12.12.3,0-Л-1	3	500	
36	КЖИ-61	2ПС12.12.3,0-Л-4	13	500	
37	1.030.1-1. 2-1 1.00.0	ПК 30.10-Т	2	700	
38	КЖИ-62	2ПС12.15.3,0-Л-4	4	620	
39	КЖИ-63	2ПС12.21.3,0-Л-1	6	870	
40	КЖИ-62	2ПС12.21.3,0-Л-4	24	870	
41	КЖИ-64	3ПС51.90.30-Л-1	2	220	
42.	КЖИ-64	3ПС51.120.30-Л-1	4	300	
43	КЖИ-65	3ПС51.150.30-Л-1	6	370	
44	КЖИ-66	3ПС51.150.30-Л-2	2	370	
45	КЖИ-66	3ПС51.150.30-Л-04	4	370	
46	КЖИ-65	3ПС51.210.30-Л-1	8	520	
		Изделия соединительные			
МС-1	1.030.1-1. 4-1-270	МС-1	199	0.26	
МС-2	70.6.060.80	МС-2	188	0.28	без черт.
МС-3	1.030.1-1. 4-1-270-01	МС-3	46	0.52	
МС-5	360.10.070.360	МС-5	10	10.2	без черт.
МС-6	12.011.300	МС-6	32	0.26	без черт.
МС-7	60.6.060.60	МС-7	12	0.25	без черт.
МС-8	1.030.1-1. 4-1-280	МС-8	38	0.15	
МС-18	——— " ——— 320-01	МС-18	2	0.31	
МС-23	40.8.060.80	МС-23	2	0.21	без черт.
МС-27	40.8.060.110	МС-27	2	0.28	без черт.
МС-33	6.011.150	МС-33	156	0.032	без черт.
РК6С	1.030.1-1. 4-1-330-02	РК6С	27	15.3	
РК-11	2.230-2.6-49.01	РК-11	11	9.67	
РК-11-01	——— " ———	РК-11-01	11	9.67	
МС-01	КЖИ-122	МС-01	70	1.92	
		Материалы			
		Цементный р-р М 100	3.0		м³
		Пакля, сточенная в цементном молоке	0.2		м³
		Прокладки резиновая пористая уплотняющая ГОСТ 19177-81	2.0		м³
		Мастики герметизирующая нетвердеющая строительная ГОСТ 14791-79	1.0		м³

Взам. инв.№ | Подпись и дата | Инв.№ подл.

Привязан:

Инв.№

Рук.маст.	Тюликов		
ГАП	Галочкина		
Гл.спец.	Кушнер		
В. инж.	Савенкова		
Инж.	Комарова		

ТП 416-8-11.92 КЖ

Комплексное предприятие общественного питания на 300 мест (для промышленных предприятий)

Стадия	Лист	Листов
РП	37	

Схема расположения стеновых панелей по оси Д. Спецификация (продолжение)

Минторг СССР ГИПРОТОРГ Москва

Альбом II

По оси 1

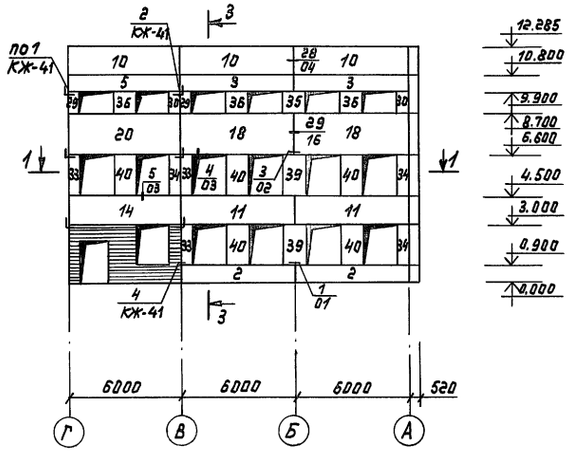

По оси 8

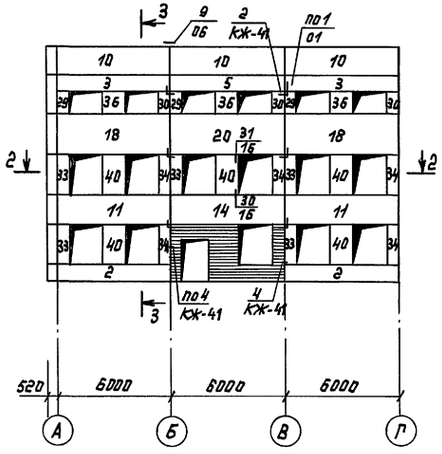

3-3

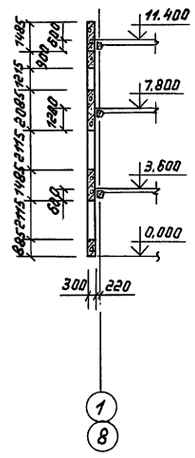

1-1

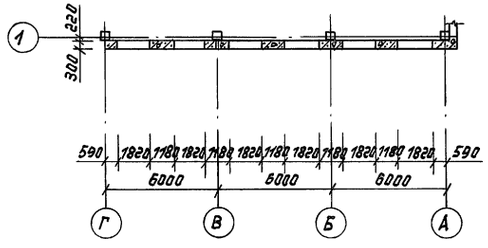

2-2

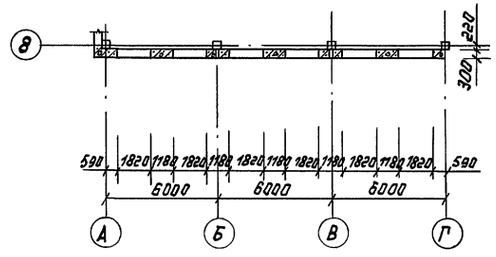

1. Узлы крепления стеновых панелей по серии 1.030.1-1.3-1
2. На схемах даны отметки низа стеновых панелей

Марка, поз.	Обозначение	Наименование	Кол.	Масса ед., кг	Примечание
	Температура наружного воздуха tн=-20°				
		Стеновые панели			
1	КЖИ-44	ПС60.9.2,5-2.Л-1	1	1600	см. примеч. п.8 лист 40
2	КЖИ-45	ПС60.9.2,5-2.Л-6	9	1600	
3	КЖИ-45	ПС60.9.2,5-2.Л-15	8	1600	
4	КЖИ-44	ПС60.9.2,5-2.Л-16	1	1600	
5	КЖИ-46	ПС60.9.2,5-2Л-27	5	1600	
6	КЖИ-46	ПС60.9.2,5-2.Л-01	4	1600	
7	КЖИ-47	ПС60.12.2,5-3.Л-16	3	2120	
8	КЖИ-47	ПС60.12.2,5-3.Л-01	1	2120	
9	КЖИ-48	ПС60.15.2,5-2.Л-1	5	2660	
10	КЖИ-48	ПС60.15.2,5-2.Л-2	13	2660	
11	КЖИ-49	ПС60.15.2,5-2.Л-9	9	2660	
12	КЖИ-49	ПС60.15.2,5-2.Л-12	1	2660	
13	КЖИ-51	ПС60.15.2,5-2.Л-17	1	2660	
14	КЖИ-50	ПС60.15.2,5-2.Л-21	2	2660	
15	КЖИ-50	ПС60.15.2,5-2.Л-24	3	2660	
16	КЖИ-51	ПС60.15.2,5-2.Л-02	3	2660	
17	КЖИ-52	ПС60.21.2,5-1.Л-1	5	3720	
18	КЖИ-53	ПС60.21.2,5-1.Л-9	9	3720	
19	КЖИ-52	ПС60.21.2,5-1.Л-16	1	3720	
20	КЖИ-53	ПС60.21.2,5-1.Л-21	4	3720	
21	КЖИ-54	ПС30.9.2,5-6.Л-1	1	800	
22	КЖИ-55	ПС30.9.2,5-6.Л-03	1	800	
23	КЖИ-54	ПС30.15.2,5-6.Л-1	1	1330	
24	КЖИ-56	ПС30.21.2,5-6.Л-1	4	1870	
25	КЖИ-55	ПС30.21.2,5-6.Л-9	1	1870	
26	КЖИ-57	ПС90.12.2,5-2.Л-1	2	3250	
27	КЖИ-57	ПС90.18.2,5-2.Л-2	2	4840	
28	КЖИ-56	ПС90.21.2,5-2.Л-1	2	5640	
29	КЖИ-58	2ПС6.12.2,5-Л-2	8	210	
30	КЖИ-59	2ПС6.12.2,5-Л-3	8	210	
31	КЖИ-58	2ПС6.15.2,5-Л-2	3	260	
32	КЖИ-59	2ПС6.15.2,5-Л-3	3	260	
33	КЖИ-60	2ПС6.21.2,5-Л-2	17	370	
34	КЖИ-60	2ПС6.21.2,5-Л-3	17	370	

Привязан:

Инв.№

Рук.маст.	Тюликов	
ГАП	Галочкина	
Гл.спец.	Кушнер	
Вед.инж.	Сивенкова	
Инж.	Комарова	

ТП 416-8-11.92 КЖ

Комплексное предприятие общественного питания на 300 мест (для промышленных предприятий)

стадия	Лист	листов
РП	38	

Схемы расположения стеновых панелей по осям 1, 8 Спецификация (продолжение)

Минторг СССР ГИПРОТОРГ Москва

25474-02 40

Инв.№подл. | Подпись и дата | Взам. инв.№

Альбом II

По оси 2,6

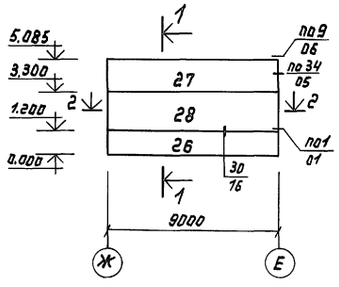

1-1

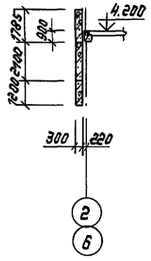

По оси 4,5

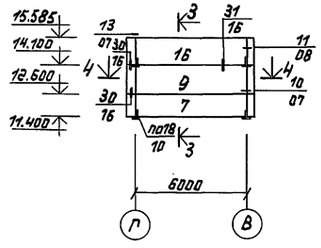

3-3

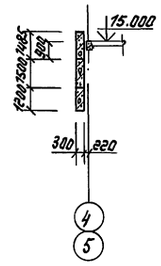

2-2

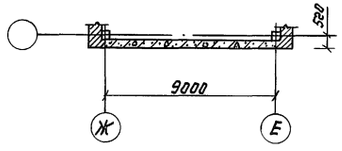

4-4

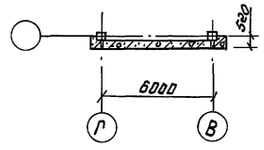

По оси В

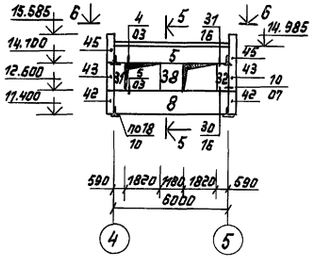

5-5

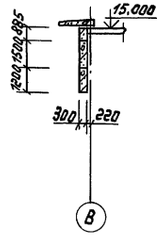

По оси Г

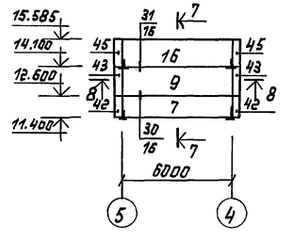

7-7

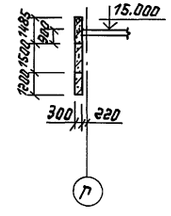

6-6

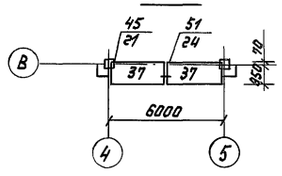

1. Узлы крепления стеновых панелей по серии 1.030.1-1.3-1
2. На схемах даны отметки низа стеновых панелей

8-8

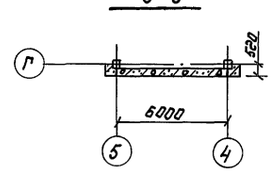

Марка поз.	Обозначение	Наименование	Кол.	Масса ед., кг	Примечание
35	КЖИ-61	2ПС12.12.2,5-Л-1	3	420	См. примеч. п.8 Лист 40
36	КЖИ-61	2ПС12.12.2,5-Л-4	13	420	
37	1.030.1-1. 2-1 1.00.0	ПК 30.10-Т	2	700	
38	КЖИ-62	2ПС12.15.2,5-Л-4	4	530	
39	КЖИ-63	2ПС12.21.2,5-Л-1	6	740	
40	КЖИ-62	2ПС12.21.2,5-Л-4	24	740	
41	КЖИ-64	3ПС46.90.25-Л-1	2	180	
42	КЖИ-64	3ПС46.120.25-Л-1	4	240	
43	КЖИ-65	3ПС46.150.25-Л-1	6	290	
44	КЖИ-66	3ПС46.150.25-Л-2	2	290	
45	КЖИ-66	3ПС46.150.25-Л-04	4	290	
46	КЖИ-65	3ПС46.210.25-Л-1	8	410	
		Изделия соединительные			
МС-1	1.030.1-1. 4-1-270	МС-1	199	0.26	
МС-2	70.6.060	МС-2	188	0.28	без черт.
МС-3	1.030.1-1. 4-1-270-01	МС-3	46	0.52	
МС-5	360.10.070.360	МС-5	10	10.2	без черт.
МС-6	12.011.300	МС-6	32	0.26	без черт.
МС-7	60.6.060.60	МС-7	12	0.25	без черт.
МС-8	1.030.1-1. 4-1-280	МС-8	38	0.15	
МС-18	—"— 320-01	МС-18	2	0.31	
МС-23	40.8.060.80	МС-23	2	0.21	без черт.
МС-27	40.8.060.110	МС-27	2	0.28	без черт.
МС-33	6.011.150	МС-33	156	0.032	без черт.
РК 5с	1.030.1-1. 4-1-330-03	РК 5с	27	12.2	
РК-10	2.230-2.6-49.01	РК-10	11	7.45	
РК-10-01	—"—	РК-10-01	11	7.45	
МС-01	КЖИ-122	МС-01	70	1.92	
		Материалы			
		Цементный р-р М100	3.0		м³
		Пыкля, смоченная в цементном молоке	0.15		м³
		Прокладки резиновая пористая уплотняющая ГОСТ 19177-81	2.0		м³
		Мастики герметизирующая нетвердеющая строительная ГОСТ 14791-79	1.0		м³

Привязан:

Инв.№ подл. | Подпись и дата | Взам.инв.№

Инв.№

Рук.маст.	Тюликов		
ГАП	Галкина		
Гл.спец.	Кушнер		
Вед.инж.	Соколова		
Инж.	Котырова		

ТП 416-8-11.92 КЖ

Комплексное предприятие общественного питания на 300 мест (для промышленных предприятий)

Стадия	Лист	Листов
РП	39	

Схемы расположения стеновых панелей по осям 2, 6, 4, 5, В, Г. Спецификация (продолжение)

Минторг СССР ГИПРОТОРГ Москва

25474-02 41

Альбом II

Марка, поз.	Обозначение	Наименование	Кол.	Масса ед., кг	Примечание
	Температура наружнего воздуха $t_н$ = -40°				
		Стеновые панели			
1	КЖИ-44	ПС60.9.3,5-6.л-1	1	2190	см. примеч. п.8 лист 40
2	КЖИ-45	ПС60.9.3,5-6л-6	9	2190	
3	КЖИ-45	ПС60.9.3,5-6л-15	8	2190	
4	КЖИ-44	ПС60.9.3,5-6л-16	1	2190	
5	КЖИ-46	ПС60.9.3,5-6л-27	5	2190	
6	КЖИ-46	ПС60.9.3,5-6л-01	4	2190	
7	КЖИ-47	ПС60.12.3,5-6л-16	3	2900	
8	КЖИ-47	ПС60.12.3,5-6л-01	1	2900	
9	КЖИ-48	ПС60.15.3,5-6л-1	5	3630	
10	КЖИ-48	ПС60.15.3,5-6л-2	13	3630	
11	КЖИ-49	ПС60.15.3,5-6л-9	9	3630	
12	КЖИ-49	ПС60.15.3,5-6л-12	1	3630	
13	КЖИ-51	ПС60.15.3,5-6л-17	1	3630	
14	КЖИ-50	ПС60.15.3,5-6л-21	2	3630	
15	КЖИ-50	ПС60.15.3,5-6л-24	3	3630	
16	КЖИ-51	ПС60.15.3,5-6л-02	3	3630	
17	КЖИ-52	ПС60.21.3,5-6л-1	5	5080	
18	КЖИ-53	ПС60.21.3,5-6л-9	9	5080	
19	КЖИ-52	ПС60.21.3,5-6л-16	1	5080	
20	КЖИ-53	ПС60.21.3,5-6л-21	4	5080	
21	КЖИ-54	ПС30.9.3,5-6л-1	1	1100	
22	КЖИ-55	ПС30.9.3,5-6л-03	1	1100	
23	КЖИ-54	ПС30.15.3,5-6л-1	1	1810	
24	КЖИ-56	ПС30.21.3,5-6л-1	4	2530	
25	КЖИ-55	ПС30.21.3,5-6л-9	1	2530	
26	КЖИ-57	ПС90.12.3,5-6л-1	2	4430	
27	КЖИ-57	ПС90.18.3,5-4л-2	2	6570	
28	КЖИ-56	ПС90.21.3,5-4л-1	2	7660	
29	КЖИ-58	2ПС6.12.3,5-л-2	8	290	
30	КЖИ-59	2ПС6.12.3,5-л-3	8	290	
31	КЖИ-58	2ПС6.15.3,5-л-2	3	360	
32	КЖИ-59	2ПС6.15.3,5-л-3	3	360	
33	КЖИ-60	2ПС6.21.3,5-л-2	17	500	
34	КЖИ-60	2ПС6.21.3,5-л-3	17	500	

Марка, поз.	Обозначение	Наименование	Кол.	Масса ед., кг	Примечание
35	КЖИ-61	2ПС12.12.3,5-л-1	3	570	
36	КЖИ-61	2ПС12.12.3,5-л-4	13	570	
37	1.030.1-1.2-1 1.0 0.0	ПК30.10-Т	2	700	
38	КЖИ-62	2ПС12.15.3,5-л-4	4	720	
39	КЖИ-63	2ПС12.21.3,5-л-1	6	1000	
40	КЖИ-62	2ПС12.21.3,5-л-4	24	1000	
41	КЖИ-64	3ПС56.90.35-л-1	2	290	
42	КЖИ-64	3ПС56.120.35-л-1	4	370	
43	КЖИ-65	3ПС56.150.35-л-1	6	460	
44	КЖИ-66	3ПС56.150.35-л-2	2	460	
45	КЖИ-66	3ПС56.150.35-л-04	4	460	
46	КЖИ-65	3ПС56.210.35-л-1	8	640	
		Изделия соединительные			
МС-1	1.030.1-1.4-1-270	МС-1	199	0.26	
МС-2	70.6.060.80	МС-2	188	0.28	без черт.
МС-3	1.030.1-1 4-1-270 01	МС-3	46	0.52	
МС-5	360.10.070.360	МС-5	10	10.2	без черт.
МС-6	12.011.300	МС-6	32	0.26	без черт.
МС-7	60.6.060.60	МС-7	12	0.25	без черт.
МС-8	1.030.1-1.4-1-280	МС-8	38	0.15	
МС-18	——— " ——— 320-01	МС-18	2	0.31	
МС-23	40.8.060.80	МС-23	2	0.21	без черт.
МС-27	40.8.060.110	МС-27	2	0.28	без черт.
МС-33	6.011.150	МС-33	156	0.032	без черт.
РК-7с	1.030.1-1.4-1-330-01	РК 7С	27	17.9	
РК-12	2.230-2.6-49.01	РК-12	11	11.09	
РК-12-01	——— " ———	РК-12-01	11	11.09	
МС-01	КЖИ-122	МС-01	70	1.92	
		Материалы			
		Цементный р-р М100	3.5		м³
		Пакля, смоченная в цементном молоке	0.2		м³
		Прокладка резиновая пористая уплотняющая ГОСТ 19177-81	2.0		м³
		Мастика герметизирующая неотверд. строительн. ГОСТ 14791-79	1.0		м³

1. Узлы крепления стеновых панелей приняты по серии 1.030.1-1.3-1 Индивидуальные узлы разработаны на листе КЖ-41
2. Стеновые панели выполнять из керамзитобетона с объемным весом γ = 900 кг/м³
3. Технические требования к конструкциям панелей и элементам их крепления по долговечности приведены в серии 1.030.1-1.0-0
4. Монтаж стеновых панелей производить в соответствии с указаниями приведенными в серии 1.030.1-1.0-1
5. Вертикальные и горизонтальные швы выполнять по узлам 29÷32 серии 1.030.1-1.3-1
6. Нарушенная сварной оцинковка закладных и соединительных изделий крепления панелей, а также сварные швы должны быть защищены согласно СНиП II-28-73*
7. На схемах даны отметки низа стеновых панелей
8. Чертежи марки КЖИ-44 ÷ КЖИ-66 разработаны для стеновых панелей при температуре наружного воздуха $t_н$ = -30°; при $t_н$ = -20° и $t_н$ = -40° произвести привязку этих чертежей для стеновых панелей при данных температурах.
9. Изделия соединительные: мс-2, мс-5, мс-6, мс-7, мс-23, мс-27, мс-33 - смотреть серию 1.030.1-1.3-1.44

Привязан

Инв. №

Рук. маст.	Тюликов		ТП 416-8-11.92 КЖ
ГАП	Толочкина		Комплексное предприятие общественного питания на 300 мест (для промышленных предприятий)
Гл. спец.	Кушнер		Стадия Р	Лист 40	Листов
Вед. инж.	Савенкова		
Инж.	Комарова		Спецификация к схемам расположения стеновых панелей при температуре наружного воздуха $t_н$ = -40°	Минторге СССР ГИПРОТОРГ Москва

Альбом II

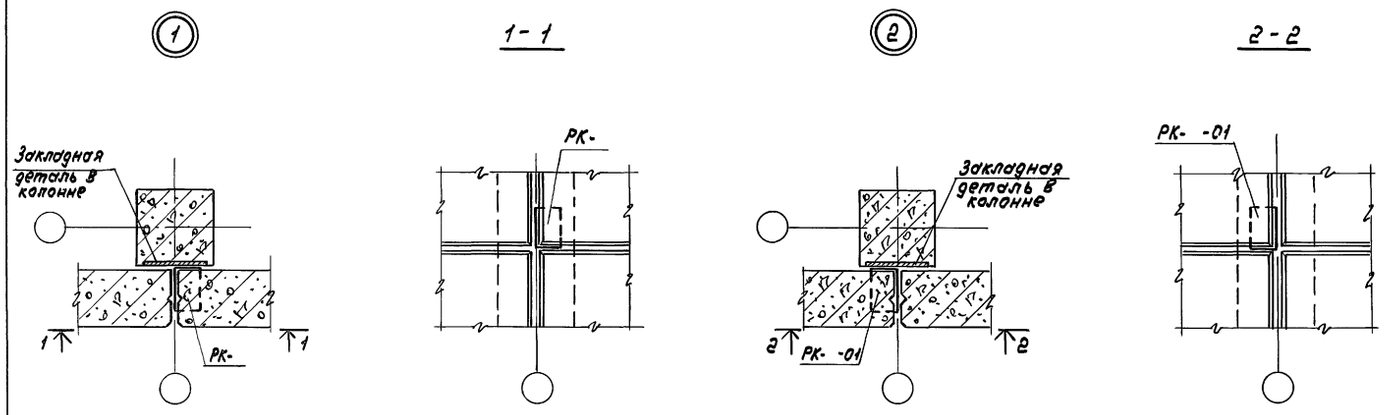

Марка, поз.	Обозначение	Наименование	Кол.	Масса ед, кг	Приме-чание
		Узел 1			
		Детали			
РК-	2.230-2.6-49.01	Изделие соединительное РК-	1		
		Узел 2			
		Детали			
РК- -01	2.230-2.6-49.01	Изделие соединительное РК- -01	1		
		Узел 3			
		Детали			
МС-01	КНИ-122	Изделие соединительное МС-01	1	1.92	
		Узел 4			
		Детали			
МС-01	КНИ-122	Изделие соединительное МС-01	1	1.92	

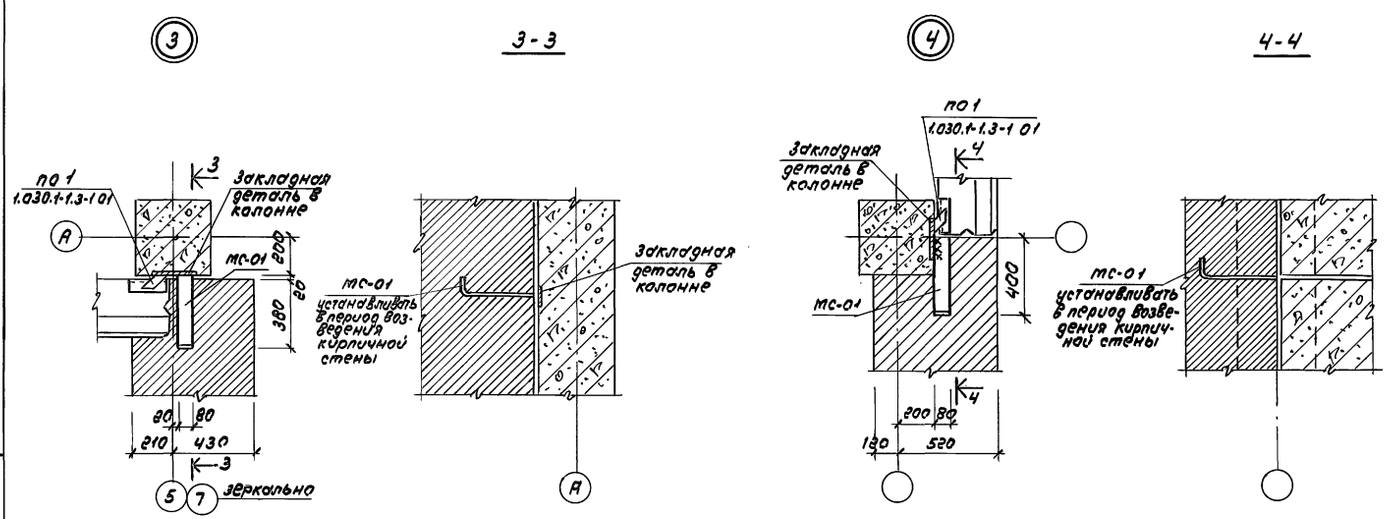

				ТП 416-8-11.92	КНИ
Рук.маст.	Галиков			Комплексное предприятие общественного питания на 300 мест (для промышленных предприятий)	
ГАП	Голочкина				
Гл.спец.	Кушнер				Стадия / Лист / Листов
Вед.инж.	Савенкова				РП / 41 /
Инж.	Комарова			Узлы стен 1÷4 Спецификация	Минторг СССР ГИПРОТОРГ Москва

Привязан

Инв.№

Инв.№ подл. | Подпись и дата | Взам.инв.№

Альбом II

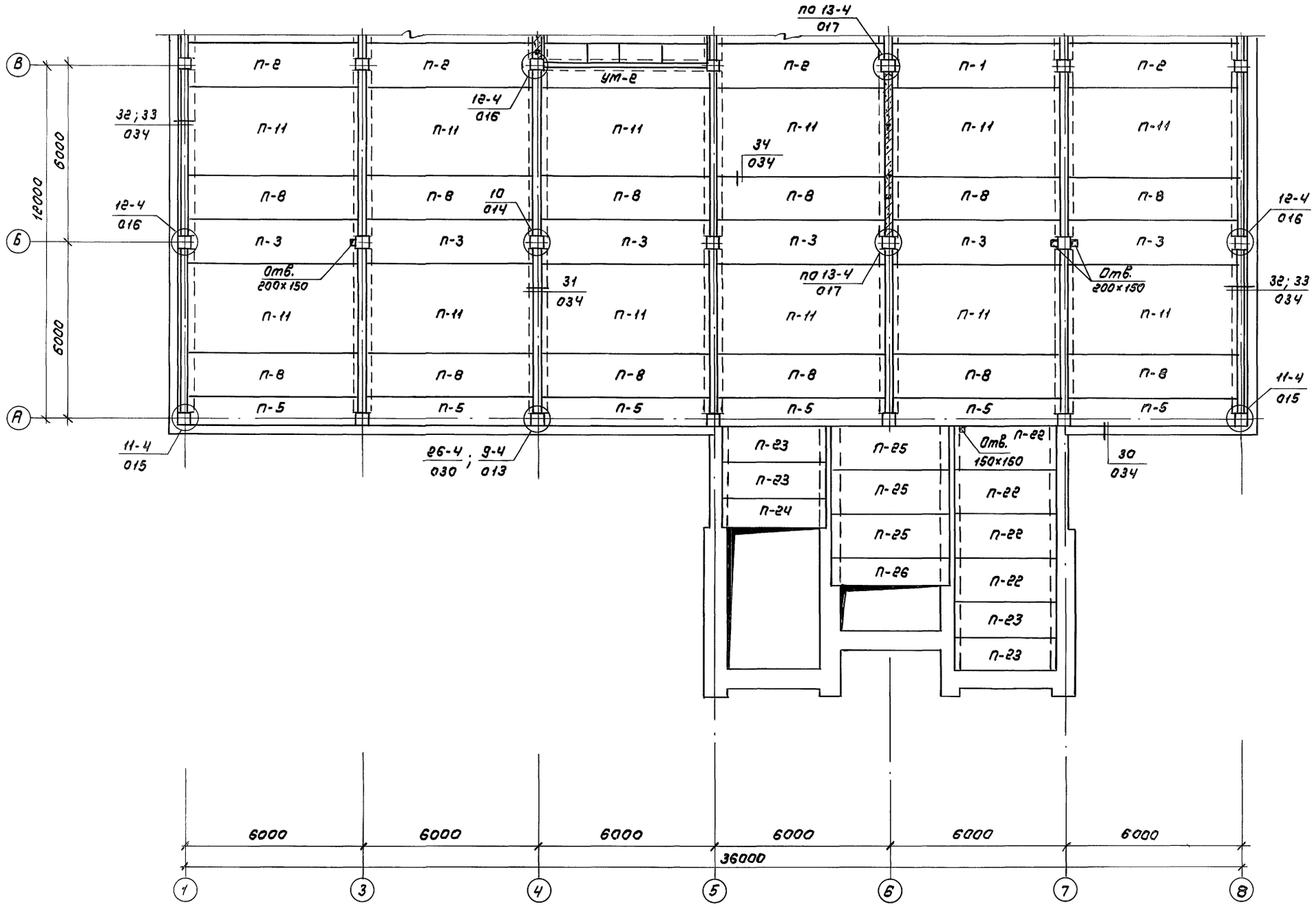

Инв. № подл.	Подпись и дата	Взам. инв. №	
Инв. ОВ	Шестопал		
Инж. технолог	Боровкова		
Инж. ВК	Гофман		

				ТП 416-8-11.92	КЖ
ГИП	Галочкина			Комплексное предприятие общественного питания на 300 мест (для промышленных предприятий)	
Рук. маст.	Тюликов				
ГАП	Галочкина				
Гл. спец.	Кушнер				
Инжен.	Иванникова				
Привязан				Стадия: РП; Лист: 42; Листов:	
Инв. №				Схема расположения элементов перекрытия в осях А-В на отм. 3.600	Минторг СССР ГИПРОТОРГ Москва

Альбом II

На отм. 5.820

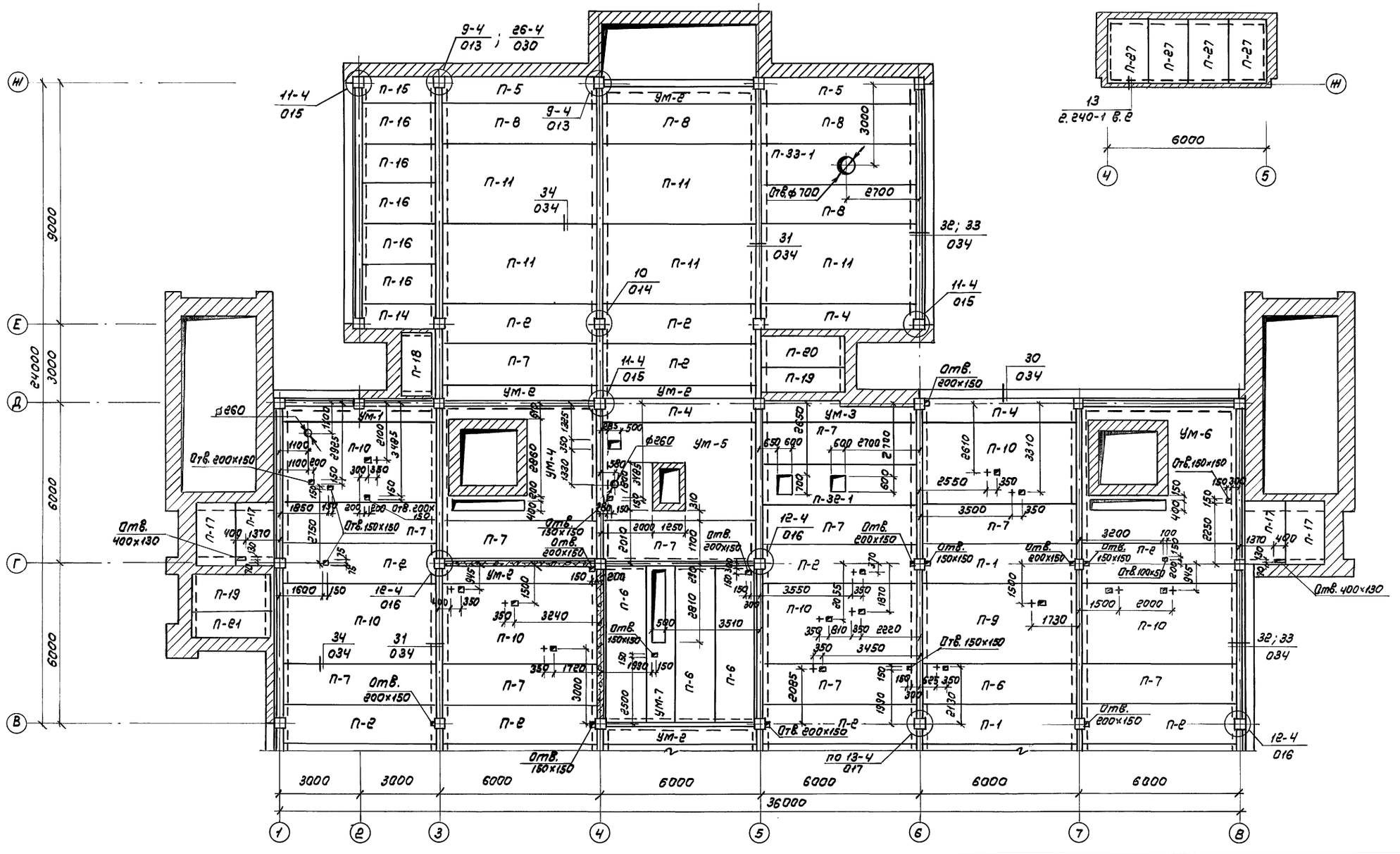

Согласовано

Инж. электр.		
Инж. автом.	Гаров	
Инж. ОВ	Шестопал	
Инж. техн.	Боровкова	
Инж. ВК	Гофман	

Согласовано

Инж. ОВ	Шестопал	
Инж. техн.	Боровкова	
Инж. ВК	Гофман	

Инв. N подл. | Подпись и дата | Взам. инв. N

Привязан

Инв. N

ГИП	Голочкина		
Рук. маст.	Голиков		
ГАП	Голочкина		
Гл. спец.	Кушнер		
Инж.	Иванникова		

ТП 416-8-11.92 КЖ

Комплексное предприятие общественного питания на 300 мест (для промышленных предприятий)

Стадия	Лист	Листов
РП	43	

Схема расположения элементов перекрытия в осях В-Ж на отм. 3.600; 4.100; 5.820

Минторг СССР ГИПРОТОРГ Москва

25474-02 45

Альбом II

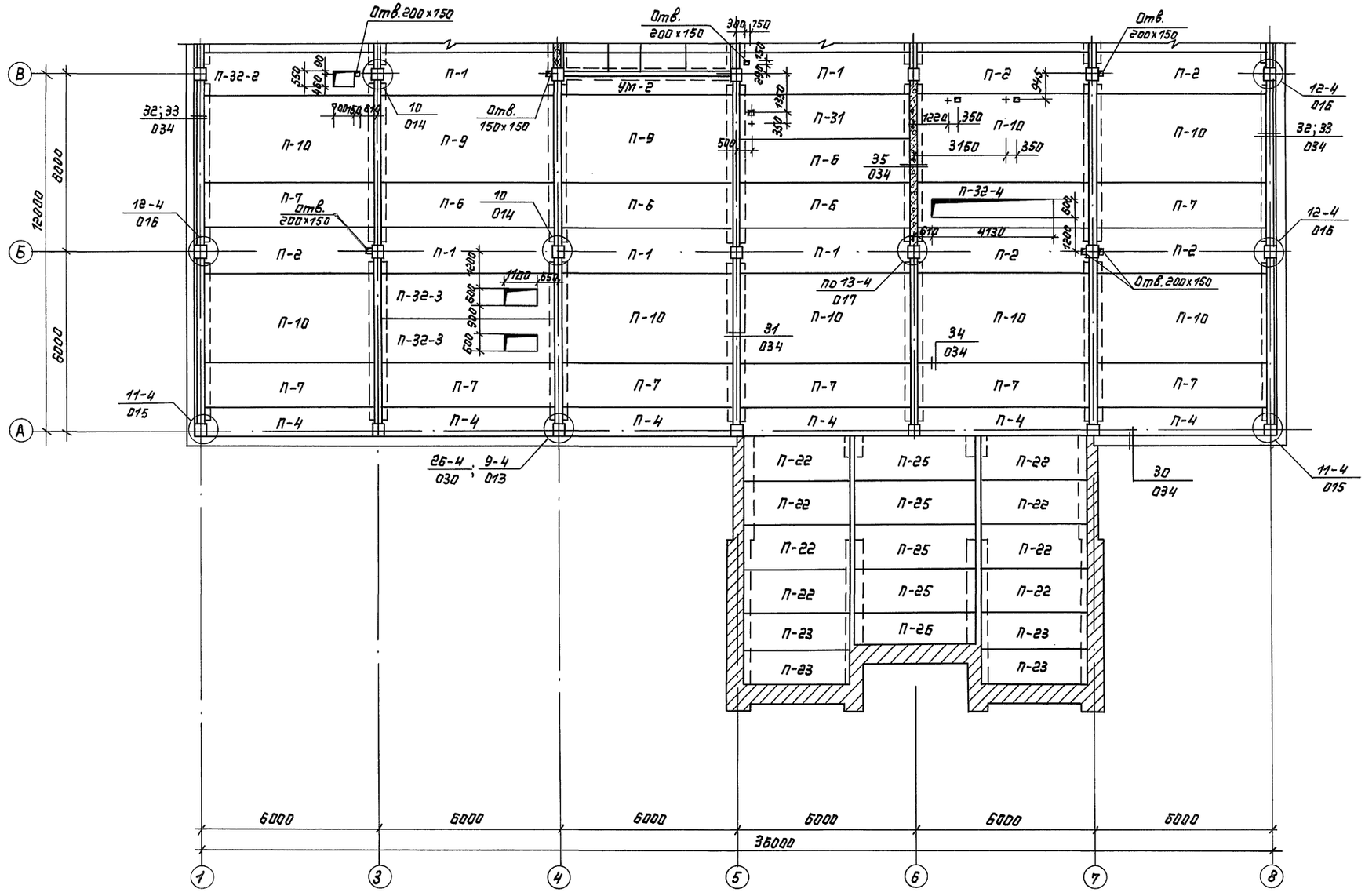

Согласовано:

Инженер ОВ	Шестопал	
Инженер тех.	Баровкова	
Инженер ВК	Офман	

Инв.№ подл. | Подпись и дата | Взам. инв.№

Привязан:

Инв.№

ГИП	Галочкина	
Рук.маст.	Тюликов	
ГАП	Галочкина	
Гл.спец.	Кушнер	
Инжен.	Иванникова	

ТП 416-8-11.92 КЖ

Комплексное предприятие общественного питания на 300 мест (для промышленных предприятий)

Стадия	Лист	Листов
РП	44	

Схемы расположения элементов перекрытия в осях А-В на отм. 7.800

Минторг СССР ГИПРОТОРГ Москва

25474-02 46

Альбом II

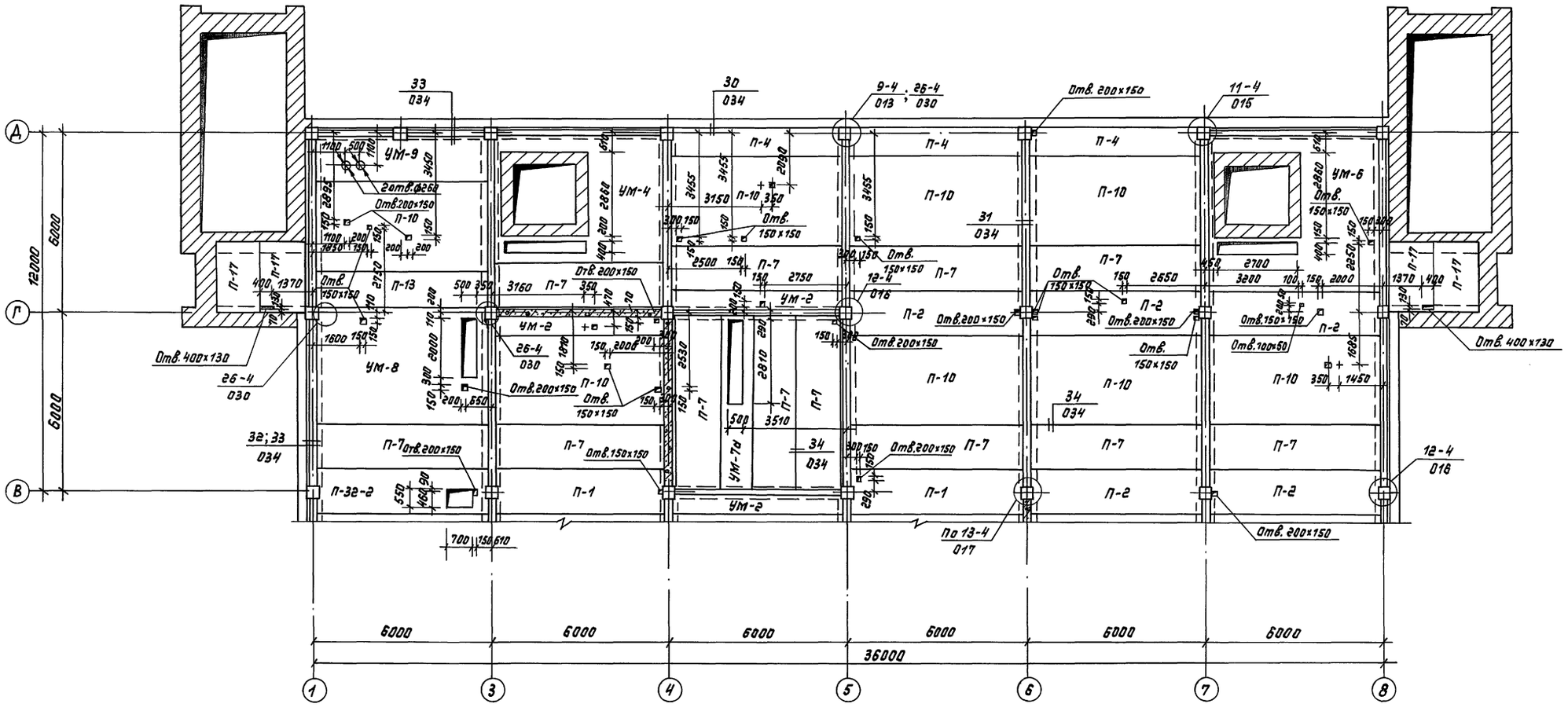

				ТП 416-8-11.92	КЖ
				Комплексное предприятие общественного питания на 300 мест (для промышленных предприятий)	
				Стадия	Лист	Листов
				РП	45	
				Схема расположения элементов перекрытия в осях В-Д на отм. 7.800	Минторг СССР ГИПРОТОРГ Москва

ГИП	Галочкина	
Рук.мас	Тюликов	
ГАП	Галочкина	
Гл.спец.	Кушнер	
Инжен.	Иванникова	

Привязан:

Инв. №

Согласовано:

Инж. ОВ	Шестопал	
Инж. техн.	Боровкова	
Инж. ВК	Гофман	
Инж. электр.		
Инж. автом.	Геров	

Взам. инв. №

Подпись и дата

Инв. № подл.

25474-02 47

Альбом II

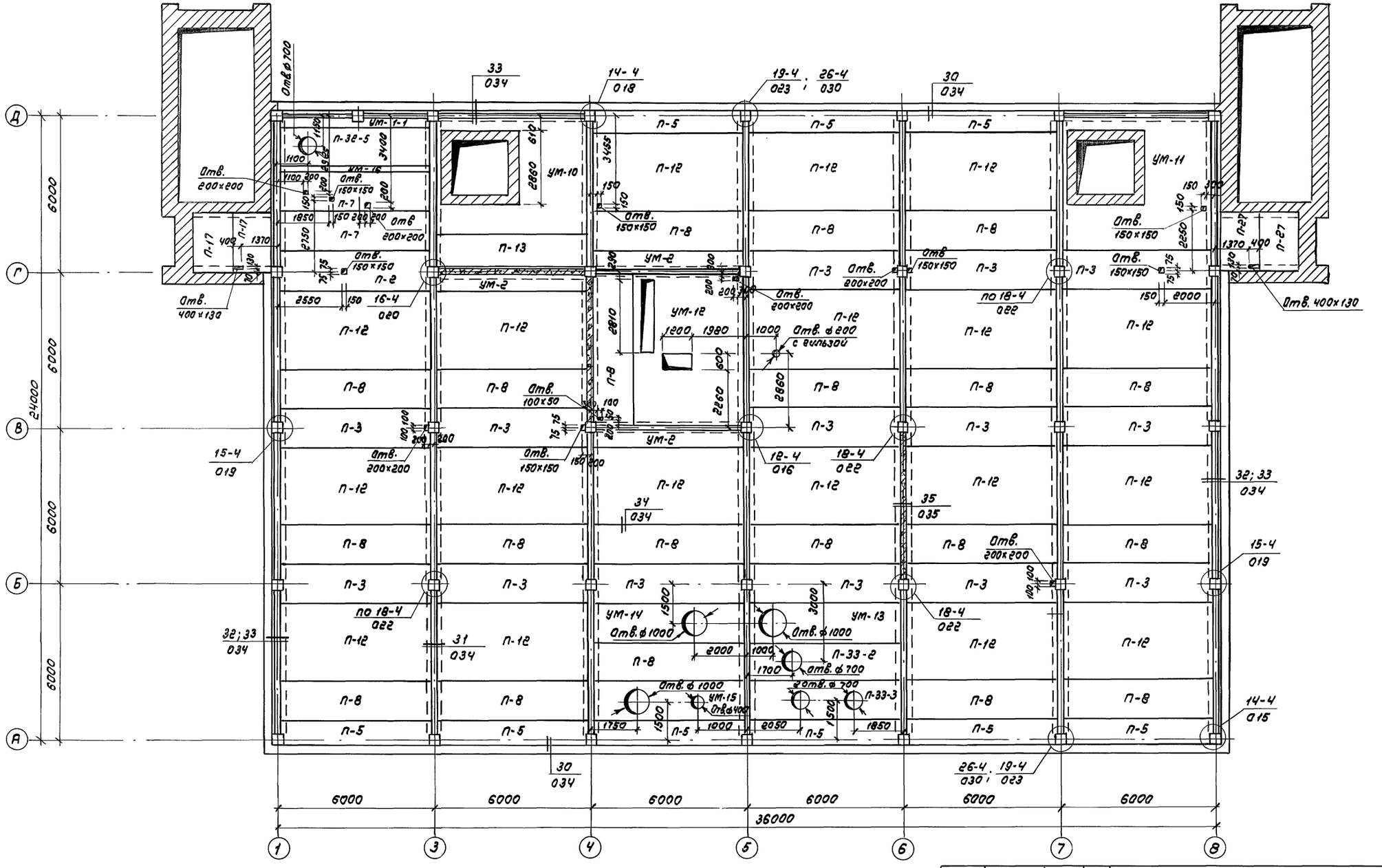

				ТП 416-8-11.92	КЖ
				Комплексное предприятие общественного питания на 300 мест (для промышленных предприятий)	
ГИП	Голочкина				Стадия Лист Листов
Рук.мест.	Тюликов				РП 46
ГАП	Голочкина				
Гл.спец.	Кушнер			Схема расположения элементов перекрытия в осях А-Д на отм. 11.400	Минторг СССР ГИПРОТОРГ Москва
Инж.	Овинникова				
Привязан					
Инв.№					

Инв.№ подл. | Подпись и дата | Взам.инв.№ | Инж. ОВ Шестопал | Инж. технолог Боровков | Инж. ВК Горлов | Инж. автомат. Герлов

Альбом II

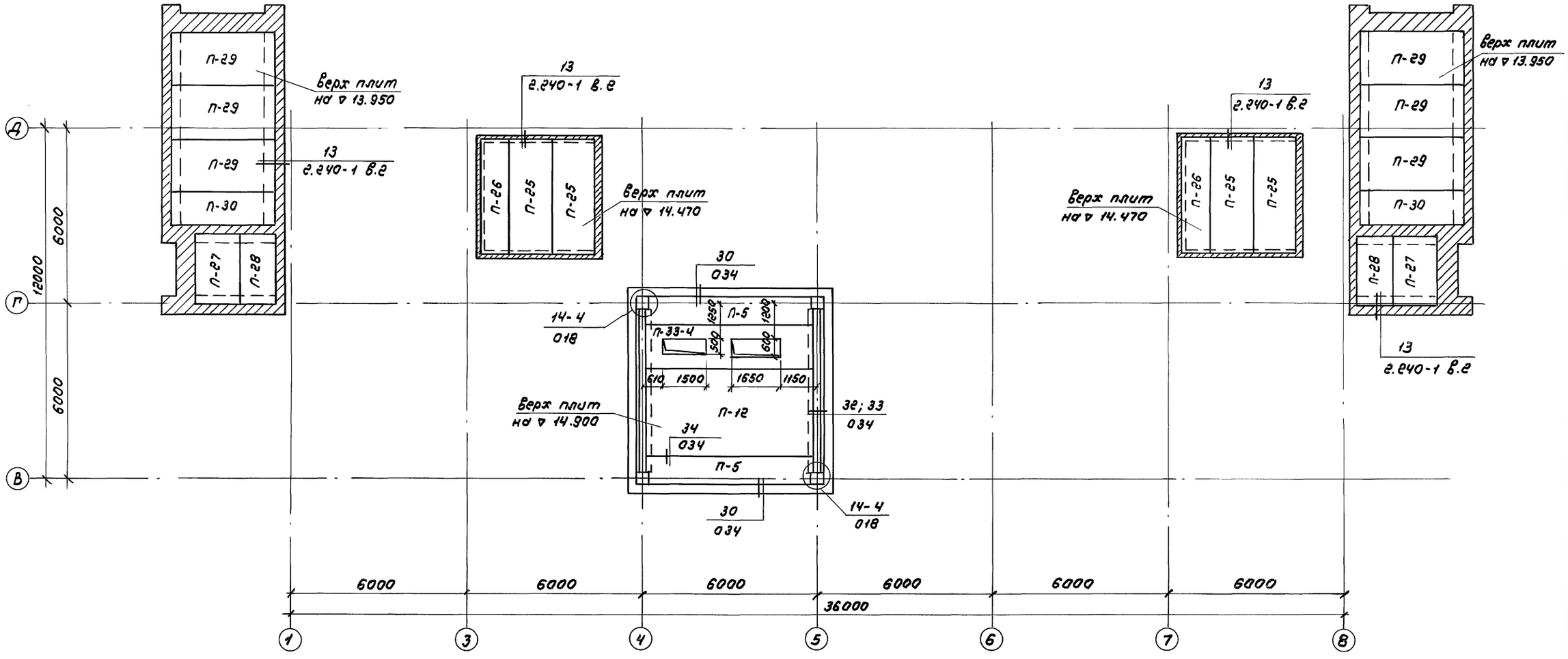

				ТП 416-8-11.92	КЖ
ГИП	Голочкина			Комплексное предприятие общественного питания на 300 мест (для промышленных предприятий)	
Рук.маст.	Тюликов				
ГАП	Голочкина				
Гл.спец.	Кушнер				
Инж.	Иванникова			Схема расположения элементов перекрытия в осях В-Д на отм. 13.950; 14.470; 14.900	Стадия: РП; Лист: 47; Листов:
Привязан					Минторг СССР ГИПРОТОРГ Москва
Инв.№					

25474-02 49

Инв.№ подл. | Подпись и дата | Взам.инв.№ | Инв. 08 | Шестопал

Альбом II

Марка, поз.	Обозначение	Наименование	Количество шт. 1 эт. ▽3.600	2 эт. ▽4.100 ▽5.880	2 эт. ▽7.800	3 эт. ▽11.400	3 эт. ▽13.950 ▽14.900	Всего	Масса, ед. т	Примечание
Сборные железобетонные плиты										
П-1	1.041.1-2.1.500-11	ПК 56.15-16АтVт-3	2	—	5	—	—	7	2.6	
П-2	-09	ПК 56.15-11АтVт-3	7	2	8	1	—	18	2.6	
П-3	-07	ПК 56.15-7АтVт-3	6	—	—	14	—	20	2.6	
П-4	1.041.1-2.1.600-05	ПК 56.9-10АтVт	2	1	9	—	—	12	1.7	
П-5	-04	ПК 56.9-6АтVт	6	2	—	9	2	19	1.7	
П-6	1.041.1-2.1.300-11	ПК 56.15-16АтVт	4	—	4	—	—	8	2.6	
П-7	-09	ПК 56.15-11АтVт	10	2	20	2	—	34	2.6	
П-8	-07	ПК 56.15-7АтVт	12	4	—	20	—	36	2.6	
П-9	1.041.1-2.1.700-10	ПК 56.30-16АтVт	1	—	2	—	—	3	5.0	
П-10	-08	ПК 56.30-11АтVт	6	—	16	—	—	22	5.0	
П-11	-07	ПК 56.30-8АтVт	12	5	—	—	—	17	5.0	
П-12	-25	ПК 56.30-6АтVт	—	—	—	18	1	19	5.0	
П-13	1.041.1-2.1.100-08	ПК 56.12-11АтVт	—	—	1	1	—	2	2.0	
П-14	1.041.1-2.5.3000-02	ПК 27.9-10АIIIт-1	—	1	—	—	—	1	0.8	
П-15	-01	ПК 27.9-6АIIIт-1	—	1	—	—	—	1	0.8	
П-16	1.041.1-2.5.2000-01	ПК 27.15-6АIIIт	—	5	—	—	—	5	1.3	
П-17	1.141-1.60 2000-04	ПК 24.15-8т	4	—	4	2	—	10	1.145	
П-18	1.141-1.60 3000-04	ПК 24.12-8т	—	1	—	—	—	1	0.867	
П-19	1.141-1.61 200-02	ПК 30.15-8АтVт	1	1	—	—	—	2	1.425	
П-20	1.141-1.61 300-02	ПК 30.12-8АтVт	—	1	—	—	—	1	1.08	
П-21	1.141-1.60 4000-02	ПК 30.10-8т	1	—	—	—	—	1	0.882	
П-22	1.141-1.61 200-01	ПК 36.15-8АтVт	4	—	8	—	—	12	1.7	
П-23	1.141-1.61 300-01	ПК 36.12-8АтVт	4	—	4	—	—	8	1.28	
П-24	1.141-1.60 4000-01	ПК 36.10-8т	1	—	—	—	—	1	1.055	
П-25	1.141-1.61 200	ПК 42.15-8АтVт	3	—	4	—	4	11	1.97	
П-26	1.141-1.60 4000	ПК 42.10-8т	1	—	1	—	2	4	1.23	
П-27	1.141-1.60 2000-03	ПК 24.15-6т	—	4	—	2	2	8	1.145	
П-28	1.141-1.60 3000-03	ПК 24.12-6т	—	—	—	—	2	2	0.867	
П-29	1.141-1.60 1000-06	ПК 36-18-6т	—	—	—	—	6	6	1.92	
П-30	1.141-1.60 3000-06	ПК 36-12-6т	—	—	—	—	2	2	1.28	
П-31	1.041.1-2.620.0.0-14	ПРС 56.15-16АтVт	—	—	1	—	—	1	2.89	
П-32-1	КЖИ-34	ПРС 56.15-10АтVт-01	1	—	—	—	—	1	2.89	
П-32-2	КЖИ-35	-02	—	—	1	—	—	1	2.89	
П-32-3	КЖИ-36	-03	—	—	2	—	—	2	2.89	
П-32-4	КЖИ-37	-04	—	—	1	—	—	1	2.89	
П-32-5	КЖИ-38	-05	—	—	—	1	—	1	2.89	
П-33-1	КЖИ-39	ПРС 56.15-6АтVт-01	—	1	—	—	—	1	2.89	
П-33-2	КЖИ-40	ПРС 56.15-6АтVт-02	—	—	—	1	—	1	2.89	
П-33-3	КЖИ-41	-03	—	—	—	1	—	1	2.89	
П-33-4	КЖИ-42	-04	—	—	—	—	1	1	2.89	
Железобетонные стаканы										
СБ4А-1	1.494-24 Вып.1	СБ 4А-1	—	—	—	1	—	1	0.15	
СБ7А-1	—— " ——	СБ 7А-1	—	1	—	1	—	2	0.29	
СБ7А-3	—— " ——	СБ 7А-3	—	—	—	3	—	3	0.31	
СБ10А-1	—— " ——	СБ-10А-1	—	—	—	3	—	3	0.25	

Марка, поз.	Обозначение	Наименование	Количество шт. 1 эт. ▽3.600	2 эт. ▽4.100 ▽5.880	2 эт. ▽7.800	3 эт. ▽11.400	3 эт. ▽13.950 ▽14.900	Всего	Масса ед. т	Примечание
Монолитные участки										
ум-1	КЖ-49	ум-1	1	—	—	—	—	1		
ум-2	КЖ-49	ум-2	2	3	3	3	—	11		
ум-3	КЖ-49	ум-3	1	—	—	—	—	1		
ум-4	КЖ-50	ум-4	1	—	1	—	—	2		
ум-5	КЖ-50	ум-5	1	—	—	—	—	1		
ум-6	КЖ-50	ум-6	1	—	1	—	—	2		
ум-7	КЖ-51	ум-7	1	—	—	—	—	1		
ум-8	КЖ-51	ум-8	—	—	1	—	—	1		
ум-9	КЖ-51	ум-9	—	—	1	—	—	1		
ум-10	КЖ-52	ум-10	—	—	—	1	—	1		
ум-11	КЖ-52	ум-11	—	—	—	1	—	1		
ум-12	КЖ-53	ум-12	—	—	—	1	—	1		
ум-13	КЖ-53	ум-13	—	—	—	1	—	1		
ум-14	КЖ-53	ум-14	—	—	—	1	—	1		
ум-15	КЖ-52	ум-15	—	—	—	1	—	1		
ум-16	КЖ-51	ум-16	—	—	—	1	—	1		
ум-1-1	КЖ-49	ум-1-1	—	—	—	1	—	1		
ум-7а	КЖ-51	ум-7а	—	—	1	—	—	1		
Типовые соединительные изделия										
мс-13	14.011.600	мс-13	16	2	16	20	—	54	0.73	кг
мс-16	1.020-1/83.7-1.050-01	мс-16	6	10	4	—	—	20	0.66	кг
мс-17	16.011.350	мс-17	6	10	4	8	8	36	0.54	кг
мс-18	14.011.350	мс-18	22	4	18	34	—	78	0.41	кг
мс-20	1.020-1/83 7-1.050-03	мс-20	24	4	20	6	—	54	0.51	кг
мс-22	360.10.070.350	мс-22	—	—	—	28	4	32	1.02	кг
мс-26	1.020-1/83 7-1.080	мс-26	16	12	20	18	4	70	3.20	кг
мс-10	1.020-1/83 7-1.30-02	мс-10	2	—	2	3	—	7	1.37	кг
мс-23	100.10.060.110	мс-23	—	—	—	3	—	3	0.86	кг
мс-12	22.011.640	мс-12	5	1	7	7	—	20	1.91	кг
		Материалы								
		Бетон В 15	3.35	1.14	3.81	3.63	0.35	12.28		м³
		Цем. раствор т-200	1.69	0.43	1.68	1.60	0.12	5.52		м³

Привязан

Инв.№

ГИП	Толочкина	
Рук.маст.	Тюликов	
ГАП	Толочкина	
Гл.спец.	Кушнер	
Инж.	Ивушникова	

ТП 416-8-11.92 КН

Комплексное предприятие общественного питания на 300 мест (для промышленных предприятий)

Спецификация элементов перекрытия

Стадия	Лист	Листов
РП	48	

Минторг СССР ГИПРОТОРГ Москва

25474-02 50

Инв.№ подл. | Подпись и дата | Взам.инв.№

Альбом III

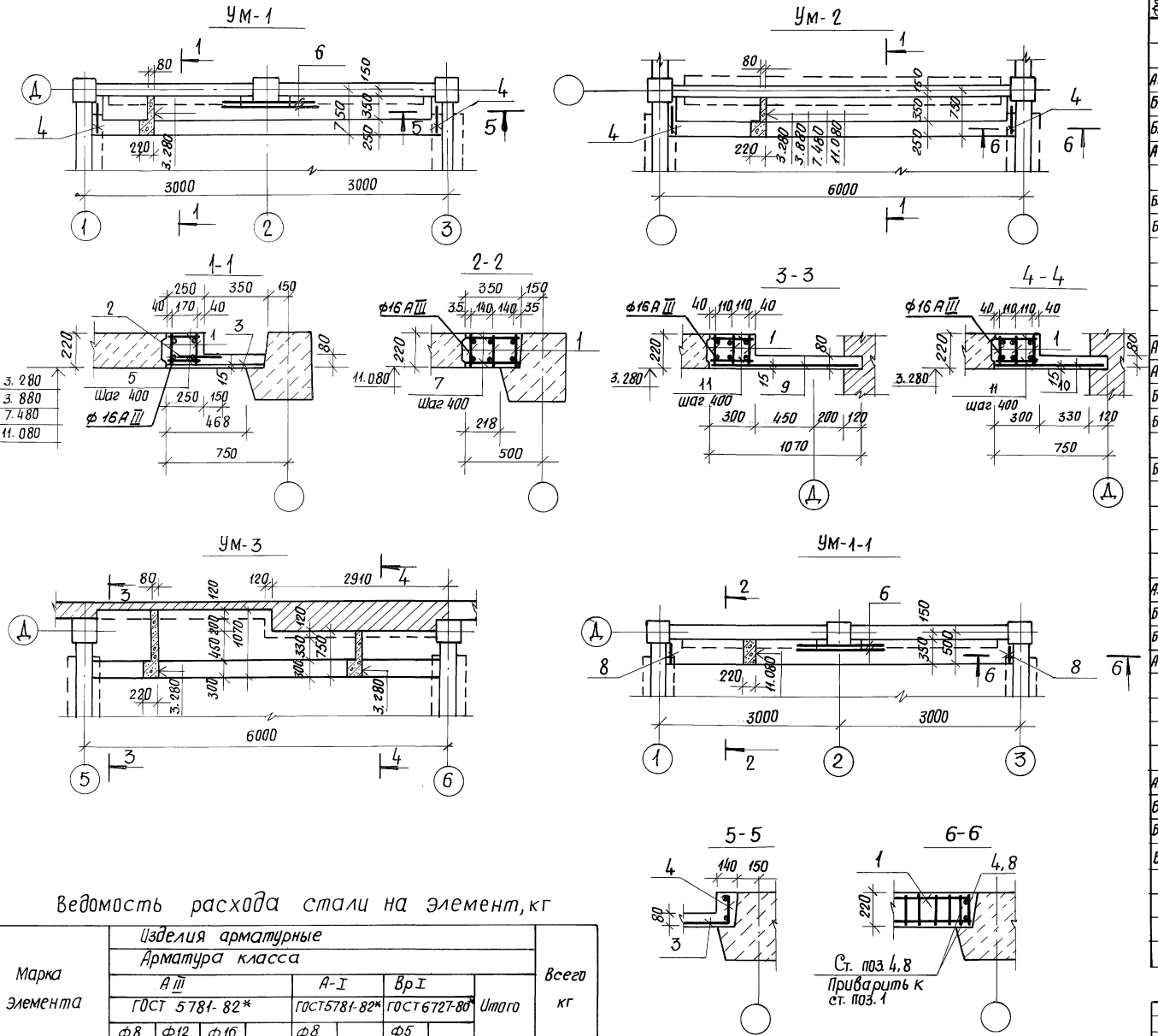

Форм.	Зона	Поз.	Обозначение	Наименование	Кол. шт.	Примечание
			Монолитный	участок УМ-1 (1шт.)		
				Сборочные единицы		
А3		1	КЖИ-74	Каркас КР-1	2	18.1кг
Б.Ч		2	ГОСТ 23279-85	Сетка 4Ср $\frac{5Bp I-100}{5Bp I-100}$ 36×568 $\frac{40}{25}$	1	6,57кг
Б.Ч		3	—— // ——	Сетка 4Ср $\frac{5Bp I-100}{5Bp I-100}$ 57×568 $\frac{40}{35}$	1	10,25кг
А3		4	КЖИ-75	Каркас КР-2	2	1,2кг
				Детали		
Б.Ч		5		А-I-8 ГОСТ 5781-82* ℓ=230	30	0,09кг
Б.Ч		6		А-III-12 ГОСТ 5781-82* ℓ=1720	2	1.53кг
				Материалы		
				Бетон класса В15	0,47	м³
			Монолитный	участок УМ-2 (11шт.)		
				Сборочные единицы		
А3		1	КЖИ-74	Каркас КР-1	2	18,1кг
А3		4	КЖИ-75	Каркас КР-2	2	1,2кг
Б.Ч		2	ГОСТ 23279-85	Сетка 4Ср $\frac{5Bp I-100}{5Bp I-100}$ 35×568 $\frac{40}{25}$	1	6,57кг
Б.Ч		3	—— // ——	Сетка 4Ср $\frac{5Bp I-100}{5Bp I-100}$ 57×568 $\frac{40}{35}$	1	10,25кг
				Детали		
Б.Ч		5		А-I-8 ГОСТ 5781-82* ℓ=230	30	0,09кг
				Материалы		
				Бетон класса В15	0,47	м³
			Монолитный	участок УМ-1-1 (1шт.)		
				Сборочные единицы		
А3		1	КЖИ-74	Каркас КР-1	3	18,1кг
Б.Ч		6		А-III-12 ГОСТ 5781-82* ℓ=1720	4	1,53кг
Б.Ч		7		А-I-8 ГОСТ 5781-82* ℓ=330	30	0,13кг
А3		8	КЖИ-76	Каркас КР-3	2	0,82кг
				Материалы		
				Бетон класса В15	0,44	м³
			Монолитный	участок УМ-3 (1шт.)		
				Сборочные единицы		
А3		1	КЖИ-74	Каркас КР-1	3	18,1кг
Б.Ч		9	ГОСТ 23279-85	Сетка 4Ср $\frac{5Bp I-100}{8A III-100}$ 105×292 $\frac{60}{25}$	1	17,03кг
Б.Ч		10	—— // ——	Сетка 4Ср $\frac{5Bp I-100}{8A III-100}$ 73×274 $\frac{70}{25}$	1	11,17кг
Б.Ч		11		А-I-8 ГОСТ 5781-82* ℓ=280	30	0,11кг
				Материалы		
				Бетон класса В15	0,66	м³

Ведомость расхода стали на элемент, кг

Марка элемента	Изделия арматурные									Всего кг
	Арматура класса									
	AIII ГОСТ 5781-82*				A-I ГОСТ5781-82*		BpI ГОСТ6727-80*		Итого	
	ф8	ф12	ф16		ф8		ф5			
УМ-1	7.20	16.54	17.32		2.70		16.82		60.58	60.58
УМ-2	7.20	13.48	17.32		2.70		16.82		57.52	57.52
УМ-3	29.90	15.12	26.88		3.30		8.38		83.58	83.58
УМ-1-1	10.56	24.56	26.88		3.90		—		65.90	65.90

Привязан

Инв. № подл. | Подп. и дата | Взам. инв. №

Инв. №

ГИП	Галичкина	
Рук. мас.	Тюликов	
ГАП	Галичкина	
Гл. спец.	Елкин	
Инжен.	Иванникова	

тп 416-8-11.92 КЖС

Комплексное предприятие общественного питания на 300 мест (для промышленных предприятий)

Стадия	Лист	Листов
РП	49	

Монолитные участки УМ-1 ÷ УМ-3, УМ 1-1

Минторг СССР ГИПРОТОРГ г. Москва

Альбом II

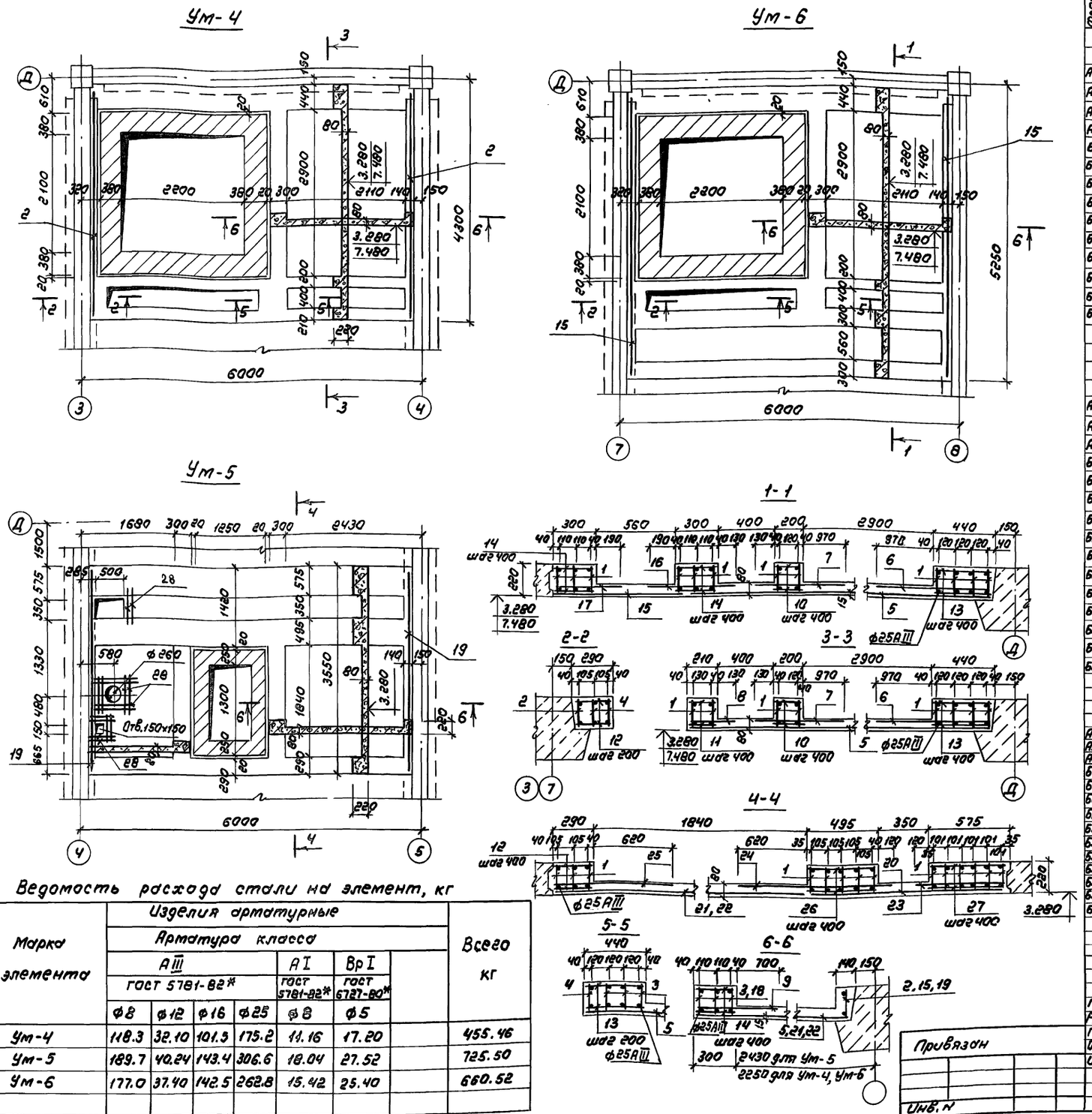

Форм.	Зона	Поз.	Обозначение	Наименование	Кол. шт.	Примечание
			Монолитный	участок Ум-4 (2шт.)		
				Сборочные единицы		
А3		1	КЖИ-77	Каркас КР-4	8	35.5кг
А3		2	КЖИ-81	Каркас КР-8	2	9.02кг
А3		3	КЖИ-84	Каркас КР-11	3	13.23кг
А3		4	КЖИ-85	Каркас КР-12	3	1.72кг
Б.4		5	ГОСТ 23279-85	Сетка 4Ср 8АIII-100 / 8АIII-100 253×413 65/65	1	80.12кг
Б.4		6	—— " ——	Сетка 4Ср 5ВрI-200(100) / 5ВрI-200 140×253 65/50	1	5.92кг
Б.4		7	—— " ——	Сетка 4Ср 5ВрI-200 / 5ВрI-200 128×253 65/40	1	5.29кг
Б.4		8	—— " ——	Сетка 4Ср 5ВрI-200 / 5ВрI-200 33×253 65/65	1	1.44кг
Б.4		9	—— " ——	Сетка 4Ср 5ВрI-200 / 5ВрI-200 98×298 90/90	1	4.56кг
Б.4		10		А-I-8 ГОСТ 5781-82* ℓ=180	30	0.07кг
Б.4		11		А-I-8 ГОСТ 5781-82* ℓ=190	30	0.075кг
Б.4		12		А-I-8 ГОСТ 5781-82* ℓ=270	3	0.105кг
Б.4		13		А-I-8 ГОСТ 5781-82* ℓ=420	33	0.17кг
Б.4		14		А-I-8 ГОСТ 5781-82* ℓ=280	8	0.11кг
				Материалы		
				Бетон класса В15	1.98	м³
			Монолитный	участок Ум-6 (2шт.)		
				Сборочные единицы		
А3		1	КЖИ-74	Каркас КР-1	12	35.5кг
А3		3	КЖИ-84	Каркас КР-11	3	13.23кг
А3		4	КЖИ-85	Каркас КР-12	3	1.72кг
Б.4		15	КЖИ-86	Каркас КР-13	2	10.70кг
Б.4		5	ГОСТ 23279-85	Сетка 4Ср 8АIII-100 / 8АIII-100 253×413 65/65	1	80.12кг
Б.4		6	—— " ——	Сетка 4Ср 5ВрI-200(100) / 5ВрI-200 140×253 65/50	1	5.92кг
Б.4		7	—— " ——	Сетка 4Ср 5ВрI-200 / 5ВрI-200 128×253 65/40	1	5.29кг
Б.4		9	—— " ——	Сетка 4Ср 5ВрI-200 / 5ВрI-200 98×298 90/90	1	4.56кг
Б.4		15	—— " ——	Сетка 4Ср 5ВрI-200 / 8АIII-100 93×568 40/65	1	25.31кг
Б.4		16	—— " ——	Сетка 4Ср 5ВрI-200 / 8АIII-100 60×568 40/100	1	16.13кг
Б.4		17	—— " ——	Сетка 4Ср 5ВрI-200 / 8АIII-100 48×568 40/40	1	13.43кг
Б.4		10		А-I-8 ГОСТ 5781-82* ℓ=180	30	0.07кг
Б.4		12		А-I-8 ГОСТ 5781-82* ℓ=270	3	0.075кг
Б.4		13		А-I-8 ГОСТ 5781-82* ℓ=420	33	0.17кг
Б.4		14		А-I-8 ГОСТ 5781-82* ℓ=280	68	0.11кг
				Материалы		
				Бетон класса В15	2.81	м³
			Монолитный	участок Ум-5 (1шт)		
				Сборочные единицы		
А3		1	КЖИ-77	Каркас КР-4	14	35.5кг
А3		18	КЖИ-87	Каркас КР-14	6	5.42кг
А3		19	КЖИ-88	Каркас КР-15	2	7.70кг
Б.4		20	ГОСТ 23279-85	Сетка 4Ср 5ВрI-200 / 8АIII-100 140×568 40/100	1	37.64кг
Б.4		21	—— " ——	Сетка 4Ср 5ВрI-200 / 8АIII-100 211×256 40/55	1	26.01кг
Б.4		22	—— " ——	Сетка 4Ср 5ВрI-200 / 8АIII-100 211×181 55/55	1	18.07кг
Б.4		23	—— " ——	Сетка 4Ср 5ВрI-200 / 8АIII-100 68×568 40/40	1	18.81кг
Б.4		24	—— " ——	Сетка 4Ср 5ВрI-200 / 8АIII-100 123×568 40/15	1	33.82кг
Б.4		25	—— " ——	Сетка 4Ср 5ВрI-200 / 8АIII-100 90×568 40/50	1	24.63кг
Б.4		12		А-I-8 ГОСТ 5781-82* ℓ=270	30	0.105кг
Б.4		14		А-I-8 ГОСТ 5781-82* ℓ=280	20	0.11кг
Б.4		26		А-I-8 ГОСТ 5781-82* ℓ=495	30	0.196кг
Б.4		27		А-I-8 ГОСТ 5781-82* ℓ=575	30	0.227кг
Б.4		28		А-III-8 ГОСТ 5781-82* ℓ=550	16	0.22кг
				Материалы		
				Бетон класса В15	2.8	м³

Ведомость расхода стали на элемент, кг

Марка элемента	Изделия арматурные							Всего кг
	Арматура класса							
	АIII ГОСТ 5781-82*				АI ГОСТ 5781-82*	ВрI ГОСТ 6727-80*		
	ф8	ф12	ф16	ф25	ф8	ф5		
Ум-4	118.3	32.10	101.3	175.2	11.16	17.20		455.46
Ум-5	189.7	40.24	143.4	306.6	18.04	27.52		725.50
Ум-6	177.0	37.40	142.5	262.8	15.42	25.40		660.52

Инв.№ подл. | Подпись и дата | Взам.инв.№

Привязан

Инв.№

ГИП	Голочкина	
Рук.мас	Толиков	
ГАП	Голочкина	
Гл.спец.	Елкин	
Инж.	Иванникова	

ТП 416-8-11.92 КЖ

Комплексное предприятие общественного питания на 300 мест (для промышленных предприятий)

Стадия	Лист	Листов
РП	50	

Монолитные участки Ум-4, Ум-5, Ум-6

Минторг СССР ГИПРОТОРГ Москва

25474-02 52

Альбом II

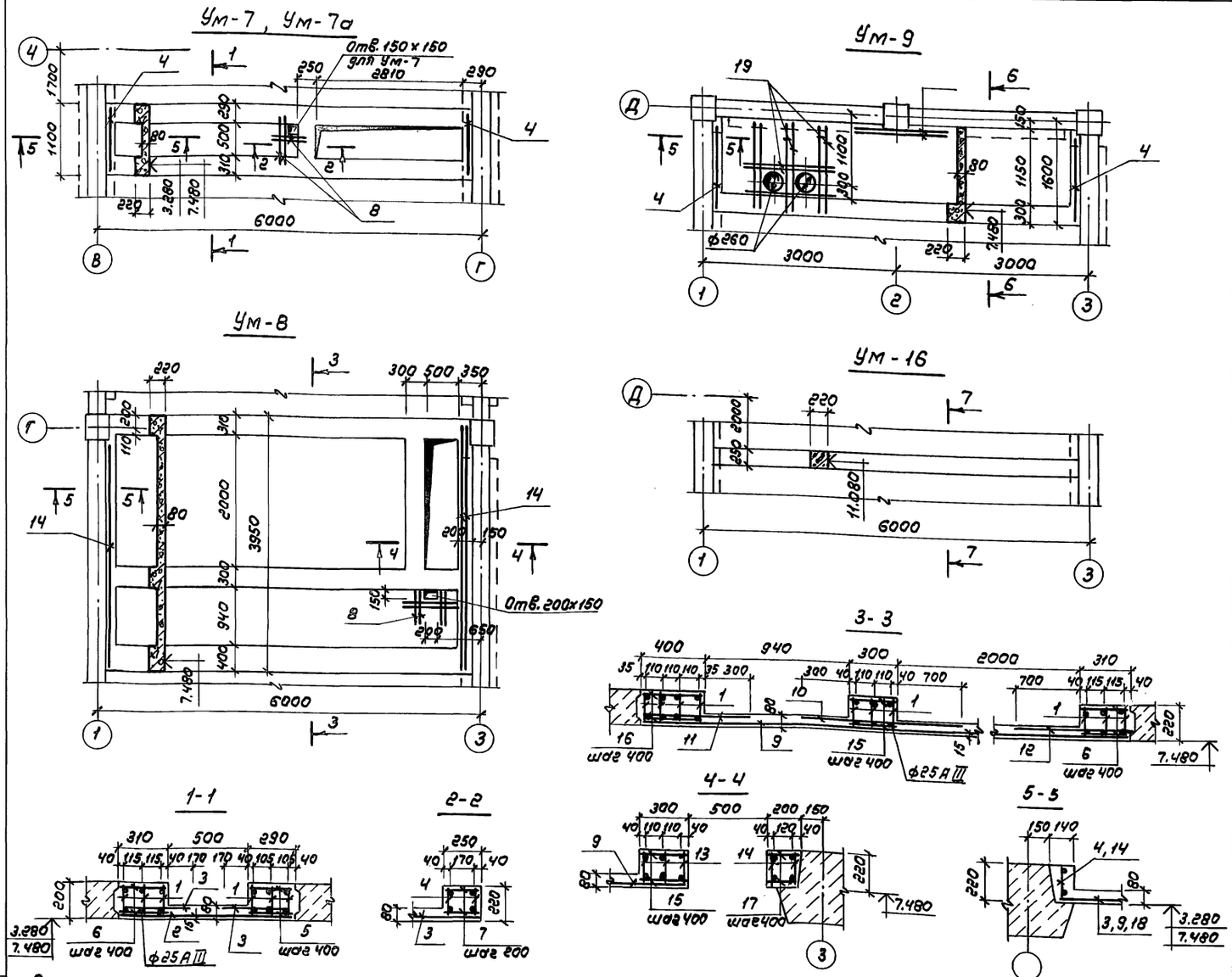

Форм.	Зона	Поз.	Обозначение	Наименование	Кол. шт.	Примечание
			Монолитный участок	Ум-7 (1шт), Ум-7а (1шт)		
				Сборочные единицы		
А3		1	КЖИ-77	Каркас КР-4	6	35.5кг
Б.4		2	ГОСТ 23279-85	Сетка 4Ср $\frac{5ВР I-200}{ФАШ-100}$ 107×287 $\frac{35}{35}$	1	14.91кг
Б.4		3	—— " ——	Сетка 4Ср $\frac{5ВР I-200}{ФАШ-100}$ 45×287 $\frac{35}{25}$	2	6.48кг
А3		4	КЖИ-78	Каркас КР-5	2	2.32кг
Б.4		5		А-I-8 ГОСТ 5781-82* ℓ=270	30	0.105кг
Б.4		6		А-I-8 ГОСТ 5781-82* ℓ=290	30	0.115кг
Б.4		7		А-I-8 ГОСТ 5781-82* ℓ=230	6	0.09кг
Б.4		8		А-I-8 ГОСТ 5781-82* ℓ=600	4	0.24кг для Ум-7
				Материалы		
				Бетон класса В15	0.91	м³
			Монолитный участок Ум-8 (1шт.)			
				Сборочные единицы		
А3		1	КЖИ-77	Каркас КР-4	10	35.5кг
Б.4		9	ГОСТ 23279-85	Сетка 4Ср $\frac{5ВР I-200}{ФАШ-100}$ 390×568 $\frac{40}{50}$	1	105.3кг
Б.4		10	—— " ——	Сетка 4Ср $\frac{5ВР I-200}{ФАШ-100}$ 130×568 $\frac{40}{50}$	1	35.42кг
Б.4		11	—— " ——	Сетка 4Ср $\frac{5ВР I-200}{ФАШ-100}$ 68×568 $\frac{40}{40}$	1	18.8кг
Б.4		12	—— " ——	Сетка 4Ср $\frac{5ВР I-200}{ФАШ-100}$ 99×498 $\frac{40}{45}$	1	23.38кг
А3		13	КЖИ-79	Каркас КР-6	3	5.42кг
А3		14	КЖИ-80	Каркас КР-7	3	8.52кг
Б.4		6		А-I-8 ГОСТ 5781-82* ℓ=290	30	0.115кг
Б.4		8		А-I-8 ГОСТ 5781-82* ℓ=600	6	0.24кг
Б.4		15		А-I-8 ГОСТ 5781-82* ℓ=280	42	0.11кг
Б.4		16		А-I-8 ГОСТ 5781-82* ℓ=380	30	0.15кг
Б.4		17		А-I-8 ГОСТ 5781-82* ℓ=180	22	0.07кг
				Материалы		
				Бетон класса В15	2.72	м³
			Монолитный участок Ум-9 (1шт)			
				Сборочные единицы		
А3		1	КЖИ-77	Каркас КР-4	3	35.5кг
Б.4		18	ГОСТ 23279-85	Сетка 4Ср $\frac{5ВР I-200}{ФАШ-100}$ 140×568 $\frac{40}{100}$	1	37.62кг
Б.4		11	—— " ——	Сетка 4Ср $\frac{5ВР I-200}{ФАШ-100}$ 68×568 $\frac{40}{40}$	1	18.8кг
А3		4	КЖИ-78	Каркас КР-5	2	2.32кг
Б.4		15		А-I-8 ГОСТ 5781-82* ℓ=280	30	0.11кг
Б.4		19		А-III-12 ГОСТ 5781-82* ℓ=1200	9	1.07кг
				Материалы		
				Бетон класса В15	0.94	м³
			Монолитный	участок Ум-16 (1шт)		
				Сборочные единицы		
А3		20	КЖИ-74	Каркас КР-1	2	18.1кг
Б.4		7		А-I-8 ГОСТ 5781-82* ℓ=230	30	0.09кг
				Материалы		
				Бетон класса В15	0.31	м³

Ведомость расхода стали на элемент, кг

Марка элемента	Изделия арматурные							Всего кг
	Арматура класса							
	А III ГОСТ 5781-82*				А I ГОСТ 5781-82*	Вр I ГОСТ 5727-80*	Итого	
	ф8	ф12	ф16	ф25	ф8	ф5		
Ум-7	43.52	3.84	61.44	131.4	8.10	5.31	253.61	253.61
Ум-7а	43.52	3.84	61.44	131.4	7.14	5.31	252.65	252.65
Ум-8	193.0	34.4	102.4	219.0	15.55	30.95	595.30	595.30
Ум-9	57.68	13.47	30.72	65.7	3.30	9.62	180.49	180.49
Ум-16	6.72	11.52	17.92	—	2.70	—	38.86	38.86

Инв. N подл. | Подпись и дата | Взам. инв. N

Привязан

Инв. N

ГИП	Галочкина	
Рук. маст.	Тюликов	
ГАП	Галочкина	
Гл. спец.	Елкин	
Инж.	Иванникова	

ТП 416-8-11.92 КЖ

Комплексное предприятие общественного питания на 300 мест (для промышленных предприятий)

Стадия	Лист	Листов
РП	51	

Монолитные участки Ум-7, Ум-7а ÷ Ум-9, Ум-16

Минторг СССР ГИПРОТОРГ Москва

25474-02 53

Альбом II

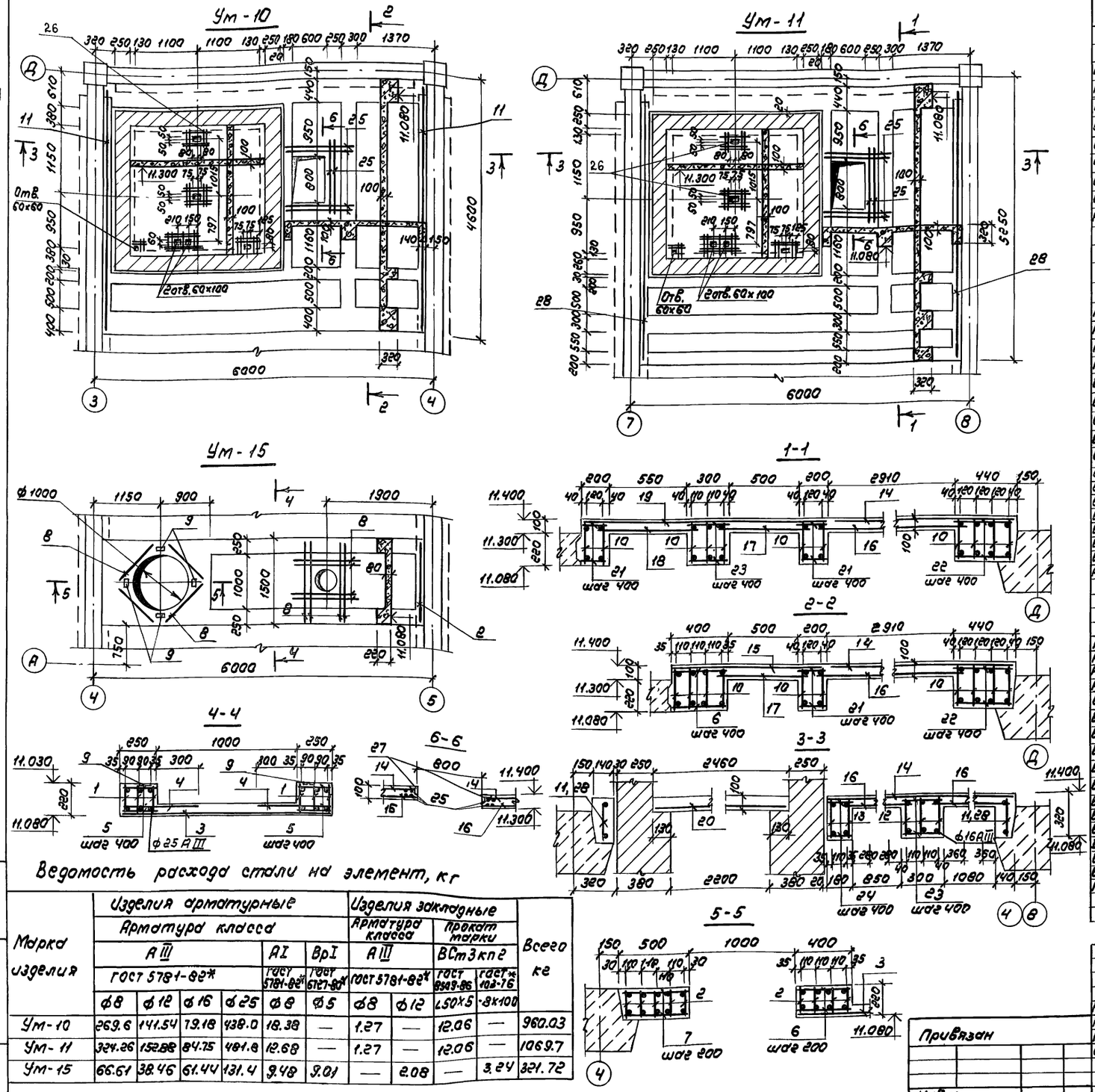

Ведомость расхода стали на элемент, кг

Марка изделия	Изделия арматурные: Арматура класса А III, ГОСТ 5781-82* ф8	ф12	ф16	ф25	А I, ГОСТ 5781-82* ф8	Вр I, ГОСТ 6727-80* ф5	Изделия закладные: Арматура класса А III, ГОСТ 5781-82* ф8	ф12	Прокат марки ВСт3кп2, ГОСТ 8509-86 L50×5	ГОСТ* 103-76 -8×100	Всего кг
Ум-10	269.6	141.54	79.18	438.0	18.38	—	1.27	—	12.06	—	960.03
Ум-11	324.26	152.88	84.75	481.8	12.68	—	1.27	—	12.06	—	1069.7
Ум-15	66.61	38.46	61.44	131.4	9.48	9.01	—	2.08	—	3.24	321.72

Форм.	Зона	Поз.	Обозначение	Наименование	Кол. шт.	Примечание
			Монолитный участок Ум-15 (1шт)			
				Сборочные единицы		
А3		1	КЖИ-77	Каркас КР-4	6	35.5кг
А3		2	КЖИ-83	Каркас КР-10	9	3.1кг
Б.4		3	ГОСТ 23279-85	Сетка 4Ср 5ВРI-200/8АIII-100 148×418 40/40	1	29.7кг
Б.4		4	—— " ——	Сетка 4Ср 5ВРI-200/8АIII-100 53×418 40/65	2	10.72кг
Б.4		5		А-I-8 ГОСТ 5781-82* ℓ=230	60	0.09кг
Б.4		6		А-I-8 ГОСТ 5781-82* ℓ=380	12	0.15кг
Б.4		7		А-I-8 ГОСТ 5781-82* ℓ=480	12	0.19кг
Б.4		8		А-III-12 ГОСТ 5781-82* ℓ=1400	12	1.24кг
А3		9	1.042-1.2-0.11.0	Закладная деталь МН5	4	1.33кг
				Материалы		
				Бетон класса В15	1.14	м³
			Монолитный участок Ум-10 (1шт)			
				Сборочные единицы		
А3		10	КЖИ-89	Каркас КР-16	10	57.0кг
А3		11	КЖИ-90	Каркас КР-17	2	16.66кг
А3		12	КЖИ-91	Каркас КР-18	3	15.46кг
А3		13	КЖИ-92	Каркас КР-19	2	11.56кг
Б.4		14	ГОСТ 23279-85	Сетка 4Ср 8АIII-100/8АIII-100 253×333 65/65	1	65.86кг
Б.4		15	—— " ——	Сетка 4Ср 8АIII-100/8АIII-100 108×568 40/40	1	49.0кг
Б.4		16	—— " ——	Сетка 4Ср 8АIII-100/8АIII-100 253×291 55/65	1	57.52кг
Б.4		17	—— " ——	Сетка 4Ср 8АIII-100/8АIII-100 50×568 40/50	1	22.48кг
Б.4		20	—— " ——	Сетка 4Ср 8АIII-100/8АIII-100 234×244 20/20	1	46.23кг
Б.4		6		А-I-8 ГОСТ 5781-82* ℓ=380	30	0.15кг
Б.4		21		А-I-8 ГОСТ 5781-82* ℓ=180	30	0.07кг
Б.4		22		А-I-8 ГОСТ 5781-82* ℓ=420	30	0.166кг
Б.4		23		А-I-8 ГОСТ 5781-82* ℓ=280	52	0.11кг
Б.4		24		А-I-8 ГОСТ 5781-82* ℓ=160	18	0.06кг
Б.4		25		А-III-12 ГОСТ 5781-82* ℓ=1300	6	1.15кг
Б.4		26		А-III-8 ГОСТ 5781-82* ℓ=500	36	0.20кг
А3		27	КЖИ-137	Рама обрамления РМ-12	1	13.33кг
				Материалы		
				Бетон класса В15	4.21	м³
			Монолитный участок Ум-11 (1шт)			
				Сборочные единицы		
А3		10	КЖИ-89	Каркас КР-16	11	57.0кг
А3		12	КЖИ-91	Каркас КР-18	3	15.46кг
А3		13	КЖИ-92	Каркас КР-19	2	11.56кг
А3		28	КЖИ-93	Каркас КР-20	2	18.86кг
Б.4		14	ГОСТ 23279-85	Сетка 4Ср 8АIII-100/8АIII-100 253×333 65/65	1	65.86кг
Б.4		16	—— " ——	Сетка 4Ср 8АIII-100/8АIII-100 253×291 55/65	1	57.52кг
Б.4		17	—— " ——	Сетка 4Ср 8АIII-100/8АIII-100 50×568 40/50	1	22.48кг
Б.4		18	—— " ——	Сетка 4Ср 8АIII-100/8АIII-100 55×568 40/65	1	25.84кг
Б.4		19	—— " ——	Сетка 4Ср 8АIII-100/8АIII-100 175×568 40/65	1	77.1кг
Б.4		20	—— " ——	Сетка 4Ср 8АIII-100/8АIII-100 234×244 20/20	1	46.23кг
Б.4		21		А-I-8 ГОСТ 5781-82* ℓ=180	60	0.07кг
Б.4		22		А-I-8 ГОСТ 5781-82* ℓ=420	30	0.166кг
Б.4		23		А-I-8 ГОСТ 5781-82* ℓ=280	22	0.11кг
Б.4		24		А-I-8 ГОСТ 5781-82* ℓ=160	18	0.06кг
Б.4		25		А-III-12 ГОСТ 5781-82* ℓ=1300	6	1.15кг
Б.4		26		А-III-8 ГОСТ 5781-82* ℓ=500	36	0.20кг
А3		27	КЖИ-137	Рама обрамления РМ-12	1	13.33кг
				Материалы		
				Бетон класса В15	4.72	м³

Привязан

Инв. №

ГИП	Галочкина	
Рук. маст.	Тюликов	
ГАП	Галочкина	
Гл. спец.	Елкин	
Инж.	Иванникова	

ТП 416-8-11.92 КЖ

Комплексное предприятие общественного питания на 300 мест (для промышленных предприятий)

Стадия	Лист	Листов
РП	52	

Монолитные участки Ум-10, Ум-11, Ум-15

Минторг СССР ГИПРОТОРГ Москва

25474-02 54

Инв. № подл. | Подпись и дата | Взам. инв. №

Альбом III

Ум-12

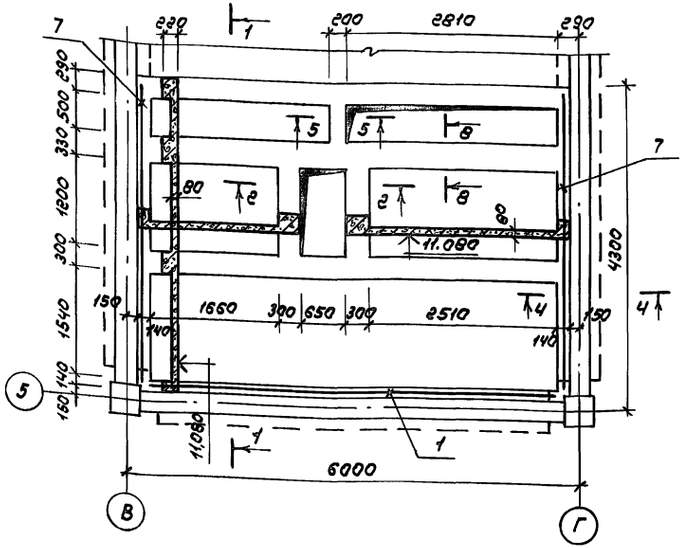

Ум-14

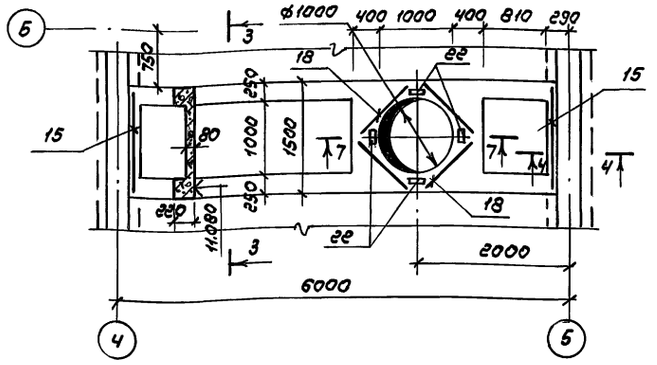

1-1

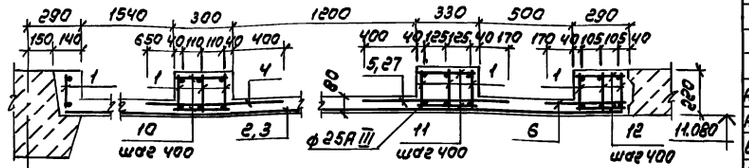

Ум-13

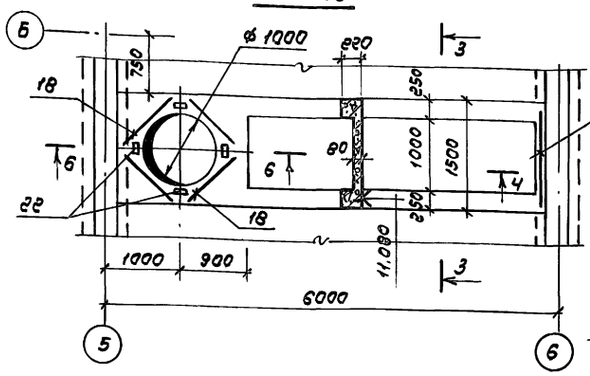

2-2

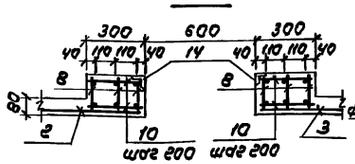

3-3

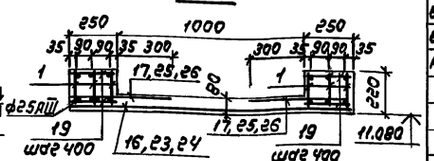

4-4

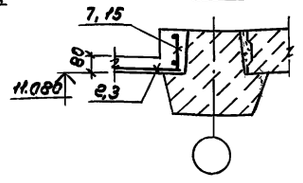

6-6

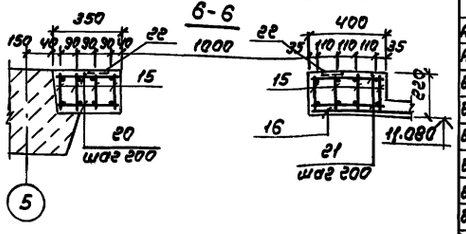

5-5

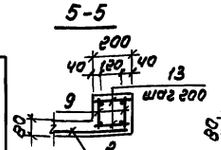

7-7

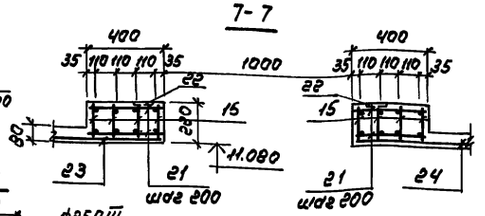

8-8

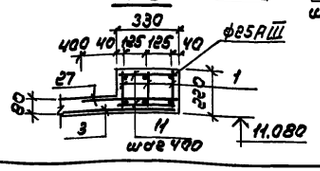

Ведомость расхода стали на элемент, кг

Марка изделия	Изделия арматурные: Арматура класса A III ГОСТ 5781-82* ф8	ф12	ф16	ф25	Арматура класса AI ГОСТ 5781-82* ф8	Арматура класса BpI ГОСТ 6727-80* ф5	Изделия закладные: Арматура класса A III ГОСТ 5781-82* ф8	ф12	Прокат марки С235 ГОСТ 8509-86 L50×5	ГОСТ 103-76* -8×100	Всего кг
Ум-12	166.7	37.84	102.4	219.0	12.0	27.5	1.27	—	15.46	—	582.17
Ум-13	53.1	25.92	61.44	131.4	8.76	9.66	—	2.08	—	3.24	295.60
Ум-14	75.18	25.92	61.44	131.4	9.24	11.14	—	2.08	—	3.24	319.64

Форм.	Зона	Поз.	Обозначение	Наименование	Кол. шт.	Примечание
			Монолитный	участок Ум-12		
				Сборочные единицы		
А3		1	КЖИ-77	Каркас КР-4	10	35.5кг
Б.4		2	ГОСТ 23279-85	Сетка ЧСр 5ВрI-200 / 8АIII-100 273×413	1	51.25кг
Б.4		3	— " —	Сетка ЧСр 5ВрI-200 / 8АIII-100 293×833	1	45.82кг
Б.4		4	— " —	Сетка ЧСр 5ВрI-200 / 8АIII-100 125×568	1	34.26кг
Б.4		5	— " —	Сетка ЧСр 5ВрI-200 / 8АIII-100 90×273	1	11.7кг
Б.4		6	— " —	Сетка ЧСр 5ВрI-200 / 8АIII-100 45×273	1	5.64кг
Б.4		27	— " —	Сетка ЧСр 5ВрI-200 / 8АIII-100 73×308	1	10.84кг
А3		7	КЖИ-81	Каркас КР-8	2	9.02кг
А3		8	КЖИ-82	Каркас КР-9	6	3.70кг
А3		9	КЖИ-78	Каркас КР-5	2	2.32кг
Б.4		10		А-I-8 ГОСТ 5781-82* ℓ=280	44	0.11кг
Б.4		11		А-I-8 ГОСТ 5781-82* ℓ=310	30	0.12кг
Б.4		12		А-I-8 ГОСТ 5781-82* ℓ=270	30	0.105кг
Б.4		13		А-I-8 ГОСТ 5781-82* ℓ=180	6	0.07кг
Б.4		14	КЖИ-136	Рама обрамления РМ-11	1	16.73кг
				Материалы		
				Бетон класса В15	2.9	м³
			Монолитный	участок Ум-13		
				Сборочные единицы		
А3		1	КЖИ-77	Каркас КР-4	6	35.5кг
А3		18	КЖИ-83	Каркас КР-10	8	3.1кг
Б.4		16	ГОСТ 23279-85	Сетка ЧСр 5ВрI-200 / 8АIII-100 148×448	1	15.78кг
Б.4		17	— " —	Сетка ЧСр 5ВР-200 / 8АIII-100 53×448	2	11.49кг
Б.4		18		А-III-12 ГОСТ 5781-82* ℓ=1400	4	1.24кг
Б.4		19		А-I-8 ГОСТ 5781-82* ℓ=230	60	0.09кг
Б.4		20		А-I-8 ГОСТ 5781-82* ℓ=330	12	0.13кг
Б.4		21		А-I-8 ГОСТ 5781-82* ℓ=380	12	0.15кг
А3		22	1.042-1.2-0.11.0	Закладная деталь МН5	4	1.33кг
				Материалы		
				Бетон класса В15	1.14	м³
			Монолитный	участок Ум-14		
				Сборочные единицы		
А3		1	КЖИ-77	Каркас КР-4	6	35.5кг
А3		15	КЖИ-83	Каркас КР-10	8	3.1кг
Б.4		23	ГОСТ 23279-85	Сетка ЧСр 5ВрI-200 / 8АIII-100 148×133	1	9.24кг
Б.4		24	— " —	Сетка ЧСр 5ВрI-200 / 8АIII-100 148×383	1	26.94кг
Б.4		25	— " —	Сетка ЧСр 5ВрI-200 / 8АIII-100 53×133	2	3.34кг
Б.4		26	— " —	Сетка ЧСр 5ВрI-200 / 8АIII-100 53×383	2	9.73кг
Б.4		18		А-III-12 ГОСТ 5781-82* ℓ=1400	4	1.24кг
Б.4		19		А-I-8 ГОСТ 5781-82* ℓ=230	60	0.09кг
Б.4		21		А-I-8 ГОСТ 5781-82* ℓ=380	24	0.15кг
А3		22	1.042-1.2-0.11.0	Закладная деталь МН5	4	1.33кг
				Материалы		
				Бетон класса В15	1.18	м³

Привязан

Инв.№

ГИП	Галочкина		ТП 416-8-11.92 КЖИ
Рук.маст.	Тюликов		Комплексное предприятие общественного питания на 300 мест (для промышленных предприятий)
ГАП	Галочкина		Стадия Р; Лист 53; Листов
Гл.спец.	Елкин		
Инж.	Иванникова		Монолитные участки Ум-12, Ум-13, Ум-14
			Минторг СССР ГИПРОТОРГ Москва

25474-02 55

Инв.№ подл. | Подпись и дата | Взам.инв.№

Альбом II

Деталь установки трапа в плите ПК...

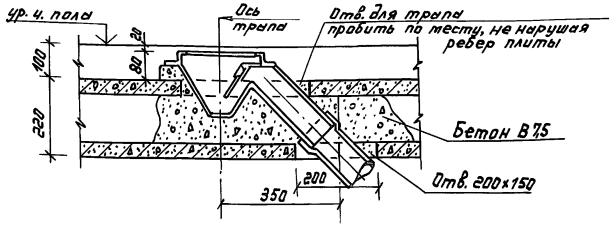

Деталь установки стаканов СБ7А-1 и СБ7А-3

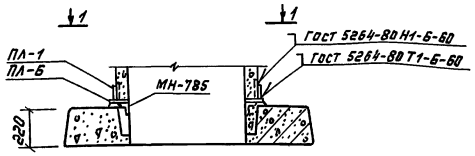

Деталь установки трапа в плите ПРС...

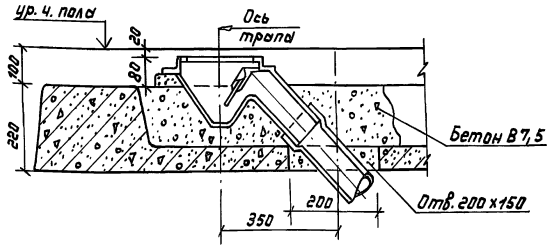

1-1

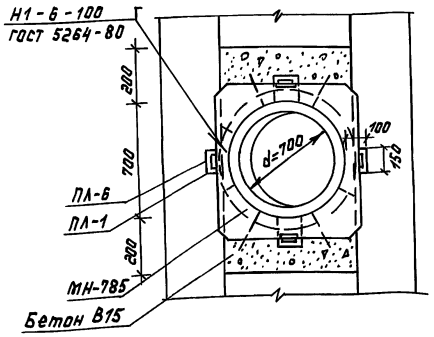

Деталь установки трапа в лотке

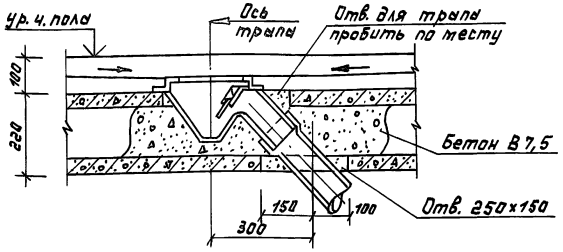

Общие примечания

1. Перекрытия разработаны по серии 1.020-1/83 выпуск 0-1 из многопустотных плит серии 1.041.1-2 вып. 1 и сантехнических плит серии 1.041.1-2 вып. 6 для пропуска коммуникаций.
2. Монтаж плит вести в соответствии с указаниями серии 1.020-1/83 выпуск 0-1 и типовых монтажных узлов серии 1.020-1/83 выпуски 6-1 и 7-1 с учетом требований главы СНиП 2.03.01-84 „Бетонные и железобетонные конструкции".
3. Плиты перекрытий укладывать на цементном растворе марки 200.
4. Швы между плитами и шпонки очистить от загрязнений и заделать бетоном марки В15, соответственно узлам 30-34/034 серии 1.020-1/83 вып. 6-1.
5. Отверстия размером до 150 мм пробивать по месту, предварительно просверлив по периметру, не нарушая ребер плиты.
6. Монолитные участки перекрытий см. на листах 49÷53.
7. Планы перекрытий см. листы 42÷47.
8. Корыто сантехнических плит ПРС... заполнить легким бетоном с $\gamma \leq 900$ кг/м³.

Условные обозначения:

14-4 / 018 — номер узла / номер листа серии 1.020-1/83 вып. 6-1

А / КЖ — Обозначение узла / номер листа данного проекта

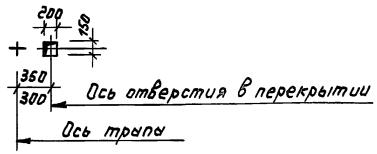

Привязан:

Инв.№подл. | Подпись и дата | Взам.инв.№

ГИП	Гилочкина		ТП 416-8-11.92 КЖ
Рук.мас.	Тюликов		Комплексное предприятие общественного питания на 300 мест для промышленных предприятий
ГАП	Гилочкина		Стадия: РП; Лист: 54; Листов:
Гл.спец.	Елкин		
Инж.	Ивинников		Детали перекрытий. Общие примечания

Минторг СССР ГИПРОТОРГ Москва

Инв.№

Альбом II

Схема расположения элементов лестницы N1

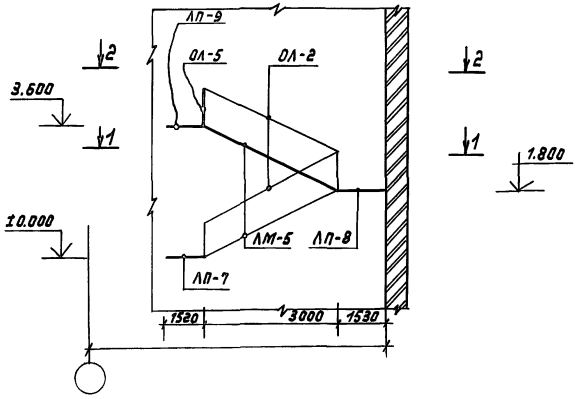

2-2

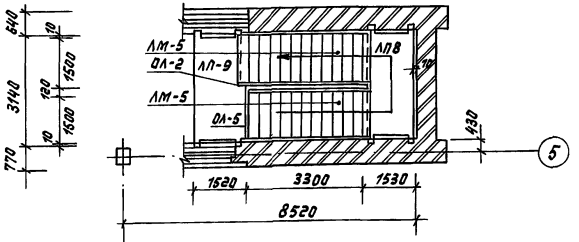

1-1

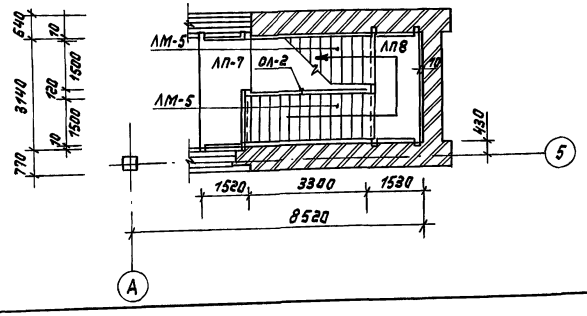

Схема расположения проступей на верхней площадке

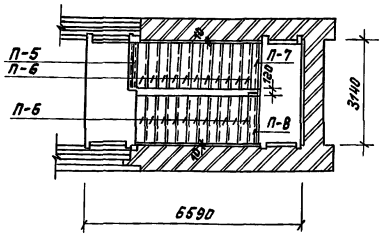

Схема расположения проступей на лестничных маршах ЛМ-5

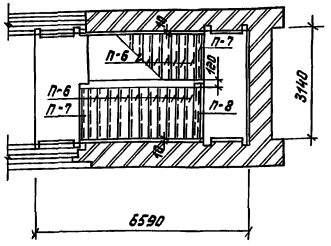

Спецификация элементов к маркировочной схеме лестницы N1

Марка поз.	Обозначение	Наименование	Кол.	Масса ед. т	Прим.
	Сборные железобетонные изделия				
	Лестничный марш				
ЛМ-5	1.251.1-4.1-1.0.00.0-06	2ЛМФ 42.15.18-5	2	1.660	
	Лестничная площадка				
ЛП-7	1.252.1-4.1-1.0000-07	ЛПФ 31.13В-5-1пш	1	1.380	
ЛП-8	1.252.1-4.1-1.0000-07	ЛПФ 31.13-5-1ш	1	1.380	
ЛП-9	1.252.1-4.1-1.0000-07	ЛПФ 31.13В-5-1ш	1	1.380	
	Накладные проступи				
П-5	1.251.1-4.1-3.00.00-05	2ЛН 15.2В	1	32.0	кг
П-6	1.251.1-4.1-2.00.00-04	1ЛН 15.3	22	43.0	кг
П-7	1.251.1-4.1-2.00.00-05	1ЛН 15.2	2	29.0	кг
П-8	1.251.1-4.1-3.0.0.00-04	2ЛН 16.2	1	35.0	кг
	Металлические элементы				
ОЛ-2	1.256.2-2.1-01.000-06	МВ 33.18-33.9р	2	57.58	кг
ОЛ-5	1.256.2-2.1-05.000-06	ПВ-17.9р	1	20.09	кг
	Материалы				
		Цемент.р-р М100	0.18		м³
		Цемент.р-р М200	0.06		м³

Примечания

1. Крепление ограждений к лестничным площадкам и маршам дано в серии 2.250-2 вып. 1

Согласовано:

Инв. № подл. | Подпись и дата | Взам. инв. №

Привязан:

Инв. №

ГИП	Голочкина		ТП 416-8-11.92 КЖ
Рук. мас.	Тюликов		Комплексное предприятие общественного питания на 300 мест (для промышленных предприятий)
ГАП	Голочкина		Стадия: РП; Лист: 55; Листов:
Гл. спец.	Кушнер		Схемы расположения элементов лестницы N1

Минторг СССР ГИПРОТОРГ Москва

25474-02 57

Альбом II

Схема расположения элементов лестницы н 2

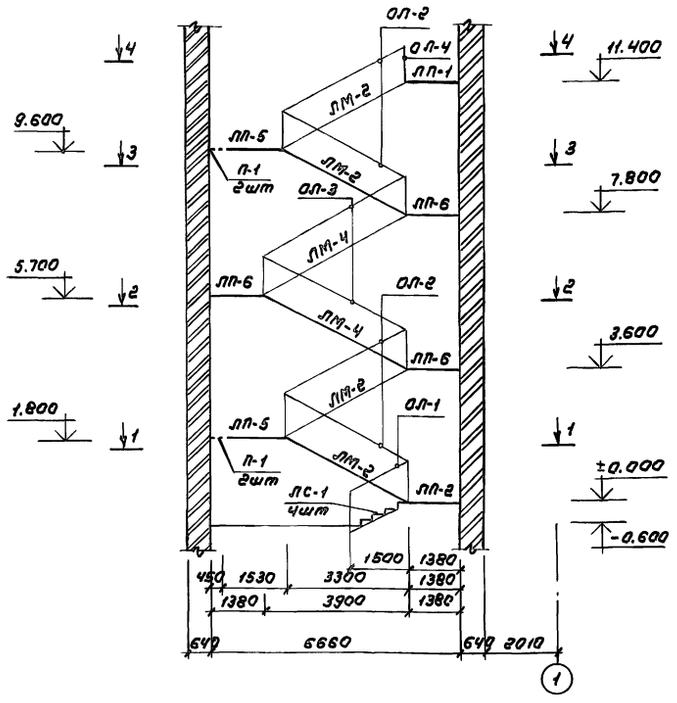

Схема расположения проступей на верхней площадке

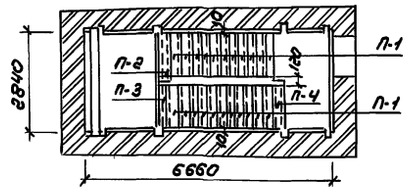

Схема расположения проступей на лестничных маршах ЛМ-4

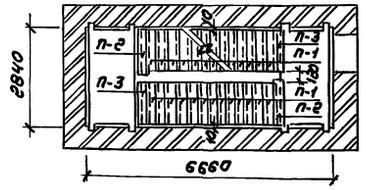

Схема расположения проступей на лестничных маршах ЛМ-2

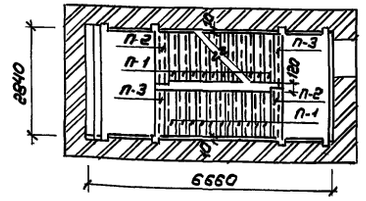

Спецификация элементов к маркировочной схеме лестницы н 2

Марка поз.	Обозначение	Наименование	Кол.	Масса ед. т	Прим.
	Сборные железобетонные изделия				
	Лестничный марш				
ЛМ-2	1.251.1-4.1-1.0.0.00-04	2ЛМФ 42.14.18-5	4	1.530	
ЛМ-4	1.251.1-4.1-1.0.0.00-06	2ЛМФ 49.14.21-5	2	1.920	
	Лестничная площадка				
ЛП-1	1.252.1-4.1-1.0.0.00-03	ЛПФ 28.118-5-1ш	1	1.330	
ЛП-2	1.252.1-4.1-1.0.0.00-03	ЛПФ 28.118-5-1Пш	1	1.330	
ЛП-5	1.252.1-4.1-1.0.0.00-04	ЛПФ 28.13-5-1ш	2	1.200	
ЛП-6	1.252.1-4.1-1.0.0.00-03	ЛПФ 28.11-5-1ш	3	1.150	
	Перемычка брусковая				
П-1	1.038.1-1 Вып. 1	5ПБ 34-20(п)	4	0.463	
	Ступени бетонные				
ЛС-1	ГОСТ 8717.0-84*	ЛС 14-ш	4	0.145	
	Накладные проступи				
П-1	1.251.1-4.1-2.0.0.00-02	1ЛН 14.3	70	38.0	кг
П-2	1.251.1-4.1-3.0.0.00-02	2ЛН 15.2	5	32.0	кг
П-3	1.251.1-4.1-2.0.0.00-03	1ЛН 14.2	6	26.0	кг
П-4	1.251.1-4.1-3.0.0.00-03	2ЛН 14.2В	1	29.0	кг
	Металлические элементы				
ОЛ-1	1.256.2-2.1-02.00.0	МВ 6.5-6.9Р	1	17.28	кг
ОЛ-2	1.256.2-2.1-01.00.0-06	МВ 33.18-33.9Р	4	57.58	кг
ОЛ-3	1.256.2-2.1-01.00.0-09	МВ 39.21-39.9Р	2	49.23	кг
ОЛ-4	1.256.2-2.1-06.00.0-03	ПВ-16.9Р	1	19.50	кг
	Материалы				
		Цемент р-р М100	0.32		м³
		Цемент р-р М200	0.18		м³

Примечания

1. Крепление ограждений к лестничным площадкам и маршам дано в серии 2.250-2 Вып.1

1-1

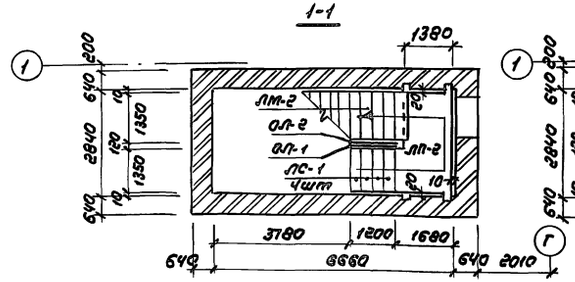

3-3

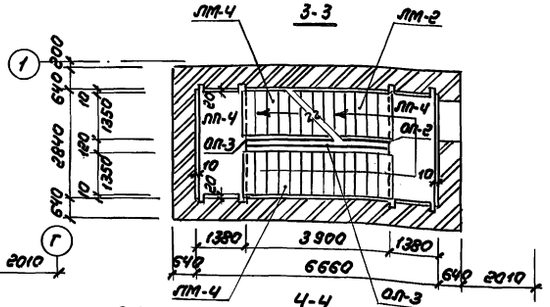

2-2

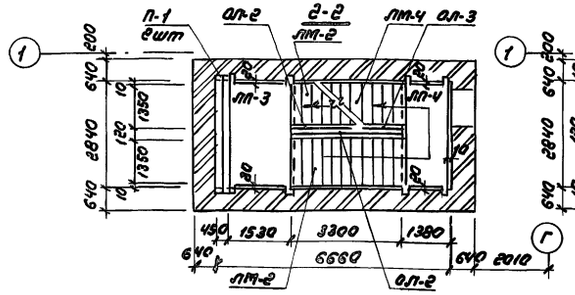

Ч-Ч

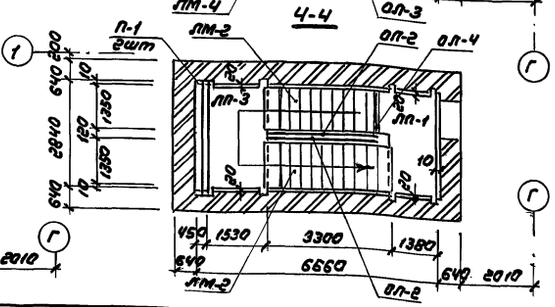

Альбом II

Инв.№ подл. | Подпись и дата | Взам.инв.№

Привязан

Инв. №

ГИП	Галочкина		
Рук.маст	Тюликов		
ГАП	Галочкина		
Т.спец.	Кушнер		

ТП 416-8-11.92 КНН

Комплексное предприятие общественного питания на 300 мест (для промышленных предприятий)

Стадия	Лист	Листов
РП	56	

Схема расположения элементов лестницы н2

Минторг СССР ГИПРОТОРГ Москва

Альбом III

Схема расположения элементов лестницы № 3

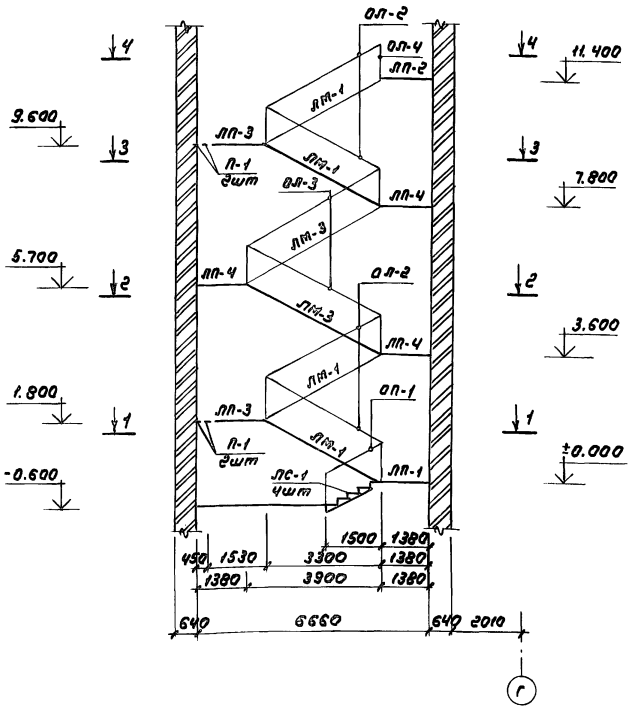

Схема расположения проступей на верхней площадке

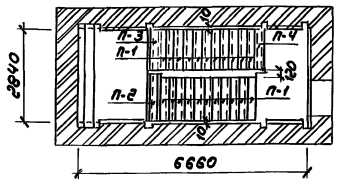

Схема расположения проступей на лестничных маршах ЛМ-4

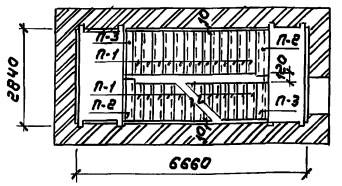

Схема расположения проступей на лестничных маршах ЛМ-2

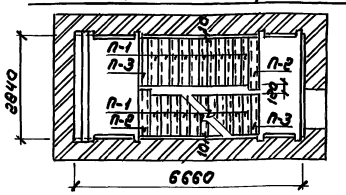

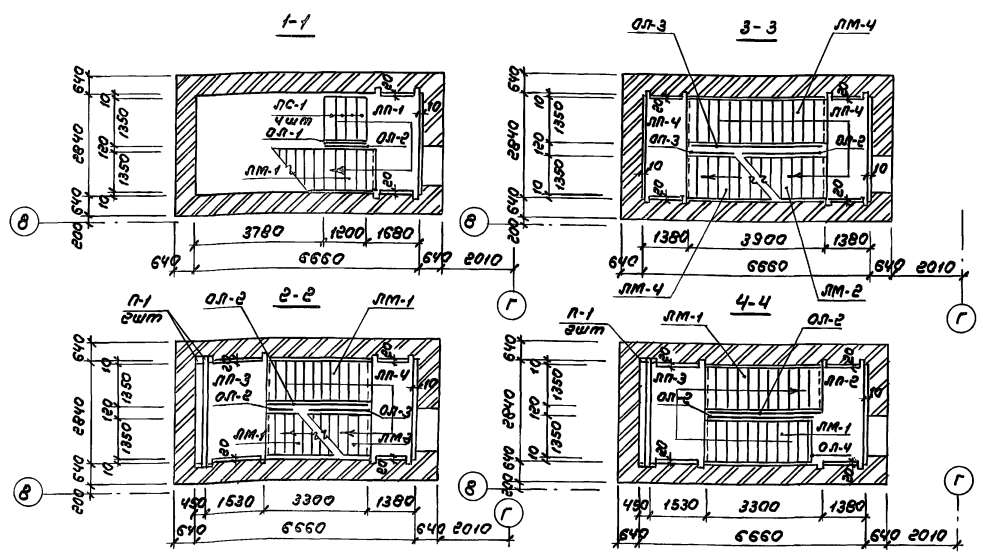

Примечания

1. Крепление ограждений к лестничным площадкам и маршам дано в серии 2.250-2 Вып. 1

Спецификация элементов к маркировочной схеме лестницы № 3

Марка поз.	Обозначение	Наименование	Кол.	Масса ед. т	Прим.
	Сборные железобетонные изделия				
	Лестничный марш				
ЛМ-1	1.251.1-4.1-1.00.00-04	2ЛМФ 42.14.18-5-1	4	1.530	
ЛМ-3	1.251.1-4.1-1.0.0.00-06	2ЛМФ 43.14.21-5-1	2	1.920	
	Лестничная площадка				
ЛП-1	1.252.1-4.1-1.0.0.00-03	ЛПФ 28.11В-5-1ш	1	1.330	
ЛП-2	1.252.1-4.1-1.0.0.00-03	ЛПФ 28.11В-5-1пш	1	1.330	
ЛП-3	1.252.1-4.1-1.00.00-04	ЛПФ 28.13-5-1пш	2	1.200	
ЛП-4	1.252.1-4.1-1.00.0.0-03	ЛПФ-28.11-5-1пш	3	1.150	
	Перемычка брусковая				
П-1	1.038.1-1 вып. 1	5ПБ 34-20(п)	4	0.463	
	Ступени бетонные				
ЛС-1	ГОСТ 8717.0-84*	ЛС 14-ш	4	0.145	
	Накладные проступи				
П-1	1.251.1-4.1-2.0.0.00-02	1ЛН 14.3	70	38.0	кг
П-2	1.251.1-4.1-3.0.0.00-02	2ЛН 15.2	5	32.0	кг
П-3	1.251.1-4.1-2.0.0.00-03	1ЛН 14.2	6	26.0	кг
П-4	1.251.1-4.1-3.0.0.00-03	2ЛН 14.2В	1	23.0	кг
	Металлические элементы				
ОЛ-1	1.256.2-2.1-02.00.0	МВ 6.5-6.9Р	1	17.28	кг
ОЛ-2	1.256.2-2.1-01.00.0-06	МВ 33.18-33.9Р	4	57.58	кг
ОЛ-3	1.256.2-2.1-01.00.0-03	МВ 39.21-39.9Р	2	49.23	кг
ОЛ-4	1.256.2-2.1-06.00.0-03	ПВ-16.9Р	1	19.50	кг
	Материалы				
	Цемент р-р М100	0.32			м³
	Цемент р-р М200	0.18			м³

Привязан

Инв. № подл. | Подпись и дата | Взам. инв. №

ГИП	Голочкина	
Рук. маст.	Поликов	
ГАП	Голочкина	
Гл. спец.	Кушнер	

ТП 416-8-11.92 КЖ

Комплексное предприятие общественного питания на 300 мест (для промышленных предприятий)

Стадия	Лист	Листов
РП	57	

Схема расположения элементов лестницы № 3

Минтяжстроя СССР ГИПРОТОРГ Москва

Альбом II

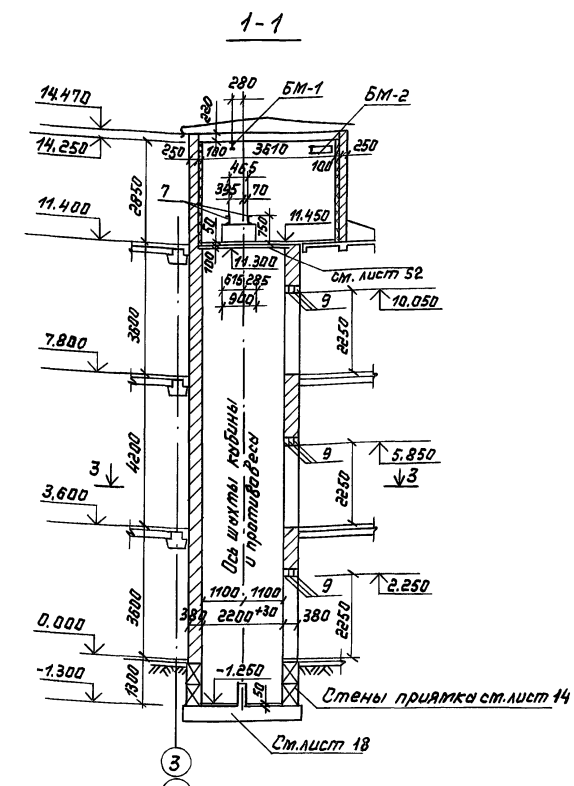

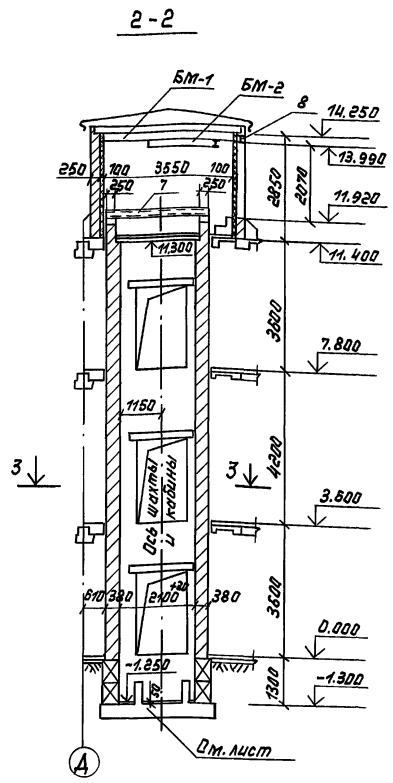

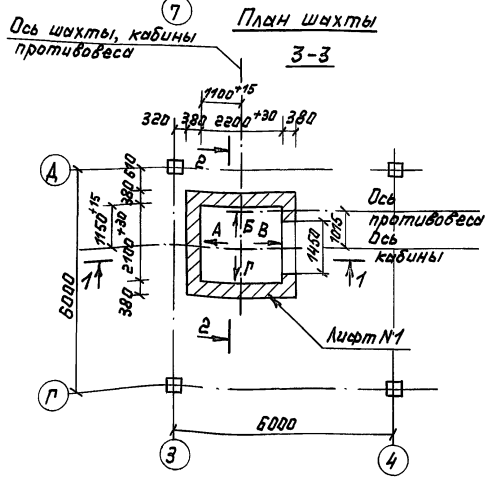

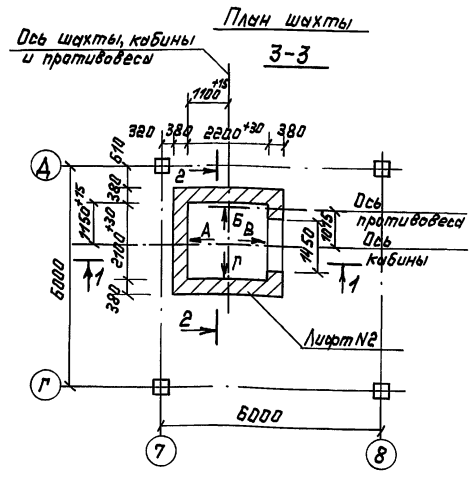

1. Шахты лифтов N1 и 2 разработаны в соответствии с альбомом АТ-6.05. л. АТ-6.05-002
2. Спецификация элементов развертки стен шахт см. лист 59.
3. Кладку стен шахты выполнять из полнотелого глиняного кирпича пластического прессования марки 75 на цементном растворе марки 50 без выступов и впадин с разделкой швов внутренней поверхности шахты
4. Отклонения стен от вертикальной плоскости не должны превышать 15 мм, разность диагоналей в плане не более 25 мм. Допустимые отклонения от проектных размеров шахты в любом сечении не должны превышать указанных на чертеже
5. Заливку чистых полов в машинных помещениях и приямках производить после установки оборудования и прокладки труб электропроводки
6. Монтаж лифтов производить укрупненными узлами при помощи строительного крана, в связи с этим устройство перекрытий над шахтами производить после транспортировки оборудования, устанавливаемого в машинных помещениях
7. Крепление монорельсов к перекрытию машинного помещения выполнять по типу узла серии 1.489.1 выпуск 1 лист 67
8. Перекрытия машинных помещений лифтов см. лист 52.
9. Стены приямков шахт лифтов см. лист 14.

Согласовано:

Инв. N подл. | Подпись и дата | Взам. инв. N

Рук. маст.	Тюликов		ТП 416-8-11.92	КЖ
Гл. спец.	Елкин		Комплексное предприятие общественного питания на 300 мест (для промышленных предприятий)	
Инж.	Галкина		Стадия: РП	Лист: 58
Привязан:			Лифты N1 и N2. Планы шахт. Разрезы	Минторг СССР ГИПРОТОРГ Москва
Инв. №				

25474-02 60

Альбом II

План машинного помещения лифтов N1 и N2

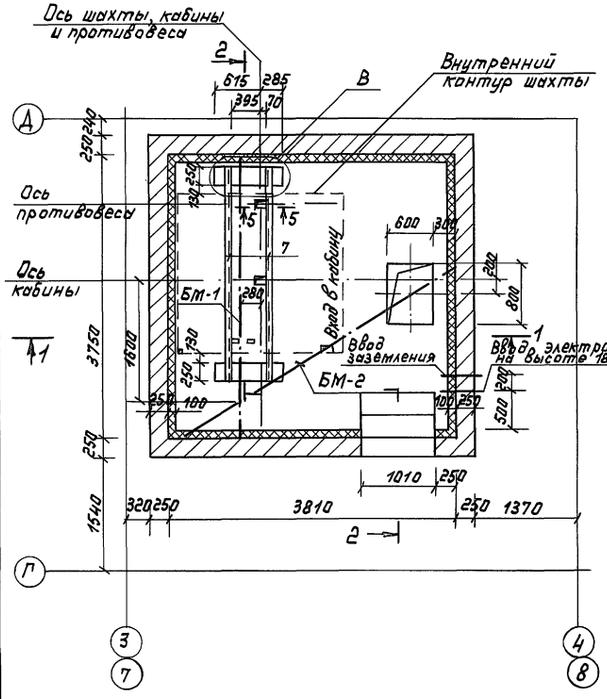

Развертка стен шахты лифта N1 и N2

Вид „А" Вид „Б" Вид „В" Вид „Г"

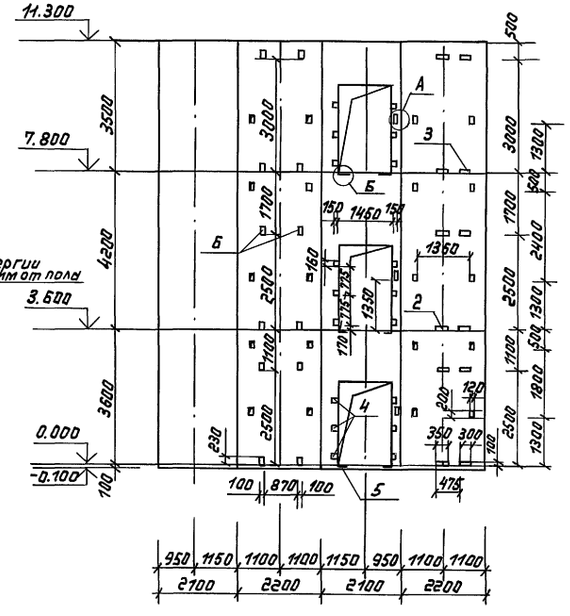

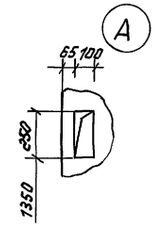

Марка поз.	Обозначение	Наименование	Кол.	Масса ед.кг	Примечание
		Металлические изделия			
1	1.489-1 в.1	М-1	2	18.3	
2	КЖИ-95	МН-1	6	5.09	
3	КЖИ-96	МН-2	6	3.53	
4	КЖИ-97	МН-3	18	3.64	
5	КЖИ-98	МН-4	6	1.82	
6	КЖИ-115	МН-16	12	2.73	
7		Швеллер по ГОСТ 8240-89 и ГОСТ 27772-88*			
		ℓ=2860	2	52.62	
БМ-1	КЖИ-118	Монорельс БМ-1	1	119.5	
БМ-2	КЖИ 118	Монорельс БМ-2	1	127.24	
КЛ-1	КЖИ-116	Крышка люка КЛ-1	1	38.33	
		Сборные ж/б элементы			
8	ГОСТ 948-84	Перемычка ЗПБ 16-37	2	102	
9	——— " ———	ЗПБ 18-8	9	119	

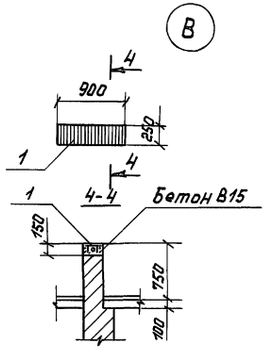

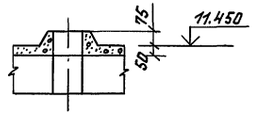

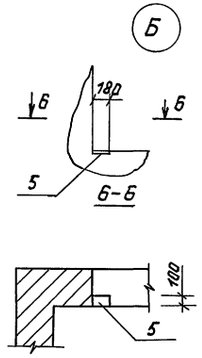

Деталь установки МН-1,2,3 в стену

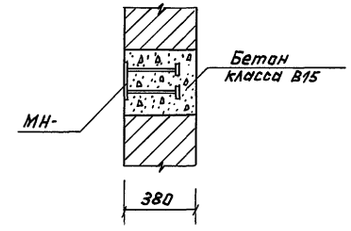

Согласовано:

Инв.№подл. | Подпись и дата | Взам.инв.№

Привязан:	Рук.маст.	Тюликов	
	Гл.спец.	Елкин	
	Инж.	Гылкины	
Инв.№			

ТП 416-8-11.92 КЖ

Комплексное предприятие общественного питания на 300 мест (для промышленных предприятий)

Стадия	Лист	Листов
РП	59	

Лифты N1 и N2. Развертки стен шахты. План машинного помещения. Спецификация

Минторг СССР ГИПРОТОРГ Москва

Альбом II

1-1

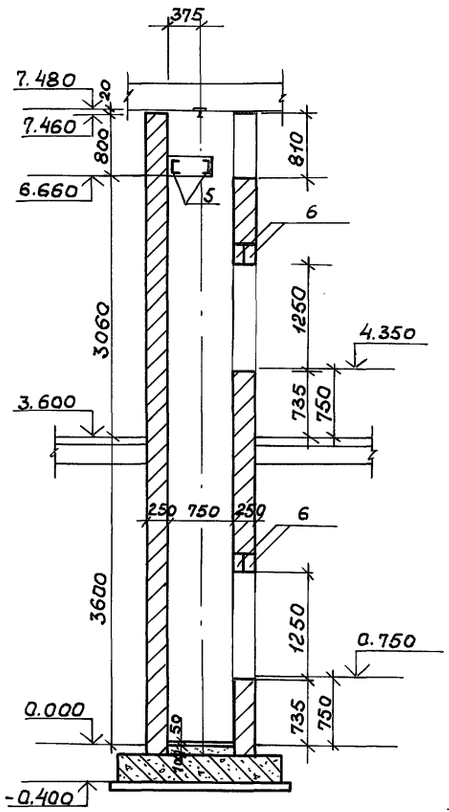

2-2

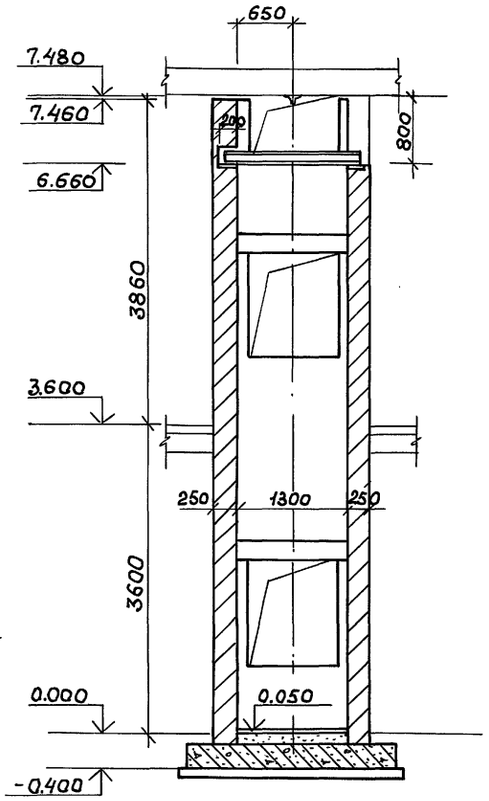

План шахты

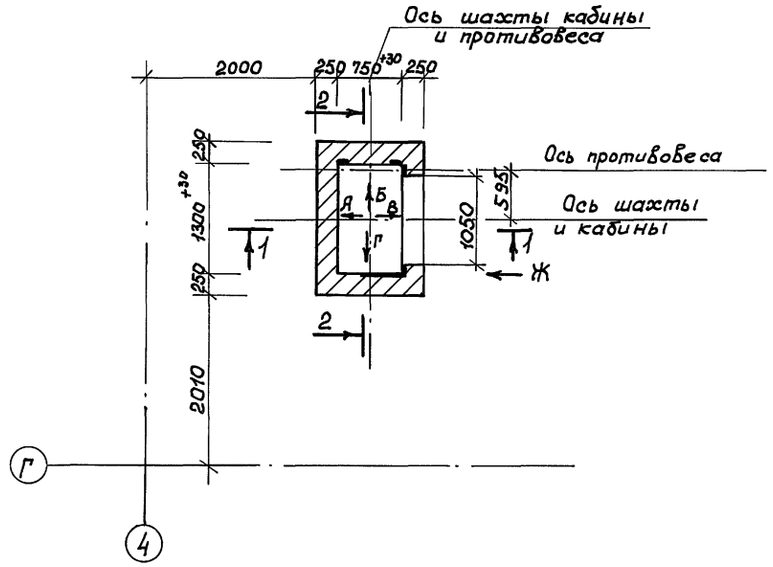

План машинного помещения

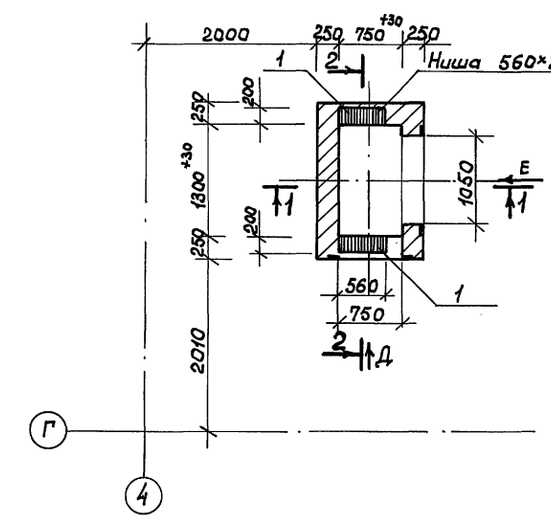

1. Шахта лифта №3 разработана в соответствии с альбомом АТ-6.09 л. АТ-6.09-001.
2. Спецификацию элементов развертки стен шахты см. лист 61.
3. Кладку стен шахты выполнять из полнотелого глиняного кирпича пластического прессования марки 75 на цементном растворе марки 50 без выступов и впадин с разделкой швов внутренней поверхности шахты.
4. Отклонение стен от вертикальной плоскости не должно превышать 15мм. Разность диагоналей в плане не более 25мм. Допустимые отклонения от проектных размеров шахты в любом сечении не должны превышать указанных на чертеже.
5. Ввод электроэнергии и контур заземления предусмотреть вне шахты вблизи машинного помещения на высоте 1800мм. в свободном для обслуживания месте.
6. Заливку чистого пола в приямке производить при монтаже, после установки направляющих.

Согласовано:

Инв. № подл. | Подпись и дата | Взам. инв.

					ТП 416-8-11.92	КЖ
					Комплексное предприятие общественного питания на 300 мест (для промышленных предприятий)	
		Рук. маст.	Тюликов			Стадия / Лист / Листов
Привязан:		Гл. спец.	Елкин			РП / 60 /
		Инж.	Галкина		Лифт №3 План шахты и машинного помещения. Разрез.	Минторг СССР ГИПРОТОРГ Москва

Инв. №

25474-02 62

Альбом II

Развертка стен шахты лифта N3

Вид „А" Вид „Б" Вид „В" Вид „Г"

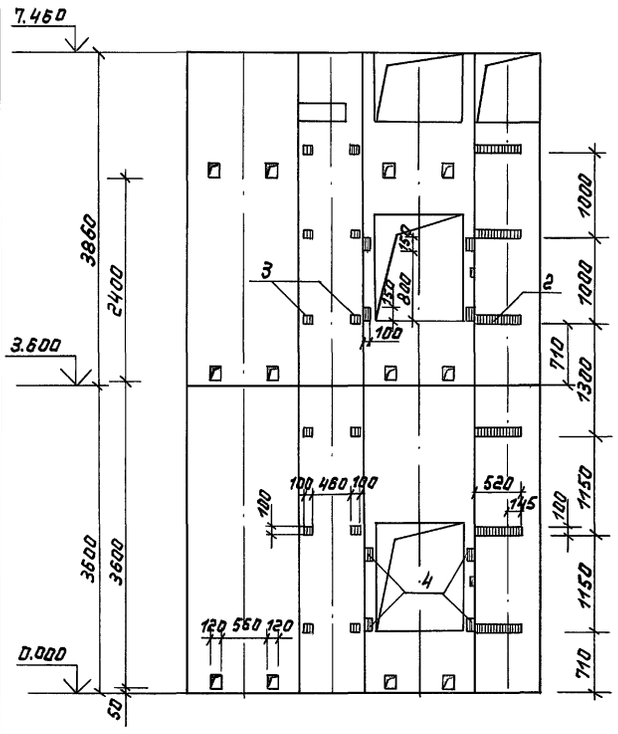

Вид „Д"

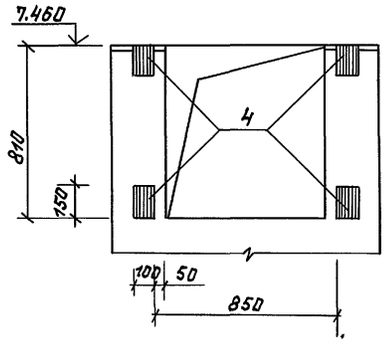

Вид „Е"

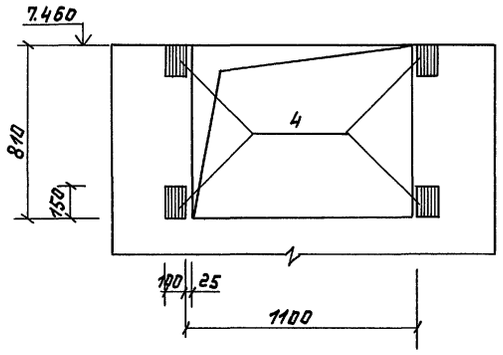

Вид Ж

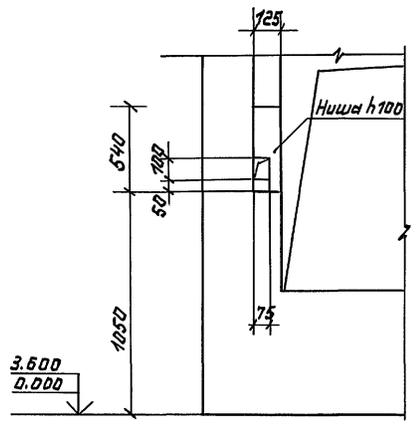

Марка поз	Обозначение	Наименование	Кол.	Масса ед.кг	Примеч.
		Металлические изделия			
1	1.400-15.81.140-14	МН 129-3 ℓ=560	2	5.71	
2	140-02	МН 127-3 ℓ=520	6	3.08	
3	120-02	МН 105-3	12	0.8	
4	120-08	МН 106-3	16	1.0	
5		Швеллер 16В ГОСТ 8240-89 ℓ=1700 / С245 ГОСТ 27772-88	2	30.77	
		Сборные ж/б. элементы			
6	ГОСТ 948-84	Перемычка 3ПБ 16-37	4	102	

Инв.N подл. | Подпись и дата | Взам.инв.N

				ТП 416-8-11.92	КЖ
				Комплексное предприятие общественного питания на 300 мест (для промышленных предприятий)	
Привязан:	Рук.маст.	Тюликов			Стадия / Лист / Листов
	Гл.спец.	Елкин			РП / 61 /
	Инж.	Голкина			
Инв.№				Лифт N3. Развертки стен шахты. Спецификация	Минторг СССР ГИПРОТОРГ Москва

25474-02 63

Альбом II

1-1

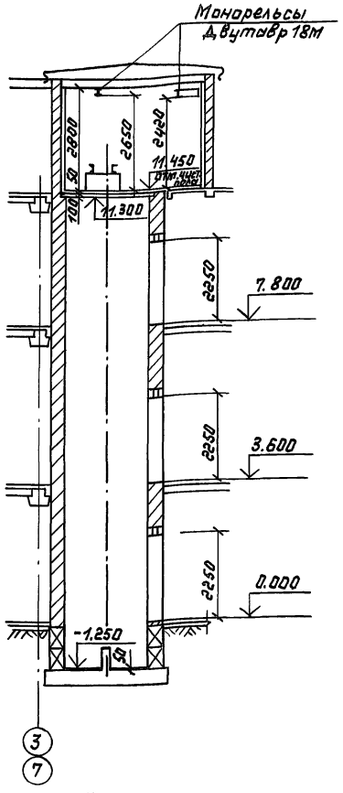

2-2

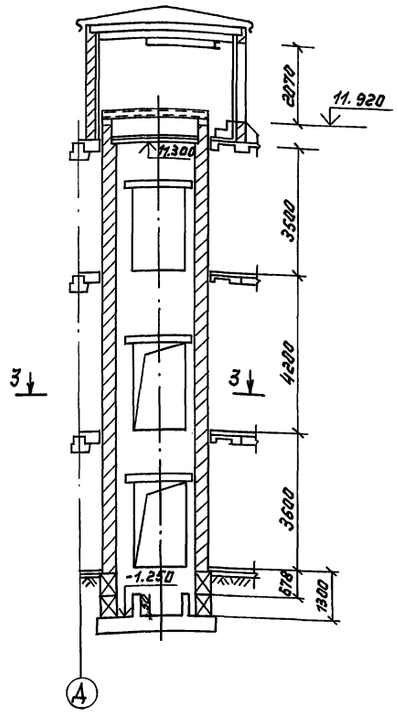

План машинного помещения

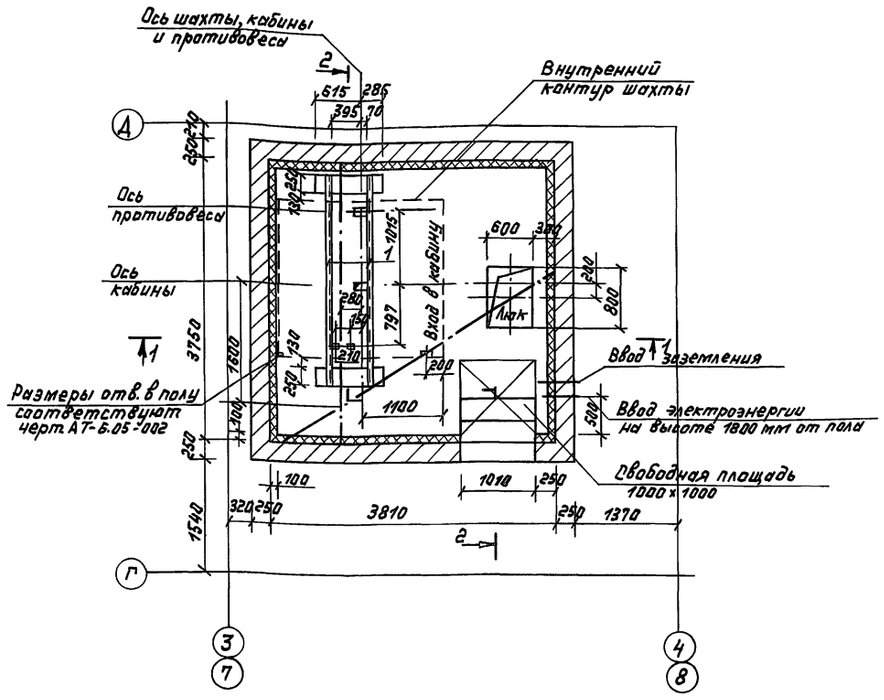

План шахты

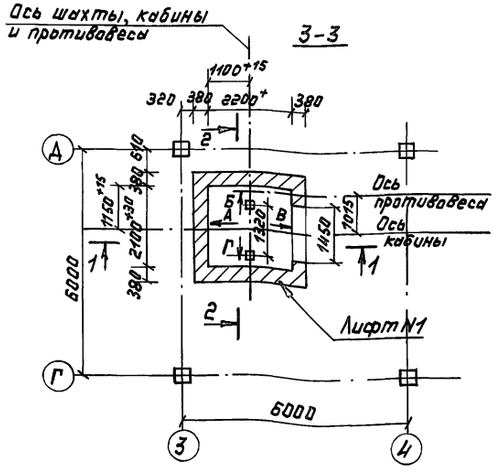

План шахты

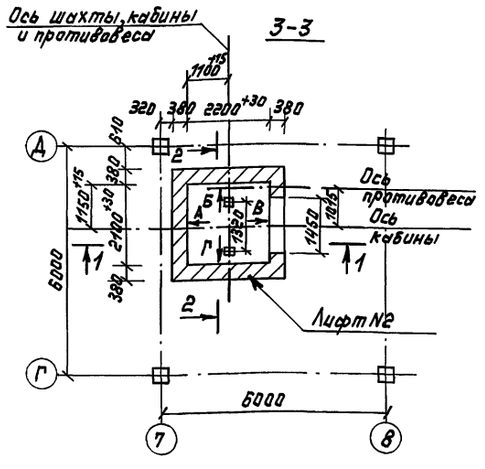

Шахты лифтов N1 и N2 разработаны в соответствии с альбомом АТ-6.05 л АТ-6.05-002
Кладку стен шахты выполнять из полнотелого глиняного кирпича пластического прессования марки 75 ГОСТ 530-80 на цементном растворе марки 50
На свободной площади 1000 х 1000 при входе в машинное помещение не допускается располагать люк и другое оборудование

Привязан:

Инв. №

Рук.мас.	Тюликов		
Гл.спец.	Елкин		
Инж.	Галкина		

ТП 416-8-11.92 КЖ

Комплексное предприятие общественного питания на 300 мест (для промышленных предприятий)

Стадия	Лист	Листов
РП	62	

Чертеж на заказ лифтов N1 и N2 (начало)

Минторг СССР ГИПРОТОРГ Москва

25474-02 64

Согласовано:

Инв. № подл. | Подпись и дата | Взам. инв. №

Альбом II

Развертка стен шахты лифта N1 и N2 с закладными деталями для крепления направляющих

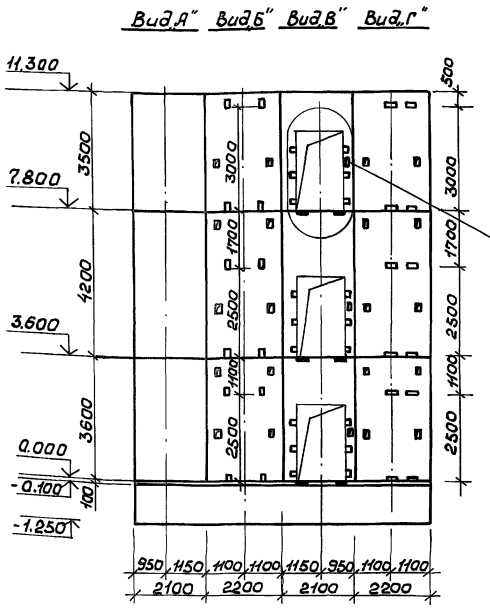

Размеры закладных деталей для крепления дверей шахты, отверстий для вызывного аппарата и их привязка полностью соответствует черт. АТ-6.05-002

Размеры всех закладных деталей для крепления направляющих и их привязки в горизонтальном направлении соответствует черт. АТ-6.05-002

Схема лифта N1 и N2

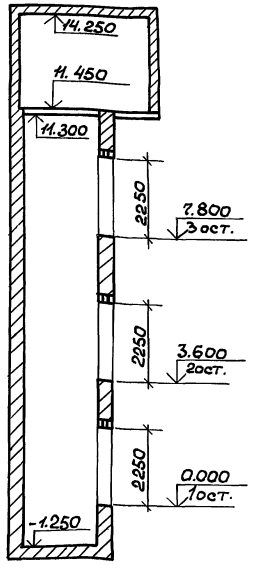

Данные для заказа лифтов

		Лифт N1	Лифт N2
1	Наименование, адрес и телефон заказчика		
2	Реквизиты грузополучателя (почтовые, телеграфные, отгрузочные)		
3	Назначение здания, в котором устанавливается лифт, и его почтовый адрес	Комплексное предприятие общественного питания на 300 мест (для промышленных предприятий)	
4	Назначение лифта	Грузовой общего назначения	
5	Грузоподъемность лифта в кг и его скорость в м/с	Q = 500 кг V = 0,5 м/с	
6	Высота подъема кабины в м (высота от нижней до верхней остановки)	7.8	
7	Размеры кабины (ширина × глубина × высота) в мм.	1500 × 2000 × 2000	
8	Требуется ли выход из кабины в обе противоположные стороны	не требуется	
9	Количество дверей шахты	3	
10	Число остановок кабины	3	
11	Напряжение сети, питающей лифт (220 или 380В)		
12	Система управления	С проводником - кнопочная внутренняя с сигнальным вызовом кабины с любого этажа	
13	Число заказываемых лифтов одинаковой характеристики	один	
14	Место расположения шахты лифта	внутри здания	
15	Желательный срок поставки лифта (год, квартал)		

Согласовано:

Инв. N подл. | Подпись и дата | Взам. инв.

Привязан:

Инв. N

Рук. маст	Тюликов	
Т. спец.	Елкин	
Инж.	Галкина	

ТП 416-8-11.92 КЖ

Комплексное предприятие общественного питания на 300 мест (для промышленных предприятий)

Стадия	Лист	Листов
РП	63	

Чертеж на заказ лифтов N1 и N2 (окончание)

Минторг СССР ГИПРОТОРГ Москва

Альбом II

1-1

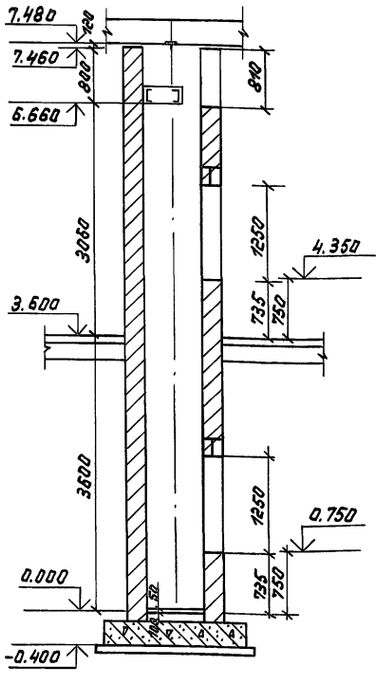

2-2

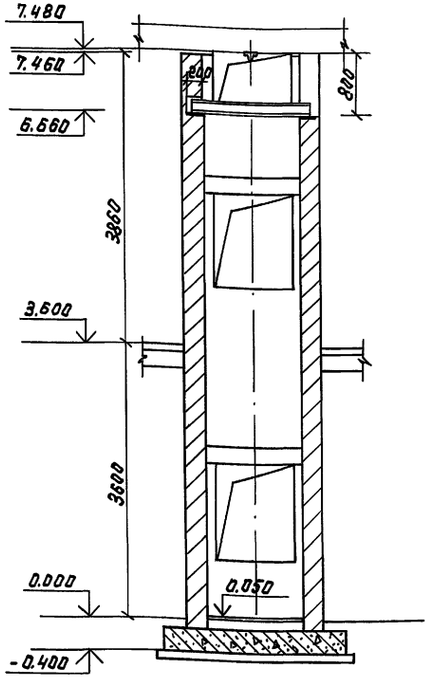

План шахты

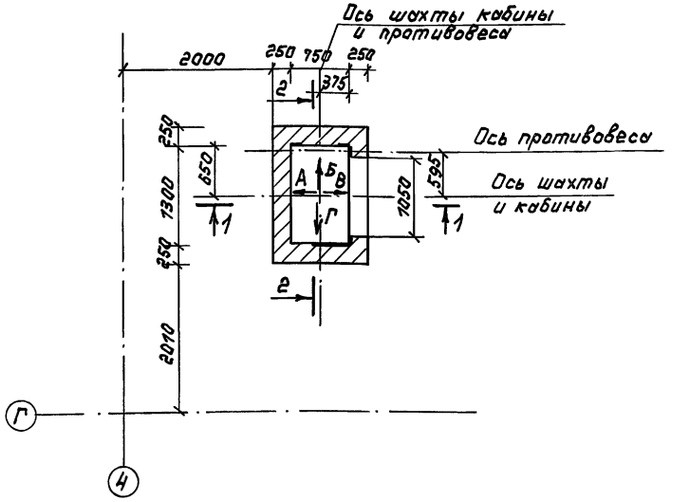

План машинного помещения

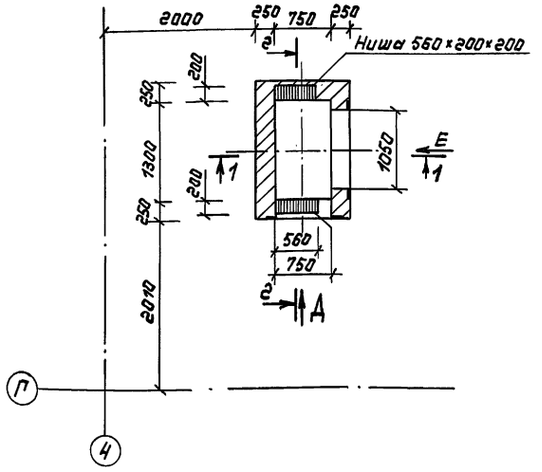

1. Шахта лифта N3 разработана в соответствии с альбомами АТ-6.09 и АТ-6.09-001
2. Кладку стен шахты выполнять из полнотелого глиняного кирпича пластического прессования марки 75 ГОСТ 530-80 на цементном растворе марки 50

согласовано:

Инв.N подл. | Подпись и дата | Взам. инв.N

Привязан:	Рук.маст.	Тюликов	
	Гл.спец.	Елкин	
	Инж.	Галкина	
Инв.№			

ТП 416-8-11.92 КЖ

Комплексное предприятие общественного питания на 300 мест (для промышленных предприятий)

Стадия	Лист	Листов
РП	64	

Чертеж на заказ лифта N3 (начало)

Минторг СССР ГИПРОТОРГ Москва

25474-02 66

Альбом II

Развертка стен шахты лифта №3

Вид „А" Вид „Б" Вид „В" Вид „Г"

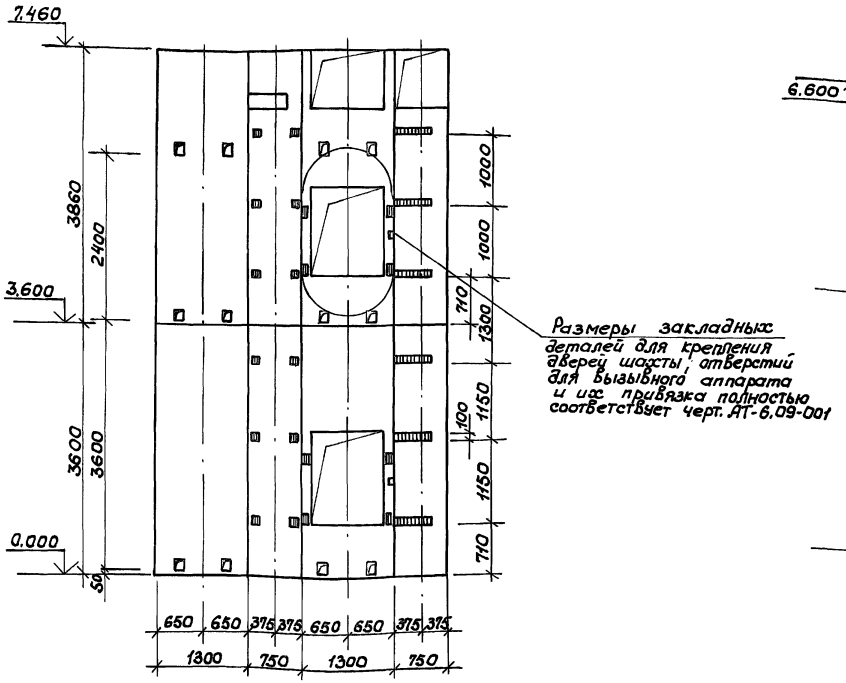

Размеры закладных деталей для крепления дверей шахты, отверстий для вызывного аппарата и их привязка полностью соответствует черт. АТ-6.09-001

Схема лифта №3

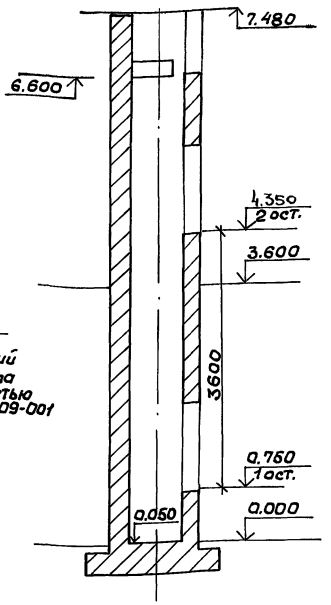

Вид „Е"

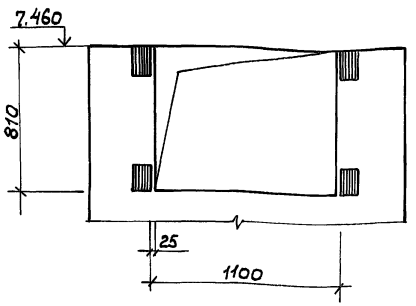

Вид „Д"

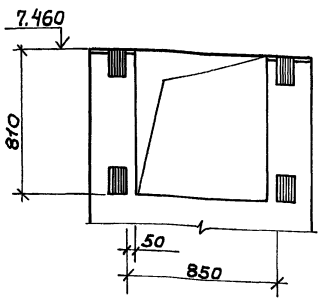

Размеры всех закладных деталей для крепления направляющих и дверей машинного помещения и их привязки в горизонтальном направлении соответствует черт. АТ-6.09-001.

Данные на заказ лифта

1	Наименование, адрес и телефон заказчика		
2	Реквизиты грузополучателя (почтовые, телеграфные, отгрузочные)		
3	Назначение здания, в котором устанавливается лифт, и его почтовый адрес	Комплексное предприятие общественного питания на 300 мест (для промышленных предприятий)	
4	Назначение лифта	Грузовой малый общего назначения	
5	Грузоподъемность лифта в кг. и его скорость в м/с	Q = 100кг. V = 0,5м/с	
6	Высота подъема кабины в м. (высота от нижней до верхней остановки)	3.6	
7	Размеры кабины (ширина× глубина× высота)	900×650×1000	
8	Требуется ли выход из кабины в обе противоположные стороны	не требуется	
9	Количество дверей шахты	2	
10	Число остановок кабины	2	
11	Напряжение сети, питающей лифт (220 и 380В)		
12	Система управления	Кнопочная наружная	
13	Число заказываемых лифтов одинаковой характеристики	один	
14	Места расположения шахты лифта	Внутри здания	
15	Желательный срок поставки лифта (год, квартал)		

Привязан:

Инв. N

Рук. маст. Тюликов
Гл. спец. Елкин
Инж. Галкина

ТП 416-8-11.92 КЖ

Комплексное предприятие общественного питания на 300 мест (для промышленных предприятий)

Стадия	Лист	Листов
РП	65	

Чертеж на заказ лифта №3 (окончание)

Минторг СССР ГИПРОТОРГ Москва

25474-02 6.7

Инв. № подл. | Подпись и дата | Взам. инв. №

Альбом II

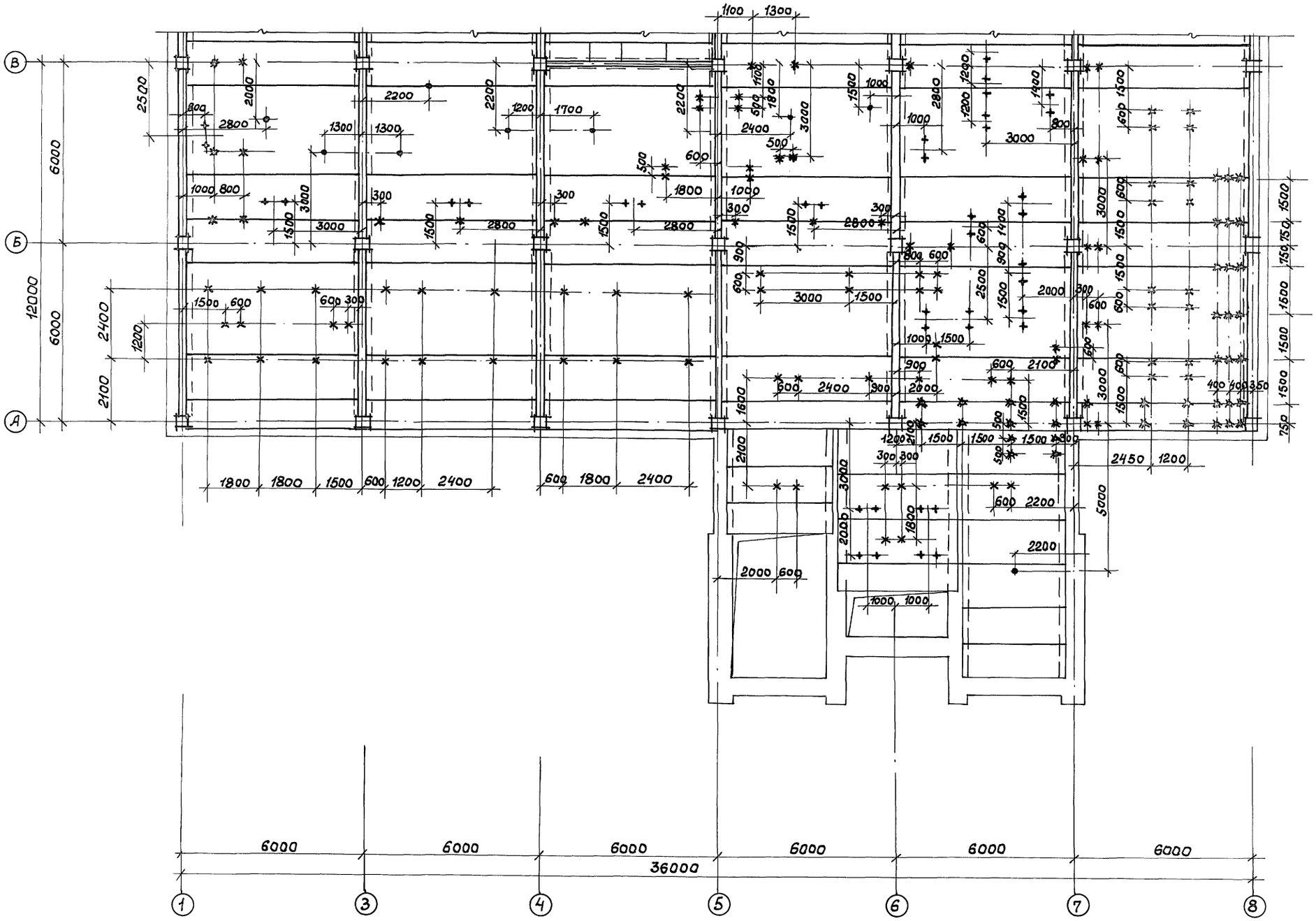

Рук. маст	Тюликов		
Гл. спец	Елкин		
Инж.	Конькова		

Привязан:

Инв. N

ТП 416-8-11.92 КЖ

Комплексное предприятие общественного питания на 300 мест (для промышленных предприятий)

Стадия	Лист	Листов
РП	66	

Схема расположения подвесок на отм. 3.600

Минторг СССР ГИПРОТОРГ Москва

25474-02 68

Инж. Э.Э. Смирнова

Инж. ОВ. Шестопал

Инв. N подл. | Подпись и дата | Взам. инв. N

Альбом II

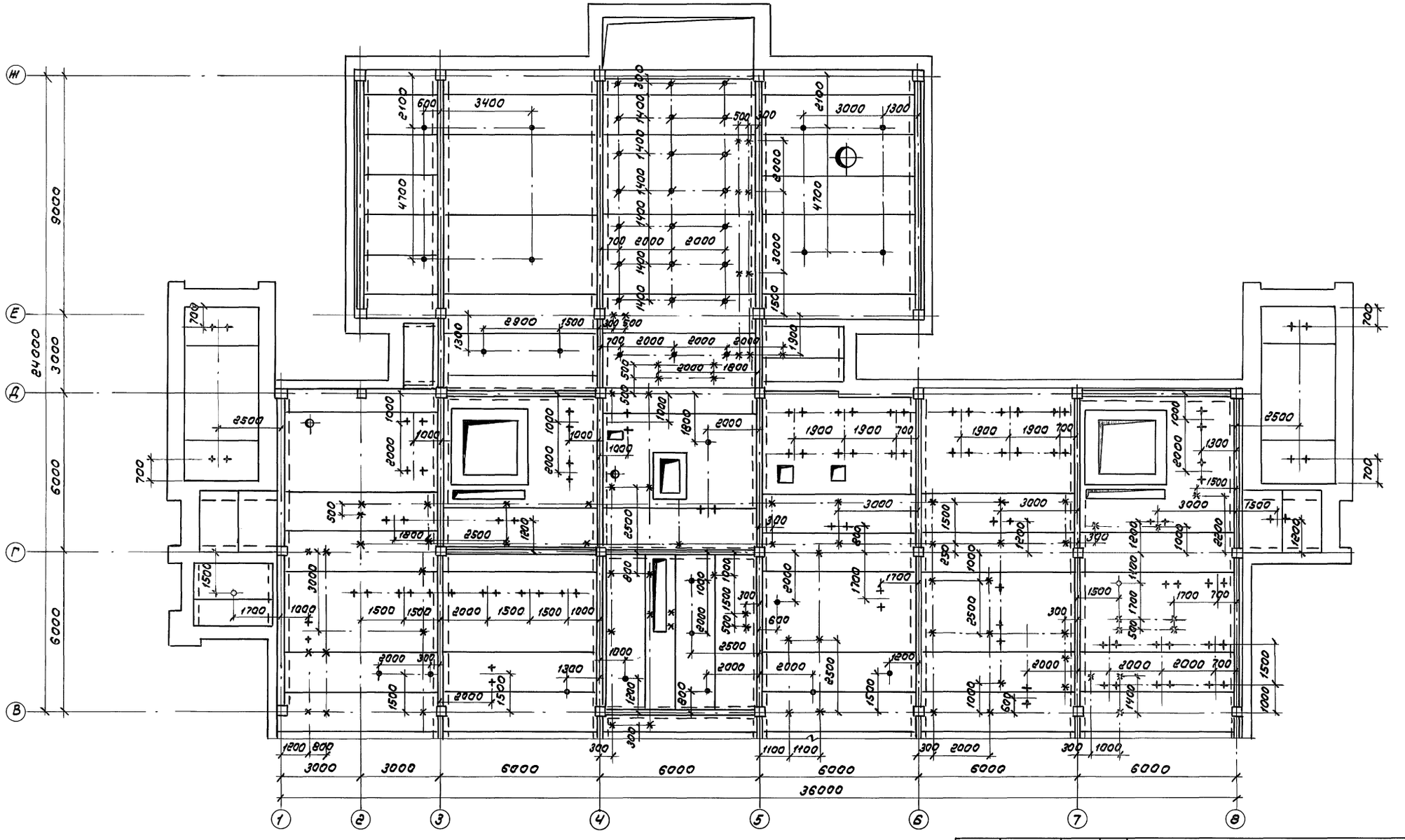

Инв. № подл.	Подпись и дата	Взам. инв. №	Инж. ЭЭ / Инж. ОВ
Согласовано	Смирнова	Шестопал	

Рук. мас.	Тюликов		
Гл. спец.	Елкин		
Инж.	Конькова		

Привязан

Инв. №

ТП 416-8-11.92 КЖ

Комплексное предприятие общественного питания на 300 мест (для промышленных предприятий)

Стадия	Лист	Листов
РП	67	

Схема расположения подвесов на отм. 3.600

Минторг СССР ГИПРОТОРГ Москва

25474-02 69

Альбом II

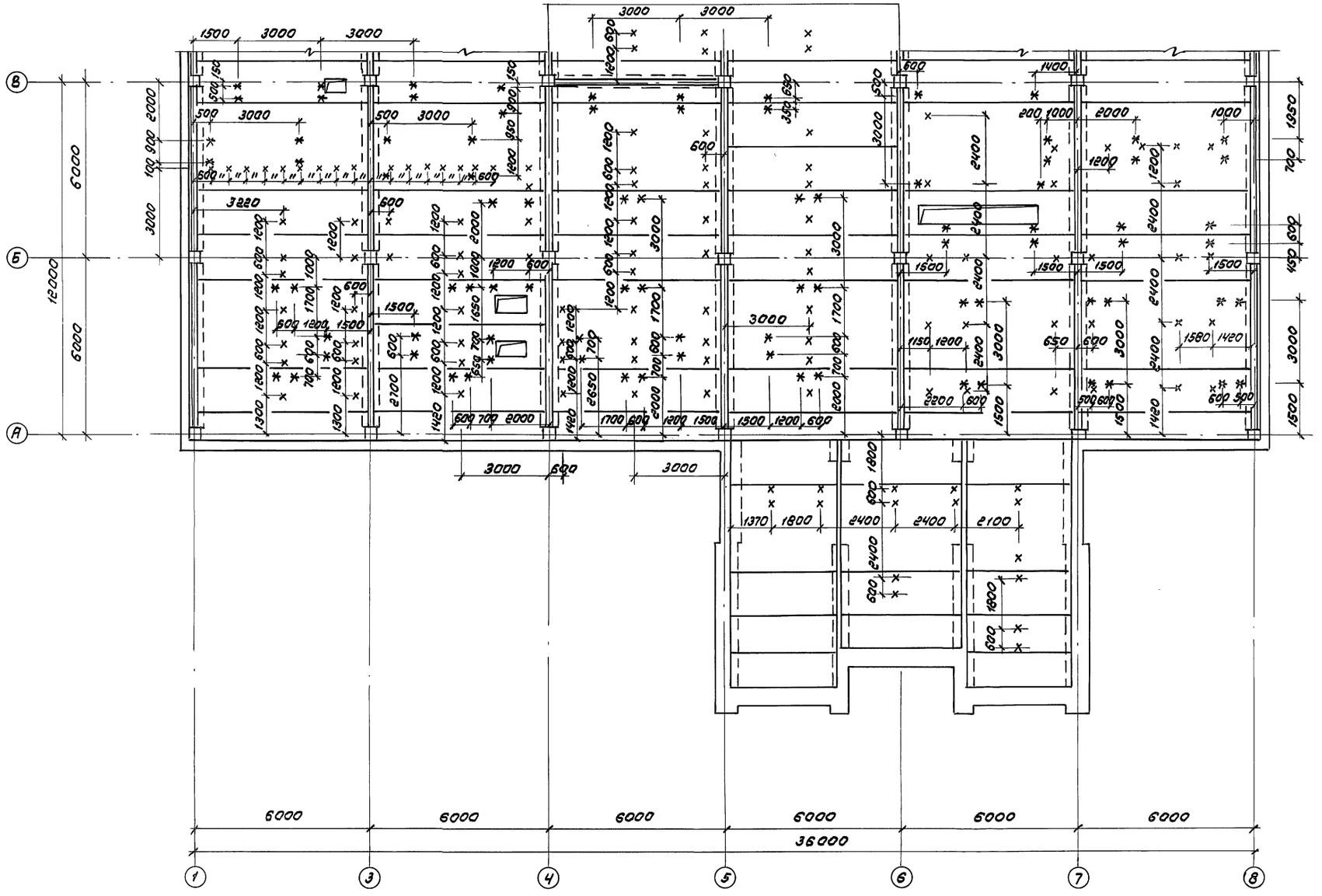

Рук.маст.	Тюликов		ТП 416-8-11.92	КН
Гл.спец.	Елкин		Комплексное предприятие общественного питания на 300мест (для промышленных предприятий)	
Инж.	Конькова			Стадия / Лист / Листов
Инж.	Комарова			РП / 68
			Схема расположения подвесов на отм. 7.800	Минторг СССР ГИПРОТОРГ Москва

Привязан

Инв. N

Согласовано

Инв. N подл. | Подпись и дата | Взам. инв. N | Инж. 08 | Инж. 9 | Шестопал | Смирнова

25474-02 70

Альбом II

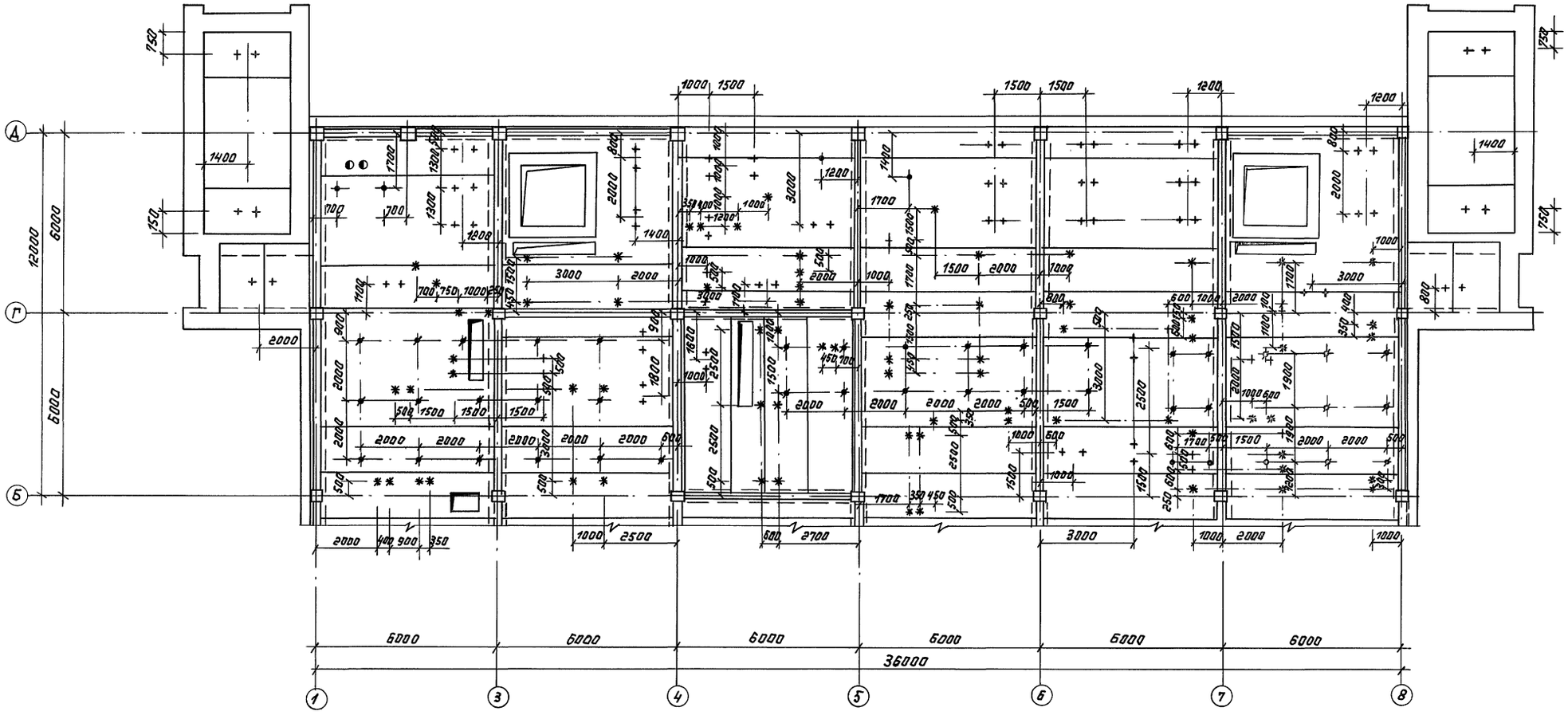

Рук.маст.	Тюликов		
Гл.спец.	Елкин		
Инж.	Конькова		
Инж.	Комарова		

Привязан:

Инв.№

ТП 416-8-11.92 КЖ

Комплексное предприятие общественного питания на 300 мест (для промышленных предприятий)

Стадия	Лист	Листов
РП	69	

Схема расположения подвесов на отм. 7.800

Минторг СССР ГИПРОТОРГ Москва

25474-02 71

Инж. ЭЭ Смирнова
Инж. ОВ Шестопал

Инв.№ подл. | Подпись и дата | Взам. инв.№

Альбом II

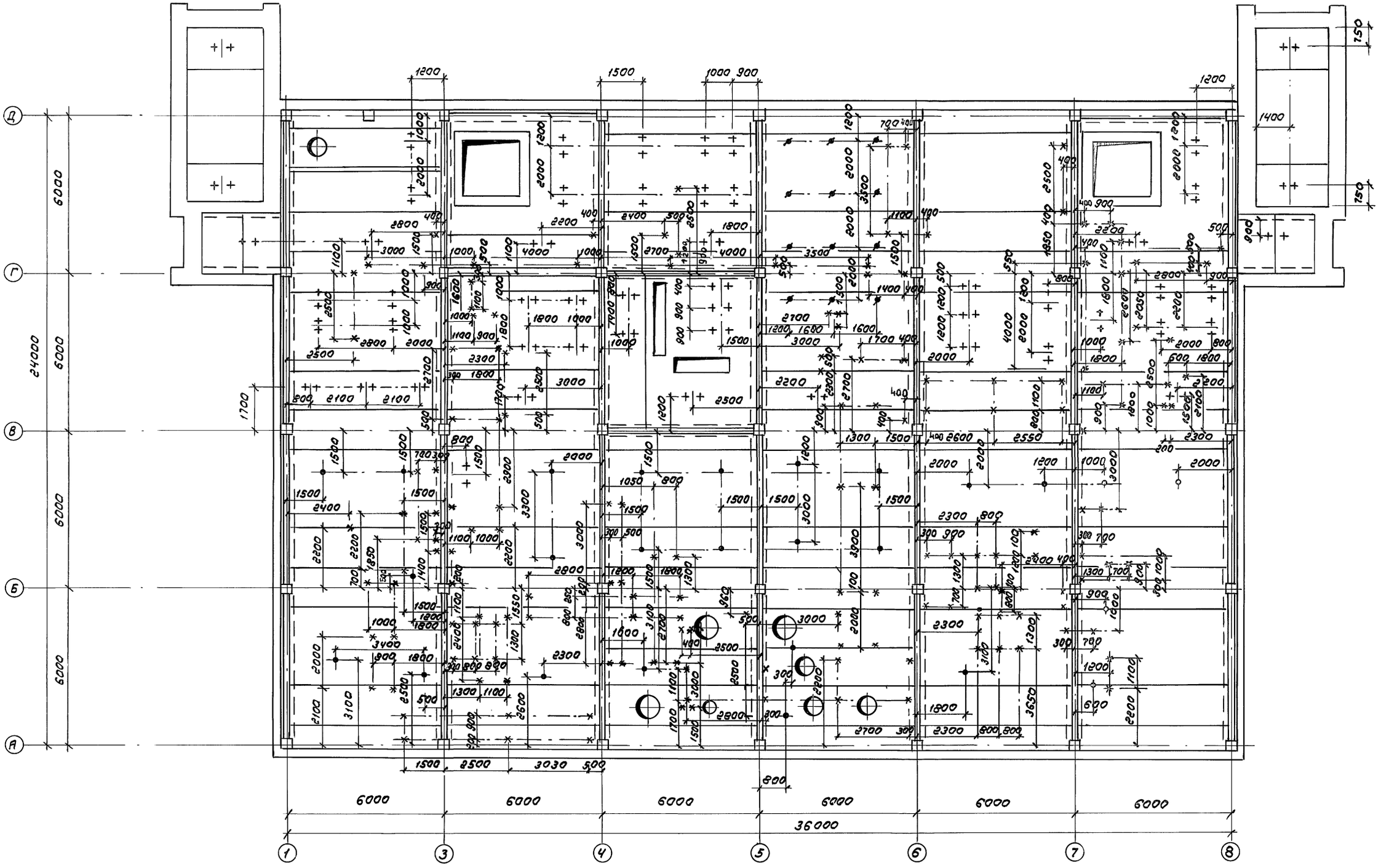

Инв. № подл.	Подпись и дата	Взам. инв. №	
Инж. ЭЭ	Стирнова		
Инж. ОВ	Шестопал		

Рук. маст.	Тюликов		
Гл. спец.	Елкин		
Инж.	Конькова		

Привязан

Инв. №

ТП 416-8-11.92 КЖ

Комплексное предприятие общественного питания на 300 мест (для промышленных предприятий)

Стадия	Лист	Листов
РП	70	

Схема расположения подвесов на отм. 11.400

Минторг СССР ГИПРОТОРГ Москва

25474-02 72

Альбом II

Схема расположения подвесов на отм. 13.950; 14.470; 14.900

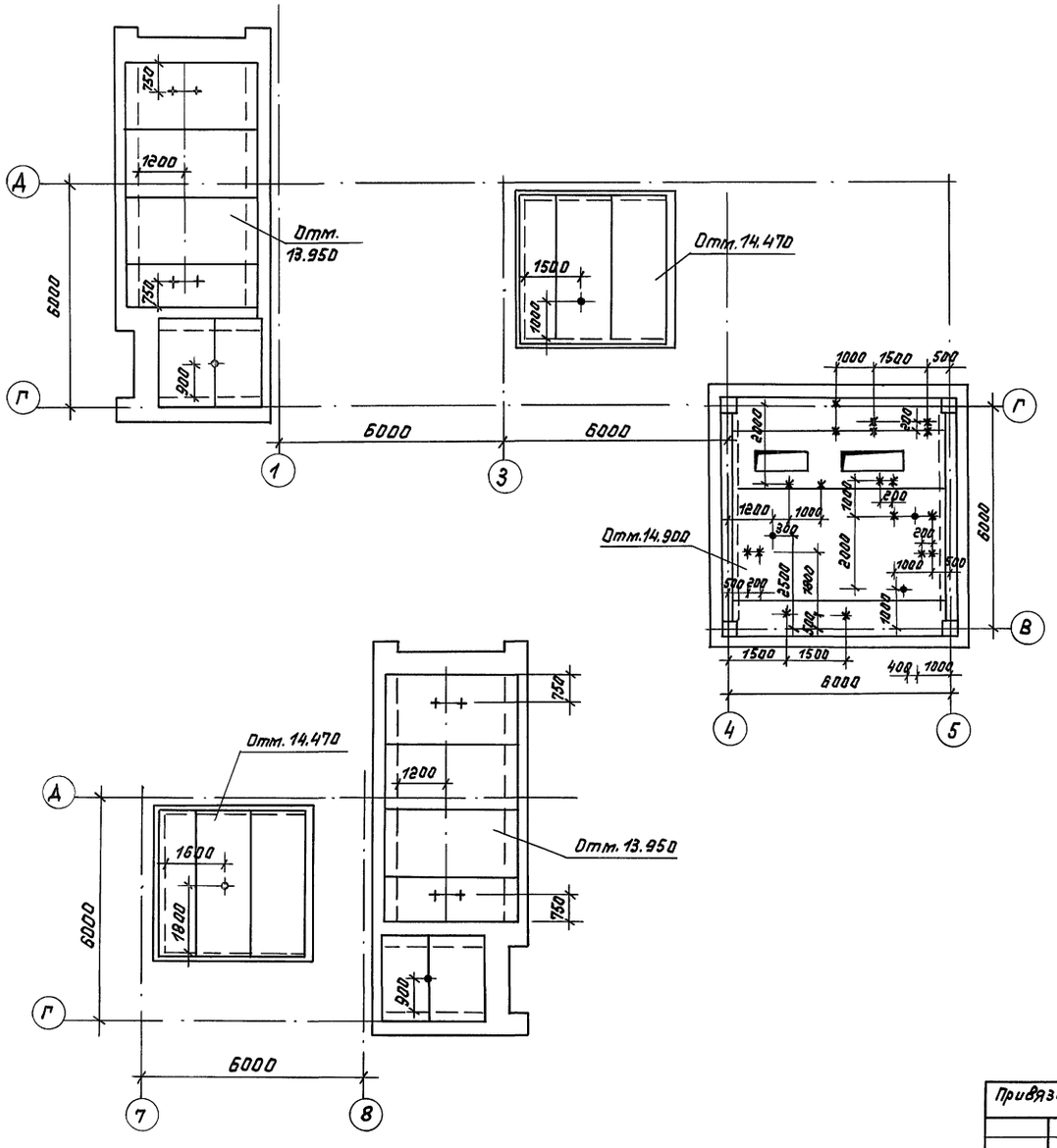

Марка	Обозначение	Наименование	Кол.	Масса, кг	Прим.
А1	КЖИ-43	Подвеска А1	816	1,19	
А2	КЖИ-43	" А2	182	1,77	

Условные обозначения:

300 300 — А1, для крепления светильников

— А1, для крепления ламп накаливания

— А1, для крепления коробов электриков

— А2, для крепления светильников под подвесным потолком

— А1, для крепления воздуховодов

— А1, для крепления изоляции венткамер

Отверстия сверлить алмазными сверлами ф 30 мм, не нарушая арматуру плит покрытия и перекрытия.

Согласовано:
Инж. ЭЭ Смирнова
Инж. ОВ Шестопал

Инв. № подл. | Подпись и дата | Взам. инв. №

Привязан:

Инв. №

Рук. гр.	Тюликов	
Гл. спец.	Елкин	
Инж.	Конькова	

ТП 416-8-11.92 КЖ

Комплексное предприятие общественного питания на 300 мест (для промышленных предприятий)

Стадия	Лист	Листов
РП	71	

Схемы расположения подвесов на отм. 13.950; 14.470, 14.900

Минторг СССР ГИПРОТОРГ Москва

25474-02 73

Альбом II

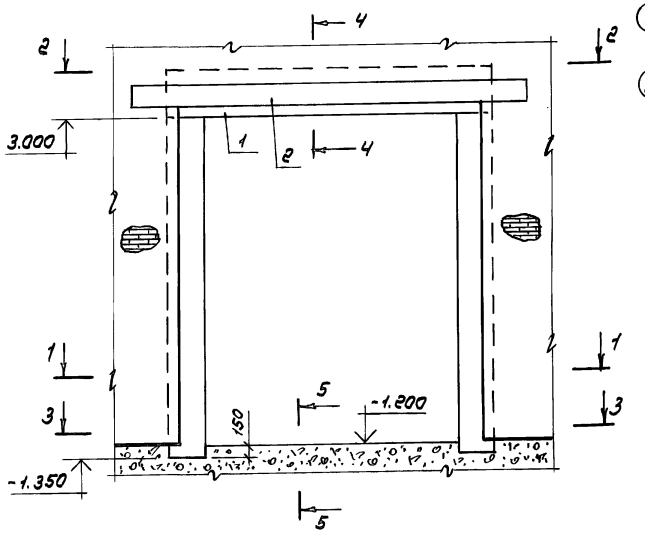

3 - 3

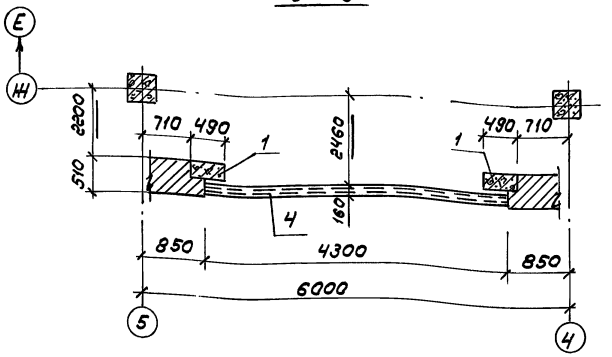

4 - 4

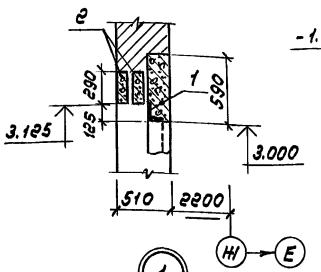

5 - 5

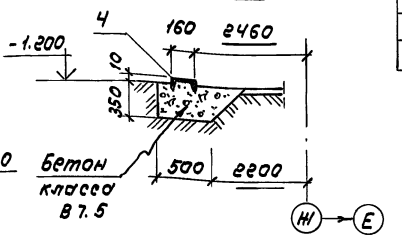

1 - 1

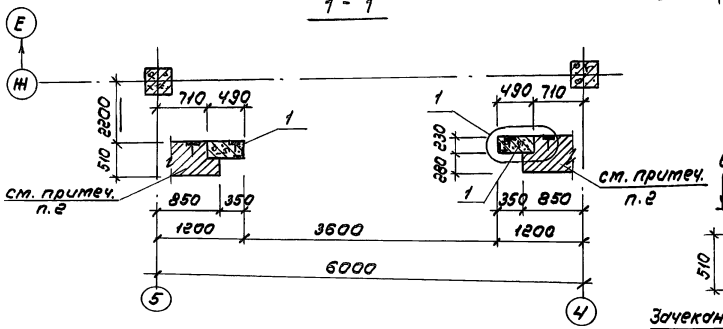

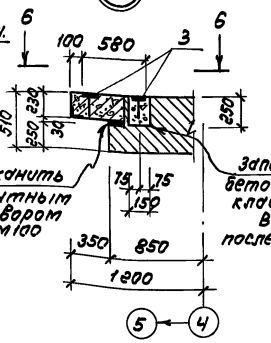

6 - 6

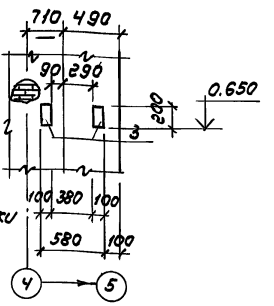

2 - 2

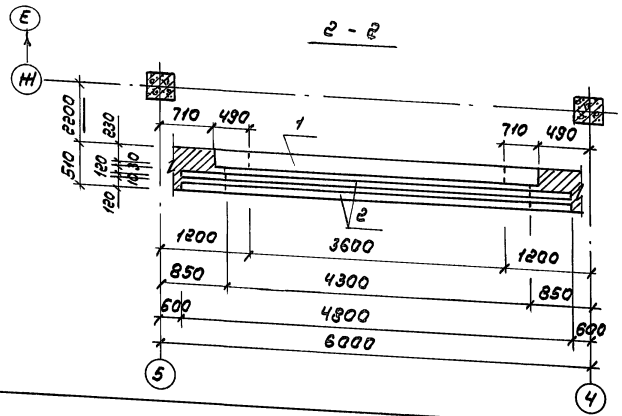

1. Данный лист читать совместно с листами АР-4.
2. Кирпичную кладку стен, примыкающих к раме ворот, армировать стержнями Ф6 АI через 2 ряда кладки

Форм.	Зона	Поз.	Обозначение	Наименование	Кол.	Прим.
				Документация		
			т.о.	Техническое описание		
				Сборочные единицы		
		1	КНИ-68	Рама ворот	1	
		2	ГОСТ 948-84	Перемычка 4ПБ48-8-П	2	418.0кг
				Детали		
		3	КНИ-110	Изделие закладное МН-13	2	1.8кг
		4	КНИ-113	Изделие закладное МН-15	1	70.7кг

Инв.№ подл. | Подпись и дата | Взам. инв.№

Привязан

Инв.№

Рук.маст.	Тюликов	
Гл.спец.	Елкин	
Ст.инж.	Романенко	

ТП 416-8-11.92 КЖ

Комплексное предприятие общественного питания на 300 мест (для промышленных предприятий)

Стадия	Лист	Листов
РП	72	

Сборочный чертеж конструкции ворот

Минторг СССР ГИПРОТОРГ Москва

Альбом II

Фрагмент плана

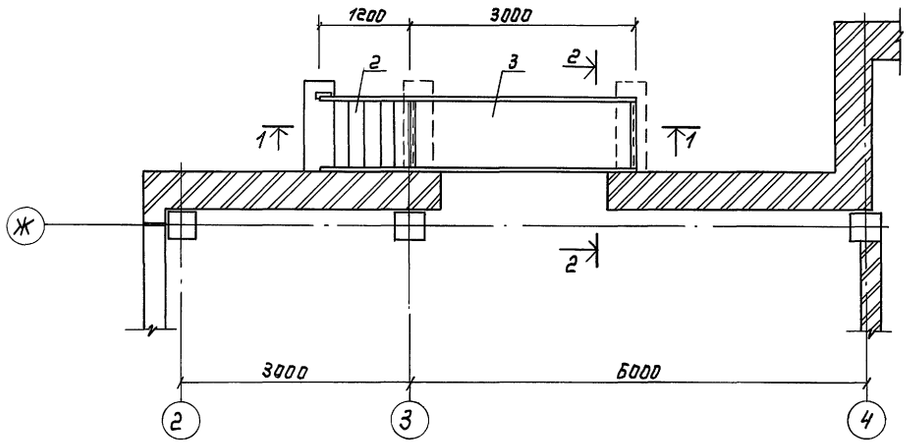

Марка	Обозначение	Наименование	Кол.	Масса ед,кг	Примеч.
		Сборные бетонные изделия			
1	ГОСТ 13579-78*	Блоки ФБС 12.4.6-7	3	640	
		Металлические изделия			
2	1.450.3-3.2 1.2.1.6.00-05	Лестничный марш			
		МЛГС 45-12.10	1	90.4	
3	1.450.3-3.2 2.2.6.0.0.0-20	Площадка			
		ПМГС-30.10	1	178	
4		Швеллер 12 ГОСТ 8240-89 / С 245 ГОСТ 2772-88*			
		ℓ = 1155	4	12.01	
5		Полоса Б 6×100 ГОСТ 103-76* / С 235 ГОСТ 27772-88*			
		ℓ = 150	4	0.71	
6	КЖИ-100	Анкерный болт А-1	6	0.15	

1-1

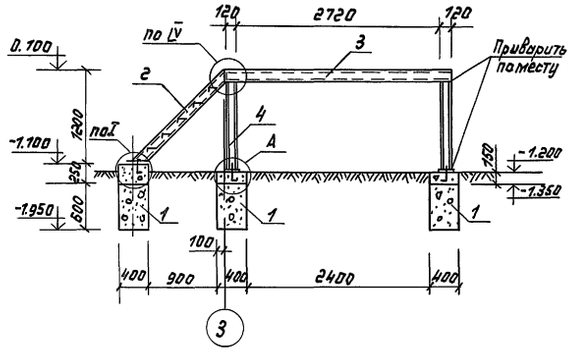

2-2

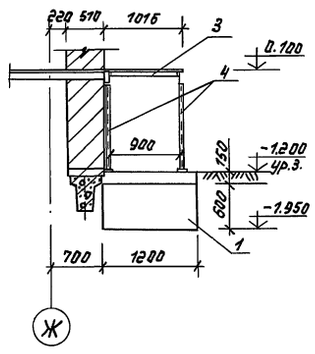

А

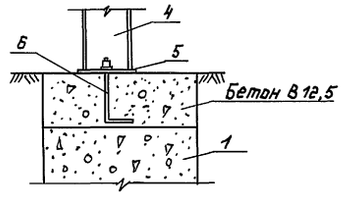

Узлы, замаркированные на данном листе, см. серию 1.450.3-3 вып.0

Рук.маст.	Тюликов			ТП 416-8-11.92 КЖ
ГАП	Галочкина			Комплексное предприятие общественного питания на 300 мест (для промышленных предприятий)
Гл.спец.	Елкин			Стадия / Лист / Листов
Вед.инж.	Савенкова			РП / 73
Инж.	Комарова			Металлическая площадка МП-1
				Минторг СССР ГИПРОТОРГ Москва

Привязан:

Инв.№

Инв.№ подл. | Подпись и дата | Взам. инв.№

25474-02 75

Альбом II

Схема расположения пожарных лестниц

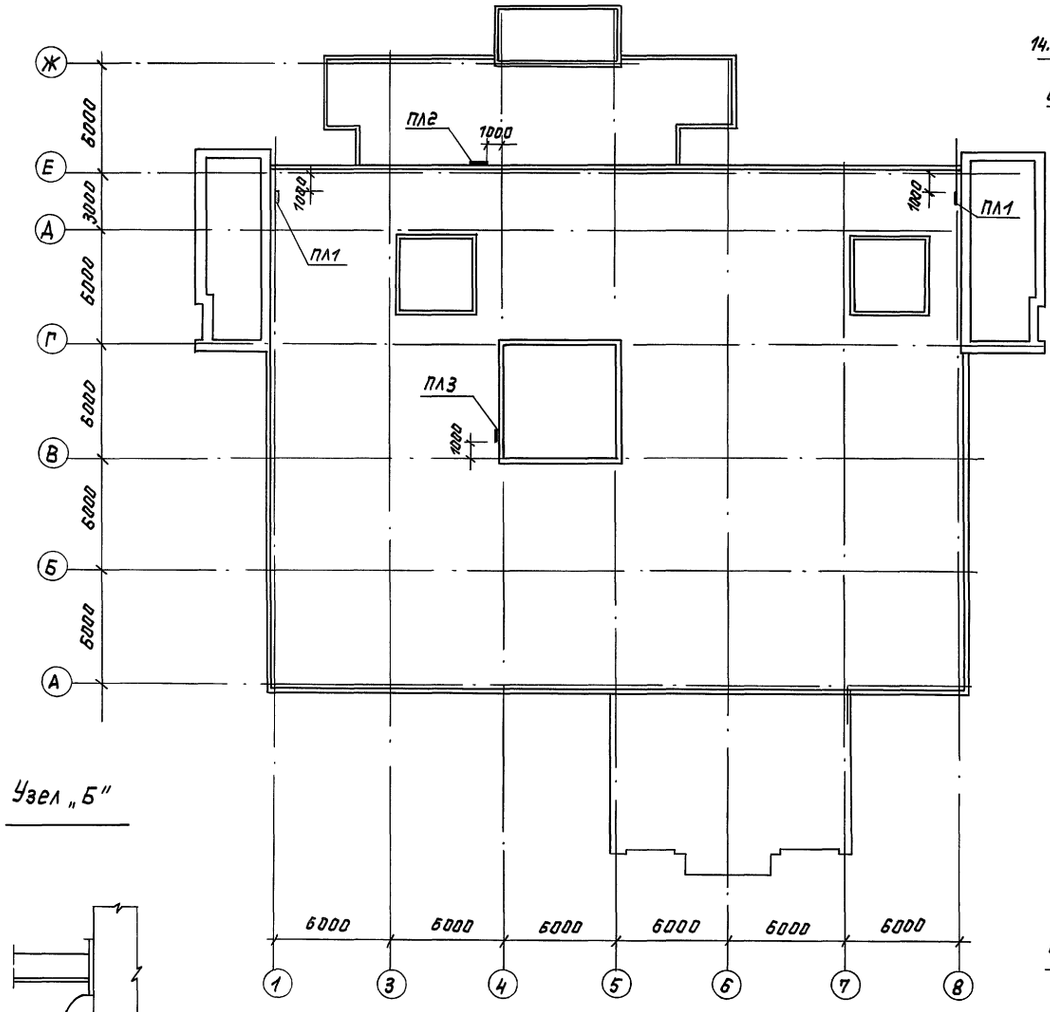

Узел „Б"

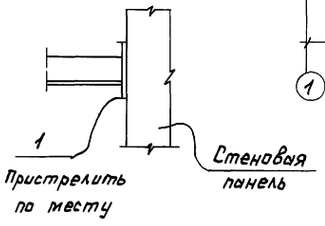

Узел „А"

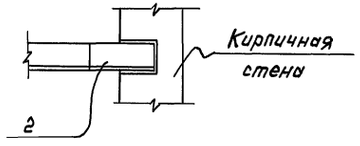

ПЛ1

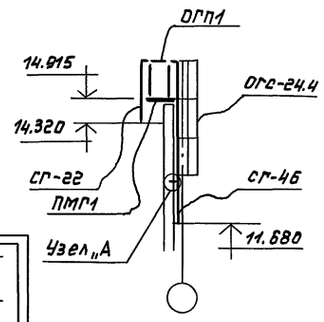

ПЛ 2

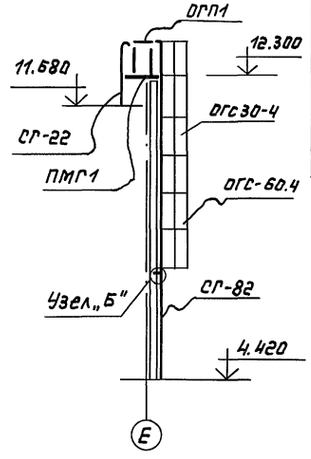

ПЛ3

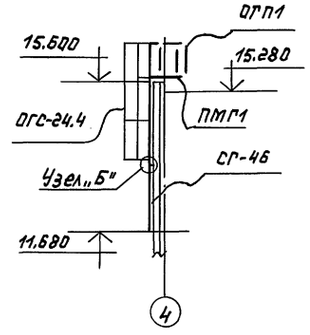

Марка	Обозначение	Наименование	Кол.	Масса, кг	Прим.
		Стремянки			
СГ-46	1.450.3-3.23.2.0.01.0-04	СГ-46	3	85,0	
СГ-82	" -09	СГ-82	1	159,3	
СГ-22	1.450.3-3.2.0.01.0	СГ-22	2	43,6	
ПМГ1	1.450.3-3.22.2.5.0.0.0	Площадка ПМГВ-9.6	3	42,8	
ОГП1	1.45033.25.2.0.0.1.0	Ограждение ОГПМГ3Б-10.9	6	17,9	
		Ограждение стремянок			
ОГС-24.4	1.4503-3.16 1010-02	ОГС 24-4	4	23,6	
ОГС-30.4	-03	ОГС 30-4	2	28,5	
ОГС-60.4	-05	ОГС 42-4	2	38,1	
1		Полоса $\frac{Б\ 6\times150\ ГОСТ\ 19903-74}{С\ 235\ ГОСТ\ 27772-88*}$	3	1,05	
2		Уголок $\frac{Б63\times63\times5\ ГОСТ\ 8509-86}{С\ 235\ ГОСТ\ 27772-88*}$	3	0,72	
		ℓ=150мм			

Рук.маст.	Тюликов	
Гл.спец.	Елкин	
Инж.	Конькова	

Привязан:

Инв. №

Инв. № подл. | Подпись и дата | Взам. инв. №

тп 416-8-11.92 КЖ

Комплексное предприятие общественного питания на 300 мест (для промышленных предприятий)

Стадия	Лист	Листов
РП	74	

Схема расположения пожарных лестниц

Минторг СССР ГИПРОТОРГ Москва

25474-02 76

Альбом II

Фрагмент плана на отм. 7.800

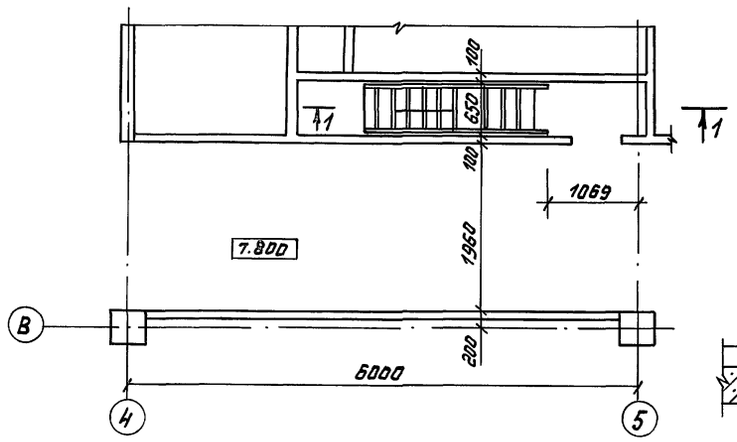

Фрагмент плана на отм. 11.400

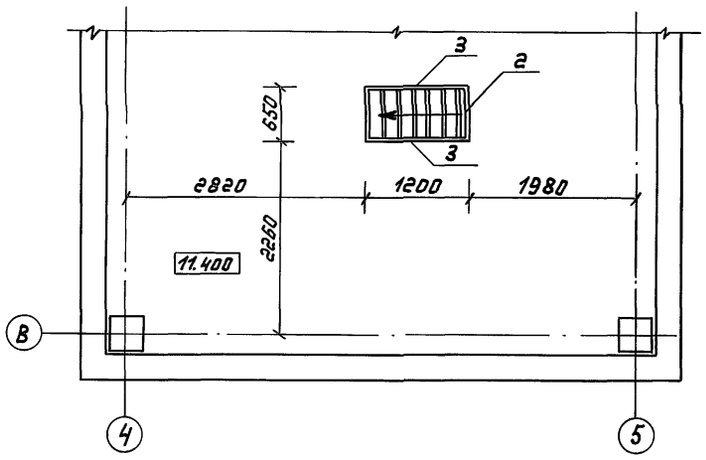

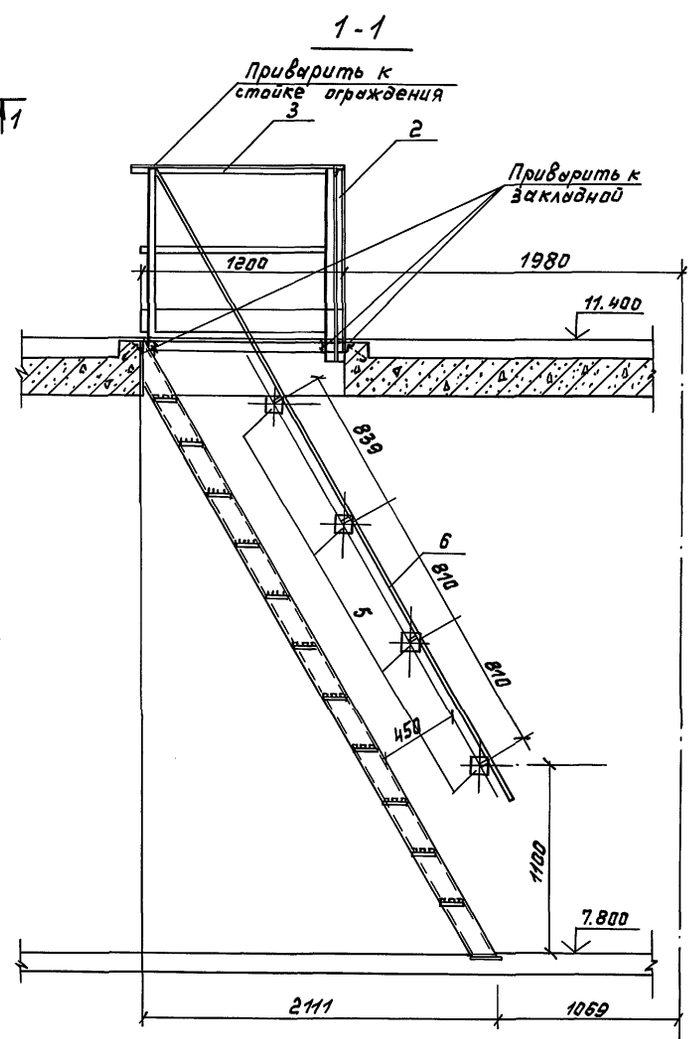

Марка поз.	Обозначение	Наименование	Кол.	Масса ед. кг	Примеч.
		Лестница Л-4			
1	КЖИ-119	Лм-1	1	156.18	
2	1.450.3-3.2.5.2.0.0.1.0	ОГПМГЭб-10.9	1	17.9	
3	-01	ОГПМГЭБ-10.12	2	20.9	
4		Лист $\frac{5\times80\times170\ ГОСТ\ 19903-74^*}{Ст\ 45\ ГОСТ\ 27772-88^*}$	2	0.64	
5		Лист $\frac{5\times100\times100\ ГОСТ\ 19903-74^*}{Ст\ 45\ ГОСТ\ 27772-88^*}$	4	0.47	
6	КЖИ-121	Поручень МИ-1	1	11.11	

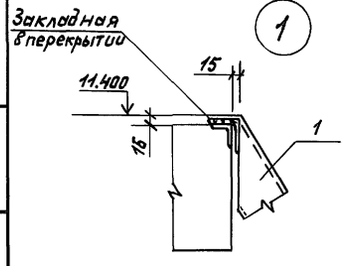

1

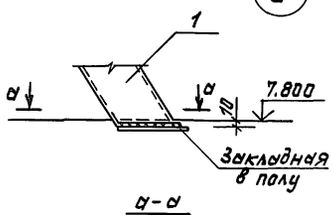

2

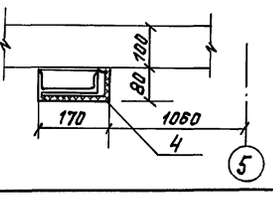

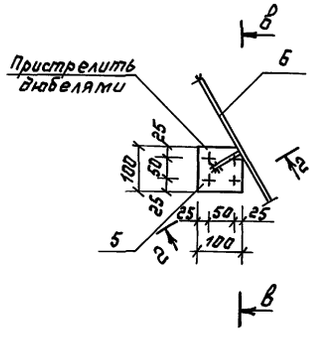

Рук. маст.	Тюликов		
Гл. спец.	Елкин		
Инж.	Галкина		

Привязан:

Инв. №

Инв. № подл. | Подпись и дата | Взам. инв. №

ТП 416-В-11.92 КЖ

Комплексное предприятие общественного питания на 300 мест (для промышленных предприятий)

стадия	лист	листов
РП	75	

Схемы расположения лестницы Л-4. Разрез

Минторг СССР ГИПРОТОРГ Москва

25474-02 77

Альбом III

Марка поз.	Обозначение	Наименование	Кол.	Масса ед. кг	Примеч.
1	1.238-1.2-4.0.0.0	КВ 18.16-Т	1	750	
2	-01	КВ 18.22-Т	2	1050	

Маркировочная схема козырьков входов

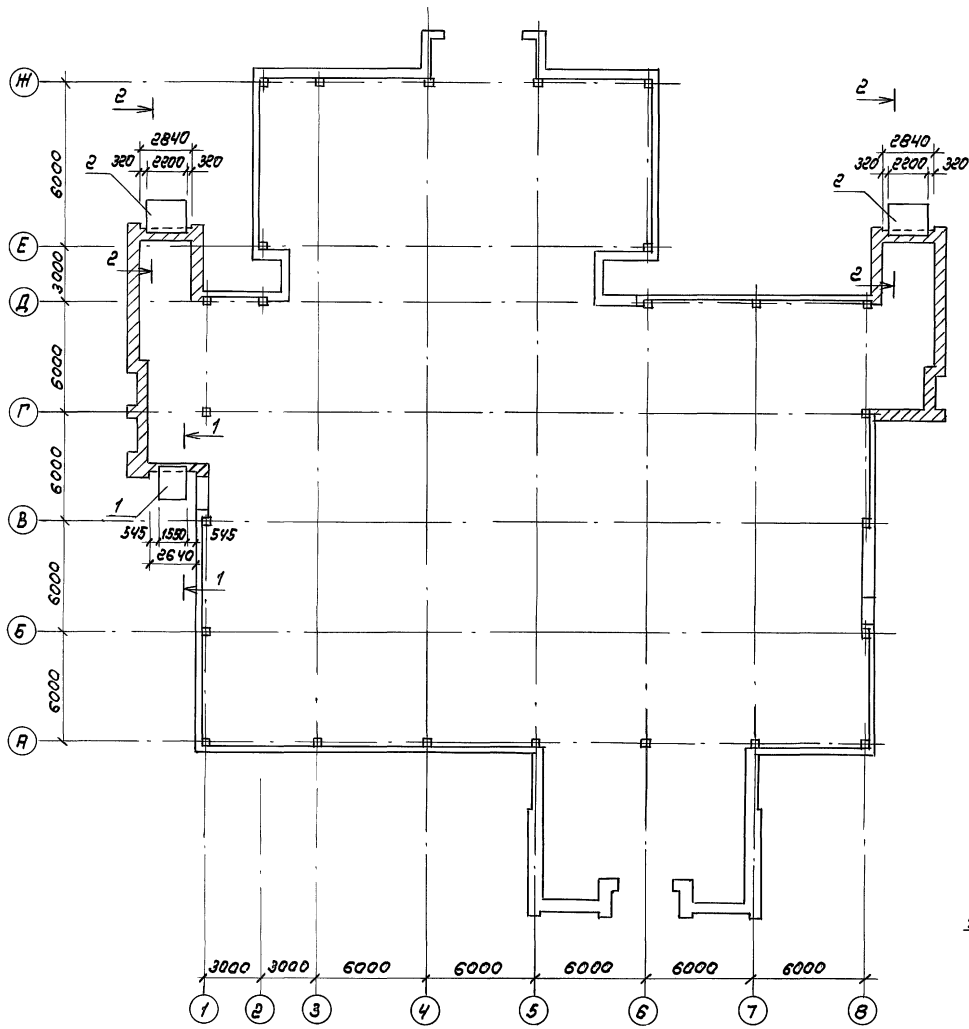

1-1

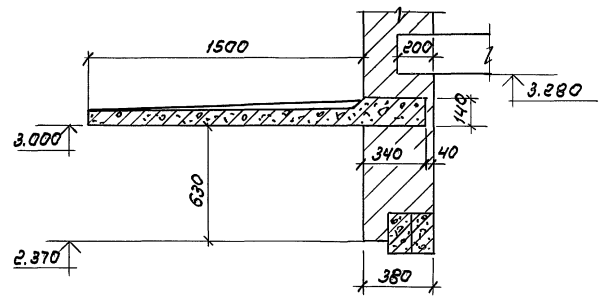

2-2

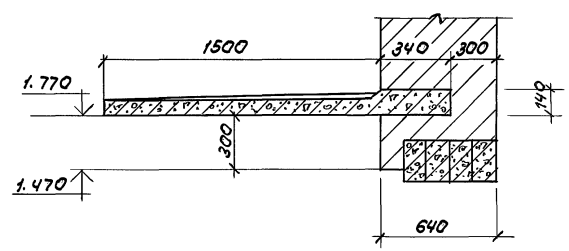

Привязан	Рук.маст.	Тюликов		ТП 416-8-11.92	КН
	Гл.спец.	Елкин		Комплексное предприятие общественного питания на 300 мест (для промышленных предприятий)	
	Инж.	Голкина			Стадия: РП; Лист: 76; Листов:
Инв.№				Козырьки входов	Минторг СССР ГИПРОТОРГ Москва

Инв.№ подл. | Подпись и дата | Взам.инв.№

25474-02 78

Альбом III

Козырек

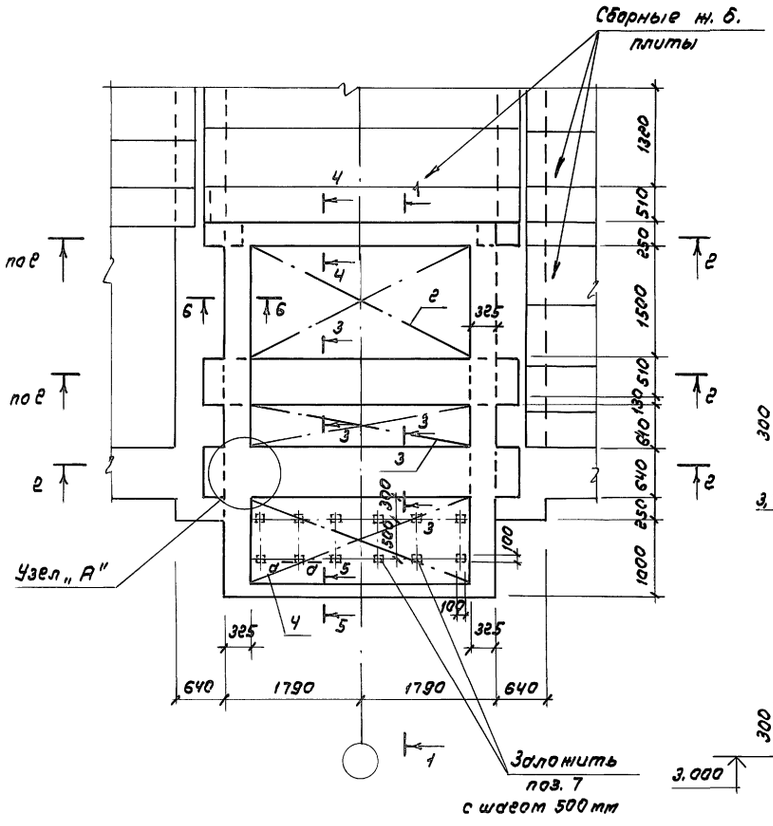

2 - 2

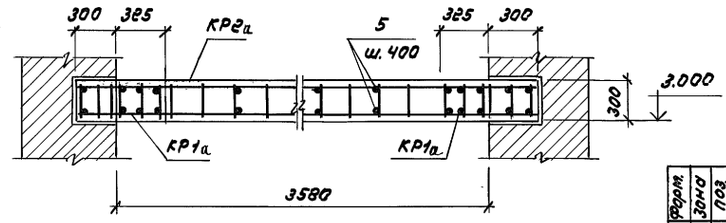

3 - 3

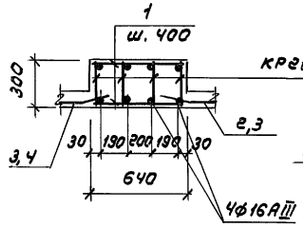

4 - 4

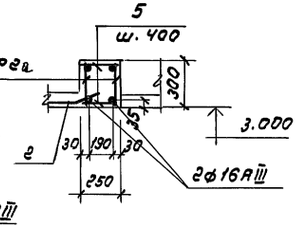

5 - 5

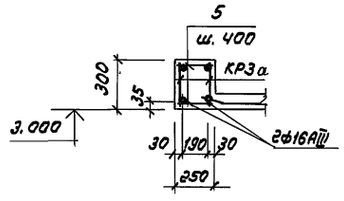

6 - 6

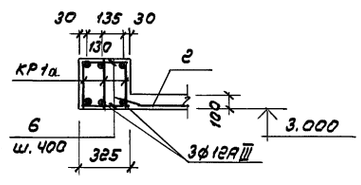

1 - 1

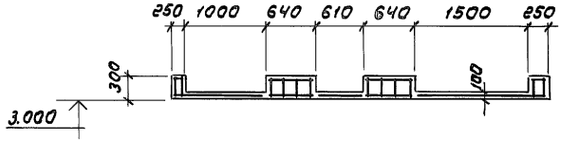

Узел „А"

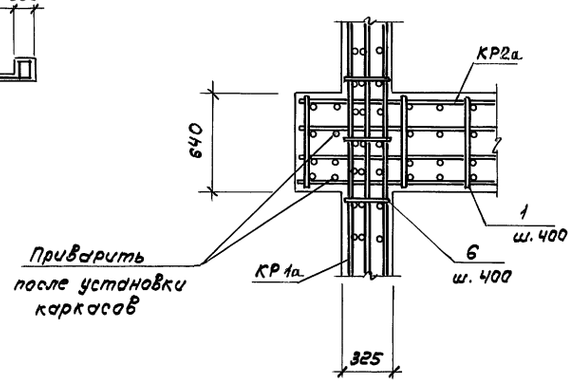

Форм.	Зона поз.	Обозначение	Наименование	Кол.	Примеч.
			Козырек		
			Сборочные единицы		
		КЖИ-94	Каркас КР1а	6	10.08кг
		КЖИ-94	" КР2а	10	15.19кг
		КЖИ-94	" КР3а	2	13.18кг
	1	ГОСТ 5781-82*	8-А-III ℓ = 620 мм	44	0.24кг
	2	ГОСТ 23279-85	Сетка Нс 8АIII-200/8АIII-200 180х390 50/200	1	26.54кг
	3	"	" Нс 8АIII-200/8АIII-200 70х390 50/200	1	11.69кг
	4	"	" Нс 8АIII-200/8АIII-200 140х390 50/200	1	20.3кг
	5	ГОСТ 5781-82*	8-А-III ℓ = 230 мм	42	0.1кг
	6	"	8-А-III ℓ = 300 мм	48	0.12кг
	7	1.400-15 В.1	Изделие закладное МН 105-1	12	1.0кг
			Материалы		
			Бетон класса В15	3.09	м3

1. Данный лист см. совместно с листами марки АР

Выборка стали на один элемент, кг

Марка	Изделия арматурные							Изделия закладные				Всего
	Арматура класса							Прокат марки		Арматура класса		
	AIII							С 235		AIII		
	ГОСТ 5781-82*							ГОСТ 103-76*		ГОСТ 5781-82*		
	6	8	12	16			Итого	-100х6		8		
Козырек	8.28	94.31	51.84	153.4			307.83	6.0		1.44		315.27

			ТП 416-8-11.92 КЖ
Рук.маст.	Тюликов		Комплексное предприятие общественного питания на 300 мест (для промышленных предприятий)
Гл.спец.	Елкин		
Инж.	Конькова		Стадия Лист Листов: РП 77
			Козырек. Опалубка и армирование
			Минторг СССР ГИПРОТОРГ Москва

Привязан

Инв.№

Инв.№ подл. | Подпись и дата | Взам. инв.№

Альбом II

Лестницы наружные

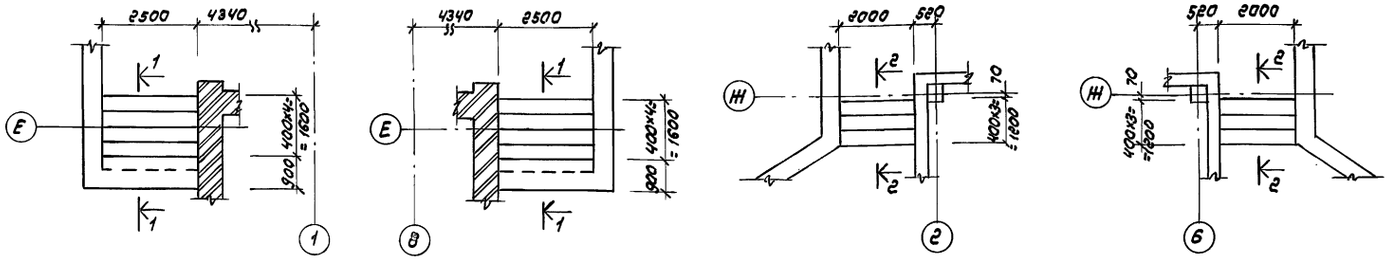

Лестницы дебаркадера

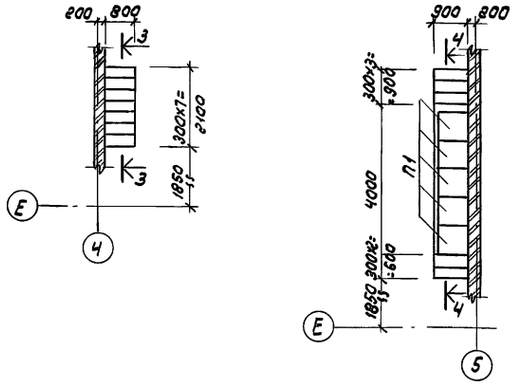

Крыльца

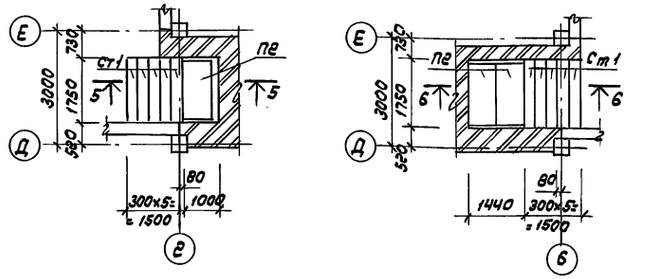

Марка, поз.	Обозначение	Наименование	Кол.	Масса ед., кг	Примечание
		Сборные ж. б. изделия			
П1	3.006.1-2.87.1-2-1.0	Плита П3д-8	5	100	
П2	— " —	П10д-5	3	190	
Ст1	ГОСТ 8717.0-84*	Ступени ЛС 17	10	174	
		Металлические изделия			
МН 548	1.400-15 В.1	МН 548	13		п.м
С1	ГОСТ 8478-81*	С 3Вр1-100 / 3Вр1-100 2450×3050	2	21.156	
С2	— " —	С 3Вр1-200 / 3Вр1-200 2450×2460	2	8.854	
С3	— " —	С 3Вр1-100 / 3Вр1-100 1850×2050	2	11.391	
С4	— " —	С 3Вр1-200 / 3Вр1-200 1650×1850	2	4.608	
С5	— " —	С 3Вр1-100 / 3Вр1-100 750×2550	1	5.546	
С6	— " —	С 3Вр1-100 / 3Вр1-100 850×1150	2	2.856	
		Материал			
		Бетон класса В 7.5	1		м³
		— " — В 15	2		м³
		— " — В 25	0.5		м³

1-1

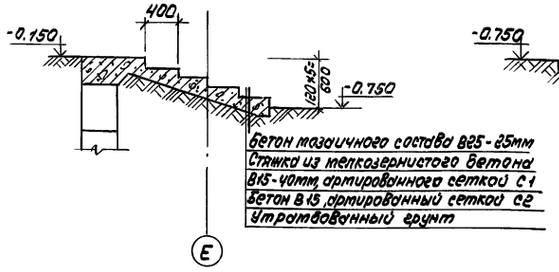

Бетон мозаичного состава В25-25мм
Стяжка из мелкозернистого бетона В15-40мм, армированного сеткой С1
Бетон В15, армированный сеткой С2
Утрамбованный грунт

2-2

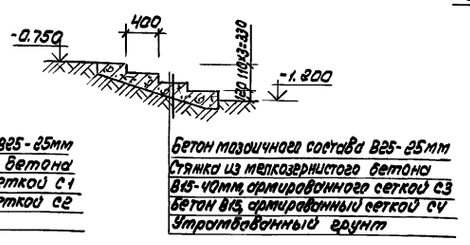

Бетон мозаичного состава В25-25мм
Стяжка из мелкозернистого бетона В15-40мм, армированного сеткой С3
Бетон В15, армированный сеткой С4
Утрамбованный грунт

3-3

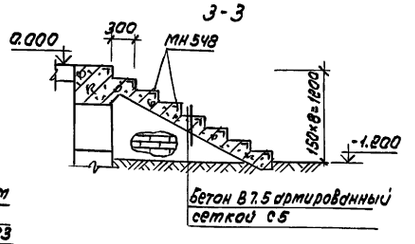

Бетон В 7.5 армированный сеткой С5

6-6

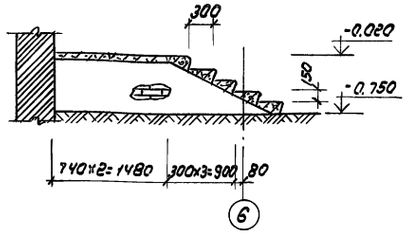

Ч-Ч

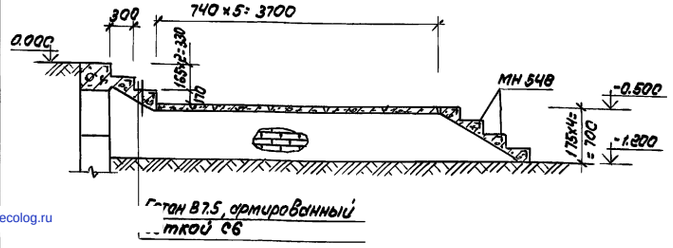

Бетон В 7.5, армированный сеткой С6

5-5

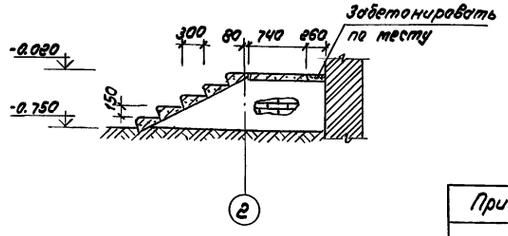

Привязан			
Инв. N			

Рук. маст.	Тюликов		
Гл. спец.	Елкин		
ГАП	Голочкина		
Вед. инж.	Соловенкова		
Инж.	Каторова		

ТП 416-8-11.92 КН

Комплексное предприятие общественного питания на 300 мест (для промышленных предприятий)

Стадия	Лист	Листов
РП	78	

Лестницы наружные
Лестницы дебаркадера
Крыльца

Минторг СССР ГИПРОТОРГ Москва

25474-02 (80)

Инв. N | Подпись и дата | Взам. инв. N

gost.e-ecolog.ru