ТИПОВОЙ ПРОЕКТ
813-3-20.89

ХОЛОДИЛЬНИК ДЛЯ ФРУКТОВ ВМЕСТИМОСТЬЮ 1000 ТОНН ИЛИ ВИНОГРАДА ВМЕСТИМОСТЬЮ 470 ТОНН С РЕГУЛИРУЕМОЙ ГАЗОВОЙ СРЕДОЙ

АЛЬБОМ 3

КЖИ Строительные изделия стр. 2...56

gost.e-ecolog.ru

На момент реализации указана в счет-накладной

				Привязан	
Инв.№					

ТИПОВОЙ ПРОЕКТ 813-3-20.89

ХОЛОДИЛЬНИК ДЛЯ ФРУКТОВ ВМЕСТИМОСТЬЮ 1000 ТОНН ИЛИ ВИНОГРАДА ВМЕСТИМОСТЬЮ 470 ТОНН С РЕГУЛИРУЕМОЙ ГАЗОВОЙ СРЕДОЙ

АЛЬБОМ 3

КЖИ Строительные изделия

Разработан:

институтом „Гипронисельпром" Госагропрома СССР

Главный инженер института А.Д. Бутенко

Главный инженер проекта Г.А. Хлебников

Утвержден Госагропромом СССР, письмо от 29.06.89 N 805-42/39-75

Введён в действие институтом „Гипронисельпром" Приказ от 01 июля 1989г N 102.

© ЦИТП Госстроя СССР, 1989

Привязан

Инв. N

NN листов	Наименование и обозначение документов. Наименование листа		Стр.
	Содержание альбома		2,3
	Изделие соединительное МД1, МД2	АР.Ц.010000	4
	Изделие соединительное МД3	АР.Ц. 020000	5
	Решетка для вытирания ног МД4	АР.Ц.030000	5
	Изделие соединительное МД5	АР.Ц. 040000	6
	Изделие соединительное МД6	АР.Ц. 050000	6
	Изделие соединительное МД7	АР.Ц. 060000	7
	Изделие соединительное МД8	АР.Ц. 070000	7
	Изделие соединительное МД9	АР.Ц. 080000	8
	Изделие соединительное МД10	АР.Ц. 090000	8
	Техническое описание	КЖ.Ц. ТО	9
	Колонна К1	КЖ.Ц. 0100 00	10
	Колонна К2	КЖ.Ц.020000	11
	Колонна К3	КЖ.Ц.030000	12
	Колонна К4	КЖ.Ц.040000	13
	Колонна (К5, К7)	КЖ.Ц.050000	14
	Колонна К6	КЖ.Ц.060000	15

NN листов	Наименование и обозначение документов. Наименование листа.		Стр.
	Колонна К8	КЖ.Ц.070000	16
	Колонна К9	КЖ.Ц. 080000	17
	Колонна К10	КЖ.Ц. 090000	18
	Колонна (К11, К12)	КЖ.Ц. 100000	19
	Колонна К13	КЖ.Ц. 110000	20
	Колонна К14	КЖ.Ц. 120000	21
	Колонна К15	КЖ.Ц. 130000	22
	Ферма (ФС1, ФС3, ФС4)	КЖ.Ц. 140000	23,24
	Ферма ФС2	КЖ.Ц. 150000	25
	Ферма ФС5	КЖ.Ц. 160000	26
	Панель стеновая (ПС2, ПС3, ПС22, ПС24)	КЖ.Ц. 170000	27
	Панель стеновая (ПС4, ПС25)	КЖ.Ц. 180000	28
	Панель стеновая (ПС5, ПС11, ПС26)	КЖ.Ц. 190000	29
	Панель стеновая (ПС 6, ПС 20, ПС27, ПС38)	КЖ.Ц. 200000	30
	Панель стеновая (ПС 7, ПС21, ПС28, ПС39, ПС42)	КЖ.Ц. 210000	31
	Панель стеновая ПС8	КЖ.Ц. 220000	32
	Панель стеновая ПС9	КЖ.Ц. 230000	33

Инв. № подл. | Подпись и дата | Взам. инв. №

Привязан

Инв. №

Н. контр.	Бурдыкина		01.89
Нач. отд.	Иглина		01.89
ГИП	Клевников		01.89

Т. п. 813-3-20.89

Содержание альбома № 3

Стадия	Лист	Листов
РП	1	2

ГИПРОНИСЕЛЬПРОМ г. Орел

23885-03 3

Копировал Фомушкина

Формат А3

N листов	Наименование и обозначение документов Наименование листа		Стр.
	Панель стеновая ПС10	КЖ.И. 240000	34
	Панель стеновая (ПС12, ПС34)	КЖ.И. 250000	35
	Панель стеновая (ПС13, ПС35)	КЖ.И. 260000	36
	Панель стеновая ПС14	КЖ.И. 270000	37
	Панель стеновая ПС15	КЖ.И. 280000	38
	Панель стеновая ПС16	КЖ.И. 290000	39
	Панель стеновая ПС17	КЖ.И. 300000	40
	Панель стеновая (ПС18, ПС30)	КЖ.И. 310000	41
	Панель стеновая (ПС19, ПС33)	КЖ.И. 320000	42
	Панель стеновая (ПС29, ПС31)	КЖ.И. 330000	43
	Панель стеновая ПС32	КЖ.И. 340000	44
	Панель стеновая ПС36	КЖ.И. 350000	45
	Панель стеновая ПС37	КЖ.И. 360000	46
	Панель стеновая ПС40	КЖ.И. 370000	47

N листов	Наименование и обозначение документов Наименование листа		Стр.
	Панель стеновая ПС41	КЖ.И. 380000	48
	Изделие соединительное (МС1, МС2)	КЖ.И. 000040	49
	Изделие соединительное МС3	КЖ.И. 410000	49
	Изделие соединительное МС4	КЖ.И. 420000	50
	Изделие соединительное (МС5, МС6)	КЖ.И. 430000	51
	Изделие соединительное (МС7, МС8)	КЖ.И. 440000	52
	Изделие соединительное МС9	КЖ.И. 450000	53
	Изделие соединительное МС10	КЖ.И. 000046	53
	Фасонка (Ф1, Ф3)	КЖ.И. 470000	54
	Фасонка (Ф2, Ф4)	КЖ.И. 480000	55
	Сетка С1	КЖ.И. 490000	56
	Консоль опорная ОК1	КЖ.И. 500000	56

Инв.№ подл. | Подпись и дата | Взам.инв.№

Привязан

Инв.№

копировал Кузнецова 23885-03 4 формат А4

Альбом 3

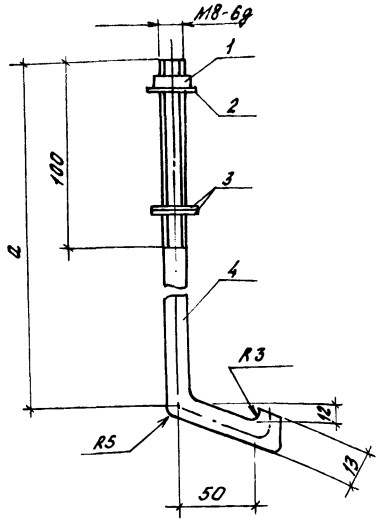

Обозначение	Марка	Размер „а", мм	Масса кг
АР.Ц.010000	МД1	300	0,144
-01	МД2	150	0,084

Покрытие - эмаль ПФ-133 темно-серая ГОСТ 926-82 VII; 4/1-Л
Грунт ГФ-021 ГОСТ 25129-82

Формат	Зона	Поз.	Обозначение	Наименование	Кол.	Примечание
				Документация		
			2.460-1, вып.1	Типовые архитектурно-строительные детали одноэтажных промышленных неотапливаемых зданий с покрытиями из асбестоцементных волнистых листов		
				Детали		
		1	2.460-1, вып.1 лист 43	Гайка Г	1	
		2	2.460-1, вып.1 лист 43	Шайба Ш1	1	
		3	2.460-1, вып.1 лист 43	Прокладка ПМ1	2	
				Переменные данные для исполнений		
				АР.Ц.010000		
				Детали		
Б4		4	АР.Ц.010001	ФВА-I ГОСТ 5781-82, ℓ=365	1	0,144
				АР.Ц.010000-01		
				Детали		
Б4		4	АР.Ц.010001-01	ФВАI ГОСТ 5781-82, ℓ=215	1	0,084

Н.контр.	Махонина		27.02.89
Гл.специал.	Репало		27.02.89
Рук.сект.	Медолазов		27.02.89
Рук.гр.	Сачков		27.02.89
Инж.	Макарова		27.02.89
Пров.	Неверовская		27.02.89

Т.п. 813-3-20.89 АР.Ц.010000

Изделие соединительное (МД1; МД2)

Стадия	Масса	Масштаб
РП	см. таблицу	1:5
Лист	Листов 1	

ГИПРОНИСЕЛЬПРОМ г. Орел

Привязан

Инв. №

Инв. № подл. | Подпись и дата | Взам. инв. №

23885-03 5

Копировал Фомушкина

Формат А4

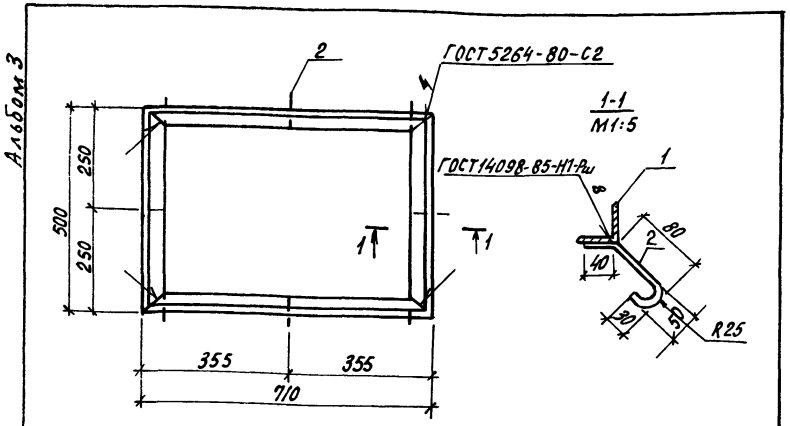

Формат	Зона	Поз.	Обозначение	Наименование	Кол.	Примечание
				Детали		
БЧ		1	АР.Н. 020001	Уголок 50×50×5-В ГОСТ 8509-86 Ст 3 кп ГОСТ 535-79 ℓ=2420	1	9,12 кг
БЧ		2	АР.Н. 020002	А-I-Б ГОСТ 5781-82, ℓ=200	8	0,044 кг

Покрытие эмаль ПФ-133 темно-серая ГОСТ 926-82 ; VII ; 4/1-Л
Грунт ГФ-021 ГОСТ 25129-82

Привязан

Инв. N

Взам. инв. N | Подпись и дата | Инв. N подл.

Н. контр.	Махонина		27.01.89
Гл. специал.	Репало		27.01.89
Гл. конструктор	Тимошенко		27.01.89
Рук. сект.	Медолазов		27.01.89
Рук. гр.	Сачков		27.01.89
Инж.	Макарова		27.01.89
Пров.	Неверовская		27.01.89

АР.Н. 020000

Изделие соединительное МД3

Стадия	Масса	Масштаб
РП	9,47	1:10
Лист	Листов 1	

ГИПРОНИСЕЛЬПРОМ г. Орел

Копировал Кухтинова

Формат А4

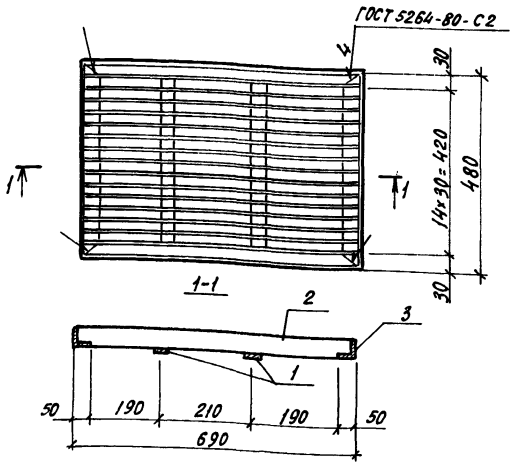

Формат	Зона	Поз.	Обозначение	Наименование	Кол.	Примечание
				Детали		
БЧ		1	АР.Н. 030001	Лист Б-ПН-НО-4.0 ГОСТ 19903-74 В ст 3 кп2 ГОСТ 14637-79 40×410	2	0,52 кг
БЧ		2	АР.Н. 030002	Лист Б-ПН-НО-4.0 ГОСТ 19903-74 В ст 3 кп2 ГОСТ 14637-79 40×680	15	0,86 кг
БЧ		3	АР.Н. 030003	Уголок 50×50×5-В ГОСТ 8509-86 Ст 3 кп ГОСТ 535-79 ℓ=2340	1	8,82 кг

Поз.1 приварить к поз. 2 и поз. 2 приварить к поз. 3 ручной электродуговой сваркой по ГОСТ 5264-80 тип шва Т1, катет 4;
Покрытие эмаль ПФ-133 темно-серого цвета ГОСТ 926-82 VII ; 4/1-Л. Грунт ГФ-021 ГОСТ 25129-82

Привязан

Инв. N

Взам. инв. N | Подпись и дата | Инв. N подл.

Н. контр.	Махонина		27.01.89
Гл. специал.	Репало		27.01.89
Гл. конструктор	Тимошенко		27.01.89
Рук. сект.	Медолазов		27.01.89
Рук. гр.	Сачков		27.01.89
Инж.	Макарова		27.01.89
Пров.	Неверовская		27.01.89

Т.п. 813-3-20.89 АР.Н. 030000

Решетка для вытирания ног МД4

Стадия	Масса	Масштаб
РП	21,95	1:10
Лист	Листов 1	

ГИПРОНИСЕЛЬПРОМ г. Орел

Копировал Кухтинова

Формат А4

Альбом 3

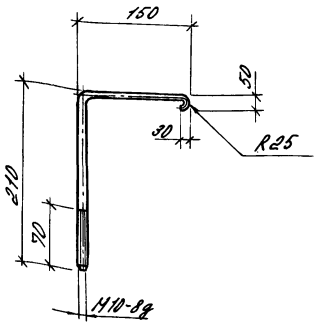

Покрытие - эмаль ПФ-133 серая ГОСТ 926-82 VII; 4/1-Л
Грунт ГФ-021 ГОСТ 25129-82

Привязан

Инв. №

Н. конт.	Махонина		28.02.89
Гл. спец.	Репало		27.02.89
Гл. конст.	Тимошенко		27.02.89
Рук. сект.	Недолазов		27.02.89
Рук. гр.	Сачков		27.02.89
Инж.	Макарова		27.02.89
Пров.	Неверовская		27.02.89

Инв. № подл. | Подпись и дата | Взам. инв. №

А.Р.И. 000004

Изделие соединительное МД 5

Стадия	Масса	Масштаб
РП	0,20	1:5

Лист | Листов 1

А-I-10 ГОСТ 5781-82
ℓ=440

ГИПРОНИСЕЛЬПРОМ
г. Орел

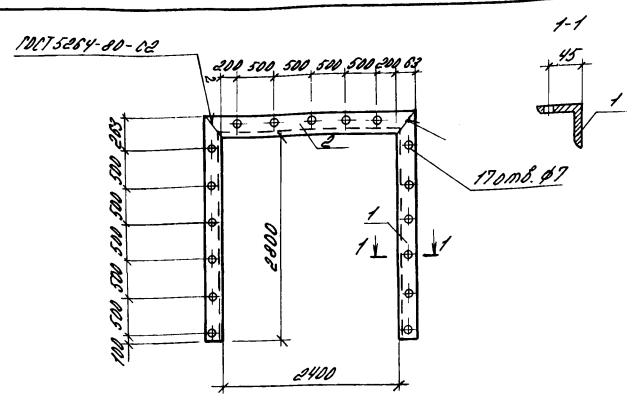

Формат	Зона	Поз.	Обозначение	Наименование	Кол.	Примечание
				Детали		
БЧ		1	А.Р.И. 050001	Уголок 63×63×5-В ГОСТ 8509-86 ст3кп ГОСТ 535-79 ℓ=2863	2	16.30 кг
БЧ		2	А.Р.И. 050002	Уголок 63×63×5-В ГОСТ 8509-86 ст3кп ГОСТ 535-79 ℓ=2526	1	14,45

Покрытие - эмаль ПФ-133 серая ГОСТ 926-82 VII; 4/1-Л
Грунт ГФ-021 ГОСТ 25129-82

Привязан

Инв. №

Н. контр.	Махонина		28.02.89
Гл. спец. отд.	Репало		27.02.89
Гл. конст.	Тимошенко		27.02.89
Рук. сект.	Недолазов		27.02.89
Рук. гр.	Сачков		27.02.89
Инж.	Макарова		27.02.89
Пров.	Неверовская		27.02.89

Инв. № подл. | Подпись и дата | Взам. инв. №

Т.п. 813-3-20.89 А.Р.И. 050000

Изделие соединительное МД 6

Стадия	Масса	Масштаб
РП	37,77	1:50

Лист | Листов 1

ГИПРОНИСЕЛЬПРОМ
г. Орел

копировал Варич Формат А4

Альбом 3

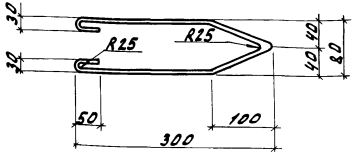

Покрытие-эмаль ПФ-133 темно-серая ГОСТ 926-82 VII; 4/1-Л
Грунт ГФ-021 ГОСТ 25129-82

Привязан

Инв. N.

Н.контр.	Махонина	Мах.	28.02.89
Гл.спец.отд.	Репало		27.02.89
Гл.констр.	Тимошенко		27.02.89
Рук.сект.	Медолазов		27.02.89
Рук.гр.	Сауков		27.02.89
Инж.	Макарова		27.02.89
Пров.	Неверовская		27.02.89

А.Р.И. 000006

Изделие соединительное МД7

Стадия	Масса	Масштаб
РП	0.30	1:50

Лист | Листов 1

ф8 А1 ГОСТ 5781-82
е=760

ГИПРОНИСЕЛЬПРОМ
г. Орел

Взам. инв. N. | Подпись и дата | Инв. N. подл.

Копировал Омельченко

формат

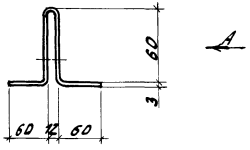

Вид А

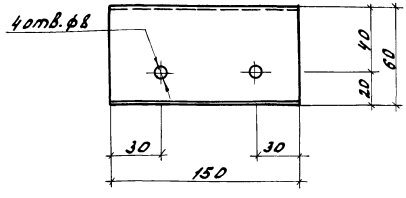

Покрытие- эмаль ПФ-133 темно-серая ГОСТ 926-82 VII; 4/1-Л
Грунт ГФ-021 ГОСТ 25129-82.

Привязан

Инв. N.

Н.контр.	Махонина	Мах.	28.02.89
Гл.спец.отд.	Репало		27.02.89
Гл.констр.	Тимошенко		27.02.89
Рук.сект.	Медолазов		27.02.89
Рук.гр.	Сауков		27.02.89
Инж.	Макарова		27.02.89
Пров.	Неверовская		27.02.89

Т.п. 813-3-20.89

А.Р.И. 000007

Изделие соединительное МД8

Стадия	Масса	Масштаб
РП	0.10	1:50

Лист | Листов 1

Лист 6-ПН-НО-3.0 ГОСТ 19903-74
В ст3 КП2 ГОСТ 16523-70
150х252

ГИПРОНИСЕЛЬПРОМ
г. Орел

Взам. инв. N. | Подпись и дата | Инв. N. подл.

23885-03 8

Копировал Омельченко

формат А4

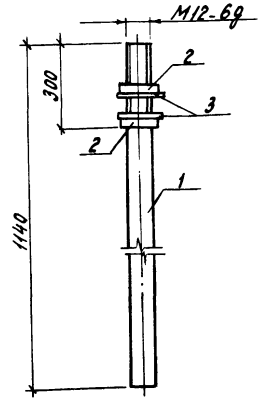

Формат	Зона	Поз.	Обозначение	Наименование	Кол.	Примечание
				Детали		
Б4		1	АР.Ц.080001	Ф12 А I ГОСТ 5781-82, ℓ=1140	1	1,01кг
				Стандартные изделия		
Б4		2		Гайка М12-6Н.5.016 ГОСТ 5915-70	2	0,015кг
Б4		3		Шайба М12 ГОСТ 24379.1-80	2	0,021кг

Покрытие - эмаль ПФ-133 темно-серая ГОСТ 926-82 VII; 4/1-Л.
Грунт ГФ-021 ГОСТ 25129-82.

Привязан

Инв.№

Н.контр.	Маханина		01.03.89
Гл.спец.	Репало		27.01.89
Гл.конст.	Тимошенко		27.01.89
Рук.сект.	Медолазов		27.01.89
Рук.гр.	Сачков		27.01.89
Инж.	Макарова		27.01.89
Пров.	Неверовская		27.01.89

АР.Ц. 080000

Изделие соединительное МД9

Стадия	Масса	Масштаб
РП	1,046	1:5
Лист	Листов 1	

ГИПРОНИСЕЛЬПРОМ

Инв.№ подл. | Подпись и дата | Взам.инв.№

Копировал Муратова

Формат А4

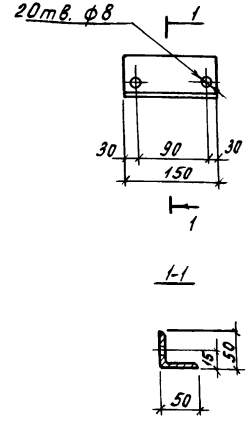

Покрытие - эмаль ПФ-133 темно-серая ГОСТ 926-82 VII; 4/1-Л.
Грунт ГФ-021 ГОСТ 25129-82.

Привязан

Инв.№

Н.контр.	Маханина		01.03.89
Гл.специалист	Репало		27.01.89
Гл.констр.	Тимошенко		27.01.89
Рук.сект.	Медолазов		27.01.89
Рук.гр.	Сачков		27.01.89
Инж.	Макарова		27.01.89
Пров.	Неверовская		27.01.89

Т.п. 813-3-20.89 АР.Ц.000009

Изделие соединительное МД10

Уголок 63х63х6-В ГОСТ 8509-86 / Ст.3кп ГОСТ 535-79 / ℓ=150

Стадия	Масса	Масштаб
РП	0,86	1:5
Лист	Листов 1	

ГИПРОНИСЕЛЬПРОМ г. Орел

23885-03 9

Копировал Муратова

Формат А4

Альбом 3

1. Знак  на колоннах и фермах нанести несмываемой краской.
2. Закладные детали железобетонных изделий (колонн, ферм, плит покрытия) на глубину 50мм от поверхности м.б. изделия должны быть покрыты слоем цинка толщиной 0,12мм (способом металлизации) согласно требованиям СНиП 2.03.11-85.
3. Ручную сварку выполнять электродами Э42.
4. Марку тяжелого бетона по морозостойкости для изготовления стеновых панелей по шифру 1481.вып.1 для варианта с температурой наружного воздуха минус 20°С принять F50, для варианта с температурой наружного воздуха минус 30°С - F75.
5. Марку бетона колонн по морозостойкости для варианта с температурой наружного воздуха минус 20°С принять F50, для варианта с температурой наружного воздуха минус 30°С - F75.
6. Марку бетона по морозостойкости для ферм принять F50.

Инв.№ подл. | Подпись и дата | Взам.инв.№

Н.контр.	Бурдыкина		01.03.89
Гл.специал.	Репало		01.03.89
Гл.констр.	Тимошенко		01.03.89
Рук.сект.	Медолазов		01.03.89
Рук.гр.	Карпенкова		01.03.89
Инж.	Солоухина		01.03.89
Пров.	Шепетильникова		01.03.89

Привязан

Инв.№

Т.п. 813-3-20.89 КЖ.И.ТО

Техническое описание

Стадия	Лист	Листов
РП		1

ГИПРОНИСЕЛЬПРОМ г.Орел

23885-03 10

Копировал Фомушкина Формат А3

Альбом 3

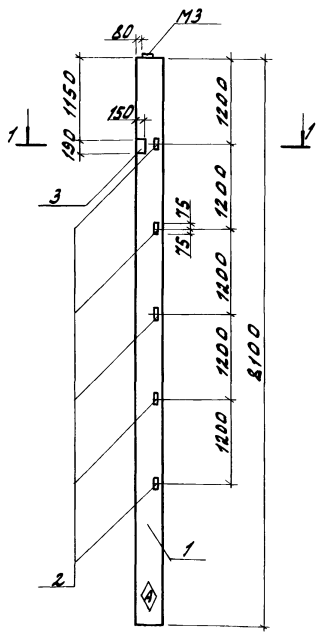

1-1
М1:20

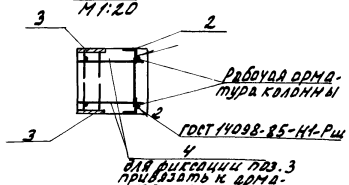

Формат	Зона	Поз.	Обозначение	Наименование	Кол.	Примечание
				Документация		
А3			КЖ.И. ТО	Техническое описание		
			1.400-6/76, Вып. 1	Унифицированные закладные детали сборных железобетонных конструкций промышленных предприятий.		
				Сборочные единицы		
		1	1.823.1-2.1 100-44	Колонна 1К81.4-2-А	1	
		2	1.400-6/76, Вып. 1 лист 54	Изделие закладное М1-14	5	
		3	1.400-6/76, Вып. 1 лист 90	Изделие закладное М4-29	2	
				Детали		
БЧ		4	КЖ.И. 010001	фбАIII ГОСТ 5781-82, l=380	2	0,08 кг

Ведомость расхода стали на дополнительные закладные изделия, кг

Марка элемента	Изделия закладные							Всего	Общий расход
	Арматура класса А-III ГОСТ 5781-82			Прокат марки Вст3кп2 ГОСТ 8509-86		ГОСТ 19903-74			
	ф6	ф12	Итого	L63х5	Итого	δ=8	Итого		
1К81.4-2-А	0,17	2,18	2,35	7,5	7,5	3,4	3,4	13,25	13,25

Н.контр.	Бурдыкина		01.03.89
Гл.специал.	Репало		28.02.89
Гл.констр.	Тимошенко		28.02.89
Рук.сект.	Медлазаров		28.02.89
Рук.гр.	Гарренкова		28.02.89
Инж.	Белкин		28.02.89
Пров.	Шепетильникова		28.02.89

Т.П. 813-3-20.89 КЖ.И. 010000

Колонна К1

Стадия	Масса	Масштаб
РП	3,25т	1:50
Лист	Листов 1	

ГИПРОНИСЕЛЬПРОМ г. Орел

Привязан

Инв. № подл. | Подпись и дата | Взам. инв. №

Инв. №

23885-03 11

Копировал Омельченко

Формат А3

Альбом 3

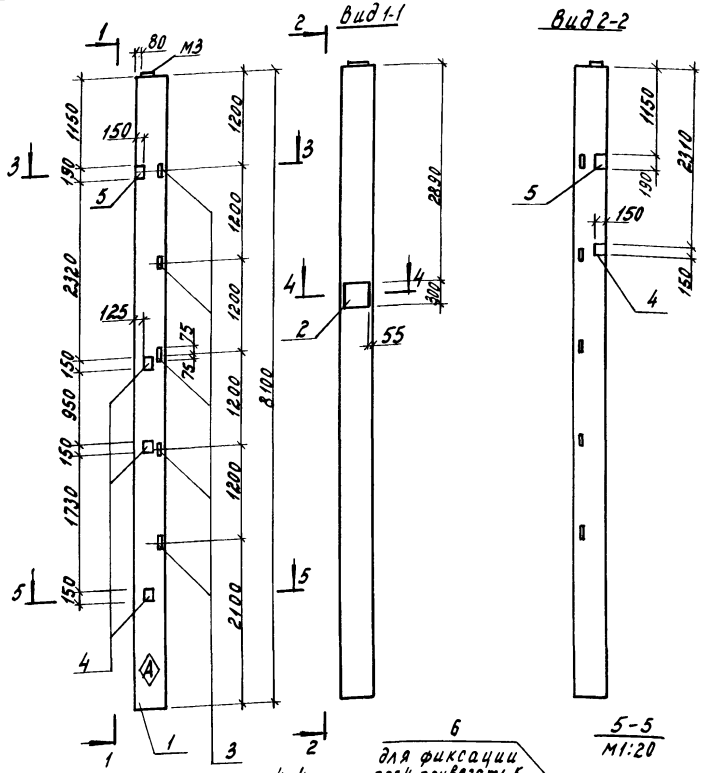

Формат	Зона	Поз	Обозначение	Наименование	Кол.	Примечание
				Документация		
А3			КЖИ.ТО	Техническое описание		
			1.400-6/76, Вып.1	Унифицированные закладные детали сборных железобетонных конструкций промышленных предприятий		
				Сборочные единицы		
		1	1.823.1-2.1 100-44	Колонна 1КВ1.4-2-б	1	
				Изделия закладные		
		2	1.400-6/76, Вып.1 лист 24	М0-1-1	1	
		3	1.400-6/76, Вып.1 лист 54	М1-14	5	
		4	1.400-6/76, Вып.1 лист 96	М6-1	4	
		5	1.400-6/76, Вып.1 лист 90	М4-29	2	
				Детали		
64		6	КЖИ.020001	ФБАIII ГОСТ 5781-82, l=380	7	0,084 кг

Ведомость расхода стали на дополнительные закладные изделия, кг

Марка элемента	Изделия закладные									Всего	Общий расход
	Арматура класса А-III ГОСТ 5781-82				Прокат марки Вст3кп2 ГОСТ 8509-86		ГОСТ 19903-74				
	ф6	ф10	ф12	Итого	∠63×5	Итого	б=6	б=8	Итого		
1КВ1.4-2-б	0,59	2,4	2,18	5,17	7,5	7,5	1,2	14,9	16,1	28,77	28,77

Н.контр.	Бурдыкина		9.03.89
Гл.спец.отд.	Репало		28.02.89
Гл.констр.	Тимощенко		28.02.89
Рук.сект.	Медолазов		28.02.89
Рук.гр.	Карпенкова		28.02.89
Инж.	Белкин		28.02.89
Пров.	Щепетильникова		28.02.89

Т.П. 813-3-20.89 КЖИ.020000

Колонна К2

Стадия	Масса	Масштаб
РП	3,25т	1:50
Лист	Листов 1	

ГИПРОНИСЕЛЬПРОМ г.Орел

Привязан

Инв.№ подл. | Подпись и дата | Взам.инв.№

23885-03 12

Копировал Муратова

Формат А3

Альбом 3

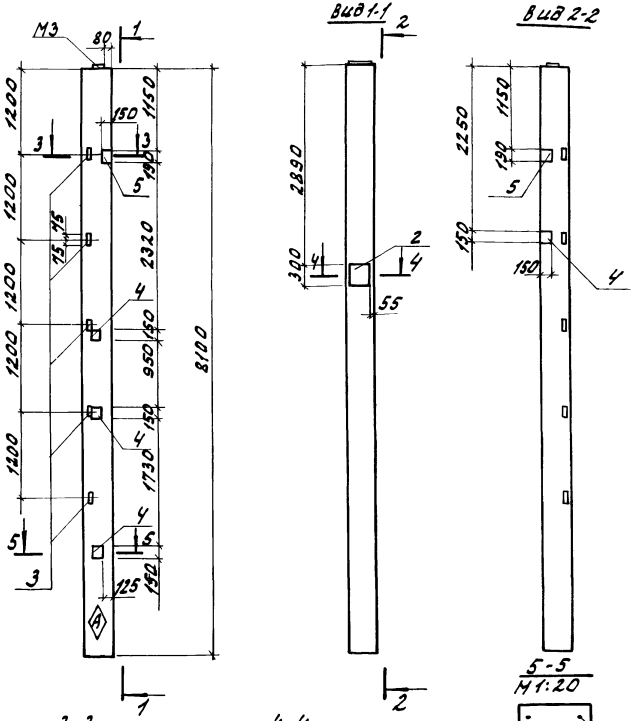

Формат	Зона	Поз.	Обозначение	Наименование	Кол.	Примечание
				Документация		
А3			КЖ.С.ТО	Техническое описание		
			1.400-6/76, Вып. 1	Унифицированные заклад-		
				ные детали сборных желез-		
				бетонных конструкций про-		
				мышленных предприятий		
				Сборочные единицы		
		1	1.823.1-2.1 100-44	Колонна 1КВ1.4-2-В	1	
				Изделия закладные		
		2	1.400-6/76, Вып.1, лист 24	М0-1-1	1	
		3	1.400-6/76, Вып.1, лист 54	М1-14	5	
		4	1.400-6/76, Вып.1, лист 96	М6-1	4	
		5	1.400-6/76, Вып.1, лист 90	М4-29	2	
				Детали		
БУ		6	КЖ.С.030001	ф6 А-III ГОСТ 5781-82, ℓ=380	7	0,084кг

Ведомость расхода стали на дополнительные закладные изделия, кг

Марка элемента	Изделия закладные									Всего	Общий расход
	Арматура класса А-III ГОСТ 5781-82				Прокат марки Вст3кп2						
	ф6	ф10	ф12	Итого	L63×5 ГОСТ 8509-86	Итого	δ=6 ГОСТ 19903-74	δ=8 ГОСТ 19903-74	Итого		
1КВ1.4-2-В	0,59	2,4	2,18	5,17	7,5	7,5	1,2	14,9	16,1	28,77	28,77

Н.контр.	Бурдыкина			Т.п. 813-3-20.89	КЖ.С.030000
Гл.инж.проекта	Тимошенко				
Рук.сект.	Медведзов			Колонна К3	Стадия: РП; Масса: 3,25т; Масштаб: 1:50
Рук.гр.	Карпенков				Лист; Листов 1
Инж.	Белкин				ГИПРОНИСЕЛЬПРОМ г. Орел
Пров.	Сапегин				

Привязан

Инв.№ подл. | Подпись и дата | Взам.инв.№

Инв.№

23885-03 13

Копировал Онельченко

Формат А3

Альбом 3

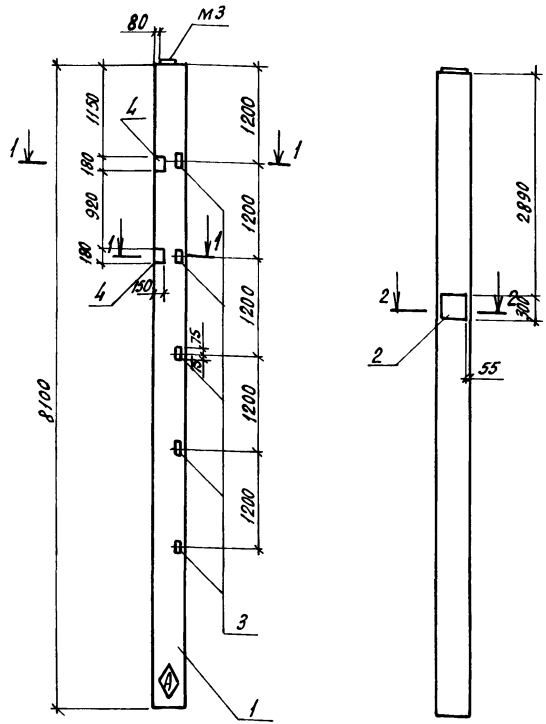

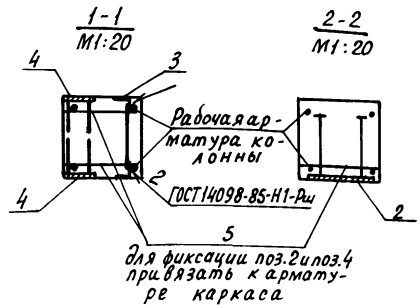

Формат	Зона	Поз.	Обозначение	Наименование	Кол.	Примечание
				Документация		
А3			КН.Н.ТО	Техническое описание		
			1.400-6/76, вып.1	Унифицированные закладные детали сборных железобетонных конструкций промышленных предприятий		
				Сборочные единицы		
		1	1.823.1-2.1 100-44	Колонна 1К81.4-2-Г	1	
				Изделия закладные		
		2	1.400-6/76, вып.1, лист 24	М0-1-1	1	
		3	1.400-6/76, вып.1, лист 54	М1-14	5	
		4	1.400-6/76, вып.1, лист 90	М4-29	4	
				Детали		
Б4		5	КН.И.040001	ФБА III ГОСТ 5781-82, ℓ=380	5	0,084кг

Ведомость расхода стали на дополнительные закладные изделия, кг

Марка элемента	Изделия закладные								Всего	Общий расход
	Арматура класса А-III ГОСТ 5781-82				Прокат марки Вст3кп2 ГОСТ 8509-86		ГОСТ 19903-74			
	ф6	ф10	ф12	Итого	L63×5	Итого	δ=8	Итого		
1К81.4-2-Г	0,42	0,8	2,86	4,08	7,5	7,5	12,7	12,7	24,28	24,28

Н.контр.	Бурдыкина		01.02.89
И.спец.отд.	Репало		28.02.89
Гл.конст.	Тимошенко		28.02.89
Рук.сект.	Медолазов		28.02.89
Рук.гр.	Карпенкова	К. К.	28.02.89
Инж.	Белкин		28.02.89
Пров.	Чеснова		28.02.89

Т.п. 813-3-20.89 КН.Н. 040000

Колонна К4

Стадия	Масса	Масштаб
РП	3,25т	1:50
Лист	Листов 1	

ГИПРОНИСЕЛЬПРОМ г. Орел

Привязан

Инв.N

Инв.N подл. | Подпись и дата | Взам.инв.N

23885-03 14

Копировал Кухтинова

Формат А3

Альбом 3

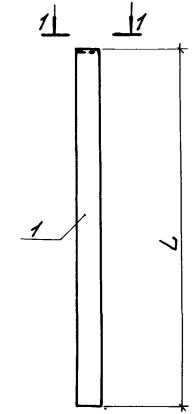

Вид 1-1
М 1:20

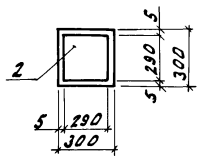

Обозначение	Марка	L, мм	Масса кг
КЖИ.050000	К5	5100	1150
-01	К7	6000	1350

Формат	Зона	Поз.	Обозначение	Наименование	Кол. на испол. —	Кол. на испол. 01		Примечание
				Документация				
А3			КЖИ.ТО	Техническое описание				
			1.400-6/76. Вып.1	Унифицированные заклад-				
				ные детали сборных				
				ж-б конструкций зданий				
				промышленных предприя-				
				тий				
				Сборочные единицы				
		1	1.823.1-2.1 100-22	Колонна 1К51.3-2-А	1	—		
		1	1.823.1-2.1 100-28	Колонна 1К60.3-3-А	—	1		
		2	1.400-6/76, Вып.1, лист 60	Изделие закладное М2-14	1	1		

Ведомость расхода стали на закладные изделия, кг

Марка элемента	Изделия закладные									Всего	Общий расход
	Арматура класса А-III				Прокат марки Вст3кп2						
	ГОСТ 5781-82				ГОСТ 19903-74						
	ф16			Итого	б=10		Итого				
1К51.3-2-А, 1К60.3-3-А	2.5			2.5	6.6		6.6			9.1	9.1

Н. контр.	Бурдыкина		01.03.89
Гл. специал.	Репало		28.02.89
Гл. констр.	Тимошенко		28.02.89
Рук. сект.	Медолазов		28.02.89
Рук. гр.	Карпенкова		28.02.89
Инж.	Белкин		28.02.89
Пров.	Чеснова		28.02.89

Т.п. 813-3-20.89 КЖИ.050000

Колонна (К5, К7)

Стадия	Масса	Масштаб
РП	см. табл.	1:50
Лист	Листов 1	

ГИПРОНИСЕЛЬПРОМ г. Орел

Привязан

Инв. N.

Инв. N подл. | Подпись и дата | Взам. инв. N

23885-03 15

Копировал Омельченко

Формат А3

Альбом 3

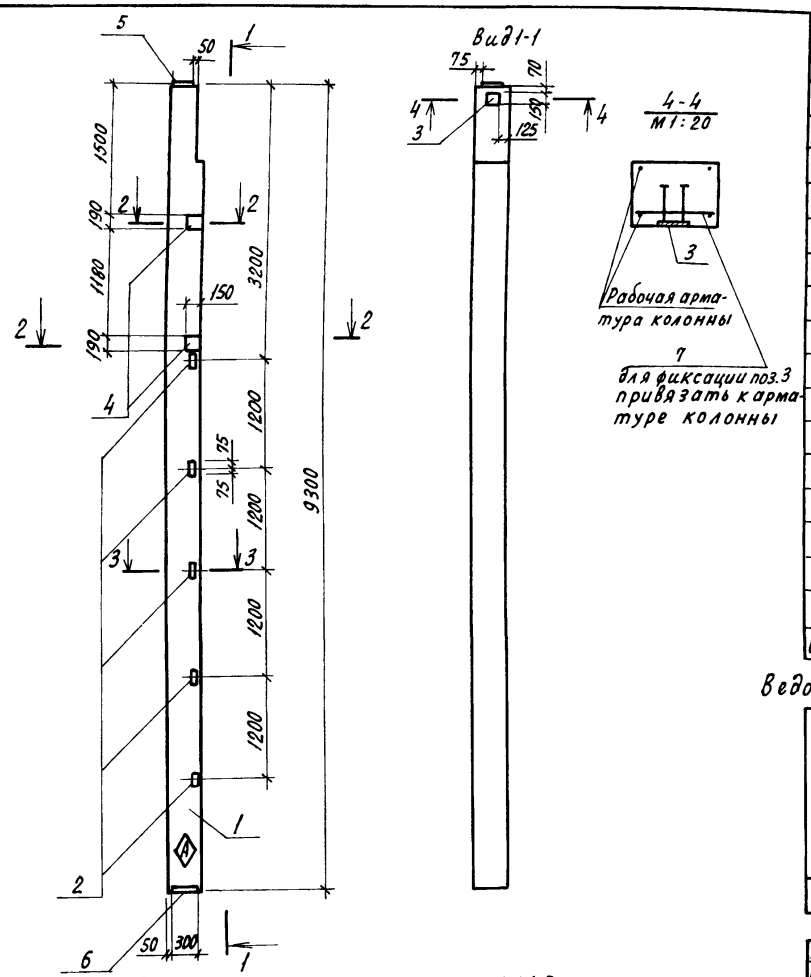

Формат	Зона	Поз.	Обозначение	Наименование	Кол.	Примечание
				Документация		
А3			КЖ.Н. ТО	Техническое описание		
			1.400-6/76, вып.1	Унифицированные закладные детали сборных железобетонных конструкций промышленных предприятий		
				Сборочные единицы		
		1	1.427.1-3.1-2.00-040	Колонна 1КФ93-1-Н1	1	
				Изделия закладные		
		2	1.427.1-3.2-0.20.0-01	МН29	5	
		3	1.400-6/76, вып.1 лист 96	М6-1	1	
		4	1.400-6/76, вып.1 лист 90	М4-29	4	
		5	1.427.1-3.2-0.11.0	МН6	1	
		6	1.427.1-3.2-0.12.0-01	МН8	1	
				Детали		
Б4		7	КЖ.Н.060001	ф6 AIII ГОСТ 5781-82, ℓ=380	5	0,084кг

Ведомость расхода стали на дополнительные закладные изделия, кг

Марка элемента	Изделия закладные: Арматура класса А-III ГОСТ 5781-82 ф6	ф10	ф12	Итого	Прокат марки Вст3кп2: ГОСТ 8509-86 L63×5	L90×6	Итого	ГОСТ 19903-74 δ=8	δ=6	Итого	Всего	Общий расход
1КФ93-1-Н1	0,42	2,5	3,01	5,93	7,0	5,0	12,0	12,1	0,3	12,4	30,33	30,33

Н.контр.	Бурдыкина		01.03.89
Гл.специал.	Релало		28.02.89
Гл.конст.	Тимошенко		28.02.89
Рук.сект.	Медолазов		28.02.89
Рук.гр.	Карпенкова	К.К.	28.02.89
Инж.	Белкин		28.02.89
Пров.	Салегин		28.02.89

Т.п. 813-3-20.89 КЖ.Н. 060000

Колонна К6

Стадия	Масса	Масштаб
РП	3,6т	1:50
Лист	Листов 1	

ГИПРОНИСЕЛЬПРОМ г. Орел

Привязан

Инв. № подл. | Подпись и дата | Взам. инв. №

23885-03 16

Копировал Кухтинова

Формат А3

Альбом 3

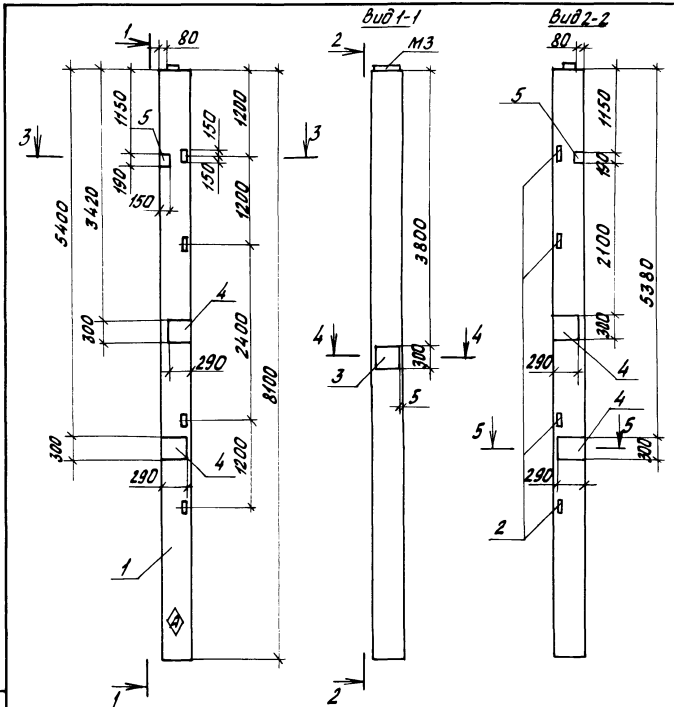

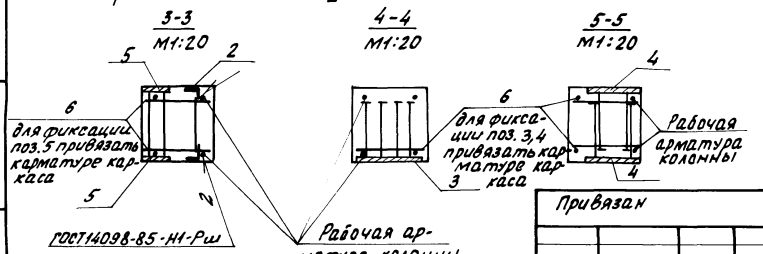

Формат	Зона	Поз.	Обозначение	Наименование	Кол.	Примечание
				Документация		
А3			КЖИ.ТО	Техническое описание		
			1.400-6/76, вып.1	Унифицированные закладные детали сборных железобетонных конструкций зданий промышленных предприятий		
				Сборочные единицы		
		1	1.823.1-2.1 100-44	Колонна 1К81.4-2-Д	1	
		2	1.400-6/76, вып.1, лист 54	Изделие закладное М1-14	4	
		3	1.400-6/76, вып.1, лист 27	Изделие закладное М0-4-1	1	
		4	1.400-6/76, вып.1, лист 24	Изделие закладное М0-1-1	4	
		5	1.400-6/76, вып.1, лист 90	Изделие закладное М4-29	2	
				Детали		
Б4		6	КЖИ.070001	ФБА-III ГОСТ5781-82, l=380	7	0,084кг

Ведомость расхода стали на дополнительные закладные изделия, кг

Марка элемента	Изделия закладные										Всего	Общий расход
	Арматура класса А-III ГОСТ5781-82				Прокат марки ВСт3кп2 ГОСТ19903-74				ВСт3пс6-1 ГОСТ8509-86			
	Ф6	Ф10	Ф12	Итого	δ=8	Итого	δ=10	Итого	L63×5	Итого		
1К81.4-2-Д	0,42	7,20	2,18	9,80	17,20	17,20	27,60	27,60	6,00	6,00	6,06	60,6

Н.контр.	Бурлыкина		10.03.89
Гл.спец.от.	Репало		28.02.89
Гл.констр.	Тимошенко		28.02.89
Рук.сект.	Мелодзов		28.02.89
Рук.гр.	Карленкова		28.02.89
Инж.	Крохина		28.02.89
Пров.	Белкин		28.02.89

Т.п. 813-3-20.89 КЖИ.070000

Колонна К8

Стадия	Масса	Масштаб
РП	3,25т	1:50
Лист	Листов 1	

ГИПРОНИСЕЛЬПРОМ г. Орел

Привязан

Инв.N

Инв.N подл. | Подпись и дата | Взам.инв.N

23885-03 17

Копировал Фомушкина

Формат А3

Альбом 3

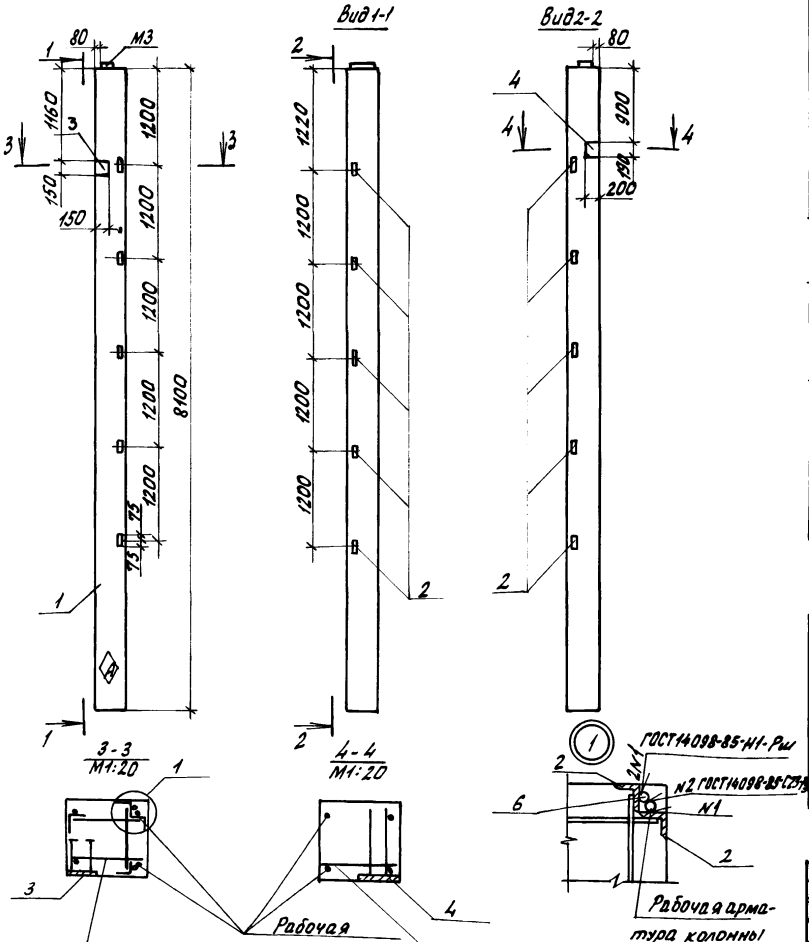

Формат	Зона	Поз.	Обозначение	Наименование	Кол.	Примечание
				Документация		
А3			КЖ.И.ТО	Техническое описание		
			1.400-6/76, Вып.1	Унифицированные закладные детали сборных железобетонных конструкций зданий промышленных предприятий		
				Сборочные единицы		
		1	1.823.1-2.1 100-44	Колонна 1К81.4-2-Е	1	
		2	1.400-6/76, Вып.1, лист 54	Изделие закладное М1-14	10	
		3	1.400-6/76, Вып.1, лист 96	Изделие закладное М6-1	1	
		4	1.400-6/76, Вып.1, лист 77	Изделие закладное М3-20	1	
				Детали		
Б4		5	КЖ.И.080001	Ф6 А-III ГОСТ 5781-82, ℓ=380	2	0,084 кг
Б4		6	КЖ.И.080002	Ф20 А-III ГОСТ 5781-82, ℓ=150	10	0,37 кг

Ведомость расхода стали на дополнительные закладные изделия, кг

Марка элемента	Изделия закладные										Всего	Общий расход
	Арматура класса					Прокат марки						
	А-III					ВСт3кп2						
	ГОСТ 5781-82					ГОСТ 19903-74			ГОСТ 8509-86			
	Ф6	Ф10	Ф12	Ф20	Итого	δ=6	δ=8	Итого	L63×5	Итого		
1К81.4-2-Е	0,17	0,40	5,60	3,70	9,87	0,30	3,80	4,10	15,0	15,0	28,97	28,97

Н.контр.	Бурдыкина		01.89
Гл.спец.пр.	Релало		12.88
Гл.констр.	Тимошенко		12.88
Рук.сект.	Медолазов		12.88
Рук.гр.	Корленкова		12.88
Инж.	Крохина		12.88
Пров.	Белкин		12.88

Т.п. 813-3-20.89 КЖ.И.080000

Колонна К9

Стадия	Масса	Масштаб
РП	3,25т	1:50
Лист	Листов 1	

ГИПРОНИСЕЛЬПРОМ г. Орел

Привязан

Инв.№

Взам.инв.№ | Подпись и дата | Инв.№ подл.

23885-03 18

Копировал Фомушкина

Формат А3

Альбом 3

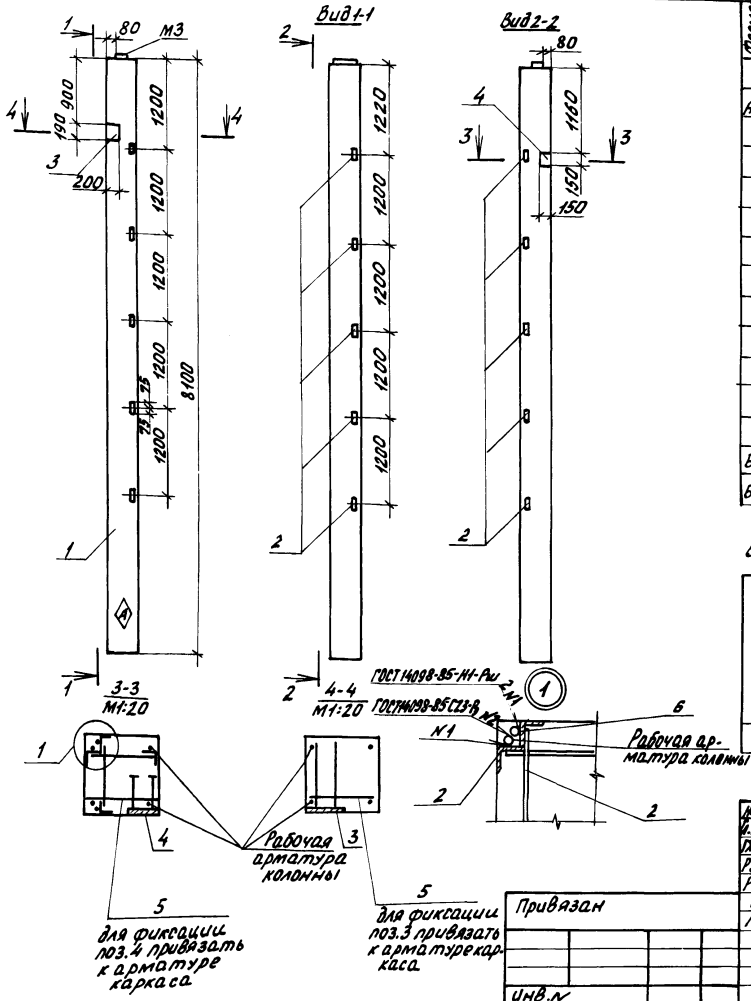

Формат	Зона	Поз.	Обозначение	Наименование	Кол.	Примечание
				Документация		
А3			КН.У. ТО	Техническое описание		
			1.400-6/76. Вып.1	Унифицированные закладные детали сборных железобетонных конструкций зданий промышленных предприятий.		
				Сборочные единицы		
		1	1.823.1-2.1 100-44	Колонна 1К81.4-2-Н	1	
		2	1.400-6/76. Вып.1, лист 54	Изделие закладное М1-14	10	
		3	1.400-6/76, Вып.1, лист 77	Изделие закладное М3-20	1	
		4	1.400-6/76, Вып.1, лист 96	Изделие закладное М6-1	1	
				Детали		
Б4		5	КН.У.090001	Ф6А-III ГОСТ 5781-82, ℓ=380	2	0,084кг
Б4		6	КН.У.090002	Ф20А-III ГОСТ 5781-82, ℓ=150	10	0,37кг

Ведомость расхода стали на дополнительные закладные изделия, кг

Марка элемента	Изделия закладные										Всего	Общий расход
	Арматура класса А-III ГОСТ 5781-82						Прокат марки ВСт3кп2 ГОСТ 19903-74			ГОСТ 8509-86		
	Ф6	Ф10	Ф12	Ф20	Итого	δ=6	δ=8	Итого	Б63×5	Итого		
1К81.4-2-Н	0,17	0,40	5,60	3,70	9,87	0,30	3,80	4,10	15,0	15,0	28,97	28,97

Н.контр.	Бурдыкина		10.03.89
Гл.спец. отд.	Репало		28.02.89
Гл. констр.	Тимошенко		28.02.89
Рук.сект.	Медлазов		28.02.89
Рук. гр.	Карпенкова	К. К.	28.02.89
Инж.	Крохина	Крохина	28.02.89
Пров.	Белкин		28.02.89

Т. п. 813-3-20.89 КН.У.090000

Колонна К10

Стадия	Масса	Масштаб
РП	3,25т	1:50
Лист	Листов 1	

ГИПРОНИСЕЛЬПРОМ г. Орел

Привязан

Инв.№

Инв.№ подл. | Подпись и дата | Взам.инв.№

23885-03 19

Копировал Фомушкина Формат А3

Альбом 3

Рис.1

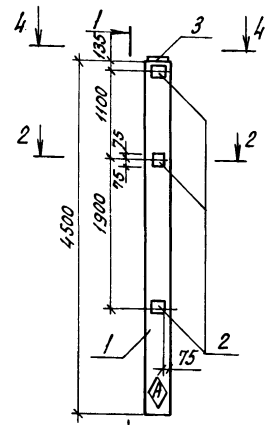

Рис. 2. остальное см. Рис. 1

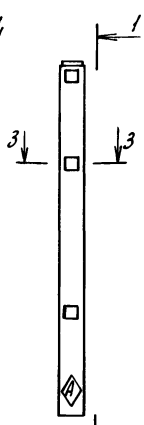

Вид 1-1

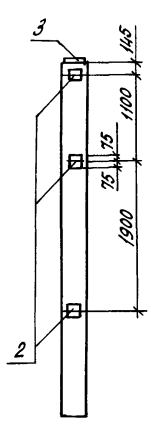

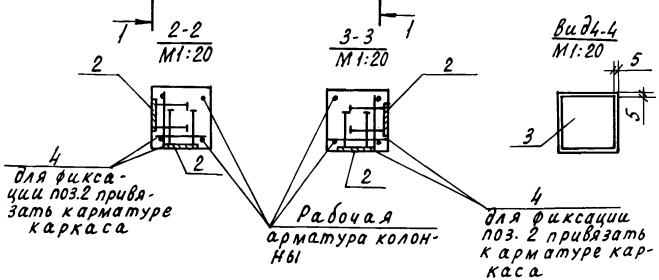

Обозначение	Марка	Рис.
КЖ.Н.100000	К11	1
-01	К12	2

Формат	Зона	Поз.	Обозначение	Наименование	Кол. на изд. –	Кол. на изд. 01	Примечание
				Документация			
А3			КЖ.Н.ТО	Техническое описание			
			1.400-6/76, вып.1	Унифицированные закладные детали сборных железобетонных конструкций зданий промышленных предприятий			
				Сборочные единицы			
		1	1.823.1-2.1 100-14	Колонна 1К45-3-1-А	1	—	
		1	1.823.1-2.1 100-14	Колонна 1К45-3-1-Б	—	1	
		2	1.400-6/76, вып.1, лист 96	Изделие закладное М6-1	6	6	
		3	1.400-6/76, вып.1, лист 60	Изделие закладное М2-14	1	1	
				Детали			
Б4		4	КЖ.Н.100001	ф6А-III ГОСТ 5781-82, ℓ=280	6	6	0,062 кг

Ведомость расхода стали на дополнительные закладные и зделия, кг

Марка элемента	Изделия закладные: Арматура класса А-III ГОСТ 5781-82 ф6	ф10	ф16	Итого	Прокат марки Вст3кп2 ГОСТ 19903-74 δ=6	δ=8	Итого	Вст3пс6-1 δ=10	Итого	Всего	Общий расход
1К45-3-1-А	0.37	2,40	2,50	5,27	1,80	8,40	10,20	6,60	6,60	22,07	22,07
1К45-3-1-Б											

Н.контр.	Бурдыкина		01.03.89
Гл.спец.отд.	Репало		28.02.89
Гл.констр.	Тимошенко		28.02.89
Рук.сект.	Медолазов		28.02.89
Рук.гр.	Карпенкова	К. К.	28.02.89
Инж.	Крохина	Крох	28.02.89
Пров.	Белкин		28.02.89

Т.п. 813-3-20.89

КЖ.И.100000

Колонна (К11, К12)

Стадия	Масса	Масштаб
РП	1.03т	1:50
Лист	Листов 1	

ГИПРОНИСЕЛЬПРОМ г. Орел

Привязан

Инв. N подл. | Подпись и дата | Взам. инв. N

Инв. N

23885-03 20

Копировал Кухтинова

Формат А3

Альбом 3

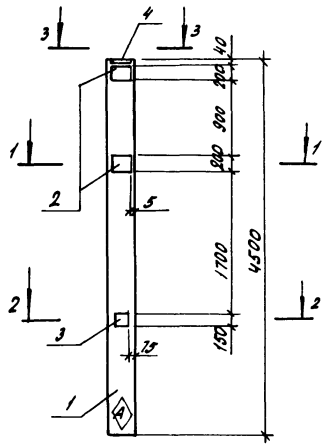

1-1
м1:20

2-2
м1:20

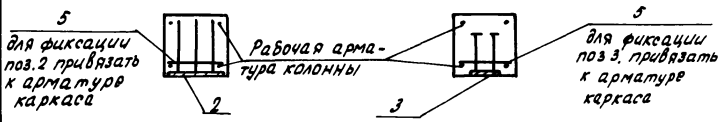

Вид 3-3
м 1:20

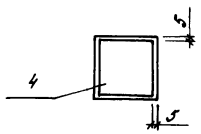

Формат	Зона	Поз.	Обозначение	Наименование	Кол.	Примечание
				Документация		
А3			КЖИ. ТО	Техническое описание		
			1.400-6/76, Вып.1	Унифицированные закладные детали сборных железобетонных конструкций промышленных предприятий.		
				Сборочные единицы		
		1	1.823.1-2.1 100-14	Колонна 1К 45.3-1-В	1	
		2	1.400-6/76, Вып.1 лист 54	Изделие закладное М1-12	2	
		3	1.400-6/76, Вып. 1 лист 96	Изделие закладное М8-1	1	
		4	1.400-6/76, Вып.1 лист 60	Изделие закладное М2-14	1	
				Детали		
Б4		5	КЖИ. 110001	ФБАIII ГОСТ 5781-82, ℓ = 280	3	0,062кг

Ведомость расхода стали на закладные изделия, кг

Марка элемента	Изделия закладные										Всего	Общий расход
	Арматура класса А-III					Прокат марки Вст3пс6-1		Вст 3кп2				
	ГОСТ 5781-82					ГОСТ 19903-74		ГОСТ 19903-74				
	Ф6	Ф10	Ф12	Ф16	Итого	δ=10	Итого	δ=8	δ=6	Итого		
1К 45.3-1-В	0,18	0,4	2,8	2,5	5,88	15,8	15,8	1,4	0,3	1,7	23,38	23,38

Н.контр.	Бурдыкина		01.03.89
Гл.спец.отд.	Репало		28.02.89
Гл.конструк.	Тимошенко		28.02.89
Рук.сект.	Медолазов		28.02.89
Рук.гр.	Карпенкова		28.02.89
Инж.	Белкин		28.02.89
Пров.	Чеснова		28.02.89

Т.п. 813-3-20.89 КЖ.И. 110000

Колонна К 13

Стадия	Масса	Масштаб
РП	1,03т	1:50
Лист	Листов 1	

ГИПРОНИСЕЛЬПРОМ г. Орел

Привязан

Инв.№

Инв.№ подл. | Подпись и дата | Взам.инв.№

23885-03 21

Копировал Кузнецова

Формат А3

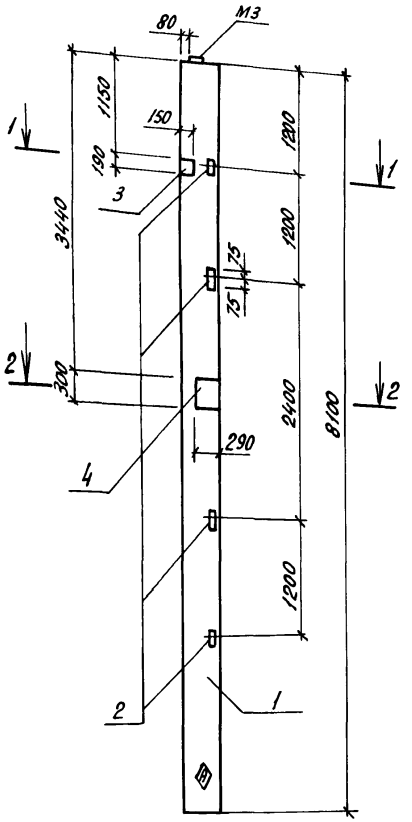

1-1
М1:20

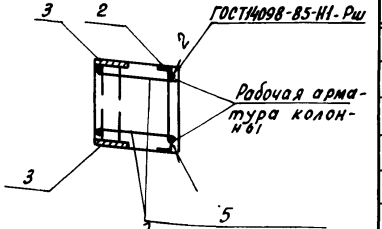

для фиксации поз.3 привязать к арматуре каркаса

2-2
М1:20

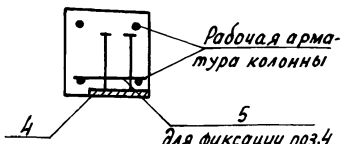

для фиксации поз.4 привязать к арматуре каркаса

Формат	Зона	Поз.	Обозначение	Наименование	Кол.	Примечание
				Документация		
А3			КЖ.Н.ТО	Техническое описание		
			1.400-6/76, вып.1	Унифицированные закладные		
				детали сборных железобетон-		
				ных конструкций зданий про-		
				мышленных предприятий		
				Сборочные единицы		
		1	1.823.1-2.1 100-44	Колонна 1К81.4-2-Н	1	
		2	1.400-6/76, вып.1, лист 54	Изделие закладное М1-14	4	
		3	1.400-6/76, вып.1, лист 90	Изделие закладное М4-29	2	
		4	1.400-6/76, вып.1 лист 24	Изделие закладное МО-1-1	1	
				Детали		
БЧ		5	КЖ.Н.120001	ф6А-III ГОСТ 5781-82, ℓ=380	3	0.084кг

Ведомость расхода стали на дополнительные закладные изделия, кг

Марка элемента	Изделия закладные								Всего	Общий расход
	Арматура класса А-III ГОСТ 5781-82				Прокат марки Вст3кп2 ГОСТ 19903-74		Вст3кп2 ГОСТ 8509-86			
	ф6	ф10	ф12	Итого	δ=8	Итого	L63×5	Итого		
1К81.4-2-Н	0.25	0.80	1.88	2.93	9.3	9.3	6.00	6.00	18.23	18.23

Н.контр.	Бурдыкина		01.03.89
Гл.спец.отд.	Репало		28.02.89
Гл.констр.	Тимошенко		28.02.89
Рук.сект.	Медолазов		28.02.89
Рук.гр.	Карпенкова	К.К.	28.02.89
Инж.	Сысоев		28.02.89
Пров.	Щепетильникова		28.02.89

Т.п. 813-3-20.89 КЖ.Н.120000

Колонна К14

Стадия	Масса	Масштаб
РП	3,25т	1:50
Лист	Листов 1	

ГИПРОНИСЕЛЬПРОМ г. Орел

Привязан

Инв.№

Инв.№ подл. | Подпись и дата | Взам.инв.№

23885-03 22

Копировал Кухтинова

Формат А4

Альбом 3

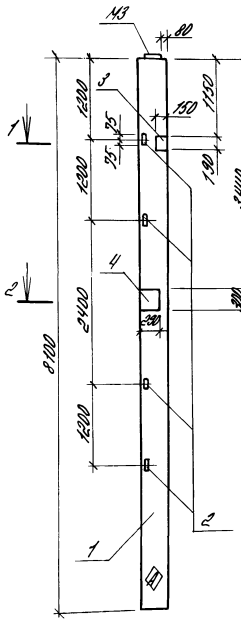

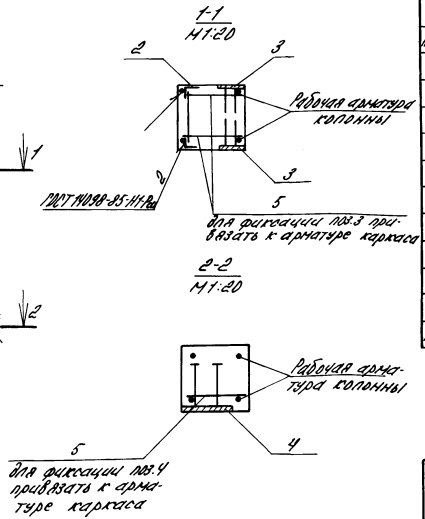

Формат	Зона	Поз.	Обозначение	Наименование	Кол.	Примечание
				Документация		
А3			КЖИ. ТО	Техническое описание		
			1.400-6/76. Вып. 1	Унифицированные закладные		
				детали сборных железобетонных		
				конструкций зданий промышлен-		
				ных предприятий		
				Сборочные единицы		
		1	1.823.1-2.1 100-44	Колонна 1к 81.4-2-К	1	
		2	1.400-6/76, Вып.1, лист 54	Изделие закладное М1-14	4	
		3	1.400-6/76, Вып.1, лист 90	Изделие закладное М4-29	2	
		4	1.400-6/76, Вып.1, лист 24	Изделие закладное МО-1-1	1	
				Детали		
Б4		5	КЖИ. 130001	ф6А-III ГОСТ 5781-82, ℓ=380	3	0,084кг

Ведомость расхода стали на дополнительные закладные изделия, кг

Марка элемента	Изделия закладные									Общий расход
	Арматура класса				Прокат марки				Всего	
	А-III				В ст3кп2		В Ст3кп2			
	ГОСТ 5781-82				ГОСТ 19903-74		ГОСТ 8509-86			
	ф6	ф10	ф12	Итого	Б=8	Итого	L63×5	Итого		
1к 81.4-2-К	0.25	0.80	1.88	2.93	9.30	9.30	6.00	6.00	18.23	18.23

Н. контр.	Бурдыкина		01.03.89
Гл. спец. отд.	Репало		28.02.89
Гл. констр.	Тимошенко		28.02.89
Рук. сект.	Медолазов		28.02.89
Рук. гр.	Карпенкова		28.02.89
Инж.	Сысоев		28.02.89
Пров.	Целетильникова		28.02.89

Т. п. 813-3-20.89 КЖИ. 130000

Колонна К15

Стадия	Масса	Масштаб
РП	3,25т	1:50

Лист | Листов 1

ГИПРОНИСЕЛЬПРОМ г. Орел

Привязан

Инв. №

Инв. № подл. | Подпись и дата | Взам. инв. №

23885-03 23

копировал Варич

Формат А3

Альбом 3

рис. 1

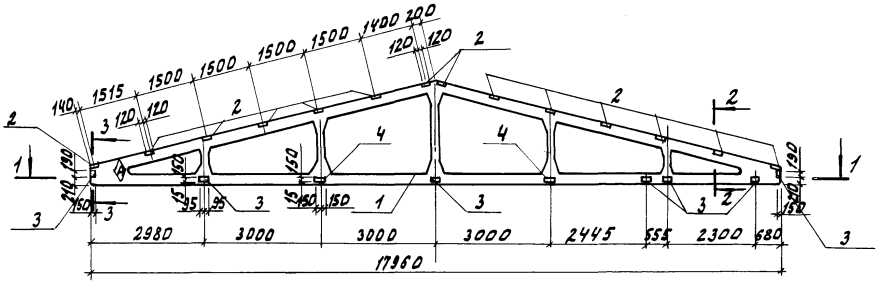
140
1515
1500
1500
1500
1500
1400
200
120
120
2
3
120
120
2
2
2
2
1
1
190
210
150
150
150

Альбом 3

Обозначение	Марка	Рис.
КЖ.С. 140000	ФС1	1
-01	ФС3	2
-02	ФС4	3

Формат	Зона	Поз.	Обозначение	Наименование	Кол. на исп. —	Кол. на исп. 01	Кол. на исп. 02	Примечание
				Документация				
А3			КЖ.С. ТО	Техническое описание				
			1.400-6/76, Вып.1	Унифицированные заклад-				
				ные детали сборных же-				
				лезобетонных конструк-				
				ций зданий промыш-				
				ленных предприятий.				
				Сборочные единицы				
		1	1.063.1-1.01-5-04	Ферма 2ФТ18-5АIVТ-А	1	—	—	
		1	1.063.1-1.01-5-04	Ферма 2ФТ18-5АIVТ-Б	—	1	—	
		1	1.063.1-1.01-5-04	Ферма 2ФТ18-5АIVТ-В	—	—	1	
		2	1.063.1-1.02-0170	Изделие закладное М3	14	14	14	
		3	1.400-6/76, Вып.1, лист 90	Изделие закладное М4-29	14	16	16	
		4	1.063.1-1.02-0180	Изделие закладное М6	4	4	4	
		5	1.063.1-1.02-0180-01	Изделие закладное М7	—	2	2	

Ведомость расхода стали на дополнительные закладные изделия, кг

Марка элемента	Изделия закладные									Всего	Общий расход
	Арматура класса A-III				Прокат марки Вст3кп2			Вст3пс6-1			
	ГОСТ 5781-82				ГОСТ 19903-74			ГОСТ 19903-74			
	ф8	ф12	ф14	Итого	б=6	б=8	Итого	б=10	Итого		
2ФТ18-5АIVТ-А	3.36	12.0	—	15.36	33.6	36.4	70.0	—	—	85.36	85.36
2ФТ18-5АIVТ-Б, 2ФТ18-5АIVТ-В	3.36	13.2	2.64	19.2	33.6	40.0	73.6	4.8	4.8	97.6	97.6

Привязан

Инв. N

Т.п. 813-3-20.89 КЖ.С.140000 Лист 2

23885-03 25

Копировал Омельченко Формат А3

Инв. N подл. | Подпись и дата | Взам. инв. N

Альбом 3

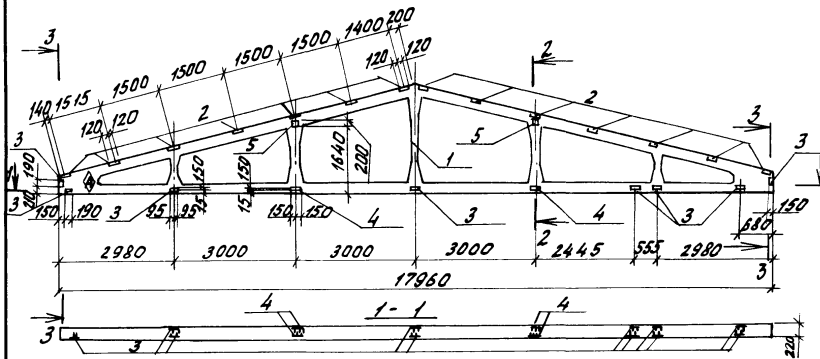

2 - 2
М1:10

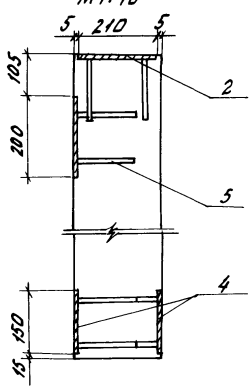

3 - 3
М1:10

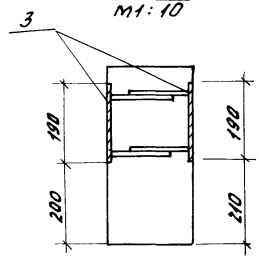

Формат	Зона	Поз.	Обозначение	Наименование	Кол.	Примечание
				Документация		
А3			КЖ.И. ТО	Техническое описание		
			1.400-6/76, Вып.1	Унифицированные закладные		
				детали сборных железо-		
				бетонных конструкций		
				зданий промышленных		
				предприятий		
				Сборочные единицы		
		1	1.063.1-1.01-4-05	Ферма 1ФТ18-3АIVТ-А	1	
		2	1.063.1-1.02-0170	Изделие закладное М3	14	
		3	1.400-6/76, Вып.1, лист 90	Изделие закладное М4-29	15	
		4	1.063.1-1.02-0180	Изделие закладное М6	4	
		5	1.063.1-1.02-0180-01	Изделие закладное М7	2	

Ведомость расхода стали на дополнительные закладные изделия, кг

Марка элемента	Изделия закладные									Всего	Общий расход
	Арматура класса				Прокат марки						
	А-III				Вст3кл2			Вст3пс6-1			
	ГОСТ 5781-82				ГОСТ 19903-74			ГОСТ 19903-74			
	Ф8	Ф12	Ф14	Итого	δ=6	δ=8	Итого	δ=10	Итого		
1ФТ18-3АIVТ-А	3,36	12,6	2,64	18,6	33,6	38,2	71,8	4,8	4,8	95,2	95,2

Н.контр.	Бурдыкина		01.02.89
Гл.спец.от	Репало		28.02.89
Гл.констр.	Тимощенко		28.02.89
Рук.сект.	Медолазов		28.02.89
Рук.гр.	Карпенкова		28.02.89
Инж.	Белкин		28.02.89
Пров.	Чеснова		28.02.89

Т.П. 813-3-20.89 КЖ.И. 150000

Ферма ФС2

Стадия	Масса	Масштаб
РП	5,6т	1:100
Лист	Листов 1	

ГИПРОНИСЕЛЬПРОМ г. Орел

Привязан

Инв.№

Инв.№ подл. | Подпись и дата | Взам.инв.№

23885-03 26

Копировал Фомушкина Формат А3

Альбомз

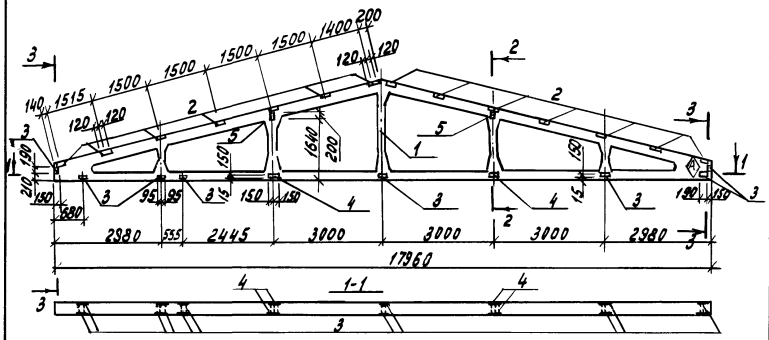

2-2
М1:10

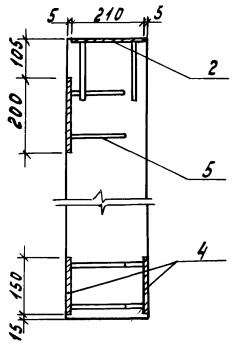

3-3
М1:10

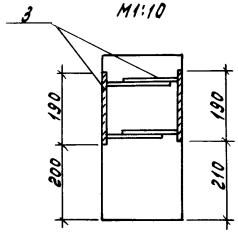

Формат	Зона	Поз.	Обозначение	Наименование	Кол.	Примечание
				Документация		
А3			КЖ.И. ТО	Техническое описание		
			1.400-6/76, Вып.1	Унифицированные закладные		
				детали сборных железо-		
				бетонных конструкций		
				зданий промышленных		
				предприятий.		
				Сборочные единицы		
		1	1.063.1-1.01-4-05	Ферма 1ФТ18-3АIVТ-Б	1	
		2	1.063.1-1.02-0170	Изделие закладное М3	14	
		3	1.400-6/76, Вып.1, лист 90	Изделие закладное М4-29	15	
		4	1.063.1-1.02-0180	Изделие закладное М6	4	
		5	1.063.1-1.02-0180-01	Изделие закладное М7	2	

Ведомость расхода стали на дополнительные закладные изделия, кг

Марка элемента	Изделия закладные										Общий расход
	Арматура класса				Прокат марки					Всего	
	А-III				Вст3кп2			Вст3пс6-1			
	ГОСТ 5781-82				ГОСТ19903-74			ГОСТ19903-74			
	ф8	ф12	ф14	Итого	б=6	б=8	Итого	б=10	Итого		
1ФТ18-3АIVТ-Б	3,36	12,6	2,64	18,6	33,6	38,2	71,8	4,8	4,8	95,2	95,2

Н.контр.	Бурдыкина		01.03.89
Гл.спец.отд.	Репало		28.02.89
Гл.констр.	Тимошенко		28.02.89
Рук.сект.	Медолазов		28.02.89
Рук.гр.	Карпенкова	К. К.	28.02.89
Инж.	Белкин		28.02.89
Пров.	Чеснова		28.02.89

Т.п. 813-3-20.89 КЖ.И. 160000

Ферма ФС5

Стадия	Масса	Масштаб
РП	5,6т	1:100
Лист	Листов 1	

ГИПРОНИСЕЛЬПРОМ г. Орел

Привязан

Инв. N

Инв. N подл. | Подпись и дата | Взам. инв. N

Копировал Муратова

23885-03 27

Формат А4

Альбом 3

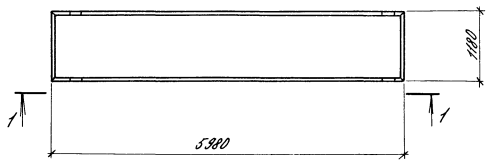

Обозначение	Марка	а, мм	б, мм	в, мм
КЖИ.170000	ПС2	290	90	350
-01	ПС3	90	290	350
-02	ПС22	290	90	300
-03	ПС24	90	290	300

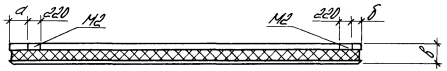

Вид 1-1

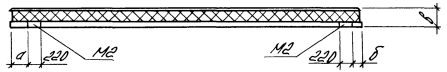

Панели ПС2 (ПСТ 60.12.35-ТП-а), ПС3 (ПСТ 60.12.35-ТП-б), ПС22 (ПСТ 60.12.30-ТП-а), ПС24 (ПСТ 60.12.30-ТП-б) отличаются от панелей по шифру 1481.1 расположением изделий закладных М2.

Н. контр.	Бурдыкина		01.03.89
Гл. спец. отд.	Репаль		28.02.89
Гл. констр.	Тимошенко		28.02.89
Рук. сект.	Медолазов		28.02.89
Рук. гр.	Карпенкова		28.02.89
Ст. техн.	Корченков		28.02.89
Пров.	Белкин		28.02.89

Т. п. 813-3-20.89 КЖИ. 170000

Панель стеновая (ПС2, ПС3, ПС22, ПС24)

Стадия	Масса	Масштаб
РП	2,7т	1:50

Лист | Листов 1

ГИПРОНИСЕЛЬПРОМ г. Орел

Привязан

Инв. №

Инв. № подл. | Подпись и дата | Взам. инв. №

23885-03 28

копировал Варич Формат А4

Альбом 3

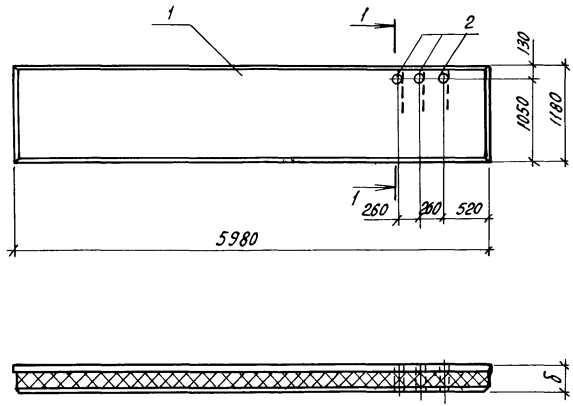

Формат	Зона	Поз.	Обозначение	Наименование	Кол. на испол. –	Кол. на испол. 01			Примечание
				Документация					
А3			КЖ.Н. ТО	Техническое описание					
				Сборочные единицы					
		1	1481.1-400-04	Панель ПСТ60.12.35-ТП-В	1	–			
		1	1481.1-400-02	Панель ПСТ60.12.30-ТП-В	–	1			
				Детали					
БЧ		2	КЖ.Н.180001	Труба 159×4,5 ГОСТ 8732-78 ℓ=350 В10 ГОСТ 8731-87	3	—			6,0 кг
БЧ		2	КЖ.Н.180001-01	Труба 159×4,5 ГОСТ 8732-78 ℓ=300 В10 ГОСТ 8731-87	—	3			5,15 кг
БЧ		3	КЖ.Н.180002	ф10-А-III ГОСТ 5781-82, ℓ=500	3	3			0,31 кг

Ведомость расхода стали на дополнительные закладные изделия, кг

Марка элемента	Изделия закладные						Всего	Общий расход
	Арматура класса А-III			Трубы В10				
	ГОСТ 5781-82			ГОСТ 8732-78				
	ф10		Итого	159×4,5		Итого		
ПСТ60.12.35-ТП-В	0,93		0,93	18,0		18,0	18,93	18,93
ПСТ60.12.30-ТП-В	0,93		0,93	15,45		15,45	16,38	16,38

1-1
М1:10

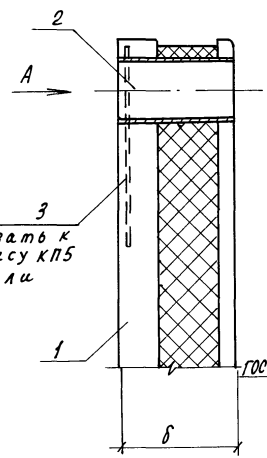

Обозначение	Марка	б, мм
КЖ.Н.180000	ПС4	350
-01	ПС25	300

Вид А
М1:10

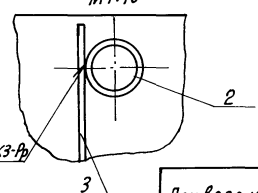

Панели ПС4, ПС25 отличаются от серийных наличием дополнительных изделий закладных.

Н.контр.	Бурдыкина		01.03.89
Гл.спец.от.	Рела ло		28.02.89
Гл.констр.	Тимошенко		28.02.89
Рук.сект.	Медолазов		28.02.89
Рук.гр.	Карпенкова	К. К.	28.02.89
Ст.техн.	Корченков		28.02.89
Пров.	Белкин		28.02.89

Т.П. 813-3-20.89 КЖ.Н. 180000

Панель стеновая (ПС4, ПС25)

Стадия	Масса	Масштаб
РП	2,7т	1:50
Лист	Листов 1	

ГИПРОНИСЕЛЬПРОМ г. Орел

Привязан

Инв. N

Инв. N подл. | Подпись и дата | Взам. инв. N

23885-03 29

Копировал Кухтинова

Формат А3

Альбом 3

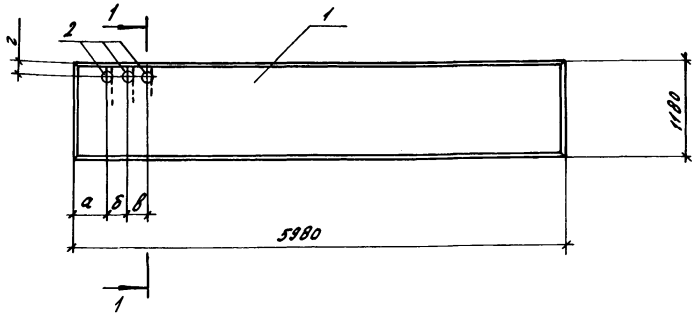

1-1
м 1:10

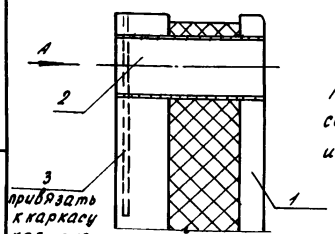

Панели ПС5, ПС11, ПС26 отличаются от серийных наличием дополнительных изделий закладных.

Вид А
м 1:10

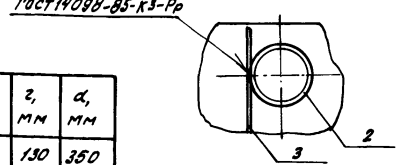

Обозначение	Марка	а, мм	б, мм	в, мм	г, мм	д, мм
КЖ.И. 19000	ПС5	440	260	260	130	350
-01	ПС11	1065	200	200	180	350
-02	ПС26	440	260	260	130	300

Формат	Зона	Поз.	Обозначение	Наименование	Кол. на исп. —	01	02	Примечание
				Документация				
А3			КЖ.И 1о	Техническое описание				
				Сборочные единицы				
		1	1481.1 - 400 -04	Панель ПСТ60.12.35-ТП-2	1	—	—	
		1	1481.1 - 400 -04	Панель ПСТ 60.12.35-ТП-л	—	1	—	
		1	1481.1 - 400 -02	Панель ПСТ60.12.30-ТП-2	—	—	1	
				Детали				
Б4	2		КЖ.И.190001	Труба $\frac{159\times4,5\ ГОСТ\ 8732-78}{В\ 10\ ГОСТ\ 8731-87}$ ℓ=350	3	—	—	6,0 кг
Б4	2		КЖИ.190001-01	Труба $\frac{76\times3,5\ ГОСТ\ 8732-78}{В\ 10\ ГОСТ\ 8731-87}$ ℓ=350	—	3	—	2,19 кг
Б4	2		КЖ.И. 190001-02	Труба $\frac{159\times4,5\ ГОСТ\ 8732-78}{В\ 10\ ГОСТ\ 8731-87}$ ℓ=300	—	—	3	5,15 кг
Б4	3		КЖ.И.190002	Ф10 А III ГОСТ 5781-82, ℓ=500	3	3	3	0,31 кг

Ведомость расхода стали на дополнительные закладные изделия, кг

Марка элемента	Изделия закладные: Арматура класса А III ГОСТ 5781-82 Ф10		Итого	Трубы В10 ГОСТ 8732-78 76×3,5	159×4,5		Итого	Всего	Общий расход
ПСТ 60.12.35-ТП-2	0,93		0,93	—	18,0		18,0	18,93	18,93
ПСТ60.12.35-ТП-л	0,93		0,93	6,57	—		6,57	7,50	7,50
ПСТ60.12.30-ТП-2	0,93		0,93	—	15,45		15,45	16,38	16,38

Н.контр.	Бурдыкина		23.02.89
Гл.спец.отд.	Репало		23.02.89
Гл.конструктор	Тимошенко		23.02.89
Рук.сект.	Медолазов		23.02.89
Рук.гр.	Гарпенкова	К. Ч.	23.02.89
Ст.техн.	Корченков		23.02.89
Пров.	Белкин		23.02.89

Т. П. 813-3-20.89 КЖ.И. 190000

Панель стеновая (ПС5, ПС11, ПС26)

Стадия	Масса	Масштаб
РП	2,7т	1:50
Лист	Листов 1	

ГИПРОНИСЕЛЬПРОМ 2.0 рВл

Привязан

Инв.№

Инв.№ подл. | Подпись и дата | Взам.инв.№

23885-03 30

Копировал Кузнецова

Формат А3

Альбом 3

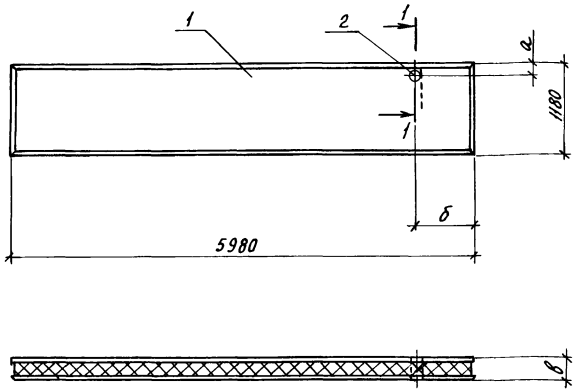

Формат	Зона	Поз.	Обозначение	Наименование	Кол. на исполнение —	01	02	03	Примечание
				Документация					
А3			КЖ.Н. ТО	Техническое описание					
				Сборочные единицы					
		1	1481.1-400-04	Панель ПСТ60.12.35-ТП-Д	1	–	–	–	
		1	1481.1-400-04	Панель ПСТ60.12.35-ТП-Х	–	1	–	–	
		1	1481.1-400-02	Панель ПСТ60.12.30-ТП-Д	–	–	1	–	
		1	1481.1-400-02	Панель ПСТ60.12.30-ТП-Т	–	–	–	1	
				Детали					
Б4		2	КЖ.Н.200001	Труба 159×4,5 ГОСТ 8732-78 / В10 ГОСТ 8731-87 ℓ=350	1	1	–	–	
Б4		2	КЖ.Н.200001-01	Труба 159×4,5 ГОСТ 8732-78 / В10 ГОСТ 8731-87 ℓ=300	–	–	1	1	
Б4		3	КЖ.Н.200002	ф10 AIII ГОСТ 5781-82, ℓ=500	1	1	1	1	0,31кг

1-1
М1:10

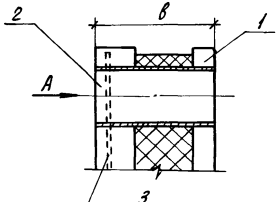

Привязать к каркасу КП5 панели

Вид А
М1:10

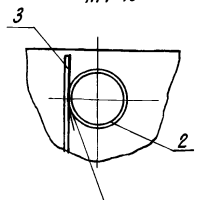

ГОСТ 14098-85-К3-Рр

Ведомость расхода стали на дополнительные закладные изделия, кг

Марка элемента	Детали закладные: Арматура класса А-III ГОСТ 5781-82 ф10	Итого	Трубы В10 ГОСТ 8732-78 ф159×4,5	Итого	Всего	Общий расход
ПСТ60.12.35-ТП-Д, ПСТ60.12.35-ТП-Х	0,31	0,31	6,0	6,0	6,31	6,31
ПСТ60.12.30-ТП-Д, ПСТ60.12.30-ТП-Т	0,31	0,31	5,15	5,15	5,46	5,46

Обозначение	Марка	а, мм	б, мм	в, мм
КЖ.Н.200000	ПС6	130	700	350
-01	ПС20	180	440	350
-02	ПС27	130	700	300
-03	ПС38	380	440	300

Панели ПС6, ПС20, ПС27, ПС38 отличаются от серийных наличием изделий закладных

Привязан

Инв.N

Н.контр.	Бурдыкина		03.89
Гл.спец.отд.	Репало		03.89
Гл.конст.	Тимошенко		03.89
Рук.сект.	Медлазов		03.89
Рук.гр.	Карпенкова		03.89
Ст.техн.	Корченков		03.89
Пров.	Щепетильникова		03.89

Т.П. 813-3-20.89 КЖ.Н.200000

Панель стеновая (ПС6, ПС20, ПС27, ПС38)

Стадия	Масса	Масштаб
РП	2,7	1:50
Лист	Листов 1	

ГИПРОНИСЕЛЬПРОМ г. Орел

23885-03 31

Копировал Кухтинова

Формат А3

Инв.N подл. | Подпись и дата | Взам.инв.N

Альбом 3

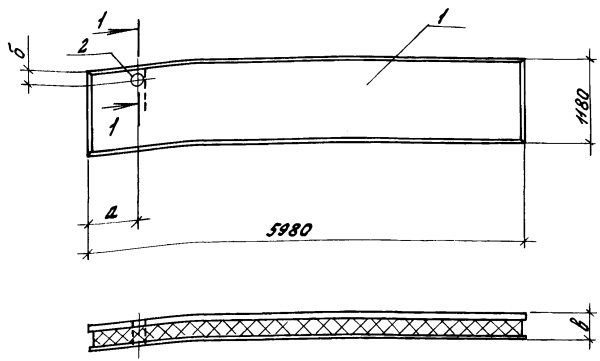

1-1
М1:10

Формат	Зона	Поз.	Обозначение	Наименование	Кол. на исполнение —	01	02	03	04	Примечание
				Документация						
А3			КЖИ.ТО	Техническое описание						
				Сборочные единицы						
		1	1481.1-400-04	Панель ПСТ60.12.35-ТП-е	1	-	-	-	-	
		1	1481.1-400-04	Панель ПСТ60.12.35-ТП-Ц	-	1	-	-	-	
		1	1481.1-400-02	Панель ПСТ60.12.30-ТП-е	-	-	1	-	-	
		1	1481.1-400-02	Панель ПСТ60.12.30-ТП-У	-	-	-	1	-	
		1	1481.1-400-02	Панель ПСТ60.12.30-ТП-Ц	-	-	-	-	1	
				Детали						
Б4		2	КЖ.И.210001	Труба 159×4,5 ГОСТ 8732-78 В10 ГОСТ 8731-87 ℓ=350	1	1	-	-	-	6,0 кг
Б4		2	КЖ.И.210001-01	Труба 159×4,5 ГОСТ 8732-78 В10 ГОСТ 8731-87 ℓ=300	-	-	1	1	1	5,15 кг
Б4		3	КЖ.И.210002	Ф10 А III ГОСТ 5781-82, ℓ=500	1	1	1	1	1	0,31 кг

Ведомость расхода стали на дополнительные закладные изделия, кг

Марка элемента	Изделия закладные: Арматура класса А III, ГОСТ 5781-82, Ф10		Итого	Трубы В10, ГОСТ 8732-78, 159×4,5		Итого	Всего	Общий расход
ПСТ60.12.35-ТП-е, ПСТ60.12.35-ТП-Ц	0,31		0,31	6,0		6,0	6,31	6,31
ПСТ60.12.30-ТП-е, ПСТ60.12.30-ТП-У ПСТ60.12.30-ТП-Ц	0,31		0,31	5,15		5,15	5,46	5,46

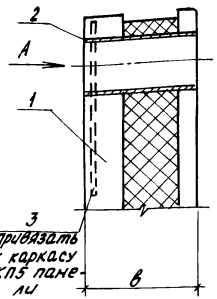

Обозначение	Марка	а, мм	б, мм	в, мм
КЖ.И.210000	ПС7	780	130	350
-01	ПС21	520	380	350
-02	ПС28	780	130	300
-03	ПС39	520	380	300
-04	ПС42	520	180	300

Вид А
М1:10

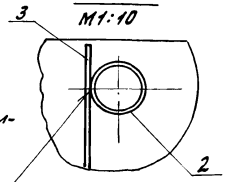

ГОСТ 14098-85-К3-Рр

Панели ПС7, ПС21, ПС28, ПС39, ПС42 отличаются от серийных наличием дополнительных изделий закладных

Привязан

Инв.№

Инв.№ подл. | Подпись и дата | Взам. инв.№

Н. контр.	Бородыкина		21.03.89
Нач. отд.	Репало		23.03.89
Гл. констр.	Тимошенко		23.03.89
Рук. сект.	Мефлазов		28.03.89
Рук. гр.	Карпенкова		28.03.89
Ст. техн.	Кручинков		28.03.89
Пров.	Белкин		28.03.89

Т. п. 813-3-20.89 КЖ.И.210000

Панель стеновая (ПС7, ПС21, ПС28, ПС39, ПС42)

Стадия	Масса	Масштаб
РП	2,7т	1:50
Лист	Листов 1	

ГИПРОНИСЕЛЬПРОМ г. Орел

Копировал Фомушкина

Формат А3

Альбом 3

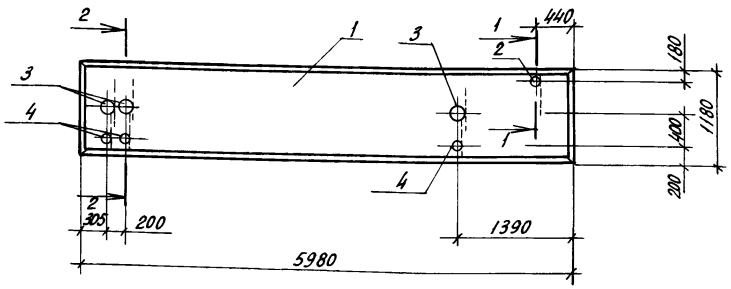

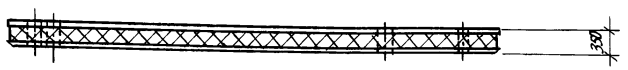

1-1 М1:10 2-2 М1:10 Вид А М1:10

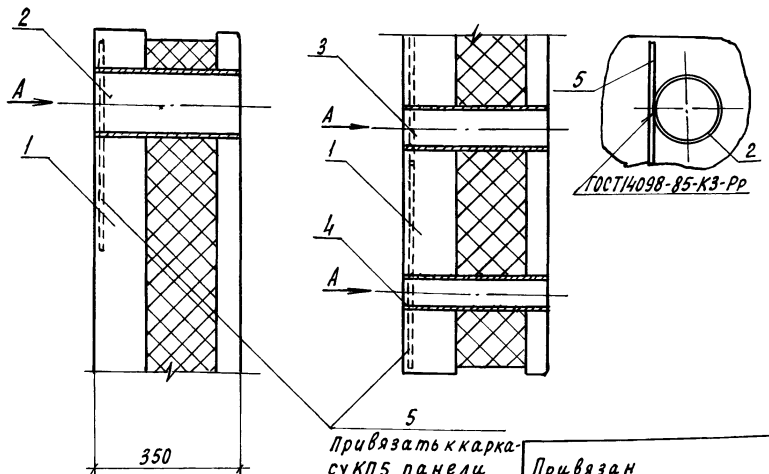

Формат	Зона	Поз.	Обозначение	Наименование	Кол.	Примечание
				Документация		
А3			КН.И.ТО	Техническое описание		
				Сборочные единицы		
		1	1481.1-400-04	Панель ПСТ60.12.35-ТП-Н		
				Детали		
БЧ		2	КН.Н.220001	Труба 159×4,5 ГОСТ 8732-78 / В10 ГОСТ 8731-87, ℓ=350	1	6,0 кг
БЧ		3	КН.Н.220002	Труба 108×4,0 ГОСТ 8732-78 / В10 ГОСТ 8731-87, ℓ=350	3	3,59 кг
БЧ		4	КН.Н.220003	Труба 76×3,5 ГОСТ 8732-78 / В10 ГОСТ 8731-87, ℓ=350	3	2,19 кг
БЧ		5	КН.Н.220004	ф10 AIII ГОСТ 5781-82, ℓ=500	7	0,31 кг

Ведомость расхода стали на дополнительные закладные изделия, кг

Марка элемента	Изделия закладные						Всего	Общий расход
	Арматура класса		Трубы					
	AIII		В10					
	ГОСТ 5781-82		ГОСТ 8732-78					
	ф10	Итого	76×3,5	108×4,0	159×4,5	Итого		
ПСТ 60.12.35-ТП-Н	2.17	2.17	6,57	10,77	6,0	23,34	25,51	25,51

Панель ПС8 отличается от серийной наличием дополнительных изделий закладных.

Н.контр.	Бурдыкина		01.03.89
Гл.спец.отд.	Репало		28.02.89
Гл.констр.	Тимощенко		28.02.89
Рук.сект.	Медолазов		28.02.89
Рук. гр.	Карпенкова	К.К.	28.02.89
Ст. техн.	Корченков		28.02.89
Пров.	Белкин		28.02.89

Т.п. 813-3-20.89 КН.Н. 220000

Панель стеновая ПС8

Стадия	Масса	Масштаб
РП	2,7т	1:50
Лист	Листов 1	

ГИПРОНИСЕЛЬПРОМ г. Орел

Привязан

Инв. N подл. | Подпись и дата | Взам. инв. N

Инв. N

23885-03 33

Копировал Кухтинова

Формат А3

Альбом 3

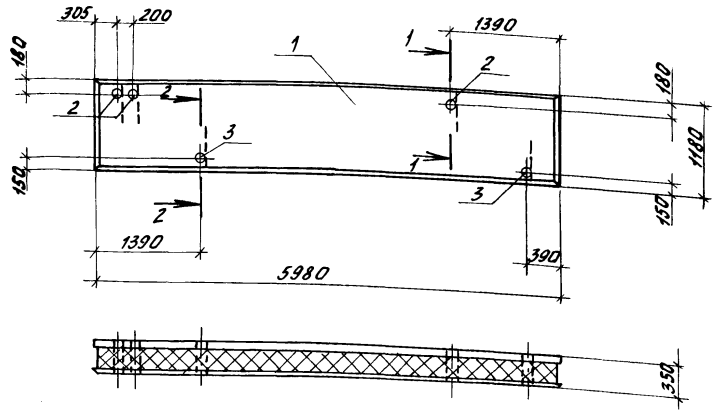

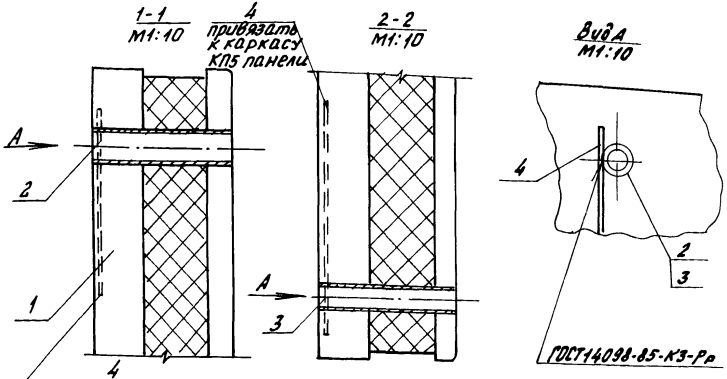

Панель ПС9 отличается от серийной наличием дополнительных изделий закладных.

Формат	Зона	Поз.	Обозначение	Наименование	Кол.	Примечание
				Документация		
А3			КЖ.Ц.ТО	Техническое описание		
				Сборочные единицы		
		1	1481.1-400-04	Панель ПСТ60.12.35-ТП-Ц	1	
				Детали		
Б4		2	КЖ.Ц.230001	Труба 76×3,5 ГОСТ 8732-78 / В10 ГОСТ 8731-87 ℓ=350	3	2,19кг
Б4		3	КЖ.Ц.230002	Труба 60×2,5 ГОСТ 10704-76 / В-Бст3сп ГОСТ 10705-80 ℓ=350	2	1,24кг
Б4		4	КЖ.Ц.230003	Ф10А-III ГОСТ 5781-82 ℓ=500	5	0,31кг

Ведомость расхода стали на дополнительные закладные изделия, кг

Марка элемента	Изделия закладные						Всего	Общий расход
	Арматура класса		Трубы					
	А-III		В-Бст3сп		В10			
	ГОСТ 5781-82		ГОСТ 10704-76		ГОСТ 8732-78			
	Ф10	Итого	60×2,5	Итого	76×3,5	Итого		
ПСТ60.12.35-ТП-Ц	1,55	1,55	2,48	2,48	6,57	6,57	10,6	10,6

Н.контр.	Махонина		10.03.89
Гл.специал.	Репало		28.02.89
Гл.констр.	Тимошенко		28.02.89
Рук.сект.	Медолазов		28.02.89
Рук.гр.	Карпенкова		28.02.89
Ст.техн.	Корченков		28.02.89
Пров.	Белкин		28.02.89

Т.п. 813-3-20.89 КЖ.Ц.230000

Панель стеновая ПС9

Стадия	Масса	Масштаб
РП	2,7т	1:50
Лист	Листов 1	

ГИПРОНИСЕЛЬПРОМ г.Орел

Привязан

Инв.№

Инв.№ подл. | Подпись и дата | Взам.инв.№

Копировал Фомушкина Формат А3

Альбом 3

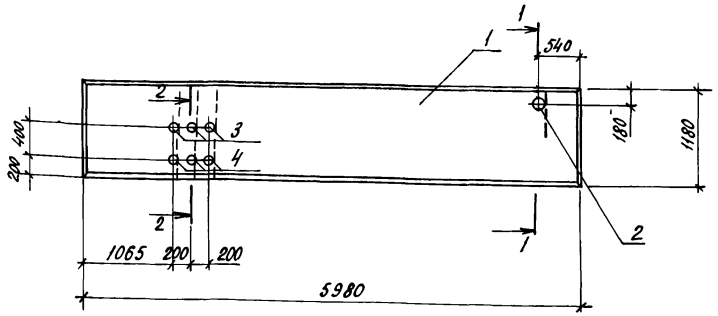

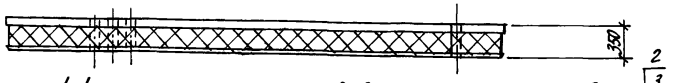

1-1
М1:10

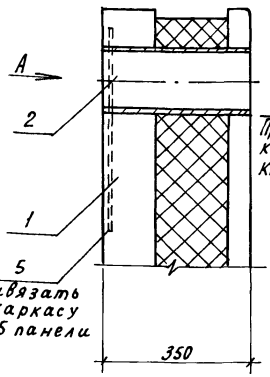

2-2
М1:10

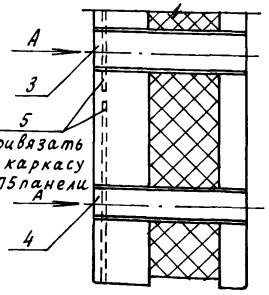

Вида А
М1:10

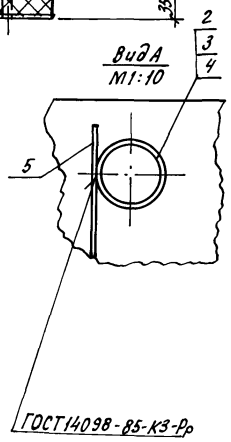

Формат	Зона	Поз.	Обозначение	Наименование	Кол.	Примечание
				Документация		
А3			КЖИ.ТО	Техническое описание		
				Сборочные единицы		
		1	1481.1-400-04	Панель ПСТ60.12.35-ТП-К	1	
				Детали		
БЧ		2	КЖИ.240001	Труба 159×32 ГОСТ10704-76 / В-Бст3сп ГОСТ10705-80, ℓ=350	1	4,31кг
БЧ		3	КЖИ.240002	Труба 108×4,0 ГОСТ8732-78 / В10 ГОСТ8731-87, ℓ=350	3	3,59кг
БЧ		4	КЖИ.240003	Труба 76×3,5 ГОСТ8732-78 / В10 ГОСТ8731-87, ℓ=350	3	2,19кг
БЧ		5	КЖИ.24004	ф10А-III ГОСТ5781-82, ℓ=500	7	0,31кг

Ведомость расхода стали на дополнительные закладные изделия, кг

Марка элемента	Изделия закладные							Всего	Общий расход
	Арматура класса		Трубы						
	А-III		В10			В-Бст3сп			
	ГОСТ5781-82		ГОСТ8732-78			ГОСТ10704-76			
	ф10	Итого	76×3.5	108×4,0	Итого	159×32	Итого		
ПСТ60.12.35-ТП-К	2,17	2,17	6.57	10,77	17,34	4,31	4,31	23,82	23,82

Панель ПС10 отличается от серийной наличием дополнительных изделий закладных.

Н.контр.	Махонина		01.89
Гл.спец.отд.	Репало		23.01.89
Гл.констр.	Тимошенко		23.01.89
Рук.сект.	Медолазов		23.01.89
Рук.гр.	Карпенкова	К. К	23.01.89
Ст.техн.	Корченков		23.01.89
Пров.	Белкин		23.01.89

Т.п. 813-3-20.89 КЖИ.240000

Панель стеновая ПС10

Стадия	Масса	Масштаб
РП	2,7т	1:50
Лист	Листов 1	

ГИПРОНИСЕЛЬПРОМ г. Орел

Привязан

Инв. N подл. | Подпись и дата | Взам. инв. N

Инв. N

Копировал Кухтинова

Формат А3

Альбом 3

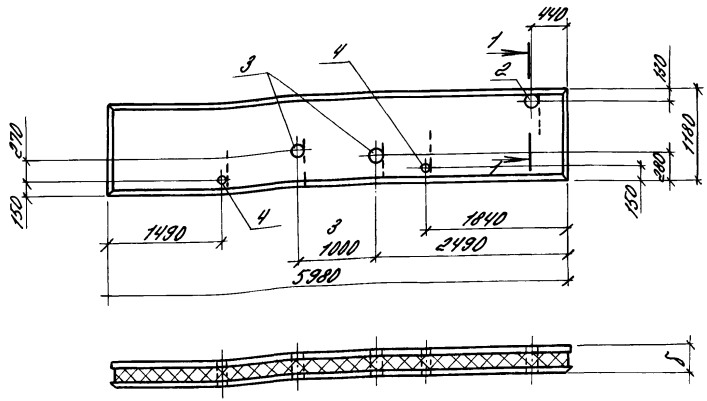

1-1
М 1:10

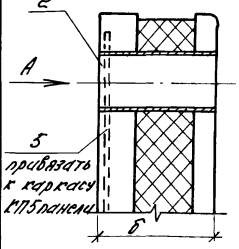

Вид А
М 1:10

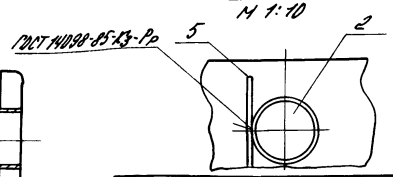

Обозначение	Марка	б, мм
КЖИ.250000	ПС12	350
-01	ПС34	300

Марка элемента	Изделия закладные								Общий расход
	Арматура класса		Трубы					Всего	
	А-III		В-Бст3сп		В10				
	ГОСТ 5781-82		ГОСТ 10704-76		ГОСТ 8732-78				
	ф10	Итого	60×2,5	Итого	133×4,0	159×4,5	Итого		
ПСТ60.12.35-ТП-М	1,55	1,55	2,48	2,48	8,92	6,0	14,92	18,95	18,95
ПСТ60.12.30-ТП-Н	1,55	1,55	2,14	2,14	7,64	5,15	12,79	16,48	16,48

Формат	Зона	Поз.	Обозначение	Наименование	Кол. на исп. –	Кол. на исп. 01	Примечание
				Документация			
А3			КЖИ.ТО	Техническое описание			
				Сборочные единицы			
		1	1481.1-400-04	Панель ПСТ60.12.35-ТП-М	1	–	
		1	1481.1-400-02	Панель ПСТ60.12.30-ТП-Н	–	1	
				Детали			
Б4		2	КЖИ.250001	Труба $\frac{159\times4,5\ ГОСТ\ 8732-78}{В10\ ГОСТ\ 8731-87}$ ℓ=350	1	–	6,0 кг
Б4		2	КЖИ.250001-01	Труба $\frac{159\times4,5\ ГОСТ\ 8732-78}{В10\ ГОСТ\ 8731-87}$ ℓ=300	–	1	5,15 кг
Б4		3	КЖИ.250002	Труба $\frac{133\times4,0\ ГОСТ\ 8732-78}{В10\ ГОСТ\ 8731-87}$ ℓ=350	2	–	4,46 кг
Б4		3	КЖИ.250002-01	Труба $\frac{133\times4,0\ ГОСТ\ 8732-78}{В10\ ГОСТ\ 8731-87}$ ℓ=300	–	2	3,82 кг
Б4		4	КЖИ.250003	Труба $\frac{60\times2,5\ ГОСТ\ 10704-76}{В-Бст3сп\ ГОСТ\ 10705-80}$ ℓ=350	2	–	1,24 кг
Б4		4	КЖИ.250003-01	Труба $\frac{60\times2,5\ ГОСТ\ 10704-76}{В-Бст3сп\ ГОСТ\ 10705-80}$ ℓ=300	–	2	1,07 кг
Б4		5	КЖИ.250004	ф10 А-III ГОСТ 5781-82, ℓ=500	5	5	0,31 кг

1. Установку поз. 3 и 4 производить аналогично установки поз. 2
2. Панели ПС12, ПС34 отличаются от серийных наличием дополнительных изделий закладных.

Привязан

Инв. №

Н. контр.	Махонина	[signature]	28.02.89
Гл. спец. отд.	Репало	[signature]	28.02.89
Гл. констр.	Тимошенко	[signature]	28.02.89
Рук. сект.	Медолазов	[signature]	28.02.89
Рук. гр.	Карпенкова	К. К.	28.02.89
Ст. техн.	Корченков	[signature]	28.02.89
Пров.	Белкин	[signature]	28.02.89

Т. п. 813-3-20.89 КЖИ.250000

Панель стеновая (ПС12, ПС34)

Стадия	Масса	Масштаб
РП	2,7 т	1:50

Лист | Листов 1

ГИПРОНИСЕЛЬПРОМ г. Орел

Инв. № подл. | Подпись и дата | Взам. инв. №

23885-03 36

копировал Варич Формат 4

Альбом 3

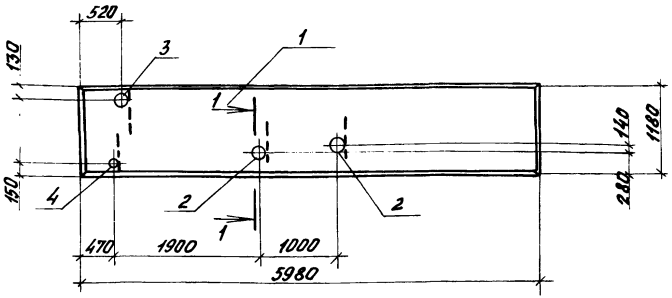

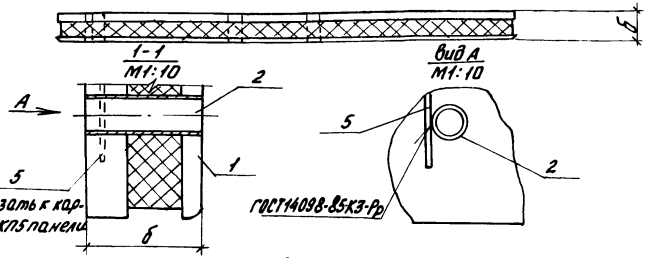

Формат	Зона	Поз.	Обозначение	Наименование	Кол. на исп. -	Кол. на исп. 01	Примечание
				Документация			
А3			КЖ.И.ТО	Техническое описание			
				Сборочные единицы			
		1	1481.1-400-04	Панель ПСТ60.12.35-ТП-Н	1	-	
		1	1481.1-400-02	Панель ПСТ60.12.30-ТП-П	-	1	
				Детали			
Б4	2		КЖ.И.260001	Труба 133×4,0 ГОСТ 8732-78 В10 ГОСТ 8731-87 ℓ=350	2	-	4,46 кг
Б4	2		КЖ.И.260001-01	Труба 133×4,0 ГОСТ 8732-78 В10 ГОСТ 8731-87 ℓ=300	-	2	3,82 кг
Б4	3		КЖ.И.260002	Труба 159×4,5 ГОСТ 8732-78 В10 ГОСТ 8731-87 ℓ=350	1	-	6,0 кг
Б4	3		КЖ.И.260002-01	Труба 159×4,5 ГОСТ 8732-78 В10 ГОСТ 8731-87 ℓ=300	-	1	5,15 кг
Б4	4		КЖ.И.260003	Труба 60×2,5 ГОСТ 10704-76 В-Бст3сп ГОСТ 10705-80 ℓ=350	-	1	1,24 кг
Б4	4		КЖ.И.260003-01	Труба 60×2,5 ГОСТ 10704-76 В-Бст3сп ГОСТ 10705-80 ℓ=300	-	1	1,07 кг
Б4	5		КЖ.И.260004	ф 10 А III ГОСТ 5781-82, ℓ=500	4	4	0,31 кг

Ведомость расхода стали на дополнительные закладные изделия, кг

Марка элемента	Изделия закладные							Всего	Общий расход
	Арматура класса А-III		Трубы						
	В-Бст3сп		В10						
	ГОСТ 5781-82		ГОСТ 10704-76		ГОСТ 8732-78				
	Ф10	Итого	60×2,5	Итого	133×4,0	159×4,5	Итого		
ПСТ60.12.35-ТП-Н	1.24	1.24	1.24	1.24	8.92	6.0	14.92	17.40	17.40
ПСТ60.12.30-ТП-П	1.24	1.24	1.07	1.07	7.64	5.15	12.79	15.10	15.10

Обозначение	Марка	δ мм
КЖ.И.260000	ПС13	350
-01	ПС35	300

Привязан

Инв.№

Н.контр.	Маханина		01.02.89
Гл.спец.отд.	Репало		28.02.89
Гл.констр.	Тимошенко		28.02.89
Рук.сект.	Медолазов		28.02.89
Рук.гр.	Харленков		28.02.89
Ст.техн.	Корченков		28.02.89
Пров.	Белкин		28.02.89

Т.п. 813-3-20.89 КЖ.И.260000

Панель стеновая (ПС13, ПС35)

Стадия	Масса	Масштаб
РП	2,7т	1:50
Лист	Листов 1	

ГИПРОНИСЕЛЬПРОМ г.Орел

1. Панели ПС13, ПС37 отличаются от серийных наличием дополнительных изделий закладных
2. Установку поз. 3 и поз. 4 выполнить аналогично установки поз. 2

Инв.№ подл. | Подпись и дата | Взам. инв.№

Копировал Фомушкина Формат А3

Альбом 3

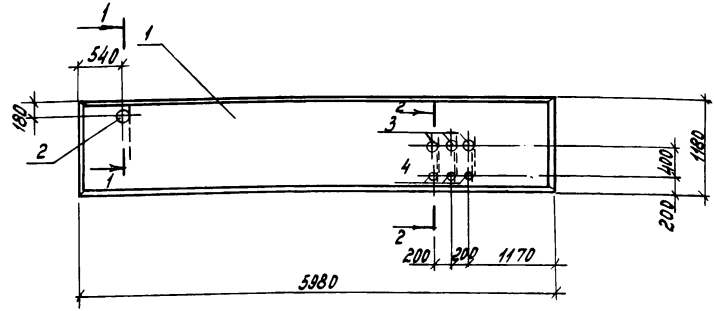

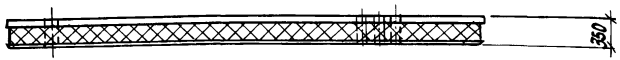

1-1
М1:10

2-2
М1:10

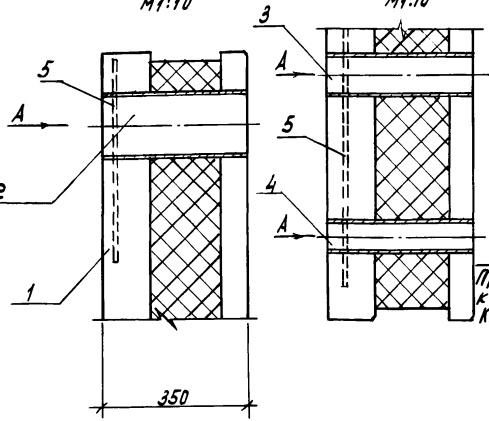

Вид А
М1:10

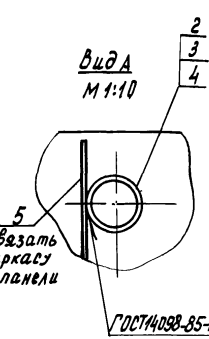

Формат	Зона	Поз.	Обозначение	Наименование	Кол.	Примечание
				Документация		
А3			КЖИ.ТО	Техническое описание		
				Сборочные единицы		
		1	1481.1-400-04	Панель ПСТ60.12.35-ТП-П	1	
				Детали		
Б4		2	КЖИ.270001	Труба 159×4,5 ГОСТ 8732-78 В10 ГОСТ 8731-87 ℓ=350	1	6,0 кг
Б4		3	КЖИ.270002	Труба 108×4,0 ГОСТ 8732-78 В10 ГОСТ 8731-87 ℓ=350	3	3,59 кг
Б4		4	КЖИ.270003	Труба 76×3,5 ГОСТ 8732-78 В10 ГОСТ 8731-87 ℓ=350	3	2,19 кг
Б4		5	КЖИ.270004	ф10 А III ГОСТ 5781-82, ℓ=500	7	0,31 кг

Ведомость расхода стали на дополнительные закладные изделия, кг

Марка элемента	Изделия закладные						Всего	Общий расход
	Арматура класса		Трубы					
	А-III		В10					
	ГОСТ 5781-82		ГОСТ 8732-78					
	ф10	Итого	76×3,5	108×4,0	159×4,5	Итого		
ПСТ60.12.35-ТП-П	2,17	2,17	6,57	10,77	6,0	23,34	25,51	25,51

Панель ПС14 отличается от серийной наличием дополнительных изделий закладных.

Н.контр.	Махонина		11.89
Гл.специа.	Репало		11.89
Гл.констр.	Тимощенко		11.89
Рук.сект.	Медлазов		11.89
Рук.гр.	Карпенкова		11.89
Ст.техн.	Корченков		11.89
Пров.	Белкин		11.89

Т.п. 813-3-20.89 КЖИ.270000

Панель стеновая ПС14

Стадия	Масса	Масштаб
РП	2,7т	1:50

Лист | Листов 1

ГИПРОНИСЕЛЬПРОМ г. Орел

Привязан

Инв.№

Инв.№ подл. | Подпись и дата | Взам.инв.№

Копировал Муратова

Формат А3

Альбом 3

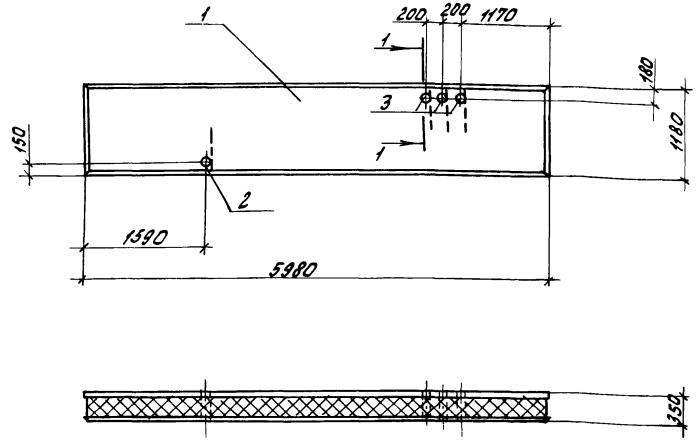

Формат	Зона	Поз.	Обозначение	Наименование	Кол.	Примечание
				Документация		
А3			КН.Ц.ТО	Техническое описание		
				Сборочные единицы		
		1	1481.1-400-04	Панель ПСТ60.12.35-ТП-Р	1	
				Детали		
Б4		2	КН.Ц.280001	Труба 60×2,5 ГОСТ 10704-76 / В-Бст3сп ГОСТ 10705-80, ℓ=350	1	1,24кг
Б4		3	КН.Ц.280002	Труба 76×3,5 ГОСТ 8732-78 / В10 ГОСТ 8731-87, ℓ=350	3	2,19кг
Б4		4	КН.Ц.280003	ф10 А III ГОСТ 5781-82, ℓ=500	4	0,31кг

1-1
М1:10

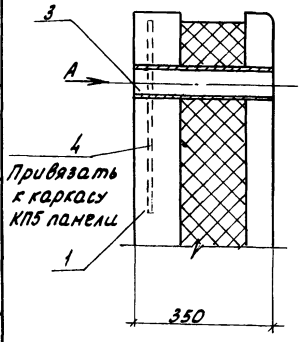

Вид А
М1:10

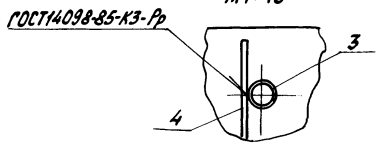

1. Панель ПС15 отличается от серийной наличием дополнительных изделий закладных.
2. Установку поз. 2 выполнить аналогично установки поз. 3.

Ведомость расхода стали на дополнительные закладные изделия, кг

Марка элемента	Изделия закладные						Всего	Общий расход
	Арматура класса		Трубы					
	А-III		В-Бст3сп		В10			
	ГОСТ 5781-82		ГОСТ 10704-76		ГОСТ 8732-78			
	ф10	Итого	60×2,5	Итого	76×3,5	Итого		
ПСТ60.12.35-ТП-Р	1,24	1,24	1,24	1,24	6,57	6,57	9,05	9,05

Н.контр.	Махонина		01.03.89
Гл.специал.	Репало		28.02.89
Гл.констр.	Тимашенко		28.02.89
Рук.сект.	Медолазов		28.02.89
Рук.гр.	Карпенков		28.02.89
Ст.техн.	Корченков		28.02.89
Пров.	Белкин		28.02.89

Т.п. 813-3-20.89 КН.Ц.280000

Панель стеновая ПС15

Стадия	Масса	Масштаб
РП	2,7т	1:50
Лист	Листов 1	

ГИПРОНИСЕЛЬПРОМ г.Орел

Привязан

Инв.№

Инв.№ подл. | Подпись и дата | Взам.инв.№

Копировал Фомушкина

Формат А3

Альбом 3

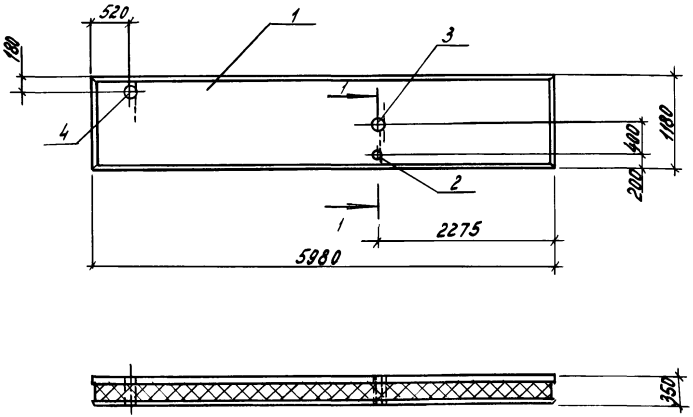

1-1
М1:10

Вид А
М1:10

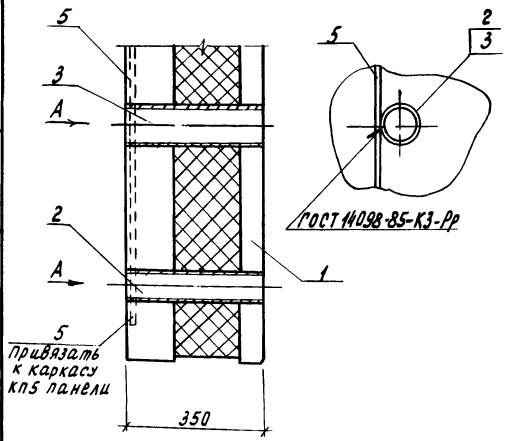

1. Панель ПС16 отличается от серийной наличием дополнительных закладных деталей.
2. Установку поз.4 выполнить аналогично установки поз.2 и 3.

Формат	Зона	Поз.	Обозначение	Наименование	Кол.	Примечание
				Документация		
А3			КЖ.И.ТО	Техническое описание		
				Сборочные единицы		
		1	1481.1-400-04	Панель ПСТ60.12.35-ТП-С	1	
				Детали		
Б4		2	КЖ.И.290001	Труба 76×3,5 ГОСТ 8732-78 / В10 ГОСТ 8731-87 ℓ=350	1	2,19 кг
Б4		3	КЖ.И.290002	Труба 108×4,0 ГОСТ 8732-78 / В10 ГОСТ 8731-87 ℓ=350	1	3,59 кг
Б4		4	КЖ.И.290003	Труба 159×4,5 ГОСТ 8732-78 / В10 ГОСТ 8731-87 ℓ=350	1	6,0 кг
Б4		5	КЖ.И.290004	Ф10 А III ГОСТ 5781-82, ℓ=500	3	0,31 кг

Ведомость расхода стали на дополнительные закладные изделия, кг

Марка элемента	Изделия закладные							Общий расход
	Арматура класса А-III ГОСТ 5781-82		Трубы В10 ГОСТ 8732-78				Всего	
	Ф10	Итого	76×3,5	108×4,0	150×4,5	Итого		
ПСТ 60.12.35-ТП-С	0,93	0,93	2,19	3,59	6,00	11,78	12,71	12,71

Н.контр.	Махонина	Мах.	01.03.89
Гл.спец.отд.	Репало		28.02.89
Гл.констр.	Тимошенко		28.02.89
Рук.сект.	Медолазов		28.02.89
Рук.гр.	Карпенкова	К.К.	28.02.89
Ст.техн.	Корченков		28.02.89
Пров.	Белкин		28.02.89

т.п. 813-3-20.89 КЖ.И. 290000

Панель стеновая ПС16

Стадия	Масса	Масштаб
РП	2,7т	1:50
Лист	Листов	

ГИПРОНИСЕЛЬПРОМ г. Орел

Привязан

Инв. №

Инв. № подл. | Подпись и дата | Взам. инв. №

23885-03 40

Копировал Муратова

Формат А3

Альбом 3

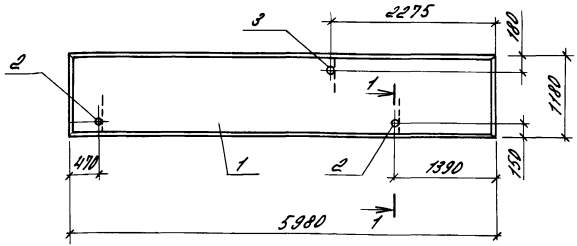

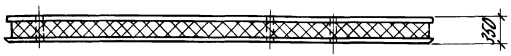

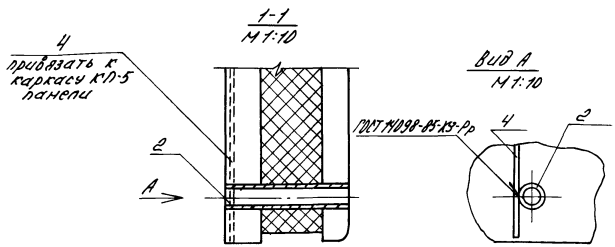

Формат	Зона	Поз.	Обозначение	Наименование	Кол.	Примечание
				Документация		
А3			КЖИ. ТО	Техническое описание		
				Сборочные единицы		
		1	1481.1-400-04	Панель ПСТ 60.12.35-ТП-т	1	
				Детали		
Б4		2	КЖИ. 300001	Труба 60×2,5 ГОСТ 10704-76 / В-Бст3сп ГОСТ 10705-80 ℓ=350	2	1,24 кг
Б4		3	КЖИ. 300002	Труба 76×3,5 ГОСТ 8732-78 / В10 ГОСТ 8731-87 ℓ=350	1	2,19 кг
Б4		4	КЖИ. 300003	Ф10 А-III ГОСТ 5781-82, ℓ=500	3	0,31 кг

Ведомость расхода стали на дополнительные закладные изделия, кг

Марка элемента	Изделия закладные							Общий расход
	Арматура класса		Трубы				Всего	
	А III		В-Бст3сп		В10			
	ГОСТ 5781-82		ГОСТ 10704-76		ГОСТ 8732-78			
	Ф10	Итого	60×2,5	Итого	76×3,5	Итого		
ПСТ 60.12.35-ТП-т	0,93	0,93	2,48	2,48	2,19	2,19	5,60	5,60

1. Панель ПС17 отличается от серийной наличием дополнительных закладных изделий.
2. Установку поз. 3 выполнить аналогично установки поз. 2

Н.контр.	Махонина		28.02.89
Гл.спец.отд.	Репало		28.02.89
Гл.констр.	Тимошенко		28.02.89
Рук.сект.	Медолазов		28.02.89
Рук.гр.	Карпенкова		28.02.89
Инж.	Солоухина		28.02.89
Пров.	Белкин		28.02.89

Т.п. 813-3-20.89 КЖИ. 300000

Панель стеновая ПС17

Стадия	Масса	Масштаб
РП	2,7 т	1:50

Лист | Листов 1

ГИПРОНИСЕЛЬПРОМ г. Орел

Привязан

Инв. №

Инв. № подл. | Подпись и дата | Взам. инв. №

23885-03 41

копировал Варич Формат А3

Альбом 3

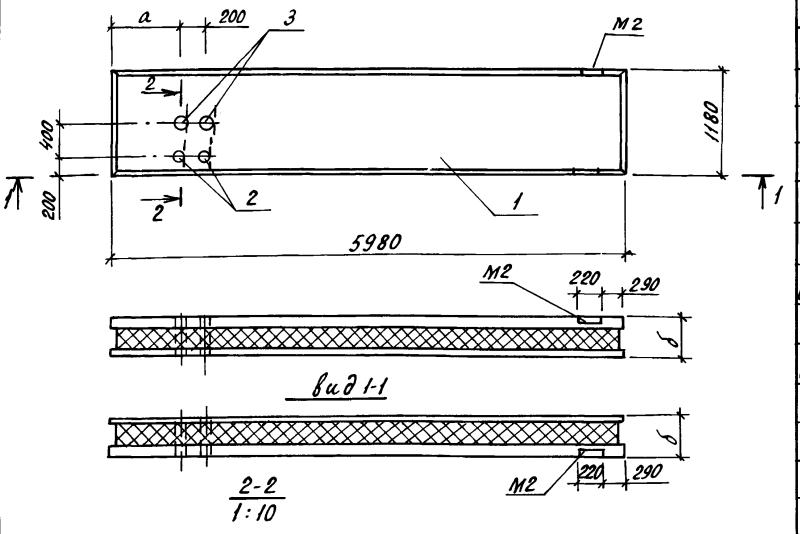

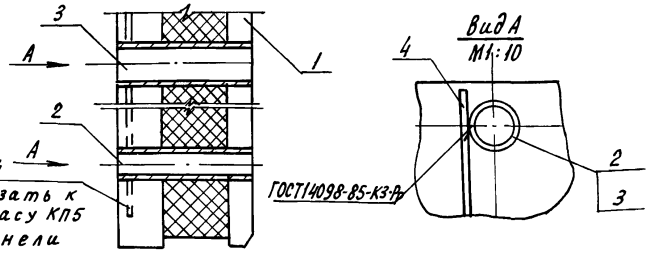

Обозначение	Марка	d, мм	δ, мм
КЖ.Н. 310000	ПС18	1265	350
-01	ПС30	825	300

Панели ПС18, ПС30 отличаются от серийных наличием дополнительных изделий закладных и расположением закладного изделия М2.

Формат	Зона	Поз.	Обозначение	Наименование	Кол. на испол. –	Кол. на испол. 01	Примечание
				Документация			
А3			КЖ.Н. ТО	Техническое описание			
				Сборочные единицы			
		1	1481.1-400-04	Панель ПСТ60.12.35-ТП-У	1	–	
		1	1481.1-400-02	Панель ПСТ60.12.30-ТП-И	–	1	
				Детали			
БЧ		2	КЖ.Н. 310001	Труба 76×3,5 ГОСТ 8732-78 / В10 ГОСТ 8731-87, ℓ=350	2	–	2,19 кг
БЧ		2	КЖ.Н. 310001-01	Труба 76×3,5 ГОСТ 8732-78 / В10 ГОСТ 8731-87 ℓ=300	–	2	1,88 кг
БЧ		3	КЖ.Н. 310002	Труба 108×4 ГОСТ 8732-78 / В10 ГОСТ 8731-87 ℓ=350	2	–	3,59 кг
БЧ		3	КЖ.Н. 310002-01	Труба 108×4 ГОСТ 8732-78 / В10 ГОСТ 8731-87 ℓ=300	–	2	3,08 кг
БЧ		4	КЖ.Н.Н. 180002	ф10-А-III ГОСТ 5781-82, ℓ=500	4	4	0,31 кг

Ведомость расхода стали на дополнительные закладные изделия, кг

Марка элемента	Изделия закладные: Арматура класса А-III ГОСТ 5781-82 ф10		Итого	Трубы В10 ГОСТ 8732-78 76×3,5	108×4		Итого	Всего	Общий расход
ПСТ60.12.35-ТП-У	5,24		5,24	4,38	7,18		11,56	16,80	16,80
ПСТ60.12.30-ТП-И	5,24		5,24	3,76	6,16		9,92	15,16	15,16

Н.контр.	Махонина		01.02.89
Гл.специал.	Репало		23.02.89
Гл.конст.	Тимошенко		23.02.89
Рук.сект.	Медолазов		23.02.89
Рук.гр.	Карпенкова		23.02.89
Инж.	Солоухина		23.02.89
Пров.	Белкин		23.02.89

Т.п. 813-3-20.89 КЖ.Н. 310000

Панель стеновая (ПС18, ПС30)

Стадия	Масса	Масштаб
РП	2,7т	1:50
Лист	Листов 1	

ГИПРОНИСЕЛЬПРОМ г. Орел

Привязан

Инв. N

Инв. N подл. | Подпись и дата | Взам. инв. N

23885-03 42

Копировал Кухтинова

Формат А3

Альбом 3

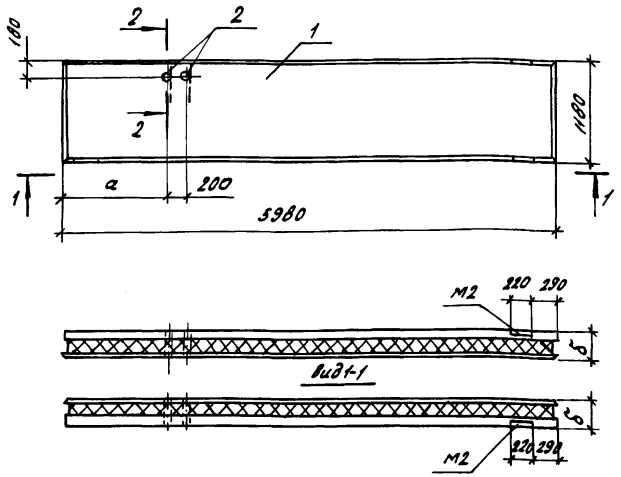

Формат	Зона	Поз.	Обозначение	Наименование	Кол. на испол. —	Кол. на испол. 01	Примечание
				Документация			
А3			КЖИ. ТО	Техническое описание			
				Сборочные единицы			
		1	1481.1-400-04	Панель ПСТ 60.12.35-ТП-Ф	1	—	
		1	1481.1-400-02	Панель ПСТ 60.12.30-ТП-М	—	1	
				Детали			
БЧ		2	КЖИ. 320001	Труба 76×3,5 ГОСТ 8732-78 / В10 ГОСТ 8731-87 ℓ=350	2	—	2,19 кг
БЧ		2	КЖИ. 320001-01	Труба 76×3,5 ГОСТ 8732-78 / В10 ГОСТ 8731-87 ℓ=300	—	2	1,88 кг
БЧ		3	КЖИ. 180002	ф10 AIII ГОСТ 5781-82, ℓ=500	2	2	0,31 кг

Ведомость расхода стали на дополнительные закладные изделия, кг

Марка элемента	Изделия закладные: Арматура класса A-III ГОСТ 5781-82 ф10		Итого	Трубы В10 ГОСТ 8732-78 76×3,5		Итого	Всего	Общий расход
ПСТ60.12.35-ТП-Ф	0,62		0,62	4,38		4,38	5,0	5,0
ПСТ60.12.30-ТП-М	0,62		0,62	3,76		3,76	4,38	4,38

Панели ПС19, ПС33 отличаются от серийных наличием дополнительных изделий закладных и расположением закладных изделий М2

Обозначение	Марка	а	б
КЖИ.320000	ПС 19	1265	350
-01	П 33	825	300

привязан

Инв. N

Н.контр.	Махонина		Июнь
Гл.спец.отд.	Релало		12.02.90
Гл.констр.	Тимошенко		12.02.90
Рук.сект.	Медолазов		12.02.90
Рук.гр.	Карпенкова	К. К.	12.02.90
Инж.	Крохина	Крох	12.02.90
Пров.	Белкин		12.02.90

Т.п. 813-3-20.89 КЖИ. 320000

Панель стеновая (ПС19, ПС33)

Стадия	Масса	Масштаб
РП	2,7т	1:50
Лист	Листов 1	

ГИПРОНИСЕЛЬПРОМ г. Орел

Инв. N подл. | Подпись и дата | Взам. инв. N

23885-03 43

Копировал Кузнецова Формат А4

Альбом 3

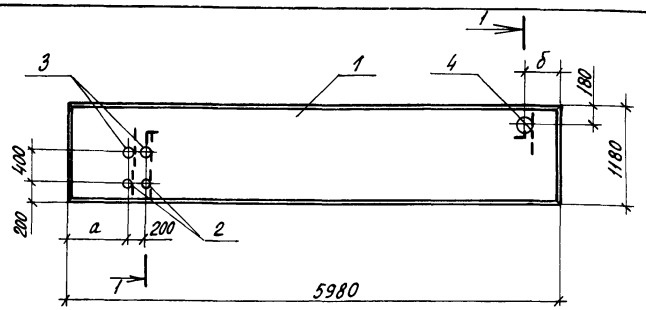

1-1
М1:10



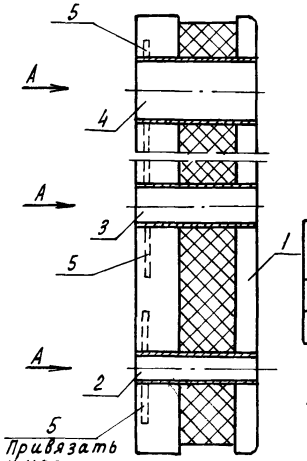

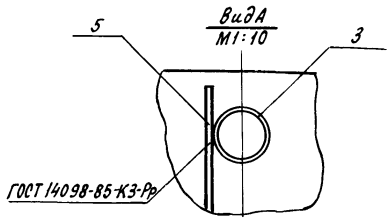

Обозначение	Марка	а	б
КЖ.Н.330000	ПС29	745	440
	ПС31	3850	5440

Панели ПС29, ПС31 отличаются от серийной наличием дополнительных закладных изделий.

Формат	Зона	Поз.	Обозначение	Наименование	Кол. на испол. –	Кол. на испол. 01	Примечание
				Документация			
А3			КЖН.ТО	Техническое описание			
				Сборочные единицы			
		1	1481.1-400-02	Панель ПСТ 60.12.30-ТП-Н	1	–	
		1	1481.1-400-02	Панель ПСТ 60.12.30-ТП-К	–	1	
				Детали			
БЧ		2	КЖ.Н.330001	Труба 76×3,5 ГОСТ 8732-78 ℓ=300 В10 ГОСТ 8731-87	2	2	1,88 кг
БЧ		3	КЖ.Н.330002	Труба 108×4 ГОСТ 8732-78 ℓ=300 В10 ГОСТ 8731-87	2	2	3,08 кг
БЧ		4	КЖ.Н.330003	Труба 159×4,5 ГОСТ 8732-78 ℓ=300 В10 ГОСТ 8731-87	1	1	5,15 кг
БЧ		5	КЖН.180002	ф10А-III ГОСТ 5781-82, ℓ=500	5	5	0,31 кг

Ведомость расхода стали на дополнительные закладные изделия, кг

Марка элемента	Изделия закладные: Арматура класса А-III ГОСТ 5781-82 ф10		Итого	Трубы В10 ГОСТ 8732-78 76×3,5	108×4	159×4,5		Итого	Всего	Общий расход
ПСТ 60.12.30-ТП-Н	15,5		15,5	3,76	6,16	5,15		15,07	30,57	30,57
ПСТ 60.12.30-ТП-К										

Привязан

Инв.№

Н.контр.	Махонина		01.89
Гл.специал.	Репало		01.89
Гл.конст.	Тимошенко		01.89
Рук.сект.	Медолазов		01.89
Рук.гр.	Карпенкова	К. К.	01.89
Инж.	Крохина	Крох	01.89
Пров.	Белкин		01.89

Т.п. 813-3-20.89 КЖ.Н. 330000

Панель стеновая (ПС29, ПС31)

Стадия	Масса	Масштаб
РП	2,7т	1:50
Лист	Листов 1	

ГИПРОНИСЕЛЬПРОМ г. Орел

Инв.№подл. | Подпись и дата | Взам.инв.№

Копировал Муратова

23885-03 44

Формат А3

Альбом 3

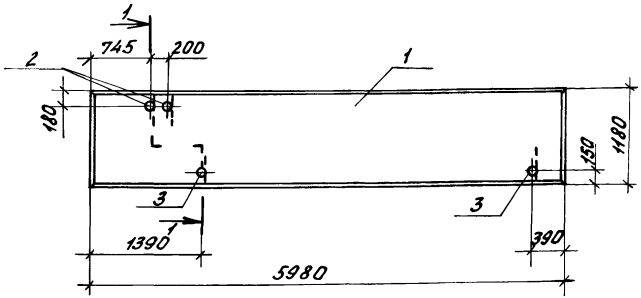

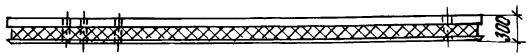

1-1
М1:10

Вид
М1:10

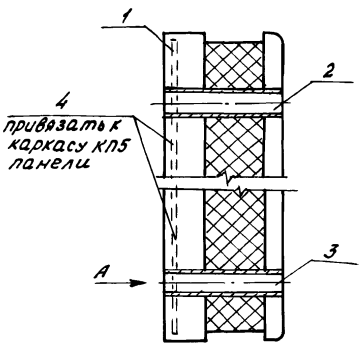

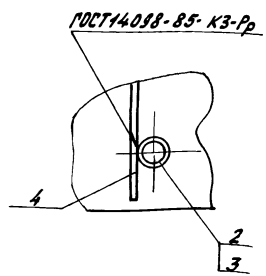

1. Панель ПС 32 отличается от серийной наличием дополнительных изделий закладных.

Формат	Зона	Поз.	Обозначение	Наименование	Кол.	Примечание
				Документация		
А3			КЖ.И.ТО	Техническое описание		
				Сборочные единицы		
		1	1481.1-400-02	Панель ПСТ60.12.30-ТП-Л	1	
				Детали		
Б4		2	КЖ.И.340001	Труба 76×3,5 ГОСТ 8732-78 / В10 ГОСТ 8731-87 ℓ=300	2	1,88 кг
Б4		3	КЖ.И.340002	Труба 60×2,5 ГОСТ 10704-76 / В-6Сп3сп ГОСТ 10705-80 ℓ=300	2	1,07 кг
Б4		4	КЖ.И.340003	Ф10А-III ГОСТ 5781-82, ℓ=500	4	0,31 кг

Ведомость расхода стали на дополнительные закладные изделия, кг

Марка элемента	Изделия закладные						Всего	Общий расход
	Арматура класса А-III ГОСТ 5781-82		трубы В-Бст3сп ГОСТ 10704-76		В10 ГОСТ 8732-78			
	Ф10	Итого	60×2,5	Итого	76×3,5	Итого		
ПСТ60.12.30-ТП-Л	1,24	1,24	2,14	2,14	3,76	3,76	7,14	7,14

Н.контр.	Махонина	Мах	28.02.89
Гл.специал.	Репало		28.02.89
Гл.констр.	Пимошенко		28.02.89
Рук.сект.	Медлазов		28.02.89
Рук.гр.	Карпенкова	К. К.	28.02.89
Инж.	Крохина	Крох	28.02.89
Пров.	Белкин		28.02.89

Т.п. 813-3-20.89 КЖ.И. 340000

Панель стеновая ПС32

Стадия	Масса	Масштаб
РП	2,7т	1:50
Лист	Листов 1	

ГИПРОНИСЕЛЬПРОМ г. Орел

Привязан

Инв.№

Инв.№ подл. | Подпись и дата | Взам. инв.№

23885-03 45

Копировал Фомушкина

Формат А3

Альбом 3

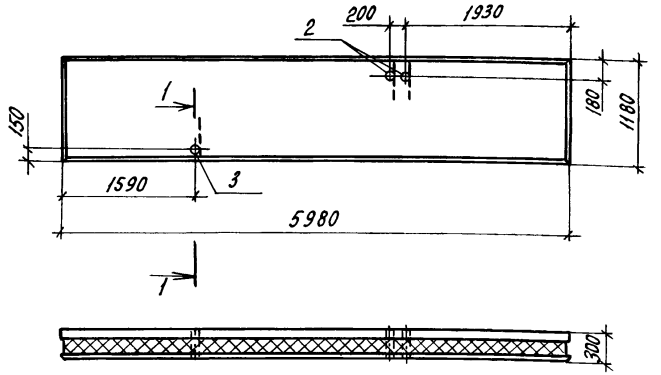

1-1
М1:10

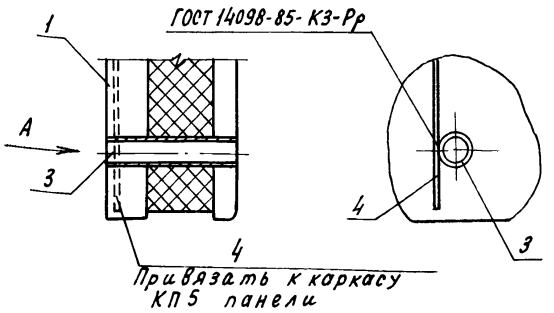

Вид А
М1:10

Привязать к каркасу КП 5 панели

Формат	Зона	Поз.	Обозначение	Наименование	Кол.	Примечание
				Документация		
А3			КН.И. ТО	Техническое описание		
				Сборочные единицы		
		1	1481.1-400-02	Панель ПСТ60.12-30-ТП-Р	1	
				Детали		
БЧ		2	КН.И. 350001	Труба 76х3,5 ГОСТ 8732-78 / В10 ГОСТ 8731-87, ℓ=300	2	1.88кг
БЧ		3	КН.И. 350002	Труба 60х2,5 ГОСТ 10704-76 / В-Б Ст3сп ГОСТ 10705-80, ℓ=300	1	1.07кг
БЧ		4	КН.И. 350003	ф10 А-III ГОСТ 5781-82, ℓ=500	3	0,31кг

Ведомость расхода стали на дополнительные закладные изделия, кг

Марка элемента	Изделия закладные							Всего	Общий расход
	Арматура класса			Трубы					
	А-III			В-Бст3сп		В10			
	ГОСТ 5781-82			ГОСТ 10704-76		ГОСТ 8732-78			
	ф10		Итого	60х2,5	Итого	76х3,5	Итого		
ПСТ60.12.30-ТП-Р	0,93		0,93	1,07	1,07	3,76	3,76	5,76	5,76

1. Панель ПС 36 отличается от серийной наличием дополнительных закладных изделий.
2. Установку поз. 2 выполнить аналогично установки поз. 3.

Н. контр.	Махонина		01.89
Гл. специал.	Репало		12.01.89
Гл. конст.	Тимошенко		12.01.89
Рук. сект.	Медолазов		12.01.89
Рук. гр.	Карпенкова		12.01.89
Инж.	Крохина		11.01.89
Пров.	Белкин		28.01.89

Т.П. 813-3-20.89 КН.И. 350000

Панель стеновая ПС 36

Стадия	Масса	Масштаб
РП	2,7т	1:50
Лист	Листов 1	

ГИПРОНИСЕЛЬПРОМ г. Орел

Привязан

Инв. N подл. | Подпись и дата | Взам. инв. N

Инв. N

Копировал Кухтинова

Формат А3

Альбом 3

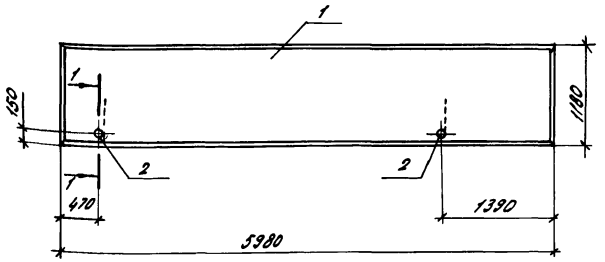

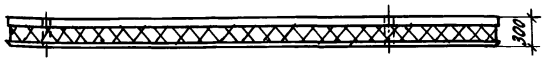

1-1
М1:10

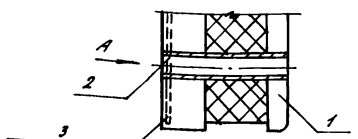

Вид А
М1:10

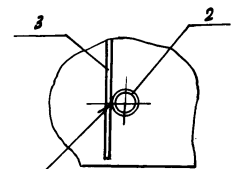

Формат	Зона	Поз.	Обозначение	Наименование	Кол.	Примечание
				Документация		
А3			КЖИ. ТО	Техническое описание		
				Сборочные единицы		
		1	1481.1-400-02	Панель ПСТ 60.12.30-ТП-С	1	
				Детали		
Б4		2	КЖИ. 360001	Труба 60×2,5 ГОСТ 10704-76 / В-Б.Ст3сп ГОСТ 10705-80 ℓ=300	2	1,07 кг
Б4		3	КЖИ. 360002	ф10А-II ГОСТ 5781-82, ℓ=500	2	0,31 кг

Ведомость расхода стали на дополнительные закладные изделия, кг

Марка элемента	Изделия закладные				Всего	Общий расход
	Арматура класса А III		Трубы В-Бст3сп			
	ГОСТ 5781-82		ГОСТ 10704-76			
	ф10	Итого	60×2,5	Итого		
ПСТ 60.12.30-ТП-С	0,62	0,62	2,14	2,14	2,76	2,76

Панель ПС37 отличается от серийной наличием дополнительных закладных изделий

Н. контр.	Махонина		9.11.89
Гл. специал.	Репало		23.01.89
Гл. констр.	Тимошенко		23.01.89
Рук. сект.	Медолазов		23.01.89
Рук. гр.	Корпенкова		23.01.89
Инж.	Кролина		23.01.89
Пров.	Белкин		23.01.89

Т. п. 813-3-20.89 КЖИ. 360000

Панель стеновая ПС 37

Стадия	Масса	Масштаб
РП	2,7т	1:50
Лист	Листов 1	

ГИПРОНИСЕЛЬПРОМ г. Орел

Привязан

Инв. №

Инв. № подл. | Подпись и дата | Взам. инв. №

Копировал Кузнецова

Формат А3

Альбом 3

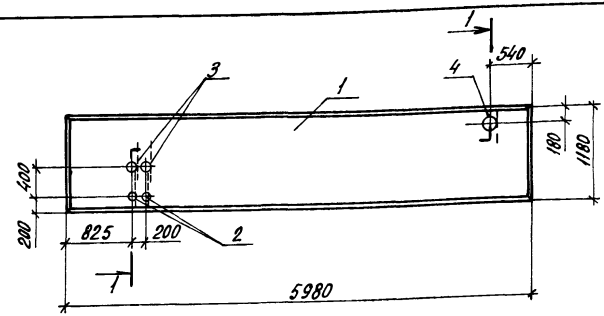



Формат	Зона	Поз.	Обозначение	Наименование	Кол.	Примечание
				Документация		
А3			КЖ.Н.ТО	Техническое описание		
				Сборочные единицы		
		1	1481.1-400-02	Панель ПСТ60.12.30-ТП-Ф	1	
				Детали		
БЧ		2	КЖ.Н.370001	Труба 76×3,5 ГОСТ 8732-78 ℓ=300 В10 ГОСТ 8731-87	2	1.88кг
БЧ		3	КЖ.Н.370002	Труба 108×4-ГОСТ 8732-78 ℓ=300 В10 ГОСТ 8731-87	2	3.08кг
БЧ		4	КЖ.Н.370003	Труба 159×4,5 ГОСТ 8732-78 ℓ=300 В10 ГОСТ 8731-87	1	5.15кг
БЧ		5	КЖ.Н.370004	ф10 AIII ГОСТ 5781-82, ℓ=500	5	0,31кг

1-1
М1:10

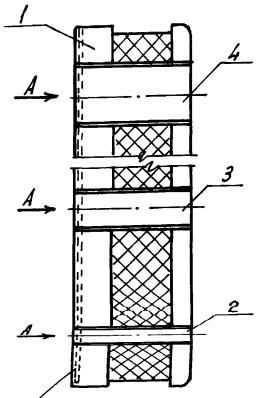

Вид А
М1:10

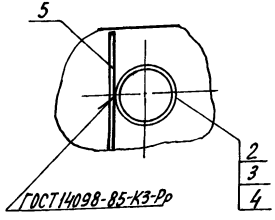

Ведомость расхода стали на дополнительные закладные изделия, кг

Марка элемента	Изделия закладные						Всего	Общий расход
	Арматура класса		Трубы					
	A III		B10					
	ГОСТ 5781-82		ГОСТ 8732-78					
	ф10	Итого	76×3,5	108×4	159×4,5	Итого		
ПСТ60.12.30-ТП-Ф	1.55	1.55	3,76	6,16	5,15	15.07	16,62	16.62

Панель ПС40 отличается от серийной наличием дополнительных закладных изделий

Н.контр.	Махонина		03.89
Гл.спец.отд	Репало		03.89
Гл.конст	Тимошенко		03.89
Рук.сект	Медолазов		03.89
Рук.гр.	Карпенкова		03.89
Инж.	Крохина		03.89
Пров.	Белкин		03.89

Т.п. 813-3-20.89 КЖ.Н.370000

Панель стеновая ПС40

Стадия	Масса	Масштаб
РП	2,7т	1:50
Лист	Листов 1	

ГИПРОНИСЕЛЬПРОМ г. Орел

Привязан

Инв.N

Инв.N подл. | Подпись и дата | Взам.инв.N

23885-03 48

Копировал Кухтинова

Формат А3

Альбом 3

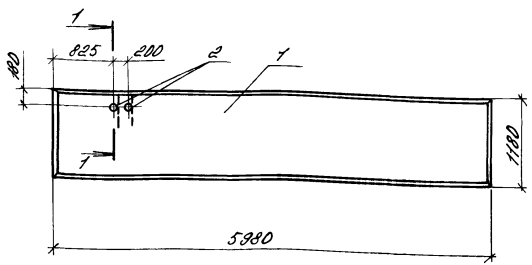



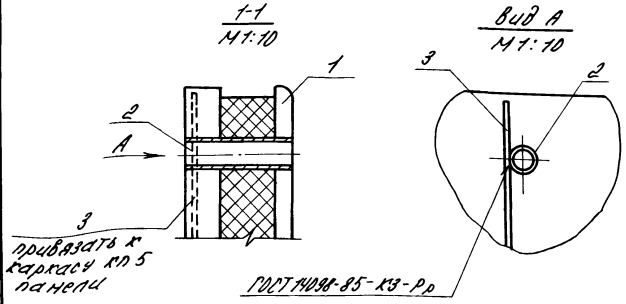

Формат	Зона	Поз.	Обозначение	Наименование	Кол.	Примечание
				Документация		
А3			КЖИ. ТО	Техническое описание		
				Сборочные единицы		
		1	1481.1-400-02	Панель ПСТ60.12.30-ТП-Х	1	
				Детали		
Б4		2	КЖИ. 380001	Труба 76×3.5 ГОСТ 8732-78 / В10 ГОСТ 8731-87, ℓ=300	2	1.88 кг
Б4		3	КЖИ. 380002	ф10 А III ГОСТ 5781-82, ℓ=500	2	0,31 кг

Ведомость расхода стали на дополнительные закладные изделия, кг

Марка элемента	Изделия закладные							Общий расход
	Арматура класса А-III ГОСТ 5781-82			Трубы В10 ГОСТ 8732-78			Всего	
	ф10		Итого	76×3.5		Итого		
ПСТ60.12.30-ТП-Х	0,62		0,62	3,76		3,76	4,38	4,38

Панель ПС41 отличается от серийной наличием дополнительных закладных изделий

Н. контр.	Махонина	Мах.	01.03.89
Гл. спец. отд.	Репало		28.02.89
Гл. констр.	Тимошенко		28.02.89
Рук. сект.	Меволазов		28.02.89
Рук. гр.	Карпенкова	К. К.	28.02.89
Инж.	Крохина	Крох	28.02.89
Пров.	Белкин		28.02.89

Т.п. 813-3-20.89 КЖИ. 380000

Панель стеновая ПС41

Стадия	Масса	Масштаб
РП	2,7т	1:50

Лист | Листов 1

ГИПРОНИСЕЛЬПРОМ г. Орел

Привязан

Инв. №

Инв. № подл. | Подпись и дата | Взам. инв. №

23885-03 49

копировал Варич Формат А3

Альбом 3

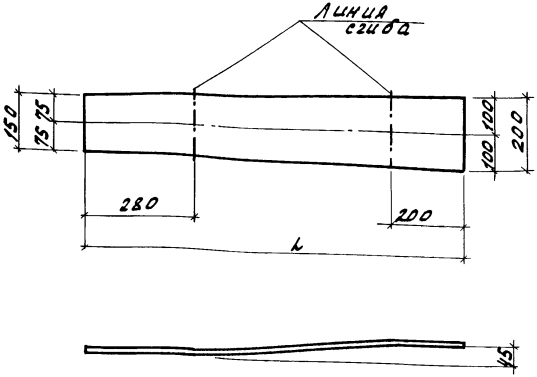

Обозначение	Марка	L мм	Масса кг
КЖ.И.000040	МС1	1020	14.4
-01	МС2	970	13.7

Покрытие - Ц12

Привязан

Инв. N

Н. контр.	Мохонина		01.03.89
Гл. спец. отд.	Репало		28.02.89
Гл. констр.	Тимощенко		28.02.89
Рук. сект.	Медолазов		28.02.89
Рук. гр.	Карпенкова	К.К.	28.02.89
Инж.	Белкин		28.02.89
Пров.	Чеснова		28.02.89

Т. п. 813-3-20.89 КЖ.И. 000040

Изделие соединительное (МС1, МС2)

Стадия	Масса	Масштаб
РП	см. табл.	1:10

Лист | Листов 1

Лист 5-ПН-НО-10 ГОСТ 19903-74 Вст3пс6-1ТУ14-1-3023-80

ГИПРОНИСЕЛЬПРОМ г. Орел

Инв. N подл. | Подпись и дата | Взам. инв. N

Копировал Омельченко

формат А4

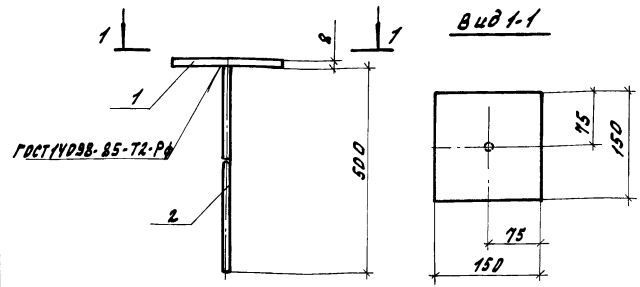

Формат	Зона	Поз.	Обозначение	Наименование	Кол.	Примечание
				Детали		
БЧ		1	КЖ.И. 410001	Лист 5-ПН-НО-8 ГОСТ 19903-74 Вст3кп2 ГОСТ 14637-79 150×150	1	1.41 кг
БЧ		2	КЖ.И. 410002	ф10А-I ГОСТ 5781-82, ℓ=500	1	0.31 кг

Покрытие - Ц12

Привязан

Инв. N

Н. контр.	Мохонина		01.03.89
Гл. спец. отд.	Репало		28.02.89
Гл. констр.	Тимощенко		28.02.89
Рук. сект.	Медолазов		28.02.89
Рук. гр.	Карпенкова	К.К.	28.02.89
Инж.	Крохина		28.02.89
Пров.	Шепетильников		28.02.89

Т. п. 813-3-20.89 КЖ.И. 410000

Изделие соединительное МС3.

Стадия	Масса	Масштаб
РП	1.72 кг	1:5

Лист | Листов 1

ГИПРОНИСЕЛЬПРОМ г. Орел

Инв. N подл. | Подпись и дата | Взам. инв. N

23885-03 50

Копировал Омельченко

формат А4

Альбом 3

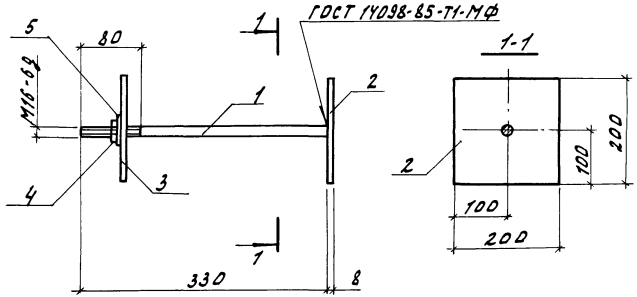

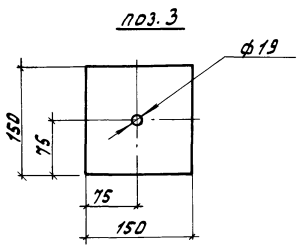

Формат	Зона	Поз.	Обозначение	Наименование	Кол.	Примечание
				Детали		
БУ		1	КЖ.И. 420001	ф16 А-I ГОСТ 5781-82, е=330	1	0,52 кг
БУ		2	КЖ.И. 420002	Лист Б-ПН-НО-8 ГОСТ 19903-74 / В Ст3кп2 ГОСТ 14637-79 200×200	1	2,51 кг
БУ		3	КЖ.И. 420003	Лист Б-ПН-НО-8 ГОСТ 19903-74 / В Ст3кп2 ГОСТ 14637-79 150×150	1	1,41 кг
				Стандартные изделия		
		4		Гайка М16-6Н.5.016 ГОСТ 5915-70	1	0,03 кг
		5		Шайба 2.16.01.08 кп 016 ГОСТ 11371-78	1	0,01 кг

Покрытие - Ц12.

Н.контр.	Махонина		01.03.89
Гл.спец.отд.	Репало		28.02.89
Гл.констр.	Тимошенко		28.02.89
Рук.сект.	Медолазов		28.02.89
Рук.гр.	Карпенкова	К.К.	28.02.89
Инж.	Крокина	Крок	28.02.89
Пров.	Шепетильникова		28.02.89

Т.п. 813-3-20.89 КЖ.И. 420000

Изделие соединительное МСЧ

Стадия	Масса	Масштаб
РП	4,48	1:5

Лист | Листов 1

ГИПРОНИСЕЛЬПРОМ г. Орел

Привязан

Инв. N-

Инв. N-подл. | Подпись и дата | Взам. инв. N

23885-03 51

Копировал Омельченко

формат А3

Альбом 3

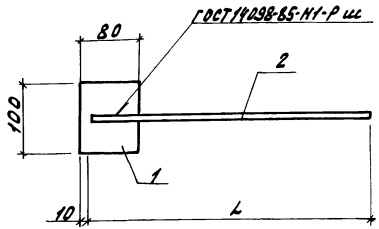

Обозначение	Марка	L, мм	Масса, кг
КЖ.Ц. 430000	МС5	465	1,19
-01	МС6	415	1,13

Формат	Зона	Поз.	Обозначение	Наименование	Кол	Примечание
				Детали		
БЧ		1	КЖ.Ц. 430001	Лист Б-ПН-НО-10,0 ГОСТ 19903-74 / ВСТ 3 ПС6-1 ТУ-14-1-3023-80		
				100×80	1	0,63 кг
			Переменные данные для исполнений			
				КЖ.Ц. 430000		
				Детали		
БЧ		2	КЖ.Ц. 430002	ф14А-I ГОСТ 5781-82, ℓ=465	1	0,56 кг
				КЖ.Ц. 430000-01		
				Детали		
БЧ		2	КЖ.Ц. 430002-01	ф14А-I ГОСТ 5781-82, ℓ=415	1	0,50 кг

Покрытие - Ц12

Н.контр.	Махонина		01.03.89
Гл.спец.отд.	Репало		28.02.89
Гл.констр.	Тимошенко		28.02.89
Рук.сект.	Медолазов		28.02.89
Рук.гр.	Карпенкова		28.02.89
Инж.	Солоухина		28.02.89
Пров.	Шерстильникова		28.02.89

Т.п. 813-3-20.89 КЖ.Ц. 430000

Изделие соединительное (МС5, МС6).

Стадия	Масса	Масштаб
РП	см. табл.	1:5

Лист | Листов 1

ГИПРОНИСЕЛЬПРОМ г. Орел

Привязан

Инв. N

Инв. N подл. | Подпись и дата | Взам. инв. N

23885-03 52

Копировал Омельченко

формат А3

Альбом 3

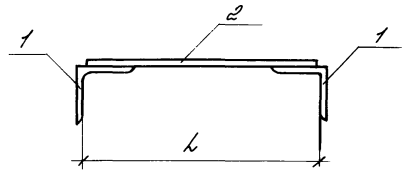

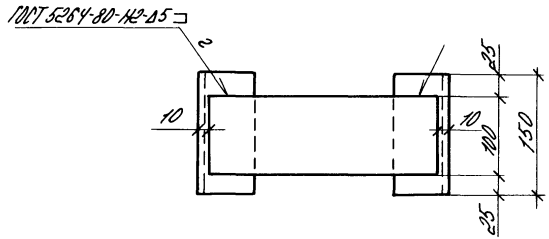

Формат	Зона	Поз.	Обозначение	Наименование	Кол.	Примечание
				Детали		
Б4		1	КЖ.И. 440001	Уголок $\frac{75\times75\times6\text{-}8\text{ГОСТ}8509\text{-}86}{8\text{Ст}3\text{пс}6\text{ГОСТ}535\text{-}79}$ $\ell=150$	2	1.03 кг
			Переменные данные для исполнений			
				КЖ.И. 440000		
				Детали		
Б4		2	КЖ.И. 440002	Лист $\frac{Б\text{-}ПН\text{-}НО\text{-}8\text{ГОСТ}19903\text{-}74}{8\text{Ст}3\text{кп}2\text{ГОСТ}14637\text{-}79}$ 100×290	1	1.82 кг
				КЖ.И. 440000-01		
				Детали		
Б4		2	КЖ.И. 440002-01	Лист $\frac{Б\text{-}ПН\text{-}НО\text{-}8\text{ГОСТ}19903\text{-}74}{8\text{Ст}3\text{кп}2\text{ГОСТ}14637\text{-}79}$ 100×340	1	2,14 кг

Покрытие - Ц12.

Обозначение	Марка	L, мм	Масса, кг
КЖ.И. 440000	МС7	300	3,56
-01	МС8	350	3,88

Н. контр.	Махонина		21.03.89
Гл. спец. отд.	Репало		28.02.89
Гл. констр.	Тимошенко		28.02.89
Рук. сект.	Медолазов		28.02.89
Рук. гр.	Карпенкова	К.	28.02.89
Инж.	Крохина	Крох	28.02.89
Пров.	Белкин		28.02.89

Т.П. 813-3-20.89 КЖ.И. 440000

Изделие соединительное (МС7, МС8)

Стадия	Масса	Масштаб
РП	см. табл.	1:5

Лист | Листов 1

ГИПРОНИСЕЛЬПРОМ г. Орел

Привязан

Инв. №

Инв. № подл. | Подпись и дата | Взам. инв. №

23885-03 53

копировал Варич Формат А4

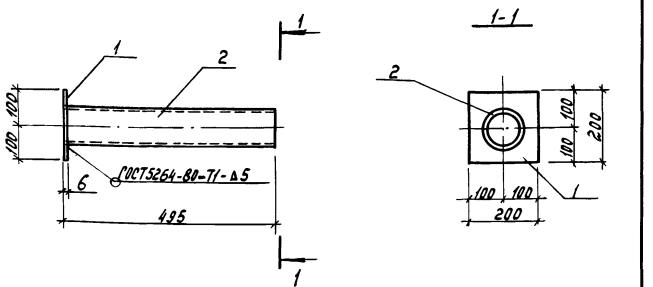

Покрытие - Ц12.

Формат	Зона	Поз.	Обозначение	Наименование	Кол.	Примечание
				Детали		
Б4		1	КНЦ.450001	Лист Б-ПН-НО-Б ГОСТ 19903-74 / Вст3кп2 ГОСТ 14637-79 200×200	1	1,88кг
Б4		2	КНЦ.450002	Труба 133×3,2 ГОСТ 10704-76 / В-Бст3сп ГОСТ 10705-80 L=495	1	5,07кг

Привязан

Инв.N

Взам.инв.N | Подпись и дата | Инв.N подл.

Н.контр.	Маконина		9/10.89
Гл.специал.	Репало		28.02.89
Гл.констр.	Тимошенко		28.02.89
Рук.сект.	Медолазов		28.02.89
Рук.гр.	Карпенкова	К.К	28.02.89
Ц.нт.	Белкин		28.02.89
Пров.	Щепетильникова		28.02.89

Т.п. 813-3-20.89 КНЦ. 450000

Изделие соединительное МС9

Стадия	Масса	Масштаб
РП	6,95	1:10
Лист	Листов 1	

ГИПРОНИСЕЛЬПРОМ г. Орел

Копировал Муратова

Формат А4

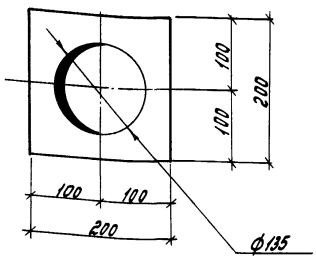

Покрытие - Ц12

Привязан

Инв.N

Взам.инв.N | Подпись и дата | Инв.N подл.

Н.контр.	Маконина		9/10.89
Гл.специал.	Репало		28.02.89
Гл.констр.	Тимошенко		28.02.89
Рук.сект.	Медолазов		28.02.89
Рук.гр.	Карпенкова	К.К	28.02.89
Ц.нт.	Белкин		28.02.89
Пров.	Щепетильникова		28.02.89

Т.п. 813-3-20.89 КНЦ. 000046

Изделие соединительное МС10

Стадия	Масса	Масштаб
РП	1,88	1:5
Лист	Листов 1	

Лист Б-ПН-НО-Б ГОСТ 19903-74 / Вст3кп2 ГОСТ 14637-79 200×200

ГИПРОНИСЕЛЬПРОМ г. Орел

Копировал Муратова

Формат А4

Альбом 3

Рис. 1

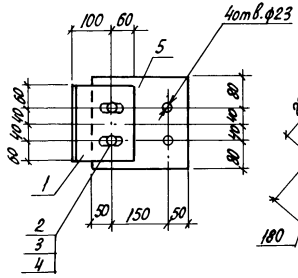

Рис. 2

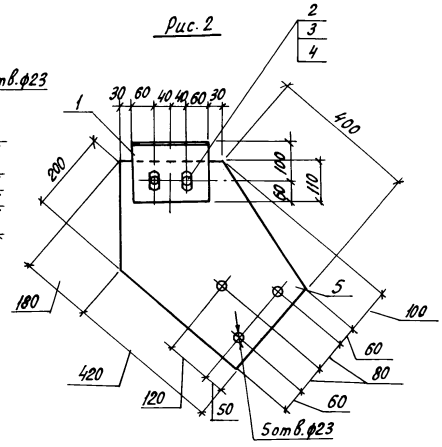

Поз. 1

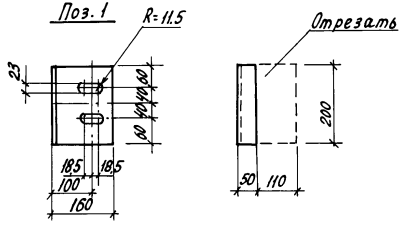

Формат	Зона	Поз.	Обозначение	Наименование	Кол.	Примечание
				Детали		
Б4		1	КЖ.Н. 470001	Уголок 160×160×10-Б ГОСТ 8509-86 ρ=200 Вст 3пс6-1 ТУ 14-1-3023-80	1	3,21 кг
				Стандартные изделия		
		2		Болт М20-8g×70.58.019 ГОСТ 7798-70	2	
		3		Гайка М20-6Н.5.019 ГОСТ 5915-70	2	
		4		Шайба 2.10.01.08кп 019 ГОСТ 11371-78	2	
				Переменные данные для исполнений		
				КЖ.Н. 470000		
				Детали		
Б4		5	КЖ.Н. 470002	Лист Б-ПН-НО-12 ГОСТ 19903-74 250×240 Вст 3пс6-1 ТУ 14-1-3023-80	1	5,65 кг
				КЖ.Н. 470000 - 01		
				Детали		
Б4		5	КЖ.Н.470002 - 01	Лист Б-ПН-НО-12 ГОСТ 19903-74 380×600 Вст 3пс6-1 ТУ 14-1-3023-80	1	16,21 кг

Покрытие - Ц 12

Обозначение	Марка	Рис.	Масса, кг
КЖ.И. 470000	Ф1	1	8,86
-01	Ф3	2	19,42

Н.контр.	Маконина		01.1989
Гл.специал.	Репало		28.02.89
Гл.конст.	Тимошенко		28.02.89
Рук.сект.	Медолазов		28.02.89
Рук. гр.	Карпенкова		28.02.89
Инж.	Белкин		28.02.89
Пров.	Чеснова		28.02.89

Привязан

Инв. N

Т. П. 813-3-20.89 КЖ.И. 470000

Фасонка (Ф1, Ф3)

Стадия	Масса	Масштаб
РП	см. табл.	1:10
Лист	Листов 1	

ГИПРОНИСЕЛЬПРОМ г. Орел

Взам. инв. N | Подпись и дата | Инв. N подл.

Копировал Кухтинова

Формат А3

Альбом 3

Рис. 1

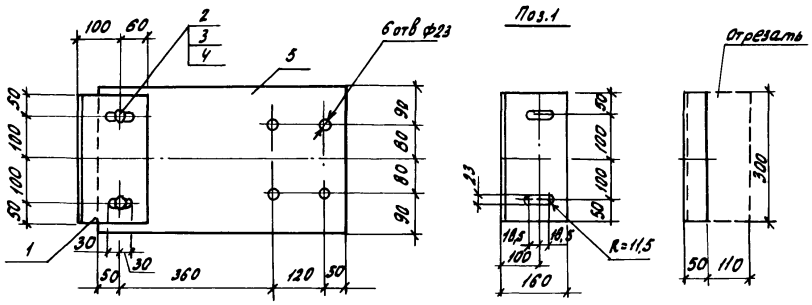

Рис 2

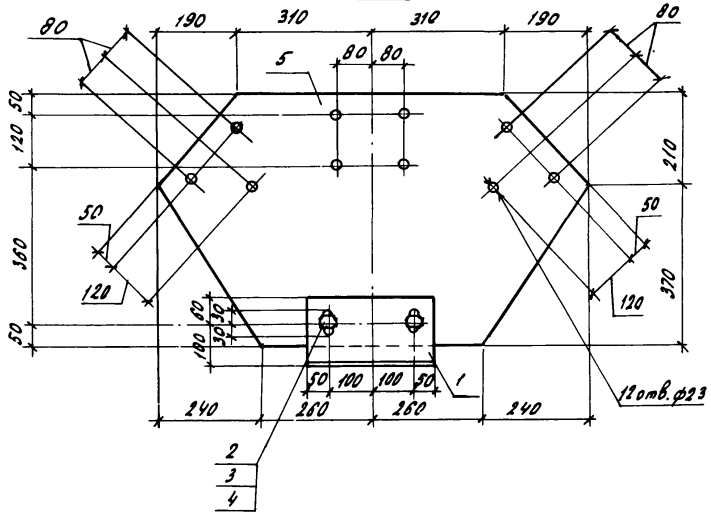

Формат	Зона	Поз.	Обозначение	Наименование	Кол	Примечание
				Детали		
		1	КЖ.И. 480001	Уголок $\frac{160\times160\times10\text{-БГОСТ 8509-86}}{\text{Вст 3пс6-1ТУ14-1-3023-80}}$; $\ell=300$	1	4,82 кг
				Стандартные изделия		
		2		Болт М20-8g х 70,58,019 ГОСТ 7798-70	2	
		3		Гайка М20-6Н.5.019 ГОСТ 5915-70	2	
		4		Шайба 2.10.01.08 кп 019 ГОСТ 11371-78	2	
			Переменные данные для	исполнений		
				КЖ.И. 480000		
				Детали		
Б4		5	КЖ.И. 480002	Лист $\frac{\text{Б-ПН-Н0-12 ГОСТ 19903-74}}{\text{Вст 3пс6-1ТУ14-1-3023-80}}$; 340×580	1	18,58 кг
				КЖ.И. 480000-01		
				Детали		
Б4		5	КЖ.И. 480002-01	Лист $\frac{\text{Б-ПН-Н0-12 ГОСТ 19903-74}}{\text{Вст 3пс6-1ТУ14-1-3023-80}}$ 580×1000	1	42,52 кг

Покрытие Ц12

Обозначение	Марка	Рис	Масса кг
КЖ.И. 480000	Ф2	1	23,40
-01	Ф4	2	47,34

Н. контр.	Махонина		28.02.89
Гл. спец. отд.	Репало		28.02.89
Гл. констр.	Тимошенко		28.02.89
Рук. сект.	Медолазов		28.02.89
Рук. гр.	Карпенкова	К.К.	28.02.89
Инж.	Белкин		28.02.89
Пров.	Чеснова		28.02.89

Т.П. 813-3-20.89 КЖ.И. 480000

Фасонка (Ф2, Ф4)

Стадия	Масса	Масштаб
РП	см. табл.	1:10
лист	листов 1	

ГИПРОНИСЕЛЬПРОМ г. Орел

Привязан

Инв. №

Инв. № подл. | Подпись и дата | Взам. инв. №

23885-03 56

копировал Кузнецова

формат А4

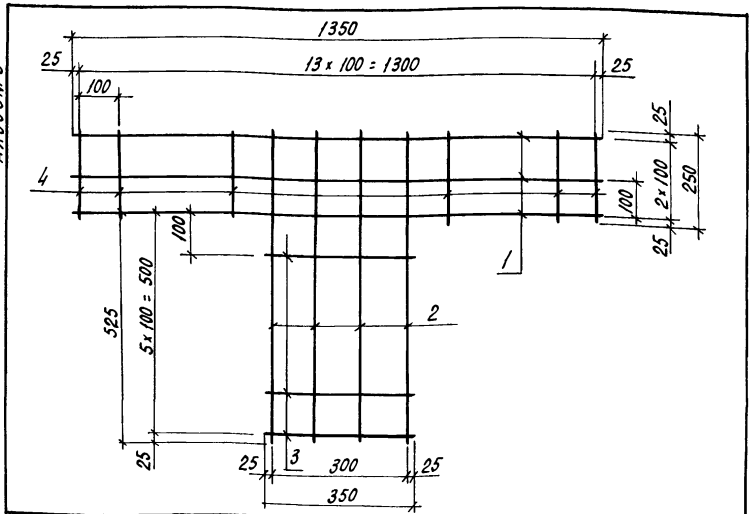

Формат	Зона	Поз.	Обозначение	Наименование	Кол.	Примечание
				Детали		
БЧ		1	- КЖ.Н. 490001	ф6А-I ГОСТ 5781-82, ℓ = 1350	3	0,3 кг
БЧ		2	- КЖ.Н. 490002	ф6А I ГОСТ 5781-82, ℓ = 750	4	0,17 кг
БЧ		3	- КЖ.Н. 490003	ф6А I ГОСТ 5781-82, ℓ = 350	5	0,08 кг
БЧ		4	- КЖ.Н. 490004	ф6А I ГОСТ 5781-82, ℓ = 250	10	0,06 кг

Сварка во всех пересечениях стержней по ГОСТ 14098-85, тип соединения К1, способ сварки Кт.

Привязан

Инв. N

Взам. инв. N | Подпись и дата | Инв. N подл.

Н. контр.	Махонина		10.89
Гл. спец. отд.	Репало		28.02.89
Гл. конст.	Тимошенко		28.02.89
Рук. сект.	Медолазов		28.02.89
Рук. гр.	Карпенкова	К. К.	28.02.89
Инж.	Солоухина		28.02.89
Пров.			28.02.89

КЖ.Н. 490000

Сетка С1

Стадия	Масса	Масштаб
РП	2,58	1:10
Лист	Листов 1	

ГИПРОНИСЕЛЬПРОМ г. Орел

gost.e-ecolog.ru

Копировал Кухтинова Формат А4

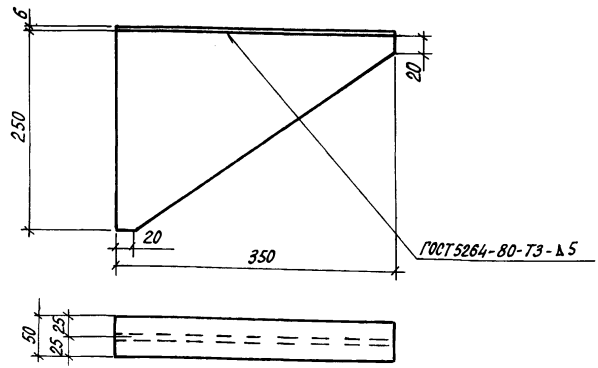

Формат	Зона	Поз.	Обозначение	Наименование	Кол.	Примечание
				Детали		
БЧ		1	КЖ.Н. 500001	Лист Б-ПН-НО-6,0 ГОСТ 19903-74 / Вст 3 кп 2 ГОСТ 14637-79 350 x 50	1	0,82 кг
БЧ		2	КЖ.Н. 500002	Лист Б-ПН-НО-6,0 ГОСТ 19903-74 / Вст 3 кп 2 ГОСТ 14637-79 350 x 250	1	2,36 кг

Покрытие-Ц 12

Привязан

Инв. N

Взам. инв. N | Подпись и дата | Инв. N подл.

Н. контр.	Махонина		10.89
Гл. спец. отд.	Репало		28.02.89
Гл. конст.	Тимошенко		28.02.89
Рук. сект.	Медолазов		28.02.89
Рук. гр.	Карпенкова	К. К.	28.02.89
Инж.	Белкин		28.02.89
Пров.	Чеснова		28.02.89

Т. П. 813-3-20.89 КЖ.Н. 500000

Консоль опорная ОК1

Стадия	Масса	Масштаб
РП	3,18	1:5
Лист	Листов 1	

ГИПРОНИСЕЛЬПРОМ г. Орел

Копировал Кухтинова Формат А4