ТИПОВОЙ ПРОЕКТ

802-6-23.87

КОРМОЦЕХ

ПРОИЗВОДИТЕЛЬНОСТЬЮ 24 т/ч ДЛЯ СВИНОВОДЧЕСКИХ ФЕРМ, ФУНКЦИОНИРУЮЩИХ НА МЕСТНЫХ КОРМАХ

АЛЬБОМ II

СТРОИТЕЛЬНЫЕ ИЗДЕЛИЯ

22437-03
ЦЕНА 1-82

Отпускная цена на момент реализации указана в счет-накладной

Привязан

Инв №

gost.e-ecolog.ru

ТИПОВОЙ ПРОЕКТ

802-6-23.87

КОРМОЦЕХ

ПРОИЗВОДИТЕЛЬНОСТЬЮ 24 т/ч ДЛЯ СВИНОВОДЧЕСКИХ ФЕРМ, ФУНКЦИОНИРУЮЩИХ НА МЕСТНЫХ КОРМАХ

АЛЬБОМ II

СТРОИТЕЛЬНЫЕ ИЗДЕЛИЯ

Разработан
институтом „Гипронисельхоз"

Главный инженер института В.А. Чернояров

Главный инженер проекта Р.В. Гордон

Утвержден и введен в действие
Госагропромом СССР,
приказ от 29.06.1987г №499

				Привязан
Инв. №				

Обозначение	Наименование	Стр.
	Содержание	2
КЖИ-ТТ	Технические требования	3
КЖИ-1.0.0	Колонна 1К57.3...1; 1К57.3...2; 1К57.3...3;	
	1К57.3...4; 1К57.3...5; 1К63.3...1.	4
КЖИ-1.0.0 СБ.	Колонна 1К57.3...1; 1К57.3...2; 1К57.3...3;	
	1К57.3...4; 1К57.3...5; 1К63.3...1.	
	Сборочный чертеж	5,6
КЖИ-2.0.0	Балка 1БСП12-2АIV-Н-а	7
КЖИ-3.0.0	Балка 1БСТ6-1АIVТ-1; 1БСТ6-2АIVТ-1	8
КЖИ-4.0.0	Плита покрытия 1ПГ-2АIVТ-Н-а;	
	1ПГ-2АIVТ-Н-б; 1ПГ-3АIVТ-Н-а; 1ПГ-3АIVТ-Н-б	
	1ПГ-5АIVТ-Н-б; 1ПВ4-3АIVТ-Н-а.	9
КЖИ-4.0.0 СБ	Плита покрытия 1ПГ-2АIVТ-Н-а;	
	1ПГ-2АIVТ-Н-б; 1ПГ-3АIVТ-Н-а; 1ПГ-3АIVТ-Н-б	
	1ПГ-5АIVТ-Н-б; 1ПВ4-3АIVТ-Н-а	
	Сборочный чертеж	10
КЖИ-5.0.0	Панель стеновая ПСД60.12.30-Т-2;	
	ПСД60.12.40-Т-2; ПСД60.12.50-Т-2;	11
КЖИ-6.0.0	Панель стеновая ПСД	12
КЖИ-6.0.0 СБ	Панель стеновая ПСД	
	Сборочный чертеж	13...17
КЖИ-7.0.0	Панель стеновая ПСП30-К4-Ш-а;	
	ПСП30-К14-Ш-а	
	Участок угловой монолитный	
	Ум 30.15-К14-а	18
КЖИ-8.0.0	Насадка НС1, НС2	19
КЖИ-9.0.0	Изделие соединительное МС1...МС4	20
КЖИ-10.0.0	Изделие закладное МН1; МН2	
	Изделие соединительное МС5	21
КЖИ-11.0.0	Щит ЩМ1...ЩМ4	
	Изделие соединительное МС6	22

Альбом III

1. Сборные железобетонные изделия

1.1. Изготовление изделий вести в соответствии с требованиями следующих нормативных документов:

- ГОСТ 13015.0-83. Конструкции и изделия бетонные и железобетонные сборные. Общие технические требования;
- ГОСТ 13015.1-81. Конструкции и изделия бетонные и железобетонные сборные. Правила приемки;
- ГОСТ 13015.2-82. Конструкции и изделия бетонные и железобетонные сборные. Правила маркировки;
- ГОСТ 13015.3-81. Конструкции и изделия бетонные и железобетонные сборные. Документ о качестве;
- ГОСТ 13015.4-84. Конструкции и изделия бетонные и железобетонные сборные. Правила транспортирования и хранения;

серий типовых конструкций, указанных на чертежах изделий;

дополнительных требований, указанных в рабочих чертежах основного комплекта марки КЖ.

1.2. Для обеспечения требуемой толщины защитного слоя бетона под арматуру следует устанавливать специальные прокладки из плотного цементно-песчаного раствора состава 1:2, асбоцемента или пластмассы.

2. Металлические изделия

2.1. Изготовление арматурных и закладных изделий вести в соответствии с требованиями следующих нормативных документов:

- ГОСТ 10922-75. Арматурные изделия и закладные детали сварные для железобетонных конструкций;
- ГОСТ 14098-85. Соединения сварные арматуры железобетонных изделий и конструкций. Контактная и ванная сварка. Основные типы и конструктивные элементы: СН 393-78. Инструкция по сварке соединений арматуры и закладных деталей железобетонных конструкций.

2.2. Дуговую сварку производить электродами типа Э42А по ГОСТ 9467-75.

Инв.N подл. | Подпись и дата | Взам. инв.N

Привязан			
Инв.N			

Нач. отд.	Вислогузов		07.87
Н.контр.	Корнеев		
Гл.конст.	Олешко		
Гл. спец.	Корнеев		
Рук. гр.	Овчинникова		
Ст. инж.	Аникина		

802-6-23.87-КЖИ-ОО.ТТ

Технические требования

Стадия	Лист	Листов
Р		1

ГИПРОНИСЕЛЬХОЗ

Копир. Ченцова 22437-03 4 Формат А3

Альбом II

Формат	Зона	Поз.	Обозначение	Наименование	Кол. на исполнение КЖИ-1.0.0																						Примечание
					–	-01	-02	-03	-04	-05																	
				Документация																							
А3			КЖИ-1.0.0 СБ	Сборочный чертеж																							
			1.823.1-20-1 00 ПЗ	Пояснительная записка																							
				Сборочные единицы																							
				Колонна																							
		1	1.823.1-2.1	1К57.3	1	1	1	1	1																		
			1.823.1-2.1	1К63.3						1																	
				Изделие закладное																							
		2	1.823.1-2.2 070	М2	1	1	1	1	1	1																	
		3	1.400-6/76 вып.1	М1-13		4	7	7	5	5																	
		4	1.400-6/76 вып.1	М1-7-4		2	3	2	1	1																	

Взам. инв. N | Подпись и дата | Инв. N подл.

Привязан

Инв. N

Нач. отд.	Висогузов		07.87
Н. контр.	Корнеев		
Гл. конст.	Олешко		
Гл. спец.	Корнеев		
Рук. гр.	Овчинников		
Ст. инж.	Аникина		

802-6-23.87 -КЖИ 1.00

Колонна 1К57.3:..-1; 1К57.3:..-2
1К57.3:..3; 1К57.3:..-4;
1К57.3:..-5; 1К63.3:.. -1.

Стадия	Лист	Листов
Р		1

ГИПРОНИСЕЛЬХОЗ

Копир. Ченцова 22437-03 5 Формат А3

Альбом III

Рис.1

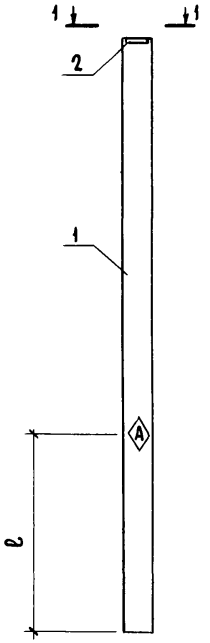

Рис.2

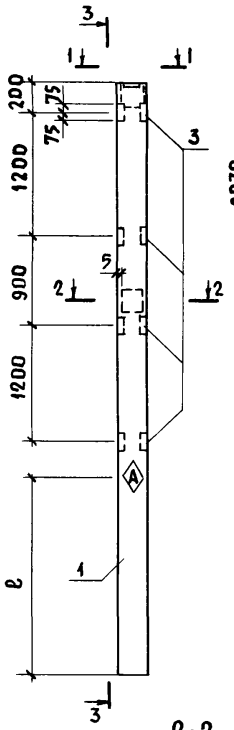

Вид 3-3

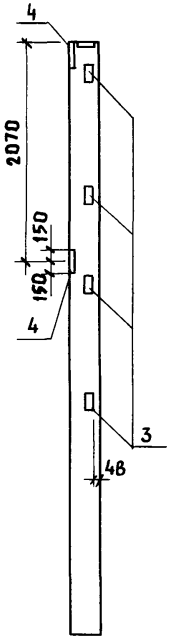

Рис.3

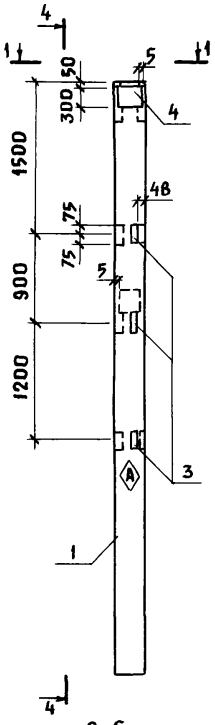

Вид 4-4

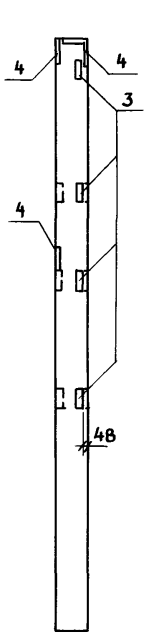

Рис.4

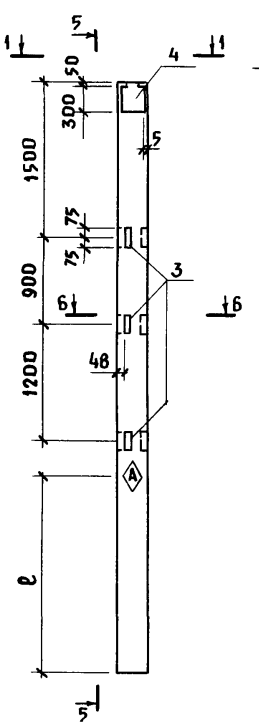

Вид 5-5

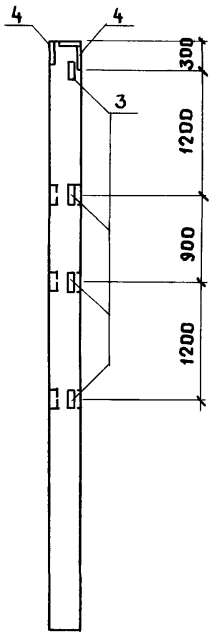

Вид 1-1

м 1:20

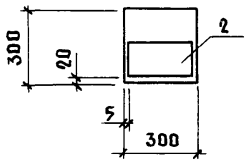

2-2

м 1:20

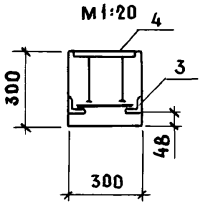

6-6

м 1:20

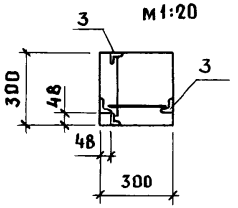

Привязан			
Инв.N			

Нач. отд.	Вислогузов		07.87
Н. контр.	Корнеев		
Гл. конст	Олешко		
Гл. спец.	Корнеев		
Рук. гр.	Овчинникова		
Ст. инж.	Аникина		

802-6-23.87-КЖИ-1.0.0 СБ

Колонна 1К57.3-...-1; 1К57.3-...-2; 1К57.3-...-3; 1К57.3-...-4; 1К57.3-...-5; 1К63.3-...-1.

Стадия	Масса	Масштаб
Р	см. таблицу	м 1:50
Лист 1	Листов 2	

ГИПРОНИСЕЛЬХОЗ

Инв.N подл. | Подпись и дата | Взам. инв.N

Альбом III

Рис. 5

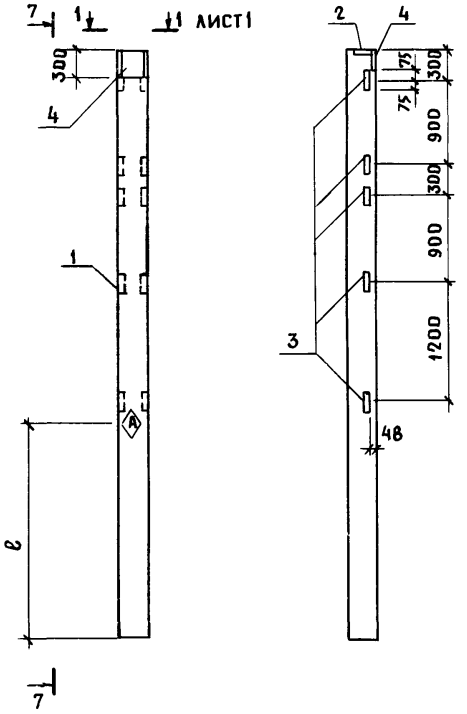

Ведомость расхода стали на дополнительные закладные изделия, кг

Марка элемента	Изделия закладные											Всего	Общий расход
	Арматура класса А-III ГОСТ 5781-82				Прокат марки ВСт 3кп2 ГОСТ 8509-72				ГОСТ 19903-74				
	ф12	ф14		Итого	L63×63×5			Итого	t 10		Итого		
1 К57.3-...-2	0.8	1.6		2.4	6.0			6.0	8.0		8.0	16.4	16.4
1 К57.3-...-3	1.4	4.8		6.2	10.5			10.5	24.0		24.0	40.7	40.7
1 К57.3-...-4	1.4	3.2		4.6	10.5			10.5	16.0		16.0	31.1	31.1
1 К57.3-...-5	1.0	1.6		2.6	7.5			7.5	8.0		8.0	18.1	18.1
1.К63.3-...-1	1.0	1.6		2.6	7.5			7.5	8.0		8.0	18.1	18.1

Обозначение	Марка	Рис.	ℓ мм	Масса кг
КЖИ 1.0.0	1 К57.3-...-1	1	1700	1280
-01	1 К57.3-... -2	2		
-02	1 К57.3-... -3	3		
-03	1 К57.3-... -4	4		
-04	1 К57.3-... -5	5	2000	
-05	1 К63.3-... -1			1420

1. Маркировочный знак Ⓐ нанести несмываемой краской.
2. Покрытие закладных изделий - 1слой грунтовки ГФ-021 ГОСТ 25129-82.

Взам. инв. N | Подпись и дата | Инв. N подл.

Привязан

Инв. N

802-6-23.87-КЖИ-1.0.0. СБ

Альбом III

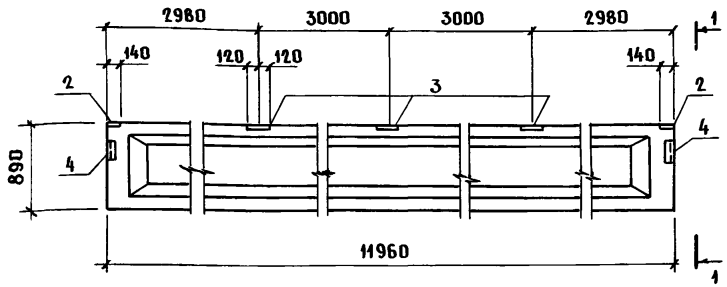

Вид 1-1

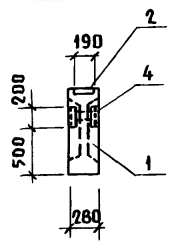

Формат	Зона	Поз.	Обозначение	Наименование	Кол.	Примечание
				Документация		
			1.462.1-1/81.ПЗ вып.1	Пояснительная записка		
				Сборочные единицы		
		1	1.462.1-1/81 вып.1,2	Балка 1БСП 12-2АIV-Н	1	
		2	1.400-6/76	Изделие закладное М4-1	2	
		3	1.400-6/76	М4-3	3	
		4	1.400-6/76	М4-10-3	2	

Ведомость расхода стали на дополнительные закладные изделия, кг

Марка элемента	Изделия закладные											Всего	Общий расход
	Арматура класса					Прокат марки							
	А-III					ВСт3кп2			ВСт3пс6				
	ГОСТ 5781-82					ГОСТ 19903-74			ГОСТ 8509-72				
	ф6	ф10			Итого	t=6		Итого	L 80×80 ×7		Итого		
1БСП 12-2АIV-Н-α	1.6	0.6			2.2	9.2		9.2	6.8		6.8	16.0	18.2

Покрытие закладных изделий - 1 слой грунтовки ГФ-021 ГОСТ 25109-82.

Привязан

Инв. N

Нач.отд.	Биологузов		07.87
Н.контр.	Корнеев		
Гл.конст.	Олешко		
Гл.спец.	Корнеев		
Рук. гр.	Овчинникова		
Ст. инж.	Трейбач		

802-6-23.87-КЖИ-2.0.0

Балка 1БСП 12-2АIV-Н-α

Стадия	Масса	Масштаб
Р	4500	1:50
Лист	Листов 1	

ГИПРОНИСЕЛЬХОЗ

Копир. Ченцова 22437-03 8 Формат А3

Инв. N подл. | Подпись и дата | Взам. инв. N

Альбом III

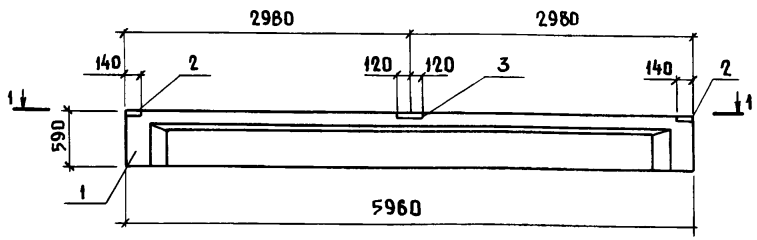

Вид 1-1

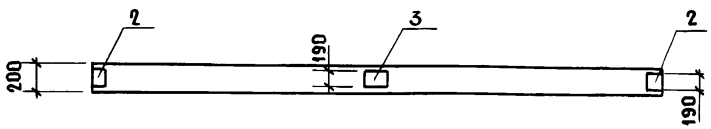

Формат	Зона	Поз.	Обозначение	Наименование	Кол. на испол. КЖИ-3.0.0 –	Кол. на испол. КЖИ-3.0.0 -01		Примечание
				Документация				
			1.462.1-10/80.ПЗ Вып. 1	Пояснительная записка				
				Сборочные единицы				
		1	1.462.1-10/80 Вып.1,2	Балка 1БСТ6-1АIVТ	1			
				1БСТ6-2АIVТ		1		
		2	1.462.1-10/80 Вып.2	Изделие закладное М5	2	2		
		3	1.462.1-10/80 Вып.2	М6	1	1		

Ведомость расхода стали на дополнительные закладные изделия, кг

Марка элемента	Изделия закладные: Арматура класса А-III ГОСТ 5781-82 ⌀8			Итого	Прокат марки ВСт3кп2 ГОСТ 19903-74 t=6		Итого	Всего	Общий расход
1БСТ6-1АIVТ-1	0,4			0.4	4,9		4.9	4.9	5.3
1БСТ6-2АIVТ-1	0.4			0.4	4.9		4.9	4.9	5.3

Покрытие закладных изделий - 1 слой грунтовки ГФ-021 ГОСТ 25129-82.

Обозначение	Марка	Масса, кг
КЖИ-3.0.0	1БСТ6-1АIVТ-1	1150
-01	1БСТ6-2АIVТ-1	1150

Привязан

Инв. N

Инв. N подл. | Подпись и дата | Взам. инв. N

Нач. отд.	Висогузов		07.87
Н. контр.	Корнеев		
Гл. конст.	Олешко		
Гл. спец.	Корнеев		
Рук. гр.	Овчинникова		
Ст. инж.	Трейбач		

802-6-23.87-КЖИ-3.0.0

Балка 1БСТ6-1АIVТ-1; 1БСТ6-2АIVТ-1

Стадия	Масса	Масштаб
Р	см. табл.	1:50
Лист	Листов 1	

ГИПРОНИСЕЛЬХОЗ

Альбом II

Формат	Зона	Поз.	Обозначение	Наименование	Кол. на исполн. КЖИ-4.0.0-						Примечание
					–	01	02	03	04	05	
				Документация							
А3			КЖИ-4.0.0. СБ	Сборочный чертеж							
			1.865.1-4/84. Т.О	Пояснительная записка							
				Сборочные единицы							
		1	1.865.1-4/84 Вып. 1,2	Плита 1ПГ-2АIVТ-Н	1	1					
			1.865.1-4/84 Вып.1,2	1ПГ-3АIVТ-Н			1	1			
			1.865.1-4/84 Вып.1,2	1ПГ-5АIVТ-Н					1		
			1.865.1-4/84 Вып. 1,2	1ПВ4-3АIVТ-Н						1	
		2	1.865.1-4/84 Вып. 2	Изделие закладное М10	2		2			4	
		3	1.865.1-4/84 Вып. 2	М11		2		2	2		

Инв.N подл. | Подпись и дата | Взам. инв.N

Привязан

Инв. N

Нач.отд.	Вислогузов		07.87
Н.контр.	Корнеев		
Гл.констр	Олешко		
Гл.спец.	Корнеев		
Рук.гр.	Овчинникова		
Ст. инж.	Трейбач		

802-6-23.87-КЖИ-4.0.0

Плита покрытия.
1ПГ-2АIVТ-Н-а; 1ПГ-2АIVТ-Н-б;
1ПГ-3АIVТ-Н-а; 1ПГ-3АIVТ-Н-б;
1ПГ-5АIVТ-Н-б; 1ПВ4-3АIV-Н-а.

Стадия	Лист	Листов
Р		1

ГИПРОНИСЕЛЬХОЗ

Альбом III

Рис.1

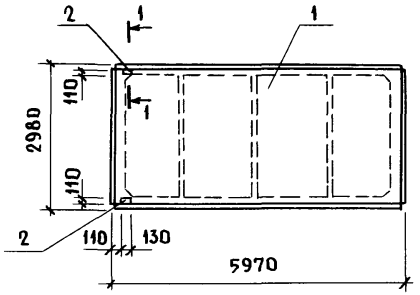

Рис.2

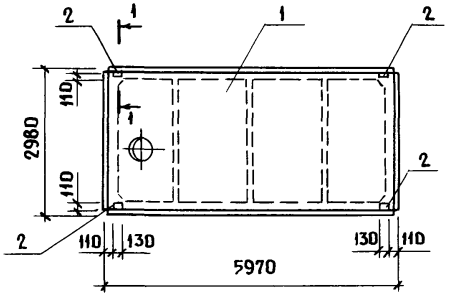

Рис.3

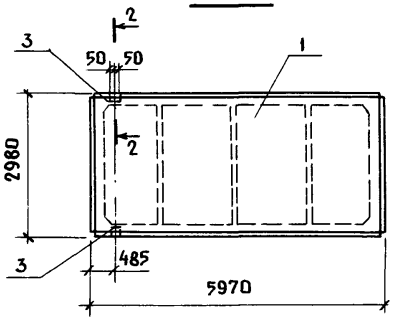

Рис.4

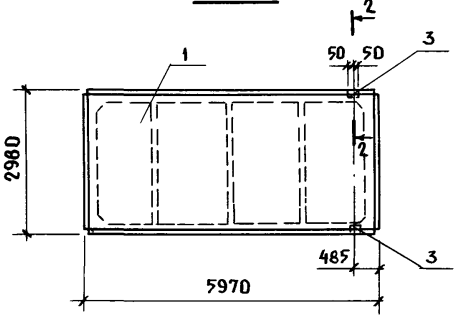

1-1
М 1:10

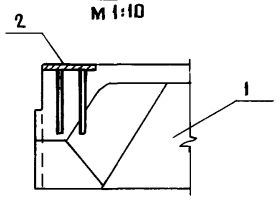

2-2
М 1:10

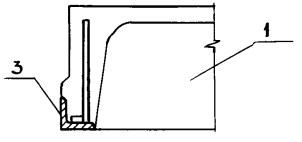

Ведомость расхода стали на дополнительные закладные изделия, кг

Марка элемента	Изделия закладные											Общий расход
	Арматура класса			Прокат марки							Всего	
	А-III			Вст3кп2								
	ГОСТ 5781-82			ГОСТ 8509-72				ГОСТ 103-76				
	⌀10		Итого	L70×70×6			Итого	-110×8	-18×8	Итого		
1ПГ-2АIVТ-Н-а	0.8		0.8					1.8		1.8	2.6	2.6
1ПГ-2АIVТ-Н-б	0.4		0.4	1.2			1.2		0.2	0.2	1.8	1.8
1ПГ-3АIVТ-Н-а	0.8		0.8					1.8		1.8	2.6	2.6
1ПГ-3АIVТ-Н-б	0.4		0.4	1.2			1.2		0.2	0.2	1.8	1.8
1ПГ-5АIVТ-Н-б	0.4		0.4	1.2			1.2		0.2	0.2	1.8	1.8
1ПВ4-3АIVТ-Н-а	1.6		1.6					3.6		3.6	5.2	5.2

Обозначение	Марка	Рис.	Масса, кг
КЖИ-4.0.0	1ПГ-2АIVТ-Н-а	1	2250
-01	1ПГ-2АIVТ-Н-б	3	2250
-02	1ПГ-3АIVТ-Н-а	1	2250
-03	1ПГ-3АIVТ-Н-б	3	2250
-04	1ПГ-5АIVТ-Н-б	4	2250
-05	1ПВ4-3АIVТ-Н-а	2	2900

Покрытие закладных изделий - 1слой грунтовки ГФ-021 ГОСТ 25129-82.

Взам.инв.№ | Подпись и дата | Инв.№ подл.

Привязан	Нач.отд.	Висалгузов	07.87
	Н.контр.	Корнеев	
	Гл.конст.	Олешко	
	Гл.спец.	Корнеев	
	Рук.гр.	Овчинникова	
Инв.№	Ст.инж.	Трейбач	

802-6-23.87-КЖИ-4.0.0 СБ

Плита покрытия 1ПГ-2АIVТ-Н-а; 1ПГ-2АIVТ-Н-б; 1ПГ-3АIVТ-Н-а; 1ПГ-3АIVТ-Н-б; 1ПГ-5АIVТ-Н-б; 1ПВ4-3АIVТ-Н-а

Стадия	Масса	Масштаб
Р	см. табл.	1:100
Лист	Листов 1	

ГИПРОНИСЕЛЬХОЗ

Альбом III

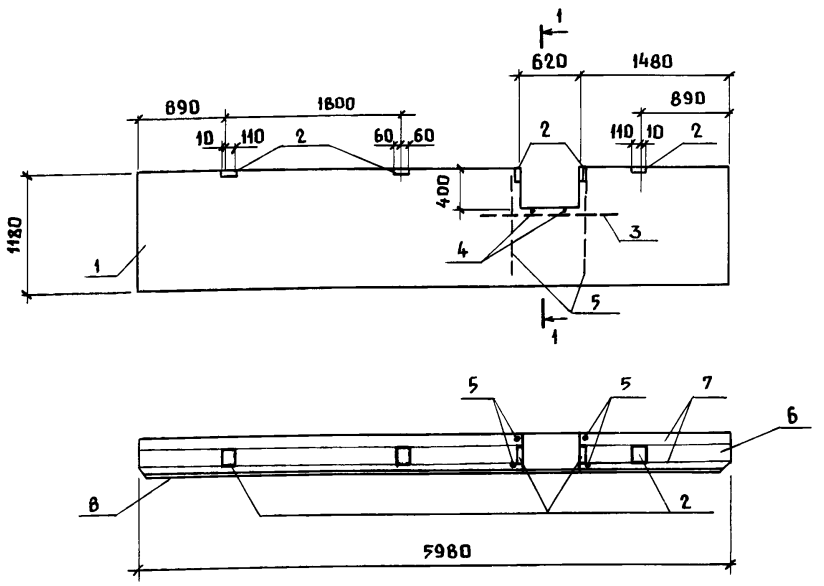

1-1

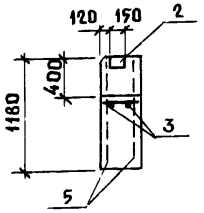

Обозначение	Марка	Масса кг
КЖИ-5.0.0	ПСД 60.12.30-Т-2	2710
-01	ПСД 60.12.40-Т-2	3380
-02	ПСД 60.12.50-Т-2	4110

Формат	Зона	Поз.	Обозначение	Наименование	Кол. на испол. КЖИ-5.0.0 -	-01	-02	Примечание
				Документация				
			1.832.1-9 Вып.0	Пояснительная записка				
А3			КЖИ-0 0-ТТ	Технические требования				
				Сборочные единицы				
		1	1.832.1-9 Вып.1	Панель стеновая ПСД60.12.30Т	1			
			1.832.1-9 Вып.1	ПСД60.12.40.Т		1		
			1.832.1-9 Вып.1	ПСД60.12.50Т			1	
		2	1.832.1-9 Вып.	Изделие соединительное М1	5	5	5	
				Детали				
				ф10А-III ГОСТ 5781-82				
БЧ		3	-001	ℓ=1420	2	2	2	0.87кг
				ф4 Вр1 ГОСТ 6727-80				
БЧ		4	-002	ℓ = 270	2			0.02кг
БЧ			-01	ℓ = 370		2		0.03кг
БЧ			-02	ℓ = 470			2	0.04кг
БЧ		5	-03	ℓ = 1160	4	4	4	0.10кг
				Материалы				
		6		Легкий бетон класс В3.5				
				марка по морозостойкости F35	1.66	2.38	3.09	м³
		7		Тяжелый бетон класс В15				
				марка по морозостойкости F50	0.36	0.36	0.36	м³
				Цементно-песчаный				
				раствор марки 100	0.14	0.14	0.14	м³

Ведомость расхода стали на дополнительные закладные детали кг

Марка элемента	Изделия арматурные					Изделия закладные					Общий расход
	Арматура класса				Всего	Арматура класса		Прокат марки		Всего	
	А-III ГОСТ 5781-82		Вр1 ГОСТ 6727-80			А-III ГОСТ 5781-82		ВСт3кп2 ГОСТ 19903-74			
	ф10	Итого	ф4	Итого		ф10	Итого	ℓ8	Итого		
ПСД60.12.30-Т-2	1.7	1.7	0.44	0.44	2.14	1.9	1.9	6.5	6.5	8.4	10.54
ПСД60.12.40-Т-2	1.7	1.7	0.46	0.46	2.16	1.9	1.9	6.5	6.5	8.4	10.56
ПСД60.12.50-Т-2	1.7	1.7	0.48	0.48	2.18	1.9	1.9	6.5	6.5	8.4	10.58

Привязан

Инв. N

Взам. инв. N | Подпись и дата | Инв. N подл.

Нач. отд.	Вислогузов		07.87
Н. контр.	Корнеев		
Гл. конст.	Олешко		
Гл. спец.	Корнеев		
Рук. гр.	Овчинникова		
Ст. инж.	Аникина		

802-6-23.87-КЖИ-5.0.0

Панель стеновая ПСД60.12.30-Т-2; ПСД60.12.40-Т-2 ПСД60.12.50-Т-2.

Стадия	Масса	Масштаб
Р	см. таблицу	М 1:50
Лист	Листов 1	

ГИПРОНИСЕЛЬХОЗ

Копир. Ченцова 22437-03 12 Формат А3

Альбом II

Формат	Зона	Поз.	Обозначение	Наименование	Кол. на исполнение КЖИ-6.0.0																				Примечание
					-	-01	-02	-03	-04	-05	-06	-07	-08	-09	-10	-11	-12	-13	-14	-15	-16					
				Документация																					
А3			КЖИ-6.0.0 СБ	Сборочный чертеж																					
				Сборочные единицы																					
		1	1.832.1-9 вып.1	Панель стеновая ПСД60.12.::-Т	1	1																			
				ПСД60.9.::-Т			1	1	1	1															
				ПСД60.12.::-Т-У							1														
				ПСД60.12.::-Т-УП								1													
				ПСД60.9.::-Т-У									1	1											
				ПСД60.9.::-Т-УП											1										
				ПСД30.12.::-Т												1									
				ПСД15.12.::-Т-У													1								
				ПСД15.12.::-Т-УП														1							
				ПСД12.12.::-Т															1	1					
				ПСД6.12.::-Т																	1				
		2	1.832.1-9 вып.2	Изделие закладное М1	8	2	2	7	14	7	8	8	5	14	11	2	1	1	6	4	2				
		3	1.400-15 вып.1	МН108-3		3	3												2						
		4	1.030.1-1 вып.1-3	М16		5																			
		5	2.830-3 вып.2	МН4												8	4	4							
		6	1.400-6/76 вып.1	М4-14															2						

Взам. инв. N | Подпись и дата | Инв. N подл.

Привязан			
Инв. N			

Нач. отд.	Вислогузов		07.87
Н. контр.	Корнеев		
Гл. конст.	Олешко		
Гл. спец.	Корнеев		
Рук. гр.	Овчинникова		
Инж.	Кокоткина		

802-6-23.87-КЖИ-6.0.0

Панель стеновая ПСД

Стадия	Лист	Листов
Р		1

ГИПРОНИСЕЛЬХОЗ

Копир. Ченцова 22437-03 13 Формат А3

Альбом II

Рис. 1

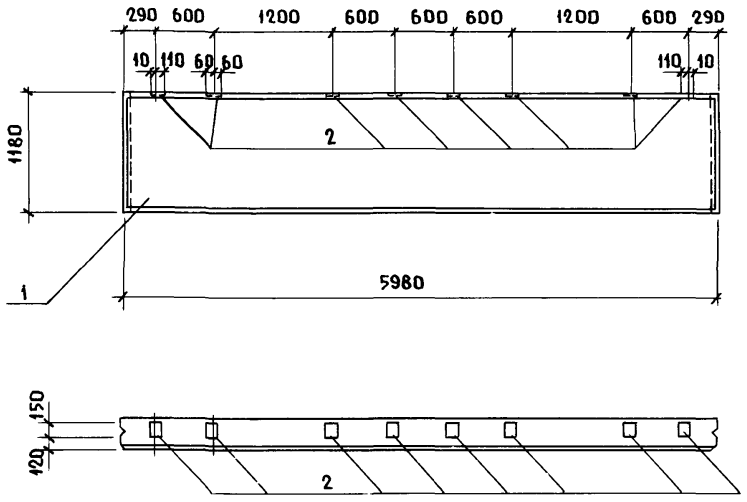

Рис. 2

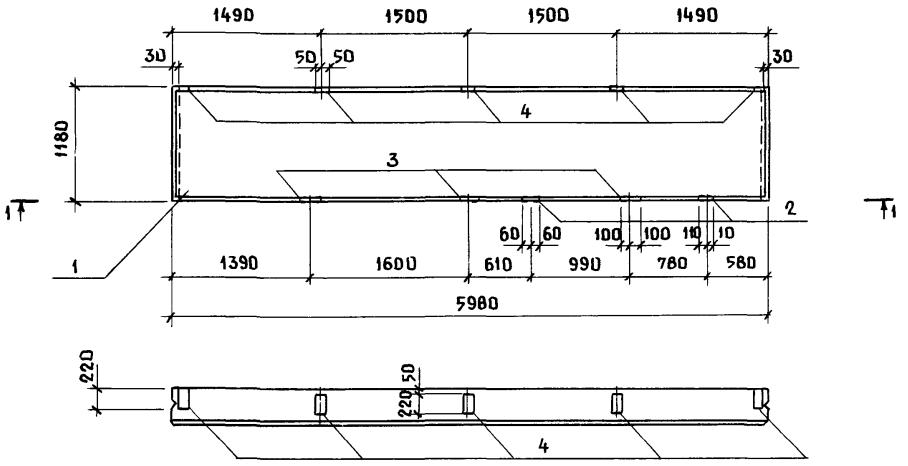

Вид 1-1

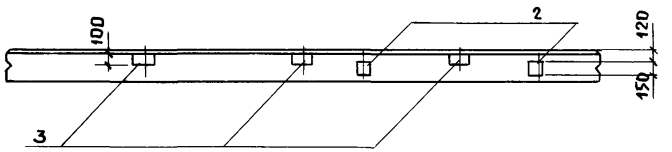

Рис. 3

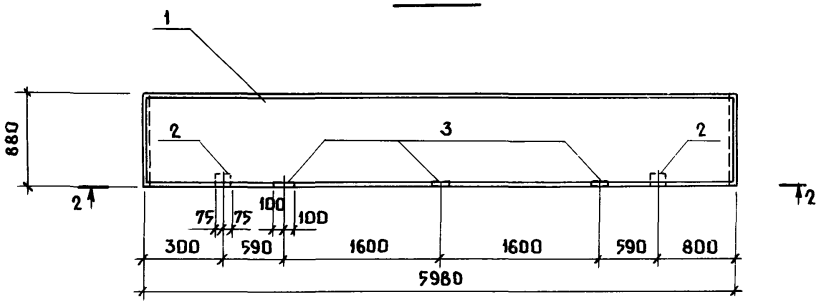

Вид 2-2

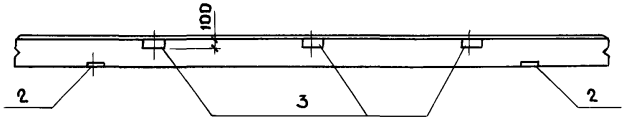

Покрытие закладных изделий гор. Ц50 ГОСТ 9.073-77

Привязан				
Инв. N				
Нач. отд.	Вислогузов		07.87	
Н. контр.	Корнеев			
Гл. конст.	Олешко			
Гл. спец.	Корнеев			
Рук. гр.	Овчинникова			
Инж.	Кокоткина			

802-6-23.87-КЖИ-6.0.0 СБ

Панель стеновая ПСД

Сборочный чертеж

Стадия	Масса	Масштаб
Р	см. табл.	1:50
Лист 1	Листов 5	

ГИПРОНИСЕЛЬХОЗ

Копир. Ченцова 22437-03 14 Формат А3

Инв. N подл. | Подпись и дата | Взам. инв. N

Альбом III

Рис.4

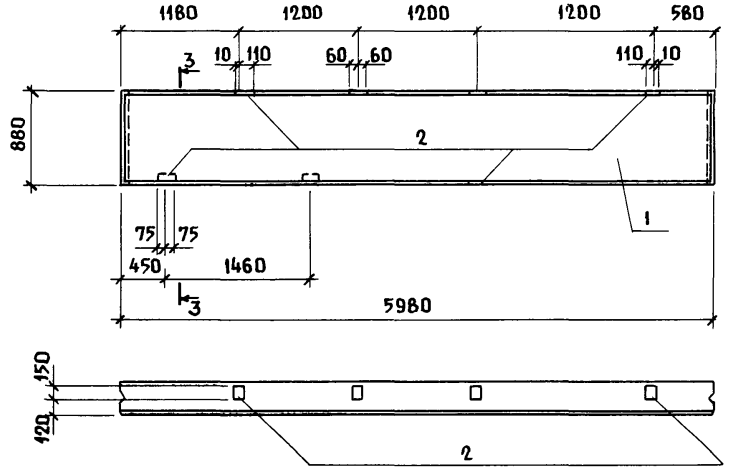

3-3

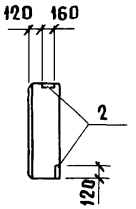

Рис.6

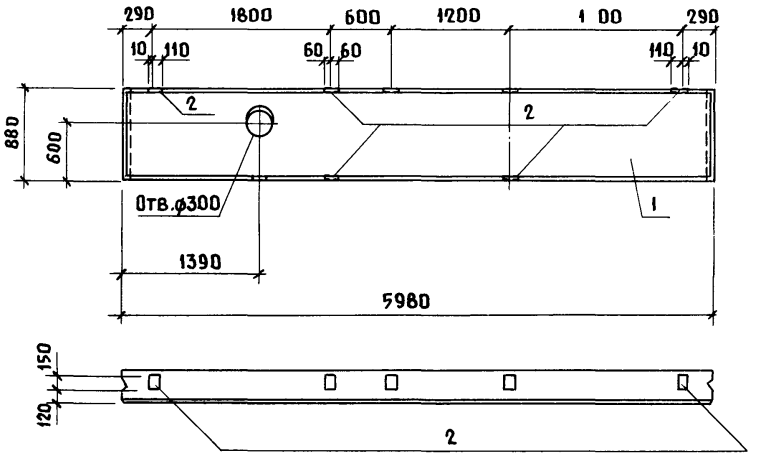

Рис.5

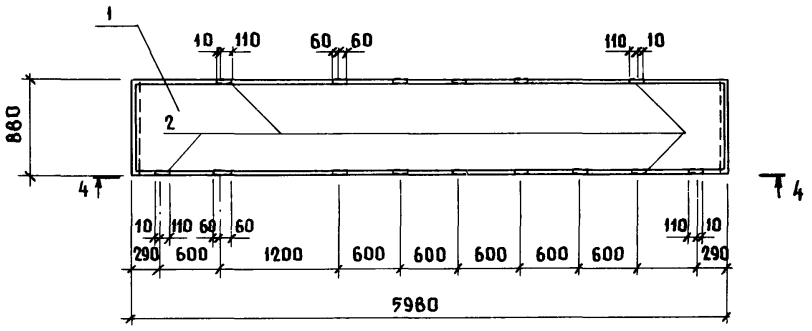

Рис.7

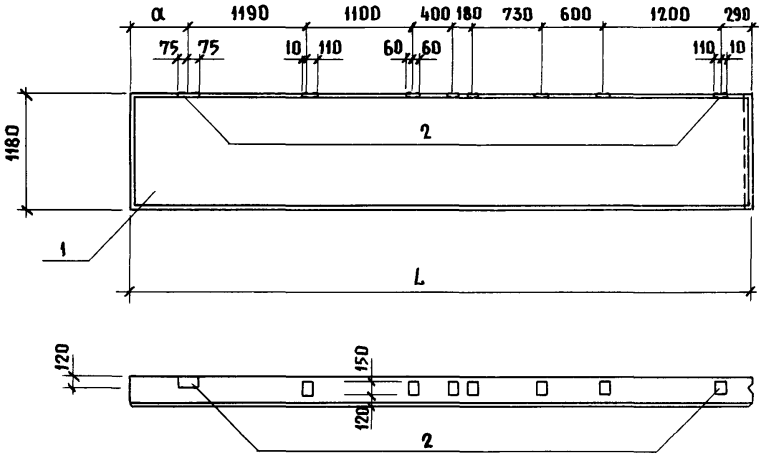

Вид 4-4

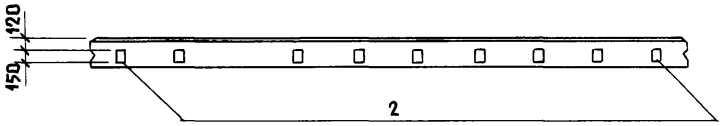

Привязан

Инв.N

802-6-23.87-КЖИ-6.0.0 СБ

Лист 2

22437-03 15 Формат А3

Инв.N подл. | Подпись и дата | Взам.инв.N

Альбом II

Рис. 8

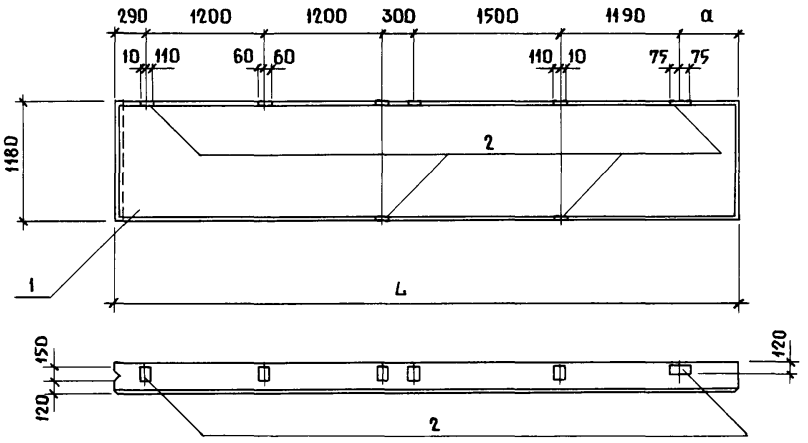

Рис. 9

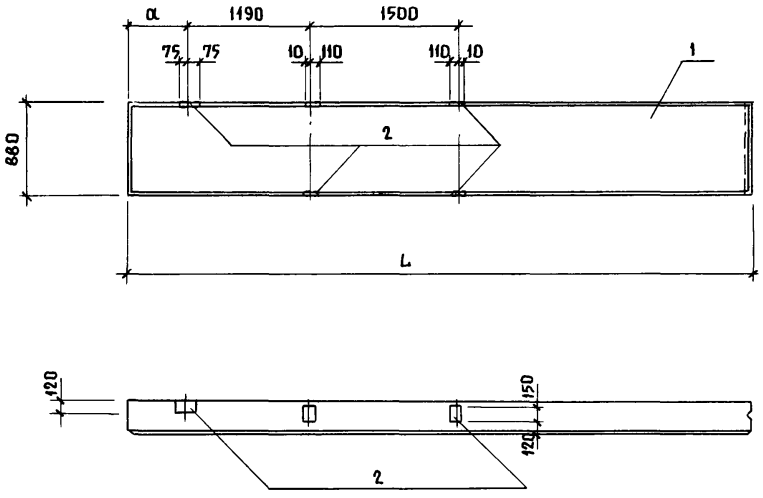

Рис. 10

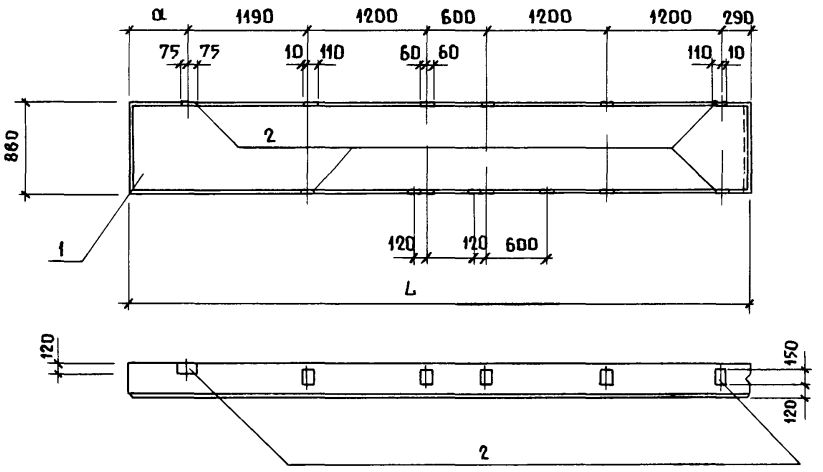

Рис. 11 (остальное - см. рис.8)

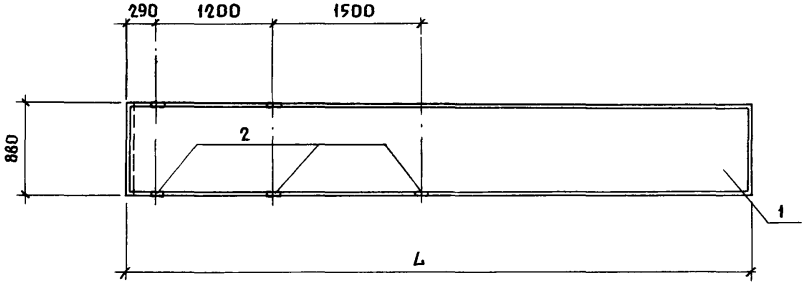

Привязан

Инв. N

802-6-23.87-КЖИ-6.0.0 СБ

Лист 3

22437-03 16 Формат А3

Инв.N подл. | Подпись и дата | Взам. инв.N

Альбом II

Рис. 12

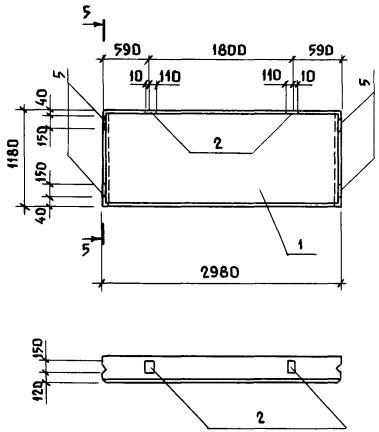

Вид 5-5

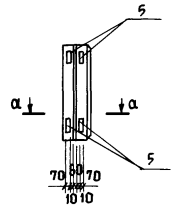

α-α

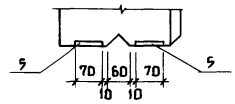

Рис. 13

Рис. 14 (зеркальное отражение)

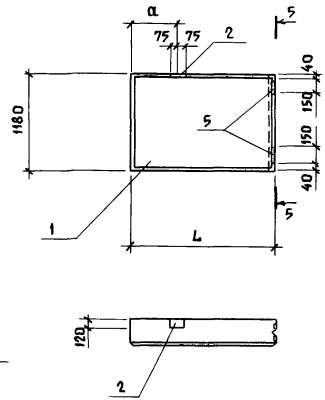

Рис. 15 (Разбивка закладных изделий по данному чертежу)

остальное-см. Рис. 16

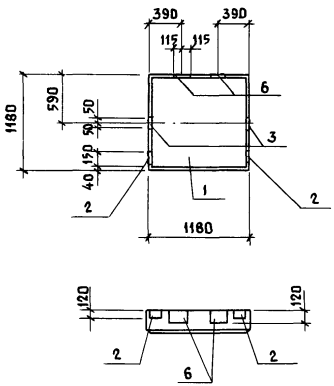

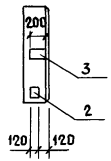

Рис. 16

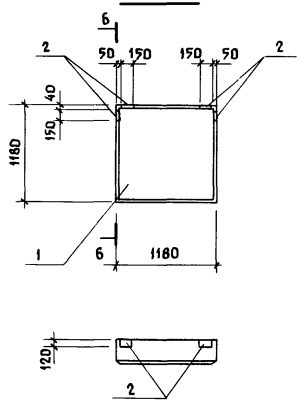

Вид 6-6

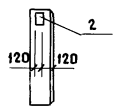

Рис. 17

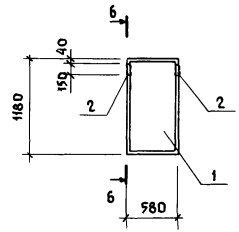

Инв. N подл.	Подпись и дата	Взам. инв. N

Привязан			
Инв. N			

802-6-23.87-КЖИ-6.0.0 СБ

Лист 4

22437-03 17 Формат А3

Ведомость расхода стали на дополнительные закладные изделия, кг

Марка элемента	Изделия закладные								Всего	Общий расход, кг
	Арматура класса				Прокат марки					
	A-III				В Ст3кп2					
	ГОСТ 5781-82				ГОСТ 19903-74					
	ф8	ф10	ф12	Итого	t=6	t=8		Итого		
ПСД60.12-Т-1	—	3.0	—	3.0	—	10.4		10.4	13.4	13.4
ПСД60.12...-Т-3	—	5.5	3.0	8.5	—	13.4		13.4	21.9	21.9
ПСД60.9...-Т-1	—	0.8	3.0	3.8	—	6.5		6.5	10.3	10.3
ПСД60.9...-Т-2	—	2.7	—	2.7	—	9.1		9.1	11.8	11.8
ПСД60.9...-Т-3	—	5.3	—	5.3	—	18.2		18.2	23.5	23.5
ПСД60.9...-Т-4	—	2.7	—	2.7	—	9.1		9.1	11.8	11.8
ПСД60.12...-Т-У-1	—	3.0	—	3.0	—	10.4		10.4	13.4	13.4
ПСД60.12...-Т-УП-1	—	3.0	—	3.0	—	10.4		10.4	13.4	13.4
ПСД60.9...-Т-У-1	—	1.9	—	1.9	—	6.5		6.5	8.4	8.4
ПСД60.9...-Т-У-2	—	5.3	—	5.3	—	18.2		18.2	23.5	23.5
ПСД60.9...-Т-УП-1	—	4.2	—	4.2	—	14.3		14.3	18.5	18.5
ПСД30.12...-Т-1	1.5	0.8	—	2.3	—	10.3		10.3	12.6	12.6
ПСД15.12...-Т-У-1	0.8	0.4	—	1.2	—	5.1		5.1	6.3	6.3
ПСД15.12...-Т-УП-1	0.8	0.4	—	1.2	—	5.1		5.1	6.3	6.3
ПСД12.12...-Т-1 *	0.4	2.3	2.0	4.7	4.0	10.4		14.4	19.1	19.1
ПСД12.12...-Т-2	—	1.5	—	1.5	—	5.2		5.2	6.7	6.7
ПСД6.12...-Т-1	—	0.8	—	0.8	—	2.6		2.6	3.4	3.4

* В панели ПСД12.12...-Т-1 расход стали дан на все закладные изделия.

Обозначение	Марка	Рис.	Размеры a/L, мм			Масса, кг			Примечание
			t_e=-20°C	t_e=-30°C	t_e=-40°C	t_e=-20°C	t_e=-30°C	t_e=-40°C	
КЖИ-6.0.0	ПСД60.12...-Т-1	1	—	—	—	2800	3500	4450	
-01	ПСД60.12...-Т-3	2	—	—	—	2800	3500	4250	
-02	ПСД60.9...-Т-1	3	—	—	—	2050	2600	3150	
-03	ПСД60.9...-Т-2	4	—	—	—	2050	2600	3150	
-04	ПСД60.9...-Т-3	5	—	—	—	2050	2600	3150	
-05	ПСД60.9...-Т-4	6	—	—	—	2050	2600	3150	
-06	ПСД60.12...-Т-У-1	7	600/6290	700/6390	800/6490	2900	3750	4600	
-07	ПСД60.12...-Т-УП-1	8				2900	3750	4600	
-08	ПСД60.9...-Т-У-1	9				2150	2850	3400	
-09	ПСД60.9...-Т-У-2	10				2150	2850	3400	
-10	ПСД60.9...-Т-УП-1	11				2150	2850	3400	
-11	ПСД30.12...-Т-1	12	—	—	—	1400	1750	2100	
-12	ПСД15.12...-Т-У-1	13	600/1790	700/1890	800/1990	840	1100	1400	
-13	ПСД15.12...-Т-УП-1	14				840	1100	1400	
-14	ПСД12.12...-Т-1	15	—	—	—	540	690	840	
-15	ПСД12.12...-Т-2	16	—	—	—	540	690	840	
-16	ПСД6.12...-Т-1	17	—	—	—	270	340	410	

Привязан

Инв.N

802-6-23.87-КЖИ-6.0.0 СБ

Лист 5

Инв.N подл. | Подпись и дата | Взам.инв.N

Альбом III

Рис.1

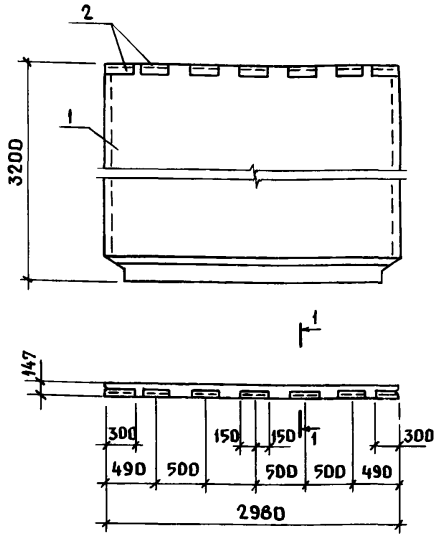

1-1
М 1:10

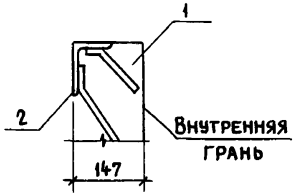

Рис.2

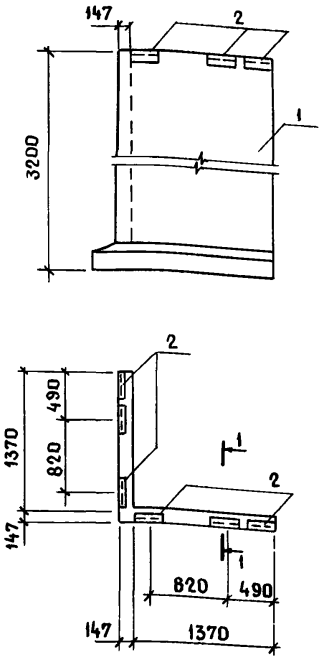

Формат	Зона	Поз.	Обозначение	Наименование	Кол. на испол. КЖИ-7.00 –	Кол. на испол. КЖИ-7.00 D1	Кол. на испол. КЖИ-7.00 D2	Примечание
				Документация				
			3.900.3 вып. 9.10	Пояснительная записка				
А3			КЖИ-00-ТТ	Технические требования				
				Сборочные единицы				
		1	3.900.3 вып. 10 ч. 1	Панель стеновая ПСП30-К4-Ш	1			
				ПСП30-К14-Ш		1		
			3.900.3 вып. 9	Участок угловой монолитный				
				Ум30.15-К14			1	
		2	1.400-15 вып. 1	Изделие закладное МН509	7	7	6	

Покрытие закладных изделий - гор. Ц100 по ГОСТ 9.073-77.

Обозначение	Марка	Рис.
КЖИ-7.00	ПСП30-К4-Ш-α	1
-D1	ПСП30-К14-Ш-α	1
-D2	Ум30.15-К14-α	2

Ведомость расхода стали на дополнительные закладные детали, кг

Марка элемента	Изделия закладные: Арматура класса А-III ГОСТ 5781-82 ф8		Итого	Прокат марки ВСт3кп2 ГОСТ 8510-72 L100×63×6	Итого	Всего	Общий расход
ПСП30-К4-Ш-α	5.04		5.04	15.8	15.8	20.8	20.8
ПСП30-К14-Ш-α	5.04		5.04	15.8	15.8	20.8	20.8
Ум30.15-К14-α	4.3		4.3	13.6	13.6	17.9	17.9

Привязан

Инв. N

Взам. инв. N | Подпись и дата | Инв. N подл.

Нач. отд.	Вислогузов	07.87
Н. контр.	Корнеев	
Гл. конст.	Олешко	
Гл. спец.	Корнеев	
Рук. гр.	Овчинникова	
Ст. инж.	Аникина	

802-6-23.87-КЖИ-7.00

Панель стеновая ПСП30-К4-Ш-α; ПСП30-К14-Ш-α Участок угловой монолитный Ум30.15-К14-α

Стадия	Масса	Масштаб
Р	См. табл.	1:50
Лист	Листов 1	

ГИПРОНИСЕЛЬХОЗ

Копир. Ченцова 22437-03 19 Формат А3

Альбом III

Рис.1

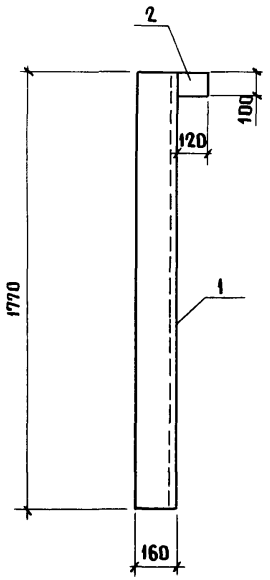

Рис.2

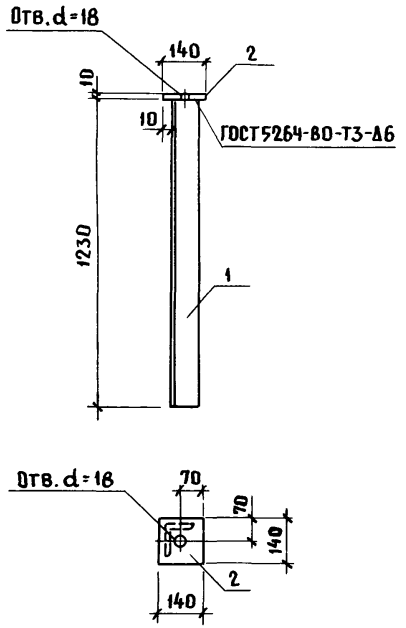

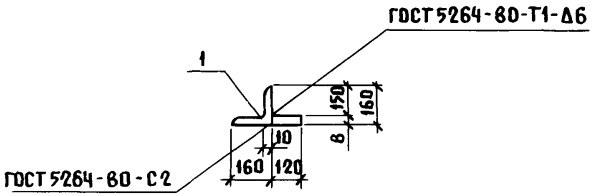

Формат	Зона	Поз.	Обозначение	Наименование	Кол. на испол. КЖИ-8.0.0 –	Кол. на испол. КЖИ-8.0.0 01	Примечание
				Документация			
А3			КЖИ-00-ТТ	Технические			
				требования			
				Детали			
Бч		1	-001	Уголок Б-160×160×10 ГОСТ8509-72 / ВСт3пс6-1 ГОСТ 535-79			
				ℓ=1770	1		43.7 кг
Бч			-002	Уголок Б-110×110×8 ГОСТ8509-72 / ВСт3пс6-1 ГОСТ 535-79			
				ℓ=1230		1	16.6 кг
Бч		2	-003	Лист 8×100×120 ГОСТ19903-74 / ВСт3кп2 ГОСТ14637-79	1		0.8 кг
Бч				Лист 10×140×140 ГОСТ19903-74 / ВСт3пс6-1 ГОСТ14637-79		1	1.5 кг

Покрытие насадки - 2 слоя эмали ПФ-115 ГОСТ 6465-76 или ПФ-133 ГОСТ 926-82 по одному слою грунтовки ГФ-021 ГОСТ 25129-82. Общая толщина 55 мкм.

Обозначение	Марка	Рис.	Масса кг
КЖИ-8.0.0	НС1	1	44,5
-01	НС2	2	18,1

Привязан

Инв.№

Нач. отд.	Вислогузов	07.87
Н.контр.	Корнеев	
Гл. конст.	Олешко	
Гл. спец.	Корнеев	
Рук. гр.	Овчинникова	
Инж.	Пискунов	

802-6-23.87-КЖИ-8.00

Насадка НС1, НС2

Стадия	Масса	Масштаб
Р	см. таблицу	1:20
Лист	Листов 1	

ГИПРОНИСЕЛЬХОЗ

Взам. инв.№ | Подпись и дата | Инв.№ подл.

Копир. Ченцова 22437-03 20 Формат А3

Альбом II

Рис.1

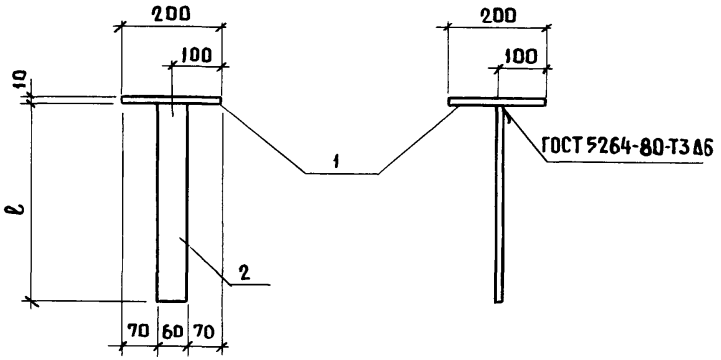

Рис.2

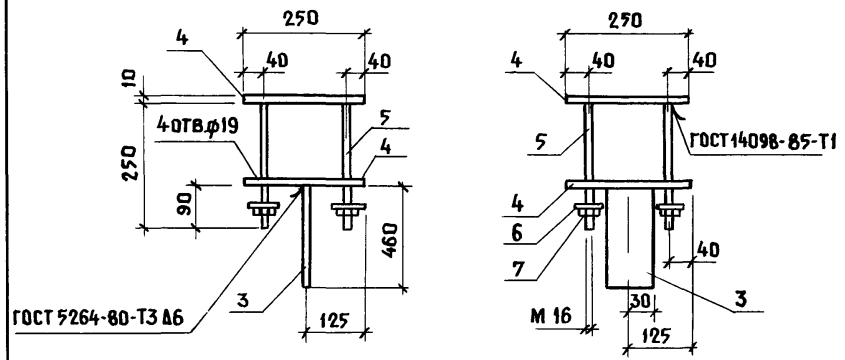

Покрытие - 2 слоя эмали ПФ-115 ГОСТ 6465-76 или ПФ-133 ГОСТ 926-82 по одному слою грунтовки ГФ-021 ГОСТ 25129-82. Общая толщина покрытия 55 мкм.

Формат	Зона	Поз.	Обозначение	Наименование	Кол. на испол. КЖИ-9.00 –	01	02	03		Примечание
				Документация						
А3			КЖИ-00.ТТ	Технические требования	X	X	X	X		
				Детали						
Бч		1	-001	Лист 10×200×200 ГОСТ 19903-74 / Вст3кп2 ГОСТ 14637-79	1	1	1			3.1 кг
Бч		2	-002	Лист 10×60×1010 ГОСТ 19903-74 / Вст3кп2 ГОСТ 14637-79	1					4.8 кг
Бч			-01	Лист 10×60×400 ГОСТ 19903-74 / Вст3кп2 ГОСТ 14637-79		1				1.9 кг
Бч			-02	Лист 10×60×620 ГОСТ 19903-74 / Вст3кп2 ГОСТ 14637-74			1			2.9 кг
Бч		3	-03	Лист 10×60×460 ГОСТ 19903-74 / Вст3кп2 ГОСТ 14637-74				1		2.2 кг
Бч		4	-003	Лист 10×250×250 ГОСТ 19903-74 / Вст3кп2 ГОСТ 14637-74				1		4.9 кг
				Стандартные изделия						
Бч		5		Шпилька 7м 16×300 Вст3кп2						
				ГОСТ 24379.1-80				4		
		6		Шайба 16 ГОСТ 11371-78				4		
		7		Гайка М16.5 ГОСТ 5915-70				4		

Обозначение	Марка	Рис.	ℓ	Масса, кг
КЖИ-10.0.0	МС1	1	1010	7.9
-01	МС2	1	400	5.0
-02	МС3	1	620	6.0
-03	МС4	2	—	13.6

Взам. инв. N | Подпись и дата | Инв. N подл.

Привязан

Инв. N

Нач. отд.	Вислогузов		07.87
Н. контр.	Корнеев		
Гл. конст.	Олешко		
Гл. спец.	Корнеев		
Рук. гр.	Овчинникова		
Ст. инж.	Аникина		

802-6-23.87-КЖИ-9.0.0

Изделие соединительное МС1... МС4

Стадия	Масса	Масштаб
Р	См. табл.	1:10
Лист	Листов 1	

ГИПРОНИСЕЛЬХОЗ

Копир. Ченцова 22437-03 21 Формат А3

Альбом II

Рис.1
м 1:10

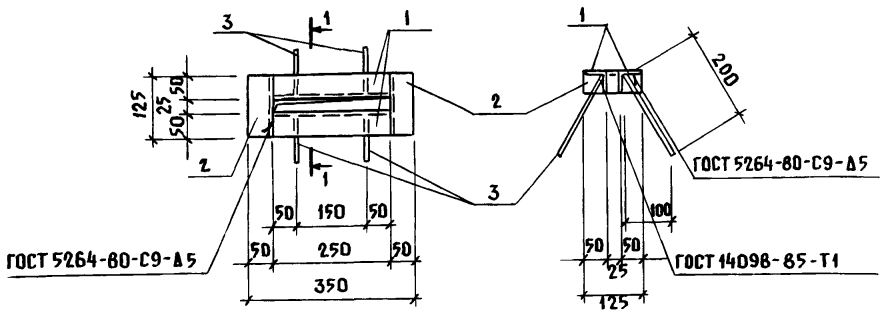

Рис. 2
м 1:20

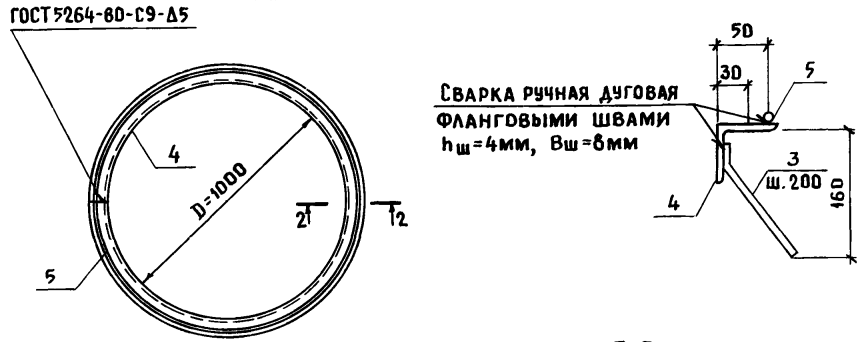

2-2
м 1:5

Рис.3
м 1:5

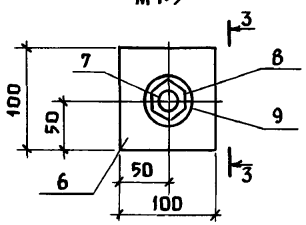

3-3

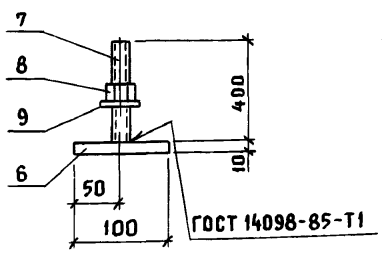

Обозначение	Марка	Рис	Масса, кг
КЖИ-11.0.0	МН1	1	3.14
-01	МН2	2	19.56
-02	МС5	3	1.1

Формат	Зона	Поз.	Обозначение	Наименование	Кол. на испол. КЖИ-10.0.0 —	-01	-02	Примечание
				Документация				
А3			КЖИ-00-ТТ	Технические требования				
				Детали				
Бч		1	-001	Уголок Б50×50×5 ГОСТ 8509-72 / ВСт3кп2 ГОСТ 535-79				
				ℓ=250	2			0.94 кг
Бч		2	-01	Уголок Б50×50×5 ГОСТ 8509-72 / ВСт3кп2 ГОСТ 535-79				
				ℓ=125	2			0.47 кг
Бч		3	-002	ф8 А-III ГОСТ 5781-82, ℓ=200	4	17		0.08 кг
Бч		4	-003	Уголок Б63×63×5 ГОСТ 8509-72 / ВСт3кп2 ГОСТ 535-79				
				ℓ=3340		1		16.1 кг
Бч		5	-004	ф10 А-I ГОСТ 5781-82, ℓ=3450		1		2.1 кг
Бч		6	-005	Лист 10×100×100 ГОСТ 19903-74 / ВСт3кп2 ГОСТ 14637-74			1	0.8 кг
				Стандартные изделия				
		7		Шпилька 7м 20×400 ВСт3кп2 ГОСТ 24379.1-80			1	
		8		Гайка М20.5 ГОСТ 5915-70			1	
		9		Шайба 20 ГОСТ 11371-78			1	

Покрытие - грунт ГФ-0119 (ГОСТ 23343-78) или ГФ-021 (ГОСТ 25129-82) - 1 слой покровный слой эмали ПФ-115 (ГОСТ 6465-76) или ПФ-133 (ГОСТ 926-82) - 2 слоя. Общая толщина покрытия - 55 мкм.

Привязан

Инв. N

Нач. отд.	Вислогузов	07.87
Н. контр.	Корнеев	
Гл. конст.	Олешко	
Гл. спец.	Корнеев	
Рук. гр.	Овчинникова	
Ст. инж.	Антропов	

802-6-23.87-КЖИ-10.0.0

Изделие закладное МН1, МН2. Изделие соединительное МС5.

Стадия	Масса	Масштаб
Р	см. табл.	—
Лист	Листов 1	

ГИПРОНИСЕЛЬХОЗ

Инв. N подл. | Подпись и дата | Взам. инв. N

Копир. Ченцова 22437-03 22 Формат А3

Альбом II

Рис. 1

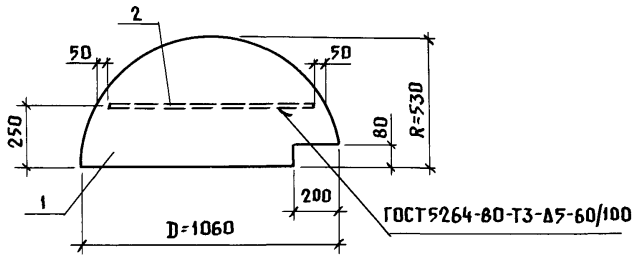

Рис-2 - Зеркальное отражение
Остальное см. Рис.1

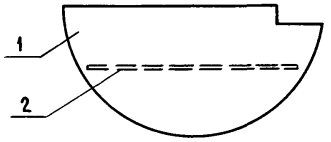

Формат	Зона	Поз.	Обозначение	Наименование	Кол. на испол. КЖИ-11 0.0 –	-01	-02	-03	-04	Примечание
				Документация						
А3			КЖИ-00.ТТ	Технические требования						
				Детали						
				Б Ст3сп ГОСТ 8568-77						
Б4		1	-001	Лист ромб К-6.0×1060×530	1	1	1	1		28.7 кг
Б4		2	-002	Лист 6×60×820 ГОСТ 19903-74 / ВСт3кп2 ГОСТ 14637-79	1	1	1	1		2.3 кг
Б4		3	-003	Лист 10×200×200 ГОСТ 19903-74 / ВСт3кп2 ГОСТ 535-79					2	3.14 кг

Рис.3

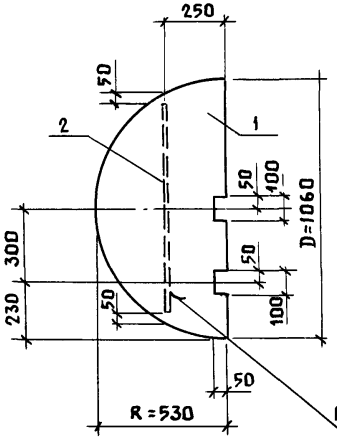

Рис.4
Зеркальное отражение
Остальное см. Рис.3

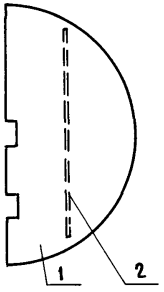

Рис.5

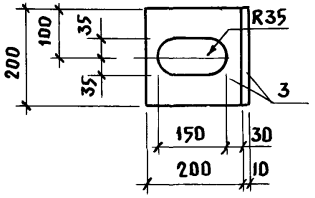

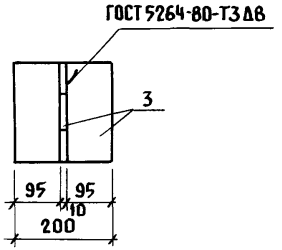

Обозначение	Марка	Рис.	Масса, кг
КЖИ-12.0.0	ЩМ1	1	31.0
-01	ЩМ2	2	31.0
-02	ЩМ3	3	31.0
-03	ЩМ4	4	31.0
-04	МС6	5	6.3

Покрытие грунт ГФ-0119 (ГОСТ 2343-78) или ГФ-021 (ГОСТ 25129-82)-1 слой, покровный слой эмали ПФ-115 (ГОСТ 6465-76) или ПФ-133 (ГОСТ 926-82)-2 слоя. Общая толщина покрытия - 55 мкм

Взам. инв. N | Подпись и дата | Подл.

Привязан

Инв. N

Нач. отд.	Вислогузов	07.87
Н. контр.	Корнеев	
Гл. конст.	Олешко	
Гл. спец.	Корнеев	
Рук. гр.	Овчинникова	
Ст. инж.	Антропов	

802-6-23.87-КЖИ-11.0.0

Щит ЩМ1... ЩМ4
Изделие соединительное МС6

Стадия	Масса	Масштаб
Р	31.0	1:20
Лист	Листов 1	

ГИПРОНИСЕЛЬХОЗ

Копир. Ченцова 22437-03 (23) Формат А3

gost.e-ecolog.ru