ТИПОВОЙ ПРОЕКТ

801-3-15

РОДИЛЬНАЯ НА 96 КОРОВ

АЛЬБОМ II

Архитектурно-строительные решения
Конструкции железобетонные

ЧАСТЬ 2

Вариант со стоечно-балочным каркасом

18186-03
ЦЕНА 3-50

				Привязан
				Инв.№

gost.e-ecolog.ru

ТИПОВОЙ ПРОЕКТ

801-3-15

РОДИЛЬНАЯ НА 96 КОРОВ

СОСТАВ ПРОЕКТА:

Альбом I	Общая пояснительная записка. Технология и механизация производственных процессов. Внутренние водопровод и канализация. Отопление и вентиляция. Электротехнические чертежи. Автоматизация отопления и вентиляции
Альбом II	Архитектурно-строительные решения. Конструкции железобетонные
часть 1	Вариант с рамным каркасом
часть 2	Вариант со стоечно-балочным каркасом
Альбом III	Строительные изделия
Альбом IV	Заказные спецификации
Альбом V	Сметы
часть 1	Общая часть
часть 2	Вариант с рамным каркасом
часть 3	Вариант со стоечно-балочным каркасом

АЛЬБОМ II часть 2

РАЗРАБОТАН
ИНСТИТУТОМ „ГИПРОНИСЕЛЬХОЗ"

Утвержден Главсельстройпроектом
Минсельхоза СССР
Сводное заключение от 23 июля 1981г №75
Введен в действие Гипронисельхозом
Приказ от 24 сентября 1981г №297

За Главный инженер института М.М. Лукьянов
Главный инженер проекта Д.С. Клейн

Привязан

Инв.№

Содержание

Лист	Наименование	Стр.
—	Содержание	2
	Основной комплект рабочих чертежей АР	
1	Общие данные (начало)	3
2	Общие данные (окончание)	4
3	Фасады	5
4	План на отм. 0.000. Разрез 1-1; 2-2	6
5	Фрагменты плана 1; 2; 3	7
6	План полов. Устройство выравнивания электри-	
	ческих потенциалов. План кровли	8
7	Схема расположения каналов навозо-	
	удаления и кормушек	9
8	Фрагменты плана 4, 5, 6, 7, 8. Сечения	10
	Основной комплект рабочих чертежей КЖ	
1	Общие данные (начало)	11

Продолжение

Лист	Наименование	Стр.
2	Общие данные (окончание)	12
3	Схема расположения фундаментов	
	и фундаментных балок	13
4	Узлы и сечения фундаментов	14
5	Узлы и фундаменты под оборудование	15
6	Монолитные железобетонные фундаменты	
	Фм 1, Фм 2, Фм 3. Опалубка и армирование	16
7	Схема расположения колонн. Сечения	17
8	Схемы расположения ферм, балок и	
	плит покрытия	18
9	Схемы расположения панелей стен	19
10	Узлы 1÷3. Спецификация	20
11	Схема расположения плит	
	площадки на отм. 3.100	21

Привязан 801-3-15

Инв. N

Альбом II часть 2

Типовой проект 801-3-15

Ведомость рабочих чертежей основного комплекта АР

Лист	Наименование	Примечание
1	Общие данные (начало)	
2	Общие данные (окончание)	
3	Фасады	
4	План на отм. 0.000. Разрезы 1-1, 2-2	
5	Фрагменты плана 1; 2; 3	
6	План полов. Устройство выравнивания электрических потенциалов. План кровли	
7	Схема расположения каналов навозоудаления и кормушек	
8	Фрагменты плана 4; 5; 6; 7; 8. Сечения	

Ведомость основных комплектов рабочих чертежей

Обозначение	Наименование	Примечание
ТХ	Технология и механизация производственных процессов	
АР	Архитектурно-строительные решения	
КЖ	Конструкции железобетонные	
ВК	Внутренние водопровод и канализация	
ОВ	Отопление и вентиляция	
Э	Электротехнические чертежи	
АОВ	Автоматизация отопления и вентиляции	

Ведомость проемов ворот и дверей

Проемы			Элементы заполнения проема		
Тип по проекту	Размер в кладке b×h мм	Кол. мест	Марка	Обозначение	Кол.
1	1020×2080	8	Д69-П	ГОСТ 17324-71	1
2	1220×2400	3	Д66-П	То же	1
3	820×2080	4	Д70-Л	"	1
4	1260×2400	3	Д72-П	"	1
5	1920×2400	1	Д65	"	1
6	1950×2400	1	Д71	"	1
7	3000×3000	10	ВР5	ГОСТ 18853-73	1
8	1220×2400	4	Д66-Л	ГОСТ 17324-71	1

Ведомость ссылочных и прилагаемых документов

Обозначение	Наименование	Примечание
ГОСТ 17324-71	Двери деревянные для животноводческих и птицеводческих зданий	
ГОСТ 16407-70*	Окна деревянные для животноводческих и птицеводческих зданий	
ГОСТ 18853-73	Ворота деревянные распашные для животноводческих и птицеводческих зданий	
Серия 2.860-1 вып.1	Типовые узлы покрытий одноэтажных сельскохозяйственных зданий	
1.138-10 вып. 1	Перемычки железобетонные для зданий с кирпичными стенами	
КЭ-01-58 вып. 2	Сборные железобетонные обвязочные балки и перемычки для промышленных зданий	
2.800-2 вып. 9	Унифицированные узлы и детали сельскохозяйственных зданий и сооружений	

Сводная спецификация к чертежам архитектурно-строительных решений

Марка	Обозначение	Наименование	Кол.	Примечание
		Изделия деревянные		
		Ворота и дверные блоки		см. ведомость на этом листе
ОС12-15	ГОСТ 16407-70*	Оконный блок	42	—
Д13	2.860-1 вып. 1	Брусок 150×60 мм		0,86 м³
Д14	То же	Брусок 50×150 мм ℓ=150 мм	132	0,192 м³
Д19	"	Брусок 60×75 мм ℓ=230 мм	350	0,35 м³
Обрешетка	"	50×130 мм		4,03 м³
Брусок	"	50×50 мм		1,31 м³
ВВШ6-3н	2.800-2 вып. 9	Вентиляционная шахта ВВШ6-3н	8	0,503 м³
ВВШ4-3н	То же	То же ВВШ4-3н	3	0,307 м³
ВВШ2-2ж	"	" ВВШ2-2ж	8	0,116 м³
		Изделия металлические		
МД4-9	2.860-1 вып. 1	Стальное изделие МД4-9	32	0,4 кг
МД5-14	То же	То же МД5-14	32	0,2 кг
МД6-5	"	" МД6-5		96 п.м.
РМ1	КЖИ-РМ1.000.СБ	Рамка металлическая РМ1	4	30,17 кг
РМ2	КЖИ-РМ2.000.СБ	То же РМ2	1	40,85 кг
РМ3	КЖИ-РМ3.000.СБ	" РМ3	1	26,14 кг
РМ4	КЖИ-РМ4.000.СБ	" РМ4	1	13,50 кг
ОГ1	1.459-1 вып. 1	Ограждение площадки ПП-3	1	16,00 кг
ВВШ6-3н	2.800-2 вып. 9	Вентиляционная шахта ВВШ6-3н	8	98,80 кг
ВВШ4-3н	То же	То же ВВШ4 3н	3	70,00 кг
ВВШ2-2ж	"	" ВВШ2-2ж	8	31,00 кг

Согласовано: Гл. констр. отд. Теляковский

Взам. инв.

Подпись и дата

Инв. № подл.

Типовой проект разработан в соответствии с действующими нормами и правилами и предусматривает мероприятия, обеспечивающие взрывную, взрывопожарную и пожарную безопасность при эксплуатации здания.

Главный инженер проекта /Клейн Д.С./

Привязан

Инв. №

801-3-15 АР

ГИП	Клейн	
Нач. отд.	Горбунов	
Гл. арх.	Гаврилов	
Н. контр.	Марков	
Гл. спец.	Марков	
Рук. гр.	Скобликов	
Ст. арх.	Беляев	
Провер.	Скобликов	

Родильная на 96 коров

Стадия	Лист	Листов
Р	1	8

Общие данные (начало)

МСХ СССР ГИПРОНИСЕЛЬХОЗ Москва

Копировала 13186-03 4 Формат 22

Типовой проект 801-3-15 Альбом II часть 2

Ведомость перемычек

Перемычки: Тип по проекту	Перемычки: Схема сечения	Перемычки: К-во мест	Элементы перемычки: Марка	Элементы перемычки: Обозначение	Элементы перемычки: К-во
ПР1		4	БП 1-1	КЭ-01-58 вып. 2	1
			БП 1-1а		1
ПР2	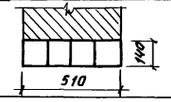	1	1ПР2-15.12.14	1.138-10 вып.1	4
ПР3	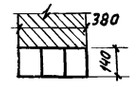	1	1ПР3-22.12.14	"	3
ПР4	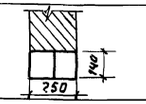	4	1ПР2-15.12.14	"	2
ПР5	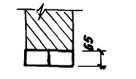	3	1ПР1-12.12.6	"	2
ПР6	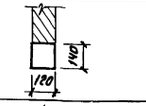	4	1ПР2-15.12.14	"	1
ПР7	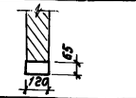	5	1ПР1-12.12.6	"	1
ПР8		12	1ПР1-10.12.6		1

Ведомость отделки помещений

Наименование или экспликационный номер помещения	Потолок: Штукатурка или затирка	Потолок: Окраска	Стены и перегородки: Штукатурка или затирка	Стены и перегородки: Окраска или облицовка	Отделка низа стен и перегородок (панель): Окраска или облицовка	Отделка низа стен и перегородок (панель): Высота мм
Стойловое	затирка	известковая	затирка швов	известковая	—	—
помещение	швов	белая		белая		
Венткамера	то же	то же	То же	"	—	—
Помещение	"	"	"	"	—	—
для кормов	"					
Помещение	"	"	штукатурка	"	глазурованная	
санобработки					плитка	1800
Электрощитовая	"	"	затирка швов	"	—	—
Помещение	"	"	штукатурка	Масляной крас-	—	—
персонала	"			кой за 2 раза		
Расходная аптека	"	"	То же	То же	—	—
Уборная	"	"	"	известковая	глазурованная	
				белая	плитка	1800
Душевая с	"	"	"	То же		
раздевалкой					То же	То же
Вакуумнасосная	"	"	затирка швов	"	—	—
Моечно-	"	"	штукатурка	"	глазурованная	
молочная					плитка	1800
Помещ. инвентаря	"	"		масляной		
и подстилки	"	"	То же	краской за 2 раза	—	—
Профилакторий	"	"	Затирка швов	водоэмульсион-		
				ной краской	—	—
Тамбур	"	"	То же	известковая		
				белая	—	—
Коридор	"	"	"	То же	Масляной краской	1800
Помещение	"		"	"	—	—
навозоудале-						
ния						

1. Ограждающие конструкции здания приняты из условий: $t_{вн}$=15°С и $\varphi_{вн}$=70%

2. При пересчете толщин ограждающих конструкций, сопротивление теплопередаче Ro следует принимать равным экономически целесообразному сопротивлению теплопередаче $R_o^{эк}$ в соответствии с п.2.14 и 2.15 СНиП-3-79 и конкретными для района привязки данными.

3. Деревянные элементы покрытия должны быть обработаны растворами огнезащитных солей, а деревянные элементы, соприкасающиеся с кирпичной кладкой, бетоном или утеплителем, должны быть защищены от гниения. Защитная обработка от гниения и возгорания производится в соответствии с указаниями СНиП III-19-75. „Деревянные конструкции."

4. Наружные кирпичные стены, выполняются из обыкновенного глиняного кирпича марки 75 на растворе марки 25 с МРЗ не менее 25

5. Внутренние перегородки толщ. 250мм выполняются из кирпича марки 75 на растворе марки 25.

6. Внутренние поверхности стен и перегородок, а также нижние поверхности плит покрытия животноводческих помещений покрыть гидрофобизирующими составами ГКЖ-10 или ГКЖ-11.

7. Фасады окрасить силикатной краской светлых тонов (ГОСТ 18958-73)

Таблица толщин стеновых панелей, наружных кирпичных стен и утеплителей.

$t_н$	Толщина стен (мм): Наружные стены из 2-х слойных стеновых панелей из керамзитобетона γ=900 кгс/м³ (Приняты по серии 1.832-5 в.1)	Толщина стен (мм): Кирпичные наружные стены из кирпича марки 75	Толщина утеплителя (мм): В плоской кровле пенобетон γ=400 кгс/м³	Толщина утеплителя (мм): Утеплитель мягкие минераловатные плиты γ=75 кгс/м³
-30°С	400	510	300	160

Согласовано:

Инв.№ подл. | Подпись и дата | Взам. инв.№

Привязан

Инв.№

ГИП	Клейн	
Нач. отд.	Горбунов	
Гл. арх. отд	Гаврилов	
Н. контр.	Марков	
Гл. спец.	Марков	
Рук. гр.	Скобликов	
Ст. арх.	Беляев	
Провер.	Скобликов	

801-3-15 АР

Родильная на 96 коров

Стадия	Лист	Листов
Р	2	

Общие данные (окончание)

МСХ СССР ГИПРОНИСЕЛЬХОЗ Москва

18186-03 5 Копировала Якимова Формат 22

Альбом II часть 2

Типовой проект

Фасад 1-9

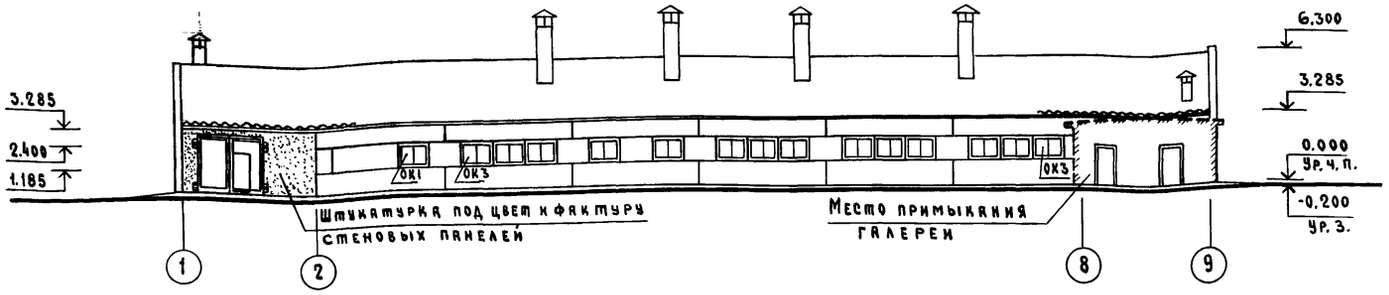

Фасад 9-1

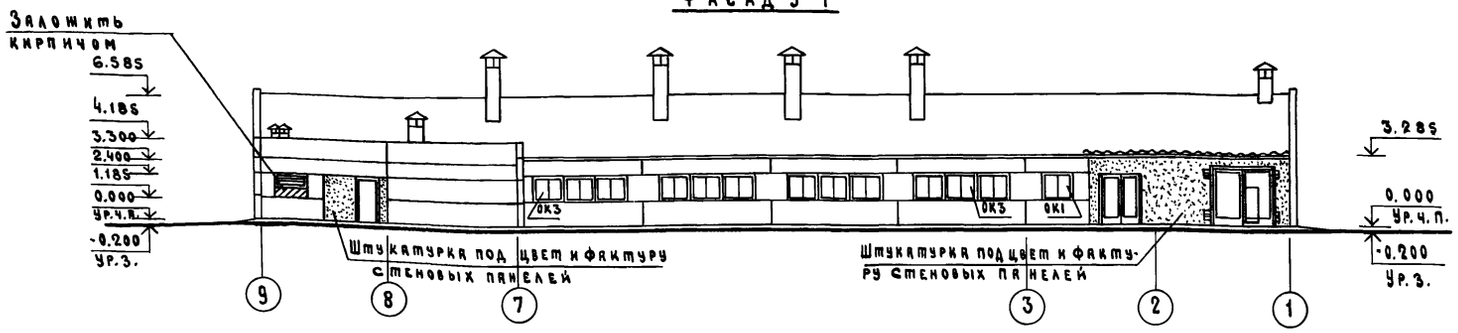

Фасад А-И

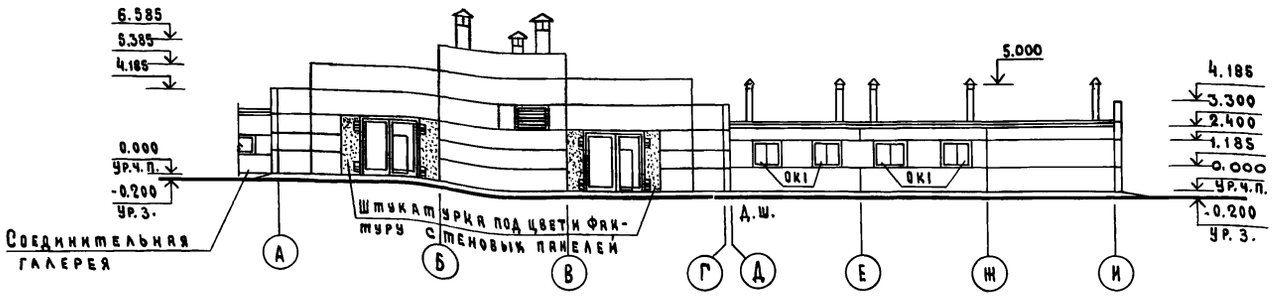

Фасад И-А

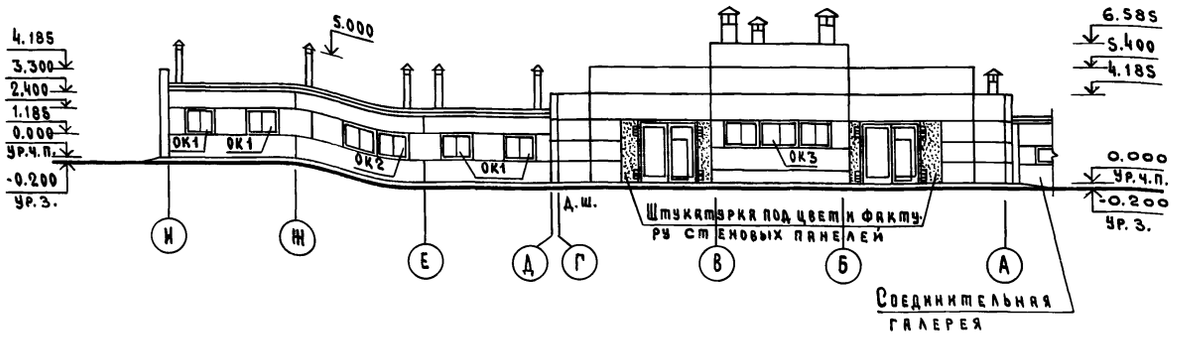

Спецификация заполнения оконных проёмов

Марка	Обозначение	Наименование	Кол.	Примечание
		Проем ОК1		
ОС12-15	ГОСТ 16407 - 70*	Оконный блок	1	
		Проем ОК2		
ОС12-15	То же	Оконный блок	2	
		Проем ОК3		
ОС12-15	"	Оконный блок	3	

ОК1
(мест 10)

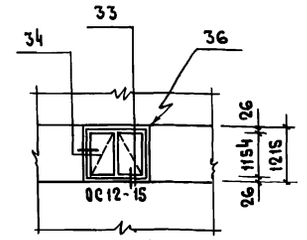

ОК2
(мест 1)

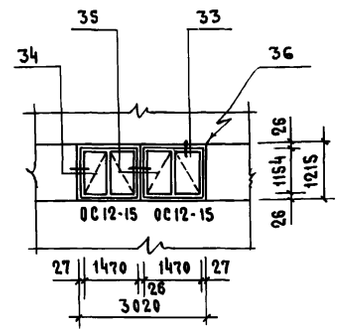

ОК3
(мест 10)

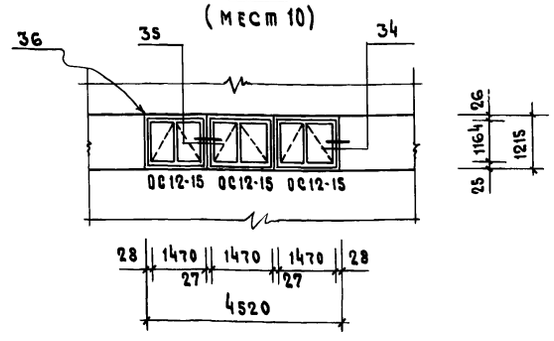

Узлы крепления оконных блоков приняты по серии 2.830-1 вып.1.

Согласовано:

Инв.N подл. | Подпись и дата | Взам.инв.N

Привязан			
Инв. N			

ГИП	Клейн		
Нач.отд.	Горбунов		
Гл.констр.	Гаврилов		
Н.контр.	Марков		
Гл.спец.	Марков		
Рук.гр.	Скобликов		
Ст.инж.	Малашина		
Провер.	Скобликов		

801-3-15 АР

Родильная на 96 коров

Стадия	Лист	Листов
Р	3	

Фасады

МСХ СССР
ГИПРОНИСЕЛЬХОЗ
Москва

18185-03 6 Копировал

Формат А2

Типовой проект 801-3-15 Альбом II Часть 2

План на отм. 0.000

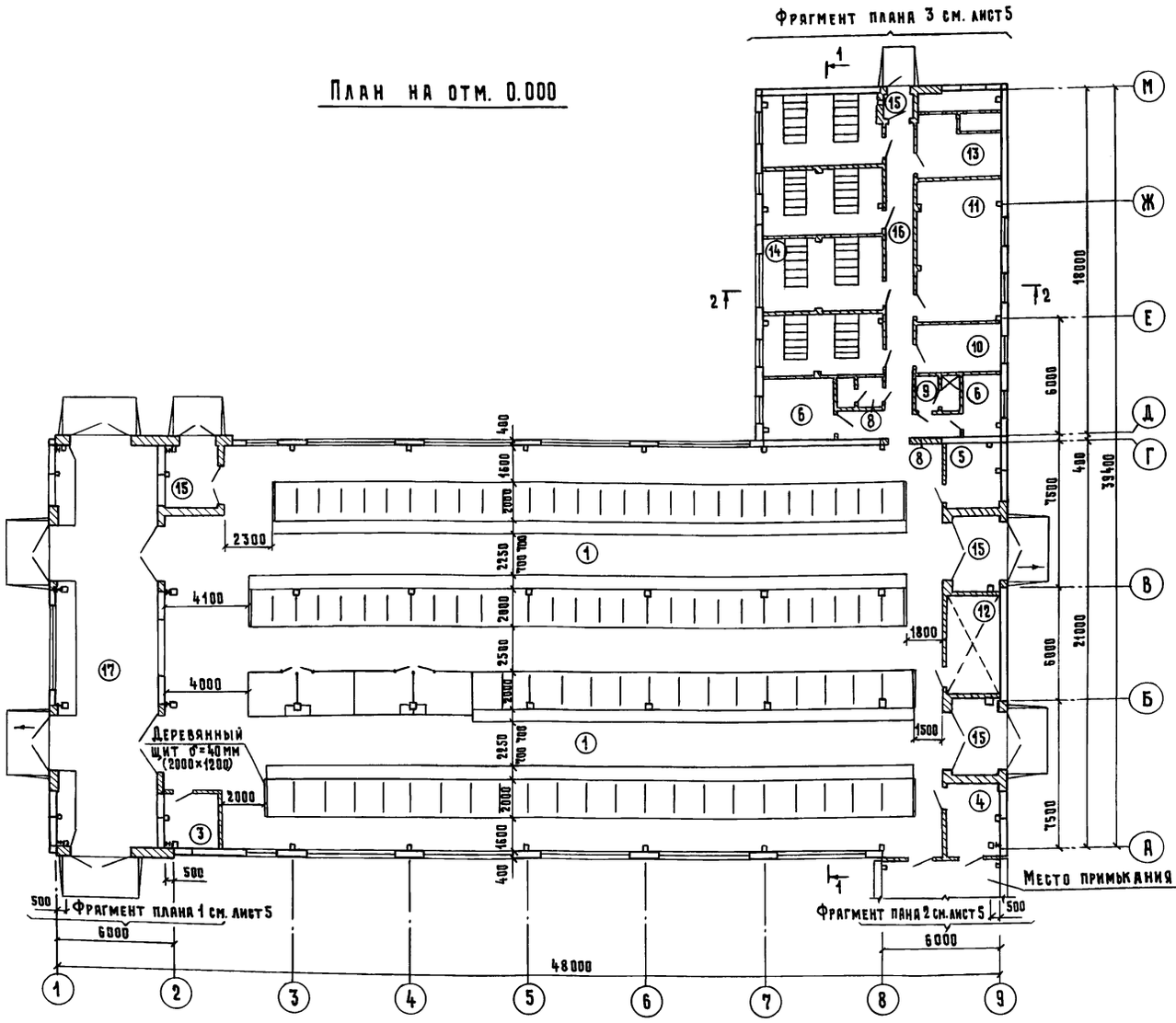

Разрез 1-1

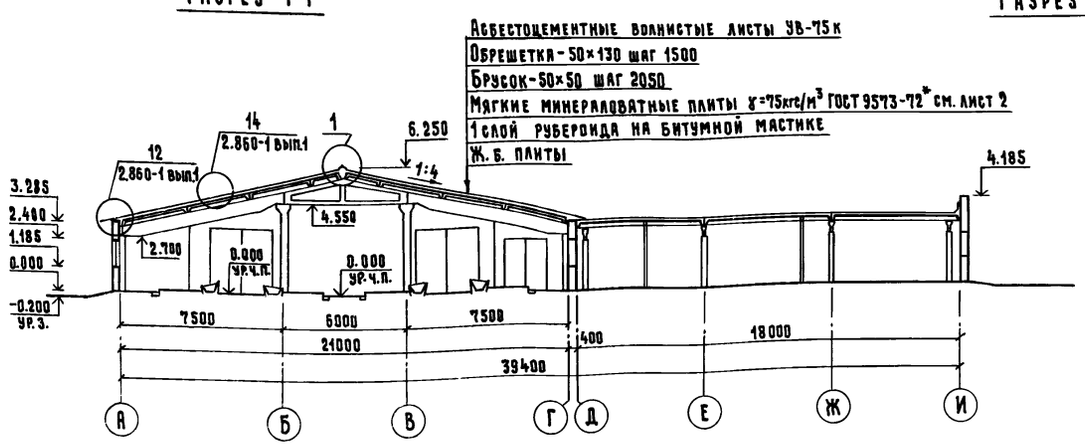

Разрез 2-2

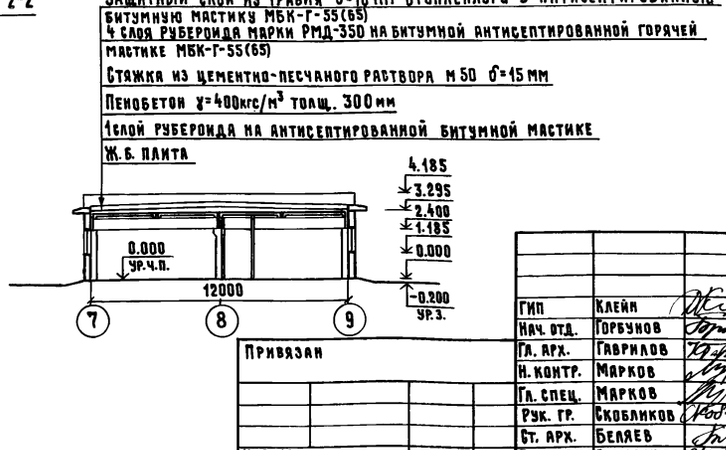

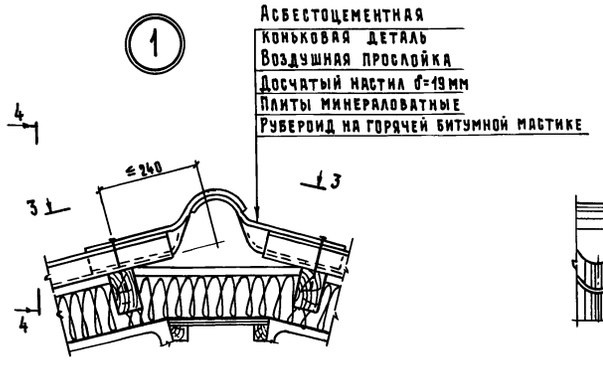

Спецификация помещений

№	Наименование	Площадь м²	Категории производств по взрыво-и пож. опасн.
1	Стойловое помещение	809.1	Д
2	Венткамера	14.6	Г
3	Помещение для кормов	8.5	В
4	Помещение для санобработки		
	животных	10.0	Д
5	Электрощитовая	8.9	Г
6	Помещение персонала	10.2	–
7	Расходная аптека	5.3	Д
8	Уборная	2.2	Д
9	Душевая с гардеробом	4.6	Д
10	Вакуумнасосная	10.4	Д
11	Молочная-моечная	31.6	Д
12	Помещение для инвентаря и		
	подстилки	14.6	В
13	Венткамера	17.5	Г
14	Профилакторий на 48 мест	87.7	Д
15	Тамбур (4)	19.6	–
16	Коридор	26.5	–
17	Помещение навозоудаления	107.1	Д

Согласовано: Шкроф, Клаша, Мастенный; Гл. конструктор отд. ТА Пеляховский, ОВ Лешин, ВК Шевкунов, ТХ

Взам. инв. №; Подпись и дата; Инв. № подл.

Привязан

Инв. №

ГИП	Клейн	
Нач. отд.	Горбунов	
Гл. арх.	Гаврилов	
Н. контр.	Марков	
Гл. спец.	Марков	
Рук. гр.	Скобликов	
Ст. арх.	Беляев	
Проверил	Скобликов	

801-3-15 АР

Родильная на 96 коров

Стадия	Лист	Листов
Р	4	

План на отм. 0.000
Разрезы 1-1 и 2-2

МСХ СССР ГИПРОНИСЕЛЬХОЗ Москва

Копировал 1818603 7 Формат А2

Альбом № часть 2

Типовой проект

Фрагмент плана 1

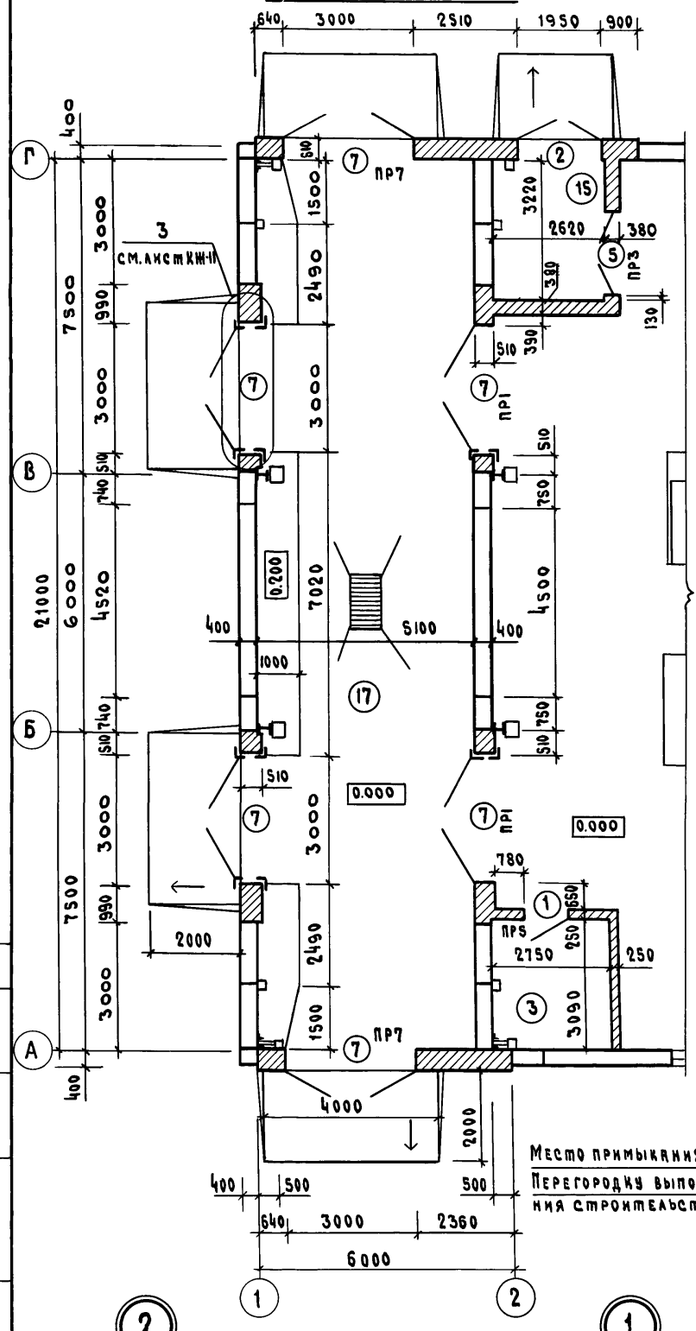

Фрагмент плана 2

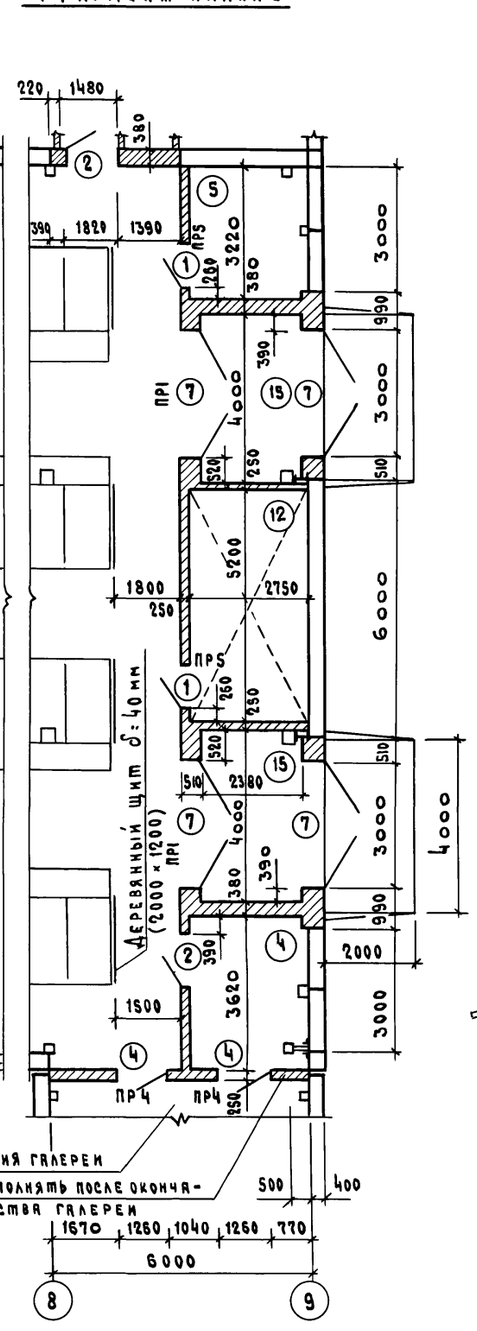

План венткамеры на отм. 3.100

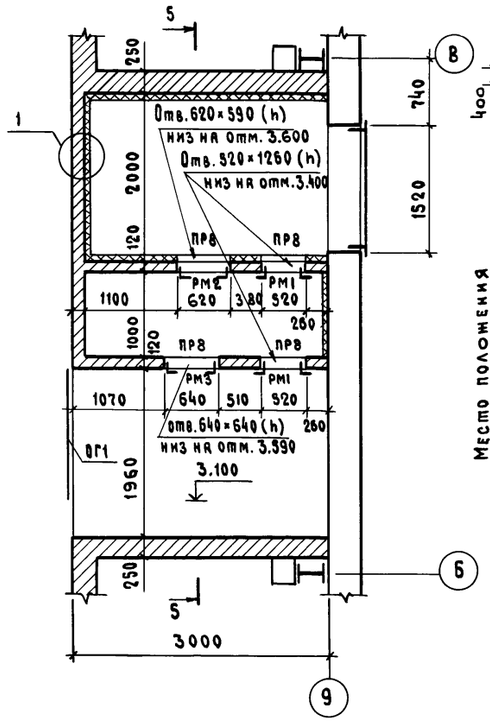

5-5

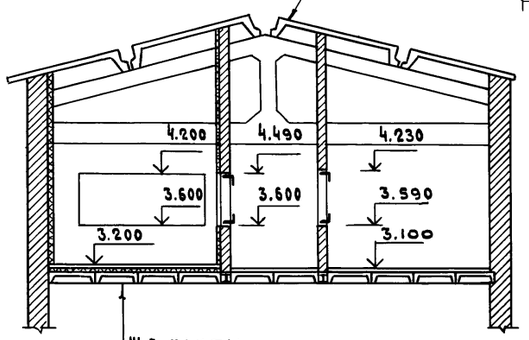

Фрагмент плана 3

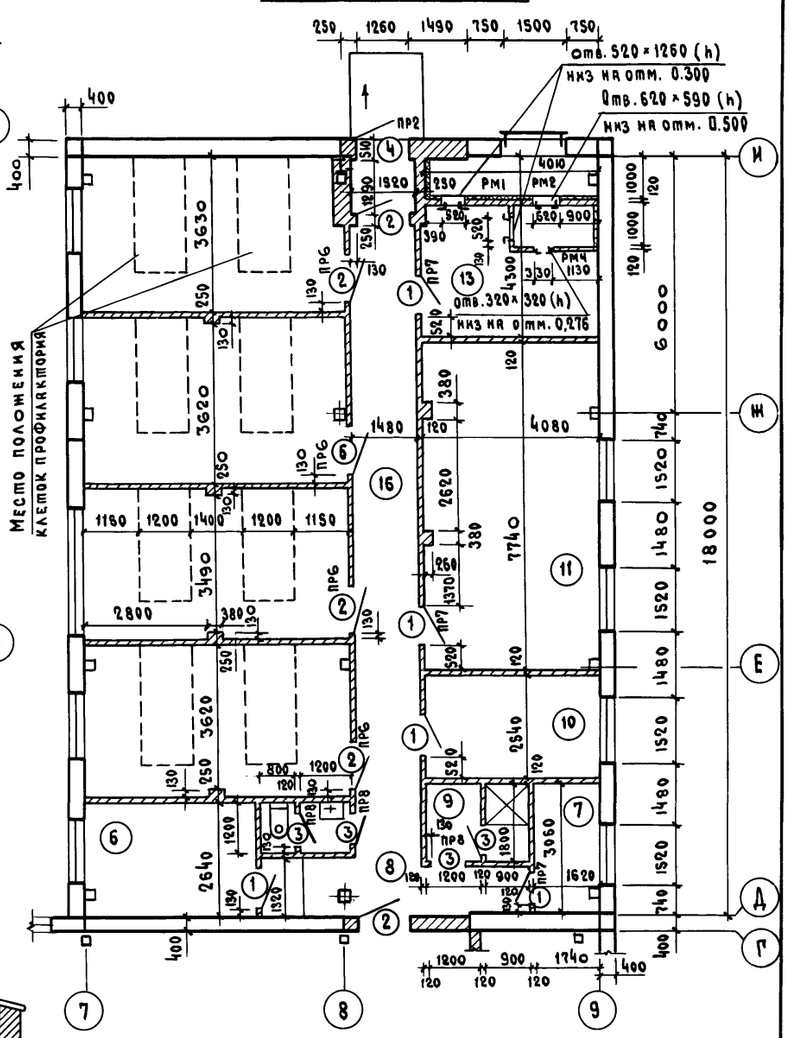

Данный лист смотреть совместно с листом 4

Ж.б. плиты
Жесткий минераловатный утеплитель γ=150 кгс/м³ ГОСТ 9573-72 δ=60 мм
Цементно-песчаный раствор δ=40 мм (армирование стальной плетеной сеткой N25 ГОСТ 5336-80)

2

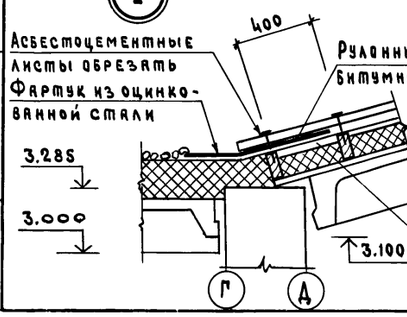

1

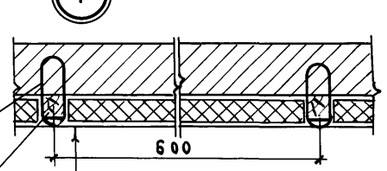

Кирпичная кладка
Пароизоляция - обмазка горячим битумом за 2 раза
Полужесткий минеральный утеплитель γ=125 кгс/м³ δ=60 мм ГОСТ 9573-72*
Цементно-известковая штукатурка по стальной плетеной сетке N25 ГОСТ 5336-80

Согласовано:
Гл. констр. отд. Шевкунов 08

Инв. N подл. | Подпись и дата | Взам. инв. N

Привязан			
Инв. N			

ГИП	Клейн	
Нач. отд.	Горбунов	
Гл. арх.	Гаврилов	
Н. контр.	Марков	
Гл. спец.	Марков	
Рук. гр.	Скобликов	
Ст. арх.	Беляев	
Провер.	Скобликов	

801-3-15 АР

Родильная на 96 коров

Стадия	Лист	Листов
Р	5	

Фрагменты плана 1,2,3

МСХ СССР ГИПРОНИСЕЛЬХОЗ Москва

18186-03 8 Копировал

Формат 22

Типовой проект 801-3-15 Альбом II Часть 2

План полов на отметке 0,000 и устройство выравнивания электрических потенциалов

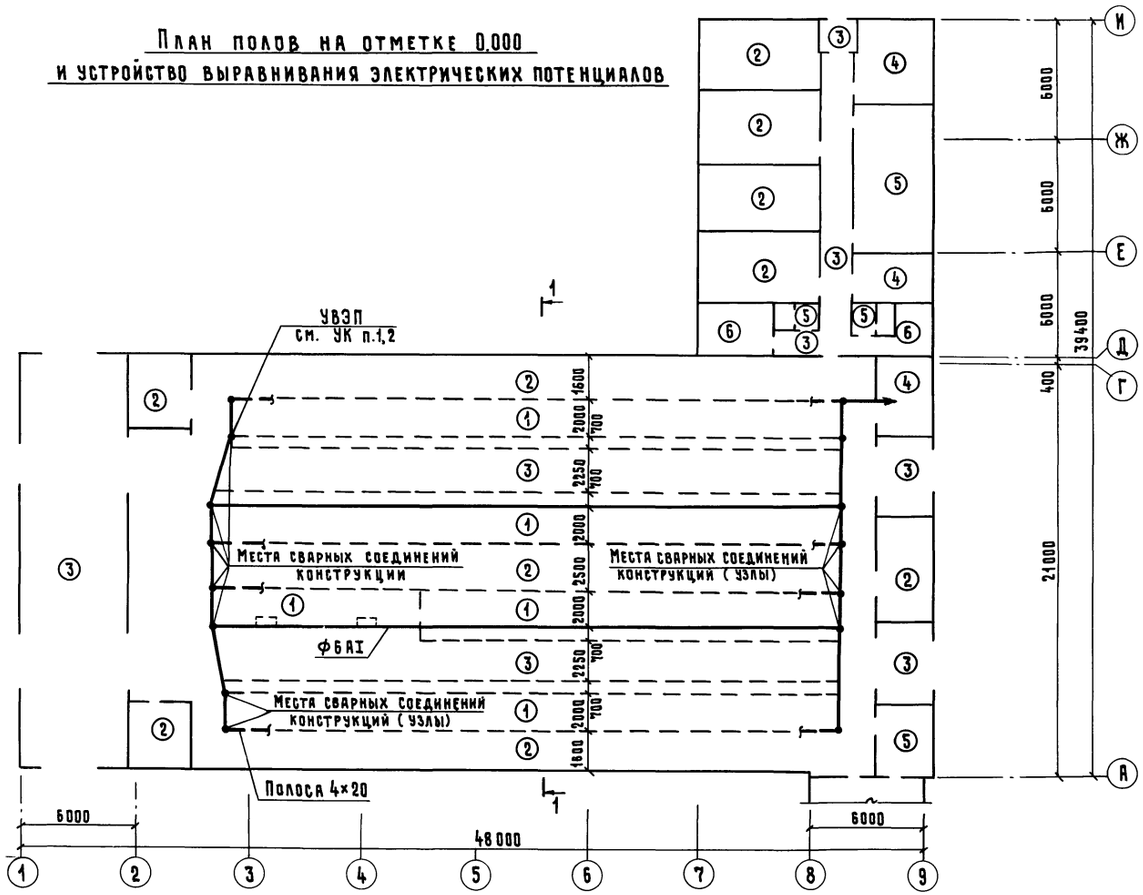

План кровли

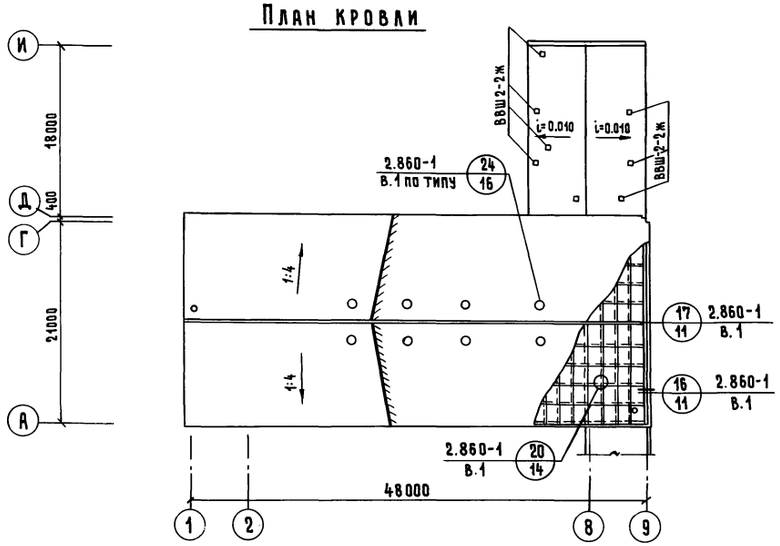

Экспликация полов

Тип по проекту	Конструкция пола	Материал слоя	Тип слоя	Толщ. слоя мм	Дополнительные указания
1		Доски Битумная мастика Лаги 100×50(h) через 1500 Бетон марки М100 Уплотненный щебнем δ=40÷60 мм Грунт основания	П(СХ)-7	37 3 80	СН и ПII-99-77
2, 3		Бетон марки М 300 Уплотненный щебнем δ=40÷60 мм Грунт основания	П(СХ)-9 П-8	80 (120)	СН и ПII-В. 8-71
4		Бетон марки М 200 Бетон марки М 100 Уплотненный щебнем δ=40÷60 мм Грунт основания	П-9	20 100	То же
5		Керамическая плитка ГОСТ 6787-80 Цементно-песчаный раствор М 150 Бетон марки М 100 Уплотненный щебнем δ=40÷60 мм Грунт основания	П-43	12 15 100	"
6		Линолеум ГОСТ 7251-77 Прослойка из холодной мастики на водостойких вяжущих Легкий бетон марки М 50 Бетонный подстилающий слой М 100 Уплотненный щебнем δ=40÷60 мм Грунт основания	П-71	2-5 20 100	"

Спецификация материалов

Марка	Обозначение	Наименование	Кол	Масса кгс	Примечание
		Материалы			
		Арматура ФБАI ГОСТ 5781-75	96м	21.3	

Разрез 1-1

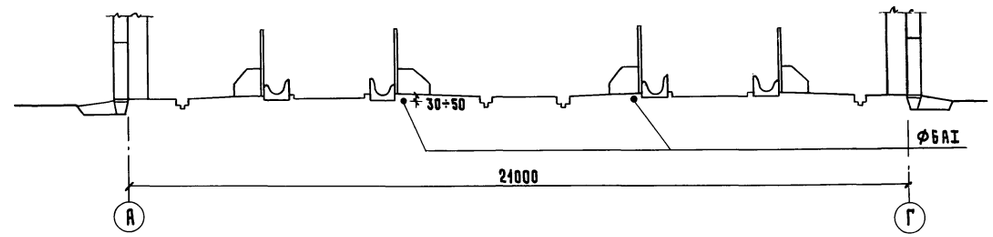

Устройство выравнивания потенциалов (УВЭП) выполняется из арматуры ФБАI.
По торцам зданий проводники УВЭП соединяются между собой и со стальными полосами 4×20 мм, уложенными в каналах навозных транспортеров. Каждый ряд металлических ограждений присоединить к выравнивающим проводникам „УВЭП". Все соединения выполнять на сварке.

Гип	Клейн		801-3-15 АР
Нач. отд.	Горбунов		
Гл. арх.	Гаврилов		Родильная на 96 коров
Н. контр.	Марков		Стадия: Р; Лист: 6; Листов:
Гл. спец.	Марков		
Рук. гр.	Скобликов		План полов. Устройство выравнивания электрических потенциалов. План кровли
Ст. инж.	Карпушкина		МСХ СССР ГИПРОНИСЕЛЬХОЗ Москва
Проверил	Таирова		

Привязан

Инв. N

Копировал 18186-03 9 Форма 22

Согласовано: 3 Шарф; Гл. констр. отд. Теляковский

Инв. N подл. | Подпись и дата | Взам. инв. N

Схема расположения каналов навозоудаления и кормушек

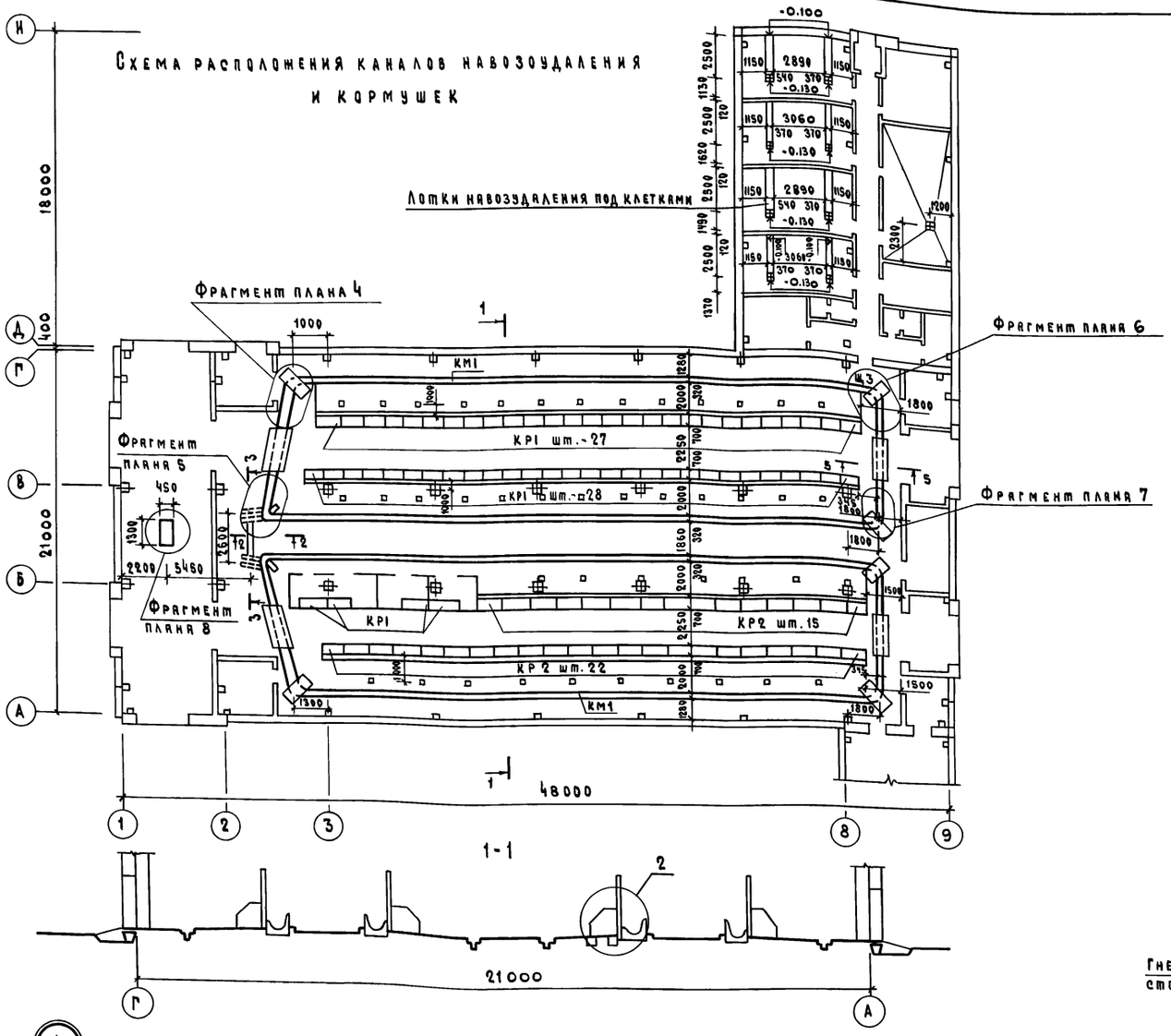

Спецификация к схеме расположенной на листе

Марка	Обозначение	Наименование	Кол.	Масса ед.кгс	Примечание
		Сборные железобетонные конструкции			
КР1	2.800-2 вып.5	Кормушка КРУ-120	59	300.0	
КР2	То же	Кормушка КРУ-150	37	375.0	
		Железобетонные монолитные конструкции			
КМ1	АР-8	Канал навозоудаления		19.0 м³	Бетон М300
		Материалы			
Б.Ч.		Доски толщиной 50мм			3.42 м³
		Арматурные и металлические изделия			
Т2	2.800-2 вып.7	Решетка Т2	1	5.70	
Т3	То же	То же Т3	3	12.60	

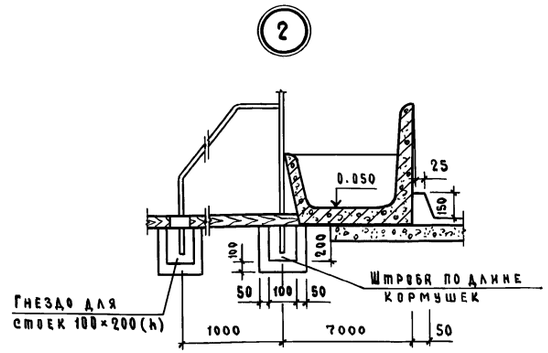

1. Данный лист см. совместно с листом АР-8.
2. Трапы бетонные см. комплект „ВК".

ГИП	Клейн	801-3-15 АР	
Нач.отд.	Горбунов		
Гл.арх.	Гаврилов	Родильная на 96 коров	Стадия: Р; Лист: 9; Листов:
Н.контр.	Марков		
Гл.спец.	Марков	Схема расположения каналов навозоудаления	МСХ СССР ГИПРОНИСЕЛЬХОЗ МОСКВА
Рук.гр.	Скобликов		
Ст.инж.			
Провер.	Скобликов		

Привязан

Инв.N

18186-03 10 Копировал

Формат 22

Типовой проект 801-3-15 Альбом II, часть 2

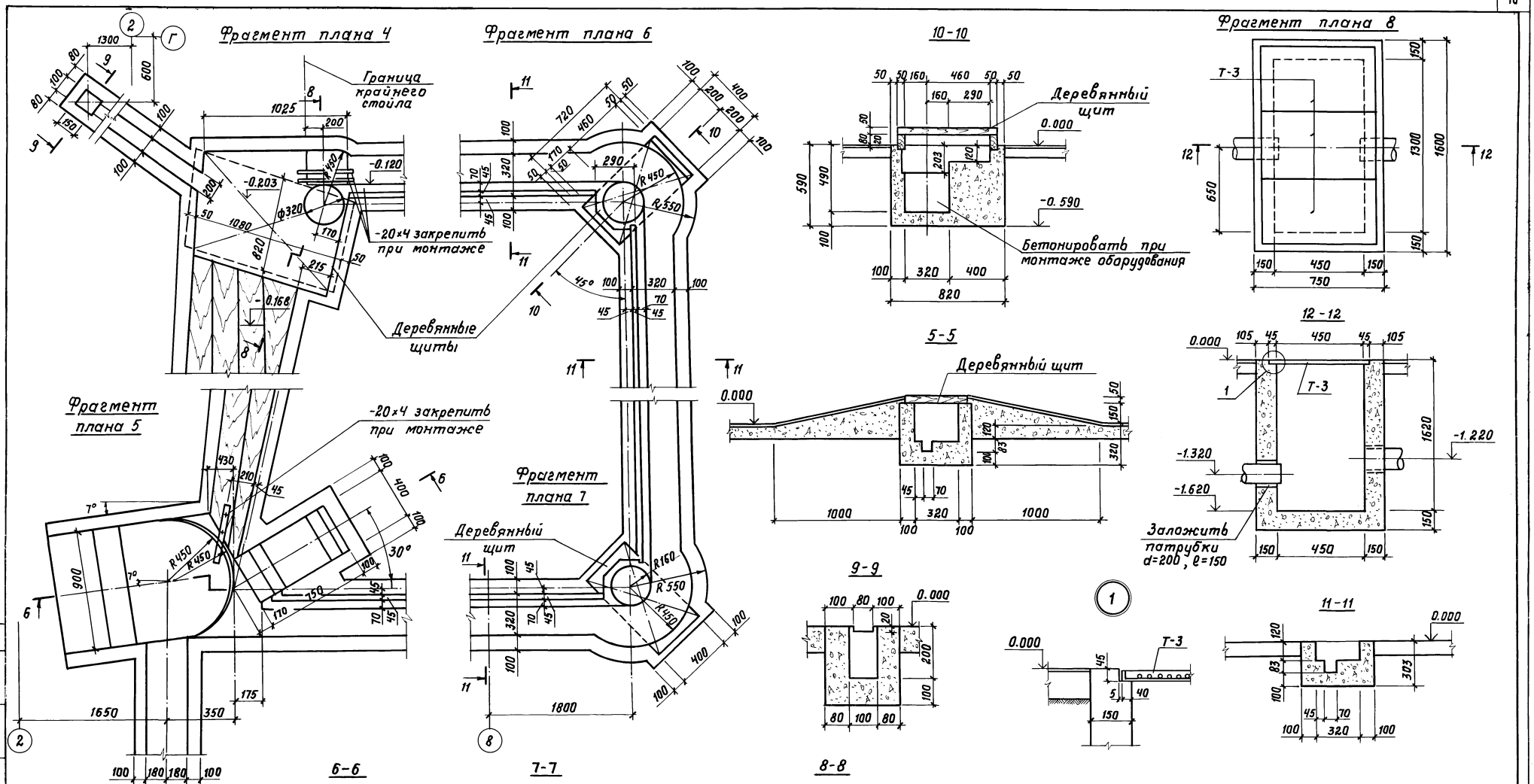

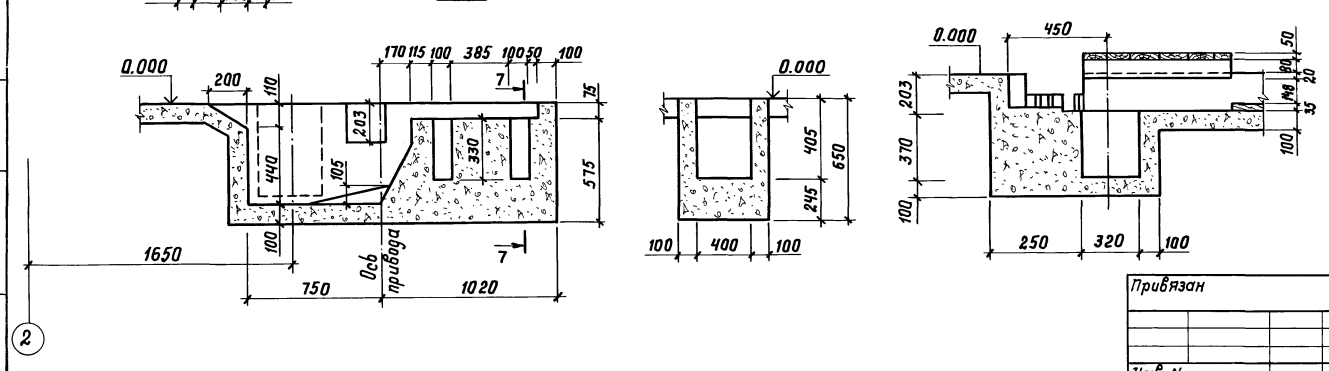

1. Данный лист смотри совместно с листом АР-7.
2. Деревянные щиты изготавливать по месту из досок толщиной 40 мм хвойных пород.

Гип	Клейн		801-3-15 АР		
Нач.отд.	Горбунов				
Гл.арх.	Гаврилов		Родильная на 96 коров	Стадия	Лист	Листов
Гл.спец.	Марков			Р	8	
Н.контр.	Марков					
Рук.гр.	Скобликов		Фрагменты плана 1,2,3,4. Сечения	МСХ СССР ГИПРОНИСЕЛЬХОЗ Москва		
Ст.инж.	Карпушкина					
Проверил	Скобликов					

Привязан

Инв. N

Инв. N подл. | Подпись и дата | Взам. инв. N | Гл. констр. | Тх. | Лешин | Теляковский

Копировал Чц-18186-03 // Формат 22

Типовой проект 801-3-15 Альбом II часть 2

Ведомость рабочих чертежей основного комплекта КЖ

Лист	Наименование	Примечание
1	Общие данные (начало)	
2	Общие данные (окончание)	
3	Схема расположения фундаментов	
	и фундаментных балок	
4	Узлы и сечения фундаментов	
5	Узлы и фундаменты под оборудование	
6	Монолитные железобетонные фундаменты	
	Фм1; Фм2, Фм3. Опалубка и армирование	
7	Схема расположения колонн. Сечения	
8	Схемы расположения ферм, балок	
	и плит покрытия	
9	Схемы расположения панелей стен	
10	Узлы 1÷3. Спецификация	
11	Схема расположения плит площадки	
	на отм. 3.100	

Ведомость ссылочных и прилагаемых документов

Обозначение	Наименование	Примечание
	Фундаменты железобетонные	
ГОСТ 24022-80	сборные под колонн сельскохо-	
	зяйственных зданий	
	Железобетонные фундаментные	
1.415-1 вып. 1	балки для стен производствен-	
	ных зданий	
	Железобетонные колонн для	
1.823-1 вып. 0,1,2	производственных зданий сель-	
	ского хозяйства	
	Железобетонные балки для	
1.862-2 вып. 1	покрытий сельских производст-	
	венных зданий с асбестоцемен-	
	тной кровлей	
	Железобетонные балки проле-	
1.462-10 вып. 1	тами 6 и 9 м для покрытий	
	зданий с плоской кровлей	
	Железобетонные треугольные	
1.863-1 вып. 2	безраскосные фермы для покры-	
	тий сельских производственных	
	зданий с асбестоцементной	
	кровлей	
	Железобетонные предварительно	
1.865-4 вып. 1,2,3,4	напряженные плиты покрытий	
	длиной 6 м для сельскохозяйст-	
	венных зданий	
	Стеновые двухслойные панели	
1.832-5 вып. 0,1,2	и блоки из легких бетонов	
	для сельскохозяйственных	
	зданий	
	Стальные изделия для крепления	
1.800-4	конструкций одноэтажных	
	сельскохозяйственных зданий	
	Типовые узлы каркасов одно-	
2.820-1	этажных сельскохозяйствен-	
	ных зданий	

продолжение

Обозначение	Наименование	Примечание
	Типовые узлы наружных стен	
2.830-1 вып. 1	одноэтажных сельскохозяйст-	
	венных зданий	
	Типовые узлы покрытий одно-	
2.860-1 вып. 1	этажных сельскохозяйствен-	
	ных зданий	
	Перемычки железобетонные	
1.138-10	для зданий с кирпичными	
	стенами	
	Сборные железобетонные	
КЭ-01-58 вып. 2	обвязочные балки и перемычки	
	для промышленных зданий	
	Технологические изделия	
3.818-1 вып. 2	для животноводческих произ-	
	водственных зданий	
	Стены производственных	
1.433-1	зданий из легкобетонных	
	блоков	
	Сборные железобетонные	
ПК-01-88	плиты для покрытий производ-	
	ственных зданий	

Конструкции здания разработаны для следующих условий:

$t_{вн} = 15°C$; $\varphi_{вн} = 70\%$

$t_н = -30°C$

Снег - 100 кгс/м²

Ветер - 27 кгс/м²

Согласовано:

Инв. N подл. | Подпись и дата | Взам. инв. N

Типовой проект разработан в соответствии с действующими нормами и правилами и предусматривает мероприятия, обеспечивающие взрывную, взрывопожарную и пожарную безопасность при эксплуатации здания.

Главный инженер проекта Клейн Д.С.

Инв. N			
Гип	Клейн		
Нач.отд.	Горбунов		
Гл.констр.	Теляковский		6.5.81
Н.контр.	Марков		
Гл.спец.	Марков		
Рук. гр.	Скобликов		
Ст.инж.	Литвинова		
Проверил	Скобликов		

Привязан

801-3-15 КЖ

Родильная на 96 коров	Стадия	Лист	Листов
	Р	1	11

Общие данные (начало)

МСХ СССР ГИПРОНИСЕЛЬХОЗ Москва

Копировала ИЗ 18186-03 12 Формат 22

Типовой проект 801-3-15 Альбом III. часть 2

Сводная спецификация железобетонных конструкций

Марка	Обозначение	Наименование	Кол.	Примечание
		Сборные железобетонные конструкции		
Ф1	ГОСТ 24022-80	Фундамент 2Ф15.15-2	22	2,00 т
Ф2	То же	То же 1Ф12.12-1	26	1,40 т
БФ1	1.415-1 вып.1	Балка фундам. ФБ6-11	22	1,80 т
БФ2	То же	То же ФБ6-33	2	2,20 т
БФ3	»	» ФБ6-15	6	1,30 т
К1	1.823-1 вып.1	Колонна СК2-36-1	16	0,36 т
К2	То же	То же СКТ3-54-1	18	1,31 т
К3	Т.пр. Ал.III КЖИ-СК2-36-1а	» СК2-36-1а	2	0,36 т
К4	1.823-1 вып.1	» СК2-33-1	8	0,33 т
К5	»	» СКТ2-33-1	4	0,36 т
К6	»	» СК2-42-1	6	0,42 т
БС1	1.862-2 вып.1	Балка БСТ5-2	18	1,45 т
БС2	1.462-10 вып.1	То же ББ ЧАIIIв	8	1,15 т
ФС1	1.863-1 вып.2	Ферма ФБТ6-5	9	1.00 т
П1	1.865-4 вып.1	Плита ПС1-2АIIIв-кп-б	8	2,30 т
П2	То же	То же ПС1-2АIIIв-кп	24	То же
П3	»	» ПС1-5АIIIв(7)-кп	1	»
П4	»	» ПС1-5АIIIв(4)-кп-в	3	»
П5	1.865-4 вып.3	» ПС2-1АIIIв-кп-б	11	1,20 т
П6	То же	» ПС2-2АIIIв(7)-кп-б	1	То же
П7	»	» ПС2-1АIIIв-кп	28	»
П8	»	» ПС2-2АIIIв(10)-кп	8	»
П9	1.865-4 вып.1	» ПС1-5АIIIв-кп-в	5	2,30 т
П10	То же	» ПС1-5АIIIв-кп-а	2	То же
П11	» вып.3	» ПС2-3АIIIв-кп-б	1	1,2 т
П12	» вып.3	» ПС2-3АIIIв(4)-кп-в	3	1,20 т
П13	ПК-01-88	» ПЖ1-3	10	0,18 т
ОП1	1.862-1 вып.1	Опорная подушка СП02.5×4	4	0,03 т
ПС1	1.832-5 вып.0,1,2	Панель рядовая спслчо 1,2×6 -111	27	3,50 т
ПС2	То же	То же спслчо 1,2×3 -101	6	1,70 т
ПС3	»	Блок простеночный сбслчо 1,2×0,5 -201	16	0,40 т
ПС4	»	Панель простеночная спслчо 1,2×1,5 -201	33	0,90 т
ПС5	»	Панель перемычка спслчо 0,9×6 -411	13	2,60 т
ПС6	1.433-1	Панель карнизная ПК40-1	6	1,33 т
ПС7	1.832-5 вып.0,1,2	Панель рядовая спслчо 1,2×6 -112	2	3,50 т
ПС8	То же	Панель перемычка спслчо 0,9×6 -311	12	2,60 т
ПС9	»	То же спслчо 0,9×6 -412	6	2,60 т
ПС10	»	» спслчо 1,2×6 -311	6	3,50 т
ПС11	»	Панель простеночная спслчо 0,9×1,5 -201	24	0,60 т
ПС12	»	Блок угловой сбслчо 1,2×0,4 -801	12	0,20 т
ПС13	»	То же сбслчо 0,9×0,4 -801	12	0,20 т

продолжение

Марка	Обозначение	Наименование	Кол.	Примечание
—	К9-01-58 вып.2	Перемычка БП1-1	4	0,50 т
—	То же	То же БП1-1а	4	То же
—	1.138-10 вып.1	» 1ПР1-12.12.6	11	0,03 т
—	То же	» 1ПР1-10.12.6	12	То же
—	»	» 1ПР2-15.12.14	14	0.08 т
		» 1ПР3-22.12.14	3	0.10 т
КР1	2.800-2 вып.5	Кормушка КРУ-120	59	0,30 т
КР2	То же	То же КРУ-150	37	0,38 т
		Монолитные железобетонные конструкции		
Фм1	КЖС-6	Фундамент монолит. Фм1	1	0,94 м³
Фм2	То же	То же Фм2	1	То же
Фм3	»	» Фм3	1	1,47 м³
ФО1	КЖС-5	Фундамент оборуд. ФО1	1	0,20 м³
ФО2	То же	То же ФО2	2	0,12 м³
		Стальные изделия		
К7	Т.пр. Ал.III КЖИ-К7.000СБ	Металлич. стойка К7	1	171,15 кг
К8	1.800-4	То же Т4	6	223,08 кг
К9	Т.пр. Ал.III КЖИ-К9.000СБ	» К9	5	77,85 кг
Т7а	Т.пр. Ал.III КЖИ-Т7а.000	Насадка металлич. Т7а	2	48,05 кг
ТН7а	То же	То же ТН7а	2	То же
Т11а	Т.пр. Ал.III КЖИ-Т11а.000	» Т11а	2	58,40 кг
ТН11а	То же	» ТН11а	2	То же
Т8а	Т.пр. Ал.III КЖИ-Т8а.000	» Т8а	1	27,49 кг
Т8б	То же	» Т8б	3	36,46 кг
А1	Т.пр. Ал.III КЖИ-А1.000	Анкер А1	7	8,23 кг
Д21	2.860-1 вып.1	Стальное изделие Д21	96	2,10 кг
Д22	То же	То же Д22	192	То же
МД1-9	1.800-4	Элемент крепления	6	1,50 кг
Т6а	Т.пр. Ал.III КЖИ-Т6а.000	Насадка металлич. Т6а	8	35,17 кг
Б1	КЖ-11	Балка метал. [30 ℓ=5700	1	181,30 кг
Б2	То же	То же I14 ℓ=3000	2	41,10 кг
НД1	»	Накладная деталь -30×8; ℓ=100	7	—
МК18	2.430-3 вып.3	Анкер	7	0,53 кг
МД5-17	1.800-4	Соединительное изделие	24	—

продолжение

Марка	Обозначение	Наименование	Кол.	Примечание
МД5-19	1.800-4	Соединительное изделие	5	0,80 кг
МДЧ-32	То же	То же	9	9,00 кг
МД5-12	»	»	10	—
МД1-4	»	»	5	1,00 кг
МД1-6	»	»	5	1,40 кг
МД1-9	»	»	8	1,50 кг
МД1-16	»	»	90	—
МД2-1	»	»	79	2,00 кг
МД2-8	»	»	5	2,90 кг
МД3-1	»	»	6	0,80 кг
МДЧ-1	»	»	80	—
МДЧ-2	»	»	66	—
МДЧ-6	»	»	8	0,80 кг
МДЧ-14	»	»	23	1,70 кг
МДЧ-16	»	»	6	1,70 кг
МДЧ-17	»	»	6	7,10 кг
МДЧ-19	»	»	15	1,90 кг
МДЧ-28	»	»	6	36,90 кг
МД5-10	»	»	198	—
МДЧ-3	»	»	8	0,40 кг
МД6-3	»	»	45	1,10 кг
А12	1.433-1	»	12	1,10 кг
L125×10	То же	Уголок L125×10 ℓ=100	12	1,90 кг
-100×10	»	Полоса -100×10 ℓ=100	12	0,80 кг
L160×100×10	КЖС-10	Уголок L160×100×10 ℓ=110	4	2,20 кг
L100×10	То же	То же L100×10 ℓ=270	4	4,10 кг
МД5-1	1.800-4	Элемент крепления	198	—
МД1-10	То же	То же	42	2,40 кг
Н1	КЖС-7	Уголок L160×100×9 ℓ=340	2	6,12 кг
Н2	То же	То же L160×100×9 ℓ=580	2	10,44 кг
МС1	Т.пр. Ал.III КЖИ-МС1.000	Элемент крепления МС1	6	1,00 кг

Привязан

Инв. N

Взам. инв. N | Подпись и дата | Инв. N подл.

ГИП	Клейн	
Нач. отд.	Горбунов	
Гл. констр.	Теляковский	
Н. контр.	Марков	
Гл. спец.	Марков	
Рук. гр.	Скобликов	
Ст. инж.	Литвинова	
Проверил	Скобликов	

801-3-15 КЖ

Родильная на 96 коров

Стадия	Лист	Листов
Р	2	

Общие данные (окончание)

МСХ СССР ГИПРОНИСЕЛЬХОЗ Москва

Копировал Чщ-18186-03/3 Формат А2

Типовой проект Альбом III часть 2

Согласовано:

Инв. N подл. | Подпись и дата | Взам. инв. N

Схема расположения фундаментов и фундаментных балок

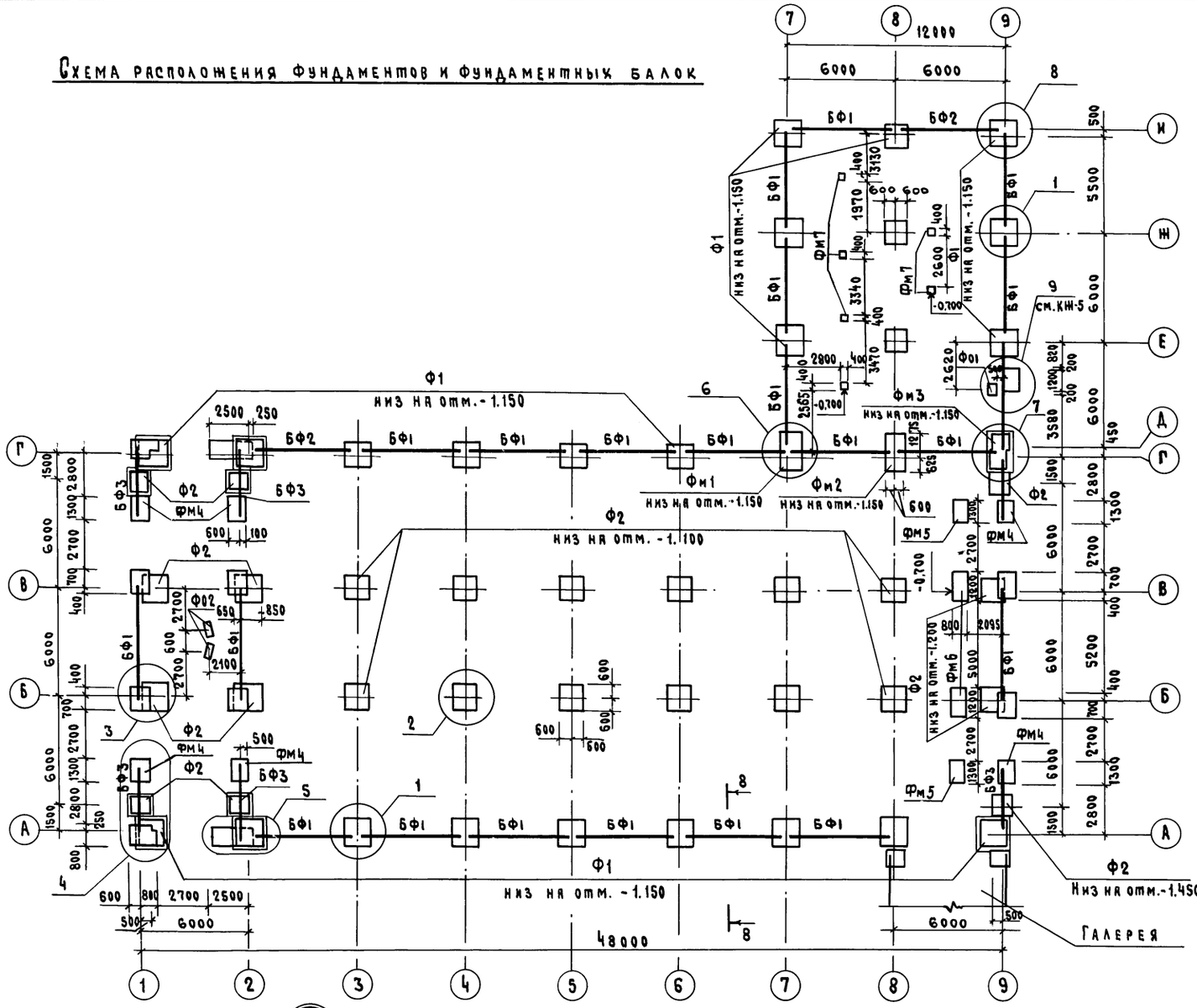

Таблица нагрузок на верхнем обрезе фундамента

N п. п.	Схемы	tн = -30° Mтм	Nт	Qт
1	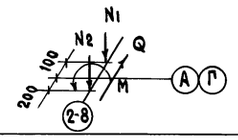	0,57	N1 = 8,85 N2 = 10,50	0,35
2	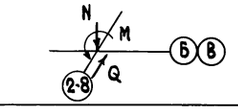	1,14	15,136	0,22
3	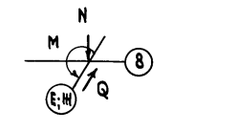	0,31	16,3	0,07
4	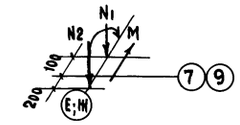	0,81	N1 = 11,62 N2 = 9,01	0,42

1. Фундаменты запроектированы для строительства на площадках со спокойным рельефом при маловлажных непучинистых и непросадочных грунтах, при отсутствии грунтовых вод со следующими нормативными характеристиками: $C = 0{,}02$ кгс/см^2, $\varphi = 28°$, $\gamma = 1{,}8$ кгс/м^3, $E = 150$ кгс/см^2
2. Расчет оснований фундаментов произведен в соответствии со СНиП II-15-74.
3. Глубина заложения фундаментов и размеры подошв уточняются при привязке проекта к местным условиям площадки в соответствии со СНиП II-15-74.
4. Фундаменты под колонны сборные железобетонные башмаки, под стены - железобетонные фундаментные балки.
5. Фундаментные балки укладывать на цементном растворе марки М 50 толщиной 30 мм.
6. Гидроизоляция для панелей выполняется на отм.-0,02, для кирпичной кладки на отм.-0,05 из слоя цементного раствора состава 1:2 с добавками ГКЖ-10 или ГКЖ-11.
7. Данный лист читать совместно с листом КЖ-4.
8. Фундаменты под оборудование Ф01 и Ф02 из бетона марки М 200.
9. Вокруг здания устраивается асфальтовая отмостка шириной 700 мм.
10. Засыпку пазух фундаментов производить сухим, непучинистым грунтом с уплотнением слоями по 20-30 см.
11. При привязке проекта на пучинистых грунтах под рандбалками устраивается песчаная подушка $\delta = 250$.
12. Фундаменты Фм4, Фм5, Фм6 и Фм7 выполнять из бетона марки 100

ГИП	Клейн	801-3-15 КЖ	
Нач.отд.	Горбунов		
Гл.конст.	Теляковский	Родильная на 96 коров	Стадия Р; Лист 3; Листов
Н.контр.	Марков		
Гл.спец.	Марков	Схема расположения фундаментов и фундаментных балок	МСХ СССР ГИПРОНИИСЕЛЬХОЗ Москва
Рук.гр.	Скобликов		
Ст.инж.	Малашкина		
Провер.	Скобликов		

Привязан

Инв. N

18186-03 14 Копировал

Формат 22

Типовой проект 801-3-15 Альбом II часть 2

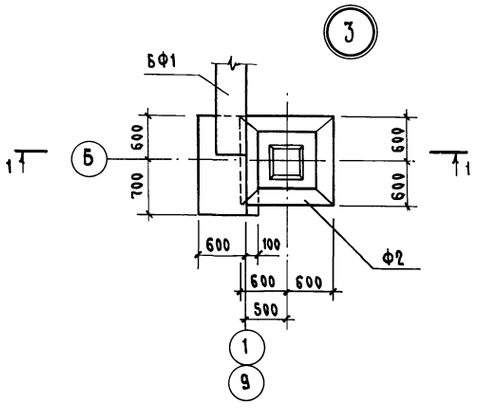

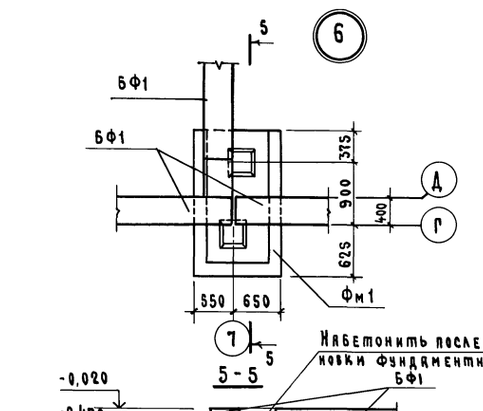

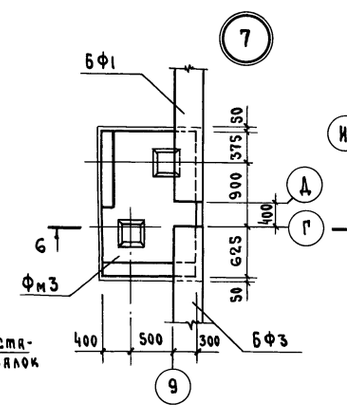

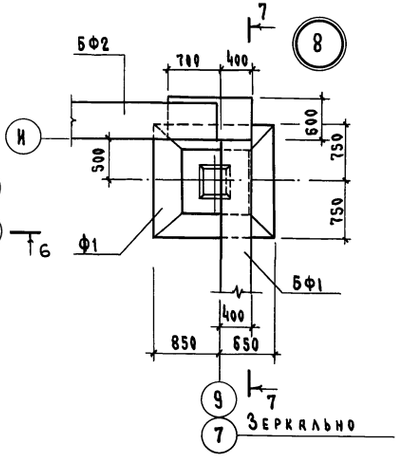

Спецификация элементов к схеме расположения элементов фундаментов и фундаментных балок

Марка	Обозначение	Наименование	Кол.	Масса кгс	Примечание
Ф1	ГОСТ 24022-80	Фундамент 2Ф15.15-2	22	2000	
Ф2	То же	То же 1Ф12.12-1	26	1400	
Фм1	КЖ-6	Фундамент монолитный Фм1	1	0,94 м³	
Фм2	То же	То же Фм2	1	0,94 м³	
Фм3	"	" Фм3	1	1,47 м³	
Ф01	КЖ-5	Фундамент оборудования. Ф01	1	0,2 м³	
Ф02	То же	То же Ф02	2	0,12 м³	
БФ1	1.415-1 вып. 1	Балка фундаментн. ФБ6-11	22	1800	
БФ2	То же	То же ФБ6-33	2	2200	
БФ3	"	" ФБ6-15	6	1300	
		Расход материалов			
		Набетонка	—	22,6 м³	Бетон М100
		Подбетонка	—	5,0 м³	Бетон М50

1. Для утепления пола в помещениях № 4, 6, 7, 11, 14 укладывать утеплитель вдоль наружных стен по сечению 8-8.

ГИП	Клейн		
Нач. отд.	Горбунов		
Гл. констр.	Теляковский		30.11.81
Н. контр.	Марков		
Гл. спец.	Марков		
Рук. гр.	Скобликов		
Ст. инж.	Малящин		
Провер.	Скобликов		

801-3-15 КЖ

Родильная на 96 коров

Узлы и сечения фундаментов

Стадия	Лист	Листов
Р	4	

МСХ СССР ГИПРОНИСЕЛЬХОЗ Москва

Привязан

Инв. N

Согласовано

Инв. N подл. | Подпись и дата | Взам. инв. N

18186-03 15 Копировал

Формат 22

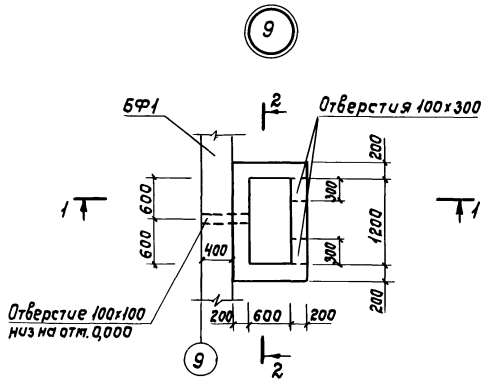

1-1

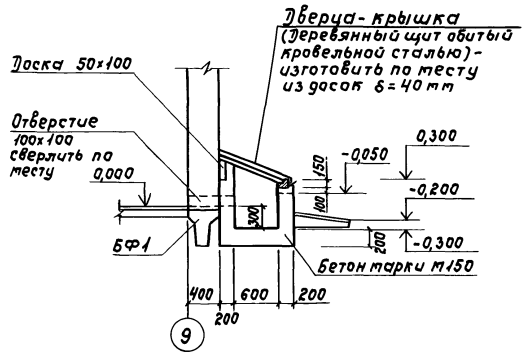

2-2

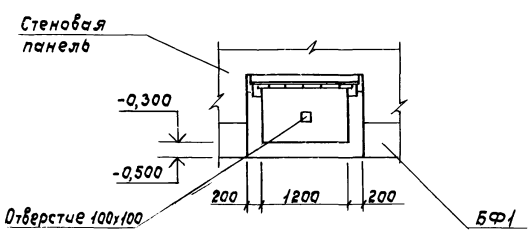

Ф01

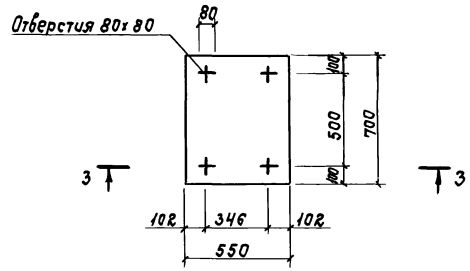

3-3

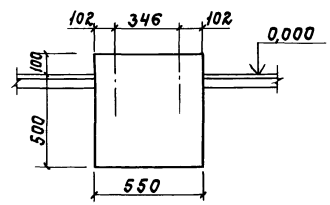

Ф02

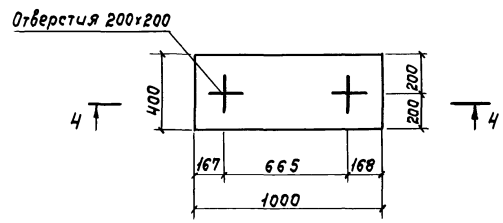

4-4

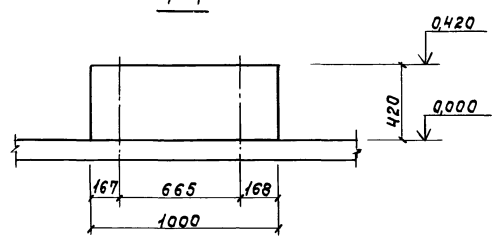

Спецификация элементов к схеме расположенной на листе КЖ-5

Марка	Обозначение	Наименование	Кол.	Масса	Примечание
Ф01	КЖ-5	Фундамент под			
		оборудование	1	0,23 м³	бетон М150
Ф02	КЖ-5	То же	2	0,17 м³	То же
		Расход бетона			
		Приямок		0,71 м³	бетон М150

1. Фундаменты под оборудование выполнять из бетона марки М150.
2. Места расположения анкерных болтов показаны условно и уточняются после получения оборудования.
3. Отверстия в фундаментах под анкерные болты для крепления оборудования выполняются в соответствии с инструкцией СН 471-75.

Согласовано: ТЛ Лешин

Инв. N подл. | Подпись и дата | Взам. инв. N

ГИП	Клейн			801-3-15 КЖ
Нач. отд.	Горбунов			
Гл. констр.	Теляковский		30.4.81	Родильная на 96 коров
Гл. спец.	Марков			Стадия: Р; Лист: 5; Листов:
Н. контр.	Марков			
Рук. гр.	Скобликов			Узлы и фундаменты под оборудование
Ст. инж.	Малашина			МСХ СССР ГИПРОНИСЕЛЬХОЗ Москва
Провер.	Скобликов			

Привязан

Инв. N

18186-03 16 Копировала Самойл Формат 22

Фм 1

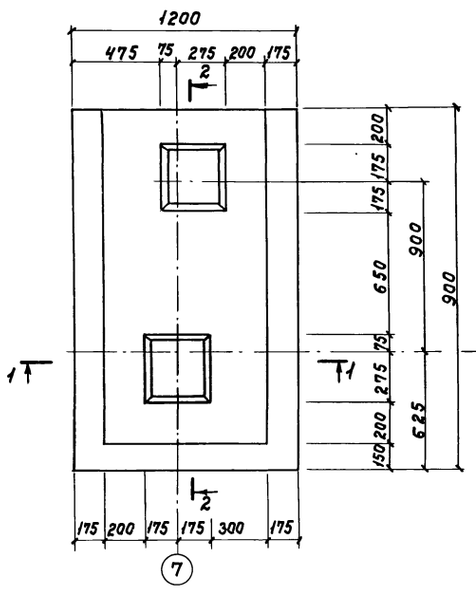

1 - 1

Фм 2

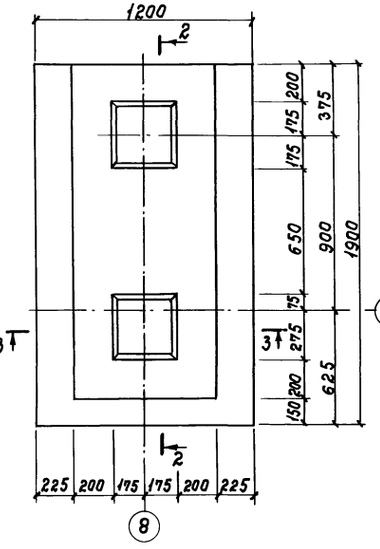

3 - 3

Фм 3

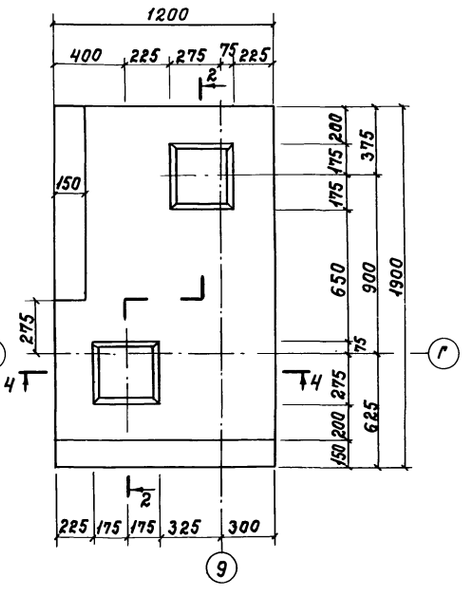

4 - 4

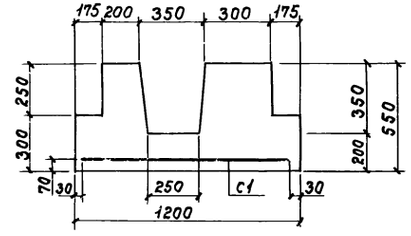

2 - 2

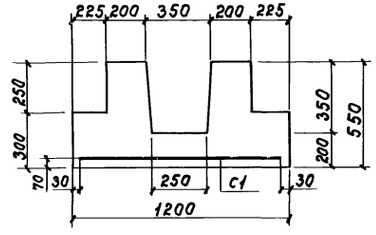

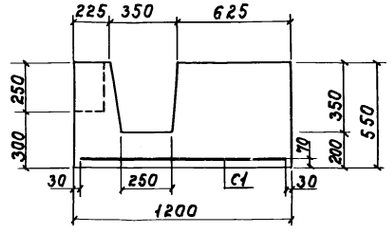

С1

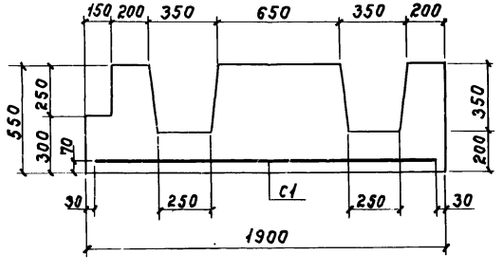

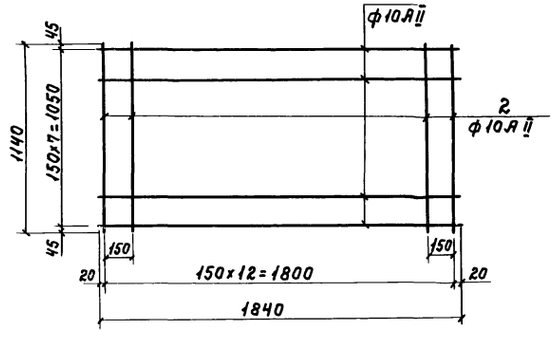

Спецификация элементов монолитной конструкции

Формат	Зона	Поз.	Обозначение	Наименование	Кол.	Примечание
				Фм 1		
				Сборочные единицы и детали		
				Сетка С-1	1	
				Материалы		
				Бетон марки 150	0,94	м³
				Фм 2		
				Сборочные единицы и детали		
				Сетка С-1	1	
				Материалы		
				Бетон марки 150	0,94	м³
				Фм 3		
				Сборочные единицы и детали		
				Сетка С-1		
				Материалы		
				Бетон марки 150	1,47	м³

Ведомость стержней на один элемент

Марка эл-та	Поз.	Эскиз или сечение	ф мм	Длина мм	Кол.
С-1	1	———	10 А II	1840	12
	2	———	10 А II	1140	7

Выборка стали на один элемент

Марка эл-та	Арматурные изделия: Арматурная сталь ГОСТ 5781-75, Класс А II, ф мм 10 А II		Итого	Арматурные изделия: Арматурная сталь ГОСТ 5781-75, Класс			Итого	Закладные изделия: Профильная сталь			Закладные изделия: Арм. сталь ГОСТ, Класс, ф мм			Итого	Всего
Фм 1	18,32	—	18,32	—	—	—	18,32	—	—	—	—	—	—	—	18,32
Фм 2	18,32	—	18,32	—	—	—	18,32	—	—	—	—	—	—	—	18,32
Фм 3	18,32	—	18,32	—	—	—	18,32	—	—	—	—	—	—	—	18,32

Сетки должны изготовляться при помощи контактной точечной электросварки.

ГИП	Клейн		801-3-15 КЖ
Нач.отд.	Горбунов		
Гл.констр.	Теляковский		Родильная на 96 коров
Н.контр.	Марков		
Гл.спец.	Марков		
Рук.гр.	Скобликов		Монолитные железобетонные фундаменты Фм1; Фм2; Фм3. Опалубка и армирование
Ст.инж.	Малашина		
Провер.	Скобликов		

Стадия	Лист	Листов
Р	6	

Привязан

Инв.№

Госстрой СССР ГИПРОНИСЕЛЬХОЗ Москва

18186-03 17 Копировала Самара Формат А2

Согласовано:

Инв.№подл. | Подпись и дата | Взам.инв.№

3-3

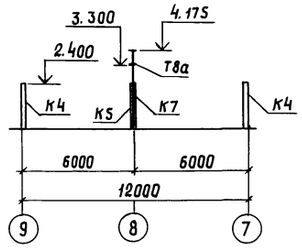

Схема расположения колонн

1-1

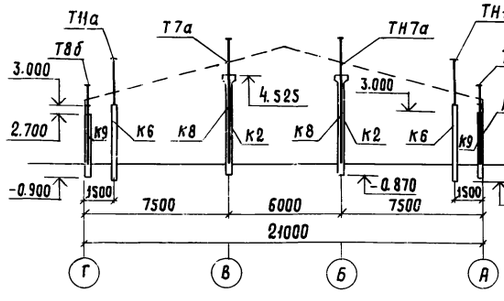

2-2

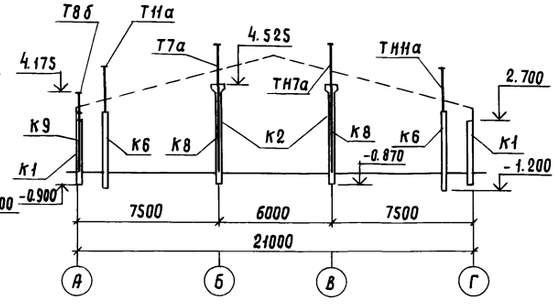

Спецификация элементов к схеме, расположенной на листе

Марка	Обозначение	Наименование	Кол.	масса ед. в кгс	Примечание
К1	1.823-1 вып.1	Колонна СК2-36-1	16	360	
К2	1.823-1 вып.1	То же СКТ3-54-1	18	1310	
К3	Т.пр. Ал.III кжи-ск2-36-1а	" СК2-36-1а	2	360	
К4	1.823-1 вып.1	" СК2-33-1	8	330	
К5	1.823-1 вып.1	" СКТ2-33-1	4	355	
К6	1.823-1 вып.1	" СК2-42-1	6	420	
		Изделия металлические			
К7	Т.пр. Ал.III кжи-К7.000СБ	Металличес. стойка К7	1	171,5	
К8	кжи-К8.000СБ	То же К8	6	223,08	
К9	кжи-К9.000СБ	" К9	5	77,85	
Т7а	кжи-Т7а.000	Насадка металлич. Т7а	2	48,05	
ТН7а	кжи-ТН7а.000	То же ТН7а	2	То же	
Т11а	кжи-Т11а.000	" Т11а	2	58,40	
ТН11а	кжи-ТН11а.000	" ТН11а	2	То же	
Т8а	кжи-Т8а.000	" Т8а	1	27,49	
Т8б	кжи-Т8б.000	" Т8б	3	36,46	
Н1	Б.4	Уголок ∟160×100×9 ; ℓ=340	2	6,12	
Н2	Б.4	Уголок ∟160×100×9 ; ℓ=580	2	10,44	

4-4

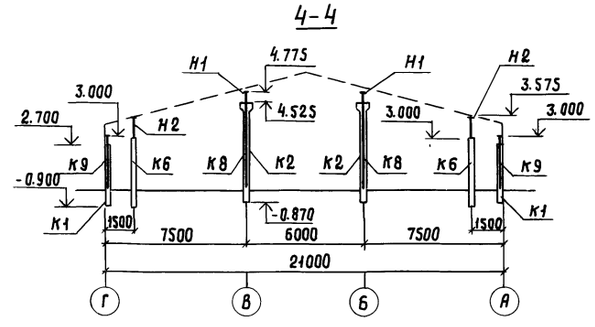

Колонна СК2-36-1а отличается от колонны СК2-36-1 по серии 1.823-1 вып.1 наличием дополнительной закладной детали М-2.

Согласовано:

Инв.№ подл. | Подпись и дата | Взам. инв.№

привязан

инв.№:

Гип	Клейн	
Нач.отд.	Горбунов	
Гл.констр.	Теляковский	
Н.контр.	Марков	
Гл.спец.	Марков	
Рук.гр.	Скобликов	
Ст.инж.	Литвинова	
Проверил	Скобликов	

801-3-15 КЖ

Родильная на 96 коров

Стадия	Лист	Листов
Р	7	

Схема расположения колонн. Сечения

мсх СССР ГИПРОНИСЕЛЬХОЗ Москва

Копировала шр. 18186-03 18 Формат 22

Типовой проект 801-3-15 Альбом II Часть 2

Схема расположения ферм и балок покрытия

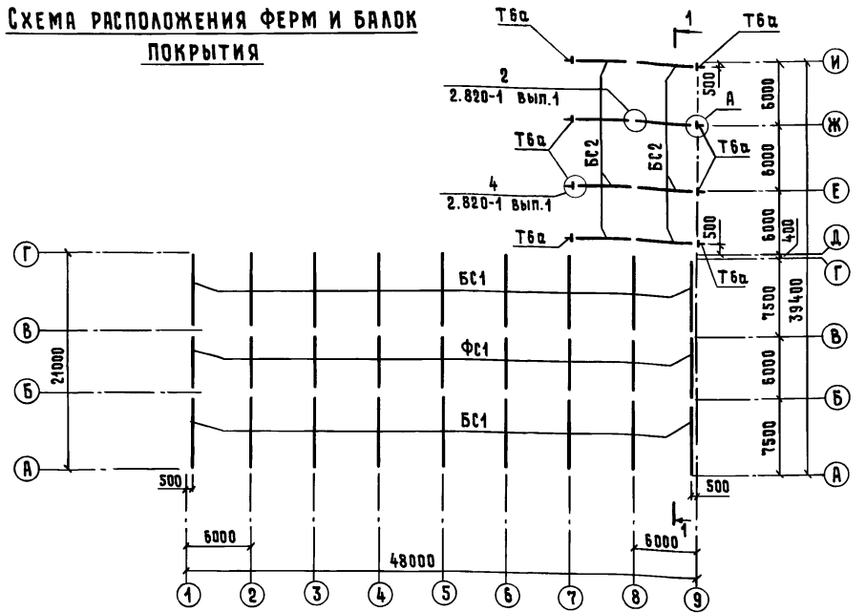

1-1

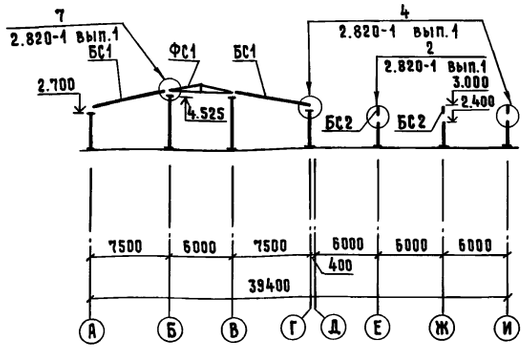

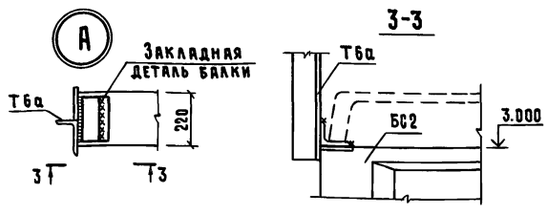

Схема расположения плит покрытия

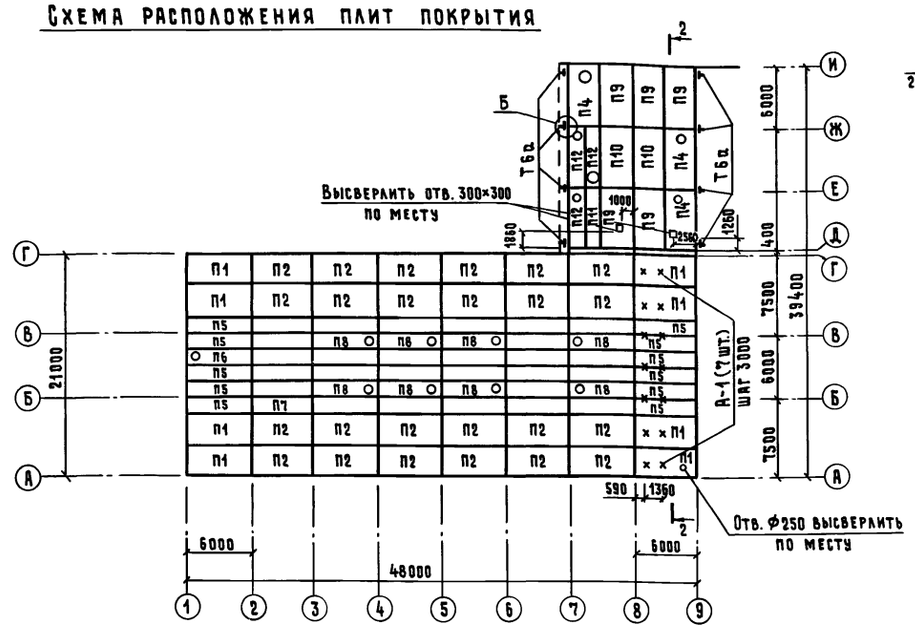

2-2

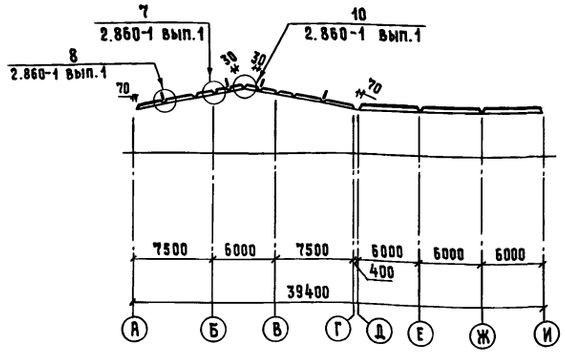

4-4

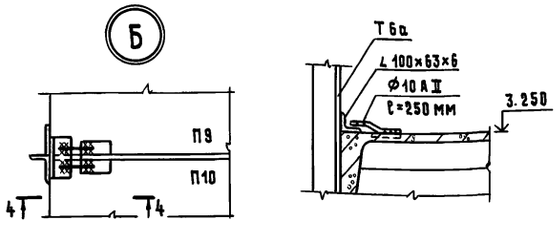

1. Плиты покрытия привариваются к закладным деталям балки, фермы не менее, чем по трем углам.
2. Швы между плитами тщательно заполнить бетоном марки 100 на мелком заполнителе.
3. Установку вентиляционных вытяжных шахт на покрытии и их крепление выполнять по серии 2.800-2 вып. 9.
4. Отверстия ф250 в плитах покрытия высверлить по месту не нарушая продольных и поперечных ребер плиты.
5. Все незамаркированные плиты П-7.

Спецификация элементов к схемам расположенным на данном листе

Марка	Обозначение	Наименование	Кол.	Масса ед. кгс	Примечание
		Схема расположения ферм и балок			
БС1	1.862-2 вып. 1	Балка БС 7.5-2	18	1.450	
БС2	1.462-10 вып. 1	Балка Б6-4АIIIв	8	1150	
ФС1	1.863-1 вып. 2	Ж.б. ферма ФБТ6-5	9	1000	
		Схема расположения плит покрытия			
П1	1.865-4 вып.1	Плита ПС1-2АIIIв-КП-б	8	2300	
П2	То же	То же ПС1-2АIIIв-КП	24	2300	
П3	"	" ПС1-5АIIIв(7)-КП	1	2300	
П4	"	" ПС1-5АIIIв(4)-КП-б	3	2300	
П5	1.865-4 вып. 3	" ПС2-1АIIIв-КП-б	11	1200	
П6	То же	" ПС2-2АIIIв(7)-КП-б	1	1200	
П7	"	" ПС2-1АIIIв-КП	28	1200	
П8	"	" ПС2-2АIIIв(10)-КП	8	1200	
П9	1.865-4 вып.1	" ПС1-5АIIIв-КП-б	5	2300	
П10	То же	" ПС1-5АIIIв-КП-а	2	2300	
П11	1.865-4 вып. 3	" ПС2-3АIIIв-КП-б	1	1200	
П12	То же	" ПС2-3АIII(4)-КП-б	3	1200	
		Стальные изделия			
А1	Т.пр. АIIIКЖИ-А1.000	Анкер А1	7	8.23	
МД5-1	1.800-4	Элемент крепления	198	0.10	
МД1-10	То же	То же	42	2.40	
Д21	2.860-1 вып. 1	Стальное изделие Д21	96	2.10	
Д22	То же	То же Д22	192	2.10	
МД1-9	1.800-4	Элемент крепления	6	1.50	
Т6а	Т.пр. АIIIКЖИ-Т6а.000	Насадка металлич. Т6а	8	35.17	
–	КЖ-8	∠100×63×6; ℓ=200 ГОСТ8510-72	8	1.50	
–	КЖ-8	ф10АII; ℓ=250 ГОСТ2590-71	8	0.16	
		Деревянные изделия			
Д21	2.860-1 вып. 1	Крепежное изделие	32	–	0.011 м³
Д22	То же	То же	64	–	0.011 м³

Согласовано: ОВ Шевкунов

Инв. № подл. | Подпись и дата | Взам. инв. №

Привязан

Инв. №

ГИП	Клейн	
Нач. отд.	Горбунов	
Гл. констр.	Теляковский	
Н. контр.	Марков	
Гл. спец.	Марков	
Рук. гр.	Скобликов	
Ст. инж.	Малашина	
Проверил	Скобликов	

801-3-15 КЖ

Родильная на 96 коров

Стадия	Лист	Листов
Р	8	

Схемы расположения ферм, балок и плит покрытия

МСХ СССР ГИПРОНИСЕЛЬХОЗ Москва

Копировал 28ка-18186-03 19 Формат 22

Альбом II часть 2

Типовой проект

Схема расположения панелей стен по оси А между осями 1-9

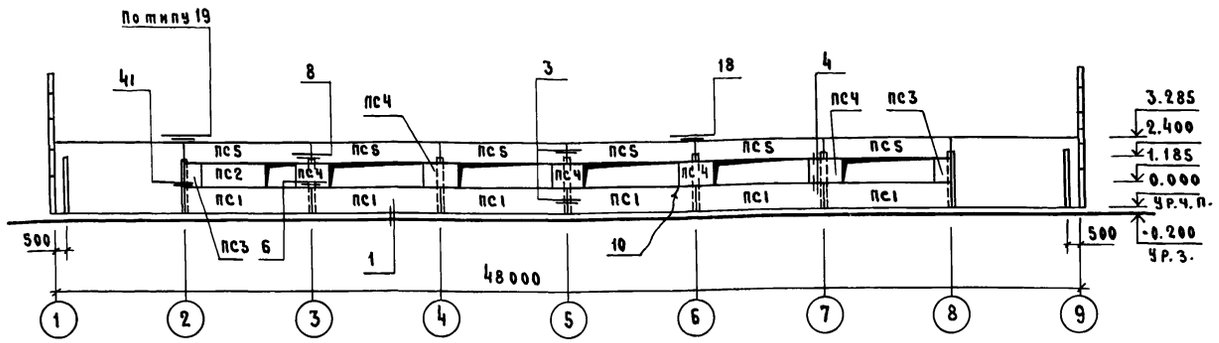

Схема расположения панелей стен по оси 1 между осями Г-А

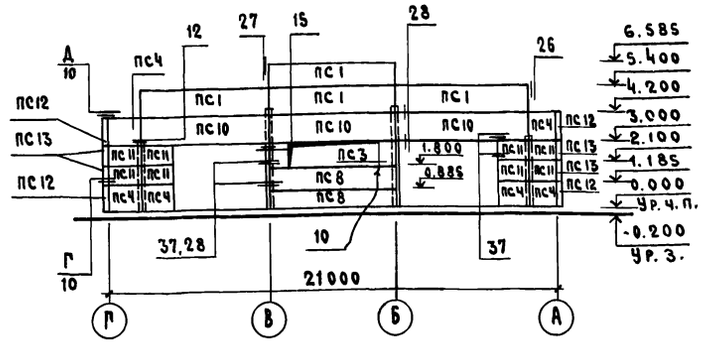

Схема расположения панелей стен по оси Г между осями 9-1

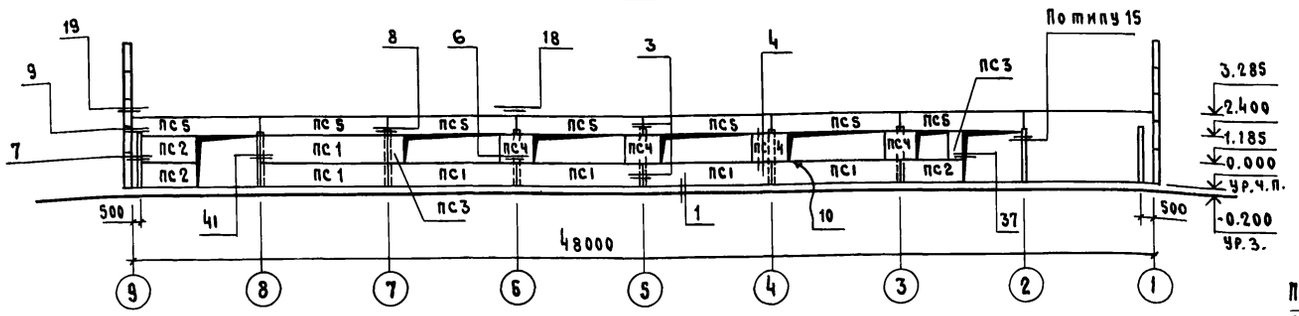

Схема расположения панелей стен по оси 2 между осями Г-А

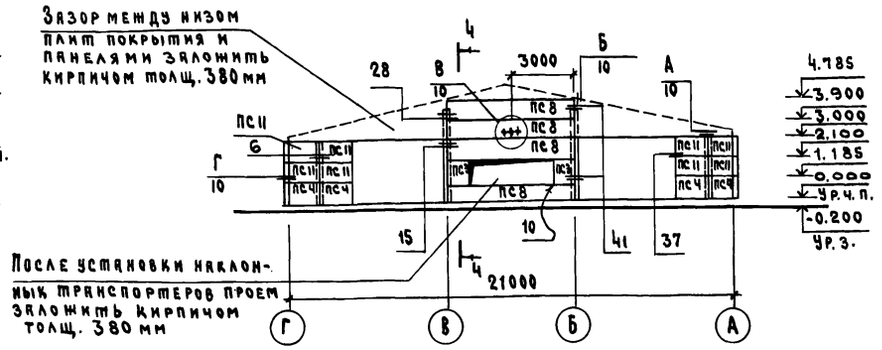

Схема расположения панелей стен по оси 9 между осями А-И

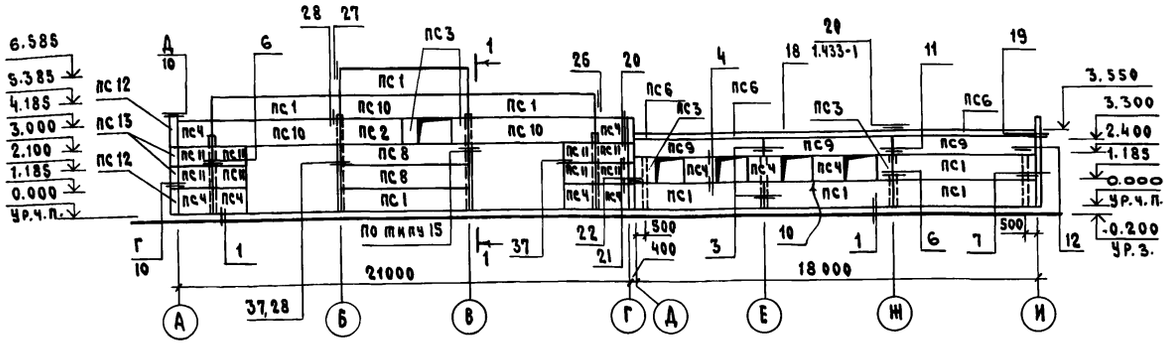

1-1

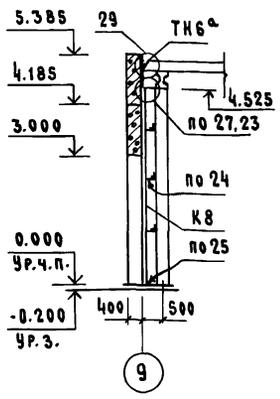

2-2

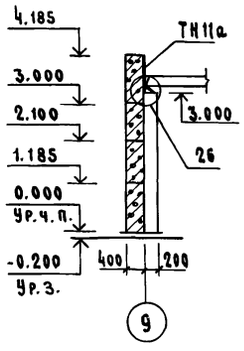

3-3

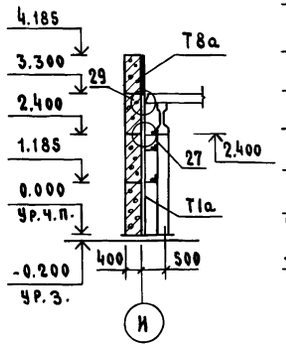

4-4

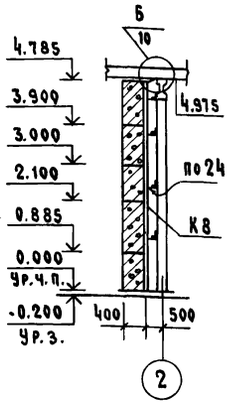

Схема расположения панелей стен по оси 7 между осями И-Д

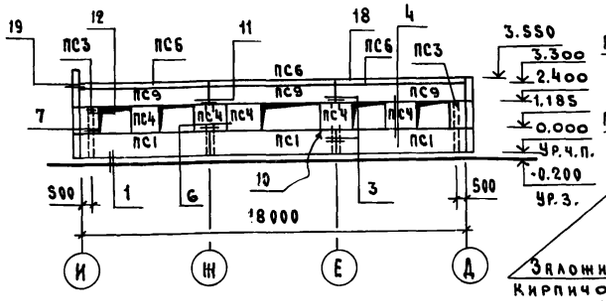

Схема расположения панелей стен по оси И между осями 9-7

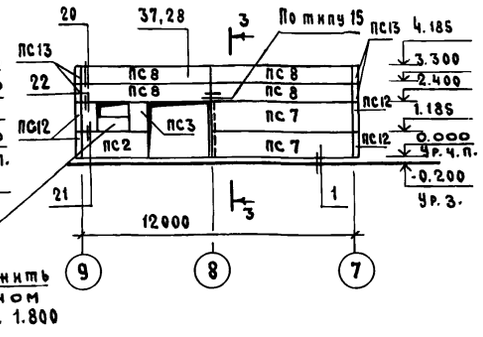

Лист смотреть вместе с листом КЖ-10

				801-3-15 КЖ		
		ГИП	Клейн			
		Нач.отд.	Горбунов			
Привязан		Гл.конст.	Геляковский	30.V.81	Родильная на 96 коров	Стадия: Р; Лист: 9; Листов:
		Н.контр.	Марков			
		Гл.спец.	Марков			
		Рук.гр.	Скобликов		Схемы расположения панелей стен	МСХ СССР ГИПРОНИСЕЛЬХОЗ Москва
		Ст.инж.	Литвинова			
Инв. №		Провер.	Скобликов			

18186-03 20 Копировала [signature] Формат 22

Согласовано:

Инв.№ подл. | Подпись и дата | Взам.инв.№

Типовой проект 801-3-15 Альбом III Часть 2

Спецификация элементов к схемам расположения панелей стен

Марка	Обозначение	Наименование	Кол.	Масса ед.в кг	Примечание
ПС1	1.832-5 вып. 0,1,2	Панель рядовая СПСЛ 40 1.2×6 -111	27	3500	
ПС2	То же	То же СПСЛ 40 1.2×3 -101	6	1700	
ПС3	"	Блок простеночный СБСЛ40 1.2×0.75-201	16	400	
ПС4	"	Панель простеночная СПСЛ 40 1.2×1.5 -201	32	900	
ПС5	"	Панель-перемычка СПСЛ 40 0.9×6 -411	13	2600	
ПС6	1.433-1	Карнизная панель ПК40-1	6	1330	
ПС7	1.832-5 вып. 0,1,2	Панель рядовая СПСЛ 40 1.2×6 -112	2	3500	
ПС8	То же	Панель-перемычка СПСЛ 40 0.9×6 -311	12	2600	
ПС9	"	То же СПСЛ 40 0.9×6 -412	6	2600	
ПС10	"	" СПСЛ 40 1.2×6 -311	6	3500	
ПС11	"	Панель простеночная СПСЛ 40 0.9×1.5 -201	24	600	
ПС12	"	Блок угловой СБСЛ 40 1.2×0.4 -801	12	200	
ПС13	"	То же СБСЛ 40 0.9×0.4 -801	12	200	
		Изделия металлические			
МД5-17	1.800-4	Соединительное изделие	24	–	
МД5-19	То же	То же	5	0.8	
МД4-32	"	Металлический столик	9	9.0	
МД5-12	"	Соединительное изделие	10	–	
МД1-4	"	То же	11	1.0	
МД1-6	"	"	5	1.4	
МД1-9	"	"	8	1.5	
МД1-16	"	"	90	–	
МД2-1	"	"	79	2.0	
МД2-8	"	"	10	2.9	
МД3-1	"	"	6	0.8	
МД4-1	"	"	80	–	
МД4-2	"	"	66	–	
МД4-6	"	"	8	0.8	
МД4-14	"	"	23	1.7	
МД4-16	"	"	6	1.7	
МД4-17	"	"	6	7.1	
МД4-19	"	"	15	1.9	
МД4-28	"	"	6	36.9	
МД5-10	"	"	198	–	
МД4-3	"	"	12	0.4	
МД6-3	"	"	45	1.1	
А12	1.433-1	"	12	1.1	
∠125×10	То же	Уголок ∠125×10 ℓ=100 мм	12	1.9	
-100×10	"	Полоса -100×10 ℓ=100 мм	12	0.8	
МД2-8	1.800-4	Соединительное изделие	2	2.9	
Н3	–	Уголок ∠125×10 ℓ=90 мм	2	1.7	

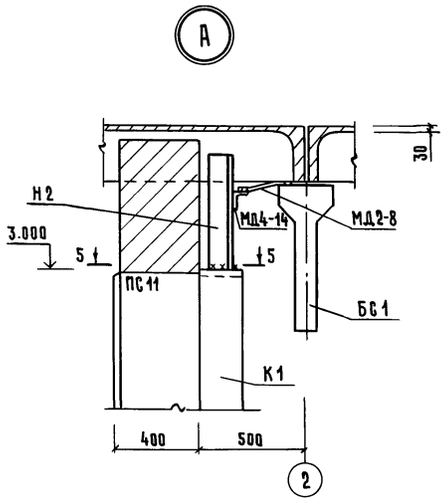

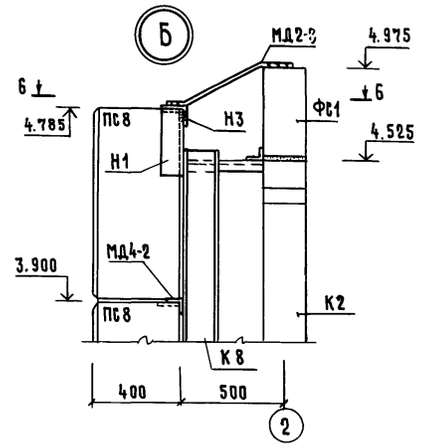

5-5

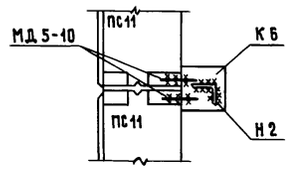

Б-Б

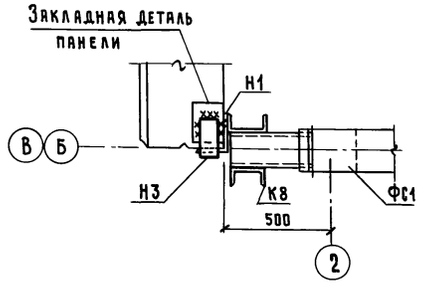

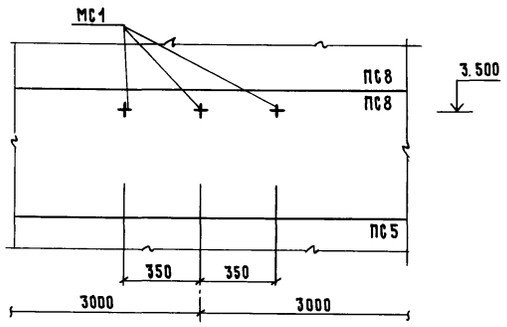

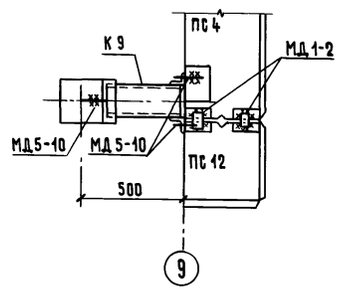

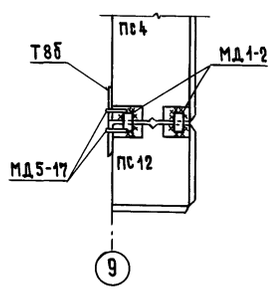

1 Панели приняты с конструктивно-теплоизолирующим слоем из керамзитобетона с объемным весом 900 кг/м³.
2 Узлы крепления панелей стен приняты по серии 2.830-1 выпуск 1.
3 В узле „Б" плиты перекрытия условно не показаны.
4 Лист смотреть вместе с листом КЖ-9.

Согласовано:

Взам. инв. №

Подпись и дата

Инв. № подл.

Привязан

Инв. №

ГИП	Клейн	
Нач. отд.	Горбунов	
Гл. констр.	Теляковский	30.V.81
Н.контр.	Марков	
Гл. спец.	Марков	
Рук. гр.	Скобликов	
Ст. инж.	Литвинова	
Проверил	Скобликов	

801-3-15 КЖ

Родильная на 96 коров

Узлы А÷Д. Спецификация

Стадия	Лист	Листов
Р	10	

МСХ СССР ГИПРОНИСЕЛЬХОЗ Москва

Копировал 18186-03 21 Формат А2

Типовой проект 801-3-15 Альбом II часть 2

Схема расположения плит площадки на отм. 3.100

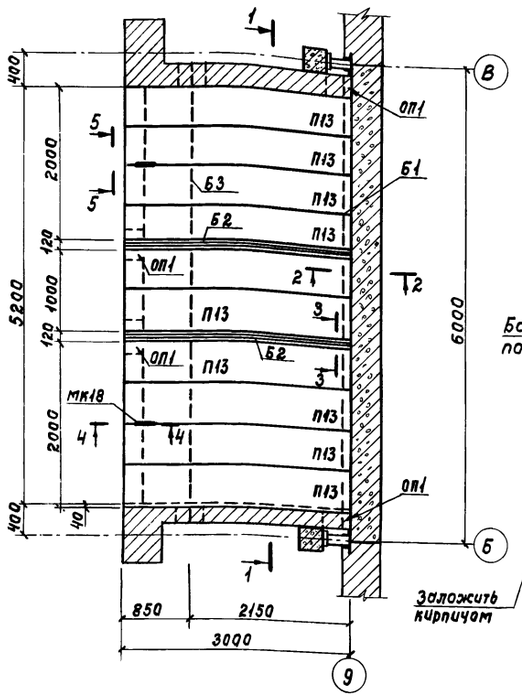

2 - 2

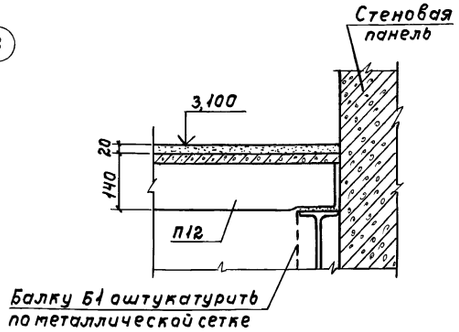

3 - 3

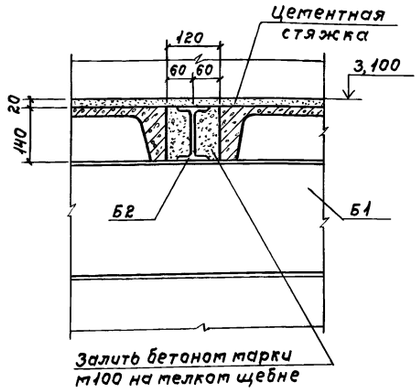

4 - 4

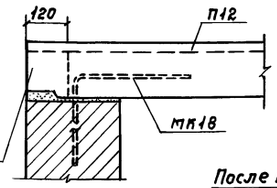

5 - 5

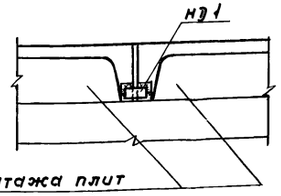

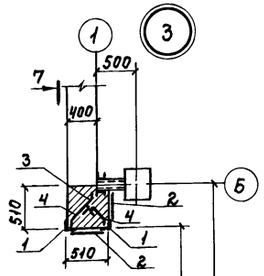

1 - 1

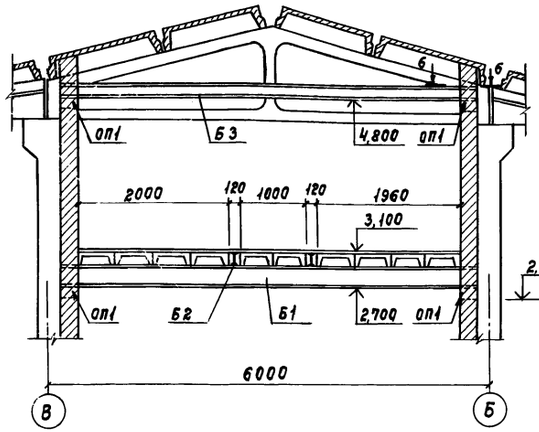

6 - 6

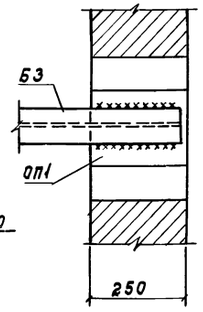

7 - 7

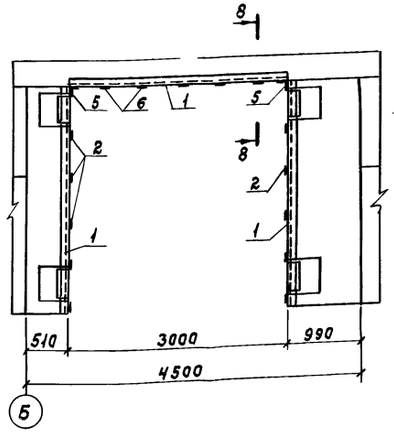

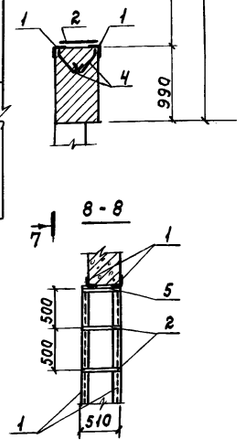

8 - 8

Расчетная схема Б1

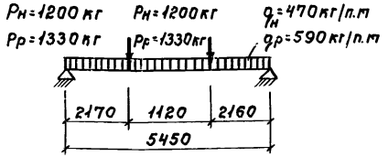

Расчетная схема Б2

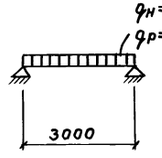

Расчетная схема Б3

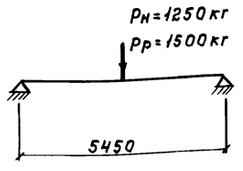

Спецификация элементов к схеме, расположенной на листе

Марка	Обозначение	Наименование	Кол.	Масса ед. кг	Примечание
П13	ПК-01-88	Плита пж 1-3	10	1,78	
ОП1	1.862-1, вып. 1	Опорная подушка			
		СПО 2,5×4		33	
		Балки металлические			
Б1	КЖ-11	I 24, ГОСТ 8239-72,			
		ℓ=5700 мм	1	155,6	
Б2	КЖ-11	I 14, ГОСТ 8239-72,			
		ℓ=3000 мм	2	41,1	
Б3	КЖ-11	I 18М, ГОСТ 19425-74,			
		ℓ=5700 мм	1	147,1	
		Изделия металлические			
НД1	КЖ-11	-30×8; ГОСТ 103-76,			
		ℓ=100 мм	8	0,20	
МК18	2.430-3, вып. 3	Анкер	2	0,53	

Спецификация элементов на одно обрамление проема ворот

Формат	Зона	Поз.	Обозначение	Наименование	Кол.	Примечание
Б.ч.		1	КЖ-11	L 63×6; ℓ=3000, ГОСТ 8509-72	6	17,16 кг
Б.ч		2	КЖ-11	– 60×8; ℓ=490, ГОСТ 103-76	17	1,85 кг
Б.ч.		3	КЖ-11	– 60×8; ℓ=600, ГОСТ 103-76	7	2,27 кг
Б.ч.		4	КЖ-11	ф 8 AI; ℓ=250, ГОСТ 5781-75	28	0,1 кг
Б.ч.		5	КЖ-11	L 63×6; ℓ=510; ГОСТ 8509-72	2	2,36 кг
Б.ч.		6	КЖ-11	– 60×8; ℓ=400; ГОСТ 103-76	5	1,51 кг

1. Сварку производить электродами Э42А по ГОСТу 9467-75. Высоту швов принимать по наименьшей толщине свариваемых элементов.
2. Все металлические конструкции окрасить лаком ХВ-781 в три слоя по двум слоям грунтовки ХС-010.
3. Узел 3 замаркирован на листе АР-5.
4. Обрамление проемов ворот производить только по осям 1 и 9 (всего 4 проема).

Привязан

Инв. N

ГИП	Клейн		
Нач. отд.	Горбунов		
Гл. констр.	Теляковский		
Н. контр.	Марков		
Гл. спец.	Марков		
Рук. гр.	Скобликов		
Ст. инж.	Литвинова		
Проверил	Скобликов		

801-3-15 КЖ

Радильная на 96 коров

Схема расположения плит площадки на отм. 3,100

Стадия	Лист	Листов
Р	11	

МСХ СССР ГИПРОНИИСЕЛЬХОЗ Москва

Согласовано: ОВ Шевкунов

Подпись и дата | Взам. инв. N | Инв. N подл.

gost.e-ecolog.ru