ТИПОВОЙ ПРОЕКТ

801-3-15

РОДИЛЬНАЯ НА 96 КОРОВ

АЛЬБОМ II

Архитектурно-строительные решения
Конструкции железобетонные

ЧАСТЬ 1

Вариант с рамным каркасом

18186-02
ЦЕНА 3-64
Отпускная цена
на момент реализации
указана в счет-накладной

				Привязан
				Инв.№

gost.e-ecolog.ru

ТИПОВОЙ ПРОЕКТ

801-3-15

РОДИЛЬНАЯ НА 96 КОРОВ

СОСТАВ ПРОЕКТА:

Альбом I	Общая пояснительная записка. Технология и механизация производственных процессов. Внутренние водопровод и канализация. Отопление и вентиляция. Электротехнические чертежи. Автоматизация отопления и вентиляции
Альбом II	Архитектурно-строительные решения. Конструкции железобетонные
часть 1	Вариант с рамным каркасом
часть 2	Вариант со стоечно-балочным каркасом
Альбом III	Строительные изделия
Альбом IV	Заказные спецификации
Альбом V	Сметы
часть 1	Общая часть
часть 2	Вариант с рамным каркасом
часть 3	Вариант со стоечно-балочным каркасом

АЛЬБОМ II часть 1

РАЗРАБОТАН
ИНСТИТУТОМ „ГИПРОНИСЕЛЬХОЗ"

Зам. Главный инженер института М.М. Лукьянов
Главный инженер проекта Д.С. Клейн

Утвержден Главсельстройпроектом
Минсельхоза СССР
Сводное заключение от 23 июля 1981г №75
Введен в действие Гипронисельхозом
Приказ от 24 сентября 1981г №297

Привязан

Инв. №

Содержание

Лист	Наименование	Стр.
—	Содержание	2
	Основной комплект рабочих чертежей АР	
1	Общие данные (начало)	3
2	То же (окончание)	4
3	Фасады	5
4	План на отм. 0.000. Разрезы 1-1; 2-2	6
5	Фрагменты плана 1, 2, 3	7
6	План полов. Устройство выравнивания электри-	
	ческих потенциалов. План кровли	8
7	Схема расположения каналов навозо-	
	удаления и кормушек	9
8	Фрагменты плана 4, 5, 6, 7, 8. Сечения	10
	Основной комплект рабочих чертежей КЖ	
1	Общие данные (начало)	11

Продолжение

Лист	Наименование	Стр.
2	Общие данные (окончание)	12
3	Срема расположения элементов фундамен-	
	тов и фундаментных балок	13
4	Узлы и сечения фундаментов	14
5	Опалубка фундаментов Фм1 ÷ Фм3	15
6	Армирование фундаментов Фм1 ÷ Фм3	16
7	Фундаменты под оборудование	17
8	Схема расположения рам и колонн	18
9	Схемы расположения балок и плит	
	покрытия	19
10	Схема расположения панелей стен	20
11	Спецификация элементов к схемам	
	расположения панелей стен	21
12	Схема расположения плит	
	площадки на отм. 3.100	22

Привязан

Инв. N

18186-02 3

Типовой проект 801-3-15 Альбом III часть 1

Ведомость рабочих чертежей основного комплекта АР

Лист	Наименование	Примечан.
1	Общие данные (начало)	
2	Общие данные (окончание)	
3	Фасады	
4	План на отм. 0,000. Разрезы 1-1; 2-2	
5	Фрагменты плана 1,2,3	
6	План полов. Устройство выравнивания электрических потенциалов. План кровли	
7	Схема расположения каналов навозоудаления и кормушек	
8	Фрагменты плана 4,5,6,7,8. Сечения	

Ведомость основных комплектов рабочих чертежей

Обозначение	Наименование	Примеч.
ТХ	Технология и механизация производственных процессов	
ПР	Архитектурно-строительные решения	
КЖ	Конструкции железобетонные	
ВК	Внутренние водопровод и канализация	
ОВ	Отопление и вентиляция	
Э	Электротехнические чертежи	
АОВ	Автоматизация отопления и вентиляции	

Ведомость проемов ворот и дверей

Проемы: Тип по проекту	Проемы: Размер в кладке B×h мм	Проемы: Кол. мест	Элементы заполнения проема: Марка	Элементы заполнения проема: Обозначение	Элементы заполнения проема: Кол.
1	1020×2080	8	Д69-П	ГОСТ 17324-71	1
2	1220×2400	3	Д66-П	то же	1
3	820×2080	4	Д70-Л	"	1
4	1260×2400	3	Д72-П	"	1
5	1920×2400	1	Д65	"	1
6	1950×2400	1	Д71	"	1
7	3000×3000	10	ВР5	ГОСТ 18853-78	1
8	1220×2400	4	Д66-Л	ГОСТ 17324-71	1

Ведомость ссылочных и прилагаемых документов

Обозначение	Наименование	Примечан.
ГОСТ 17324-71	Двери деревянные для животноводческих и птицеводческих зданий	
ГОСТ 16407-70*	Окна деревянные для животноводческих и птицеводческих зданий	
ГОСТ 18853-73	Ворота деревянные распашные для животноводческих и птицеводческих зданий	
2.860-1 Вып.1	Типовые узлы покрытий одноэтажных сельскохозяйственных зданий	
1.138-10 Вып.1	Перемычки железобетонные для зданий с кирпичными стенами	
КЭ-01-58 Вып.2	Сборные железобетонные обвязочные балки и перемычки для промышленных зданий	
2.800-2 Вып.9	Унифицированные узлы и детали сельскохозяйственных зданий и сооружений	

Сводная спецификация к чертежам архитектурно-строительных решений

Марка	Обозначение	Наименование	Кол.	Примечание
		Изделия деревянные		
		Ворота и дверные блоки		См. Ведомость на этом листе
ОС12-15	ГОСТ 16407-70*	Оконный блок	42	—
Д13	2.860-1 Вып.1	Брусок 150×60мм		0,86м³
Д14	то же	Брусок 50×150мм ℓ=150мм	132	0,192м³
Д19	"	Брусок 60×75мм ℓ=230мм	350	0,35м³
Обрешетка	"	50×130мм		4,03м³
Брусок	"	50×50мм		1,31м³
ВВШ6-3н	2.800-2 Вып.9	Вентиляционная шахта ВВШ6-3н	8	0,503м³
ВВШ4-3н	то же	то же ВВШ4-3н	3	0,307м³
ВВШ2-2н	"	" ВВШ2-2н	8	0,116м³
		Изделия металлические		
МД4-9	2.860-1 Вып.1	Стальное изделие МД4-9	32	0,40кгс
МД5-14	то же	то же МД5-14	32	0,20кгс
МД6-5	"	" МД6-5		96 пм.
РМ1	КЖИ-РМ1.000 СБ	Лампа металлическая РМ1	4	30,17кгс
РМ2	КЖИ-РМ2.000 СБ	то же РМ2	1	40,85кгс
РМ3	КЖИ-РМ3.000 СБ	" РМ3	1	26,14кгс
РМ4	КЖИ-РМ4.000 СБ	" РМ4	1	13,50кгс
ОГ1	1.459-1 Вып.1	Ограждение площадки ПП-3	1	16,00кгс
ВВШ6-3н	2.800-2 Вып.9	Вентиляционная шахта ВВШ6-3н	8	98,80кгс
ВВШ4-3н	то же	то же ВВШ4-3н	3	70,00кгс
ВВШ2-2н	"	" ВВШ2-2н	8	31,00кгс

Согласовано: Гл.комп.отд. Поляковский подп.

Инв.№ подл. | Подп. и дата | Взам.инв.№

Типовой проект разработан в соответствии с действующими нормами и правилами и предусматривает мероприятия, обеспечивающие взрывную, взрывопожарную и пожарную безопасность при эксплуатации здания.

Главный инженер проекта подпись /Клейн Д.С./

Пров. 20.06.91 Коп. Петрук

ГИП	Клейн	подп.
Нач.отд.	Горбунов	"
Гл.арх.	Гаврилов	"
Н.контр.	Марков	"
Гл.спец.	"	"
Рук.гр.	Скобликов	"
Ст.арх.	Беляев	"
Провер.	Скобликов	"

Инв.№

Привязан:

АР

Родильная на 96 коров

Стадия	Лист	Листов
Р	1	8

Общие данные (начало)

МСХ СССР ГИПРОНИСЕЛЬХОЗ г. Москва

18186-02 4

Альбом II часть 1

Типовой проект 801-3-15

Ведомость перемычек

Перемычки: Тип по проекту	Перемычки: Схема сечения	Кол. мест	Элемент перемычки: Марка	Элемент перемычки: Обозначение	Кол.
ПР1	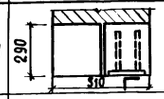	4	БП1-1	КЭ-01-58 вып. 2	1
			БП1-1а		1
ПР2	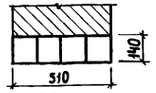	1	1ПР2-15.12.14	1.138-10 вып. 1	4
ПР3		1	1ПР3-22.12.14	То же	3
ПР4	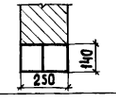	4	1ПР2-15.12.14	"	2
ПР5	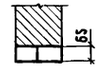	3	1ПР1-12.12.6	"	2
ПР6	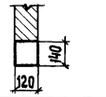	4	1ПР2-15.12.14	"	1
ПР7	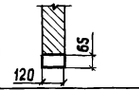	5	1ПР1-12.12.6	"	1
ПР8		12	1ПР1-10.12.6		1

Ведомость отделки помещений

Наименование или эксплик. номер помещения	Потолок: Штукатурка или затирка	Потолок: Окраска	Стены и перегородки: Штукатурка или затирка	Стены и перегородки: Окраска или облицовка	Отделка низа стен и перегородок (панель): Окраска или облицовка	Отделка низа стен и перегородок (панель): Высота мм
Стойловое	Затирка	Известковая	Затирка швов	Известковая	—	—
помещение	швов	белая		белая		
Венткамера	То же	То же	То же	То же	—	—
Помещение	"	"	"	"	—	—
для кормов						
Помещение	"	"	штукатурка	"	Глазурованная	
санобработки					плитка	1800
животных	"	"	Затирка	"	—	—
Электрощитовая			швов			
Помещение	"	"	штукатурка	Масляной краской	—	—
персонала	"			за 2 раза		
Расходная аптека	"	"	То же	То же	—	—
Уборная	"	"	"	известковая	Глазурованная	
				белая	плитка	1800
Душевая с	"	"	"	То же		
раздевалкой					То же	То же
Вакуумнасосная	"	"	Затирка швов	"	—	—
Моечно-	"	"	штукатурка	"	Глазурованная	
молочная					плитка	1800
Пом. инвентаря	"	"	То же	Масляной	—	—
и подстилки				краской за 2 раза		
Профилакторий	"	"	Затирка швов	Водоэмульсион-	—	—
на 48 телят				ной краской		
Тамбур	"	"	То же	Известковая	—	—
				белая		
Коридор	"	"	"	То же	Масляной краской	1800
Помещение	"	"	"	"	—	—
навозоудаления						

1. Ограждающие конструкции здания приняты из условий: $t_{вн}=15°C$ и $\varphi_{вн}=70\%$ для родильного отделения; $t_{вн}=20°C$ и $\varphi_{вн}=70\%$ для профилактория.
2. При пересчете толщин ограждающих конструкций, сопротивление теплопередаче R_o следует принимать равным экономически целесообразному сопротивлению теплопередаче $R_o^{эк.}$ в соответствии с п. 2.14 и 2.15 СНиП-3-79 и конкретными для района привязки, данными.
3. Деревянные элементы покрытия должны быть обработаны растворами огнезащитных солей, а деревянные элементы, соприкасающиеся с кирпичной кладкой, бетоном или утеплителем, должны быть защищены от гниения. Защитная обработка от гниения и возгорания производится в соответствии с указаниями СНиП III-19-75 „Деревянные конструкции".
4. Наружные кирпичные стены выполняются из обыкновенного глиняного кирпича марки 75 на растворе марки 25 с МРЗ не ниже 25.
5. Внутренние перегородки толщ. 250 мм выполняются из кирпича марки 75 на растворе марки 25.
6. Внутренние поверхности стен и перегородок, а также нижние поверхности плит покрытия животноводческих помещений покрыть гидрофобизирующими составами ГКЖ-10 или ГКЖ-11.
7. Фасады окрасить силикатной краской светлых тонов (ГОСТ 18958-73).

Таблица толщин стеновых панелей наружных кирпичных стен и утеплителей

$t_н$	Толщина стен (мм): Наружные стены из 2-х слойных стеновых панелей из керамзитобетона $\gamma=900$ кгс/м³ (приняты по серии 1.832-5 вып. 1)	Толщина стен (мм): Кирпичные наружные стены из кирпича марки 75	Толщина утеплителя (мм): В плоской кровле — пенобетон $\gamma=400$ кгс/м³	Толщина утеплителя (мм): В скатной кровле — мягкие минераловатные плиты $\gamma=75$ кгс/м³
-30°С	400	510	300	160

Согласовано

Гл. констр. отд. — Тепловой — Вент. — Вод. и кан.

Инв. № подл. | Подпись и дата | Взам. инв. №

привязан

Инв. №

ГИП	Клейн	
Нач. отд.	Горбунов	
Гл. арх. отд.	Гаврилов	
Н. контр.	Марков	
Гл. спец.	Марков	
Рук. гр.	Скобликов	
Ст. арх.	Беляев	
Провер.	Скобликов	

АР

Родильная на 96 коров

Стадия	Лист	Листов
Р	2	

Общие данные (окончание)

МСХ СССР ГИПРОНИСЕЛЬХОЗ Москва

Копировала Инв. № 18186-02 5 Формат А2

Типовой проект 801-3-15 Альбом II часть 1

Фасад 1-9

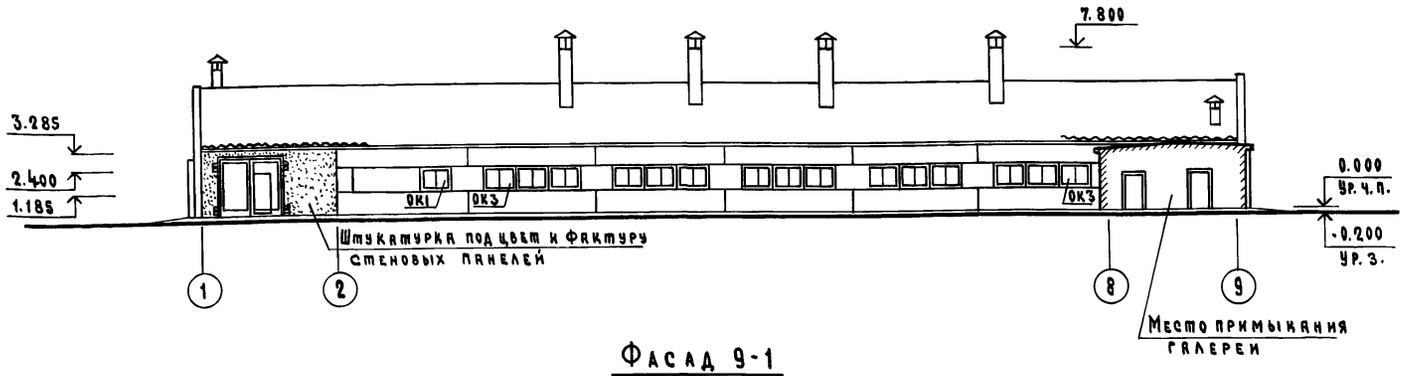

Фасад 9-1

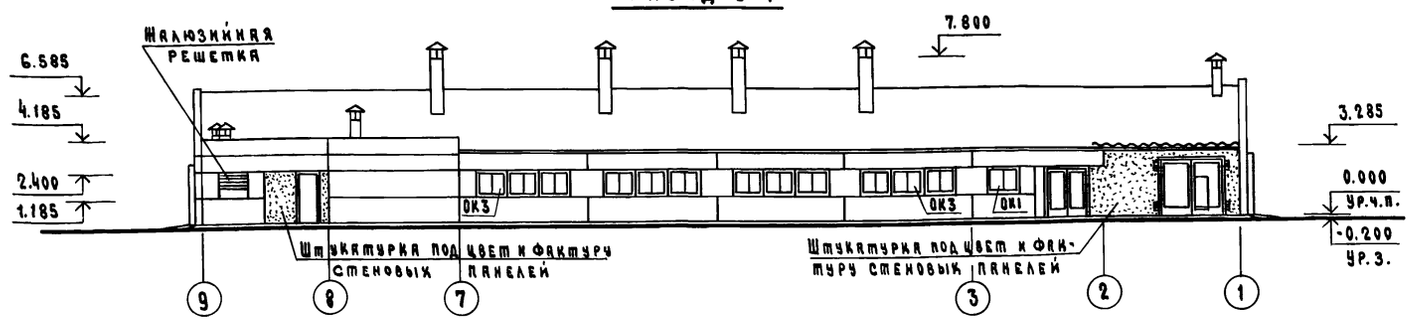

Фасад А-Е

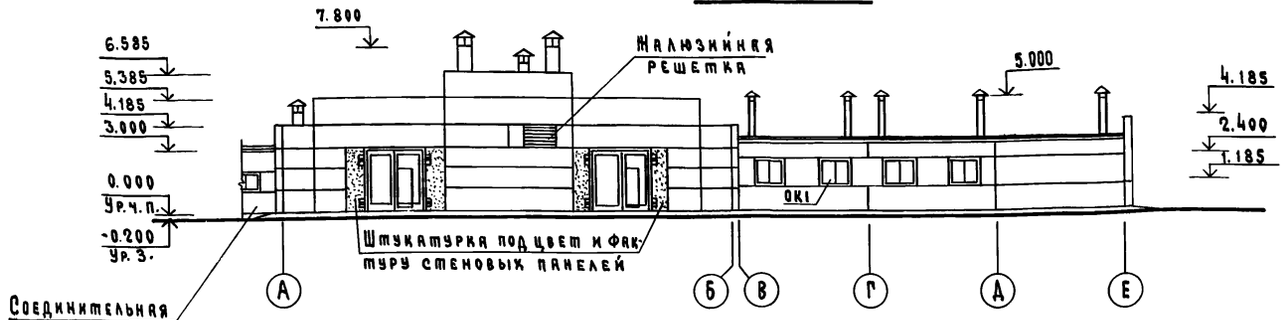

Фасад Е-А

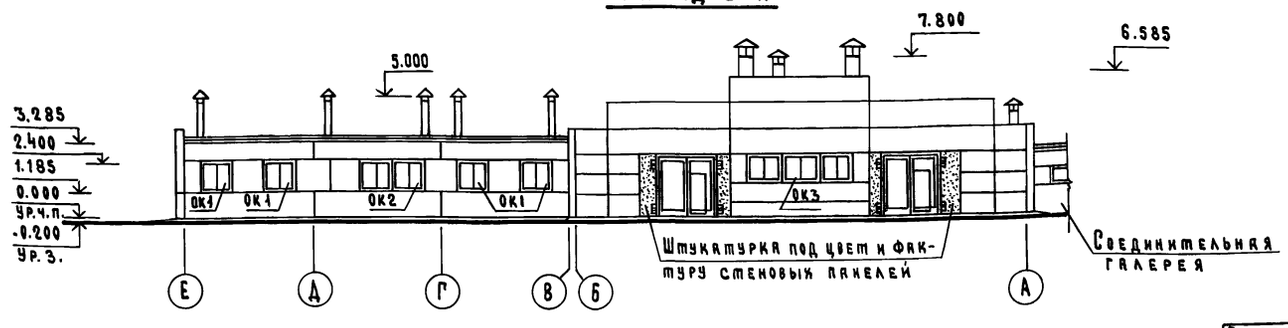

Спецификация заполнения оконных проемов

Марка	Обозначение	Наименование	Кол.	Примечание
		Проем ОК1		
ОС12-15	ГОСТ 16407-80	Оконный блок	1	
		Проем ОК2		
ОС12-15	То же	Оконный блок	2	
		Проем ОК3		
ОС12-15	"	Оконный блок	3	

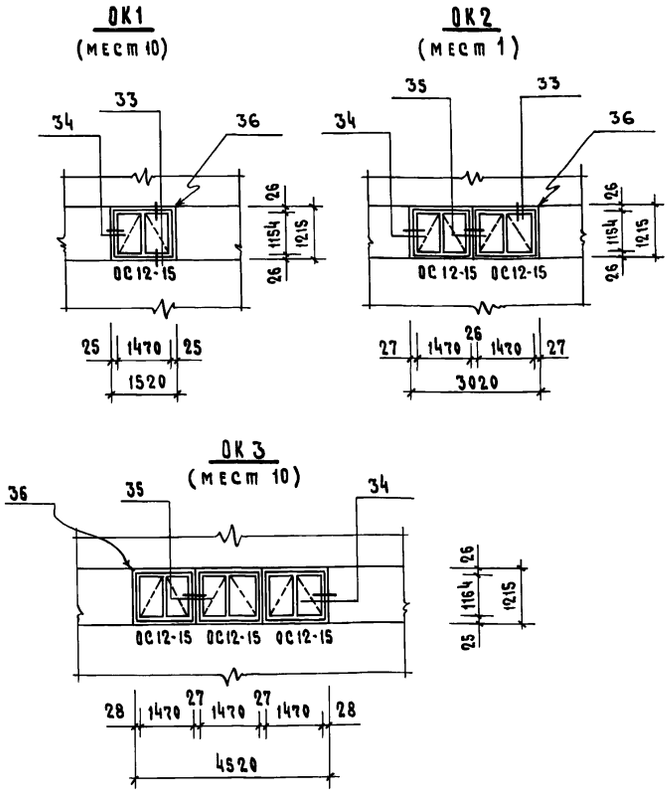

Узлы крепления оконных блоков приняты по серии 2.830-1 вып. 1.

ГИП	Клейн		АР
Нач. отд.	Горбунов		
Гл. арх.	Гаврилов		Родильная на 96 коров
Н. контр.	Марков		Стадия: Р; Лист: 3; Листов:
Гл. спец.	Марков		
Рук. гр.	Скобликов		Фасады
Ст. инж.	Карпушкина		МСХ СССР ГИПРОНИСЕЛЬХОЗ Москва
Провер.	Таирова		

Привязан

Инв. N

Согласовано: Гл. констр. отд. Теляковский 30.V.81

Инв. N подл. | Подпись и дата | Взам. инв. N

18186-02 б Копировала [подпись] Формат 22

Типовой проект 801-3-15 Альбом II Часть 1

План на отм. 0.000

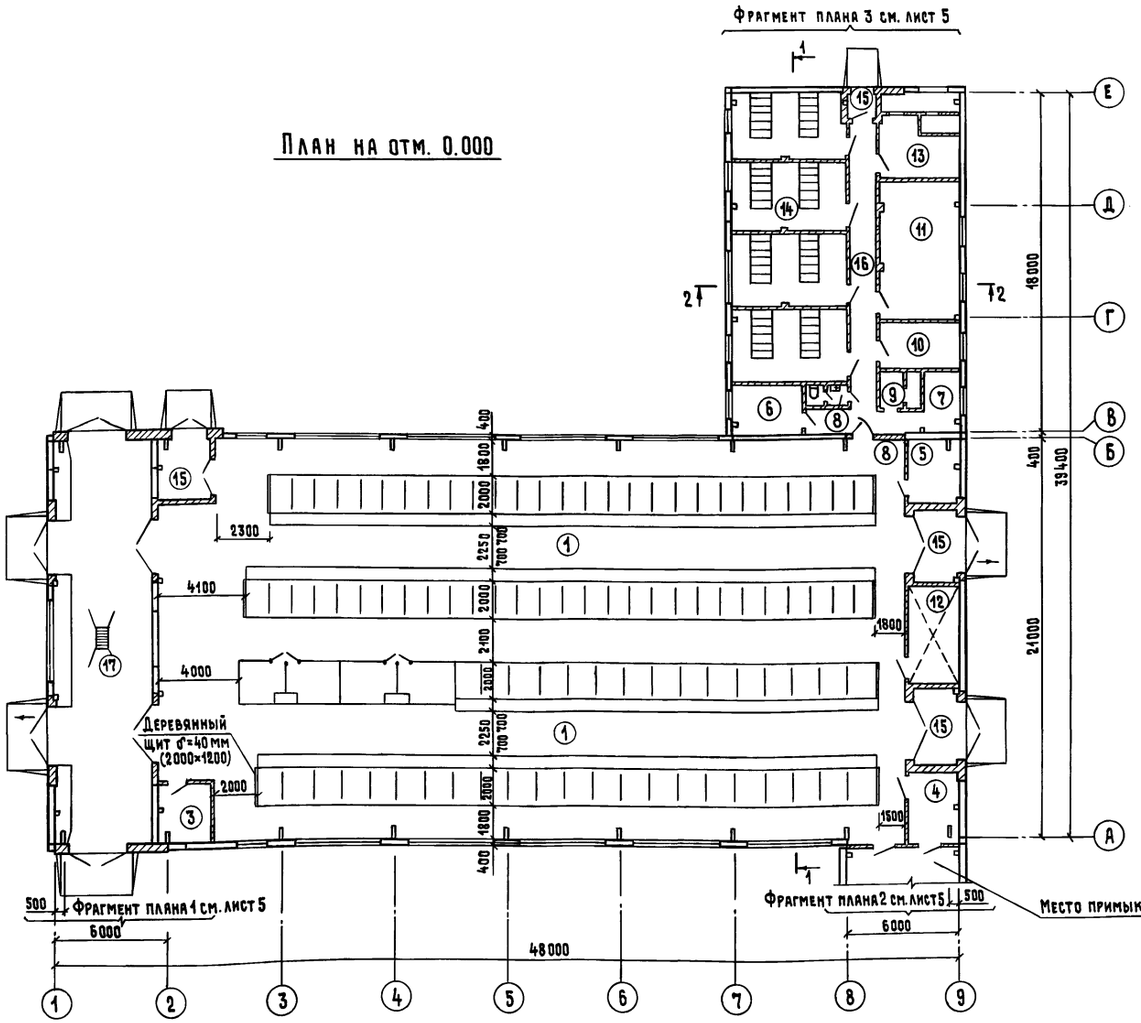

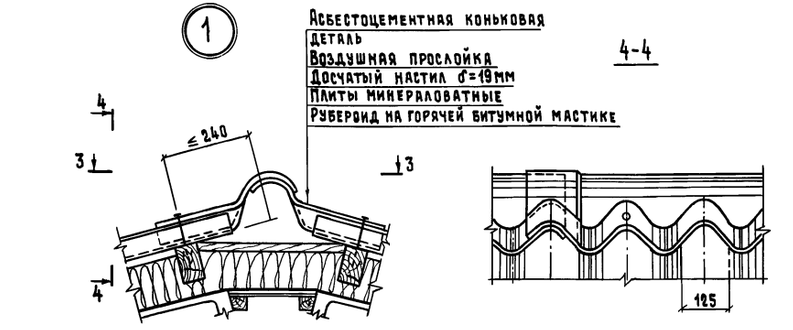

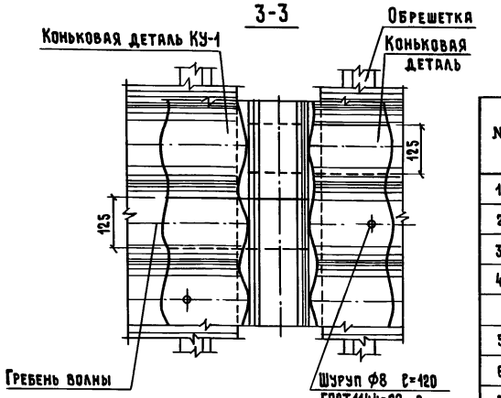

Экспликация помещений

№	Наименование	Площадь м²	Категории производств по взрыво-и пож.опасн.
1	Стойловое помещение	809.1	Д
2	Венткамера	14.6	Г
3	Помещение для кормов	8.5	В
4	Помещение для санобработки		
	животных	10.0	Д
5	Электрощитовая	8.9	Г
6	Помещение персонала	10.2	—
7	Расходная аптека	5.3	Д
8	Уборная	2.2	Д
9	Душевая с гардеробом	4.6	Д
10	Вакуумнасосная	10.4	Д
11	Молочная-моечная	31.6	Д
12	Помещение для инвентаря		
	и подстилки	14.6	Д
13	Венткамера	17.5	Г
14	Профилакторий на 48 мест	87.7	Д
15	Тамбур (4)	19.6	—
16	Коридор	26.5	—
17	Помещение навозоудаления	107.1	Д

Разрез 1-1

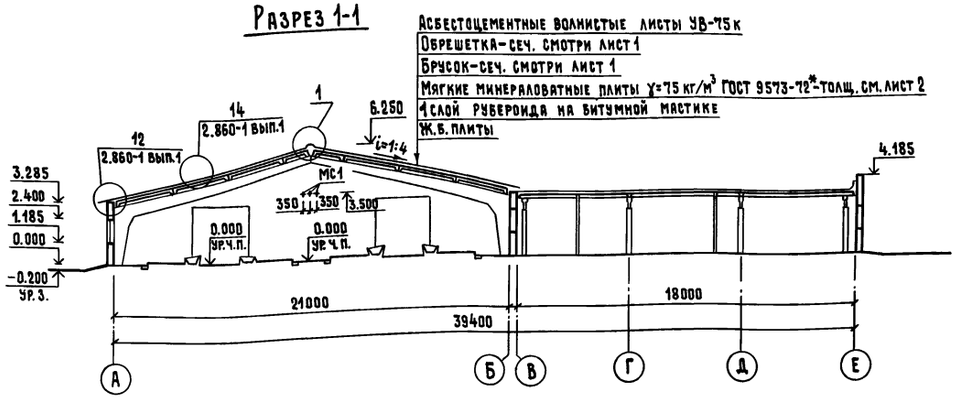

Разрез 2-2



Данный лист смотри совместно с листом 5.

Привязан

Инв. №

ГИП	Клейн	
Нач. отд.	Горбунов	
Ст. арх.	Гаврилов	
Н. контр.	Марков	
Гл. спец.	Марков	
Рук. гр.	Скобликов	
Ст. арх.	Беляев	
Проверил	Скобликов	

АР

Родильная на 96 коров

Стадия	Лист	Листов
Р	4	

План на отм. 0.000. Разрезы 1-1, 2-2

МСХ СССР ГИПРОНИСЕЛЬХОЗ Москва

Согласовано: Гл. констр. отд. Лемковский; ОВ Шевкунов; ТХ Лешин

Инв.№ подл. | Подпись и дата | Взам. инв.№ | 3 | Шарф

Копировал Чертеж 18186-02 7 Формат 22

Типовой проект 801-3-15 Альбом II часть 1

Фрагмент плана 1

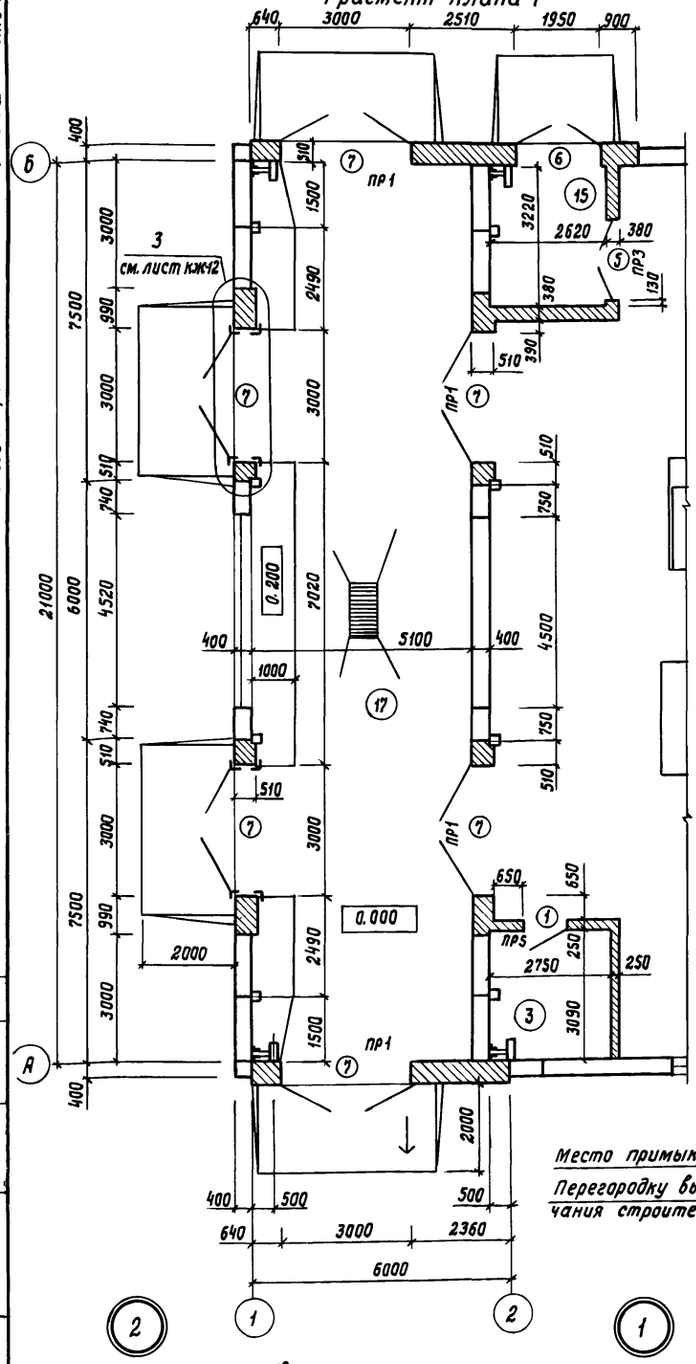

Фрагмент плана 2

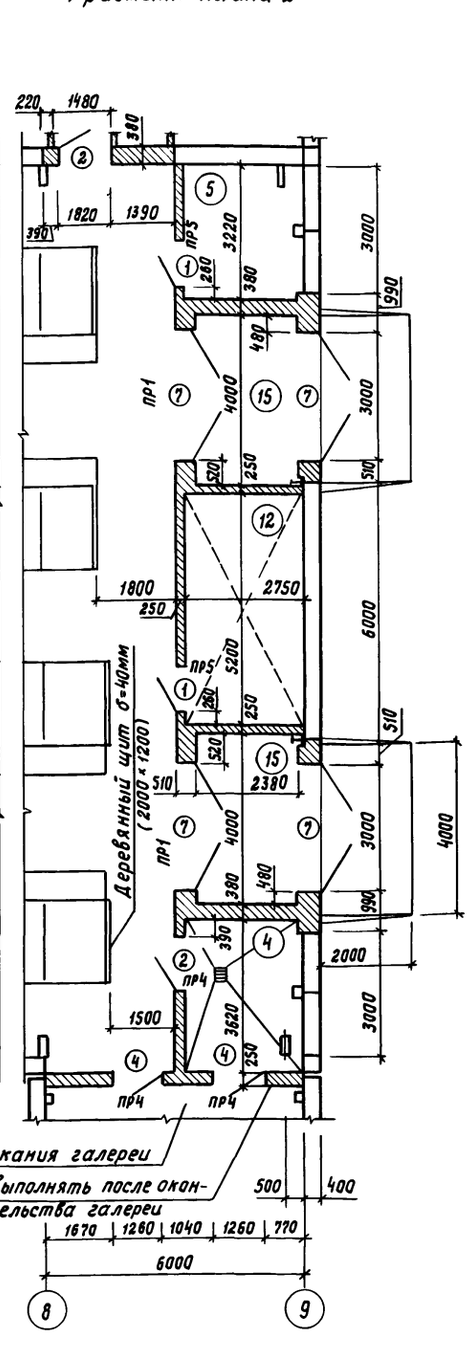

План венткамеры на отм. 3.100

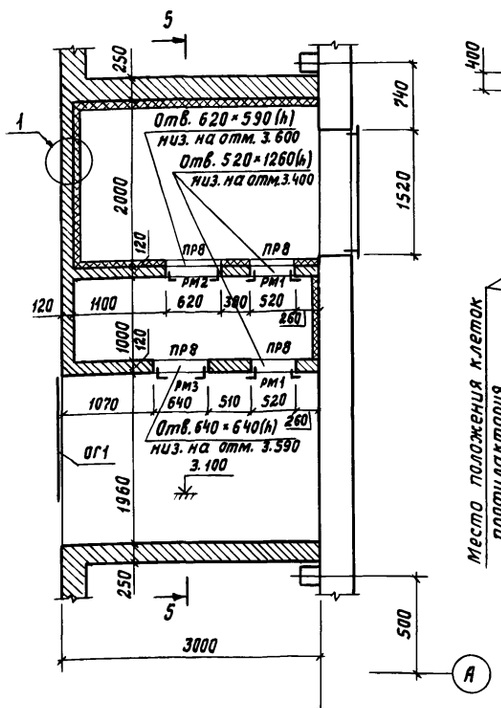

Фрагмент плана 3

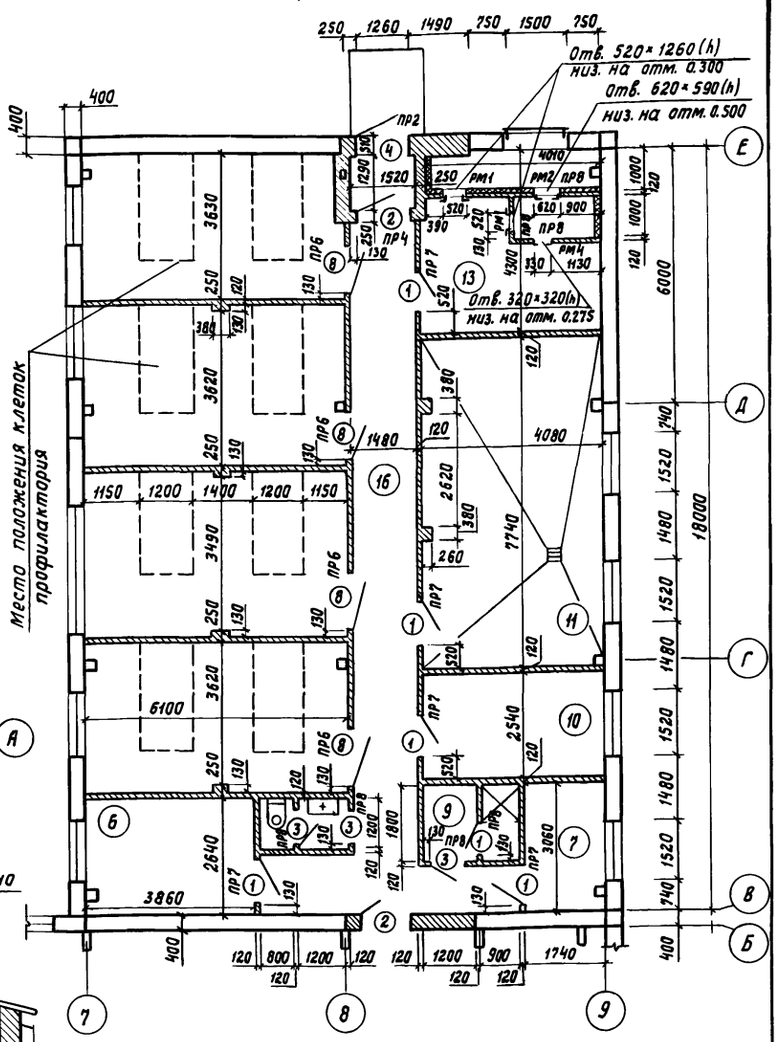

Разрез 5-5

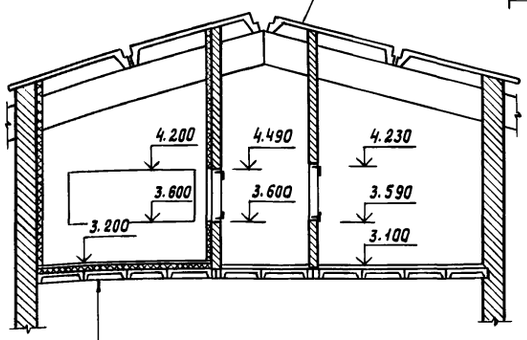

Ж.б. плиты
Жесткий минераловатный утеплитель
γ = 150 кгс/м³ ГОСТ 9573-72 δ = 60мм
Цементно-песчаный раствор δ = 40мм
(армирование стальной плетёной сеткой N 25 ГОСТ 5336-80).

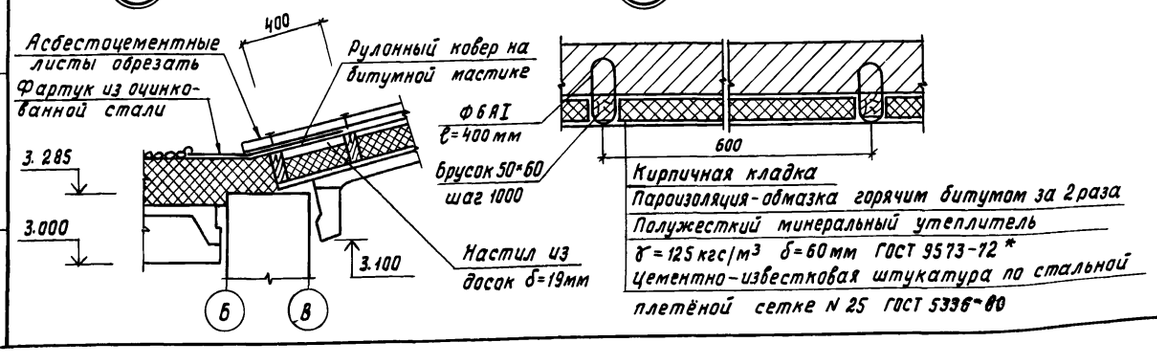

Согласовано:
Гл. конструктор отд. Гляйдский
ОВ Шевкунов

				АР	
Гип	Клейн				
Нач. отд.	Горбунов				
Гл. арх.	Гаврилов			Родильная на 96 коров	Стадия: Р; Лист: 5; Листов:
Н. контр.	Марков				
Гл. спец.	Марков			Фрагменты плана 1, 2, 3	МСХ СССР ГИПРОНИИСЕЛЬХОЗ москва
Рук. гр.	Скобликов				
Ст. арх.	Беляев				
Провер.	Скобликов				

Привязан

Инв. N

Инв. N подл. | Подпись и дата | Взам. инв. N

18186-02 8 Копировала

Формат 22

Типовой проект 801-3-15 Альбом II Часть 1

План полов на отметке 0.000 и устройство выравнивания потенциалов

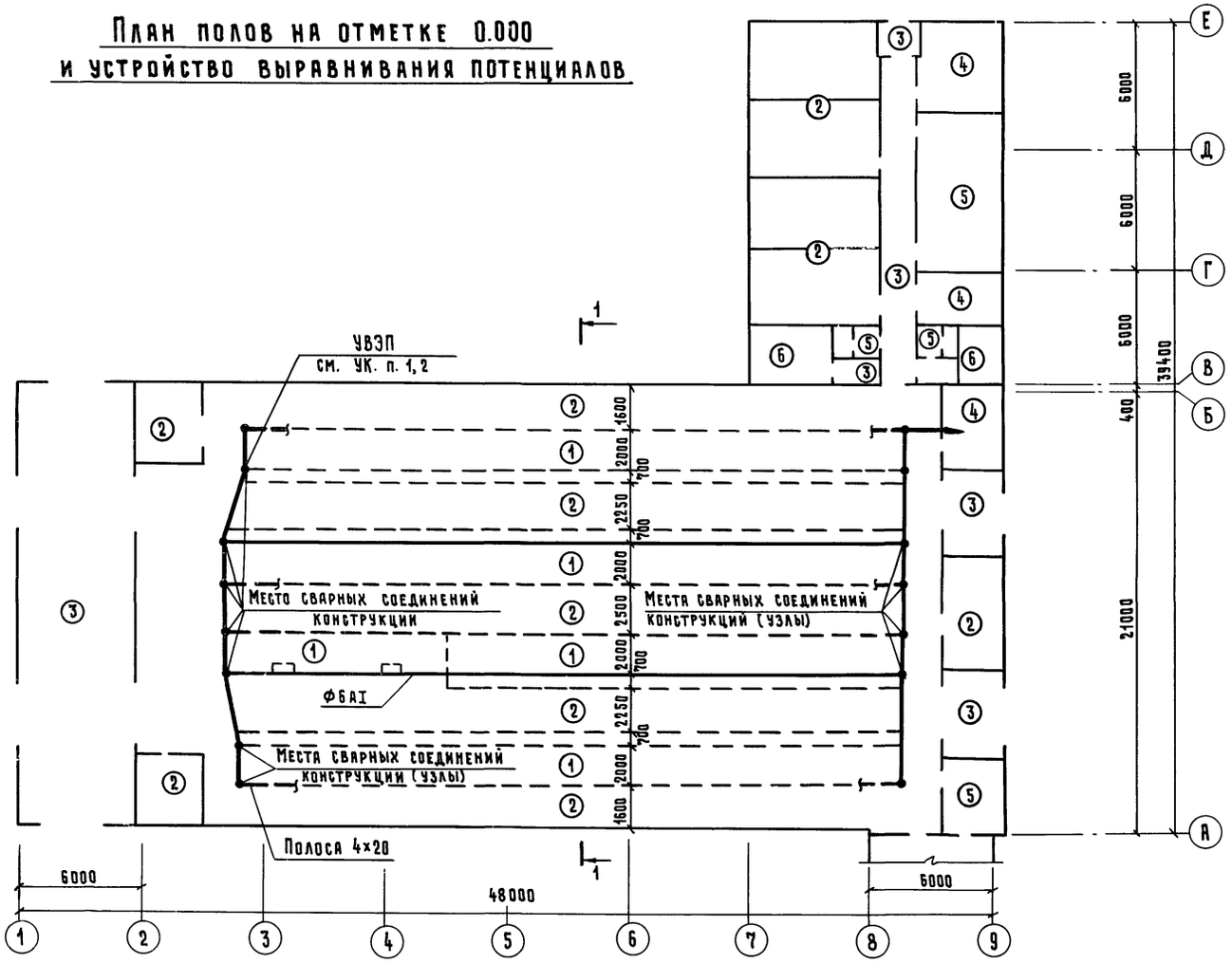

Экспликация полов

Тип по проекту	Конструкция пола	Материал слоя	Тип слоя	Толщ. слоя мм	Дополнительные указания
1		Доски Битумная мастика лаги 100×50 (h) через 1500 Бетон марки М 100 Уплотненный щебнем δ=40÷60 грунт основания	П(СХ)-7	37 3 80	СНиП II-99-77
2 (3)		Бетон марки М 300 Уплотненный щебнем грунт основания δ=40÷60 мм	П(СХ)-9 П-8	80 (120)	СНиП II-В, 8-71
4		Бетон марки М 200 Бетон марки М 100 Уплотненный щебнем δ=40÷60 грунт основания	П-9	20 100	СНиП II-В, 8-71
5		Керамическая плитка ГОСТ 6787-80 Цементно-песчаный раствор М 150 Бетон марки М100 Уплотненный щебнем δ=40÷60 грунт основания	П-43	12 15 100	То же
6		Линолеум ГОСТ 7251-77 Прослойка из холодной мастики на водостойких вяжущих Легкий бетон М 50 Бетонный подстилающий слой М 100 Уплотненный щебнем δ=40÷60 грунт основания		2-5 20 100	"

Спецификация материалов

Марка	Обозначение	Наименование	Кол.	Масса кгс	Примечание
		Материалы			
		Арматура Ф6АI ГОСТ 5781-75	96 м	21.3	

Разрез 1-1

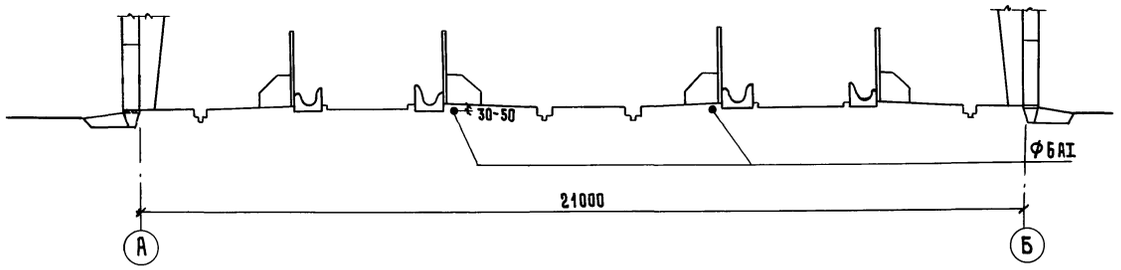

План кровли

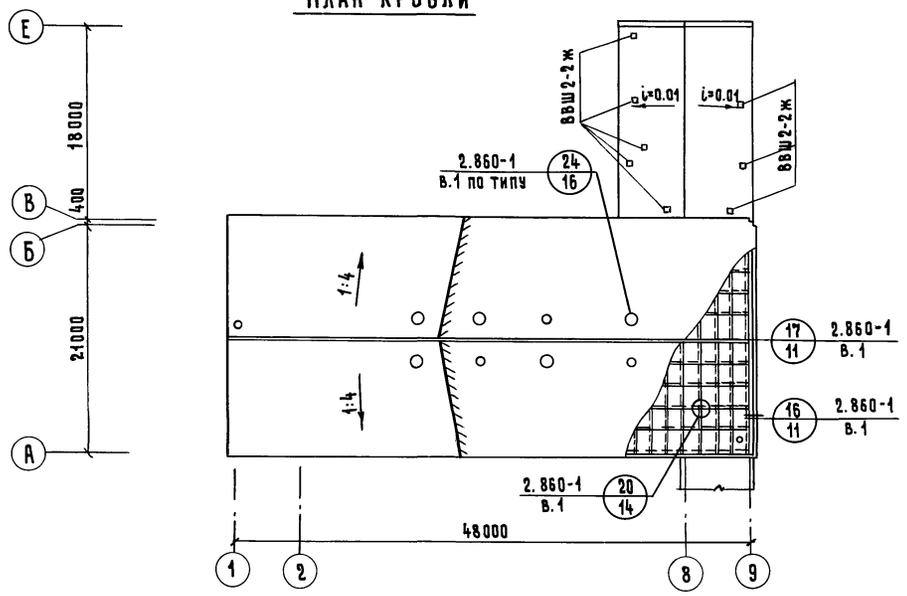

Устройство выравнивающего потенциала (УВЭП) выполняется из арматуры Ф6АI.
По торцам зданий проводники УВЭП соединяются между собой и со стальными полосами 4×20 мм, уложенными в каналах навозных транспортеров. Каждый ряд металлических ограждений присоединить к выравнивающим проводникам „УВЭП". Все соединения выполнять на сварке.

				АР			
		ГИП	Клейн				
		Нач. отд.	Горбунов				
Привязан		Гл. арх.	Гаврилов	Родильная на 96 коров	Стадия	Лист	Листов
		Н. контр.	Марков		Р	6	
		Гл. спец.	Марков				
		Рук. гр.	Скобликов	План полов. Устройство выравнивания электрических потенциалов. План кровли	МСХ СССР ГИПРОНИСЕЛЬХОЗ Москва		
		Ст. инж.	Карпушкина				
Инв. N		Проверил	Таирова				

Копировал 18186-02 9 Формат 22

Согласовано: Шарф; Гл. констр. отд. Теляковский; Взам. инв. N; Подпись и дата; Инв. N подл.

Типовой проект 801-3-15 Альбом II, часть 1

Схема расположения каналов навозоудаления и кормушек

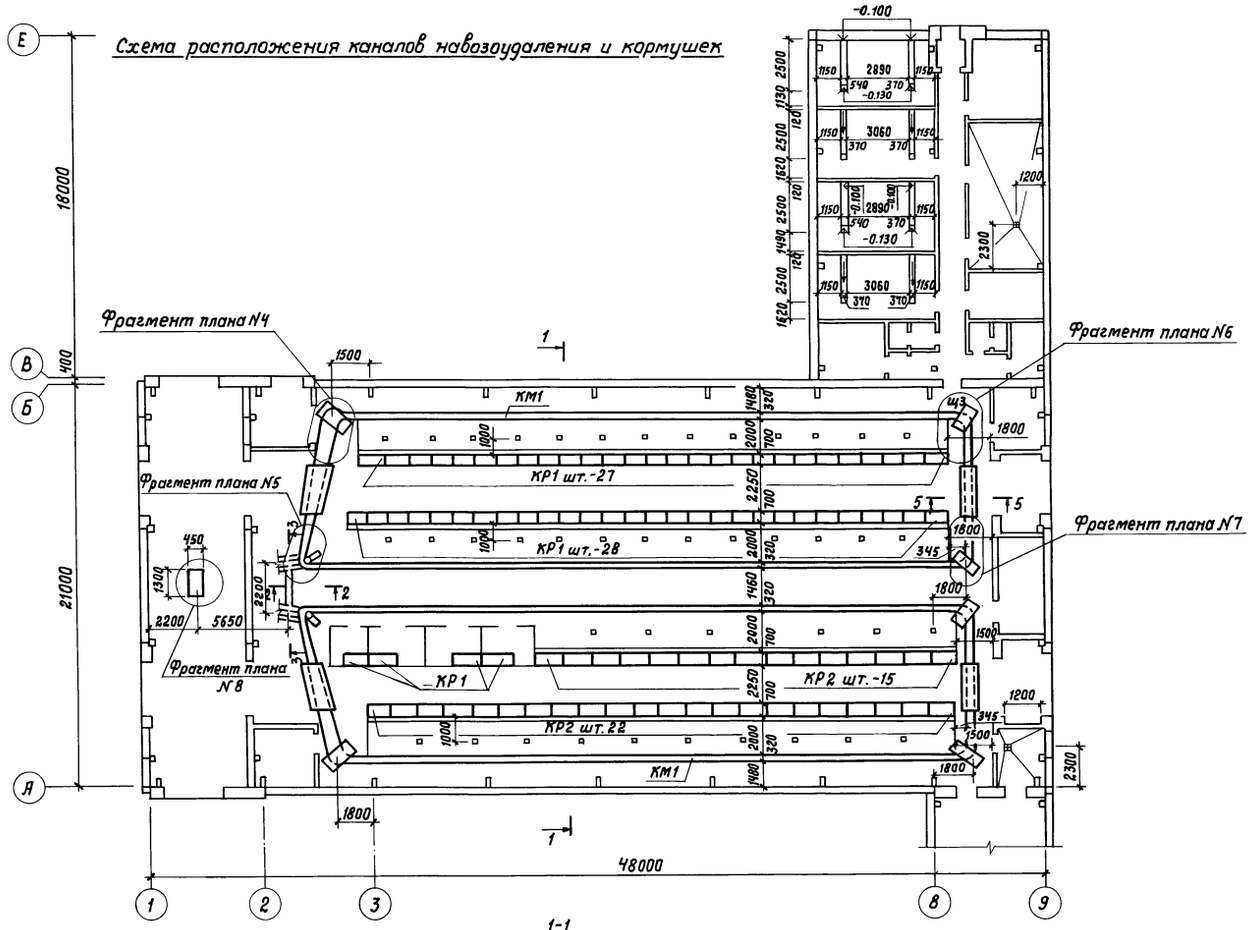

1-1

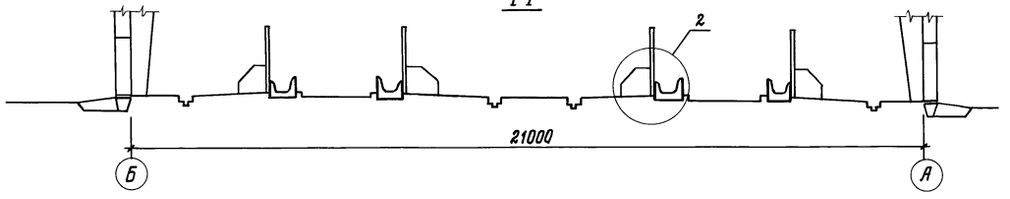

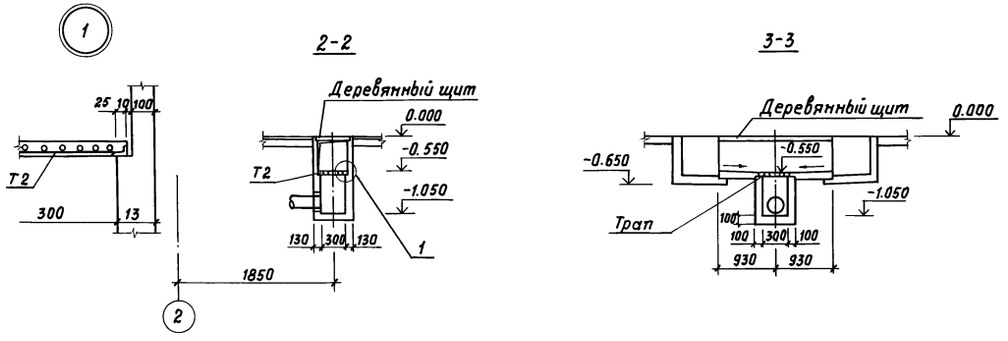

Спецификация к схеме расположения на листе

Марка	Обозначение	Наименование	Кол.	Масса, ед. кг	Примечание
		Сварные железобетонные конструкции			
КР1	2.800-2 вып.5	Кормушка КРУ-120	59	300.00	
КР2	То же	Кормушка КРУ-150	37	375.00	
		Железобетонные монолитные конструкции			
КМ1	АР-8	Канал навозоудаления	—	19.00 м³	Бетон М300
		Материалы			
Б/4		Доски толщиной 40 мм		—	3.42 м³
		Арматурные и металлические изделия			
Т2	2.800-2 вып.7	Решетка Т2	1	5.70	
Т3	То же	То же Т3	3	12.60	

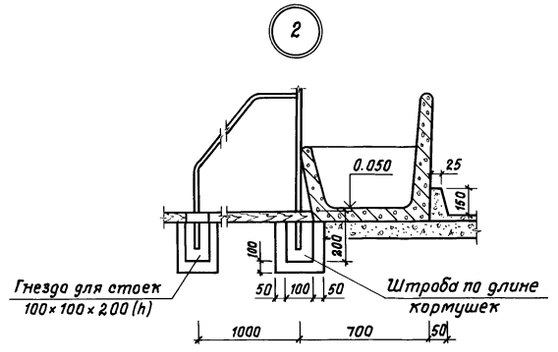

1. Данный лист см. совместно с листом АР-8.
2. Трапы бетонные см. комплект „ВК".

ГИП	Клейн	АР	
Нач.отд.	Горбунов		
Гл.арх.	Гаврилов	Родильная на 96 коров	Стадия: Р; Лист: 7; Листов:
Н.контр.	Марков		
Гл.спец.	Марков		
Рук.гр.	Скобликов	Схема расположения каналов навозоудаления	МСХ СССР ГИПРОНИСЕЛЬХОЗ Москва
Ст.инж.	Карпушкина		
Проверил	Скобликов		

Привязан

Инв. N

Согласовано: Тх Смирнова; Гл.констр.отд. Теляковский; Тх Лешин; ВК Кваша

Инв. N подл. | Подпись и дата | Взам.инв. N

Копировал Чц-18186-0210 Формат 22

Фрагмент плана 4

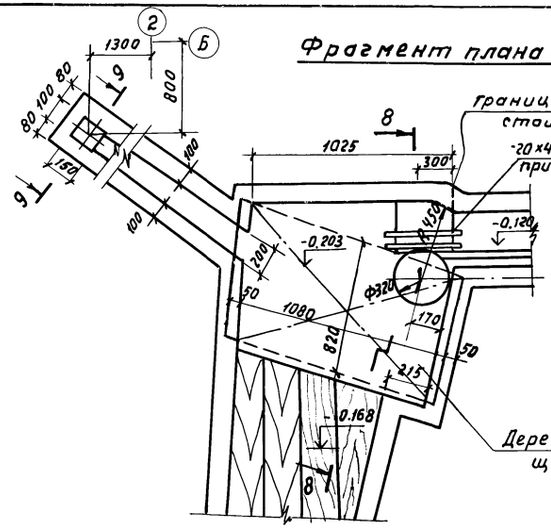

Фрагмент плана 6

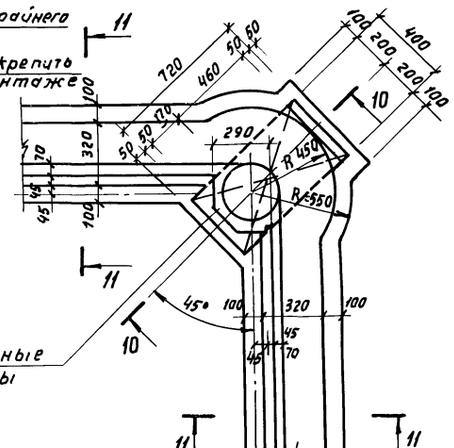

10-10

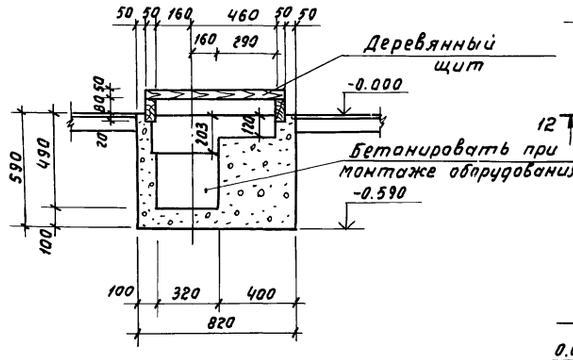

Фрагмент плана 8

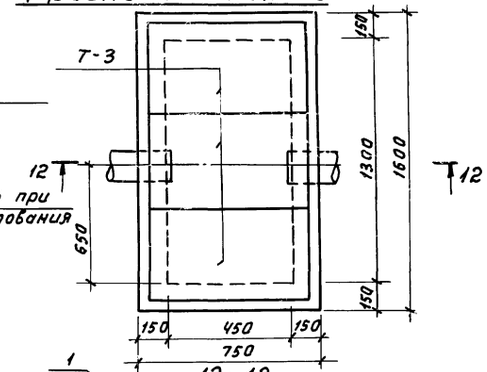

12-12

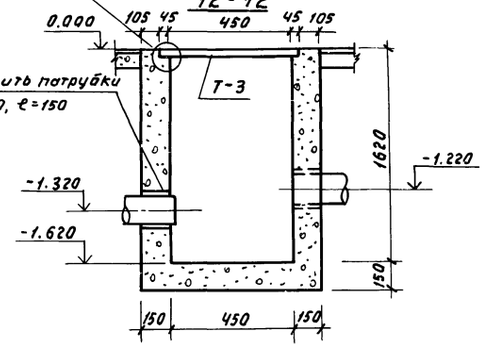

5-5

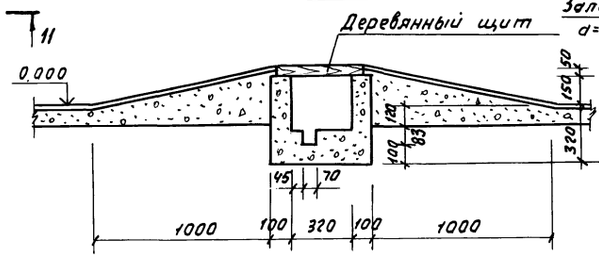

Фрагмент плана 5

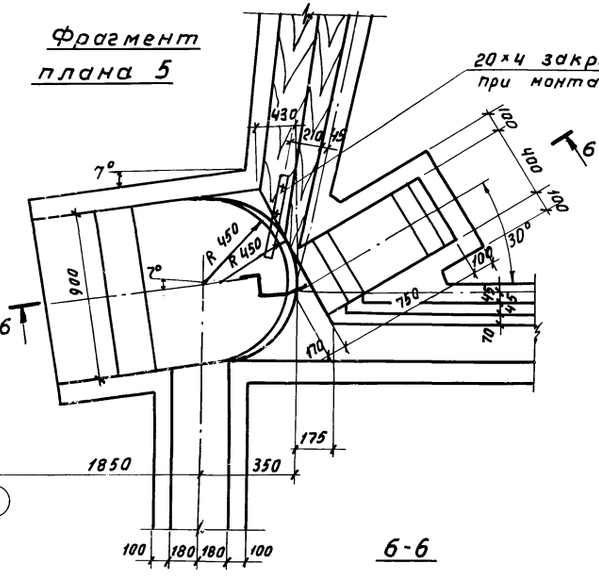

Фрагмент плана 7

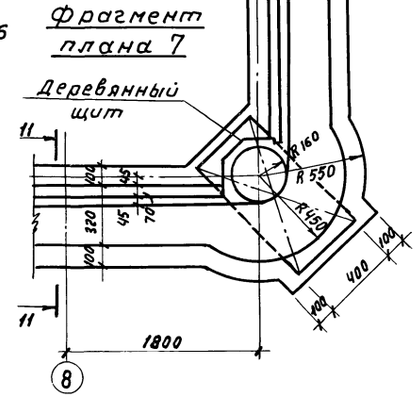

9-9

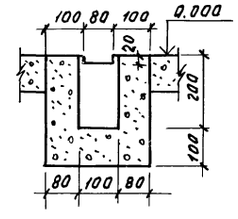

11-11

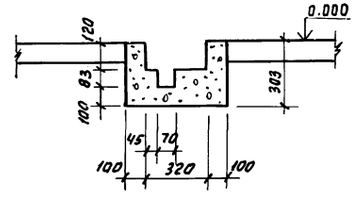

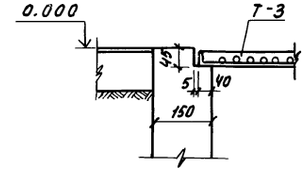

6-6

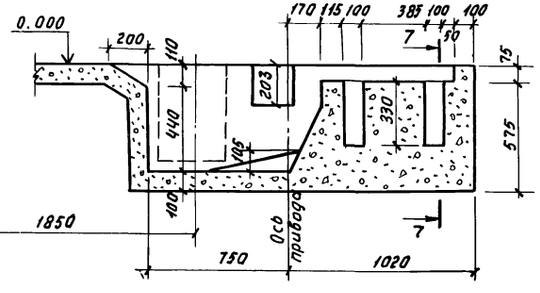

7-7

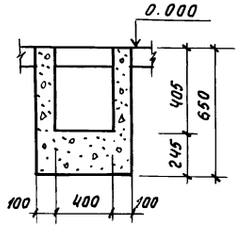

8-8

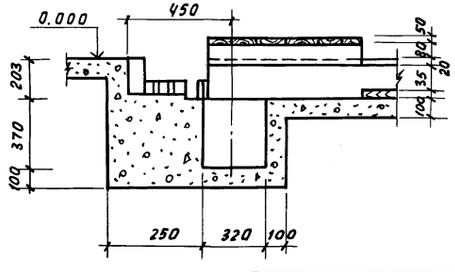

1. Данный лист смотри совместно с листом АР-7
2. Деревянные щиты изготавливать по месту из досок толщиной 40 мм из хвойных пород.

			АР
ГИП	Клейн		
Нач. отд.	Горбунов		
Гл. арх.	Гаврилов		
Гл. спец.	Марков		
Н. контр.	Марков		
Рук. гр.	Скобликов		
Ст. инж.	Карпушкина		
Провер.	Скобликов		
Родильная на 96 коров.		Стадия: Р	Лист: 8	Листов:
Фрагменты плана 4,5,6,7,8 Сечения.		Госстрой СССР ГИПРОНИСЕЛЬХОЗ Москва		

Привязан

Инв. №

Согласовано

Инв. № подл. | Подпись и дата | Взам. инв. №

18186-02 11 Копировала Акимова Формат 22

Альбом II часть 1

Типовой проект 801-3-15

Ведомость рабочих чертежей основного комплекта КЖ

Лист	Наименование	Примечание
1	Общие данные (начало)	
2	Общие данные (окончание)	
3	Схема расположения элементов фундаментов и фундаментных балок	
4	Узлы и сечения фундаментов	
5	Опалубка фундаментов Фм 1 ÷ Фм 3	
6	Армирование фундаментов Фм1 ÷ Фм 3	
7	Фундаменты под оборудование	
8	Схема расположения рам и колонн	
9	Схемы расположения балок и плит покрытия	
10	Схема расположения панелей стен	
11	Спецификация элементов к схемам расположения панелей стен	
12	Схема расположения плит площадки на отм. 3.100	

Ведомость ссылочных и прилагаемых документов

Обозначение	Наименование	Примечание
1.865-4 вып. 1,2,3,4	Железобетонные предварительно напряженные плиты покрытий длиной 6м для сельскохозяйственных зданий	
1.823-1 вып. 1	Железобетонные колонны для производственных зданий сельского хозяйства	
1.832-5 вып. 0,1,2	Стеновые двухслойные панели и блоки из легких бетонов для сельскохозяйственных зданий	
1.415-1 вып. 1	Железобетонные фундаментные балки для стен производственных зданий	
1.462-10 вып. 1	Железобетонные балки пролетами 6м для покрытий зданий с плоской кровлей	
2.820-1 вып. 1	Типовые узлы каркасов одноэтажных сельскохозяйственных зданий	
2.830-1 вып. 1	Типовые узлы наружных стен одноэтажных сельскохозяйственных зданий	

Обозначение	Наименование	Примечание
1.800-4 вып. 1,2	Стальные изделия для крепления конструкций одноэтажных сельскохозяйственных зданий	
1.810-2 вып. 0	Железобетонные фундаменты под трехшарнирные железобетонные рамы для однопролетных сельскохозяйственных зданий	
1.433-1	Стены производственных зданий из легкобетонных блоков	
1.822-2 вып. 5	Железобетонные рамы для однопролетных сельскохозяйственных зданий с уклоном кровли 1:4	
ГОСТ 24022-80	Фундаменты железобетонные под колонны сельскохозяйственных зданий	

Согласовано:

Инв.№ подл. | Подпись и дата | Взам.инв.№

Типовой проект разработан в соответствии с действующими нормами и правилами и предусматривает мероприятия, обеспечивающие взрывную, взрывопожарную и пожарную безопасность при эксплуатации здания.

Главный инженер проекта /Клейн Д.С./

Инв.№

Привязан

КЖ

ГИП	Клейн	
Нач.отд.	Горбунов	
Гл.констр.	Теляковский	
Н.контр.	Марков	
Гл.спец.	Марков	
Рук.гр.	Скобликов	
Ст.инж.	Карпушкина	
Провер.	Таирова	

Родильная на 96 коров

Стадия	Лист	Листов
Р	1	12

Общие данные (начало)

МСХ СССР ГИПРОНИСЕЛЬХОЗ Москва

Копировала ИЗ 18186-02 12 Формат А2

Типовой проект 801-3-45 Альбом III, часть 1

Сводная спецификация железобетонных конструкций

Марка	Обозначение	Наименование	Кол.	Примечание
		Сборные железобетонные конструкции		
Ф1	1.810-2 вып. 0,1,2	Фундамент Ф24-12-2	18	3,27 т
Ф2	ГОСТ 24022-80	То же 2Ф15.15-2	12	2,00 т
Ф3	То же	" 1Ф12.12-2	9	1,50 т
БФ1	1.415-1 вып. 1	Балка фундамент. ФБ6-11	22	1,80 т
БФ2	То же	То же ФБ6-33	2	2,20 т
БФ3	"	" ФБ6-15	6	1,30 т
К1	Т.пр. Ал.III КЖИ-СК3-54-1а	Ж.б. колонна СК3-54-1а	6	1,22 т
К2	1.823-1 вып. 2	То же СК2-42-1	6	0,42 т
К3	То же	" СК2-33-1	7	0,33 т
КЧ	1.823-1 вып. 2	" СКТ2-33-1	3	0,36 т
К5	Т.пр. Ал.III КЖИ-СК2-33-1а	" СК2-33-1а	1	0,31 т
К6	-СКТ2-33-1а	" СКТ2-33-1а	1	0,33 т
Р1	1.822-2 вып. 5	Полурама ПР21-3-2А	16	3,40 т
Р2	То же	То же ПР21-3-2В	2	3,40 т
БС1	1.462-10 вып. 1	Балка Б6-4АIIIв	8	1,15 т
П1	1.865-4 вып. 1	Плита ПС1-3АIIIв-кп-б	12	2,30 т
П2	1.865-4 вып. 3	То же ПС2-3АIIIв-кп-б	4	1,20 т
П3	То же вып. 1	" ПС1-2АIIIв-кп	28	2,30 т
П4	" вып. 3	" ПС2-3АIIIв-кп-б	12	1,20 т
П5	" "	" ПС2-4АIIIв(7)-кп-б	1	1,20 т
П6	" вып. 1	" ПС1-4АIIIв(10)-кп	8	2,30 т
П7	"	" ПС1-5АIIIв(7)-кп	1	2,30 т
П8	"	" ПС1-5АIIIв(7)-кп-б	1	2,30 т
П9	"	" ПС1-5АIIIв-кп-в	5	2,30 т
П10	"	" ПС1-5АIIIв-кп-а	2	2,30 т
П11	"	" ПС1-5АIIIв(4)-кп-в	3	2,30 т
П12	" вып. 3	" ПС2-3АIII(7)-кп-в	3	1,20 т
П13	ПК-01-88	" ПЖС1-3	10	178,0
ОП1	1.862-1 вып. 1	Подушка опорная СП0 2,5×4	4	0,03 т
ПС1	1.832-5 вып. 0,1,2	Панель рядовая $\frac{СПСЛЧО}{1,2\times6}$-111	27	3,50 т
ПС2	То же	То же $\frac{СПСЛЧО}{1,2\times3}$-101	6	1,70 т
ПС3	"	Блок простен. $\frac{СБСЛЧО}{1,2\times0,75}$-201	16	0,40 т
ПС4	"	Панель простен. $\frac{СПСЛЧО}{1,2\times1,5}$-201	33	0,90 т
ПС5	"	Панель-перем. $\frac{СПСЛЧО}{0,9\times6}$-111	13	2,60 т
ПС6	1.433-1	Панель карнизная ПК-40-1	6	1,33 т
ПС7	1.832-5 вып. 0,1,2	Панель рядовая $\frac{СПСЛЧО}{1,2\times6}$-112	2	3,50 т
ПС8	То же	Панель-перем. $\frac{СПСЛЧО}{0,9\times6}$-311	12	2,60 т
ПС9	"	То же $\frac{СПСЛЧО}{0,9\times6}$-412	6	2,60 т
ПС10	"	Панель-перем. $\frac{СПСЛЧО}{1,2\times6}$-311	6	3,50 т
ПС11	"	Панель простен. $\frac{СПСЛЧО}{0,9\times1,5}$-201	24	0,60 т
ПС12	"	Блок угловой $\frac{СБСЛЧО}{1,2\times0,4}$-801	12	0,20 т
ПС13	"	То же $\frac{СБСЛЧО}{0,9\times0,4}$-801	12	0,20 т
—	К9-01-58 вып. 2	Перемычка БП1-1	6	0,50 т
—	То же	То же БП1-1а	6	0,50 т

Продолжение

Марка	Обозначение	Наименование	Кол.	Примечание
—	1.138-10 вып. 1	Перемычка 1ПР1-12.12.6	11	0,03 т
—	То же	То же 1ПР1-10.12.6	12	0,03 т
—	"	" 1ПР2-15.12.14	14	0,08 т
—		" 1ПР3-22.12.14	3	0,10 т
КР1	2.800-2 вып. 5	Кормушка КРУ 120	59	0,30 т
КР2	То же	То же КРУ 150	37	0,38 т
		Монолитные железобетонные конструкции		
Фм1	КЖ-5	Фундамент монол. Фм 1	1	0,70 м³
Фм2	КЖ-5	Фундамент монол. Фм 2	1	То же
Фм3	"	То же Фм 3	1	0,770 м³
ФО1	КЖ-7	Фундамент оборуд. ФО1	1	0,23 м³
ФО2	То же	То же ФО2	2	0,20 м³
		Металлические изделия		
К7	Т.пр. Ал.III КЖИ-К7.000 СБ	Колонна К7	1	169,73 кг
К9	-К9.000 СБ	Колонна К9	2	77,85 кг
К10	-К10.000 СБ	То же К10	3	62,7 кг
Т8а	-Т8а.000	Насадка металл. Т8а	1	33,06 кг
Т8в	-Т8в.000	То же Т8в	3	67,06 кг
Т9а	-Т9а.000	" Т9а	2	50,00 кг
ТН9а	-ТН9а.000	" ТН9а	2	50,00 кг
Т11а	-Т11а.000	" Т11а	2	58,40 кг
ТН11а	-ТН11а.000	" ТН11а	2	58,40 кг
Н1	КЖ-11	∟ 125×10 ℓ=500		
		ГОСТ 8509-72	2	9,5 кг
Н2	То же	∟ 125×10 ℓ=275 То же	2	5,2 кг
Н3	"	∟ 160×100×9 ℓ=600		
		ГОСТ 8510-72	2	10,8 кг
МС1	1.822-2 вып. 6	Соединит. изделие МС1	18	2,5 кг
МС2	То же	То же МС2	9	1,4 кг
МС3	"	" МС3	18	0,6 кг
А1	-А1.000	Анкер	6	8,23 кг
Д21	2.860-1 вып. 1	Стальное изделие Д21	132	2,10 кг
МД1-9	1.800-4	Элемент крепления МД1-9	8	1,50 кг
МД1-10	То же	То же МД1-10	8	2,40 кг

Продолжение

Марка	Обозначение	Наименование	Кол.	Примечание
МД5-1	1.800-4	Элемент крепления МД5-1	198	0,10 кг
Б1	КЖ-12	Балка металл. С 30 ℓ=5700	1	181,30 кг
Б2	То же	То же I 14 ℓ=3000	2	41,10 кг
НД1	"	Накл. деталь -30×8 ℓ=100	7	0,20 кг
МК18	2.430-3 вып. 3	Анкер	7	0,53 кг
МС4	2.860-4	Крепежный элемент МС4	48	0,50 кг
	То же	-120×6 ГОСТ 103-76 ℓ=230	14	1,30 кг
	"	-60×4 То же ℓ=100	14	0,30 кг
	"	∟ 140×12 ГОСТ 8509-72 ℓ=50	8	1,30 кг
	"	∟ 80×6 То же ℓ=100	8	0,30 кг
МД1-2	1.800-4	Крепежный элемент МД1-2	96	1,10 кг
МД5-10	То же	То же МД5-10	113	0,10 кг
МД5-17	"	" МД5-17	14	0,30 кг
МД4-14	"	" МД4-14	22	1,70 кг
МД4-17	"	" ℓ=1,5 м МД4-17	6	12,50 кг
МД4-28	"	" ℓ=2,35 м МД4-28	6	42,30 кг
МД4-16	"	" МД4-16	10	1,70 кг
МД4-24	"	" МД4-24	7	4,20 кг
МД4-19	"	" МД4-19	4	1,62 кг
МД2-1	"	" МД2-1	54	2,00 кг
МД1-16	"	" МД1-16	4	0,30 кг
МД1-4	"	" МД1-4	4	1,00 кг
МД3-1	"	" МД3-1	28	0,80 кг
МД6-3	"	" МД6-3	52	1,10 кг
		∟ 36×4 ℓ=100		
		ГОСТ 8509-72	2	0,22 кг
МС5	1.822-2 вып. 6	Металл. столик МС5	2	3,80 кг
А12	1.433-1	Анкер	8	1,10 кг
А13	То же	То же	8	1,10 кг
	"	∟ 125×10 ℓ=100		
		ГОСТ 8509-72	12	1,90 кг
	"	∟ 180×12 ℓ=50 То же	2	1,32 кг
	"	∟ 80×6 ℓ=100 "	2	0,73 кг

Привязан

Инв. N

Согласовано:

Инв. N подл. | Подпись и дата | Взам. инв. N

ГИП	Клейн	КЖ		
Нач. отд.	Горбунов			
Гл. констр.	Телятковский			
Н. контр.	Марков			
Гл. спец.	Марков	Родильная на 96 коров	Стадия: Р	Лист: 2
Рук. гр.	Скобликов			Листов:
Ст. инж.	Карпушкина	Общие данные (окончание)	МСХ СССР ГИПРОНИСЕЛЬХОЗ Москва	
Проверил	Таирова			

Копировал Чщ-18186-02 13 Формат А2

Типовой проект 801-3-15 Альбом II часть 1

Согласовано:

Инв.N подл. | Подпись и дата | Взам.инв.N

Схема расположения элементов фундаментов и фундаментных балок

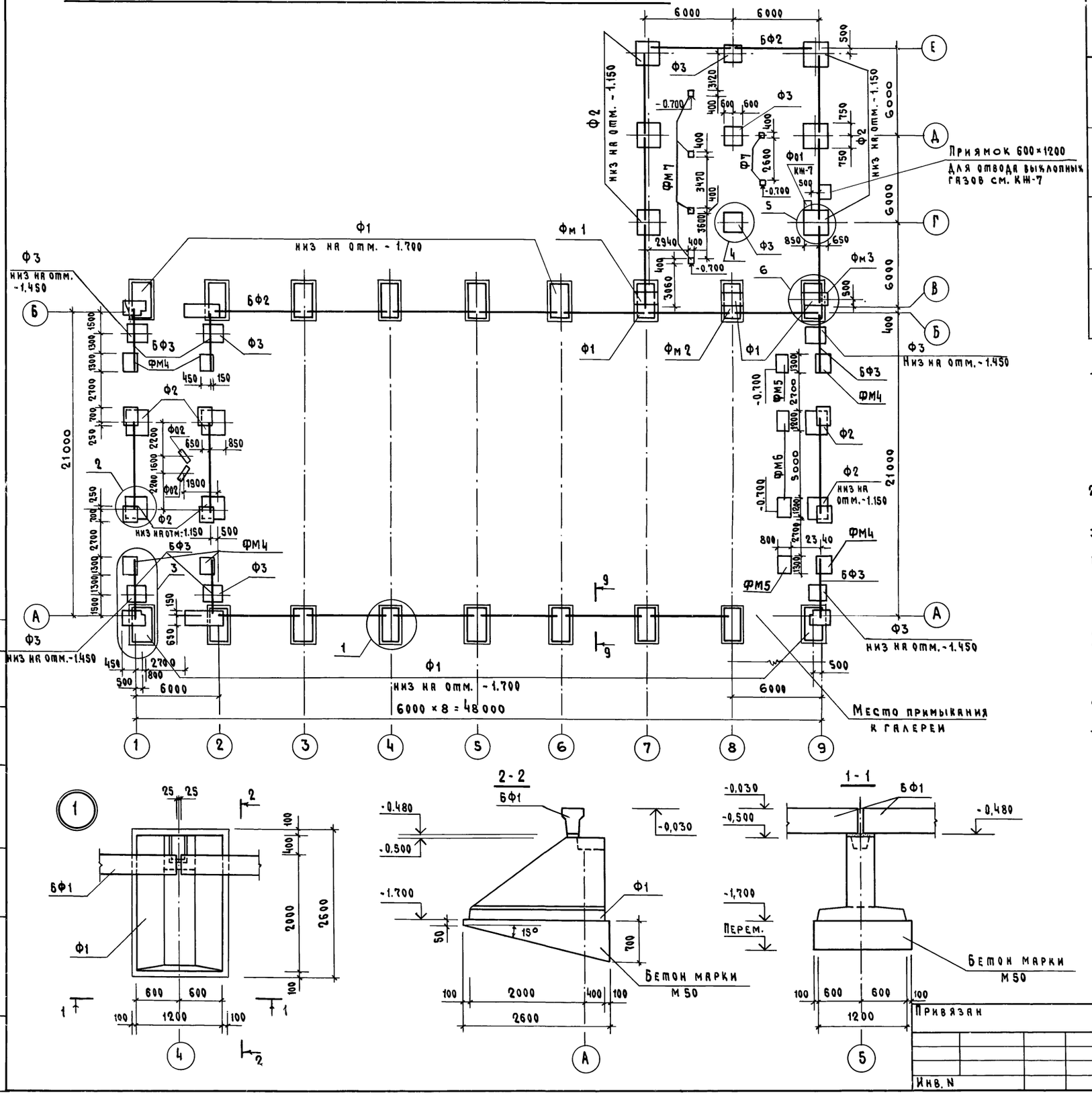

Таблица нагрузок на верхнем обрезе фундамента

N	Схемы	tн = -30° Мтм	Nт	Qт
1	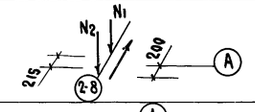	—	N1 = 28,9 N2 = 9,0	± 23,0
2	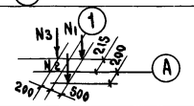	—	N1 = 14,0 N2 = 4,9 N3 = 8,4	± 11,5
3	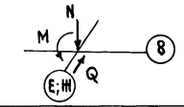	0,31	16,3	0,07
4	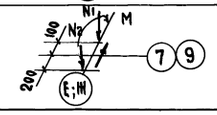	0,81	N1 = 11,62 N2 = 9,01	0,42

1. Фундаменты запроектированы для строительства на площадках со спокойным рельефом при маловлажных непучинистых и непросадочных грунтах при отсутствии грунтовых вод. Грунты приняты: песок мелкий, средней плотности со следующими нормативными характеристиками: $C = 0,02$ кг/см^2; $\varphi = 28°$; $\gamma = 1,8$ т/м^3; $E = 150$ кг/см^2; $M = 0,3$; $\gamma_{засс} = 1,7$ т/м^3; бетонная подготовка $\gamma^н_{бет.подг.} = 24$ т/м^3; $\varphi^н_{бет.подг.} = 38,5°$; угол наклона β бетон подг. = 15°.
2. Глубина заложения фундаментов и размеры подошв уточняются при привязке проекта к местным условиям площадки в соответствии со СН и П II 15-74.
3. Фундаменты под рамы и колонны - железобетонные башмаки, под стены - фундаментные балки.
4. Фундаментные балки укладывать на цементный раствор марки М50, толщиной 20 мм.
5. Гидроизоляция для панелей выполняется на отм. -0,030 из слоя цементного раствора состава 1:3 с гидрофобными добавками, для кирпичной кладки на отм. -0,050.
6. Все незамаркированные фундаментные балки БФ1.
7. Засыпку пазух фундаментов производить сухим непучинистым грунтом с уплотнением слоями по 20-30 см.
8. Поверхности колонн, соприкасающиеся с грунтом, обмазать горячим битумом за 2 раза.
9. Вокруг здания устраивается асфальтовая отмостка шириной 700 мм.
10. При привязке проекта на пучинистых грунтах под рандбалками устраивается песчаная подушка $\delta = 250$ мм.

Монолитные фундаменты ФМ4, ФМ5, ФМ6, ФМ7 выполнять из бетона марки 100

ГИП	Клейн		КЖ
Нач.отд.	Горбунов		
Гл.констр.	Теляковский	4.5.81	
Н.контр.	Марков		Родильная на 96 коров
Гл.спец.	Марков		Стадия Р; Лист 3; Листов
Рук.гр.	Скобликов		Схема расположения элементов фундаментов и фундаментных балок
Ст.инж.	Карпушкина		МСХ СССР ГИПРОНИСЕЛЬХОЗ Москва
Провер.	Гаврова		
Привязан			
Инв.N			

18186-02 14 Копировал

Формат 22

Типовой проект 801-3-15 Альбом II часть 1

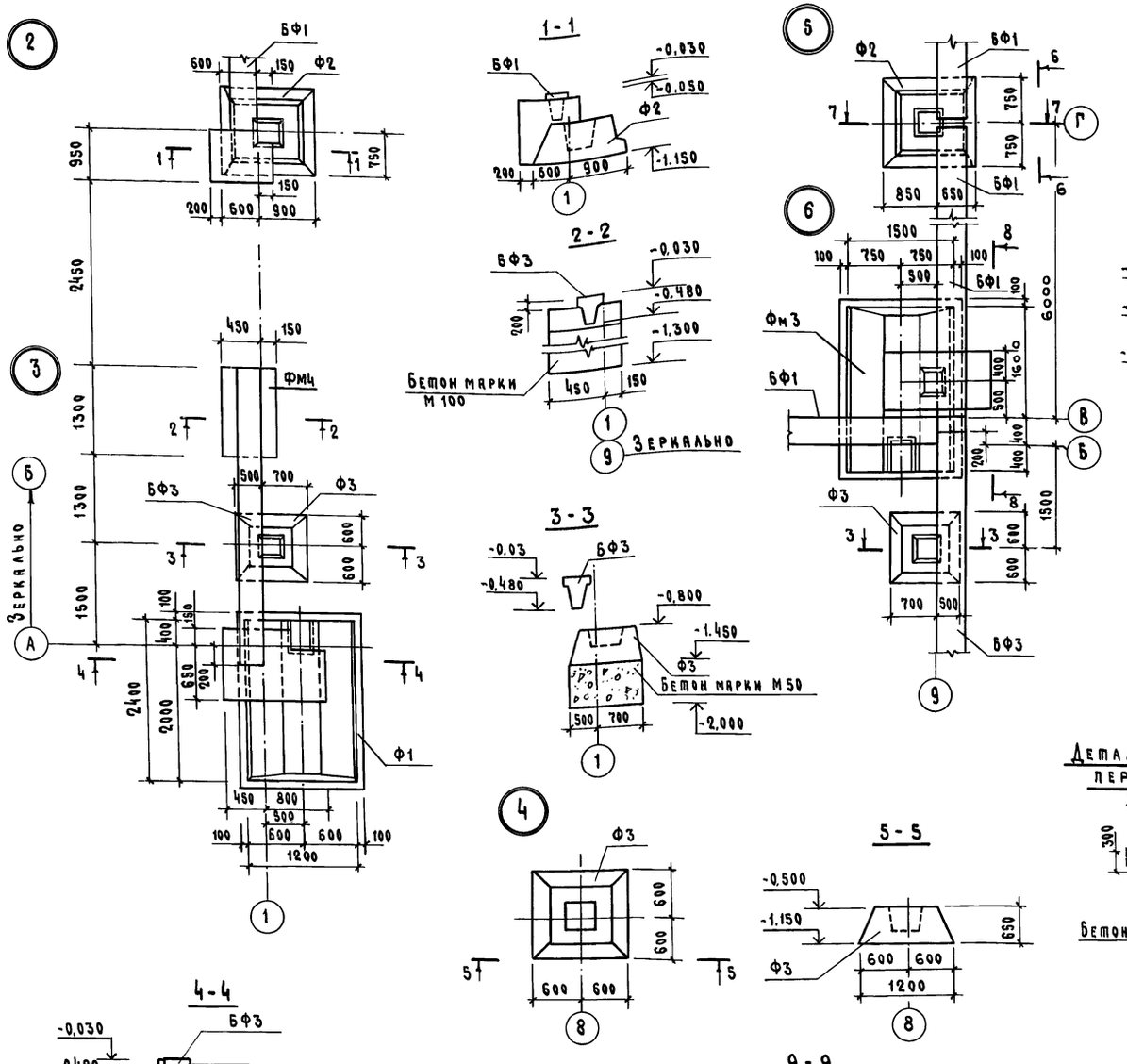

Спецификация элементов к схеме расположения элементов фундаментов и фундаментных балок

Марка	Обозначение	Наименование	Кол.	Масса ед. кг	Примечание
Ф1	1.810-1 вып.0	Фундамент Ф24-12-2	18	3270	
Ф2	ГОСТ 24022-80	То же 2Ф15.15-2	12	2000	
Ф3	То же	" 1Ф12.12-2	9	1500	
Фм1	КЖ-5	Фундамент монолитный	1	—	0,700 м³
Фм2	То же	То же	1	—	То же
Фм3	"	"	1	—	0,770 м³
БФ1	1.415-1 вып.1	Балка фундаментн. ФБ6-11	22	1800	
БФ2	То же	То же ФБ6-33	2	2200	
БФ3	"	" ФБ6-15	6	1300	

Данный лист см. совместно с листом КЖ-3.
Для утепления пола в помещениях № 4,6,7,11,14 укладывать утеплитель вдоль наружных стен по сечению 9-9.

Согласовано:

Инв. N подл. | Подпись и дата | Взам. инв. N

Привязан

Инв. N

ГИП	Клейн	
Нач. отд.	Горбунов	
Гл. констр.	Теляковский	5.5.81
Н. контр.	Марков	
Гл. спец.	Марков	
Рук. гр.	Скобликов	
Ст. инж.	Карпушкина	
Провер.	Тахрова	

КЖ

Родильная на 96 коров

Стадия Р | Лист 4 | Листов

Узлы и сечения фундаментов

МСХ СССР ГИПРОНИСЕЛЬХОЗ Москва

18186-02 15 Копировал

Формат 22

Типовой проект 801-3-15 Альбом II Часть 1

Согласовано

Инв.№ подл. | Подпись и дата | Взам.инв.№

Фм-1

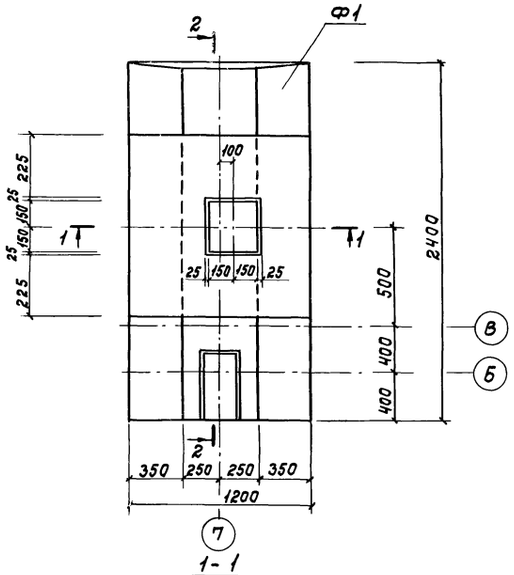

1-1

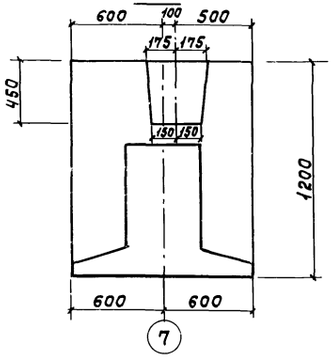

2-2

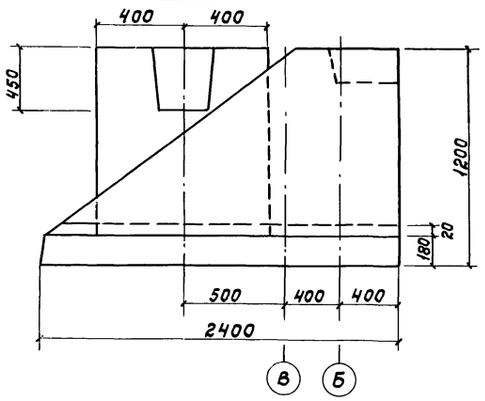

Фм-2

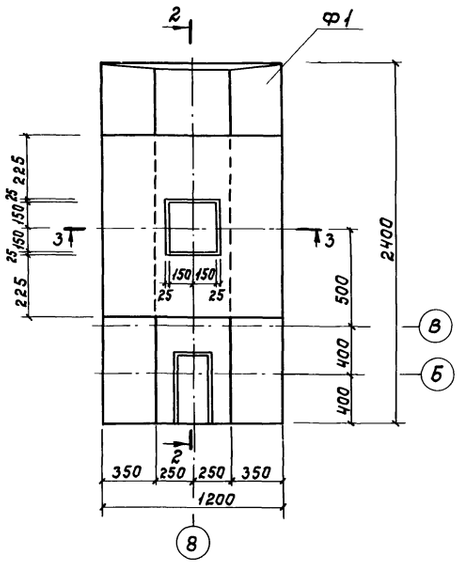

3-3

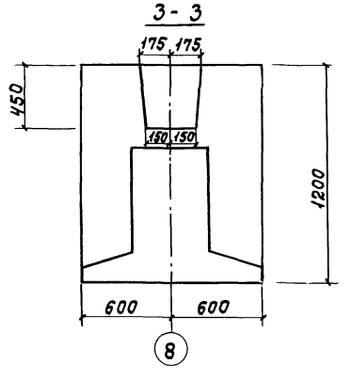

Фм-3

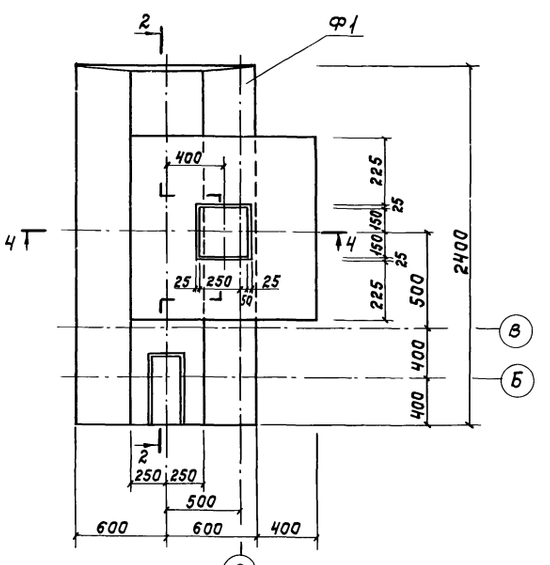

4-4

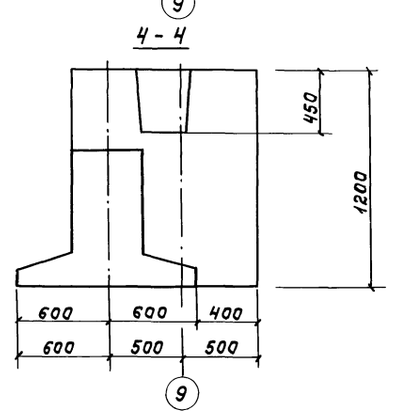

Данный лист смотри совместно с листами КЖ-4, 6

				КЖ		
Гип	Клейн					
Нач.отд.	Горбунов					
Гл.констр.	Тетковский		У.С.91			
Н.контр.	Марков			Родильная на 96 коров	Стадия: Р	Лист: 5	Листов:
Гл.спец.	Марков					
Рук.гр.	Скобликов			Опалубка фундаментов Фм 1 ÷ Фм 3	МСХ СССР ГИПРОНИСЕЛЬХОЗ Москва	
Ст.инж.	Карпушкина					
Проверил	Таирова					

Привязан

Инв.№

18186-02 16 Копировала Самофа Формат 22

Типовой проект 801-3-15 Альбом II Часть 1

Армирование фундамента Фм1

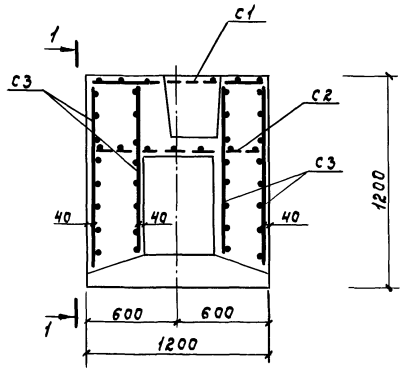

Армирование фундамента Фм 2

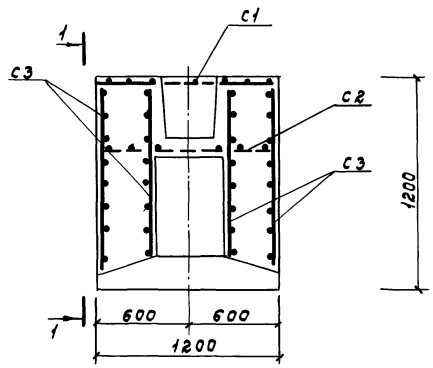

Спецификация элементов монолитных конструкций

Формат	Зона	Поз.	Обозначение	Наименование	Кол. на испол.			Примечание
				Документация				
			КЖ-5	Сборочный чертеж				
			ГОСТ 8478-66	Сетка С1 150/150/9/9	1	1		1150×750
				Сетка С2 150/150/9/9	1	1	1	1200×750
				Сетка С3 150/150/9/9	4	4	1	1000×750
				Сетка С4 150/150/9/9			1	1250×750
				Сетка С5 150/150/9/9			1	500×750
				Материалы				
				Бетон марки М200	0,7	0,7	0,7	м³
				Литер	Р	Р	Р	
				Марка	Фм1	Фм2	Фм3	

Армирование фундамента Фм 3

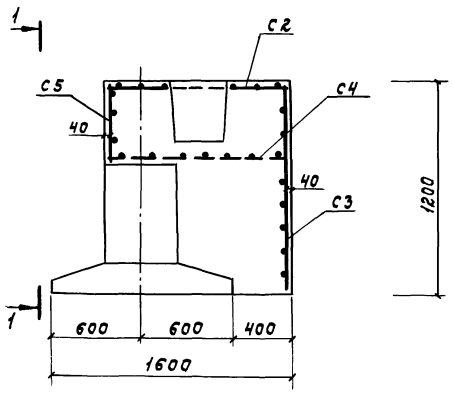

1-1

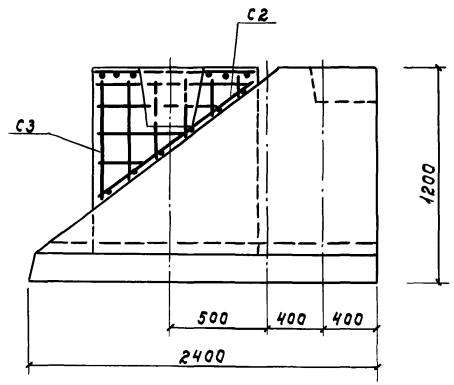

Данный лист смотри совместно с листом КЖ-5

Согласовано:

Инв.N подл. | Подпись и дата | Взам.инв.N

			КЖ	
ГИП	Клейн			
Нач.отд.	Горбунов			
Гл.констр.	Тепляковский			
Н.контр.	Марков		Родильная на 96 коров	Стадия: Р; Лист: 6; Листов:
Гл.спец.	Марков			
Рук.гр.	Скобликов		Армирование фундаментов Фм1 ÷ Фм3	МСХ СССР ГИПРОНИИСЕЛЬХОЗ Москва
Ст.инж.	Карпушкина			
Привязан				
Инв.N	Проверил	Таирова		

18186-02 17 Копировала Самойл Формат А2

Приямок

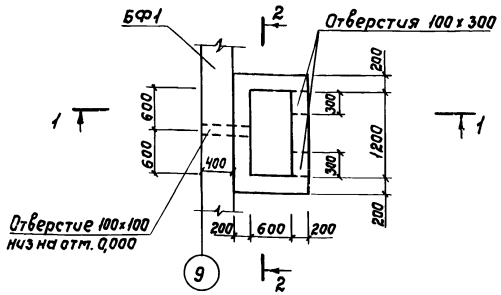

1-1

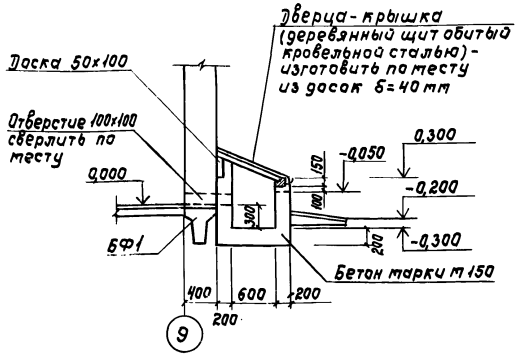

2-2

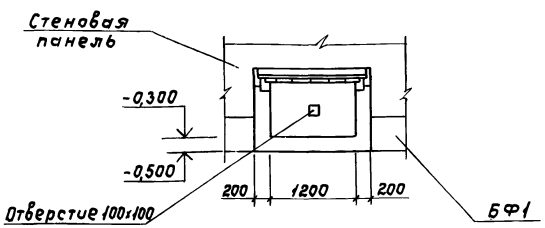

Ф01

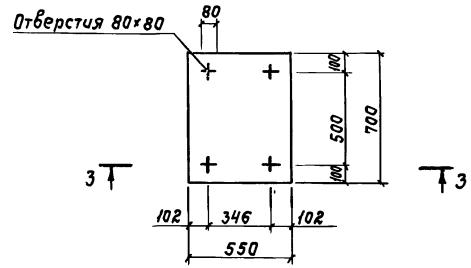

3-3

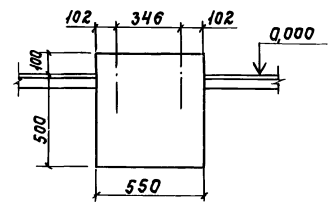

Ф02

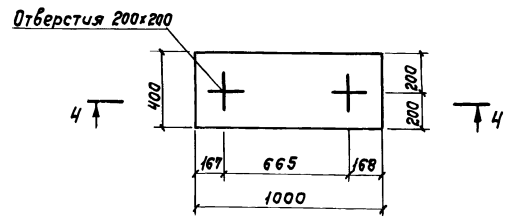

4-4

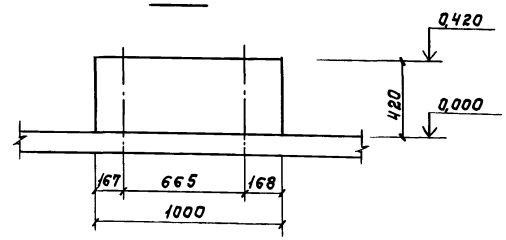

Спецификация элементов к схеме расположенной на листе КЖ-7

Марка	Обозначение	Наименование	Кол.	Масса	Примечание
Ф01	КЖ-7	Фундамент под			
		оборудование	1	0,23 м³	Бетон м150
Ф02	КЖ-7	То же	2	0,2 м³	То же
		Расход бетона			
		Ленточный фундамент		12,7 м³	Бетон м100
		Набетонка		16,0 м³	То же
		Подбетонка		21,4 м³	Бетон м50
		Приямки		0,5 м³	Бетон м150
		Деревянный щит			
		1200х1600		0,09 м³	

1. Фундаменты под оборудование выполнять из бетона марки м 150.
2. Места расположения анкерных болтов показаны условно и уточняются после получения оборудования.
3. Отверстия в фундаментах под анкерные болты для крепления оборудования выполняются в соответствии с инструкцией СН 471-75

Согласовано:
Т-Л Лешин

Инв.N подл. | Подпись и дата | Взам. инв.N

Привязан

Инв.N

ГИП	Клейн	
Нач.отд.	Горбунов	
Гл.констр.	Теляковский	
Гл.спец.	Марков	
Н.контр.	Марков	
Рук.гр.	Скобликов	
Ст.инж.	Малашина	
Провер.	Скобликов	

КЖ

Родильная на 96 коров

Стадия	Лист	Листов
Р	7	

Фундаменты под оборудование

МСХ СССР ГИПРОНИСЕЛЬХОЗ Москва

18136-02 18 Копировала Самофал Формат А2

Схема расположения рам и колонн

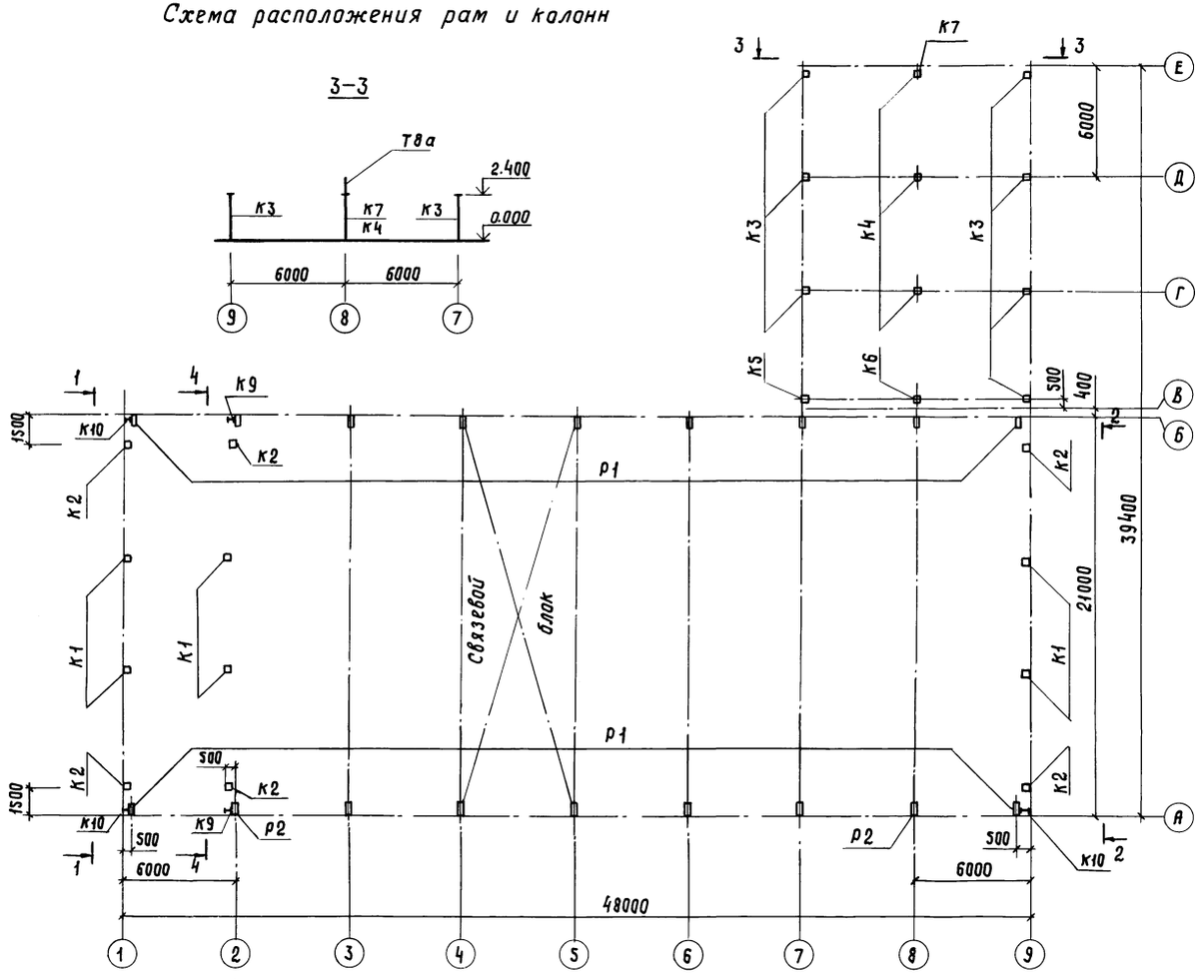

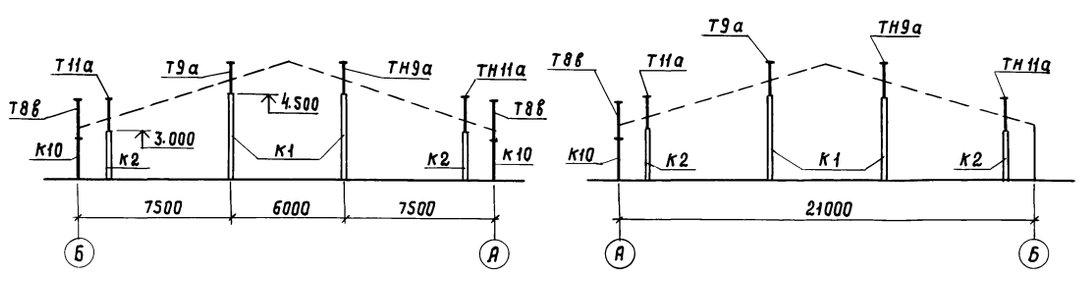

Монтаж каркаса рам производить в соответствии с указаниями серии 1.860-4.

Спецификация элементов к схеме расположения рам и колонн

Марка	Обозначение	Наименование	Кол.	масса ед. кг	Примечание
		Колонны и рамы			
К1	Т.пр. Ал.III кжи-СК3-54-1а	Ж.б. колонна СК3-54-1а	6	1220	
К2	1.823-1 вып. 2	то же СК2-42-1	6	420	
К3	1.823-1 вып. 2	" СК2-33-1	7	330	
К4	1.823-1 вып. 2	" СКТ2-33-1	3	355	
К5	Т.пр. Ал.III кжи-СК2-33-1а	" СК2-33-1а	1	330	
К6	-СКТ2-33-1а	" СКТ2-33-1а	1	330	
Р1	1.822-2 вып. 5	Полурама ПР21-3-2 А	16	3400	
Р2	1.822-2 вып. 5	То же ПР21-3-2 В	2	3400	
		Металлические изделия			
К7	Т.пр. Ал.III кжи-К7.000СБ	Колонна К7	1	169,73	
К9	-К9.000СБ	То же К9	2	77,85	
К10	-К10.000СБ	" К10	3	62,7	
Т8а	-Т8а.000	Насадка металл. Т8а	1	33,06	
Т8в	-Т8б.000	То же Т8в	3	67,06	
Т9а	-Т9а.000	" Т9а	2	50,00	
ТН9а	-ТН9а.000	" ТН9а	2	50,00	
Т11а	-Т11а.000	" Т11а	2	58,40	
ТН11а	-ТН11а.000	" ТН11а	2	58,40	
Н1	Б Ч	∟ 125×10, ℓ=500			
		ГОСТ 8509-72	2	9,5	
Н2	"	∟ 125×10, ℓ=275 То же	2	5,2	
Н3	"	∟ 160×100×9, ℓ=600			
		ГОСТ 8510-72	2	10,8	
МС1	1.822-2 вып. 6	Соедин. изделие МС1	18	2,5	
МС2	1.822-2 вып. 6	То же МС2	9	1,4	
МС3	1.822-2 вып. 6	" МС3	18	0,6	
А1	А1.000	Анкер	6	8,23	
Д21	2.860-1 вып. 1	Стальное изделие Д21	132	2,10	
МД1-10	1.800-4	Элемент крепления МД1-10	8	2,40	
МД1-9	1.800-4	То же МД1-9	8	1,50	

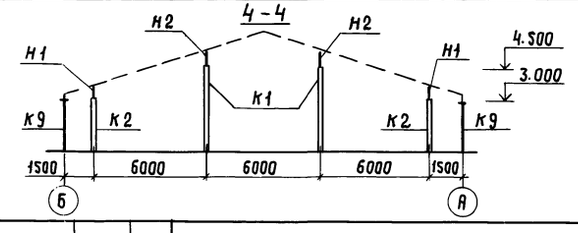

Согласовано:

Инв.№ подл. | Подпись и дата | Взам.инв.№

Привязан

Инв.№

ГИП	Клейн	
Нач.отд.	Гордунов	
Гл.констр.	Теляковский	1.5.81
Н.контр.	Марков	
Гл.спец.	Марков	
Рук.гр.	Скобликов	
Ст.инж.	Карпушкина	
Провер.	Таирова	

Кж

Родильная на 96 коров

Стадия	Лист	Листов
Р	8	

Схема расположения рам и колонн

МСХ СССР ГИПРОНИСЕЛЬХОЗ Москва

Копировала шг2, 18186-02 19 Формат А2

Типовой проект 801-3-15 Альбом II Часть 1

Схема расположения балок покрытия

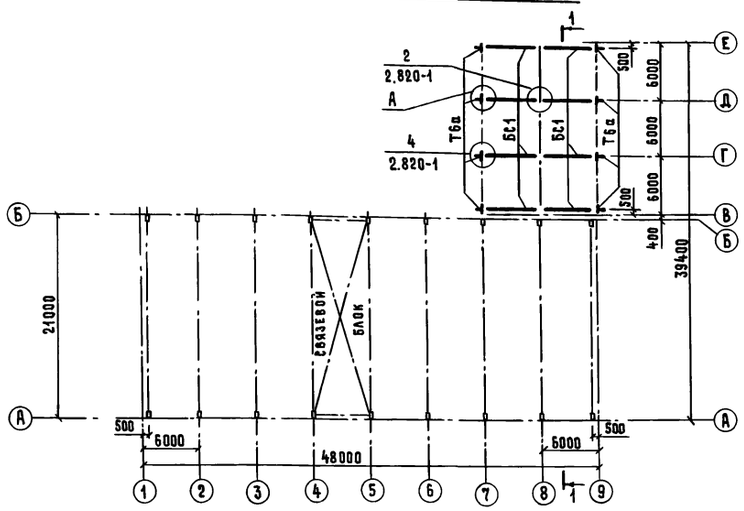

1-1

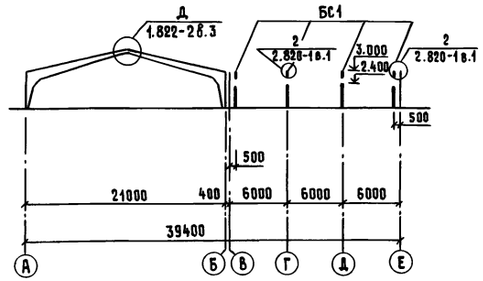

2-2

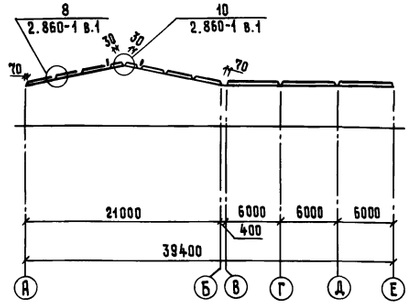

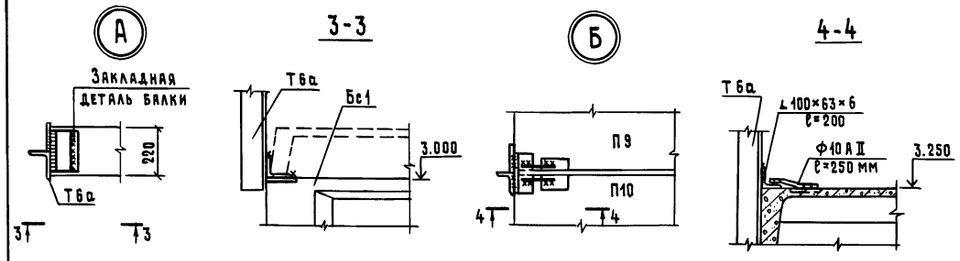

Схема расположения плит покрытия

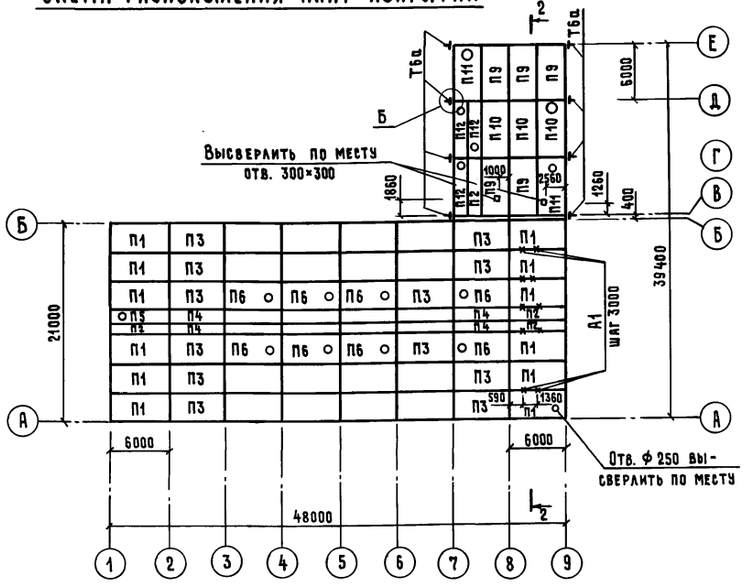

1 Монтаж каркаса необходимо начинать со связевого блока. При установке рам связевого блока следует установить временные вертикальные связи на хомутах и струбцинах. Жесткость связевого каркаса осуществляется приваркой плит покрытия к ригелям рам в четырех точках и жестким креплением стеновых панелей к стойкам рам в соответствии с узлом „Ж" (лист КЖ-11).
После жесткой приварки стеновых панелей к стойкам рам временные связи демонтировать.
2 Все незамаркированные плиты-П3.
3 Последовательность укладки плит должна обеспечить их приварку к закладным деталям балки, рамы не менее, чем по трем углам.
4 Швы между плитами тщательно заполнить бетоном марки М 100 на мелком заполнителе.
5 Установку вентиляционных вытяжных шахт на покрытии и их крепление выполнять по серии 2.800-2 вып. 9.
6 Отверстия Ф250 в плитах покрытия высверлить по месту не нарушая поперечных ребер плиты.
7 Металлическое изделие Т6а установить до монтажа плит.

Спецификация элементов к схемам расположения балок и плит покрытия

Марка	Обозначение	Наименование	Кол.	Масса кг	Примечание
		Схема расположения балок покрытия			
БС1	1.462-10 вып.1	Балка Б6-4АIIIв	8	1150	
		Схема расположения плит покрытия			
П1	1.865-4 вып.1	Плита ПС1-3АIIIв-КП-б	12	2300	
П2	1.865-4 вып.3	То же ПС2-3АIIIв-КП-б	4	1200	
П3	То же вып.1	" ПС1-2АIIIв-КП	28	2300	
П4	" вып.3	" ПС2-3АIIIв-КП	12	1200	
П5	"	" ПС2-4АIIIв(7)-КП-б	1	1200	
П6	" вып.1	" ПС1-4АIIIв(10)-КП	8	2300	
П7	"	" ПС1-5АIIIв(7)-КП	1	2300	
П8	"	" ПС1-5АIIIв(7)-КП-б	1	2300	
П9	"	" ПС1-5АIIIв-КП-в	5	2300	
П10	"	" ПС1-5АIIIв-КП-а	2	2300	
П11	"	" ПС1-5АIIIв(4)-КП-в	3	2300	
П12	" вып.3	" ПС2-3АIII(4)-КП-в	3	1200	
		Стальные изделия			
Т6а	Т.пр. Ал.III КЖИ-Т6а.000	Насадка метал. Т6а	8	18.34	
МД1-10	1.800-4	Элемент крепления	8	2.40	
Д21	2.860-1 вып.1	Стальное изделие Д21	96	2.10	
МД1-9	1.800-4	Элемент крепления	8	1.50	
МД5-1	То же	То же	198	0.10	
А1	КЖ-8	Анкер А1			
		∟100×63×6, ℓ=200	8		1.50 кг
		Деревянные изделия			
Д21	2.860-1 вып.1	Крепежное изделие	32		0.011 м³

Согласовано: ОВ Шевкунов

Инв. № подл. | Подпись и дата | Взам. инв. №

Привязан

Инв. №

ГИП	Клейн	
Нач. отд.	Горбунов	
Гл. констр.	Теляковский	
Н. контр.	Марков	
Гл. спец.	Марков	
Рук. гр.	Скобликов	
Ст. инж.	Карпушкина	
Проверил	Таирова	

КЖ

Родильная на 96 коров

Стадия	Лист	Листов
Р	9	

Схемы расположения балок и плит покрытия

МСХ СССР ГИПРОНИСЕЛЬХОЗ Москва

Копировал 18186-02 20 Формат 22

Типовой проект 801-3-15 Альбом II часть 1

Схема расположения панелей стен по оси А между осями 1-9

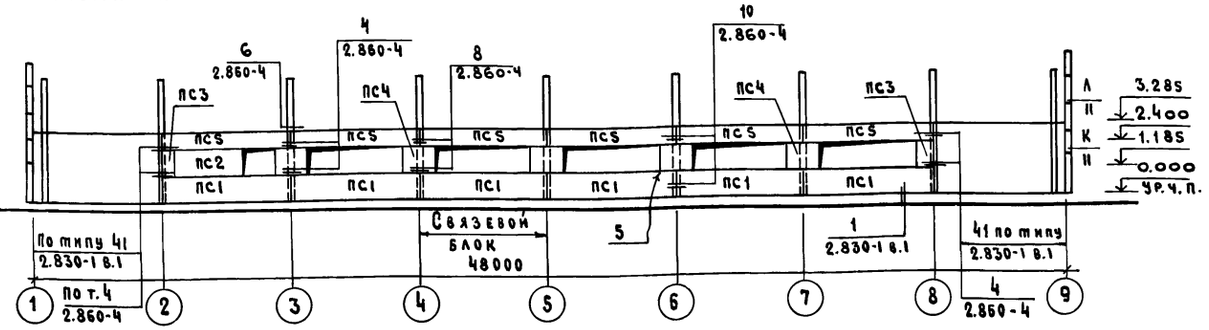

Схема расположения панелей стен по оси Б между осями 9-1

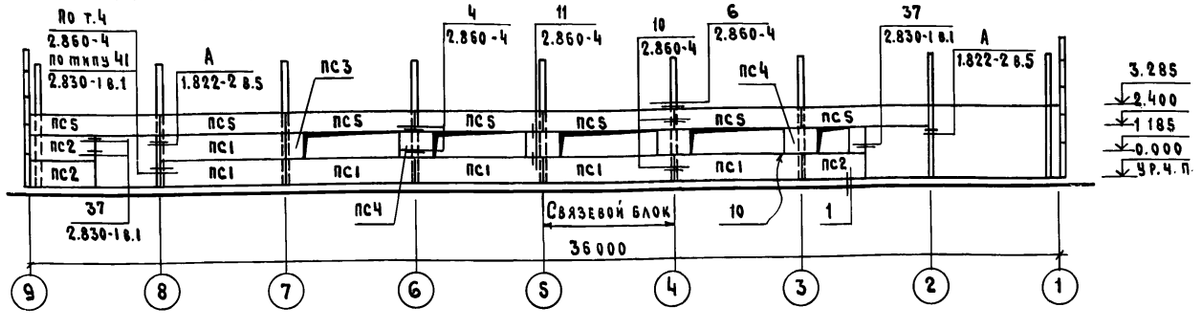

Схема расположения панелей стен по оси 9 между осями А-Е

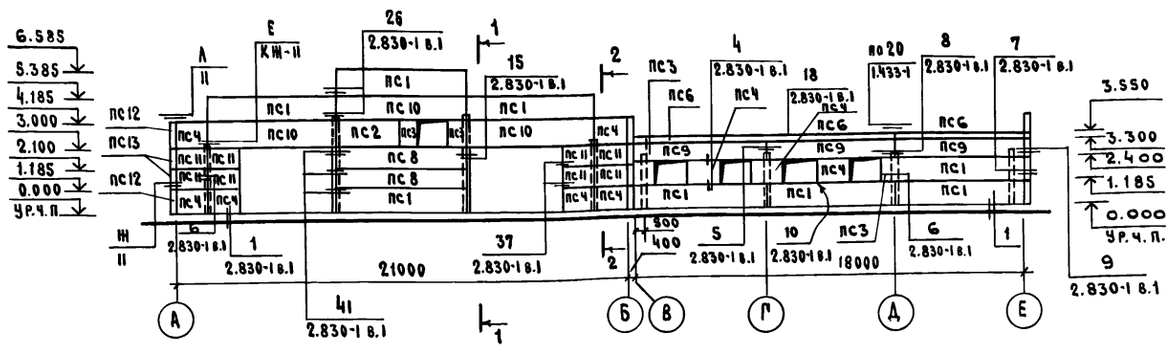

Схема расположения панелей стен по оси 7 между осями Е-Б

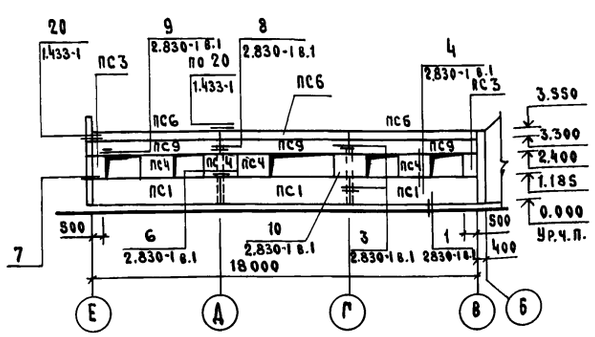

Схема расположения панелей стен по оси Е между осями 9-7

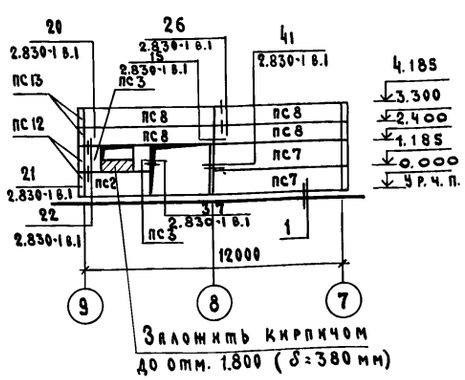

Схема расположения панелей стен по оси 1 между осями Б-А

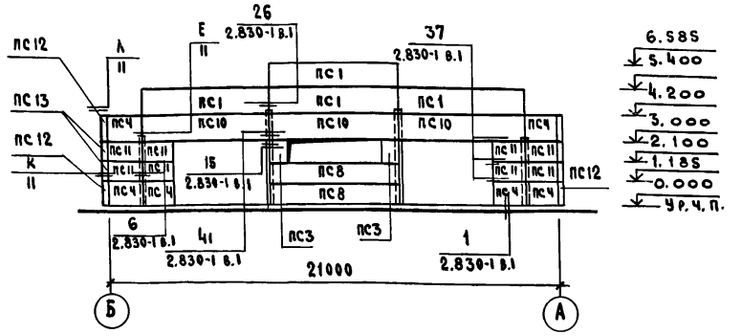

Схема расположения панелей стен по оси 2 между осями Б-А

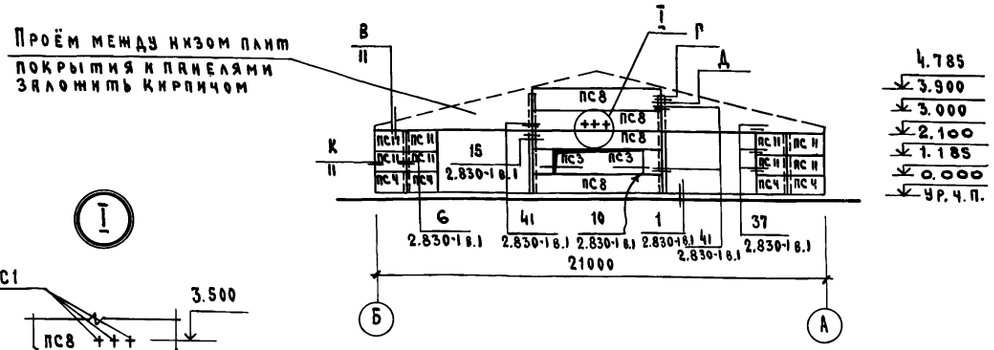

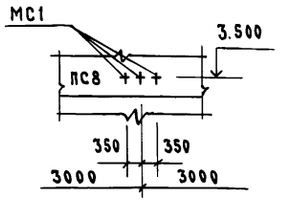

Данный лист смотреть совместно с листом КЖ-11

Гип	Клейн			КЖ
Нач.отд.	Горбунов			
Гл.констр.	Теляковский	4.5.81	Родильная на 96 коров	Стадия: Р; Лист: 10; Листов:
Н.контр.	Марков			
Гл.спец.	Марков			
Рук.гр.	Скобликов		Схема расположения панелей стен	МСХ СССР ГИПРОНИСЕЛЬХОЗ Москва
Ст.инж.	Карпушкина			
Провер.	Таирова			

Привязан

Инв. N

18186-02 21 Копировала

Формат 22

Согласовано:

Инв. N подл. | Подпись и дата | Взам. инв. N

Типовой проект 801-3-15 Альбом II Часть 1

Спецификация элементов к схемам расположения панелей стен

Марка, поз.	Обозначение	Наименование	Кол.	Масса ед. кг	Примечание
ПС 1	1.832-5 вып. 0,1,2	Панель рядовая СПСЛ 40 1.2×6 -111	27	3500	
ПС 2	То же	То же СПСЛ 40 1.2×3 -101	6	1700	
ПС 3	"	Блок простеночный СБСЛ 40 1.2×0.75 -201	16	400	
ПС 4	"	Панель простеночная СПСЛ 40 1.2×1.5 -201	33	900	
ПС 5	"	Панель-перемычка СПСЛ 40 0.9×6 -111	13	2600	
ПС 6	1.433-1	Панель карнизная ПК 40-1	6	1330	
ПС 7	1.832-5 вып. 0,1,2	Панель рядовая СПСЛ 40 1.2×6 -112	2	3500	
ПС 8	То же	Панель-перемычка СПСЛ 40 0.9×6 -311	12	2600	
ПС 9	"	Панель-перемычка СПСЛ 40 0.9×6 -412	6	2600	
ПС 10	"	Панель-перемычка СПСЛ 40 1.2×6 -311	6	3500	
ПС 11	"	Панель простеночная СПСЛ 40 0.9×1.5 -201	24	600	
ПС 12	"	Блок угловой СБСЛ 40 1.2×0.4 -801	12	200	
ПС 13	"	Блок угловой СБСЛ 40 0.9×0.4 -801	12	200	
		Стальные изделия			
МС 4	2.860-4	Крепежный элемент	48	0.5 кг	
	То же	-120×6 ГОСТ 103-76 ℓ=230	14	1.3 кг	
	"	-60×4 ГОСТ 103-76 ℓ=100	14	0.3 кг	
	"	L 140×12 ГОСТ 8509-72 ℓ= 50	8	1.3 кг	
	"	L 80×6 ГОСТ 8509-72 ℓ= 100	8	0.3 кг	
МД1-2	1.800-4	Крепежный элемент	96	1.10 кг	
МД5-10	То же	То же	113	0.1 кг	
МД5-17	"	"	14	0.3 кг	
МД4-14	"	"	22	1.70 кг	
МД4-17	"	" ℓ=1.5 м	6	12.5 кг	
МД4-28	"	" ℓ=2.35м	6	42.3 кг	
МД4-16	"	"	10	1.70 кг	
МД4-24	"	"	7	4.2 кг	
МД4-19	"	"	4	1.62 кг	
МД2-1	"	"	54	2.00 кг	
МД1-16	"	"	4	0.3 кг	
МД1-4	"	"	4	1.0 кг	
МД3-1	"	"	28	0.8 кг	
МД6-3	"	"	52	1.10 кг	
		L 36×4 ℓ=100 ГОСТ 8509-72	2	0.22 кг	
МС 5	1.822-2 вып. 6	Металлический столик	2	3.8 кг	
А12	1.433-1	Анкер	8	1.10	
А13	То же	То же	8	1.10	
	"	L 125×10 ℓ=100 ГОСТ 8509-72	12	1.50	
	"	L 180×12 ℓ=50 ГОСТ 8509-72	2	1.32	
	"	L 80×6 ℓ=100 ГОСТ 8509-72	2	0.73	

Взам. инв. № | Подпись и дата | Инв. № подл.

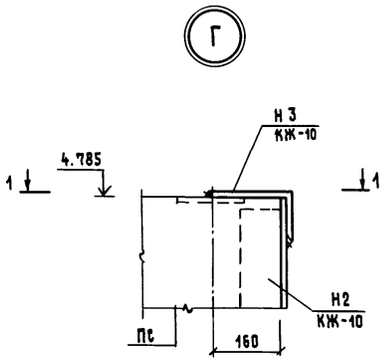

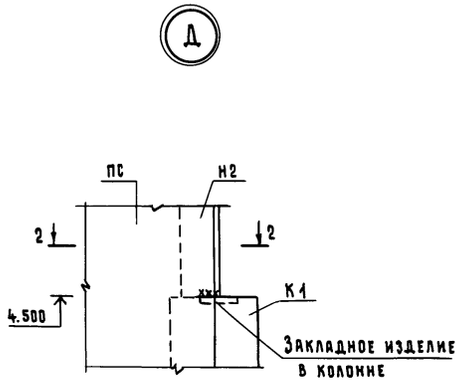

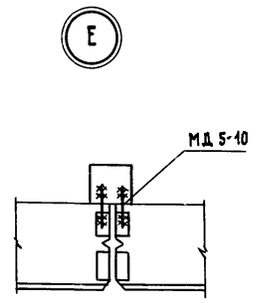

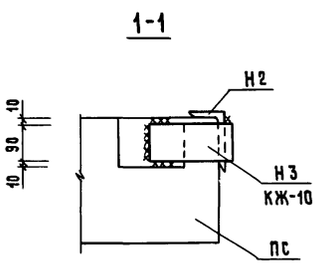

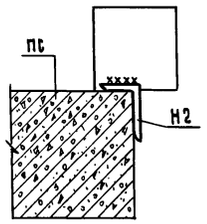

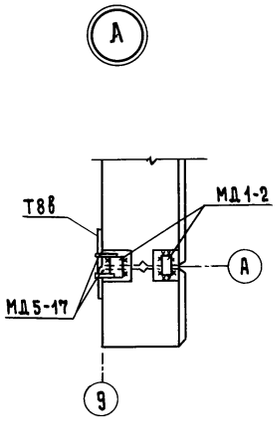

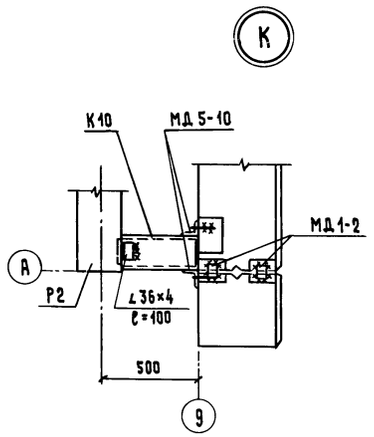

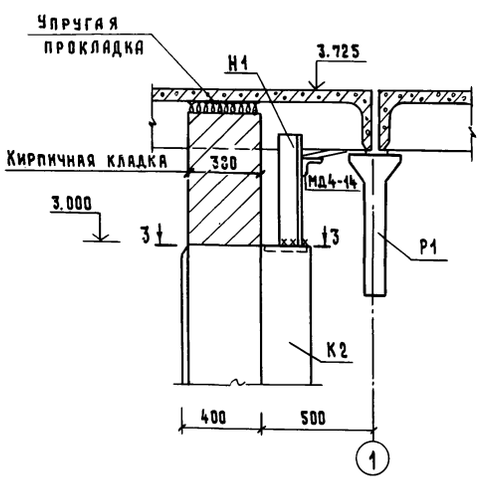

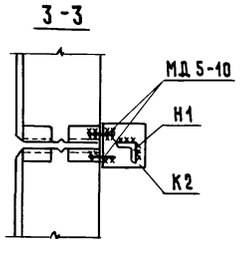

1. Панели приняты по серии 1.832-5, конструктивно-теплоизолирующий слой из керамзитобетона с объемным весом 900 кг/м³
2. Лист смотреть вместе с листом КЖ-10.

ГИП	Клейн		КЖ
Нач. отд.	Горбунов		
Гл. констр. от	Теляковский	9.5.84	
Н. контр.	Марков		Родильная на 96 коров
Гл. спец.	Марков		Стадия: Р; Лист: 11; Листов:
Рук. гр.	Скобликов		Спецификация элементов к схемам расположения панелей стен
Ст. инж.	Карпушкина		МСК СССР ГИПРОНИСЕЛЬХОЗ Москва
Проверил	Таирова		

Привязан

Инв. №

Копировал 18186-02 22 Формат 22

Типовой проект 801-3-15 Альбом II часть 1

Схема расположения плит площадки на отм. 3,100

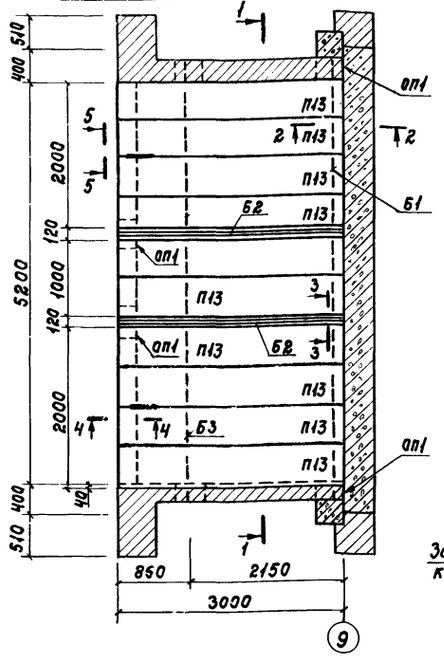

2 - 2

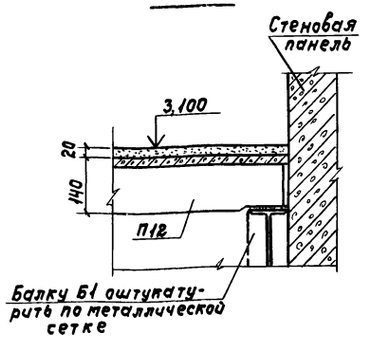

3 - 3

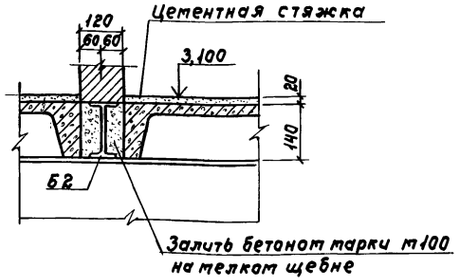

4 - 4

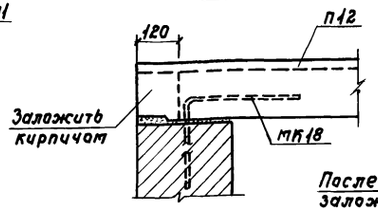

5 - 5

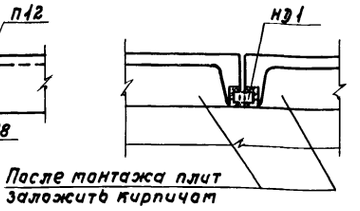

1 - 1

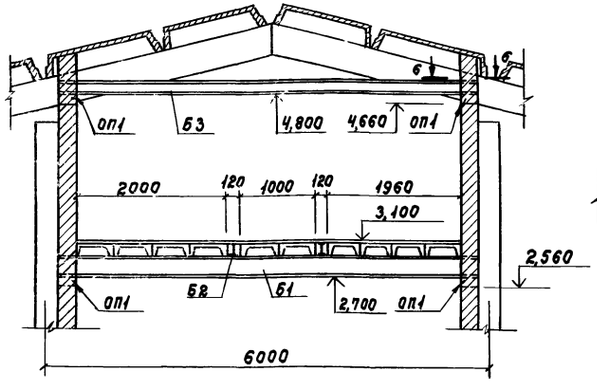

6 - 6

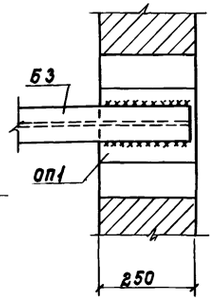

7 - 7

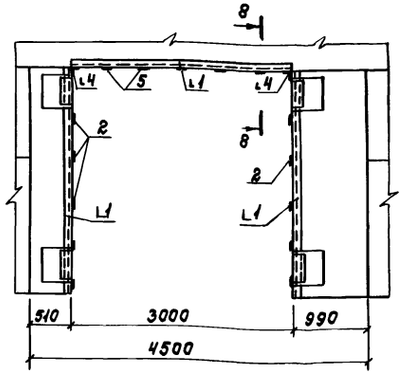

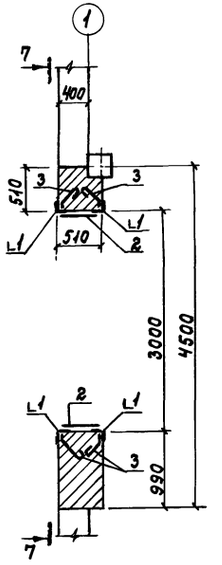

8 - 8

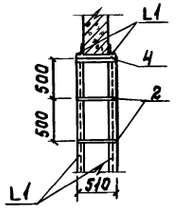

Расчетная схема Б1

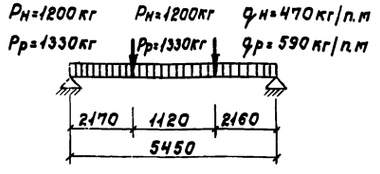

Расчетная схема Б2

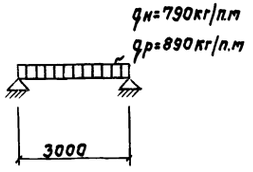

Расчетная схема Б3

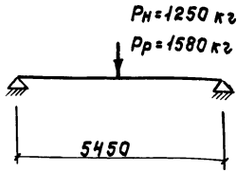

Спецификация к схеме расположения элементов площадки на отм. 3,100

Марка	Обозначение	Наименование	Кол.	Масса, ед.кг	Примечание
П13	ПК-01-88	Плита ПЖ1-3	10	178	
оп1	1.862-1, вып. 1	Опорная подушка			
		СПО 2,5×4	6	33	
		Балки металлические			
Б1	КЖ-11	I 24, ГОСТ 8239-72,			
		e=5700 мм	1	155,6	
Б2	КЖ-11	I 14, ГОСТ 8239-72,			
		e=3000 мм	2	41,1	
Б3	КЖ-11	I 18М ГОСТ 19425-74,			
		e=5700 мм	1	147,1	
		Изделия металлические			
нд1	КЖ-11	−30×8; ГОСТ 103-76,			
		e=100 мм	8	0,20	
мк18	2,430-3, вып. 3	Анкер	2	0,53	

Спецификация элементов на одно обрамление ворот

Формат	Зона	Поз.	Обозначение	Наименование	Кол.	Примечание
Б.Ч.		1	КЖ-11	L 63×6; e=3000; ГОСТ 8509-72	6	17,16 кгс
Б.Ч.		2	КЖ-11	− 60×8; e=490; ГОСТ 103-76	10	1,85 кгс
Б.Ч.		3	КЖ-11	ф 8АI; e=250; ГОСТ 5781-75	28	0,1 кгс
Б.Ч.		4	КЖ-11	L 63×6; e=510; ГОСТ 8509-72	2	2,36 кгс
Б.Ч.		5	КЖ-11	− 60×8; e=400; ГОСТ 103-76	5	1,51 кгс

1. Настоящий лист рассматривать совместно с листами АР-4, АР-5.
2. Сварку производить электродами Э42А по ГОСТу 9467-75. Высоту швов принимать по наименьшей толщине свариваемых элементов.
3. Все металлические конструкции окрасить лаком ХВ-784 в три слоя по двум слоям грунтовки ХС-010.
4. Обрамление проемов ворот производить только по осям 1 и 9 (всего 4 проема).

Привязан	ГИП	Клейн		КЖ
	Нач.отд.	Горбунов		
	Гл.констр.	Теляковский	15.81	Родильная на 96 коров
	Н.контр.	Марков		Стадия: Р; Лист: 12; Листов:
	Гл.спец.	Марков		
	Рук.гр.	Скобликов		Схема расположения плит площадки на отм. 3,100
	Ст.инж.	Корчагина		МСХ СССР ГИПРОНИСЕЛЬХОЗ Москва
Инв. N	Провер.	Скобликов		

18186-02 (23) Копировала Самара Формат 22

Инв. N | Подпись и дата | Взам.инв. N

gost.e-ecolog.ru